Типовой проект

503-4-54.88

Производственный корпус станции технического обслуживания на 600 грузовых автомобилей

Альбом IV

Производственные помещения. Силовое электрооборудование. Электрическое освещение. Автоматизация производства. Связь и сигнализация. Пожарно-охранная сигнализация. Чертежи заданий заводам-изготовителям на электрооборудование, КИП и автоматику.

10028/04

КФ ЦИТП инв.№
Привязан:
Инв.№

gost.e-ecolog.ru

Типовой проект
503-4-54.88
Производственный корпус станции технического обслуживания на 600 грузовых автомобилей

Альбом IV

Состав проекта:

Альбом I – Общая пояснительная записка. Технология производства. Технологические коммуникации.

Альбом II – Производственные помещения. Архитектурные решения. Конструкции железобетонные, конструкции металлические.

Альбом III – Производственные помещения. Отопление и вентиляция. Внутренние водопровод и канализация.

Альбом IV – Производственные помещения. Силовое электрооборудование. Электрическое освещение. Автоматизация производства. Связь и сигнализация. Пожарно-охранная сигнализация. Чертежи заданий заводам-изготовителям на электрооборудование, КИП и автоматику.

Альбом V – Бытовые помещения. Архитектурные решения. Конструкции железобетонные. Технология производства. Отопление и вентиляция. Внутренние водопровод и канализация. Силовое электрооборудование. Электрическое освещение. Автоматизация производства. Связь и сигнализация. Пожарно-охранная сигнализация. Чертежи заданий заводам-изготовителям на электрооборудование, КИП и автоматику (из Т.П. 503-4-55.88)

Альбом VI – Чертежи индустриальных строительных конструкций и изделий (из Т.П. 503-4-55.88)

Альбом VII – Спецификация оборудования.

Альбом VIII – Ведомости потребности в материалах.

Альбом IX – Сметы. Производственные помещения.

Альбом X – Сметы. Бытовые помещения (из Т.П. 503-4-55.88)

Примененные типовые проектные решения:

904-02-14.85 Альбом III. Приточная вентиляционная камера прямоточная с одной секцией воздухонагревателя. Регулирование температуры воздуха в помещении. Электрическая система регулирования.

904-02-15.85 Альбом II. Приточная вентиляционная камера с одним вентилятором и электронагревателем клапана наружного воздуха.

Указанные альбомы распространяет Киевский филиал ЦИТП.

Разработан
проектным институтом
„Гипропромсельстрой"
Главный инженер института Шестерневу
Главный инженер проекта Евелеву

Рабочий проект
Утвержден и введен в действие
институтом „Гипропромсельстрой"
Госагропрома СССР
Приказ № 119 от 1 апреля 1988 г.

КФ ЦИТП Инв. №

Привязан

Инв. №

Альбом IУ

Типовой проект 503-4-54.88

Инв.№ подл. | Подпись и дата | Взам.инв.№

Лист марка	Наименование	N стр.
СА-1	Содержание альбома	2
	Силовое электрооборудование	
ЭМ-1	Общие данные (начало)	3
ЭМ-2	Общие данные (продолжение)	4
ЭМ-3	Общие данные (окончание)	5
ЭМ-4	Питающая сеть ~380/220В. Принципиальная схема. Ведомость шинопроводов ШРА-73	6
ЭМ-5-ЭМ-14	Распределительная сеть ~380/220В. Принципиальная схема	7-16
ЭМ-15	План расположения подстанции, заземления и зануления	17
ЭМ-16	Планы расположения электрооборудования и прокладки питающей сети на отм. 0.000 и 3.600	18
ЭМ-17-ЭМ20	План расположения электрооборудования и прокладки распределительной сети на отм. 0.000	19-22
ЭМ-21	Планы расположения электрооборудования и прокладки распределительной сети на отм. 3.600 и кровле	23
ЭМ-22	План заземления и зануления на отм. 0.000	24
ЭМ-23	План прокладки троллейных линий. Схема расположения молниезащиты	25
ЭМ.10	Опросный лист для заказа КТП-250-6-10/0.4-113П-8093, У/Уз-11, Армэлектрозавода	26
	Электрическое освещение	
ЭО-1	Общие данные (начало)	27
ЭО-2	Общие данные (окончание). Планы расположения электрического оборудования и прокладки электрических сетей смотровых канав СК-2 и СК-3	28
ЭО-3	Планы расположения электрического оборудования и прокладки электрических сетей смотровых канав СК-1 и СК-4	29
ЭО-4	План расположения электрического оборудования и прокладки электрических сетей на отм. 0.000	30
ЭО-5	Фрагмент 1. Принципиальная схема питающей сети	31
ЭО-6	Фрагмент 2. Планы расположения электрического оборудования и прокладки электрических сетей на отм. 3.600	32
ЭО-7	Узел крепления светильника с лампой ДРИ к плитам оболочки типа П и кровельным панелям	33
	Автоматизация	
АП-1	Общие данные	34
АП-2	Приточные системы П1, П4... П7. Задание на привязку типового решения	35
АП-3	Приточная система П3(П2). Приточная система П4(П7) ВЭР. Схемы автоматизации	36
АП-4	Приточная система П3(П2). Схема электрическая принципиальная управления	37
АП-5	Приточная система П3(П2). Схема соединения внешних проводок	38
АП-6	Приточная система П4(П7) ВЭР. Схема электрическая принципиальная управления	39
АП-7	Приточная система П4(П7) ВЭР. Схема соединений внешних проводок	40
АП-8	Отопительные агрегаты А1...А6. Схемы: электрическая принципиальная управления, подключения, расположения	41
АП-9	Отключение вентиляций при пожаре. Блокировка электроприводов. Схемы: электрическая принципиальная управления, соединений внешних проводок	42
АП-10	Задвижка. Привод 83. Схемы: электрическая принципиальная управления, подключения	43
АП-11	План расположения	44
АП-12	Планы расположения	45
	Связь и сигнализация	
СС-1	Общие данные. Спецификация	46
СС-2	План на отм. 0.000. Схема расположения устройств связи	47
	Пожарно-охранная сигнализация	
2СС-1	Общие данные. Спецификация	48
2СС-2	План на отм. 0.000. Схема расположения устройств пожарной сигнализации	49
2СС-3	Схема подключении	50
	Чертежи заданий заводам-изготовителям на электрооборудование, КИП и автоматику	
АП-01-ООСБ	Ящик 83Я. Чертеж общего вида	51
АП-01-001	Ящик 83Я. Технические данные аппаратов	51
АП-01-002	Ящик 83Я. Перечень надписей	51
АП-01-ООСх	Ящик 83Я. Схема электрическая соединений	52
АП-02-ООСБ	Ящик Я. Чертеж общего вида	53
АП-02-001	Ящик Я. Технические данные аппаратов	53
АП-02-ООСх	Ящик Я. Схема электрическая соединений	53
АП-03-ООСБ	Щит 5Щ. Опросный лист N1	54
АП-04-ООСБ	Щит 1Щ. Опросный лист N2	54
АП-05-ООСБ	Щит 4(6)Щ. Опросный лист N3	55
АП-06-ООСБ	Щит 7Щ. Опросный лист N4	55

Продолжение

Продолжение

Привязан

Инв. №

ГИП	Евелев		
Нач.отд.	Калганов		
Гл.инж.пр.	Панкин		
Рук.гр.	Терехина		
Рук.гр.	Карчевская		
Рук.гр.	Родионова		
Рук.гр.	Арестова		
Н.контр.	Голомысов		

ТП-503-4-54.88 -СА

Содержание альбома

Стадия	Лист	Листов
Р		1

ГИПРОПРОМСЕЛЬЭЛЕКТРОН г. САРАТОВ

Копировал: Мария Махначева

Формат А2

Альбом IV

Типовой проект 503-4-54.88

Ведомость рабочих чертежей основного комплекта марки ЭМ

Лист	Наименование	Примечание
1	Общие данные (начало)	
2	Общие данные (продолжение)	
3	Общие данные (окончание)	
4	Питающая сеть ~380/220В. Принципиальная	
	схема. Ведомость шинопроводов ШРА73	
5-14	Распределительная сеть ~380/220В.	
	Принципиальная схема	
15	План расположения подстанции,	
	заземления и зануления	
16	Планы расположения электрооборудования	
	и прокладки питающей сети	
	на отм. 0.000 и 3.600	
17-20	План расположения электрооборудования	
	и прокладки распределительной	
	сети на отм. 0.000.	
21	Планы расположения электрооборудования	
	и прокладки распределительной	
	сети на отм. 3.600 и кровле	
22	План заземления и зануления на	
	отм. 0.000	
23	План прокладки троллейных линий.	
	Схема расположения молниезащиты	

Ведомость ссылочных и прилагаемых документов

Обозначение	Наименование	Примечание
	Ссылочные документы	
5.407-66 А221	Установка комплектных трансформ-	
Выпуск 0;1	маторных подстанций 6-10/0.4 кВ	
	с трансформаторами с масляным за-	
	полнением на 250 и 400 кВ·А Арм-	
	электрозавода	
5.407-54 А441	Установка одиночных магнитных	
Выпуск 1;2	пускателей серии ПМЛ (исполне-	
	ние IP54)	
4.407-208 А131	Установка аппаратуры и подвод	
	питания к крышным вентиля-	
	торам	
5.407-55 А443	Установка одиночных ящиков с	
Выпуск 1;2	рубильниками и предохраните-	
	лями	
4.407-249 А406	Установка комплектов из ящиков	
	с рубильниками, автоматов, кно-	
	пок ПКЕ, ПКУ и токоподводы	
4.407-259 А160	Прокладка распределительных	
	шинопроводов ШРА73	
4.407-255 А155	Узлы и детали для прокладки	
	кабелей	
5.407-67 А224	Прокладка монотроллейного	
	шинопровода ШМТ-А и ШМТ-АО	
	на 250А	
5.407-49 А196	Прокладка кабелей и проводов на	
Выпуск 0;1;2	лотках типа НЛ	
А164	Типовые требования к строитель-	
	ным заданиям на электротехни-	
	ческие установки и кабельные	
	сооружения	
5.407-62 А445	Прокладка проводов в поливинил-	
Выпуск 0;1	хлоридных (ПВХ) трубах в произ-	
	водственных помещениях	
5.407-63 А444	Прокладка проводов и кабелей	
Выпуск 0;1	в полиэтиленовых трубах в	
	производственных помещениях	
5.407-11 А174	Заземление и зануление электро-	
	установок	
4.407-260 А159	Прокладка кабелей на конструк-	
	циях	

продолжение

Обозначение	Наименование	Примечание
	Прилагаемые документы	
эм. ЛО	Опросный лист для заказа	
	КТП-250-6-10/0.4-113П-80У3,	
	У/У Н-11, Армэлектрозавода	стр. 26
эм. СО	Спецификация оборудования	Альбом VII
эм. ВМ	ВМ по рабочим чертежам	
	основного комплекта марки ЭМ	Альбом VIII

Основные показатели по электротехническим чертежам

Наименование	Ед. изм.	Количество: произв. помещ.	Количество: бытов. помещ.	Количество: Всего	Примечание
1. Установленная мощность:					
1.1. силовых токоприемников	кВт	550	26	576	
1.2. электрического освещения	кВт	45	9	54	
2. Средняя потребляемая мощность:					
2.1. силовых токоприемников	кВт	124	21	145	
2.2. электрического освещения	кВт	43	8	51	
3. Расчетная нагрузка на стороне					
10(6) кВ	кВ·А	—	—	260	
4. Комплектные конденсаторные установки	шт / квар	—	—	2 / 150	
5. Средневзвешенный коэффициент					
мощности на шинах 10(6) кВ:					
5.1. ДО компенсации	—	—	—	0.74	
5.2 после компенсации	—	—	—	0.99	
6. Комплектные трансформаторные					
подстанции	шт / кВ·А	—	—	1 / 250	
7. Годовой расход электроэнергии	МВт·ч	3968	344	4312	

Типовой проект разработан в соответствии с действующими нормами и правилами и предусматривает мероприятия, обеспечивающие взрывную, взрывопожарную и пожарную безопасность при эксплуатации здания.

Главный инженер проекта /Евелев/

Инв. № подл. | Подпись и дата | Взам. инв. №

Привязан			
Инв. №			
ГИП	Евелев		
Нач. отд	Калганов		ТП-503-4-54.88 -ЭМ
Гл. инжд	Панкин		
Гл. спец	Романенко		Производственный корпус станции технического обслуживания на 600 грузовых автомобилей.
Рук. гр.	Терехина		
Рук. гр.	Карчевская		Производственные помещения — Стадия: Р; Лист: 1; Листов: 23
Ст. инж	Цапочкина		
Н. контр	Толмачева		Общие данные (начало) — ГИПРОПРОМЭЛЕКТРОЛЙ г. Саратов

Копировал: Мохначева Формат А2

Общие указания

Исходными данными на разработку электротехнической части проекта производственного корпуса станции технического обслуживания на 600 грузовых автомобилей явились технические задания и нормативные материалы.

1. Электроснабжение

1.1. Электроснабжение корпуса осуществляется от сетей 10(6)кВ предприятия, в составе которого будет строиться станция.

1.2. Согласно технологическому заданию токоприемники корпуса относятся к III категории обеспечения надежности электроснабжения, за исключением станции пожарной сигнализации и электрифицированной задвижки, токоприемники которых относятся к I категории обеспечения надежности электроснабжения.

1.3. Электроснабжение токоприемников станции пожарной сигнализации осуществляется:

1.3.1. При наличии на предприятии двух независимых взаимо-резервирующих источников питания - от этих источников.

1.3.2. При наличии на предприятии одного источника питания - резервное питание следует предусматривать от аккумуляторных батарей. Потребляемая мощность станции пожарной сигнализации - 40ВА.

1.4. Питание электроэнергией электрифицированной задвижки осуществляется по двум фидерам: одна питающая линия - от проектируемой подстанции, другая - от подстанции предприятия. Переключение на автоматический ввод резерва предусмотрен в цепях управления ШУ.

2. Силовое электрооборудование.

2.1. Для питающей сети в качестве магистрального шинопровода используется шинопровод серии ШРА 73.

2.2. В местах пересечения проложенных в полу электропроводок в пластмассовых трубах с трассами внутрицехового транспорта трубы прокладываются в подливке пола на глубине, обеспечивающей замоноличивание труб слоем бетонного раствора толщиной не менее 100мм над трубой.

2.3. Проектом предусмотрена компенсация реактивной мощности. Решения по компенсации реактивной мощности уточняются при привязке проекта в соответствии с техническими условиями энергоснабжающей организации.

2.4. Крепление опорных конструкций для установки шинопроводов и лотков выполняется крепежными изделиями.

3. Заземление, зануление, молниезащита.

3.1. Для защиты обслуживающего персонала от поражения электрическим током при повреждении изоляции применено зануление и уравнивание потенциалов. Заземляющее устройство принято общим для установок до и выше 1000В. Сопротивление заземляющего устройства должно соответствовать требованиям ПУЭ-85 п.п. 1.7.57 и 1.7.62 и уточняется при привязке к конкретным условиям строительства.

3.2. В связи с выполнением каркаса здания в железобетонных конструкциях с напрягаемой арматурой исключено их использование в качестве заземляющих и нулевых защитных проводников. В качестве заземляющих и нулевых защитных проводников используются металлические конструкции производственного назначения и специально проложенные стальные полосы.

3.3. Для распределительной сети зануления используются: нулевые жилы кабелей, нулевой защитный проводник при прокладке в пластмассовых трубах, - нулевая жила гибкого кабеля к передвижным электроприемникам.

3.4. Нейтраль трансформатора соединяется металлической связью с общим заземляющим устройством.

3.5. С целью уравнивания потенциалов металлические конструкции производственного и строительного назначения, стационарно проложенные металлические трубопроводы всех назначений, металлические корпуса технологического оборудования присоединить к магистрали зануления.

3.6. Согласно СН 305-77 "Инструкция по проектированию и устройству молниезащиты зданий и сооружений" здание отнесено по устройству молниезащиты к III категории и защищается от прямых ударов молнии и заноса высоких потенциалов через металлические коммуникации.

3.7. Молниезащита участков: ИРП и промежуточного склада запасных частей и ремонтных материалов, шиномонтажного, деревообрабатывающего и обойного, участка обслуживания топливной аппаратуры и гидросистем, согласно СН 305-77 п. 1.8 осуществляется путем наложения молниеприемной сетки из круглой стали ф6 под несгораемый утеплитель кровли. Сетка соединяется с заземлителем токоотводами, проложенными не реже чем через 25м по периметру здания.

3.8. Удельное сопротивление грунта принято равным 100 Ом·м. При привязке проекта тип заземлителя откорректировать в соответствии с геологическими данными грунта.

3.9. Защита от заноса высоких потенциалов выполняется путем присоединения внешних металлических коммуникаций к заземлителю.

Ведомость электромонтажных изделий, подлежащих изготовлению в МЭЗ

Обозначение чертежа	Наименование	Кол.	Примечание
	Изготовить и скомплектовать:		
5.407-54.1.10	Комплект установки пускателей	13	
5.407-54.1.20	Комплект установки пускателей	2	
5.407-55.1.160	Комплект установки однолинейного ящика ЯВШ	6	
4.407-249-045	Комплект установки двух кнопочных постов управления серии ПКЕ	1	
4.407-259-018	Комплект установки кронштейна с удлинителем на кирпичной стене	24	

Инв.№ подл. | Подпись и дата | Взам. инв.№

Привязан

Инв.№

ГИП	Евелев		03.88
Нач.отд.	Калганов		03.88
Гл.инж.отд.	Панкин		03.88
Гл.спец.	Романенко		03.88
Гл.спец.	Курицын		03.88
Рук.гр.	Терехина		03.88
Ст.инж.	Цапочкина		03.88
Н.контр.	Толмачева		03.88

ТП- 503-4-54.88 -ЭМ

Производственный корпус станции технического обслуживания на 600 грузовых автомобилей

Стадия	Лист	Листов
Р	2	

Производственные помещения

Общие данные (продолжение)

ГИПРОПРОМСЕЛЬСТРОЙ г.Саратов

Копировал: Прошина Формат А2

Условные изображения и обозначения

- Линия проводки. Общее обозначение.
- Линия заземления, зануления.
- Конструкции металлические, используемые в качестве магистралей зануления, заземления
- Проводка гибкая.
- Труба, прокладываемая скрыто.
- Труба, прокладываемая открыто.
- Шинопровод закрытый на кронштейнах.
- Линия троллейная.
- Канал кабельный.
- Проводка вертикальная: проводка уходит на более высокую отметку или приходит с более высокой отметки;
- Проводка уходит на более низкую отметку или приходит с более низкой отметки;
- Проводка пересекает отметку, изображенную на плане, сверху вниз или снизу вверх и не имеет горизонтальных участков в пределах данного плана.
- Коробка ответвительная.
- Розетка однополюсная с заземляющим контактом.
- Розетка трехполюсная с заземляющим контактом.
- Коробка клеммная.
- Пускатель.
- Щит, пульт, ящик, шкаф с аппаратурой (коммутационные, управления и т. п.)
- Щиток группового рабочего освещения.
- Щиток группового эвакуационного освещения.
- Пост кнопочный на две кнопки.
- Устройство электрическое, общее обозначение.
- Устройство с электродвигателем.
- Устройство с многодвигательным электроприводом.
- Устройство с трансформатором, общее обозначение;
- Батарея конденсаторная.
- Выпрямитель.
- Устройство электронагревательное, общее обозначение.
- $\frac{а}{б}$ Приёмник электрической энергии: а - номер по плану; б - номинальная мощность, квт
- П - труба полиэтиленовая.
- В - труба поливинилхлоридная.
- Электроприёмник подключён шлейфом к предыдущему электроприёмнику
- „То же" - электроприемник подключён под одни зажимы к предохранителю предыдущего электроприёмника.
- Аппаратура поставляется комплектно с оборудованием.

ГИП	Евелев		03.88
Нач. отд.	Калганов		03.88
Гл. инж. отд.	Пянкин		03.88
Гл. спец.	Романенко		03.88
Рук. гр.	Терёхина		03.88
Ст. инж.	Цапочкина		03.88
Н. контр.	Толмачёва		03.88

ТП - 503-4-54.88 ЭМ

Производственный корпус станции технического обслуживания на 600 грузовых автомобилей.

Производственные помещения. Стадия: Р; Лист: 3; Листов:

Общие данные (окончание)

ГИПРОПРОМСЕЛЬСТРОЙ г. Саратов

Копировал: Сидорова

Формат А2

Привязан

Инв. №

Инв. № подл. | Подпись и дата | Взам. инв. №

Альбом IУ

Типовой проект 503-4-54.88

Инв.№ подл. | Подпись и дата | Взам. инв.№

Питающая сеть ~380/220В. Принципиальная схема.

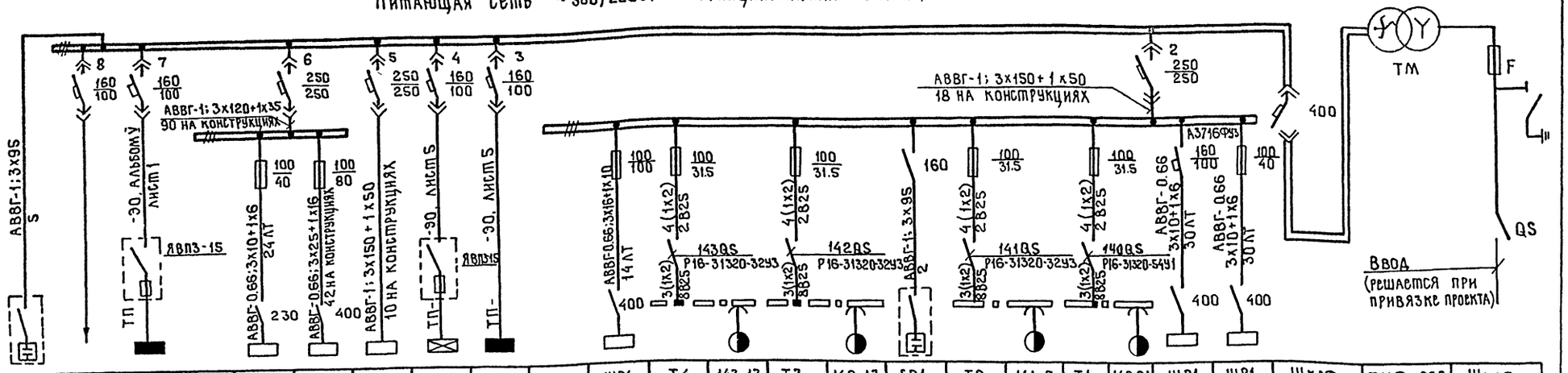

Обозначение и наименование электроустройства	СВ2 УК-038-75У3	Резерв	Освещение бытовых помещений	МГ2 ШРА-73 250А	ШР2 ШР11-73701-22У3	ШР3 ШР11-73504-22У3	28А 28-4 Стенд	ЩОЭ эвакуационное освещение	ЩО-1 рабочее освещение	МГ1 ШРА-73 250А	ШР4 ШР11-73504-22У3	Т4 ШМТ-АУ2	143-13 Кран подвесной	Т3 ШМТ-АУ2	142-13 Кран подвесной	СВ1 УК-038-75У3	Т2 ШМТ-АУ2	141-5 Таль электрическая	Т1 ШМТ-АУ2	140-21 Кран подвесной	ШР1 ШР11-73509-22У3	ШР1 Бытовые помещения ТП-503-4-54.88 ЭМ Альбом V	Шкаф ввода НН	ТМФ-250 Трансформатор силовой	Шкаф ввода ВН
Установленная мощность, кВт	75.0 квар		8.63	201.30	10.5	38.05	90.0	4.36	41.36	284.84	40.77	3.9	3.0+0.4+ +2×0.25	3.9	3.0+0.4+ +2×0.25	75.0 квар	1.68	1.5+0.18	2.24	1.7+0.18 +2×0.18	24.26	25.78	630.49	250 кВА	—
Расчетный ток, А	114.0		12.84	174.94	24.2	60.3	198.0	6.64	79.74	206.5	49.5	9.6		9.6		114.0	5.02		8.25		37.14	32.21	384.8		25.05/** 15.03
Тип шкафа		ШАН-1						ШВН-1																	ШВ8-3

Ведомость шинопроводов ШРА73

Наименование элемента шинопровода	Тип	Количество МГ1	Количество МГ2	Всего	Примечание
Секции прямые:					
1. длиной 1000мм	У202У3	15	16	31	
2. на четыре					
ответвления	У202У3	6	4	10	
3. секция вводная	У203У3	1	1	2	
4. заглушка торцовая	У202В3	2	2	4	
5. Кронштейн	У208Т3	15	12	27	
Коробки ответвительные					
с предохранителем					
ПН2-100, с плавкими					
вставками на ток, А					
6. 31.5	У203Т3	31	27	58	
7. 40	У203Т3	2	2	4	
8. 50	У203Т3	1	1	2	
9. 63	У203Т3	—	1	1	

Продолжение

Наименование элемента шинопровода	Тип	Количество МГ1	Количество МГ2	Всего	Примечание
10. 80	У203У3	1	1	2	
11. 100	У203У3	3	1	4	
с выключателями					
автоматическими					
А3716ФУ3 с уставками на ток, А:					
12. 100	У203Ч3	1	—	1	
13. 125	У203Ч3	1	1	2	
14. с разъединителем на 160А	У203У3	1	—	1	

** В числителе - для 6 кВ
В знаменателе - для 10 кВ

Привязан

Инв. №

ГИП	Евелев		03.88
Нач. отд.	Калганов		03.88
Гл. инж. от.	Лайкин		03.88
Гл. спец.	Романенко		03.88
Рук. гр.	Терёхина		03.88
Рук. гр.	Карчевская		03.88
Ст. инж.	Цапочкина		03.88
Н. контр.	Толмачева		03.88

ТП-503-4-54.88 -ЭМ

Производственный корпус станции технического обслуживания на 600 грузовых автомобилей.

Производственные помещения

Стадия	Лист	Листов
Р	4	

Питающая сеть ~380/220В. Принципиальная схема. Ведомость шинопроводов ШРА73

Гипропромсельстрой г. Саратов

Копировал: Маха Махначева Формат А2

МГ1

Линейные	Распределительная сеть				Пуск. аппарат	Кнопка управлен.		Распределител. сеть		Выключ. безопасн.		
Автоматы (предохранит) номин. ток, ток уст. защиты	Iн / Iп, А	Установлен. мощн. кВт	Марка, сечение провода, труба, металлорукав	Длина, м	Тип аппарата / Тип реле, ток реле, А	Тип кнопки, марка, сеч. провода, труба	Длина, м	Марка, сечение провода, труба, металлорукав	Длина, м	Тип выключ. марка, сечение провода, труба	Длина, м	№ по плану, наименование потребителя
Пред. 100/31.5	14.12 / 57.12	4.0+ 1.1+1.1	4(1х2) В25 П25 К 1082У3	3.0 6.0			—		—		—	11-7 Стенд
↑	2.76 / 13.8	1.0	4(1х2) П25 К 1082У3	4.0			—		—		—	10-1 Установка для очистки
Пред. 100/40	32.21	25.78		—			—		—		—	ШР-1 (Бытовые помещения) лист 4
Авт. А3716ФУ3 160/100	37.14	24.26		—			—		—		—	ШР1 лист 4
Пред. 100/100 Фаза А; В	70.0 / —	11.0	2(1х25)+1х16 В50	3.0	12ДХ ЯВШ2-100 100.0А		—	КГ 2х10+1х6	10.0		—	12-4 Сварочный трансформатор
Фаза С												Резерв
Пред. 100/31.5	12.3 / —	2.7	4(1х2) В25 П25	3.0 6.0			—		—		—	15-3 Шкаф сушильный
Пред. 100/31.5 Фаза С	2.72 / —	0.6	3(1х2) В25 П25	3.0 5.0			—		—		—	14-1 Стол
Фаза В												Резерв
Фаза А												Резерв
Пред. 100/31.5	2.4 / —		4(1х2) В25	5.0	13Т ТСЗИ-1.6У2 380/368		—		—		—	13 Трансформатор понижающий
От 13Т	17.1	1.065	КГ 3х1.5+1х1	3.0	13ХТ комплектно		—		—		—	13-8 Машина шлифовальная
Пред. 100/31.5	2.24 / 8.96	0.75	4(1х2) В25	3.0	136КМ ПМЛ-122002 РТЛ-1007 2.6		—	АВВГ-4х2.5 136КК; У994 У2 КГ 3х1+1х1	21.0 1.0		—	136-В4 Вентилятор крышный 4А80А6
Пред. 100/31.5	1.2 / 4.8	0.4	4(1х2) В25	2.0	20Я Я5111-2274 УХЛ4 1.6		—	4(1х2), В25 20КК, У994МУ3 ПВ1-4(1х1) К 1082У3	2.0 1.0		—	20-А1 Отопительный агрегат 4А63В4
Пред. 100/31.5	9.04 / 52.04	4.0+ 0.12	4(1х2) В25 П25 К 1082У3	3.0 9.0			—		—		—	16-4 Станок
Пред. 100/31.5 Фаза С	0.454 / —	0.1	3(1х2) В25 П25 К 1082У3	3.0 5.0			—		—		—	29-24 Стенд
Фаза В												Резерв
Фаза А												Резерв

ГИП	Евелев		09.88
Нач.отд.	Калганов		09.88
Гл.инж.отд.	Паикин		09.88
Гл.спец.	Романенко		09.88
Рук. гр.	Терехина		09.88
Рук. гр.	Родионова		09.88
Ст.инж.	Цапучкина		09.88
Н.контр	Голмачева		09.88

ТП-503-4-54.88 -ЭМ

Производственный корпус станции технического обслуживания на 600 грузовых автомобилей

Производственные помещения.

Стадия	Лист	Листов
Р	5	

Распределительная сеть ~380/220В. Принципиальная схема.

ГИПРОПРОМСЕЛЬЭЛЕКТРОЙ г. Саратов

Привязан

Инв. №

Копировал: Махначева

Формат А2

МГ1

Продолжение

Линейные	Распределительная сеть				Пуск. аппарат	Кнопка управлен.		Распределител. сеть		Выключ. безопасн.		
Автоматы (предохранит.) номин. ток, ток уст. защиты	Iн./Iп, А	Установлен. мощн., кВт	Марка, сечение провода, труба, металлорукав	Длина, м	Тип аппарата / Тип реле, ток реле, А	Тип кнопки, марка, сеч. провода, труба	Длина, м	Марка, сечение провода, труба, металлорукав	Длина, м	Тип выключ. марка, сечение провода, труба	Длина, м	№ по плану, наименование потребителя
Авт. А3716ФУ3 160/125	87.0 / —	52.0	3(1х35)+1х25 В50	3.0	25А комплектно		—		—		—	25-11 Печь
Пред. 100/80	37.0 / 180.0	15.0	3(1х8)+1х5 В25 П25 К 1082У3	3.0 4.0			—		—		—	26-18 Молот
Пред. 100/31.5	6.18 / 31.0	2.1	4(1х2) В25 П25 К 1082У3	3.0 6.0								30-20 Установка для расточки
Пред. 100/31.5	8.25 / 23.85	1.7+ 0.18+ 2х0.18		—			—		—		—	140-21 Т1 Кран подвесной лист 4
Пред. 100/31.5	5.02 / 17.8	1.5+ 0.18		—			—		—		—	141-5 Т2 Таль лист 4
Пред. 100/31.5	6.6 / 46.2	3.0	4(1х2) В25 П25 К 1082У3	3.0 15.0			—		—		—	37-35 Пресс
Пред. 100/31.5	1.26 / 5.04	0.37	4(1х2) В25	3.0	137КМ ПМЛ-122002 РТЛ-1006 1.6		—	АВВГ-4х2.5 137КК; У994 У2 КГ 3х1+1х1	17.0 1.0		—	137-В6 Вентилятор крышный 4А71А6
Пред. 100/31.5	9.6 / 43.1	3.0+ 0.4+ 2х0.25		—			—		—		—	142-13 Т3 Кран подвесной лист 4
Пред. 100/31.5	7.06 / —	2.0+ 2.0+ 0.66	4(1х2) В25 П25	3.0 12.0	36А комплектно		—		—		—	36-39 Моечная установка
Пред. 100/100	29.3 / 205.0	15.0	3(1х8)+1х5 В25 П25	3.0 6.0	35А комплектно		—		—		—	35-36 Моечная установка
Пред. 100/31.5	9.6 / 43.1	3.0+ 0.4+ 2х0.25		—			—		—		—	143-13 Т4 Кран подвесной лист 4
Пред. 100/31.5	6.1 / 33.6	2.8	4(1х2) В25 П25 К1082У3	3.0 6.0			—		—		—	62-3 Стенд
↑	2.54 / 15.14	0.85+ 0.11	4(1х2) П25	1.0	63QS Р16-31320-54У1 100.0А		—	КГ 3х1+1х1	12.0		—	63-4 Кран консольный
Пред. 100/31.5	15.2 / 58.3	3.0+ 3.7	4(1х2) В25 П25 В25	3.0 24.0 2.0	70QX ЯВШ3-25 25.0		—		—		—	70-29 Установка для промывки
↑	3.57 / 17.9	1.5	4(1х2) В25	1.0	71ХТ РШ30-0-К-25/380 ВШ30-К-25/380 25.0А		—		—		—	71-1Ж Пост для замены агрегатов
Пред. 100/31.5 Фаза С	21.8 / —	4.8	2(1х3)+1х2 В25 П25	3.0 10.0			—		—		—	65-9 Электровулканизатор
Разъединитель 160	114.0	75.0 квар.		—			—		—		—	СВ1 Конденсаторная установка лист 4
Пред. 100/31.5	6.6 / 46.2	3.0	4(1х2) В25 П25 К1082У3	3.0 9.0			—		—		—	27-15 Пресс

ГИП	Евелев		03.88
Нач. отд.	Калганов		03.88
Гл. инж. отд.	Пайкин		03.88
Гл. спец.	Романенко		03.88
Рук. гр.	Терехина		03.88
Ст. инж.	Цапочкина		03.88
Н. контр.	Толмачева		03.88

Т.П-503-4-54.88 -ЭМ

Производственный корпус станции технического обслуживания на 600 грузовых автомобилей.

Производственные помещения

Стадия	Лист	Листов
Р	6	

Распределительная сеть ~380/220В. Принципиальная схема.

ГИПРОПРОМСЕЛЬСТРОЙ г. Саратов

Привязан

Инв. №

Копировал: Махначёва Формат А2

Продолжение

МГ1

Линейные	Распределительная сеть				Пуск. аппарат	Кнопка управлен		Распределител. сеть		Выключ. безопасн.		
Автоматы (предохранит) номин. ток, ток уст. защиты	Iн / Iп, А	Установлен мощн. кВт	Марка, сечение провода, труба, металлорукав	Длина, м	Тип аппарата / Тип, реле, ток реле, А	Тип кнопки, марка, сеч. провода, труба	Длина, м	Марка, сечение провода, труба, металлорукав	Длина, м	Тип выключ. марка, сечение провода, труба	Длина, м	№ по плану, наименование потребителя
Пред. 100/31.5	2.4 / 16.8	1.1	4(1х2) В25 П25 В25	3.0 8.0 2.0	66ВХ ЯВШЭ-25 25.0А		—		—		—	66-14 Привод
↑	2.17 / 9.76	0.75	4(1х2) В25 П25 Р2-Ц-А-25	2.0 4.0			—		—		—	64-8 Станок
Пред. 100/31.5 Фаза В												Резерв
Фаза А	5.23 / —	1.15	3(1х2) В25	7.0	68ХТ РШ-Ц-20-0-1Р43-01 10/220 ВШ-Ц-20-01-10/220 10.0А		—		—		—	68-9,10,11,12 Переносное оборудование
↑	1.05	0.23	3(1х2) В25	9.0	67ХТ РШ-Ц-20-0-1Р43-01-10/220 ВШ-Ц-20-01-10/220 10.0А		—		—		—	67-1 Швейная машина
Фаза С												Резерв
Пред. 100/100	49.5	40.77		—			—		—		—	ШР4 Шкаф распределительный лист 4
Пред. 100/31.5	7.9 / 41.5	3.0+ 0.37	4(1х2) В25 П25	3.0 5.0	80А комплектно							80-1а Пост для замены агрегатов
Пред. 100/31.5	8.6 / 51.6	4.0	4(1х2) В25 П25 Р2-Ц-А-25	3.0 6.0			—		—		—	69-8 Станок
Пред. 100/31.5	1.2 / 4.8	0.4	4(1х2) В25	2.0	76Я Я5111-2274 УХЛ4 1.6		—	4(1х2) В25 76КК; У994МУ3 ПВ1-4(1х1) К1082У3	2.0 1.0		—	76-А4 Отопительный агрегат 4А63В4
Пред. 100/40 Фаза А	37.7 / —	0.2+ 3.6+ 1.5х3	2(1х8)+1х5 В25	12.0	74А комплектно		—		—		—	74-1 Установка технического обслуживания АКБ
Пред. 100/31.5 Фаза В	0.5 / —	—	3(1х2) В25	1.0	Я ТП- -АП 02-0006		—		—		—	Отключение вентиляции при пожаре
Пред. 100/31.5	0.93 / 4.2	0.37	4(1х2) В25	3.0	75КМ ПМА-122002 РТА-1005 1.0		—	АВВГ-4х2.5	14.0	75ВЗ Р16-31320-5491 КГ 3х1+1х1	3.0	75-В14 Вентилятор 4АА63А2
Пред. 100/31.5	7.9 / 41.5	3.0+ 0.37	4(1х2) В25 П25	3.0 7.0	81А комплектно		—		—		—	81-1а Пост для замены агрегатов
Пред. 100/31.5	7.06 / —	2.0+ 2.0+ 0.66	4(1х2) В25 П25	3.0 14.0	79А комплектно		—		—		—	79-8Г Моечная установка
Пред. 100/50 Фаза С	47.7 / —	3.5х3	2(1х10)+1х6 В25 П25	3.0 1.0			—		—		—	77-2 Стол с тиглями

ГИП	Евелев		02.88
Нач. ОТД	Калганов		03.88
Гл. инж. пр.	Лайкин		03.88
Гл. спец.	Романенко		03.88
Рук. гр.	Терехина		03.88
Рук. гр.	Родионова		03.88
Ст. инж.	Цапочкина		03.88
Н. контр.	Толмачева		03.88

ТП- 503-4-54.88 -ЭМ

Производственный корпус станции технического обслуживания на 600 грузовых автомобилей.

Производственные помещения

Стадия	Лист	Листов
Р	7	

Распределительная сеть ~380/220В. Принципиальная схема.

ГИПРОПРОМСЕЛЬСТРОЙ г. Саратов

Привязан

Инв. №

Копировал: Маня Махначева Формат А2

МГ1

Продолжение

Линейные	Распределительная сеть				Пуск. аппарат	Кнопка управлен.		Распределител. сеть		Выключ. безопасн.		
Автоматы (предохранит.) номин. ток, ток уст. защиты	Iн / Iп, А	Установлен. мощн., кВт	Марка, сечение провода, труба, металлорукав	Длина, м	Тип аппарата / Тип реле, ток реле, А	Тип кнопки, марка, сеч. провода, труба	Длина, м	Марка, сечение провода, труба, металлорукав	Длина, м	Тип выключ., марка, сечение провода, труба	Длина, м	№ по плану, наименование потребителя
Пред. 100/31.5	3.57 / 17.9	1.5	4(1х2) В25 П25 В25	3.0 8.0 1.0	82ХТ РШ30-0-К-25/380 ВШ30-К-25/380 25.0А		—		—		—	82-18,1ж, 1в Пост для замены агрегатов
↑	3.57 / 17.9	1.5	4(1х2) В25 П25 В25	1.0 12.0 2.0	84А комплектно		—		—		—	84 Ворота
Пред. 100/31.5	2.5 / 13.8	1.1	4(1х2) П25	6.0	78КМ ПМЛ-122002 РТЛ-1007 2.6		—	АВВГ-4х2.5	5.0	78 QS Р16-31320-5491 КГ 3х1+1х1	3.0	78-89 Вентилятор 4А71В2
↑	0.66 / 2.31	0.18	4(1х2) В25	1.0	83Я ТП- -АП 01-0015		—		—		—	83 Задвижка

МГ2

Пред. 100/31.5	3.57 / 17.9	1.5	4(1х2) В25	3.0	46А комплектно		—		—		—	46 Ворота
↑	3.57 / 17.9	1.5	4(1х2) В25	10.0	45А комплектно		—		—		—	45 Ворота
Пред. 100/31.5	5.65 / 28.3	2.2	4(1х2) В25	2.0	47А комплектно		—		—		—	47-У1 Завеса 4А100L6
	5.65 / 28.3	2.2					—		—		—	
Пред. 100/31.5	5.65 / 28.3	2.2	4(1х2) В25 П25 В25	3.0 7.0 2.0	48А комплектно		—		—		—	48-У2 Завеса 4А100L6
	5.65 / 28.3	2.2					—		—		—	
↑	3.57 / 17.9	1.5	4(1х2) В25 П25 В25	2.0 6.0 2.0	49А комплектно		—		—		—	49 Ворота
Пред. 100/31.5 Фаза А	0.32 / —	0.07	3(1х2) В25	3.0	52ХТ РШ-Ц-20-0-01-10/220 ВШ-Ц-20-01-10/220 10.0А		—		—		—	52-4; 11 Переносное оборудование
Пред. 100/31.5	5.02 / 30.1	2.2	4(1х2) В25 П25 К1082У3	3.0 6.0			—		—		—	53-6 Стенд
Пред. 100/31.5	1.7 / 10.9	0.6	4(1х2) В25 П25 К1082У3	3.0 1.0			—		—		—	54-7 Станок
Пред 100/31.5	1.7 / 10.9	0.6	4(1х2) В25	2.0	50ХТ РШ-30-0-К-25/380 ВШ30-К-25/380 25.0А		—		—		—	50-2; 4 Переносное оборудование
Пред. 100/40	24.2	10.5		—			—		—		—	ШР2 Шкаф распределительный Лист 4

ГИП	Е.Велев		03.88	ТП-503-4-54.88 -ЭМ
Нач. отд.	Калганов		03.88	
Гл. инж. отд.	Лайкин		03.88	Производственный корпус станции технического обслуживания на 600 грузовых автомобилей.
Гл. спец.	Романенко		03.88	
Рук. гр.	Терехина		03.88	
Рук. гр.	Родионова		03.88	Производственные помещения
Ст. инж.	Цапочкина		03.88	
Н. контр.	Толмачева		03.88	Распределительная сеть ~380/220В. Принципиальная схема.

Стадия	Лист	Листов
Р	8	

Гипропромсельстрой г. Саратов

Привязан

Инв. №

Копировал: Маз Махначева

Формат А2

МГ2

продолжение

Линейные	Распределительная сеть				Пуск. аппарат	Кнопка управлен	Распределител. сеть			Выключ. безопасн.		
Автоматы (предохранит) номин. ток, токуст. защиты	Iн/Iп, А	Установлен. мощн., кВт	Марка, сечение провода, труба, металлорукав	Длина, м	Тип аппарата / Тип реле, ток реле, А	Тип кнопки, марка, сеч. провода, труба	Длина, м	Марка, сечение провода, труба, металлорукав	Длина, м	Тип выключ. марка, сечение провода, труба	Длина, м	№ по плану, наименование потребителя
Пред. 100/31.5	7.06 / —	2.0+2.0+0.66	4(1х2) В25 П25	3.0 6.0	55А комплектно		—		—		—	55-8 Моечная установка
Пред. 100/31.5	1.2 / 4.8	0.4	4(1х2) В25	2.0	51Я Я5111-2274 УХЛ4 1.6		—	4(1х2) В25 51КК; У994 МУЗ ПВ1-4(1х1) К 108293	2.0 1.0		—	51-А2 Отопительный агрегат 4А65В4
Пред. 100/31.5	9.1 / 59.2	4.0	4(1х2) В25 П25	3.0 6.0	57А комплектно		—		—		—	57-4 Механизированный стеллаж
Пред. 100/31.5 Фаза В	18.2 / —	4.0	3(1х2) В25	24.0	59ОХ ЯВШ2-25 25.0 А		—		—		—	59-20 Анализатор топливной аппаратуры
Фаза А												Резерв
Фаза С												Резерв
Пред. 100/31.5 Фаза А	0.091 / —	0.02	3(1х2) В25	24.0	61ХТ РШ-Ц-20-0-01Н/220 ВШ-Ц-20-01-10/220 10.0 А		—		—		—	61-12 Переносное оборудование
↑	0.36 / —	0.08	3(1х2) В25 П25 В25	1.0 6.0 1.0	58ХТ РШ-Ц-20-0-01Н/220 ВШ-Ц-20-01-10/220 10.0 А		—		—		—	58-13,14
Фаза В												Резерв
Фаза С												Резерв
Пред. 100/31.5	5.02 / 30.1	2.2	4(1х2) В25	4.0	56ХТ РШ30-0-К-25/380 ВШ30-К-25/380 25.0 А		—		—		—	56-5;4 Переносное оборудование
Авт. А3716Фуз 160/125	74.2 / 382.2	30.0+5.0+3.0	АВВГ 3х35+1х16	30.0	60А комплектно		—		—		—	60-1 Стенд
От 60А	6.7 / 40.2	3.0		—			—	АВВГ-4х2.5 П25 60КК, У994 МУЗ КГ 3х1+1х1	23 6.0 1.0		—	60-В12 Вентилятор
Пред. 100/31.5	2.24 / 8.96	0.75	4(1х2) В25	9.0	138КМ ПМЛ-122002 РТЛ-1007 2.6		—	АВВГ-4х2.5 138КК; 99942 КГ 3х1+1х1	14.0 1.0		—	138-В13 Вентилятор крышный 4А80А6
Пред. 100/31.5	7.06 / —	2.0+2.0+0.66	4(1х2) В25 П25	3.0 7.0	90А комплектно		—		—		—	90-7Г Моечная установка
Пред. 100/31.5	5.02 / 30.1	2.2	4(1х2) В25 П25 В25	3.0 12.0 1.0	92ХТ РШ30-0-К-25/380 ВШ30-К-25/380 25.0 А		—		—		—	92-5,10 Переносное оборудование

ГИП	Евелев		01.88
Нач. отд	Калганов		01.88
Гл. инж. отд	Пайкин		01.88
Гл. спец.	Романенко		01.88
Рук. гр.	Терехина		01.88
Рук. гр.	Родионова		03.88
Ст. инж.	Цапочкина		03.88
Н. контр.	Толмачева		03.88

ТП-503-4-54.88 -ЭМ

Производственный корпус станции технического обслуживания на 600 грузовых автомобилей

Производственные помещения

Стадия	Лист	Листов
Р	9	

Распределительная сеть ~380/220В. Принципиальная схема.

ГИПРОПРОМСЕЛЬСТРОЙ г. Саратов

Привязан

Инв. №

Копировал: Махначева Формат А2

МГ2

Продолжение

Линейные	Распределительная сеть				Пуск. аппарат	Кнопка управлен.		Распределител. сеть		Выключ. безопасн.		
Автоматы (предохранит.) номин. ток, ток уст. защиты	Iн/Iп, А	Установл. мощн., кВт	Марка, сечение провода, труба, металлорукав	Длина, м	Тип аппарата / Тип реле, ток реле, А	Тип кнопки, марка, сеч. провода, труба	Длина, м	Марка, сечение провода, труба, металлорукав	Длина, м	Тип выключ. марка, сечение провода, труба	Длина, м	№ по плану, наименование потребителя
Пред. 100/31.5 Фаза С	2.27 / —	0.5	4(1х2) В25 106КП; У994 МУ3 3(1х2) П25 В25	8.0 15.0 1.0	106ХТ РШ-Ц-20-0-01-10/220 ВШ-Ц-20-01-10/220 10.0 А		—		—		—	106-4.23 Переносное оборудование
От 106КП Фаза А	0.11 / —	0.025	3(1х2) В25	2.0			—		—		—	91-В18 Вентилятор
Фаза В												Резерв
Пред. 100/63	22.6 / 135	11.0	3(1х4)+1х2.5 В25 П25 В25	2.0 5.0 2.0	133КМ ПМЛ221002 РТЛ-1022 25.0	133СВ ПКЕ-712-2У3 3(1х3) В25	10.0	3(1х4)+1х2 В25 П25 133КК; У994 МУ3 ПВ1-3(1х2.5)+1х2 К108ХУ3	2.0 12.0 1.0		—	133-В11 Вентилятор 4А160S6
Пред. 100/31.5 Фаза А	6.82 / —	1.5	3(1х2) В25 П25 Р2-Ц-А-25	3.0 7.0			—		—		—	98-6 Станок
Фаза В												Резерв
Фаза С												Резерв
Пред. 100/31.5	1.7 / 10.9	0.6	4(1х2) В25 П25 Р2-Ц-А-25	3.0 8.0			—		—		—	99-8 Станок
Пред. 100/80	60.3	38.05		—			—		—		—	ШР3 лист 4
Пред 100/50	16.5 / 107.2	7.5	4(1х2) В25	3.0	6Щ ТП- -АП 05-0056		—	3(1х2) В25 П25 6КК; У994 МУ3 ПВ1-3(1х1.5) К108ХУ3	2.0 7.0 1.0		—	6-П6 Вентилятор приточный 4А132М6
	1.21 / —	0.8					—	4(1х2) В25 П25 В25	2.0 10.0 2.0		—	6ЕК Нагреватель заслонки
Пред. 100/40	12.2 / 79.4	5.5	4(1х2) В25	3.0	7Щ ТП- -АП 06-0056		—	3(1х2) В25 П25 7КК; У994 МУ3 ПВ1-3(1х1) К108ХУ3	2.0 5.0 1.0		—	7-П7 Вентилятор приточный 4А132S6
	1.21 / —	0.8					—	4(1х2) В25 П25 В25	2.0 10.0 2.0		—	7ЕК Нагреватель заслонки
Пред 100/31.5	4.7 / 30.5	2.2	4(1х2) В25	5.0	135Я А5141-2874 УХЛ4 6.0		—	3(1х2) В25 П25 135КК; У994 МУ3 ПВ1-3(1х1) К108ХУ3	2.0 3.0 1.0		—	135 4А80В2 Насосы
↑	4.7 / 30.5	2.2	4(1х2) В25	1.0	134Я А5141-2874 УХЛ4 6.0		—	3(1х2) В25 П25 134КК; У994 МУ3 ПВ1-3(1х1) К108ХУ3	2.0 2.0 1.0		—	134 4А80В2
Пред. 100/100	32.9 / 208.6	16.5	3(1х8)+1х5 В25 П25 Р2-Ц-А-25	3.0 10.0			—		—		—	101-11 Стенд
Пред 100/31.5	5.0 / 35.0	2.2	4(1х2) В25	3.0	93КМ ПМЛ-122002 РТЛ-1010 6.0		—	4(1х2) В25 П25	4.0 4.0		—	93-13 Насос

ГИП	Евелев		03.88
Нач. отд.	Калганов		03.88
Гл. инж. отд.	Паикин		03.88
Гл. спец.	Романенко		03.88
Рук. гр.	Терехина		03.88
Рук. гр.	Родионова		03.88
Ст. инж.	Цапочкина		03.88
Н. контр.	Толмачева		03.88

ТП-503-4-54.88 -ЭМ

Производственный корпус станции технического обслуживания на 600 грузовых автомобилей.

Производственные помещения

Стадия	Лист	Листов
Р	10	

Распределительная сеть ~380/220В. Принципиальная схема.

ГИПРОПРОМГЕЛЬСЕТРОН г. Саратов

Привязан

Инв. №

Копировал: Махначева Формат А2

МГ2

Продолжение

Линейные	Распределительная сеть				Пуск. аппарат	Кнопка управлен		Распределител. сеть		Выключ. безопасн.		
Автоматы (предохранит) номин. ток, ток уст. защиты	$I_н/I_п$, А	Установлен мощн, кВт	Марка, сечение провода, труба, металлорукав	Длина, м	Тип аппарата / Тип реле, ток реле, А	Тип кнопки марка, сеч. провода, труба	Длина, м	Марка, сечение провода, труба, металлорукав	Длина, м	Тип выключ, марка, сечение провода, труба	Длина, м	№ по плану, наименование потребителя
Пред. 100/31,5	2.1 / 14,7	0,8	4(1×2) В25	2.0	94 ХТ РШ30-0-К-25/380 ВШ30-К-25/380 25,0 А		—		—		—	94-5,10 Переносное оборудование
↑	1,2 / 4,8	0,4	4(1×2) В25	1,0	95Я Я 5111-2 2 74 УХЛ4 1,6		—	4(1×2) В25 95КК, У994МУ3 ПВ1-4(1×1) К1082У3	2.0 1,0		—	95-А3 Отопительный агрегат 4А63В4
Пред. 100/31,5	7.06 / —	2.0+ 2.0+ 0.66	4(1×2) В25 П25	3,0 8,0	103А комплектно		—		—		—	103-12 Моечная установка
Пред. 100/31,5	6,6 / 46,2	3,0	4(1×2) В25 П25 К1082У3	3,0 3,0			—		—		—	100-10 Стенд
Пред. 100/31,5	11,3 / 33,95	2,2×2	4(1×2) В25	5,0	97А комплектно		—		—		—	97-У4, Завеса 4А100L6
↑	3,57 / 17,9	1,5	4(1×2) В25	13,0	96А комплектно		—		—		—	96 Ворота
Пред. 100/31,5	11,3 / 33,95	2,2×2	4(1×2) В25 П25	5,0 7,0	104А комплектно		—		—		—	104-У3 Завеса
↑	3,57 / 17,9	1,5	4(1×2) В25	1,0	105А комплектно		—		—		—	105 Ворота
Пред. 100/31,5 Фаза А	0,1 / —	0,024	3(1×2) В25 П25	5,0 5,0	102 ХТ РШ-Ц-20-0-1Р43-01-10/220 ВШ-К-20-01-10/220 10,0 А		—		—		—	102-13 Стенд
Фаза В												Резерв
Фаза С												Резерв

ШР1

Пред. 63/6	1,7 / 9,35	0,75	4(1×2) П25 В25	6,0 2,0	21 КМ ПМЛ-122002 РТЛ-1007 2,6		—	АВВГ-4×2,5	3,0	21QS Р16-31320-54У1 КГ 3×1+1×1	3,0	21-В7 Вентилятор 4А71А2
Пред. 63/6	1,7 / 18,9	0,6	4(1×2) П25 К1082У3	2,0			—		—		—	23-7 Станок
Пред. 100/40	11,5 / 80,5	5,3	4(1×2) В25 П25 К1082У3	3,0 3,0			—		—		—	18-5 Станок
От вводного устройства поз. 18-5	3,2 / 22,4	1,5	КГ 3×1+1×1	2,0			—		—		—	17-Р1 АОЛ2-21-2 Рецирку ляционный агрегат
От вводного устройства поз. 18-5	3,2 / 22,4	1,5	КГ 3×1+1×1	2,0			—		—		—	19-Р1 АОЛ2-21-2
Пред. 100/80	22,44 / 165,44	11,0+ 0,125	3(1×4)+1×2,5 П25 К1082У3	5,0			—		—		—	22-6 Станок

ГИП	Евелев		03.88
Нач. отд.	Калганов		03.88
Гл. инж. отд.	Пайкин		03.88
Гл. спец.	Романенко		03.88
Рук. гр.	Терехина		03.88
Рук. гр.	Родионова		03.88
Ст. инж.	Цапочкина		03.88
Н. контр.	Толмачева		03.88

ТП-503-4-54.88 -ЭМ

Производственный корпус станции технического обслуживания на 600 грузовых автомобилей

Производственные помещения

Стадия	Лист	Листов
Р	11	

Распределительная сеть ~380/220В. Принципиальная схема.

ГИПРОПРОМСЕЛЬСТРОЙ г. Саратов

Привязан

Инв. №

Копировал: Борисова Борисова

Формат А2

Инв. № подл.	Подпись и дата	Взам. инв. №

Типовой проект 503-4-54.88 Альбом IV

ШР1 Продолжение

Линейные	Распределительная сеть				Пуск аппарат	Кнопка управлен		Распределител. сеть		Выключ. безопасн.		
Автоматы (предохранит) номин ток, ток уст. защиты	$I_н/I_п$, А	Установлен. мощн, кВт	Марка, сечение провода, труба, металлорукав	Длина, м	Тип аппарата / Тип реле, ток реле, А	Тип кнопки, марка, сеч. провода, труба	Длина, м	Марка, сечение провода, труба, металлорукав	Длина, м	Тип выключ. марка, сечение провода, труба	Длина, м	№ по плану, наименование потребителя
Пред. 63/6	1.03 / 3.74	0.25+ 0.12	4(1×2) П25 К1082У3	6.0			—		—		—	33-14 станок
↑	1.9 / 12.3	0.6	4(1×2) П25 К 1082У3	5.0			—		—		—	32-18 стенд
↑	1.2 / 4.8	0.37	4(1×2) П25 К1082У3	3.0			—		—		—	31-22 стенд
Пред. 63/6 Фаза А	1.14 / —	0.25	3(1×2) П25 К1082У3	8.0			—		—		—	34-19 планетарно-шлифовальное приспособление
Фаза В												Резерв
Фаза С												Резерв
Пред. 100/31.5	1.2 / 4.8	0.4	4(1×2) П25 В25	19.0 2.0	38Я Я5111-22 74УХЛ4 1.6		—	4(1×2) В25 38 КК; У994МУ3 ПВ1-4(1×1) К 1082У3	2.0 1.0		—	38-А5 Отопительный агрегат 4А63В4
То же	3.57 / 17.9	1.5	4(1×2) П25	6.0	24А комплектно		—		—		—	24 ворота
Пред. 100/31.5												Резерв

ШР2

Пред. 63/25	8.0 / 56.0	4.1	4(1×2) В25	3.0	40ХТ РШ30-0-К-25/380 ВШ30-К-25/380 25.0 А		—		—		—	40-2.3, 1е Переносное оборудование
↑	2.1 / 14.7	0.8	4(1×2) В25 П25 В25	1.0 6.0 1.0	39ХТ РШ30-0-К-25/380 ВШ30-К-25/380 25.0 А		—		—		—	39-2.3, 1е Переносное оборудование
Пред. 63/10	6.1 / 15.25	1.1+ 1.1	4(1×2) П25 К 1082У3	10.0			—		—		—	41-6 Подъемник
Пред. 63/16	8.2 / 26.7	1.5+ 1.5	4(1×2) П25 К 1082У3	20.0			—		—		—	43-7 Подъемник
↑	1.2 / 4.8	0.4	4(1×2) П25 В25	3.0 2.0	42Я Я5111-22 74 УХЛ4 1.6			4(1×2) В25 42КК; У994М У3 ПВ1-4(1×1) К 1082 У3	2.0 1.0		—	42-А6 Отопительный агрегат 4А63В4
Пред. 63/25	8.0 / 56.0	—	4(1×2) П25 В25	19.0 1.0	44ХТ РШ30-0-К-25/380 ВШ 30-К-25/380 25.0 А		—		—		—	44-2.3, 1е Переносное оборудование
Пред. 63/25												Резерв

ГИП	Евелев	[подпись]	03.88
Нач. отд.	Калганов	[подпись]	03.88
Гл. инж. отд.	Пайкин	[подпись]	03.88
Гл. спец.	Романенко	[подпись]	03.88
Рук. гр.	Терехина	[подпись]	03.88
Рук. гр.	Родионова	[подпись]	03.88
Ст. инж.	Цапочкина	[подпись]	03.88
Н. контр.	Толмачева	[подпись]	03.88

ТП-503-4-54.88 -ЭМ

Производственный корпус станции технического обслуживания на 600 грузовых автомобилей

Производственные помещения

Стадия	Лист	Листов
Р	12	

Распределительная сеть ~380/220В. Принципиальная схема

ГИПРОПРОМСЕЛЬСТРОЙ г. Саратов

Привязан

Инв. №

Копировал: Борисова Борис Формат А2

ШР3

продолжение

Линейные	Распределительная сеть				Пуск аппарат	Кнопка управлен		Распределител. сеть		Выключ. безопасн.		
Автоматы (предохранит) номин. ток, ток уст. защиты	Iн/Iп, А	Установлен. мощн. кВт	Марка, сечение провода, труба, металлорукав	Длина, м	Тип аппарата / Тип реле, ток реле, А	Тип кнопки марка, сеч. провода, труба	Длина, м	Марка, сечение провода, труба, металлорукав	Длина, м	Тип выключ. марка, сечение провода, труба	Длина, м	№ по плану, наименование потребителя
Пред. 63/6	1.7/7.65	0.55	4(1×2) П25 В25	7.0 1.0	85 хт РШ30-0-К-25/380 ВШ30-К-25/380 25.0 А		—		—		—	85-1Б,1г Пост для замены агрегатов
Пред. 63/25	20.1/53.6	3.0×4	3(1×3)+1×2 П25	4.0	88А комплектно		—		—		—	88-15
Пред. 63/25	20.1/53.6	3.0×4	3(1×3)+1×2 П25	9.0	87А комплектно		—		—		—	87-15
Пред. 63/25	20.1/53.6	3.0×4	3(1×3)+1×2 П25	14.0	86А комплектно		—		—		—	86-15
Пред. 63/10	3.57/17.9	1.5	4(1×2) В25	3.0	89А комплектно		—		—		—	89 ворота
Пред. 63/25												Резерв
Пред. 63/10												Резерв
Пред. 63/10												Резерв

Подъемники

ШР4

Пред. 63/6	1.28/6.4	0.55	4(1×2) В25	1.0	128 КМ ПМА-121 002 РТА-1006 1.6	128 СВ ПКЕ-712-2У3	2АКВВГ-4×25 4.0 ККА; КСК-32 5.0 АКВВГ-10×2.5 5.0 АКВВГ-14×2.5 5.0 ККА2; КСК-32 2.0 АКВВГ-4×2.5 10.0 АКВВГ-14×2.5 10.0 ККА3; КСК-32 АКВВГ-10×25 ККА4; КСК-16 АКВВГ-4×2.5 1.0	4(1×2) П25 128 КК У994 У2 ПВ1 4(1×1) Р2-Ц-А-25	3.0 1.0		—	128-В17 вентилятор 4АА83В2
Пред. 63/16	2.76/13.8	1.1	4(1×2) В25	2.0	124 КМ ПМА 121 002 РТА-1008 4.0	124 СВ ПКЕ-712-2У3		3(1×2) П25 124 КК У994 М3 ПВ1-3(1×1) К1082 У3	5.0 1.0		—	124-В3 вентилятор 4А80А4
	4.7/30.5	2.2	4(1×2) В25	1.0	126 Я Я5141-2874 УХЛ4 6.0		—	4(1×2) П25 126 КК2 У994 М3 ПВ1 4(1×1) К1082 У3	3.0 1.0		—	126 насос ВЭР 4А80В2
	4.7/30.5	2.2	4(1×2) В25	1.0	127 Я Я5141-2874 УХЛ4 6.0		—	4(1×2) П25 127 КК3 У994 М3 ПВ1 4(1×1) К1082 У3	3.0 1.0		—	127- насос ВЭР 4А80В2
Пред. 63/16	3.3/21.4	1.5	4(1×2) В25	1.0	122 КМ ПМА-121002 РТА-1008 4.0	122 СВ ПКЕ-712-2У3	3АКВВГ-4×25 6.0 ККА; — АКВВГ-10×2.5 — АКВВГ-14×2.5 — ККА2	3(1×2) П25 122 КК У994 М3 ПВ1 3(1×1) К1082 У3	7.0 1.0		—	122-В1 вентилятор 4А80А2
	2.5/13.7	1.1	4(1×2) В25	1.0	125 КМ ПМА 121002 РТА-1007 2.6	125 СВ ПКЕ-712-2У3	АКВВГ-14×2.5 — ККА3 АКВВГ-4×2.5 1.0 АКВВГ-10×2.5 —	3(1×2) П25 125 КК У994 М3 ПВ1 3(1×1) К1082 У3	6.0 1.0		—	125-В5 вентилятор 4А71В2
	2.5/13.7	1.1	4(1×2) В25	1.0	123 КМ ПМА-121002 РТА-1007 2.6	123 СВ ПКЕ-712-2У3	ККА4 АКВВГ-4×25 1.0 АКВВГ-4×25 1.0	3(1×2) П25 123 КК У994 М3 ПВ1 3(1×1) К1082 У3	8.0 1.0		—	123-В2 вентилятор 4А71В2

ГИП	Евелев		03.88
Нач. отд.	Калганов		03.88
Гл. инж. отд.	Пайкин		03.88
Гл. спец.	Романенко		03.88
Рук. гр.	Терехина		03.88
Рук. гр.	Родионова		03.88
Ст. инж.	Цапочкина		03.88
Инженер	Раков		03.88
Н. контр.	Толмачева		03.88

ТП-503-4-54.88 -ЭМ

Производственный корпус станции технического обслуживания на 800 грузовых автомобилей

Производственные помещения

Стадия	Лист	Листов
Р	13	

Распределительная сеть ~380/220 В. Принципиальная схема

ГИПРОПРОМСЕЛЬЭЛЕКТРОСТРОЙ г. Саратов

Привязан:

Инв. №

Копировал: Сырова, Сыров. Формат А2

ШР4

Продолжение

Линейные	Распределительная сеть				Пуск аппарат	Кнопка управлен		Распределител. сеть		Выключ. безопасн.		
Автоматы (предохранит) номин ток, ток уст. защиты	Iн / Iп, А	Установленная мощн, кВт	Марка, сечение провода, труба, металлорукав	Длина, м	Тип аппарата / Тип реле, Ток реле, А	Тип кнопки, марка, сеч. провода, труба	Длина, м	Марка, сечение провода, труба, металлорукав	Длина, м	Тип выключ, марка, сечение провода, труба	Длина, м	№ по плану, наименование потребителя
Пред 63/63	8.6/51.6	4.0	3(1×3)+1×2 П25 В25	9.0 2.0	5Щ ТП- -АП		—	3(1×3) П25 5КК У994М У3 ПВ1 3(1×2) К108У3	5.0 1.0		—	5-П5 Вентилятор приточный 4А100L4
	0.45/—	0.3			03-00СБ		—	3(1×3)+1×2 В25 П25 В25	2.0 7.0 2.0		—	5ЕК Нагрева-тель заслонки
↑	16.5/101.2	7.5	3(1×3)+1×2 В25	2.0	1Щ ТП- -АП		—	3(1×3) П25 1КК У994М У3 ПВ1 3(1×2) ШЗМ 22У2	2.0 2.0		—	1-П1 Вентилятор приточный 4А132М6
	1.21/—	0.8			04-00СБ		—	3(1×3)+1×2 В25 П25 В25	2.0 7.0 2.0		—	1ЕК Нагреватель заслонки
Пред. 63/63	16.5/107.2	7.5	3(1×3)+1×2 П25 В25	9.0 2.0	4Щ ТП- -АП		—	3(1×3) П25 4КК1 У994М У3 ПВ1 3(1×2) ШЗМ22У2	3.0 2.0		—	4-П4 Вентилятор приточный 4А132М6
	1.21/—	0.8			05-00СБ		—	3(1×3)+1×2 В25 П25 В25	2.0 6.0 2.0		—	4ЕК Нагреватель заслонки
Пред 63/6	1.33/6	0.55	4(1×2) П25 В25	1.0 2.0	3Я1 Я5141-2274 УХЛ4 1.6		—	3(1×2) П25 3КК У994М У3 ПВ1 3(1×1) К108У3	4.0 1.0		—	3-П3 Вентилятор приточный 4АА63В2
↑	0.45/—	0.3	4(1×2) В25	1.0	3Я2 Я5111-1874 УХЛ4 0.6		—	4(1×2) В25 П25 В25	2.0 7.0 2.0		—	3ЕК Нагреватель заслонки
↑	1.33/6	0.55	4(1×2) В25	1.0	2Я1 Я5141-2274 УХЛ4 1.6		—	3(1×2) П25 2КК У994М У3 ПВ1 3(1×1) К108У3	2.0 1.0		—	2-П2 Вентилятор приточный 4АА63В2
↑	0.45/—	0.3	4(1×2) В25	1.0	2Я2 Я5111-1874 УХЛ4 0.6		—	4(1×2) В25 П25 В25	2.0 5.0 2.0		—	2ЕК Нагреватель заслонки
Пред. 63/63	16.5/107.2	7.5	3(1×3)+1×2 В25	2.0	132 КМ ПМЛ 221002 РТЛ-1021 19.0	132SB ПКЕ-712-2У3 АКВВГ-4×2.5 КК1; АКВВГ-10×2.5 АКВВГ-14×2.5 КК2; АКВВГ-4×2.5	3.0 — 1.0	3(1×3) П25 132КК У994 У2 ПВ1 3(1×2) Р2-Ц-А-25	5.0 2.0		—	132-В10 Вентилятор 4А132М6
Пред. 63/10	1.33/6	0.55	4(1×2) В25	1.0	130 КМ ПМЛ 121002 РТЛ-1006 1.6	130SB ПКЕ-722-2У3 АКВВГ-4×2.5 КК1; АКВВГ-10×2.5 АКВВГ-14×2.5 КК2; АКВВГ-4×2.5	3.0 = 2.0	3(1×2) П25 130КК У994У2 ПВ1 4(1×1) Р2-Ц-А-25	5.0 1.0		—	130-В16 Вентилятор 4АА63В2
↑	0.93/4.2	0.37	4(1×2) В25	1.0	131 КМ ПМЛ 121002 РТЛ-1005 1.0	131SB ПКЕ-712-2У3 АКВВГ-4×2.5 КК1; АКВВГ-10×2.5 АКВВГ-14×2.5 КК2; АКВВГ-4×2.5	3.0 — 8.0	3(1×2) П25 131КК У994 У2 ПВ1 4(1×1) Р2-Ц-А-25	5.0 1.0		—	131-В15 Вентилятор 4АА63В2

1. Вся сеть выполняется проводом марки АПВ за исключением случаев, где марка указана на схеме.

2. Пусковой аппарат станка, стенда, конвейера и др. поставляется комплектно с механизмом вместе с проводом от аппарата до электроприемника, поэтому соответствующие графы не заполняются.

3. Если расчётный ток питающего провода или кабеля отличается от расчётного тока электроустройства, то в левой части соответствующих граф схемы питающей сети помещены данные для питающего провода или кабеля, а в правой - для электроустройства.

4. Подключение к электроаппаратам и электрооборудованию, электромонтаж по корпусам электроустановок производить по чертежам заводов-изготовителей.

5. Наибольшая потеря напряжения в сети - 4.04%

ГИП	Евелев		03.88
Нач отд	Калганов		03.88
Гл инж отд	Пайкин		03.88
Гл спец.	Романенко		03.88
Рук гр	Герехина		03.88
Рук гр.	Родионова		03.88
Ст инж	Цапочкина		03.88
Инженер	Раков		03.88
Н. контр	Голмачева		03.88

ТП-503-4-54.88 -ЭМ

Производственный корпус станции технического обслуживания на 600 грузовых автомобилей

Производственные помещения

Стадия	Лист	Листов
Р	14	

Распределительная сеть ~380/220В. Принципиальная схема

ГИПРОПРОМСЕЛЬСТРОЙ г. Саратов

Привязан

Инв.№

Копировал: Савина

Формат А2

Альбом IV

Типовой проект 503-4-54.88

План расположения подстанции, заземления и зануления

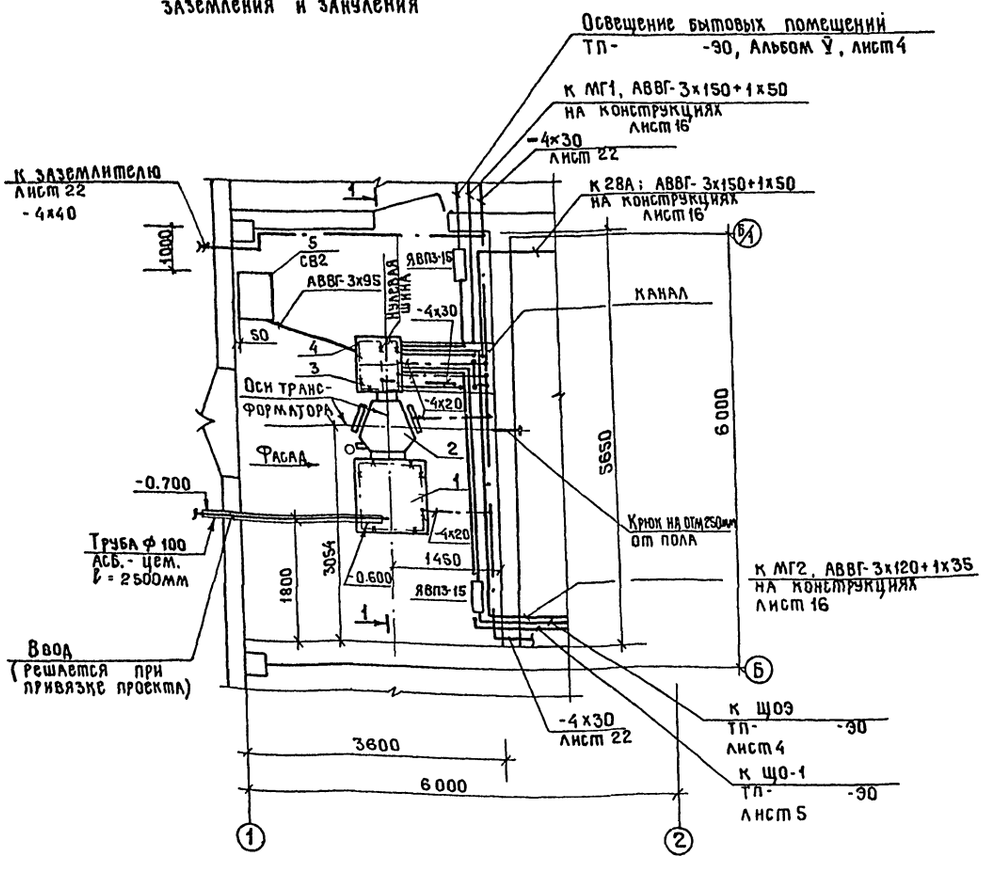

1-1

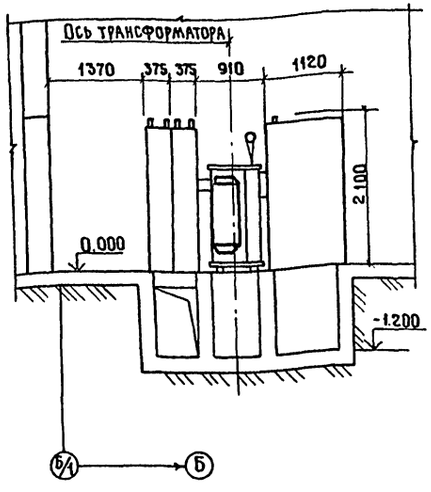

Марка поз.	Обозначение	Наименование	Кол.	Масса ед. кг	Примечание
1	ШВВ-3	Шкаф ввода В.Н.	1		
2	ТМФ-250	Трансформатор	1		
3	ШВН-1	Шкаф ввода Н.Н	1		
4	ШЛИ-1	Шкаф линейный	1		
5	УК-0.38-75У3	Конденсаторная			
		установка	1		

Гип	Евелев		03.88
Нач.отд.	Калганов		03.88
Гл.инж.отд.	Пайкин		03.88
Гл.спец.	Романенко		03.88
Рук.гр.	Терёхина		03.88
Рук.гр.	Карчевская		03.88
Ст.инж.	Цапочкина		03.88
Инженер	Раков		03.88
Н.контр.	Толмачёва		03.88

ТП- 503-4-54.88 -ЭМ

Производственный корпус станции технического обслуживания на 600 грузовых автомобилей

Производственные помещения

Стадия	Лист	Листов
Р	15	

План расположения подстанции, заземления и зануления

ГИПРОПРОМСЕЛЬСТРОЙ г. Саратов

Привязан

Инв. №

Копировал: Махначева

Формат А2

Нач.отд. СО-1 | Зильберштейн | Взам.инв.№ | Подпись и дата | Инв.№ подл.

Типовой проект 503-4-54.88 Альбом IV

План расположения электрооборудования и прокладки питающей сети на отм. 0.000

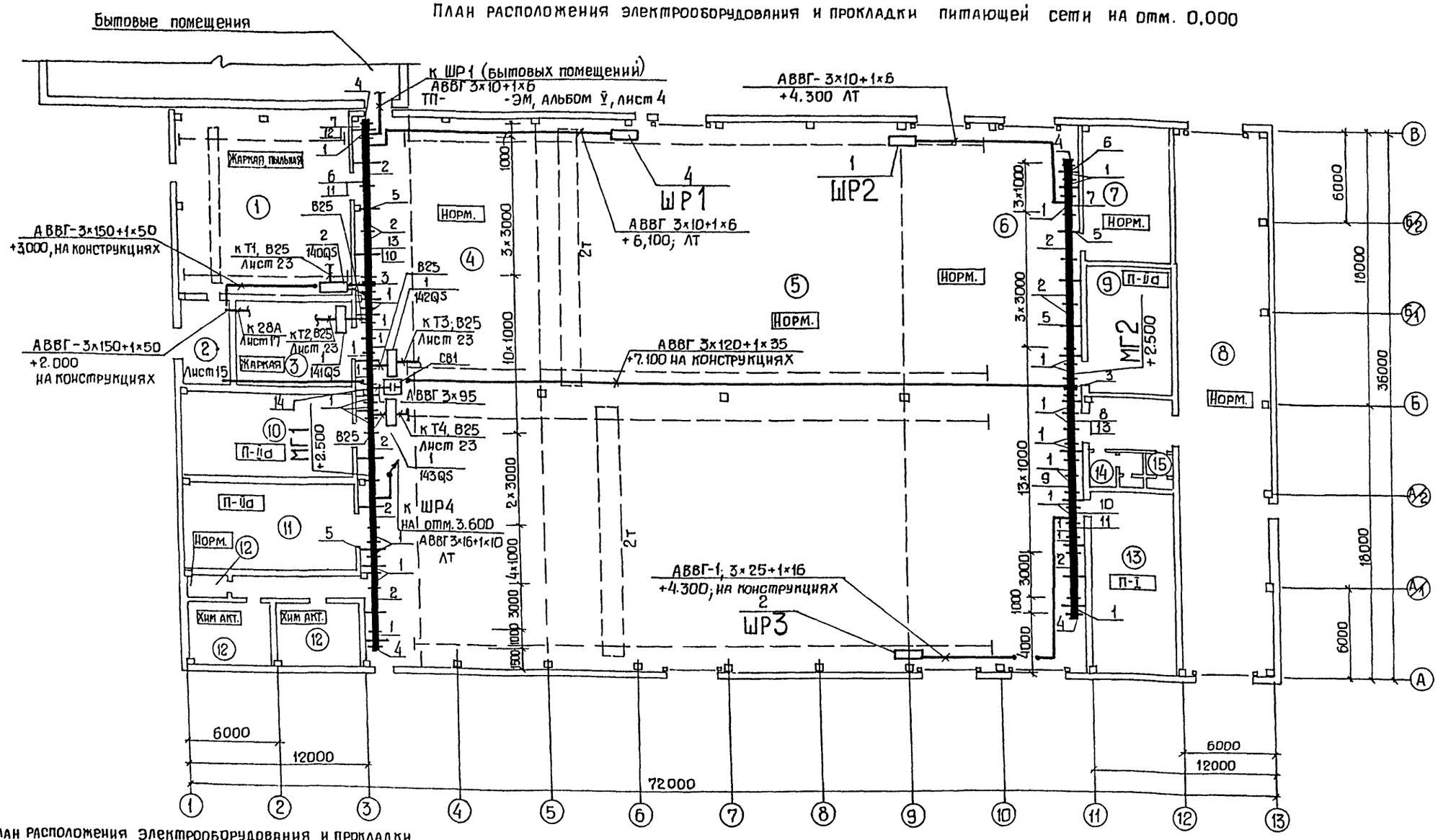

План расположения электрооборудования и прокладки питающей сети на отм. 3.600

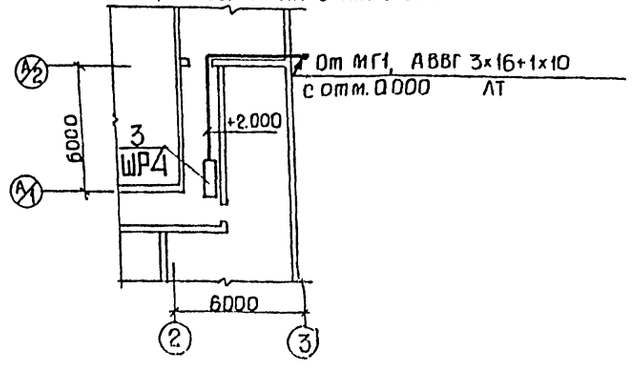

1. Экспликацию помещений см. лист 22
2. Ведомость шинопроводов см. лист 4

ГИП	Евелев		03.88
Нач. отд.	Калганов		03.88
Гл. инж. отд.	Пайкин		03.88
Гл. спец.	Романенко		03.88
Рук. гр.	Терехина		03.88
Стинж.	Цапочкина		03.88
Н. контр.	Толмачева		03.88

Привязан

Инв. №

ТП- 503-4-54.88 ЭМ

Производственный корпус станции технического обслуживания на 600 грузовых автомобилей

Производственные помещения

Стадия	Лист	Листов
Р	16	

Планы расположения электрооборудования и прокладки питающей сети на отм. 0.000 и 3.600

ГИПРОПРОМСЕЛЬСТРОЙ г. Саратов

Копировал: Прошина — Формат А2

Нач. отд. СО-1	Вильберзов	
Нач. отд. ЭН	Попова	
Нач. отд. ВК	Скворцов	
Нач. отд. ТХ	Анисимов	

Инв. № подл. | Подпись и дата | Взам. инв. №

Альбом IV

Типовой проект 503-4-54.88

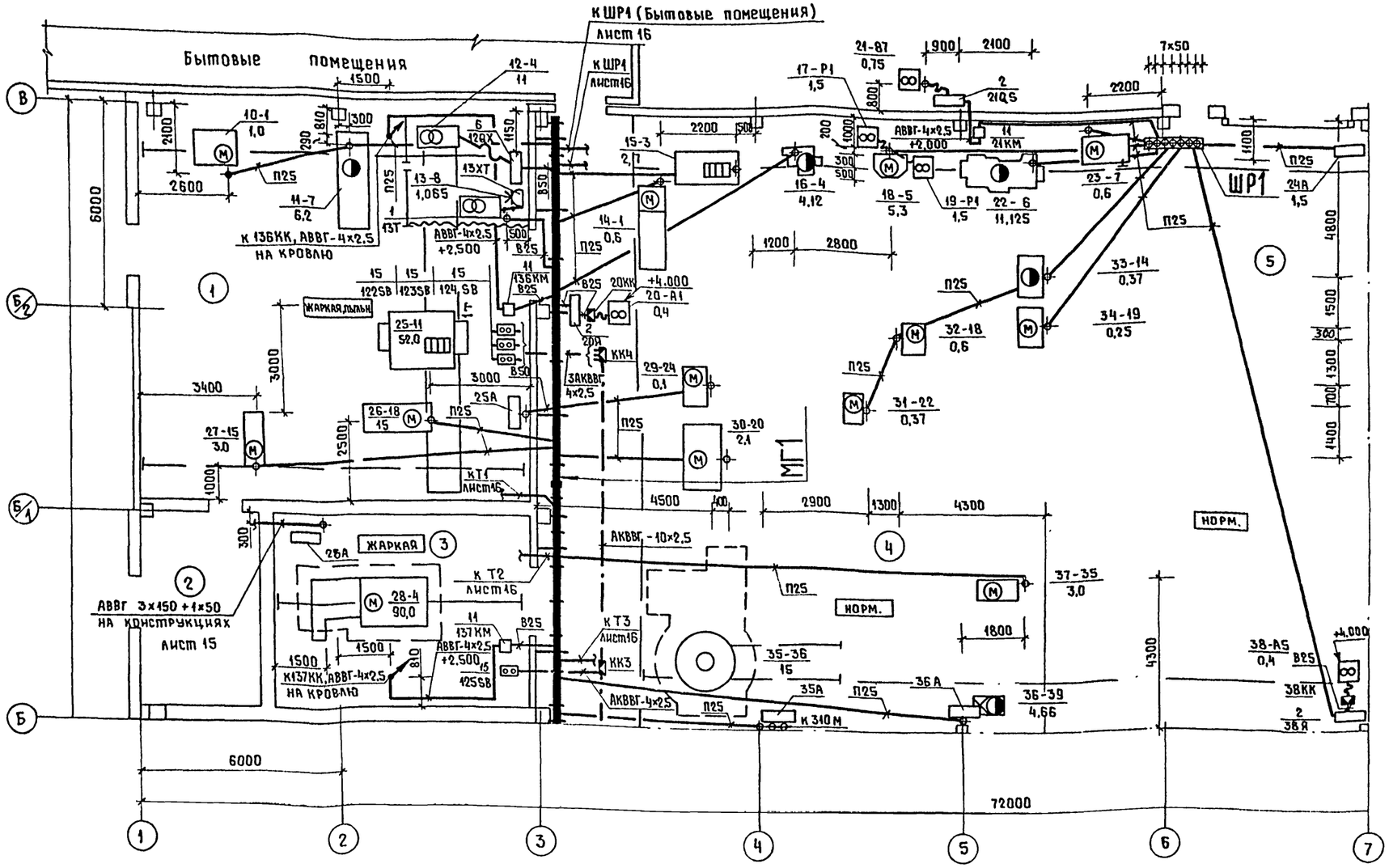

Экспликацию помещений см. лист 22

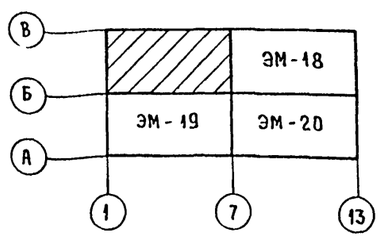

ГИП	Евелев		03.88
Нач.отд.	Калганов		03.88
Гл.инж.отд.	Пайкин		03.88
Гл.спец.	Романенко		03.88
Рук.гр.	Терехина		03.88
Ст.инж.	Цапочкина		03.88
Н.контр.	Толмачева		03.88

ТП- 503-4-54.88 -ЭМ

Производственный корпус станции технического обслуживания на 600 грузовых автомобилей

Производственные помещения

Стадия	Лист	Листов
Р	17	

План расположения электрооборудования и прокладки распределительной сети на отм. 0.000

ГИПРОПРОМСЕЛЬЭЛЕКТРОСТРОЙ г. Саратов

Привязан

Инв. №

Копировал: Ясякова

Формат А2

Нач.отд. ЭН Половая
Нач.отд. ВК Свирепов
Нач.отд. ТХ Анисимов

Взам. инв. № | Подпись и дата | Инв. № подл.

Альбом IV

Типовой проект 503-4-54.88

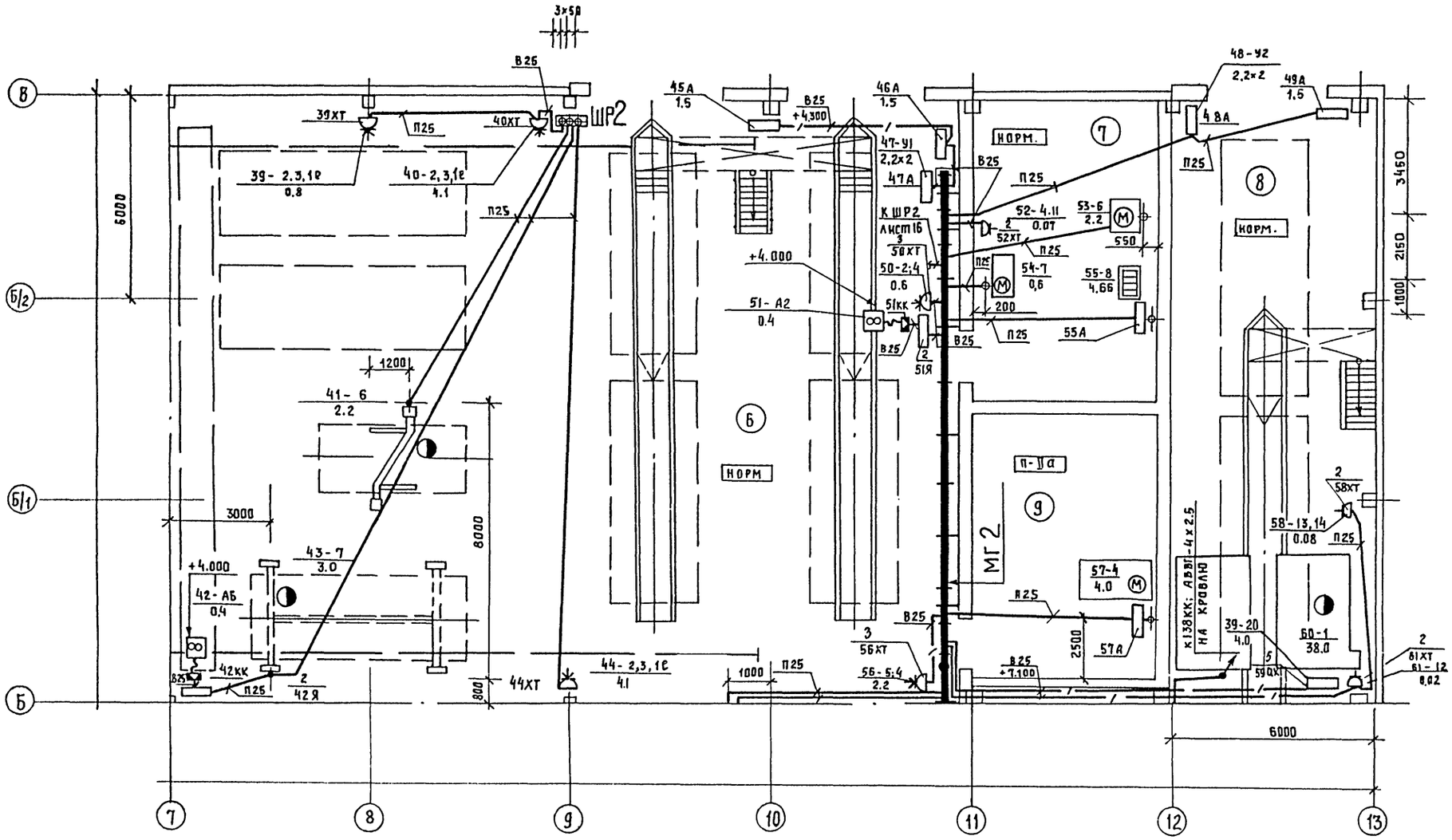

Экспликацию помещений см. лист 22

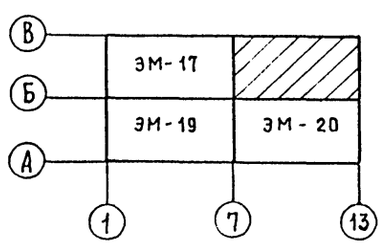

ГИП	Евелев		03.88
Нач.отд.	Калганов		03.88
Гл.инж.отд.	Пайкин		03.88
Гл.спец.	Романенко		03.88
Рук.гр.	Терёхина		03.88
Ст.инж.	Цапочкина		03.88
Н.контр.	Толмачёва		03.88

ТП-503-4-54.88 -ЭМ

Производственный корпус станции технического обслуживания на 600 грузовых автомобилей

Производственные помещения

Стадия	Лист	Листов
Р	18	

План расположения электрооборудования и прокладки распределительной сети на отм. 0,000

ГИПРОПРОМСЕЛЬСТРОЙ г. Саратов

Привязан

Инв.№

Копировал: Савина

Формат А2

Нач.отд. ЭН Попова
Нач.отд. ЭК Свирепов
Нач.отд. ТХ Аксимов

Инв.№ подл. | Подпись и дата | Взам.инв.№

Альбом IV

Типовой проект 503-4-54.88

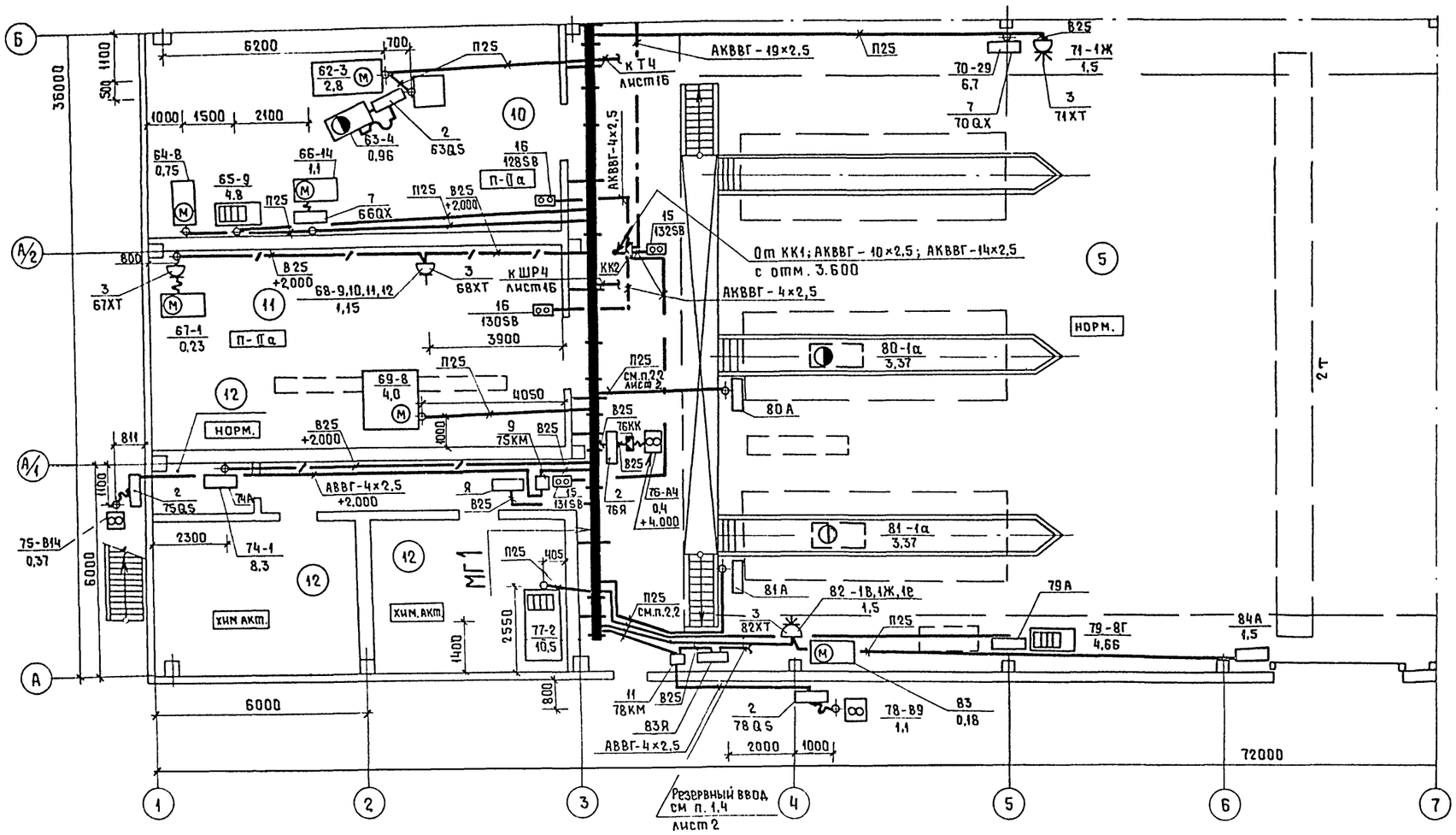

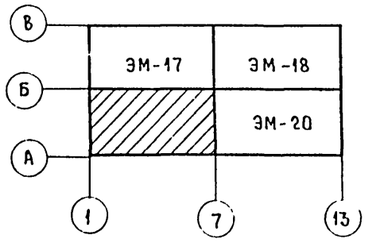

Экспликацию помещений см. лист 22

ГИП	Евелев		03.88
Нач.отд.	Калганов		03.88
Гл.инж.отд.	Пайкин		03.88
Гл.спец.	Романенко		03.88
Рук.гр.	Терехина		03.88
Ст.инж.	Цапочкина		03.88
Н.контр.	Толмачева		03.88

ТП- 503-4-54.88 -ЭМ

Производственный корпус станции технического обслуживания на 600 грузовых автомобилей

Производственные помещения

Стадия	Лист	Листов
Р	19	

План расположения электрооборудования и прокладки распределительной сети на отм. 0.000

ГИПРОПРОМСЕЛЬСТРОЙ г.САРАТОВ

Привязан

Инв.№

Нач.отд. ЭН Попова
Нач.отд. ВК Свирепов
Нач.отд. ТХ Анисимов

Инв.№ подл. | Подпись и дата | Взам.инв.№

Копировал: Ясакова

Формат А2

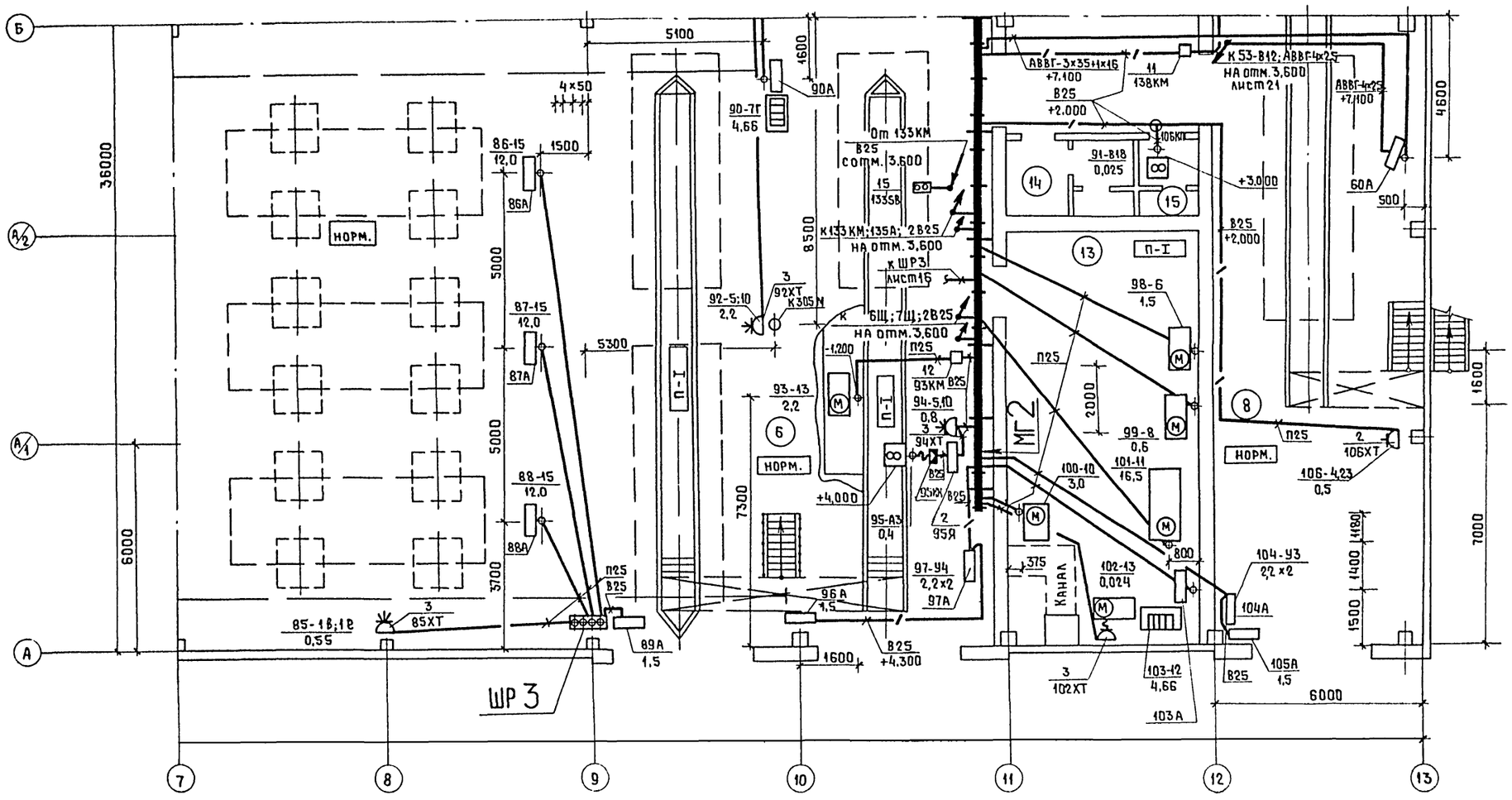

Экспликацию помещений см. лист 22

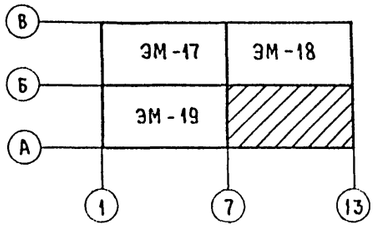

ГИП	Евелев		03.88
Нач.отд.	Калганов		03.88
Гл.инж.отд.	Пайкин		03.88
Гл.спец.	Романенко		03.88
Рук.гр.	Терехина		03.88
Ст.инж.	Цапочкина		03.88
Н.контр.	Толмачева		03.88

ТП- 503-4-54.88 -ЭМ

Производственный корпус станции технического обслуживания на 600 грузовых автомобилей

Производственные помещения

Стадия	Лист	Листов
Р	20	

План расположения электрооборудования и прокладки распределительной сети на отм. 0.000

ГИПРОПРОМСЕЛЬСТРОЙ г. САРАТОВ

Привязан

Инв. №

Нач.отд. ЭМ Попова
Нач.отд. ВК Свиридов
Нач.отд. ТХ Анисимов

Инв.№ подл. | Подпись и дата | Взам.инв.№

Копировал: Яскова

Формат А2

Альбом IУ

Типовой проект 503 - 4 - 54.88

План расположения электрооборудования и прокладки распределительной сети на отм. 3.600

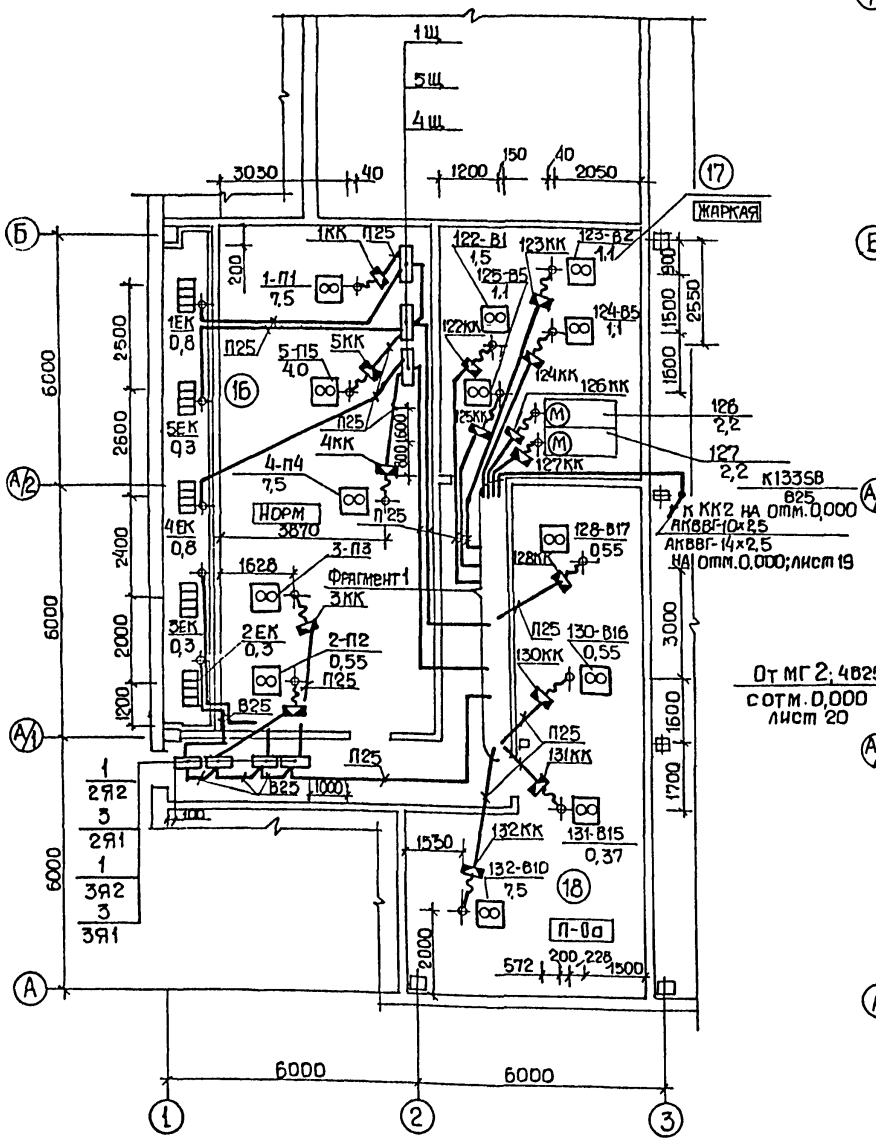

План расположения электрооборудования и прокладки распределительной сети на отм. 3.600

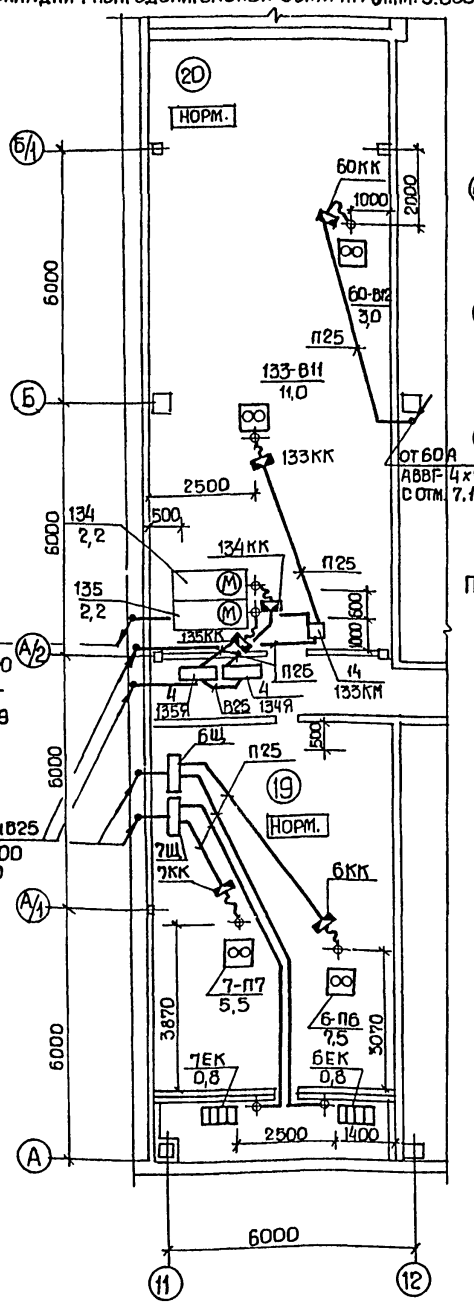

План зануления на отм. 3.600

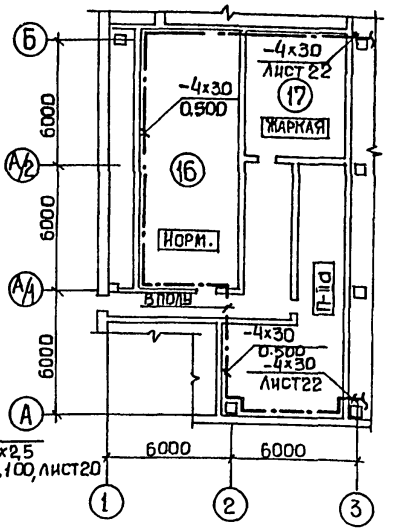

План зануления на отм. 3.600

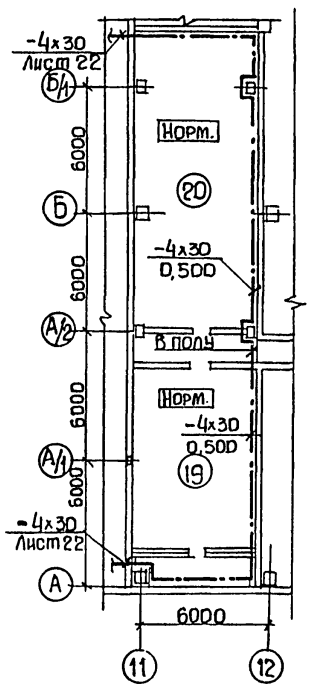

План расположения электрооборудования и прокладки распределительной сети на кровле

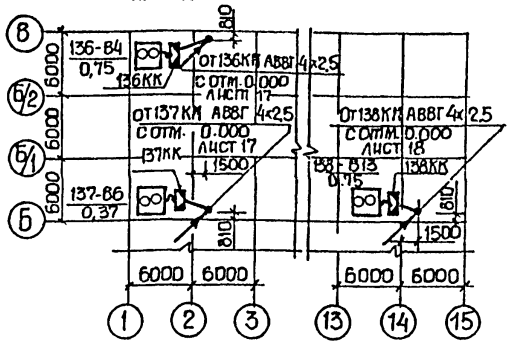

Фрагмент 1

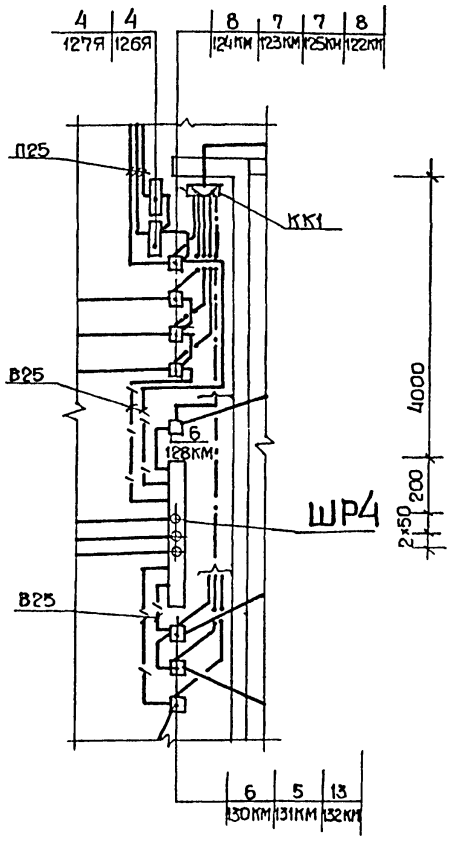

Экспликацию помещений см. лист 22

ГИП	Евелев			ТП- 503- 4 - 54.88 -ЭМ
Нач.отд.	Калганов			
Гл.инж.	Панкин			
Гл.спец.	Романенко			Производственный корпус станции технического обслуживания на 600 грузовых автомобилей
Рук.гр.	Герёхина			
Рук.гр.	Родионова			Производственные помещения
Ст.инж.	Цапочкина			Стадия: Р; Лист: 21; Листов:
Инж.	Раков			Планы расположения электрооборудования и прокладки распределительной сети на отм. 3.600 и кровле
Н.контр	Толмачева			ГИПРОПРОМСЕЛЬСТРОЙ г.Саратов

Привязан

Инв.№

Инв.№ подл. | Подпись и дата | Взам.инв.№ | Нач.отд.СО-1 Альберов | Нач.отд.ЭМ Попова | Нач.отд.ВК Сенгилов

Копировал: Прошина — Формат А2

Типовой проект 503-4-54.88 Альбом IV

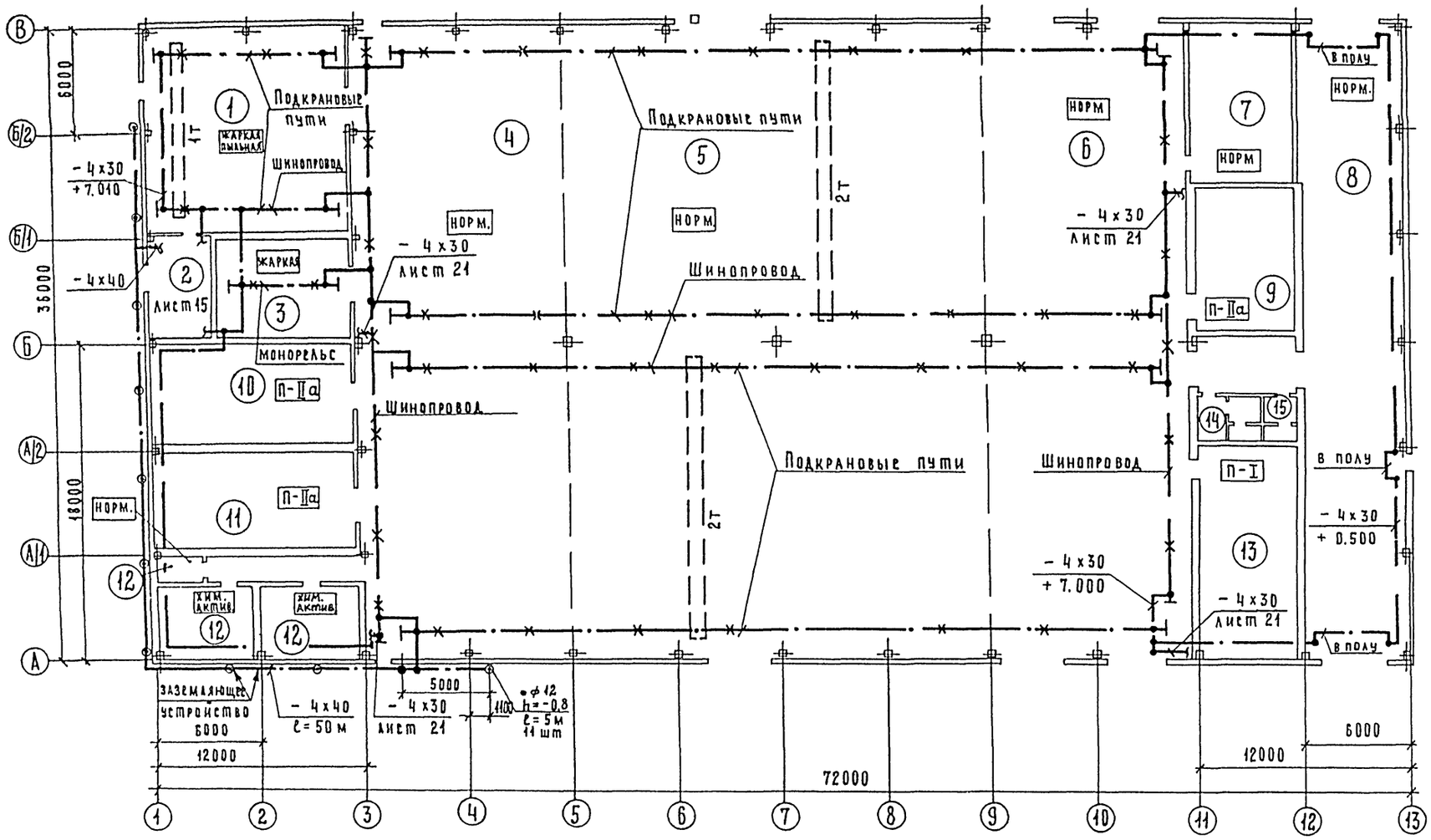

Экспликация помещений

№ по плану	Наименование помещений
1	Кузнечно-сварочный и медницко-радиаторный участок
2	Трансформаторная подстанция
3	Участок обкатки и проверки двигателей
4	Участок текущего ремонта агрегатов
5	Участок текущего ремонта автомобилей
6	Участок ТО-1 и ТО-2 автомобилей
7	Участок обслуживания электрооборудования
8	Участок диагностирования автомобилей
9	ИРК и промежуточный склад запасных частей и ремонтных материалов
10	Шиномонтажный участок
11	Деревообрабатывающий и обойный участок
12	Участок обслуживания и зарядки аккумуляторов
13	Участок обслуживания топливной аппаратуры и гидросистем
14	Мужская уборная
15	Женская уборная
16	Венткамера
17	Венткамера
18	Венткамера
19	Венткамера
20	Венткамера

ГИП	Евсеев		03.88
Нач. отд	Налганов		03.88
Гл. инж. отд	Пайкин		03.88
Гл. спец.	Романенко		03.88
Рук. гр.	Терехина		03.88
Ст. инж.	Цапочкина		03.88
Н. контр.	Толмачева		03.88

Привязан

Инв. №

ТП - 503-4-54.88 ЭМ

Производственный корпус станции технического обслуживания на 600 грузовых автомобилей

Производственные помещения

Стадия	Лист	Листов
Р	22	

План заземления и зануления на отм. 0.000

ГИПРОПРОМСЕЛЬСТРОЙ г. Саратов

Копировал: Матвеева Формат А2

Инв. № подл. | Подпись и дата | Взам. инв. №

Альбом IV

Типовой проект 503-4-54.88

План прокладки троллейных линий

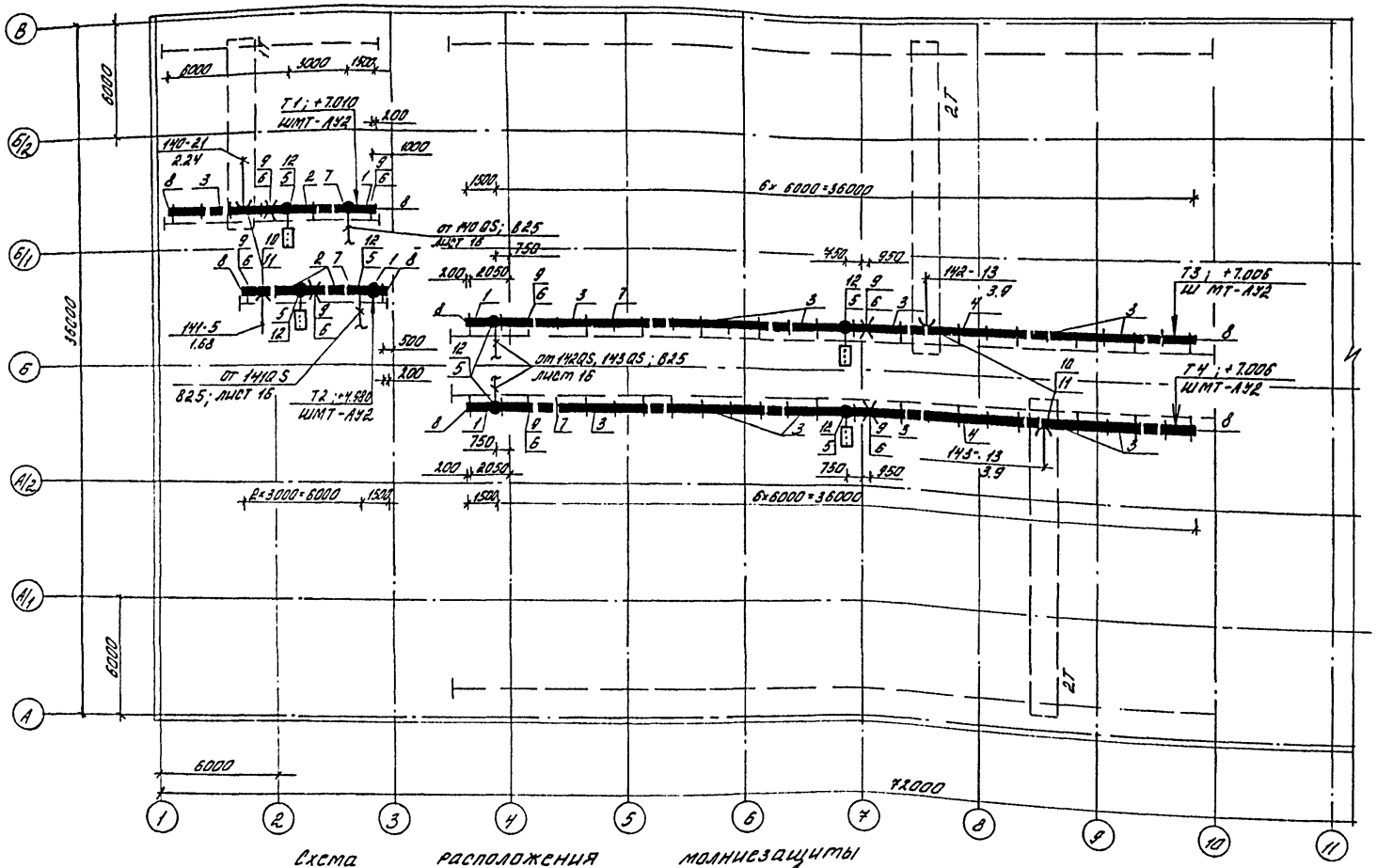

Схема расположения молниезащиты

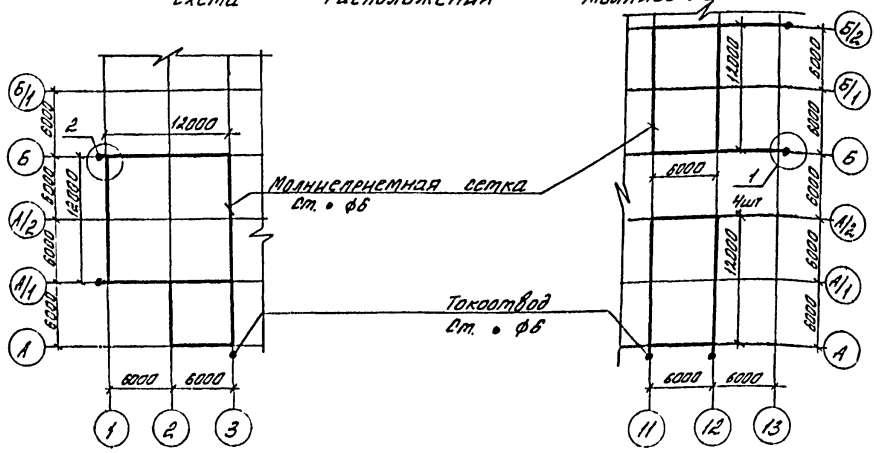

Ведомость шинопроводов ШМТ-АУ2

Наименование элемента шинопровода	Тип	Количество на шинопроводах Т1	Т2	Т3	Т4	Всего	Примечание
Секция прямая однофазная:							
1 L=1500мм	У3030У2	3	3	3	3	12	
2 L=3000мм	У3030У2	3	6	-	-	9	
3. L=6000мм	У3031У2	3	-	18	18	39	
4. Соединитель	У3033У2	-	-	12	12	24	
5 Зажим вводный	У3034У2	6	6	6	6	24	
6. Троллеедержатель фиксирующий	У3040У2	15	9	42	42	108	
7. Клица промежуточная	У3051У2	3	2	12	12	29	
8. Заглушка торцовая	У3037У2	6	6	6	6	24	
9. Кронштейн	У3045У2	5	3	14	14	36	
10. Токосъемник	У3038У2	3	3	3	3	12	
11. Траверса	У3039У2	1	1	1	1	4	
12. Светофор	У270У2	1	1	1	1	4	
13. Блок контактный запасной	У3038.01.000	-	-	-	-	12	

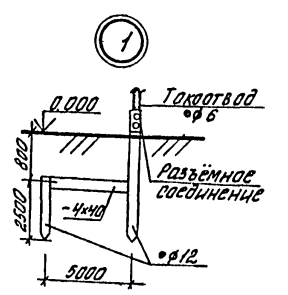

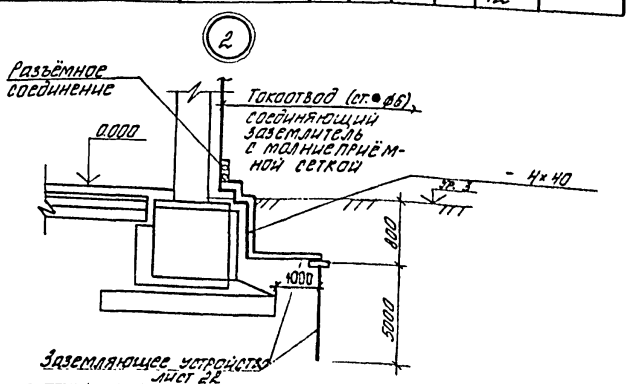

ГИП	Евелев			ТП-503-4-54.88
Нач. отд.	Калганов			
Гл. инж.	Пайкин			
Гл. спец.	Романенко			Производственный корпус станции технического обслуживания на 600 грузовых автомобилей
Рук. гр.	Терехина			
Ст. инж.	Цапкунич			Производственные помещения
Инженер	Раков			Стадия: Р; Лист: 23; Листов:
Привязан				План прокладки троллейных линий. Схема расположения молниезащиты
Инв. №				Гипрокоммунэлектрострой

Типовой проект 503-4-54.88 Альбом IV

Наименование и адрес	Заказчика	
	проектной организации	
	объекта	
Реквизиты заказчика	платёжные	
	отгрузочные	
Условное обозначение подстанции		КТП 250-6-10/0,4-113П-ВОУЗУ/Ун-11
Номер технических условий		ТУ16-530.284-82
Количество подстанций		одна
Тип и количество линейных шкафов	ШЛН-1	1
Номера резервных линий, автоматы которых входят в поставку и не превышают 15% от общего количества фидерных автоматов		8

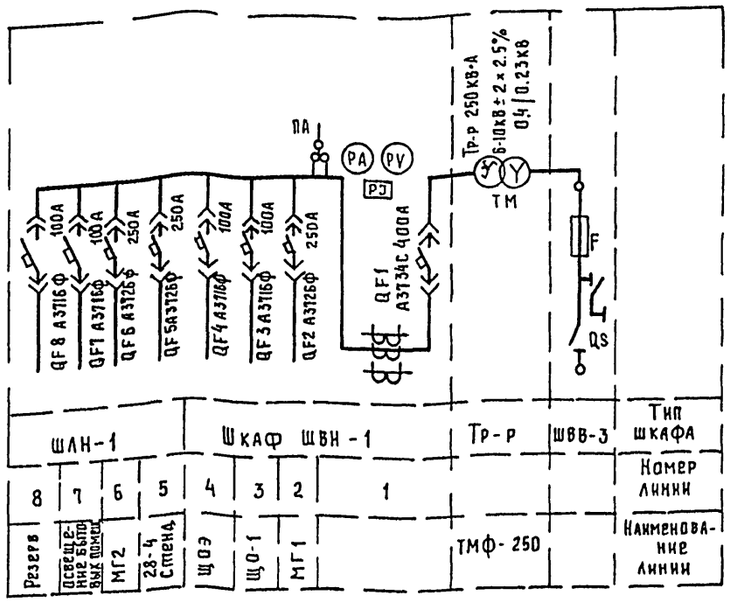

Инв.№ подл. | Подпись и дата | Взам. инв.№

Инв.№			
ГИП	Евелев		
Нач. отд.	Калганов		
Гл. инж. отд.	Пайкин		
Гл. спец.	Романенко		
Рук. гр.	Терехина		
Ст. инж.	Цапочкина		
Н. контр.	Толмачева		

Привязан

ТП-503-4-54.88 - ЭМ,ЛО

Производственный корпус станции технического обслуживания на 800 грузовых автомобилей

Производственные помещения

Стадия	Лист	Листов
Р		1

Опросный лист для заказа КТП-250-6-10/04-113П-ВОУЗУ/Ун-11 Армэлектрозавода

ГИПРОПРОМСЕЛЬСТРОЙ г. Саратов

Копировал.. Савина

Формат А2

Альбом IV

Типовой проект 503-4-54.88

Ведомость рабочих чертежей основного комплекта ЭО

Лист	Наименование	Примечание
1	Общие данные (начало)	
2	Общие данные (окончание). Планы расположения электрического оборудования и прокладки электрических сетей смотровых канав СК-2 и СК-3	
3	Планы расположения электрического оборудования и прокладки электрических сетей смотровых канав СК-1 и СК-4	
4	План расположения электрического оборудования и прокладки электрических сетей на отм. 0.000	
5	Фрагмент 1. Принципиальная схема питающей сети	
6	Фрагмент 2. Планы расположения электрического оборудования и прокладки электрических сетей на отм. 3.600	
7	Узел крепления светильника с лампой ДРИ к плитам оболочки типа П и кровельным панелям	

Общие указания

Напряжение питающей сети 380/220В, ламп рабочего и эвакуационного освещения - 220В, ремонтного - 36В.

Освещенность помещений соответствует требованиям СНиП II-4-79 „Естественное и искусственное освещение."

С видимой стороны светильников эвакуационного освещения нанести красной несмываемой краской букву „Э" высотой 100 мм.

Комплектные узлы и линии выбраны в соответствии с разработками института „Тяжпромэлектропроект"

Прокладка проводов и установка светильников в пожароопасных помещениях выполняется согласно ПУЭ-85, глава 7.4. „Электроустановки в пожароопасных зонах".

Все нетоковедущие металлические части осветительной установки, нормально не находящиеся, но могущие оказаться под напряжением, подлежат занулению. Для зануления используется рабочий нулевой провод.

Обслуживание светильников, установленных на высоте не более 5м над уровнем пола, принимается со стремянок и приставных лестниц. При установке светильников выше 5 м над уровнем пола для обслуживания светильников используется съемная люлька, изготавляемая по чертежам Барнаульского завода транспортного машиностроения.

Полезная площадь освещаемых помещений - 2890.2 квадратных метра

Установленная мощность освещения - 44.96 квт

Количество светильников - 276 шт

Светотехнические расчеты выполнены с помощью ЭВМ

Типовой проект разработан в соответствии с действующими нормами и правилами и предусматривает мероприятия, обеспечивающие взрывную, взрывопожарную и пожарную безопасность при эксплуатации здания

Главный инженер проекта /Евелев/

Ведомость ссылочных и прилагаемых документов

Обозначение	Наименование	Примечание
	Ссылочные документы	
5.407-43 выпуск 0; I	Установка распределительных шкафов серии ПР II	
4.407-129 (А75А)	Установка осветительных щитков	
4.407-233 (АI4I)	Прокладка осветительных электропроводок и установка светильников с лампами накаливания и ДРЛ на кронштейнах	
5.407-58	Прокладка осветительного шинопровода ШОС 80 на 16 А	
5.407-63 выпуск 0; I	Прокладка проводов и кабелей в полиэтиленовых трубах в производственных помещениях	
5.407-49 выпуск 0; 1; 2	Прокладка кабелей и проводов на лотках типа НЛ	
4.407-174 (АI02А)	Прокладка осветительных электропроводок проводами АРТ и установка светильников с лампами накаливания и ДРЛ на железобетонных фермах	
4.407-199 (АII9А)	Прокладка осветительных электропроводок на тросах и установка светильников с лампами накаливания	
5.407-62 выпуск 0; I	Прокладка проводов в поливинилхлоридных (ПВХ) трубах в производственных помещениях	
	Прилагаемые документы	
ЭО.СО	Спецификация оборудования	Альбом VII
ЭО.ВМ	ВМ по рабочим чертежам основного комплекта марки ЭО	Альбом VIII

Условные обозначения

- Линия проводки. Общее обозначение
- Линия сети эвакуационного освещения
- Линия напряжением 36В
- Проводка вертикальная:
- Проводка уходит на более высокую отметку или приходит с более высокой отметки
- Проводка уходит на более низкую отметку или приходит с более низкой отметки
- Щиток групповой рабочего освещения
- Щиток групповой эвакуационного освещения
- Светильник с лампой накаливания
- Светильник с люминесцентной лампой
- Светильник с лампой ДРИ
- Э Светильник эвакуационного освещения с люминесцентной лампой
- Э Светильник эвакуационного освещения с лампой накаливания
- У1 Узел комплектный
- К1 Линия комплектная
- ΔU% Потеря напряжения в процентах
- Ящик с аппаратурой
- В Прокладка в поливинилхлоридных трубах
- Тс Прокладка на тросе
- Установочные данные светильника:
- $\frac{a}{б}$ а - мощность ламп, устанавливаемых в светильнике, Вт; б - высота подвеса светильника над полом, м
- П Прокладка в полиэтиленовых трубах

Инв. №			
ГИП	Евелев		03.88
Нач. отд.	Калганов		03.88
Гл. инж.	Пайкин		03.88
Гл. спец.	Романенко		03.88
Рук. гр.	Карчевская		03.88
Ст. инж.	Роткина		03.88
Н. контр.	Толмачёва		03.88

Привязан

ТП - 503-4-54.88 ЭО

Производственный корпус станции технического обслуживания на 600 грузовых автомобилей

Производственный корпус	Стадия	Лист	Листов
	Р	1	7

Общие данные (начало)

ГИПРОПРОМСЕЛЬСТРОЙ г. Саратов

Копировал: Савина Сав Формат А2

Гл. спец. ТО Плотников 03.88

Гл. спец. ТО Дубровский 03.88

Инв. № подл. | Подпись и дата | Взам. инв. №

Альбом IV

Типовой проект 503-4-54.88

Ведомость узлов установки электрического оборудования на плане расположения

Поз.	Обозначение	Наименование	Кол.	Примечание
У1	5.407-43 вып.0 лист 7; вып.1	Установка распределительного		
	лист 11,12 по типу исполнения 5	шкафа на колонне	1	
У2	5.407-43 вып.0 лист 7; вып.1	Установка распределительного		
	лист 15 по типу исполнения 5	шкафа на стене	2	
У3	А75,24 по типу	Установка осветительного щитка		
	исполнения 1	серии ОЩВ	1	
У4	4.407-233-019	Кронштейн У1Б со светильником		
	исполнение 3	„НСП02" для ламп накаливания	14	
У5	4.407-233-019	Кронштейн У1Б со светильником		
	исполнение 3	„НСП21-100" для ламп накаливания	18	
У6	4.407-233-019	Кронштейн У1Б со светильником		
	исполнение 3	„НСП21-200" для ламп накаливания	7	
У7	4.407-233-019	Кронштейн У1Б со светильником		
	исполнение 3	„НСП09-200" для ламп накаливания	3	
У8	5.407-58.240 МЧ	Установка светильника "ЛСП02-2×40"		
	5.407-58.261-03	с люминесцентной лампой на		
		стене	6	
У9	5.407-58.240 МЧ	Установка светильника „ПВЛП"		
	5.407-58.261-03	с люминесцентной лампой на		
		стене	6	
У10	5.407-58.240 МЧ	Установка светильника „ЛСП02-2×80"		
	5.407-58.261-03	с люминесцентной лампой на		
		стене	8	
У11	4.407-233-020	Кронштейн У1Б со светильником		
	исполнение 1	„ГСП 18" для ламп ДРИ	10	
У12	5.407-58.240 МЧ	Установка светильника "ЛСП02-2×40"		
	5.407-58.261-03	с люминесцентной лампой на		
		стене	2	
К1	4.407-174. А102.58 по	Линия из провода АРТ (4×4)		
	типу исполнения 2	с шагом ответвлений 4м	2	
К2	4.407-174. А102.60 по типу	Линия из провода АРТ (4×4)		
	исполнения 4; А102.69	с шагом ответвлений 12 м	2	
К3	4.407-174; А102.60 по типу	Линия из провода АРТ (4×4)		
	исполнения 4; А102.69	с шагом ответвлений 12 м	1	
К4	4.407-174; А102.58	Линия из провода АРТ (4×4)		
	исполнение 6; А102.35; А102.69	с шагом ответвлений 6 м	2	
К5	4.407-199; А119.74 по типу	Линия из провода АРТ (2×2,5)		
	исполнения 4; А119,58	с шагом ответвлений 12 м	1	
К6	4.407-199; А119.78 по типу	Линия из провода АРТ (4×4)		
	исполнения 3; А119.58	с шагом ответвлений 12м		
		и кабелем АВВГ (2×2,5)	1	
К7	4.407-199; А119.81 по типу	Линия из кабеля АВВГ (4×6)		
	исполнения 2; А119.58	на тросе	1	
К8	4.407-199; А119.81 по типу	Линия из кабеля АВВГ (2×4)		
	исполнения 3; А119.58	на тросе	1	
К9	4.407-199. А119.74 по типу	Линия из провода АРТ (2×2,5)		
	исполнения 2; А119.58	с шагом ответвлений 7 м	1	

План расположения электрического оборудования и прокладки электрических сетей смотровой канавы СК-2

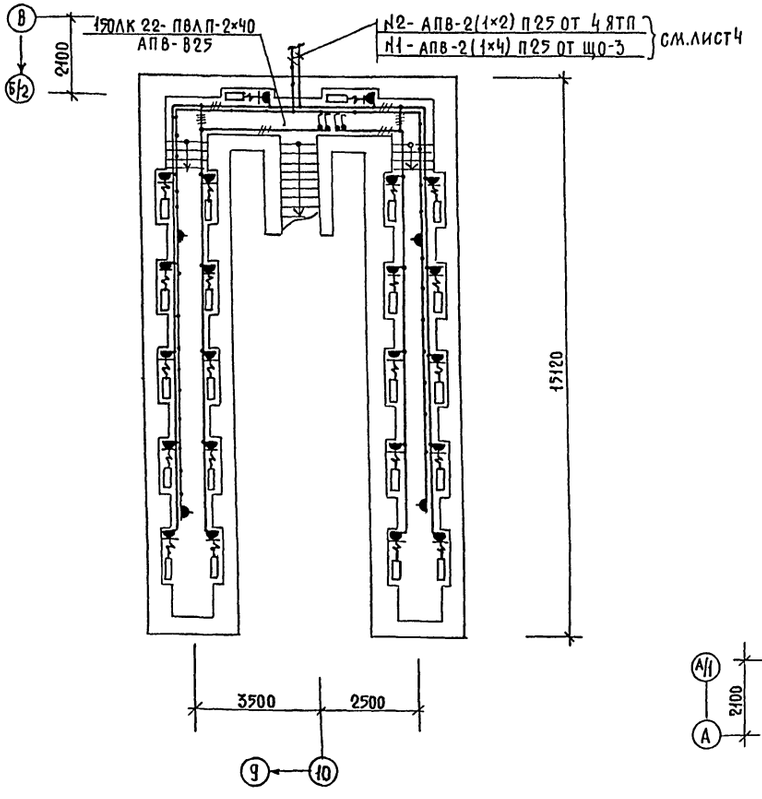

План расположения электрического оборудования и прокладки электрических сетей смотровой канавы СК-3

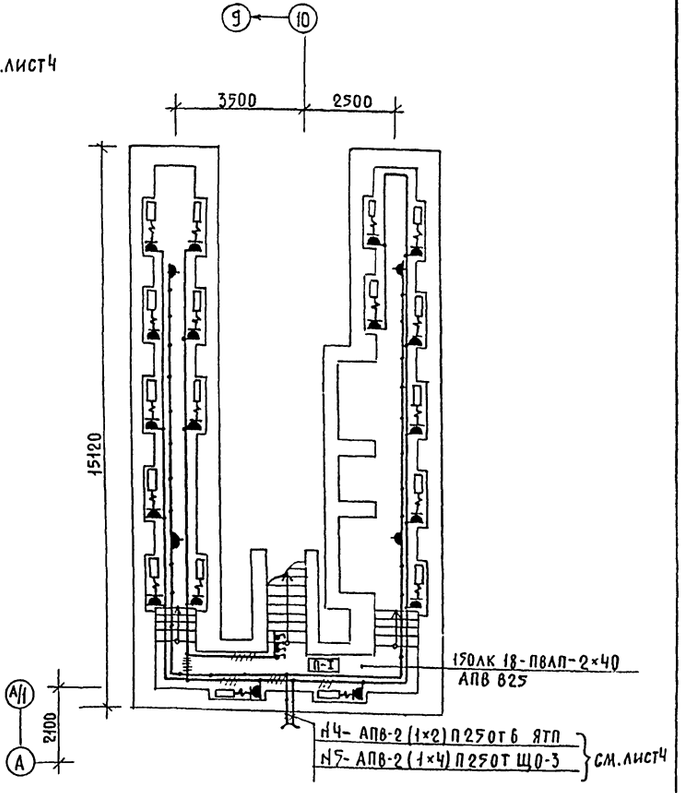

ГИП	Евелев		03.88
Нач. отд.	Каганов		03.88
Гл. инж.	Пайкин		03.88
Гл. спец.	Романенко		03.88
Рук. гр.	Карчевская		03.88
Ст. инж.	Рогкина		03.88
Н. контр.	Толмачева		03.88

ТП - 503-4-54.88 -30

Производственный корпус станции технического обслуживания на 600 грузовых автомобилей

Производственные помещения.

Стадия	Лист	Листов
Р	2	

Общие данные (обозначение) планы расположения электрического оборудования и прокладки электрических сетей смотровых канав

ГИПРОПРОМСЕЛЬЭЛЕКТРОЙ г. Саратов

Привязан

Инв. №

Копировал: Нестеренова

Формат А2

Альбом V

Типовой проект 503 - 4 - 54.88

План расположения электрического оборудования и прокладки электрических сетей смотровой канавы СК-4

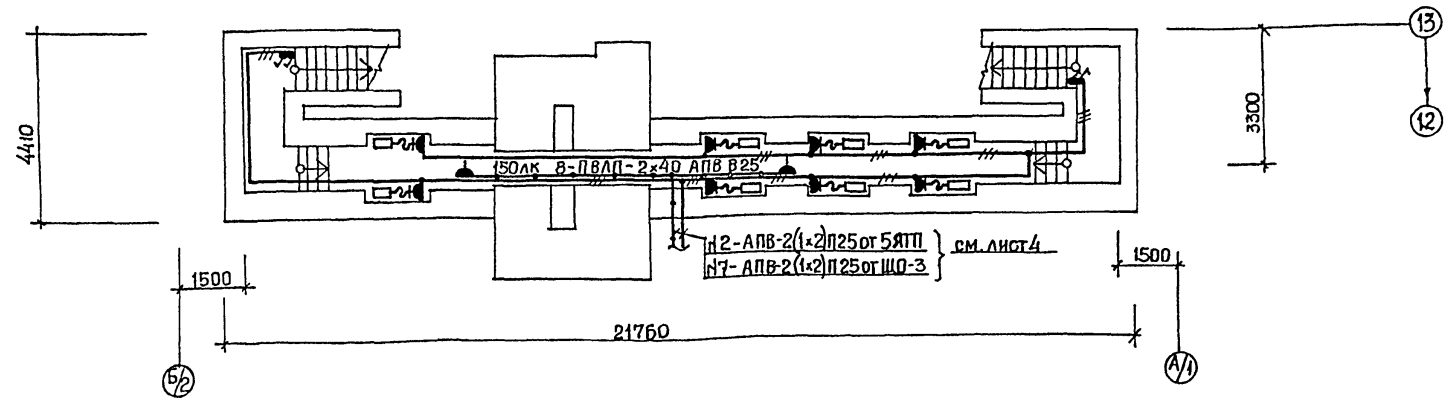

План расположения электрического оборудования и прокладки электрических сетей смотровой канавы СК-1

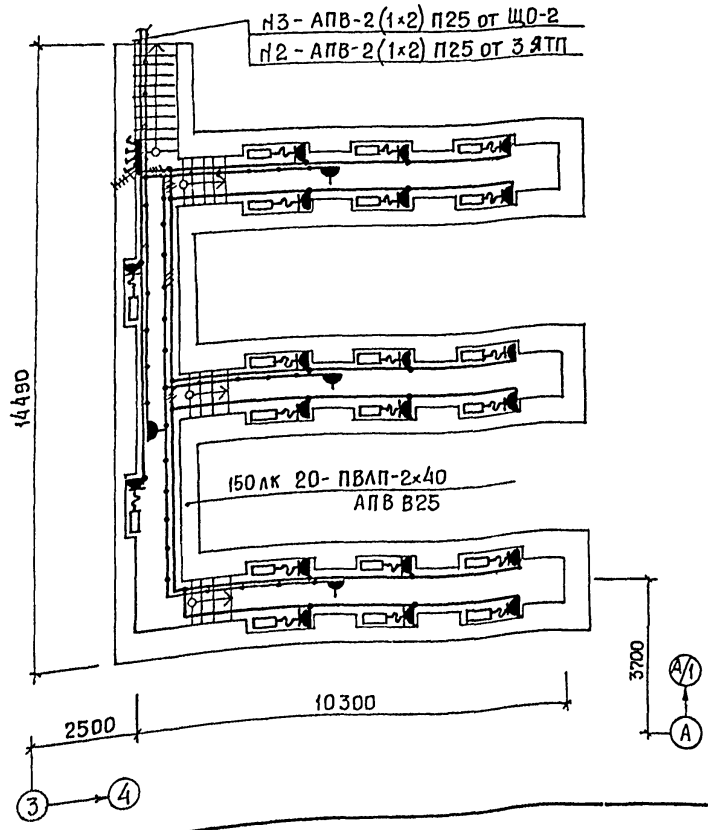

Данные о групповых щитках с автоматическими выключателями

Номер щитка	Тип	Установленная мощность, кВт	Номера автоматических выключателей				ТОК расцепителя, А	
			Однополюсные		Трехполюсные		на вводе	на линиях
			занятые	резервные	занятые	резервные		
ЩО-1	ПР11-3055-21У3	8.99	1,2,4,5	6	7	8	—	10
			3					12,5
ЩО-2	ПР11-3073-21У3	17.96	1; 2	4÷6	8	—	—	10
			3		7,9÷12			12,5
ЩО-3	ПР-3071-21У3	14.41	1 ÷8	9÷12		14÷16	—	12,5
					13			20
ЩОЭ	ОЩВ-6АУХЛ4	3.6	1÷3	4÷6	—	—	63	15

ГИП	Евелев		03.88
Нач.отд.	Калганов		03.88
Гл.инж.	Пайкин		03.88
Гл.спец.	Романенко		03.88
Рук.гр.	Карчевская		03.88
Ст.инж.	Роткина		03.88
Н.контр.	Толмачева		03.88

ТП - 503 - 4 - 54.88 ЭО

Производственный корпус станции технического обслуживания на 600 грузовых автомобилей

Производственные помещения

Стадия	Лист	Листов
Р	3	

Планы расположения электрического оборудования и прокладки электрических сетей смотровых канав СК-1 и СК-4

ГИПРОПРОМСЕЛЬСТРОЙ г. Саратов

Привязан

Инв. №

Копировал Прошина

Формат А2

Нач.отд. СО 1 Скворцов
Нач.отд. ЭН Попова
Нач.отд. ВК Свиреньов
Нач.отд. ТХ Анисимов
Инв.№ подл. | Подпись и дата | Взам.инв.№

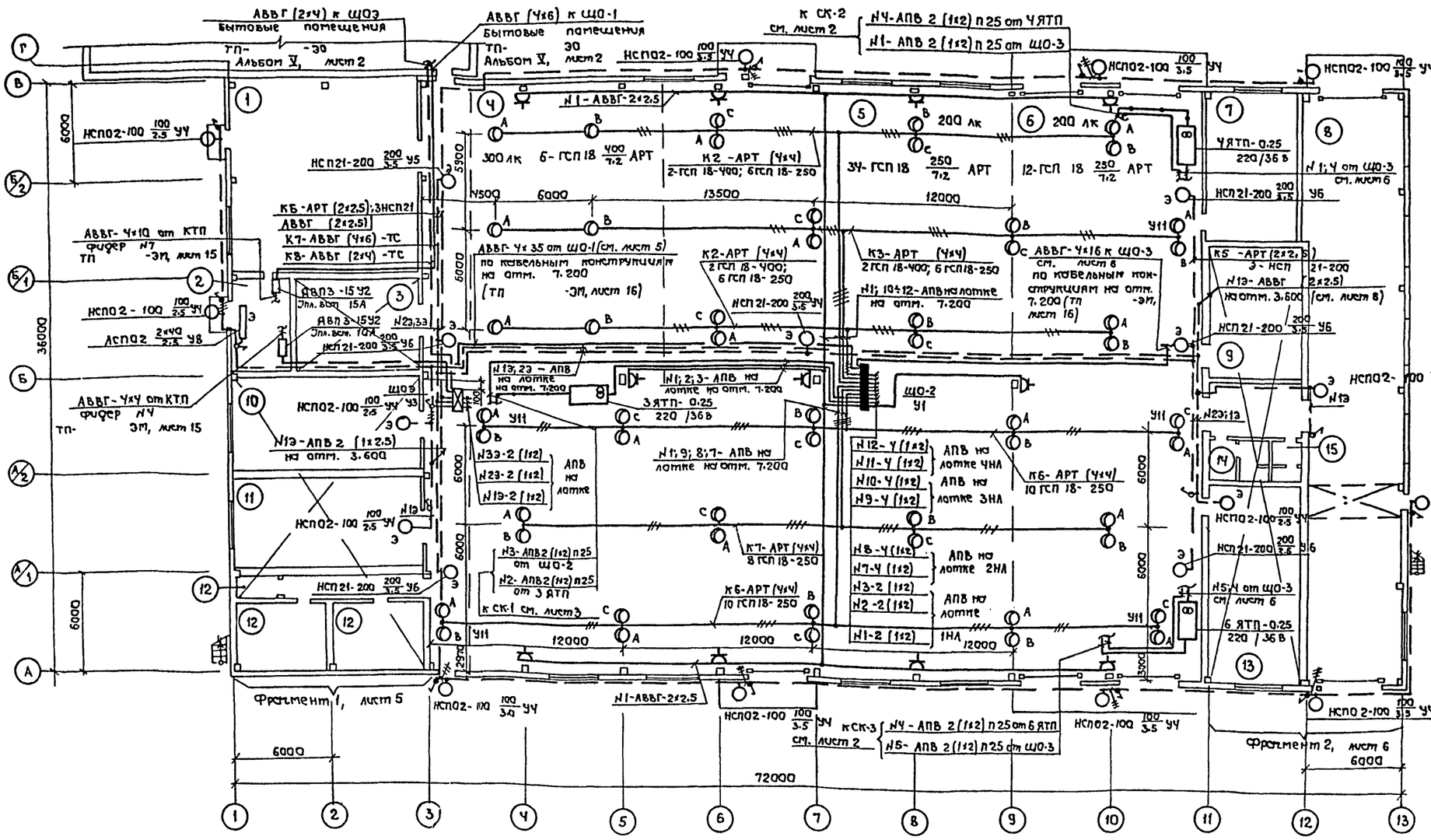

Экспликация помещений

Номер по плану	Наименование
1	Кузнечно-сварочный и медницко-радиаторный участок
2	Трансформаторная подстанция
3	Участок обкатки и проверки двигателей
4	Участок текущего ремонта агрегатов
5	Участок текущего ремонта автомобилей

продолжение

Номер по плану	Наименование
6	Участок ТО-1 и ТО-2 автомобилей
7	Участок обслуживания электрооборудования
8	Участок диагностирования автомобилей
9	ИРК и промежуточный склад запасных частей и ремонтных материалов
10	Шиномонтажный участок
11	Деревообрабатывающий и обойный участок

продолжение

Номер по плану	Наименование
12	Участок обслуживания и зарядки аккумуляторов
13	Участок обслуживания топливной аппаратуры гидросистем
14	Мужская уборная
15	Женская уборная
16	Венткамера
17	Венткамера
18	Венткамера
19	Венткамера
20	Венткамера

ГИП	Евелев		03.88
Нач. отд.	Калганов		
Гл. инж.	Пайкин		
Гл. спец.	Романенко		
Рук. гр.	Карчевская		
Ст. инж.	Роткина		
Н. контр.	Толмачева		

Привязан

Инв. №

ТП - 503-4-54.88 -ЭО

Производственный корпус станции технического обслуживания на 600 грузовых автомобилей

Производственные помещения

Стадия	Лист	Листов
Р	4	

План расположения электрического оборудования и прокладки электрических сетей на отм. 0.000

ГИПРОПРОМСЕЛЬСТРОЙ г. Саратов

Копировал Ловцова

Формат А2

Альбом IV

Типовой проект 503-4-54.88

Инв. № подл. | Подпись и дата | Взам. инв. №

Нач. отд. СО-1 Зильгатов | Нач. отд. ЭН Попова | Нач. отд. ВК Свирепов | Нач. отд. ТХ Анисимов

Альбом IV

Типовой проект 503-4-54.88

Фрагмент 1

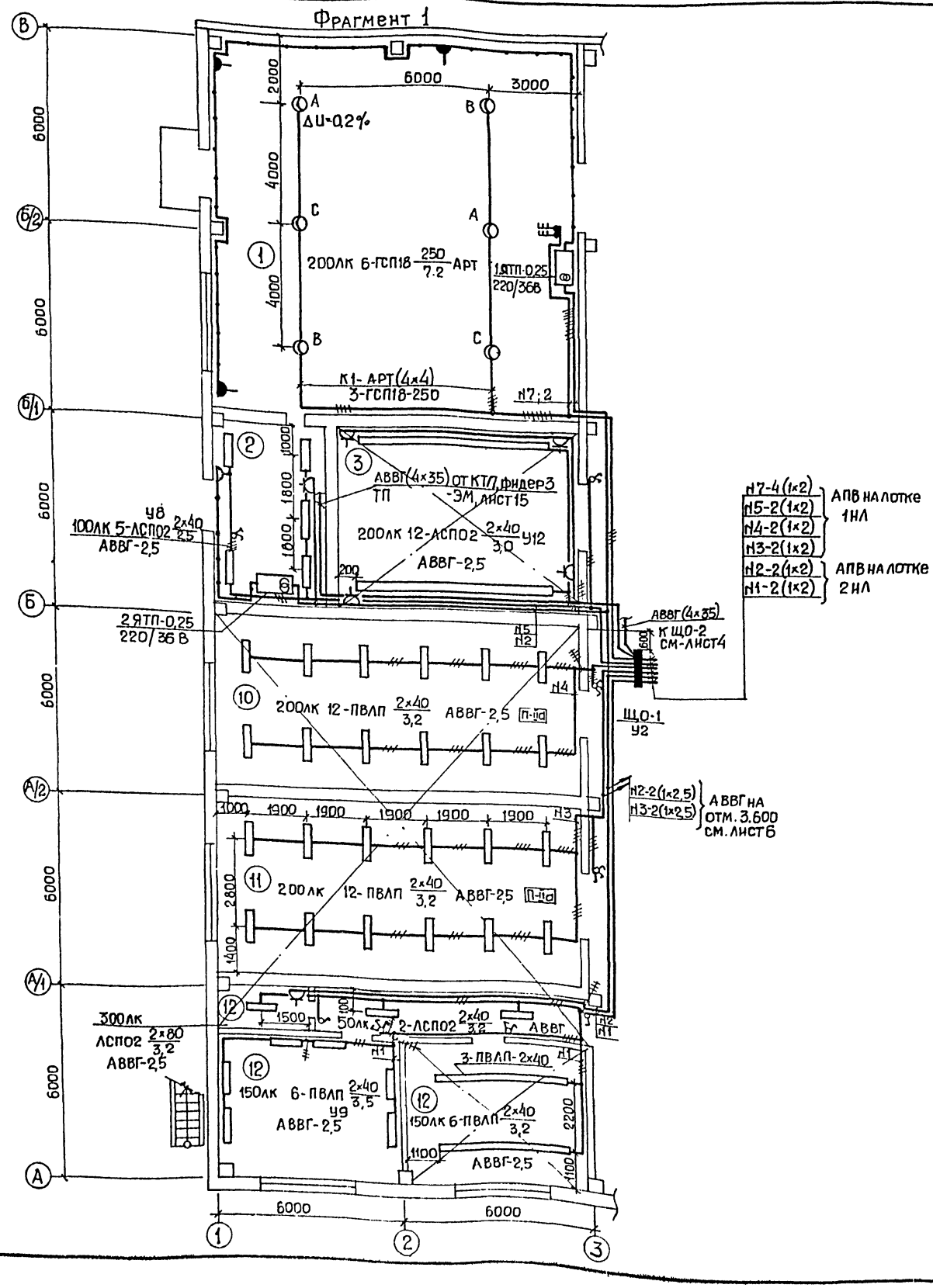

Принципиальная схема питающей сети

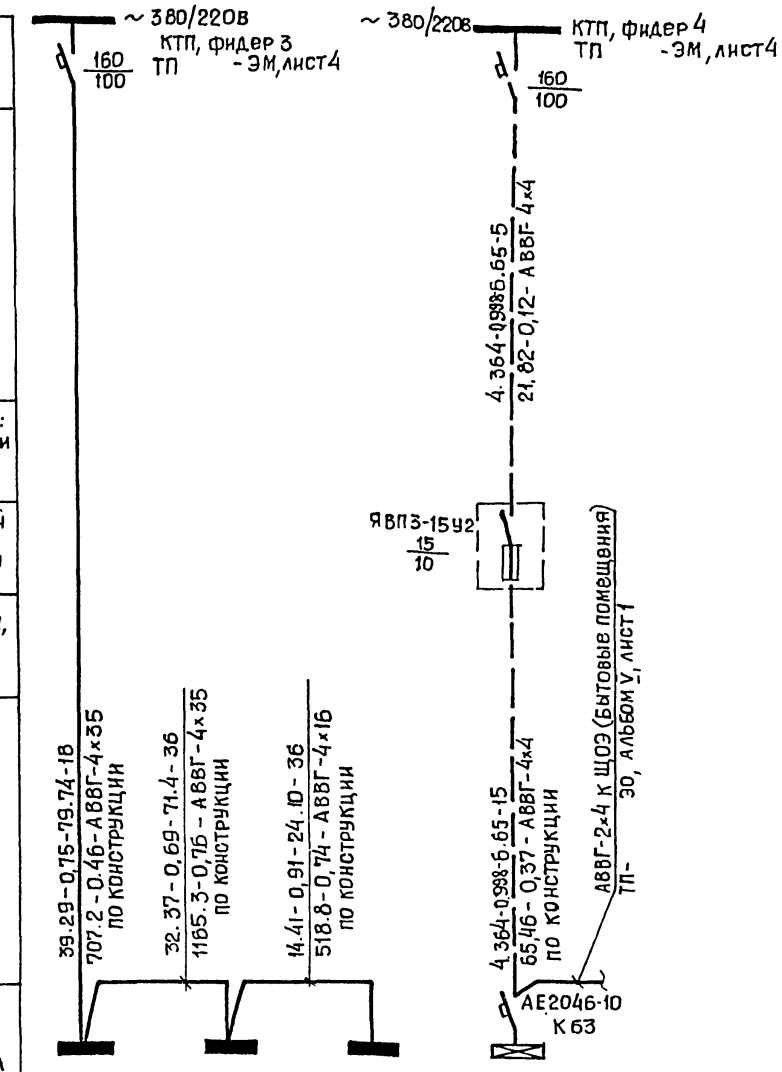

Источник питания				
Маркировка - расчетная нагрузка, кВт - коэффициент мощности - расчетный ток, А - длина участка, м		Момент нагрузки, кВт·м - потеря напряжения, % - марка, сечение проводника - способ прокладки		
Распределительный пункт: номер, тип, установленная и расчетная мощность, кВт. Аппарат на вводе: тип, ток, А				
Выключатель автоматический или предохранитель: тип, ток расцепителя или плавкой вставки, А				
Пускатель магнитный: тип, ток нагревательного элемента, А				
Щиток групповой: аппарат на вводе: тип, номинальный ток, А				
Номер по схеме расположения на плане	Щ0-1	Щ0-2	Щ0-3	ЩОЭ
Установленная мощность, кВт	8,99	17,96	14,41	36
Потеря напряжения до щитка, %	0,46	1,22	1,96	0,49

ГИП	Евлев		03.88
Нач.отд	Калганов		03.88
Гл.инж.	Панкин		03.88
Гл.спец	Романенко		03.88
Рук.гр.	Карчевская		03.88
Ст.инж.	Роткина		03.88
Н.контр.	Толмачева		03.88

ТП- 503-4-54.88 30

Производственный корпус станции технического обслуживания на 600 грузовых автомобилей

Производственные помещения

Стадия	Лист	Листов
Р	5	

Фрагмент 1. Принципиальная схема питающей сети

ГИПРОПРОМСЕЛЬСТРОЙ г. Саратов

Привязан

Инв. №

Нач.ОТА СО-1 Зильберов
Нач.ОТА ЭН Попова
Нач.ОТА ВК Свирепов
Нач.ОТА ТХ Анисимов

Инв.№ подл. | Подпись и дата | Взам.инв.№

Копировал Прошина — Формат А2

Альбом IV

Типовой проект 503-4-54.88

Фрагмент 2

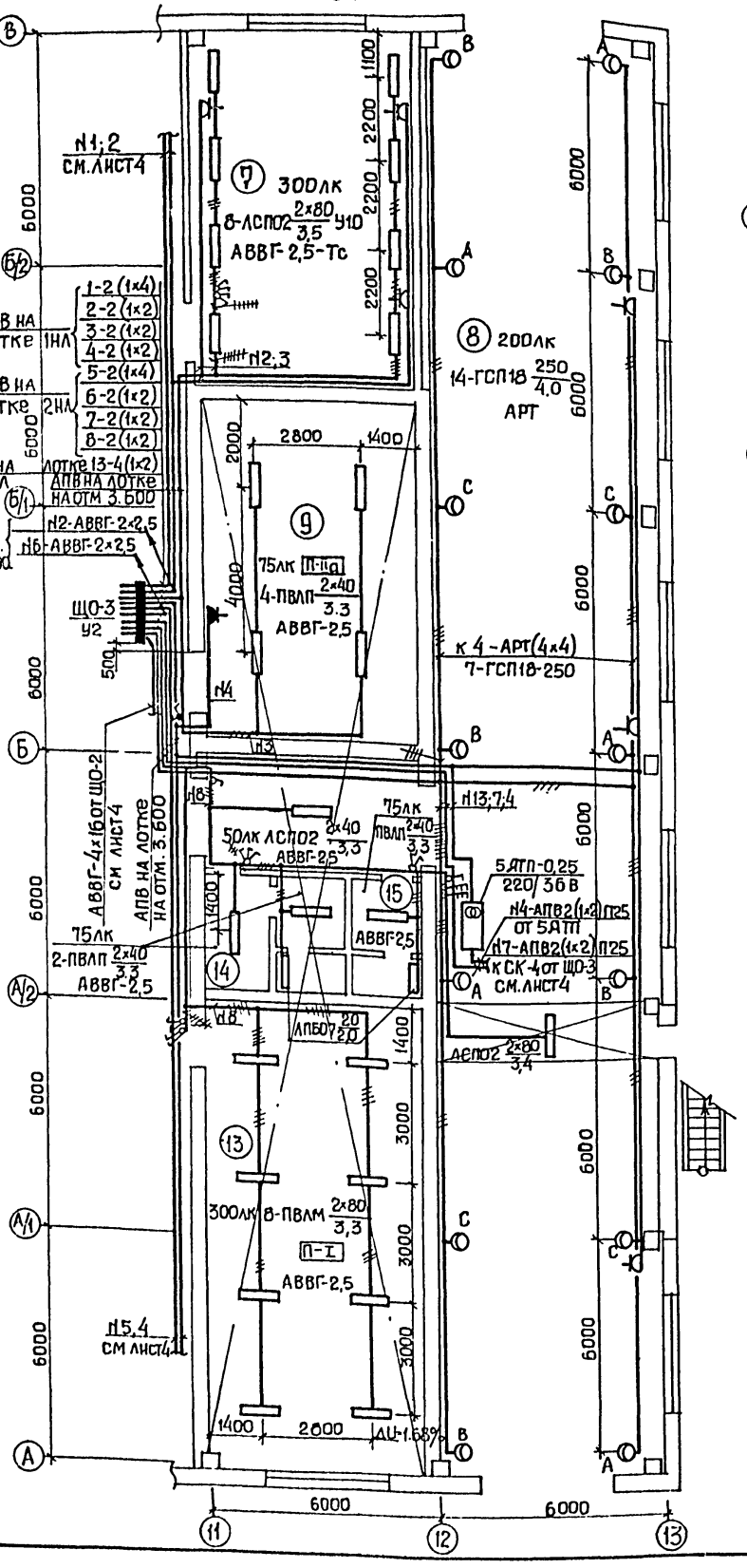

План расположения электрического оборудования и прокладки электрических сетей на отм. 3.600

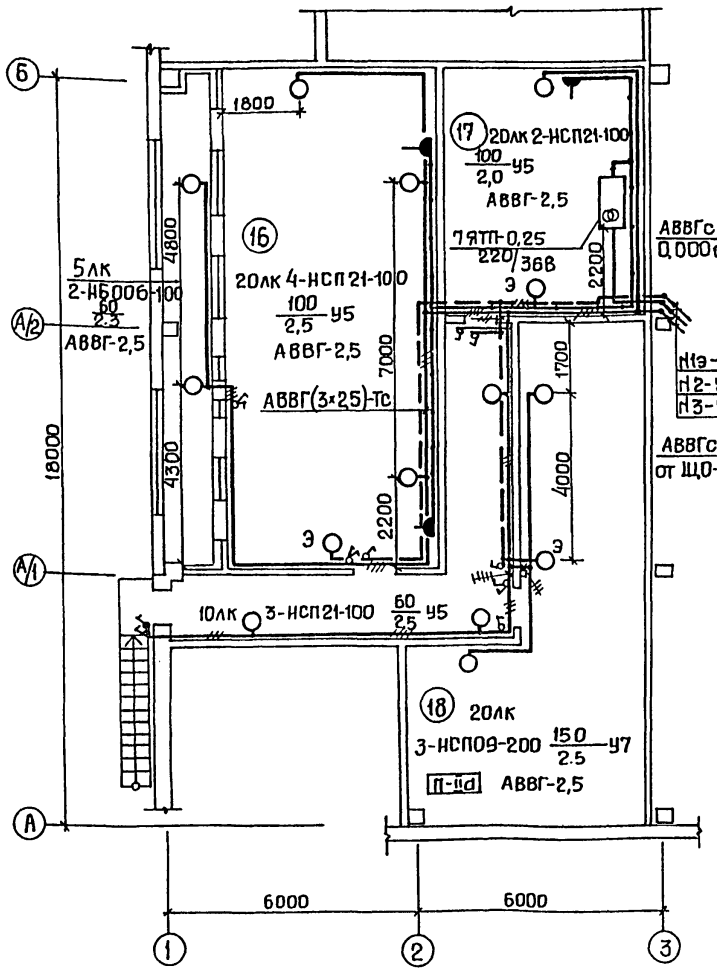

Экспликацию помещений см. лист 4

План расположения электрического оборудования и прокладки электрических сетей на отм. 3.600

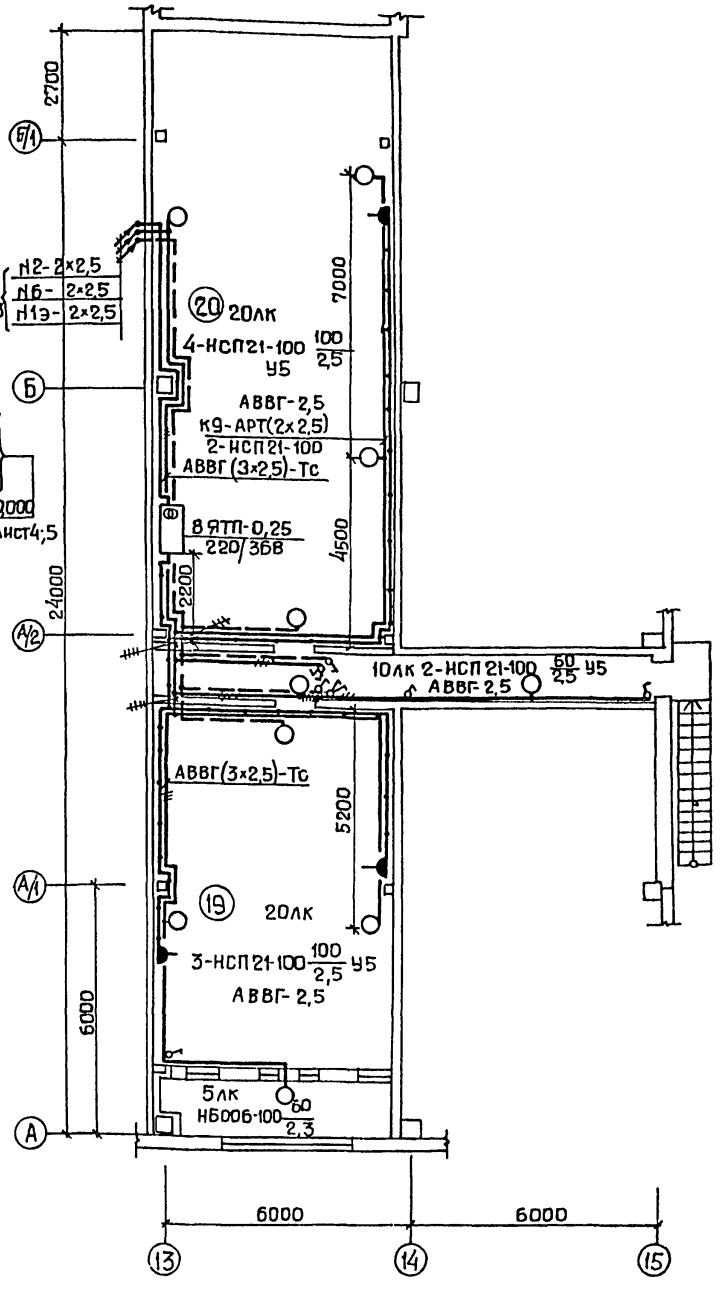

Нач.ОТА СО-1	Кильберова				
Нач.ОТД ЭН	Попова				
Нач.ОТД ВК	Свирепов				
Нач.ОТД ТХ	Анисимов				

Взам.инв.№ | Подпись и дата | Инв.№ подл.

ГИП	Евелев		03.88	ТП - 503-4-54.88 ЭО
Нач.отд.	Калганов		03.88	
Гл.инж.	Паикин		03.88	
Гл.спец.	Романенко		03.88	Производственный корпус станции технического обслуживания на 600 грузовых автомобилей
Рук.гр.	Карчевская		03.88	
Ст.инж.	Роткина		03.88	Производственные помещения — Стадия: Р; Лист: 6; Листов:
Н.контр.	Толмачева		03.88	Фрагмент 2. План расположения электрического оборудования и прокладки электрических сетей на отм. 3.600 — ГИПРОПРОМСЕЛЬСТРОЙ г. Саратов

Привязан

Инв.№

Копировал: Прошина

Формат А2

Установка светильника с лампой ДРИ на подвесе под перекрытием из ребристых плит

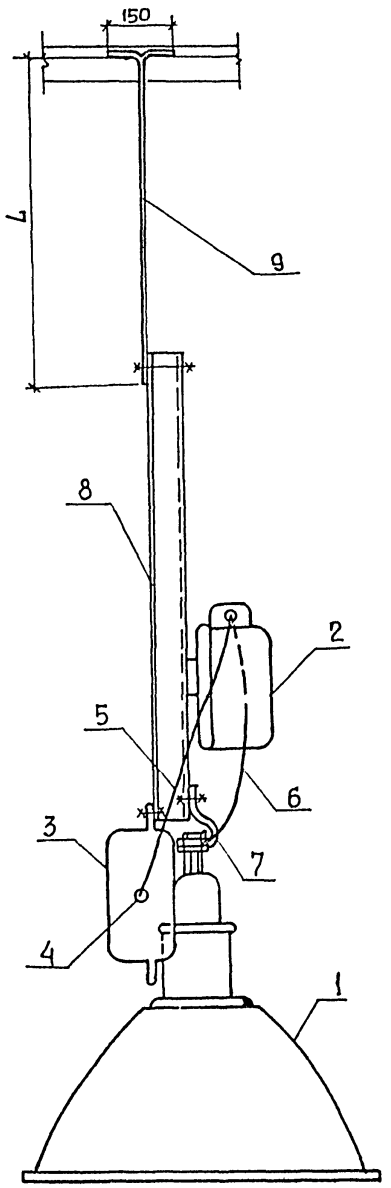

Узел крепления светильника с лампой ДРИ к плитам оболочки типа П

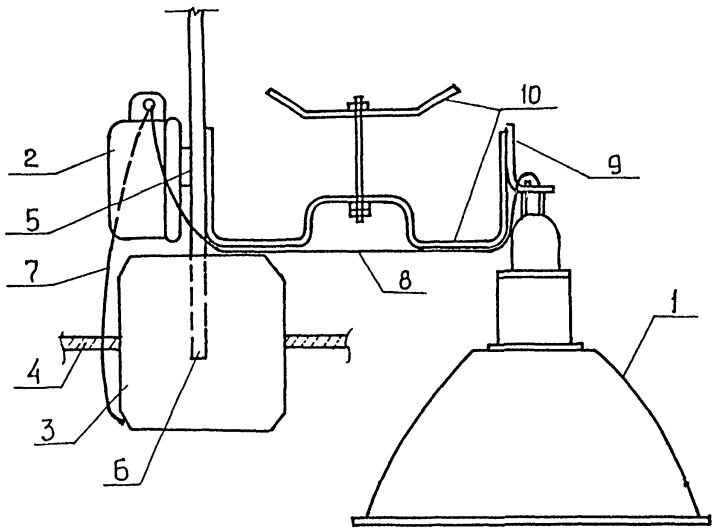

Ведомость изделий и материалов для изготовления узлов

Формат	Зона	Поз.	Обозначение	Наименование	Кол.	Примечание
			Узел крепления светильни-			
			ка с лампой ДРИ к плитам			
			оболочки типа П.			
		1	ГСП 18250-001У3	Светильник с лампой ДРИ	1	
		2		Пускорегулирующий аппарат	1	
		3	У230У3	Коробка ответвительная	1	
		4	АРТ	Провод	—	
		5	К106У2	Полоса, L=250	1	
		6	К121У3	Стойка	1	
		7	АПВ	Провод	5	м
		8	АПВ	Провод	5	м
		9	УСЭК 82У1	Патрубок	1	
		10	ТП- КЖ	Закладная деталь	1	
			альбом II, лист 17			
			Установка светильника			
			с лампой ДРИ на подвесе			
			под перекрытием			
			ребристых плит			
		1	ГСП 18-250-001У3	Светильник с лампой ДРИ	1	
		2		Пускорегулирующий аппарат	1	
		3	У230У3	Коробка ответвительная	1	
		4	АРТ	Провод	—	
		5	АПВ	Провод	5	м
		6	АПВ	Провод	5	м
		7	У25МУ3	Держатель светильника	1	
		8	К121У3	Стойка	1	
		9	УСЭК 56	Полоса, L- по месту	1	

Инв.№ подл. | Подпись и дата | Взам. инв.№

ГИП	Евелев		3.88
НДЧ.ОТД	Калганов		
Гл.инж.	Панкин		
Гл.спец.	Романенко		
Рук.гр.	Карчевская		
Ст.инж.	Роткина		
Н.контр	Томачева		

ТП - 503 - 4 - 54.88 ЭО

Производственный корпус станции технического обслуживания на 600 грузовых автомобилей

Производственные помещения

Стадия	Лист	Листов
Р	7	

Узел крепления светильника с лампой ДРИ к плитам оболочки типа П и ребристым плитам

ГИПРОПРОМСЕЛЬСТРОЙ г. Саратов

Привязан

Инв.№

Копировал: Прошина Формат А2

Альбом IУ

Типовой проект 503-4-54.88

Ведомость рабочих чертежей основного комплекта АП

Лист	Наименование	Примечание
1	Общие данные	
2	Приточные системы П1, П4.... П7	
	Задание на привязку типового решения	
3	Приточная система П3(П2). Приточная система П4(П7)	
	ВЭР. Схемы автоматизации	
4	Приточная система П3(П2). Схема электри-	
	ческая принципиальная управления	
5	Приточная система П3(П2). Схема соедине-	
	ний внешних проводок	
6	Приточная система П4(П7). ВЭР. Схема	
	электрическая принципиальная управления	
7	Приточная система П4(П7). ВЭР. Схема	
	соединений внешних проводок	
8	Отопительные агрегаты А1... А6. Схемы:	
	электрическая принципиальная управле-	
	ния, подключения, расположения	
9	Отключение вентиляции при	
	пожаре. Блокировка электроприводов.	
	Схемы: электрическая принципиальная управ-	
	ления, соединений внешних проводок	
10	Задвижка. Привод 83	
	Схемы: электрическая принципиальная	
	управления, подключения	
11	План расположения	
12	Планы расположения	

Ведомость ссылочных и прилагаемых документов

Обозначение	Наименование	Примечание
	Ссылочные документы	
ТМ4-142-75	Термометр технический ртутный в оправе. Установка на трубопроводе Д>76мм или металлической стенке	
ТМ4-143-75	Термометр технический ртутный в оправе. Установка на трубопроводе Д45..57мм	
ТМ4-149-75	Термометр сопротивления, термометр термоэлектрический. Установка на трубопроводе Д45..76мм	
ТМ4-147-75	Термометр сопротивления, термометр термоэлектрический, установка на трубопроводе Д>89мм или металлической стенке.	
ТМ3-54-79	Щит ЩШМ. Установка на стене, колонне	
	Прилагаемые документы	
АП.С01	Спецификация оборудования	Альбом VII
АП.С02	Спецификация щитов и пультов	Альбом VII
АП-01-ООСБ	Ящик 83Я. Чертеж общего вида	стр 51
АП-01-001	Ящик 83Я. Технические данные аппаратов	стр 51
АП-01-002	Ящик 83Я. Перечень надписей	стр 51
АП-01-ООСХ	Ящик 83Я. Схема электрическая соединений	стр 52
АП-02-ООСБ	Ящик Я. Чертеж общего вида	стр 53
АП-02-001	Ящик Я. Технические данные аппаратов	стр 53
АП-02-ООСХ	Ящик Я. Схема электрическая соединений	стр 53
АП-03-ООСБ	Щит 5Щ. Опросный лист N1	стр 54
АП-04-ООСБ	Щит 1Щ. Опросный лист N2	стр 54
АП-05-ООСБ	Щит 4(6)Щ. Опросный лист N3	стр 55
АП-01-ООСБ	Щит 7Щ. Опросный лист N4	стр 55

Общие указания.

Рабочим проектом предусматривается автоматизация приточных систем П1....П7, которой обеспечивается:

- контроль температуры в трубопроводах прямого и обратного теплоносителя, в приточных воздуховодах и обслуживаемых помещениях.
- для П1, П4...П7 - автоматическое поддержание температуры приточного воздуха, подаваемого в обслуживаемые помещения, путем изменения количества наружного воздуха, поступающего в приточную систему и теплопроизводительности воздухонагревателя;
- для П4, П7 - системы ВЭР с использованием промежуточного теплоносителя. Насос N1 включается одновременно с включением вентилятора приточной системы. При снижении перепада напора воздуха в воздуховоде системы В10 (В11) включается насос N2. Вентиль У1 открывается при температуре наружного воздуха +3°С и выше;
- для всех систем - защита воздухонагревателя от замораживания;
- дистанционное открывание задвижки на противопожарном водопроводе кнопками, установленными у пожарных кранов;
- блокировка включения воздушно-тепловых завес серии 1.494-2 с открыванием ворот серии 1.435.9-25,
- автоматизация работы отопительных агрегатов А1....А6;
- автоматическое отключение при пожаре приточных систем П4...П7; завес У1, У4; вентиляционных систем В1, В7.... В10 от сигналов со станции пожарной сигнализации „Топаз".

Указание по привязке

При привязке проекта к конкретному объекту для приточных систем П1, П4...П7 необходимо выполнить привязку типовых решений 904-02.15.85 АII и 904-02.14.85 АIII по заданию см. лист 2

Типовой проект разработан в соответствии с действующими нормами и правилами и предусматривает мероприятия, обеспечивающие взрывную, взрывопожарную и пожарную безопасность при эксплуатации здания.

Главный инженер проекта /Евелев/

Инв. № подл. | Подпись и дата | Взам. инв. №

Гл. спец. Асбровский
Гл. спец. Плотников

				Привязан	
Инв. №					
ГИП	Евелев		03.88	ТП - 503-4-54.88 - АП	
Нач. отд	Калганов		03.88		
Гл. инж. пр	Пайкин		03.88		
Гл. спец.	Хомяков		03.88	Производственный корпус станции технического обслуживания на 600 грузовых автомобилей	
Рук. гр.	Родионова		03.88		
Инж.	Гурова		03.88	Производственные помещения.	Стадия: Р; Лист: 1; Листов: 12
Н. контр.	Трамычева		3.88	Общие данные	ГИПРОПРОМСЕЛЬЭЛЕКТРОН г. Саратов

Копировал: Маханчева Формат А2

Альбом IV

Типовой проект 503-4-54.88

Задание на привязку типовых проектных решений. Управление и силовое электрооборудование приточных камер типа 2ПК*

Пункт привязки	Характеристика приточной камеры			Отметка выдающего задание П1	П4	П5	П6	П7	Примечание
1	Обозначение венткамеры (по проекту „Отопление и вентиляция")			П1	П4	П5	П6	П7	
2	Тип венткамеры			2ПК20	2ПК20	2ПК10	2ПК20	2ПК20	
3	Номер технологической схемы (по разделу „Автоматизация производства")			3.1	3.1	3.1	3.1	3.1	
4	Режим работы	4.1 Вентиляция		+	+	+	+	+	
		4.2. Вентиляция или дежурное отопление		—	—	—	—	—	
5	Механизмы тип и мощность электродвигателя и мощность электронагревателя — кВт	5.1 Приточный вентилятор (рабочий)	см. таблицу	7.5	7.5	4.0	7.5	5.5	
		5.2 Приточный вентилятор (резервный)		—	—	—	—	—	
		5.3 Насос		—	—	—	—	—	
		5.4 Электронагреватель клапана наружного воздуха		0.8	0.8	0.3	0.8	0.8	
6	Управление приточной камерой	6.1 Местное сблокированное со щита управления: опробование кнопками, расположенными у механизмов		+	+	+	+	+	
		6.2 Дистанционное	6.2.1 Из диспетчерского пункта	—	—	—	—	—	
			6.2.2 Из обслуживаемого помещения	+	+	+	+	+	
7	Блокировка вытяжных вентсистем с приточной камерой			—	В10	—	—	В11	
8	Необходимость аварийного отключения приточной венткамеры, А	8.1 При падении давления воды в теплосети		—	—	—	—	—	
		8.2 При пожаре		—	+	+	+	+	
9	Управление клапаном наружного воздуха предусматривается в проекте	9.1 Управление и силовое электрооборудование		+	+	+	+	+	
		9.2 Автоматизация производства		—	—	—	—	—	
10	Управление клапанами рециркуляционного воздуха предусматривается в проекте	10.1 Управление и силовое электрооборудование		0	0	0	0	0	
		10.2 Автоматизация производства		—	—	—	—	—	
11	Наличие ограничения расхода наружного воздуха			—	—	—	—	—	
12	Датчики	12.1 Температуры SK2	Тип ТУДЭ-1-2	+	+	+	+	+	
		12.2 Температуры SK3	ТУДЭ-4	+	+	+	+	+	
		12.3 Температуры SK5	ТУДЭ-1-2	+	+	+	+	+	
		12.4 Температуры SK7		—	—	—	—	—	
		12.5 Потока воздуха		—	—	—	—	—	
		12.6 Давления воды (после насоса SP)		—	—	—	—	—	
13	Схемы регулирования	13.1 Электрические		+	+	+	+	+	
		13.2 Пневматические		—	—	—	—	—	

Спецификация

Поз. обозн.	Наименование	Кол.	Примечание
	Провод АПВ 2-380 ГОСТ 6323-79*Е	525	м
	Кабель АКВВГ ГОСТ 1508-78*Е		
	4х2.5	340	м
	10х2.5	85	м
	14х2.5	45	м
	Труба ПВХ-В-Р ЭП25У, ТУ6-19-215-83	50	м
	Труба ПВД (ПНП) 25С, ГОСТ 18599-83*	65	м

Таблица подключения выполнена на основании проработки типовых проектных решений 904-02-15.85 - Ал. II, листы: 10, 11; 904-02-14.85 - Ал. III лист 15.

Таблица

Приточная система	П1	П4	П5	П6	П7
Тип электродвигателя вентилятора	4А132М6	4А132М6	4А100L4	4А132М6	4А132S6

Таблица подключения

Номер кабеля					Откуда идёт	Куда поступает	Маркировка проводов	Кабель или провод П1	П4	П5	П6	П7
1-1	4-1	5-1	6-1	7-1	1(4..7) ЩА	1(4..7)МВ6	76, 27-2, 67, 68, 71, 72, 73, 75,	АКВВГ 14х2.5	АПВ 8(1х2)	АПВ 8(1х2)	АКВВГ 14х2.5	АКВВГ 14х2.5
1-2	4-2	5-2	6-2	7-2	1(4...7) ЩА	1(4...7) МВ1	N, 316, 309	АКВВГ 4х2.5	АПВ 3(1х2)	АПВ 3(1х2)	АКВВГ 4х2.5	АКВВГ 4х2.5
1-3	4-3	5-3	6-3	7-3	1(4..7) ЩА	1(4...7) SK2	2Р, 1Р	"	"	"	"	"
1-4	4-4	5-4	6-4	7-4	1(4..7) ЩА	1(4...7) SK3	2Р, 3Р	"	"	"	"	"
1-5	4-5	5-5	6-5	7-5	1(4...7) ЩА	1(4...7) SK5	309, 310	"	"	"	"	"
1-6	4-6	5-6	6-6	7-6	1(4...7) ЩА	1(4...7) 8К	201, 202, 203	"	АКВВГ 4х2.5	АКВВГ 4х2.5	"	"
1-7	4-7	5-7	6-7	7-7	1(4..7) Щ	1(4...7) SB1	2, 3, 9	"	"	"	"	"
1-8	4-8	5-8	6-8	7-8	1(4...7) Щ	1(4...7) SB3	65, 67, 71	"	АПВ 3(1х2)	АПВ 3(1х2)	"	"
1-9	4-9	5-9	6-9	7-9	1(4...7) Щ	1(4...7) SB2	3, 7, 8, 109, 110, 112, 113, 25, N	АКВВГ 10х2.5	АКВВГ 10х2.5	АКВВГ 10х2.5	АКВВГ 10х2.5	АКВВГ 10х2.5
1-10	4-10	5-10	6-10	7-10	1(4...7) Щ	1(4...7) ЩА	А2, 301, 303, 305, 316, 1Р, 2Р, 3Р, N	АКВВГ 10х2.5	АКВВГ 10х2.5	АКВВГ 10х2.5	АКВВГ 10х2.5	АКВВГ 10х2.5
-	4-11	5-11	6-11	7-11	4(5...7) Щ	Я	10, 14-2	—	АКВВГ 4х2.5	АКВВГ 4х2.5	АКВВГ 4х2.5	АКВВГ 4х2.5
-	4-12	-	-	7-12	4(7) Щ	127(135) Я	1, 3, 11, 13		учтено лист 7			учтено лист 7

Тип	Евелев		03.88
Нач. отд	Калганов		03.88
Гл. инж.	Паикин		03.88
Гл. спец	Хомяков		03.88
Рук. гр.	Родионова		03.88
Инж.	Ушакова		03.88
Н. контр	Толмачева		3.88

ТП - 503 - 4 - 54.88 АП

Производственный корпус станции технического обслуживания на 600 грузовых автомобилей.

Производственные помещения

Стадия	Лист	Листов
Р	2	

Приточные системы П1, П4–П7. Задание на привязку типового решения.

ГИПРОПРОМСЕЛЬЭЛЕКТРОН г. Саратов

Привязан

Инв. №

Копировал: Маха Махначева

Формат А2

Инв. № подл. | Подпись и дата | Взам. инв. №

Альбом IV

Типовой проект 503 - 4 - 54.88

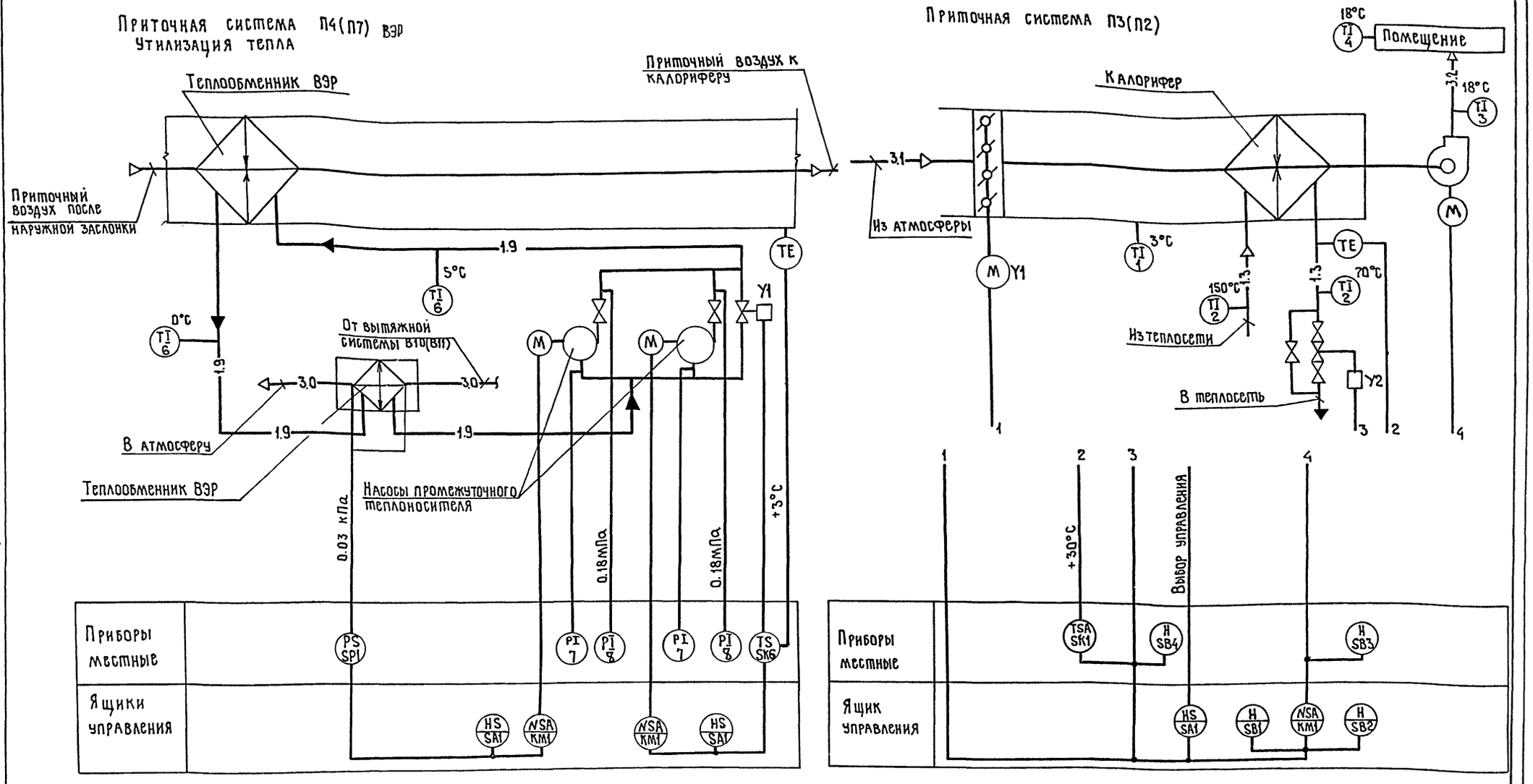

Условные обозначения трубопроводов приняты по ГОСТ 14202-69.

ГИП	Евелев		03.88	ТП - 503-4-54.88 АП
Нач.отд.	Калганов		03.88	
Гл.инж.отд	Панкин		03.88	
Гл.спец	Хомяков		03.88	Производственный корпус станции технического обслуживания на 600 грузовых автомобилей
Рук.гр.	Родионова		03.88	
Инж.	Гурова		03.88	Производственные помещения — Стадия Р, Лист 3, Листов
Н.контр	Толмачева			Приточная система П3(П2). Приточная система П4 (П7) ВЭР. Схемы автоматизации

Привязан

Инв. №

Копировал: Махначева

ГИПРОПРОМСЕЛЬСТРОЙ г. Саратов

Формат А2

Инв. № подл. | Подпись и дата | Взам. инв. №

Я1 Приточные системы П3(П2)

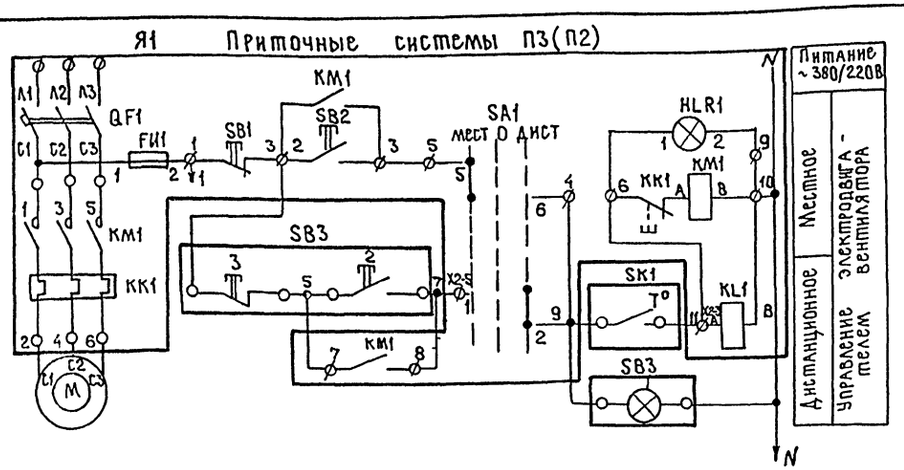

Я2

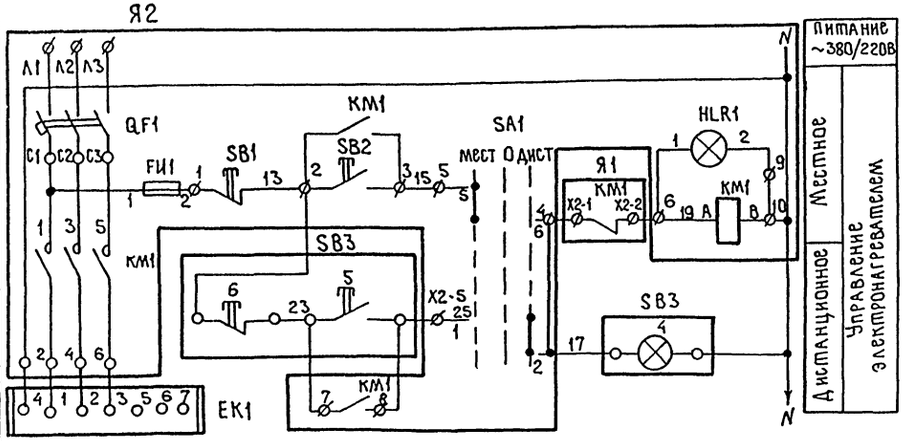

Вентиль Y2

Диаграмма работы контактов

Контакт	Ход выходного вала: открыт	закрыт
1-2	■	
5-6	■	
9-10		■
11-12		■

Диаграмма работы конечных выключателей Y1

МЭО-6.3

Обозначение конечного выключателя	Обозначение цепи	Положение клапана наружного воздуха: откр.	закр.
SQ1	6-5'	■	■
SQ2	2'-3	■	■

Диаграмма работы конечных выключателей Y1

ЕСПА-02ПВ(НРБ)

Обозначение конечного выключателя	Обозначение цепи	Положение клапана наружного воздуха: откр.	закр.
SQ1	3-2	■	■
SQ2	6-5	■	■

Регулятор температуры SK1
Диаграмма работы контактов

ТУДЭ-4

Обозначение контакта	Температура обратного теплоносителя t°: 20÷30°	250°
T°	■	■

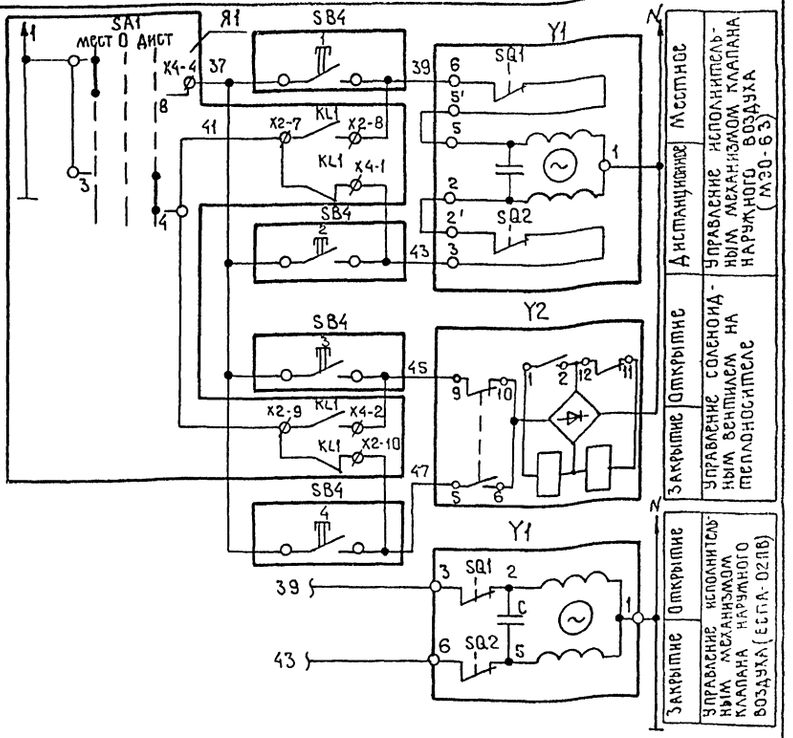

Поз. обозн.	Наименование	Кол.	Примечание
M	Двигатель	2	учтено ТП
Я1, Я2	Ящик Я5100	2	-ЭМ
SB3	Пост управления ПКУ15-21.231-4093	1	
SB4	Пост управления ПКУ15-21.141-4093	1	
SK1	Устройство терморегулирующее		
	дилатометрическое ТУДЭ-4, диапазон		
	регулирования дифференциала 4....20°С		
	ТУ25-02.28 1074-78	1	
Y1, Y2	Механизм исполнительный	2	учтено ТП
EK1	Электронагреватель	1	-ОБ

1. В связи с тем, что клапан наружного воздуха Y1 может поставляться с исполнительным механизмом ЕСПА производства НРБ на чертеже показана схема его подключения.
2. Ф - зажим ящика

ГИП	Евелев		03.88
Нач. ОТА	Калганов		03.88
Гл. инж. ота	Лайкин		03.88
Гл. спец.	Хомяков		03.88
Рук. гр.	Родионова		03.88
Инж.	Гурова		03.88
Н. контр.	Трамачева		

ТП-503-4-54.88 - АП

Производственный корпус станции технического обслуживания на 600 грузовых автомобилей

Производственные помещения

Стадия	Лист	Листов
Р	4	

Приточная система (П3) П2
Схема электрическая принципиальная управления

ГИПРОПРОМГЕЛЬЕТРОН г. Саратов

Привязан

Инв. №

Подпись и дата | Взам. инв. №

Копировал: Махначева

Формат А2

Альбом IV

Типовой проект 503-4-54.88

Параметр	Температура				
Место установки прибора, отборного устройства	Приемная камера	Трубопровод прямого теплоносителя	Трубопровод обратного теплоносителя	В помещении	Приточный воздуховод
Обозначение чертежа установки	ТМ4-142-75	ТМ4-143-75	ТМ4-149-75		ТМ4-142-75
Позиция	1	2	3-SK1	4	3

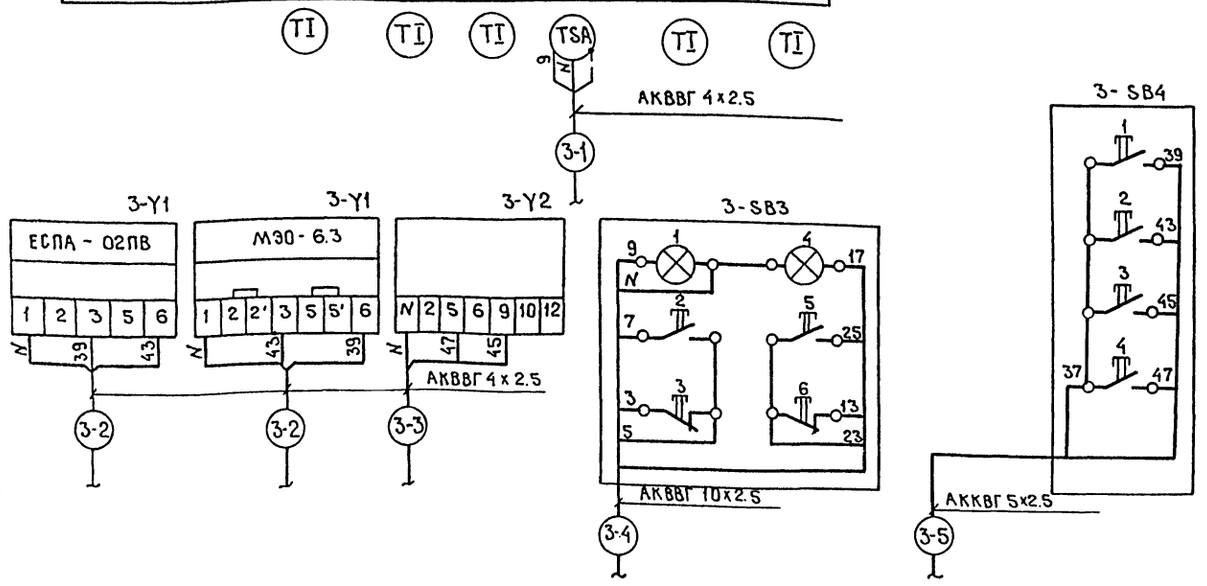

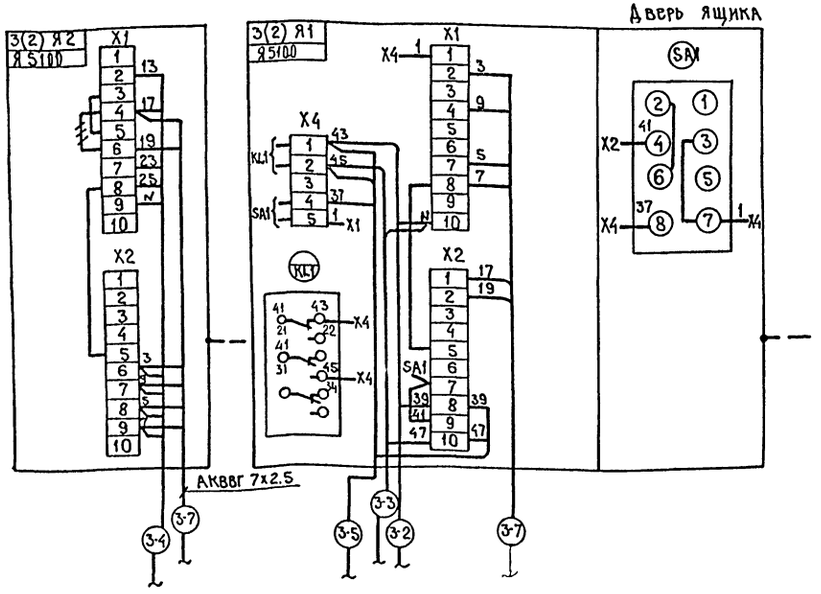

Обозначение	Наименование
	Защитный проводник, присоединяемый к корпусу электрооборудования
	Жила кабеля или провода, используемая в качестве нулевого защитного проводника и присоединяемая к корпусу электрооборудования

Спецификация

Поз. обозн.	Наименование	Кол	Примечание
X4	Блок зажимов Б324-4П25-8/ВУ3-5	2	
	Кабель АКВВГ ГОСТ 1508-78*Е		
	4х2.5	31	м
	5х2.5	8	м
	7х2.5	2	м
	10х2.5	22	м

Система	Длина трассы, м					
	1	2	3	4	5	7
	АКВВГ 4х2.5	АКВВГ 4х2.5	АКВВГ 4х2.5	АКВВГ 10х2.5	АКВВГ 5х2.5	АКВВГ 7х2.5
П2	2	5	2	15	3	1
П3	7	8	7	7	5	1

1. Данный чертеж выполнен для системы П3 и аналогичен для системы П2 с изменением индекса в маркировке кабелей и аппаратов соответственно.
2. Позиции приборов и аппаратуры указаны согласно схемы автоматизации см. лист 3.

ГИП	Евелев		03.88
Нач. отд	Калганов		03.88
Гл. инж. отд	Панкин		03.88
Гл. спец.	Хомяков		03.88
Рук. гр.	Родионова		03.88
Инж.	Гурова		03.88
Н. контр	Толмачева		

ТП-503-4-54.88 -АП

Производственный корпус станции технического обслуживания на 600 грузовых автомобилей

Производственные помещения

Стадия	Лист	Листов
Р	5	

Приточная система П3(П2). Схема соединений внешних проводок

ГИПРОПРОМСЕЛЬСТРОЙ г. Саратов

Привязан

Инв. №

Копировал: Махначева

Формат А2

Взам. инв. № | Подпись и дата | Инв. № подл.

Приточная система П4(П7)

Приводы 126(134)

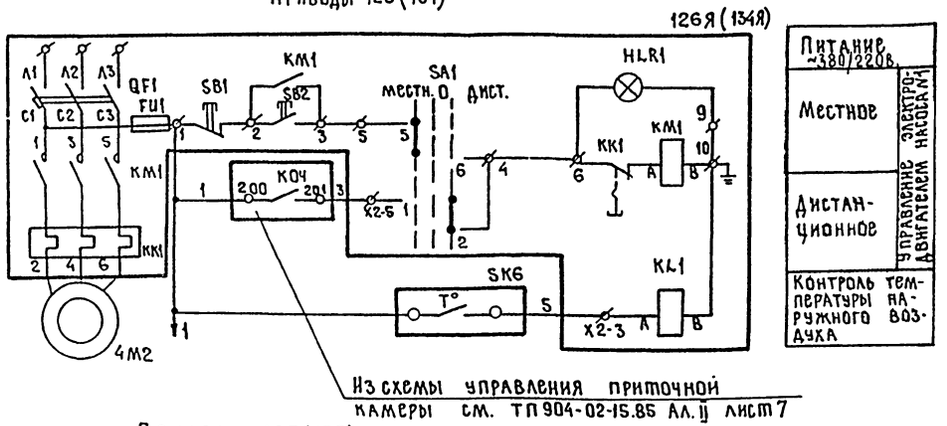

Из схемы управления приточной камеры см. ТП 904-02-15.85 Ал.II лист 7

Приводы 127(135)

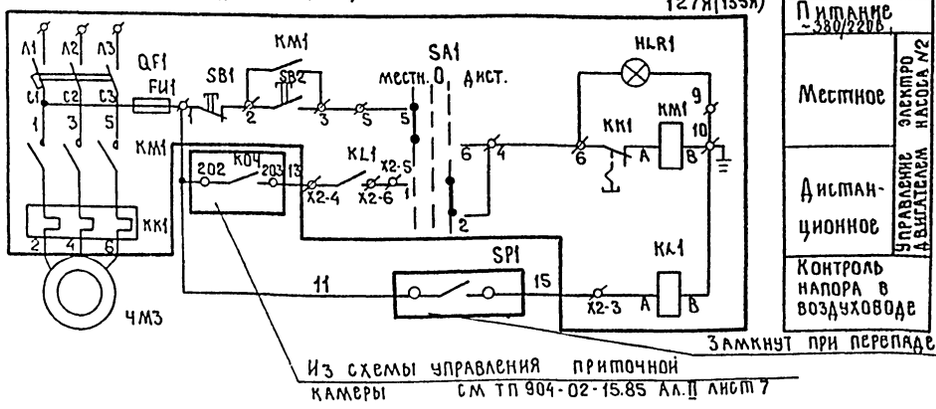

Замкнут при перепаде напора 0.03 кПа и ниже

Из схемы управления приточной камеры см ТП 904-02-15.85 Ал.II лист 7

Регулятор температуры SK6
Диаграмма работы контактов

ТУДЭ-1	
Обозначение контакта	Температура наружного воздуха -30°С +3°С +40°С
Т°	

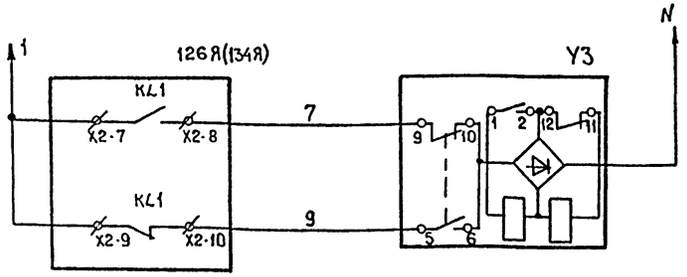

Поз. обозн.	Наименование	Кол.	Примечание
	По месту		
126Я,127Я	Ящик Я5000	2	учтено ТП-ЭМ
SK6	Устройство терморегулирующее		
	дилатометрическое электрическое		
	с замыкающим контактом. диапа-		
	зон регулирования дифференциа-		
	ла 4....20°С, типа ТУДЭ-1.		
	ТУ 25-02.28 1074-78	1	
SP1	Датчик - реле перепада		
	напора ДПН-2.5, верхний		
	предел настройки 0.1 кПа		
	ТУ 25-02. 160217-83	1	
УЗ	Механизм исполнительный	1	учтено ТП-ОВ

ГИП	Евлев		03.88
Нач.отд	Калганов		03.88
Гл.инженер	Пайкин		03.88
Гл.спец.	Хомяков		03.88
Рук. гр.	Родионова		03.88
Ст.инж.	Назарова		03.88

ТП-503-4-54.88 -АП

Производственный корпус станции технического обслуживания на 600 грузовых автомобилей

Производственные помещения

Стадия	Лист	Листов
Р	6	

Приточная система П4(П7) ВЭ

Схема электрическая принципиальная управления.

ГИПРОПРОМСЕЛЬСТРОЙ г. Саратов

Привязан

Инв. №

Копировал: Махначева Формат А2

Альбом IУ

Типовой проект 503-4-54.88

Схема соединений внешних проводок

Параметр	Температура		Давление				Напор
Место установки прибора, отборного устройства	Трубопроводы промежуточного теплоносителя	Приемная камера	Всасывающие патрубки насосов		Напорные патрубки насосов		Воздуховод к теплообменнику
Обозначение чертежа установки	ТМ4-143-75	ТМ4-147-75	ТК4-3143-70		ТК4-3143-70		
Позиция	6	6	4-SK6	7	7	8	8	Ч-SP1

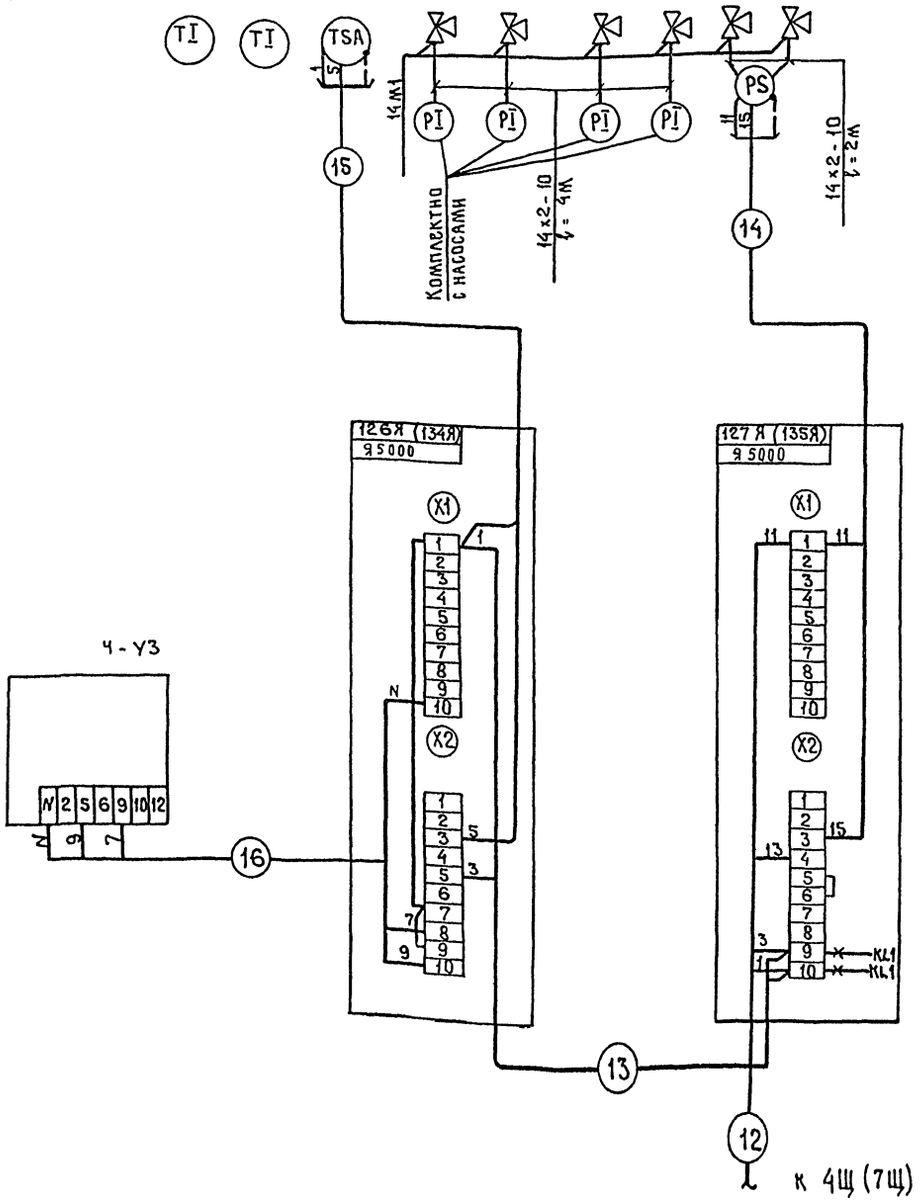

Поз. обозн.	Наименование	Код	Примечание
	Провод АПВ 2-380 ГОСТ 6323-79*Е	145	м
	Кабель АКВВГ 4х2.5 ГОСТ 1508-78*Е	45	м
	Труба ПВХ-В-Р ЭП25У ТУ6-19-215-83	20	м
	Труба ПВД (ПНП) 25С ГОСТ 18599-83	25	м
	Металлорукав Р3-Ц-Х-22		
	ТУ 3988-77	2	м
	Труба бесшовная 14х2-10, ГОСТ 8734-75*	12	м
	Кран трёхходовой 14М1, ТУ26-07-1061-73	12	

Система	Длина трассы, м				
	12	13	14	15	16
П4	АКВВГ 4х2.5 l=6м	АПВ2(1х2.0) l=3м М.Р - l=1м	АПВ3(1х2.0) l=50м В2S l=5м П2S l=10м	АПВ3(1х2.0) l=50м П2S l=10м В2S l=5м	АКВВГ 4х2.5 l=7м
П7	АКВВГ 4х2.5 l=8м	АПВ2(1х2.0) l=3м М.Р l=1м	АПВ3(1х2.0) l=40м В2S l=9м П2S l=3м	АКВВГ 4х2.5 l=18м	АКВВГ 4х2.5 l=6м

Данный чертеж выполнен для системы П4 и аналогичен для системы П7 с изменением индекса в маркировке кабелей, проводов и аппаратов.

Спецификация дана для приточных систем П4 и П7

— ✕ — Демонтировать

ГИП	Евелев		03.88
Нач. отд.	Калганов		03.88
Гл. инж.	Лакин		03.88
Гл. спец.	Хомяков		03.88
Рук. гр.	Родионова		03.88
Ст. инж.	Назарова		03.88
Н. контр.	Толмачева		03.88

ТП-503-4-54.88 - АП

Производственный корпус станции технического обслуживания на 600 грузовых автомобилей

Производственные помещения

Стадия	Лист	Листов
Р	7	

Приточная система П4 (П7) ВЗР. Схема соединений внешних проводок

ГИПРОПРОМСЕЛЬЭЛЕКТРОМОНТАЖ г. Саратов

Копировал: Махначева Формат А2

Привязан

Инв. №

Инв. № подл. | Подпись и дата | Взам. инв. №

Альбом IУ

Типовой проект 503-4-54.88

Схема электрическая принципиальная управления
Отопительные агрегаты А1... А6

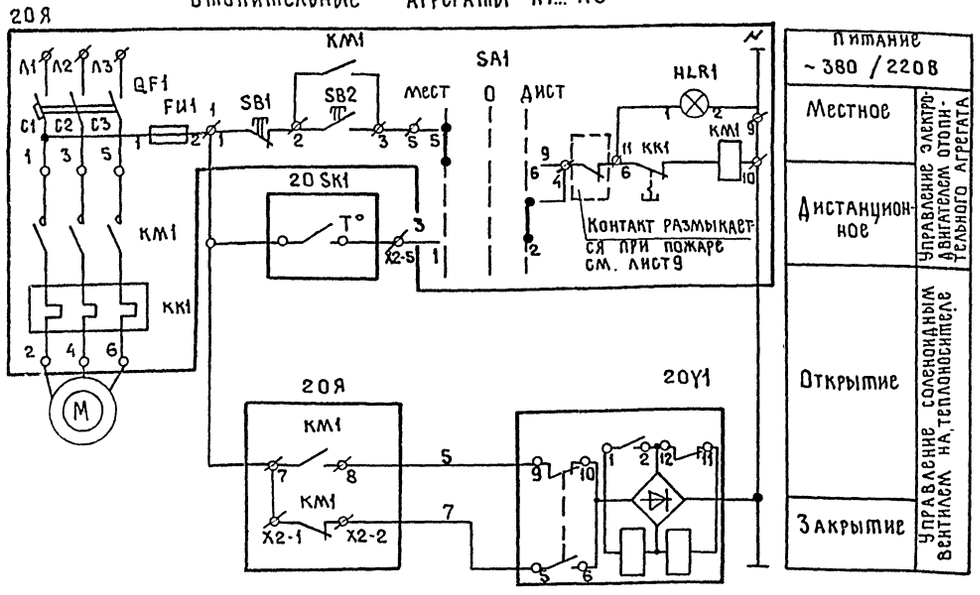

Регулятор температуры 20 SK1
Диаграмма работы контактов

Обозначение контакта	ДТКБ-53 Температура воздуха в помещении 30°С 5°С 0°С
Т°	

Перечень элементов

Поз. обозн.	Наименование	Кол	Примечание
20М	Двигатель	1	учтено ТП-ОВ
20Я	Ящик Я5000	1	учтено ТП-ЭМ
20У1	Механизм исполнительный	1	учтено ТП-ОВ
20SK1	Датчик температуры		
	камерный биметаллический		
	ДТКБ-53 0....30°С	1	

Спецификация

Поз. обозн.	Наименование	Кол	Примечание
	Ввод гибкий К1082У3	12	
	Провод АПВ 1х2.0-380В		
	Гост 6323-79*Е	96	м
	Провод ПВ1 1х1.0-380В		
	Гост 6323-79*Е	30	м

Схема подключения

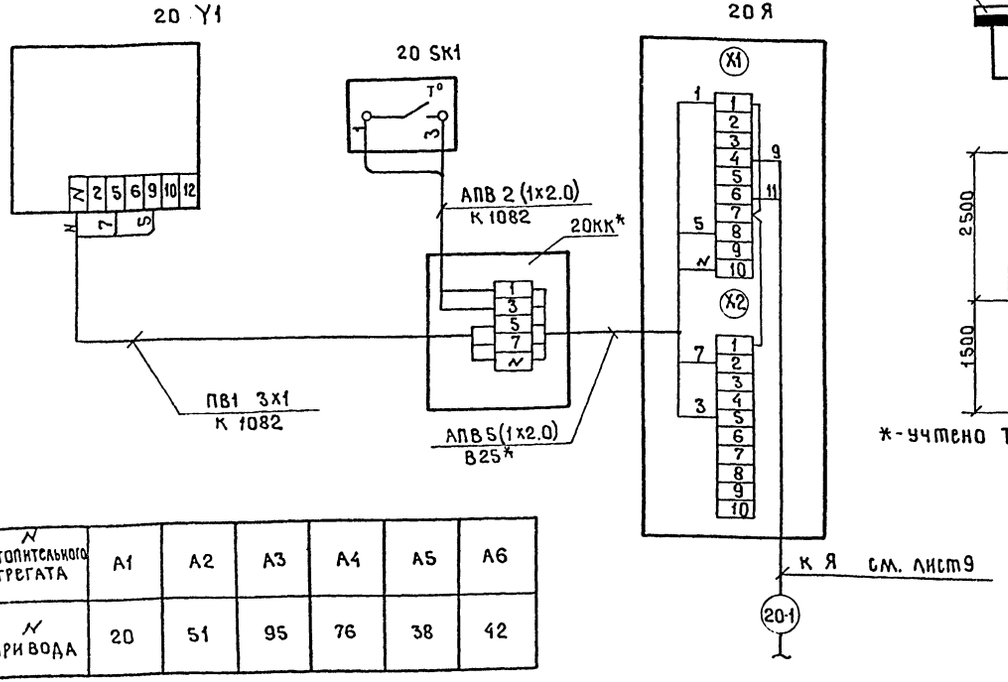

Схема расположения

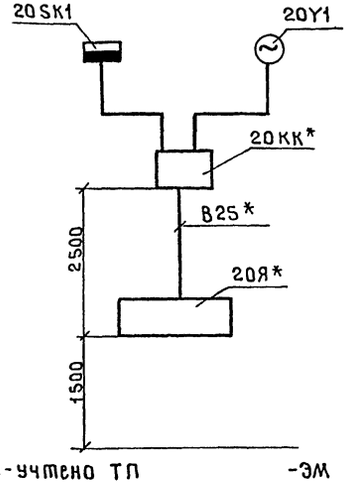

№ отопительного агрегата	А1	А2	А3	А4	А5	А6
№ привода	20	51	95	76	38	42

Схема электрическая принципиальная управления, схема подключения и схема расположения даны для отопительного агрегата А1, для отопительных агрегатов А2...А6 схемы аналогичны с изменением номера привода.

Спецификация дана для всех агрегатов.

ГИП	Евелев		03.88
Нач.отд	Калганов		03.88
Гл.инж.пр	Панкин		03.88
Гл.спец	Хомяков		03.88
Рук.гр.	Родионова		03.88
Ст.инж.	Назарова		03.88
Н.контр	Толмачева		03.88

ТП-503-4-54.88 -АП

Производственный корпус станции технического обслуживания на 600 грузовых автомобилей

Производственные помещения

Стадия	Лист	Листов
Р	8	

Отопительные агрегаты А1..А6. Схемы: электрическая принципиальная управления, подключения, расположения

ГИПРОПРОМЭЛЕКТРОН г. Саратов

Привязан

Инв. №

Подпись и дата | Взам.инв.№

Копировал: Маха Махначева Формат А2

Альбом IV

Типовой проект 503-4-54.88

Схема электрическая принципиальная

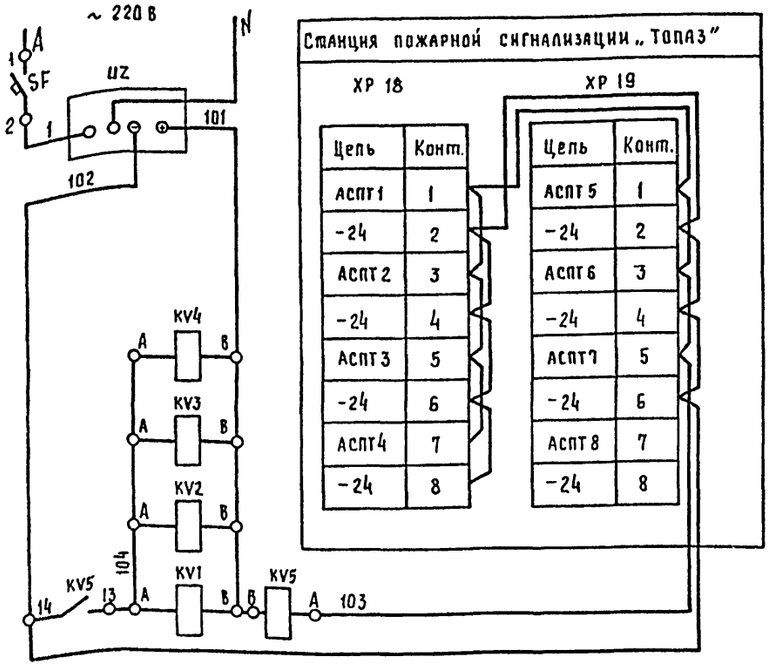

Станция пожарной сигнализации „Топаз"

ХР 18 Цепь	Конт.	ХР 19 Цепь	Конт.
АСПТ1	1	АСПТ5	1
-24	2	-24	2
АСПТ2	3	АСПТ6	3
-24	4	-24	4
АСПТ3	5	АСПТ7	5
-24	6	-24	6
АСПТ4	7	АСПТ8	7
-24	8	-24	8

Лучи 1...7

Невыгороженные помещения

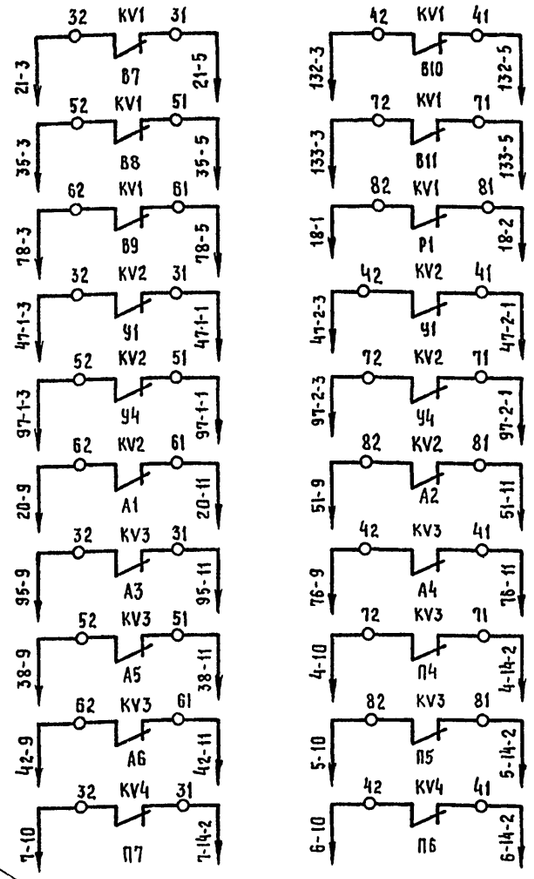

Схема электрическая принципиальная управления вентиляторами В7...В11

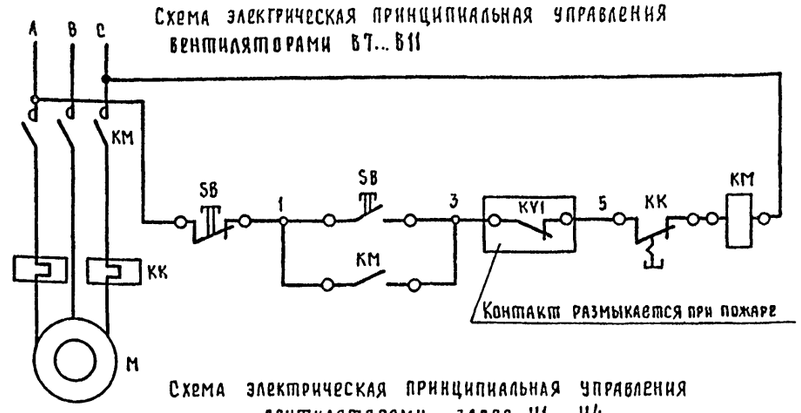

Схема электрическая принципиальная управления вентиляторами завес У1...У4

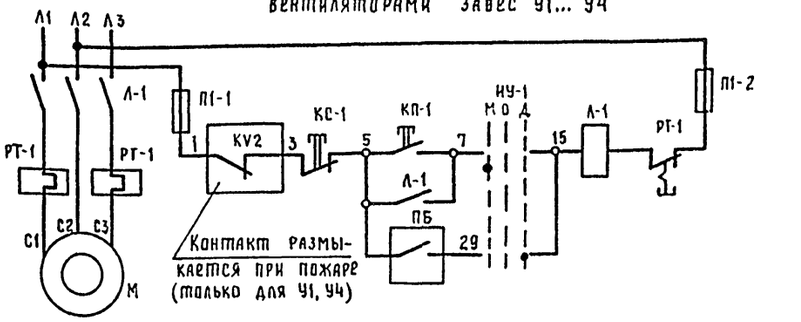

Схема соединений внешних проводок к станции „Топаз"

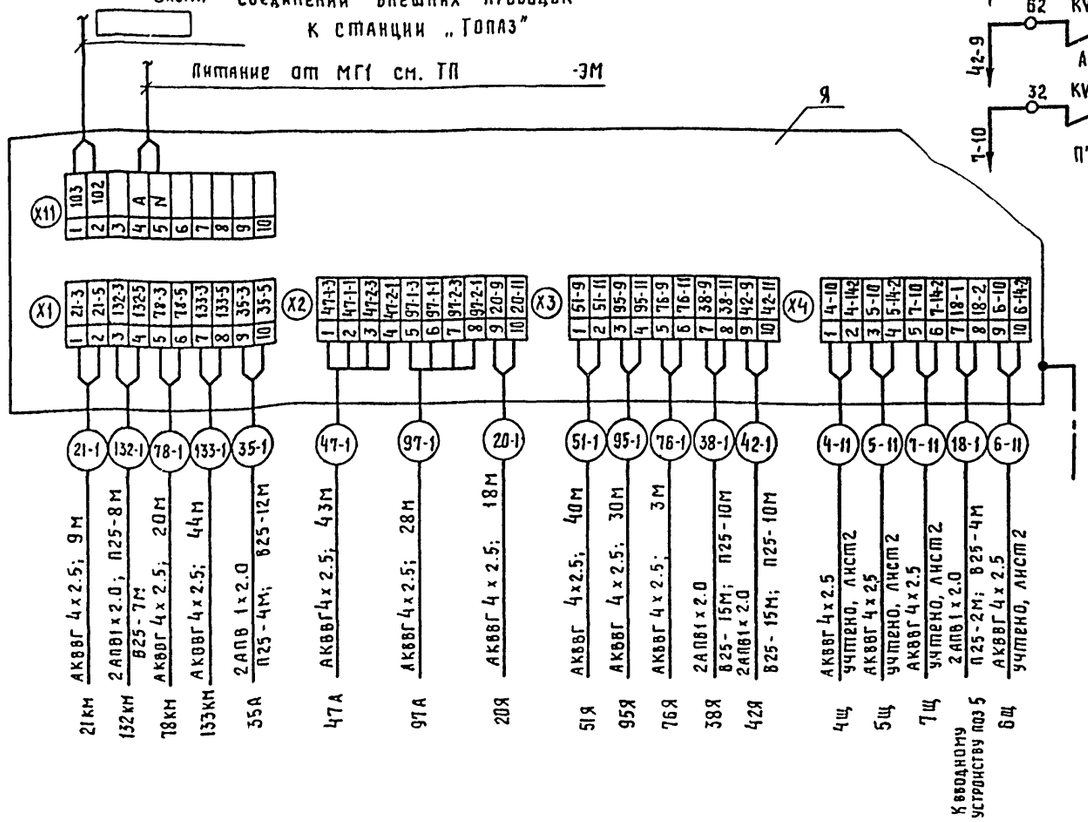

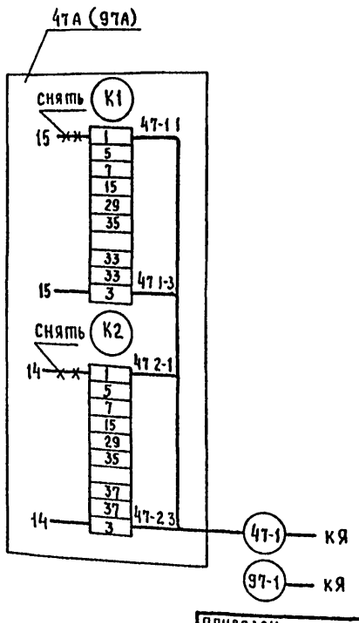

— уточняется при привязке проекта

Перечень элементов

Поз. обозн.	Наименование	Кол.	Примечание
	Ящик Я		
UZ	Блок БПН-11/2 УХЛ4;~220/-24; ТУ16-529.215-74	1	
SF	Выключатель АП50-2МТУ3; 1,6 А		
	Iотс. = 10 Iном. ТУ16-522.066-75	1	
KV1...KV5	Реле РПЛ2204Б, -24В, ТУ16-522.554-82	5	
KV1...KV3	Приставка контактная ПКЛ-0404Б		
	ТУ16-522.554-84	3	

Спецификация

Поз. обозн.	Наименование	Кол.	Примечание
	АКВВГ 4x2.5 ГОСТ 1508-78*Е	325	М
	АПВ2-380 ГОСТ 6323-79*Е	174	М
	Труба ПВХ-В-Р ЭП25У, ТУ6-19-215-83	53	М
	Труба ПВД (ПНП) 25С, ГОСТ 18599-83	34	М

ГИП	Евелев		03.88
Нач. отд.	Калганов		03.88
Гл. инж. отд.	Пайкин		03.88
Гл. спец.	Хомяков		03.88
Рук. гр.	Родионова		03.88
Инж.	Ушакова		03.88
Н. контр.	Полмачева		

ТП-503-4-54.88 АП

Производственный корпус станции технического обслуживания на 600 грузовых автомобилей

Производственные помещения

Стадия	Лист	Листов
Р	9	

ГИПРОПРОМСЕЛЬСТРОЙ г. Саратов

Копировал Савина Сав Формат А2

Инв. № подл. | Подпись и дата | Взам. инв. №

Привязан

Инв. №

Альбом IУ

Схема электрическая принципиальная

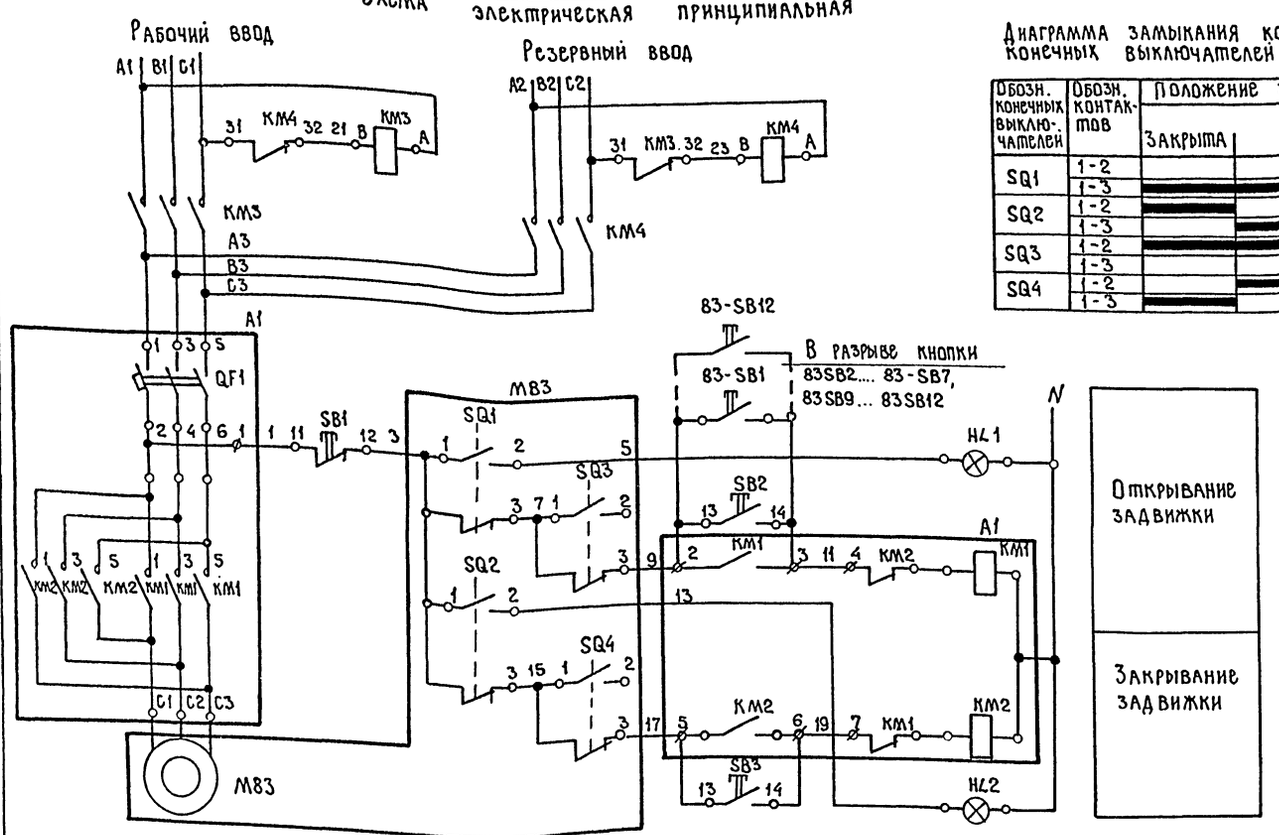

Диаграмма замыкания контактов конечных выключателей SQ1....SQ4

Обозн. конечных выключ-телей	Обозн. контак-тов	Положение задвижки: Закрыта	Открыта
SQ1	1-2		
	1-3		
SQ2	1-2		
	1-3		
SQ3	1-2		
	1-3		
SQ4	1-2		
	1-3		

Перечень элементов

Поз. обозн.	Наименование	Кол.	Примечание
	У механизма		
M83	Двигатель	1	комплект
SQ1..SQ4	Блок конечных выключателей	1	задвижки
	Ящик 83Я		
A1	Блок управления 65437-3074 УХЛ4	1	
КМ3,КМ4	Пускатель ПМЛ - 110104Б		
	ТУ 16 - 044 - 001 - 83	2	
	Выключатель КЕ-011УЗ; ТУ16-642.015.84		
SB2,SB3	исп.2, толкатель чёрный	2	
SB1	исп.2, толкатель красный	1	
HL1,HL2	Арматура сигнальная, ~220В;		
	ТУ 16 - 535.930 - 76		
	плафон зелёный АС4202У2	2	
	По месту		
83SB1..SB7	Выключатель ПКЕ 112-1У3		
SB9..SB12	ТУ 16-642. 006 - 83	11	

Спецификация

Поз. обозн.	Наименование	Кол.	Примечание
	Коробка У994МУ3 ТУ36-2415-81	11	
	Коробка клеммная КЗН08 У3	1	
	Металлорукав РЗ-Ц-Х22, ТУ22-3988-77	3	м
	Провод ПВ1 1х1.0-380 ГОСТ6323-79*Е	25	м
	Кабель АВВГ 2х2.5 ГОСТ 16442 - 80*	149	м

Схема подключения

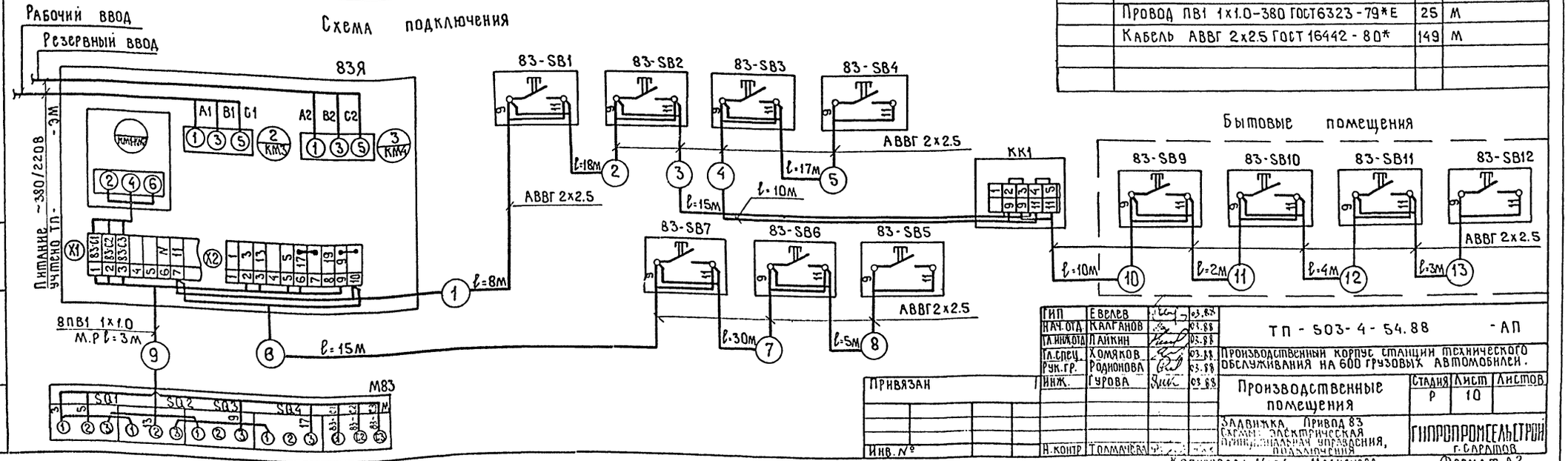

ГИП	Евелев		03.88
Нач.отд.	Калганов		03.88
Гл.инж.отд	Лайкин		03.88
Гл.спец.	Хомяков		03.88
Рук.гр.	Родионова		03.88
Инж.	Гурова		03.88

ТП - 503 - 4 - 54.88 - АП

Производственный корпус станции технического обслуживания на 600 грузовых автомобилей.

Производственные помещения

Стадия	Лист	Листов
Р	10	

Задвижка. Привод 83. Схемы: электрическая принципиальная управления, подключения

ГИПРОПРОМСЕЛЬЭЛЕКТРОСТРОЙ г. Саратов

Привязан

Инв. №

Н.контр Толмачева

Копировал Малиничева

Формат А2

Типовой проект 503 - 4 - 54.88

Инв.№ подл. | Подпись и дата | Взам. инв.№

Альбом IV

Типовой проект 503-4-54.88

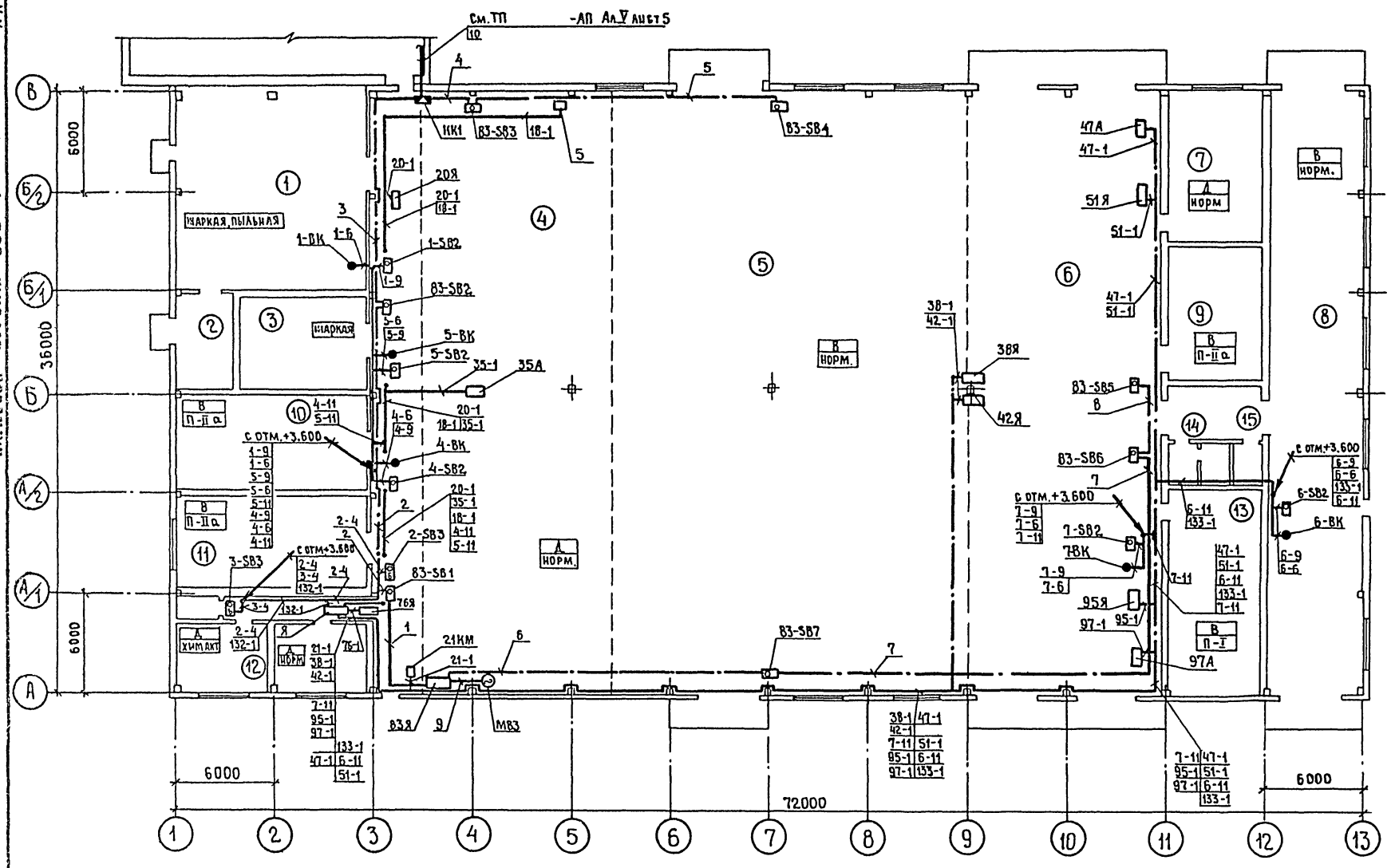

Экспликация помещений

Номер по плану	Наименование помещений
1	Кузнечно-сварочный и медницко-радиаторный участок
2	Трансформаторная подстанция
3	Участок обкатки и проверки двигателей
4	Участок текущего ремонта агрегатов
5	Участок текущего ремонта автомобилей
6	Участок ТО-1 и ТО-2 автомобилей
7	Участок обслуживания электрооборудования
8	Участок диагностирования автомобилей
9	ИРК и промежуточный склад запасных частей и ремонтных материалов
10	Шиномонтажный участок
11	Деревообрабатывающий и обойный участок
12	Участок обслуживания и зарядки аккумуляторов
13	Участок обслуживания топливной аппаратуры и гидросистем
14	Мужская уборная
15	Женская уборная

Условные обозначения

- пост кнопочный
- пост кнопочный на 6 элементов
- отборное устройство
- шкаф с аппаратурой
- исполнительный механизм с электроприводом
- соленоидный вентиль
- датчик

Инв.№ подл. | Подпись и дата | Взам. инв.№

ГИП	Евелев		03.88
Нач.отд.	Калганов		03.88
Гл.конс.отд.	Пайкин		03.88
Гл.спец.	Хомяков		03.88
Рук.гр.	Родионова		03.88
Конс.	Ушакова		03.88
Н.контр.	Толмачева		03.88

Привязан

Инв.№

ТП-503-4-54.88 -АГ

Производственный корпус станции технического обслуживания на 600 грузовых автомобилей

Производственные помещения

План расположения

Стадия	Лист	Листов
Р	11	

ГИПРОПРОМСЕЛЬСТРОЙ г.Саратов

Копировал Евстегнеева

Формат А2

Альбом IV

Типовой проект 503 - 4 - 54.88

Инв. № подл. | Подпись и дата | Взам. инв. №

План расположения

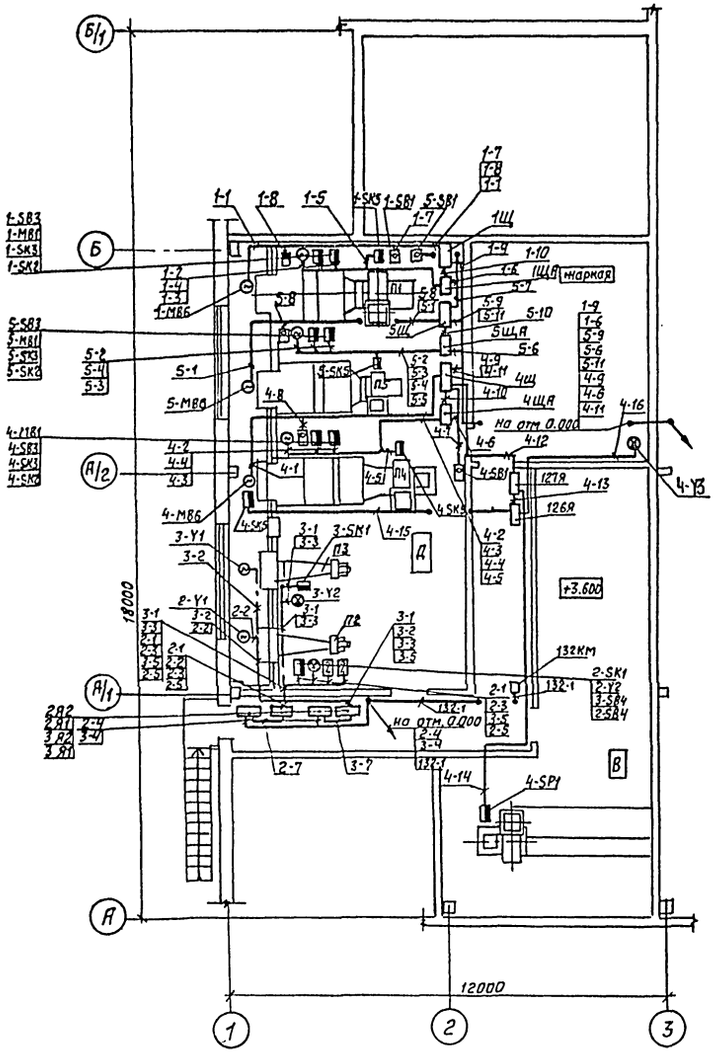

План расположения

ГИП	Ебелев		03.93	ТП - 503 - 4 - 54.88 АП	
Нач. отд.	Колганов		01.93		
Гл. инж. отд.	Пайкин		03.93		
Гл. спец.	Хотяков		03.93	Производственный корпус станции технического обслуживания на 600 грузовых автомобилей	
Рук. гр.	Родионова		03.93		
Инж.	Ушакова		03.93	Производственные помещения	Стадия: Р; Лист: 12; Листов:
Привязан					
Инв. №		Н. контр.	Толмачева	1.93	Планы расположения

ГИПРОПРОМЭЛЕКТРОСТРОЙ г. Саратов

Копировал: Леденева Формат А2

Альбом IV

Типовой проект 503-4-54.88

Ведомость рабочих чертежей основного комплекта СС

Лист	Наименование	Примечание
1	Общие данные. Спецификация	
2	План на отм. 0.000. Схема расположения устройств связи	

Ведомость ссылочных и прилагаемых документов

Обозначение	Наименование	Примечание
	Прилагаемые документы	
СС СО	Спецификация оборудования	Альбом VII
СС ВМ	ВМ по рабочим чертежам основного комплекта марки СС	Альбом VIII

Условные обозначения

Часы электрические вторичные

Громкоговоритель рупорный

Спецификация

Марка поз.	Обозначение	Наименование	Кол.	Примечание
		Телефонизация		
1	РГО. 218. 070 ТУ	Аппарат телефонный ТА-11322	2	
2	ТУ45-866 СО. 362.016	Коробка КРТП-10	1	
3	ТУ16. 538. 149-72	Муфта 1СП-12	1	
4		Кабель ТПП10×2×0,4	0,045	км
5		Провод ЛТВ-П2×0,6	0,140	км
6	ГОСТ 1668-73*	Проволока линейная ф 2.0	0,060	км
		Электрочасификация		
7	ТУ 25.07.1503-82	Часы ВЧС1-М2ПВ24р-400-302К	1	
5		Провод ЛТВ-П2×0,6	0,050	км
		Радиофикация		
8	ИЦ3. 843. 869 ТУ	Громкоговоритель 10 гр-48	3	
9	ТУ45-86. Бе 0. 362. 017 ТУ	Коробка УК-2п	4	
10	ГОСТ 10 254-75* Е	Провод ПВЖ1×1.8	0,320	км

Позиции 5.6.10 на плане условно не показаны

Общие указания

Данным разделом проекта предусматриваются устройства административно-хозяйственной телефонной связи, электрочасификации и радиофикации

Распределительные, абонентские кабели и провода связи прокладываются на проволоке, открыто по стенам.

Абонентские сети телефонизации и электрочасификации на планах условно не показаны.

Типовой проект разработан в соответствии с действующими нормами и правилами и предусматривает мероприятия, обеспечивающие взрывную, взрывопожарную и пожарную безопасность при эксплуатации здания.

Главный инженер проекта /Евелев/

Инв №				Привязан	
ГИП	Евелев		12.88	ТП-503-4-54.88	
Нач.отд.	Калганов		12.88		
Гл.инж.	Пайкин		12.88		
Гл.спец.	Курицын		12.87	Производственный корпус станции технического обслуживания на 600 грузовых автомобилей	
Рук.гр.	Арестова		12.87		
Техник	Гаврилина		12.87	Производственные помещения	Стадия: Р; Лист: 1; Листов: 2
Н.контр.	Голгачева		12.88	Общие данные. Спецификация	ГИПРОПРОМСЕЛЬСТРОЙ г. Саратов

Копировал: Савина

Формат А2

Альбом IV

Типовой проект 503-4-54.88

План на отм. 0.000

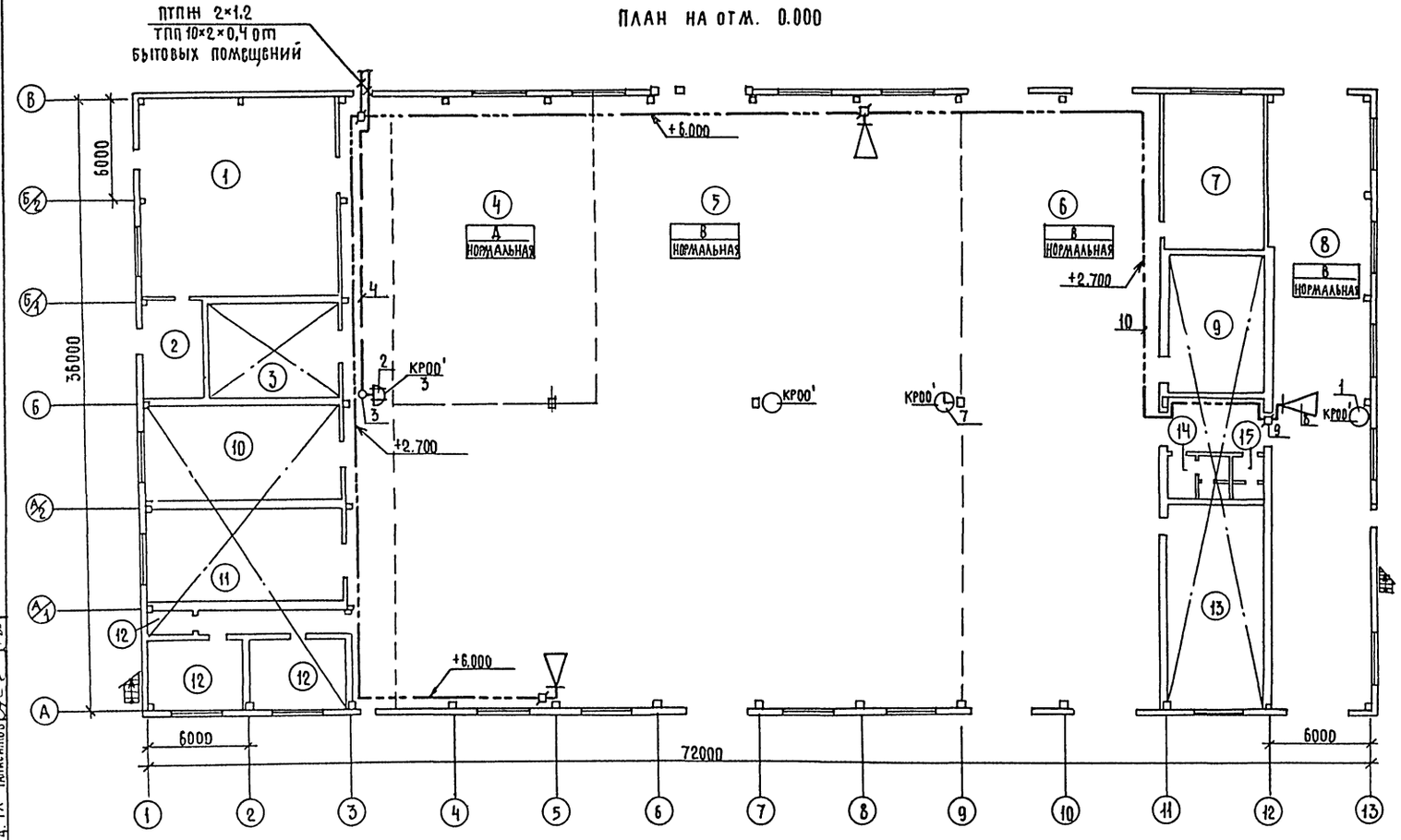

Схема расположения устройств связи

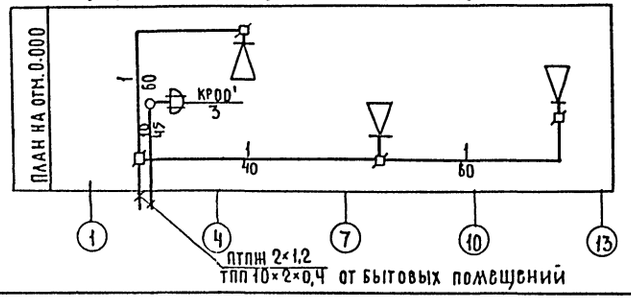

Экспликация помещений

Номер по плану	Наименование
1	Кузнечно-сварочный и медницко-радиаторный участок
2	Трансформаторная подстанция
3	Участок обкатки и проверки двигателей
4	Участок текущего ремонта агрегатов
5	Участок текущего ремонта автомобилей
6	Участок ТО-1 и ТО-2 автомобилей
7	Участок обслуживания электрооборудования
8	Участок диагностирования автомобилей
9	ИРК и промежуточный склад запасных частей и ремонтных материалов
10	Шиномонтажный участок
11	Деревообрабатывающий и обойный участок
12	Участок обслуживания и зарядки аккумуляторов
13	Участок обслуживания топливной аппаратуры и гидросистем
14	Мужская уборная
15	Женская уборная

ГИП	Евелев		6.X.88
Нач.отд.	Калганов		1.X.88
Гл.инж.	Пайкин		11.88
Гл.спец.	Курицын		11.88
Рук.гр.	Арестова		XII.87
Техник	Гаврилина		XII.87
Н.контр.	Толмачева		13.88

ТП-503-4-54.88 - СС

Производственные корпус станции технического обслуживания на 600 грузовых автомобилей

Производственные помещения

Стадия	Лист	Листов
Р	2	

План на отм. 0.000
Схема расположения устройств связи.

Гипропромсельстрой г. Саратов

Привязан

Инв. №

Копировал: Несмеянова

Формат А2

Нач.отд.СО-1	Зильберов		11.88
Нач.отд.ЭН	Попова		11.88
Нач.отд.ВК	Свирепов		11.88
Нач.отд.ТХ	Анисимов		11.88

Инв. № подл. | Подпись и дата | Взам. инв. №

Альбом IV

Типовой проект 503-4-54.88

Ведомость рабочих чертежей основного комплекта 2СС

Лист	Наименование	Примечание
1	Общие данные. Спецификация	
2	План на отм. 0.000. Схема расположения устройств пожарной сигнализации	
3	Схема подключений	

Ведомость ссылочных и прилагаемых документов

Обозначение	Наименование	Примечание
	Прилагаемые документы	
2СС.СО	Спецификация оборудования	Альбом VII
2СС.ВМ	ВМ по рабочим чертежам основного комплекта марки 2СС	Альбом VIII

Условные обозначения

- 1/3 — Извещатель пожарной сигнализации ИП 105-2/1 с указанием номера луча и номера извещателя
- 5/19 — Извещатель пожарной сигнализации ручной ИПР с указанием номера луча и номера извещателя
- Коробка соединительная
- Коробка ответвительная

Типовой проект разработан в соответствии с действующими нормами и правилами и предусматривает мероприятия, обеспечивающие взрывную, взрывопожарную и пожарную безопасность при эксплуатации здания.

Главный инженер проекта /Евсеев/

Общие указания.

Данный раздел проекта предусматривает устройства пожарной сигнализации

Проектные решения приняты в соответствии с требованиями следующих документов:

„Пожарная автоматика зданий и сооружений" СНиП 2.04.09-84,

„Рекомендации по выбору и применению технических средств пожарной и охранно-пожарной сигнализации" ВНИИПО МВД СССР;

„Правила производства и приемки работ. Установки охранной, пожарной и охранно-пожарной сигнализации". ВСН 25-09.68-85 и других нормативных материалов.

Система пожарной сигнализации предназначена для оповещения дежурного персонала о возникновении пожара в защищаемых помещениях. При этом срабатывают извещатели ИП 105-2/1 и сигнал тревоги передается на концентратор пожарной сигнализации „Топаз".

Электропитание оборудования пожарной сигнализации осуществляется от сети переменного тока напряжением 220 в. В качестве резервного источника питания для концентратора „Топаз" используется аккумуляторная батарея БСТ-50 ЭМ.

Размещение концентратора пожарной сигнализации в помещении с круглосуточным пребыванием дежурного персонала, а также установка и подключение источников питания решается при конкретной привязке проекта.

Абонентские сети пожарной сигнализации выполняются проводом марки АТВ-П и прокладываются открыто по стенам и перекрытию.

Спецификация

Марка поз.	Обозначение	Наименование	Кол	Примечание
		Пожарная сигнализация		
1	ТУ 25-05.2758-81	Концентратор КАКОП 01041-30-1 „Топаз"	1	
2	12.МО.082.033ТУ	Извещатель пожарный ИП105-2/1	144	
3	ЕУ2.402.004ТУ	Извещатель ручной ИПР	4	
4		Шкаф аккумуляторный 734×485×250	1	
5	ТУ 16-563.038-86	Батарея аккумуляторная стартерная 6СТ-50 ЭМ	4	
6	ТУ 36.1764-76	Коробка КС-20	2	
7	ТУ 45-86.6СО.362.017ТУ	Коробка УК-2П	16	
8		Резистор МЛТ 0.25-6,8 кОм ± 10%	88	
9	ГОСТ 16442-80*	Кабель силовой АВВГ 2×4,0-0,66	0,020	км
10	ГОСТ 1508-78*Е	Кабель контрольный КВВГ 19×0,75	0,035	км
11		Провод АТВ-П 2×0.6	0,905	км
12	ГОСТ 6323-79*Е	Провод ПВ-1×0,75-380	0,040	км

Позиции 1, 4, 5, 8, 9, 12 на плане условно не показаны

Привязан

Инв. №

ГИП	Евсеев		01.88
Нач. отд.	Калганов		1.88
Гл. инж.	Лайкин		1.88
Гл. спец.	Курицын		XII.87
Рук. гр.	Арестова		XII.87
Техник	Гаврилина		XII.87
Н. контр.	Толмачева		01.88

ТП-503-4-54.88 -2СС

Производственный корпус станции технического обслуживания на 600 грузовых автомобилей

Производственные помещения

Стадия	Лист	Листов
Р	1	3

Общие данные. Спецификация

Гипропромсельстрой г. Саратов

Копировал: Нессонова

Формат А2

Типовой проект 503-4-54.88 Альбом IV

ТРП 1×2×0,5
КВВГ 19×0,75
от бытовых помещений

План на отм. 0.000

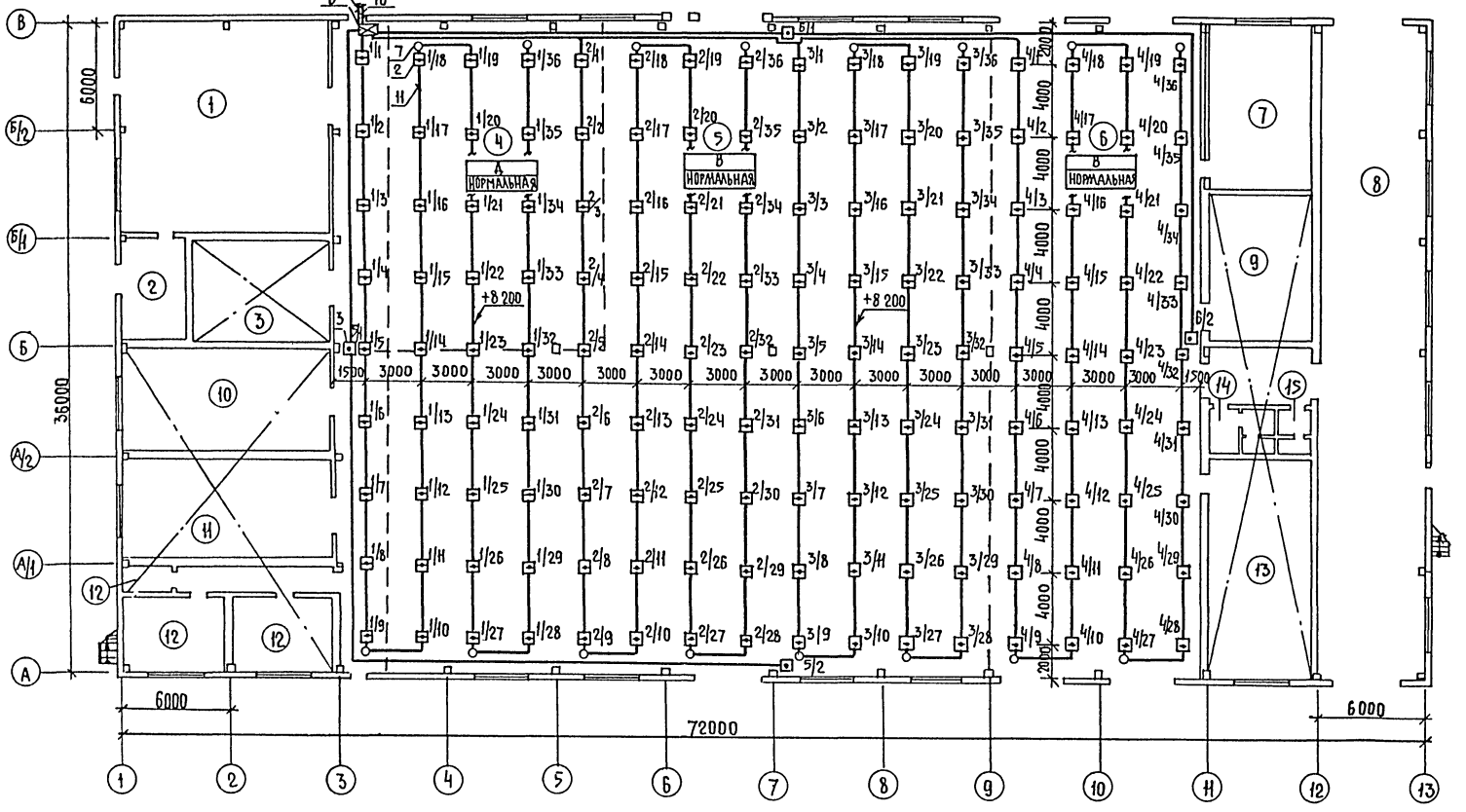

Экспликация помещений

Номер по плану	Наименование
1	Кузнечно-сварочный и медницко-радиаторный участок
2	Трансформаторная подстанция.
3	Участок обкатки и проверки двигателей
4	Участок текущего ремонта агрегатов
5	Участок текущего ремонта автомобилей
6	Участок ТО-1 и ТО-2 автомобилей
7	Участок обслуживания электрооборудования.
8	Участок диагностирования автомобилей
9	ИРК и промежуточный склад запасных частей и ремонтных материалов
10	Шиномонтажный участок
11	Деревообрабатывающий и обойный участок
12	Участок обслуживания и зарядки аккумуляторов
13	Участок обслуживания топливной аппаратуры и гидросистем
14	Мужская уборная
15	Женская уборная

Схема расположения устройств пожарной сигнализации

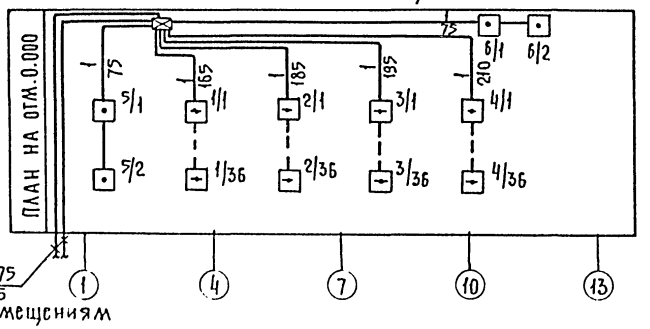

ГИП	Евлев		02.88
Нач.отд.	Калганов		8.88
Гл.инж.	Лайкин		8.88
Гл.спец.	Курицын		11.87
Рук.гр.	Арестова		10.87
Техник	Гаврилина		10.87
Н.контр.	Толмачева		11.87

ТП-503-4-54.88 -2СС

Производственный корпус станции технического обслуживания на 600 грузовых автомобилей

Производственные помещения

Стадия	Лист	Листов
Р	2	

План на отм. 0.000. Схема расположения устройств пожарной сигнализации.

Госгражданпроект Госкомархитектуры г. Саратов

Привязан

Инв.№

Копировал. Несмеянова

Нач.отд. Соглаев Пильберов 12.87
Нач.отд. эн Попова 8.88
Нач.отд. вк Гавриков 7.88
Нач.отд. тх Анисимов 11.87

Инв.№подл. | Подпись и дата | Взам.инв.№

Альбом IV

Типовой проект 503-4-54.88

Инв.№ подл. | Подпись и дата | Взам.инв.№

Концентратор приемно-контрольный охранно-пожарный КПКОП 01041-30-1-ТОПАЗ

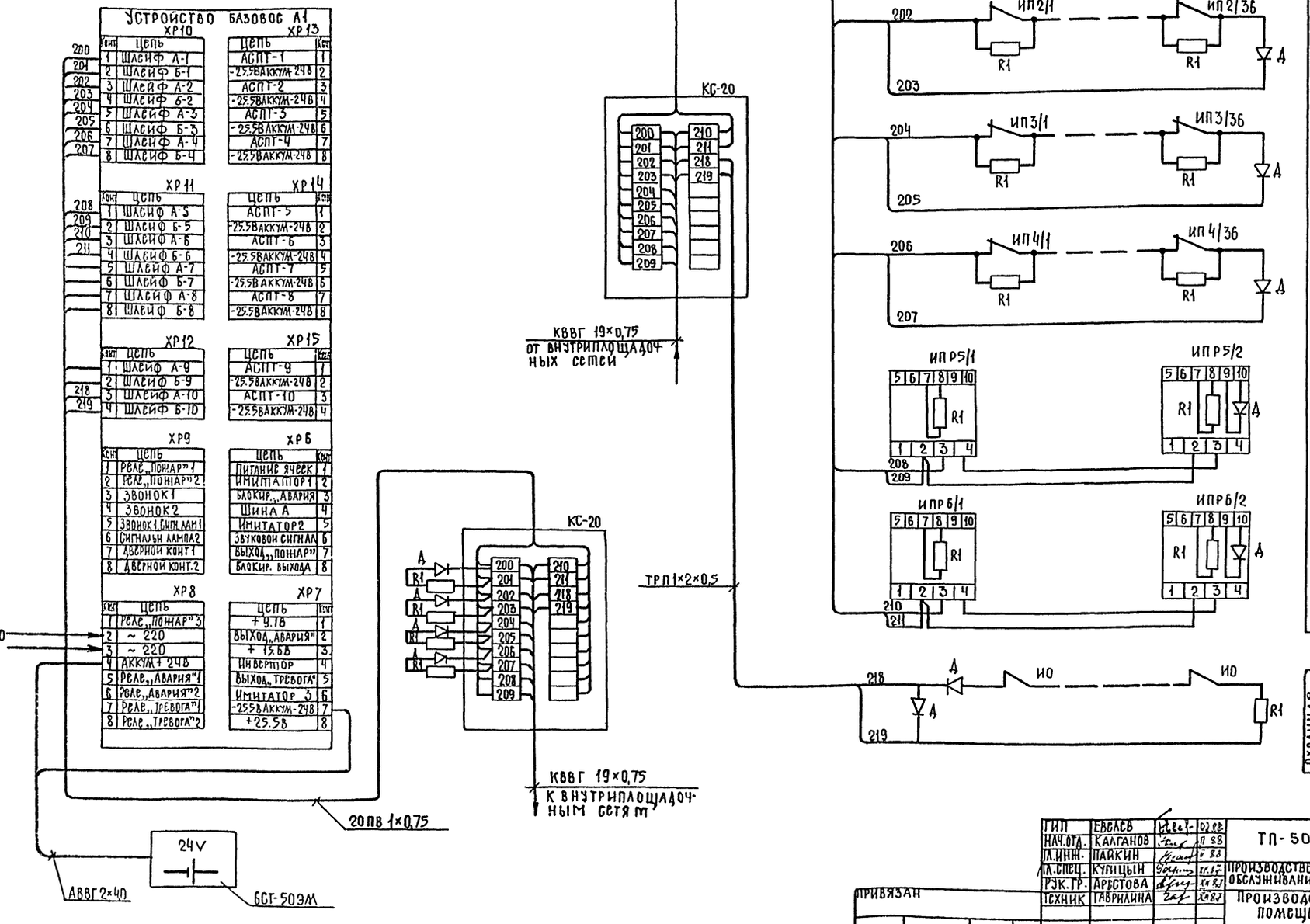

Пожарная сигнализация

Луч 1	Участок текущего ремонта агрегатов
Луч 2	Участок текущего ремонта автомобилей
Луч 3	Участок текущего ремонта автомобилей
Луч 4	Участок ТО-1 и ТО-2 автомобилей
Луч 5	Участок текущего ремонта агрегатов Участок текущего ремонта автомобилей
Луч 6	Участок текущего ремонта автомобилей Участок ТО-1 и ТО-2 автомобилей

Охранная сигнализация

Луч 10	Бытовые помещения бухгалтерия

ГИП	Евелев		02.88
Нач.отд.	Калганов		11.88
Гл.инж.	Пайкин		11.88
Гл.спец.	Куницын		11.88
Рук.гр.	Арустова		11.88
Техник	Гаврилина		11.88
Н.контр.	Тюмачева		11.88

ТП-503-4-54.88 -2ОС

Производственный корпус станции технического обслуживания на 500 грузовых автомобилей

Производственные помещения

Схема подключений

Стадия	Лист	Листов
Р	3	

Гипропромсельстрой г. Саратов

Привязан

Инв.№

Копировал: Несмеянова

Формат А2

Типовой проект 503-4-54.88 Альбом IV

Вид спереди
Дверь не показана

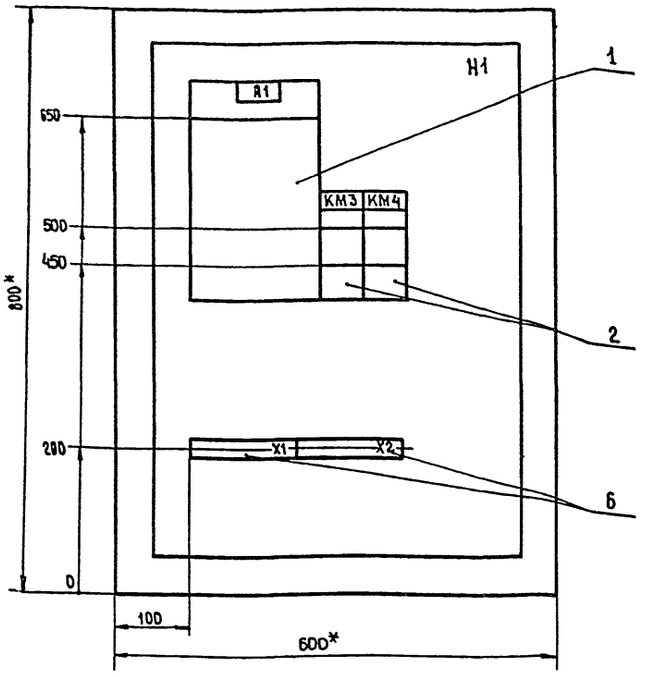

Дверь ящика
Вид спереди

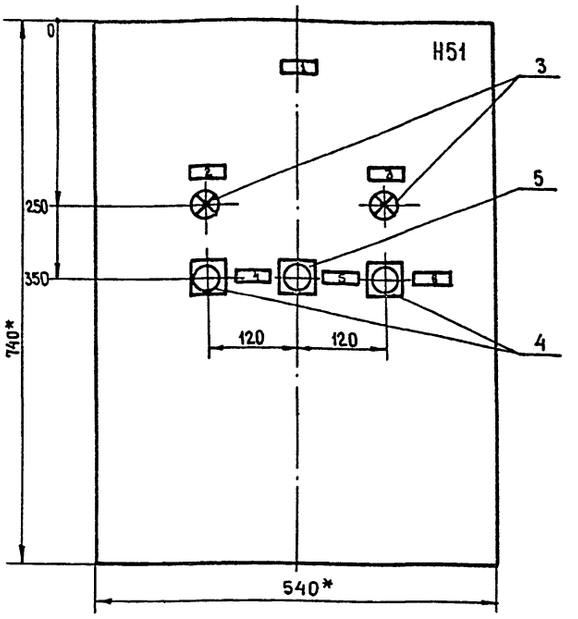

1. Глубина ящика 350мм.
2. * Размеры для справок.

ГИП	Евелев		03.88
Нач.отд	Калганов		03.88
Гл.спец.	Хомяков		03.88
Рук. гр.	Родионова		03.88
Инж.	Гурова		03.88
Н.контр.	Толмачёва		3.88

ТП - 503-4-54.88 АП-01-00СБ

Ящик 83Я
Чертёж общего вида

Стадия	Масса	Масштаб
—	—	1:5
Лист	Листов 1	

ГИПРОПРОМСЕЛЬСТРОЙ г.Саратов

Привязан

Инв.№

Инв.№ подл. | Подпись и дата | Взам.инв.№

Копировал Евстегнеева Формат А3

Типовой проект 503-4-54.88 Альбом IV

Панель	Надпись	Поз. обозначение	Место надписи	Текст	Кол.	Вид шрифта	Заготовка
	1	—	Табличка	Задвижка 83	1		
	2	HL1	То же	Открыта	1		
	3	HL2	—"—	Закрыта	1		
	4	SB2	—"—	Открыть	1		
	5	SB1	—"—	Стоп	1		
	6	SB3	—"—	Закрыть	1		

Привязан

Инв.№

ГИП	Евелев		03.88
Нач.отд	Калганов		03.88
Гл.спец	Хомяков		03.88
Рук. гр.	Родионова		03.88
Инж.	Гурова		03.88
Н.контр	Толмачёва		3.88

ТП АП-01-002

Ящик 83Я.
Перечень надписей

Стадия	Лист	Листов
—	—	1

ГИПРОПРОМСЕЛЬСТРОЙ г.Саратов

Копировал Евстегнеева Формат А4

Типовой проект Альбом IV

Формат	Зона	Поз.	Обозначение	Наименование	Кол.	Примеч.
				Документация		
А3			ТП АП-01-00СБ	Чертеж общего вида.		
А3			ТП АП-01-00Сх	Схема электрическая соединений.		
А4			ТП АП-01-002	Перечень надписей		
				Сборочные единицы		
		1		Блок Б5437-3074 УХЛ4 H1	1	А1
		2		Пускатель ПМЛ-1101046 H51	2	KM3, KM4
		3		Арматура светосигнальная ~ 220В АС 4202393	2	HL1, HL2
				Выключатель КЕ-011У3		
		4		исп.2, толкатель черный	2	SB2, SB3
		5		исп.2, толкатель красный	1	SB1
		6		Блок зажимов Б324-4П25-В/ВУ3-10	2	X1, X2

Привязан

Инв.№

ГИП	Евелев		03.88
Нач.отд	Калганов		03.88
Гл.спец	Хомяков		03.88
Рук. гр.	Родионова		03.88
Инж.	Гурова		03.88
Н.контр	Толмачёва		3.88

ТП - 503-4-54.88 АП-01-001

Ящик 83Я.
Технические данные аппаратов

Стадия	Лист	Листов
—	—	1

ГИПРОПРОМСЕЛЬСТРОЙ г.Саратов

Копировал Евстегнеева Формат А4

Альбом IV

Типовой проект 503-4-54.88

Задняя стенка

Дверь (вид со стороны монтажа)

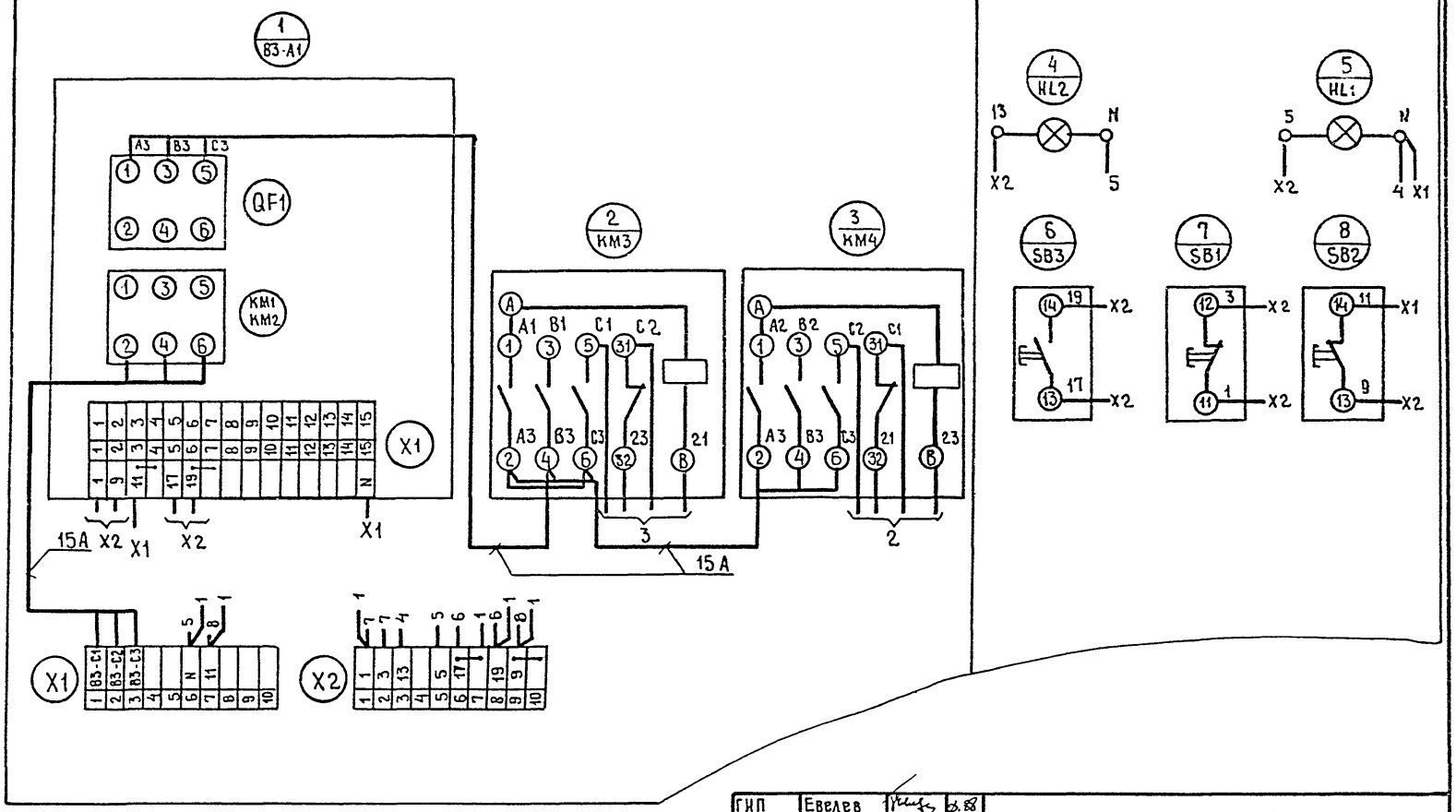

ГИП	Евелев		03.88
Нач.отд.	Калганов		03.88
Гл.спец.	Хомяков		03.88
Рук.гр.	Родионова		03.88
Инж.	Гурова		03.88
Н.контр.	Толмачева		3.88

Привязан

Инв. №

ТП-503-4-54.88 АП-01-ООСх

Ящик 83Я.
Схема электрическая соединений

Стадия	Масса	Масштаб
—	—	—
Лист	Листов 1	

ГИПРОПРОМСЕЛЬСТРОЙ г.Саратов

Копировал Евстегнеева

Формат А3

Инв. № подл. | Подпись и дата | Взам. инв. №

52

Альбом IV

Типовой проект 503-4-54.88

Инв.№ подл. | Подпись и дата | Взам.инв.№

Вид спереди

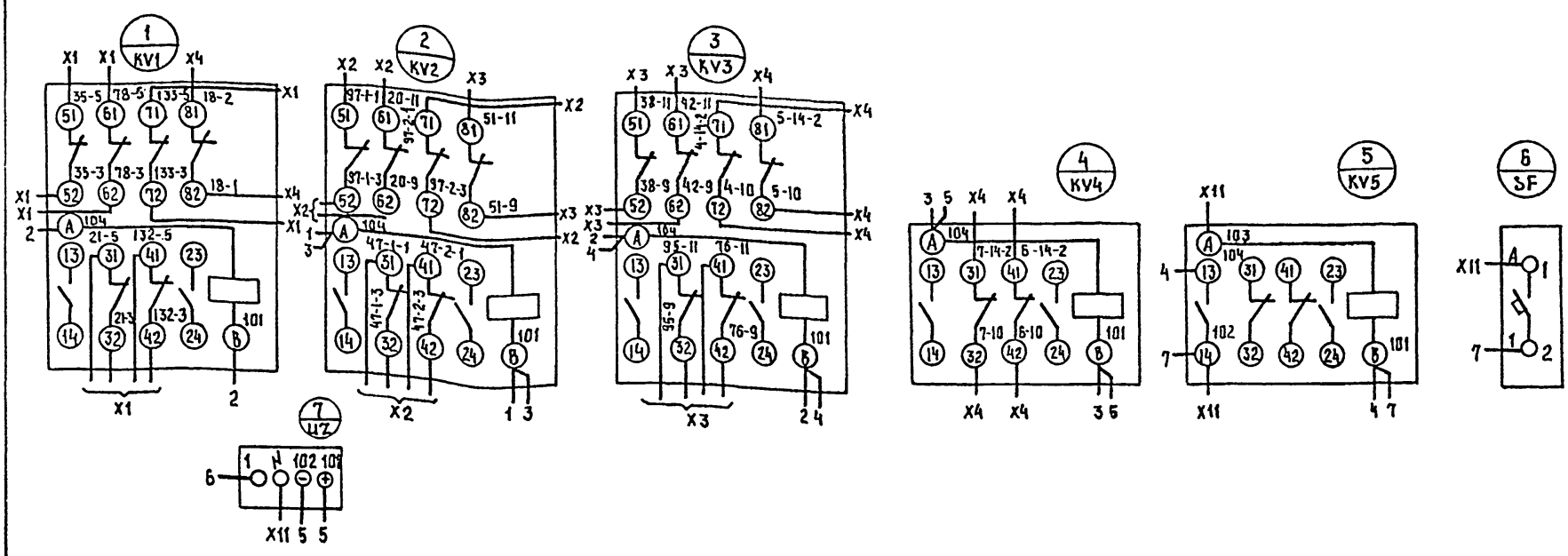

Привязан
Инв.№

ГИП	Евелев		03.88
Нач.отд.	Калганов		03.88
Гл.инж.отд.	Панкин		03.88
Гл.спец.	Хомяков		03.88
Рук.гр.	Родионова		03.88
Инж.	Ушакова		03.88
Н.контр.	Толмачева		03.88

ТП-503-4-54.88 АП-02-ООСХ

Ящик Я
Схема электрическая соединений

Стадия	Масса	Масштаб
Лист	Листов 1	

ГИПРОПРОМСЕЛЬСТРОЙ
г. Саратов

Копировал: Савина Сав Формат А3

Альбом IV

Типовой проект 503-4-54.88

Вид спереди
Дверь не показана

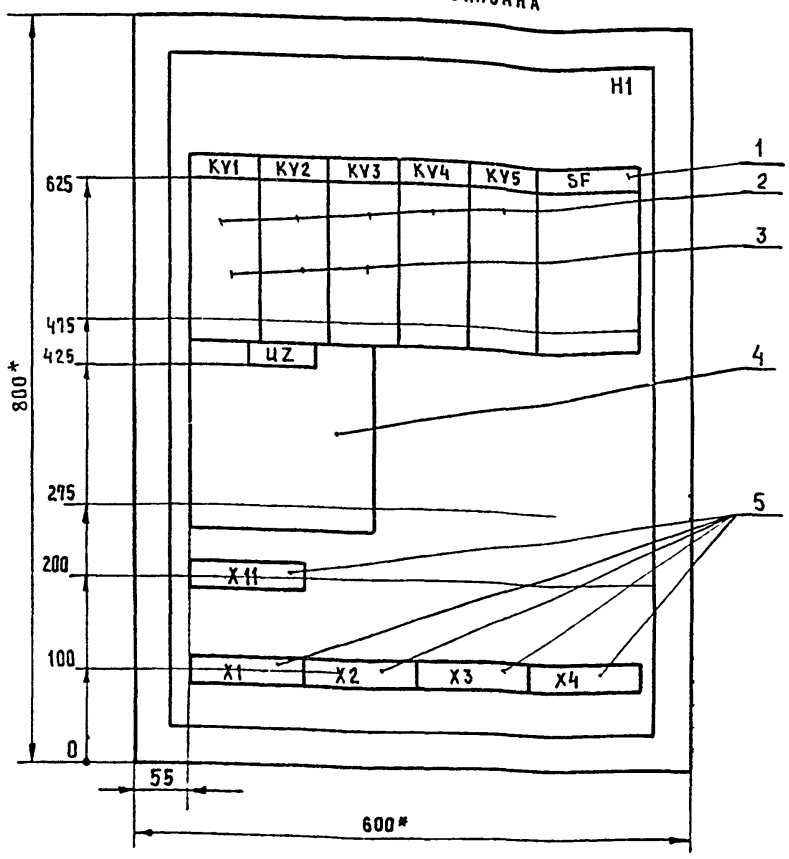

1. * Размеры для справок
2. Глубина ящика 350 мм.

Привязан
Инв.№

ГИП	Евелев		03.88
Нач.отд.	Калганов		03.88
Гл.инж.отд.	Панкин		03.88
Гл.спец.	Хомяков		03.88
Рук.гр.	Родионова		03.88
Инж.	Ушакова		03.88
Н.контр.	Толмачева		03.88

ТП АП-02-ООСБ

Ящик Я
Чертеж общего вида

Стадия	Масса	Масштаб
		1:5
Лист	Листов 1	

ГИПРОПРОМСЕЛЬСТРОЙ
г. Саратов

Копировал: Савина Сав Формат А4

Формат	Зона	Поз.	Обозначение	Наименование	Кол.	Примечание
				Документация		
А4			ТП АП-02-ООСБ	Чертеж общего вида		
А3			ТП АП-02-ООСХ	Схема электрическая		
				соединений		
				Сборочные единицы		
				H1		
		1		Выключатель АП50-		
				2МТ93; 1,6А; Iотс=10Iном	1	SF
		2		Реле РПЛ 22046, ~ 24 В	5	KV1...KV5
		3		Приставка контактная		
				ПКЛ-04046	3	KV1...KV3
		4		Блок БПН-11|2 УХЛ4		
				~220|~24	1	UZ
		5		Блок зажимов		
				Б324-4П25-6|8У3-10	5	X1...X4
						X11

Привязан
Инв.№

ГИП	Евелев		03.88
Нач.отд.	Калганов		03.88
Гл.инж.отд.	Панкин		03.88
Гл.спец.	Хомяков		03.88
Рук.гр.	Родионова		03.88
Инж.	Ушакова		03.88
Н.контр.	Толмачева		03.88

ТП-503-4-54.88 АП-02-001

Ящик Я.
Технические данные аппаратов

Стадия	Лист	Листов
		1

ГИПРОПРОМСЕЛЬСТРОЙ
г. Саратов

Копировал: Савина Сав Формат А4

Альбом IV

Типовой проект 503-4-54.88

Опросный лист № 2
на щит типа ШО1-83 УХЛ3

1. Наименование и адрес предприятия _____

2. Наименование объекта _____

3. Наименование и адрес заказчика _____

4. Наименование и адрес проектной организации институт „Гипропромсельстрой" г. Саратов ул. Рабочая 24

5. Завод-изготовитель - Ангарский электромеханический завод 665821 г. Ангарск, Иркутская обл.

6. Исполнение щита ЩУП3 - 005 - Е00 13

7. Переменные технические данные принципиальной схемы управления

1	2	3	4	5	6	7	8	9	10	11	12	13
✕	✕					✕			✕			✕

(ненужные вычеркнуть)

8. По данному опросному листу изготовить 1 щит(ов)

9. Обозначение щита(ов) по проекту электротехнической части объекта 1 Щ

10. Количество приведенных панелей на один щит 2

11. Количество приведенных панелей на — щит(ов) —

12. Степень защиты щита IP31, ~~IP41~~ по ГОСТ 14254-80
(ненужное вычеркнуть)

ГИП	Евелев		03.88
Нач.отд.	Калганов		03.88
Гл.инж.отд.	Пайкин		03.88
Гл.спец.	Хомяков		03.88
Рук.гр.	Родионова		03.88
Инж.	Ушакова		03.88
Н.контр.	Толмачева		8.88

ТП - 503 - 4 - 54.88 АП-04 - 005Б

Производственный корпус станции технического обслуживания на 600 грузовых автомобилей

Производственные помещения

Стадия	Лист	Листов
Р		1

Щит 1 Щ. Опросный лист № 2

ГИПРОПРОМСЕЛЬСТРОЙ г. Саратов

Привязан

Инв. №

Инв. № подл. | Подпись и дата | Взам. инв. №

Копировал Евстегнеева 86ст — формат А3

Альбом IV

Типовой проект 503-4-54.88

Опросный лист № 1
на щит типа ШО1-83 УХЛ3

1. Наименование и адрес предприятия _____

2. Наименование объекта _____

3. Наименование и адрес заказчика _____

4. Наименование и адрес проектной организации институт „Гипропромсельстрой" г. Саратов ул. Рабочая 24

5. Завод-изготовитель-Ангарский электромеханический завод 665821 г. Ангарск, Иркутская обл.

6. Исполнение щита ЩУП3 - 005 - г00 13

7. Переменные технические данные принципиальной схемы управления

1	2	3	4	5	6	7	8	9	10	11	12	13
✕	✕				✕	✕			✕			✕

(ненужные вычеркнуть)

8. По данному опросному листу изготовить 1 щит(ов)

9. Обозначение щита (ов) по проекту электротехнической части объекта 5 Щ

10. Количество приведенных панелей на один щит 2

11. Количество приведенных панелей на — щит(ов) —

12. Степень защиты щита - IP31, ~~IP41~~ по ГОСТ 14254-80
(ненужное вычеркнуть)

ГИП	Евелев		03.88
Нач.отд.	Калганов		03.88
Гл.инж.отд.	Пайкин		03.88
Гл.спец.	Хомяков		03.88
Рук.гр.	Родионова		03.88
Инж.	Ушакова		03.88
Н.контр.	Толмачева		8.88

ТП - 503 - 4 - 54.88 АП-03-005Б

Производственный корпус станции технического обслуживания на 600 грузовых автомобилей

Производственные помещения

Стадия	Лист	Листов
Р		1

Щит 5 Щ Опросный лист № 1

ГИПРОПРОМСЕЛЬСТРОЙ г. Саратов

Привязан

Инв. №

Инв. № подл. | Подпись и дата | Взам. инв. №

Копировал Евстегнеева 86ст — формат А3

Типовой проект 503-4-54.88 Альбом IV

Опросный лист №3
на щит типа ШО1-83УХЛ3

1. Наименование и адрес предприятия _____

2. Наименование объекта _____

3. Наименование и адрес заказчика _____

4. Наименование и адрес проектной организации институт „Гипропромсельстрой" г. Саратов ул. Рабочая 24

5. Завод-изготовитель - Ангарский электромеханический завод 665821 г. Ангарск, Иркутская обл.

6. Исполнение щита ЩУП3 - 005 - Е0013

7. Переменные технические данные принципиальной схемы управления

1	2	3	4	5	6	7	8	9	10	11	12	13
~~1~~	~~2~~				~~6~~	~~7~~			~~10~~			~~13~~

(ненужные вычеркнуть)

8. По данному опросному листу изготовить 2 щит (ов)

9. Обозначение щита (ов) по проекту электротехнической части объекта 4(6) Щ

10. Количество приведенных панелей на один щит 2

11. Количество приведенных панелей на 2 щит (ов) 4

12. Степень защиты щита - IP31, ~~IP41~~ по ГОСТ 14254-80
(ненужное вычеркнуть)

ГИП	Евелев		03.88
Нач.отд.	Калганов		03.88
Гл.инж.отд.	Пайкин		03.88
Гл.спец.	Хомяков		03.88
Рук.гр.	Родионова		03.88
Инж.	Ушакова		03.88
Н.контр.	Толмачева		03.88

ТП - 503-4-54.88 АП-05-ООСБ

производственный корпус станции технического обслуживания на 600 грузовых автомобилей

Производственные помещения

Стадия	Лист	Листов
Р		1

Щит 4(6) Щ. Опросный лист №3

ГИПРОПРОМСЕЛЬСТРОЙ г. Саратов

Привязан

Инв.№

Взам.инв.№ | Подпись и дата | Инв.№ подл.

Копировал Евстегнеева Евст- Формат А3

Типовой проект 503-4-54.88 Альбом IV

Опросный лист №4
на щит типа ШО1-83 УХЛ3

1. Наименование и адрес предприятия _____

2. Наименование объекта _____

3. Наименование и адрес заказчика _____

4. Наименование и адрес проектной организации институт „Гипропромсельстрой" г. Саратов ул. Рабочая 24

5. Завод-изготовитель - Ангарский электромеханический завод 665821 г. Ангарск, Иркутская обл.

6. Исполнение щита ЩУП3 - 005 - Д0013

7. Переменные технические данные принципиальной схемы управления

1	2	3	4	5	6	7	8	9	10	11	12	13
~~1~~	~~2~~				~~6~~	~~7~~			~~10~~			~~13~~

(ненужные вычеркнуть)

8. По данному опросному листу изготовить 1 щит (ов)

9. Обозначение щита (ов) по проекту электротехнической части объекта 7 Щ

10. Количество приведенных панелей на один щит 2

11. Количество приведенных панелей на — щит (ов) —

12. Степень защиты щита - IP31, ~~IP41~~ по ГОСТ 14254-80
(ненужное вычеркнуть)

ГИП	Евелев		03.88
Нач.отд.	Калганов		03.88
Гл.инж.отд.	Пайкин		03.88
Гл.спец.	Хомяков		03.88
Рук.гр.	Родионова		03.88
Инж.	Ушакова		03.88
Н.контр.	Толмачева		03.88

ТП - 503-4-54.88 АП-06-ООСБ

производственный корпус станции технического обслуживания на 600 грузовых автомобилей

Производственные помещения

Стадия	Лист	Листов
Р		1

Щит 7 Щ. Опросный лист №4

ГИПРОПРОМСЕЛЬСТРОЙ г. Саратов

Привязан

Инв.№

Взам.инв.№ | Подпись и дата | Инв.№ подл.

Копировал Евстегнеева Евст- Формат А3

Отпечатано
в Новосибирском филиале ЦИТП
630006, г.Новосибирск, ул.Лазарева 33/1
Выдано в печать "20" 09 1989 г.
Заказ I-8246 Тираж 120

Зак.980 Тир.5000 НФ ЦИТП. 1989г.

gost.e-ecolog.ru