Типовой проект

503-4-54.88

Производственный корпус станции технического обслуживания на 600 грузовых автомобилей

Альбом III

Производственные помещения. Отопление и вентиляция.
Внутренние водопровод и канализация.

10028/03

КФ ЦИТП Инв. №

Привязан:

Инв. №

gost.e-ecolog.ru

Типовой проект
503-4-54.88

ПРОИЗВОДСТВЕННЫЙ КОРПУС СТАНЦИИ ТЕХНИЧЕСКОГО ОБСЛУЖИВАНИЯ НА 600 ГРУЗОВЫХ АВТОМОБИЛЕЙ

Альбом III

Состав проекта:

Альбом I - Общая пояснительная записка. Технология производства. Технологические коммуникации.
Альбом II - Производственные помещения. Архитектурные решения. Конструкции железобетонные, конструкции металлические.
Альбом III - Производственные помещения. Отопление и вентиляция. Внутренние водопровод и канализация.
Альбом IV - Производственные помещения. Силовое электрооборудование. Электрическое освещение. Автоматизация производства. Связь и сигнализация. Пожарно-охранная сигнализация. Чертежи заданий заводам-изготовителям на электрооборудование, КИП и автоматику.
Альбом V - Бытовые помещения. Архитектурные решения. Конструкции железобетонные. Технология производства. Отопление и вентиляция. Внутренние водопровод и канализация. Силовое электрооборудование. Электрическое освещение. Автоматизация производства. Связь и сигнализация. Пожарно-охранная сигнализация. Чертежи заданий заводам-изготовителям на электрооборудование, КИП и автоматику (из т.п. 503-4-55.88)
Альбом VI - Чертежи индустриальных строительных конструкций и изделий (из т.п. 503-4-55.88)
Альбом VII - Спецификации оборудования.
Альбом VIII - Ведомости потребности в материалах.
Альбом IX - Сметы. Производственные помещения.
Альбом X - Сметы. Бытовые помещения (из т.п. 503-4-55.88)

Примененные типовые проектные решения.

904-02-14.85 Альбом III Приточная вентиляционная камера прямоточная с одной секцией воздухонагревателя. Регулирование температуры воздуха в помещении. Электрическая система регулирования.

904-02-15.85 Альбом II Приточная вентиляционная камера с одним вентилятором и электронагревателем клапана наружного воздуха.

Указанные альбомы распространяет Киевский филиал ЦИТП

Разработан:
проектным институтом
„Гипропромсельстрой"
Главный инженер института Шестернев
Главный инженер проекта Евелев

Рабочий проект
Утвержден и введен в действие
институтом „Гипропромсельстрой"
Госагропрома СССР
Приказ № 119 от 1 апреля 1988 г.

КФ ЦИТП Инв.№

Привязан

Инв. №

Типовой проект 503-4-54.88 Альбом II

Продолжение

Лист	Наименование	Стр.
	Содержание альбома СА	2
	Отопление и вентиляция ОВ	
1	Общие данные (начало)	3
2÷6	Общие данные (продолжение)	4÷8
7	Общие данные (окончание)	9
8	Местные отсосы от технологического	
	оборудования (начало)	10
9	Местные отсосы от технологического	
	оборудования (окончание)	11
10	План на отм. 0.000 между осями 1÷7; Б÷В	12
11	План на отм. 0.000 между осями 7÷13; Б÷В	13
12	План на отм. 0.000 между осями 1÷7; А÷Б	14
13	План на отм. 0.000 между осями 7÷13; А÷Б	15
14	Установка систем П1÷П6, В1÷В3, В5, В10,	
	В15 ÷ В17	16
15	Установка систем П6; П7; В12	17
16	Спецификация отопительно-вентиляцион-	
	ных установок (начало)	18
17	Спецификация отопительно-вентиляцион-	
	ных установок (продолжение)	19
18	Спецификация отопительно-вентиляционных	
	установок (окончание). Схемы	
	систем П3, П4, П6, П7	20
19	Схемы систем ВЕ1÷ ВЕ11, П1, П2, П5	21
20	Схемы систем В1÷В3, В5÷В12, В14÷В18	22
21	Планы на 3600 между осями 1-3, А-Б	
	11-13; А-Б/1. Схемы систем В ЭР	
	В10-П4, В11-П7	23
22	План на отм. 0.000	24
23	Редукционная вставка. Схема системы	
	отопления 1.	25
24	Схема системы теплоснабжения	
	установок П1÷П7. Узлы схемы	
	системы теплоснабжения П4÷П7	26
25	Фрагмент 1,2. Узлы схемы системы	
	теплоснабжения П1÷П3.	27
26	Схема системы теплоснабжения	
	установок А1÷А6	28
27	Схема системы теплоснабжения	
	установок У1÷У4. Узлы схемы	
	системы теплоснабжения. У1÷У4	29
	Внутренние водопровод и канализация ВК	
1	Общие данные (начало)	30
2÷3	Общие данные (продолжение)	31÷32
4	Общие данные (окончание)	33
5	План на отм. 0.000. Фрагмент 1	34
6	Схемы систем В0, Т3, Т4, В4. Водомерный	
	узел.	35
7	Планы площадок на отм. 3.600. Схемы	
	систем К9, В5, В10, К1	36
8	План кровли с водосточными воронками.	
	Схемы систем К2, В5, К9	37

Взам. инв. №

Инв. № подл. | Подпись и дата

ГИП	Евелев		03.88	ТП 503-4-54.88 СА	
Ст. инж.	Ромашова		03.88		
Привязан				Содержание альбома	Стадия Р; Лист; Листов 1
Инв. №		Н. контр	Толмачева		ГИПРОПРОМСЕЛЬСТРОЙ г. Саратов

Копировал: Савина

Формат А2

Типовой проект 503-4-54.88 Альбом III

Ведомость рабочих чертежей основного комплекта ОВ

Лист	Наименование	Примечание
1	Общие данные (начало)	
2÷6	Общие данные (продолжение)	
7	Общие данные (окончание)	
8	Местные отсосы от технологического оборудования (начало)	
9	Местные отсосы от технологического оборудования (окончание)	
10	План на отм. 0.000 между осями 1÷7, Б÷8	
11	План на отм. 0.000 между осями 7÷13; Б÷8	
12	План на отм. 0.000 между осями 1÷7; А÷Б	
13	План на отм. 0.000 между осями 7÷13; А÷Б	
14	Установка систем П1÷П6, В1÷В3, В5, В10, В15÷В17	
15	Установка систем П6; П7; В12	
16	Спецификация отопительно-вентиляционных установок (начало)	
17	Спецификация отопительно-вентиляционных установок (продолжение)	
18	Спецификация отопительно-вентиляционных установок (окончание). Схемы систем П3, П4, П6, П7	
19	Схемы систем ВЕ1÷ВЕ11, П1, П2, П5	
20	Схемы систем В1÷В3, В5÷В12, В14÷В18	
21	Планы на отм. 3.600 между осями 1-3, А-Б; 11-13, А-Б/1.	
	Схемы систем ВЭР В10-П4, В11-П7.	
22	План на отм. 0.000	
23	Редукционная вставка. Схема системы отопления 1.	
24	Схема системы теплоснабжения установок П1÷П7	
	Узлы схемы системы теплоснабжения П4÷П7	
25	Фрагменты 1, 2. Узлы схемы системы теплоснабжения П1÷П3.	
26	Схема системы теплоснабжения установок А1÷А6	
27	Схема системы теплоснабжения установок У1÷У4	
	Узлы схемы системы теплоснабжения У1÷У4	

Типовой проект разработан в соответствии с действующими нормами и правилами и предусматривает мероприятия, обеспечивающие взрывную, взрывопожарную и пожарную безопасность при эксплуатации здания

Главный инженер проекта [подпись] Евелев

Ведомость ссылочных и прилагаемых документов

Обозначение	Наименование	Примечание
	Ссылочные документы	
1.494-32	Зонты и дефлекторы вентиляционных систем	
5.904-4	Двери и люки для вентиляционных камер	
5.903-1	Узлы обвязки регулирующих клапанов на трубопроводах теплоснабжения калориферных установок	
1.494-10	Решетки щелевые регулирующие. Тип Р.	
5.904-1 вып. 0	Детали креплений воздуховодов	
1.494-27 вып. 7	Воздухоприемные устройства с подвесными утепленными клапанами	
5.904-38	Гибкие вставки к центробежным вентиляторам.	
5.904-20	Клапаны огнезадерживающие	
1.494-25, 4.904-25	Подставки под калориферы	
5.904-12 вып. 1-35, 1-2, 1-29, 1-7; 1-8; 1-9; 1-15; 1-16; 1-28	Приточные вентиляционные камеры производительностью от 3,5 до 125 тыс. м³/ч	
5.904-10	Узлы прохода вентиляционных вытяжных шахт через покрытия промышленных зданий	
	Узлы прохода общего назначения	
1.494-38 вып. 0	Воздухораспределители эжекционные панельные штампованные. Тип ВЭПш.	
5.904-22	Малогабаритные эжекционные панели штампованные типа ПЭПш.	
3.903-13	Опорные конструкции под водоподогреватели	
3.904-24 вып. 1-1	Виброизолирующие основания для насосов различных типов, применяемых в санитарно-технических системах	
4.904-69	Детали крепления санитарно-технических приборов и трубопроводов	
1.494-2 вып. 11, 12	Воздушно-тепловые завесы для ворот промышленных зданий.	
4.904-37	Местные отсосы при ручной электросварке.	
5.904-13 вып. 0	Заслонки воздушные унифицированные для систем вентиляции.	
1.494-35 вып. 1	Эжекторы низкого давления производительностью 1÷12 тыс. м³/час.	
1.494-36 вып. 1	Шахты дымоудаления производственных зданий промышленных предприятий	
5.904-14	Вытяжное устройство общеобменных вентиляционных систем типа ВУР	
5.904-18 вып. 0	Воздухораспределители для сосредоточенной подачи воздуха прямоструйные типа ВСП	
4.903-10. вып. 4, 5, 6	Изделия и детали трубопроводов для тепловых сетей.	
5.903-7 вып. 1	Унифицированные конструкции приточных вентиляционных установок	
ОВ-02-148 вып. 1	Местные отсосы и укрытия к технологическому оборудованию машиностроительных заводов.	
	Прилагаемые документы	
ОВ. ВМ	ВМ по рабочим чертежам основного комплекта марки ОВ	Альбом VIII
ОВ. СО	Спецификация оборудования	Альбом VII

Продолжение

Инв. №			
ГИП	Евелев	[подпись]	03.88
Нач. отд.	Попова	[подпись]	11.88
Гл. спец.	Федоркин	[подпись]	11.88
Рук. гр.	Володченко	[подпись]	11.88
Вед. инж.	Лапшина	[подпись]	11.88
Н. контр.	Толмачев	[подпись]	11.88

Привязан:

ТП 503-4-54.88 ОВ

Производственный корпус станции технического обслуживания на 600 грузовых автомобилей

Производственные помещения	Стадия	Лист	Листов
	Р	1	27

Общие данные (начало)

ГИПРОПРОМСЕЛЬСТРОЙ г. Саратов

Инв. № подл. | Подпись и дата | Взам. инв. №

Гл. спец. ТО | Рук. гр. ТО | Цыганок | Шульман | 03.88

Копировал: Зверева 31

Формат А2

Основные показатели по чертежам отопления и вентиляции

Наименование здания (сооружения), помещения	Объем, м3	Периоды года при tн, °С	Расход теплоты, Вт (ккал/ч)					Экономия теплоты, Вт (ккал/ч)	Удельный расход теплоты на отопление, Вт/м³°С (ккал/час м³°С)	Установленная мощность электродвигателей, кВт
			На отопление	На вентиляцию	На воздушно-тепловые завесы	На горячее водоснабжение	Общий			
Производственные помещения	21620	-30	266452 (229700)	866924 (747348)	242208 (208800)	27840 (24000)	1403424 (1209848)	198300 (170949)	0,26 (0,23)	93,785

Гидравлические потери, ПА (кгс/м²)

Наименование систем	-30°С
Система отопления 1	14406 (1470)
Система теплоснабжения установок П1÷П7	29008 (2960)
Система теплоснабжения установок У1÷У4	28224 (2880)
Система теплоснабжения установок А1÷А6	28 714 (2930)
Необходимый напор	117600 (12000)

План - схема

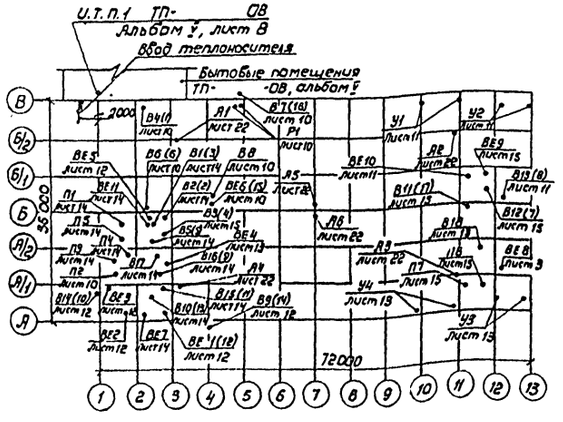

Общие указания.

Проект разработан для района с расчетной зимней температурой -30°С. Снабжение теплом предусматривается от внешних тепловых сетей.

1. Отопление.

Теплоносителем для производственных помещений служит вода с температурой 150-70°С. Отопление производственных помещений в нерабочее время предусмотрено нагревательными приборами и отопительными агрегатами на +5°С. Достижение нормируемых температур в рабочее время осуществляется за счет тепловыделений, перегрева приточного воздуха, системами П2÷П7, нагревательными приборами. Внутренние температуры приняты по ГОСТ 12.1.005-76 „Воздух рабочей зоны" и равны +15°С

2. Вентиляция

Вентиляция производственных помещений - приточно-вытяжная с механическим и естественным побуждением. Производственными вредностями являются: тепло, окись углерода, сварочный аэрозоль, двуокись азота и др. Для предотвращения распространения вредностей от технологического оборудования предусматривается устройство местных отсосов. При рассеянном выделении вредностей в помещение, вентиляция рассчитана на растворение их до П.Д.К. На компенсацию вытяжки в помещения подается приточными системами воздух, подогреваемый в холодный период года. Для экономии энергоресурсов используется тепло удаляемого воздуха с применением рекуперативных теплоутилизаторов с промежуточным теплоносителем 3% раствором НОЖ-2И. Организовано две группы систем утилизации В10-П4, В11-П7. Годовая экономия тепла - 929,9 Гдж (221,4 Гкал) или 39,5 т.у.т.

3. Горячее водоснабжение.

Горячее водоснабжение - централизованное от внутриплощадочных сетей.

4. Общие положения

4.1. Проект выполнен в соответствии с требованиями СНиП 2.04.05-86 „Отопление, вентиляция и кондиционирование" и предусматривает следующие мероприятия:

а. предусмотрена блокировка на отключение всех систем вентиляции при срабатывании автоматических систем извещения о пожаре;

б. транзитные воздуховоды систем ВЕ1, ВЕ4, ВЕ5, ВЕ10, П2, П3, В5, В12, В18 покрыть огнезащитной пастой ОФП-МВ, S=15мм, с пределом огнестойкости 0,25ч.

4.2. Воздуховоды систем В5, В12 изолируются матами минераловатными на синтетическом связующем S=80мм. В качестве пароизоляционного слоя применена алюминиевая фольга по ГОСТ 616-83 S=0,1мм. с проклейкой швов герметиком кремнийорганическим по ТУ6-02-857-74.

4.3 Воздуховоды, вентооборудование, крепления окрасить согласно СНиП 2.03.11-85. „Защита строительных конструкции от коррозии." эмалью ПФ-115 по грунтовке ГФ-021. Нагревательные приборы и подающие трубопроводы покрыть эмалью ПФ-837, обратные трубопроводы эмалью ПФ-115 по грунтовке ГФ-021. Воздуховоды систем В1, В14 изнутри покрываются грунтовкой ХС-010 (2слоя), эмалью ХВ-785 (2слоя), лаком ХВ-784 (1слой)

4.4. Тепловая изоляция трубопроводов диаметром до 50мм. включительно предусмотрена пухшнуром толщиной 30мм., диаметром свыше 50мм. маты минераловатные толщиной 40мм. Покровный слой для помещений с производством категории „В" из листов алюминия и алюминиевых сплавов по ГОСТ 21631-76* толщиной 0,25мм., для помещений с производством категорий „Г" и „Д" - стеклопластик по ТУ6-11-145-80.

4.5. Закрепить стояки тепло-воздушных завес к строительным конструкциям в соответствии с указаниями серии 1.494-2 вып.11.

4.6. Для обслуживания и монтажа систем отопления и вентиляции использовать подъемно-транспортные средства, предназначенные для технологических нужд всего предприятия.

4.7. Для ремонта систем отопления и вентиляции используется служба эксплуатации предприятия.

4.8 Воздуховоды системы В14 поставляются в комплекте с технологическим оборудованием. (до наружной стены)

Привязан:

Инв. N

ГИП	Евелев		03.88
Нач.отд.	Попова		8.88
Гл.спец.	Федоркин		11.88
Рук.гр.	Володченко		7.88
Вед.инж.	Латшина		8.88
Н.контр.	Толмачева		

ТП 503-4-54.88 ОВ

Производственный корпус станции технического обслуживания на 600 грузовых автомобилей.

	Стадия	Лист	Листов
Производственные помещения	Р	2	
Общие данные (продолжение)	ГИПРОПРОМСЕЛЬСТРОЙ г. Саратов		

Копировал: Зверева Зв. Формат А2

Типовой проект 503-4-54.88 Альбом III

Инв. N | Подп. и дата | Взам. инв. N

Альбом VII

Типовой проект 503-4-54.88

Инв.№подл. | Подпись и дата | Взам.инв.№

Характеристика отопительно-вентиляционных систем

продолжение

Обозначение системы	Кол. систем	Наименование обслуживаемого помещения (технологического оборудования)	Тип установки	Вентилятор: тип, исполнение по взрывозащите	№	Схема исполнения	Расположение	L, м³/ч	P, Па, (кгс/м²)	n, об/мин	Электродвигатель: тип, исполнение по взрывозащите	N, кВт	n, об/мин	Воздухонагреватель: тип	№	кол.	температура нагрева, °С от	до	Расход теплоты, Вт (ккал/ч)	ΔP, Па (кгс/м²)	Система ВЗР: тип	№	кол.	Т-ра нагрева °С от	до	Расход теплоты, Вт (ккал/час)	ΔP Па (кгс/м²)	Насос: тип	G м³/ч	H, м	Электродвигатель: тип	N кВт	n, об/мин	Примечание
П1	1	Кузнечно-сварочный																																	
		и медницко-радиаторный участок. Участок																																	
		обкатки и проверки	радиально-	В-Ц4-70															272776																
		двигателей	ный	А8.100-2	8	1	Пр0°	11040	888/80	970	4А132М6	7.5	970	КОк3	10	2	-30	+15	(235152)		—	—	—	—	—	—	—	—	—	—	—	—	2ПК20
П2	1	Участок обслужи-																																	Индивидуаль-
		вания и зарядки		В-Ц4-75															52072																ная прогу-
		аккумуляторов	»	Е4.110	4	1	Пр0°	3060	600/83	1390	4А71А4	0.55	1390	КОк3	7	1	-30	+18.9	(44890)		—	—	—	—	—	—	—	—	—	—	—	—	—	—	ная камера
П3	1	Шиномонтажный участ-																																	
		ток. Деревообрабатывающий		В-Ц4-75															35141																
		и обойный участок	»	Е2.5.130	2.5	1	Пр0°	2040	588/80	2740	4АА63В2	0.55	2740	КОк3	6	1	-30	+18.5	(30204)		—	—	—	—	—	—	—	—	—	—	—	—	—	—	То же
П4	1	Невыгороженные		В-Ц4-70															168432								93786								
		помещения	»	А8.100-2	8	1	Л0°	11000	970/100	970	4А132М6	7.5	970	КОк3	10		-35	+21.5	(145200)	—	ТП16-11КО3	—	3	-30	-5.5	(80850)	—	—	—	—	—	—	—	—	2ПК20
П5	1	То же		В-Ц4-75															131029																
			»	Е6.3.135-2	6.3	1	Л0°	6850	882/90	1430	4А100L4	4.0	1430	КОк3	10	2	-30	+25	(113025)	—	—	—	—	—	—	—	—	—	—	—	—	—	—	—	—	2ПК10
П6	1	Участок ТО-1 и ТО-2																																	
		автомобилей. Участок																																	
		диагностирования авто-		В-Ц4-70															243460																
		мобилей.	»	А8.100-2	8	1	Л0°	12720	933/100	970	4А132М6	7.5	970	КОк3	10	2	-30	+25	(209880)	—	—	—	—	—	—	—	—	—	—	—	—	—	—	—	—	2ПК20
П7	1	Невыгороженные		В-Ц4-70															200134								104514								
		помещения		А8.095-2	8	1	Л0°	12780	887/70	965	4А132S6	5.5	965	КОк3	10	2	-5.5	+32.5	(172530)	—	ТП16-11РК.03	-	4	-30	-6.5	(90099)	—	—	—	—	—	—	—	—	2ПК20
А1÷А6	6	То же	АОЗ-4	—	—	—	—	—	—	—	4АА63В4	0.4	—	—	—	—	—	—	—	—	—	—	—	—	—	—	—	—	—	—	—	—	—	—	отопительный агрегат
У1	2	Участок ТО-1 и ТО-2	радиально-	В-Ц4-75			1Л0°												121104																
		автомобилей	ный	Е6.3.К35-1	6.3	1	Пр0°	12000	—	950	4А100L6	2.2	950	КВБ	8	2	+14	+44	104400	—	—	—	—	—	—	—	—	—	—	—	—	—	—	—	—	3ВТ2.00.000-01
У1	2	То же	»	В-Ц4-75 Е6.3.135-1	6.3	1	1Л0° Пр0°	12000	—	950	4А100L6	2.2	950	КВБ	8	2	+14	+44	(121104) 104400	—	—	—	—	—	—	—	—	—	—	—	—	—	—	—	—	3ВТ1.00.000-02
У2	2	Участок диагностиро-		В-Ц4-75															121184																
		вания автомобилей	»	Е6.3.135-1	6.3	1	1Л0° Пр0°	12000	—	950	4А100L6	2.2	950	КВБ	8	2	+14	+44	(104400)	—	—	—	—	—	—	—	—	—	—	—	—	—	—	—	—	3ВТ1.00.000-02
У3	2	То же	»	В-Ц4-75 Е6.3.135-1	6.3	1	1Л0° Пр0°	12000	—	950	4А100L6	2.2	950	КВБ	8	2	+14	+44	(121104 104400)	—	—	—	—	—	—	—	—	—	—	—	—	—	—	—	—	3ВТ1.00.000-02
Р1	2	Участок текущего																																	Обеспыливаю-
		ремонта агрегатов	ПАЗ-12М	—	—	—	—	—	—	—	1О1А-А1-2	1.5	—	—	—	—	—	—	—	—	—	—	—	—	—	—	—	—	—	—	—	—	—	—	щий агрегат
В1	1	Кузнечно-сварочный																																	
		и медницко-радиа-	радиально-	В-Ц4-75																															
		торный участок	ный	Е3.15.К35	3.15	1	Пр0°	3560	588/80	2850	4А80А2	1.5	2850	—	—	—	—	—	—	—	—	—	—	—	—	—	—	—	—	—	—	—	—	—	—	
В2	1	То же		В-Ц4-75																															
			»	Е3.15.035	3.15	1	Пр0°	1600	600/92	2810	4А71В2	1.1	2810	—	—	—	—	—	—	—	—	—	—	—	—	—	—	—	—	—	—	—	—	—	—	

ГИП	Евлев				ТП 503-4-54.88 ОВ
Нач.отд.	Попова				
Гл.спец.	Федоркин				Производственный корпус станции технического обслуживания на 200 грузовых автомобилей
Рук.гр.	Володченко				
Ведущ.	Лапшина				Производственные помещения — Стадия: Р; Лист: 3; Листов:
Н.контр.	Толмачева				Общие данные (продолжение) — ГИПРОПРОМСЕЛЬЭЛЕКТРОЙ г. Саратов

Привязан

Инв.№

Копировал: Борисова Барц

Формат А2

Альбом III

Типовой проект 503-4-54.88

продолжение

Обозначение системы	Кол. систем	Наименование обслуживаемого помещения (технологического оборудования)	Тип установки	Вентилятор: Тип, исполнение по взрывозащите	Вентилятор: №	Вентилятор: Схема исполнения	Вентилятор: Положение	Вентилятор: L, м³/ч	Вентилятор: P, Па (кгс/м²)	Вентилятор: n, об/мин	Электродвигатель: Тип, исполнение по взрывозащите	Электродвигатель: N, кВт	Электродвигатель: n, об/мин	Воздухонагреватель: тип	Воздухонагреватель: №	Воздухонагреватель: кол.	Воздухонагреватель: температура нагрева, °С от	Воздухонагреватель: температура нагрева, °С до	Воздухонагреватель: расход теплоты (ккал/ч)	Воздухонагреватель: ΔP, Па (кгс/м²)	Система ВЭР: тип	Система ВЭР: №	Система ВЭР: Кол	Система ВЭР: t-ра охлажд. воздуха, °С от	Система ВЭР: t-ра охлажд. воздуха, °С до	Система ВЭР: расход теплоты (ккал/час)	Система ВЭР: ΔP, Па (кгс/м²)	Насос: Тип	Насос: Q м³/ч	Насос: H, м	Электродвигатель: Тип	Электродвигатель: N, кВт	Электродвигатель: n, об/мин	Примечание
В3	1	Кузнечно-сварочный																																	
		и медницко-радиа-	радиаль-	В-Ц4-75																															
		торный участок	ный	Е4.110	4	1	Пр0°	4170	900/98	1420	4А80А4	1,1	1420	—	—	—	—	—	—	—	—	—	—	—	—	—	—	—	—	—	—	—	—	
В4	1	То же	крышный	ВКР	5	—	—	5300	250/25	915	4А80А6	0,75	915	—	—	—	—	—	—	—	—	—	—	—	—	—	—	—	—	—	—	—	—	
В5	1	Участок обкатки и	радиаль-	В-Ц4-75																															
		проверки двигателей	ный	Е3.150.090	3,15	1	Л0°	2550	882/90	2810	4А71В2	1,1	2810	—	—	—	—	—	—	—	—	—	—	—	—	—	—	—	—	—	—	—	—	
В6	2	То же	крышный	ВКР	4	—	—	2460	200/20	910	4А71А6У2	0,37	910	—	—	—	—	—	—	—	—	—	—	—	—	—	—	—	—	—	—	—	—	резервный на складе
В7	1	Участок текущего	радиаль-	В-Ц4-75																															
		ремонта агрегатов	ный	Е2.5.055-2	2,5	1	Л0°	1500	500/51	2750	4АА63А2	0,37	2750	—	—	—	—	—	—	—	—	—	—	—	—	—	—	—	—	—	—	—	—	
В8	1	То же	—	—	—	—	—	2650	—	—	—	—	—	—	—	—	—	—	—	—	—	—	—	—	—	—	—	—	—	—	—	—	—	технологическое оборудование
В9	1	Участок текущего	радиаль-	В-Ц4-75																															
		ремонта автомобилей	ный	Е3.150.090-3	3,15	1	Пр0°	1440	700/71	2810	4А71В2	1,1	2810	—	—	—	—	—	—	—	—	—	—	—	—	—	—	—	—	—	—	—	—	
В10	1	Невыгороженные		В-Ц4-70															93806															Система	
		помещения	"	АВ.100-2	8	1	Л0°	14970	980/100	970	4А132М6	7,5	970	—	—	—	—	—	—	—	ТП25-Т1РК03	—	3	+17	-1	(80868)	—	К20/18	20	176/18	4А8082	2,2		ВЭР	
В11	1	То же	"	В-Ц4-75 Е10.090	10	1	Л0°	21380	1200/122	975	4А160S6	11	975	—	—	—	—	—	—	—	ТП.16-Т1РК03	—	6	+17	+2,9	104907 (90437)	—	К20/18	20	176/18	4А8082	2,2		То же	
В12	1	Участок диагностиро-																																технологичес-	
		вания автомобилей	—	—	—	—	—	2550	—	—	—	—	—	—	—	—	—	—	—	—	—	—	—	—	—	—	—	—	—	—	—	—	—	кое оборудование	
В13	1	То же	крышный	ВКР	5	—	—	6680	200/20	915	4А80А6	0,75	915																						
В14	1	Участок обслужива	радиаль-	В-Ц4-75																															
		ния и зарядки аккумуляторов	ный	Е2.5.090	2,5	1	Л0°	400	600/61	2750	4АА63А2	0,37	2750	—	—	—	—	—	—	—	—	—	—	—	—	—	—	—	—	—	—	—	—	Эжектор ЭН
В15	1	То же	"	В-Ц4-75 Е4.105	3,15	1	Л0°	2820	600/61	1390	4А71В4	0,75	1390	—	—	—	—	—	—	—	—	—	—	—	—	—	—	—	—	—	—	—	—	
В16	1	Деревообрабатываю		В-Ц4-75																															
		щий и обойный участок	"	Е2.5.105	2,5	1	Пр0°	1300	800/82	2740	4АА63В2	0,55	2740	—	—	—	—	—	—	—	—	—	—	—	—	—	—	—	—	—	—	—	—	
В17	1	Шиномонтажный		В-Ц4-75																															
		участок	"	Е2.5.090	2,5	1	Л0°	430	600/61	2740	4АА63В2	0,55	2740	—	—	—	—	—	—	—	—	—	—	—	—	—	—	—	—	—	—	—	—	
В18	1	Санузлы	канальный	ВК	6Ч	—	—	150	—	—	—	0,025	—	—	—	—	—	—	—	—	—	—	—	—	—	—	—	—	—	—	—	—	—	

Примечание

Вентоборудование подобрано с учётом потерь и подсоса воздуха через неплотности.

ГИП	Евсеев		03.88
Нач.отд.	Попова		3.88
Гл.спец.	Федоркин		3.88
Рук. гр.	Володченко		3.88
Вед. инж.	Лапшина		3.88
Н. контр.	Толмачева		3.88

ТП 503-4-54.88 ОВ

Производственный корпус станции технического обслуживания на 600 грузовых автомобилей

Производственные помещения

Стадия	Лист	Листов
Р	4	

Общие данные (продолжение)

ГИПРОПРОМСЕЛЬСТРОЙ г. Саратов

Привязан

Инв. №

Инв. № подл. | Подпись и дата | Взам. инв. №

Копировал: Ильичева

Формат А2

Альбом III

503-4-54.88

Типовой проект

Параметры выбросов веществ в атмосферу

Цех или участок	Наименование оборудования	Источники выделения вредных веществ: наименование	номер на план-схеме	количество	Выделение и выбросы вредных веществ: наименование вещества	Выделение г/с	Выделение т/год	Высота источника выброса H, м	Диаметр устья трубы, D, м	Параметры газовоздушной смеси на выходе из источника: скорость, м/с	объем м³/с	температура, °С	концентрация мг/м³	Фоновая концентрация, мг/м³	ПДК вредных веществ в приземном слое, мг/м³: на промплощадке (0,3 ПДК рабочей зоны)	в атмосферном воздухе населенных мест	Максимальная расчетная концентрация вредных веществ мг/м³: на промплощадке	на границе санитарно-защитной зоны
Кузнечно-сварочный и медницко радиаторный участок	Общеобменная вентиляция	84	1	1	щелочь	0.0007	0.01	24	0.5	7.49	1.47	25	0.61	0	0.15	0.01	0.0012	0.0012
					пыль	0.0009	0.013						0.47	0	0.15	0.01	0.0012	0.0012
					окись марганца	0.000024	0.00035						0.016	0	0.09	0.01	0.00006	0.00006
					фтористый водород	0.000047	0.00068						0.032	0	0.15	0.02	0.0001	0.0001
					свинец	0.00000005	0.0000007						0.00003	0	0.003	0.0003	0.0000	0.0000
	Стенд для комплексных работ по ремонту радиаторов 3092	82	2	1	свинец	0.00000017	0.0000012	10.4	0.25	10.19	0.5	25	0.00034	0	0.003	0.0003	0.0000	0.0000
	Установка для очистки радиаторов от накипи	81	3	1	щелочь	0.0027	0.012	10.4	0.4	7.8	0.98	25	2.75	0	0.15	0.01	0.0012	0.0012
	Стол для электросварочных работ ОКС 7523	83	4	1	пыль	0.0026	0.018						2.65	0	1.2	0.5	0.034	0.034
					окись марганца	0.000073	0.0005	10.4	0.4	9.23	1.16	25	0.06	0	0.09	0.01	0.00006	0.00006
					фтористый водород	0.00014	0.001						0.12	0	0.15	0.02	0.0001	0.0001
Участок обкатки и проверки двигателей	Стенд для обкатки и испытания тракторных дизелей КИ-5540М	85	5	1	сернистый ангидрид	0.189	1.03						266.2	0	3	0.5	0.159	0.159
					сажа	0.149	0.8						209.9	0	1.2	0.15	0.13	0.13
					окись углерода	0.965	5.26	14.4	0.315	9.11	0.71	80	1359	0	6	5	0.496	0.496
					двуокись азота	0.388	2.12						546.5	0	1.5	0.085	0.166	0.166
					углеводороды	0.288	1.57						405.6	0	90	5	0.22	0.22
	Общеобменная вентиляция	86	6	1	сернистый ангидрид	0.00095	0.014	9.4	0.4	5.41	0.68	25	1.4	0	3	0.5	0.159	0.159
					сажа	0.00075	0.011						1.1	0	1.2	0.15	0.13	0.13
					окись углерода	0.0049	0.071						7.2	0	6	5	0.496	0.496
					двуокись азота	0.00195	0.028						2.9	0	1.5	0.085	0.166	0.166
					углеводороды	0.0015	0.022						2.2	0	90	5	0.22	0.22

Взам.инв.№ | Подпись и дата | Инв.№ подл.

Привязан

Инв.№

ГИП	Евелев		03.88
Нач.отд	Попова		03.88
Гл.спец.	Федоркин		03.88
Рук.гр.	Гридасова		03.88
Ст.инж.	Михайлова		03.88

ТП 503-4-54.88 -ОВ

Производственный корпус станции технического обслуживания на 600 грузовых автомобилей

Производственные помещения | Стадия Р | Лист 5 | Листов

Общие данные (продолжение)

ГИПРОПРОМСЕЛЬСТРОЙ г. Саратов

Копировал Формат А3

Альбом III

503-4-54.88

Типовой проект

Продолжение

Цех или участок	Наименование оборудования	Источники выделения вредных веществ: наименование	намер на план-схеме	количество	Выделение и выбросы вредных веществ: наименование вещества	Выделение: г/с	Выделение: т/год	Высота источника выброса H, м	Диаметр устья трубы, Д, м	Параметры газовоздушной смеси на выходе из источника: скорость, м/с	объем, м³/с	температура, °С	концентрация, мг/м³	Фоновая концентрация, мг/м³	ПДК вредных веществ в приземном слое, мг/м³: на промплощадке 0,3 ПДК рабочей зоны	в атмосферном воздухе населенных мест	Максимальная расчетная концентрация вредных веществ мг/м³: на промплощадке	на границе санитарно-защитной зоны
Участок диагностирования автомобилей	Стенд комплексной диагностики грузовых автомобилей	B12	7	1	окись углерода	0.11	1.27	10.4	0.315	9.11	0.71	80	154.9	0	6	5	0.496	0.496
					углеводороды	0.019	0.22						26.7	0	90	5	0.22	0.22
					двуокись азота	0.008	0.09						11.3	0	1.5	0.085	0.166	0.166
					сажа	0.00011	0.0013						0.16	0	1.2	0.15	0.13	0.13
					свинец	0.00004	0.00046						0.06	0	0.003	0.0003	0.0000	0.0000
					сернистый ангидрид	0.0038	0.044						5.4	0	3	0.5	0.159	0.159
	Общеобменная вентиляция	B13	8	1	окись углерода	0.37	5.39	9.4	0.5	9.47	1.86	25	198.9	0	6	5	0.496	0.496
					углеводороды	0.112	1.63						60.2	0	90	5	0.22	0.22
					двуокись азота	0.149	2.17						80.1	0	1.5	0.085	0.166	0.166
					сажа	0.057	0.84						30.6	0	1.2	0.15	0.13	0.13
					сернистый ангидрид	0.074	1.08						39.8	0	3	0.5	0.159	0.159
Деревообрабатывающий участок	Верстак с нижним отсосом	B16	9	1	пыль	0.036	0.16	10.4	0.25	7.33	0.36	25	100	0	1.2	0.5	0.034	0.034
Участок обслуживания и зарядки аккумуляторов	Шкаф зарядный				щелочь	0.000005	0.00007						0.026	0			0.0012	0.0012
	Верстак аккумуляторщика	B14	10	2				4	0.315	2.44	0.11	25			0.15	0.01		
					щелочь	0.000077	0.0011						0.4	0			0.0012	0.0012
	Стол с 3 тиглями	B15	11	1	свинец	0.000002	0.000009	10.4	0.315	10	0.78	25	0.0026	0	0.003	0.0003	0.0000	0.0000
	Общеобменная вентиляция				щелочь	0.000028	0.0004						0.93	0	0.15	0.01		
		BE1	12	1	свинец	0.0000007	0.00001	10.4	0.2	0.95	0.03	25	0.02	0	0.003	0.0003	0.0000	0.0000
Участок текущего ремонта автомобилей	Общеобменная вентиляция	B10	13	1	окись углерода	0.37	5.39	10.4	0.71	10.51	4.16	25	88.9	0	6	5	0.496	0.496
					двуокись азота	0.155	2.26						37.3	0	1.5	0.085	0.166	0.166
					сернистый ангидрид	0.074	1.08						17.8	0	3	0.5	0.159	0.159
					углеводороды	0.112	1.63						26.9	0	90	5	0.22	0.22

Инв. № подл. | Подпись и дата | Взам. инв. №

ГИП	Евелев		01.88
Нач. отд.	Попова		01.88
Гл. спец.	Федоркин		01.88
Рук. гр.	Грибасова		01.88
Ст. инж.	Михайлова		01.88
Н. контр.	Томачева		01.88

Привязан

Инв. №

ТП 503-4-54.88 -08

Производственный корпус станции технического обслуживания на 600 грузовых автомобилей

Производственные помещения

Стадия	Лист	Листов
Р	6	

Общие данные (продолжение)

ГИПРОПРОМСЕЛЬСТРОЙ г. Саратов

Копировал: Борисова Балл

Альбом III

Типовой проект 503-4-54.88

Продолжение

Цех или участок	Наименование оборудования	Источники выделения вредных веществ: наименование	номера по плану-схеме	количество	Выделение и выбросы вредных веществ: наименование веществ	Выделение: г/с	Выделение: т/год	Высота источника выброса H, м	Диаметр устья трубы, Д, м	Параметры газовоздушной смеси на выходе из источника: скорость м/с	объем, м³/с	температура, С	концентрация, мг/м³	Фоновая концентрация, мг/м³	ПДК вредных веществ в приземном слое, мг/м³: на промплощадке О.З. ПДК рабочей зоны	в атмосферном воздухе населенных мест	Максимальная расчетная концентрация вредных веществ мг/м³: на промплощадке	на границе санитарно-защитной зоны
	Пост текущего				окись													
	ремонта авто-				углерода	0.68	0.25						1700	0	6	5	0.496	0.496
	мобилей	В9	14	1	двуокись			14.4	0.25	8.15	0.4	80						
					азота	0.27	0.097						675	0	1.5	0.085	0.166	0.166
					углеводороды	0.2	0.07						500	0	90	5	0.22	0.22
					сернистый													
					ангидрид	0.13	0.047						325	0	3	0.5	0.159	0.159
					сажа	0.11	0.04						275	0	1.2	0.15	0.13	0.13
Участок текущего	Машина для				окись													
ремонта	очистки	В26	15	1	углерода	0.15	0.55	10.4	0.159	4.89	0.097	100	1546	0	6	5	0.496	0.496
агрегатов					двуокись													
					азота	0.0068	0.025						70.1	0	1.5	0.085	0.166	0.166
					сернистый													
					ангидрид	0.15	0.546						1546	0	3	0.5	0.159	0.159
					пыль	0.0017	0.006						17.5	0	1.2	0.5	0.034	0.034
	Стол рабочий, шкаф				эпихлоргидрин	0.00002	0.00018						0.048	0		0.2	0	0
	сушильный вакуумный	В7	16	2	этилендиамин	0.00002	0.00018	10.4	0.25		0.42	25	0.048	0		0.03	0.00003	0.00003
					дибутилфталат	0.00001	0.00009						0.024	0		0.2	0	0
Участок ТО-1 и ТО-2	Общеобменная				окись													
автомобилей	вентиляция	В11	17	1	углерода	0.37	5.39	10.4	0.9	9.34	5.94	25	62.3	0	6	5	0.496	0.496
					углеводороды	0.112	1.63						18.8	0	90	5	0.22	0.22
					двуокись													
					азота	0.149	2.17						25.1	0	1.5	0.085	0.166	0.166
					сажа	0.0578	0.84						9.7	0	1.2	0.15	0.13	0.13
					сернистый													
					ангидрид	0.074	1.08						12.5	0	3	0.5	0.159	0.159
Шиномонтажный	Электровулканиза-				окись													
участок	тор ОШЗ-48	В17		1	углерода	0.00000008	0.0000007	10.4	0.2	3.8	0.119	25	0.0006	0	6	5	0.496	0.496
					сернистый													
					ангидрид	0.00000045	0.00000041						0.00038	0	3	0.5	0.159	0.159
					дивинил	0.00000018	0.0000016						0.0015	0	30	3	0.00	0.00
					изопрен	0.00000014	0.0000013						0.0012	0	12	0.04	0.00	0.00

Защита атмосферы.

Источниками загрязнения атмосферы от проектируемой СТО являются системы вентиляции местных отсосов и общеобменной вентиляции, удаляющие загрязненный воздух.

Для определения максимальных концентраций в приземном слое атмосферного воздуха на границе санитарно-защитной зоны выполнен расчет на ЭВМ по программе „Эфир "5".

Расчет произведен при нулевой фоновой концентрации, летней наружной температуре +22°С, скоростях ветра 0.5; 1.5; 5 м/с коэффициенте стратификации - 140. Концентрация по двуокиси азота и сернистому ангидриду, обладающие эффектом суммации составляет 2 доли ПДК.

План-схема дана на листе 1.

При привязке проекта следует:

1. Выполнить расчет с учетом фоновых загрязнений воздуха, физико-географических и метеорологических факторов.
2. Получить разрешение органов Госкомприроды на временно согласованный выброс (ВСВ) по двуокиси азота до появления научно-технических разработок по очистке выбросов.
3. Дать предложения по установлению предельно допустимых выбросов (ПДВ) для предприятия в целом в г/с и т/год.

Привязан

Инв. №

ГИП	Евелев		01.88
Нач.отд.	Попова		01.88
Гл.спец.	Федоркин		01.88
Рук.гр.	Гридасова		01.88
Ст.инж.	Михайлов		01.88
Н.контр.	Толмачев		01.88

ТП 503-4-54.88 -ОВ

Производственный корпус станции технического обслуживания на 600 грузовых автомобилей

Производственные помещения

Общие данные (окончание)

Стадия	Лист	Листов
Р	7	

ГИПРОПРОМСЕЛЬСТРОЙ г. Саратов

Копировал: Лесенева Формат А2

Технологическое оборудование			Характеристика выделяющихся вредностей	Объем вытяжки, м³/ч		Характеристика местного отсоса		Обозначение системы	Примечание
Поз.	Наименование	Кол.		На ед. оборуд.	Всего	Обозначение	Применяемые документы		
	1. Кузнечно-сварочный								
	и медницко-радиаторный участок								
1	Установка для очистки					шкафное			
	радиаторов отнакипи МЧ23	1	пары щелочи	2120	2120	укрытие	3600х1,2х1х0,5	В1	
2	Установка для промывки и пропаривания топливных баков грузовых								
	автомобилей 2087	1	пар	1440	1440	то же	3600х1х0,8х0,5	В1	
5	Стол для электро-сва		пыль, окись марганца, фто-	400		панель равномер			
	рочных работ ОКС 7523	1	ристый водород	1870	2270	ного всасывания	Ч.904-37	В3	
7	Стенд для комплексных								
	работ по ремонту								
	радиаторов 3092	1	тепло, свинец	1800	1800	то же	Ч.904-37	В2	
11	Электро-печь сопро								
	тивления камерная					зонт			
	СНЗ 6.12.Ч/2 М1	1	тепло	2300	2300	козырек	ОВ-02-148. вып. 1	В3	
	3. Участок обкатки и								
	проверки двигателей								
4	Стенд для обкатки и		сернистый ангидрид, сажа						
	испытания тракторных		окись углерода, двуокись азо-						
	дизелей КИ-5540М	1	та, углеводороды	650	650	отсос	технический паспорт	В5	
	4. Участок текущего								
	ремонта агрегатов								
1	Стол рабочий с вытяж-		эпихлоргидрин, дибутилфталат,			шкафное			
	ным шкафом ОП-2078	1	этилендиамин	1500	1500	укрытие	технический паспорт	В7	
3	Шкаф сушильный вакуум								вытяжка через
	ный СНВС 4,5; 4,5 Ч/3/И			0,05	0,05				шкаф поз. 1
5	Точильно-шлифовальный					кожух-			

ГИП	Евелев		9.88
Нач. отд.	Попова		9.88
Гл. спец.	Федоркин		9.88
Рук. гр.	Володченко		9.88
Вед. инж.	Капшина		9.88
Н. контр.	Голмачева		9.88

ТП-503-4-54.88 ОВ

Производственный корпус станции технического обслуживания на 600 грузовых автомобилей

Производственные помещения

Стадия	Лист	Листов
Р	8	

Местные отсосы от технологического оборудования (начало)

ГИПРОПРОМСЕЛЬСТРОЙ г. Саратов

Привязан:

Инв. №

Копировал: Ильичева

Формат А2

Продолжение

Технологическое оборудование			Характеристика выделяющихся вредностей	Объем вытяжки м³/ч		Характеристика местного отсоса		Обозначение системы	Примечание
Поз.	Наименование	Кол.		На ед. оборуд.	Всего	Обозначение	Применяемые документы		
	станок 3к634	1	абразивная пыль	1440	1440	укрытие	(1,8 х 400) х 2	Р1	
36	Машина для очистки		пары моющей жидкости, окись			встроенный			
	ОМ 1366Г-01	1	углерода, двуокись азота, сернис-	2650	2650	отсос	технический паспорт	В8	
			тый ангидрид, пыль	360	360	дымовая труба	то же	ВЕ6	
	5. Участок текущего								
	ремонта автомобилей								
	Пост текущего ре-		окись углерода, двуокись						
	монта автомоби-		азота, углеводороды, сажа,						
	лей	1	сернистый ангидрид	650	650	отсос	"	В9	
	8. Участок диагностиро-								
	вания автомобилей								
1	Стенд комплексной диаг-		углеводороды, сажа,						
	ностики грузовых авто-		окись углерода, двуокись азота,						
	мобилей КИ 8980	1	свинец, сажа	650	650	отсос	технический паспорт	В12	
	10. Шиномонтажный								
	участок								
9	Электровулканизатор		окись углерода, сернистый ан-						
	ОШЗ-48	1	гидрид, дивинил, изопрен	430	430	воронка	3600 х 8 х 0,014	В17	
	11. Деревообрабатываю-								
	щий и обойный участок								
3	Верстак специализиро-								
	ванный с нижним отсосом					встроенный			
	2227 Б НЭТ	1	пыль	1300	1300	отсос	технический паспорт	В16	
	12. Участок обслуживания								
	и зарядки аккумуляторов								
1а	Верстак аккумулятор-					встроенный			
	щика 9779.06	1	аэрозоль щелочи	100	100	отсос	то же	В14	
1б	Шкаф зарядный 9779.04.001	3	то же, водород	100	300	шкафное укрытие	"	В14	
2	Стол с тремя тиглями для за-			1800		панель равно-			
	ливочных работ Р505А	1	свинец	1020	2820	мерного всасы- вания, три полу- кольцевых отсоса	"	В15	

ГИП	Евдаев		03.88
Нач. ОТА	Попова		7.88
Гл. спец.	Федоркин		7.88
Рук. гр.	Володченко		7.88
Вед. инж.	Лапшина		7.88
Н. контр.	Ольничева		7.88

ТП 503-4-54.88 ОВ

Производственный корпус станции технического обслуживания на 600 грузовых автомобилей

Производственные помещения

Стадия	Лист	Листов
Р	9	

Местные отсосы от технологического оборудования (окончание)

ГИПРОПРОМСЕЛЬСТРОЙ г. Саратов

Привязан:

Инв. №

Копировал: Ильичева

Формат А2

Инв. № подл. | Подпись и дата | Взам. инв. №

Типовой проект 503-4-54.88 Альбом III

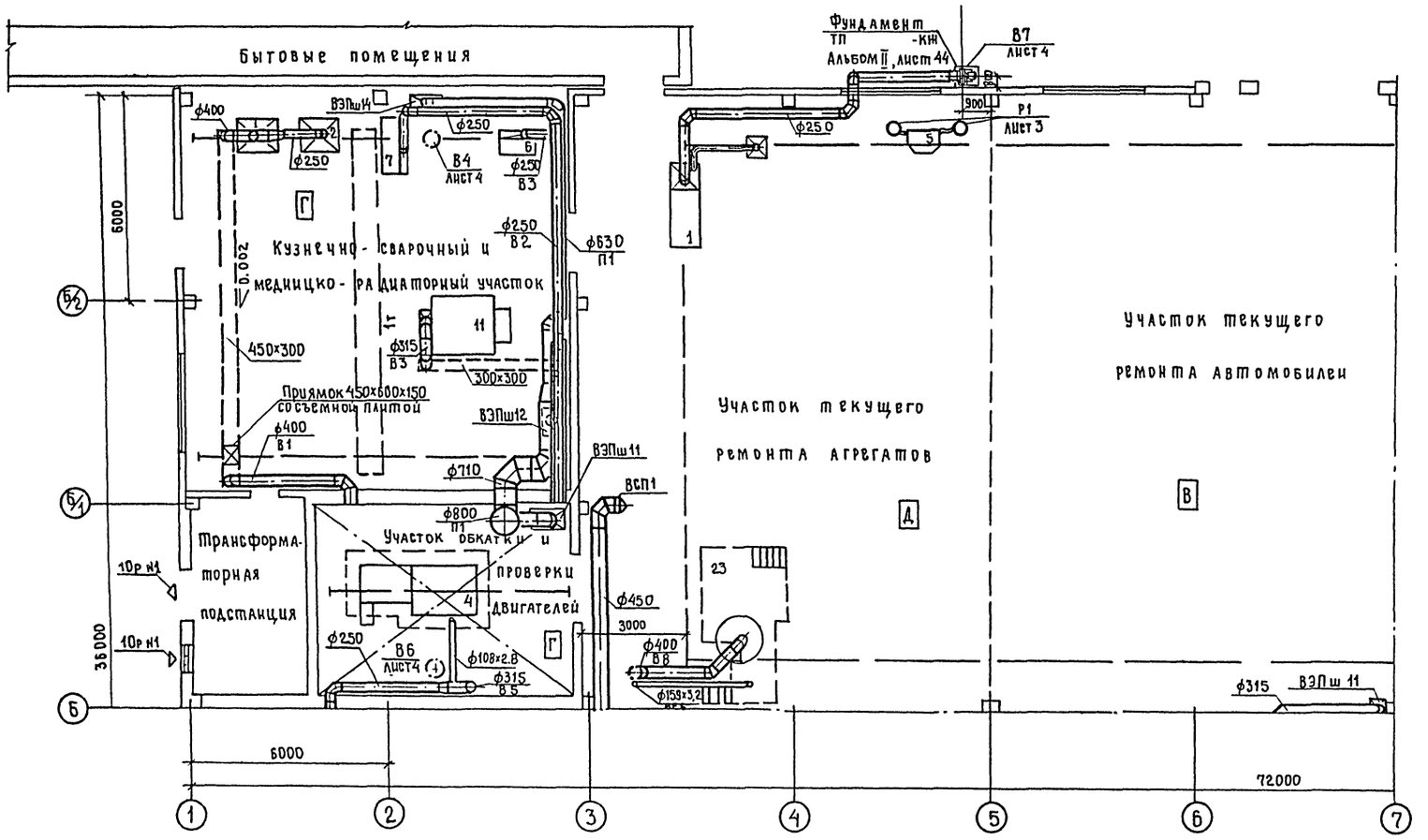

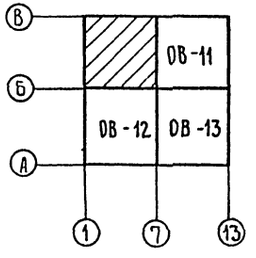

ГИП	Евелев		03.88
Нач.отд.	Попова		8.88
Гл.спец.	Федоркин		8.88
Рук.гр.	Володченко		8.88
Вед.инж.	Лапшина		8.88
Н.контр.	Толмачева		8.88

ТП 503-4-54.88 -ОВ

Производственный корпус станции технического обслуживания на 600 грузовых автомобилей

Производственные помещения

Стадия	Лист	Листов
Р	10	

План на отм 0 000 между осями 1÷7, Б÷В

ГИПРОПРОМСЕЛЬСТРОЙ г. Саратов

Привязан

Инв. №

Копировал Евстегнеева

Формат А2.

Нач.отд. СО-1	Зильбертов		
Нач.отд. ВК	Свирепов		
Нач.отд. ЭЛТ	Калганов		
Нач.отд. ТХ	Анисимов		

Инв. № подл. | Подпись и дата | Взам. инв. №

Альбом III

Типовой проект 503-4-54.88

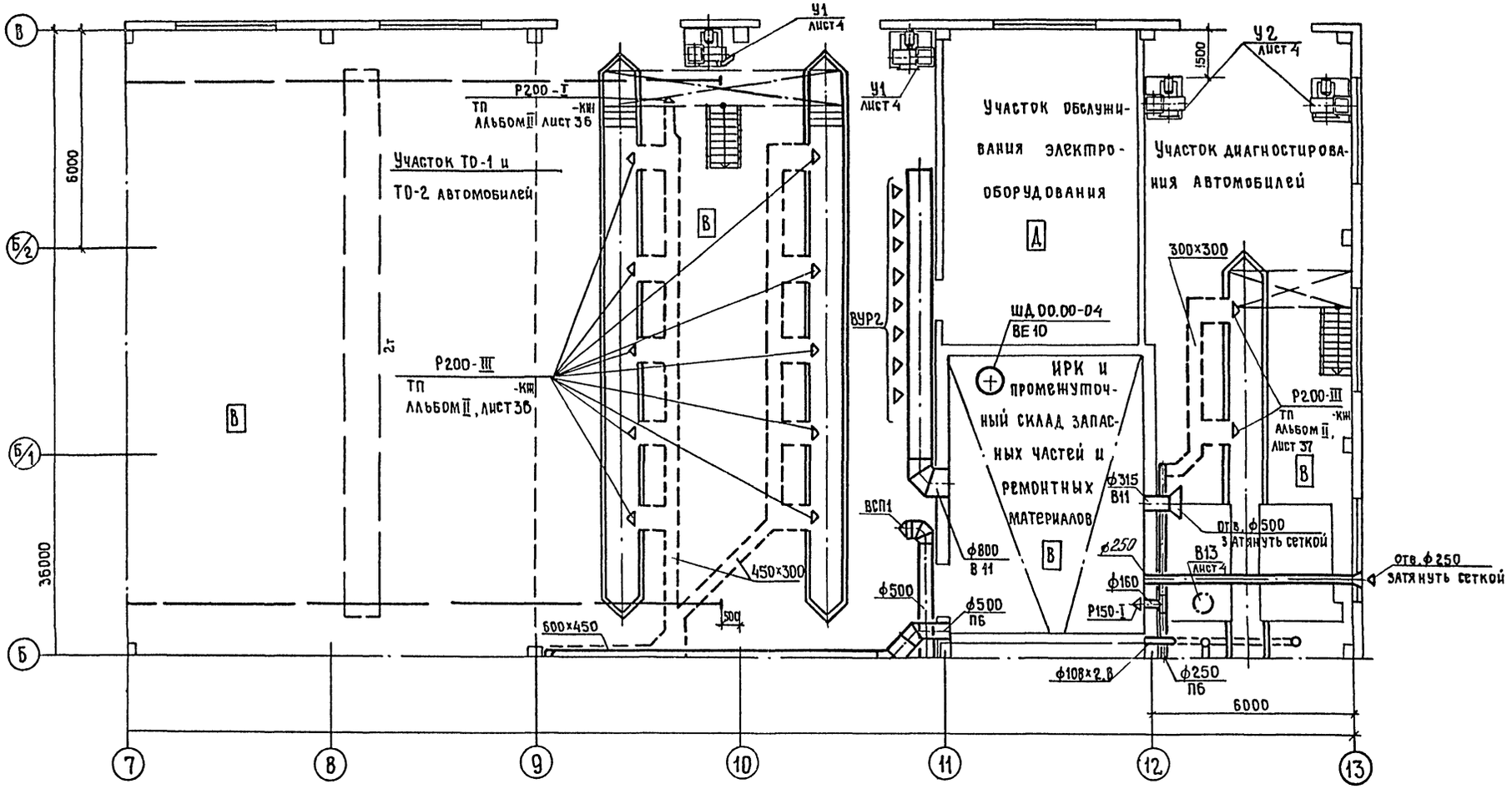

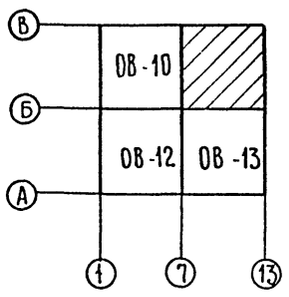

ГИП	Евелев		03.88
Нач.отд	Попова		8.88
Гл.спец.	Федоркин		8.88
Рук.гр.	Володченко		3.88
Вед.инж	Лапшина		8.88
Н.контр	Тимонова		

ТП 503-4-54.88 -ОВ

Производственный корпус станции технического обслуживания на 600 грузовых автомобилей

Производственные помещения

Стадия	Лист	Листов
Р	11	

План на отм. 0.000 между осями 7÷13, А÷Б

ГИПРОПРОМСЕЛЬСТРОЙ г. Саратов

Привязан

Инв. №

Копировал Евстегнеева

Формат А2

Нач.отд. СО-1 Зильбергов
Нач.отд. ВК Свирепов
Нач.отд. ЭАТ Калганов
Нач.отд. ТХ Анисимов

Взам. инв. №

Подпись и дата

Инв. № подл.

Альбом III

Типовой проект 503-4-54.88

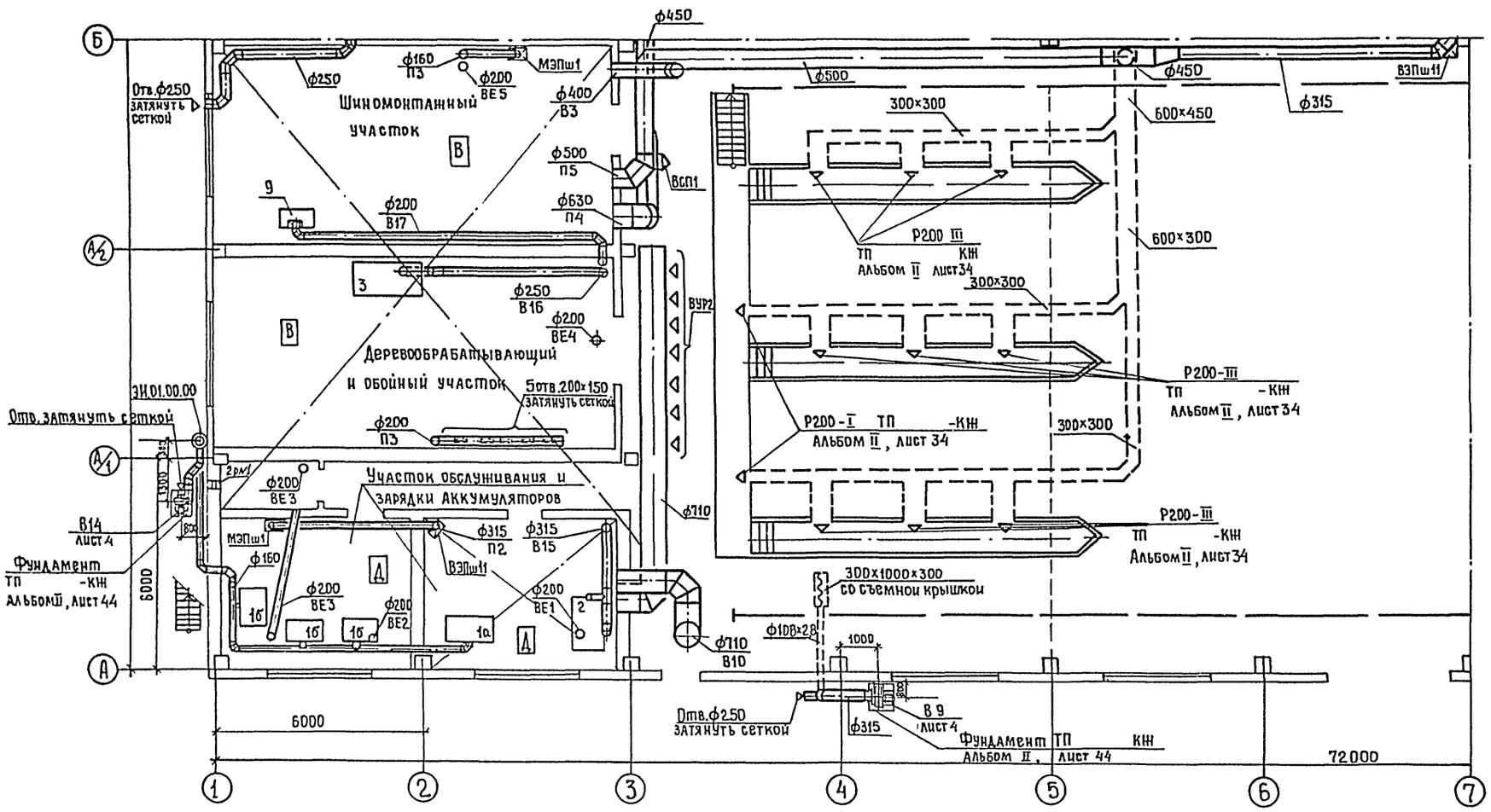

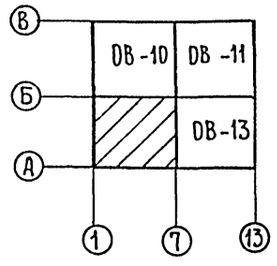

ГИП	Евелев		3.88
Нач.отд.	Попова		3.88
Гл.спец.	Федоркин		3.88
Рук.гр.	Володченко		3.88
Вед.инж	Лапшина		3.88
Н.контр.	Толмачева		

ТП 503-4-54.88 -ОВ

Производственный корпус станции технического обслуживания на 600 грузовых автомобилей

Производственные помещения

Стадия	Лист	Листов
Р	12	

План на отм.0.000 между осями 1÷7, А÷Б

ГИПРОПРОМСЕЛЬСТРОЙ г. Саратов

Привязан

Инв.№

Копировал Евстегнеева Евст- формат А2

Инв.№ подл. | Подпись и дата | Взамен инв.№ | Нач.отд. СО-1 | Нач.отд. ВК | Нач.отд. ЭЛТ | Нач.отд. ТХ | Зильбертов | Свирепов | Калганов | Анисимов

Альбом III

Типовой проект 503-4-54.88

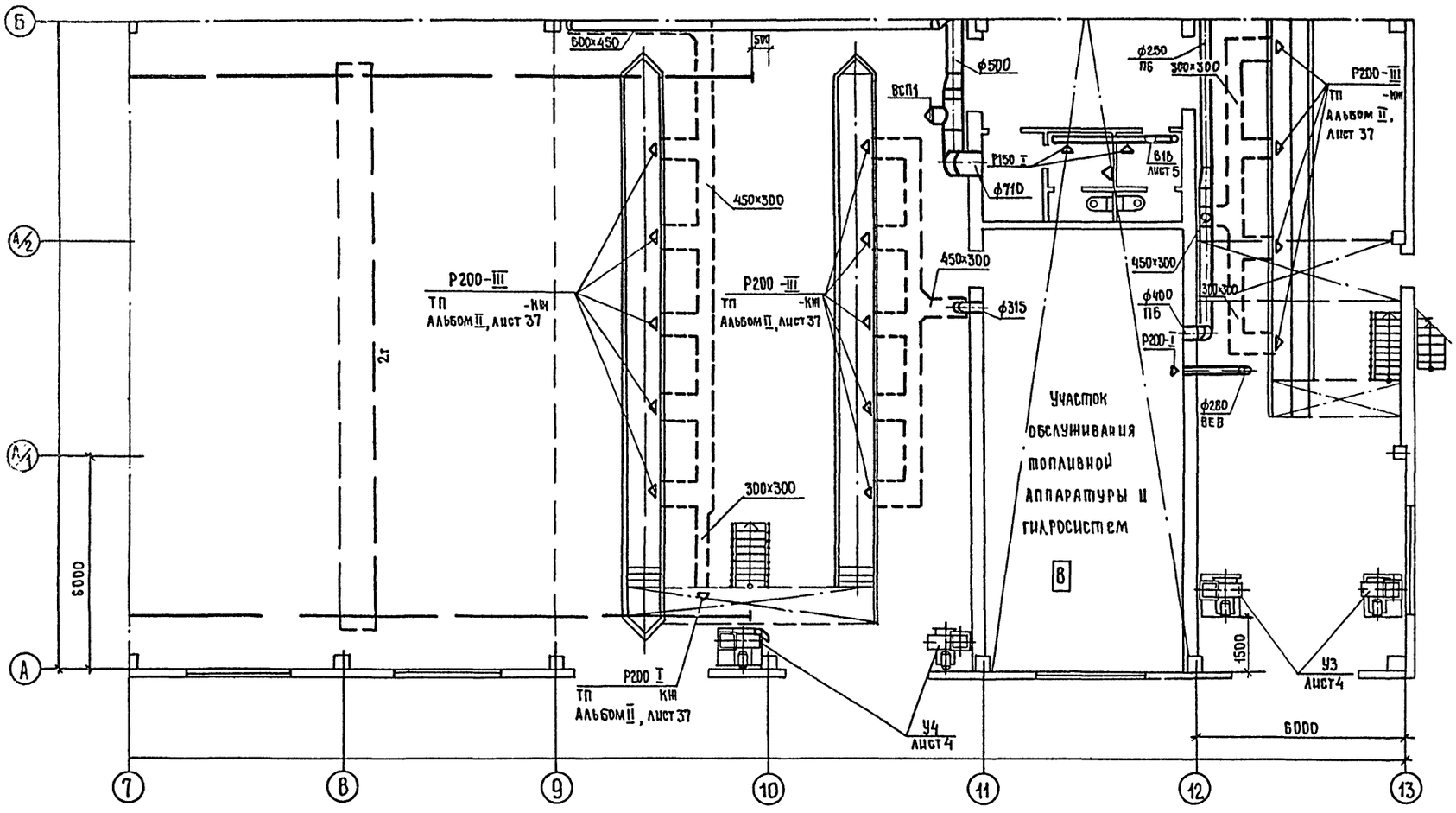

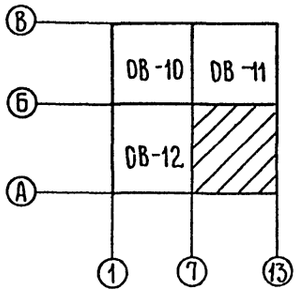

ГИП	Евелев		
Нач.отд.	Попова		
Гл.спец.	Федоркин		
Рук.гр.	Володченко		
Вед.инж.	Лапшина		
Н.контр.	Толмачева		

ТП 503-4-54.88 -ОВ

Производственный корпус станции технического обслуживания на 600 грузовых автомобилей

Производственные помещения

Стадия	Лист	Листов
Р	13	

План на отм. 0.000 между осями 7÷13, А÷Б

ГИПРОСПЕЦЭЛЕКТРОМОНТАЖ г. Саратов

Привязан

Инв.№

Копировал Евстегнеева

Формат А2

Альбом III

Типовой проект 503-4-54.88

План на отм. 3.600 между осями 1-3, А-Б/1

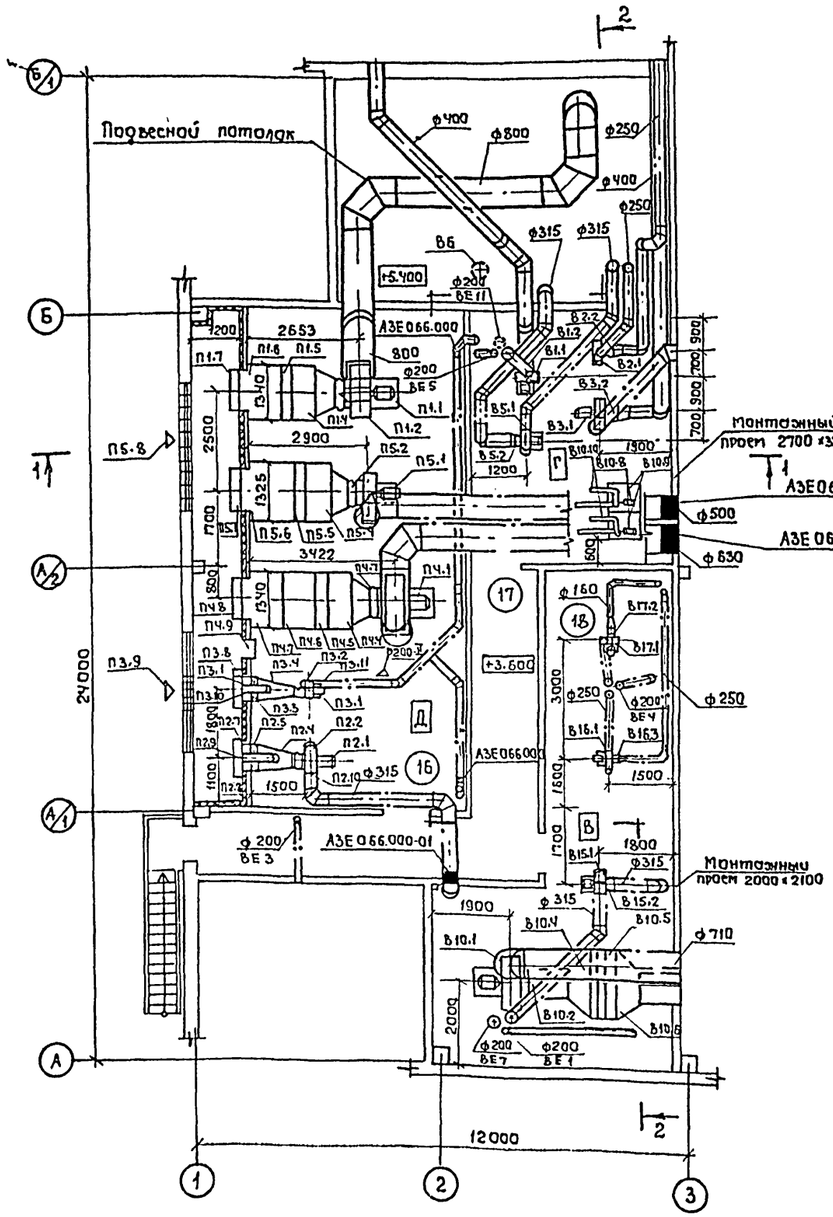

Разрез 1-1

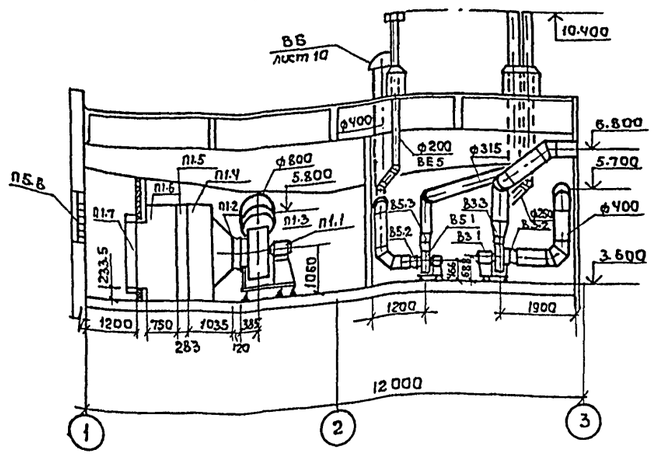

Разрез 2-2

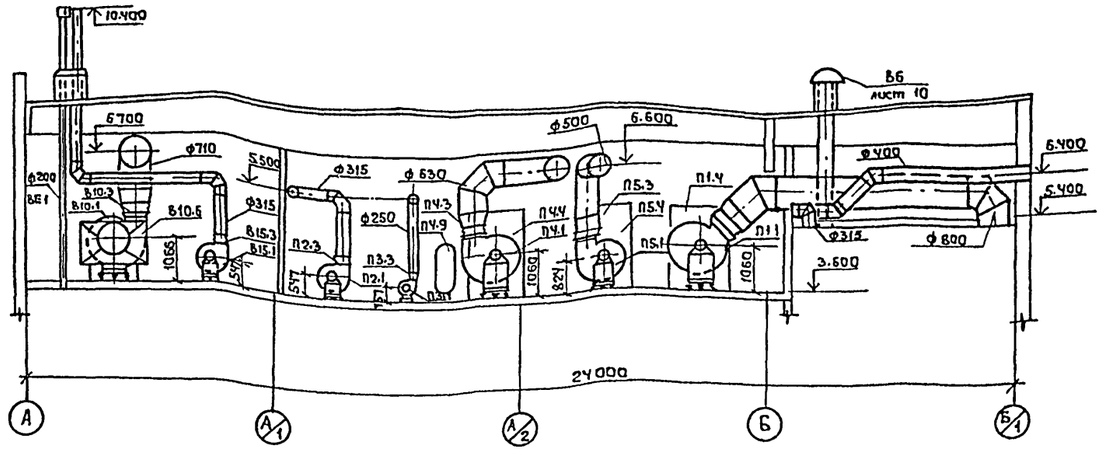

Экспликация помещений на листе 25

ГИП	Евелев		03.88
Нач. отд.	Попова		2.88
Гл. спец	Федоркин		2.88
Рук. гр.	Володченко		2.88
Вед. инж.	Лапшина		2.88
Н. контр.	Трофимова		2.88

Привязан

Инв. №

ТП 503-4-54.88 ОВ

Производственный корпус станции технического обслуживания на 600 грузовых автомобилей

Производственные помещения

Стадия	Лист	Листов
Р	14	

Установка систем П1÷П5, В1÷В3, В5, В10, В15÷В17

ГИПРОПРОМСЕЛЬСТРОЙ г. Саратов

Копировал Ловцова

Формат А2

Нач. отд. СО-1 Зильберто
Нач. отд. ВК Свирепов
Нач. отд. ЭЛТ Калганов

Взам. инв. №

Подпись и дата

Альбом III

Типовой проект 503-4-54.88

План на отм. 3.600 между осями 13÷15, А÷Б/1

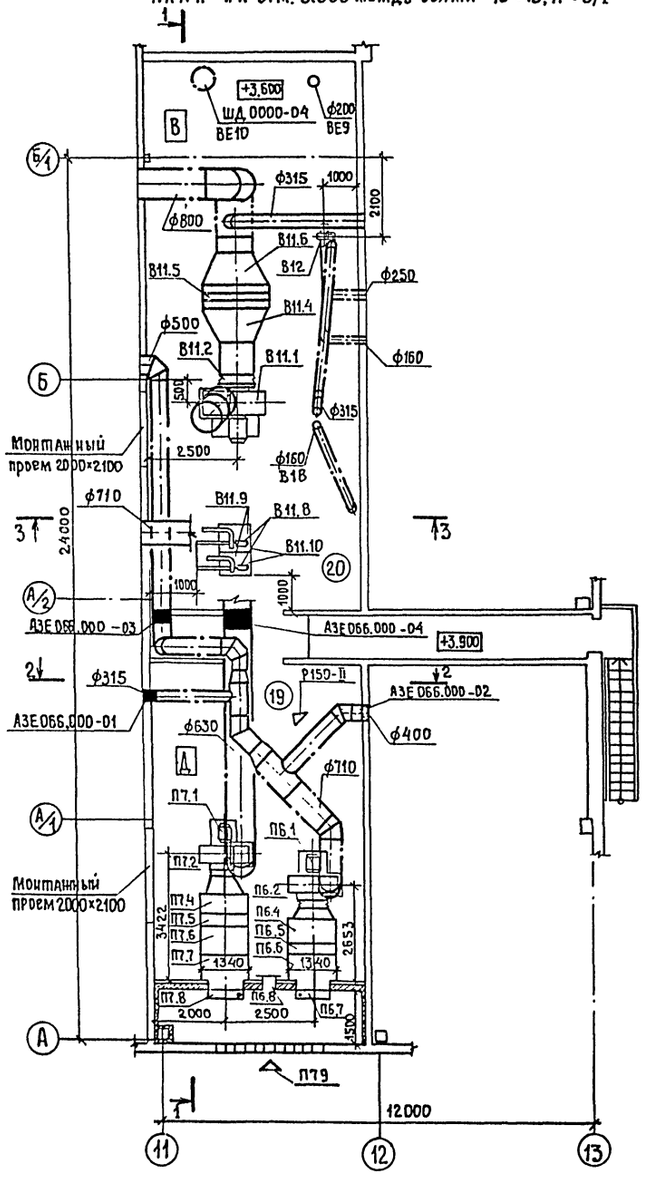

Экспликация помещений на листе 25

Разрез 1-1

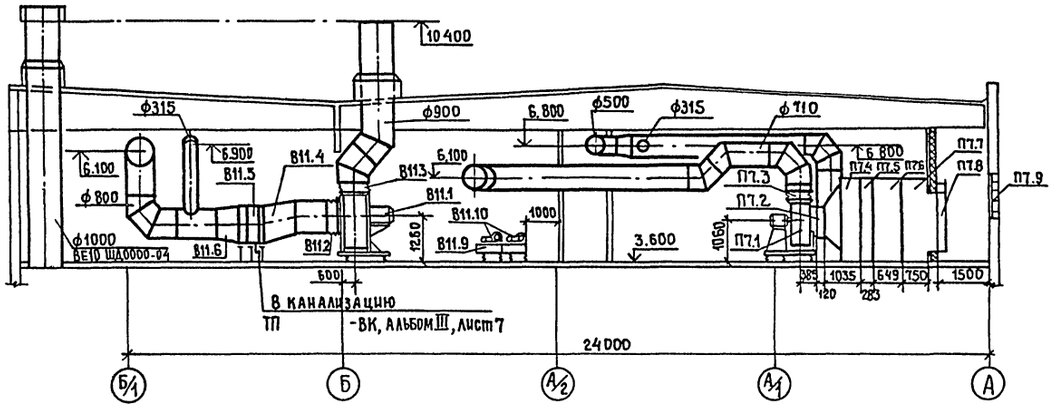

Разрез 3-3

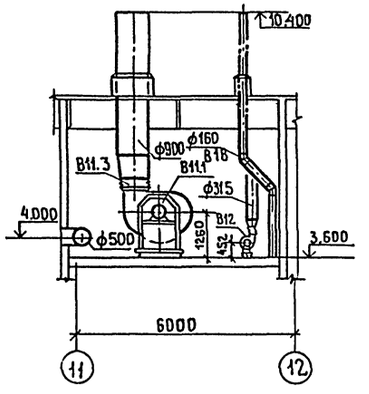

Разрез 2-2

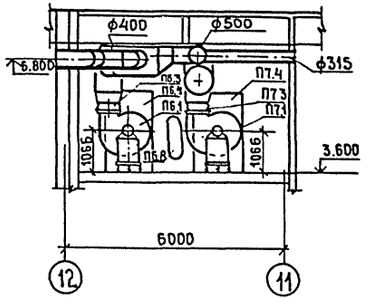

ГИП	Евелев		09.88	ТП 503-4-54.88 -ОВ	
Нач.отд.	Попова		1.88	Производственный корпус станции технического обслуживания на 600 грузовых автомобилей	
Гл.спец.	Федоркин		1.88		
Рук.гр.	Володченко		1.88	Производственные помещения	Стадия: Р; Лист: 15; Листов:
Вед.инж.	Лапшина		1.88	Установка систем ПБ, П7, В11, Б12.	ГИПРОПРОМСЕЛЬСТРОЙ г. Саратов
Привязан					
Инв.№		Н.контр.	Трамачева		

Копировал Гипропромсельстрой г.Саратов Формат А2

Нач.отд. ОС-Т Зайцев
Нач.отд. ВК Сафронов
Нач.отд. ЭАТ Калганов
Взам.инв.№
Подпись и дата
Инв.№ подл.

Альбом III

Типовой проект 503-4-54.88

Марка, поз.	Обозначение	Наименование	Кол.	Масса ед., кг	Примечание
		Типовая приточная			
		камера 2ПК20(П1, П6)			
П1.1; П6.1		Агрегат вентиляторный			
		АВ100-2 компл.	2	358.00	
		Вентилятор радиальный			
		В-Ц4-70№8, исполнение 1,			
		положение ЛО°, виброизолированный. Электродвигатель 4А132М6; 7.5 кВт			
		970 об/мин			
П1.2; П6.2	5.904-38	Гибкая вставка В.00.00-14	2	2.20	
П1.3; П6.3	5.904-38	То же Н.00.00-17	2	2.57	
П1.4; П6.4	5.904-12 вып.1-2	Соединительная секция			
		А1А 181.000	2	113.19	
П1.5; П6.5	5.904-12 вып. 1-16	Калориферная секция			
		А1А 189.000-02	2	425.00	
П1.6; П6.6	5.904-12 вып. 1-19	Приемная секция			
		А1А226.000	2	148.50	
П1.7; П6.7	5.904-12 вып.1-35	Заслонка утепленная с			
		электроприводом и электро-			
		подогревом КВУ1600×1000АУ2	2	160.40	
П6.8	5.904-4	Дверь герметическая			
		утепленная Ду 0.5×1.25	1	33.60	
		Индивидуальная при-			
		точная камера П2			
П2.1		Агрегат вентиляторный			
		Е4.100 компл.	1		
		Вентилятор радиальный			
		В-Ц4-75№4 исполнение 1, по-			
		ложение Пр0°, виброизолированный. Электродви-			
		гатель 4А71А4, 0.55 кВт			
		1390 об/мин.			
П2.2	5.904-38	Гибкая вставка В.00.00-08	1	1.27	
П2.3	5.904-38	То же Н.00.00-08	1	1.24	
П2.4	5.903-7 вып.1	Конфузор Д0.000-01	1	43.00	
П2.5	ТУ 22-5757-84	Калорифер КСк3-7-02	1	47.00	
П2.6	4.904-25	Подставки под калори-			
		фер. Тип 1	4	2.10	
П2.7		Обводной канал из стали			
		по ГОСТ 19904-74*			
		ф250 S=0.6мм			
П2.8	5.904-12 вып.1-35	Заслонка утепленная с			
		электроприводом и электр			

Продолжение

Марка, поз.	Обозначение	Наименование	Кол.	Масса ед., кг	Примечание
		роподогревом КВУ600×1000АУ2	1	79.30	
П2.9	5.903-7 вып.1	Патрубок П0.000-28	1	16.80	
П2.10	5.903-7 вып.1	Фланец Ф0.04	1	4.00	
		Индивидуальная при-			
		точная камера П3			
П3.1		Агрегат вентиляторный			
		Е2.5.100-3 компл.	1	27.00	
		Вентилятор радиальный			
		В-Ц4-75№2.5, исполнение 1			
		положение Пр0°, виброизо-			
		лированный. Электродвига-			
		тель 4АА63В2, 0.55кВт			
		2740 об/мин.			
П3.2	5.904-38	Гибкая вставка В.00.00-03	1	0.74	
П3.3	5.904-38	То же Н.00.00-03	1	0.79	
П3.4	5.903-7 вып.1	Конфузор Д0.000	1	37.00	
П3.5	ТУ 22-5757-84	Калорифер КСк3-6-02	1		
П3.6	4.904-25	Подставки под калори-			
		фер. Тип 1.	4	2.10	
П3.7		Обводной канал из стали			
		по ГОСТ 19904-74*			
		ф250 S=0.6мм	1		
П3.8	5.904-12 вып.1-35	Заслонка утепленная с			
		электроприводом и электр-			
		оподогревом КВУ600×1000АУ2	1	79.30	
П3.9	1.494-27 вып.7	Решетки воздухозабор-			
		ные №1	3		
П3.10	5.903-7 вып.1	Патрубок П0.000-27	1	15.00	
П3.11	5.903-7 вып.1	Фланец Ф0.00	1	1.80	
		Типовая приточная			
		камера 2ПК10 (П5)			
П5.1		Агрегат вентиляторный			
		Е 6.3.095-2а компл.	1	183.00	
		Вентилятор радиальный			
		В-Ц4-75№6.3 исполнение 1,			
		положение ЛО°, виброизо-			
		лированный. Электро-			
		двигатель 4А100L4, 4кВт,			
		1430 об/мин.			
П5.2	5.904-38	Гибкая вставка В.00.00-12	1	1.74	
П5.3	5.904-38	То же Н.00.00-15	1	1.95	
П5.4	5.904-12 вып.1-1	Соединительная секция			
		А1А 180.000-02	1	149.02	
П5.5	5.904-12 вып.1-15	Калориферная секция			

Продолжение

Марка, поз.	Обозначение	Наименование	Кол.	Масса ед., кг	Примечание
		А1А188.000-02	1	282.00	
П5.6	5.904-12 вып. 1-18	Приемная секция			
		А1А223.000	1	130.50	
П5.7	5.904-12 вып. 1-35	Заслонка утепленная			
		с электроприводом и			
		электроподогревом			
		КВУ 600×1000 АУ2	1	79.30	
П5.8	1.494-27 вып.7	Решетки воздухозабор-			
		ные №1	34		
		Типовая приточная			
		камера 2ПК20 (П4)			
П4.1		Агрегат вентилятор-			
		ный АВ.100-2 компл.	1	358.00	
		Вентилятор радиальный			
		В-Ц4-70№8, исполнение 1,			
		положение ЛО°, виброизо-			
		лированный. Электродви-			
		гатель 4А132М6, 7,5кВт,			
		970 об/мин.			
П4.2	5.904-38	Гибкая вставка В.00.00-14	1	2.20	
П4.3	5.904-38	То же Н.00.00-17	1	2.57	
П4.4	5.904-12 вып. 1-2	Соединительная секция			
		А1А 181.000	1	113.19	
П4.5	5.904-12 вып.1-16	Калориферная секция			
		А1А 189.000-02	1		
П4.6	ТУ 22-5537-83	Теплоутилизатор регу-			
		перативный ТП16-Т1 РК.03	4	195.30	
П4.7	5.904-12 вып.1-19	Приемная секция			
		А1А226.000	1	148.50	
П4.8	5.904-12 вып. 1-35	Заслонка утепленная с			
		электроприводом и			
		электроподогревом КВУ			
		1600×1000 АУ2	1	160.40	
П4.9	5.904-4	Дверь герметическая Ду05×125	1	33.60	

Привязан

Инв. №

Взам. инв. №

Подпись и дата

Инв. № подл.

ГИП	Евелев		03.88
Нач. отд.	Попова		03.88
Гл. спец.	Федоркин		03.88
Рук. гр.	Володченко		03.88
Вед. инж.	Лапшина		03.88
Н. контр.	Толмачева		03.88

ТП 503-4-54.88 -ОВ

Производственный корпус станции технического обслуживания на 600 грузовых автомобилей

Производственные помещения

Стадия	Лист	Листов
Р	16	

Спецификация отопительно-вентиляционных установок (начало)

Гипрокоммунсельстрой г. Саратов

Копировал Евелева

503-4-54.88

Типовой проект

Инв. №

продолжение

Марка, поз.	Обозначение	Наименование	Кол.	Масса ед., кг.	Примечание
		Типовая приточная			
		камера 2ПК20 (П7)			
П7.1		Агрегат вентиляторный			
		А8.095-2 компл.	1	342.00	
		Вентилятор радиальный			
		В-Ц4-70 N8, исполнение			
		1, положение Л0°, вибро-			
		изолированный. Элек-			
		тродвигатель 4А132S6,			
		5,5 кВт, 965 об/мин.			
П7.2	5.904-38	Гибкая вставка В.00.00-14	1	2.20	
П7.3	5.904-38	То же Н.00.00-17	1	2.57	
П7.4	5.904-12 вып. 1-2	Соединительная секция			
		А1А 181.000	1	113.19	
П7.5	5.904-12 вып. 1-16	Калориферная секция			
		А1А 189.000-02	1		
П7.6	ТУ22-5537-83	Теплоутилизатор рекупе-			
		ративный ТП16-Т1РК.03	4	195.30	
П7.7	5.904-12 вып. 1-19	Приемная секция			
		А1А226.000	1	148.50	
П7.8	5.904-12 вып. 1-35	Заслонка утепленная			
		с электроприводом и			
		электрообогревом			
		КВУ1600×1000 АУ2	1	160.40	
П7.9	1.494-27 вып. 7	Решетки воздухоза-			
		борные N 1	28		
		В1			
В1.1		Агрегат вентиляторный			
		Е3,15.105 компл.	1	48.90	
		Вентилятор радиальный			
		В-Ц4-75 N 3,15 исполнение			
		1, положение Пр0°, вибро-			
		изолированный. Электро-			
		двигатель 4А80А2,			
		1,5 кВт, 2850 об/мин			
В1.2	5.904-38	Гибкая вставка В.00.00-05	1	1.03	
В1.3	5.904-38	То же Н.00.00-07	1	1.06	
		В2			
В2.1		Агрегат вентиляторный			
		Е3,15.090-3 компл.	1	46.10	
		Вентилятор радиальный			
		В-Ц4-75 N3,15, исполнение			
		1, положение Пр0° вибро-			
		изолированный. Электро-			

продолжение

Марка, поз.	Обозначение	Наименование	Кол.	Масса ед., кг	Примечание
		двигатель 4А71В2, 1,1 кВт			
		2810 об/мин			
В2.2	5.904-38	Гибкая вставка В.00.00-05	1	1.03	
В2.3	5.904-38	То же Н.00.00-07	1	1.06	
		В3			
В3.1		Агрегат вентиляторный			
		Е4.110 компл.	1	65.40	
		Вентилятор радиальный			
		В-Ц4-75 N4 исполнение 1			
		положение Пр0° виброи-			
		золированный. Электро-			
		двигатель 4А80А4, 1,1 кВт,			
		1420 об/мин.			
В3.2	5.904-38	Гибкая вставка В.00.00-06	1	1.27	
В3.3	5.904-38	То же Н.00.00-08	1	1.24	
		В5			
В5.1		Агрегат вентиляторный			
		Е3,15.090-3 компл.	1	46.10	
		Вентилятор радиальный			
		В-Ц4-75 N3,15 исполнение			
		1, положение Л0° виброизо-			
		лированный. Электродви-			
		гатель 4А71В2, 1,1 кВт			
		2810 об/мин			
В5.2	5.904-38	Гибкая вставка В.00.00-05	1	1.03	
В5.3	5.904-38	То же Н.00.00-07	1	1.06	
		В10			
В10.1		Агрегат вентиляторный			
		А8100-2 компл.	1	358.00	
		Вентилятор радиальный			
		В-Ц4-70 N8 исполнение 1			
		положение Л0° виброизо-			
		лированный. Электродви-			
		гатель 4А132М6, 7,5 кВт			
		970 об/мин			
В10.2	5.904-38	Гибкая вставка В.00.00-14	1	2.20	
В10.3	5.904-38	То же Н.00.00-17	1	2.57	
В10.4		Диффузор из стали			
		по ГОСТ 19904-74*			
		S=1,5 мм ℓ=600 мм			
		ф900×1655×1003	1		
В10.5	ТУ 22-5537-83	Теплоутилизаторы реку-			
		перативные ТП25-Т1РК.03	3	286.00	
В10.6		Диффузор из стали по			

продолжение

Марка, поз.	Обозначение	Наименование	Кол.	Масса ед., кг	Примечание
		ГОСТ 19904-74* S=1,5 мм			
		ℓ=600 мм			
		ф900×1655×1003	1		
В10.7		Поддон из стали по			
		ГОСТ 19904-74* S=1,5 мм			
		700×1700×300 (h)	1		
В10.8		Насос консольный			
		К 20/18 с электродвига-			
		телем 4А80В2, 2,2 кВт			
		компл.	2	54.00	
В10.9	3.904-24 вып. 1-1	Виброизолирующее			
		основание А7Б065.000-01	2	335.10	
В10.10	3.904-24 вып. 1-1	Рукав вставка			
		А7Б065,030 ф50	4	5.50	
		В11			
В11.1		Агрегат вентиляторный			
		Е10.090 компл.	1	544.50	
		Вентилятор радиальный			
		В-Ц4-75 N10 исполнение 1			
		положение Л0°, вибро-			
		изолированный. Электро-			
		двигатель 4А160S6			
		11 кВт, 975 об/мин.			
В11.2	5.904-38	Гибкая вставка В.00.00-15	1	2.77	
В11.3	5.904-38	То же Н.00.00-19	1	3,13	
В11.4		Диффузор из стали по			
		ГОСТ 19904-74* S=1,5 мм			
		ℓ=600 мм			
		ф1000×1655×1003	1		
В11.5	ТУ 22-5537-83	Теплоутилизаторы			
		рекуперативные			
		ТП16-Т1РК.03	6	195.30	

Привязан

Инв. №

ГИП	Евелев		03.89
Нач. отд.	Попова		11.88
Гл. спец.	Федоркин		11.88
Рук. гр.	Володченко		11.88
Вед. инж.	Лапшина		11.88

ТП-503-4-54.88-08

Производственный корпус станции технического обслуживания на 600 грузовых автомобилей.

Производственные помещения

Стадия	Лист	Листов
Р	17	

Спецификация строительно-технологических установок (продолжение)

ГИПРОСТОМСЕЛЬСТРОЙ Кировский

Формат А2

Типовой проект 503-4-54.88 Альбом III

Продолжение

Марка, поз.	Обозначение	Наименование	Кол.	Масса ед.,кг	Примечание
В11.6		Диффузор из стали по			
		ГОСТ 19904-74* S-1,5мм			
		ℓ=600			
		1555×1003×ф1000	1		
В11.7		Поддон из стали по			
		ГОСТ 19904-74* S=1,5мм			
В11.8		Насос консольный			
		К20/18 с электро-			
		двигателем 4А80 В2			
		2,2кВт компл.	2	54,00	
В11.9	3.904-24 вып.1-1	Виброизолирующее			
		основание А75065.000-01	2	335,10	
В11.10	3.904-24 вып.1-1	Рукав вставка			
		А75065.030 ф50	4	5,50	
		В15			
В15.1		Агрегат вентиляторный			
		Е4.105 компл.	1		
		Вентилятор радиальный			
		В-Ц4-75 №4 исполнение1,			
		положение 0° вибро-			
		изолированный.			
		Электродвигатель			
		4А71В4, 0,75кВт, 1390 об/мин			
В15.2	5.904-38	Гибкая вставка В.0000-08	1	1,27	
В15.3	5.904-38	То же Н 00.00-08	1	1,24	
		В16 В17			
В16.1		Агрегат вентиляторный			
		Е2,5 105 компл.	1	28,00	
		Вентилятор радиальный			
		В-Ц4-75 №2,5 исполне-			
		ние 1, положение			
		Пр 0° виброизолиро-			
		ванный. Электро-			
		двигатель 4АА63 В2			
		0,55кВт, 2740 об/мин			
В17.1		Агрегат вентиляторный			
		Е2,5 090 компл.	1	28,00	
		Вентилятор радиальный			
		В-Ц4-75 №2,5 исполнение1,			
		положение 0° виброизоли-			
		рованный. Электродвига-			
		тель 4АА63 В2, 0,55кВт			
В16.2, В17.2	5.904-38	Гибкая вставка В60.00-03	2	0,74	
В16.3 В17.3	5.904-38	То же Н.00.00-03	2	0,79	

Инв.№ подл. | Подпись и дата | Взам.инв.№

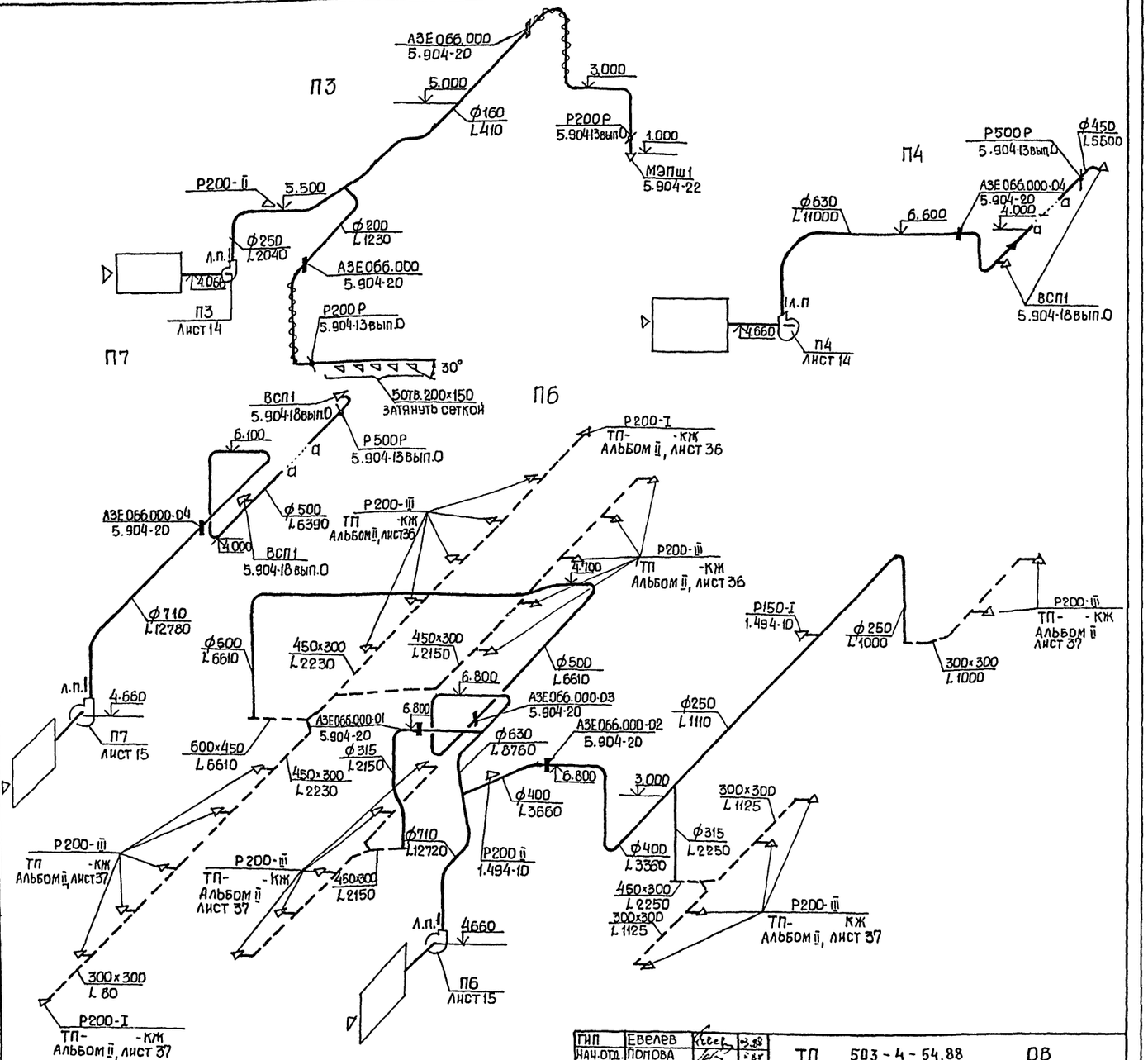

ГИП	Евелев			ТП 503-4-54.88 ОВ
Нач.отд.	Попова			Производственный корпус станции технического обслуживания на 600 грузовых автомобилей
Гл.спец.	Федоркин			
Рук.гр.	Володченко			Производственные помещения — Стадия Р, Лист 18, Листов
Вед.инж.	Лапшина			
Н.контр.	Толмачева			Спецификация отопительно-вентиляционных установок (окончание). Схемы систем П3 П4 П6 П7. — ТИПРОПРОМСЕЛЬСТРОЙ г. Саратов

Привязан

Инв.№

Копировал: Прошина — Формат А2

Типовой проект 503-4-54.88 Альбом III

П1

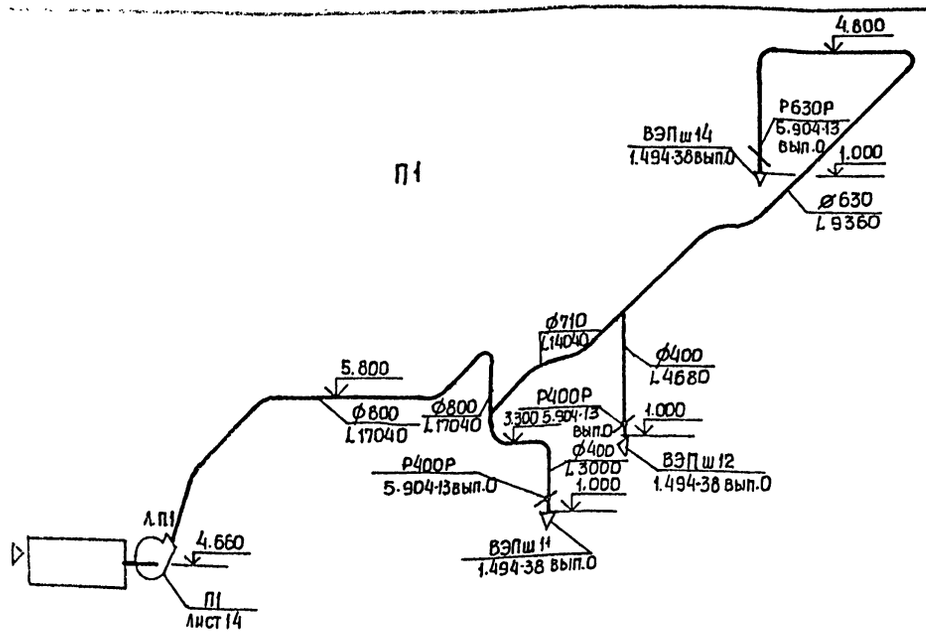

П2

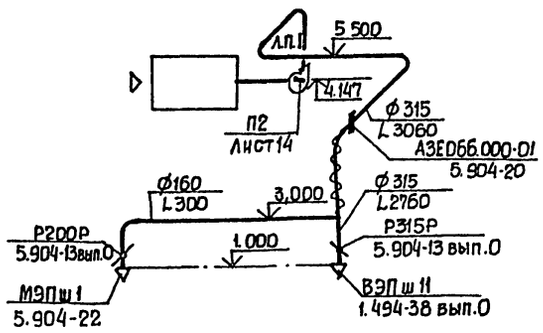

Лючок для замера параметров воздуха

А-А

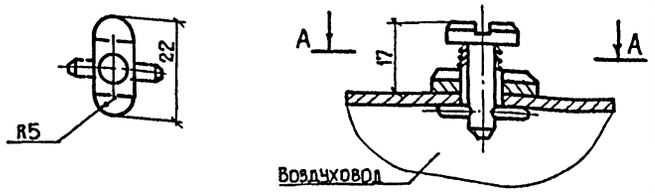

П5

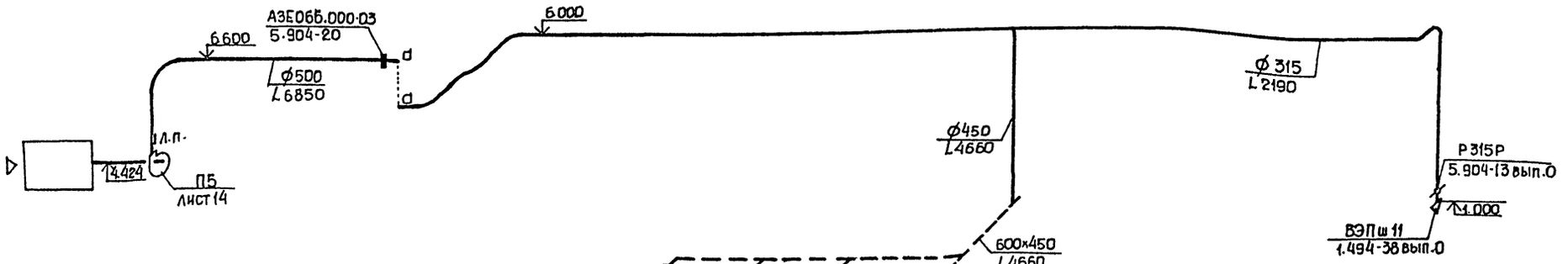

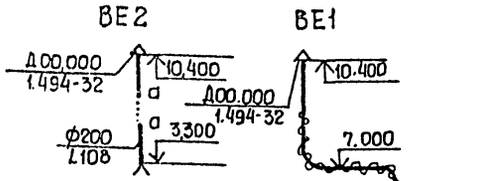

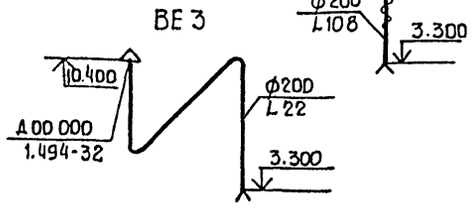

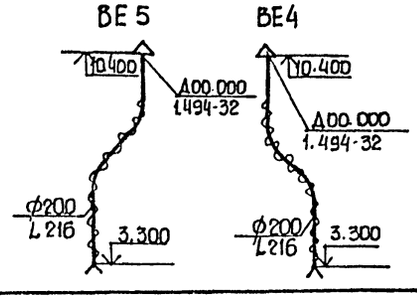

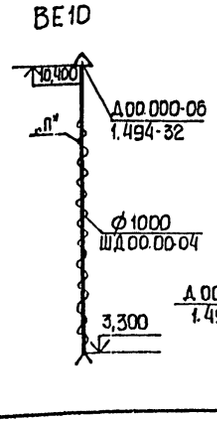

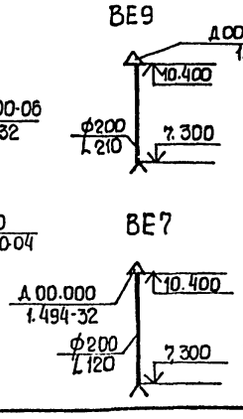

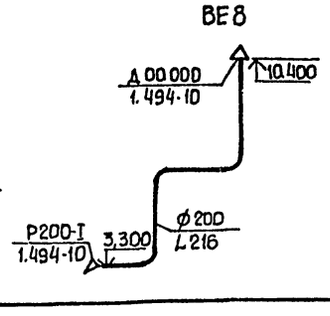

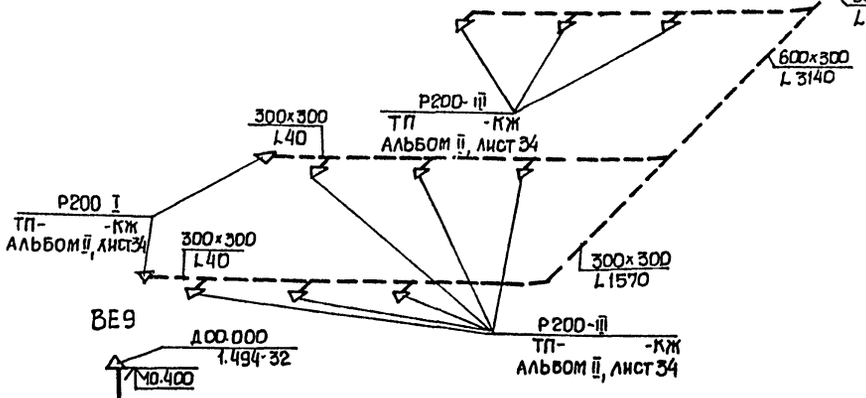

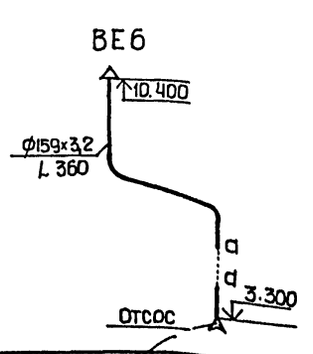

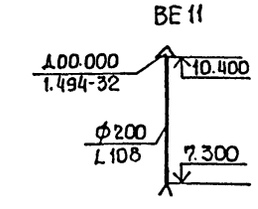

ГИП	Евелев			ТП 503-4-54.88 ОВ
Нач.отд.	Попова			Производственный корпус станции технического обслуживания на 600 грузовых автомобилей
Гл.спец.	Федоркин			
Рук.гр.	Володченко			Производственные помещения — Стадия: Р; Лист: 19; Листов:
Вед.инж.	Лапшина			Схемы систем ВЕ1÷ВЕ11 П1, П2, П5 — ГИПРОПРОМСЕЛЬСТРОЙ г.Саратов
Н.контр.	Толмачева			

Привязан

Инв.№ подл. | Подпись и дата | Взам. инв.№

Копировал: Пронина Ст. Формат А2

Типовой проект 503-4-54.88 Альбом III

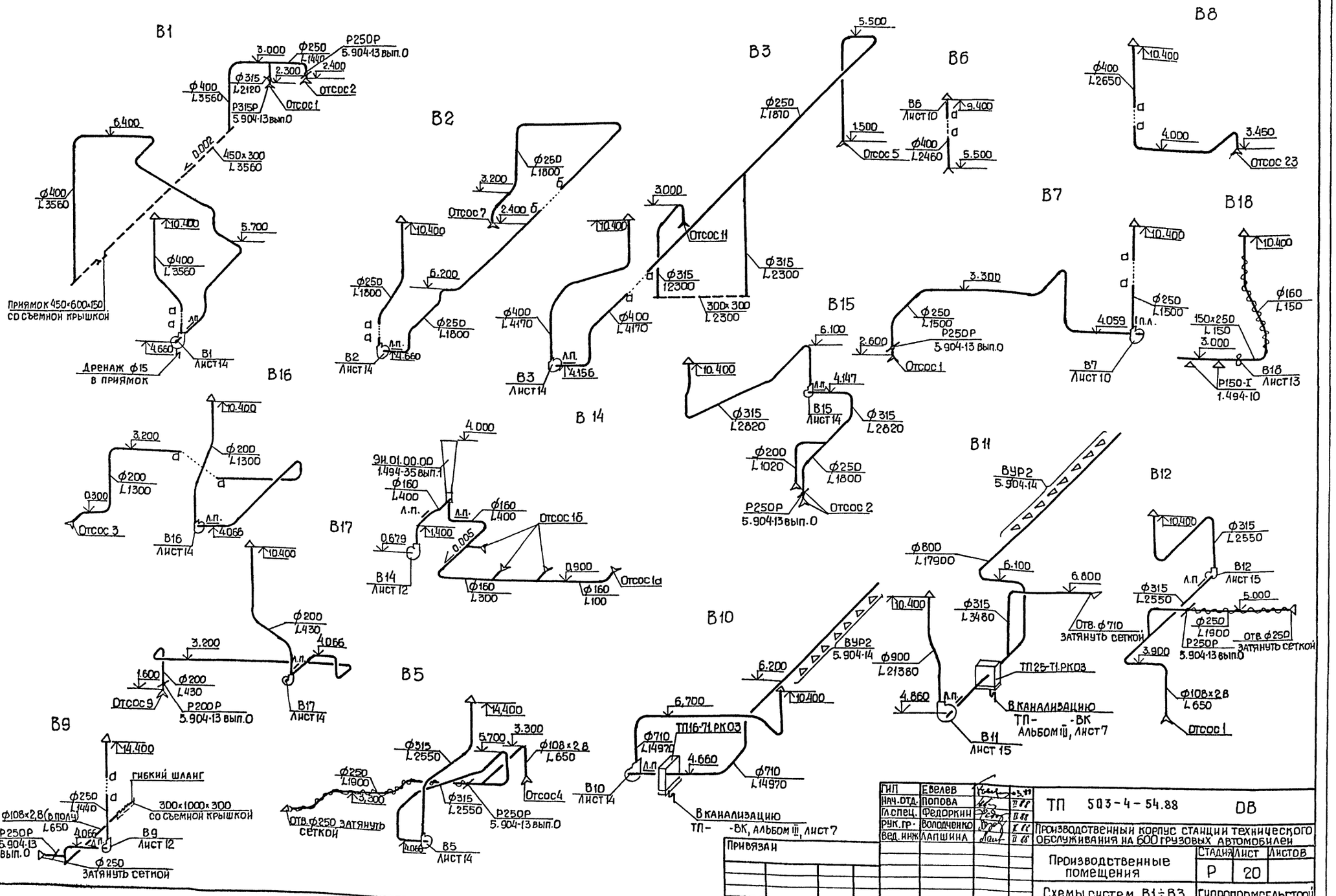

ГИП	Евелев			ТП 503-4-54.88	ОВ
Нач.отд.	Попова				
Гл.спец.	Федоркин			Производственный корпус станции технического обслуживания на 600 грузовых автомобилей	
Рук.гр.	Володченко			Производственные помещения	Стадия: Р; Лист: 20; Листов:
Вед.инж.	Лапшина			Схемы систем В1÷В3, В5÷В12, В14÷В18	ГИПРОПРОМСЕЛЬСТРОЙ г. Саратов
Н.контр	Трамачева				

Привязан

Инв.№

Инв.№подл. | Подпись и дата | Взам.инв.№

Копировал: Прошина — Формат А2

Типовой проект 503-4-54.88 Альбом III

План на отм. 3.600 между осями 1-3, А-Б

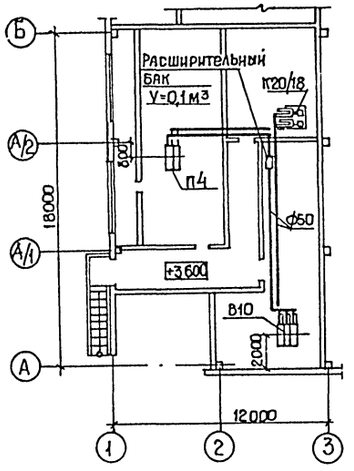

План на отм. 3.600 между осями 11-13, А-Б/1

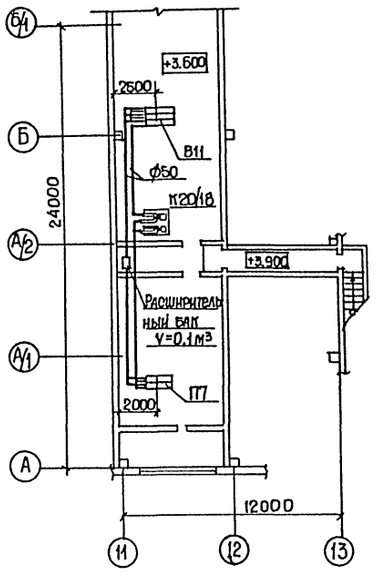

Система ВЭР В10-П4

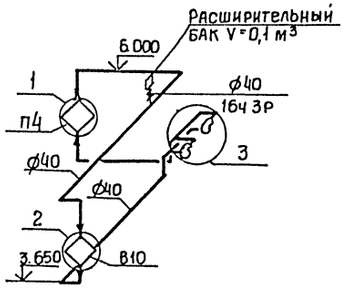

Система ВЭР В11-П7

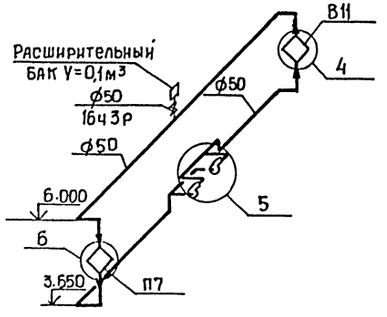

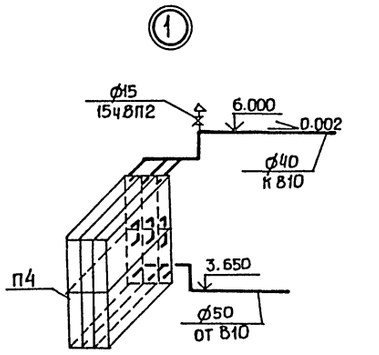

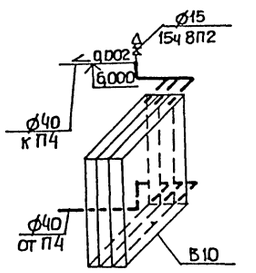

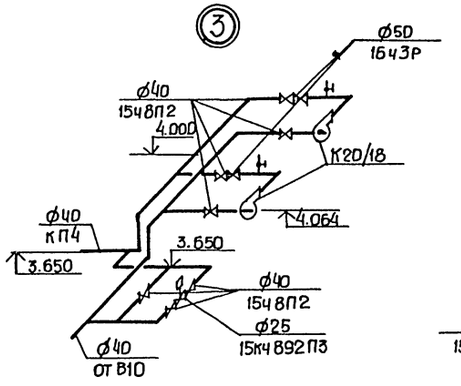

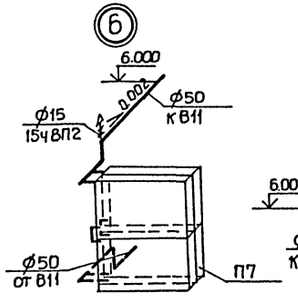

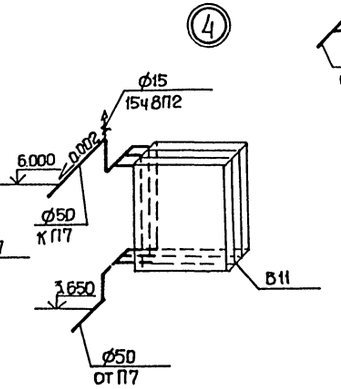

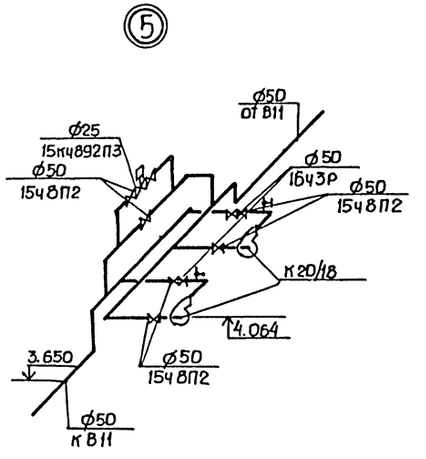

ГИП	Евелев			ТП 503-4-54.88	ОВ
Нач.отд	Попова				
Гл.спец	Федоркин			Производственный корпус станции технического обслуживания на 600 грузовых автомобилей	
Рук.гр.	Володченко				
Вед.инж	Лапшина			Производственные помещения	Стадия: Р; Лист: 21; Листов:
Привязан				Планы на отм. 3.600 между осями 1-3, А-Б; 11-13, А-Б/1. Схемы систем ВЭР В10-П4, В11-П7.	ГИПРОПРОМСЕЛЬСТРОЙ г. Саратов
Инв.№		Н.контр.	Поламачева		

Копировал: Прошина

Формат А2

Типовой проект 503-4-54.88 Альбом III

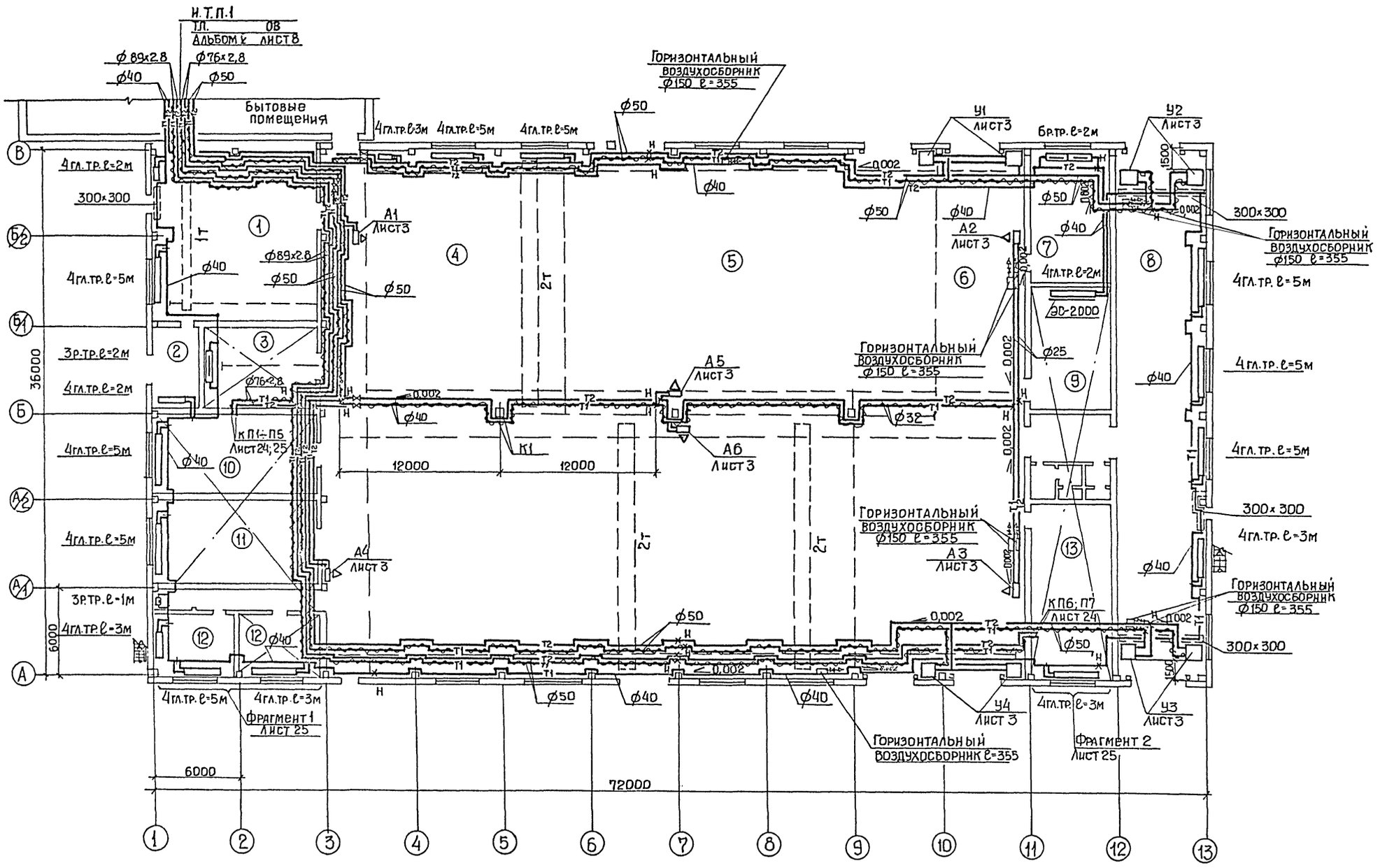

Экспликация помещений на листе 25

ГИП	Евелев		5.88
Нач.отд.	Попова		5.88
Гл.спец.	Федоркин		5.88
Рук.гр.	Володченко		5.88
Ст.инж.	Полякова		5.88
Н.контр	Голмачева		5.88

ТП- 503-4-54.88 ОВ

Производственный корпус станции технического обслуживания на 600 грузовых автомобилей

Производственные помещения

Стадия	Лист	Листов
Р	22	

План на отм. 0.000

ГИПРОПРОМСЕЛЬСТРОЙ г.Саратов

Привязан

Инв.№

Копировал: Прошина Формат А2

Альбом III

Типовой проект 503-4-54.88

Редукционная вставка

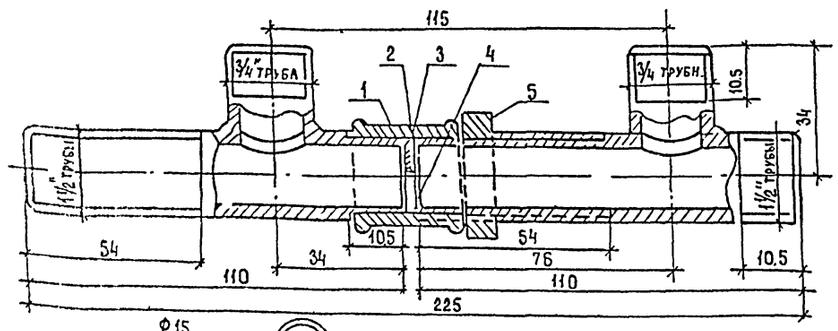

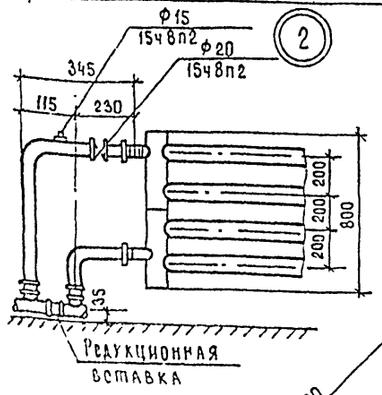

Система отопления 1

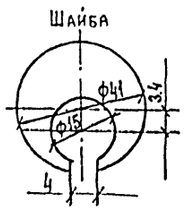



Редукционная вставка
1 - прокладка; 2 - муфта;
3 - шайба; 4 - точечная наплавка металла;
5 - контргайка

Шайба изготавливается из стали толщиной 3мм и фиксируется в указанном положении с помощью разреза в ней и точечной наплавки металла на основном трубопроводе, в разъемном соединении редукционной вставки.
Прокладка изготавливается из паронита или термостойкой резины толщиной 1мм.

ГИП	Евелев			ТП 503-4-54.88	ОВ
Нач.отд.	Попова				
Гл.спец.	Федоркин				
Рук.гр.	Володченко			Производственный корпус станции технического обслуживания на 600 грузовых автомобилей	
Ст.инж.	Полякова			Производственные помещения	Стадия Р; Лист 23; Листов
Привязан				Редукционная вставка. Схема системы отопления 1	Гипропромсельстрой г. Саратов
Инв.№		Н.контр	Толмачева		

Копировал: Романова Д.

Формат А2

Инв.№ подл. | Подпись и дата | Взам.инв.№

Альбом III

Типовой проект 503-4-54.88

Система теплоснабжения установок П1 ÷ П7

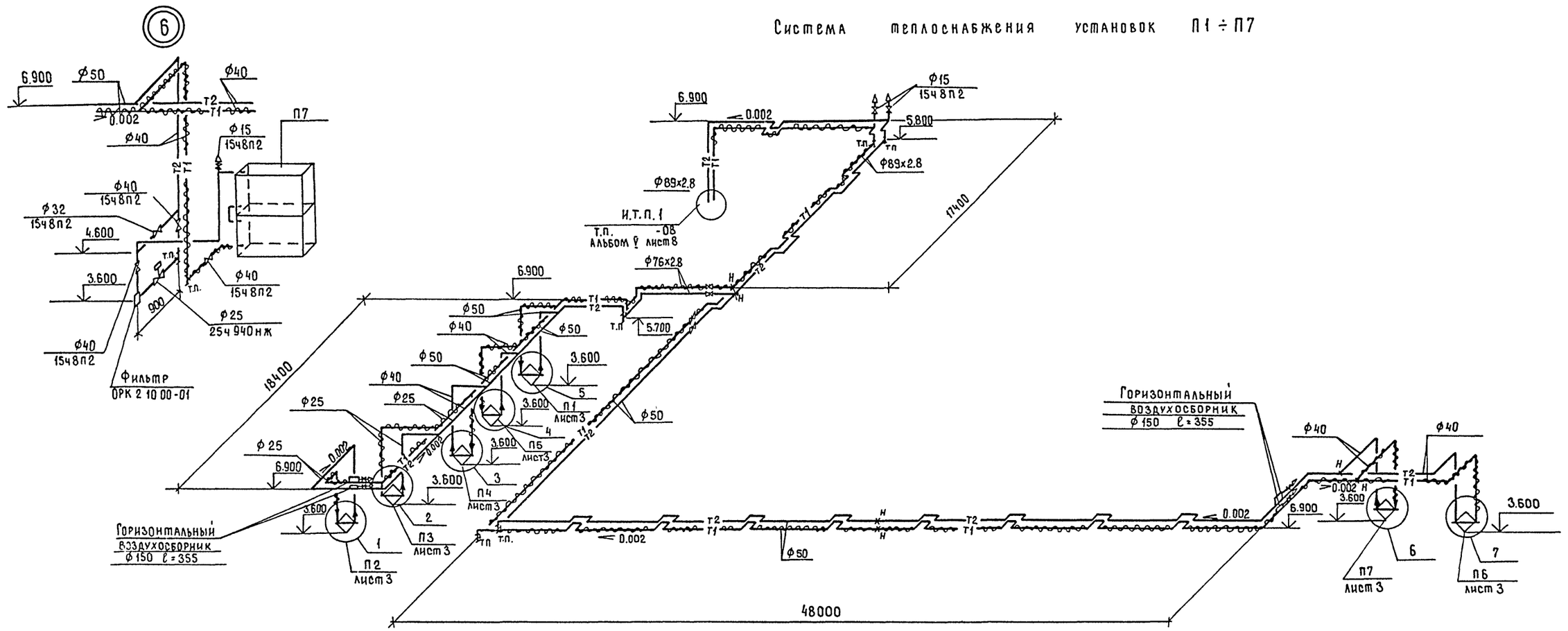

ГИП	Евелев		7.88
Нач.отд.	Попова		7.88
Гл.спец.	Федоркин		7.88
Рук.группы	Володченко		7.88
Ст.инж.	Полякова		7.88
Н.контроль	Толмачева		7.88

Привязан

Инв.№

Взамен инв.№

Подпись и дата

Инв.№ подл.

ТП 503-4-54.88 ОВ

Производственный корпус станции технического обслуживания на 600 грузовых автомобилей

Производственные помещения

Стадия	Лист	Листов
Р	24	

Схема системы теплоснабжения установок П1 ÷ П7. Узлы схемы системы теплоснабжения П4 ÷ П7

ГИПРОПРОМСЕЛЬСТРОЙ г. Саратов

Копировал: Романова

Формат А2

Типовой проект 503-4-54.88 Альбом III

Фрагмент 1

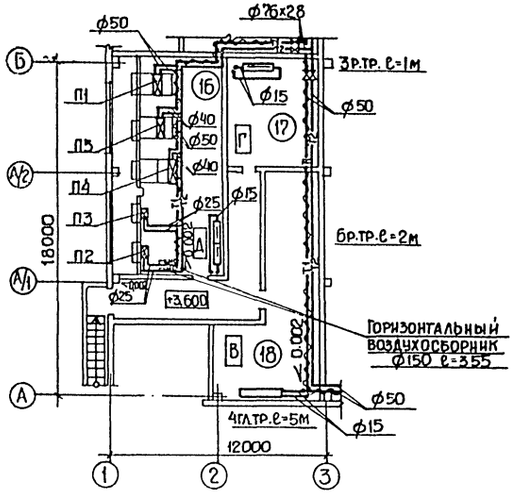

Фрагмент 2

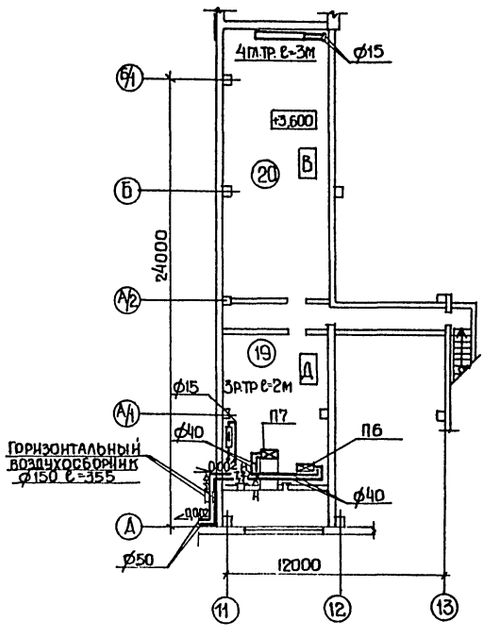

Экспликация помещений

Номер по плану	Наименование	Площадь м²	Категория производства по взрывной взрыво-пожарной и пожарной опасности
1	Кузнечно сварочный и медницко-		
	-радиаторный участок	142,4	Г
2	Трансформаторная подстанция	20,4	не категорируется
3	Участок обкатки и проверки		
	двигателей	43,2	Г
4	Участок текущего ремонта		
	агрегатов	211,2	Д
5	Участок текущего ремонта		
	автомобилей	1084,9	В
6	Участок ТО-1 и ТО-2 автомобилей	324,8	В
7	Участок обслуживания электро		
	оборудования	53.0	Д
8	Участок диагностирования		
	автомобилей	216,9	В
9	ИРК и промежуточный склад		
	запасных частей и ремонтных		
	материалов	46,1	В
10	Шиномонтажный участок	66,9	В
11	Деревообрабатывающий и		
	обойный участок	65,7	В
12	Участок обслуживания и		
	зарядки аккумуляторов	52,1	Д
13	Участок обслуживания топлив		
	ной аппаратуры гидросистем	67,6	В
14	Мужская уборная	9,4	не категорируется
15	Женская уборная	4,7	то же
16	Венткамера	75,9	Д
17	Венткамера	30,4	Г
18	Венткамера	48,8	В
19	Венткамера	87,4	В
20	Венткамера	59,6	Д
	Проходы на отм. 0,000	139,9	
	Проходы на отм. 3.600	38,9	

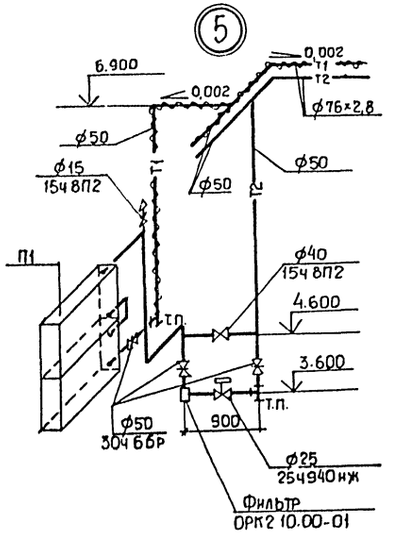

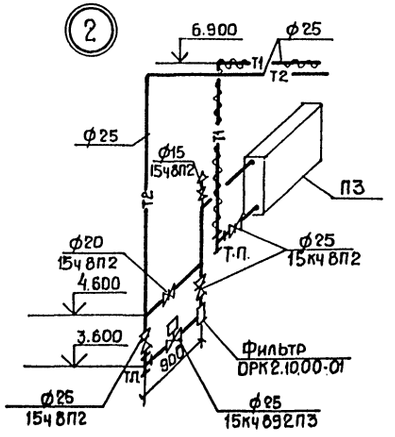

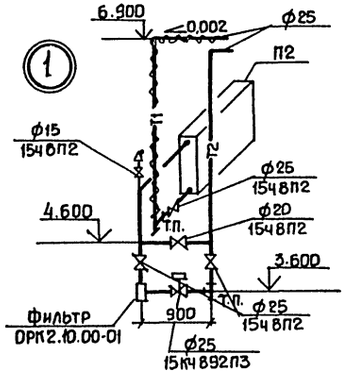

ГИП	Евлев			ТП 503-4-54.88	ОВ
Нач.отд.	Попова				
Гл.спец.	Федоркин				
Рук.гр.	Володченко			Производственный корпус станции технического обслуживания на 600 грузовых автомобилей	
Ст.инж.	Полякова				
Привязан				Производственные помещения	Стадия Р; Лист 25; Листов
Инв.№		Н.контр.	Толмачева	Фрагменты 1, 2. Узлы схемы системы теплоснабжения П1÷П3.	Гипропромсельстрой г. Саратов

Копировал: Прошина Формат А2

Инв.№ подл. | Подпись и дата | Взам.инв.№

Система теплоснабжения установок А1÷А6

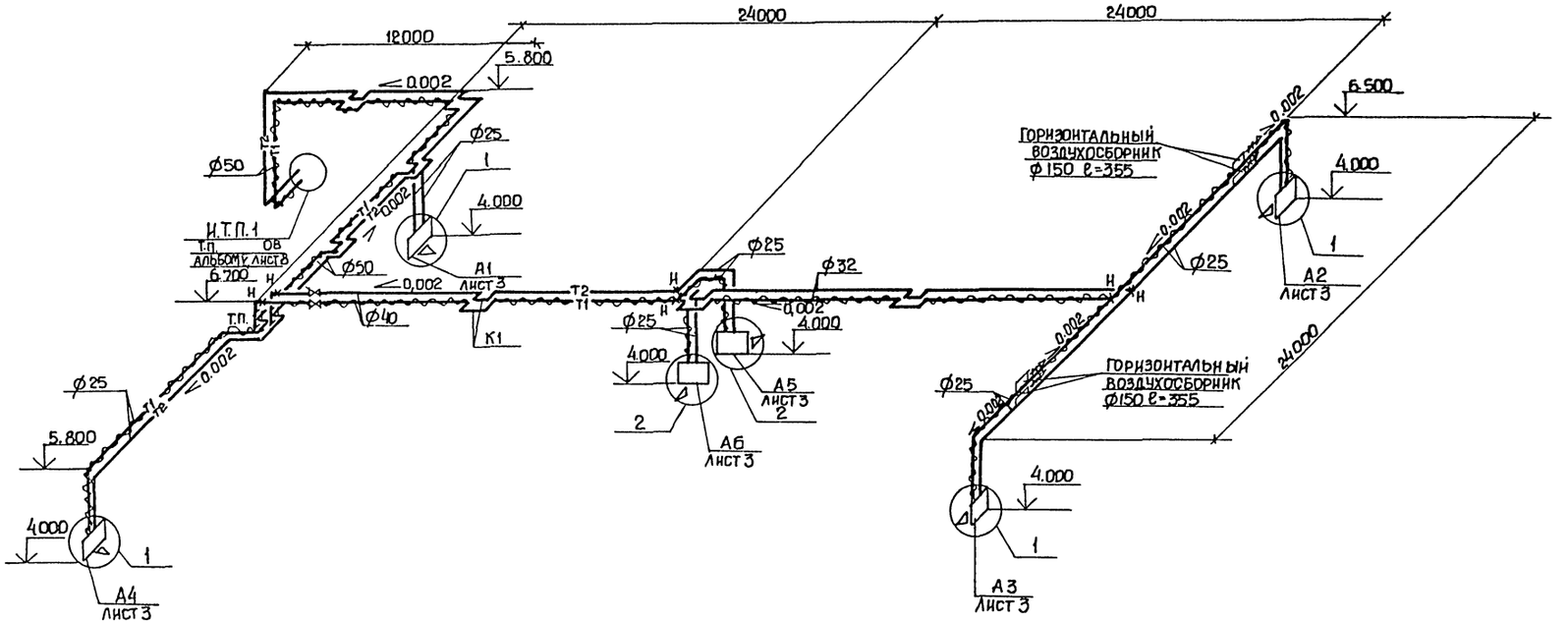

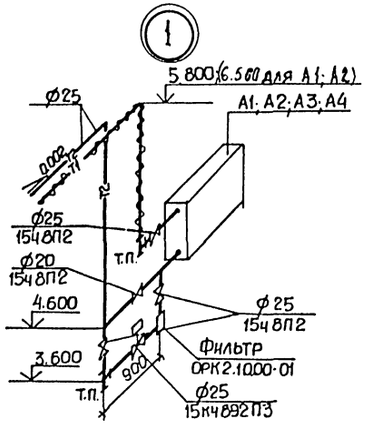

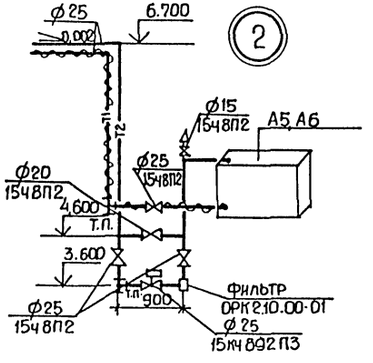

Размеры компенсаторов, мм

Эскиз	Обозначение компенсатора	Ф	Н	А	R	Компенсирующая способность	Кол.
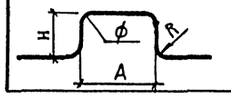	К1	40	830	1340	160	47	2

ГИП	Евелев			ТП- 503-4-54.88 ОВ
Нач.отд.	Попова			Производственный корпус станции технического обслуживания на 600 грузовых автомобилей
Гл.спец.	Федоркин			Производственные помещения — Стадия: Р; Лист: 26; Листов:
Рук.гр.	Володченко			Схема системы теплоснабжения установок А1÷А6 — ГИПРОПРОМСЕЛЬСТРОЙ г. Саратов
Ст.инж.	Полякова			
Н.контр.	Толмачева			

Привязан

Инв.№

Инв.№подл. | Подпись и дата | Взам.инв.№

Копировал: Прошина — Формат А2

Типовой проект 503-4-54.88 Альбом III

Система теплоснабжения установок У1÷У4

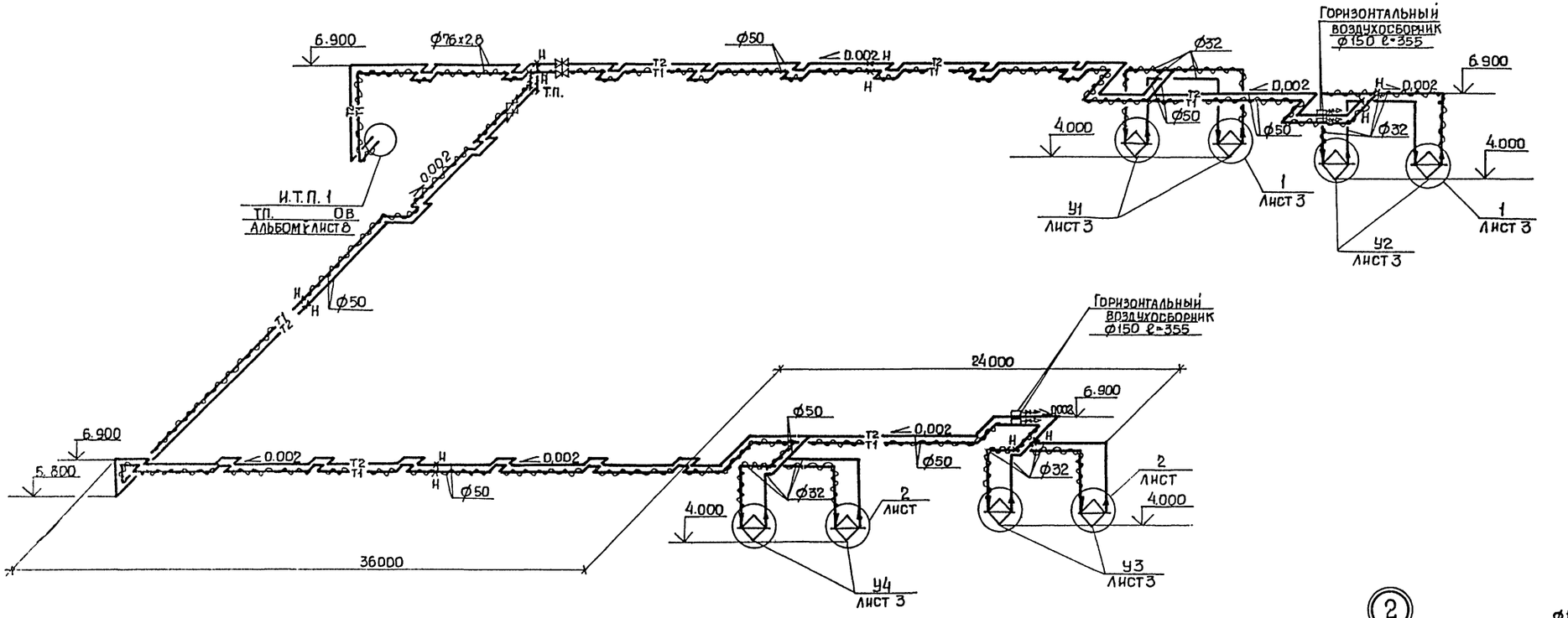

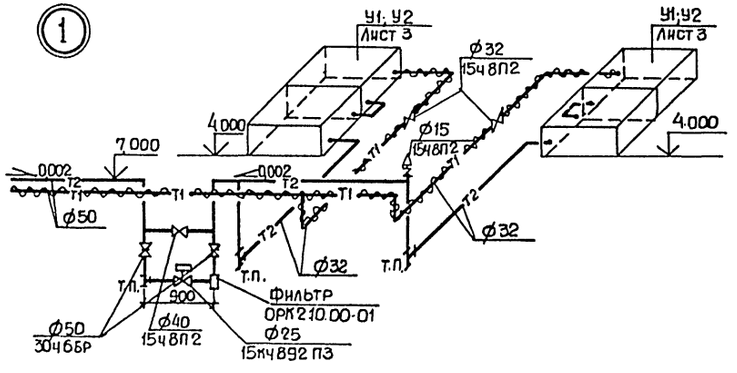

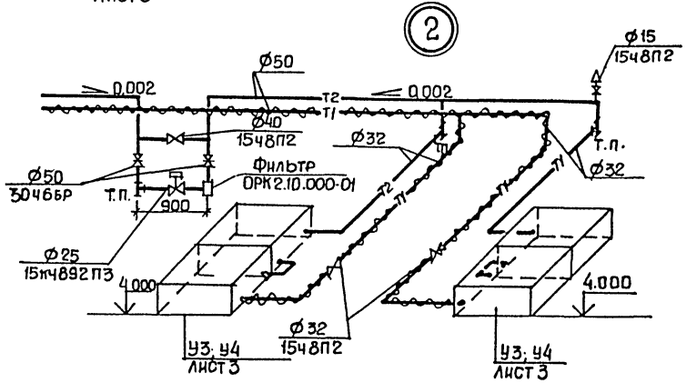

ГИП	Евелев		3.98	ТП- 503-4-54.88 -ОВ
Нач.отд.	Попова		3.98	
Гл.спец.	Федоркин		3.98	
Рук.гр.	Володченко		3.98	Производственный корпус станции технического обслуживания на 600 грузовых автомобилей
Ст.инж.	Полякова		3.98	Производственные помещения — Стадия Р; Лист 27; Листов
Н.контр.	Толмачева		3.98	Схема системы теплоснабжения установок У1÷У4. Узлы схемы системы теплоснабжения У1÷У4. — ГИПРОПРОМСЕЛЬСТРОЙ г. Саратов

Привязан

Инв.№

Подпись и дата | Взам.инв.№

Копировал: Прошина

Формат А2

Типовой проект 503-4-54.88 Альбом III

Ведомость рабочих чертежей основного комплекта ВК

Лист	Наименование	Примечание
1	Общие данные (начало)	
2÷3	Общие данные (Продолжение)	
4	Общие данные (Окончание)	
5	План на отм. 0.000. Фрагмент 1.	
6	Схемы систем В0, Т3, Т4, В4. Водомерный узел.	
7	Планы площадок на отм. 3.600. Схемы систем К9, В5, В10, К1.	
8	План кровли с водосточными воронками. Схемы систем К2, В5, К9.	

Ведомость ссылочных и прилагаемых документов

Обозначение	Наименование	Примечание
	Ссылочные документы	
4.900-9 выпуск 0-1	Узлы и изделия трубопроводов из пластмассовых труб для систем водоснабжения и канализации	
4.900-8 выпуск 1-4	Альбом оборудования, фасонных частей и арматуры для сетей и сооружений водопровода и канализации	
4.904-69	Детали крепления санитарно-технических приборов и трубопроводов	
2.190-1/72 выпуск 3	Узлы и детали инженерного оборудования жилых и общественных зданий для сельского строительства	
5.901-4 выпуск 0	Водомерные узлы	
	Прилагаемые документы	
ВК, ВМ	ВМ по рабочим чертежам основного комплекта марки ВК	альбом VIII
ВК.СО	Спецификация оборудования	альбом VII

Типовой проект разработан в соответствии с действующими нормами и правилами и предусматривает мероприятия, обеспечивающие взрывную, взрывопожарную и пожарную безопасность при эксплуатации здания

Главный инженер проекта [подпись] /Евелев/

Основные показатели по чертежам водопровода и канализации

Наименование систем	Потребный напор на вводе, м	Расчетный расход				Установленная мощность электродвигателей, кВт	Примечание
		м³/сут	м³/ч	л/с	при пожаре, л/с		
Хозяйственно-производственно-противопожарный водопровод	36 (при пожаре) 15.5	1.51	0.88	0.97	10.97	0.18 (при пожаре)	
Система оборотного водоснабжения	14	0.68	0.68	0.84	—	—	
Система повторного использования стоков	17	2.73	2.73	0.75	—	—	
Система горячего водоснабжения	14	0.40	0.40	0.36	—	—	

Общие указания.

Водопровод.

Внутренние сети холодного и горячего водопровода запроектированы из условия наличия на площадке кольцевых сетей хозяйственно-производственно-противопожарного водопровода, обеспечивающего необходимые (расчетные) расходы и напоры и сети централизованного горячего водоснабжения с необходимыми параметрами.

Ввод водопровода рассчитан на пропуск расхода воды бытовых и производственных помещений - 10.72 м³/сут; 5.16 м³/ч; 3.09 л/с.

Расход воды для здания объемом 21620 м³, степени огнестойкости II, категории производства „В" на внутреннее пожаротушение определен по СНиП 2.04.01-85 „Внутренний водопровод и канализация зданий" и составляет 10 л/с (две струи по 5 л/с каждая), на наружное пожаротушение по СНиП 2.04.02-84 „Водоснабжение. Наружные сети и сооружения" и составляет 20 л/с.

На обводной линии водомерного узла предусмотрена задвижка с электроприводом, которая открывается автоматически при возникновении пожара, от кнопок, установленных у пожарных кранов. Пожарные краны и шкафчики окрашиваются в соответствии с требованиями ГОСТа 12.4.026-76* „Цвета сигнальные и знаки безопасности."

Наружное пожаротушение решается при привязке проекта от пожарных гидрантов на кольцевой наружной сети водопровода. У мест расположения пожарных гидрантов должны быть предусмотрены указатели по ГОСТ 12.4.009-83 „Пожарная техника для защиты объектов."

Сеть внутреннего водопровода запроектирована кольцевая с уклоном 0.002 к вводу, санитарным приборам и технологическому оборудованию. Подключение технологического оборудования к сетям уточняется при монтаже.

Ввод горячего водопровода предусматривается из теплового узла, разработанного в разделе ОВ. Предусматривается тепловая изоляция трубопроводов системы горячего водоснабжения и холодного водопровода вблизи наружных дверей.

Канализация.

Сброс сточных вод решается из условия наличия на площадке размещения корпуса нескольких систем канализации, предназначенных для приема, очистки и возврата стоков в производство. В случае отсутствия на промплощадке сооружений для оборота и повторного использования стоков, они проектируются при привязке проекта в зависимости от состава и общего количества промстоков на промплощадке.

В корпусе предусматривается: сеть оборотного водоснабжения нагретой воды (от охлаждения оборудования) с возвратом охлажденной воды;

сеть повторного использования стоков, включающая в себя подачу на очистку щелочных стоков от мехпримесей, нефтепродуктов и возврат их в производство после очистки;

сеть бытовой канализации от санприборов со сбросом стоков в систему хозбытовой канализации площадки;

сеть внутренних водостоков для отвода дождевых и талых вод с кровли здания. Диаметры внутренней водосточной сети подобраны по расчетным расходам для климатических параметров г. Москвы; при привязке проекта расходы необходимо пересчитать (для данной местности) и проверить диаметры водостоков. Расход дождевых вод по производственному корпусу 51.84 л/с.

В случае отсутствия на площадке системы оборотного водоснабжения, нагретые чистые воды с расходом 0.68 м³/сут, направлять на пополнение системы повторного использования.

Условные обозначения

—В10— Система повторного использования стоков (подающая сеть)

Инв. N			
ГИП	Евелев	[подпись]	05.88
Нач.отд.	Свирепов	[подпись]	[illegible]
Рук. гр.	Долгушина	[подпись]	[illegible]
Инж.	Могушина	[подпись]	02.88

Привязан

ТП 503-4-54.88 ВК

Производственный корпус станции технического обслуживания на 600 грузовых автомобилей

Производственные помещения	Стадия	Лист	Листов
	Р	1	8

Общие данные (Начало)

ГИПРОПРОМСЕЛЬСТРОЙ г. Саратов

Копировал: Леденева [подпись] Формат А3

Инв. N | Подпись и дата | Взам. инв. N | Гл. спец. техн. отд. Хинц | Гл. спец. техн. отд. Бубровский

Данные по производственному водопотреблению и водоотведению

№ потребителя по плану	Наименование потребителя	Количество потребителей	Количество часов работы в сутки	Водопотребление: Требования к качеству воды	Потребный напор у потребителя, м	Режим водопотребления	Расход воды на одного потребителя, м³/ч	Из хозяйственно-производственно-противопожарного водопровода м³/сут	м³/ч	л/с	Из системы оборотного водоснабжения м³/сут	м³/ч	л/с	Из системы повторного использования стоков м³/сут	м³/ч	л/с	Водоотведение: Характеристика сточных вод	Режим водоотведения	В систему оборотного водоснабжения м³/сут	м³/ч	л/с	В систему повторного использования стоков м³/сут	м³/ч	л/с	Концентрация загрязнений сточных вод после локальных очистных сооружений мг/л	Примечание
	1. Кузнечно-сварочный и медницко-радиаторный участок																									
7	Стенд для комплексных работ по ремонту радиаторов 3092 V=0.31					наполнение 1 раз в неделю																				
	V=0.31 x 0.7 = 0.22 м³	1	—	П5	≥5	За 10 минут	0.22	0.22	0.22	0.37*	—	—	—	—	—	—	чистая t=18°С	1 раз в неделю	0.22	0.22	0.37*	—	—	—	—	подпитка
1	Установка для очистки радиаторов от накипи М-423 КЗ=0.8					промывка 1 раз в неделю за 10											каустическая сода - 0.15 г/л	1 раз в неделю	—	—	—	0.20	0.20	0.33	—	подпитка
	V=0.25 x 0.8 = 0.20 м³	1	—	П5	≥5	минут t=50°С	0.20	0.20	0.20	0.33	—	—	—	—	—	—										
			1	П5	≥5	промывка 1 раз в сутки t=50°С	0.10	0.10	0.10	0.03*	—	—	—	—	—	—	каустическая сода - 0.07 г/л	1 раз в сутки	—	—	—	0.10	0.10	0.03	—	подпитка
			—	П5	≥5	промывка 1 раз в неделю 5 минут	0.05	0.05	0.05	0.17	—	—	—	—	—	—	мех примесей 20 мг/л	1 раз в неделю	—	—	—	0.05	0.05	0.17	—	подпитка
18	Ванна для промывки (для охлаждения кузнечного инструмента) V=0.16 м³	1	—	П7	≥5	наполнение 1 раз в сутки за 10 минут	0.16	—	—	—	0.16	0.16	0.27*	—	—	—	окалина - 10 мг/л	1 раз в сутки	0.16	0.16	0.27*	—	—	—	—	
2	Установка для промывки и пропаривания топливных баков 2067	1	0.5	П7	≥5	промывка непрерывный	0.30	0.30	0.30	0.33*	—	—	—	—	—	—	бензин - 0.1 г/л мех примесей 10 мг/л	непрерывный	—	—	—	0.30	0.30	0.33*	—	подпитка
	3. Участок обкатки и проверки двигателей																									
6	Реостат регулировочный к стенду КИ-5540 V=0.6 м³ КЗ=1.0	1	—	П1	≥5	наполнение 1 раз в месяц за 10 минут	0.60	0.60	0.60	0.33*	—	—	—	—	—	—	кальцинированная сода - 20 г/л	1 раз в месяц	—	—	—	0.60	0.60	0.33	—	подпитка
	V=0.06 м³, КЗ=1.0		—	П1	≥5	охлаждение 1 раз в сутки за 15 минут	0.06	—	—	—	0.06	0.06	0.07	—	—	—	чистая t=40°С	1 раз в сутки	0.06	0.06	0.07	—	—	—	—	

ГИП	Евелев		03.88
Нач. ОТА	Свиридов		
Рук. гр.	Долгушина		
Инженер	Шляпкина		02.88
Инженер	Моргушина		02.88
Н. контр	Гомачева		

ТП 503-4-54.88 ВК

Производственный корпус станции технического обслуживания на 600 грузовых автомобилей

Производственные помещения — Стадия Р, Лист 2, Листов

Общие данные (продолжение)

ГИПРОПРОМСЕЛЬСТРОЙ г. Саратов

Привязан

Инв. №

Инв. № подл. | Подпись и дата | Взам. инв. №

Копировал: Маха Махначева

Формат А2

Альбом III

Продолжение

№ потребителя по плану	Наименование потребителя	Количество потребителей	Количество часов работы в сутки	Водопотребление: Требования к качеству воды	Потребный напор у потребителя, м	Режим водопотребления	Расход воды на одного потребителя, м³/ч	Из хозяйственно-производственно-противопожарного водопровода м³/сут	м³/ч	л/с	Из системы оборотного водоснабжения м³/сут	м³/ч	л/с	Из системы повторного использования стоков м³/сут	м³/ч	л/с	Водоотведение: Характеристика сточных вод	Режим водоотведения	В систему оборотного водоснабжения м³/сут	м³/ч	л/с	В систему повторного использования стоков м³/сут	м³/ч	л/с	Концентрация загрязнений сточных вод после локальных очистных сооружений, мг/л	Примечание
3	Бак смесительный для воды					наполнение 1 раз в																				
	Р-903. V = 0.14м³ КЗ = 1.0	1	—	П9	≥5	сутки за 15 минут	0.14	—	—	—	0.14	0.14	0.16*	—	—	—	чистая t = 40°С	1 раз в сутки	0.14	0.14	0.16*	—	—	—	—	
	4. Участок текущего ремонта агрегатов																мех примеси-3%									
																	щелочь-5г/л									
36	Машина для очистки ОМ-1366Г-01					наполнение 1 раз											нефтепродукты									
	V = 2.5 м³	1	25	П7	≥5	в 2 недели	2.50	—	—	—	—	—	—	2.50	2.50	0.28*	2г/л СПАВ-02г/л	1 раз в 2 недели	—	—	—	2.50	2.50	0.28*	—	
						долив 1 раз в																				
			—	П7	≥5	сутки за 5 минут	0.05	—	—	—	—	—	—	0.05	0.05	0.17*	С Т О К О В Н Е Т									
																	щелочь-3,3г/л									
						наполнение											нефтепродукты									
						1 раз в неделю											2г/л, СПАВ-01%									
39	Моечная установка ОРГ-4990Б	1	—	П7	≥5	за 10 минут	0.09	—	—	—	—	—	—	0.09	0.09	0.15	мех. примеси-3%	1 раз в неделю	—	—	—	0.09	0.09	0.15	—	
	5 Участок текущего ремонта автомобилей																щелочь-3г/л									
						наполнение											нефтепродукты-									
8г	Моечная установка ОРГ-4990Б					1 раз в неделю											2г/л, СПАВ-013%									
	V = 0.09 м³	1	—	П7	≥5	за 10 минут	0.09	—	—	—	—	—	—	0.09	0.09	0.15*	мех примеси-3%	1 раз в неделю	—	—	—	0.09	0.09	0.15*	—	
	Кран водопроводный по оси 7/Б					наполнение 6 раз																				
	(для наполнения систем охлаждения	1	—	П9	≥5	в сутки 5 минут	0.03	0.18	0.03	0.10*	—	—	—	—	—	—	С Т О К О В Н Е Т									
	6 Участок ТО-1, ТО-2 автомобилей																щелочь-3г/л									
						наполнение											нефтепродукты									
7г	Моечная установка ОРГ-4990Б					1 раз в неделю											2г/л, СПАВ-013%									
	V = 009 м³	1	—	П7	≥5	за 10 минут	0.09	—	—	—	—	—	—	0.09	0.09	0.15	мех примеси-3%	1 раз в неделю	—	—	—	0.09	0.09	0.15	—	
	Кран водопроводный по оси 9/12 (для					наполнения 17 раз																				
	наполнения систем охлаждения)	1	—	П9	≥5	в сутки 5 минут	0.03	0.51	0.03	0.10*	—	—	—	—	—	—	С Т О К О В Н Е Т									

Типовой проект

Инв. № подл. | Подпись и дата | Взам. инв. №

503-4-54.88

ГИП	Евелев		03.88
Нач. отд.	Свирепов		
Рук. гр.	Долгушина		
Инженер	Шляпкина		02.88
Инженер	Моргушина		02.88

ТП 503-4-54.88 ВК

Производственный корпус станции технического обслуживания на 600 грузовых автомобилей

Производственные помещения

Стадия	Лист	Листов
Р	3	

Общие данные (продолжение)

ГИПРОПРОМСЕЛЬСТРОЙ г. Саратов

Привязан

Инв. №

Н. контр. Толмачева

Копировал. Романова

Формат А2

Альбом III

503-4-54.88

Типовой проект

Продолжение

№ потребителя по плану	Наименование потребителя	Количество потребителей	Количество часов работы в сутки	Водопотребление: Требования к качеству воды	Потребный напор у потребителя, м	Режим водопотребления	Расход воды на одного потребителя, м³/ч	Из хозяйственно-производственно-противопожарного водопровода: м³/сут	м³/ч	л/с	Из системы оборотного водоснабжения: м³/сут	м³/ч	л/с	Из системы повторного использования стоков: м³/сут	м³/ч	л/с	Водоотведение: Характеристика сточных вод	Режим водоотведения	В систему оборотного водоснабжения: м³/сут	м³/ч	л/с	В систему повторного использования стоков: м³/сут	м³/ч	л/с	Концентрация загрязнений сточных вод после локальных очистных сооружений мг/л	Примечание
	7. Участок обслуживания электрооборудования																									
																	щёлочь-3 г/л									
						наполнение											нефтепродукты-2 г/л									
8	Моечная установка ОРГ-4990Б					1 раз в неделю											спав-0,13 г/л									
	V = 0.09 м³	1	—	П7	≥5	за 10 минут	0.09	—	—	—	—	—	—	0.09	0.09	0.15*	мех примеси-3 г/л	1 раз в неделю	—	—	—	0.09	0.09	0.15*	—	
	10. Шиномонтажный участок																									
						наполнение																				
12	Ванна для проверки камер					1 раз в неделю											взвешенные									
	автомобильных шин 5054	1	—	П8	≥5	за 15 минут	0.27	0.27	0.27	0.30	—	—	—	—	—	—	вещества-0.4 г/л	1 раз в неделю	—	—	—	0.27	0.27	0.30	—	подпитка
	12 Участок обслуживания аккумуляторов																									
16	Колонка электролита (дистиллятор)					наполнение																				
	ПТ-9779	1	—	П1	≥5	1 раз в сутки	0.004	0.004	0.004	0.07*	—	—	—	—	—	—	с т	о к	о	в		н	е	т		
						охлаждение																				
			1	П1	≥5	непрерывный	0.16	—	—	—	0.16	0.16	0.04*	—	—	—	чистая t=40°	непрерывный	0.16	0.16	0.04*	—	—	—	—	
4	Ванна для промывки деталей аккумуляторов М301Б V=0.17 м³	1	—	П1	≥5	наполнение 1 раз в неделю 10 мин	0.17	0.17	0.17	0.28	—	—	—	—	—	—	H_2SO_4-0.1 г/л	1 раз в неделю	—	—	—	0.17	0.17	0.28	—	подпитка
	13 Участок обслуживания топливной аппаратуры гидросистем																щёлочь-3.0 г/л									
						наполнение											нефтепродукты-									
12	Моечная установка ОРГ-4990Б					1 раз в неделю											2 г/л, спав-0.13 г/л									
	V = 0.09 м³	1	—	П.7	≥5	за 10 минут	0.09	—	—	—	—	—	—	0.09	0.09	0.15	мех примеси-3 г/л	1 раз в неделю	—	—	—	0.09	0.09	0.15	—	
	Итого:							2.00	1.82	1.72	0.52	0.52	0.54	3.00	3.00	1.20			0.74	0.74	0.91	4.64	4.64	2.80		
	Расчетный							1.51	0.88	0.97	0.46	0.46	0.47	2.73	2.73	0.75			0.68	0.68	0.84	2.98	2.98	0.91		

Примечания: 1. В графе „Требования к качеству воды" указаны пункты из „Технических требований к качеству воды для технологических процессов на предприятиях Госкомсельхозтехники СССР".

2. Знаком* обозначаются расходы, принятые за расчётные.

ГИП	Евелев		03.88
Нач. отд.	Свирепов		
Рук. гр.	Долгушина		
Инженер	Шляпкина		
Инженер	Моргушина		
Н. контр.	Трамнева		

ТП 503-4-54.88 ВК

Производственный корпус станции технического обслуживания на 600 грузовых автомобилей.

Производственные помещения

Стадия	Лист	Листов
Р	4	

Общие данные (окончание)

ГИПРОПРОМСЕЛЬСТРОЙ г. Саратов

Привязан

Инв. №

Инв. № подл. | Подпись и дата | Взам. инв. №

Копировал: Махначева

Формат А2

Альбом III

Типовой проект 503-4-54.88

План на отм. 0.000

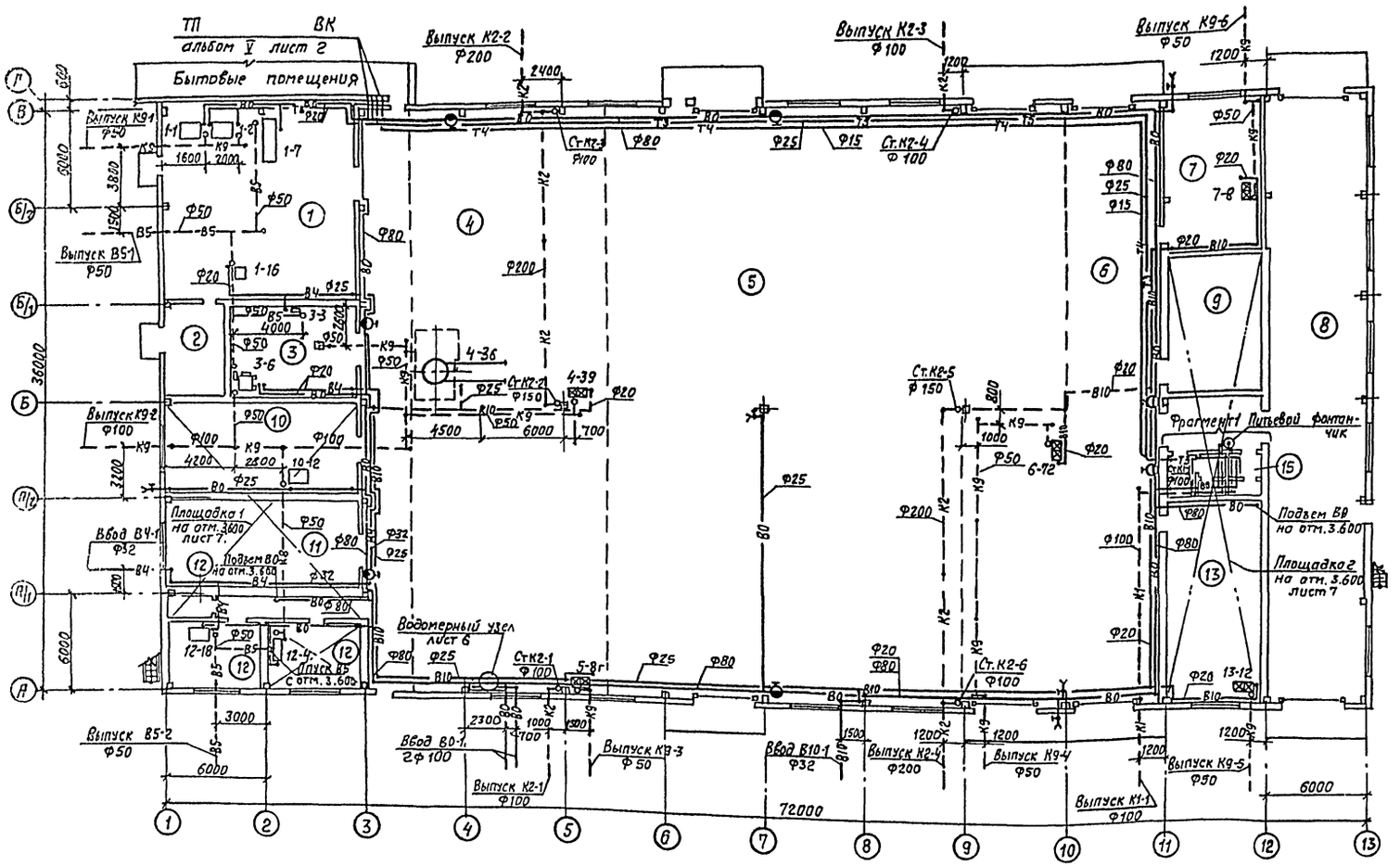

Фрагмент 1

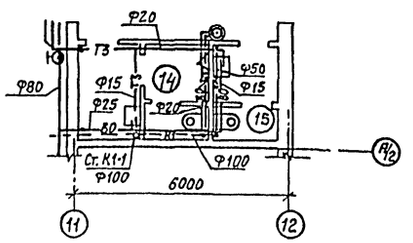

Экспликация помещений

Номер по плану	Наименование помещений	Площадь м²	Категория производства по взрывной взрыво-пожарной и пожарной опасности
1	Кузнечно-сварочный и		
	медницко-радиаторный участок	142.4	Г
2	Трансформаторная подстанция	20.4	не категорийно
3	Участок обкатки и провер-		
	ки двигателей	43.2	Г
4	Участок текущего ремонта		
	агрегатов	211.2	Д
5	Участок текущего ремонта		
	автомобилей	1084.9	В
6	Участок ТО-1 и ТО-2 авто-		
	мобилей	324.8	В
7	Участок обслуживания		
	электрооборудования	53.0	Д
8	Участок диагностирования		
	автомобилей	216.9	В
9	ИРК и промежуточный склад		
	запасных частей и ремонтных		
	материалов	46.1	В
10	Шиномонтажный участок	66.9	В
11	Деревообрабатывающий и		
	обойный участок	65.7	В
12	Участок обслуживания и		
	зарядки аккумуляторов	52.1	Д
13	Участок обслуживания		
	топливной аппаратуры и		
	гидросистем	67.6	В
14	Мужская уборная	9.4	не категорийно
15	Женская уборная	4.7	то же
16	Венткамера	75.9	Д
17	Венткамера	30.4	Г
18	Венткамера	48.8	В
19	Венткамера	87.4	Д
20	Венткамера	59.6	В

ГИП	Евелев		03.88
Нач.отд.	Свирепов		12.88
Рук.гр.	Долгушина		12.88
Инженер	Моргушина		12.88

ТП 503-4-54.88 ВК

Производственный корпус станции технического обслуживания на 600 грузовых автомобилей

Производственные помещения

Стадия	Лист	Листов
Р	5	

План на отм. 0.000. Фрагмент 1

ГИПРОПРОМСЕЛЬСТРОЙ г.Саратов

Привязан

Инв. №

Нач.отд. Свирепов
Нач.отд. Эн. Попова
Нач.отд. ВиТ Колгина
Нач.отд. ТХ Анисимов

Инв. № подл. | Подпись и дата | Взам. инв. №

Перепечатка Гиневева

Формат А2

Альбом III

Типовой проект 503-4-54.88

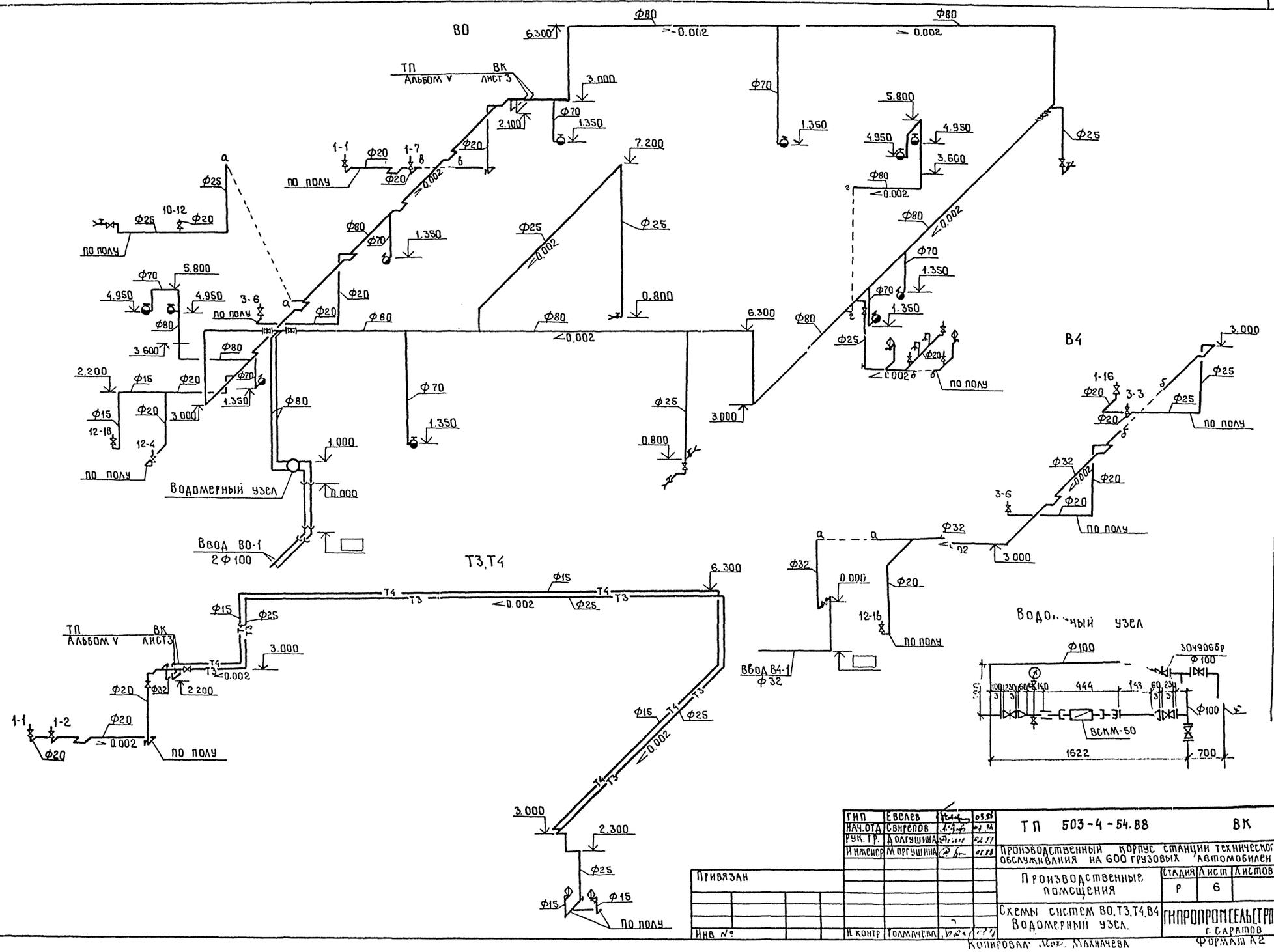

ГИП	Евслев		03.88	ТП 503-4-54.88 ВК
НАЧ.ОТД	Свирепов		03.88	
РУК.ГР.	Долгушина		02.88	Производственный корпус станции технического обслуживания на 600 грузовых автомобилей
Инженер	Моргушина		02.88	Производственные помещения
Н.контр	Толмачева			Схемы систем В0,Т3,Т4,В4 Водомерный узел.

Стадия	Лист	Листов
Р	6	

ГИПРОПРОМСЕЛЬСТРОЙ г. Саратов

Привязан

Инв. №

Копировал Мах. Махначева

Формат А2

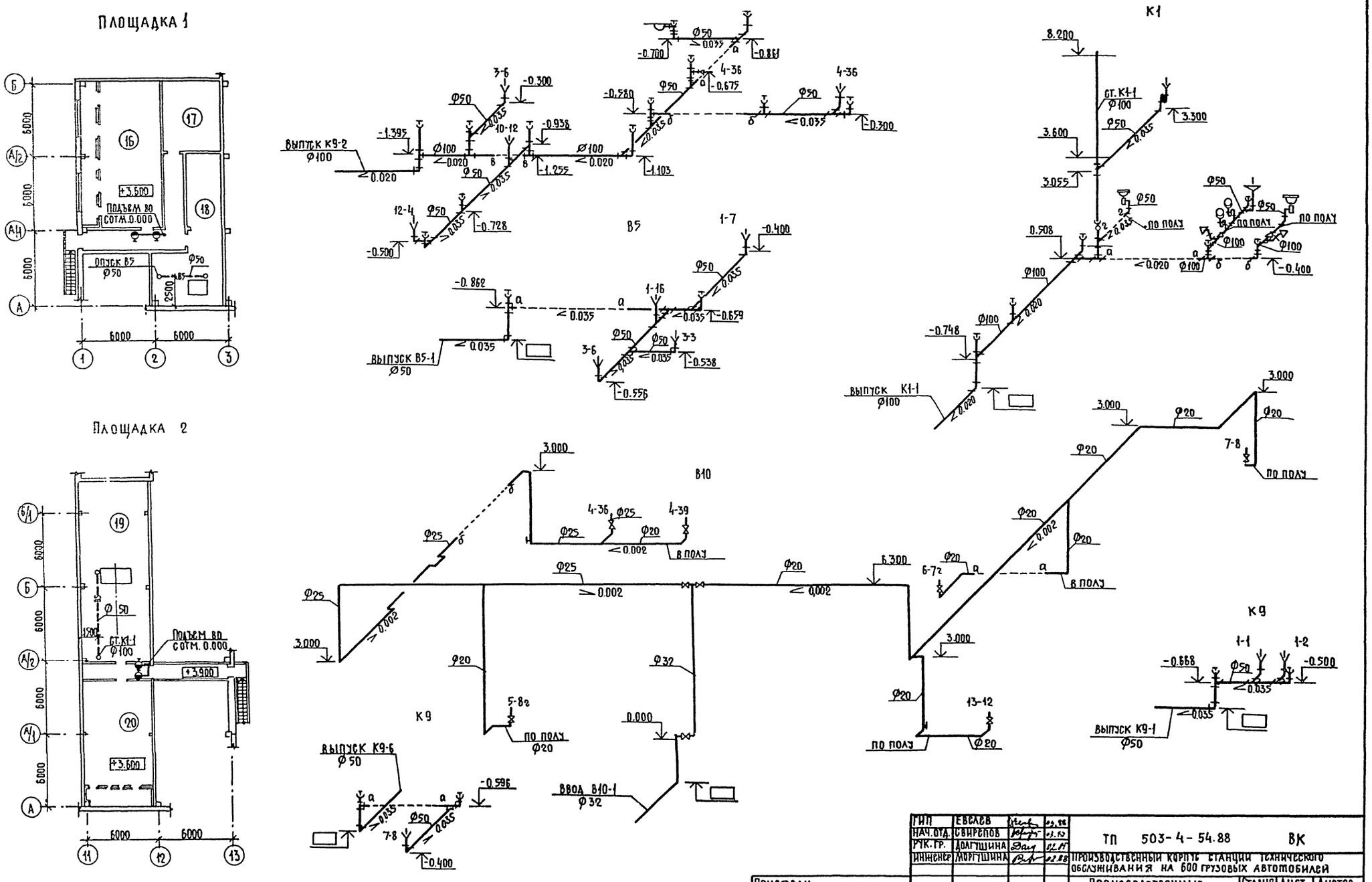

Экспликацию помещений см. лист 5

ГИП	ЕВСЛЕВ			ТП 503-4-54.88 ВК
НАЧ. ОТД.	СВИРЕПОВ			
РУК. ГР.	ДОЛГУШИНА			ПРОИЗВОДСТВЕННЫЙ КОРПУС СТАНЦИИ ТЕХНИЧЕСКОГО ОБСЛУЖИВАНИЯ НА 600 ГРУЗОВЫХ АВТОМОБИЛЕЙ
ИНЖЕНЕР	МОРГУШИНА			
Н. КОНТР.	ТОЛМАЧЕВА			ПРИВЯЗАН
				ИНВ. №

Стадия	Лист	Листов
Р	7	

ПЛАНЫ ПЛОЩАДОК НА ОТМ. 3.600
СХЕМЫ СИСТЕМ К9, В5, В10, К1

ГИПРОПРОМСЕЛЬСТРОЙ
г. САРАТОВ

КОПИРОВАЛ: НЕСМЕЯНОВА

ФОРМАТ А2

ИНВ. № ПОДЛ. | ПОДПИСЬ И ДАТА | ВЗАМ. ИНВ. №

НАЧ. ОТД. 60-1 | НАЧ. ОТД. 9Н | ЗИНЬБЕРГОВ | ПОПОВА

ИНДЕКС | ПРОЕКТ 503-4-54.88 | АЛЬБОМ III

Альбом III

Типовой проект 503-4-54.88

План кровли с водосточными воронками

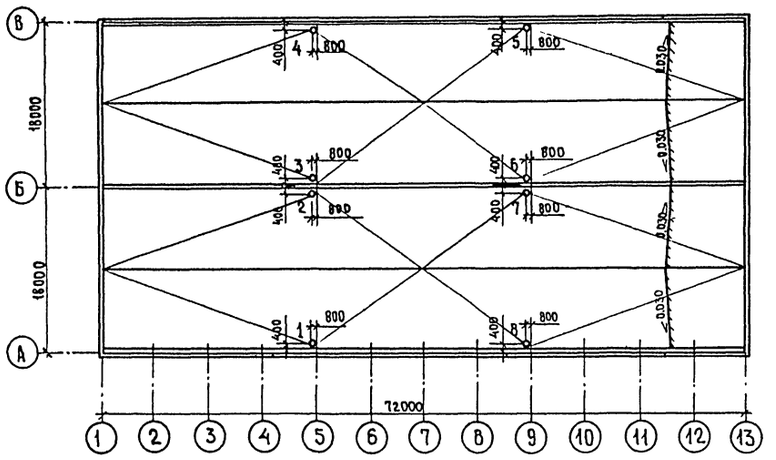

Расчетные расходы и площади водосбора

Номер воронки	F водосбора на одну воронку м²	Расход на одну воронку л/с	Номер стояка	F водосбора на один стояк м²	Расход на один стояк л/с
1	324	6.48	Ст. К2-1	324	6.48
2	324	6.48	Ст. К2-2	648	12.96
3	324	6.48			
4	324	6.48	Ст. К2-3	324	6.48
5	324	6.48	Ст. К2-4	324	6.48
6	324	6.48	Ст. К2-5	648	12.96
7	324	6.48			
8	324	6.48	Ст. К2-6	324	6.48

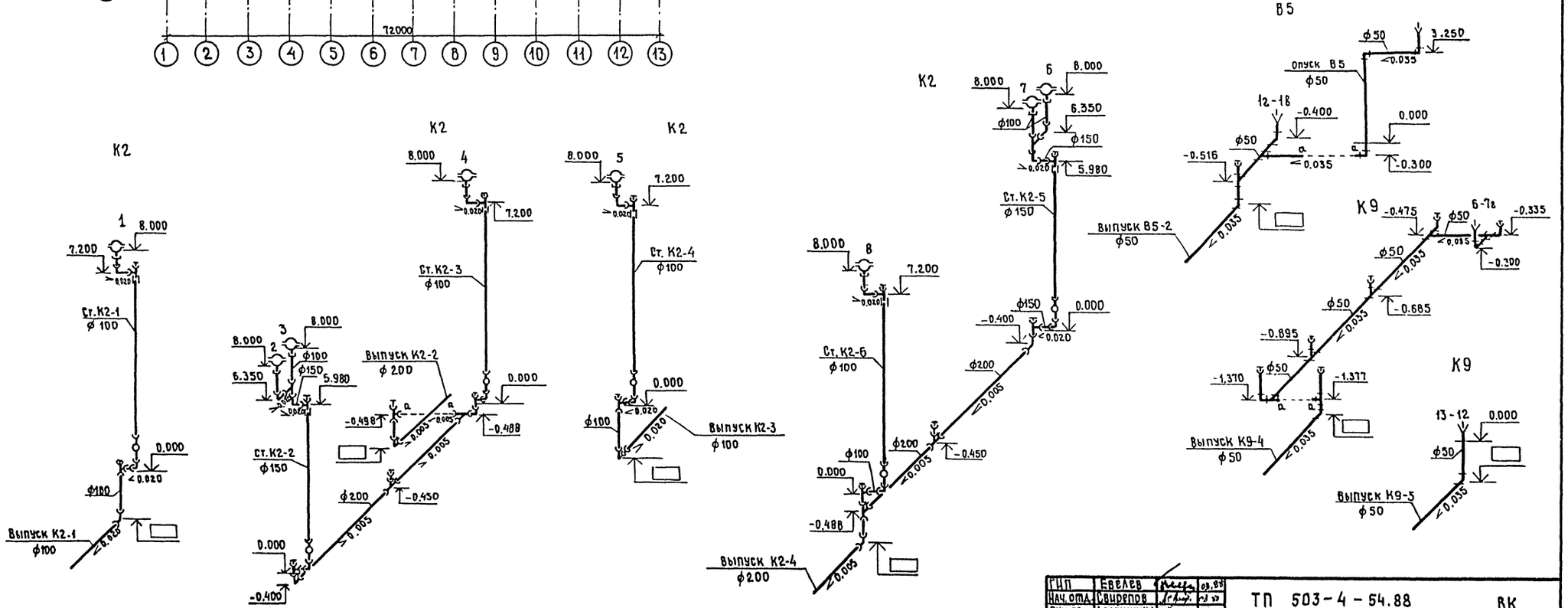

ГИП	Евелев		03.88
Нач. отд.	Свирепов		03.88
Рук. гр.	Долгушина		02.88
Инженер	Моргушина		03.88
Н. контр.	Толмачева		

ТП 503-4-54.88 ВК

Производственный корпус станции технического обслуживания на 600 грузовых автомобилей

Производственные помещения

Стадия	Лист	Листов
Р	В	

План кровли с водосточными воронками. Схемы систем К2, В5, К9

ГИПРОПРОМСЕЛЬСТРОЙ г. Саратов

Привязан

Инв. №

Нач. отд. СО-1 Зильзертов

Инв. № подл. | Подпись и дата | Взам. инв. №

Копировал Евстегнеева

формат А2

Отпечатано
в Новосибирском филиале ЦИТП
630006, г.Новосибирск, ул.Лазарева 33/1
Выйдено в печать 20 " 09 1989 г.
Заказ I-3245 Тираж 120

Зак.889 Тир.5000 НФ ЦИТП 1989г.

gost.e-ecolog.ru