Типовой проект

503-4-54.88

Производственный корпус станции технического обслуживания на 600 грузовых автомобилей

Альбом II

Производственные помещения. Архитектурные решения.
Конструкции железобетонные. Конструкции металлические.

10028/02

КФ ЦИТП Инв.№ 10028/2
Привязан:
Инв.№

gost.e-ecolog.ru

Типовой проект
503-4-54.88
Производственный корпус станции технического обслуживания на 600 грузовых автомобилей

Альбом II

Состав проекта

Альбом I – Общая пояснительная записка. Технология производства. Технологические коммуникации.
Альбом II – Производственные помещения. Архитектурные решения. Конструкции железобетонные, конструкции металлические.
Альбом III – Производственные помещения. Отопление и вентиляция. Внутренние водопровод и канализация.
Альбом IV – Производственные помещения. Силовое электрооборудование. Электрическое освещение. Автоматизация производства. Связь и сигнализация. Пожарно-охранная сигнализация. Чертежи заданий заводам-изготовителям на электрооборудование, КИП и автоматику.
Альбом V – Бытовые помещения. Архитектурные решения. Конструкции железобетонные. Технология производства. Отопление и вентиляция. Внутренние водопровод и канализация. Силовое электрооборудование. Электрическое освещение. Автоматизация производства. Связь и сигнализация. Пожарно-охранная сигнализация Чертежи заданий заводам-изготовителям на электрооборудование, КИП и автоматику (из т.п 503-4-55.88).
Альбом VI – Чертежи индустриальных строительных конструкций и изделий (из т.п 503-4-55.88)
Альбом VII – Спецификации оборудования.
Альбом VIII – Ведомости потребности в материалах
Альбом IX – Сметы. Производственные помещения.
Альбом X – Сметы. Бытовые помещения (из т.п 503-4-55.88).

Применены типовые проектные решения:
904-02-14.85 Альбом III Приточная вентиляционная камера прямоточная с одной секцией воздухонагревателя. Регулирование температуры воздуха в помещении. Электрическая система регулирования.
904-02-15.85 Альбом II Приточная вентиляционная камера с одним вентилятором и электронагревателем клапана наружного воздуха.
Указанные альбомы распространяет Киевский филиал ЦИТП

Разработан:
проектным институтом
„Гипропромсельстрой"
Главный инженер института Шестернев
Главный инженер проекта Евелев

Рабочий проект
Утвержден и введен в действие
институтом „Гипропромсельстрой"
Госагропрома СССР
Приказ № 119 от 1 апреля 1988 г.

КФ ЦИТП Инв. № 10028/2
Привязан:
Инв. №

Альбом II

Типовой проект 503-4-54.88

Лист	Наименование	Стр
1	Содержание альбома - СА	
	Архитектурно-строительные решения - АР	
1÷4	Общие данные	3÷6
5	Спецификация элементов заполнения проемов	
	ворот и дверей Спецификация перемычек	7
6	Фасады 1÷13; 13-1; А-В; В-А	8
7	План на отметке 0.000	9
8	Планы площадок на отметке 3.600	10
9	Разрезы 1-1; 2-2	11
10	Разрезы 3-3; 4-4	12
11	Схемы заполнения оконных проемов	13
12	Планы полов на отметках 0.000 и 3.600	14
13	Фрагменты 1, 2. Сечения 3-3÷6-6 к	15
	плану полов на отметке 0.000	
14	План кровли	16
15	Перегородки кирпичные. Схемы 1÷5	17
16	Перегородки кирпичные. Схемы 6÷10	18
17	Перегородки кирпичные. Узлы 1÷14	19
18	Перегородки кирпичные. Узлы 15÷26	20
19	Узлы плана 1÷11	21
20	Схемы расположения элементов	
	подвесного потолка	22
	Конструкции железобетонные - КЖ	
1÷3	Общие данные	23÷25
4	Схема расположения элементов фунда-	
	ментов	26
5	Сечения 1-1÷12-12 к схеме расположения	
	элементов фундаментов	27
6	Спецификация и узлы 1÷6 к схеме распо-	
	ложения элементов фундаментов	28
7	Узлы 7÷13 к схеме расположения эле-	
	ментов фундаментов	29

Продолжение

Лист	Наименование	Стр.
8	Узлы 14÷19 к схеме расположения	30
	элементов фундаментов	
9	Спецификация к схеме расположения	
	элементов подземного хозяйства	
	Спецификация элементов каналов	31
10	Схема расположения элементов подзем-	
	ного хозяйства	32
11	Каналы КЛ1÷КЛ3. Сечения 4-4, 5-5	33
12	Каналы КЛ4÷КЛ10. Сечения 1-1÷3-3, 14-14, 15-15, 19-19	34
13	Каналы КЛ11÷КЛ13. Сечения 6-6÷13-13, 16-16÷18-18	35
14	Схема расположения элементов каркаса	
	Разрезы 1-1; 2-2; 6-6	36
15	Разрезы 3-3÷5-5 и узлы 1, 2 к схеме	
	расположения элементов каркаса	37
16	Схемы расположения стоек перегородок	
	на отм. 3.600	38
17	Схема расположения элементов покрытия	39
18	Схемы расположения стеновых панелей	
	по осям А, В	40
19	Схемы расположения стеновых панелей	
	по осям 1, 13	41
20	Схемы расположения элементов пере-	
	крытия	42
21	Сечения а-а÷б-б и узлы 1÷12. К схемам	
	расположения элементов перекрытия	43
22	Фундаменты Фм1÷Фм9. Ведомость	
	расхода стали на элемент	44
23	Узлы фундаментов	44
24	Фундаменты Фм1, Фм1а	45
25	Фундамент Фм2	45
26	Фундамент Фм3	46
27	Фундамент Фм4	46
28	Фундамент Фм5	47
29	Фундамент Фм6	47
30	Фундамент Фм7	48
31	Фундамент Фм8	48
32	Фундамент Фм9	49
33	Приямок ТП1	50
34	Смотровая канава СК1	51

Продолжение

Лист	Наименование	Стр.
35	Смотровая канава СК1. Сечения	52
	1-1÷4-4. Узлы 1÷5	
36	Смотровая канава СК2	53
37	Смотровая канава СК3	54
38	Смотровая канава СК4	55
39	Смотровая канава СК4. Сечения 1-1÷6-6	56
40	Фундамент под оборудование Фо1	57
41	Армирование подфундаментного короба,	
	Фундаментов Фо1а, Фо1б. Сечения 1-1÷6÷6.	58
42	Фундаменты под оборудование Фо2,	
	Фо2а, Фо3	59
43	Фундаменты под оборудование Фо4÷Фо10	60
	Конструкции металлические - КМ	
1	Общие данные	61
2	Техническая спецификация металла	62
3÷4	Техническая спецификация металла	63÷64
	на лестницы	
5	Ведомость элементов к схемам распо-	
	ложения лестниц Л1÷Л3. Узел I.	65
6	Схемы расположения элементов	
	лестниц Л1÷Л3	66
7	Схема расположения элементов	
	подкрановых и монорельсового путей	67

Инв. № подл. | Подпись и дата | Взам. инв. №

Привязан

Инв. №

ГИП	Евелев		
Нач. ОТД	Зильбертов		
Гл. констр	Чупахин		
Рук. гр.	Оруджева		
Инженер	Суздалцева		
Н. контр	Голмачева		

10028/2

ТП-503-4-54.88 СА

Содержание альбома

Стадия	Лист	Листов
Р		1

ГИПРОПРОМСЕЛЬСТРОЙ г. Саратов

Копировал Махначева Формат А2

Типовой проект 503-4-54.88 Альбом II

Ведомость рабочих чертежей основного комплекта АР

Лист	Наименование	Примечание
1	Общие данные (начало)	
2,3	Общие данные (продолжение)	
4	Общие данные (окончание)	
5	Спецификация элементов заполнения проемов ворот и дверей. Спецификация перемычек.	
6	Фасады 1-13; 13-1; А-В; В-А	
7	План на отметке 0.000	
8	Планы площадок на отметке 3.600	
9	Разрезы 1-1; 2-2	
10	Разрезы 3-3; 4-4	
11	Схемы заполнения оконных проемов	
12	Планы полов на отметках 0.000 и 3.600	
13	Фрагменты 1,2. Сечения 3-3÷6-6 к плану полов на отм. 0.000.	
14	План кровли.	
15	Перегородки кирпичные. Схемы 1÷5.	
16	Перегородки кирпичные. Схемы 6÷10.	
17	Перегородки кирпичные. Узлы 1÷14.	
18	Перегородки кирпичные. Узлы 15÷26.	
19	Узлы плана 1÷11.	
20	Схема расположения элементов подвесного потолка	

Ведомость ссылочных и прилагаемых документов

Обозначение	Наименование	Примечание
	Ссылочные документы	
ГОСТ 8242-75	Детали деревянные фрезерованные для строительства	
ГОСТ 8484-82	Плиты подоконные железобетонные для производственных зданий. Конструкция и размеры.	
ГОСТ 12506-81	Окна деревянные для производственных зданий. Типы, конструкция и размеры.	
ГОСТ 14624-84	Двери деревянные для производственных зданий. Типы, конструкция и размеры.	
ГОСТ 6665-82*	Камни бортовые и железобетонные.	
Шифр 117-82	Окна деревянные с применением стеклопакетов для зданий промышленных предприятий.	
1.030.9-2, вып.7 ч.2	Перегородки панельные зданий промышленных и сельскохозяйственных предприятий.	
1.136-10	Двери деревянные внутренние для жилых и общественных зданий по ГОСТ 6629-74*.	
1.236-5 вып.1	Противопожарные двери для общественных зданий.	
1.400-15 вып.1	Унифицированные закладные изделия железобетонных конструкций для крепления технологических коммуникаций и устройств.	
1.435.9-25 вып.0,1	Ворота подъёмно-складчатые с полотном из различных материалов.	
1.444-1 вып. 1,2	Конструкции полов производственных зданий автомобильной промышленности.	
2.244-1, вып.4	Детали полов общественных зданий.	
2.430-20 вып.1	Узлы стен из кирпича одноэтажных зданий промышленных предприятий.	
2.435-7, вып.1	Узлы сопряжения стен и ворот.	
2.436-17, вып.1	Узлы окон с деревянными переплетами по ГОСТ 12506-81	
2.460-14, вып.1	Типовые узлы покрытий промышленных зданий в местах пропуска вентиляционных шахт.	
2.460-15, вып.1	Типовые узлы покрытий промышленных зданий в местах установки крышных вентиляторов.	
2.439-6, вып.5	Противопожарные двери и ворота промышленных зданий.	
1.136.5-19	Двери деревянные наружные для жилых и общественных зданий	
2.460-18, вып.1,3	Узлы покрытий одноэтажных производственных зданий с рулонными кровлями и железобетонными плитами	
2.445-1 вып.0-4	Непроходные подвесные потолки из различных материалов для производственных и административно-бытовых помещений	
1.038.1-1 вып.1	Перемычки железобетонные для зданий с кирпичными стенами.	
	Прилагаемые документы	
-КИ	Чертежи индустриальных строительных конструкций и изделий.	Альбом VI
АР ВМ	ВМ по рабочим чертежам основного комплекта марки АР	Альбом VIII

Типовой проект разработан в соответствии с действующими нормами и правилами и предусматривает мероприятия, обеспечивающие взрывную, взрывопожарную и пожарную безопасность при эксплуатации здания.

Главный инженер проекта /Евелев/

Гл. спец. | тех. отдела | Дубровский | 03.88

Инв. № подл. | Подпись и дата | Взам. инв. №

10028/2

Инв. №			
ГИП	Евелев		03.88
Нач. отд.	Зильбертов		03.88
Гл. констр.	Чупахин		03.88
Рук. гр.	Оруджева		02.88
Инженер	Суздальцев		01.88
Н. контр.	Толмачева		03.88

Привязан

ТП 503-4-54.88 -АР

Производственный корпус станции технического обслуживания на 600 грузовых автомобилей

Производственные помещения	Стадия	Лист	Листов
	Р	1	20
Общие данные (начало)	ГИПРОПРОМСЕЛЬСТРОЙ г. Саратов		

Копировал Гаржевского

Формат А2

Альбом III

503-4-54.88

Типовой проект

Ведомость спецификаций

Лист	Наименование	Примечание
5	Спецификация элементов заполнения проемов ворот и дверей	
5	Спецификация перемычек	
10	Спецификация элементов воздухозаборных камер	
11	Спецификация к схемам заполнения оконных проемов	
13	Спецификация закладных изделий пола.	
14	Спецификация металлических элементов кровли	
16	Спецификация элементов крепления кирпичных перегородок	
19	Спецификация элементов крепления кирпичных стен.	
20	Спецификация изделий и материалов подвесного потолка.	

Общие указания

1. Рабочая документация архитектурно-строительной части проекта разработана для строительства в районах со следующими характеристиками природных условий

А) расчетная зимняя температура наружного воздуха $t_н = -30°C$, что условно соответствует средней температуре наиболее холодной пятидневки обеспеченностью 0,92;

б) нормативное значение веса снегового покрова для III снегового района СССР равно $S_0 = 1,0 кПа$ ($100 кгс/м^2$);

в) нормативное значение ветрового давления для I ветрового района СССР равно $W_0 = 0,23 кПа$ ($23 кгс/м^2$), тип местности А;

г) зона влажности территории СССР по СНиП II-3-79** – нормальная;

д) сейсмичность района - не выше 6 баллов;

е) рельеф местности горизонтальный, грунтовые воды отсутствуют;

ж) грунтовые условия площадки приведены в документе ТП -КЖ, лист 5;

и) строительство на территориях с просадочными и набухающими грунтами не предусматривается.

2. Класс ответственности здания - II, коэффициент надежности по назначению $\gamma_н = 0.95$.

3. Категория здания по пожарной опасности - В

4. Здание относится ко II степени огнестойкости.

5. Бытовое и санитарное обслуживание работающих на предприятии предусмотрено в пристроенном 2х этажном здании бытовых помещений (см. ТП Альбом V).

6. Объёмно-планировочные решения.

Производственный корпус станции технического обслуживания запроектирован на основании технологической, энергетической и других частей проекта в соответствии с габаритными схемами по ГОСТ 23837-79 и имеет размеры в плане 84,0 × 36,0 м в осях с шагом средних колонн - 12 м, крайних - 6 м. Здание 2х пролетное пролетом 18,0 м, высотой до низа несущих конструкций 7,2 м.

Несущими конструкциями покрытия являются железобетонные предварительно напряженные плиты на пролет типа „П".

7. За условную отметку 0.000 принят уровень чистого пола корпуса, которому соответствует абсолютная отметка ____ по генплану

8. Планировочная отметка земли вокруг здания принята - 0.150.

9. Конструктивные решения.

9.1. Наружные стены - панельные самонесущие из керамзитобетона с маркой бетона по средней плотности D900, толщиной 250 мм.

Кирпичные участки наружных стен выполняются из керамического рядового эффективного кирпича КРЭ 75/1350/15 ГОСТ 530-80 на растворе марки 25. Кирпичные участки цоколя до отм. 1.200 выполняются из керамического рядового полнотелого пластического формования кирпича КР100/1650/15 ГОСТ 530-80 на растворе марки „50" и оштукатуриваются с наружной стороны цементным раствором состава 1:2.

9.2. Внутренние стены кирпичные выполняются из керамического рядового пустотелого кирпича марки КРП 75/1480/10 ГОСТ 530-80 на растворе марки 25.

9.3. Перегородки - кирпичные с фахверковыми колоннами и прокладочными поясами и выполняются из керамического рядового пустотелого кирпича марки КРП 75/1480/10 на растворе марки 25.

9.4. В процессе возведения кирпичных стен и перегородок выполняются следующие работы:

А) внутренние стены и перегородки не доводятся до несущих конструкций (перекрытий, покрытий) на 30 мм, зазоры между перегородками и несущими конструкциями, а также в местах прохода подкрановых путей и коммуникаций проконопачиваются минеральной ватой и зачеканиваются с двух сторон цементно-песчаным раствором;

Б) устанавливаются анкеры и закладные элементы по соответствующим узлам проекта и узлам указанных в проекте серий;

В) устраиваются ниши, колодцы, отверстия по соответствующим чертежам проекта;

Г) в откосы дверных проемов закладываются деревянные антисептированные пробки через 1200 мм по высоте, но не менее двух на откос;

Д) над отверстиями в стенах шириной менее 900 мм устраиваются рядовые кирпичные перемычки высотой не менее 4х рядов кирпича. Под нижним рядом перемычки в слое раствора толщиной 30 мм укладывается арматура 3 ф8 AI длиной на 250 мм с каждой стороны больше отверстия,

Е) монтажные проемы в стенах и перегородках закладываются кирпичом на растворе марки 4.

10. Кровля - рулонная с внутренним водостоком. Утеплитель плитный. Состав кровли приведен в документе ТП -АР, лист 14.

Толщины стен и утеплителя в покрытии определены на основании СНиП II-3-79** „Строительная теплотехника" для условий эксплоатации Б, при этом приняты следующие расчетные данные:

расчетная температура внутреннего воздуха 18°С,

влажность внутреннего воздуха - 60%

Термическое сопротивление ограждающих конструкций: для стен из легкого бетона толщиной 250 мм равно 0,635 $\frac{м^2 °C}{Вт}$, для утеплителя в покрытии толщиной 140 мм равно 0,933 $\frac{м^2 °C}{Вт}$

Инв. № подл. | Подпись и дата | Взам. инв. №

Привязан

Инв. №

ГИП	Евелев		
Нач. отд	Зильберт		
Гл. констр	Чупахин		
Рук. гр.	Орудneва		
Н. контр	Иммачева		

10028/2

ТП 503-4-54.88 -АР

Производственный корпус станции технического обслуживания на 600 грузовых автомобилей

Производственные помещения

Стадия	Лист	Листов
Р	2	

Общие данные (продолжение)

ГПИ Тяжпромэлектропроект г. Саратов

Копировал Евстегнеева

Формат А2

11. Горизонтальная гидроизоляция на отм.-0.030 выполняется: по фундаментным балкам из цементного раствора состава 1:2 толщиной 30 мм, по ленточным фундаментам - из двух слоев толя с покровным слоем, укладываемых насухо по выровненной поверхности.

По периметру здания устраивается асфальтовая отмостка шириной не менее 500 мм по щебеночному основанию.

12. Все деревянные элементы, соприкасающиеся с бетоном или кирпичной кладкой, должны быть антисептированы.

13. Отделочные работы

Отделка наружных поверхностей стеновых панелей выполняется в процессе формования в соответствии с указаниями документа ТП -КЖ, лист 19.

Цветовое решение фасадов разрабатывается при привязке проекта к конкретным условиям площадки строительства с учетом архитектурных особенностей существующих зданий и требований местных управлений (отделов) архитектуры.

Виды внутренней отделки помещений приведены в ведомости отделки помещений в документе ТП -АР, лист 4. Цветовое решение окраски внутренних поверхностей стен, перегородок, конструкций принимается при привязке проекта в соответствии с СН 181-70 „Указания по проектированию цветовой отделки интерьеров производственных зданий промышленных предприятий".

Сигнально-предупреждающая окраска элементов технологического оборудования и внутрицехового транспорта, а также цветовое решение знаков безопасности, выполняется в соответствии с требованиями ГОСТ 12.4.026-76* „Цвета сигнальные и знаки безопасности".

Столярные изделия окрашиваются пентафталевой эмалью ПФ 115 в два слоя.

14. Защита строительных конструкций от коррозии запроектирована в соответствии с требованиями СНиП 2.03.11-85 „Защита строительных конструкций от коррозии".

Все металлические конструкции, необетонируемые стальные закладные детали и соединительные элементы железобетонных и каменных конструкций окрашиваются 2 слоями эмали ПФ 115 (ГОСТ 6465-76*) по грунтовке ГФ-021 (ГОСТ 25129-82) или любым другим лакокрасочным покрытием группы I п. Закладные детали и соединительные элементы в стыках наружных ограждающих конструкций должны иметь заводское цинковое покрытие толщиной 50 мкм.

Наружные поверхности полотен ворот окрашиваются атмосферостойкими эмалями ХВ-110 (ГОСТ 18374-79*) в два слоя толщиной 40 мкм по грунтовке АК-070.

15. Противопожарные мероприятия.

Помещения с категорией производства по пожарной опасности „В" выгораживаются от других помещений противопожарными перегородками 1 го типа с пределом огнестойкости > 0,75 ч и противопожарными перекрытиями 3 го типа с пределом огнестойкости > 0,75 ч, дверные проемы в перегородках заполняются противопожарными дверями 2 го типа с пределом огнестойкости 0,6 ч с уплотнением в притворах и приспособлением для самозакрывания.

Металлические конструкции противопожарных перегородок (стойки, элементы крепления) покрываются огнезащитным составом ВПМ-2 (ГОСТ 25131-82) по грунту ФЛ-03К (ГОСТ 9109-81*), после чего окрашиваются эмалью ПФ-115 (ГОСТ 6465-76*).

16. Защита от шума и вибраций.

Участки с особошумящими агрегатами и установками размещаются в выгороженных помещениях. На участке обкатки и проверки двигателей (№3 по экспликации) устраивается подвесной потолок, стены облицовываются звукопоглощающими материалами, на участке диагностирования автомобилей стены около испытательного стенда облицовываются звукопоглощающими материалами, устанавливаются экраны, рабочие работают в шлемофонах. Материал звукопоглощающей облицовки приведен в ведомости отделки помещений (см. документ ТП -АР, лист 4).

Агрегаты и установки с повышенной вибрацией устанавливаются на виброизолирующем основании.

17. Проект разработан для производства работ в летнее время. Работы в зимнее время выполняются в соответствии с требованиями действующих норм и правил и технических условий по производству работ в зимнее время.

18. Работы по строительству должны производиться в соответствии с требованиями действующих норм и правил по производству каждого вида работ, правил по технике безопасности и указаний соответствующих серий.

19. В проекте используется изобретение по авторскому свидетельству №1030336 - состав клея для крепления железобетонных опорных подушек под металлические стойки.

Указания по привязке проекта

1. Привязку проекта выполнять в соответствии с указаниями раздела 6 СН 227-82 „Инструкция по типовому проектированию.

2. Установить климатический район строительства, в связи с этим:

а) уточняется марка кирпича по морозостойкости для кирпичных участков наружных стен по таблице 1 и пунктам 2.4; 2.5 СНиП II-22-81 „Каменные и армокаменные конструкции";

б) принимается цветовое решение фасадов и помещений;

в) уточняется толщина стеновых панелей и утеплителя в покрытии из условия R эк.

3. Откорректировать чертежи фундаментов и подземного хозяйства в соответствии с грунтовыми условиями площадки строительства.

4. Откорректировать чертежи архитектурно-строительной части бытовых помещений ТП Альбом V, комплекты АР и КЖ в соответствии со штатной ведомостью, приведенной в технологической части проекта.

Инв. № подл. | Подпись и дата | Взам. инв. №

Привязан

Инв. №

10328/2

ГИП	Евелев			ТП 503-4-54 88 -АР	
Нач. отд.	Зильбертов				
Гл. констр.	Чупахин				
Рук. гр.	Друдиева			Производственный корпус станции технического обслуживания на 500 грузовых автомобилей	
				Производственные помещения	Стадия: Р; Лист: 3; Листов:
Н. контр.	Толмачева			Общие данные (продолжение)	ГИПРОПРОМСЕЛЬСТРОЙ г. Саратов

Копировал Евстегнеева — формат А2

Альбом III

Типовой проект 503-4-54.88

Ведомость отделки помещений. Площадь в м²

Наименование или номер помещения	Потолок		Стены или перегородки		Отделка низа стен или перегородок			Колонна		Низ колонны			Примечание
	Площадь	Вид отделки	Площадь	Вид отделки	Площадь	Вид отделки	Высота, мм	Площадь	Вид отделки	Площадь	Вид отделки	Высота, мм	
1, 2, 9÷11, 16÷20, проходы на отм. 3.600 и 3.900	682,5	Затирка, окраска известковой краской	1748.5 / 470.0	Затирка швов стеновых панелей или штукатурка кирпичных перегородок;* окраска известковой краской	—	—	—	37.2	Затирка, окраска известковой краской	—	—	—	Отделку воздухозаборных камер см. на листе 10. *Штукатурить только кирпичные перегородки б=120мм в помещениях 10, 11, 18, 19; 20 по осям 11, 12; 17 по оси 3; площадку на отм. 3.900
3	—	Подвесной потолок см. лист 20	95.9 / 95.9	Штукатурка, облицовка плитами типа ВИНИПОР* (ТУ6-05-201-09-77) S=30мм	48,0 / 48,0	Штукатурка, окраска эмалью ХВ-113 в 2 слоя ГОСТ 18374-79* по слою лака ХС-76 ГОСТ 9355-81*	1800	—	—	—	—	—	*Приклеивающие составы: кумароно-каучуковая мастика КН2 или перхлорвиниловый клей
8	216,9	Затирка, окраска известковой краской	61.2 / 32.4	То же см. лист 7	129,2	Облицовка стеклянной облицовочной плиткой ГОСТ 17057-80 на цементно-песчаном р-ре	1800	40.3	Затирка, окраска известковой краской	15,1	Облицовка стеклянной облицовочной плиткой ГОСТ 17057-80 на цементно-песчаном р-ре	1800	то же
			410.5	Затирка, окраска известковой краской									
7	53,0	То же	145.5 / 129.9	Затирка или штукатурка,* окраска известковой краской	50,9	То же	1800	8.6	То же	3,2	То же	1800	*Штукатурить только перегородки б=120мм
4÷6, 13, проходы на отм. 0.000	1828,4	"	913.6	То же	371,3 / 253,1	Затирка или штукатурка, окраска эмалью ХВ-113 в 2 слоя ГОСТ 18374-79* по слою лака ХС-76 ГОСТ 9355-81*	1800	149.7	"	57.7	Затирка, окраска эмалью ХВ-113 в 2 слоя ГОСТ 18374-79* по слою лака ХС-76 ГОСТ 9355-81*	1800	
14, 15	14,1	"	49.6 / 49.6	"	43,9	Облицовка стеклянной облицовочной плиткой ГОСТ 17057-80 на цементно-песчаном р-ре	1500	—	—	—	—	—	
12	52,1	"	149.0	"	80,9	Облицовка керамической кислотоупорной плиткой (ГОСТ 961-84*) на кислотостойком р-ре на жидком стекле	1800	5.0	Затирка, окраска известковой краской	2,7	Облицовка керамической кислотоупорной плиткой (ГОСТ 961-84*) на кислотостойком р-ре на жидком стекле	1800	

Примечания:
1. Дверные и оконные откосы отделать по типу отделки стен соответствующих помещений.
2. Подоконные плиты окрасить 2 слоями эмали ПФ 115 по грунтовке ПФ-170.
3. В числителе дана площадь окраски, в знаменателе - площадь штукатурки.

Таблица нагрузок

N п/п	Наименование	Нагрузка кПа (кгс/м²)	
		Нормативная $\gamma_f=1$	Расчетная $\gamma_f>1$
1	На покрытие, в том числе:	2.5 (250)	3.22 (322)
	постоянные (без учета веса плит)	1.2 (120)	1.5 (150)
	временные*:		
	от подвески коммуникаций	0.3 (30)	0.32 (32)
	от снега	1.0 (100)	1.4 (140)
2	На перекрытие, в том числе:	10.0 (1000)	11.75 (1175)
	постоянные (без учета веса плит)	4.3 (430)	5.35 (535)
	временные:		
	от оборудования (эквивалентная)	4.2 (420)	4.6 (460)
	по табл. 3 СНиП 2.01.07-85	1.5 (150)	1.95 (195)

*Остальные нагрузки (крановое оборудование, снеговые мешки, вентустройства) учтены при подборе плит.

Основные строительные показатели

№№ п/п	Наименование	Единица измерения	Количество
1	Площадь застройки	м²	2653.0
2	Общая площадь	м²	2950.0
3	Строительный объем	м³	21620.0

10028/2

Привязан

Инв. №

Инв. № подл. | Подпись и дата | Взам. инв. №

ГИП	Евелев		
Нач. отд.	Зильбертов		
Гл. констр.	Чупахин		
Рук. гр.	Орудиева		
Вед. инж.	Попова		
Н. контр.	Голмачева		

ТП 503-4-54.88 -АР

Производственный корпус станции технического обслуживания на 600 грузовых автомобилей

Производственные помещения

Стадия	Лист	Листов
Р	4	

Общие данные (окончание)

ГИПРОПРОМЭЛЬСТРОЙ г. Саратов

Копировал Евстигнеева

Формат А2

Типовой проект 503-4-54.88 Альбом III

Ведомость проемов ворот и дверей

Марка поз.	Размер проема, мм
1	3680 × 3900
2	910 × 2370
3	910 × 2370
4	910 × 2070
5	1010 × 2070
6	1510 × 2070
7	1920 × 2370
8	1910 × 2070
9	1010 × 2070
10	710 × 2070
11	710 × 2070
12	1510 × 2370

Ведомость перемычек

Марка поз.	Схема сечения
ПБ1	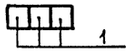
ПБ2	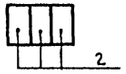
ПБ3	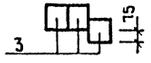
ПБ4	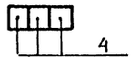
ПБ5	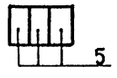

продолжение

Марка поз.	Схема сечения
ПБ6	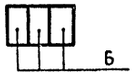
ПБ7	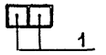
ПБ8	
ПБ9	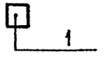
ПБ10	
ПБ11	
ПБ12	

Ведомость отверстий

№ п/п	Размеры в мм (a×h или ϕ)	Отметка низа или оси
1	100×100	0.000
2	ϕ350	3.105
3	100×100	2.500
4	400×1100	5.500
5	ϕ900	4.700
6	ϕ500	6.400
7	100×100	0.050
8	80×80	2.470
9	80×80	0.000
10	ϕ300	3.100
11	ϕ300	0.900
12	150×100	3.000
13	80×80	3.500
14	80×80	2.000
15	200×150	6.950
16	100×60	2.500
17	100×100	3.180
18	ϕ300	3.130
19	100×100	1.000
20	100×100	2.500
21	100×100	6.000
22	100×100	4.500
23	100×100	2.950
24	100×100	0.060
25	100×100	2.250
26	150×200	0.000
27	200×250	2.070
28	150×100	0.200
29	300×500	2.000

Спецификация элементов заполнения проёмов ворот и дверей

Марка поз.	Обозначение	Наименование	Кол.	Масса ед., кг	Примечание
1	1.435.9-25.1.00.00.00.05	ВПС 36×36 С	8	1184	
2	ГОСТ 14624-84	ДНГ24-9п	3		
3	ГОСТ 14624-84	ДНГ24-9л	1	–	
4	ГОСТ 14624-84	ДНГ21-9п	1		
5	1.236-5 вып.1	ДП1.07.00.00.00.	5		
6	1.236-5 вып.1	ДП 1.09.00.00.00.	3		
7	2.435-6 вып.5	ПДЗ	1		
8	ГОСТ 14624-84	ДВГ 21-19	2		
9	1.136-10	ДГ 21-10	6		
10	1.136-10	ДГ 21-7	3		
11	1.136-10	ДГ 21-7л	2		
12	1.1365-19	ДН24-15Щ*	1		*

* Дверь ДН24-15Щ* выполнять глухой без остекления

Спецификация перемычек

Марка поз.	Обозначение	Наименование	Кол	Масса ед., кг	Примечание
1	1.038.1-1 вып.1	1ПБ13-1	12	25	
2	1.038.1-1 вып.1	3ПБ16-37	10	102	
3	1.038.1-1 вып.1	2ПБ22-3	3	92	
4	1.038.1-1 вып.1	2ПБ19-3	4	81	
5	1.038.1-1 вып.1	5ПБ27-27	6	375	
6	1.038.1-1 вып.1	5ПБ21-27	3	285	
7	1.038.1-1 вып.1	1ПБ10-1	3	20	
8	1.038.1-1 вып.1	2ПБ16-2	1	65	

10028/2

ГИП	Евелев		1988
Нач.отд.	Зильбертов		01.88
Гл.констр.	Чупахин		01.88
Рук.группы	Орудиева		01.88
Вед.инж.	Попова		01.88
Н.контр.	Толмачева		1988

ТП 503-4-54.88 -АР

Производственный корпус станции технического обслуживания на 600 грузовых автомобилей

Производственные помещения

Стадия	Лист	Листов
Р	5	

Спецификация элементов заполнения проемов ворот и дверей. Спецификация перемычек.

ГИПРОПРОМСЕЛЬСТРОЙ г. Саратов

Привязан

Инв.№

Копировал Евстегнеева

Формат А2

Инв.№ подл. | Подпись и дата | Взам. инв.№

Типовой проект 503-4-54.88 Альбом III

Фасад 1-13

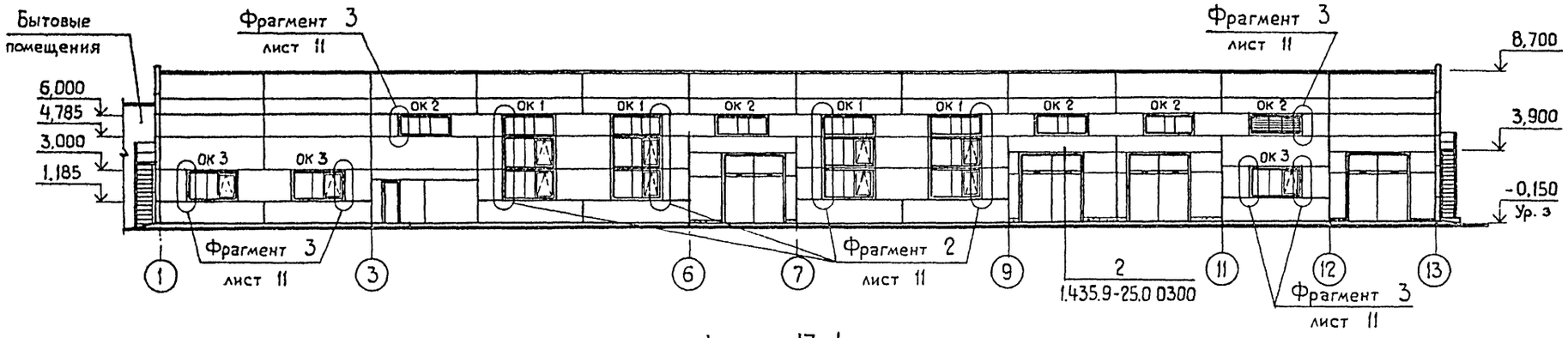

Фасад 13-1

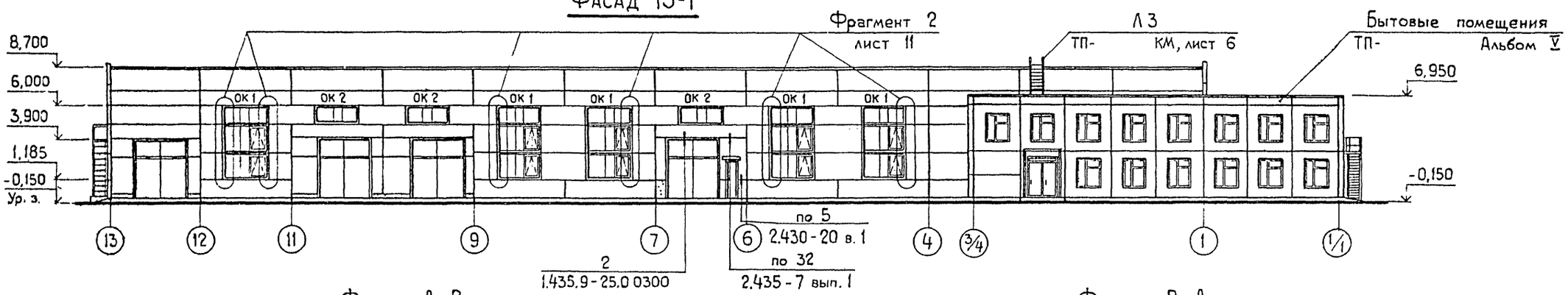

Фасад А-В

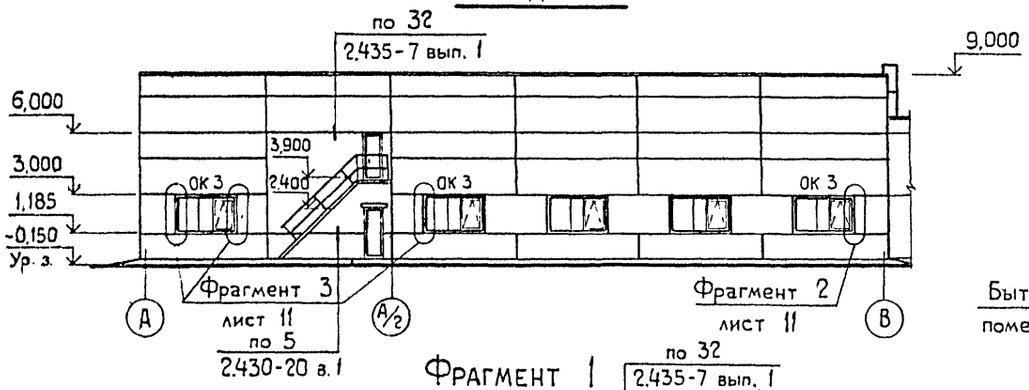

Фасад В-А

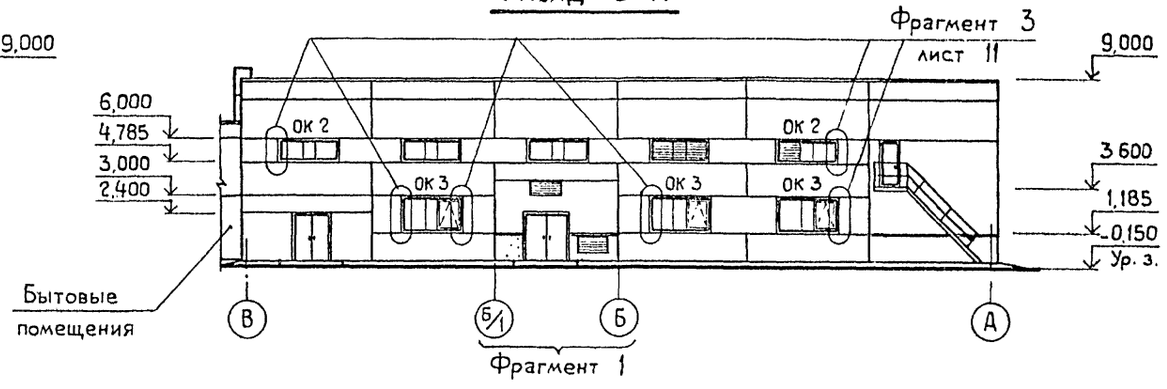

Фрагмент 1

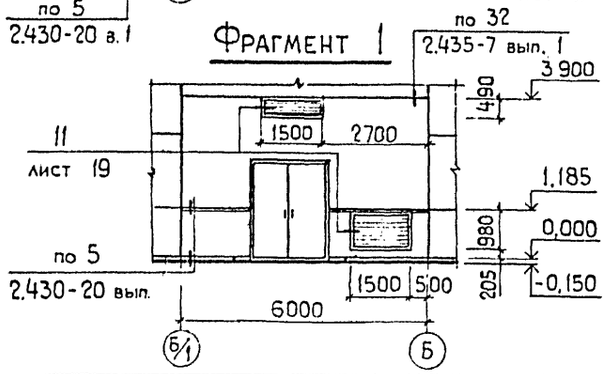

1. Схемы заполнения оконных проемов см. на листе 11.
2. Жалюзиинные решетки учтены на ТП- -08, лист 16, 17.

ГИП	Евелев		03.88
Нач. отд.	Зильбертов		03.88
Гл. констр.	Чупахин		03.88
Рук. гр.	Оруджева		02.88
Вед. инж.	Куприенко		02.88
Н. контр.	Толмачева		03.88

10028/2

ТП 503-4-54.88 АР

Производственный корпус станции технического обслуживания на 600 грузовых автомобилей

Производственные помещения

Стадия	Лист	Листов
Р	6	

Фасады 1-13; 13-1; А-В; В-А

ГИПРОПРОМСЕЛЬСТРОЙ г. Саратов

Привязан:

Инв. №

Копировал: Яковенко

Формат А2

Инв. № подл. | Подп. и дата | Взам. инв. №

Типовой проект 503-4-54.88 Альбом II

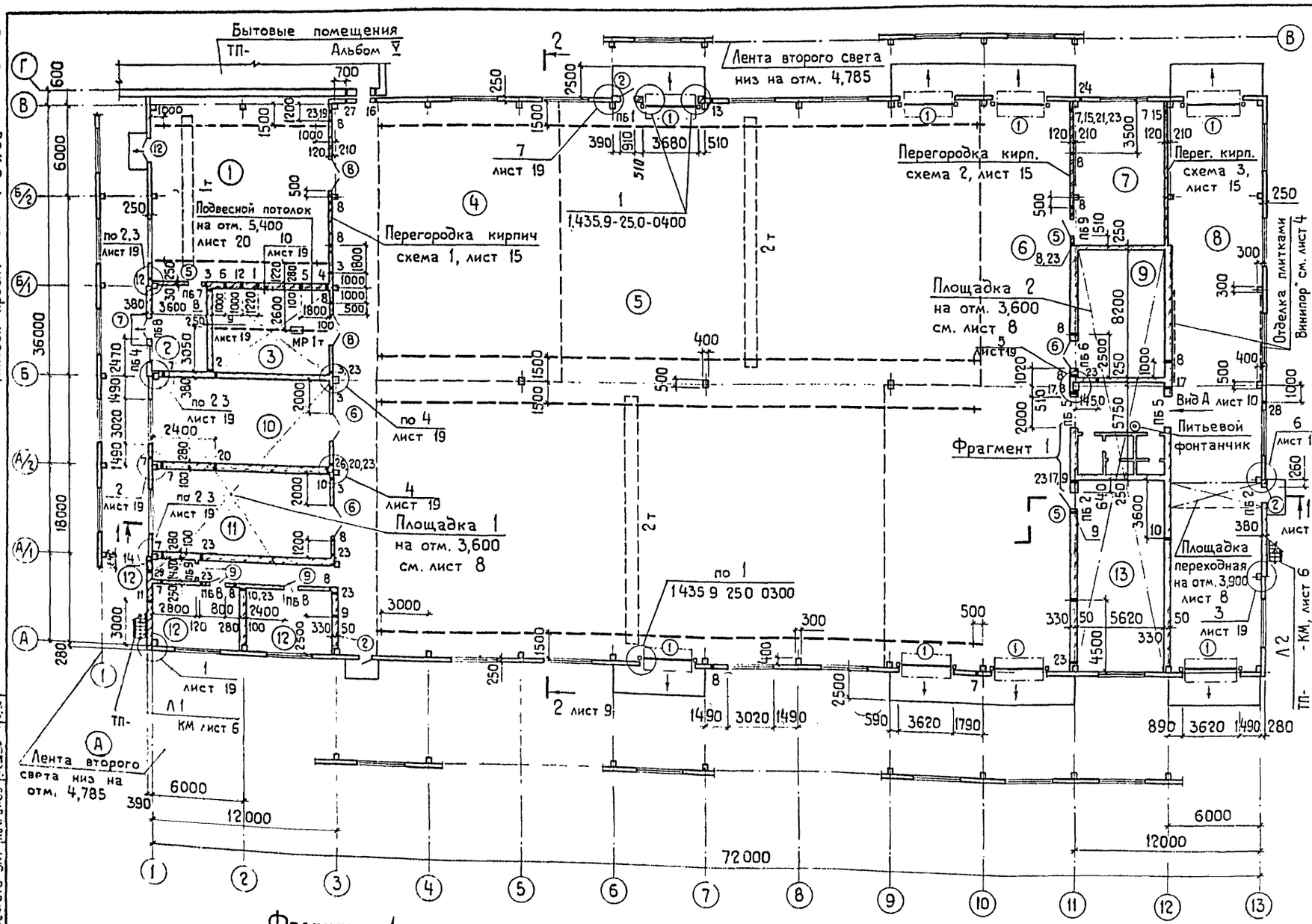

Фрагмент 1

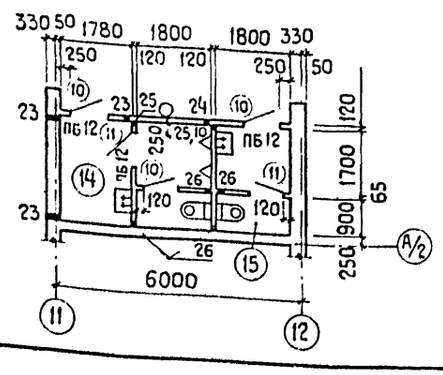

Экспликация помещений

Номер по плану	Наименование помещений	Площадь м²	Категория производства по взрывной взрыво-пожарной и пожарной опасности
1	Кузнечно-сварочный и медницко-радиаторный участок	142,4	Г
2	Трансформаторная подстанция	20,4	не категор.
3	Участок обкатки и проверки двигателей	43,2	Г
4	Участок текущего ремонта агрегатов	211,2	В
5	Участок текущего ремонта автомобилей	1084,9	В
6	Участок ТО-1 и ТО-2 автомобилей	324,8	В
7	Участок обслуживания электрооборудования	53,0	Д
8	Участок диагностирования автомобилей	216,9	В
9	ИРК и промежуточный склад запасных частей и ремонтных материалов	46,1	В
10	Шиномонтажный участок	66,9	В
11	Деревообрабатывающий и обойный участок	65,7	В
12	Участок обслуживания и зарядки аккумуляторов	52,1	Д
13	Участок обслуживания топливной аппаратуры и гидросистем	67,6	В
14	Мужская уборная	9,4	не категор.
15	Женская уборная	4,7	то же
16	Венткамера	75,9	Д
17	Венткамера	30,4	Г
18	Венткамера	48,8	В
19	Венткамера	87,4	В
20	Венткамера	59,6	Д
	Проходы на отм. 0,000	139,9	
	Проходы на отм. 3,600	38,9	

ГИП	Евелев		
Нач.отд	Зильберто		
Гл.констр	Чупахин		
Рук. гр.	Оруджева		
Вед.инж.	Куприенко		
Н.контр.	Толмачева		

10028/2

Привязан:

Инв. №

ТП 503 4-54.88 АР

Производственный корпус станции технического обслуживания на 600 грузовых автомобилей

Производственные помещения

Стадия	Лист	Листов
Р	7	

План на отм. 0,000

ГИПРОПРОМСЕЛЬСТРОЙ г. Саратов

Копировал: Яковенко

Формат А2

Нач. отд. ТХ Анисимов
Нач. отд. ЭН Попова
Нач. отд. ВК Свиселов
Нач. отд. ЭЛТ Калганов

Инв. № подл. | Подп. и дата | Взам. инв. №

Типовой проект 503-4-54.88 Альбом II

Площадка 1

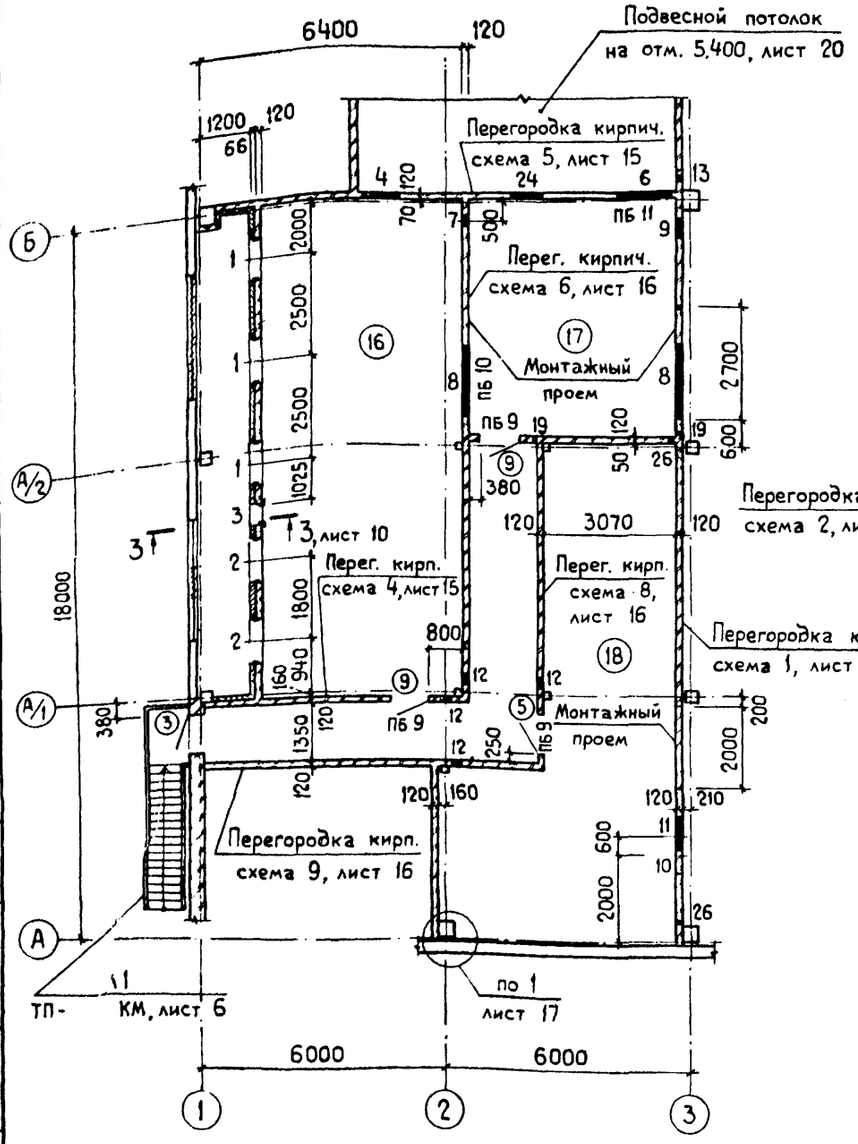

Площадка 2

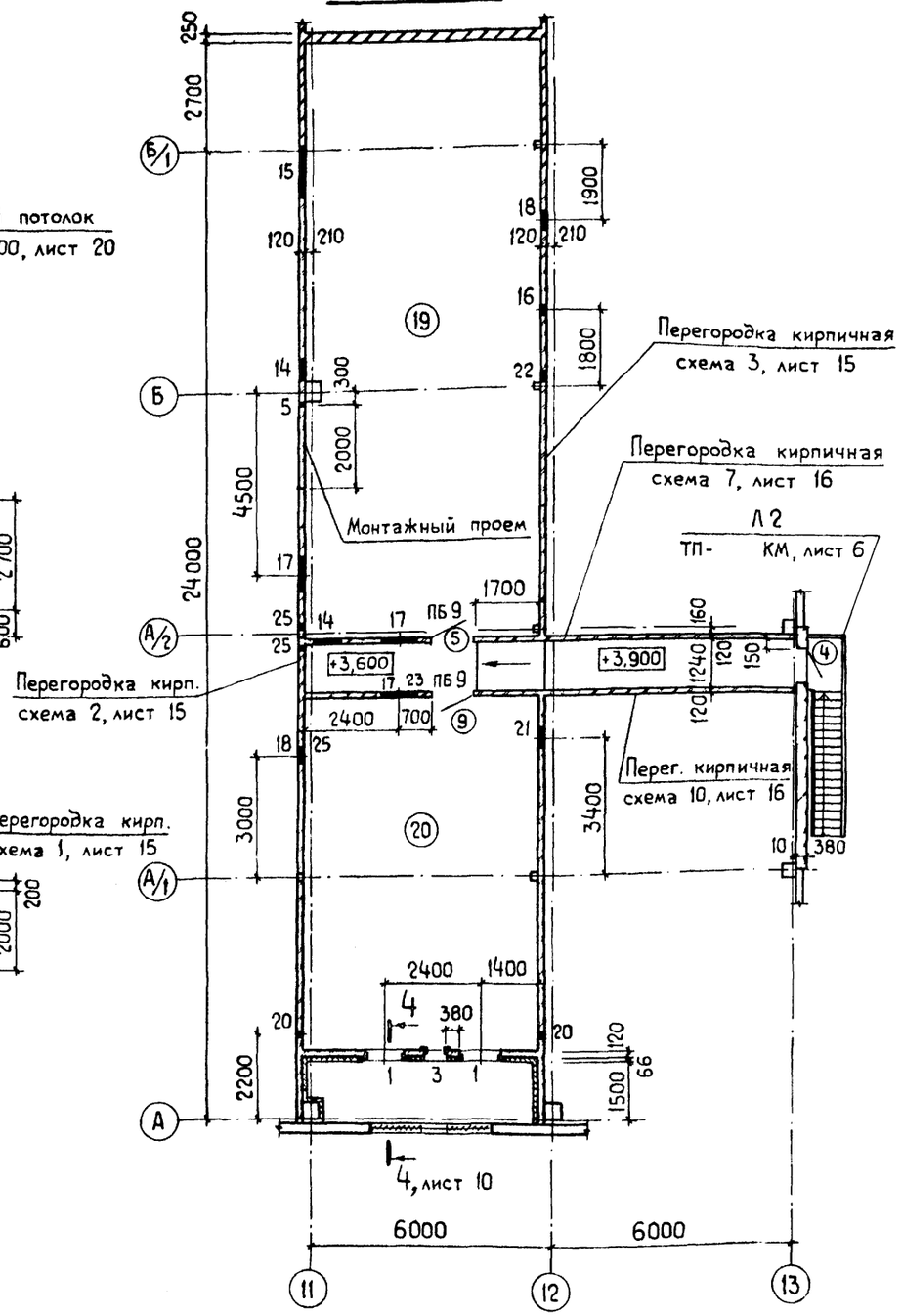

Ведомость отверстий

продолжение:

№ п/п	Размеры отв. a × h, мм	Отм. низа или оси	№ п/п	Размеры отв. a × h, мм	Отм. низа или оси
1	1050 × 1553	3,883	15	Ф 1100	6,050
2	1050 × 660	3,720	16	Ф 350	5,000
3	505 × 1255	3,900	17	Ф 730	6,100
4	900 × 600	5,500	18	Ф 415	6,900
5	80 × 80	7,100	19	80 × 80	5,600
6	1500 × 400	5,500	20	300 × 150	6,450
7	Ф 300	5,600	21	Ф 500	6,900
8	1300 × 700	6,400	22	Ф 350	3,900
9	Ф 500	6,800	23	Ф 600	6,950
10	Ф 810	4,600	24	800 × 500	5,660
11	Ф 810	6,750	25	80 × 80	3,600
12	Ф 300	6,900	26	Ф 300	5,800
13	300 × 300	6,800			
14	Ф 600	4,000			

10028/2

ГИП	Евелев		
Нач. отд.	Зильбертов		
Гл. констр.	Чупахин		
Рук. гр.	Оруджева		
Вед. инж.	Куприенко		
Н. контр	Толмачева		

ТП 503-4-54.88 АР

Производственный корпус станции технического обслуживания на 600 грузовых автомобилей

Производственные помещения

Стадия	Лист	Листов
Р	8	

Планы площадок на отм. 3,600

ГИПРОПРОМСЕЛЬСТРОЙ г. Саратов

Привязан:

Инв. №

Копировал: Яковенко

Формат А2

Нач. отд. ЭН Попова

Нач. отд. ЭЛТ Калганов

Взам. инв. №

Подп. и дата

Инв. № подл.

Типовой проект 503-4-54.88 Альбом II

Разрез 1-1

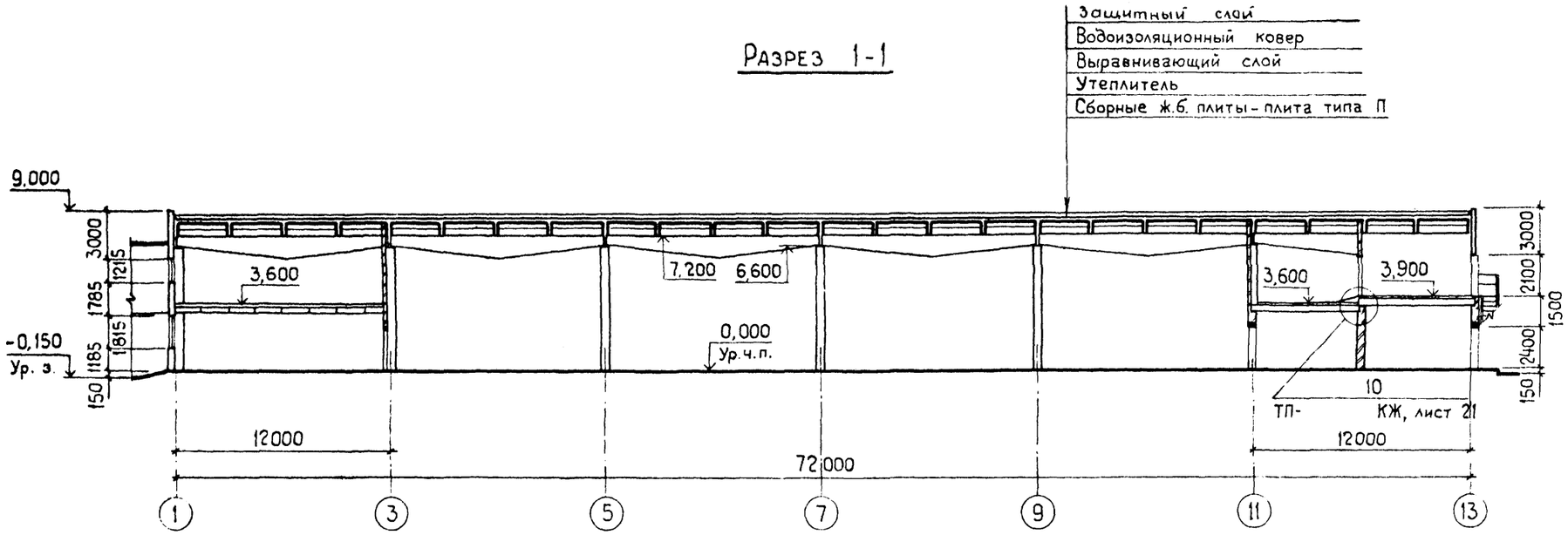

Разрез 2-2

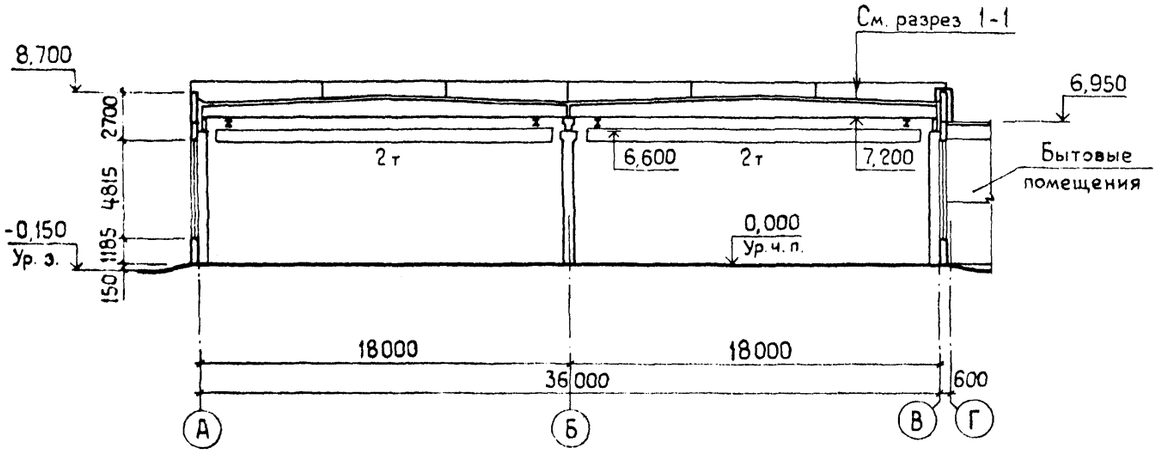

Состав кровли смотри лист 14.

10028/2

ГИП	Евелев		03.88	ТП 503-4-54.88 АР
Нач. отд.	Зильбертов		03.88	
Гл. констр.	Чупахин		03.88	Производственный корпус станции технического обслуживания на 600 грузовых автомобилей
Рук. гр.	Оруджева		02.88	
Вед. инж.	Попова		01.88	Производственные помещения — Стадия: Р; Лист: 9; Листов:
Н. контр.	Толмачева		03.88	Разрезы 1-1, 2-2 — ГИПРОПРОМСЕЛЬСТРОЙ г. Саратов

Привязан:

Инв. №

Копировал: Яковенко

Формат А2

Инв. № подл. | Подп. и дата | Взам. инв. №

Типовой проект 503-4-54.88 Альбом II

3-3

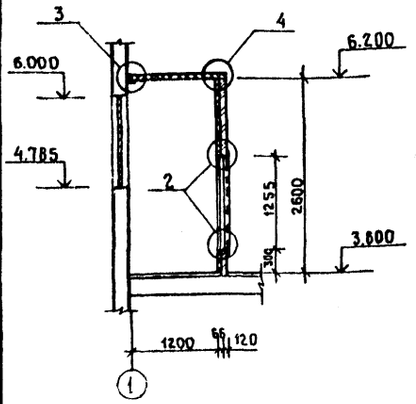

4-4

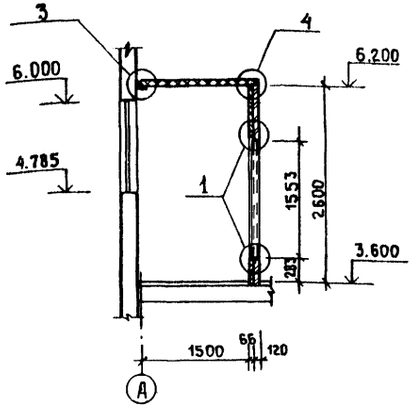

а-а

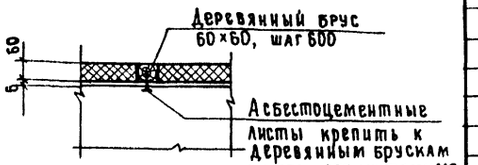

Спецификация элементов воздухозаборных камер

Марка	Обозначение	Наименование	Кол.	Масса ед., кг	Примечание
1		Уголок 63×63×5 ГОСТ 8509-86 / Ст3кп2 ГОСТ 535-79*	43	4.81	м
2	1.400-15, вып.1	Анкер Ст-52	160	0.1	
3		Уголок 90×90×7 ГОСТ 8509-86 / Ст3 пс6 ТУ14-1-3022-80	17	9.64	м
4		Лист Б-ПН-6 ГОСТ 19903-74* / Ст3кп6-1 ТУ14-1-3022-80 150×300	5	2.8	
		Листы асбестоцемент.			
		ные плоские б=6 мм			
		ГОСТ 18124-75*	95.5		м²
		Плиты			
		минераловатные			
		П175-1000.500.60			
		ГОСТ 9573-82	192		
		Деревянный брус 60×60			
		ГОСТ 8486-86 Е	137		м
5	1.030.9-2 вып.7 ч.2 11761.00.00.000	Дюбель ДРК-М10	10	0.04	
6		Болт М10×30.58 ГОСТ 7798-70			
		с шайбой 10.01 ГОСТ 11371-78*	10	0.03	

1

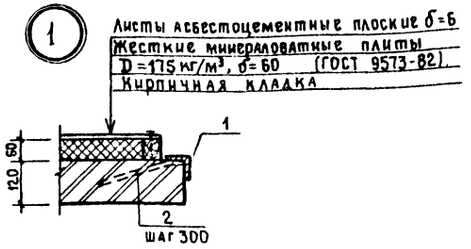

2

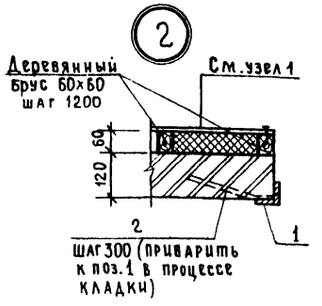

3

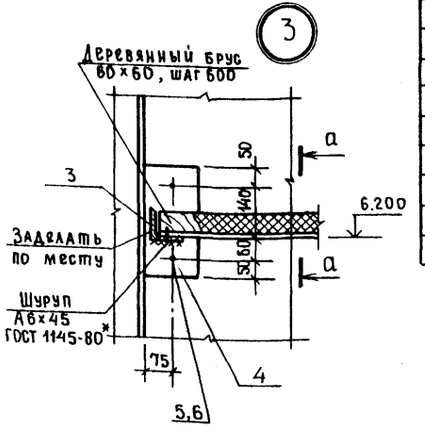

1. Внутренние стены воздухозаборных камер окрасить эмалью в 2 слоя.
2. Вид А обозначен на листе 7.

4

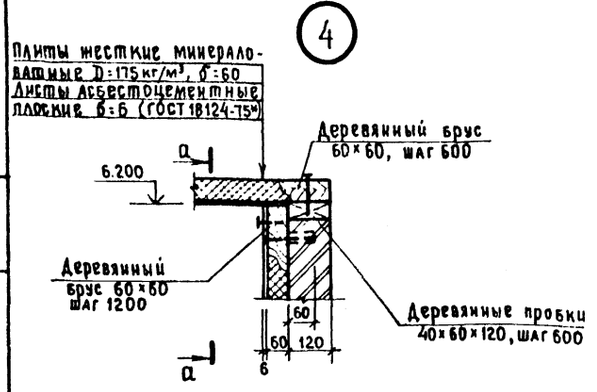

Вид А

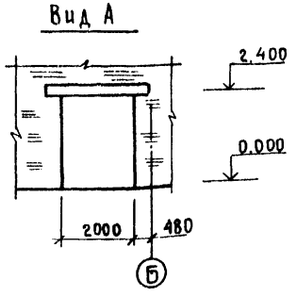

10028 /2

ГИП	Евелев		01.88	ТП 503-4-54.88 АР
Нач.отд.	Зильберштейн		01.88	
Гл.констр.	Чупахин		01.88	
Рук.группы	Орудиева		01.88	Производственный корпус станции технического обслуживания на 600 грузовых автомобилей
Вед.инж.	Попова		01.88	Производственные помещения — Стадия: Р; Лист: 10; Листов:
Н.контр.	Толмачева		01.88	Разрезы 3-3 ÷ 4-4 — ГИПРОПРОМСЕЛЬЭЛЕКТРОЙ г. Саратов

Привязан

Инв.№

Инв.№ подл. | Подпись и дата | Взам.инв.№

Копировал: Евстигнеева — Формат А2

Типовой проект 503-4-54.88 Альбом III

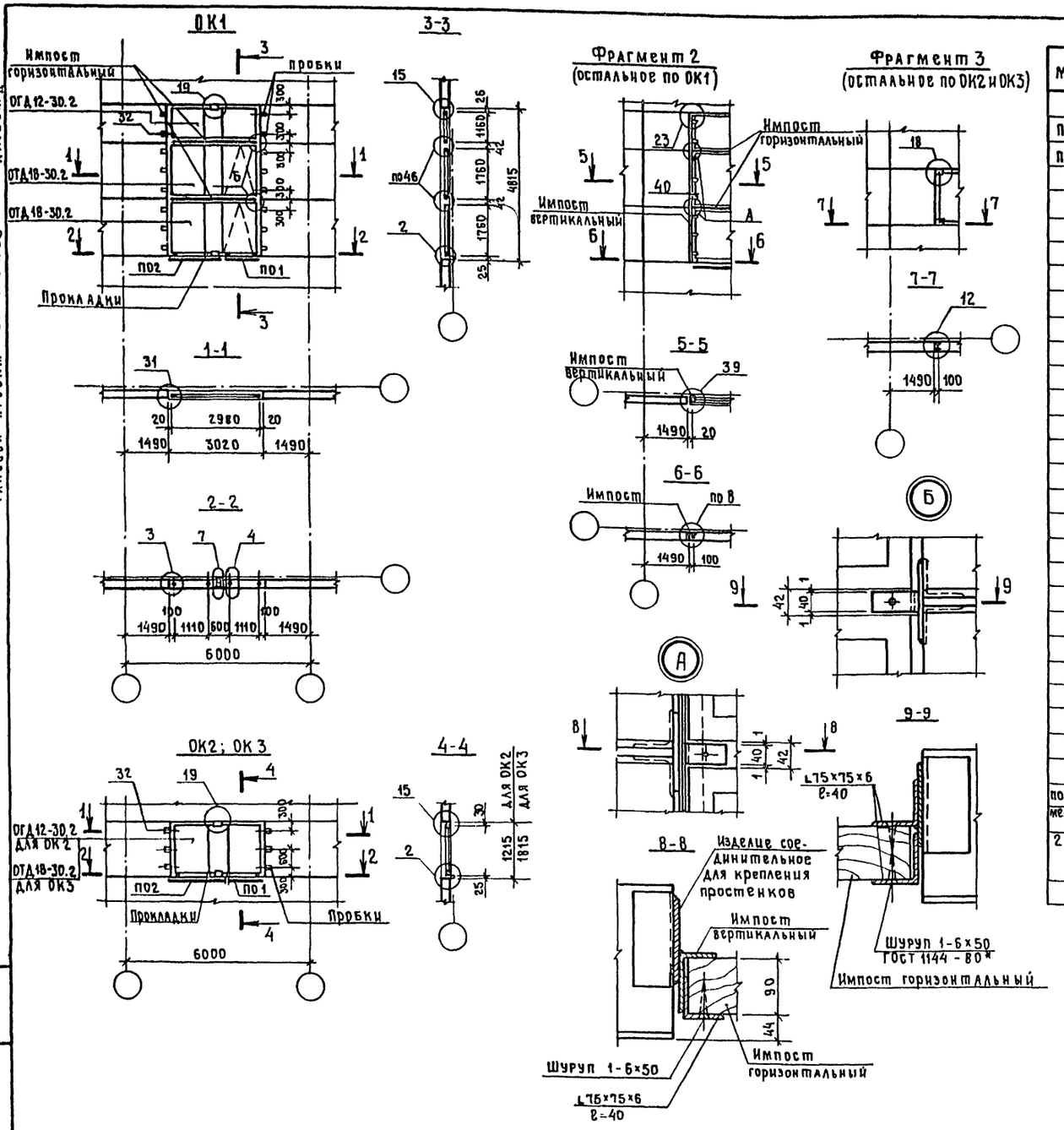

Спецификация к схемам заполнения оконных проемов

Марка	Обозначение	Наименование	Кол. на цепо ли. ОК1	ОК2	ОК3		Всего	Масса ед. кг	Примечание
		Плита подоконная							
П01	ГОСТ 8484-82	ПО 12.20.35-Т	1	1	1		33	21	
П02	ГОСТ 8484-82	ПО 18.20.35-Т	1	1	1		33	32	
		Оконный блок							
	Шифр 117-82	ОГД 12-30.2	1	1	—		22		
	Шифр 117-82	ОТД 18-30.2	2	—	1		29		
	2.436-17.1-360	Костыль МС1	4	4	4		132	0.13	
	2.436-17.1-350-02	Слив ФС1.30	1	1	1		33	5.18	
	2.436-17.1-400	Кронштейн МС8	5	5	5		165	1.37	
		Наличник тип 1 ГОСТ 8242-75							
		сеч. 54×13	25.3	11.9	13.3		528.7		М
		сеч. 74×13	12.1				108.9		М
		Прокладка Доска Сорт 3 ГОСТ 24454-80* Е сосна, ель ГОСТ 8486-86 Е 25×75×180					270		см. пункт 3 указаний
		Пробка Брусок ф50×150 Сорт 3 сосна, ель ГОСТ 8486-86 Е					138		
		Импост горизонтальный Брусок Сорт 3 ГОСТ 24454-80* Е сосна, ель ГОСТ 8486-86 Е 40×100×3020	2				18		
		Уголок 8-75×75×6 ГОСТ 8509-86 Ст3 кп ГОСТ 535-79* ℓ=40					56	0.28	
		Уголок 8-63×40×5 ГОСТ 8510-86 Ст3 кп ГОСТ 535-79* ℓ=100					256	0.39	
по фрагментам 2,3		Импост вертикальный Уголок В-100×63×6 ГОСТ 8510-86 Ст3 кп ГОСТ 535-79* ℓ=4810					8	36.2	
		Полоса 6×80 ГОСТ 103-76* ℓ=80 Ст3 кп ГОСТ 535-79*					8	0.3	

1. Общее количество элементов дано с учетом фрагментов 2 и 3.
2. Узлы замаркированы по серии 2.436-17, вып. 1.
3. Элементы по узлам серии 2.436-17, вып. 1.
4. Привязка импоста в узле 8 к грани панели 134 вместо 164.

10028/2

ГИП	Евелев		
Нач. отд.	Зильбертов		
Гл. констр.	Чупахин		
Рук. группы	Друдиева		
Вед. инж.	Куприенко		
Инженер	Суздальцев		
Н. контр.	Трамачев		

ТП 503-4-54.88 АР

Производственный корпус станции технического обслуживания на 600 грузовых автомобилей

Производственные помещения

Стадия	Лист	Листов
Р	11	

Схемы заполнения оконных проемов.

ГИПРОПРОМСЕЛЬСТРОЙ г. Саратов

Привязан

Инв. №

Инв.№ подл. | Подпись и дата | Взам. инв.№

Копировал Евстегнеева

Формат А2

Типовой проект 503-4-54.88 Альбом II

План полов на отм. 0.000

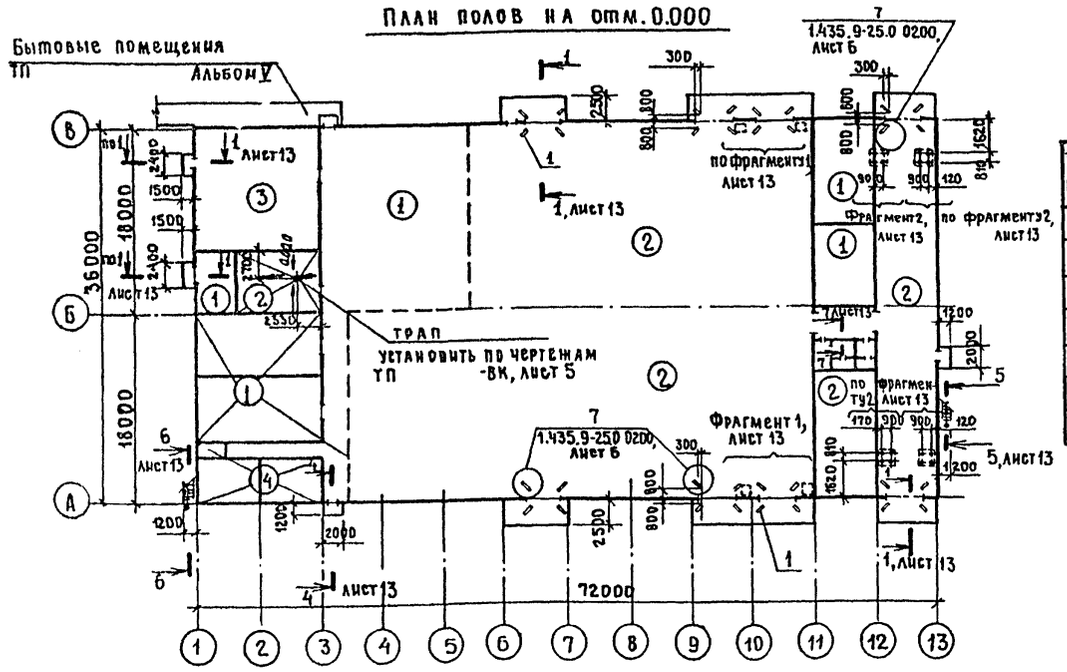

Планы полов на отм. 3.600

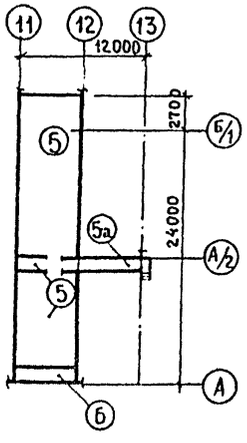

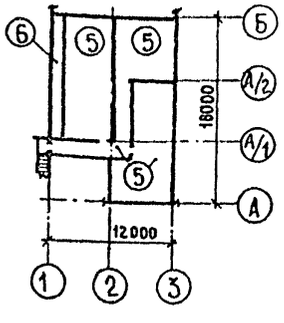

Таблица кодов полов

Тип пола по проекту	Код по смете	Размер переменной величины h, мм
1	—	
2	ПП-019	
3	—	
4	ПП-020	
5	ПП-022	80
5а	—	
6	ПП-023	80

1. Работы по устройству полов начинать после выполнения фундаментов под оборудование, подпольных каналов, прокладки инженерных сетей и электрических кабелей.

2. Покрытие пола 1, 2, 3, 6 шлифовать.

3. При устройстве полов заложить обрамляющие закладные изделия в местах примыкания полов к каналам по чертежам ТП -КЖ, листы 11÷13, в трансформаторной подстанции (поз. 2 по экспликации помещений) заложить закладные изделия по чертежу ТП -КЖ, лист 33.

4. В процессе производства работ по устройству полов выполнять штрабы сечением 100×100 для укладки трубопроводов. Размеры и привязку см. чертежи ТП -ТК, листы 4÷7.

5. При изготовлении бетона для полов в помещениях 5, 6, 8, 13 руководствоваться „Руководством по защите железобетонных конструкций от действия нефтепродуктов" пункты 3.5÷3.8.

6. В качестве уплотняющей добавки для кислотоупорных растворов на жидком стекле следует назначать фуриловый спирт и солянокислый анилин (ГОСТ 5243-77*), вводимые при затворении раствора в количестве соответственно 3 и 0,4% от веса жидкого стекла.

7. В зонах примыкания к наружным стенам по периметру здания выполнить утепление пола керамзитом (см. сечение 4-4, лист 13).

Экспликация полов

Наименование или номер помещения по проекту	Тип пола по проекту	Схема пола или номер узла по серии	Элементы пола и их толщины	Деталь примыкания пола	Площадь пола, м²
2, 4, 7 9÷11, 14, 15	1	10 1.444-1, вып.1	1. Покрытие - бетон класса В25 - 25мм 2. Подстилающий слой - бетон класса В15 - 100 мм	140 1.444-1, вып.1	617,3
5, 6, 8, 13, 3	2	10 1.444-1, вып 1	1. Покрытие - особоплотный бетон класса В25, W8 - 25мм 2. Подстилающий слой - бетон класса В25 - 150 мм.		1393,0
1	3	8 1.444-1, вып.1	1. Покрытие - плита из жароупорного бетона 1,5×1,5 м - 120мм 2. Прослойка - песок - 60мм 3. Подстилающий слой - бетон класса В15 - 100мм	138 1.444-1 вып.1	142,4
12	4	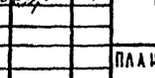	1. Покрытие - керамические кислотоупорные плиты (ГОСТ 961-84*) - 15мм 2. Прослойка и заполнение швов из раствора на жидком стекле с уплотняющей добавкой (см указания п.6) 3. Подстилающий слой - бетон класса В15 - 100 мм 4. Основание - слой щебня крупностью 40-60 мм, вдавленный в грунт	140 1.444-1 вып.1	52,1
16-20	5	по 65 1.444-1, вып. 1	1. Покрытие - бетон класса В15 - 20мм 2. Стяжка - легкий бетон D 1100 кг/м³ - 80мм		310,1
Переходная площадка	5а	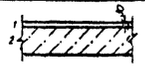	1. Покрытие - бетон класса В15 - 30 мм 2 Основание - и. б. плита.		7,7
Воздухозаборные шахты	6	184 2.244-1, вып.4	1. Покрытие - бетон класса В15 - 20мм 2. Цем.-песч. раствор марки 150 - 40мм 3. Плиты из ячеистых бетонов ρ = 350 кг/м³ - 80мм		23,1

В экспликации полов в графе „Элементы пола и их толщины" даны недостающие данные, остальное см. в узлах указанных серий

ГИП	Евелев		03.88	ТП 503-4-54.88 -АР	
Нач.отд.	Зильбертов		03.88		
Гл.констр	Чупахин		03.88		
Рук.гр.	Орудиева		03.88	Производственный корпус станции технического обслуживания на 600 грузовых автомобилей	
Вед.инж.	Куприенко		03.88		
Инженер	Суздальцев		03.88	Производственные помещения	Стадия: Р; Лист: 12; Листов:
Н.контр	Толмачева		03.88	Планы полов на отм. 0.000 и 3.600	ГИПРОПРОМЭЛЬЭЛЕКТРОСТРОЙ г. Саратов

Привязан

10028/2

Инв.№ подл. | Подпись и дата | Взам.инв.№

Копировал Евстегнеева

Формат А2

Альбом II

Типовой проект 503-4-54.88

Инв.№ подл. | Подпись и дата | Взам.инв.№

Фрагмент 1

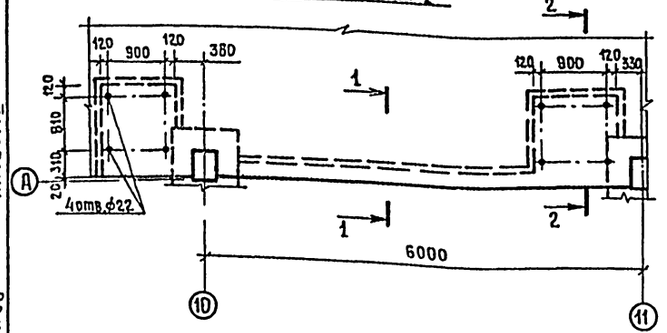

Фрагмент 2

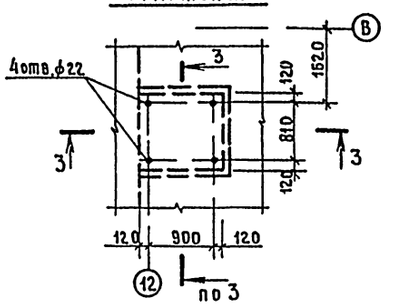

3-3

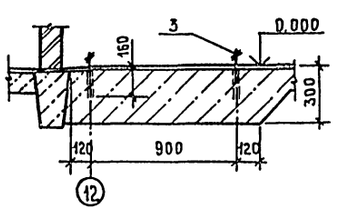

7-7

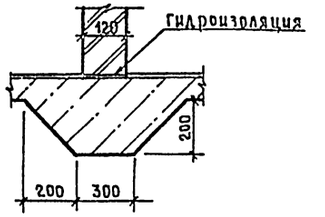

1-1

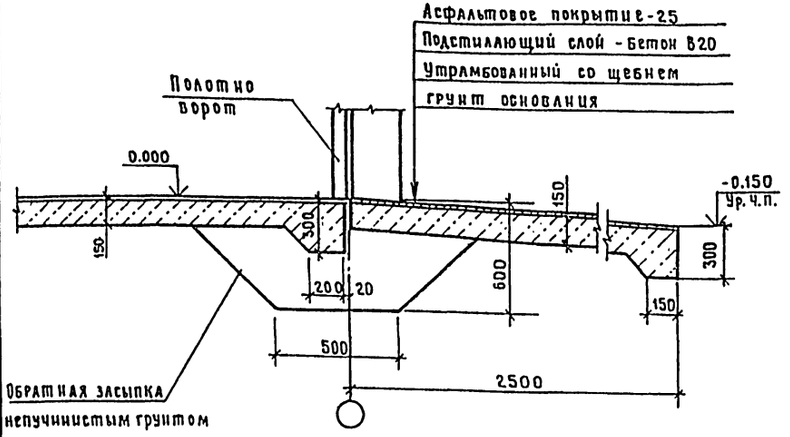

2-2

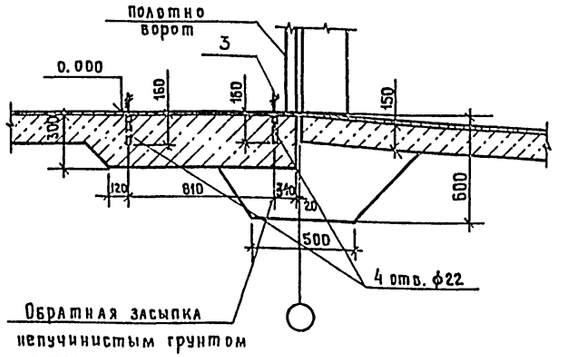

Спецификация закладных изделий пола

Марка поз.	Обозначение	Наименование	Кол	Масса ед., кг	Примечание
1	ГОСТ 6665-82*	Бортовой камень			
		БР 100.30.13	32	100	
2	1.400-15 вып.1	Изделие закладное МН 548	8	4.2	м
3	ГОСТ 24379.1-80	Болт 5.М16×300 ВСт3пс2	32	0.51	
4	ГОСТ 24379.1-80	Болт 5.М12×200 ВСт3пс2	4	0.23	

Для крепления лестничных маршей установить болты М12 в просверленные скважины ф18 мм глубиной 120 мм на эпоксидном клее.

4-4

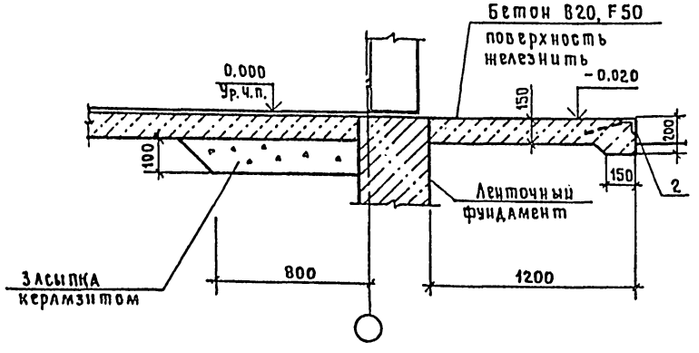

5-5

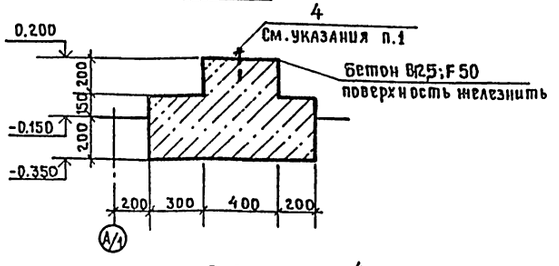

6-6

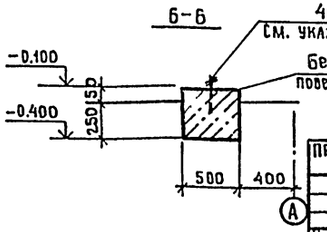

10028/2

ГИП	Евелев			ТП 503-4-54.88	-АР
Нач.отд.	Зильбертов				
Гл.констр.	Чупахин				
Рук.бр.	Орудшева			Производственный корпус станции технического обслуживания на 800 грузовых автомобилей	
Вед.инж.	Куприенко				
Инженер	Суздальцев			Производственные помещения	Стадия: Р; Лист: 13; Листов:
Н.контр.	Ломачева			Фрагменты 1,2. Сечения 3-3÷6-6 к плану полов на отм. 0.000	Гипропромсельстрой г. Саратов

Привязан

Инв.№

Копировал Евстегнеева Евст- Формат А2

Типовой проект 503-4-54.88 Альбом II

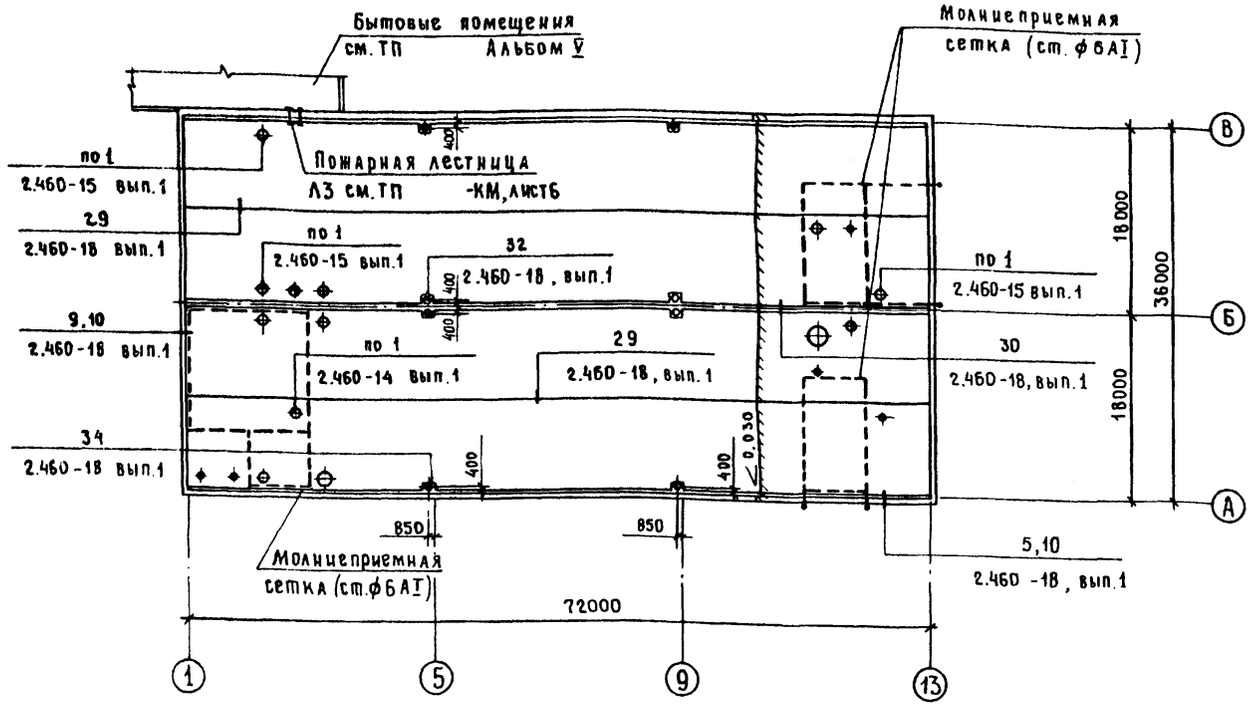

Экспликация элементов кровли

Тип покрытия	Схема покрытия	Элементы покрытия и их толщины	Дополнительные указания
1		1. Слой гравия толщиной 10 мм на горячей битумной мастике толщиной 2 мм 2. 3 слоя рубероида кровельного марки РКП-350Б (ГОСТ 10923-82) на битумной мастике толщиной 2 мм. 3. Стяжка из цементно-песчаного раствора марки 50 толщиной 15 мм 4. Утеплитель - плиты из ячеистого бетона γ=400 кг/м³ (ГОСТ 5742-76) толщиной 140 мм 5. Сборные железобетонные плиты типа П	

1. Кровля запроектирована на основании СНиП II-26-76.
2. Марки битумной мастики для устройства кровли указываются при привязке проекта в зависимости от района строительства.
3. В местах примыканий кровли к стенам, на участке ендов, коньке и в местах пропуска через кровлю шахт, крышных вентиляторов основной гидроизоляционный ковер усиливается дополнительными слоями рубероида марки основного ковра по соответствующим узлам, замаркированным на плане кровли.
4. Все места пропуска вентиляционных шахт, показанные, но не замаркированные на плане кровли, заделать по узлу 1 серии 2.460-14, вып.1.
5. В стяжках из цементно-песчаного раствора предусмотреть температурно-усадочные швы шириной 5 мм, разделяющие поверхность на участки размером 6×6 м.
6. При производстве работ по устройству кровли заложить под слой утеплителя молниеприемную сетку по чертежам ТП -ЭМ лист 23. Расход металла ФБАI - 33 кг, ℓ=150 м.
7. Перед устройством кровли необходимо разработать мероприятия по противопожарной защите и по контролю за выполнением правил пожарной безопасности и правил техники безопасности при производстве строительно-монтажных работ на кровле.

Привязан

Инв. №

10028/2

Спецификация металлических элементов кровли

Марка	Обозначение	Наименование	Кол.	Масса ед. кг	Примечание
*	2.460-14, вып.1	Кольцо стяжное КС6	2	0.50	* по
	2.460-14, вып.1	То же КС8	2	0.76	узлам,
	2.460-14, вып.1	" КС9	2	0.94	замар-
	2.460-14, вып.1	" КС10	2	1.05	кирован-
	2.460-14, вып.1	" КС11	1	1.17	ным
	2.460-14, вып.1	" КС12	3	1.52	на
	2.460-14, вып.1	" КС14	1	1.88	плане
	2.460-14, вып.1	" КС15	1	2.32	кровли
	2.460-14, вып.1	Колпак стальной КЛ1	2	5.67	
	2.460-14, вып.1	То же КЛ3	2	5.29	
	2.460-14, вып.1	" КЛ4	2	10.90	
	2.460-14, вып.1	" КЛ5	2	10.71	
	2.460-14, вып.1	" КЛ6	1	10.08	
	2.460-14, вып.1	" КЛ7	3	11.34	
	2.460-14, вып.1	" КЛ9	1	9.89	
	2.460-14, вып.1	" КЛ10	1	14.81	
	2.460-14, вып.1	Полоса прижимная ПП1	2	1.08	
	2.460-14, вып.1	То же ПП2	3	1.69	
	2.460-14, вып.1	" ПП3	2	1.88	
	2.460-14, вып.1	" ПП4	1	2.16	
	2.460-14, вып.1	Кольцо фланец КФ1	2	1.36	
	2.460-14, вып.1	То же КФ3	2	4.38	
	2.460-14, вып.1	" КФ4	2	3.72	
	2.460-14, вып.1	" КФ5	1	2.70	
	2.460-14, вып.1	" КФ6	3	8.16	
	2.460-14, вып.1	" КФ8	1	4.60	
	2.460-14, вып.1	" КФ9	1	5.38	
	2.460-14, вып.1	Фасонный элемент ФЭ1	2	6.00	
	2.460-14, вып.1	То же ФЭ2	3	9.10	
	2.460-14, вып.1	" ФЭ7	2	9.20	
	2.460-14, вып.1	" ФЭ8	1	10.60	
	2.460-15, вып.1	Козырек стальной КР2	3	6.51	
	2.460-15, вып.1	Фасонный элемент ФЭ2	3	9.10	
	2.460-15, вып.1	Полоса прижимная ПП2	3	1.69	
	2.460-18, вып.3	Фартук МС3	153	4.1	
	2.460-18, вып3	То же МС33	153	2.8	
	2.460-18, вып3	" МС35	101	2.2	
	2.460-18, вып3	Костыль МС7	363	0.38	
		Костыль 4×40, ℓ=50	602	0.06	

ГИП	Евсеев		03.88
Нач.отд.	Зильбертов		03.88
Гл.констр.	Чупахин		03.88
Рук.гр.	Орудшева		03.88
Вед.инж.	Попова		03.88
Инженер	Суздальцев		03.88
Н.контр.	Толмачева		03.88

ТП 503-4-54.88 -АР

Производственный корпус станции технического обслуживания на 600 грузовых автомобилей

Производственные помещения	Стадия	Лист	Листов
	Р	14	

План кровли

Гипропромсельстрой г. Саратов

Копировал Евстигнеева формат А2

Инв.№ подл. | Подпись и дата | Взам.инв.№

Нач.отд ЭН Попова | Нач.отд ВК Свирепов | Нач.отд ЭМ Калганов

Типовой проект 503-4-54.88 Альбом II

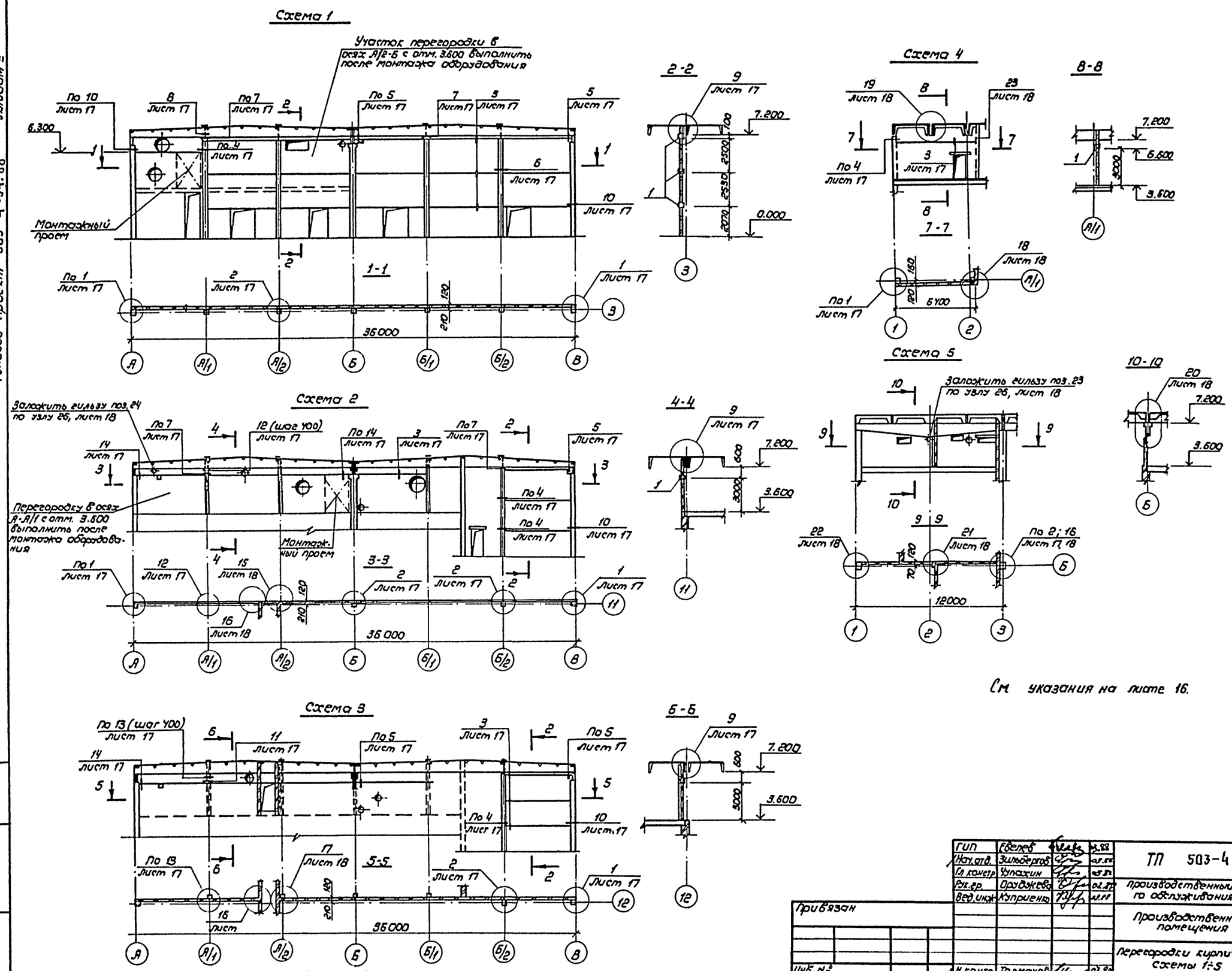

См. указания на листе 16.

ГИП	Евелев		03.88	ТП 503-4-54.88 -АР
Нач. отд.	Зильбергов		03.88	
Гл. констр.	Чупахин		03.88	Производственный корпус станции технического обслуживания на 600 грузовых автомобилей
Рук. гр.	Оруджева		02.88	
Вед. инж.	Куприенко		02.88	Производственные помещения — Стадия: Р; Лист: 15; Листов:
Н. контр.	Толмачев		03.88	Перегородки кирпичные схемы 1÷5 — ГИПРОПРОМСЕЛЬСТРОЙ г. Саратов

Привязан

Инв. № подл. | Подпись и дата | Взамен инв.

10028/2

Копировал: Зверева Зв- Формат А2

Типовой проект 503-4-54.88 Альбом II

Схема 6

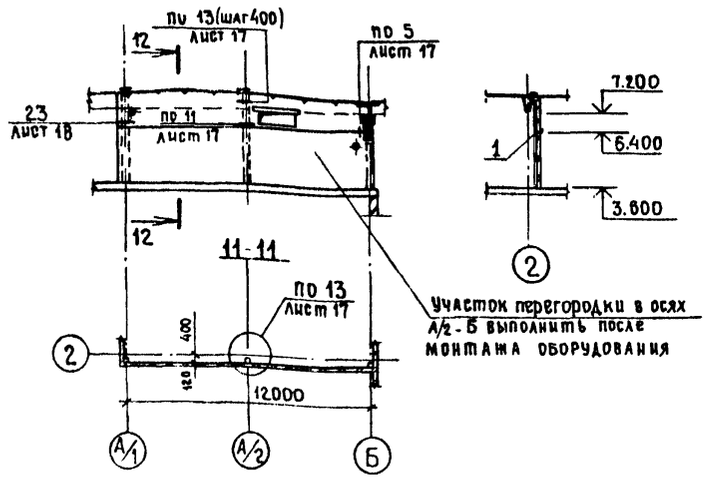

Схема 7

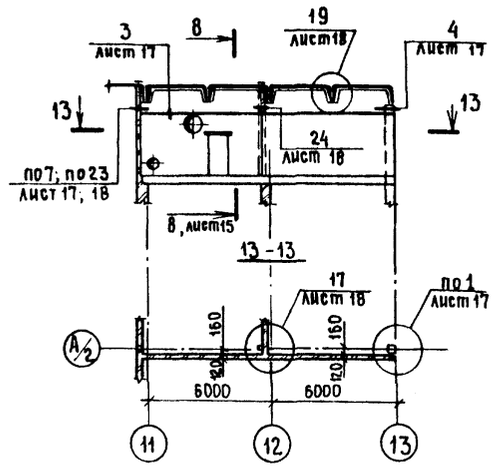

Схема 8

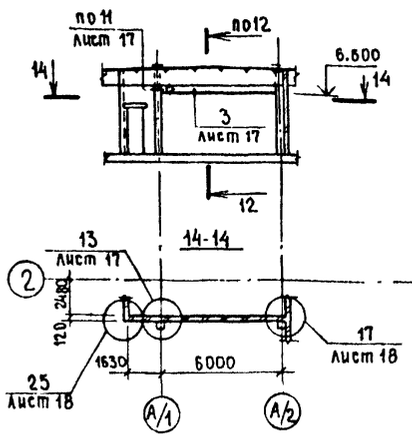

Схема 9

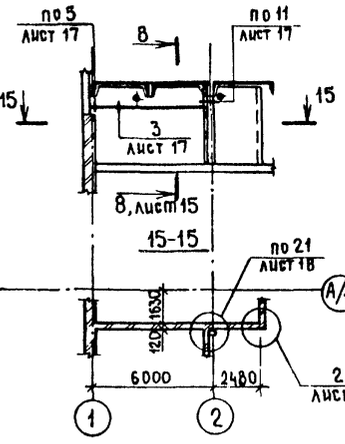

Схема 10

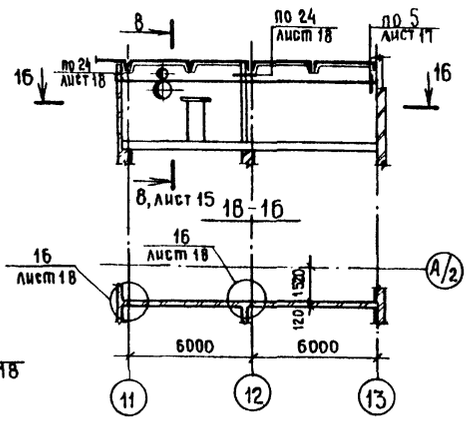

1. Перегородки толщиной 120мм на высоту от пола до первого прокладочного пояса армировать сетками С1 (поз.20) через три ряда кладки. Над отверстиями больше 500мм проложить арматуру 2ФВАI (поз. 21) в трех горизонтальных швах кладки по высоте.
Арматуру завести за грань отверстия на 250мм.
2. Марки колонн, насадок фахверка и спецификация на них даны на листах ТП -КЖ14, 16.
3. Ведомость отверстий приведена на листе 8.
4. Сварку выполнять электродами Э-42 по ГОСТ 9466-75, высота шва 6 мм.

Спецификация элементов крепления кирпичных перегородок

Поз.	Обозначение	Наименование	Кол.	Масса ед., кг	Примечание
1		Швеллер 14 ГОСТ 8240-72* / В Ст3кп2 ГОСТ 535-79*	234	12.3	м
2	ТП-503-4-54.88-КЖ-00000-01	Изделие соединительное МС1	127	0.24	
3	-02	то же МС2	214	0.9	
4	-03	" МС3	32	0.82	
5	-04	" МС4	9	2.8	
6	-05	" МС5	119	0.29	
7	-06	" МС6	16	0.35	
8	-07	" МС7	44	0.34	
9	-08	" МС8	4	3.0	
10	-09	" МС9	48	0.25	
11		Швеллер 14 ГОСТ 8240-72*, ℓ=150 / В Ст3кп2 ГОСТ 535-79*	14	0.18	
12		Лист Б-ПН-5 ГОСТ 19903-74* / В Ст3кп2 ГОСТ 14637-79			
		100×100	423	0.39	
13		Уголок 50×50×5 ГОСТ 8509-86 / В Ст3кп2 ГОСТ 535-79*			
		ℓ=100	16	1.04	
14		Уголок 50×50×5 ГОСТ 8509-86, ℓ=350 / В Ст3кп2 ГОСТ 535-79*	8	0.75	
15		Труба 25×3.2 ГОСТ 3262-75*, ℓ=50	48	0.12	
16		ф16 AI ГОСТ 5781-82*, ℓ=220	64	0.35	
17	1.030.9-2 вып. 7 ч. 2 11761-00.00.000	Дюбель ДРК-М10	472	0.04	
18		Болт М10×30.58 ГОСТ 7798-70*			
		с шайбой 10.01 ГОСТ 11371-78*	472	0.03	
19		Болт М12×30.58 ГОСТ 7798-70*			
		с шайбой 12.01 ГОСТ 11371-78*	8	0.04	
20	ТП 503-4-54.88 КЖ-11000-01	Сетка арматурная С1	140	1.63	
21		ф8 AI ГОСТ 5781-82*	59	0.395	м
22		ф16 AI ГОСТ 5781-82*, ℓ=700	26	1.106	
23	1.400-15 вып.1	Изделие закладное МН 830	1	7.5	
24	1.400-15 вып.1	то же МН 817	1	2.0	

Инв.№подл. | Подпись и дата | Взам.инв.№

Привязан

Инв.№

ГИП	Евелев		8.87
Нач.отд.	Зильбертов		
Гл.констр.	Чупахин		
Рук.гр.	Оруджева		08.87
Вед.инж.	Куприенко		
Н.контр.	Трамачева		

100 28/2

ТП 503-4-54.88 – АР

Производственный корпус станции технического обслуживания на 600 грузовых автомобилей

Производственные помещения

Стадия	Лист	Листов
Р	16	

Перегородки кирпичные. Схемы 6÷10.

ГИПРОПРОМСЕЛЬЭЛЕКТРОСТРОЙ г. Саратов

Копировал Евстегнеева

Формат А2

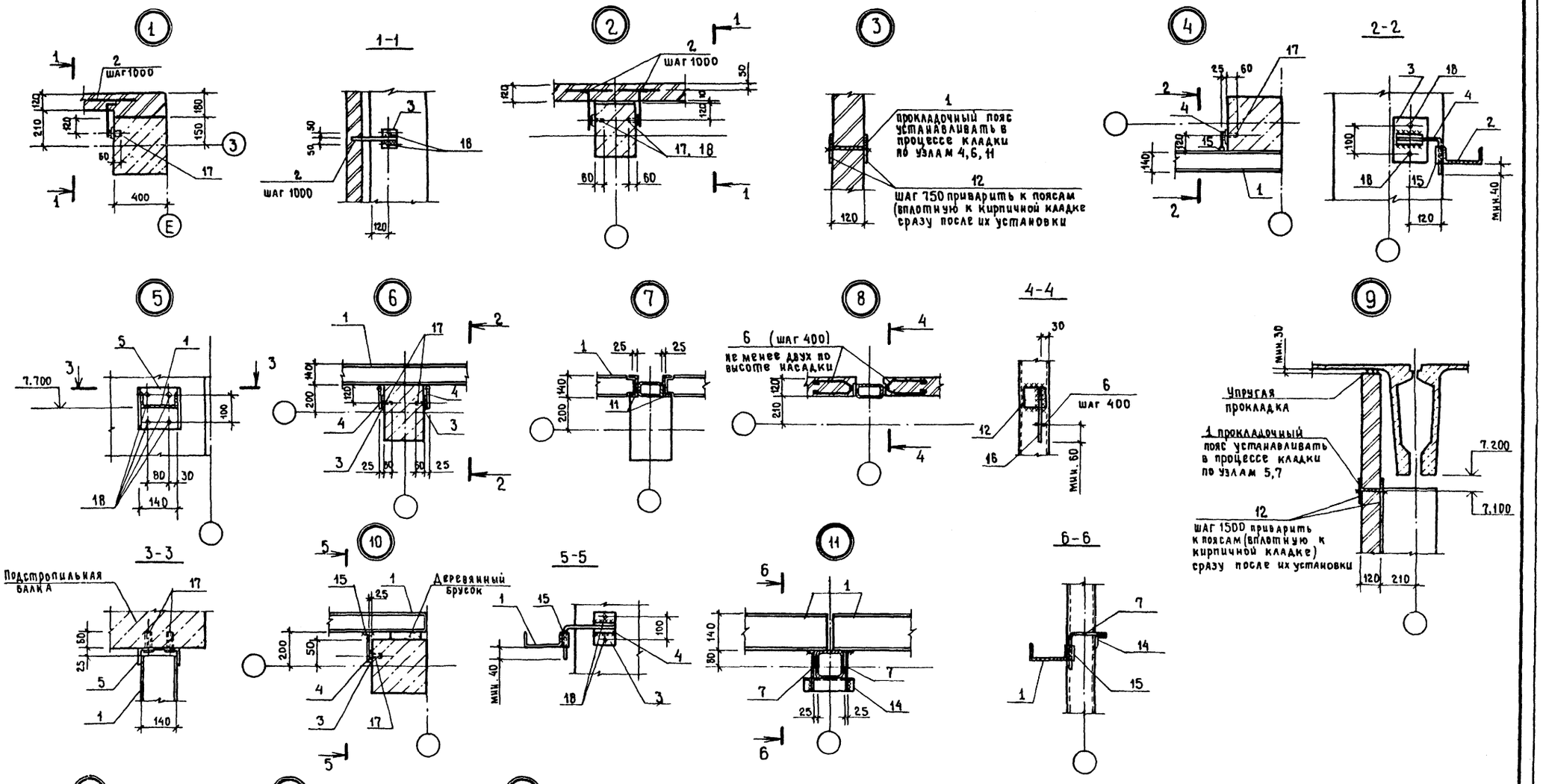

ГИП	Евелев		03.88
Нач. отд.	Зильбертов		03.88
Гл. констр.	Чупахин		03.88
Рук. гр.	Орудиева		03.88
Вед. инж.	Куприенко		03.88
Н. контр.	Голдачева		03.88

10028/2

ТП 503-4-54.88 -АР

Производственный корпус станции технического обслуживания на 600 грузовых автомобилей

Производственные помещения

Стадия	Лист	Листов
Р	17	

Перегородки кирпичные. Узлы 1÷14

ГИПРОПРОМСЕЛЬСТРОЙ г. Саратов

Привязан

Инв. №

Копировал Евстегнеева

Формат А2

Инв. № подл. | Подпись и дата | Взам. инв. №

15

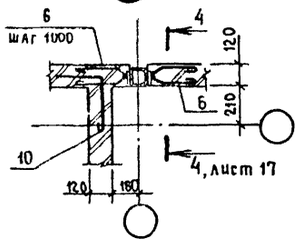

16

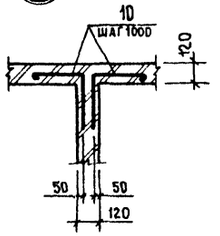

17

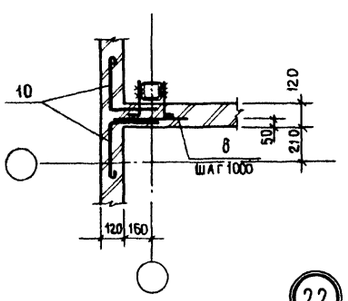

18

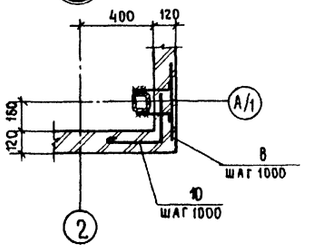

21

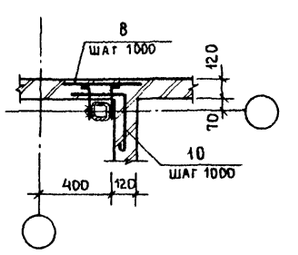

19

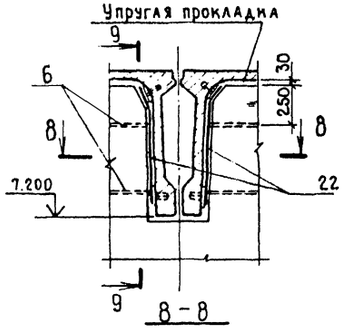

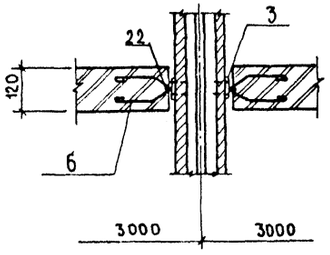

9-9

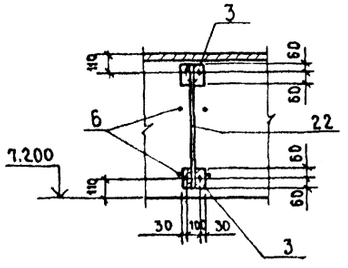

20

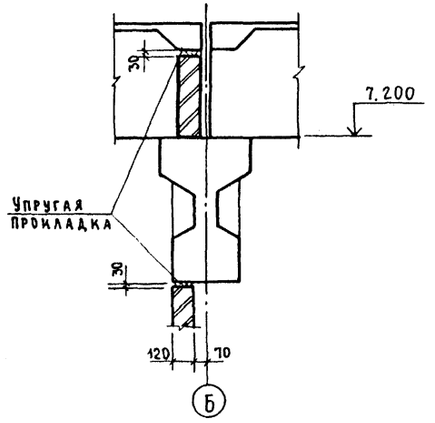

22

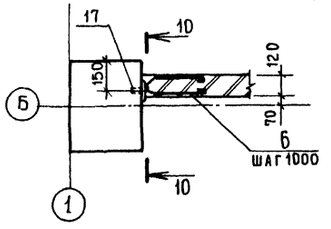

10-10

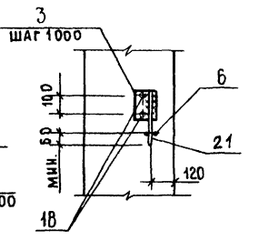

23

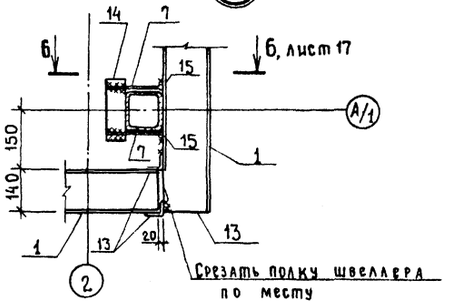

25

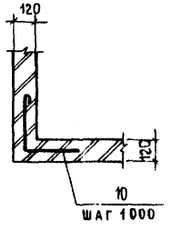

26

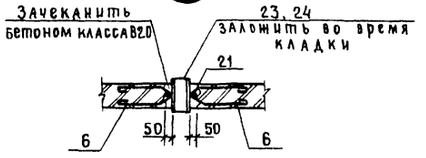

24

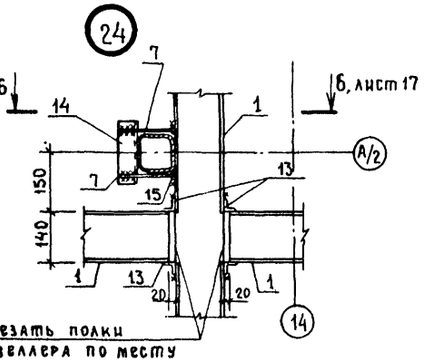

ГИП	Евсеев			10028/2	
Нач.отд.	Зильбертов			ТП 503-4-54.88 -АР	
Гл.констр.	Чупахин			Производственный корпус станции технического обслуживания на 600 грузовых автомобилей	
Рук.гр.	Орудиева			Производственные помещения	Стадия: Р; Лист: 18; Листов:
Вед.инж.	Куприенко			Перегородки кирпичные. Узлы 15÷26	Гипропромсельстрой г.Саратов
Н.контр.	Толмачева				

Привязан

Инв.№

Копировал Евстигнеева

Формат А2

Альбом II

Типовой проект 503-4-54.88

Взамен инв.№

Подпись и дата

Инв.№ подл.

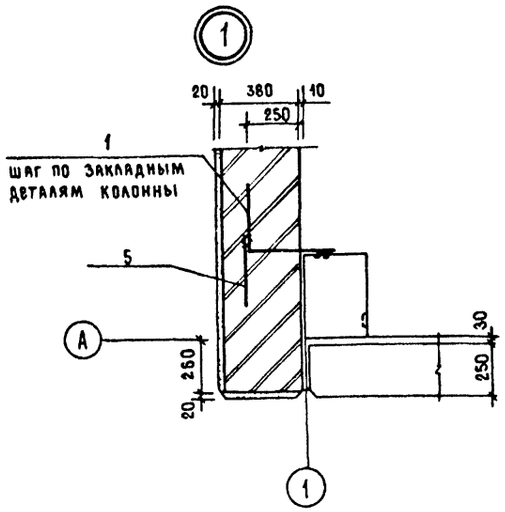

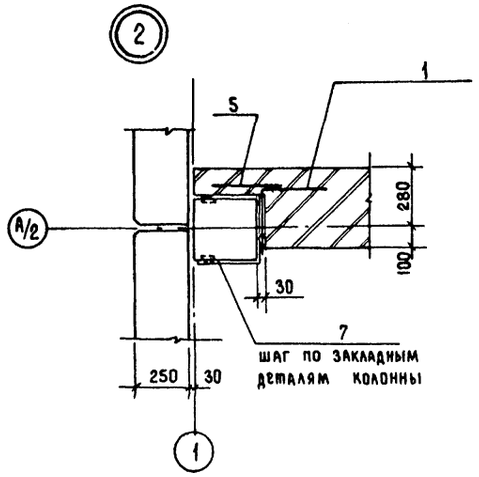

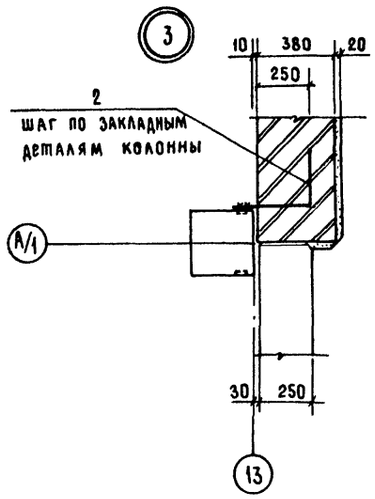

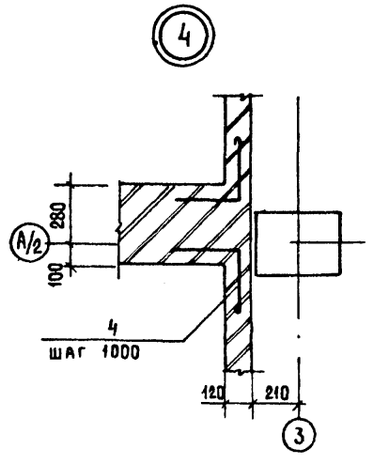

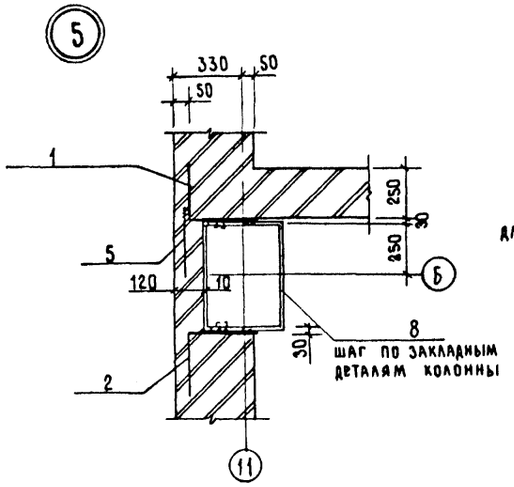

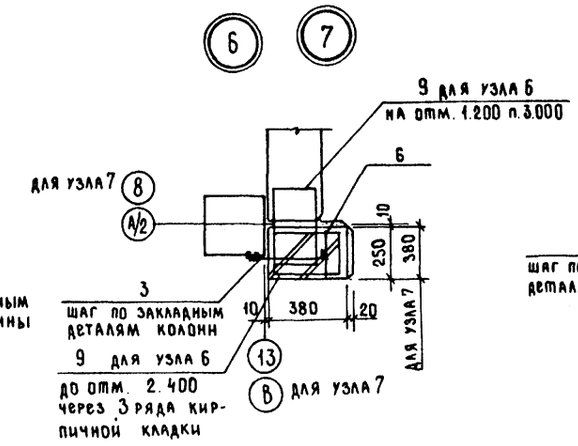

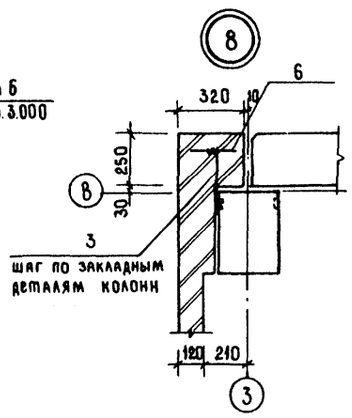

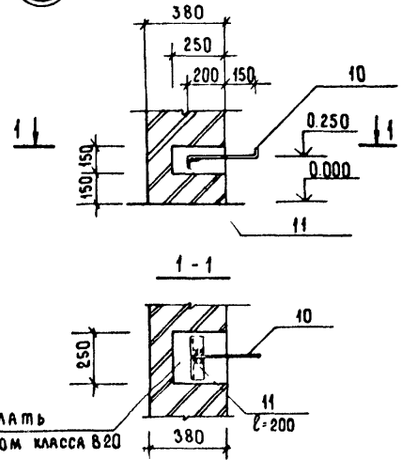

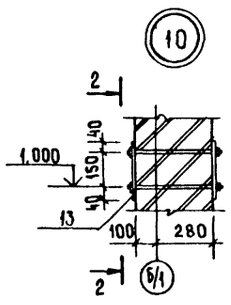

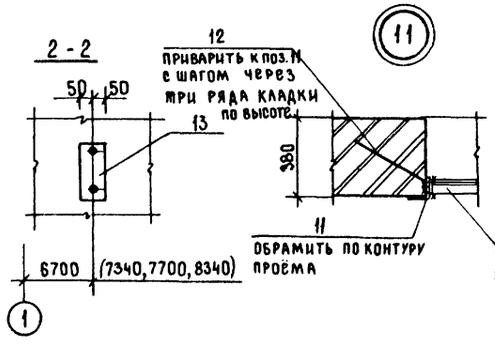

Спецификация элементов крепления кирпичных стен

Марка поз.	Обозначение	Наименование	Кол.	Масса ед. кг.	Примечание
		Изделие соединительное			
1	ТП-503-4-54.88 КИ-08000-10	МС10	25	0.51	
2	-11	МС11	25	0.51	
3	-12	МС12	6	0.41	
4	-09	МС9	36	0.25	
5		Ø10АI ГОСТ 5781-82*, ℓ=300	25	0.19	
6		ℓ=200	6	0.12	
		Лист $\frac{\text{Б-ПН-10 ГОСТ 19903-74*}}{\text{Вст3кп2 ГОСТ 14637-79}}$			
7		60×880	18	4.20	
8		60×1280	3	6.02	
9	ТП-503-4-54.88КИ-11000-02	Сетка арматурная С2	14	0.4	
10	ТП-503-4-54.88 КИ-08000-13	Изделие соединительное МС13	1	0.63	
11	1.400-15 в.1.005-40	Уголок У-26	9.7	4.81	м
12	1.400-15 в.1.004-02	Стержень Ст-53	18	0.1	
13	ТП- КИ-08000-14	Изделие соединительное МС14	4	5.1	
*	1.435.9-25.0.5400-01	Уголок У5.36	10	73.88	*по узлам серии 1.435.9-25 вып.0
	1.435.9-25.0.5500-01	Изделие закладное 32	2	3.5	
	1.435.9-25.0.0302	Уголок $\frac{\text{40×25×2.5 ГОСТ 19772-74* ℓ=3600}}{\text{Вст3кп2 ГОСТ 11474-76*}}$	2	4.28	
	1.435.9-25.0.0305	Уголок $\frac{\text{60×60×3 ГОСТ 19771-74* ℓ=2000}}{\text{Вст3кп2 ГОСТ 11474-76*}}$	18	5.34	
**	2.435-7.1.41	Слив СЛ4	17.1.	2.3	**по узлу 32 м серии 2.435-7 вып.1
		Лист $\frac{\text{Б-ПН-4 ГОСТ 19903-74*, 40×200}}{\text{Вст3кп2 ГОСТ 14637-79}}$	34	0.24	
		Лист $\frac{\text{Б-ПН-20×40 ГОСТ 19903-74* ℓ=1000}}{\text{Вст3кп2 ГОСТ 16523-70*}}$	17.1	0.6	м

10028/2

ГИП	Евлев		03.88
Нач. отд.	Зильбертов		03.88
Гл. констр.	Чупахин		03.88
Рук. группы	Оружева		03.88
Вед. инж.	Попова		01.88
Н. контр.	Толмачева		03.88

ТП 503-4-54.88 АР

Производственный корпус станции технического обслуживания на 600 грузовых автомобилей

Производственные помещения

Стадия	Лист	Листов
Р	19	

Узлы плана 1:11

ГИПРОПРОМСЕЛЬСТРОЙ г. Саратов

Привязан

Инв. №

Копировал: Романова

Формат А2

Альбом III

503-4-54.88

Типовой проект

Нач. отд. Зн. Попова

Инв. № подл. | Подпись и дата | Взам. инв. №

Схема расположения каркаса подвесного потолка

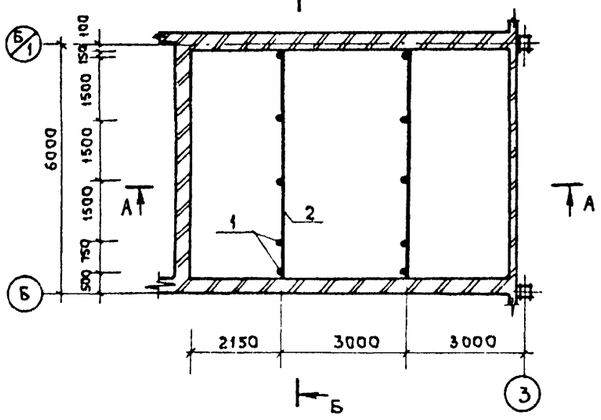

Б - Б

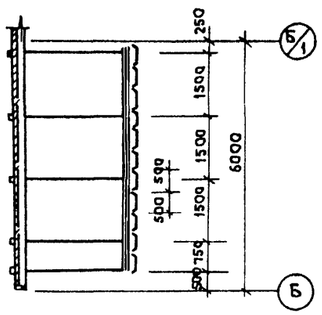

А - А

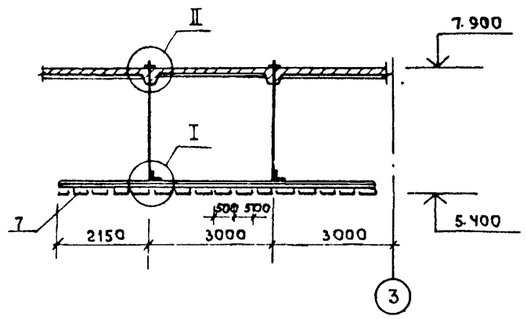

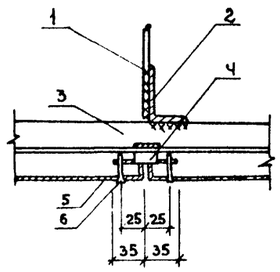

Схема расположения панелей и направляющих балок подвесного потолка

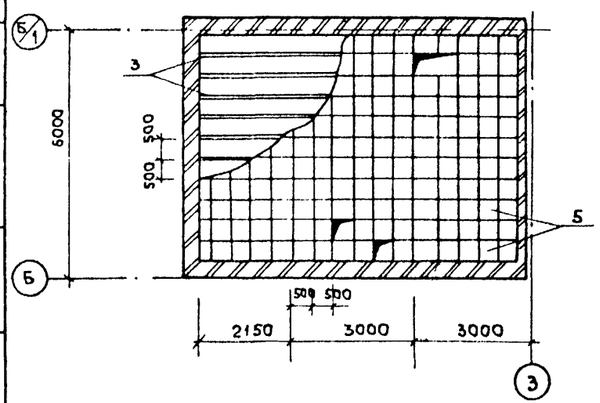

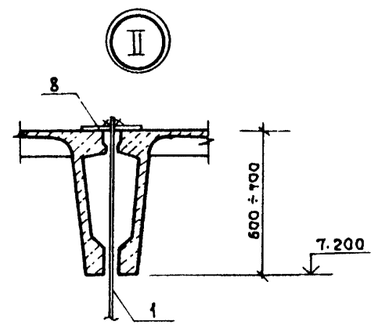

Спецификация к схемам расположения элементов подвесного потолка

Марка поз.	Обозначение	Наименование	Кол.	Масса ед. кг	Примечание
1		Круг 10 ГОСТ 2590-71* / Ст3кп2 ГОСТ 535-79*	24	0.617	м
2		Уголок 75×50×5 ГОСТ 8510-86 / Ст3кп2 ГОСТ 535-79*	11.0	4.79	м
3	ГОСТ 7511-73*	Профиль №6 Сталь Ст3кп 2-1 ТУ 14-1-3023-80	93.9	1.9	м
4	2.445-1, вып. 2	Соединительная планка	204	0.12	
5	2.445-1, вып. 2	Стальная перфорированная панель	172	1.7	
6		Винт 2М4×20.46.019 ГОСТ 17475-80*	690	0.0022	
7		Плита минераловатная П 125-1000.500.50 ГОСТ 9573-82 со стеклотканью Э-0.1 ГОСТ 8481-75*	86		
8		Уголок Б-ПН-12 ГОСТ 19903-74* / Ст3пс6-1 ТУ 14-1-3025-80 300×150	10	4.3	

1. Сварные швы выполнять электродами Э-42 по ГОСТ 9467-75 (для ручной сварки), h шва равна наименьшей толщине свариваемых элементов.

2. Все стальные (неоцинкованные) конструкции подвесных потолков окрасить 2 слоями эмали ХВ-110 (ГОСТ 18374-79*) по слою грунта АК-070 (ОСТ 6-10-401-76). Нижнюю поверхность готовых потолков окрасить эмалями (см. выше) с предохранением подтекания на подстилающий слой.

100 28/2

ГИП	Евелев		01.88	ТП 503-4-54.88 АР	
Нач. отд.	Вильвертова		01.88		
Гл. констр.	Чупахин		01.88	Производственный корпус станции технического обслуживания на 600 грузовых автомобилей	
Рук. гр.	Оружева		01.88		
Вед. инж.	Попова		01.88	Производственные помещения	Стадия: Р; Лист: 20; Листов:
Инж.	Сухорольцев		01.88		
Н. контр.	Полначева		01.88	Схемы расположения элементов подвесного потолка	ГИПРОПРОМСЕЛЬСТРОЙ г. Саратов

Привязан

Инв. №

Копировал Ловцова Формат А2

Альбом I

Типовой проект 503-4-54.88

Ведомость рабочих чертежей основного комплекта КЖ

Лист	Наименование	Примечание
1	Общие данные (начало).	
2	Общие данные (продолжение).	
3	Общие данные (окончание).	
4	Схема расположения элементов фундаментов.	
5	Сечения 1-1 ÷ 12-12 к схеме расположения элементов фундаментов.	
6	Спецификация и узлы 1÷6 к схеме расположения элементов фундаментов.	
7	Узлы 7÷13 к схеме расположения элементов фундаментов.	
8	Узлы 14÷19 к схеме расположения элементов фундаментов.	
9	Спецификация к схеме расположения элементов подземного хозяйства. Спецификация элементов каналов.	
10	Схема расположения элементов подземного хозяйства.	
11	Каналы КЛ1 ÷ КЛ3. Сечения 4-4; 5-5.	
12	Каналы КЛ4 ÷ КЛ10. Сечения 1-1÷3-3; 14-14; 15-15; 19-19.	
13	Каналы КЛ11 ÷ КЛ13. Сечения 6-6 ÷ 13-13 16-16 ÷ 18-18.	
14	Схема расположения элементов каркаса. Разрезы 1-1, 2-2, 6-6.	
15	Разрезы 3-3 ÷ 5-5 и узлы 1, 2 к схеме расположения элементов каркаса	
16	Схемы расположения стоек перегородок на отм. 3.600.	
17	Схема расположения элементов покрытия.	
18	Схемы расположения стеновых панелей по осям А, В.	
19	Схемы расположения стеновых панелей по осям 1, 13.	

Ведомость рабочих чертежей основного комплекта КЖ — продолжение

Лист	Наименование	Примечание
20	Схемы расположения элементов перекрытия.	
21	Сечения а-а ÷ б-б и узлы 1÷12 к схемам расположения элементов перекрытия.	
22	Фундаменты Фм1 ÷ Фм9. Ведомость расхода стали на элемент.	
23	Узлы фундаментов.	
24	Фундаменты Фм1, Фм1а.	
25	Фундамент Фм2.	
26	Фундамент Фм3.	
27	Фундамент Фм4.	
28	Фундамент Фм5.	
29	Фундамент Фм6.	
30	Фундамент Фм7.	
31	Фундамент Фм8.	
32	Фундамент Фм9.	
33	Приямок ТП1.	
34	Смотровая канава СК1	
35	Смотровая канава СК1. Сечения 1-1÷4-4. Узлы 1÷5.	
36	Смотровая канава СК2	
37	Смотровая канава СК3	
38	Смотровая канава СК4	
39	Смотровая канава СК4. Сечения 1-1÷6-6.	
40	Фундамент под оборудование Фо1.	
41	Армирование подфундаментного короба, фундаментов Фо1а, Фо1б. Сечения 1-1÷6-6.	
42	Фундаменты под оборудование Фо2, Фо2а, Фо3.	
43	Фундаменты под оборудование Фо4÷Фо10.	

Ведомость ссылочных и прилагаемых документов (начало)

Обозначение	Наименование	Примечание
	Ссылочные документы	
1.412-1/77, вып.3	Монолитные железобетонные фундаменты под типовые колонны прямоугольного сечения одноэтажных промышленных зданий	
1.412.1-4	Монолитные железобетонные фундаменты на естественном основании под железобетонные стойки фахверка. Материалы для проектирования и рабочие чертежи	
1.412.1-5	Монолитные железобетонные фундаменты под типовые колонны одноэтажных и многоэтажных промышленных зданий с применением в подошвах арматуры класса AIII. Материалы для проектирования (дополнение к сериям 1.412-1/77, 1.412-2/77 и 1.412-3/79)	
1.410-3, вып.1	Сетки сварные для армирования железобетонных конструкций	
1.415.1-2 вып.1	Балки фундаментные железобетонные для наружных и внутренних стен производственных зданий промышленных предприятий	
1.423.1-7 вып.0, 1, 2	Колонны железобетонные предварительно напряженные одноэтажных зданий промышленных предприятий без мостовых кранов	

Типовой проект разработан в соответствии с действующими нормами и правилами и предусматривает мероприятия, обеспечивающие взрывную, взрывопожарную и пожарную безопасность при эксплуатации здания.

Главный инженер проекта: /Евелев/

10028/2

Привязан

Инв. №

ГИП	Евелев		03.88
Нач. отд.	Зильбертов		03.88
Гл. констр.	Чупахин		03.88
Рук. гр.	Прудчева		12.87
Вед. инж.	Попова		01.88
Н. контр.	Пятачева		12.87

ТП 503-4-54.88 КЖ

Производственный корпус станции технического обслуживания на 600 грузовых автомобилей

Производственные помещения

Стадия	Лист	Листов
Р	1	43

Общие данные (начало)

ГИПРОНРОМСЕЛЬЭЛЕКТРОЭНЕРГО г. Саратов

Копировал: Борисова Елена

Формат А2

Ведомость ссылочных и прилагаемых документов (продолжение)

Обозначение	Наименование	Примечание
1.427.1-5 вып. 0,1,2	Колонны железобетонные предварительно-напряженные прямоугольного сечения для продольного и торцового фахверка одноэтажных зданий промышленных предприятий.	
1.462.1-18, вып. 0,1,2	Балки подстропильные железобетонные для одноэтажных зданий промышленных предприятий с покрытиями из плит данной на пролет.	
1.465.1-13 вып. 0,1,2	Плиты железобетонные типа „П" размером 3×18 м для малоуклонных покрытий одноэтажных зданий промышленных предприятий.	
1090.1-1 вып. 5-1	Сборные железобетонные конструкции межвидового применения для крупнопанельных общественных зданий и вспомогательных зданий промышленных предприятий с высотой этажа 3.0 и 3.3 м.	
1.141-1 вып. 83	Панели перекрытий железобетонные многопустотные	
1.030.1-1 вып. 0-3, 1-1, 1-3, 3-2, 3-3, 4-1.	Стены наружные из однослойных панелей для каркасных общественных зданий, производственных и вспомогательных зданий промышленных предприятий.	
1.038.1-1, вып. 1	Перемычки железобетонные для зданий с кирпичными стенами	
1.030.9-2 вып. 1,4,5,6 7, часть 2	Перегородки панельные зданий промышленных и сельскохозяйственных предприятий	
3.006.1-2/82 вып. 1-1; 1-2; 1-3	Сборные железобетонные каналы и тоннели из лотковых элементов	

продолжение

Обозначение	Наименование	Примечание
3.004-3 вып. 13	Виброизолированные фундаменты под кузнечные молоты: фундамент под молот ковочный пневматический модели М 4132А с массой падающих частей 160 кг. Рабочие чертежи.	
1.494-24, вып. 1	Стаканы для крепления крышных вентиляторов, дефлекторов и зонтов	
1.400-15, вып. 1	Унифицированные закладные изделия железобетонных конструкций для крепления технологических коммуникаций и устройств.	
3.400-6/76	Унифицированные закладные детали сборных железобетонных конструкций инженерных сооружений промышленных предприятий Рабочие чертежи.	
2.420-1, вып. 1	Монтажные детали сборных железобетонных колонн и подкрановых балок одноэтажных промышленных зданий	
3.400-7 вып. 1	Унифицированные монтажные петли для подъема сборных бетонных и железобетонных изделий	
1.400-6/76 вып. 1	Унифицированные закладные детали сборных железобетонных конструкций зданий промышленных предприятий	
1.494-10	Решетки щелевые регулирующие. Тип Р.	

продолжение

Обозначение	Наименование	Примечание
	Прилагаемые документы	
-КИ	Чертежи индустриальных строительных конструкций и изделий	Альбом VI
-КЖ.ВМ1	ВМ по рабочим чертежам основного комплекта марки КЖ	
	Монолитные конструкции	Альбом VIII
-КЖ.ВМ2	ВМ по рабочим чертежам основного комплекта марки КЖ	
	Сборные конструкции	Альбом VIII

Альбом II

503-4-54.88

Типовой проект

Инв. № подл. | Подпись и дата | Взам. инв. №

10028/2

ГИП	Евелев		03.88
Нач. отд.	Зильбертов		
Гл. констр.	Чупахин		
Рук. гр.	Оруджева		02.88
Вед. инж.	Попова		01.88
Н. контр.	Толмачева		

Привязан

Инв. №

ТП 503-4-54.88 КЖ

Производственный корпус станции технического обслуживания на 600 грузовых автомобилей

Производственные помещения	Стадия	Лист	Листов
	Р	2	

Общие данные (продолжение)

Г КПРОПРОМСЕЛЬСТРОЙ г. Саратов

Копировал: Борисова Борис

Формат А2

Альбом II

Типовой проект 503-4-54.88

Ведомость объемов сборных бетонных и железобетонных конструкций по рабочим чертежам основного комплекта марки АР и КЖ

№строки	Наименование группы элементов конструкций	Код	Количество, м³	Примечание
1	Балки фундаментные	582400	10,1	
2	Колонны	582100	44,6	
3	Балки подстропильные	582200	42,0	
4	Перемычки	582800	7,99	
5	Панели стеновые	583100	290,05	
6	Плиты покрытия	584100	212,1	
7	Плиты перекрытия	584200	39,9	
8	Элементы каналов и приямков	585800	14,8	
9	Стаканы	589600	1,89	
10	Плиты подоконные	589400	0,69	
11	Опорные подушки	—	0,13	
12	Всего бетона и железобетона		664,25	

Материалы на изготовление сборных бетонных и железобетонных конструкций учтены в ведомости потребности в материалах и отдельно не учитываются

Ведомость спецификаций

Лист	Наименование	Примечание
6	Спецификация к схеме расположения элементов фундаментов	
9	Спецификация к схеме расположения элементов подземного хозяйства	
9	Спецификация элементов каналов	
14	Спецификация к схеме расположения элементов каркаса	
16	Спецификация к схеме расположения стоек перегородок	
17	Спецификация к схеме расположения элементов покрытия	
19	Спецификация к схемам расположения стеновых панелей	
20	Спецификация к схемам расположения элементов перекрытий	

Взам.инв.№ | Подпись и дата | Инв.№ подл.

Общие указания

1. Общие указания к архитектурно-строительной части проекта приведены в общих данных марки АР.

2. Грунтовые условия площадки приведены на листе 5.

3. Фундаменты под колонны монолитные железобетонные стаканного типа.

4. Каркас здания сборный железобетонный с предварительно-напряженной арматурой, покрытие - сборно-железобетонные плиты типа П размерами 3×18 м, перекрывающие пролет и опирающиеся на подстропильные балки пролетом 6м по крайним рядам, 12м по средним рядам. Габаритная схема здания принята в соответствии с ГОСТ 23837-79.

5. Стены наружные панельные самонесущие из легкого бетона.

6. Сопряжение подстропильных конструкций с колоннами принято жестким, крепление плит покрытия к подстропильным конструкциям предусматривается шарнирным (жесткое крепление не допускается).

7. Монтаж сборных железобетонных конструкций выполнять в соответствии с требованиями СНиП III-16-80 „Бетонные и железобетонные конструкции сборные. Правила производства и приемки работ", а также указаниями соответствующих серий.

8. Все сварочные работы выполнять в соответствии с требованиями СН 393-78 „Инструкция по сварке соединений арматуры и закладных деталей железобетонных конструкций" и ГОСТ 5264-80 „Ручная дуговая сварка. Соединения сварные".

9. При возведении монолитных бетонных и железобетонных конструкций должны выполняться требования и правила СНиП III-15-76 „Бетонные и железобетонные конструкции монолитные. Правила производства и приемки работ", а также СНиП 3.02.01-83* „Основания и фундаменты. Правила производства работ."

10. Мероприятия по защите строительных конструкций от коррозии приведены в ТП -АР лист 3 пункт 14. Наружные боковые поверхности плит, примыкающие к стенам, должны быть покрыты известковой побелкой до монтажа стен.

11. Отверстия в панелях покрытия и перекрытия размерами до 200мм для пропуска коммуникаций выполнять по месту путем сверления с установкой гильз на цементном растворе марки 100 и тщательной зачеканкой зазоров.

12. Нагрузки на покрытие и перекрытие приведены в таблице нагрузок в документе ТП -АР лист 4.

10028/2

ГИП	Евелев		03.88
Нач.отд.	Зильбертов		03.88
Гл.констр.	Чупакин		03.88
Рук.гр.	Орудмева		01.88
Вед.инж.	Попова		01.88
Н.контр.	Толмачева		03.88

Привязан

Инв.№

ТП 503-4-54.88 КЖ

Производственный корпус станции технического обслуживания на 600 грузовых автомобилей

Производственные помещения

Стадия	Лист	Листов
Р	3	

Общие данные (окончание)

ГИПРОПРОМСЕЛЬСТРОЙ г.Саратов

Копировал: Прошина — Формат А2

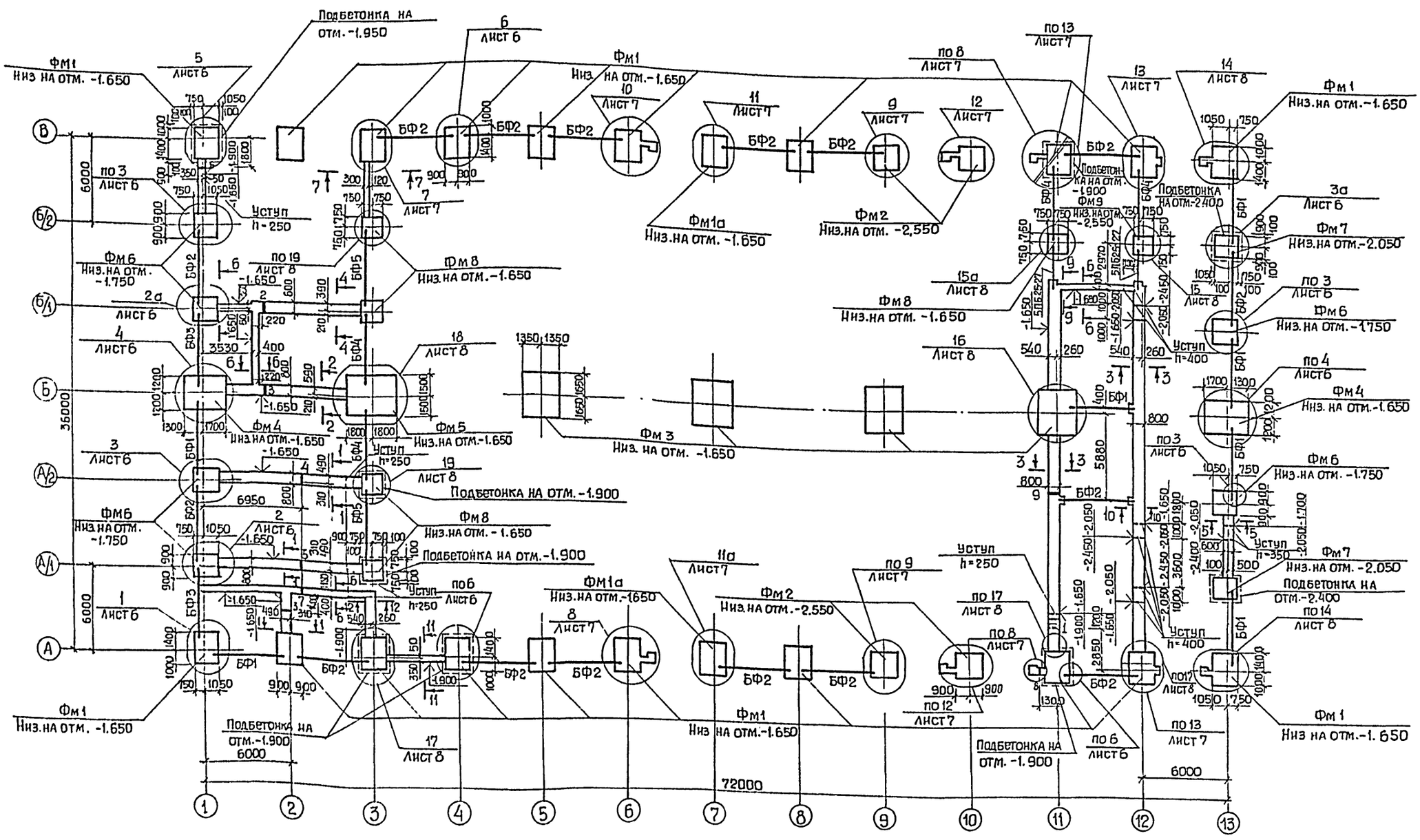

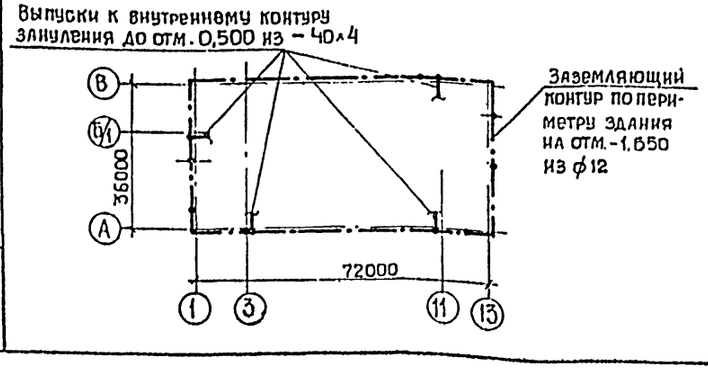

Ведомость отверстий

№ п/п	Размеры в мм (а×в или ф)	Отм. низа или оси
1	620×310	-0,385
2	100×100	-0,600
3	100×100	-0 350
4	100×100	-0,950
5	100×100	-0,750
6	400×400	-1,700
7	100×100	-0,700
8	400×400	-1.900

Продолжение

№ п/п	Размеры в мм (а×в или ф)	Отм. низа или оси
9	150×150	-0,675

1. Общие указания и сечения 1-1÷12-12 смотреть на листе 5
2. Спецификацию к схеме расположения элементов фундаментов смотри на листе 6.

10028/2

ГИП	Евелев		
Нач.отд.	Зильбертов		
Гл.констр.	Чупахин		
Рук.гр.	Оруджева		
Вед.инж.	Попова		
Н.контр.	Толмачева		

ТП 503-4-54.88 КЖ

Производственный корпус станции технического обслуживания на 600 грузовых автомобилей

Производственные помещения

Стадия	Лист	Листов
Р	4	

Схема расположения элементов фундаментов

ГИПРОПРОМСЕЛЬСТРОЙ г. Саратов

Привязан

Инв. №

Формат А2

Типовой проект 503-4-54.88 Альбом II

Нач.отд. ВП Свирепов
Нач.отд. ЭТ Калганов
Взам. инв. №
Инв. № подл. Подпись и дата

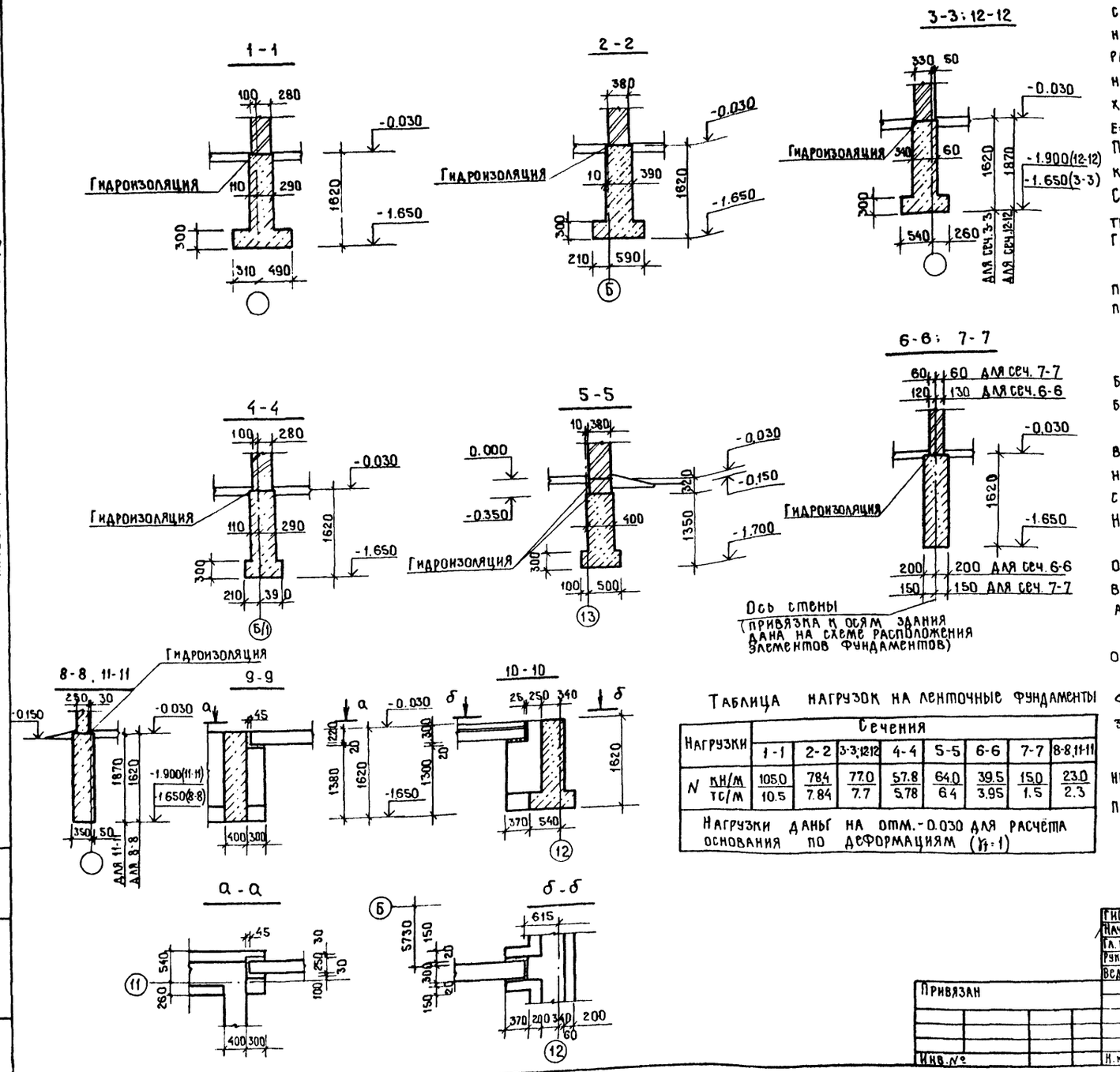

1. Фундаменты разработаны для районов строительства с температурой наружного воздуха минус 30°С при снеговой нагрузке для III-го района и ветровой нагрузке для I-го района. Основанием фундаментов служат непучинистые, непросадочные грунты со следующими нормативными характеристиками: $\varphi^{н}=28°$; $\rho=1.8\ т/м^3$; $C^{н}=2$ кПа (0.02 кгс/см²), $E=14.7$ МПа (150 кгс/см²).
При определении расчётного сопротивления грунта коэффициенты условия работы приняты по таблице 3 СНиП 2.02.01-83 „Основания зданий и сооружений. Нормы проектирования" и равны $\gamma_{c1}=1.25$, $\gamma_{c2}=1.0$, коэффициент $K=1.1$. Грунтовые воды отсутствуют.

2. Под монолитные железобетонные фундаменты выполнить подготовку толщиной 100мм из бетона класса В3.5. под ленточные - щебеночную подготовку толщиной 100мм.

3. Ленточные фундаменты выполнить из бетона В7.5.

4. Зазоры между фундаментами и фундаментными балками заполнить бетоном класса В12.5. Фундаментные балки уложить на слой цементного раствора М150.

5. Опоры под фундаментные балки, стойки рам ворот выполнить из бетона класса В12.5 одновременно или после бетонирования фундаментов. В последнем случае на фундаментах выполнить насечки Набетонки выполнить из бетона класса В12.5.

6. Фундаменты под колонны запроектированы на основании серий 1.412-1/77; 1.412.1-4, 1.412.1-5 с армированием подошвы сетками с рабочей арматурой класса АIII в двух направлениях по серии 1.410-3.

7. Поверхности перемычек, соприкасающиеся с грунтом, обмазать битумом в 2 слоя.

8. В местах сопряжения ленточных фундаментов и фундаментов под колонны зазоры под перемычками заполнить минеральной ватой.

9. Обратную засыпку пазух фундаментов выполнить непучинистым грунтом с послойным трамбованием до плотности не менее 1.6 т/м³.

Таблица нагрузок на ленточные фундаменты

Нагрузки	Сечения							
	1-1	2-2	3-3;12-12	4-4	5-5	6-6	7-7	8-8,11-11
N кН/м	105.0	78.4	77.0	57.8	64.0	39.5	15.0	23.0
N тс/м	10.5	7.84	7.7	5.78	6.4	3.95	1.5	2.3

Нагрузки даны на отм. -0.030 для расчёта основания по деформациям ($\gamma_f=1$)

Альбом II

503-4-54.88

Типовой проект

Инв. № под | Подпись и дата | Взам. инв. №

10028/2

ГИП	Евелев		
Нач. отд.	Зильбертов		
Гл. конст.	Чупахин		
Рук. группы	Оруджева		
Вед. инж.	Попова		
Н. контр.	Толмачева		

ТП 503-4-54.88 КЖ

Производственный корпус станции технического обслуживания на 600 грузовых автомобилей.

Производственные помещения

Стадия	Лист	Листов
Р	5	

Сечения 1-1 ÷ 12-12 к схеме расположения элементов фундаментов.

ГИПРОПРОИСЕЛЬСТРОЙ г. Саратов

Привязан

Инв. №

Формат А2

Типовой проект 503-4-54.88 Альбом III

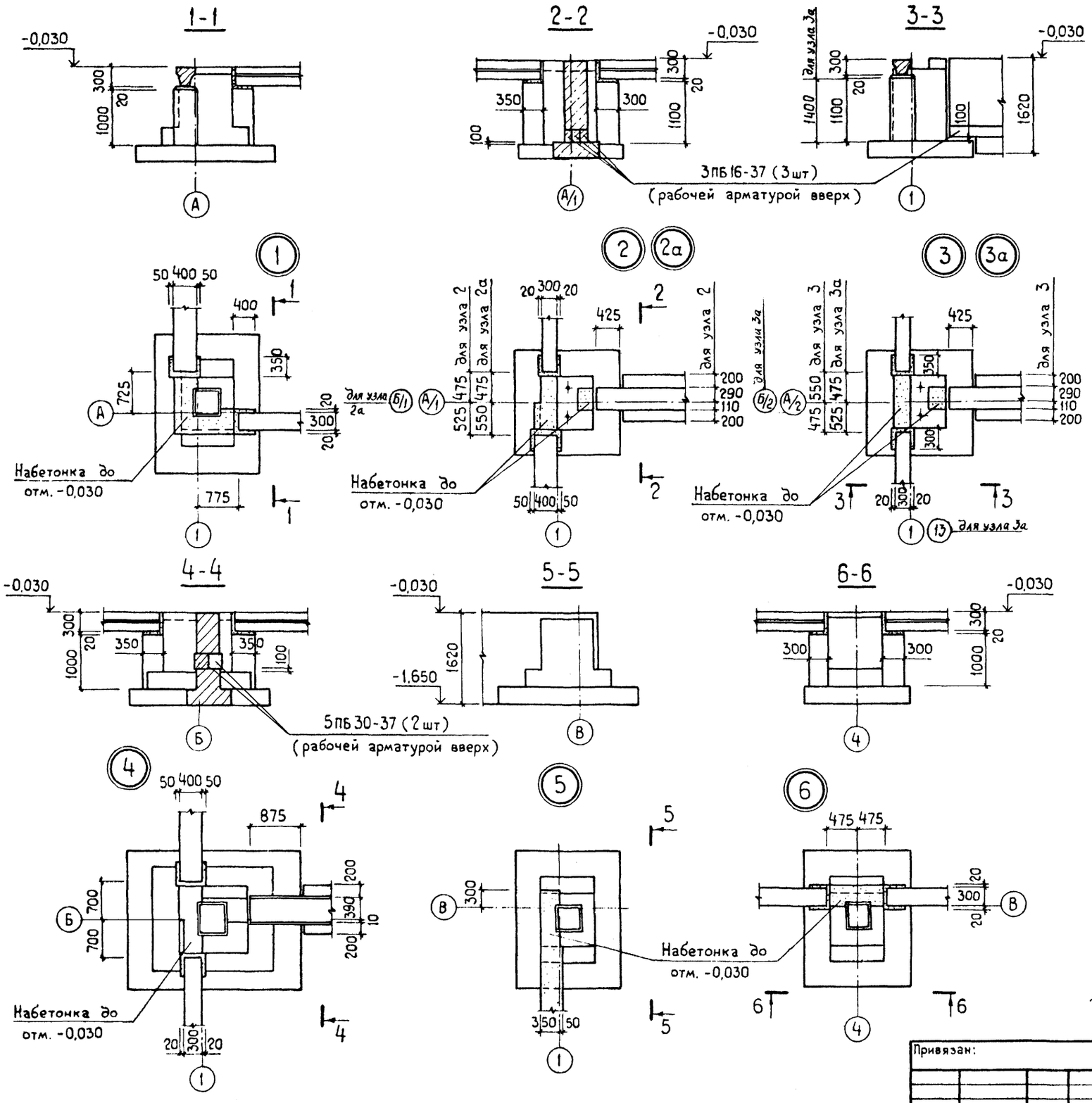

Спецификация к схеме расположения элементов фундаментов

Марка поз.	Обозначение	Наименование	Кол.	Масса ед, кг	Примечание
		Фундамент монолитный			
Фм 1	ТП-503-4-54.88 -КЖ 24	Фм 1	20		
Фм 1а	ТП-503-4-54.88 -КЖ 24	Фм 1а	2		
Фм 2	ТП-503-4-54.88 -КЖ 25	Фм 2	4		
Фм 3	ТП-503-4-54.88 -КЖ 26	Фм 3	4		
Фм 4	ТП-503-4-54.88 -КЖ 27	Фм 4	2		
Фм 5	ТП-503-4-54.88 -КЖ 28	Фм 5	1		
Фм 6	ТП-503-4-54.88 -КЖ 29	Фм 6	6		
Фм 7	ТП-503-4-54.88 -КЖ 30	Фм 7	2		
Фм 8	ТП-503-4-54.88 -КЖ 31	Фм 8	5		
Фм 9	ТП-503-4-54.88 -КЖ 32	Фм 9	1		
		Балка фундаментная			
БФ 1	1.415.1-2.1-2-55	2БФ6-20АIV	7	800	
БФ 2	1.415.1-2.1-2-49	2БФ6-14АIV	16	850	
БФ 3	1.415.1-2.1-3-55	3БФ6-17АIV	2	1000	
БФ 4	1.415.1-2.1-1-06	1БФ6-7	4	630	
БФ 5	1.415.1-2.1-1-04	1БФ6-5	2	680	
		Перемычка			
	1.038.1-1 вып.1	5ПБ25-27	2	338	
	1.038.1-1 вып.1	5ПБ25-37	8	338	
	1.038.1-1 вып.1	3ПБ16-37	21	102	
	1.038.1-1 вып.1	5ПБ30-37	8	410	
		Детали			
1	ГОСТ 24379.1-80	Болт 1.1М20×600 ВСт3кп2	52	1.81	
		Материалы			
		Бетон класса В12.5			35,1 м³
		Бетон класса В7.5			102,1 м³
		Бетон класса В3.5			31.6 м³

Инв. № подл. | Подп. и дата | Взам. инв. №

100 28 /2

ГИП	Евелев			ТП 503-4-54.88 КЖ
Нач. отд	Зильбертов			
Гл. констр	Чупахин			
Рук. гр	Оруджева			Производственный корпус станции технического обслуживания на 600 грузовых автомобилей
Вед. инж	Попова			Производственные помещения — Стадия: Р; Лист: 6; Листов:
Привязан:				Спецификация и узлы 1÷6 к схеме расположения элементов фундаментов — ГИПРОПРОМСЕЛЬСТРОЙ г. Саратов
Инв. №	Н. контр	Толмачева		

Копировал Формат А2

Альбом II

Типовой проект 503-4-54.88

1-1

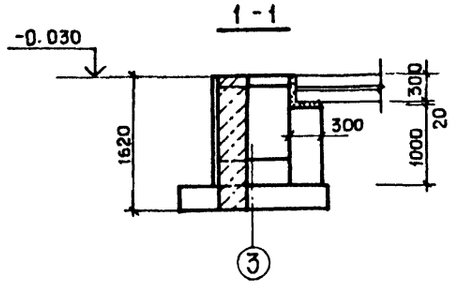

2-2

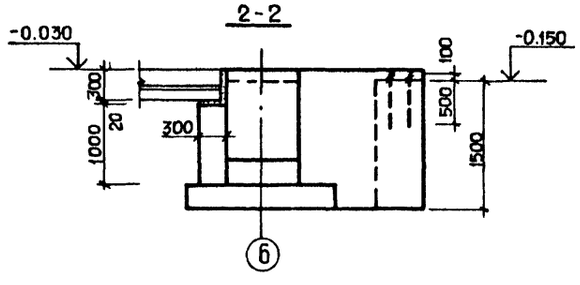

3-3

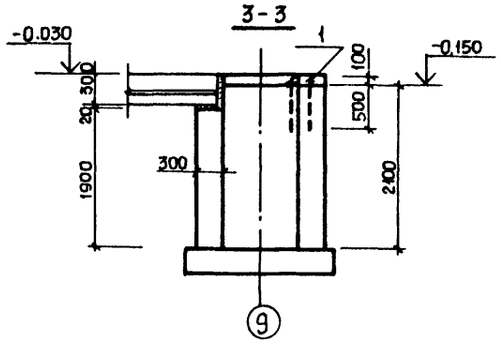

4-4

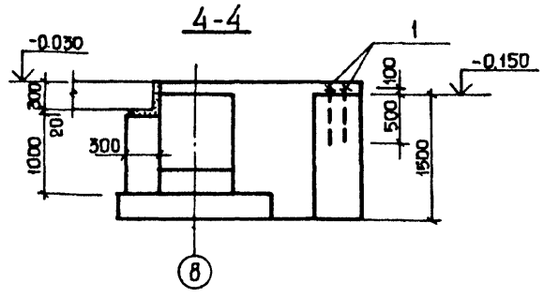

7

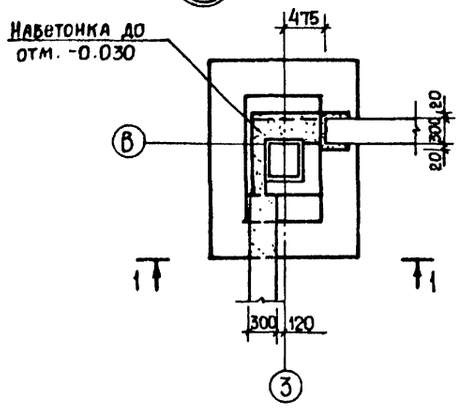

8

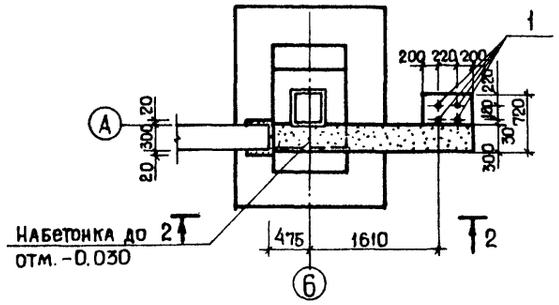

9

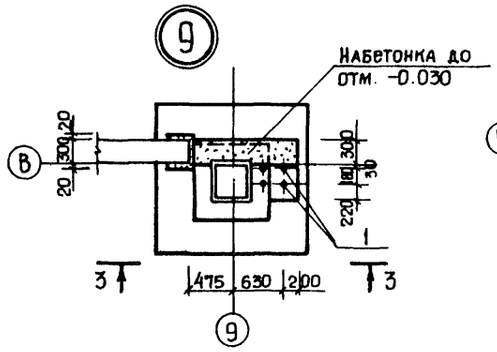

10

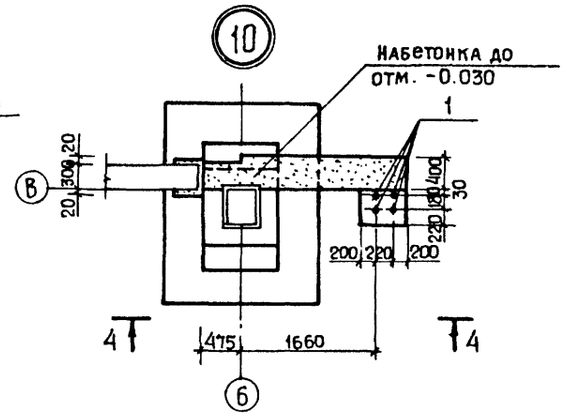

5-5

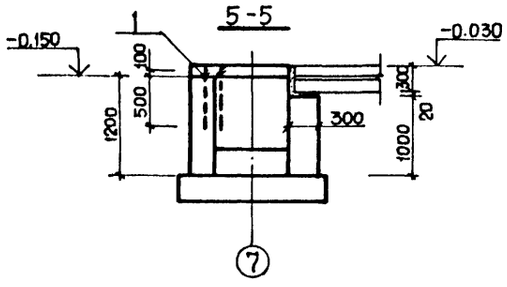

6-6

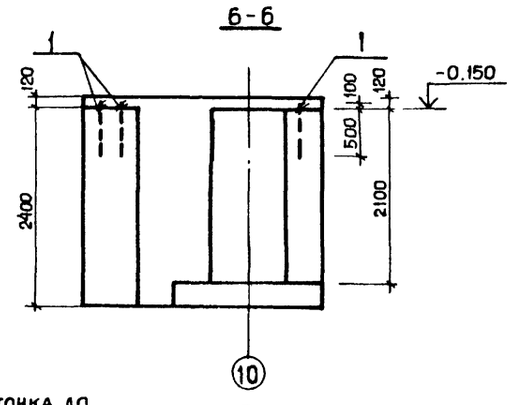

13

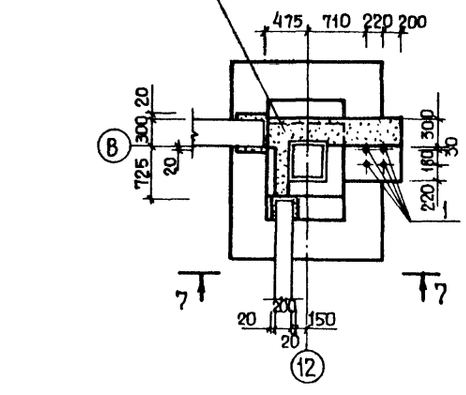

7-7

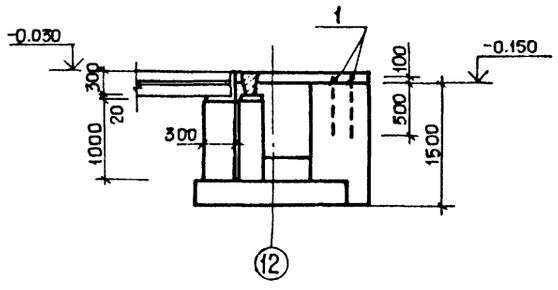

11 11а

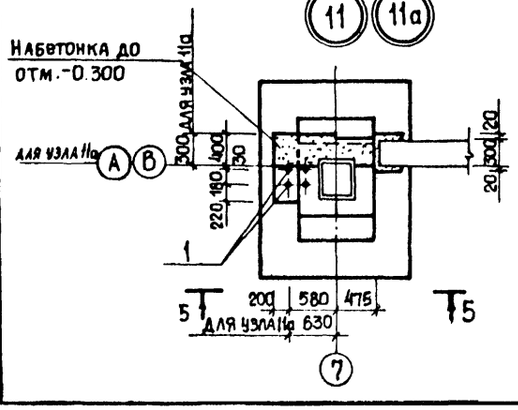

12

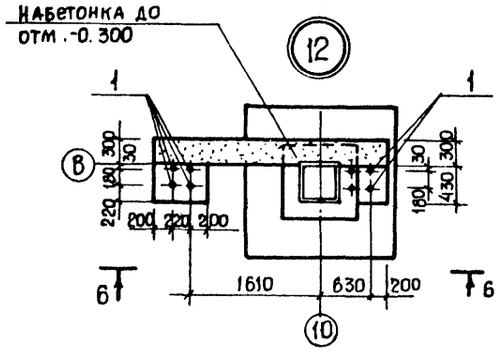

Инв. № подл. | Подпись и дата | Взам. инв. №

10028/2

ГИП	Евелев		05.88	ТП 503-4-54.88	КЖ
Нач. отд.	Зильбертов		01.88		
Гл. констр.	Упахин		01.88		
Рук. гр.	Оруджева		01.88	Производственный корпус станции технического обслуживания на 600 грузовых автомобилей	
Вед. инж.	Попова		01.88	Производственные помещения	Стадия: Р; Лист: 7; Листов:
Н. контр.	Толмачева		01.88	Узлы 7-13 к схеме расположения элементов фундаментов	ГИПРОПРОМСЕЛЬСТРОЙ г. Саратов

Привязан

Инв. №

Типовой проект 503-4-54.88 Альбом II

1-1

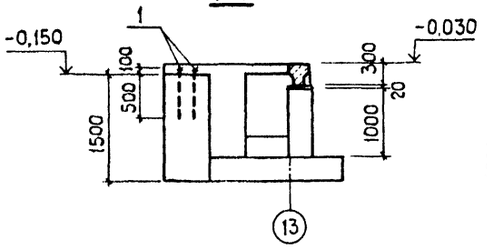

2-2

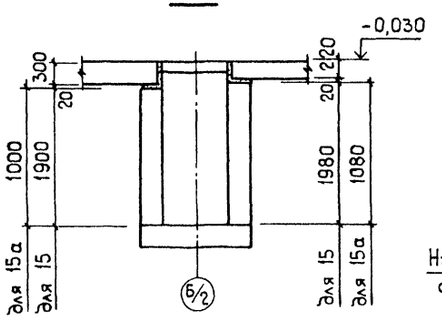

3-3

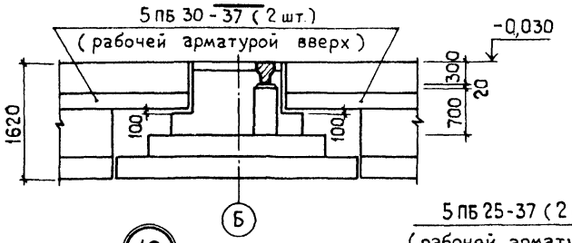

4-4

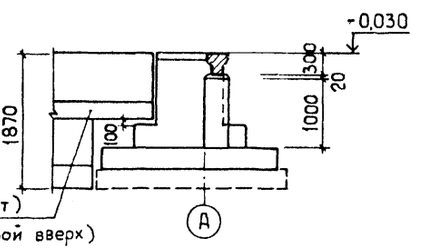

14

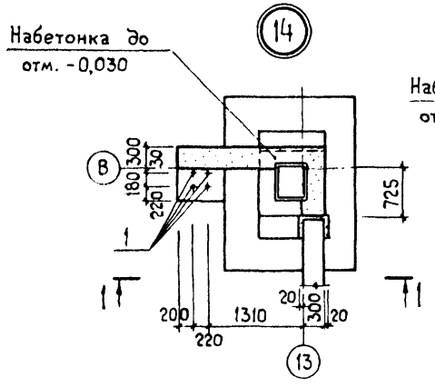

15 15а

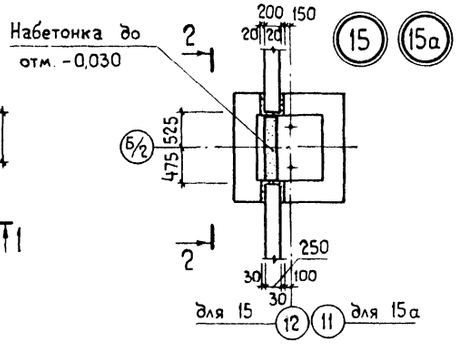

16

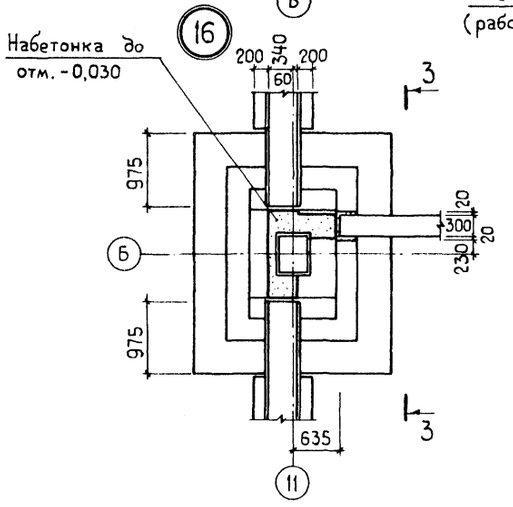

17

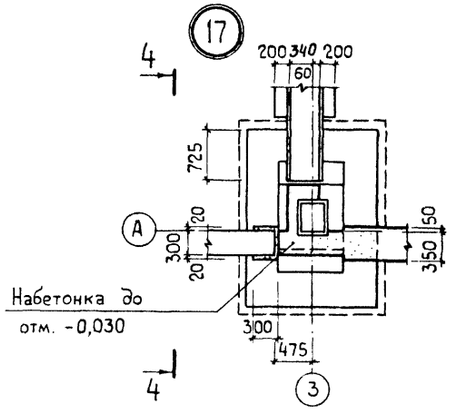

5-5

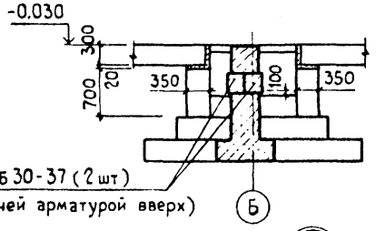

6-6

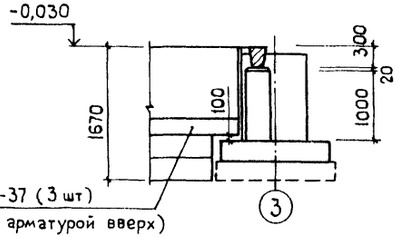

18

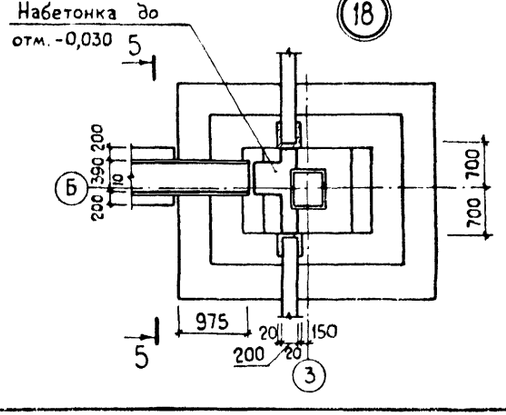

19

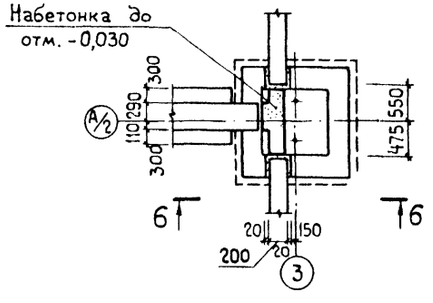

Инв. № подл. | Подп. и дата | Взам. инв. №

Привязан:

Инв. №

10028/2

ГИП	Евелев		03.88	ТП 503-4-54.88 КЖ	
Нач. отд.	Зильберто		03.88		
Гл. констр	Чупахин		03.88		
Рук. гр.	Оруджева		02.88	Производственный корпус станции технического обслуживания на 600 грузовых автомобилей	
Вед. инж	Попова		01.88	Производственные помещения	Стадия: Р; Лист: 8; Листов:
Н. контр	Толмачева		03.88	Узлы 14 ÷ 19 к схеме расположения элементов фундаментов	ГИПРОПРОМСЕЛЬСТРОЙ г. Саратов

Копировал: Яковенко

Формат А2

Альбом II

503-4-54.88

Типовой проект

Спецификация к схеме расположения элементов подземного хозяйства

Марка. поз.	Обозначение	Наименование	Кол.	Масса ед. кг	Примечание
		Фундаменты под			
		оборудование			
ТП1	ТП503-4-54.88 КЖ 33	Приямок под			
		трансформатор	1		
СК1	ТП503 4-54.88 КЖ 34,35	Смотровая канава СК1	1		
СК2	ТП 503-4-54.88 КЖ 36	То же СК2	1		
СК3	ТП503-4 54.88 КЖ 37	" СК3	1		
СК4	ТП503-4-54.88 КЖ 38,39	" СК4	1		
Ф01	ТП503 4-54.88 КЖ 40,41	Стенд для обкатки и			
		испытания тракторных			
		дизелей	1		
Ф02,	ТП503-4-54.88 КЖ 42	Электромеханический	1		
Ф02а		солидолонагнетатель	1		
Ф03	ТП 503-4-54.88 КЖ 42	Машина для очистки			
		с огневым подогревом	1		
Ф04	ТП 503-4-54.88 КЖ 43	Кран поворотный			
		консольный КПК 0.5	1		
Ф05	ТП 503 4-54.88 КЖ 43	Пресс гидравлический			
		ОКС 1671М	2		
Ф06	ТП 503-4-54.88 КЖ 43	Вертикально- свер-			
		лильный станок			
		2Н135	1		
Ф07	ТП 503-4-54.88 КЖ 43	Деревообрабатывающий			
		станок К40М	1		
Ф08	ТП 503-4-54.88 КЖ 43	Вентилятор центробежный			
		В-Ц4-7.5 N 3.15	1		
Ф09	ТП 503-4-54.88 КЖ 43	Вентилятор центробежный			
		В-Ц4-7.5 N 2.5	1		
Ф010	ТП 503-4-54.88 КЖ 43	То же	1		
Ф011	3 004-3 вып. 13	Молот ковочный			
		пневматический			
		МА4132	1		
КЛ1	ТП503-4-54.88 КЖ 11	Канал КЛ1	1		
КЛ2	ТП 503-4-54.88 КЖ 11	" КЛ2	1		
КЛ3	ТП 503-4-54.88 КЖ 11	" КЛ3	1		
КЛ4	ТП 503-4-54.88 КЖ 12	" КЛ4	1		
КЛ5	ТП 503-4-54.88 КЖ 12	" КЛ5	1		
КЛ6	ТП 503-4-54.88 КЖ 12	" КЛ6	1		
КЛ7	ТП 503-4-54.88 КЖ 12	" КЛ7	1		
КЛ8	ТП 503-4 54.88 КЖ 12	" КЛ8	2		
КЛ9	ТП 503-4-54.88 КЖ 12	" КЛ9	1		
КЛ10	ТП 503-4-54.88 КЖ 12	" КЛ10	3		
КЛ11	ТП 503-4-54.88 КЖ 13	" КЛ11	1		
КЛ12	ТП 503-4-54.88 КЖ 13	" КЛ12	1		
КЛ13	ТП 503-4-54.88 КЖ 13	" КЛ13	1		

Инв.№ подл. | Подпись и дата | Взам. инв.№

Спецификация элементов каналов

Марка. поз.	Обозначение	Наименование	Кол.	Масса ед. кг	Примечание
		Изделия железобетонные			
		Лотки			
ЛК1	3.006.1-2/82 вып.1-1	Л1я-8	30	110	
ЛК2	3.006.1-2/82 вып.1-1	Л2д-8	14	110	
ЛК3	3.006.1-2/82 вып.1-1	Л3д-8	9	190	
ЛК4	3.006.1-2/82 вып.1-1	Л4д-8	23	230	
		Плиты			
ПТ1	3.006.1-2/82 вып.1-2	П1-5	84	40	
ПТ2	3.006.1-2/82 вып.1-2	П3-5	85	50	
ПТ3	3.006.1-2/82 вып.1-2	П5д-5	32	100	
ПТ4	3.006.1-2/82 вып.1-2	П6д-15б	6	170	
ПТ5	3.006.1-2/82 вып.1-2	П2-15б	7	80	
		Перемычки			
ПР1	1.038.1-1.1010000	1ПБ10-1	35	20	
ПР2	1.038.1-1.1010000-01	1ПБ13-1	2	25	
		Изделия закладные			
М15	3.006.1-2/82 вып.1-3	М15	797	0.6	
МН4-46	3.400-6/76	МН4-46		4.4	81.00м
МН556	1.400-15 вып.1	МН556		5.4	4.20м
		Изделия металлические			
Щ2	ТП503-4-54.88 КИ-07000-08	Щит Щ2	2		
		Уголок $\frac{Б63\times63\times5\ ГОСТ\ 8509-86 / 500}{ВСт3кп2\ ГОСТ\ 535-79*}$	3	2.40	
		Уголок $\frac{Б63\times63\times5\ ГОСТ\ 8509-86 / 600}{ВСт3кп2\ ГОСТ\ 535-79*}$	1	2.89	
		Уголок $\frac{Б63\times63\times5\ ГОСТ\ 8509-86 / 700}{ВСт3кп2\ ГОСТ\ 535-79*}$	4	3.37	
		Уголок $\frac{Б63\times63\times5\ ГОСТ\ 8509-86 / 800}{ВСт3кп2\ ГОСТ\ 535-79*}$	2	3.85	
		Уголок $\frac{Б100\times63\times8\ ГОСТ\ 8510-86 / 2200}{ВСт3кп2\ ГОСТ\ 535-79*}$	1	86.30	
		ф6А-I ГОСТ 5781-82*			3.60кг
		ф12А-III ГОСТ 5781-82*			20.20кг
		Материалы			
		Бетон класса В7.5			16.25м³
		Бетон класса В12.5			0.32м³

1. Возведение фундаментов под оборудование разрешается только после сверки рабочих чертежей фундаментов с установочными чертежами, полученными от завода-изготовителя.

2. Крепление оборудования к фундаментам осуществляется с помощью болтов, устанавливаемых в колодцах, которые после установки, заливаются бетоном класса В15 на мелком заполнителе, а также с помощью прямых болтов, устанавливаемых в просверленные скважины готовых фундаментов на эпоксидном клею.
Глубина скважины H=10d. Диаметр скважины do=d+6мм, где d - диаметр болта.

3. Стены смотровых канав СК1÷СК4 и каналов выполнять из керамического рядового полнотелого пластического формования кирпича КР100/1650/10 Гост 530 80 на растворе марки 50

4. Внутренние поверхности канав и ниш облицевать стеклянной облицовочной плиткой Гост 17057-80 на цементном растворе.

5. Днище смотровых канав выполнять из тяжелого бетона класса В12.5 толщиной 200мм.

6. Днище кирпичных каналов, монолитных участков выполнять из тяжелого бетона класса В7.5 толщиной 200мм.

7. В днище кирпичных каналов заложить закладной элемент М15 с шагом 250мм.

8. Привязка каналов на схеме расположения элементов подземного хозяйства дана по внутренней грани лотка.

9. Монолитные участки перекрытий каналов из тяжелого бетона класса В12.5 с армированием ф12А-III шаг 150мм в рабочем направлении, распределительная арматура ф6А-I шаг 200мм. Толщина монолитных участков в перекрытиях принимается по толщине примыкающих сборных плит. защитный слой бетона для арматуры 10мм.

10. Грунт в основании фундаментов под оборудование, канав, кирпичных каналов тщательно уплотняется с втрамбованием щебня.

11. Под сборные элементы каналов устраивается песчаная подготовка толщиной 100мм.

12. Сборные ж.б. лотки каналов снаружи обмазать горячим битумом в 2 слоя.

13. Вертикальная гидроизоляция стен канав каналов, приямков—обмазка горячим битумом в 2 слоя, горизонтальная гидроизоляция кирпичных стен канав, каналов из цементно-песчаного раствора состава 1:2 толщиной-30мм.

10028/2

ГИП	Евелев		
Нач.отд	Зильбертов		
Гл.конст.	Чупахин		
Рук.гр.	Орудженд		
Ст.инж.	Киреев		

ТП 503-4-54.88 КЖ

Производственный корпус станции технического обслуживания на 600 грузовых автомобилей

Производственные помещения

Стадия	Лист	Листов
Р	9	

Спецификация к схеме расположения элементов подземного хозяйства

Гипропромсельстрой г. Саратов

Привязан

Инв.№

Формат А2

Типовой проект 503-4-54.88 Альбом II

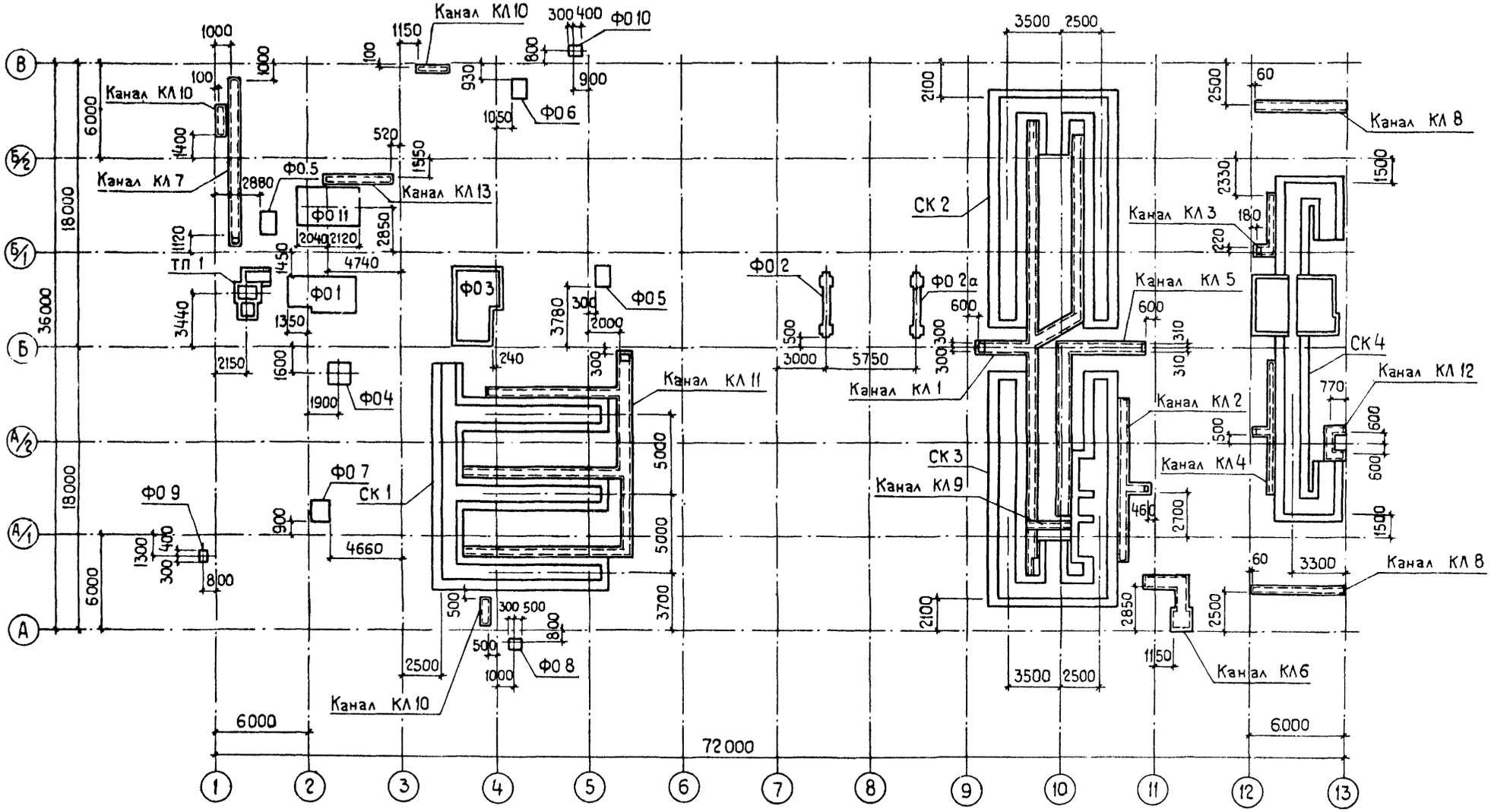

ГИП	Евелев		
Нач. отд.	Зильбертов		
Гл. констр.	Чупахин		
Рук. гр.	Оруджева		
Ст. инж.	Киреев		
Н. контр.	Толмачева		

Привязан:

Инв. №

10028 12

ТП 503-4-54.88 КЖ

Производственный корпус станции технического обслуживания на 600 грузовых автомобилей

Производственные помещения

Стадия	Лист	Листов
Р	10	

Схема расположения элементов подземного хозяйства

ГИПРОПРОМСЕЛЬСТРОЙ г. Саратов

Копировал: Яковенко

Формат А2

Нач. отд. ТХ Анисимов

Инв. № подл. | Подп. и дата | Взам. инв. №

Типовой проект 503-4-54.88 Альбом II

Канал КЛ1

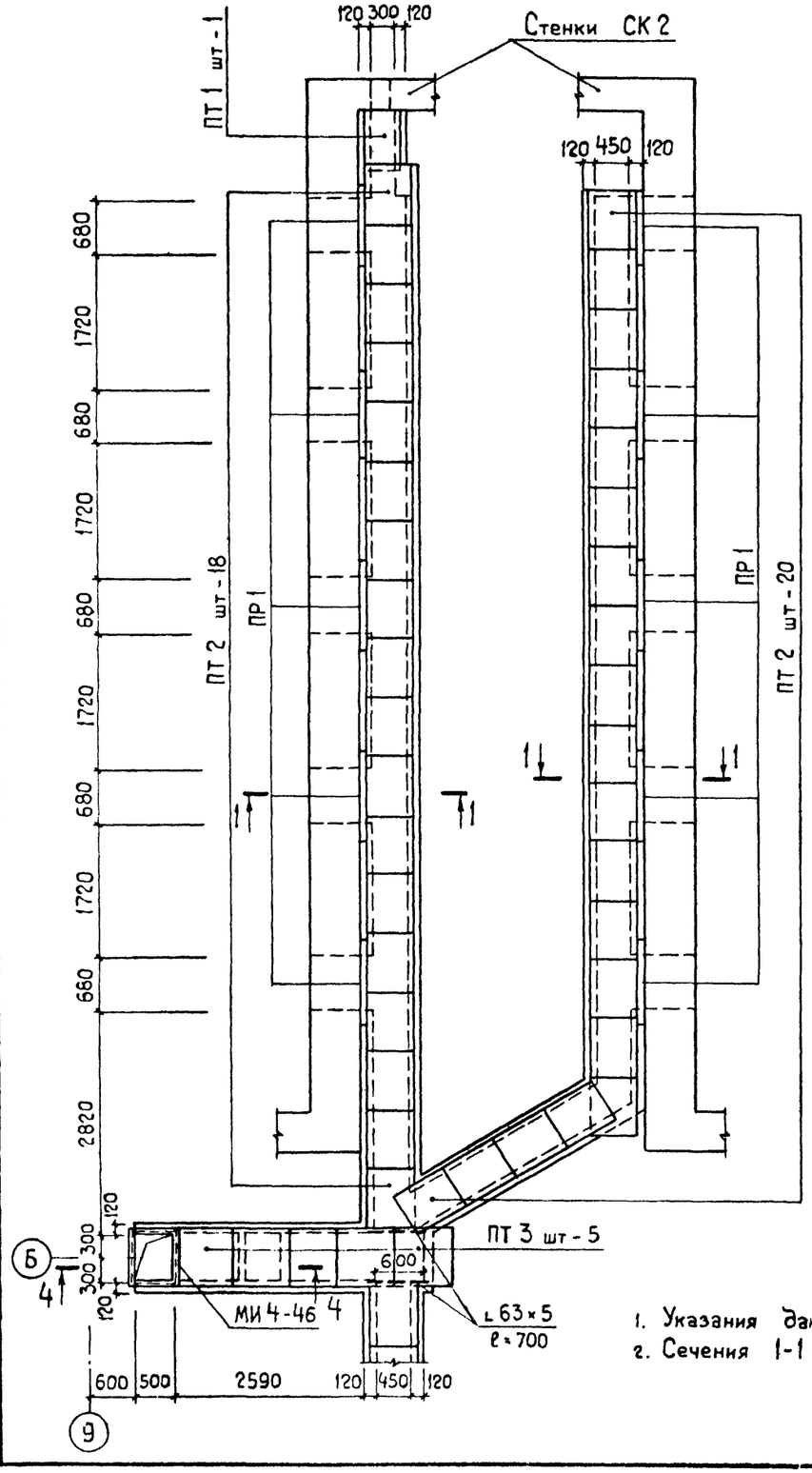

Канал КЛ1

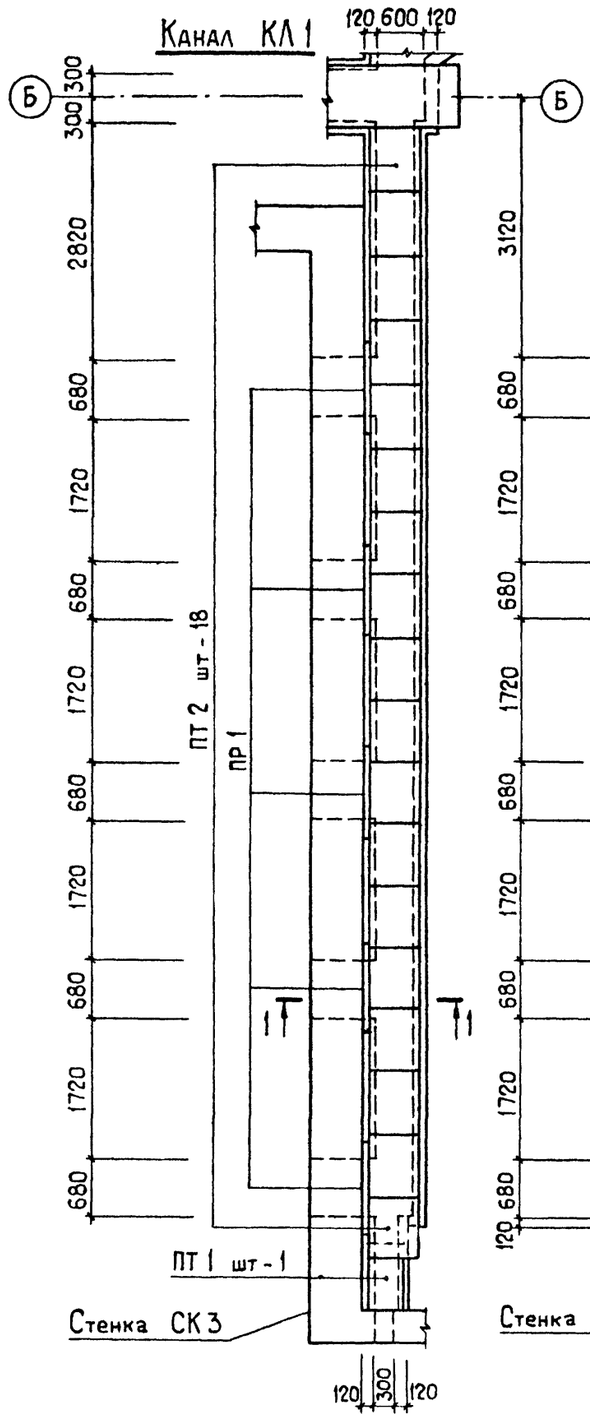

Канал КЛ2

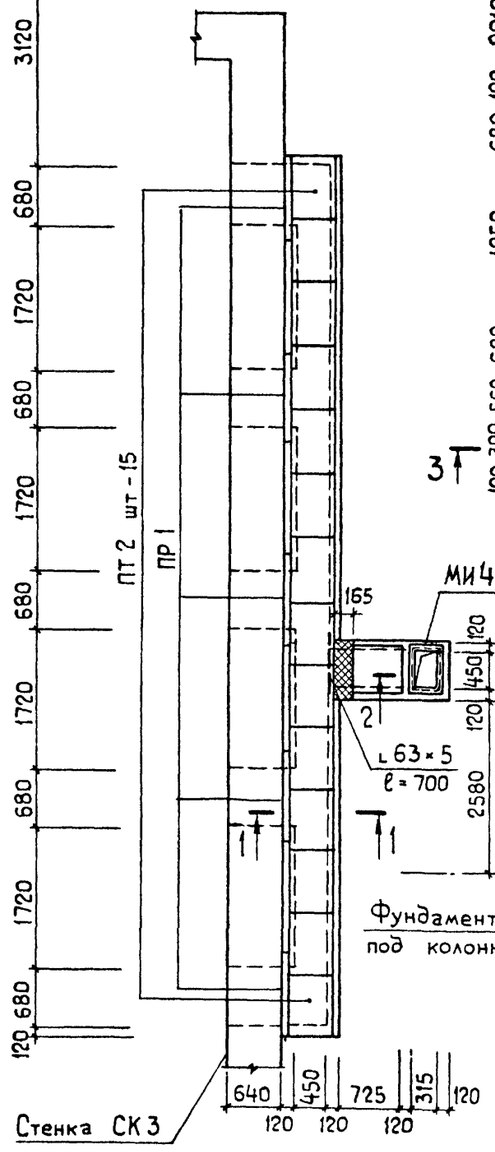

Канал КЛ3

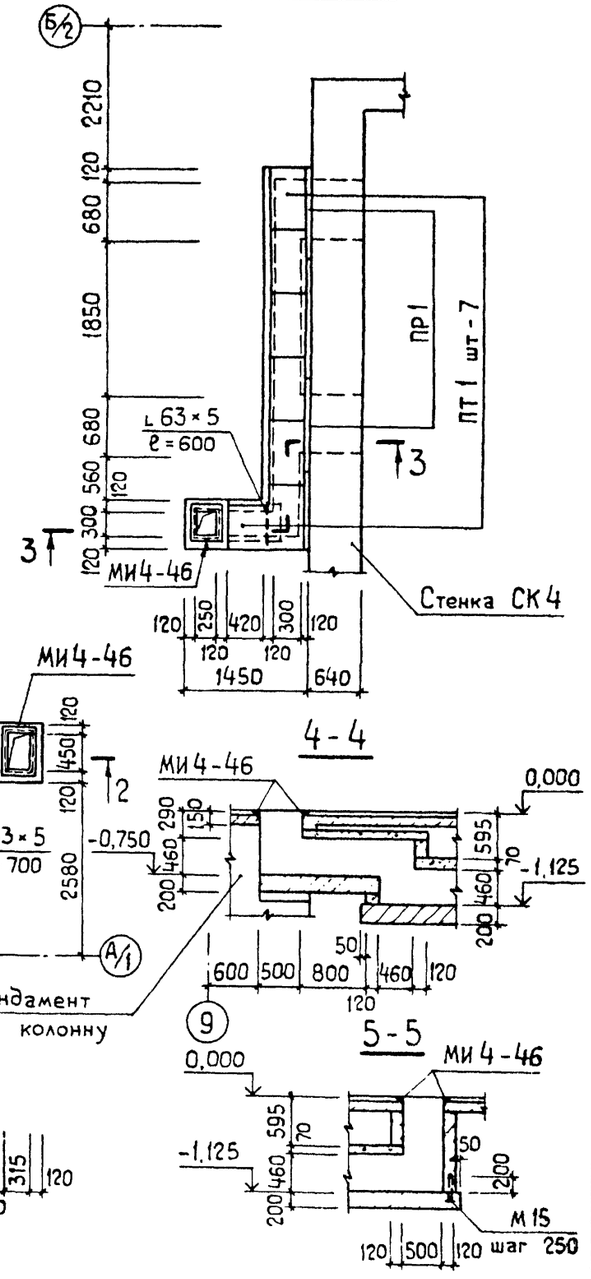

1. Указания даны на листе 9.
2. Сечения 1-1 ÷ 3-3 даны на листе 12.

100 28 12

ГИП	Евелев		03.88	ТП 503-4-54.88 КЖ	
Нач отд	Зильбертов		03.88		
Гл.констр	Чупахин		03.88		
Рук. гр	Оруджева		03.88	Производственный корпус станции технического обслуживания на 600 грузовых автомобилей	
Ст. инж	Киреев		03.88	Производственные помещения	Стадия: Р; Лист: 11; Листов:
Н.контр	Толмачева			Каналы КЛ1 ÷ КЛ3. Сечения 4-4, 5-5	ГИПРОПРОМСЕЛЬСТРОЙ г. Саратов

Привязан:

Инв. №

Копировал: Яковенко

Взам. инв. № | Подп. и дата | Инв. № подл. | Подпись | Нач. отд. ЭН

Типовой проект 503-4-54.88 Альбом III

Канал КЛ4

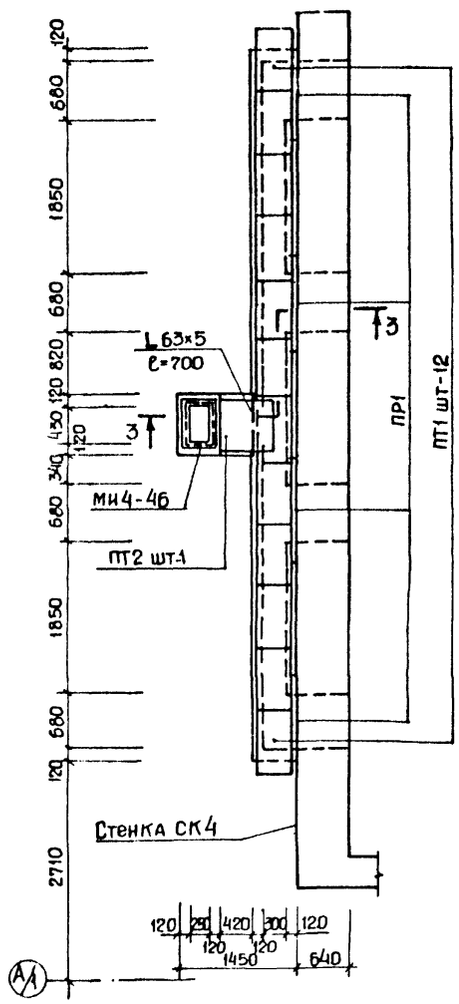

Канал КЛ5

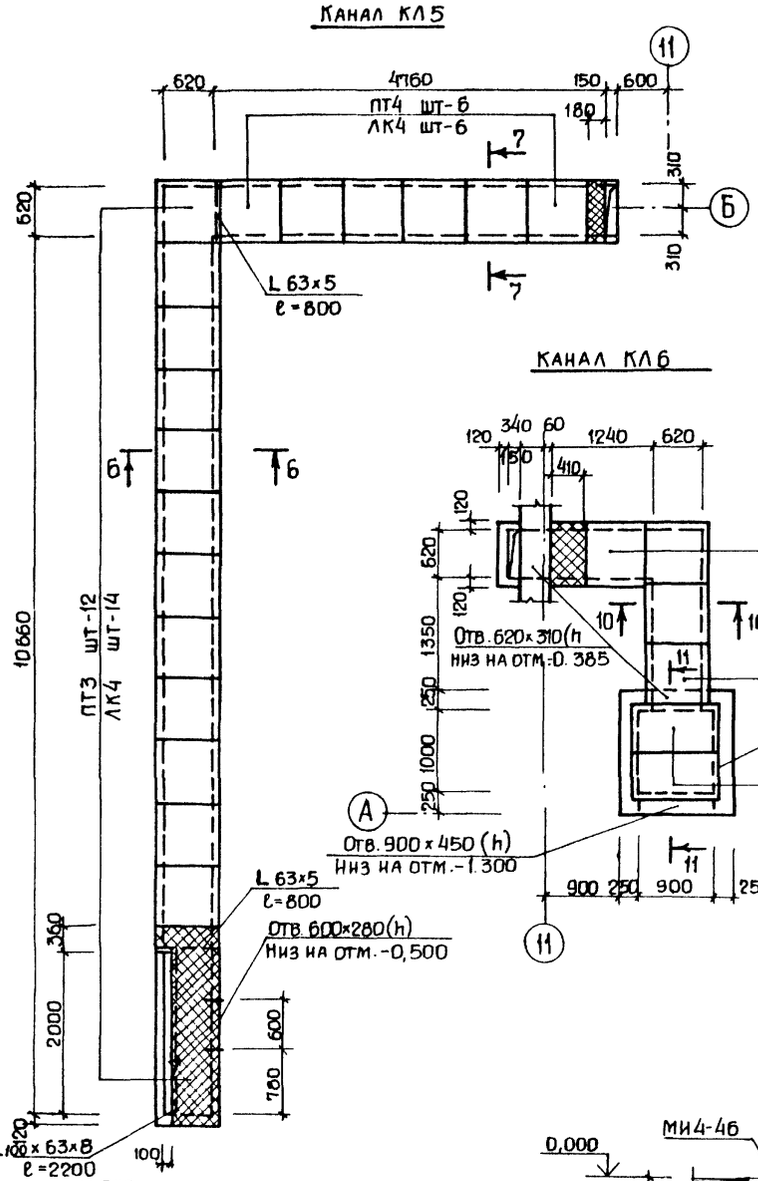

Канал КЛ6

Канал КЛ7

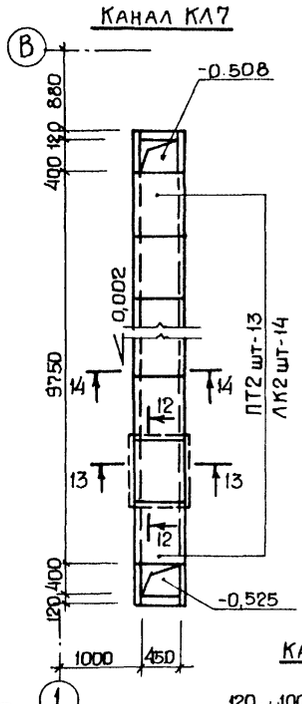

Канал КЛ8

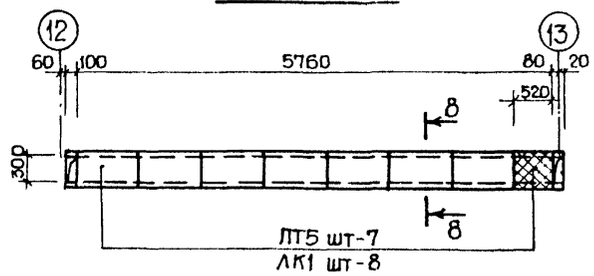

Канал КЛ9

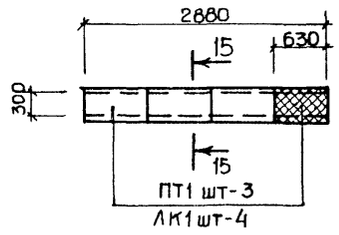

Канал КЛ10

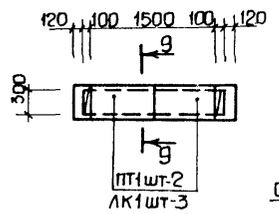

14-14, 15-15

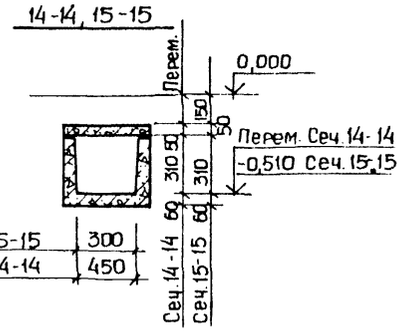

1. Указания даны на листе 9
2. Сечение 6-6÷13-13 даны на листе 13.
3. Привязку каналов КЛ8÷КЛ10 см. лист 10

1-1, 19-19

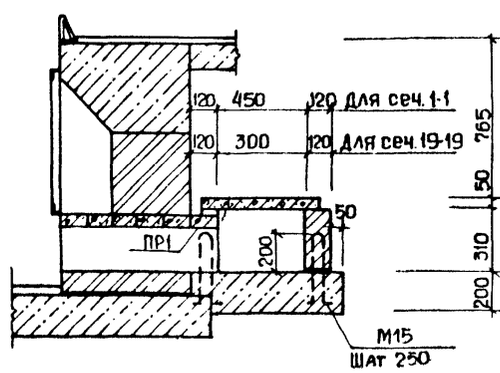

2-2

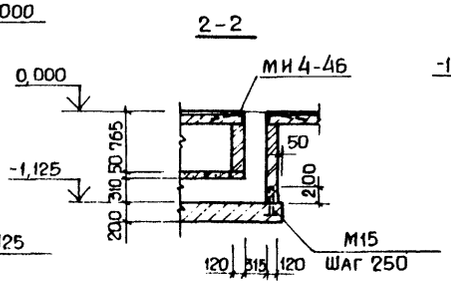

3-3

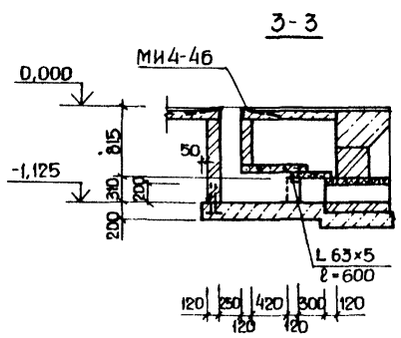

ГИП	Евелев			03.88
Нач.отд.	Зильбертов			
Гл.конс.	Чупахин			
Рук.гр.	Орнджева			01.88
Ст.инж.	Киреев			01.88
Н.контр.	Толмачева			

10028/2

ТП 503-4-54.88 КЖ

Производственный корпус станции технического обслуживания на 600 грузовых автомобилей

Производственные помещения

Стадия	Лист	Листов
Р	12	

Каналы КЛ4÷КЛ10 Сечения 1-1÷3-3, 14-14, 15-15, 19-19

Гипропромсельстрой г. Саратов

Привязан

Инв.№

Взам.инв.№ | Подпись и дата | Инв.№ подл.

Копировал: Прошина Ф.... Формат А4

Альбом II

Типовой проект 503-4-54.88

Стенки СК1

Канал КЛ11

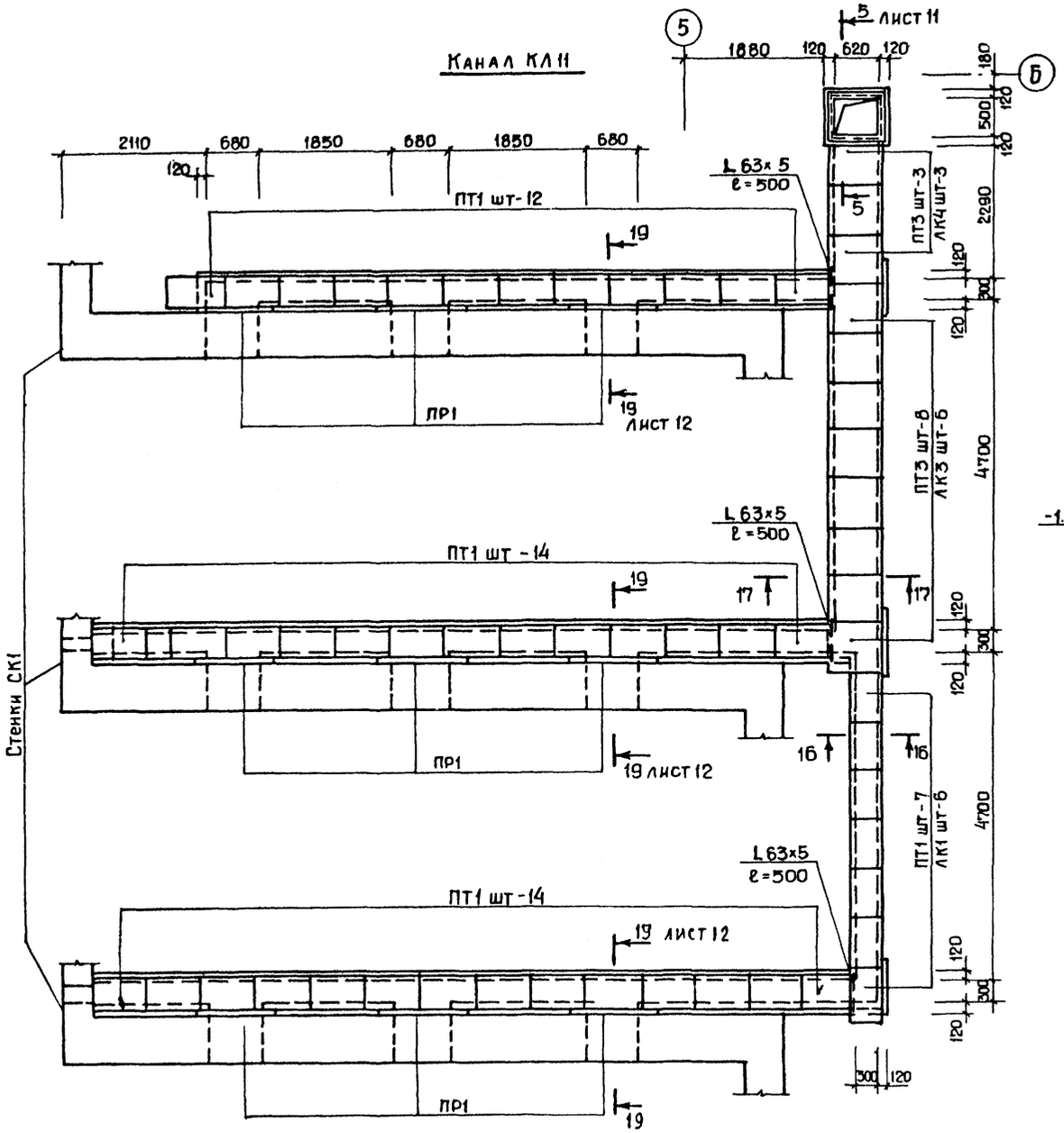

Канал КЛ13

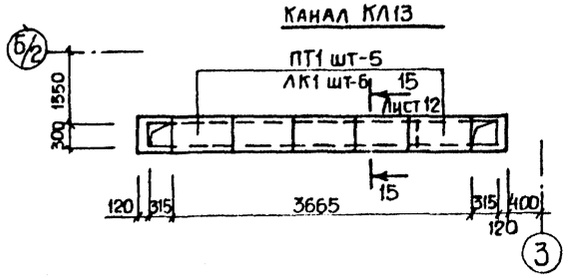

Канал КЛ12

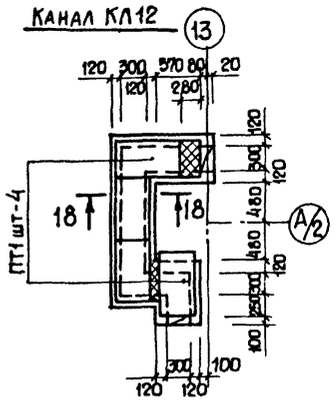

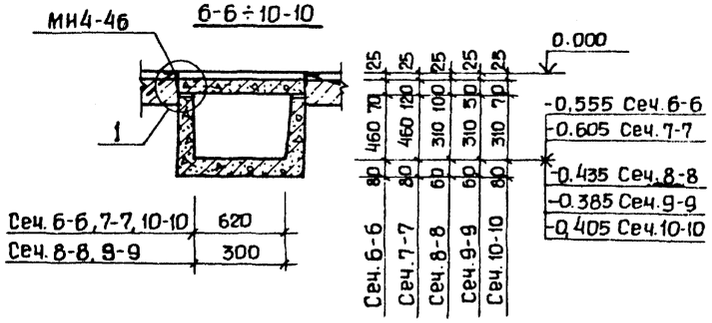

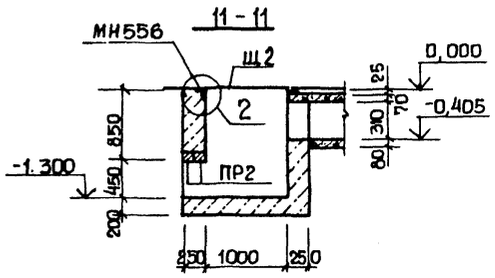

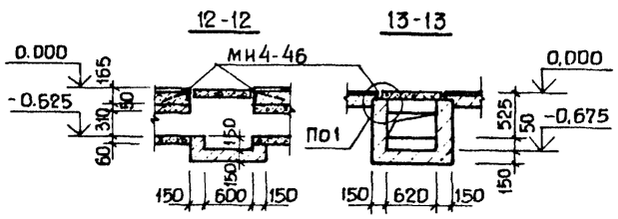

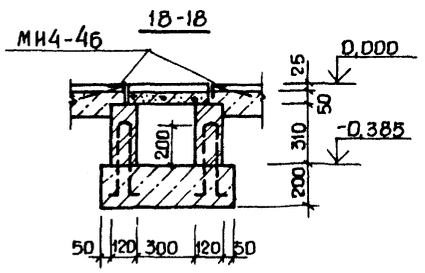

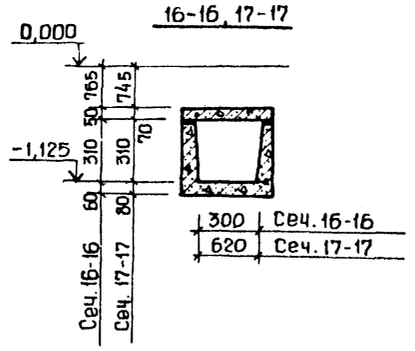

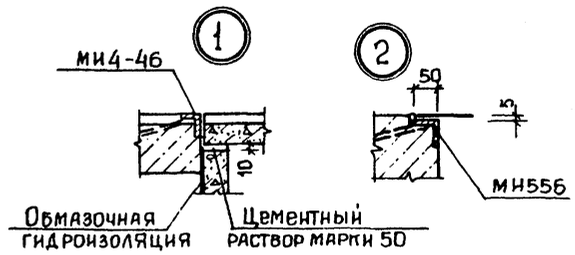

Указания даны на листе 8

10028/2

ГИП	Евелев		03.88	ТП 503-4-54.88 КЖ	
Нач.отд.	Зильбертов			Производственный корпус станции технического обслуживания на 600 грузовых автомобилей	
Гл.констр.	Цупахин				
Рук.гр.	Орлджева		11.87	Производственные помещения	Стадия: Р; Лист: 13; Листов:
Ст.инж.	Киреев		03.88	Каналы КЛ11÷КЛ13. Сечения 6-6÷13-13, 16-16÷18-18	ГИПРОПРОМСЕЛЬСТРОЙ г. Саратов
Н.контр.	Толмачева		03.88		

Привязан

Инв. №

Инв. № подл. | Подпись и дата | Взам. инв. №

Копировал: Прошина

Формат А2

Альбом II

Типовой проект 503-4-54.88

Схема расположения элементов каркаса

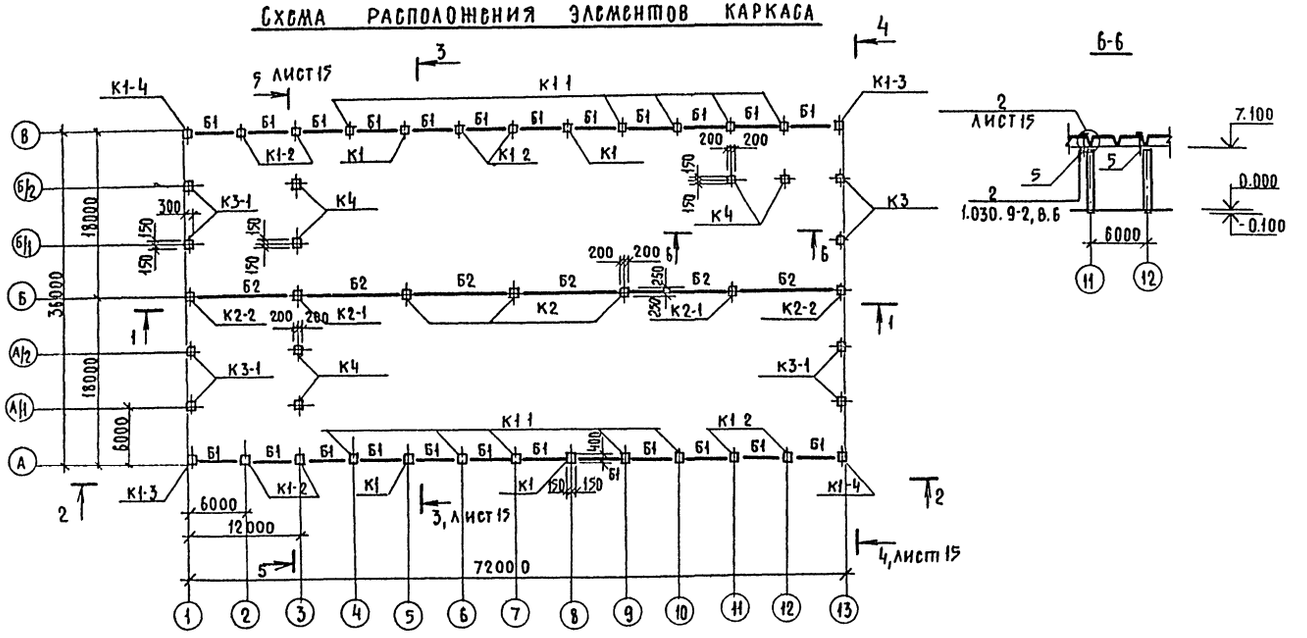

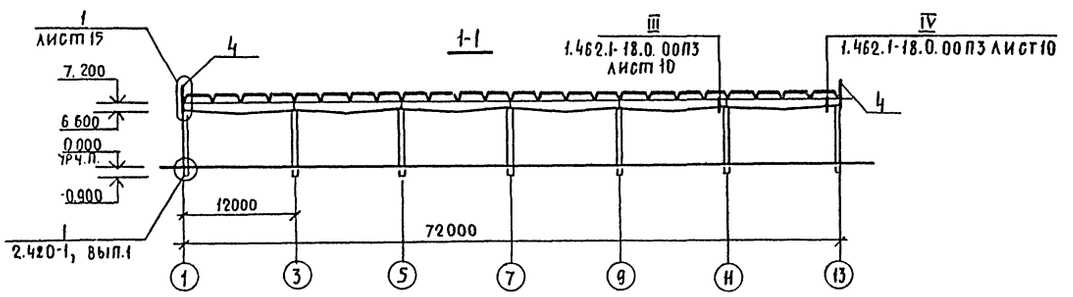

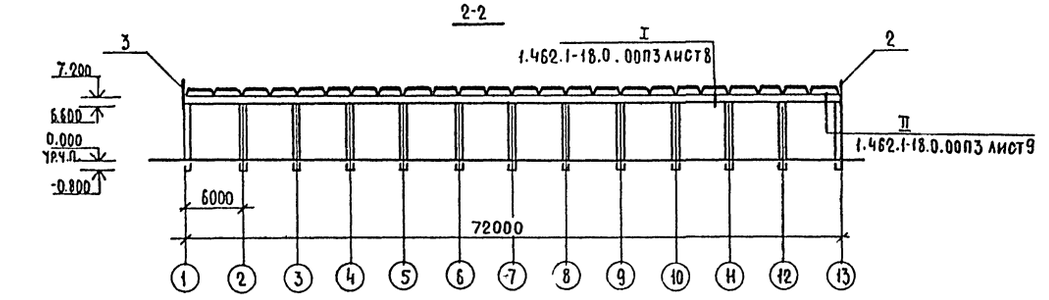

Спецификация к схеме расположения элементов каркаса

Марка поз	Обозначение	Наименование	Кол.	Масса ед., кг	Примечание
		Колонна			
К1	ТП 503-4-54.88 КИ-01000-01	2К74-3А IV М3-01	4	2200	
К1-1	-02	2К74-3А IV М3-02	10	2200	
К1-2	-03	2К74-3А IV М3-03	8	2200	
К1-3	-04	2К74-3А IV М3-04	2	2200	1.423.1-7
К1-4	-05	2К74-3А IV М3-05	2	2200	вып.1
К2	-06	12К75-6А IV М4-06	3	3800	
К2-1	-07	12К75-6А IV М4-07	2	3800	
К2-2	-08	12К75-6А IV М4-08	2	3800	
К3	-09	КФ 73-2А V-09	2	1700	1.427.1-5
К3-1	-10	КФ 73-2А V-10	6	1700	вып.1
К4	1.030.9-2.5-1.0-14	КБ 11-1	6	2160	
		Балка			
Б1	ТП 503-4-54.88-КИ-02000	1БП6-3А V-01	24	2200	1.462.1-18 вып.1
Б2	1.462.1-18.2-1000-18	БП 12-4А V	6	8500	
		Насадка			
1	1.465.1-13.0-10-01	НС2*	8	118,7	*в=2120
2	1.465.1-13.0-30	НСУ-1	2	71,3	
3	1.465.1-13.0-30-01	НСУ-2	2	71,3	
4	1.465.1-13.0-10-01	НС2**	2	146,7	**в=2620
5	1.030.9-2 вып.4	Т8*	6	30,0	*в=1200
		Изделие соединительное			
*	1.465.1-13.0-60	МС1	8	3,4	*по узелу 1 1.465.1-13.0 см3
	1.465.1-13.0-70	МС3	8	5,6	
6	ТП 503-4-54.88 КИ-08000-15	МС15	4	0,8	
7	-16	МС16	4	0,8	
8	-17	МС17	6	4,8	
9		Стержень ф12А I ГОСТ 5781 82*, в=120	8	0,11	
*		Лист ПН-14 ГОСТ 19903-74 × 6СТ3КП2 ГОСТ 14637-79 400×300	22	13.2	*по серии
		Лист ПН-14 ГОСТ 19903-74 × 6СТ3КП2 ГОСТ 14637-79 500×300	5	16.5	1.462.1-18 в.0

Колонны фахверка перегородок К4 ориентировать закладными изделиями для крепления насадки в соответствии с разрезами 5-5 и 6-6.

10028/2

ГИП	Евсеев		03.88
Нач.отд.	Зильбертов		
Гл.конст.	Чупахин		
Рук.гр.	Оруджева		
Вед.инж.	Попова		
Инженер	Суздальцев		
Н.контр.	Гуляева		

ТП- 503-4-54.88 -КЖ

Производственный корпус станции технического обслуживания на 600 грузовых автомобилей

Производственные помещения

Стадия	Лист	Листов
Р	14	

Схема расположения элементов каркаса. Разрезы 1-1, 2-2, 6-6

Гипропромсельстрой г. Саратов

Привязан

Инв. №

Копировал: Ксенофонова, Лис.

Формат А2

Инв. № подл. | Подпись и дата | Взам. инв. №

Типовой проект 503-4-54.88 Альбом III

3-3

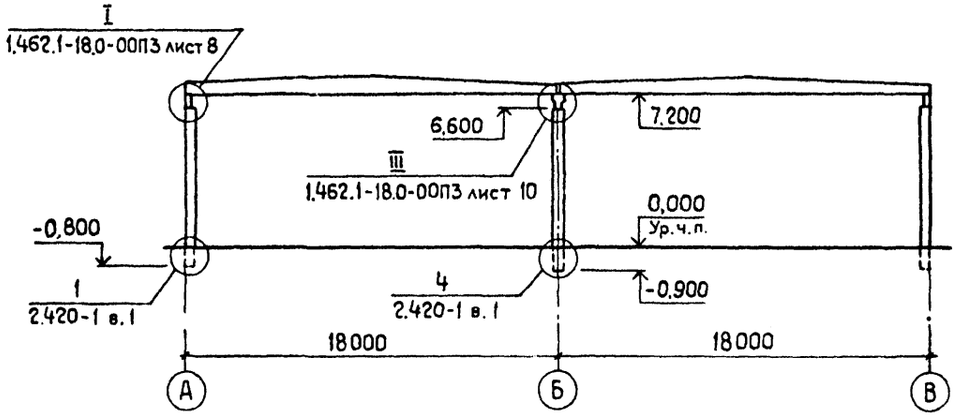

4-4

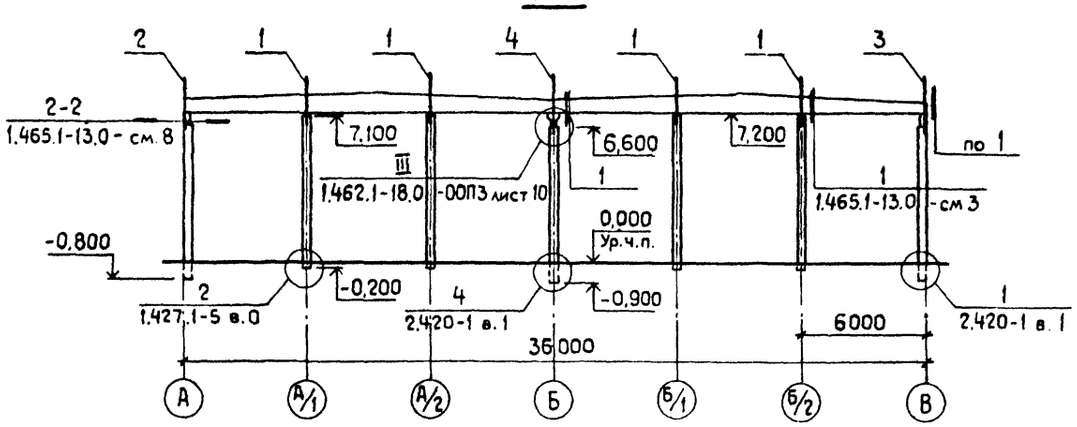

5-5

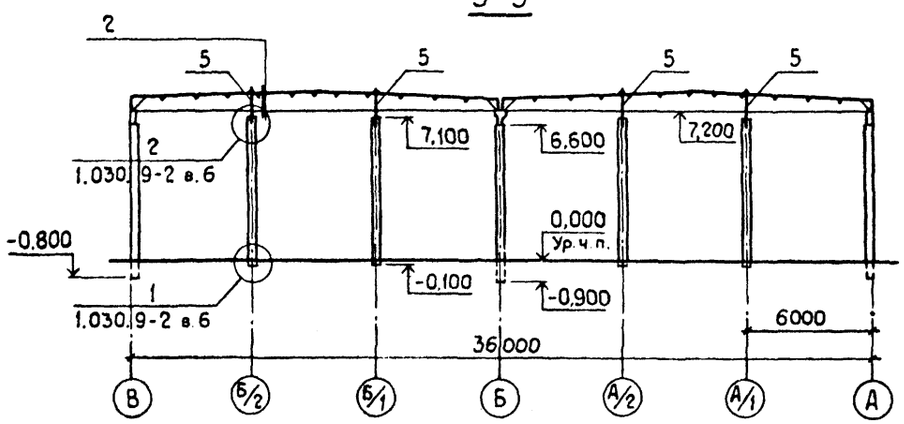

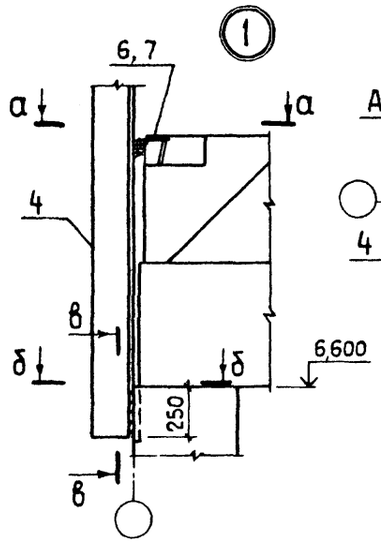

а-а

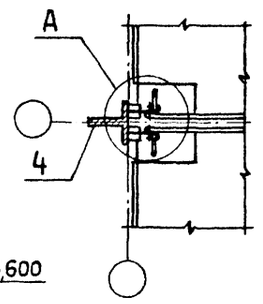

Цементный раствор М50

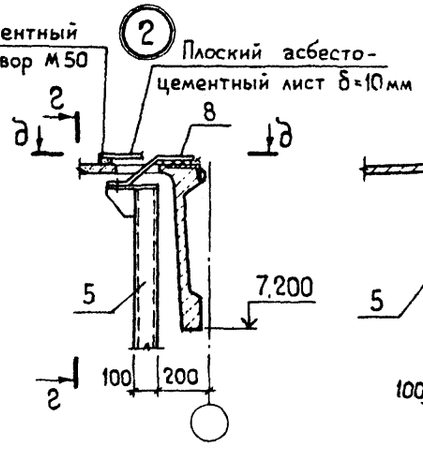

г-г

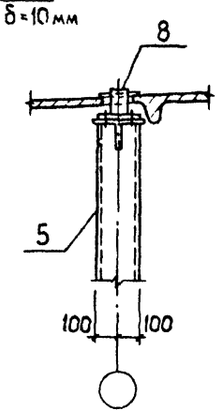

δ-δ

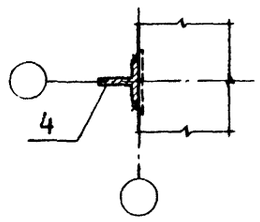

в-в

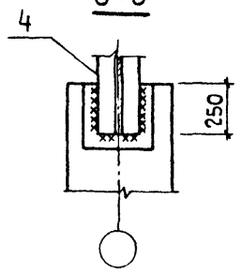

д-д

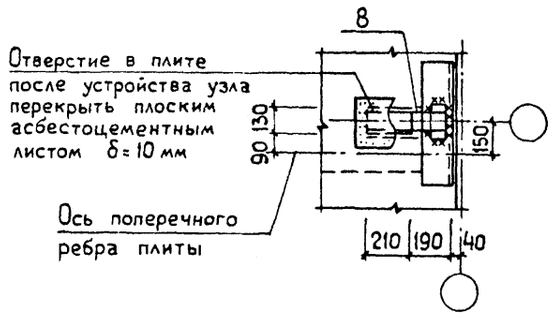

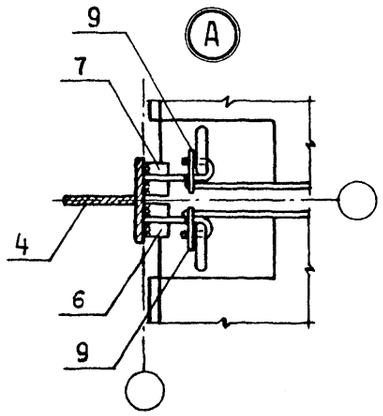

10028 /2

ГИП	Евелев		03.88	ТП 503-4-54.88 КЖ
Нач.отд.	Зильберто		03.88	
Гл.констр.	Чупахин		03.88	
Рук. гр.	Оруджева		02.88	Производственный корпус станции технического обслуживания на 600 грузовых автомобилей
Вед.инж.	Попова		01.88	Производственные помещения — Стадия: Р; Лист: 15; Листов:
Н.контр.	Толмачева		03.88	Разрезы 3-3÷5-5 и узлы 1,2 к схеме расположения элементов каркаса

Привязан:

Инв. №

ГИПРОПРОМСЕЛЬСТРОЙ г. Саратов

Копировал: Яковенко

Формат А2

Инв.№ подл. | Подп. и дата | Взам. инв.№

Типовой проект 503-4-54.88 Альбом II

Схемы расположения стоек перегородок на отм. 3.600

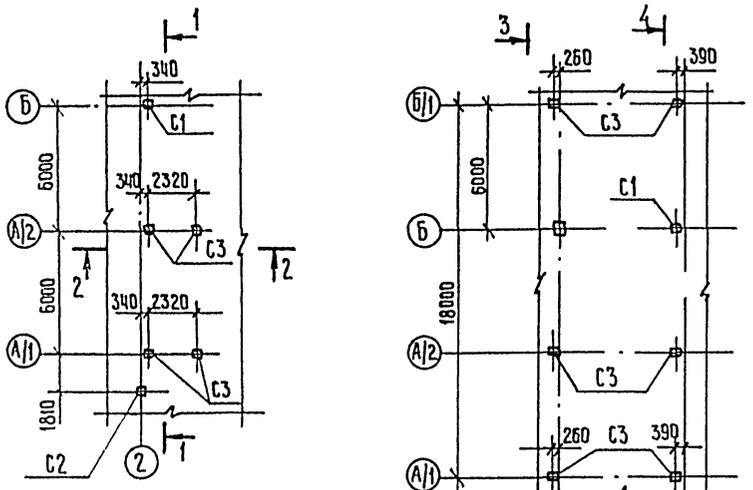

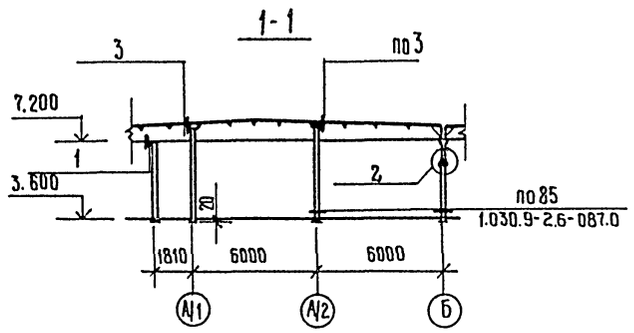

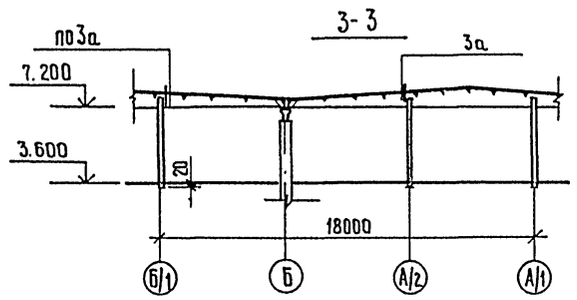

Спецификация к схеме расположения стоек перегородок

Марка поз	Обозначение	Наименование	Кол.	Масса ед. кг.	Примечание
		Стойка			
С1	1.030.9-2 вып.4	СФ1*	2	39,0	ℓ=2400
С2	1.030.9-2 вып.4	СФ8*	1	55,0	ℓ=3570
С3	1.030.9-2 вып.4	СФ14*	10	66,0	ℓ=4320
		Соединительные изделия			
1	1.030.9-2.7-2-0.17.0	МС3	3	1,7	
2	ТП 503-4-54.88 КН-08000-18	МС18	1	13,1	
3	-19	МС19	2	16,1	
4	-20	МС20	4	5,3	
5	-17	МС17	3	4.8	
6	-21	МС21	3	6,0	
7	-22	МС22	10	3.5	
8	1.030.9-2.7-2 11761.00.00.000	Дюбель ДРК-М10	24	0.04	
9		Болт М10х30.58 ГОСТ 7798-70*			
		с шайбой 10.01 ГОСТ 11371-78*	24	0,03	

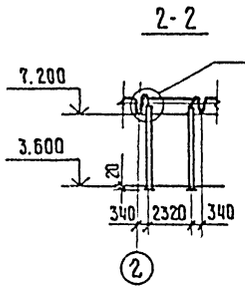

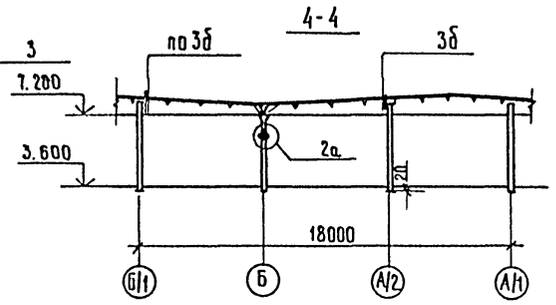

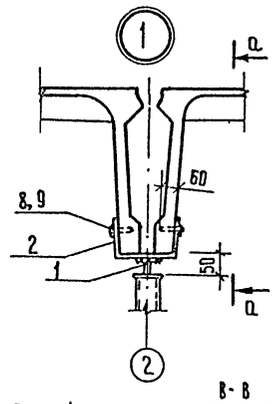

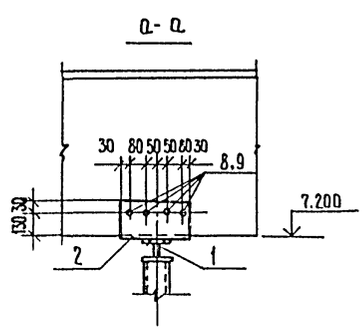

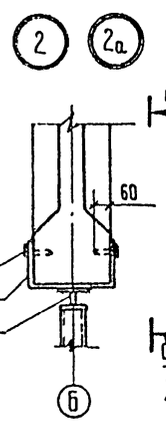

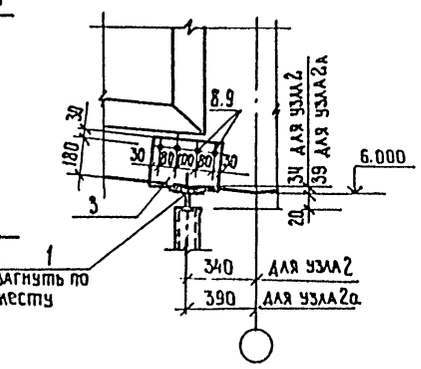

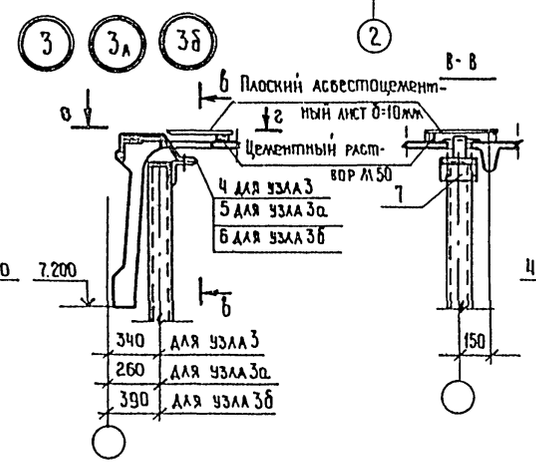

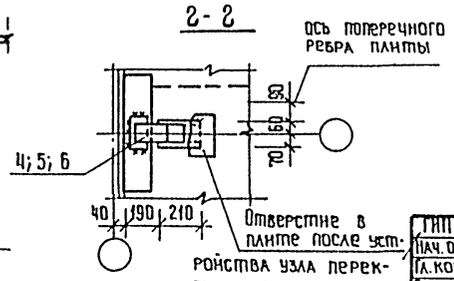

ГИП	Евелев			10028/2
Нач. отд.	Зильбертов			ТП 503-4-54.88 КЖ
Гл. констр.	Чупахин			
Рук. гр.	Прудаева			Производственный корпус станции технического обслуживания на 600 грузовых автомобилей
Вед. инж.	Попова			Производственные помещения
Н. контр.	Толмачева			Стадия: Р; Лист: 16; Листов:
				Схемы расположения стоек перегородок на отм. 3.600
				ГИПРОПРОМСЕЛЬСТРОЙ г. Саратов

Привязан

Инв. №

Копировал: Ильичева

Формат А2

Инв. № подл. | Подпись и дата | Взам. инв. №

Альбом II

Типовой проект 503-4-54.88

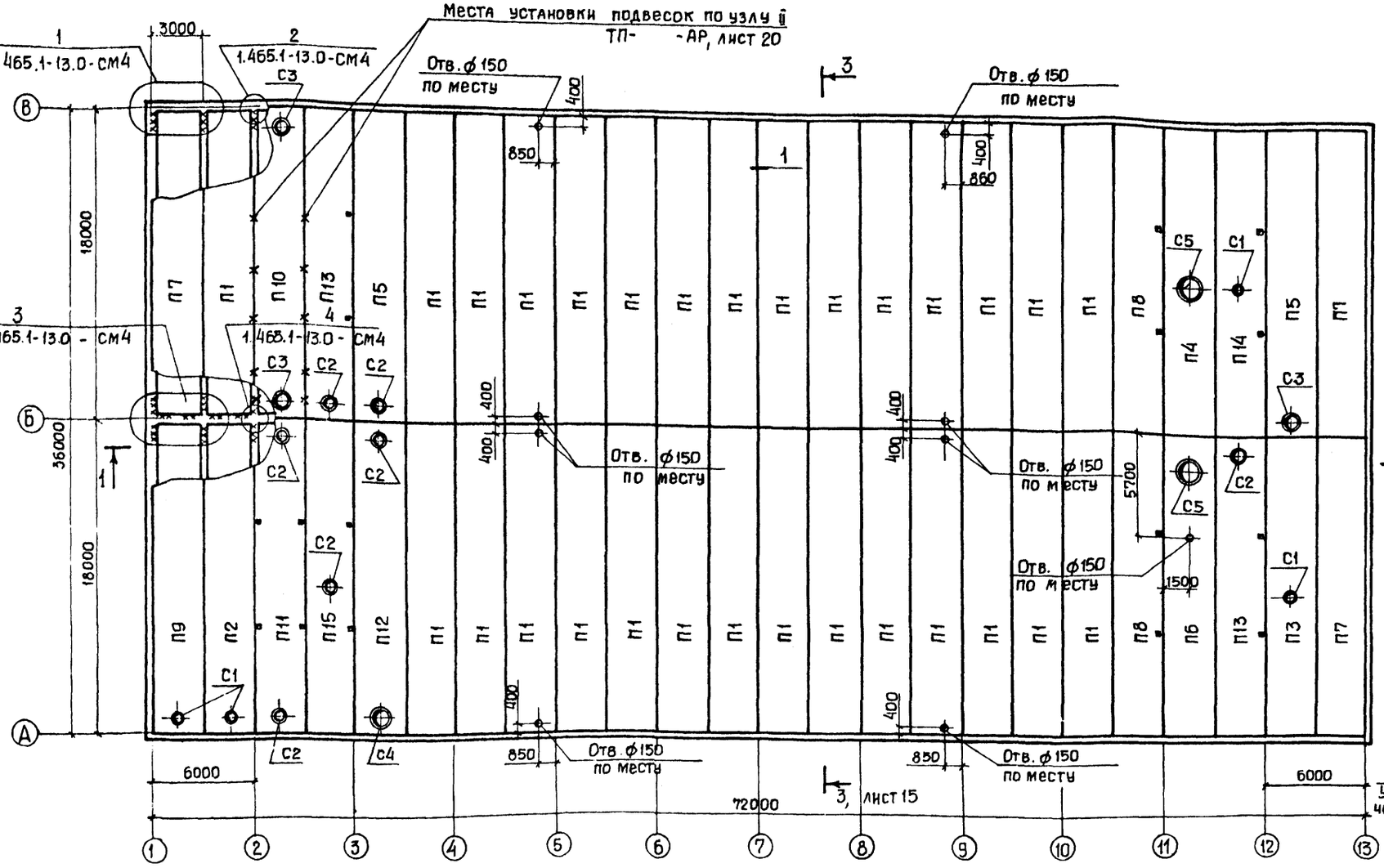

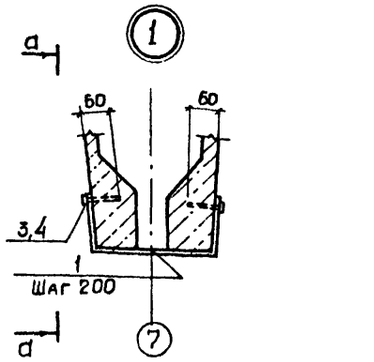

Узлы крепления коммуникаций к плитам покрытия между плитами

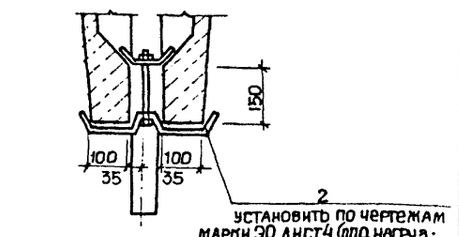

Спецификация к схеме расположения элементов покрытия

Марка	Обозначение	Наименование	Кол.	Масса ед. кг	Примечание
		Плиты			
П1	1.465.1-13.1-10-05.13	1ПГ18-3АУл	29	8400	
П2	1.465.1-13.1-40-05.13	1ПВ18-3АЕл-4	1	9000	
П3	1.465.1-13.1-50-05.13	1ПВ18-3АУл-4.1	1	9100	
П4	1.465.1-13.1-50-50.13	1ПВ18-3АУл-14.1	1	9400	
П5	1.465.1-13.1-40-20.13	1ПВ18-3АЕл-7	2	9000	
П6	1.465.1-13.1-40-50.13	1ПВ18-3АУл-14	1	9400	
П7	ТП-503-4-54.88-КИ-03000-01	1ПГ18-7АУт-01	3	10800	
П8	-02	1ПГ18-3АУл-02	2	8400	
П9	-03	1ПВ18-7АКт-4-03	1	11500	
П10	-04	1ПВ18-3АУл-7-04	1	9600	
П11	-05	1ПВ18-5АУт-7-05	1	12200	
П12	-06	1ПВ18-3АУл-10-06	1	9500	
П13	-07	1ПВ18-5АУт-7-07	2	11500	
П14	ТП-503-4-54.88-КИ-03000-08	1ПВ18-5АУт-4.1-08	1	11700	
П15	-09	1ПВ18-5АКт-7.1-09	1	11600	
		Стаканы			
С1	1.494-24 вып.1	СБ4А-1	4	150	
С2	1.494-24 вып.1	СБ7А-1	7	290	
С3	1.494-24 вып.1	СБ7А-3	3	310	
С4	1.494-24 вып.1	СБ10А-1	1	250	
С5	1.494-24 вып.1	СБ14А-1	2	400	
		Изделия соединительные			
1	ТП-503-4-54.88-КИ-08000-18	МС18	19	13.1	
2	-23	МС23	42	4.46	
3	1.030.9-2.7-2 11761.00.00.000	Дюбель ДРК-М10	152	0.04	
4		Болт М10×30.58 ГОСТ7798-70* с шайбой 10.01 ГОСТ11371-78*	152	0.03	

продолжение

Марка	Обозначение	Наименование	Кол.	Масса ед. кг	Примечание
5		Лист Б-ПИ-10 ГОСТ 19903-74* 100×250	12	1.96	
6		Болт М12×30.65 ГОСТ7798-70* с гайкой М12 ГОСТ5915-70*	12	0.09	

продолжение

1. Швы между плитами заделать бетоном класса В12,5.
2. Плиты из легких бетонов выполнять из бетона марки не ниже F35 (по морозостойкости)

Привязан

Инв. №

10028/2

ГИП	Евелев		03.88
Нач. отд.	Зильбертов		03.88
Гл. констр.	Чупахин		03.88
Рук. гр.	Орудмева		03.88
Вед. инж.	Попова		01.88
Инженер	Суздальцев		03.88
Н. контр.	Толмачева		03.88

ТП- 503-4-54.88 -КЖ

Производственный корпус станции технического обслуживания на 600 грузовых автомобилей

Производственные помещения

Стадия	Лист	Листов
Р	17	

Схема расположения элементов покрытия

ГИПРОПРОМСЕЛЬСТРОЙ г. Саратов

Копировал: Прошина Формат А2

Нач. отд. ЭН Попова; Нач. отд. ЭТ Калганов; Нач. отд. ВК Сыренов; Гл. инж. проекта Замнинг; Гл. инж. проекта Голубков

Типовой проект 503-4-54.88 Альбом II

Схемы расположения стеновых панелей

по оси А

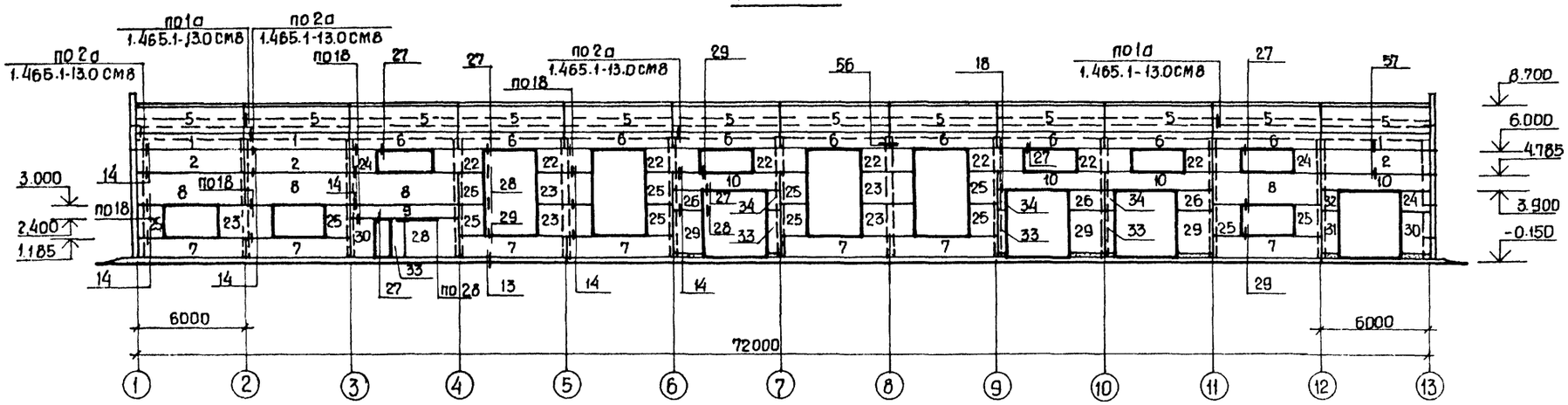

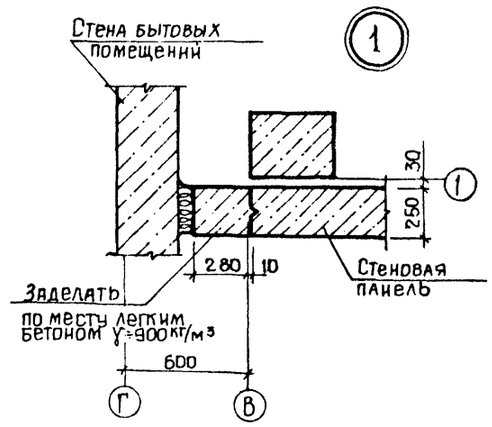

по оси В

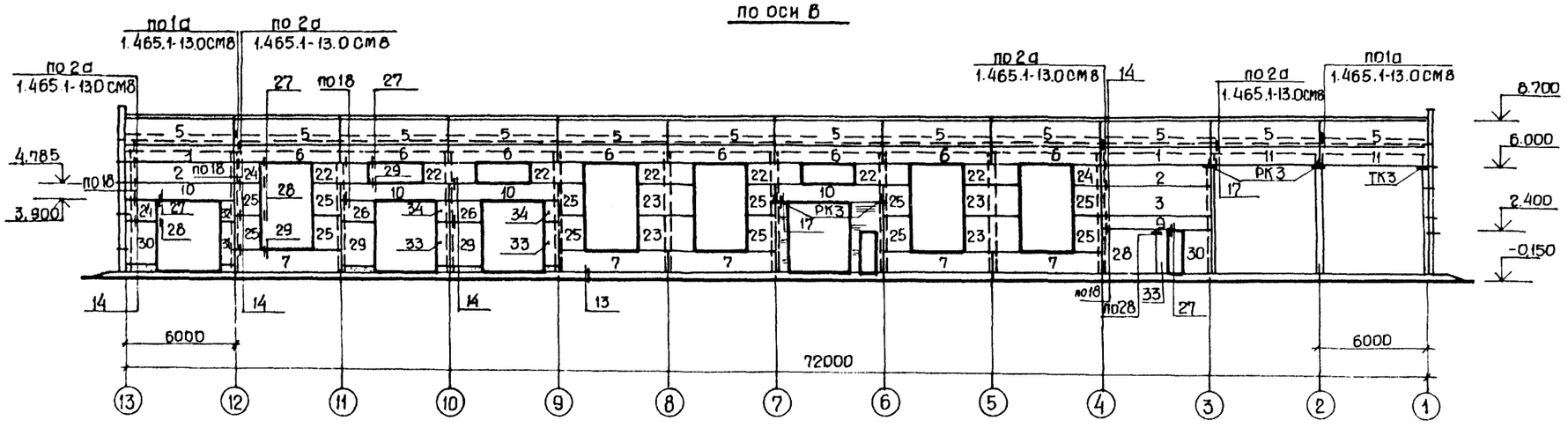

Узел крепления коммуникаций к стеновым панелям

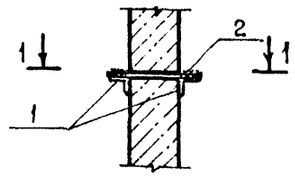

1-1

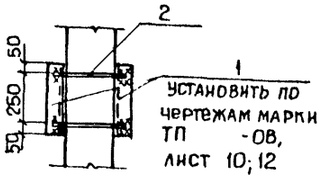

1. Узлы панельных стен, кроме оговоренных, замаркированы по серии 1.030.1-1, вып. 3-3.
2. Полку опорной консоли РК3 обрезать в местах, где она мешает установке стеновых панелей.

10028/2

ГИП	Евелев		03.88	ТП 503-4-54.88 КЖ
НАЧ.ОТД.	Зильбертов		03.88	
Гл.КОНСТР.	Чупахин		03.88	
Рук.гр.	Оруджева		02.88	Производственный корпус станции технического обслуживания на 600 грузовых автомобилей
Вед.инж.	Попова		01.88	
Н.КОНТР.	Толмачева		03.88	Производственные помещения — Стадия: Р; Лист: 18; Листов:
				Схемы расположения стеновых панелей по осям А, В — ГИПРОПРОМСЕЛЬСТРОЙ г. Саратов

Привязан

Инв. №

Копировал: Прошина

Формат А2

Инв. № подл. | Подпись и дата | Взам. инв. №

Альбом II

503-4-54.88

Схемы расположения стеновых панелей:

по оси 13

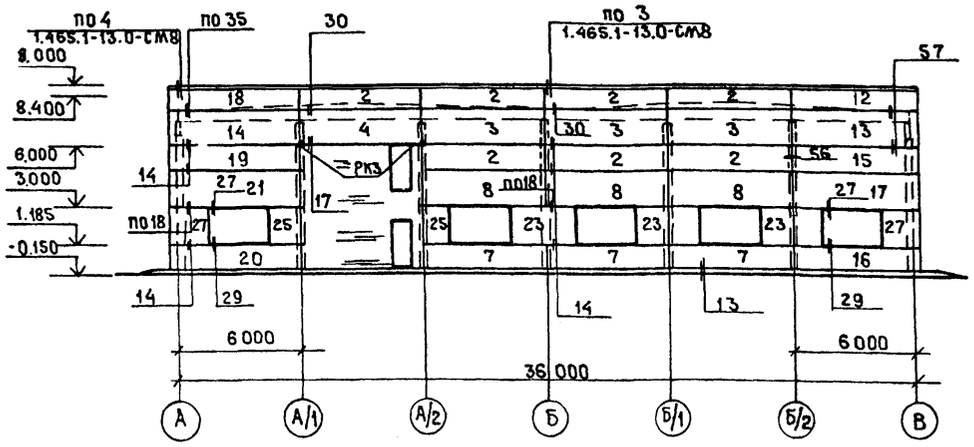

по оси 1

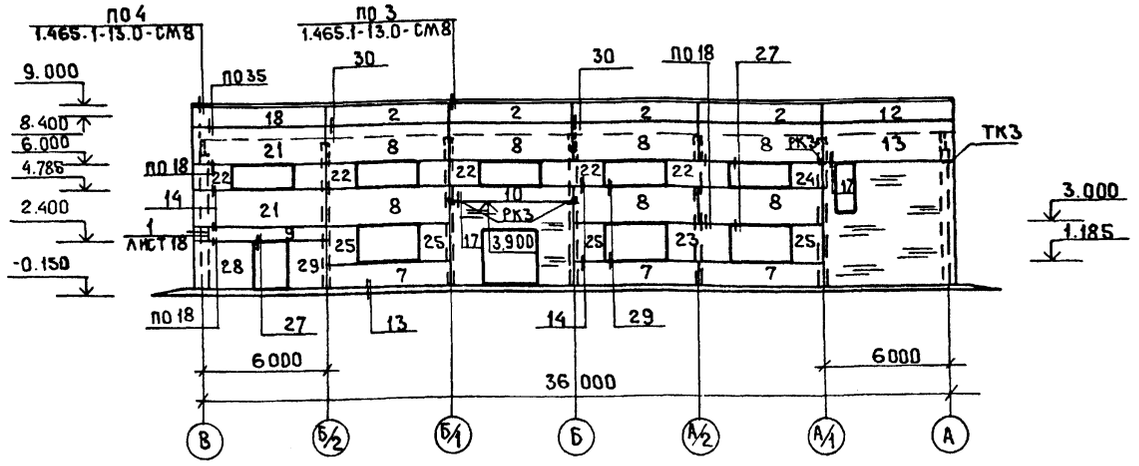

Спецификация к схеме расположения стеновых панелей

Марка поз.	Обозначение	Наименование	Кол.	Масса ед. кг	Примечание
		Стеновые панели			см. п. 1 указ.
ПС1	1.030.1-1, 1-1 04-08	ПС60.9.2.5-2.Л-31	5	1600	
ПС2	1.030.1-1, 1-1 05-03	ПС60.12.2.5-3.Л-31	16	2120	
ПС3	1.030.1-1, 1-1 07-05	ПС60.18.2.5-2.Л-31	4	3190	
ПС4	1.030.1-1, 1-1 07-05	ПС60.18.2.5-2.Л-32	1	3190	
ПС5	1.030.1-1, 1-1 07-05	ПС60.18.2.5-2.Л-34*	24	3190	
ПС6	1.030.1-1, 1-1 04-10	ПС60.9.2.5-6.Л-48	17	1620	
ПС7	1.030.1-1, 1-1 05-04	ПС60.12.2.5-5.Л-47	18	2130	
ПС8	1.030.1-1, 1-1 07-05	ПС60.18.2.5-2.Л-50	14	3190	
ПС9	1.030.1-1, 1-1 04	ПС60.6.2.5-6.Л-I	3	1080	
ПС10	1.030.1-1, 1-1 04-10	ПС60.9.2.5-6.Л-II	9	1620	
ПС11	1.030.1-1, 1-1 04-08	ПС60.9.2.5-2.Л-32	2	1600	
ПС12	1.030.1-1, 1-1 16-03	ПС63.12.2.5-3.Л-1-31	2	2230	
ПС13	1.030.1-1, 1-1 16-06	ПС63.18.2.5-2.Л-1-33*	2	3350	
ПС14	1.030.1-1, 1-1 24-06	ПС63.18.2.5-2.Л-2-31	1	3350	
ПС15	1.030.1-1, 1-1 16-03	ПС63.12.2.5-3.Л-1-31*	1	2230	
ПС16	1.030.1-1, 1-1 16-03	ПС63.12.2.5-3.Л-1-47*	1	2230	
ПС17	1.030.1-1, 1-1 16-06	ПС63.18.2.5-2.Л-1-49*	1	3350	
ПС18	1.030.1-1, 1-1 24-03	ПС63.12.2.5-3.Л-2-31	2	2230	
ПС19	1.030.1-1, 1-1 24-03	ПС63.12.2.5-3.Л-2-31*	1	2230	
ПС20	1.030.1-1, 1-1 24-03	ПС63.12.2.5-3.Л-2-47*	1	2230	
ПС21	1.030.1-1, 1-1 24-06	ПС63.18.2.5-2.Л-2-50*	3	3350	
ПС22	1.030.1-1, 1-1 01-10	ПС30.12.2.5-6.Л-57	19	1060	см. п. 2 указ.
ПС23	1.030.1-1, 1-1 03-05	ПС30.18.2.5-6.Л-57	13	1600	см. п. 2 указ.
		Простенки			
ПС24	1.030.1-1, -1 62-01	2ПС15.12.2.5-Л-III	7	530	

Типовой проект

Продолжение

Марка поз.	Обозначение	Наименование	Кол.	Масса ед. кг	Примечание
ПС25	1.030.1-1, 1-1 62-05	2ПС15.18.2.5-Л-III	30	790	
ПС26	1.030.1-1, 1-1 66-03	2ПС18.12.2.5-Л-IV	6	620	
ПС27	1.030.1-1, 1-1 66-04	2ПС18.18.2.5-Л-V	2	940	
ПС28	1.030.1-1, 1-1 63-01	2ПС30.24.2.5-Л-IV	3	2100	
ПС29	1.030.1-1, 1-1 66-05	2ПС18.24.2.5-Л-III	6	1250	
ПС30	1.030.1-1, 1-1 62-09	2ПС15.24.2.5-Л-III	4	1050	
ПС31	1.030.1-1, 1-1 64-05	2ПС9.24.2.5-Л-III	2	630	
ПС32	1.030.1-1, 1-1 64-03	2ПС9.12.2.5-Л-III	2	320	
ПС33	1.030.1-1, 1-1 59-10	2ПС6.24.2.5-Л-VI	7	420	
ПС34	1.030.1-1, 1-1 58-01	2ПС6.12.2.5-Л-VI	5	210	
РК3	1.030.1-1, 4-1-060-04	Опорная консоль РК3	9	13.3	
ТК3	1.030.1-1, 4-1-110	Опорная консоль ТК3	2	17.6	
		Элементы крепления			
*	1.030.1-1, 4-1-120	Т3	162	0.4	* по узлам серии
	-140	Т8	52	0.5	1.030.1-1
	-220	Т17	184	0.3	вып. 3-3
**	1.465.1-13.0-110	Т34	48	0.5	** по узлам серии
	-100	Т36	44	0.7	1.465.1-13.0-СМ8
	-20	МС5	20	2.0	
	-40	МС7	4	3.6	
***	1.030.1-1.3-2-515	Лист Б-ПН8 ГОСТ 19903-74* / ВСТ3КП2 ГОСТ 14637-79 140х140	53	1.23	*** по узлам 1.030.1-1в3-3

Продолжение

Марка поз.	Обозначение	Наименование	Кол.	Масса ед. кг	Примечание
***	1.030.1-1, 3-2-514	Лист Б-ПН-8 ГОСТ 19903-74* / ВСТ3КП2 ГОСТ 14637-79 80х140	152	0.7	*** по узлам 1.030.1-1в3-3
поз.1		Уголок 75х50х5 ГОСТ 8510-86 / ВСТ3КП2 ГОСТ 535-79* ℓ=350	18	1.68	
поз.2		Стержень Ф12А I ГОСТ 5781-82* ℓ=350	18	0.31	

1. Последние цифры в марке панели обозначают расположение и привязку закладных изделий в стеновых панелях. Стеновые панели с арабскими цифрами в марке приведены в серии 1.030.1-1 вып. 0-3; с римскими цифрами I-VI и с арабскими СО* в ТП -КИ-04000.

2. Боковые пазы в стеновых панелях ПС22, ПС23 заделать цементным раствором по месту.

3. В простеночные панели до их монтажа установить шлямбурные пробки для крепления оконных блоков.

4. В обозначениях стеновых панелей на схемах расположения условно опущены буквы ПС.

5. В процессе формования панелей выполнить отделку их фасадной стороны каменными искусственными материалами фракцией 10-20мм на растворе не ниже М75.

10028/2

ГИП	Евелев		03.88
Нач.отд.	Зильбертов		03.88
Гл.констр.	Чупахин		03.88
Рук.группы	Оруджева		02.88
Вед.инж.	Попова		01.88
Н.контр.	Толмачева		

ТП 503-4-54.88 КЖ

Производственный корпус станции технического обслуживания на 600 грузовых автомобилей.

Производственные помещения

Стадия	Лист	Листов
Р	19	

Схемы расположения стеновых панелей по осям 1, 13.

ГИПРОПРОМЕСЛЬСТРОЙ г. Саратов

Привязан

Инв. №

Копировал: Махн Махначева

Формат А2

Типовой проект 503-4-54.88 Альбом II

Площадка 1 (на отм. 3.600)

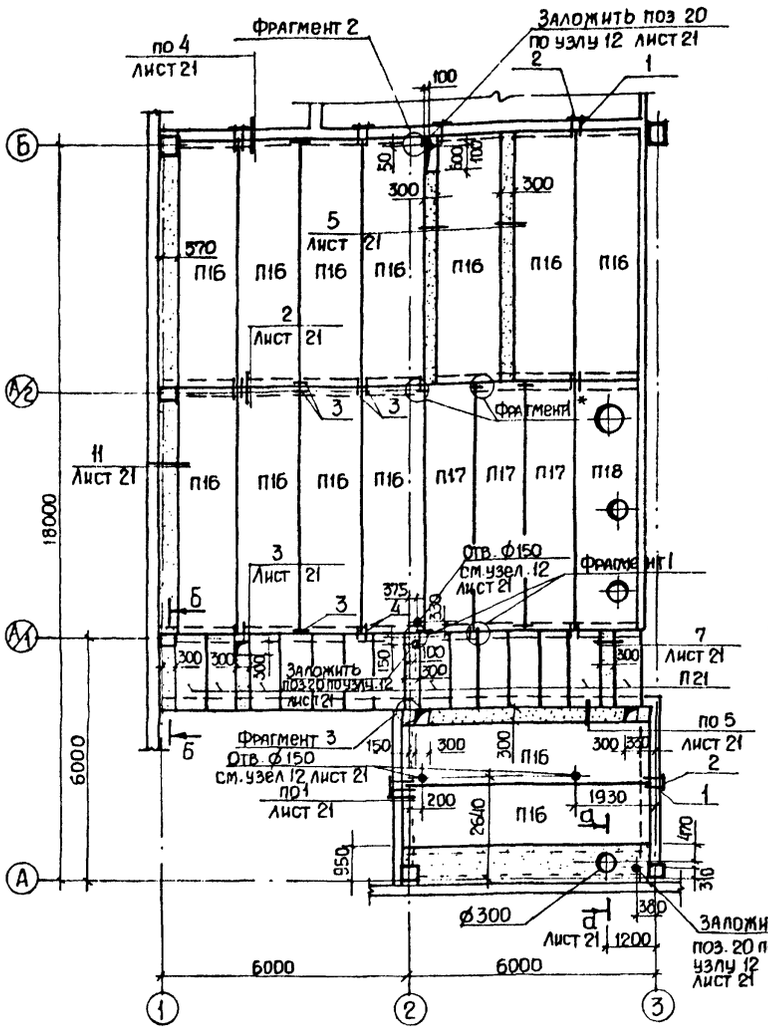

Площадка 2 (на отм. 3.600)

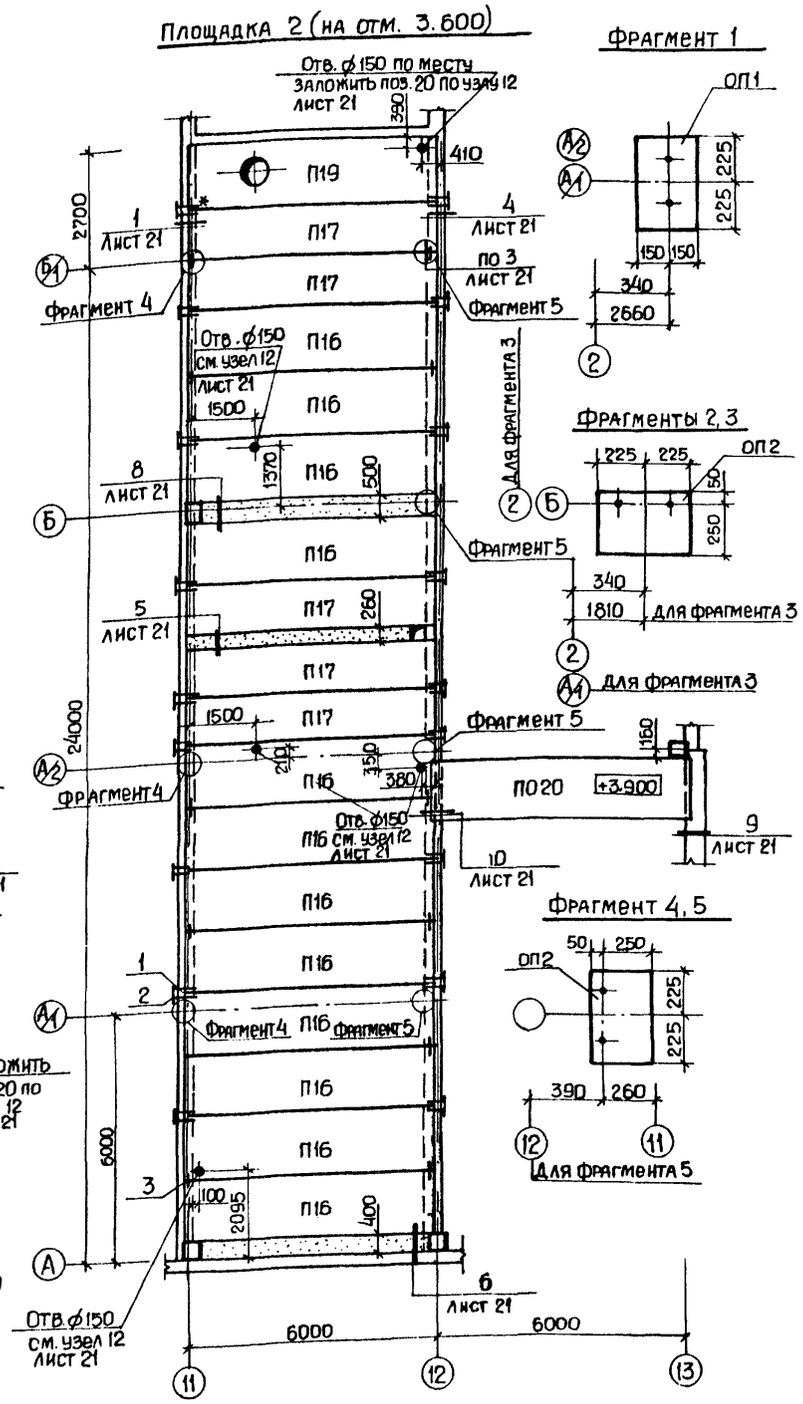

Фрагмент 1

Фрагменты 2, 3

Фрагмент 4, 5

Спецификация к схеме расположения элементов перекрытий

Марка поз.	Обозначение	Наименование	Кол.	Масса ед.кг	Примечание
		Плита перекрытия			
П16	1.090.1-1 5-1 3000-07	ПК60.15-12.5 АтVт	25	2767	
П17	1.090.1-1 5-1 2000-07	ПК60.12-12.5 АтVт	8	2080	
П18	ТП 503-4-54.88 КИ-05000-01	ПР60.15-8 АтVт-01	1	2595	
П19	-02	ПР60.15-8 АтVт-02	1	2595	
П20	1.141-1 вып. 63	ПК63.15-6 АтVт	1	2950	
П21	3.006.1-2/82.1-2.-10-051	П15д-5	14	410	
ОП1	1.030.9-2.1-11.0	Опорная подушка ОП1	4	27	
ОП2	-01	Опорная подушка ОП2	9	27	
1		Стержень ф12 AI ГОСТ 5781-82* ℓ-300	47	0,27	
2		Уголок $\frac{B\,63\times63\times5\ ГОСТ\,8509-86\ ℓ=250}{ВСт3кп2\ ГОСТ\,535-79*}$	24	1,43	
3		Стержень ф12 AI ГОСТ 5781-82* ℓ-200	28	0,18	
4	ТП 503-4-54.88 КИ-08000-24	Изделие соединительное МС24	8	0,55	
5	1.030.1-1 вып.4-1	Консоль опорная ТК2	6	20,1	
		Монолитные участки			
6	ТП 503-4-54.88 КИ-10000-03	Каркас КР1	10	16,1	
7	-04	Каркас КР2	4	17,2	
8	ГОСТ 23279-85	Сетка 4С $\frac{5Bp\,I-200}{6A\,I-100}$ $\frac{85\times595}{75\ 125}$	1	12,1	
9	ГОСТ 23279-85	Сетка 4С $\frac{5Bp\,I-200}{6A\,I-100}$ $\frac{65\times565}{25\ 25}$	2	10,6	
10		Стержень ф6 AI ГОСТ 5781-82* ℓ-130	80	0,03	
11		Стержень ф10 AII ГОСТ 5781-82* ℓ-930	2	0,57	
12		Стержень ф12 AI ГОСТ 5781-82* ℓ-1240	116	1,1	
13		ℓ-1560	3	1,4	
14		ℓ-1040	27	0,9	
15		Стержень ф6 AI ГОСТ 5781-82* ℓ-5950	12	1,3	
16		ℓ-1820	9	0,4	
17		ℓ-280	6	0,06	
18		Стержень ф8 AII ГОСТ 5781-82* ℓ-860	2	0,4	
19		ℓ-250	4	0,1	
20	1.400-15 вып.1	Изделие закладное МН 814	11	2,54	
		Материалы			
		Бетон класса В20			6,9м³

1. Плиты перекрытия уложить на слой цементного раствора.
2. Швы между плитами тщательно заделать бетоном класса В20
3. Арматуру монолитных участков в местах пересечения сварить.
4. Опорные подушки приклеить к тщательно выровненной бетонной поверхности перекрытия. Состав клея смотреть л.10.4 технического описания серии 1.030.9-2 вып. 6.
5. Для фиксации трубок поз. 20 на период бетонирования конструкции рекомендуется их прихватка сваркой к стержням арматуры плиты.

Нач. отд. Зн. Попова; Нач. отд. ВК Свиридов; Гл. инж. пр. Гл. инж. Взам. инв. №; Подпись и дата; Инв. № подл.

ГИП	Евелев		
Нач. отд.	Зильбертов		
Гл. конструктор	Чупахин		
Рук. гр.	Оруджева		
Вед. инж.	Попова		
Н. контр.	Толмачёва		

Привязан

Инв. №

100 28/2

ТП 503-4-54.88 КЖ

Производственный корпус станции технического обслуживания на 600 грузовых автомобилей

Производственные помещения

Стадия	Лист	Листов
Р	20	

Схемы расположения элементов перекрытия

ГИПРОПРОМСЕЛЬСТРОЙ г. Саратов

Копировал: Прошина Формат А2

Типовой проект 503-4-54.88 Альбом II

Инв.№ подл. | Подпись и дата | Взам. инв.№

а-а

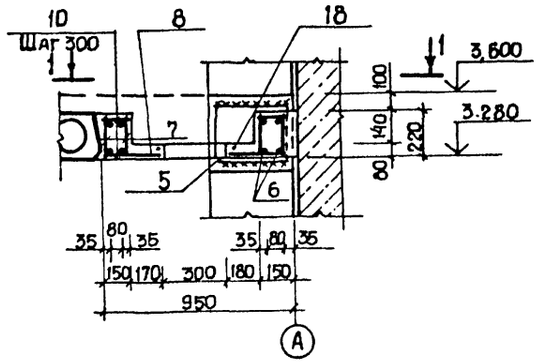

б-б

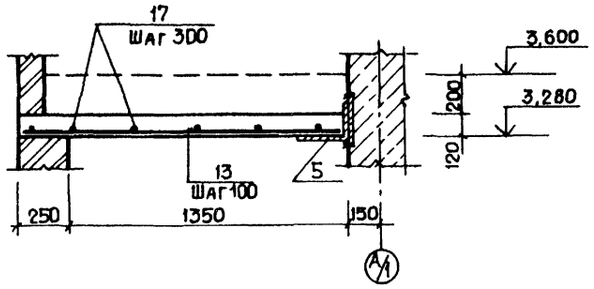

1

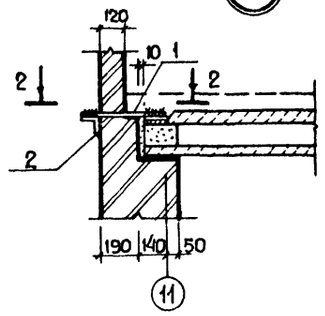

2

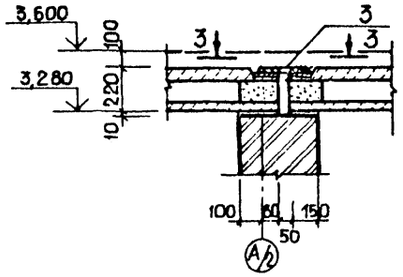

1-1

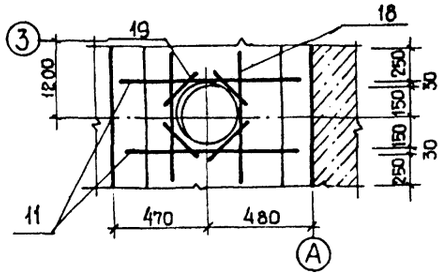

3

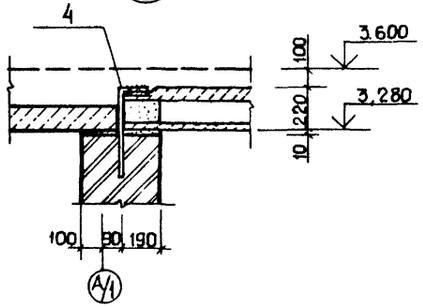

4

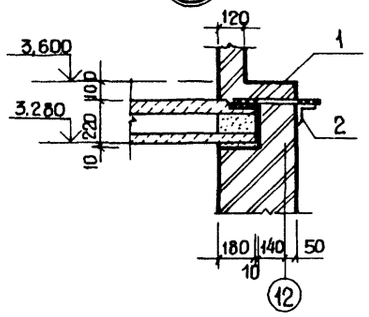

5

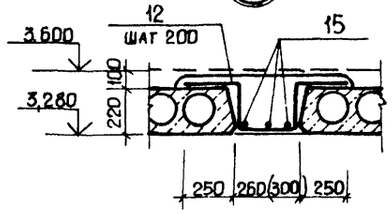

6

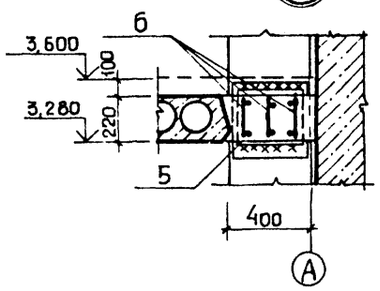

2-2

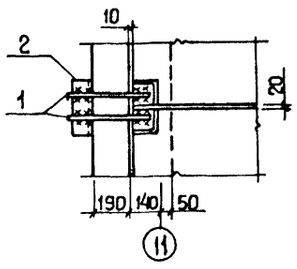

7

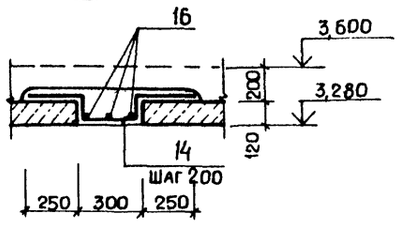

8

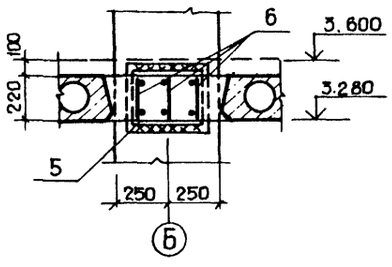

9

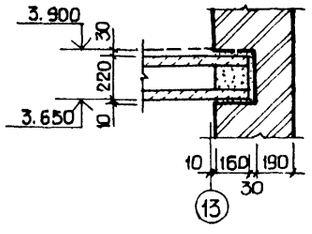

10

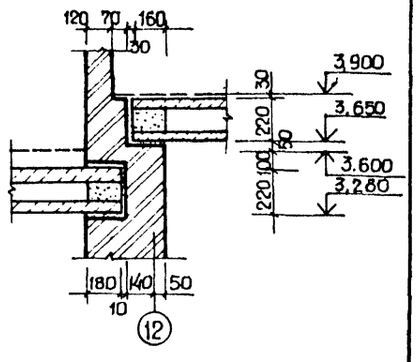

3-3

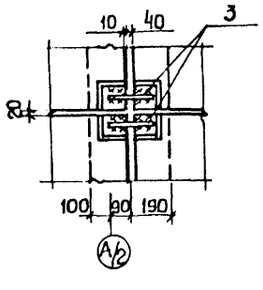

11

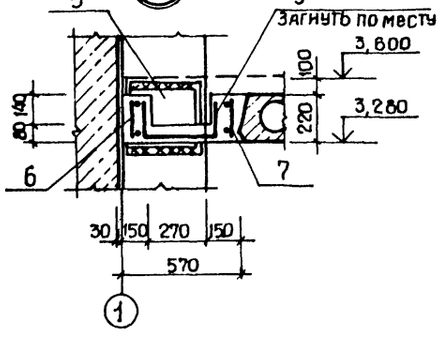

12

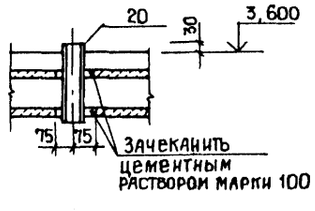

100 28 /2

ГИП	Евелев			ТП 503-4-54.88 -КЖ
Нач.отд.	Зильбертов			Производственный корпус станции технического обслуживания на 600 грузовых автомобилей
Гл.констр.	Чупахин			
Рук.гр.	Оруджева			Производственные помещения
Вед.инж.	Попова			Стадия: Р; Лист: 21; Листов:
Н.контр.	Толмачева			Сечения а-а÷б-б и узлы 1÷12 к схемам расположения элементов перекрытия
Привязан				ГИПРОПРОМСЕЛЬСТРОЙ г. Саратов
Инв.№				

Копировал Формат А2

Альбом II

Типовой проект 503-4-54.88

Марка фундамента	Изделия арматурные												Изделия закладные									Общий расход стали, кг
	Арматура класса												Прокат марки									
	AI					AII			AIII				Ст 3 кп 2									
	ГОСТ 5781-82*												ГОСТ 19903-74		ГОСТ 2590-71*		ГОСТ 24379.1-80		ГОСТ 5915-70*			
	ф5	ф8	ф10		Итого	ф12		Итого	ф5	ф10	ф12	Итого	Всего	-8-8	Итого	Болт М24	Итого	Болт 1.1420-600	Итого	Гайка М24	Итого	
Фм 1		16.7			16.7	20.8		20.8		26.1		26.1	63.6									63.6
Фм 1а		16.7			16.7	20.8		20.8		26.1		26.1	63.6					7.2	7.2			70.8
Фм 2		13.5			13.5				2.0	19.4	33.4	54.8	68.3					7.2	7.2			75,5
Фм 3		26.4			26.4	30.8		30.8			80.4	80.4	137.6									137.6
Фм 4		26.4			26.4	30.8		30.8		43.6		43.6	100.8									100.8
Фм 5		26.4			26.4	30.8		30.8		94.5		94.5	151.7									151.7
Фм 6	7.0		8.4		15.4				1.2	19.4	12.8	33.4	48.8	0.9	0.9	5.5	5.5			0.4	0.4	6.8	55.6
Фм 7	7.0		8.4		15.4				1.2	19.4	15.6	36.2	51.6	0.9	0.9	5.5	5.5			0.4	0.4	6.8	58.4
Фм 8	7.0		8.4		15.4				1.2	14.4	12.8	28.4	43.8	0.9	0.9	5.5	5.5			0.4	0.4	6.8	50.6
Фм 9	7.0		8.4		15.4				1.6	14.4	20.8	36.8	52.2	0.9	0.9	5.5	5.5			0.4	0.4	6.8	59.0

Инв. № подл. | Подпись и дата | Взам. инв. №

Привязан

Инв. №

10028/2

ГИП	Евелев		03.88
Нач. отд.	Зильбертов		03.88
Гл. констр.	Чупахин		03.88
Рук. груп.	Орудзева		02.88
Вед. инж.	Попова		01.88
Н. контр.	Толмачева		01.88

ТП 503-4-54.88 КЖ

Производственный корпус станции технического обслуживания на 600 грузовых автомобилей

Производственные помещения	Стадия	Лист	Листов
	Р	22	

Фундаменты Фм 1 ÷ Фм 9. Ведомость расхода стали на элемент

ГИПРОПРОМСЕЛЬСТРОЙ г. Саратов

Копировал Ловцова Формат А3

Альбом II

Типовой проект 503-4-54.88

Схемы сборки пространственных каркасов вертикального армирования подколонников

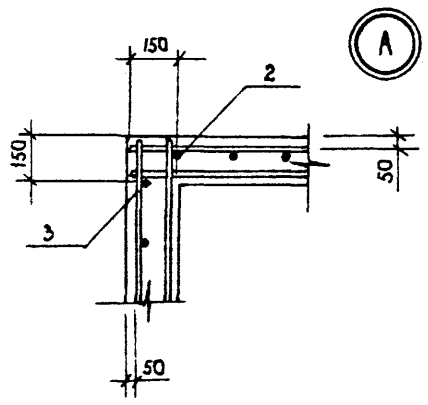

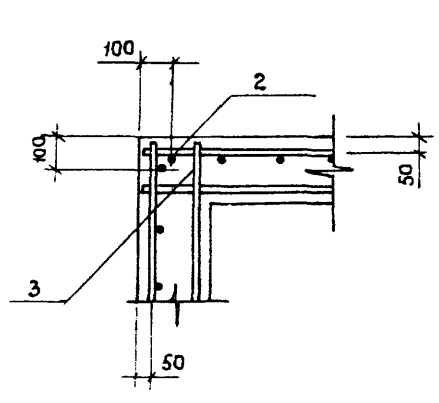

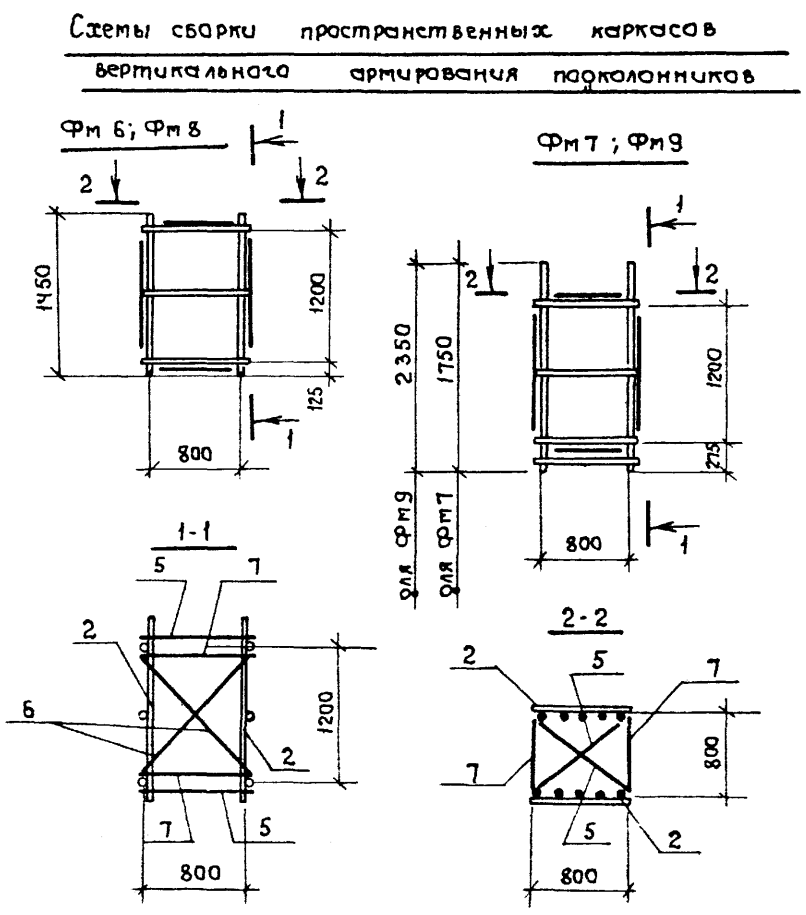

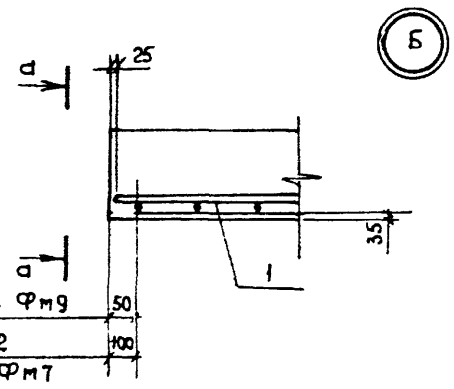

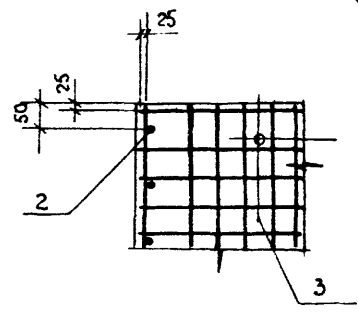

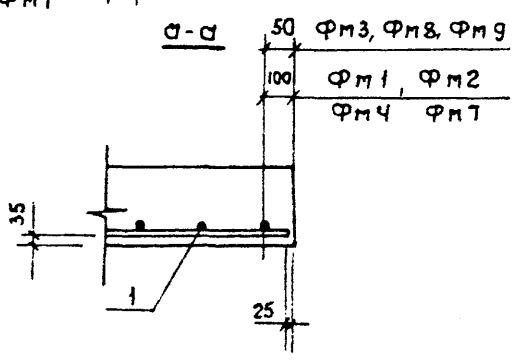

Инв. № подл. | Подпись и дата | Взам. инв. №

Привязан

Инв. №

10028/2

ГИП	Евелев		03.88
Нач. отд.	Зильбертов		03.88
Гл. констр.	Чупахин		03.88
Рук. груп.	Орудзева		02.88
Вед. инж.	Попова		01.88
Н. контр.	Толмачева		01.88

ТП 503-4-54.88 КЖ

Производственный корпус станции технического обслуживания на 600 грузовых автомобилей

Производственные помещения	Стадия	Лист	Листов
	Р	23	

Узлы фундаментов

ГИПРОПРОМСЕЛЬСТРОЙ г. Саратов

Копировал Ловцова Формат А

Типовой проект 503-4-54.88 Альбом II

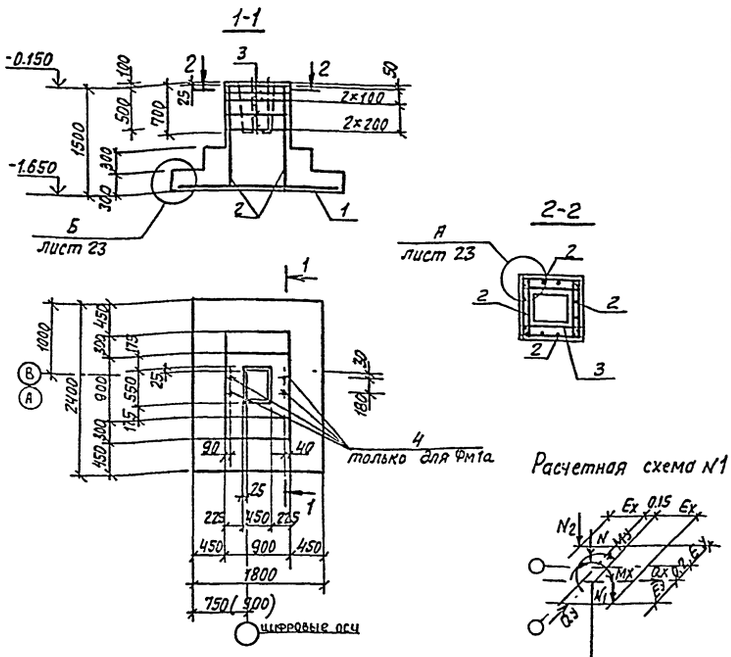

Формат	Зона	Поз.	Обозначение	Наименование	Кол.	Примечание
				Документация		
А3			ТП-503-4-54.88-КЖ22	Ведомость расхода стали на фундамент		
А3			ТП-503-4-54.88-КЖ23	Узлы фундаментов		
				Сборочные единицы		
				Сетка арматурная		
		1	1.410-3 Вып.1	2С 10АIII/10АIII 175×235	1	26.1кг
		2	1.412-1/77, вып.3	СН12АII-6×15	4	6.0кг
		3	1.412-1/77, вып.3	СА-8АI	5	2.7кг
				Переменные данные для исполнения Фм1А		
		4	ГОСТ 24379.1-80	Изделие закладное		
				Болт 1,1 М20×600 Вст3кп2	4	1.81кг
				Материалы		
				Бетон класса В12.5		2.24м³

Расчетная схема №1

Расчетная схема №2 и значения в скобках даны для рядового крайнего фундамента, схема №1 - для углового

Таблица расчетных нагрузок на фундамент в кН, кНм (коэф. перегр. больше 1)

Нагруз. №	Сочетания от колонн 1	2	3	4	Другие сосредоточенные нагрузки i	Ni	Ex(м)	Ey(м)
N	225 (427)	226 (427)	160 (295)	160 (295)	1	180	0.2	-0.68
My	±17 (±28)	—	±19 (±31.2)	—	2	91.3	-0.72	0.15
Qy	±5.3 (±9)	—	±7 (±10)	—	3	91.3	±0.69	0.15
Mx	±8.4 (±7.2)	±23 (±17.5)	±8.4 (±7.2)	±25.1 (±18.6)				
Qx	±1.1 (±1.0)	±6 (±2.2)	±1.1 (±1.0)	±6.2 (±2.5)				

Расчетная схема №2

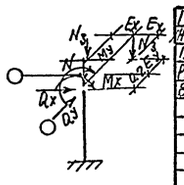

ГИП	Евелев		03.88
Нач.отд.	Зильбертов		03.88
Гл.констр.	Чупахин		03.88
Рук.груп.	Орудзева		03.88
Вед.инж.	Попова		01.06
Н.контр.	Толмачева		03.88

100281.2

ТП-503-4-54.88 -КЖ

Производственный корпус станции технического обслуживания на 600 грузовых автомобилей

Производственные помещения

Стадия	Лист	Листов
Р	24	

Фундаменты Фм1, Фм1а

ГИПРОПРОМСЕЛЬСТРОЙ г. Саратов

Копировал: Леденева Формат А3

Привязан

Инв.№

Взам.инв.№ | Подпись и дата | Инв.№ подл.

Типовой проект 503-4-54.88 Альбом II

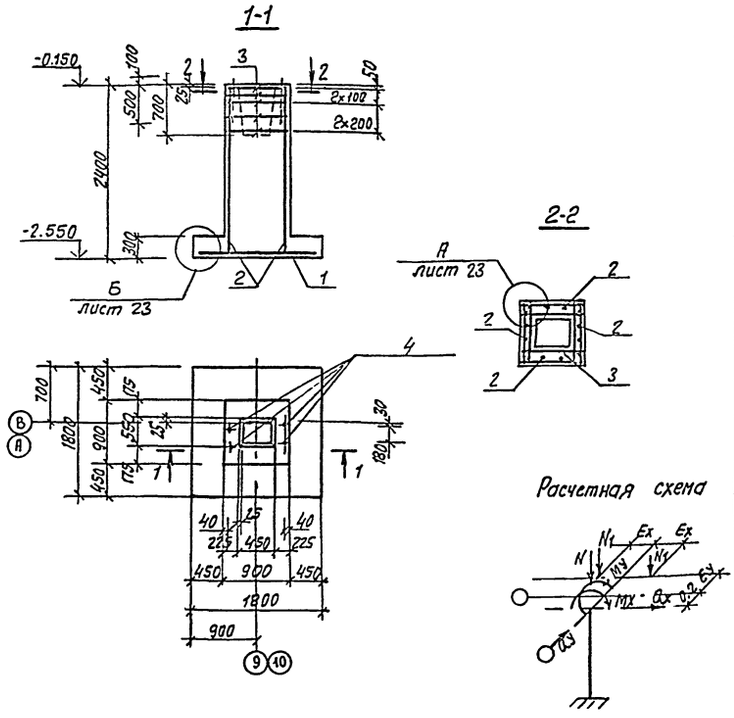

Формат	Зона	Поз.	Обозначение	Наименование	Кол.	Примечание
				Документация		
А3			ТП-503-4-54.88-КЖ22	Ведомость расхода стали на фундамент		
А3			ТП-503-4-54.88-КЖ23	Узлы фундаментов		
				Сборочные единицы		
				Сетка арматурная		
		1	1.410-3, вып.1	2С 10АIII/10АIII 175×175	1	19.4кг
		2	1.410-3 вып.1 и указ.	1С 12АIII/6АIII 65×235*	4	8.8ц
		3	1.412-1/77, вып.3	СА-8АI	5	2.7кг
		4	ГОСТ 24379.1-80	Изделие закладное		
				Болт 11 М20×600 Вст3кп2	4	1.81кг
				Материалы		
				Бетон класса В12.5		2.54м³

Расчетная схема

Сетку 1С 12АIII/6АIII 65×235* выполнять из сетки 1С 12АIII/6АIII 145×235 (разрезать на 2 части по 650мм вдоль) без одного анкерующего стержня сверху.

Таблица расчетных нагрузок на фундамент в кН, кНм (коэф. перегр. больше 1)

	Сочетания от колонн 1	2	3	4	Другие сосредоточенные нагрузки i	Ni	Ex(м)	Ey(м)
N	427	427	295	295	1	91.3	±0.69	0.15
My	±28	—	±31.2	—				
Qy	±9	—	±10	—				
Mx	±7.2	±17.5	±7.2	±18.6				
Qx	±1	±2.2	±1	±2.5				

Привязан

Инв.№

Инв.№ подл. | Подпись и дата | Взам.инв.№

ГИП	Евелев		03.88
Нач.отд.	Зильбертов		03.88
Гл.констр.	Чупахин		03.88
Рук.груп.	Орудзева		03.88
Вед.инж.	Попова		01.88

100281.2

ТП 503-4-54.88 -КЖ

Производственный корпус станции технического обслуживания на 600 грузовых автомобилей

Производственные помещения

Стадия	Лист	Листов
Р	25	

Фундамент Фм2

ГИПРОПРОМСЕЛЬСТРОЙ г. Саратов

Копировал: Леденева Формат А3

Альбом III

Типовой проект 503-4-54.88

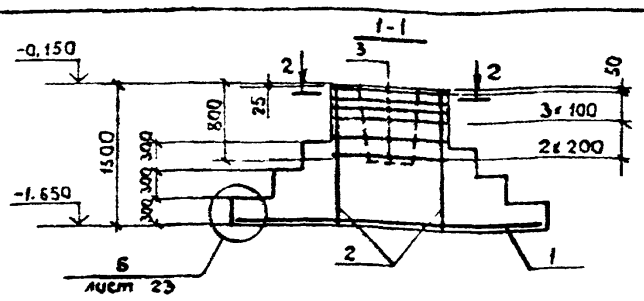

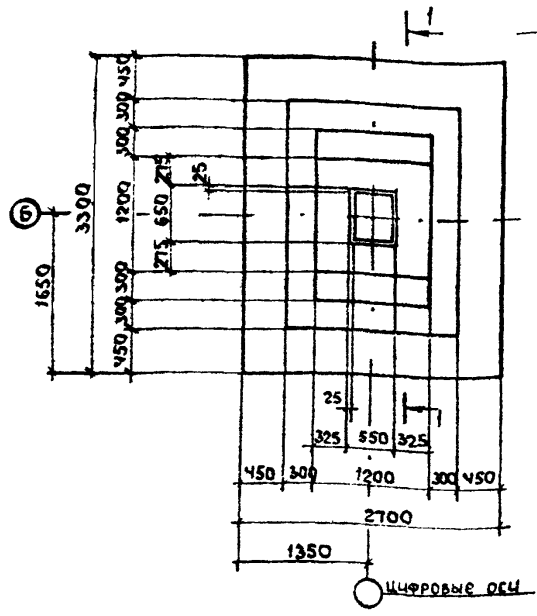

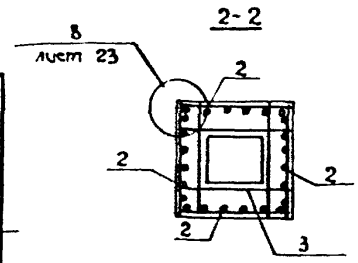

Расчетная схема

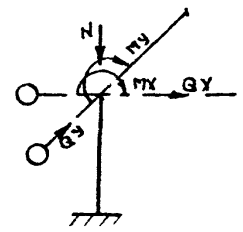

Таблица расчетных нагрузок на фундамент
в кН, кН м (коэф. перегр. больше 1)

	Сочетания от колонн				Другие сосредоточен. нагрузки			
	1	2	3	4				
N	1638	1638	1116	1116				
My	± 56	—	± 62,2	—				
Qy	± 7,7	—	± 8,5	—				
Mx	± 20,4	± 59,1	± 20,4	± 63,4				
Qx	± 3	± 8,4	± 3	± 9				

Формат	Зона	Поз.	Обозначение	Наименование	Кол.	Примеч.
				Документация		
А3			ТП-503-4-54.88 -КЖ 22	Ведомость расхода стали на фундамент		
А3			ТП-503-4-54.88 -КЖ 23	Узлы фундаментов		
				Сборочные единицы		
				Сетка арматурная		
		1	1.410-3 вып. 1	2С $\frac{12AII}{12AIII}$ 265×325	1	80,4 кг
		2	1.412-1/77 вып. 3	СН 12AII-10×15	4	8,9 кг
		3	1.412-1/77 вып. 3	СБ-8AI	6	3,6 кг
				Материалы		
				Бетон класса В 12,5		5,24 м³

Привязан

Инв. №

10028/2

ГИП	Евелев		03.88
Нач. отд.	Зильбертов		03.88
Гл. конструктор	Чупахин		03.88
Рук. группы	Оруджева		02.88
Вед. инж.	Попова		01.88
Н. контр.	Толмачева		03.88

ТП 503-4-54.88 КЖ

Производственный корпус станции технического обслуживания на 600 грузовых автомобилей

Производственные помещения

Стадия	Лист	Листов
Р	26	

Фундамент ФМ3

ГИПРОПРОМСЕЛЬСТРОЙ г. Саратов

копировал Лавцова

формат А3

Альбом III

Типовой проект 503-4-54.88

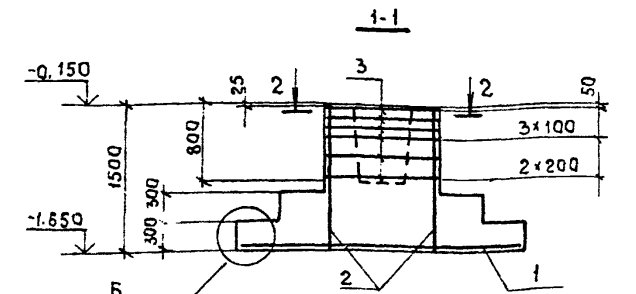

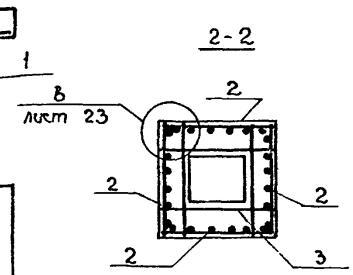

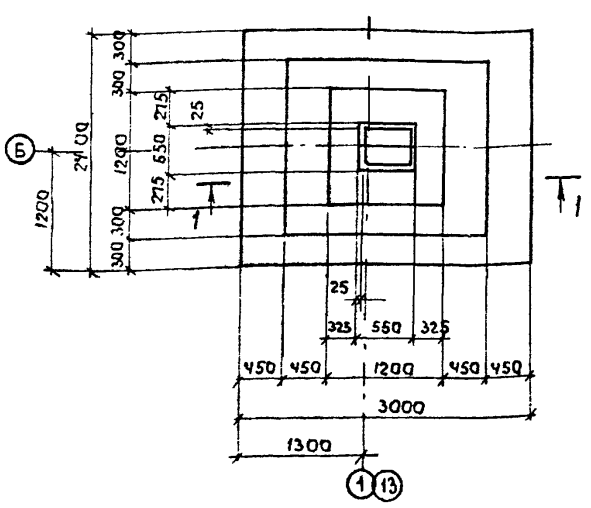

Расчетная схема

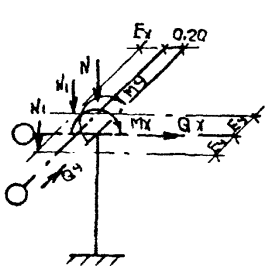

Таблица расчетных нагрузок на фундамент
в кН, кН м (коэф. перегр. больше 1)

	Сочетания от колонн				Другие сосредоточен. нагрузки			
	1	2	3	4	i	Ni	Ex (m)	Ey (m)
N	842	842	580	580	1	99	-0,15	± 0,85
My	± 34	—	± 38	—				
Qy	± 5,2	—	± 5,2	—				
Mx	± 28,5	± 76,6	± 28,5	± 81,9				
Qx	± 4	± 15,7	± 4	± 15,7				

Формат	Зона	Поз.	Обозначение	Наименование	Кол.	Примеч.
				Документация		
А3			ТП-503-4-54.88 -КЖ 22	Ведомость расхода стали на фундамент		
А3			ТП-503-4-54.88 -КЖ 23	Узлы фундаментов		
				Сборочные единицы		
				Сетка арматурная		
		1	1.410-3 вып. 1	2С $\frac{10AIII}{10AIII}$ 235×295	1	43,6 кг
		2	1.412-1/77 вып. 3	СН 12AII-10×15	4	8,9 кг
		3	1.412-1/77 вып. 3	СБ-8AI	6	3,6 кг
				Материалы		
				Бетон класса В 12,5		4,34 м³

Привязан

Инв. №

10028/2

ГИП	Евелев		03.88
Нач. отд.	Зильбертов		03.88
Гл. конструктор	Чупахин		03.88
Рук. группы	Оруджева		02.88
Вед. инж.	Попова		01.88
Н. контр.	Толмачева		03.88

ТП 503-4-54.88 КЖ

Производственный корпус станции технического обслуживания на 600 грузовых автомобилей

Производственные помещения

Стадия	Лист	Листов
Р	27	

Фундамент ФМ4

ГИПРОПРОМСЕЛЬСТРОЙ г. Саратов

копировал Лавцова

формат А3

Альбом

Типовой проект 503-4-54.88

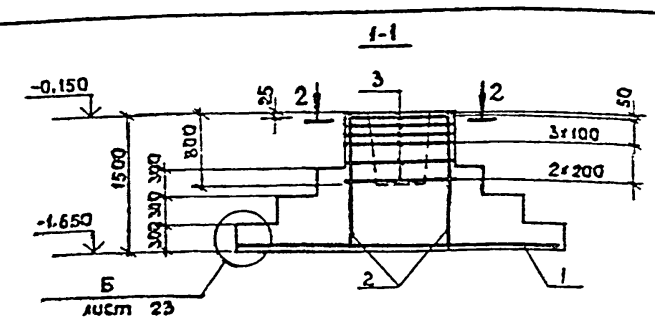

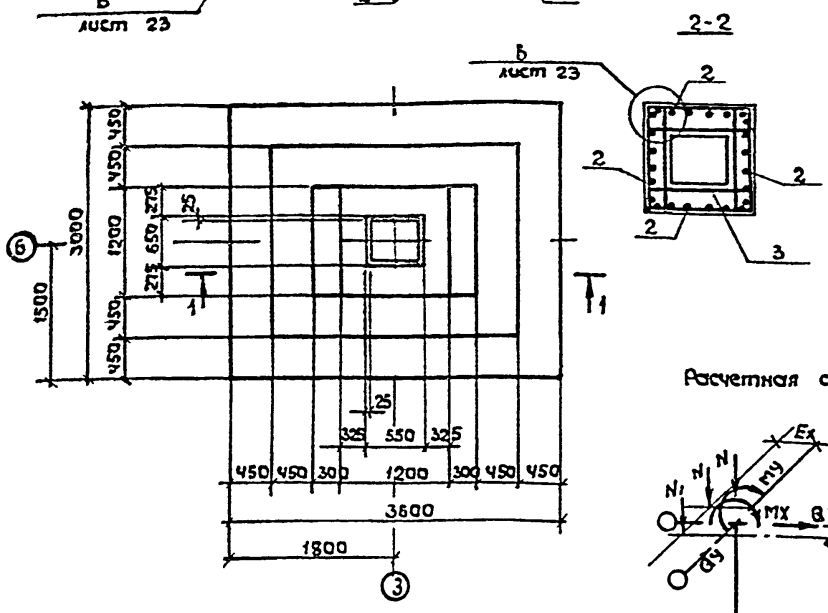

Формат	Зона	Поз.	Обозначение	Наименование	Кол.	Примеч.
				Документация		
А3			ТП-503-4-54.88 -КЖ 22	Ведомость расхода стали на фундамент		
А3			ТП-503-4-54.88 -КЖ 23	Узлы фундаментов		
				Сборочные единицы		
				Сетка арматурная		
		1	1.410-3 вып.1	2С 12АIII/12АII 295×355	1	94.5 кг
		2	1.412-1/77 вып.3	СН 12АII-10×15	4	8.9 кг
		3	1.412-1/77 вып.3	СБ-8АI	6	3.6 кг
				Материалы		
				Бетон класса В 12.5		6.24 м3

Таблица расчетных нагрузок на фундамент в кн, кн м (коэф. перегр. больше 1)

	Сочетания от колонн				Другие сосредоточен. нагрузки			
	1	2	3	4	i	Ni	Ex (м)	Ey (м)
N	1638	1638	1116	1116	1	65	-0.27	±0.88
My	±56	—	±62.2	—				
Qy	±7.7	—	±8.5	—				
Mx	±20.4	±59.1	±20.4	±63.4				
Qx	±3	±8.4	±3	±9				

Привязан

Инв. №

10028/2

ГИП	Евелев		03.88
Нач. отд.	Зильбертов		03.88
Гл. констр.	Чупахин		03.88
Рук. группы	Орудзева		02.88
Ведущ. инж.	Попова		01.88
Н. контр.	Толмачева		03.88

ТП 503-4-54.88 КЖ

Производственный корпус станции технического обслуживания на 600 грузовых автомобилей

Производственные помещения

Стадия	Лист	Листов
Р	28	

Фундамент ФМ5

ГИПРОПРОМСЕЛЬСТРОЙ г. Саратов

Копировал: Лавчова

Формат А3

Альбом

Типовой проект 503-4-54.88

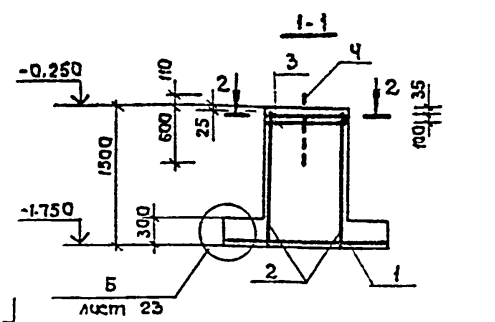

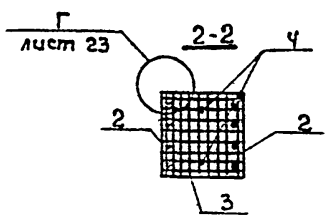

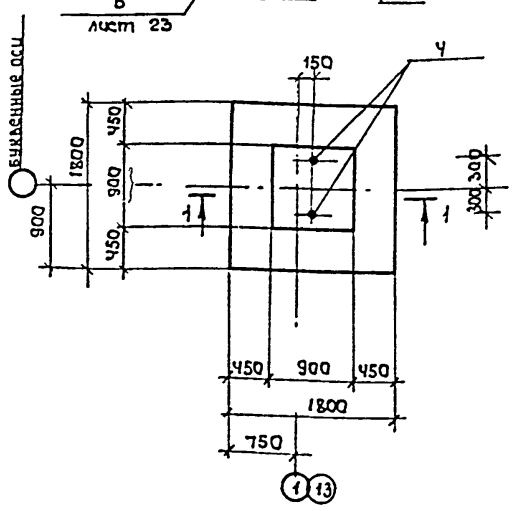

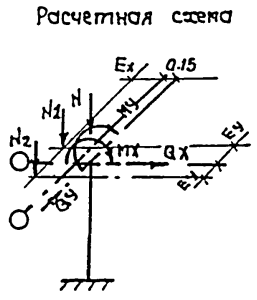

Формат	Зона	Поз.	Обозначение	Наименование	Кол.	Примеч.
				Документация		
А3			ТП-503-4-54.88 -КЖ 22	Ведомость расхода стали на фундамент		
А3			ТП-503-4-54.88 -КЖ 23	Узлы фундаментов		
				Сборочные единицы		
				Сетка арматурная		
		1	1.410-3 вып.1	2С 10АIII/10АII 175×175	1	19.4 кг
		2	1.410-3 вып.1	1С 12АIII/6АIII 85×145	2	7.0 кг
		3	1.412.1-4.050	СН-6АI	2	3.5 кг
		4	1.412.1-4.080	Изделие закладное МН1	2	3.4 кг
				Детали		
				Соединительные элементы		
		5	1.412.1-4.080	МН1	4	0.73 кг
		6	1.412.1-4.080	МН2	4	0.85 кг
		7	1.412.1-4.080	МН3	4	0.52 кг
				Материалы		
				Бетон класса В 12.5		1.94 м3

поз. 5, 6, 7 замаркированы на листе 23.

Таблица расчетных нагрузок на фундамент в кн, кн м (коэф. перегр. больше 1)

	Сочетания от колонн				Другие сосредоточен. нагрузки			
	1				i	Ni	Ex (м)	Ey (м)
N	18				1	99	-0.15	0.68
Qx	±6				2	180	-0.15	-0.71

Привязан

Инв. №

10028/2

ГИП	Евелев		03.88
Нач. отд.	Зильбертов		03.88
Гл. констр.	Чупахин		03.88
Рук. группы	Орудзева		02.88
Ведущ. инж.	Попова		01.88
Н. контр.	Толмачева		03.88

ТП 503-4-54.88 КЖ

Производственный корпус станции технического обслуживания на 600 грузовых автомобилей

Производственные помещения

Стадия	Лист	Листов
Р	29	

Фундамент ФМ6

ГИПРОПРОМСЕЛЬСТРОЙ г. Саратов

Копировал Лавчова

Формат А3

47

Альбом

Типовой проект 503-4-54.88

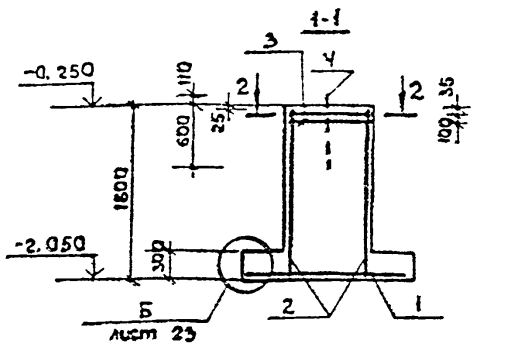

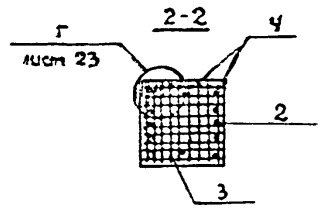

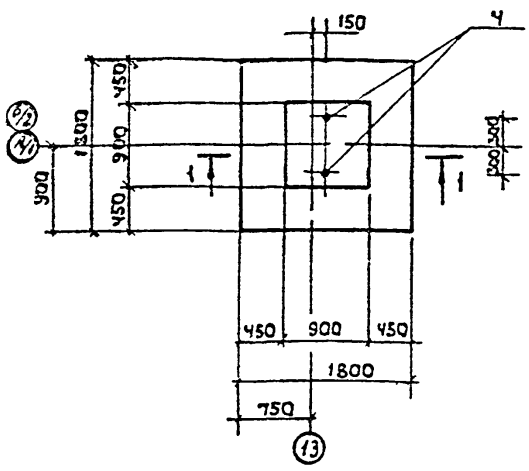

Расчетная схема

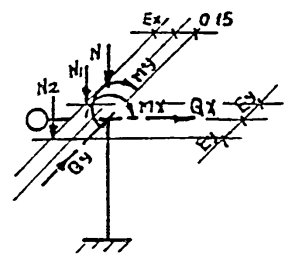

Формат	Зона	Поз.	Обозначение	Наименование	Кол.	Примеч.
				Документация		
А3			ТП-503-4-54.88 -КЖ 22	Ведомость расхода стали		
				на фундамент		
А3			ТП-503-4-54.88 -КЖ 23	Узлы фундаментов		
				Сварочные единицы		
				Сетка арматурная		
		1	1.410-3 вып.1	2С 10АIII/10АIII 175×175	1	19.4кг
		2	1.410-3 вып.1	1С 12АIII/6АIII 85×175	2	8.4кг
		3	1.412.1-4 050	СН-6АТ	2	3.5кг
		4	1.412.1-4.060	Изделие закладное МН1	2	3.4кг
				Детали		
				Соединительные элементы		
		5	1.412.1-4.080	МН1	4	0.73кг
		6	1.412.1-4.080	МН2	4	0.85кг
		7	1.412.1-4.080	МН3	4	0.52кг
				Материалы		
				Бетон класса В 12.5		2.19м³

поз. 5,6,7 замаркированы на листе 23

Таблица расчетных нагрузок на фундамент
в кн, кн м (коэф. перегр. больше 1)

	Сочетания от колонн				Другие сосредоточен. нагрузки			
	1				i	Ni	Ex (m)	Ey (m)
N	18				1	99	-0.15	0.68
Qx	±6				2	180	-0.15	-0.71

Привязан

Инв. №

10028/2

ГИП	Евелев		03.88
Нач. отд.	Зильбертов		03.88
Гл. констр.	Чупахин		03.88
Рук. группы	Огурцова		01.88
Вед. инж.	Попова		01.88
Н. контр.	Толмачева		03.88

ТП 503-4-54.88 КЖ

Производственный корпус станции технического обслуживания на 600 грузовых автомобилей

Производственные помещения

Стадия	Лист	Листов
Р	30	

Фундамент ФМ7

ГИПРОПРОМСЕЛЬСТРОЙ г. Саратов

копировал Ловцова формат А3

Альбом III

Типовой проект 503-4-54.88

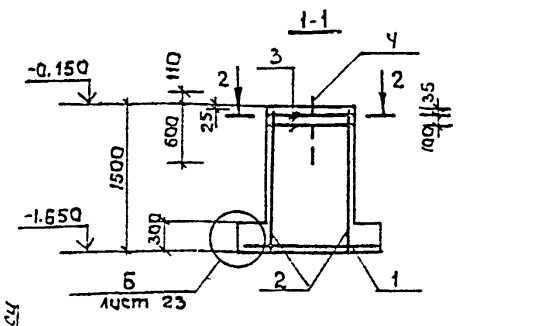

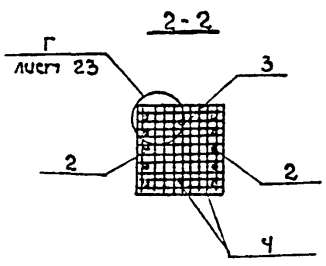

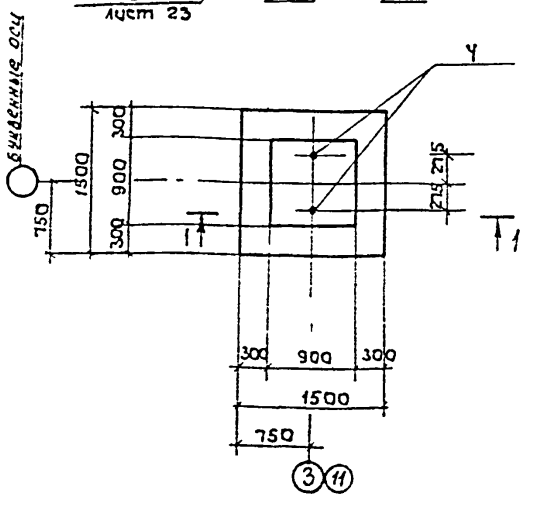

Расчетная схема

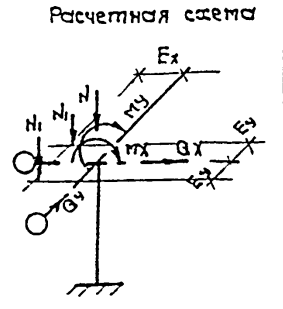

Формат	Зона	Поз.	Обозначение	Наименование	Кол.	Примеч.
				Документация		
А3			ТП-503-4-54.88 -КЖ 22	Ведомость расхода стали		
				на фундамент		
А3			ТП-503-4-54.88 -КЖ 23	Узлы фундаментов		
				Сварочные единицы		
				Сетка арматурная		
		1	1.410-3 вып.1	2С 10АIII/10АIII 145×145	1	14.4кг
		2	1.410-3 вып.1	1С 12АIII/6АIII 85×145	2	7.0кг
		3	1.412.1-4 050	СН-6АТ	2	3.5кг
		4	1.412.1-4.060	Изделие закладное МН1	2	3.4кг
				Детали		
				Соединительные элементы		
		5	1.412.1-4.080	МН1	4	0.73кг
		6	1.412.1-4.080	МН2	4	0.85кг
		7	1.412.1-4.080	МН3	4	0.52кг
				Материалы		
				Бетон класса В 12.5		1.65м³

поз. 5,6,7 Замаркированы на листе 23

Таблица расчетных нагрузок на фундамент
в кн, кн м (коэф. перегр. больше 1)

	Сочетания от колонн				Другие сосредоточен. нагрузки			
	1				i	Ni	Ex (m)	Ey (m)
N	24				1	85	-0.27	± 0.65
Q1	±9							

Привязан

Инв. №

10028/2

ГИП	Евелев		03.88
Нач. отд.	Зильбертов		03.88
Гл. констр.	Чупахин		03.88
Рук. группы	Огурцова		01.88
Вед. инж.	Попова		01.88
Н. контр.	Толмачева		03.88

ТП 503-4-54.88 КЖ

Производственный корпус станции технического обслуживания на 600 грузовых автомобилей

Производственные помещения

Стадия	Лист	Листов
Р	31	

Фундамент ФМ8

ГИПРОПРОМСЕЛЬСТРОЙ г. Саратов

копировал Ловцова формат А3

Типовой проект 503-4-54.88 Альбом II

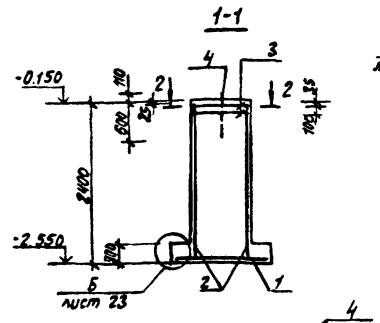

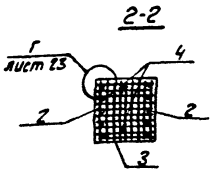

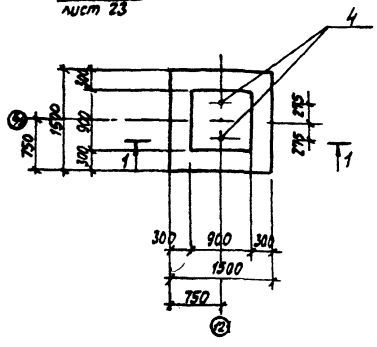

Расчетная схема

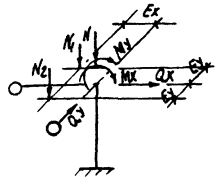

Формат	Зона	Поз.	Обозначение	Наименование	Кол.	Примечание
				Документация		
А3			ТП-503-4-54.88 -КЖ22	Ведомость расхода стали на фундамент		
А3			ТП-503-4-54.88 -КЖ23	Узлы фундаментов		
				Сборочные единицы		
				Сетка арматурная		
		1	1.410-3 вып.1	2С 10АIII/10АIII 145×145	1	19.4кг
		2	1.410-3 вып.1	1С 12АIII/6АI 85×235	2	11.2кг
		3	1.412.1-4.050	СН-6АI	2	3.5кг
		4	1.412.1-4.060	Изделие закладное МН1	2	3.4кг
				Детали		
				Соединительные элементы		
		5	1.412.1-4.080	ММ1	4	0.73кг
		6	1.412.1-4.080	ММ2	4	0.85кг
		7	1.412.1-4.080	ММ3	4	0.52кг
				Материалы		
				Бетон класса В12.5		2.19м³

поз. 5, 6, 7 замаркированы на листе 23

Таблица расчетных нагрузок на фундамент в кН, кН.м (коэф. перегр. больше1)

	Сочетания от колонн				Другие сосредоточенные нагрузки			
	1				i	Ni	Ex(м)	Ey(м)
N	24				1	65	-0.27	0.65
Qx	±9				2	33	-0.27	-0.65

Привязан

Инв.№ 10028/2

ГИП	Евелев		03.88
Нач.ОТО	Зильбертов		03.88
Гл.констр.	Чупахин		04.88
Рук.груп.	Урдашева		02.88
Вед.инж.	Попова		01.88
Н.контр.	Толмачева		03.88

ТП 503-4-54.88 КЖ

Производственный корпус станции технического обслуживания на 600 грузовых автомобилей

Производственные помещения

Фундамент Фм 9

Стадия	Лист	Листов
Р	32	

ГИПРОПРОМСЕЛЬСТРОЙ г. Саратов

Копировал: Леденева

Формат А3

Типовой проект 503-4-54.88 Альбом II

1-1

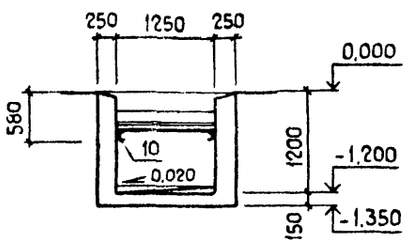

2-2

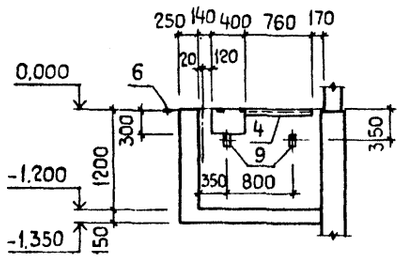

3-3

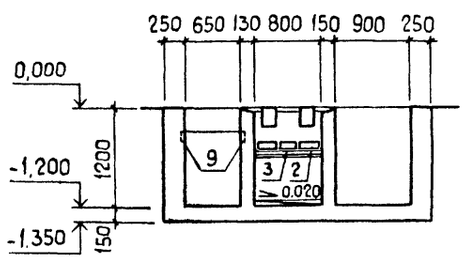

ТП 1

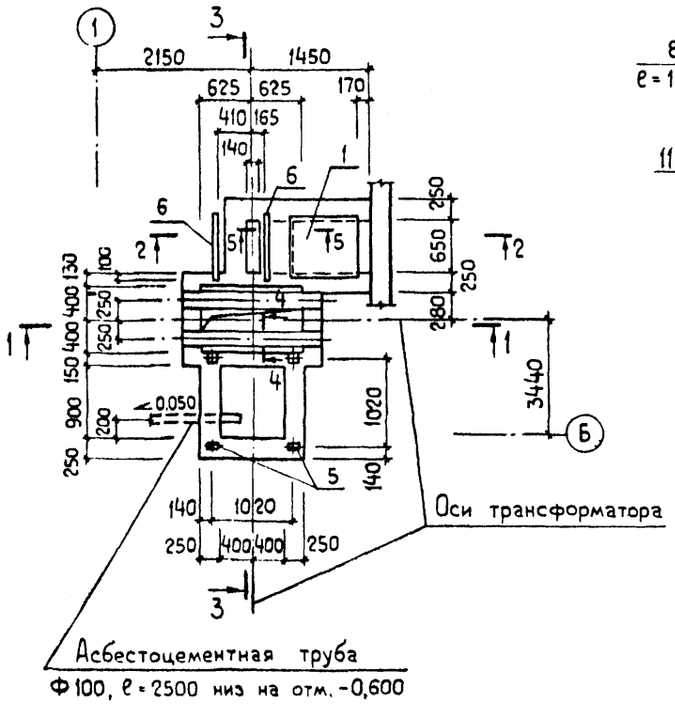

4-4

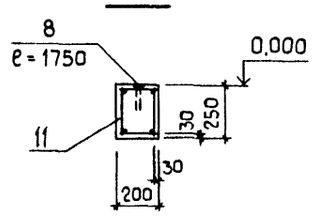

5-5

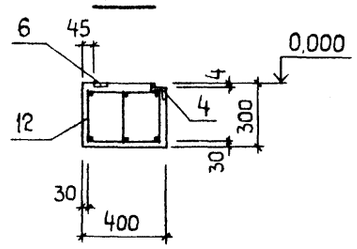

6-6

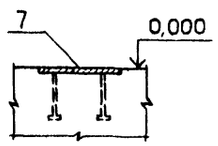

План закладных деталей на отм. 0,000

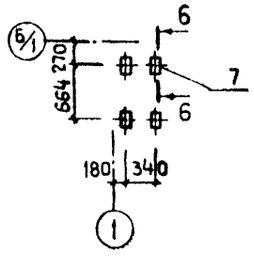

Спецификация элементов на приямок ТП 1

Формат	Зона	Поз.	Обозначение	Наименование	Кол.	Примечание
				Сборочные единицы		
				Изделия металлические		
А4		1	ТП 503-4-54.88 КИ-07000-07	Щит Щ 1	1	
А4		2	-04	Решетка Р 1	2	
А4		3	-05	" Р 2	1	
				Изделия закладные		
		4	1.400-15 вып. 1	МН 556		2.90 м
		5	1.400-15 вып. 1	МН 101-6	4	
		6	1.400-15 вып. 1	МН 104-6		1.70 м
		7	1.400-15 вып. 1	МН 107-6	4	
		8	3.400-6/76	МИ 1-8		350 м
		9	3.400-6/76	МИ 1-11	4	
		10		Швеллер С10-ГОСТ 8240-72*, ℓ=1000 / ВСт3кп2 ГОСТ 535-79*	2	
				Изделия арматурные		
А4		11	ТП 503-4-54.88 КИ-10000-01	Каркас КП 1	2	
А4		12	-02	" КП 2	1	
				Материалы		
				Бетон класса В12,5		3.42 м³

Ведомость расхода стали на элемент, кг

Марка элемента	Изделия арматурные								Изделия закладные												Общий расход
	Арматура класса							Всего	Арматура класса				Прокат марки							Всего	
	А-I			А-III					А-I		А-III		ВСт 3 кп								
	ГОСТ 5781-82*								ГОСТ 5781-82*				ГОСТ 8240-72*		ГОСТ 8509-86		ГОСТ 19903-74*				
	Ф6	Ф8	Итого	Ф8	Ф16	-	Итого		Ф6	Итого	Ф8	Итого	С10	Итого	∟63×5	Итого	-6	-8	Итого		
ТП 1	8,86	2,22	11,08	2,72	10,92		13,64	24,72	0,58	0,58	6,60	6,60	17,18	17,18	13,92	13,92	9,56	27,70	37,26	75,54	100,26

1. Поверх решеток над маслоприемником насыпать слой чистого гравия или промытого гранитного щебня, либо непористого щебня другой породы, толщиной слоя не менее 250 мм и крупностью 30 ÷ 50 мм.

2. Щит Щ1 и решетки Р1 и Р2 в ведомость расхода стали не включены.

100 28 /2

ГИП	Евелев		02.89
Нач.отд	Зильбертов		02.89
Гл.констр	Чупахин		02.89
Рук.гр.	Оруджева		02.89
Ст.инж.	Киреев		04.88
Н.контр.	Томачева		02.89

ТП 503-4-54.88 КЖ

Производственный корпус станции технического обслуживания на 600 грузовых автомобилей

Производственные помещения

Приямок ТП 1

Стадия	Лист	Листов
Р	33	

ГИПРОПРОМСЕЛЬСТРОЙ г. Саратов

Привязан:

Инв. №

Инв. № подл. | Подп. и дата | Взам. инв. №

Копировал Яко

Формат А2

Альбом II

Типовой проект 503-4-54.55

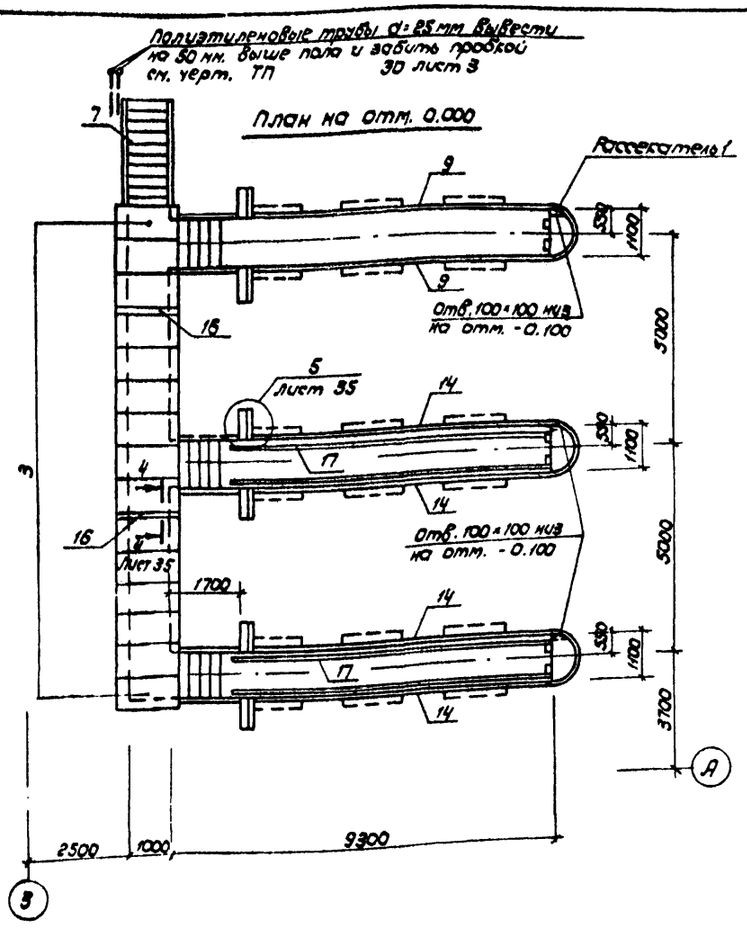

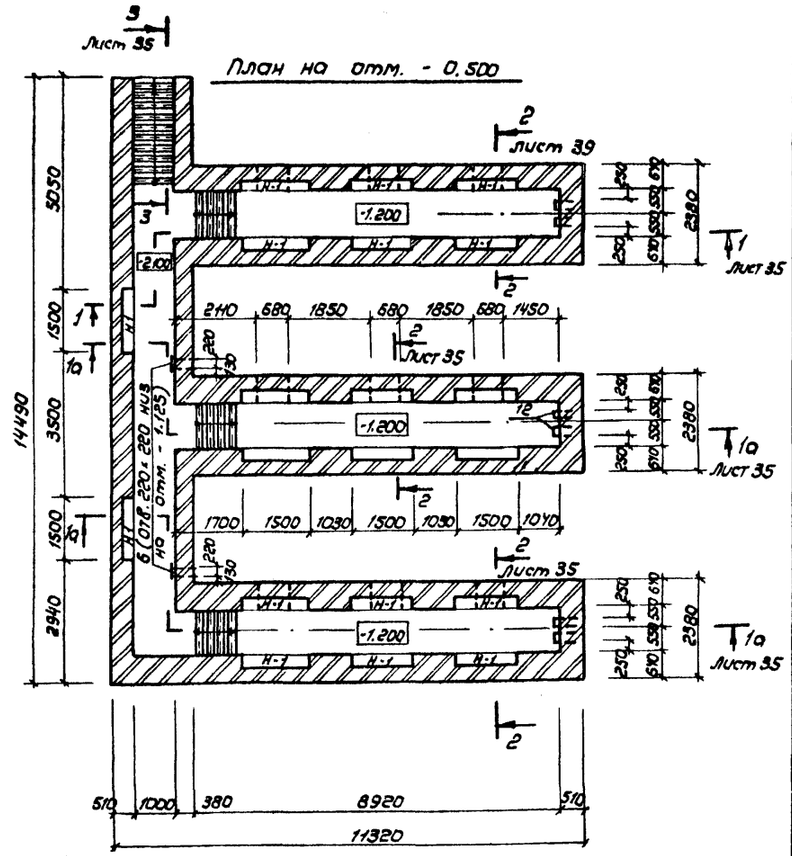

Рассекатель 1

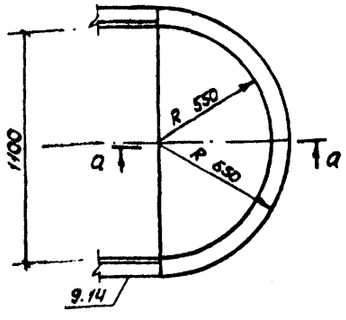

Бетон класса В20

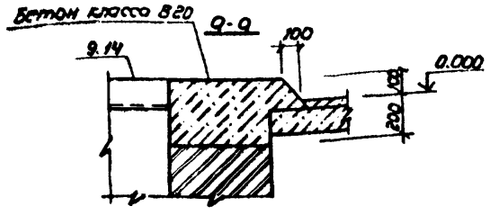

Спецификация элементов на смотровую канаву СК1

Форма	Зона	Поз.	Обозначение	Наименование	Кол.	Примечание
				Сборочные единицы		
				Изделия железобетонные		
		1	1.038.1-1.1020000-04	Перемычка 2ПБ16-2	6	
		2	1.038.1-1.1010000	" 1ПБ10-1	45	
		3	3.006.1-2/82 вып. 1-2	Плита П10д-56	15	
				Изделия металлические		
		4	ТП503-4-54.88 КУ-07000-06	Решетка Р3	20	
		5	1.494-10	" Р200 III	9	
		6	1.494-10	" Р200 I	2	
		7	ТП-503-4-54.88 КУ-07000-09	Ограждение ОГ1		5.00 м
				Изделия арматурные		
		8	ТП503-4-54.88 КУ-11000-03	Сетка С3	20	
				Изделия закладные		
		9	ТП503-4-54.88 КУ-09000-01	МН1		18.12 м
		10	-02	МН2	40	
		11	-03	МН3	40	
		12	-04	МН4	12	
		13	-05	МН5	18	
		14	-06	МН6		36.24 м
		15	3.400-6/76	МИ4-46		23.20 м
		16		Швеллер 12 ГОСТ 8240-72* / В Ст3 кп2 ГОСТ 535-79* В150	2	
		17		Швеллер 8 ГОСТ 8240-72* / В Ст3 кп2 ГОСТ 535-79*		31.60 м
		18	1.400-15 вып. 1	Ст54	160	
				Материалы		
				Бетон класса В12.5	19.59	м³
				Бетон класса В20	19.84	м³

Ведомость расхода стали на элемент, кг.

Марка элемента	Изделия арматурные: Арматура класса А-I ГОСТ 5781-82* ф6	Итого	А-III ф10	Итого	Всего	Изделия закладные: Арматура класса А-I ГОСТ 5781-82* ф6	ф10	ф12	ф16	Итого	А-III ф8	Итого	Прокат марки В Ст3 кп2: ГОСТ 8240-72* [8	[12	Итого	ГОСТ 8509-86 L50×5	Итого	ГОСТ 8510-86 L125×80×8	Итого	ГОСТ 19903-74* -6	-	Итого	ГОСТ 10704-76* Труба Ø25×1,4	-	Итого	ГОСТ 5915-70* Гайка М12	Всего	Общий расход
СК1	44.00	44.00	120.00	120.00	167.00	2.34	9.20	0.80	20.88	33.22	69.72	69.72	222.78	219.65	442.43	88.16	88.16	709.50	709.50	357.49	-	357.49	-	-	-	0.80	1701.32	1865.32
СК2	48.40	48.40	132.00	132.00	180.40	-	10.12	0.88	13.92	24.92	55.98	55.98	-	534.98	534.98	71.44	71.44	717.00	717.00	378.22	-	378.22	-	-	-	0.88	1783.42	1963.82
СК3	41.80	41.80	114.00	114.00	155.80	-	8.74	0.76	13.92	23.42	55.98	55.98	-	534.98	534.98	71.44	71.44	717.00	717.00	374.50	-	374.50	-	-	-	0.76	1778.08	1933.88
СК4	35.20	35.20	96.00	96.00	131.20	-	3.68	0.32	-	4.00	45.02	45.02	-	314.50	314.50	109.44	109.44	452.00	452.00	231.22	-	231.22	6.50	-	6.50	0.32	1163.00	1294.20

10028/2

ГИП	Евелев		
Нач. отд.	Зильберов		
Гл. констр.	Чубахин		
Рук. гр.	Орджеева		
Ст. инж.	Киреев		

ТП-503-4-54.88 -КЖ

Производственный корпус станции технического обслуживания на 600 грузовых автомобилей

Производственные помещения

Стадия	Лист	Листов
Р	34	

Смотровая канава СК1

ГИПРОПРОМСЕЛЬСТРОЙ - Саратов

Привязан

Инв. №

Нач. отд. ТХ | Анисимов | Подпись и дата | Взам. инв. №

Типовой проект 503-4-54.88 Альбом II

Инв.№ подл. | Подпись и дата | Взам.инв.№ | Инв.№ дубл. | Подпись и дата

1-1, 1а-1а

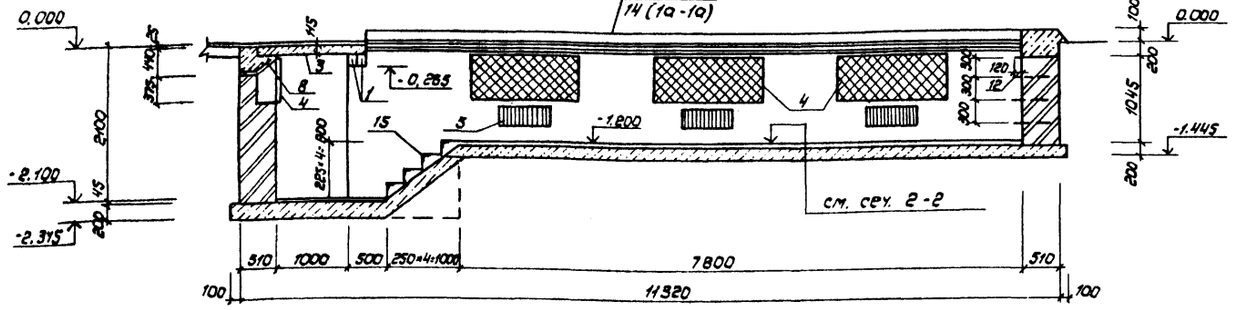

3-3

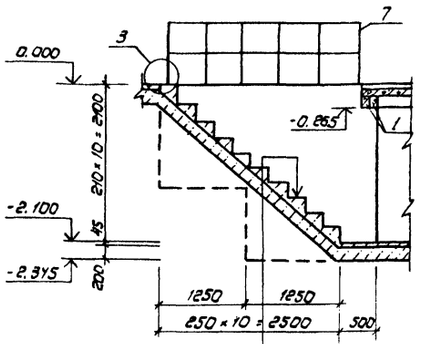

Набивные ступени из бетона класса В12.5

Бетон класса В12.5 - 150

2-2

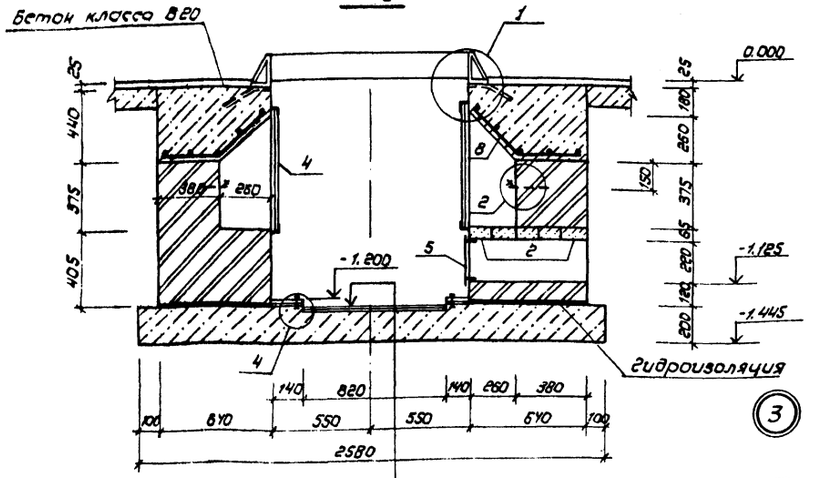

Плиты мозаичные

Цементный раствор марки 200 - 20

Бетон класса В12.5

Щебень с пропиткой битумом по уплотненному основанию - 100

Разбивка закладных элементов в нише Н-1

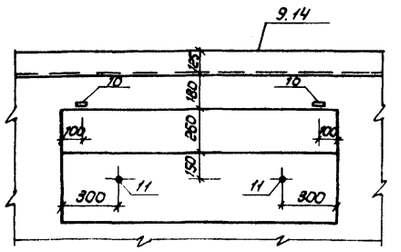

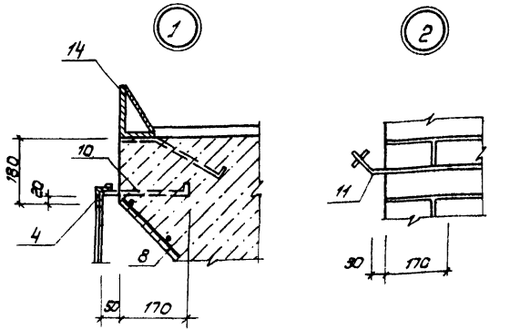

4-4

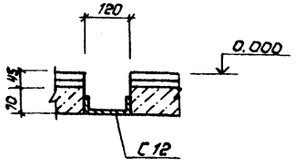

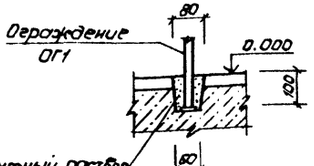

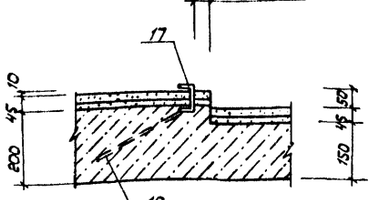

а-а

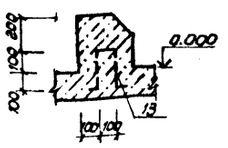

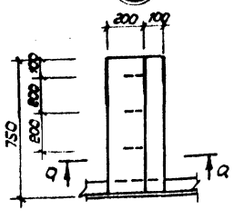

10028/2

ГИП	Евелев			ТП 503-4-54.88	КЖ
Нач.отд.	Зильбертов				
Гл.констр.	Чупахин				
Рук.гр.	Орудженко			Производственный корпус станции технического обслуживания на 600 грузовых автомобилей	
Ст.инж.	Киреев			Производственные помещения	Стадия: Р; Лист: 35; Листов:
Н.контр.	Толмачева			Смотровая канава СК1 сечения 1-1 ÷ 4-4 Узлы 1÷5	ГИПРОПРОМСЕЛЬСТРОЙ г. Саратов

Привязан

Инв. №

Копировал: Зверева

Формат А2

Альбом V

Типовой проект 503-4-54.88

1-1

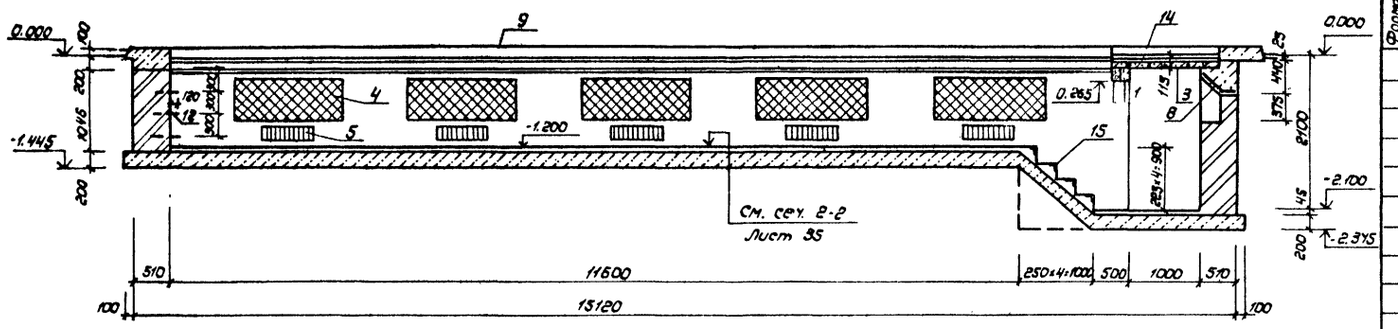

План на отм. 0.000

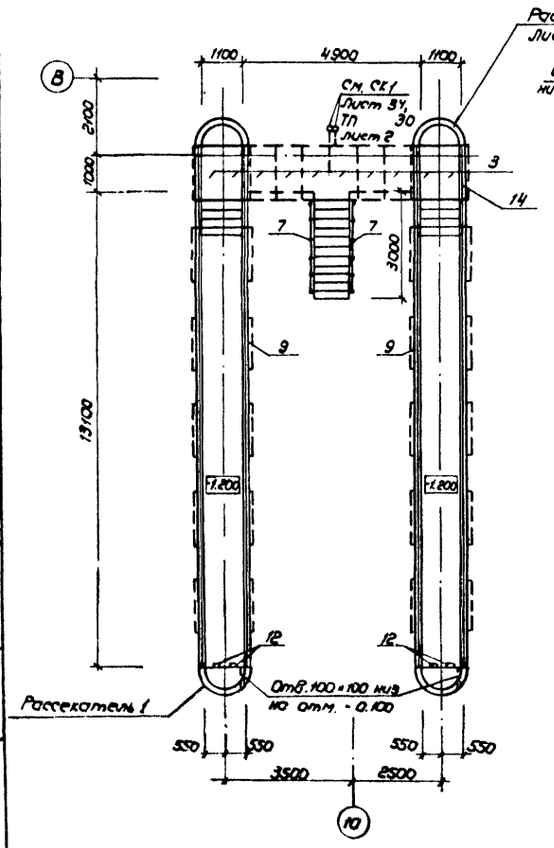

План на отм. -0.500

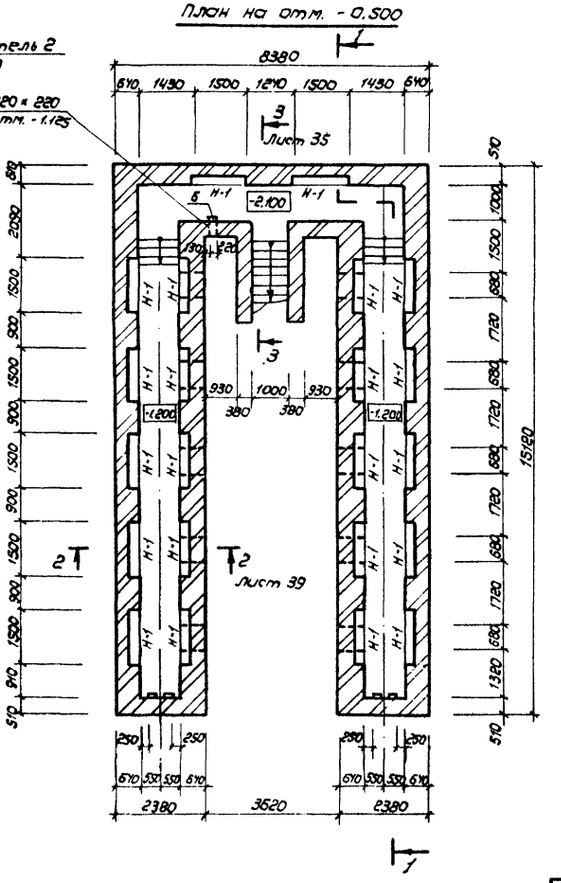

Спецификация элементов на смотровую канаву СК2

Формат	Зона	Поз.	Обозначение	Наименование	Кол.	Примечание
				Сборочные единицы		
				Изделия железобетонные		
		1	1.038.1-1.1020000-04	Перемычка 2ПБ16-2	6	
		2	1.038.1-1.1010000	1ПБ10-1	50	
		3	3.006.1-2/82 Вып. 1-2	Плита П10д-5б	10	
				Изделия металлические		
		4	ТП 503-4-54.88.КЖ-07000-06	Решетка Р3	22	
		5	1.494-10	" Р200.III	10	
		6	1.494-10	" Р200.I	1	
		7	ТП 503-4-54.88.КЖ-07000-09	Ограждение ОГ1		5.00 м
				Изделия арматурные		
		8	ТП 503-4-54.88.КЖ-11000-03	Сетка С3	22	
				Изделия закладные		
		9	ТП 503-4-54.88.КЖ-09000-01	МН1		51.44 кг
		10	-02	МН2	44	
		11	-03	МН3	44	
		12	-04	МН4	8	
		14	-05	МН6		5.92 кг
		15	3.400-6/76	МИ4-46		18.80 кг
				Материалы		
				Бетон класса В12.5		18.71 м³
				Бетон класса В20		16.62 м³

10028/2

ГИП	Евелев		03.88	ТП 503-4-54.88 КЖ	
Нач. отд.	Эльбертов		03.88		
Гл. констр.	Чупахин		03.88		
Рук. гр.	Орудженко		03.88	Производственный корпус станции технического обслуживания на 600 грузовых автомобилей	
Ст. инж.	Куреев		01.88	Производственные помещения	Стадия: Р; Лист: 36; Листов:
Н. контр.	Голомолзин		03.88	Смотровая канава СК2	ГИПРОПРОМСЕЛЬСТРОЙ г. Саратов

Привязан

Инв. № подл. | Подпись и дата | Взам. инв. № | Инв. № дубл. | Подпись и дата

Фотокопировал: Звягина

Типовой проект 503-4-54.88 Альбом II

План на отм. 0.000

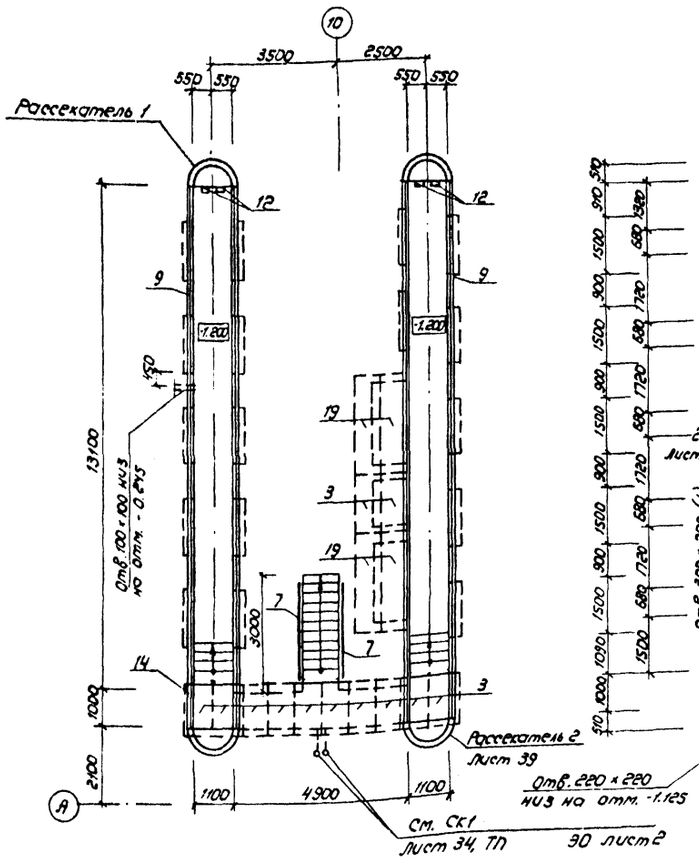

План на отм. -0.500

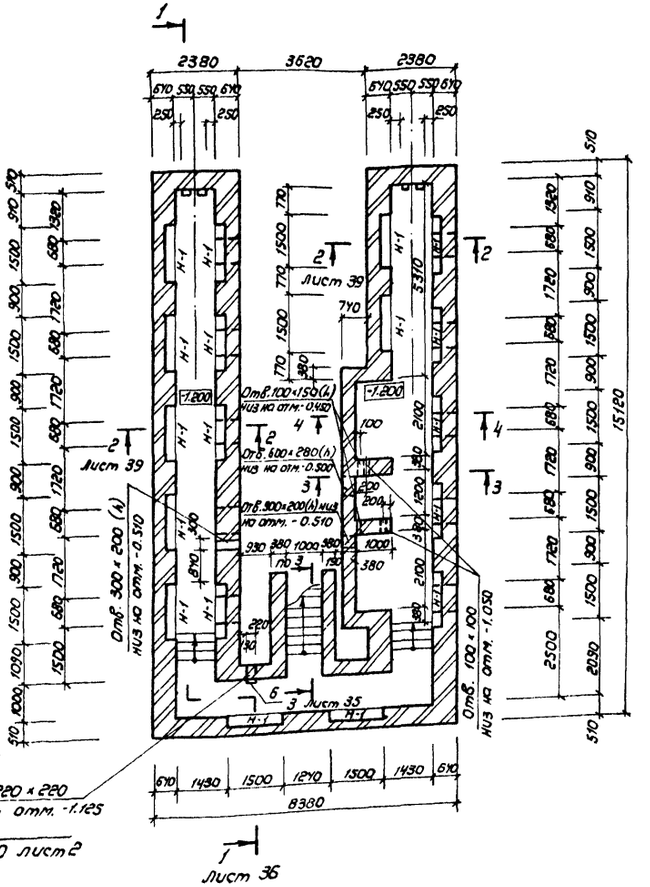

3-3

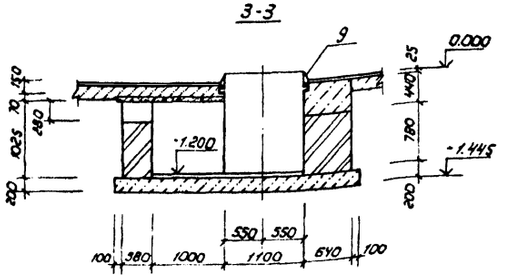

4-4

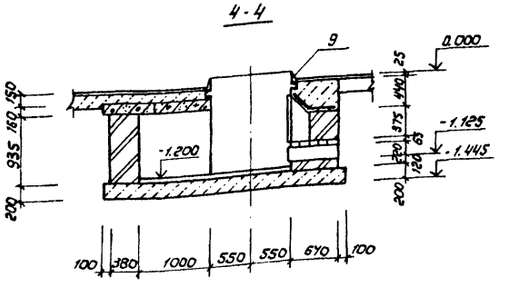

Спецификация элементов на смотровую конову СК3

Формат	Зона	Поз	Обозначение	Наименование	Кол.	Примечание
				Сборочные единицы		
				Изделия железобетонные		
		1.	1.038.1-1.1020000-04	Перемычка 2ПБ15-2	5	
		2.	1038.1-1.1010000	" 1ПБ10-1	50	
		3.	3.006.1-2/82 Вып. 1-2	Плита П10д-5б	12	
		19	3.006.1-2/82 Вып. 1-2	" П6д-5б	4	
				Изделия металлические		
		4	ТП 503-4-54.88 КЖ-07000-06	Решетка Р3	18	
		5	1.494-10	" Р200 III	10	
		6	1.494-10	" Р200 I	1	
		7	ТП 503-4-54.88 КЖ-07000-09	Ограждение ОГ1		5.0 м
				Изделия арматурные		
		8	ТП 503-4-54.88 КЖ-11000-03	Сетка С3	18	
				Изделия закладные		
		9	ТП 503-4-54.88 КЖ-09000-01	МН1		51.44
		10	-02	МН2	36	
		11	-03	МН3	36	
		12	-04	МН4	8	
		14	-06	МН6		5.92 м
		15	3.400-6/76	МИ-46		18.80 м
				Материалы		
				Бетон класса В 12,5		19.26 м³
				Бетон класса В 20		15.03 м³

10028/2

ГИП	Евелев		ТП 503-4-54.88 КЖ
Нач. отд.	Зильберов		
Гл. констр.	Чудакин		Производственный корпус станции технического обслуживания на 600 грузовых автомобилей
Рук. гр.	Орудьева		
Ст. инж.	Киреев		Производственные помещения — Стадия Р, Лист 37, Листов
Н. контр.	Толмачева		Смотровая канова СК3 — ГИПРОПРОМСЕЛЬСТРОЙ г. Саратов

Привязан

Инв. №

Копировал: Зверева 3Г-

Формат А2

Типовой проект 503-4-54.88 Альбом V

План на отм. 0.000

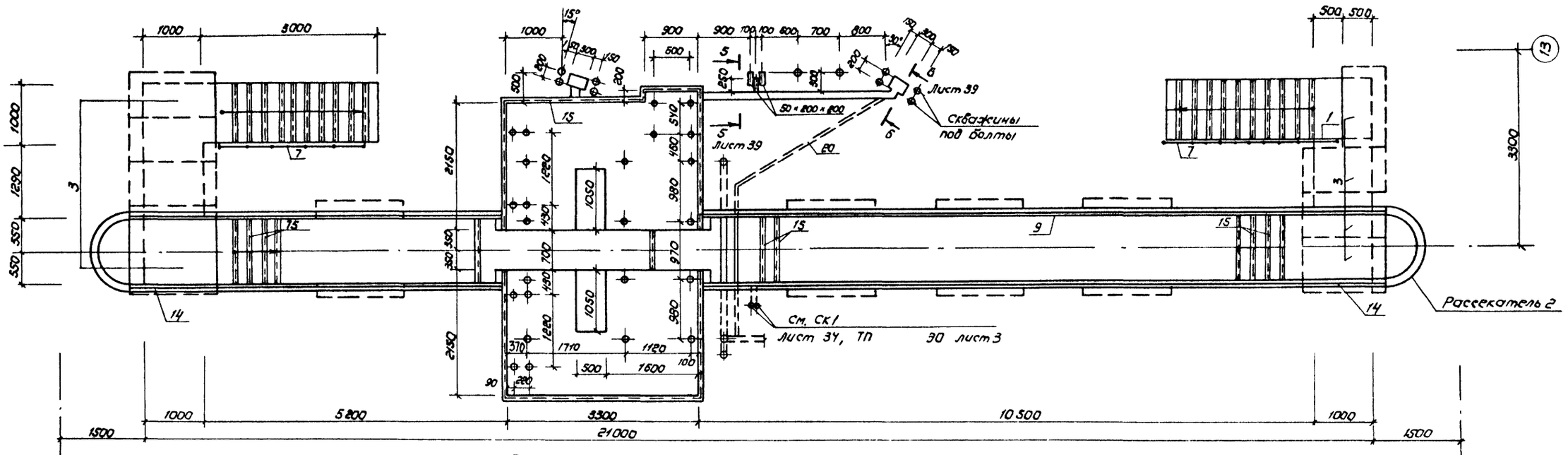

План на отм. -0.500

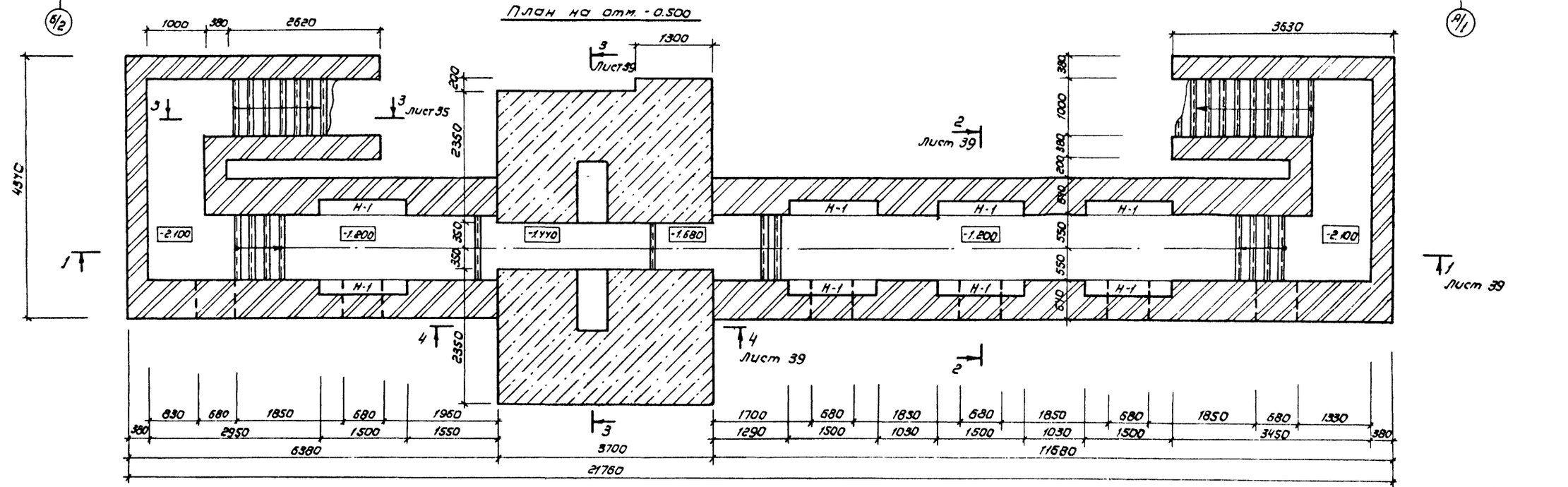

ГИП	Ефелев		03.88	ТП 503-4-54.88 КЖ	
Нач. отд.	Зильбертов		03.88		
Гл. конст.	Чупахин		03.88		
Рук. гр.	Оружева		03.88	Производственный корпус станции технического обслуживания на 600 грузовых автомобилей	
Ст. инж.	Киреев		03.88	Производственные помещения	Стадия: Р; Лист: 38; Листов:
Привязан				Смотровая канава СК-4	ГИПРОПРОМСЕЛЬСТРОЙ г. Саратов
Инв. №		Н. контр.	Горначева		

10028/2

Копировал: Зверева 31-

Формат А2

Инв. № подл. | Подпись и дата | Взам. инв. №

Нач. отд. ТХ | Инженер

Альбом 7

Типовой проект 503-4-54.88

1-1

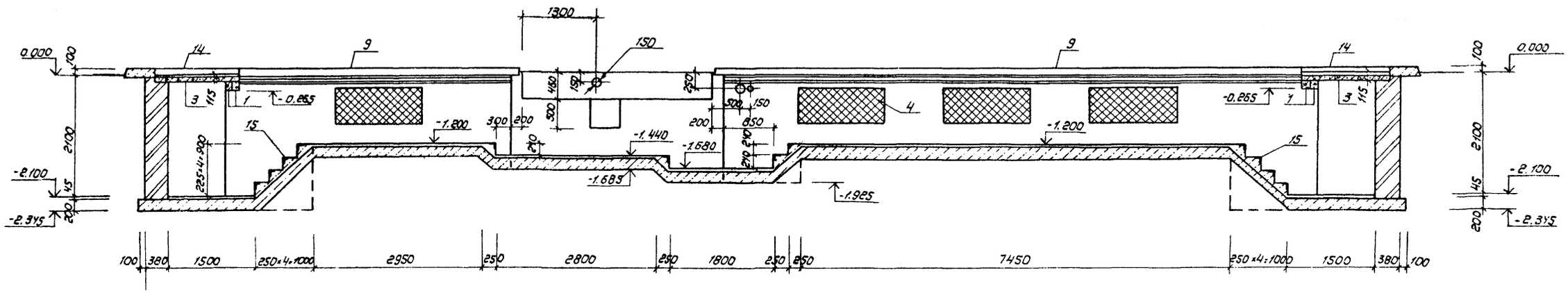

2-2

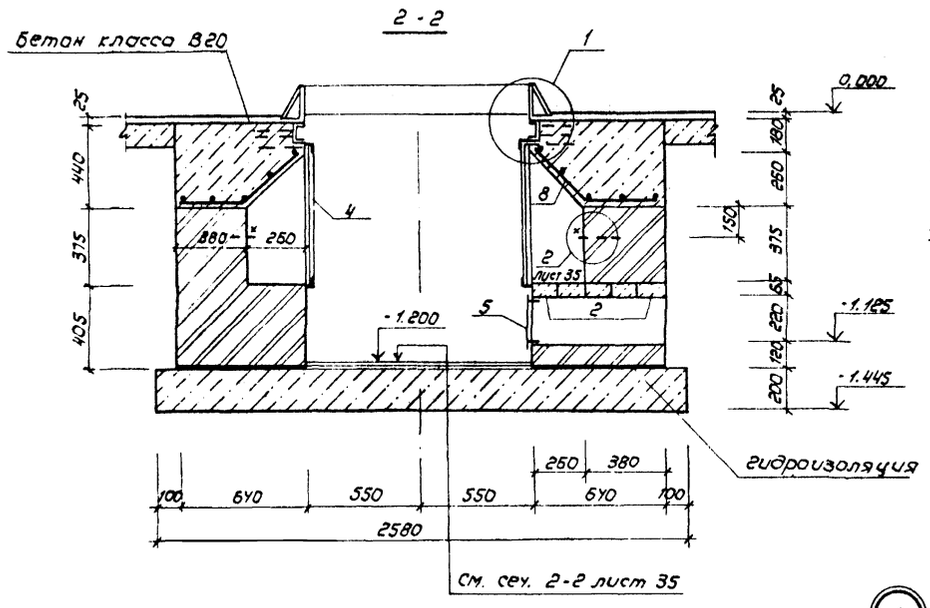

3-3

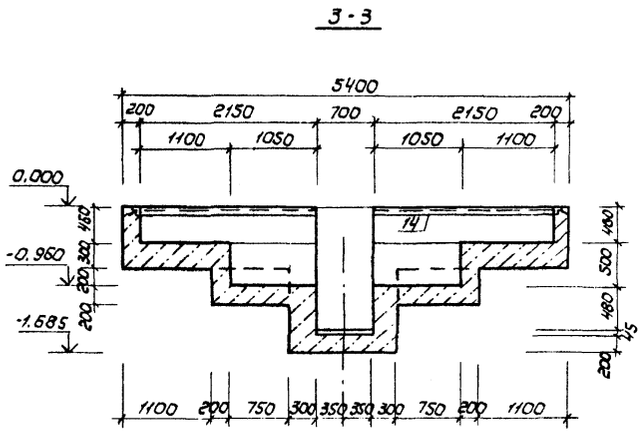

4-4

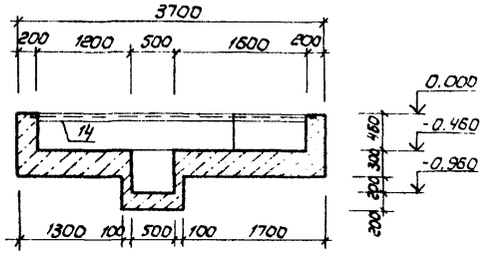

5-5, 6-6

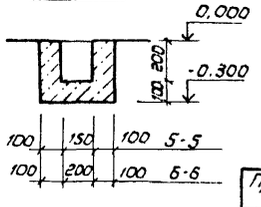

Рассекатель 2

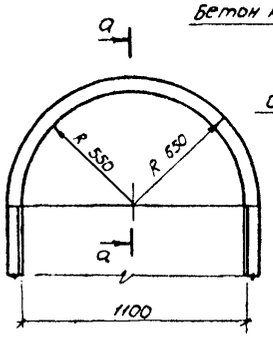

Q-Q

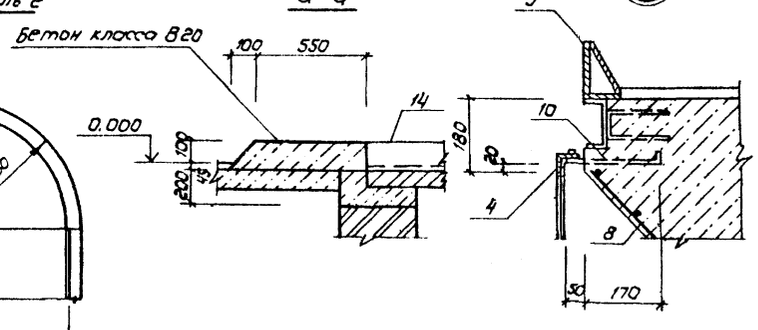

Спецификация элементов на смотровую канаву СК4

Формат	Зона	Поз.	Обозначение	Наименование	Кол.	Примечание
				Сборочные единицы		
				Изделия железобетонные		
		1.	1.038.1-1.1020000-04	Перемычка 2ПБ16-2	7	
		2	1.038.1-1.1010000	" 1ПБ10-1	30	
		3	3.006.1-2/82 Вып. 1-2	Плита П10д-5б	9	
				Изделия металлические		
		4	ТП 503-4-54.88.КУ-07000-06	Решетка РЗ	8	
		5	1.494-10	" Р200 III	6	
		7	ТП 503-4-54.88 КУ-07000-09	Ограждение ОГ1		5.00м
				Изделия арматурные		
		8	ТП 503-4-54.88 КУ-11000-03	Сетка С3	8	
				Изделия закладные		
		9	ТП 503-4-54.88.КУ-09000-01	МН1		30.24м
		10	-02	МН2	16	
		11	-03	МН3	16	
		14	-06	МН6		5.92
		15	3.400-6/76	МИ4-46		28.80м
		20		Труба 25×2,4 ГОСТ 10704-76* / Ст3 ГОСТ 10705-80		8.00м
				Материалы		
				Бетон класса В12,5		23.95м³
				Бетон класса В20		9.84м³

ГИП	Евдев			ТП 503-4-54.88 КЖ
Нач.отд.	Зильберов			
Гл.констр.	Чупахин			
Рук.гр.	Орджеева			Производственный корпус станции технического обслуживания на 600 легковых автомобилей
Ст.инж.	Киреев			Производственные помещения — Стадия: Р; Лист: 39; Листов:
Н.контр.	Толмачев			Смотровая канава СК4 сечения 1-1 ÷ 6-5 — ГИПРОПРОМСЕЛЬСТРОЙ г. Саратов

Привязан

Инв. № подл. | Подпись и дата | Взам. инв. №

Копировал: Зверева

Формат А3

Типовой проект 503-4-54.88 Альбом II

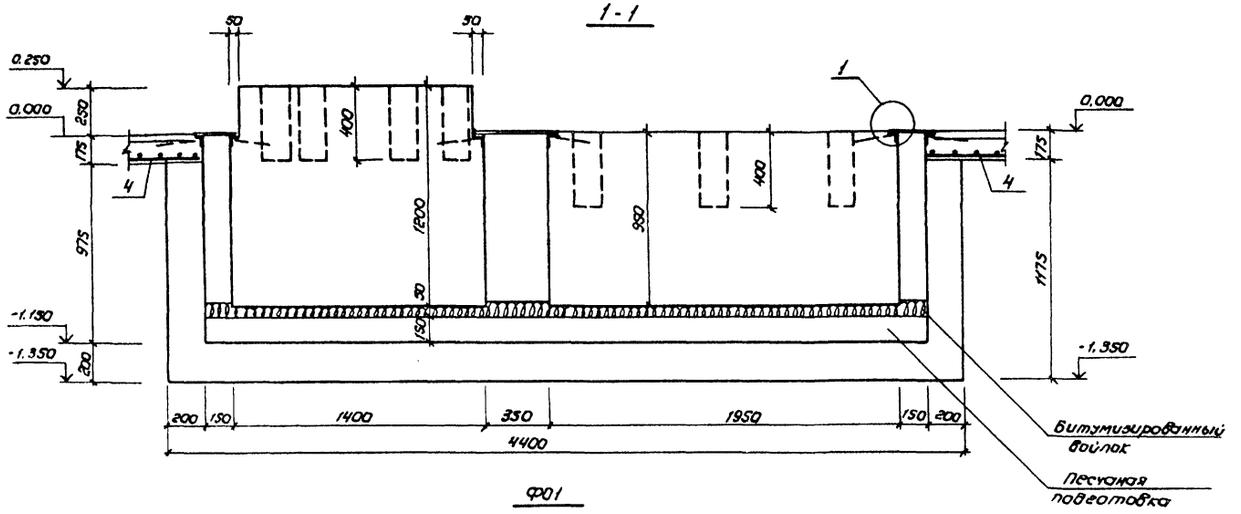

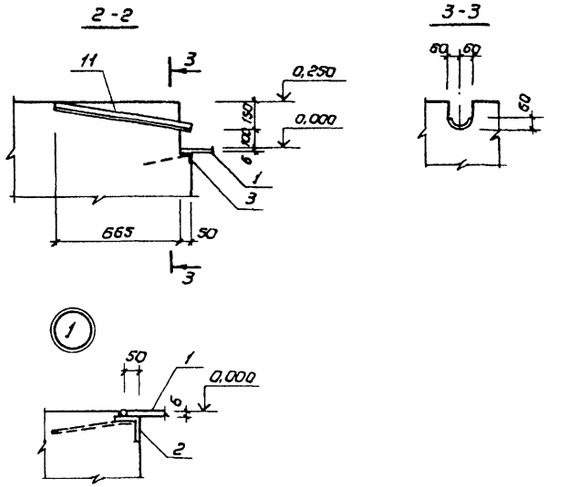

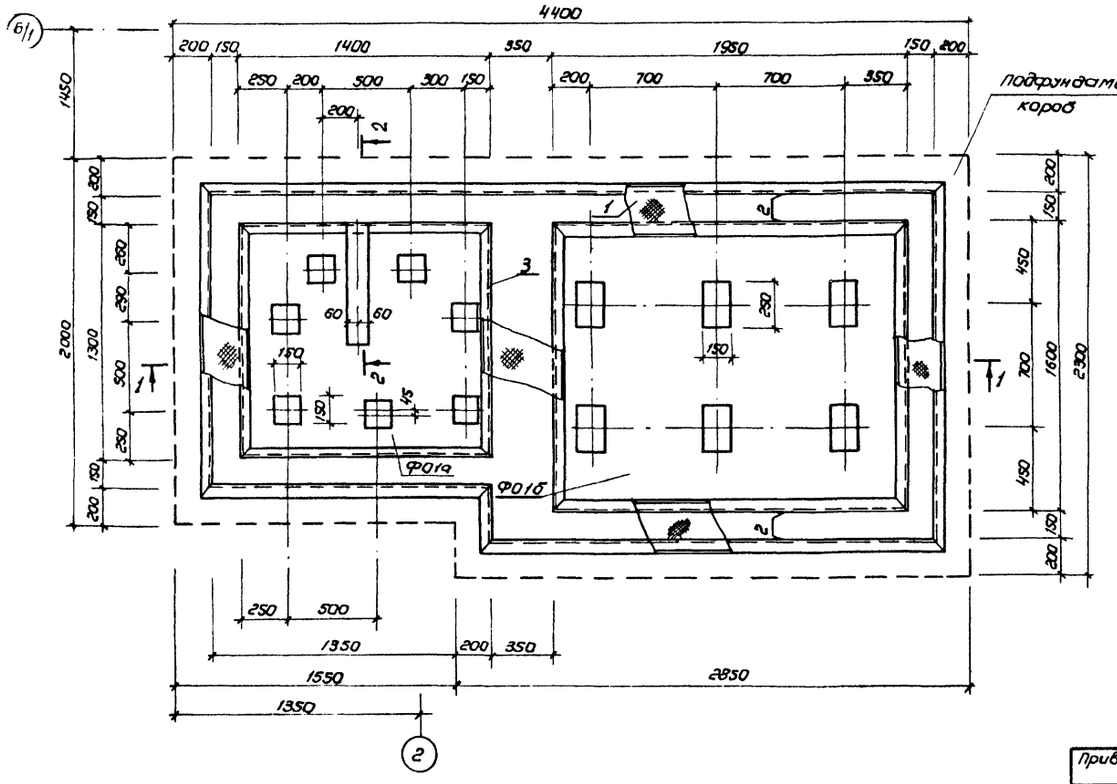

Спецификация элементов на фундамент ФО1

Формат	Зона	Поз.	Обозначение	Наименование	Кол.	Примечание
				Сборочные единицы		
А2			ТП 503-4-54.88 КЖ.41	Фундамент ФО1а	1	
А2			ТП 503-4-54.88 КЖ.41	Фундамент ФО1б	1	
А2			ТП 503-4-54.88 КЖ.41	Подфундаментный короб	1	
				Материалы		
Б4		1	ГОСТ 8568-77*	Сталь рифленая - б-6		2.85 м²
Б4			ГОСТ 6308-71*	Войлок битумизирован.		7,14 м²
Б4			ГОСТ 8736-85	Песок		1,1 м³

1. Сталь рифленую б-6 прикрепить к закладным изделиям винтами М8×12 ГОСТ 17475-80*, с шагом установки винтов - 600 мм.

2. Армирование ФО1 смотри лист 41.

Привязан

Инв. №

Инв. № подл. | Подпись и дата | Взам. инв. №

ГИП	Евдев		03.87
Нач. отд.	Зильбертов		03.87
Гл. констр.	Чупахин		03.87
Рук. гр.	Оружжева		03.87
Ст. инж.	Киреев		03.87
Н. контр.	Толмачев		03.87

10028/2

ТП 503-4-54.88 КЖ

Производственный корпус станции технического обслуживания на 600 грузовых автомобилей

Производственные помещения

Стадия	Лист	Листов
Р	40	

Фундамент под оборудование ФО1

ГИПРОПРОМСЕЛЬСТРОЙ г. Саратов

Копировал: Зверева З.Г. Формат А2

Типовой проект 503-4-54.88 Альбом II

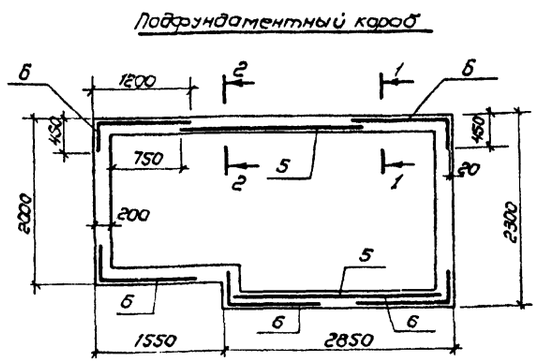
Подфундаментный короб

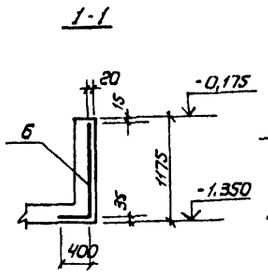
1-1

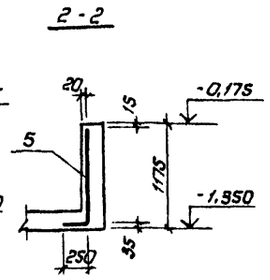
2-2

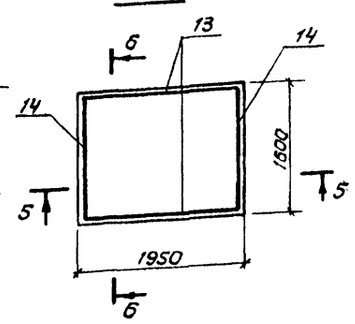
Ф01б

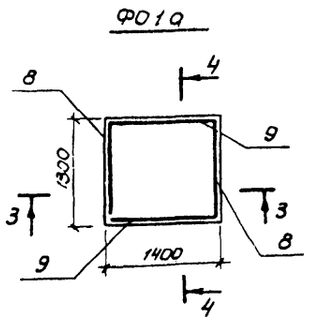
Ф01а

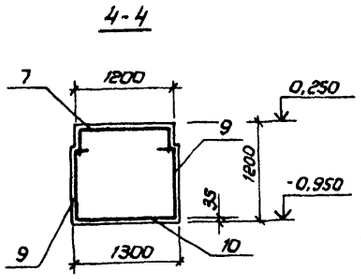
4-4

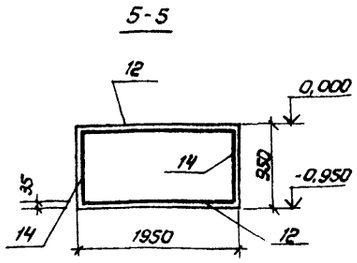
5-5

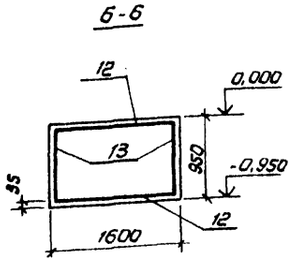
6-6

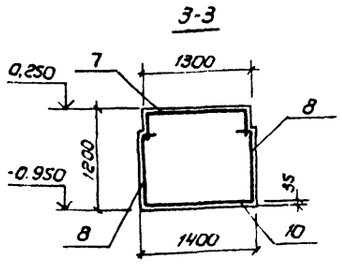
3-3

Спецификация на фундамент под оборудование Ф01

Формат	Зона	Поз	Обозначение	Наименование	Кол.	Примечание
				Подфундаментный короб		
				Сборочные чертежи		
				Изделия арматурные		
		5	ТП 503-4-54.88 КИ-11000-12	Сетка С12	2	
		6	-04	" С4	5	
		4	ГОСТ 8478-81	" $C\frac{5Вр\,I-100}{5Вр\,I-100}$-1070		13,10м
				Изделия закладные		
		2	1.400-15 Вып. 1	МН 556		12,30м
				Материалы		
				Бетон класса В12,5		4,41м³
				Ф01а		
				Сборочные чертежи		
				Изделия арматурные		
		7	ТП503-4-54.88 КИ-11000-05	Сетка С5	1	
		8	-06	" С6	2	
		9	-07	" С7	2	
		10	-08	" С8	1	
				Изделия закладные		
		3	3.400-6/76	МИУ-46		5,40м
		11	ГОСТ 8732-78*	Труба $d_н$ 60×3,5 Е×720	1	
				Материалы		
				Бетон класса В12,5		2,12м³
				Ф02б		
				Сборочные единицы		
				Изделия арматурные		
		12	ТП503-4-54.88 КИ-11000-09	Сетка С9	2	
		13	-10	" С10	2	
		14	-11	" С11	2	
				Изделия закладные		
		2	1.400-15 Вып. 1	МН 556		7,10м
				Материалы		
				Бетон класса В12,5		2,96м³

Ведомость расхода стали на элемент, кг.

Марка элемента	Изделия арматурные									Всего	Изделия закладные														Общий расход
	Арматура класса										Арматура класса						Прокат марки								
	А-I			А-III			Вр-I				А-I			А-III			В Ст 3 кп 2								
	ГОСТ 5781-82*						ГОСТ 6727-80*				ГОСТ 5781-82*						ГОСТ 8509-86				ГОСТ 8732-78*				
	ф8		Итого	ф10		Итого	ф5		Итого		ф6		Итого	ф8		Итого	L50×5	L63×5		Итого	Тр.60×3		Итого		
Подфундаментный короб	29.60		29.60	64.50		64.50	43.23		43.23	137.33	2,73		2,73	4,92		4,92	–	59,16		59,16	–		–	66,81	204.14
Ф01а	49.00		49.00	–		–	–		–	49.00	–		–	3,24		3,24	20.52	–		20,52	3,50		3,50	27.26	76.26
Ф01б	60.40		60.40	–		–	–		–	60.40	1.58		1.58	2.84		2.84	–	34,15		34,15	–		–	38.57	98.97

10028/2

ГИП	Евелев		03.89
Нач.отд.	Зильбертов		
Гл.констр.	Чупахин		
Рук.гр.	Оруджева		02.89
Ст.инж.	Киреев		01.88
Н.контр.	Толмачева		

ТП 503-4-54.88 КЖ

Производственный корпус станции технического обслуживания на 600 грузовых автомобилей

Производственные помещения

Стадия	Лист	Листов
Р	41	

Армирование подфундаментного короба, фундаментов Ф01а, Ф01б. Сечения 1-1 - 6-6

ГИПРОПРОМСЕЛЬСТРОЙ г. Саратов

Привязан

Инв. №

Копировал: Зверева Я.

Формат А2

Типовой проект 503-4-54.88 Альбом V

1-1

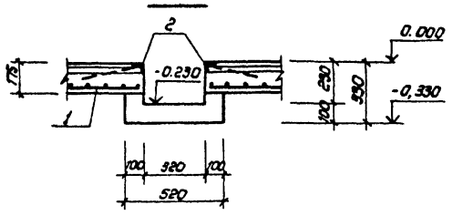

2-2

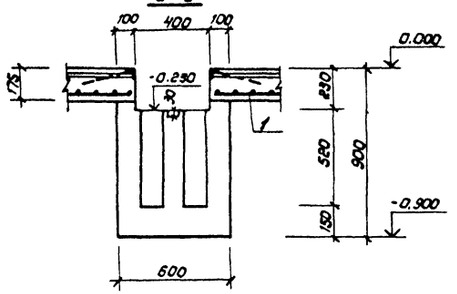

Ф02, Ф02а

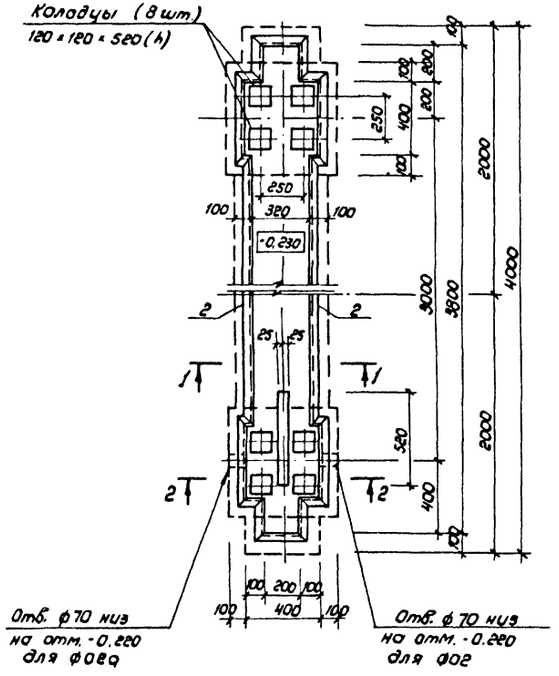

3-3

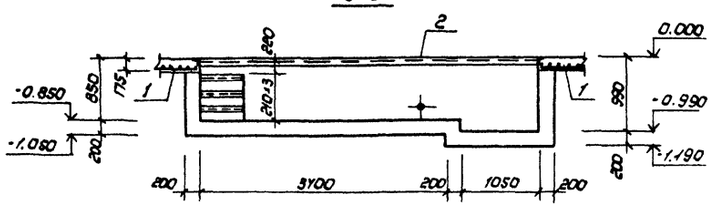

Ф03

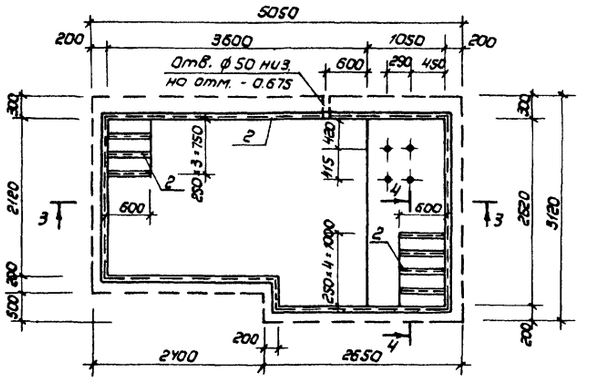

4-4

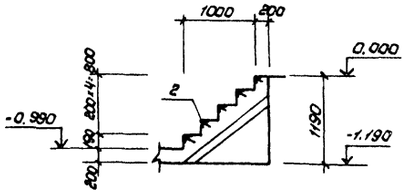

Спецификация элементов на фундаменты под оборудование Ф02, Ф02а, Ф03

Формат	Зона	Поз	Обозначение	Наименование	Кол.	Примечание
				Ф02, Ф02а		
				Сборочные единицы		
				Изделия арматурные		
		1	ГОСТ 8478-81	Сетка С $\frac{5Bp1-100}{5Bp1-100}$ 1040		8,80 м
				Изделия закладные		
		2	3.400-6/76	МИ4-46		9,30 м
				Материалы		
				Бетон класса В12,5		0,90 м³
				Ф03		
				Изделия арматурные		
		1	ГОСТ 8478-81	Сетка С $\frac{5Bp1-100}{5Bp1-100}$ 1040		15,80 м
				Изделия закладные		
		2	3.400-6/76	МИ4-46		19,34 м
				Материалы		
				Бетон класса В12,5		6,91 м³

Ведомость расхода стали на элемент, кг.

Марка элемента	Изделия арматурные				Изделия закладные						Общий расход
	Арматура класса Вр-I ГОСТ 6727-80*			Всего	Арматура класса А-III ГОСТ 5781-82*			Прокат марки ВСт3кп2 ГОСТ 8509-86			
	ф5	—	Итого		ф8	—	Итого	L 50×5	—	Итого	
Ф02, Ф02а	29,04	—	29,04	29,04	5,58	—	5,58	35,34	—	35,34	40,92	69,96
Ф03	52,40	—	52,40	52,40	11,60	—	11,60	73,49	—	73,49	85,09	137,49

Привязку фундаментов см. лист 10

100 28 /2

ГИП	Евелев		05.88	ТП 503-4-54.88	КЖ
Нач. отд.	Ульберогов		05.88		
Гл. констр.	Чупахин		05.88		
Рук. гр.	Орудженов		05.88	Производственный корпус станции технического обслуживания на 600 грузовых автомобилей	
Ст. инж.	Куреев		05.88		
Привязан				Производственные помещения	Стадия: Р; Лист: 42; Листов:
Инв. №		Н. контр.	Толмачев	Фундаменты под оборудование Ф02, Ф02а, Ф03	ГИПРОПРОМСЕЛЬСТРОЙ г. Саратов

Копировал: Зверева 25-

Формат А2

Типовой проект 503-4-54.88 Альбом II

1-1

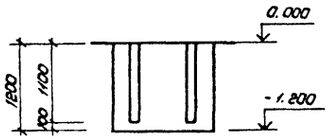

ФО4

2-2

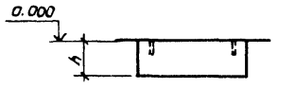

ФО5 ÷ ФО7

3-3

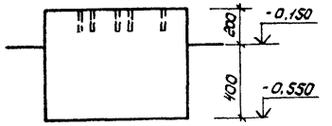

ФО8

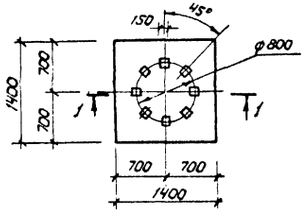

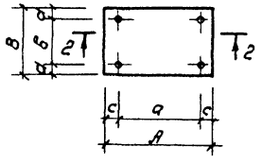

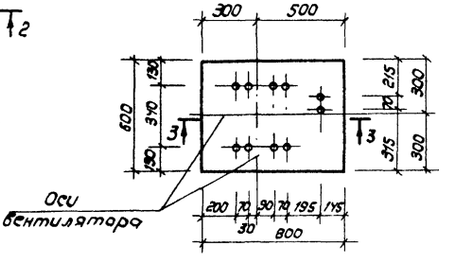

ФО9

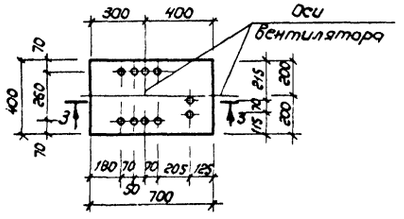

ФО10

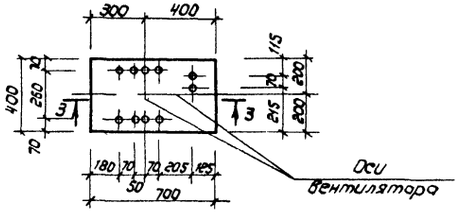

Спецификация на фундаменты под оборудование ФО4 ÷ ФО10

Формат	Зона	Поз.	Обозначение	Наименование	Кол.	Примечание
				ФО4		
				Материалы		
				Бетон класса В12.5		2,35 м³
				ФО5		
				Материалы		
				Бетон класса В12.5		0,64 м³
				ФО6		
				Материалы		
				Бетон класса В12.5		0,50 м³
				ФО7		
				Материалы		
				Бетон класса В12.5		0,65 м³
				ФО8		
				Материалы		
				Бетон класса В12.5		0,29 м³
				ФО9		
				Материалы		
				Бетон класса В12.5		0,17 м³
				ФО10		
				Материалы		
				Бетон класса В12.5		0,17 м³

Марка элемента	Размеры, мм						
	А	В	а	б	с	с'	h
ФО5	1450	880	1150	580	150	150	500
ФО6	1180	850	880	550	150	150	600
ФО7	1380	1180	1080	880	150	150	400

Привязку фундаментов см. лист 10

Инв. № подл. | Подпись и дата | Взам. инв. №

Инв. № отд. ТХ | Альбом VOS | Альбом VOS

Привязан			
Инв. №			

ГИП	Евелев		03.88
Нач. отд.	Зильбертов		03.88
Гл. констр.	Чупахин		03.88
Рук. гр.	Оружжева		01.88
Ст. инж.	Кураев		01.88
Н. контр.	Голмачева		3.88

10028/2

ТП 503-4-54.88 КЖ

Производственный корпус станции технического обслуживания на 600 грузовых автомобилей

Производственные помещения

Стадия	Лист	Листов
Р	43	

Фундаменты под оборудование ФО4 ÷ ФО10

ГИПРОПРОМСЕЛЬСТРОЙ г. Саратов

Копировал: Зверева 88 — Формат А3

Альбом II

Типовой проект 503-4-54.88

Ведомость рабочих чертежей основного комплекта КМ

Лист	Наименование	Примечание
1	Общие данные	
2	Техническая спецификация металла	
3	Техническая спецификация металла на лестницы (начало)	
4	Техническая спецификация металла на лестницы (окончание)	
5	Ведомость элементов к схемам расположения лестниц Л1÷Л3. Узел I	
6	Схемы расположения элементов лестниц Л1÷Л3	
7	Схема расположения элементов подкрановых и монорельсового путей	

Ведомость ссылочных и прилагаемых документов

Обозначение	Наименование	Примечание
	Ссылочные документы	
1.426.2-3, вып.2	Стальные подкрановые балки	
1.450.3-3, вып.0,1, часть 1,2	Стальные лестницы, площадки, стремянки и ограждения.	
1.465.1-13, вып.0	Плиты железобетонные типа П размером 3×18м для малоуклонных покрытий одноэтажных зданий промышленных предприятий	
2.440-1, вып.1,6	Узлы стальных конструкций производственных зданий	

Типовой проект разработан в соответствии с действующими нормами и правилами и предусматривает мероприятия, обеспечивающие взрывную, взрывопожарную и пожарную безопасность при эксплуатации здания.

Главный инженер проекта /Евелев/.

Ведомость металлоконструкций по видам профилей

Наименование конструкций по номенклатуре прейскуранта № 01-09	Позиции по прейскуранту №01-09	№ п/п	Код конструкций	Масса конструкций, т												Количество, шт.	Серия типовых конструкций
				всего стали повышенной и высокой прочности	По видам профилей стали										Всего		
					Балки и швеллеры	Крупносортная сталь	Среднесортная сталь	Мелкосортная сталь	Толстолистовая сталь	Универсальная сталь	Тонколистовая сталь	Гнутые гнутосварные	Трубы	Прочие			
1	2	3	4	5	6	7	8	9	10	11	12	13	14	15	16	17	18
Типовые конструкции каркасов зданий: лестницы, площадки, стремянки, ограждения		1	526240	—	0,07	0,13	—	0,04	0,08	—	—	0,57	—	0,19	1.09		1.450.3-3,8.1
Нетиповые конструкции каркасов зданий																	
Подкрановые пути		2	526121	—	6,77	0,02	—	—	3,09	—	—	—	—	—	9,98		
Монорельс		3	526235	—	0,67	0,02	—	—	0,06	—	—	—	—	—	0,76		
Итого		4		—	7,51	0,17	—	0,04	3,23	—	—	0,57	—	0,19	11,83		
Итого стали, приведенной к стали с пределом текучести 225 МПа (23 кгс/мм²)		5		—	7,51	0,17	—	0,04	3,23	—	—	0,83	—	0,19	11,91		

В графе 16 масса конструкций дана с учетом массы наплавленного металла в размере 1% массы профилей и уточнения массы конструкций в деталировочных чертежах (КМД) в размере 3% массы профилей, в графах 5÷15 только с учетом уточнения массы конструкций в деталировочных чертежах.

Общие указания

1. Рабочая документация разработана для следующих климатических условий:
   а) расчетная зимняя температура наружного воздуха $t_н$=-30°С, что условно соответствует средней температуре наиболее холодной пятидневки обеспеченностью 0,92;
   б) сейсмичность района - не выше 6 баллов.
2. Металлические конструкции запроектированы на основании требований СНиП II-23-81 „Стальные конструкции. Нормы проектирования".
3. Нагрузки приведены на листах схем расположения элементов конструкций.
4. Изготовление и монтаж стальных конструкций производить в соответствии с требованиями СНиП III-18-75 „Металлические конструкции. Правила производства и приемки работ", а также требований к изготовлению и монтажу конструкций, изложенных в пояснительных записках соответствующих серий.
5. При ручной сварке применять электроды типа Э-42, которые должны удовлетворять требованиям ГОСТ 9467-75.
6. Металлические конструкции наружных лестниц окрашиваются атмосферостойкими эмалями ХВ-110 (ГОСТ 18374-79*) в два слоя толщиной 40 мкм по грунтовке АК-070. Остальные металлические конструкции, за исключением опорной поверхности подкрановых путей, окрашиваются 2 слоями эмали ПФ-115 (ГОСТ 6465-76*) по грунтовке ГФ-021 (ГОСТ 25129-82) или любым другим лакокрасочным покрытием группы I П.

10028/2

Привязан

Инв.№			
ГИП	Евелев		03.88
Нач.отд.	Зильбертов		03.88
Гл.констр.	Чупахин		03.88
Рук.групп.	Орлачева		03.88
Инж.	Виноградова		03.88
Н.контр.	Толмачева		03.88

ТП 503-4-54.88 КМ

Производственный корпус станции технического обслуживания на 600 грузовых автомобилей

Производственные помещения

Стадия	Лист	Листов
Р	1	7

Общие данные

Гипропромсельстрой г. Саратов

Копировал: Несмеянова

Формат А2

Гл. спец. отдела / Пром. отдела / Гл. констр. / Нач. отд. / ГИП / Разраб. / Подпись и дата / Взам. инв. № / Инв. № подл. — 03.88

Альбом II

Вид профиля и ГОСТ, ТУ	Марка металла и ГОСТ	Обозначение и размер профиля, мм	NN пп	Код: Марки металла	Код: Вида профиля	Код: Размера профиля	Количество, шт	Длина, мм	Масса металла по элементам конструкций, т: подкрановые пути (Код элемента конструкции 526121)	Масса металла по элементам конструкций, т: монорельс (Код элемента конструкции 526235)	Общая масса, т	Площадь поверхности, м²	Масса потребности в металле по кварталам (заполняется заказчиком), т: I	II	III	IV	Заполняется ВЦ
1	2	3	4	5	6	7	8	9	526121	526235							
Балки двутавровые	Вст3Гпс5	I 24 М	1						6.13		6.13	147.1					
ГОСТ 19425-74*	ГОСТ 380-71*																
Всего профиля			2	1236	5391				6.13		6.13	147.1					
Балки двутавровые	Вст3Гпс5-1	I 18	3	1236					0.44		0.44	17.2					
ГОСТ 8239-72*	ТУ14-1-3023-80																
	Вст3Гпс5-2	I 18	4	1236						0.14	0.14	5.5					
	ТУ 14-1-3023-80																
Всего профиля			5						0.44	0.14	0.58	22.7					
Двутавры стальные	Вст3Гпс5-1	I 26Б1	6	1236						0.51	0.51	18.3					
горячекатаные с парал-	ТУ14-1-3023-80																
лельными гранями																	
полок ГОСТ 26020-83																	
Всего профиля			7		2451					0.51	0.51	18.3					
Сталь угловая	Вст3пс6-1	100×100×7-В	8	1230					0.02	0.02	0.04	1.5					
равнополочная	ТУ14-1-3023-80																
ГОСТ 8509-86																	
Всего профиля			9		2111				0.02	0.02	0.04	1.5					
Сталь листовая	Вст3Гпс5-1	Б-ПН-6	10						0.08		0.08	3.4					
горячекатаная	ТУ 14-1-3023-80	Б-ПН-8	11						0.46		0.46	14.8					
ГОСТ 19903-74*		Б-ПН-10	12						0.47	0.06	0.53	13.6					
		Б-ПН-12	13						1.13		1.13	24.3					
		ПН-14	14						0.86		0.86	15.8					
	Итого		15	1236					3.00	0.06	3.06	71.9					
Всего профиля			16		7111				3.00	0.06	3.06	71.9					
Итого масса металла			17						9.59	0.73	10.32	261.5					
Лестницы	листы 3,4		18								1.05						
Всего масса металла			19								11.37						
в том числе по	Вст3Гпс5		20						6.13	—	6.13						
маркам	Вст3Гпс5-1		21						3.44	0.57	4.01						
	Вст3Гпс5-2		22						—	0.14	0.14						
	Вст3пс6-1		23						0.02	0.02	0.04						
Масса поставки элементов по кварталам, т (заполняется заказчиком)																	

Типовой проект 503-4-54.88

Инв. № подл. | Подпись и дата | Взам. инв. №

100 28 /2

ГИП	Евелев		03.88
Нач. отд.	Зильбертов		03.88
Гл. констр.	Чупахин		03.88
Рук. гр.	Оружева		2.88
Инж.	Виноградова		2.88

ТП 503-4-54.88 КМ

Производственный корпус станции технического обслуживания на 600 грузовых автомобилей

Производственные помещения

Стадия	Лист	Листов
Р	2	

Техническая спецификация металла

ГИПРОПРОМСЕЛЬСТРОЙ г. Саратов

Привязан

Инв. №

Н. контр. Толмачева 03.88

Копировал: Романова

Формат А2

Альбом III

Типовой проект 503-4-54.88

Вид профиля и ГОСТ, ТУ	Марка металла и ГОСТ	Обозначение и размер профиля, мм	№№ пп	Код: Марки металла	Код: Вида профиля	Код: Размера профиля	Количество, шт.	Длина, мм	Масса металла по элементам конструкций, т: Лестницы (Код элемента конструкций 526242)	Площадки (526243)	Ограждения (526244)	Дополнит. и монтажные элементы (526240)	Стремянки (526240)	Общая масса, т	Площадь поверхности, м²	Масса потребности в металле по кварталам (заполняется заказчиком), т: I	II	III	IV	Заполняется ВЦ
1	2	3	4	5	6	7	8	9	526242	526243	526244	526240	526240							
Швеллеры горяче-	Вст 3 кп 2																			
катаные ГОСТ 8240-72*	ГОСТ 380-71*	[14	1	1124								0.07		0.07	2.91					
Всего профиля			2		2600							0.07		0.07	2.91					
Сталь прокатная	Вст 3 кп 2	L 25×25×3-В	3								0.01			0.01	0.87					
угловая равнопо-	ГОСТ 380-71*	L 50×50×5-В	4									0.01	0.02	0.03	1.56					
лочная		L 56×56×5-В	5									0.01		0.01	0.52					
ГОСТ 8509-86		L 63×63×5-В	6									0.03		0.03	1.56					
	Итого		7	1124							0.01	0.05	0.02	0.08	4.51					
	Вст3пс6 ГОСТ 380-71*	L 75×75×6-В	8						0.01	0.02				0.03	1.32					
	Итого		9	1230					0.01	0.02				0.03	1.32					
	Вст3пс 6-1																			
	ТУ 14-1-3023-80	L 90×90×6-В	10									0.03		0.03	1.32					
	Итого		11	1230								0.03		0.03	1.32					
Всего профиля			12		2111				0.01	0.02	0.01	0.08	0.02	0.14	7.15					
Швеллеры стальные	Вст 3 кп 2	[160×50×4	13							0.05				0.05	3.20					
гнутые равнополоч-	ГОСТ 380-71*	[180×50×4	14						0.21					0.21	13.42					
ные ГОСТ 8278-83	Итого		15	1124					0.21	0.05				0.26	16.62					
Всего профиля			16		7300				0.21	0.05				0.26	16.62					
Швеллеры стальные	Вст 3 кп 2	[50×40×12×2.5	17								0.12	0.01		0.13	13.30					
гнутые неравнопо-	ГОСТ 380-71*																			
лочные ГОСТ 8281-80*	Итого		18	1124							0.12	0.01		0.13	13.30					
Всего профиля			19		7520						0.12	0.01		0.13	13.30					
Уголки стальные	Вст 3 кп 2																			
гнутые равнополоч-	ГОСТ 380-71*	L 80×80×5	20										0.09	0.09	4.60					
ные ГОСТ 19771-74*	Итого		21	1124									0.09	0.09	4.60					
Всего профиля			22		7511								0.09	0.09	4.60					
Уголки стальные	Вст 3 кп 2																			
гнутые неравнопо-	ГОСТ 380-71*	L 32×25×2.5	23							0.01				0.01	1.02					
лочные ГОСТ 19772-74*	Итого		24	1124						0.01				0.01	1.02					
Всего профиля			25		7520					0.01				0.01	1.02					
Сталь горячекатана-	Вст 3 кп 2	Круг В-18	26										0.03	0.03	0.86					
ная круглая	ГОСТ 380-71*																			
ГОСТ 2590-71*																				
	Итого		27	1124									0.03	0.03	0.86					
Всего профиля			28		1111								0.03	0.03	0.86					

Взам. инв. № | Подпись и дата | Инв. № подл.

Привязан:

Инв. №

ГИП	Евелев		
Нач. отд.	Зильбертов		
Гл. констр.	Чупахин		
Рук. гр.	Оружева		
Инж.	Виноградова		

10028/2

ТП 503-4-54.88 КМ

Производственный корпус станции технического обслуживания на 600 грузовых автомобилей

Производственные помещения

Стадия	Лист	Листов
Р	3	

Техническая спецификация металла на лестницы (начало)

ГИПРОПРОМСЕЛЬСТРОЙ г. Саратов

Копировал: Романова

Формат А2

Альбом II

503-4-54.88

Типовой проект

Вид профиля и ГОСТ, ТУ	Марка металла и ГОСТ	Обозначение и размер профиля, мм	№№ пп	Код: Марки металла	Код: Вида профиля	Код: Размера профиля	Количество, шт.	Длина, мм	Масса металла по элементам конструкций, т: Лестницы (526242)	Площадки (526243)	Ограждения (526244)	Дополнит. и монтажн. элементы (526240)	Стремянки (526240)	Общая масса, т	Площадь поверхности, м²	Масса потребности в металле по кварталам (заполняется заказчиком), т: I	II	III	IV	Заполняется ВЦ
1	2	3	4	5	6	7	8	9	526242	526243	526244	526240	526240							
Сталь листовая	Вст3кп2	Б-ПН-4	29						0.01	0.01				0.02	1.28					
горячекатаная	ГОСТ 380-71*	Б-ПН-6	30						0.01					0.01	0.43					
ГОСТ 19903-74*		Б-ПН-8	31									0.03		0.03	0.96					
	Итого		32	1124					0.02	0.01		0.03		0.06	2.67					
Всего профиля			33		7111				0.02	0.01		0.03		0.06	2.67					
Сталь листовая	Вст3кп2																			
холоднокатаная	ГОСТ 380-71*	Б-ПН-6	34										0.01	0.01	0.43					
ГОСТ 19904-74*	Итого		35	1124									0.01	0.01	0.43					
Всего профиля			36		7112								0.01	0.01	0.43					
Профиль гнутый	Вст3кп2																			
ЧМТУ 2-130-70	ГОСТ 380-71*	{90×30×25×3	37								0.06			0.06	5.10					
	Итого		38	1124							0.06			0.06	5.10					
Всего профиля			39		7600						0.06			0.06	5.10					
Сталь листовая																				
рифленая	Вст3кп2																			
ромбическая	ГОСТ 380-71*	Б-ПН-4	40									0.01		0.01	0.64					
ГОСТ 8568-77*	Итого		41	1124								0.01		0.01	0.64					
Всего профиля			42		7131							0.01		0.01	0.64					
Ступень и настил	Вст3кп	Ступень СР2	43						0.14					0.14	—					
решетчатый	ГОСТ 380-71*	Элементы																		
сварной		решетчатого																		
ТУ 36-2044-77		настила																		
		РН6	44							0.02				0.02	—					
		РН11	45							0.02				0.02	—					
	Итого		46	1123					0.14	0.04				0.18	—					
Всего профиля			47						0.14	0.04				0.18	—					
Всего масса металла			48						0.36	0.13	0.19	0.20	0.15	1.05	55.30					
В том числе по	Вст3кп2		49	1124					0.23	0.07	0.19	0.17	0.15	0.81						
маркам	Вст3кп		50	1123					0.14	0.04	—	—	—	0.18						
	Вст3пс6-1		51	1230					—	—	—	0.03	—	0.03						
	Вст3пс6		52	1230					0.01	0.02	—	—	—	0.03						
Масса поставки	I																			
элементов по кварта-	II																			
лам, т (заполняется	III																			
заказчиком)	IV																			

Взам. инв. № | Подпись и дата | Инв. № подл.

10028/2

ГИП	Евелев		3.88
Нач. отд.	Зильбертов		3.88
Гл. констр.	Чупахин		3.88
Рук. гр.	Оружева		02.88
Инж.	Виноградова		2.88
Н. контр.	Толмачева		03.88

ТП 503-4-54.88 КМ

Производственный корпус станции технического обслуживания на 600 грузовых автомобилей

Производственные помещения

Стадия	Лист	Листов
Р	4	

Техническая спецификация металла на лестницы (окончание)

ГИПРОПРОМСЕЛЬСТРОЙ г. Саратов

Привязан:

Инв. №

Копировал: Романова

Формат А2

Альбом IV

Типовой проект 503-4-54.88

Ведомость элементов к схемам расположения лестниц А1÷А3

Марка	Сечение: Эскиз	Поз.	Состав	Опорные усилия: M кНм (тсм)	N кН (тс)	Q кН (тс)	Группа констр.	Марка матер.	Примечание
				Лестница А1					
				Лестница А2					
ЛМ1	1.450.3-3, вып.1, часть 1			МЛХРБ 45-36,8					2 шт.1)
П1	1.450.3-3, вып.1, часть 2			ПМХРБ-18.10					2 шт.
ОГЛ1	1.450.3-3, вып.1, часть 2			ОГлМЛХ9б45-12.36					2 шт.
ОГЛ2	1.450.3-3, вып.1, часть 2			ОГлМЛХ9б45-12.36					2 шт.
ОГП1	1.450.3-3, вып.1, часть 2			ОГПМХ9б-12.18					2 шт.
ОГП2	1.450.3-3, вып.1, часть 2			ОГПМХ9б-12.12					2 шт.
	Дополнительные элементы								
Дх4	1.450. 3-3, вып.1, часть 2			Дх4					4 шт.
Дх8	1.450. 3-3, вып.1, часть 2			Дх8					2 шт.
Дх9	1.450. 3-3, вып.1, часть 2			Дх9					2 шт.
а	L		L 50×50×5	конструктивно			4	Вст3кп2	
б	С		С14	—	12,6 (1,8)	12,7 (1,3)		Вст3кп2	
в	L		L 63×63×7	—	24,8 (2,5)	—		Вст3кп2	
г	L		L 90×90×6	конструктивно				Вст3пс6-1	
д	—		Рифл. сталь δ=4	конструктивно				Вст3кп2	
	—		δ=8	конструктивно				Вст3кп2	

Продолжение

Марка	Сечение: Эскиз	Поз.	Состав	Опорные усилия: M кНм (тсм)	N кН (тс)	Q кН (тс)	Группа констр.	Марка матер.	Примечание
				Лестница А3					
С1	1.450.3-3, вып.1, часть 2			СХ-34					1 шт. 2)
С2 3)	1.450.3-3, вып.1, часть 2			СХ-22					1 шт. 2)
а	L		L 50×50×5	конструктивно			4	Вст3кп2	
е	ГНЛ		L 80×80×9	конструктивно				Вст3кп2	
ж	•		В-18	конструктивно				Вст3кп2	

Примечания:

1) В графе „Примечание" приведено общее количество элементов лестниц А1, А2 по схемам расположения.

2) Стремянки С1, С2 выполнить шириной 700 мм.

3) Стремянку С2 (СХ-22) обрезать в нижней части на 700 мм и приварить опорные плиты 8×100×100 Вст3кп2 ГОСТ 19904-74*

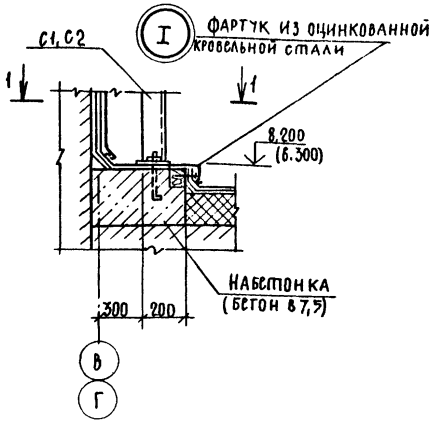

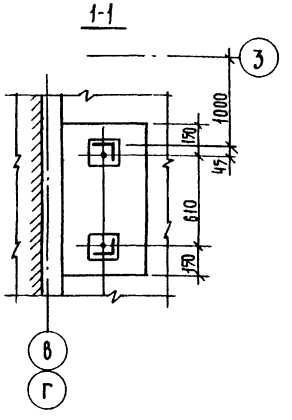

Инв. № подл. | Подпись и дата | Взам. инв. №

ГИП	Евслав			ТП 503-4-54.88 КМ
Нач. отд.	Зильбертов			
Гл. констр.	Чупахин			Производственный корпус станции технического обслуживания на 600 грузовых автомобилей
Рук. груп.	Орудиева			
Инж.	Виноградова			Производственные помещения — Стадия: Р; Лист: 5; Листов:
Привязан				Ведомость элементов к схемам расположения лестниц А1÷А3. Узел I — ГИПРОПРОМСЕЛЬЭЛЕКТРОЙ г. Саратов
Инв. №	Н. контр.	Полачева		

10028/2

Копировал: Шемякина

Формат А2

Альбом II

Типовой проект 503-4-54.88

Инв.№ подл. | Подпись и дата | Взам. инв.№

Схема расположения элементов лестницы Л1

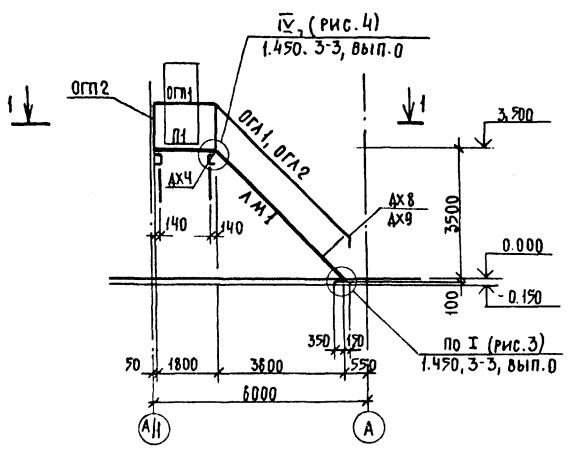

Схема расположения элементов лестницы Л2

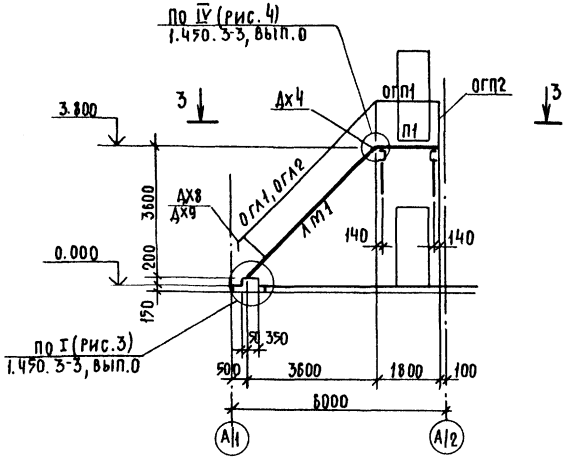

Схема расположения элементов лестницы Л3

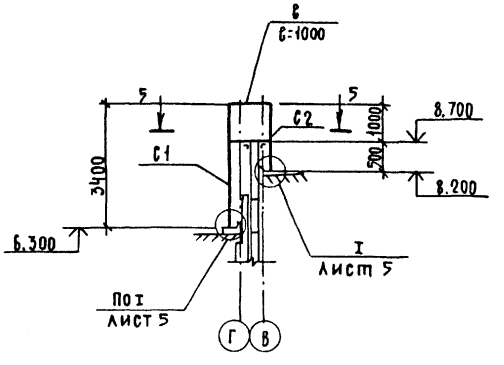

1-1

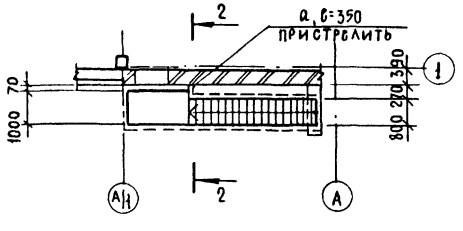

3-3

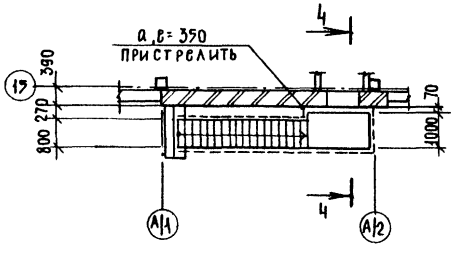

5-5

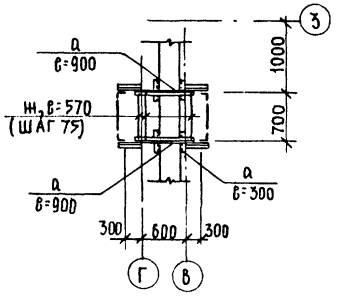

2-2

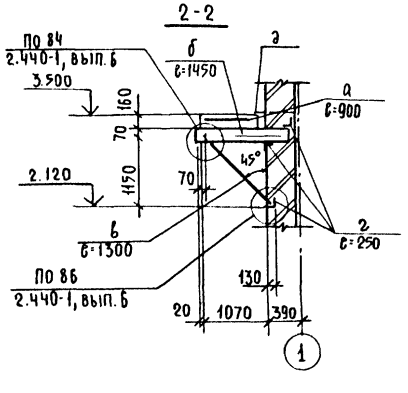

4-4

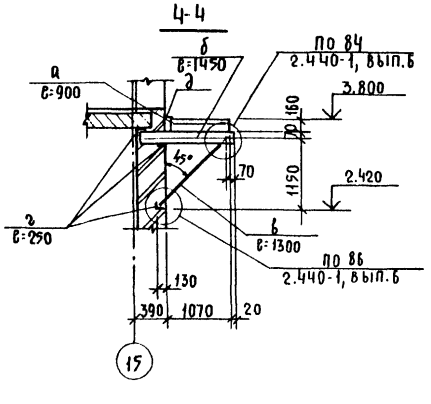

1. Конструкции лестничных маршей и площадок рассчитаны на действие нормативной временной нагрузки 3,92 кПа (400 кгс/м²).
2. Сечения 2-2 и 4-4 выполнять согласно рис.10 серии 1.450.3-3, вып.0.
3. Узлы крепления ограждений к площадкам см. рис. 8 серии 1.450.3-3, вып.0.
4. Монтажные болты - М12.

10028/2

ГИП	Евелев			ТП- 503-4-54 88 -КМ	
Нач.отд.	Зильбертов				
Гл.констр.	Чупахин			Производственный корпус станции технического обслуживания на 600 грузовых автомобилей	
Рук.груп.	Орудшева			Производственные помещения	Стадия: Р; Лист: 6; Листов:
Инж.	Виноградова			Схемы расположения элементов лестниц Л1 - Л3	Гипропромсельстрой г. Саратов
Привязан					
Инв.№		Н.контр.	Толмачева		

Копировал: Несмеянова

Формат А2

Типовой проект 503-4-54.88 Альбом III

Фрагмент 1

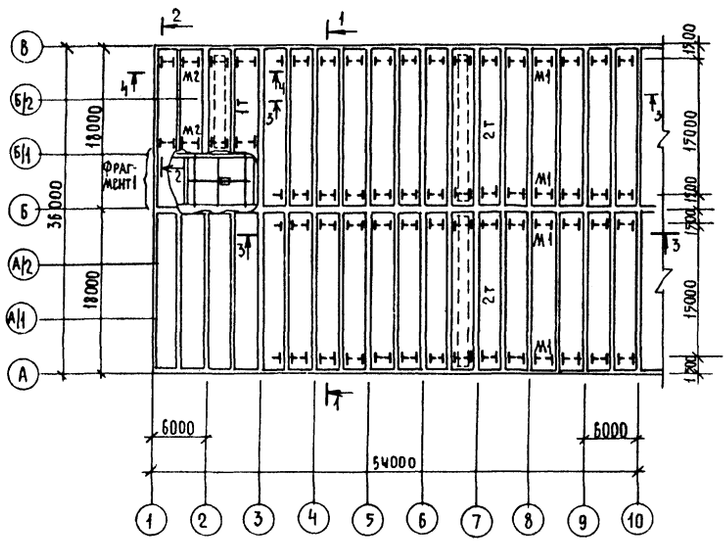

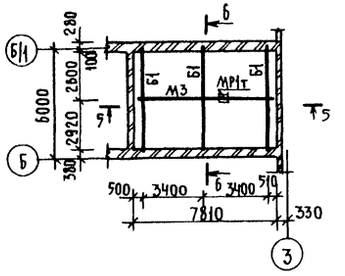

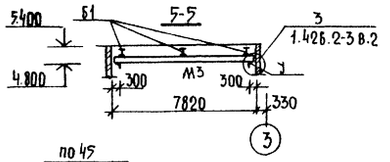

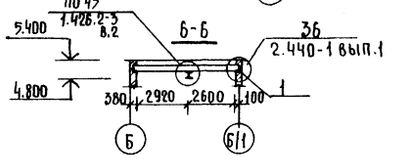

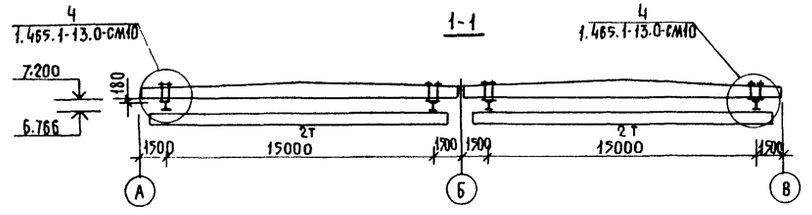

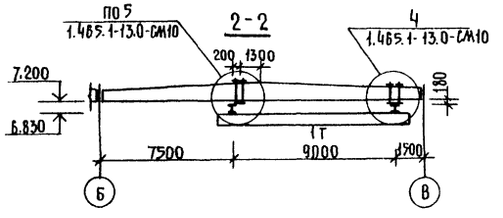

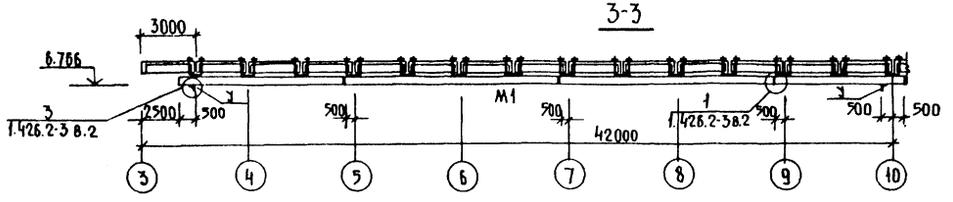

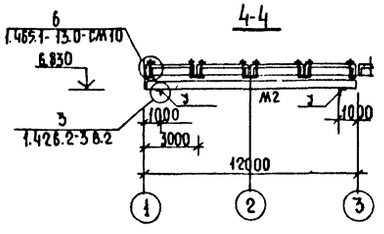

Ведомость элементов

Марка	Сечение: Эскиз	Поз.	Состав	Опорные усилия: M кНм (тсм)	N кН (тс)	Q кН (тс)	Группа конструкций	Марка металла	Примечание
м1	I		I 24М	—	72(7,2)	—	1	ВСт3ГпсБ	ГОСТ 380-71*
м2	I		I 18	—	19(1,9)	—	1	ВСт3ГпсБ-1	ТУ14-1-3023-80
м3	I		I 18	—	17(1,7)	—	1	ВСт3ГпсБ-2	ТУ14-1-3023-80
б1	I		I 26Б1				1	ВСт3ГпсБ-1	ТУ14-1-3023-80
у1	L		L 100×7	конструктивно			4	ВСт3ПсБ-1	ТУ14-1-3023-80
1	L		L 100×7	конструктивно			4	ВСт3ПсБ-1	ТУ14-1-3023-80

Грузоподъемность	Толщина планки Sпл 1 (мм)	Толщина планки Sпл 2 (мм)	Толщина стенки Sст (мм)	Диаметр болта (мм)	Номер схемы крановой нагрузки по 1.426.2-3
Q=2т (м1)	14	12	8	16	23
Q=1т (м2)	10	10	6	16	11
Q=1т (м3)	10	—	—	12	—

1. Монтаж и изготовление конструкций подкрановых путей производить в соответствии с требованиями приведенными в пояснительной записке серий 1.426.2-3 вып.2 и 1.465.1-13 вып.0.

2. Фасонки выполнять из стали ВСт3ГпсБ-1 ТУ14-1-3023-80.

10028/2

ГИП	Евдлев		03.88
Нач. отд.	Зильбертов		03.88
Гл. констр.	Чулахин		03.88
Рук. гр.	Орудиева		03.88
Вед. инж.	Попова		01.88
Техник	Болотникова		01.88
Гл. констр.	Толмачева		03.88

ТП- 503-4-54.88 -КМ

Производственный корпус станции технического обслуживания на 800 грузовых автомобилей

Производственные помещения

Стадия	Лист	Листов
Р	7	

Схема расположения элементов подкрановых и монорельсового путей

Гипропромсельстрой г. Саратов

Привязан

Инв. №

Копировал: Несмеянова

Формат А2

Отпечатано
в Новосибирском филиале ЦИТП
630006, г. Новосибирск, ул. Лазарева 33/1
Выдано в печать „20" 09 1989 г.
Заказ Т-3244 Тираж 120

Зак.889 Тир.5000 Нф ЦИТП 1989г

gost.e-ecolog.ru