ТИПОВОЙ ПРОЕКТ

503-4-26.83

ПРОИЗВОДСТВЕННО-СКЛАДСКОЙ КОРПУС ГРУЗОВОЙ АВТОСТАНЦИИ НА 500 т ПЕРЕРАБОТКИ ГРУЗОВ В СУТКИ

(С ПРИМЕНЕНИЕМ ЛЕГКИХ МЕТАЛЛОКОНСТРУКЦИЙ КОМПЛЕКТНОЙ ПОСТАВКИ)

АЛЬБОМ II

(Часть 2)

Архитектурно-строительные чертежи.
Конструкции железобетонные. (Подземная часть)

gost.e-ecolog.ru

Цена 1-44'

				Привязан
				Инв. N

ТИПОВОЙ ПРОЕКТ

503-4-26.83

ПРОИЗВОДСТВЕННО-СКЛАДСКОЙ КОРПУС ГРУЗОВОЙ АВТОСТАНЦИИ НА 500 т ПЕРЕРАБОТКИ ГРУЗОВ В СУТКИ

(С ПРИМЕНЕНИЕМ ЛЕГКИХ МЕТАЛЛОКОНСТРУКЦИЙ КОМПЛЕКТНОЙ ПОСТАВКИ)

АЛЬБОМ II (ЧАСТЬ 2)

Состав проекта:

Альбом I - Технологические чертежи. Чертежи санитарно-технических систем.
Альбом II часть 1 - Архитектурно-строительные чертежи. Конструкции металлические. (Надземная часть)
Альбом II часть 2 - Архитектурно-строительные чертежи. Конструкции железобетонные. (Подземная часть)
Альбом III - Электротехнические чертежи. Чертежи по автоматизации связи и сигнализации.
Альбом IV - Чертежи задания заводу-изготовителю по автоматизации.
Альбом V - Заказные спецификации.
Альбом VI - Сметы.

РАЗРАБОТАН
ВОРОНЕЖСКИМ ФИЛИАЛОМ „ГИПРОАВТОТРАНС"
ИНСТИТУТОМ „ГИПРОСПЕЦЛЕГКОНСТРУКЦИЯ"
Главный инженер В.П. Шатов
Главный инженер проекта В.И. Якименко

Утвержден и введен в действие
МинАвтоТрансом РСФСР
Протокол № 3 от 7.01.83 г.

Привязан

Инв. №

Альбом III ч. 2

Типовой проект

Ведомость рабочих чертежей основного комплекта КЖ

Лист	Наименование	Примечание
1	Общие данные	
2	Планы полов на отм. 0,000; 1,200. Фрагмент 1	
3	План подземного хозяйства. Фрагменты 1,2. ФОм1, ФОм2	
4	Фрагменты 3,4. Сечения 1-1 ÷ 15-15	
5	Ремонтная канава. План на отм. 0,000	
6	Ремонтная канава. План на отм. -0,400. Разрез 1-1	
7	Ремонтная канава. Разрезы 2-2, 3-3	
8	Изделия закладные МН-1 ÷ МН-6	
9	Изделие закладное МН-7. Решетка РШ1. Ограждение ОГ1 Сетка арматурная С1. Каркас КР1. Щит Щ1	
10	Схема расположения элементов фундаментов	
11	Узлы 1 ÷ 3	
12	Узлы 4 ÷ 7	
13	Узлы 8 ÷ 12. Фундамент Фм 8	
14	Фундаменты Фм 1, Фм 2, Фм 5 ÷ Фм 7	
15	Фундаменты Фм 3, Фм 4	
16	Схема расположения панелей стен по осям Б, Е, 1, 18. Узел „А"	

Ведомость ссылочных и прилагаемых документов (начало)

Обозначение	Наименование	Примечание
	Ссылочные документы	
ГОСТ 13579-78	Блоки бетонные для стен подвалов	
1.138-10 Вып. 1	Перемычки железобетонные для зданий с кирпичными стенами	
1.400-15 Вып. 1	Унифицированные закладные изделия железобетонных конструкций для крепления технологических коммуникаций и устройств.	
1.410-2 Вып. 1	Унифицированные арматурные изделия для монолитных железобетонных конструкций	
1.412-1/77 Вып. 3	Монолитные железобетонные фундаменты под типовые колонны прямоугольного сечения одноэтажных промышленных зданий.	

Типовой проект разработан в соответствии с действующими нормами и правилами и предусматривает мероприятия, обеспечивающие взрывную, взрывопожарную и пожарную безопасность при эксплуатации здания.

Главный инженер проекта (Якименко)

Ведомость ссылочных и прилагаемых документов (окончание)

Обозначение	Наименование	Примечание
1.412.1-4	Монолитные железобетонные фундаменты на естественном основании под железобетонные стойки фахверка	
1.415-1 Вып. 1	Железобетонные фундаментные балки для стен производственных зданий	
1.432-14/80 Вып. 1,2	Стеновые панели отапливаемых производственных зданий с шагом колонн 6 м	
1.439-2	Стальные изделия креплений панельных стен одноэтажных производственных зданий с железобетонным каркасом	
1.444-1 Вып. 1	Конструкции полов производственных зданий автомобильной промышленности	
2.432-1 Вып. 1	Монтажные узлы панельных стен отапливаемых одноэтажных производственных зданий с железобетонным каркасом	
3.006-6 Вып. II-1; II-2	Сборные железобетонные каналы и тонели из лотковых элементов	
3.400-3 Вып. 1	Сборные железобетонные подпорные стенки мегатаврового применения	

Общие указания

1. Железобетонные конструкции разработаны для следующих условий строительства: рельеф местности спокойный, площадка горизонтальная; сейсмичность района не выше 7 баллов; сочетание нагрузок: а/I-III ветровые районы и II снеговой район; б/I-III ветровые районы и III-IV снеговые районы; расчетная зимняя температура наружного воздуха минус 20°С, минус 30°С/основной вариант/, минус 40°С.
2. За условную отметку 0,000 принят уровень пола 1 этажа производственных помещений, что соответствует абсолютной отметке на генплане.
3. Монтаж сборных железобетонных и бетонных конструкций производить в соответствии с указаниями СНиП III-16-80, СНиП III-4-80, а также указаниями на монтажных чертежах марки КЖ и альбомов примененных серий.
4. Производство монолитных бетонных и железобетонных работ вести в соответствии с указаниями главы СНиП III-15-76.
5. Мероприятия по антикоррозийной защите железобетонных конструкций и металлических изделий даны на соответствующих листах КЖ.

Ведомость спецификаций

Лист	Наименование	Примечание
3	Спецификация изделий к подземному хозяйству	
7	Спецификация изделий на ремонтную канаву	
8	Спецификация деталей на один закладной элемент	
9	Спецификация деталей на одно изделие	
11	Спецификация к схеме расположения элементов фундаментов	
14	Спецификация фундаментов	
15	Спецификация фундаментов	
16	Спецификация к схемам расположения панелей стен	

Ведомость объемов сборных бетонных и железобетонных конструкций по рабочим чертежам основного комплекта марки КЖ

	Наименование группы элементов конструкций	Код	Кол. м³	Примечание
1	Блоки фундаментов	5811000000	5,8	
2	Плиты фундаментов	5813210000	88,3	
3	Балки фундаментные для: t=-20°С	5824210000	17,8	
	t=-30°С		17,8	
	t=-40°С		19,5	
4	Панели стеновые наружные для: t=-20°С	5831220000	36,6	
	t=-30°С		44,0	
	t=-40°С		51,9	
5	Конструкции и детали каналов	5858210000	3,5	
6	Подпорные стенки		45,5	
7	Перемычки	5828210000	0,6	
	Всего бетона и железобетона для: t=-20°С		198,1	
	t=-30°С		205,5	
	t=-40°С		215,1	

Гл. инж.	Шатов		ТП 603-4-26.83 - КЖ
Н. контр.	Обвинцев		
ГИП	Якименко		Грузовая автостанция на 500т переработки грузов в сутки
Нач. отд.	Шубаев		
Гл. спец.	Лосаев		
Гл. арх.	Харламов		Производственно-складской корпус
Рук. гр.	Чулкова		
Инженер	Исупова		Общие данные

Стадия	Лист	Листов
Р	1	16

ГИПРОАВТОТРАНС Воронежский филиал

Привязан

Инв. № подл. | Подпись и дата | Взам. инв. №

Инв. №

План полов на отм. 0.000; 1.200

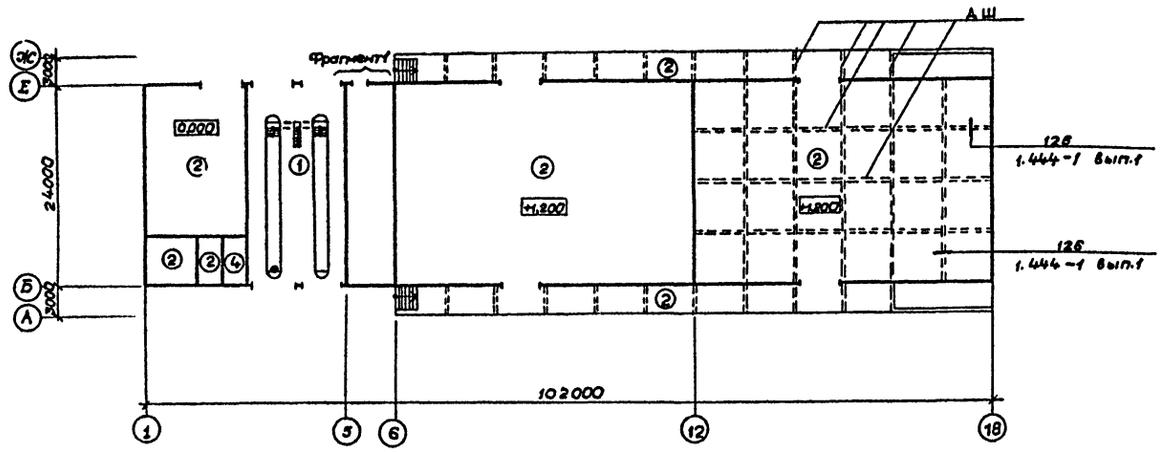

Фрагмент 1

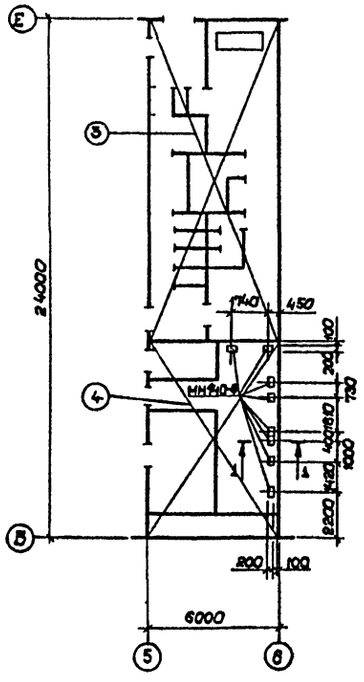

1-1

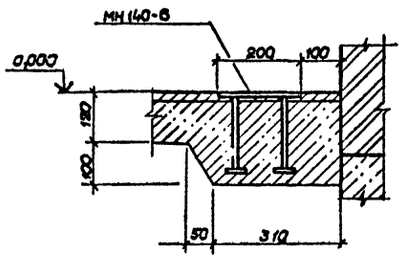

1. Полы выполнять после прокладки сантехнических, электротехнических коммуникаций, устройства фундаментов под оборудование и установки креплений нагревательных приборов согласно листов 08.12, 08.13, 0820.
2. Производство работ вести в соответствии со СНиП III-В. 14-72.
3. Полы тип. „1" рассчитаны на нагрузку автопоездов с максимальным давлением на ось 10т, полы тип. „2"-от электрокар грузоподъёмностью 2т.
4. Прочность щебня при сжатии для бетонных полов типа „1","2" принять не менее 8 кН/см².
5. Флюатирование полов типа „1","2" выполнять раствором кремнефтористого магния / изготовитель Винницкий завод /.
6. Грунты насыпные и с нарушенной структурой в основании под полы необходимо уплотнить в соответствии со СНиП III-8-76 до получения объемной массы скелета грунта 1,6 т/м³
8. Расход арматуры ф 14 А I на выполнение деформационных швов в полах составляет - 1396,3 кг.
9. Закладные детали МН 140-6 (8 шт) по серии 1.400-15 Вып. 150-47 для крепления подставок под оборудование установить в процессе устройства полов.

Экспликация полов

Наименование или номер помещения по проекту	Тип пола по проекту	Схема пола или номер узла по серии	Элементы пола и их толщина	Площадь пола м²
Участок заявочного ремонта	1	9 1.444-1 вып. 1	Покрытие-бетон марки 400 с пропиткой флюатами подстилающий слой-бетон м 300 - 170мм	228.8
Электрощитовая и агрегатная клавовая, участок мелкого ремонта контейнеров, отапливаемый и неотапливаемый склады.	2	10 1.444-1 вып.1	Покрытие-бетон марки 300 с пропиткой, флюатами. Подстилающий слой-бетон м200 - 100мм	2038.2
Тамбур входа, гардеробные, душевые, уборные, кариваторы	3	27 1.444-1 вып. 1	Покрытие-керамическая плитка ГОСТ 6787-80 Подстилающий слой-бетон М100 - 100мм	92.4
Вентокамеры	4		Покрытие-бетон м200 - 20мм Подстилающий слой-бетон м100-100мм Основание - слой щебня 40÷60мм, вдавленный в грунт.	73.8

ГИП	Якименко		тп 503-4-26.83 КЖ
Н.контр.	Обвинцев		Грузовая автостанция на 600т переработки грузов в сутки
Нач. отд.	Шувалов		Производственно-складской корпус — Стадия: Р; Лист: 2; Листов:
Гл. спец.	Лысаев		
Рук. гр.	Чулкова		План полов на отм. 0.000; 1.200. Фрагмент 1
Арх.	Иванова		ГИПРОАВТОТРАНС Воронежский филиал

Привязан

Инв. № подл. | Подпись и дата | Взам. инв. №

Альбом II ч. 2

Типовой проект

План подземного хозяйства

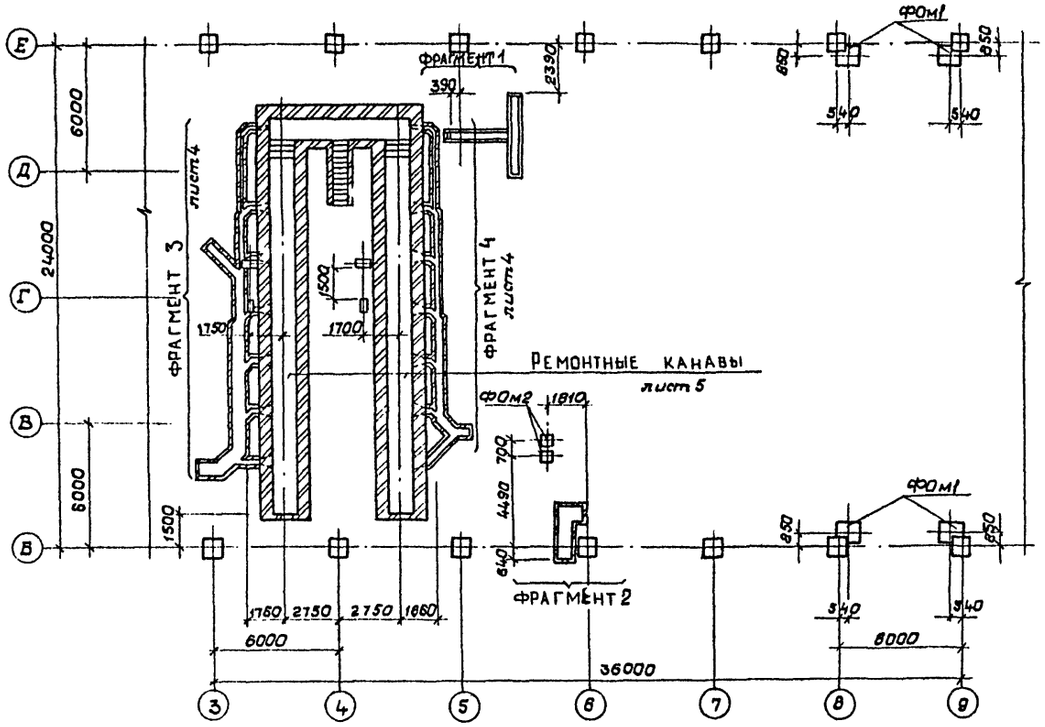

ФОМ 1

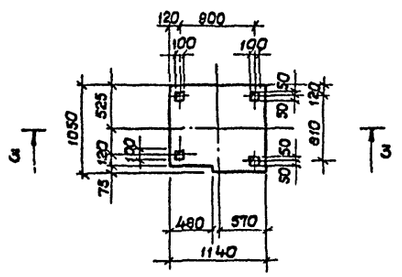

3 – 3

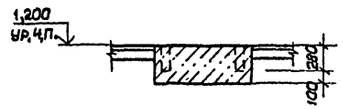

ФОМ 2

4 – 4

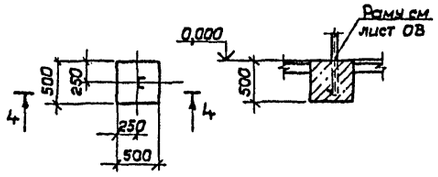

Спецификация изделий к подземному хозяйству

Марка поз.	Обозначение	Наименование	Кол.	Масса кг	Примеч.
ЛТ1	3.006-2 вып. II-1	Лоток Л2д-15	9	110	
		Плиты			
П1	3.006-2 вып. II-2	П2-15	10	80	
П2	То же	П4-15	20	110	
П3	"	П6д-15	11	100	
П4	"	П8д-11	13	210	
ФОм1	КЖ3	Фундамент под оборудование монолитный ФОм1	4		0.45 м³
ФОм2	То же	То же ФОм2	2		0.13 м³
Щ1	КЖ9	Щит Щ1	1		
МН1	КЖ8	Изделие закладное МН1	2,9	11,4	
МН2	То же	То же МН2	2,3	9,2	
МН777	1.400-15 вып.1	" МН777	1	4,3	
	Гост 8509-72*	Уголок L100×100×10	14,3	216,0	
	Гост 8568-77*	Полоса – 700×4	1,7	37,4	

1. Стены каналов и приямка выполнить из глиняного обыкновенного сплошного кирпича пластического прессования марки 100 на растворе марки 50.
2. Днища каналов и приямков выполнить из бетона марки 150 по уплотненному щебнем грунту.
3. Внутренние поверхности кирпичных вентиляционных каналов тщательно затереть цементным раствором.
4. Наружные поверхности кирпичной кладки, соприкасающиеся с грунтом, обмазать битумом за 2 раза.
5. Все металлические конструкции перекрытия канала выполнить из стали ВСт3кп2 по ГОСТ 380-71* Металлические балки перед монтажом покрыть масляной краской за 2 раза по грунту из железного сурика.
6. Фундаменты под оборудование выполнить из бетона марки 100 после проверки соответствия их монтируемому оборудованию.
7. Монолитный участок перекрытия канала выполнить из бетона марки 200 армированного ФВЛ I шагом 100 в обоих направлениях. Расход материалов: бетон-0,64м³; ФВЛ I-27,0кг.

Фрагмент 1

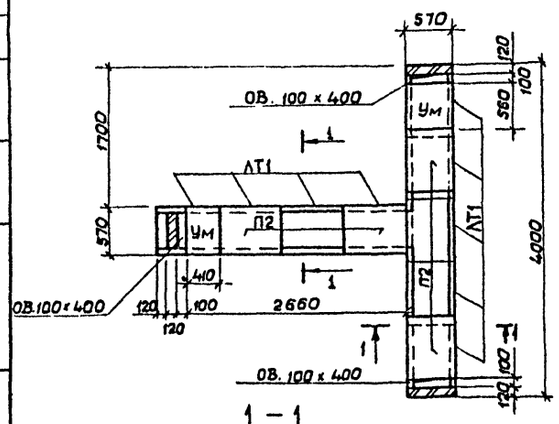

1 – 1

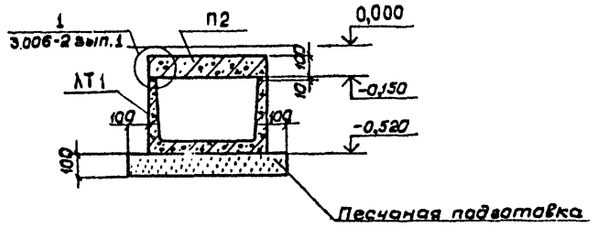

Фрагмент 2

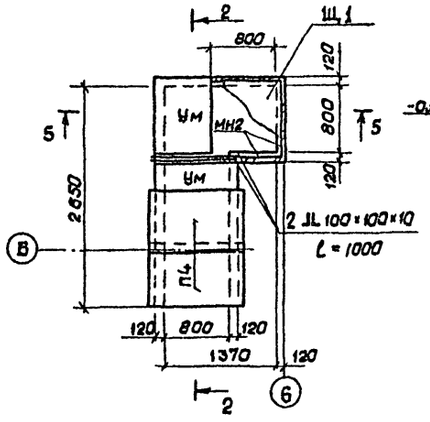

5 – 5

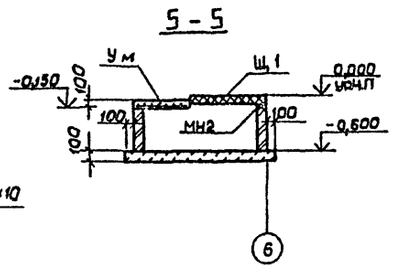

2 – 2

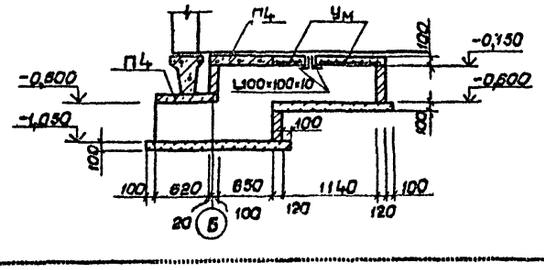

Согласовано

Инв. № подл. | Подпись и дата | Взам. инв. №

Привязан			
Инв. №			

Гип	Якименко		
Н.контр.	Лавинцев		
Нач. отд.	Шуваев		
Гл.спец.	Пасаев		
Рук. гр.	Чупкова		
Ст.инж.	Чумакова		
Инж.	Некава		

тп 503-4-26.83КЖ

Грузовая автостанция на 500т переработки грузов в сутки

Производственно-складской корпус	Стадия	Лист	Листов
	Р	3	

План подземного хозяйства. Фрагменты 1, 2 Фом 1, Фом 2

ТИПРОАВТОТРАНС
Ворошиловский филиал

Типовой проект Альбом II 4.2

Согласовано
Нач. Госпл. отд. Белов
Нач. отд. Подшив и отд. ВОВ инж.

ФРАГМЕНТ 3

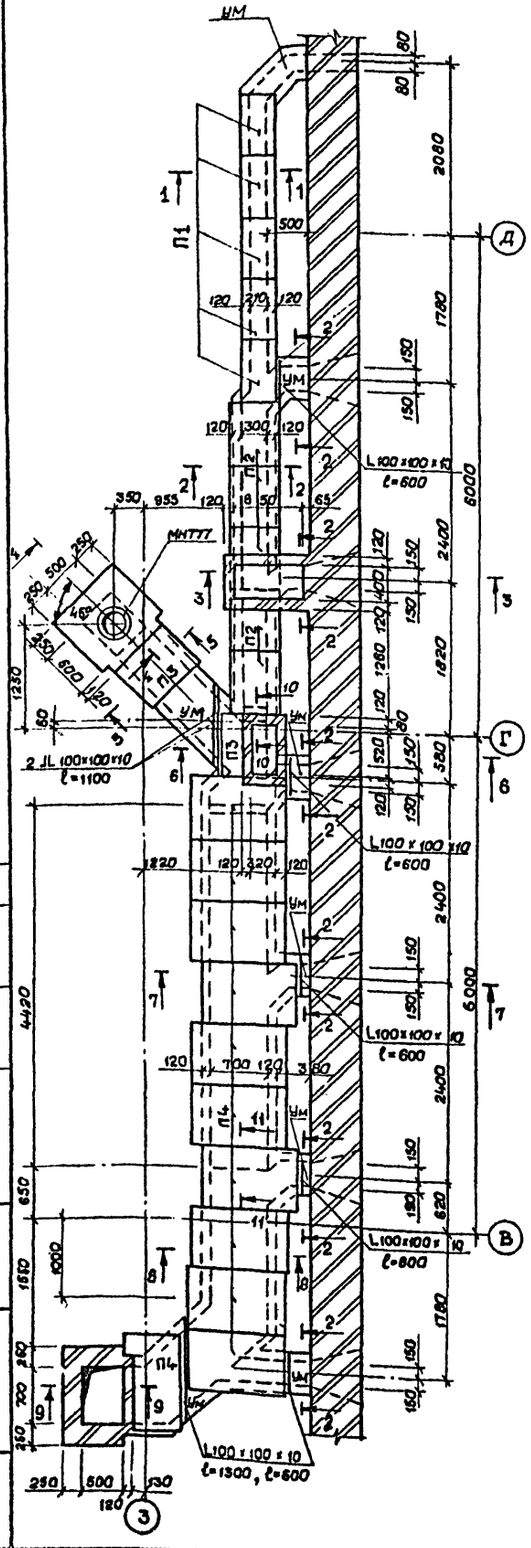

ФРАГМЕНТ 4

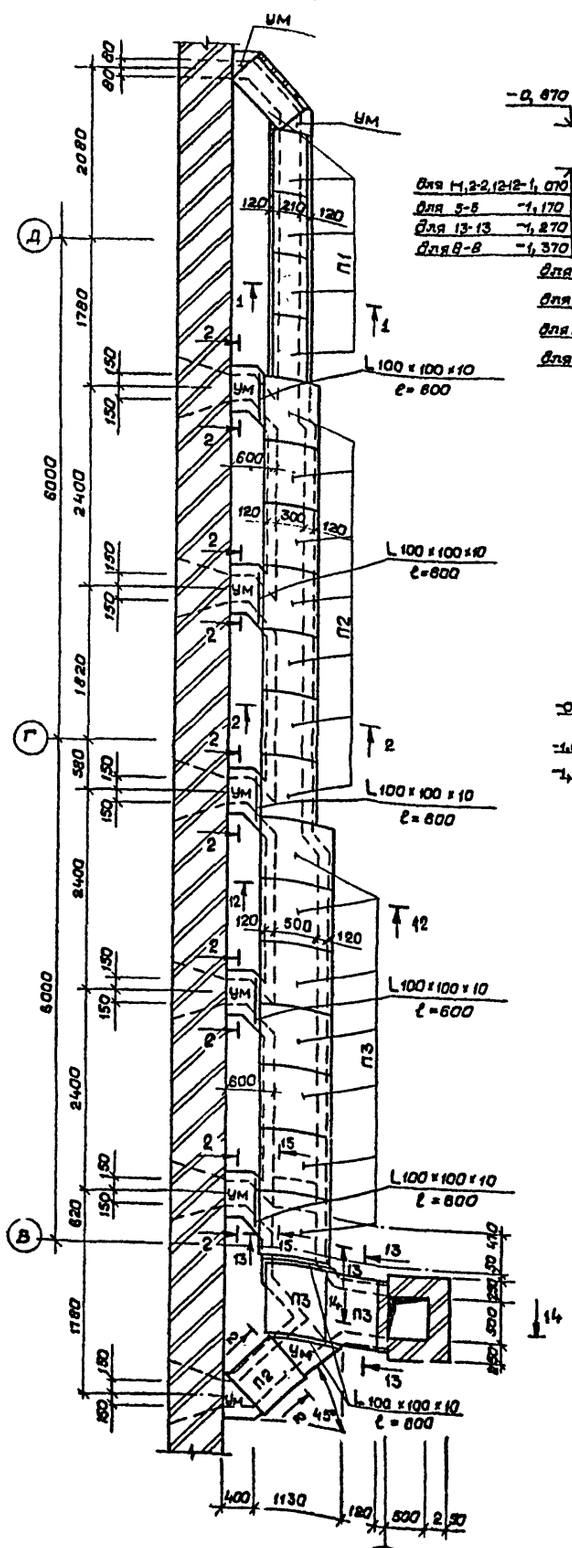

1-1, 2-2, 5-5, 8-8, 12-12, 13-13

Бетон марки 150

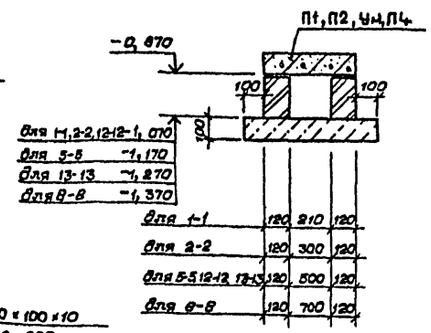

3 - 3

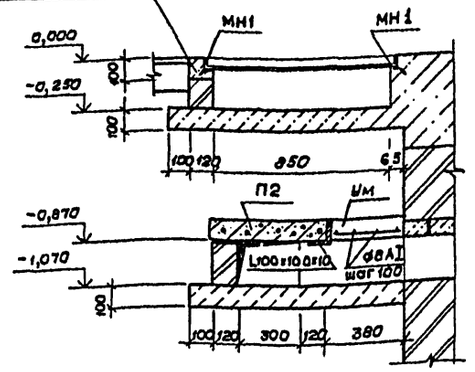

4 - 4

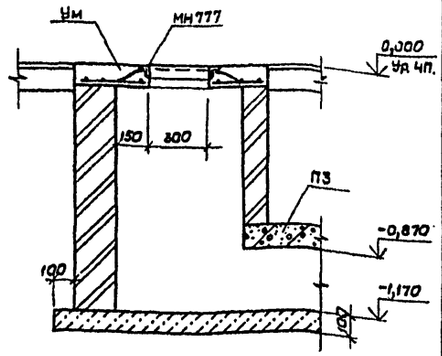

6 - 6

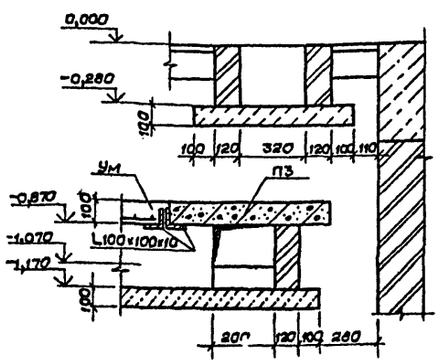

7 - 7

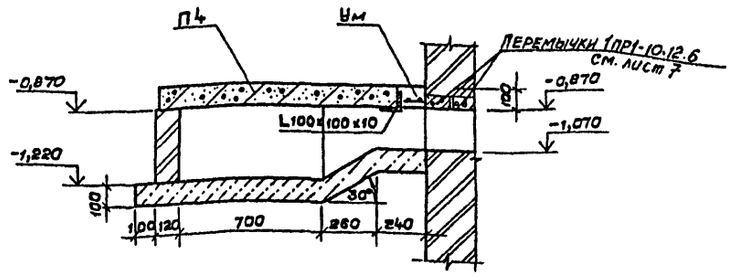

9-9, 14-14

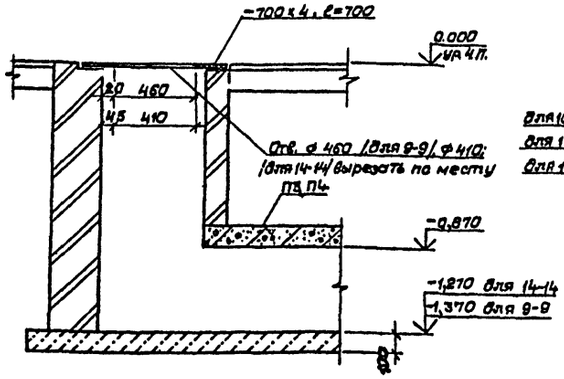

10-10; 11-11; 15-15

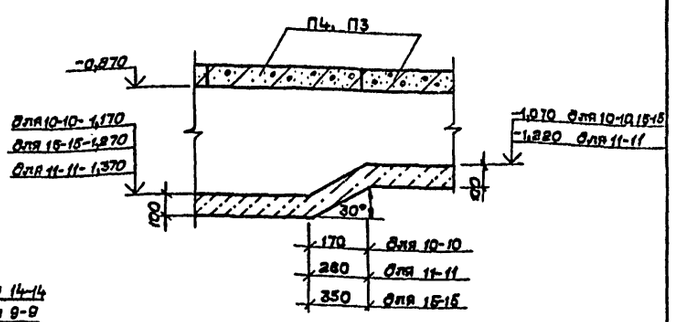

Привязан

ГИП	Якименко	
Н. контр.	Обвинцев	
Нач. отд.	Шувалов	
Гр. спец.	Пасцев	
Рук. гр.	Чулкова	
Ст. инж.	Чумакова	
Инж.	Чекалов	

ТП 503-4-26.83 КЖ

Грузовая автостанция на 500 т переработки грузов в сутки

Производственно-складской корпус

Стадия	Лист	Листов
Р	4	

Фрагменты 3,4. Сечения 1-1 ÷ 15-15

ГИПРОАВТОТРАНС Воронежский филиал

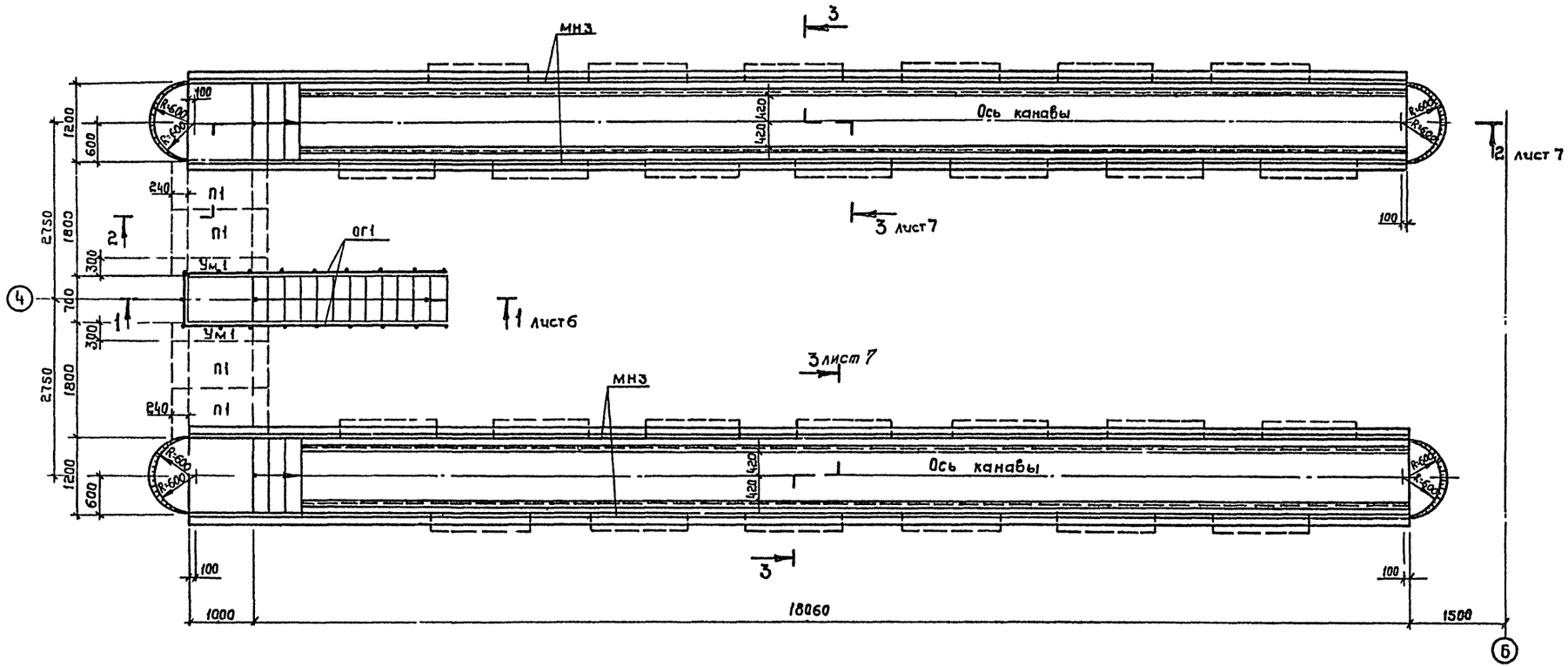

Стены канавы выполнить из елиняного обыкновеяного сплошного кирпича пластическаго прессования марки 100 на растворе марки 50.

ГИП	Якименко		
Н.контр.	Обвинцев		
Нач.отд.	Шувалов		
Гл.спец.	Лисаев		
Рук.гр.	Чулкова		
Ст.инж.	Чумакова		
Инж.	Ускова		

Привязан

Инв.№

тп 503-4-26.83 КЖ

Грузовая автостанция на 500т переработки грузов в сутки.

Производственно-склад - ский корпус.

Стадия	Лист	Листов
Р	5	

Ремонтная канава. План на отм 0,000

ГИПРОАВТОТРАНС Воронежский филиал

Нач.тех.отд.	Альбин	
Нач.элек.отд	Малахов	
Нач.сант.отд.	Алпатов	

Инв.№ подл. | Подпись дата | Взам.инв.№

Альбом II ч. 2

Типовой проект

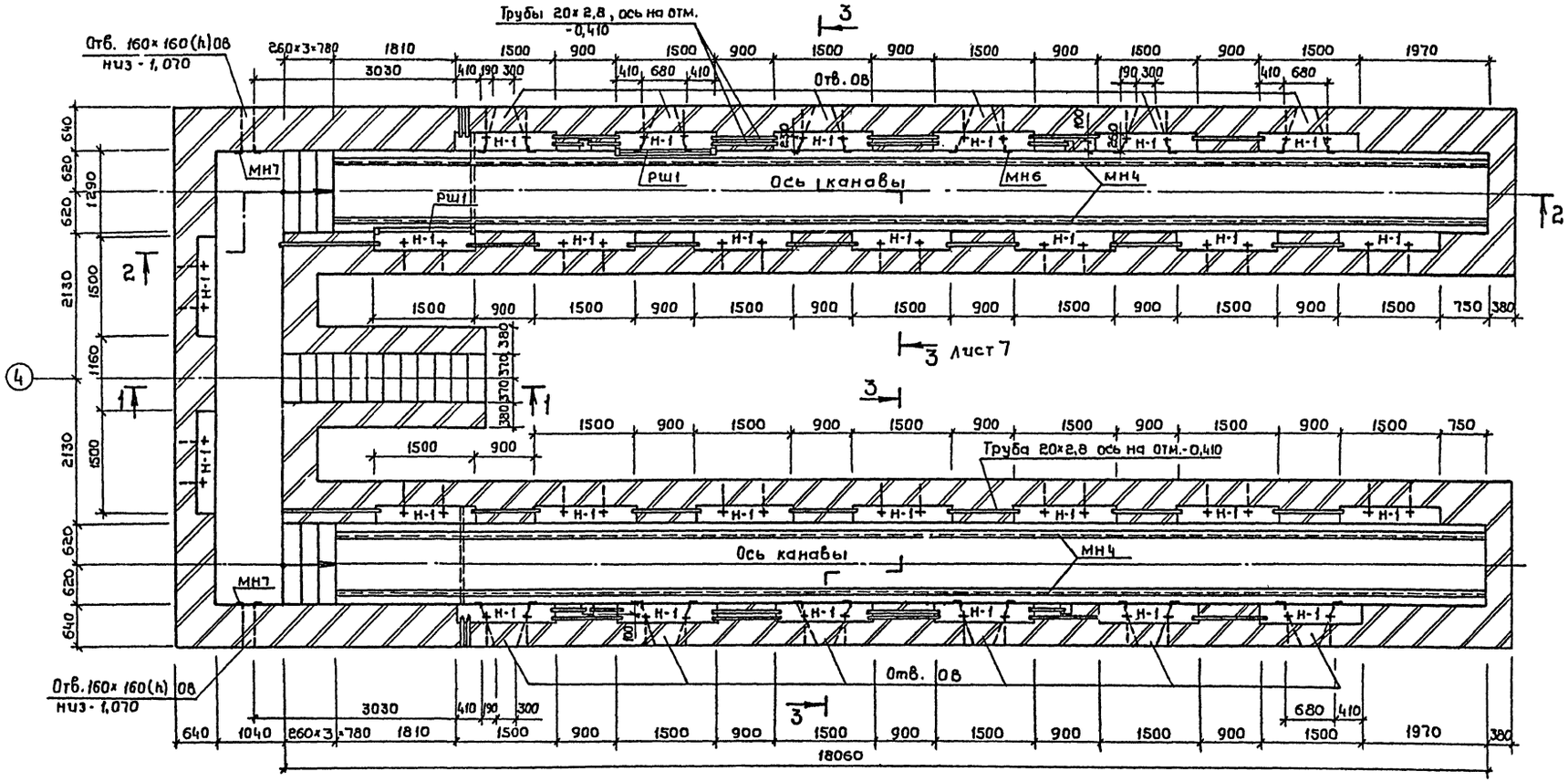

1 - 1

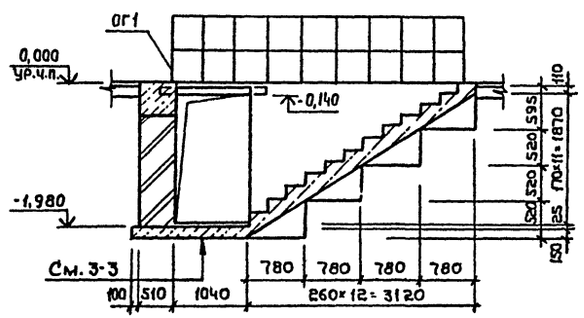

Согласовано:
Нач. тех. отд. Дильдин
Нач. сан. отд. Алпатов
Нач. элек. отд. Малатов

Инв.№ подл. | Подпись и дата | Взам. инв.№

ГИП	Якименко	
Н.контр.	Обвинцев	
Нач.отд.	Шубаев	
Гл.спец.	Ласаев	
Рук.гр.	Чулкова	
Ст.инж.	Чумакова	
Инж.	Ускова	

Привязан

Инв.№

тп503-4-26.83 КЖС

Грузовая автостанция на 500т переработки грузов в сутки

Производственно-складской корпус

Стадия	Лист	Листов
Р	6	

Ремонтная канава. План на отм.-0,400. Разрез 1-1.

ГИПРОАВТОТРАНС
Воронежский филиал

Альбом II ч. 2

Типовой проект

2-2

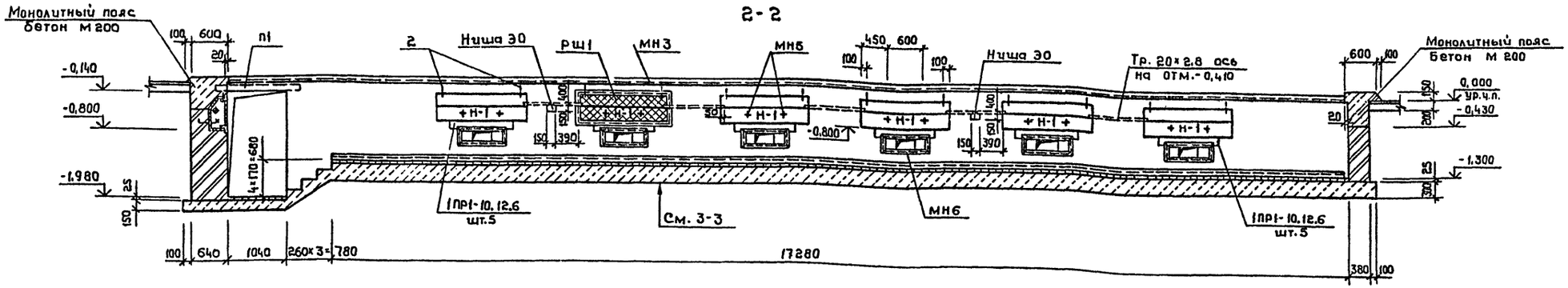

3-3

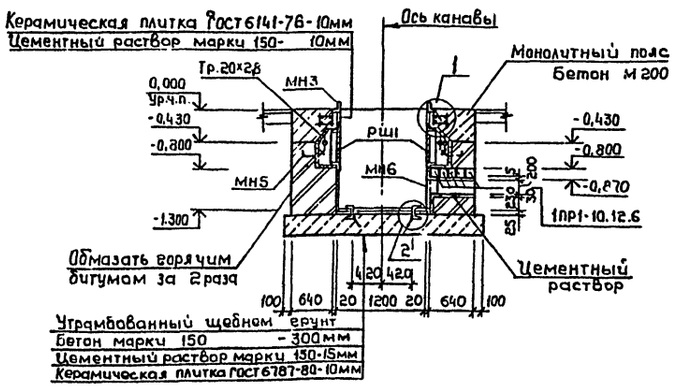

1

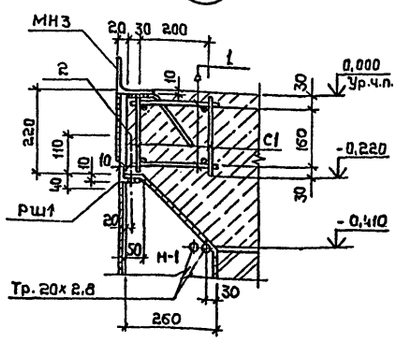

Спецификация изделий на ремонтную канаву

Марка	Обозначение	Наименование	Кол.	Масса кг	Примеч.
П1	3,006-2 вып.II-2	Плита П13д-11б	4	330	
1ПР1-10.12.6	1.138-10 вып.1	Перемычка 1ПР1-10.12.6	60	25,0	
РШ1	КЖ9	Решетка РШ1	28	18,4	
ОГ1	То же	Ограждение ОГ1	8,2	11,6	м
Тр.20×2,8	ГОСТ 3262-75*	Труба 20×2,8 ℓ общ.	38,1	63,2	м
МН3	КЖ8	Изделие закладное МН3	76,4	14,1	м
МН4	То же	То же МН4	68,8	6,3	м
МН5	"	" МН5	56	0,4	
МН6	"	" МН6	12	8,5	
МН7	КЖ9	" МН7	2	4,4	
		Монолитный пояс:			
С1	КЖ 9	Сетка арматурная С1	56	3,3	
1	ГОСТ 5781-75*	Стержни одиночные ф6А I, ℓ=240	626	0,05	
2	То же	То же ф6А I, ℓ=150	56	0,03	
		Материалы			
		Бетон марки 200	23,9		м³
		Участок монолитный УМ1			
		Стержни одиночные ф8А III		6,6	
		Материалы			
		Бетон марки 200	0,11		м³

2

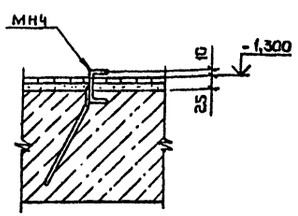

Ведомость расхода стали на элемент, кг.

Марка элемента	Изделия арматурные						Изделия закладные														Общий расход
	Арматура класса					Всего	Арматура класса					Прокат марки								Всего	
	А I		А III				А I			А III		В ст 3 кп.2									
	ГОСТ 5781-75*		ГОСТ 5.1459-72*				ГОСТ 5781-75*					ГОСТ 8240-72	ГОСТ 8509-72*		ГОСТ 103-76		ГОСТ 3262-75*	ГОСТ 5336-80			
	ф6	Итого	ф8	ф12	Итого		ф10	ф22	Итого	ф8	Итого	С6,5П	L50×50×5	L110×110×8	-δ=4	-δ=6	Тр 20×2,8	Сетка №20×1,6	Итого		
Ремонтная канава	75,6	75,6	51,4	95,2	146,6	222,2	13,4	73,2	86,6	76,2	76,2	406,0	581,7	1031,4	21,9	9,5	63,2	39,2	2152,9	2315,7	2537,9

Гиг.	Якименко	
Н.контр.	Обвинцев	
Нач.отд.	Шуваев	
Гл.спец.	Ласаев	
Рук.гр.	Чулкова	
Ст.инж.	Чумакова	
Инж.	Ускова	

Привязан

Инв.№

т п 503-4-26.83 КЖ

Грузовая автостанция на 500т переработки грузов в сутки

Производственно-складской корпус

Стадия	Лист	Листов
Р	7	

Ремонтная канава
Разрезы 2-2, 3-3

ГИПРОАВТОТРАНС
Воронежский филиал

Инв.№ подл. | Подпись дата | Взам.инв.№

Альбом II ч.2

Типовой проект

МН-1

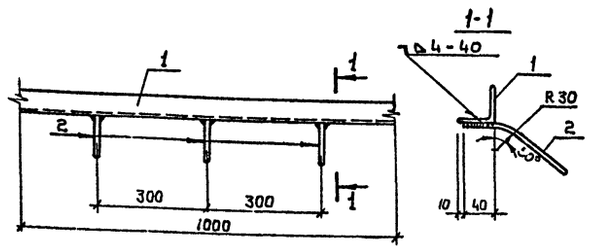

МН-2

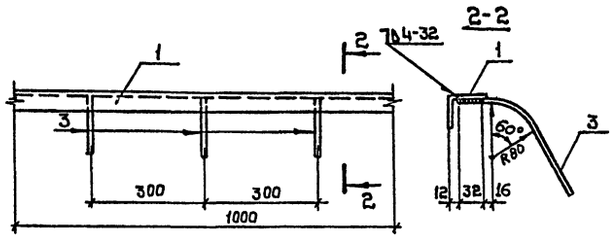

МН-3

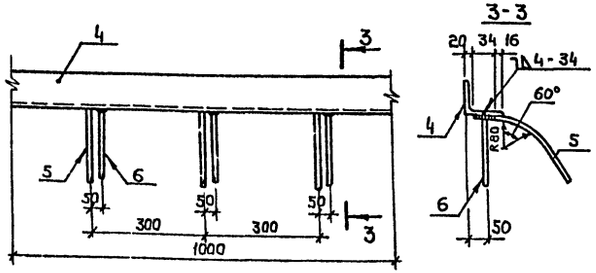

МН-4

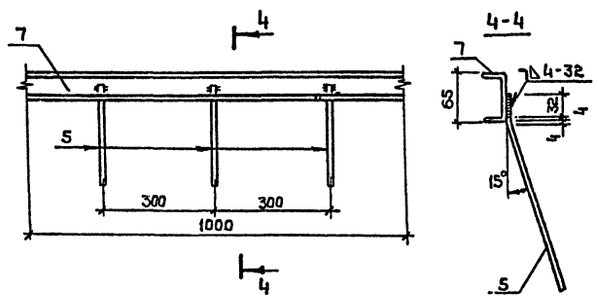

МН-5

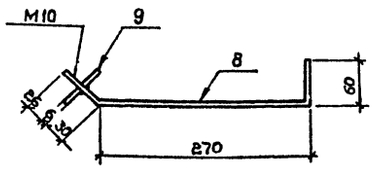

МН-6

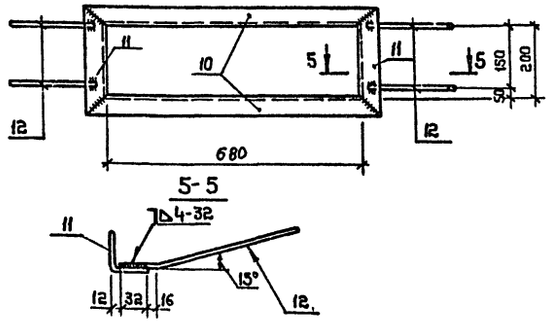

Спецификация деталей на один закладной элемент

Формат	Зона	Поз.	Обозначение	Наименование	Кол.	Примечание
				МН1		3,92 кг
				Детали		
Б4		1		L 50×50×5 ГОСТ 8509-72*, ℓ=1000	1	3,77 кг
Б4		2		ф8 А III ГОСТ 5781-75*, ℓ=120	3	0,05 кг
				МН2		4,01 кг
				Детали		
Б4		1		L 50×50×5 ГОСТ 8509-72*, ℓ=1000	1	3,77 кг
Б4		3		ф8 А III ГОСТ 5781-75*, ℓ=200	3	0,08 кг
				МН3		14,1 кг
				Детали		
Б4		4		L 110×110×8 ГОСТ 8509-72*, ℓ=1000	1	13,5 кг
Б4		5		ф8 А III ГОСТ 5781-75*, ℓ=300	3	0,12 кг
Б4		6		ф8 А III ГОСТ 5781-75*, ℓ=200	3	0,08 кг
				МН4		6,3 кг
				Детали		
Б4		5		ф8 А III ГОСТ 5781-75*, ℓ=300	3	0,12 кг
Б4		7		[6,5 П ГОСТ 8240-72, ℓ=1000	1	5,9 кг
				МН5		0,4 кг
				Детали		
Б4		8		ф 10 А I ГОСТ 5781-75*, ℓ=390	1	0,24 кг
Б4		9		-60×6 ГОСТ 103-76, ℓ=60	1	0,17 кг
				МН6		8,5 кг
				Детали		
Б4		10		L 50×50×5 ГОСТ 8509-72*, ℓ=780	2	2,94 кг
Б4		11		L 50×50×5 ГОСТ 8509-72*, ℓ=300	2	1,13 кг
Б4		12		ф8 А III ГОСТ 5781-75*, ℓ=850	4	0,1 кг

1. Изделия закладные изготовлять в соответствии с требованиями ГОСТ 10922-75 и СН 393-65*.
2. Сварные соединения анкеров производить ручной дуговой сваркой фланговыми швами.
3. Сварку производить электродами Э42 ГОСТ 9467-75

Инв.№ подл. | Подпись и дата | Взам.инв.№

Привязан

Инв.№

ГИП	Якименко	
Н.контр.	Обвинцев	
Нач.отд.	Шувалов	
Гл.спец.	Лисаев	
Рук.гр.	Чулкова	
Арх.	Паикевич	

тп 503-4-26.83 - К ж.

Грузовая автостанция на 500т переработки грузов в сутки

Производственно складской корпус

Стадия	Лист	Листов
Р	8	

Изделия закладные МН-1 ÷ МН-6

ГИПРОАВТОТРАНС Воронежский филиал

МН 7

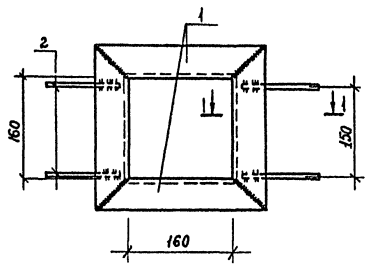

С1

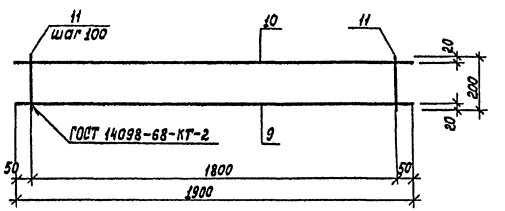

КР1

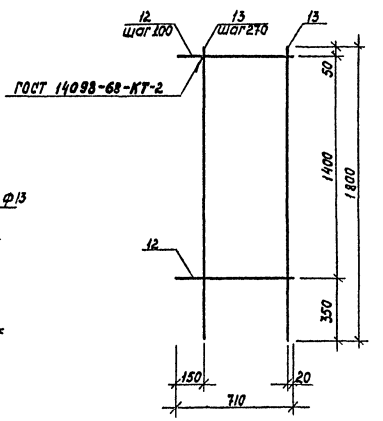

РШ 1

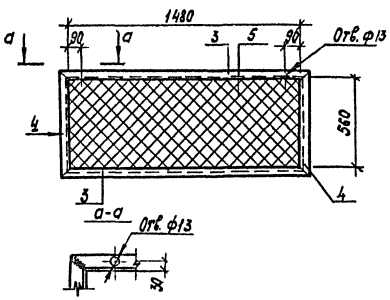

1. Арматурные изделия изготовлять в соответствии с требованиями СН 393-78.
2. Сварку производить электродами Э42 ГОСТ 9467-75.
3. Сварные соединения в тавр производить ручной дуговой сваркой под слоем флюса; нахлесточные-ручной дуговой сваркой фланговыми швами.
4. Щит обить кровельной сталью по асбестовому картону толщиной 5 мм.
5. Готовые изделия окрасить 3 слоями эмали ХВ-113 по 2 слоям грунтовки ГФ-020.

ОГ 1

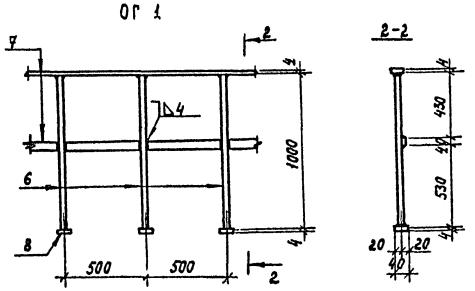

Щ1

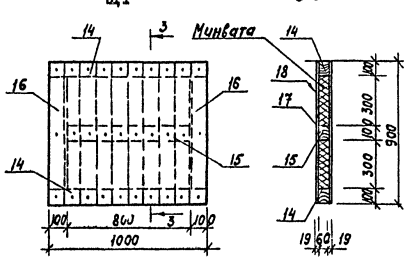

3-3

Спецификация деталей на одно изделие

Форм.	Зона	Поз.	Обозначение	Наименование	Кол.	Примеч.
				МН 7		4,4 кг
				Детали		
Б4		1		∠50×50×5 ГОСТ 8509-72*, ℓ=260	4	1,0 кг
Б4		2		ф8 AIII ГОСТ 5781-75*, ℓ=250	4	0,1 кг
				РШ 1		18,4 кг
				Детали		
Б4		3		∠50×50×5 ГОСТ 8509-72*, ℓ=1580	2	6,0 кг
Б4		4		∠50×50×5 ГОСТ 8509-72*, ℓ=660	2	2,5 кг
Б4		5		Сетка №220×1,6 ГОСТ 5336-80, F=0,8 м²		1,4 кг
				ОГ 1		11,61 кг
				Детали		
Б4		6		ф22 AI ГОСТ 5781-75*, ℓ=1000	3	2,98 кг
Б4		7		-40×4 ГОСТ 103-76, ℓ=1000	2	1,26 кг
Б4		8		-40×4 ГОСТ 103-76, ℓ=40	3	0,05 кг
				С1		3,3 кг
				Детали		
Б4		9		ф12 AIII ГОСТ 5.1459-72*, ℓ=1,900	1	1,7 кг
Б4		10		ф8 AIII ГОСТ 5781-75*, ℓ=1900	1	0,8 кг
Б4		11		ф6 AI ГОСТ 5781-75*, ℓ=200	19	0,04 кг
				КР1		7,5 кг
				Детали		
Б4		12		ф8 AI ГОСТ 5781-75*, ℓ=710	15	0,28 кг
Б4		13		ф10 AII ГОСТ 5781-75*, ℓ=1800	3	1,1 кг
				Щит Щ1		
				Детали		
Б4		14		Брус 100×60 ГОСТ 8486-66*, ℓ=1000	2	
Б4		15		то же 100×60 то же, ℓ=800	1	
Б4		16		" 100×60 " , ℓ=700	2	
Б4		17		Доска 100×19 " ℓ=900	20	
Б4		18		Кровельная сталь δ=0,5 мм ГОСТ 17715-72*	1,8	м²
				Минвата ГОСТ 4640-76 γ=100 кг/м³	0,03	м³

ГИП	Элименко		тп 503-4-26.83 КЖ
Н.контр.	Овчинцев		Грузовая автостанция на 500т переработки грузов в сутки. Производственно-складской корпус
Нач.отд.	Шубаев		
Гл.спец.	Ласаев		
Рук.гр.	Чулкова		
Ст.инж.	Чуналова		
Техник	Струкова		

Стадия	Лист	Листов
Р	9	

Привязан

Инв. №

Изделие закладное НН 1, решетка РШ 1, ограждение ОГ 1, сетка арматурная С1, каркас КР1, щит Щ1.

ГИПРОЛЬВОТРАНС Воронежский филиал

Инв. № подл. | Подпись и дата | Взам. инв. №

Альбом III ч. 2

Типовой проект

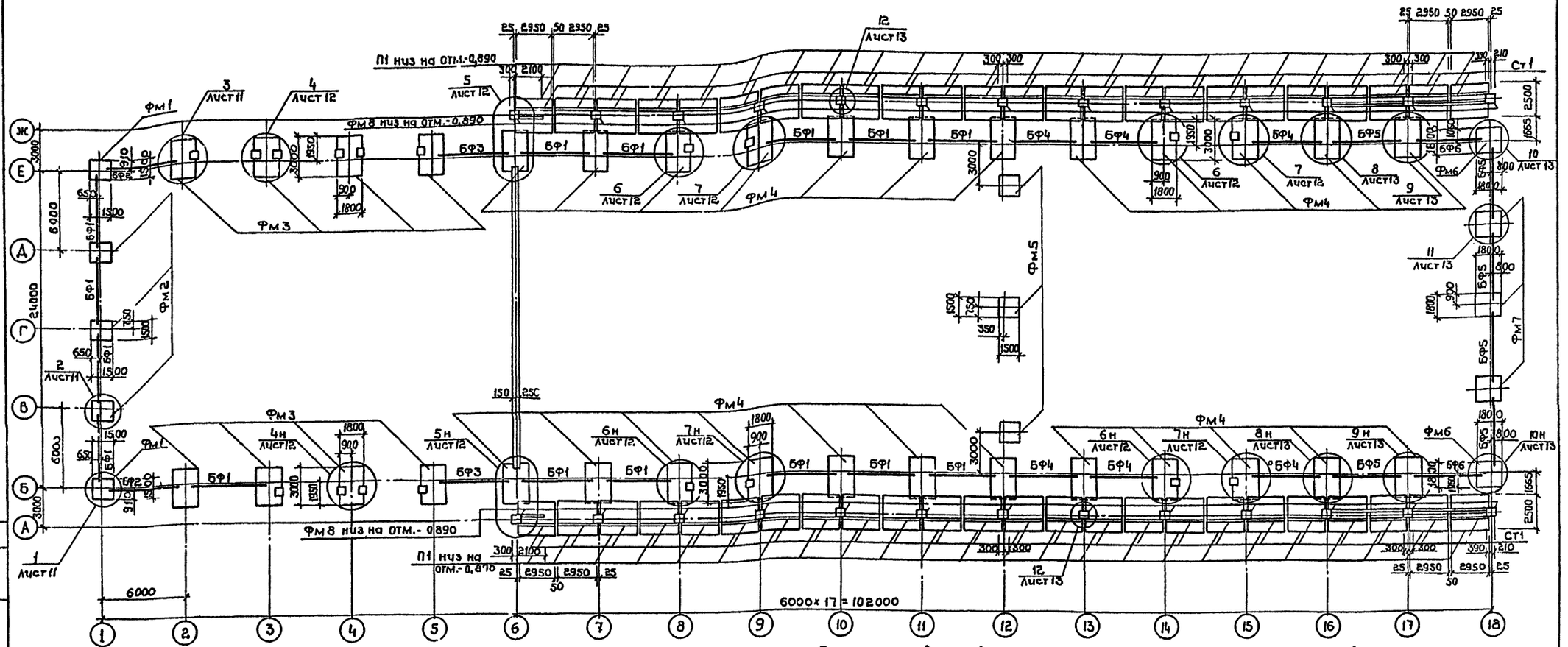

1. Земляные работы выполнять в соответствии с указаниями СНиП III-8-76, СНиП III-9-74 с учетом мероприятий по полному сохранению естественной структуры грунтов основания.
2. Обратную засыпку фундаментов производить материковым грунтом без строительного мусора и чернозема с послойным трамбованием до получения объемной массы скелета грунта 1,65 т/м³.
3. Ленточные фундаменты выполнить из сборных бетонных блоков на цементном растворе марки 50 с перевязкой вертикальных швов не менее чем на 25см.
   Для заделки зазоров между блоками по месту применять бетон марки 100.
4. Под монолитные железобетонные фундаменты выполните бетонную подготовку из бетона марки 50 толщиной 100мм, превышающей габарит подошвы фундамента на 100 мм в каждую сторону.
5. Под сборные фундаменты устраивается песчаная подготовка толщиной 100мм.
6. Набетонки под фундаментные балки, рамы ворот выполнить из бетона марки 200 в одной опалубке с фундаментами.
7. Фундаментные балки укладывать на цементный раствор марки 200 толщиной 20мм. Зазоры между торцами балок и фундаментами заделать бетоном марки 200.
8. Анкерные болты для крепления стоек устанавливать при бетонировании фундаментов /см. узлы плана/.
9. Кирпичную кладку с отм. 0,000 до отм. 1,170 по осям 6,18 и Б,Е в осях 16-18 вести из влияного обыкновенного кирпича/ГОСТ 530-80/ марки 100 на растворе марки 50 с армированием тремя стержнями ф 4 В-I через четыре ряда кладки по высоте.
10. Горизонтальную гидроизоляцию стен выполнять на отм.-0,030 /-0,150 для ленточных фундаментов/ и 1,170 из слоя цементного раствора состава 1:2 толщиной 30мм. Поверхности кирпичных стен, соприкасающиеся с грунтом, обмазать горячим битумом за 2 раза.
11. Монтаж конструкций рампы вести в соответствии с указаниями серии 3.400-3 вып.1. Под фундаментные плиты выполнить щебеночную подготовку толщиной 100мм с проливкой цементным раствором.
12. Низ фундаментов, кроме оговоренных, на отм.-1,605.
13. В узлах схемы расположения элементов фундаментов привязка фундаментных балок БФ дана для t=-30°C.

Согласовано: ГСЛК Рекач

Инв.№ подл. | Подпись и дата | Взам.инв.№

Привязан

Инв.№

ГИП	Якименко		тп 503-4-26.83 КЖ
Н.контр.	Обвинцев		Грузовая автостанция на 500т переработки грузов в сутки
Нач.отд.	Шувалов		Производственно-складской корпус — Стадия Р, Лист 10, Листов
Гл.спец.	Ласаев		
Рук.гр.	Чулкова		Схема расположения элементов фундаментов
Ст.инж.	Чулкова		ГИПРОАВТОТРАНС Воронежский филиал
Техник	Струкова		

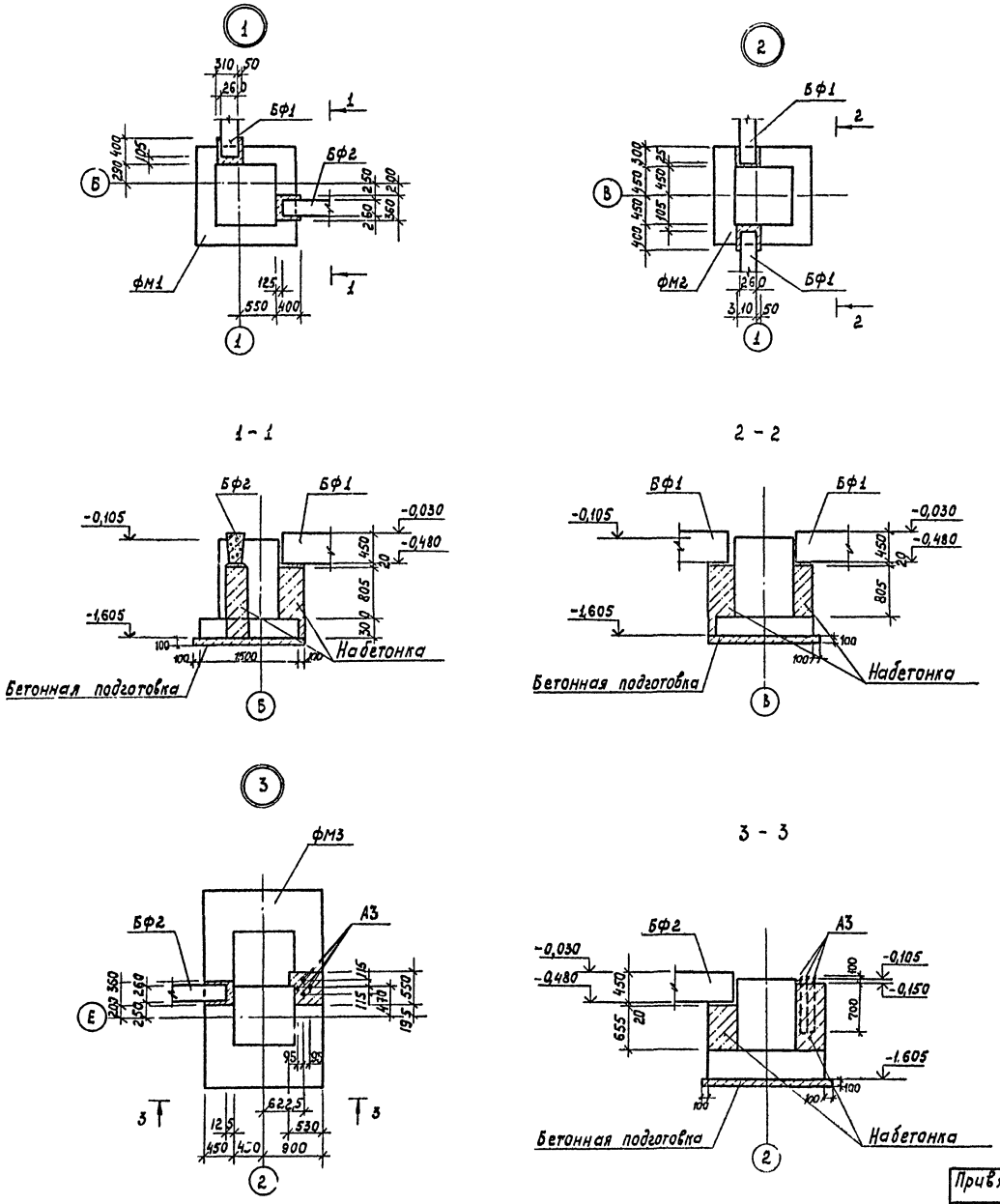

Спецификация к схеме расположения элементов фундаментов

Марка	Обозначение	Наименование		Кол.	Масса кг	Примеч.
		фундаменты				
фм1	КЖ14	фм1		2		
фм2	то же	фм2		3		
фм3	КЖ15	фм3		8		
фм4	то же	фм4		24		
фм5	КЖ14	фм5		3		
фм6	то же	фм6		2		
фм7	"	фм7		3		
фм8	КЖ13	фм8		26		
		Сборные ж.б. конструкции				
		t=-20°,-30°C	t=-40°C			
		Балки фундаментные				
Бф1	1.415-1 вып.1	фБ6-2	фБ6-12	15	1300/1500	
Бф2	то же	фБ6-3	фБ6-13	2	1200/1400	
Бф3	"	фБ6-12	фБ6-29	2	1500/1900	
Бф4	"	фБ6-2		6	1300	
Бф5	"	фБ6-12		6	1500	
Бф6	"	фБ6-13		2	1400	
		Блоки стен подвала				
	ГОСТ 13579-78	фБС24.4.6-Т		10	970	
		Конструкции рампы				
П1	3.400-3 вып.1	ПФ2-1		48	4600	
СТ1	то же	ПЛ2-1		48	1800	
КР1	КЖ9	Каркас плоский КР1		26	7,5	
		Анкерные болты				
А2	ГОСТ 24379.1-80	Болт 1.1М24×1000 ВСт3кп2		104	4,13	
А3	то же	Болт 1.1М20×800 ВСт3кп2		72	2,31	

Типовой проект

Альбом II ч.2

Согласовано: ГСАК Рекач

Инв.№ подл. | Подпись и дата | Взам.инв.№

Привязан

Инв. №

ГИП	Якименко	
Н.контр.	Одвинцев	
Нач.отд.	Шуваев	
Гл.спец.	Ласаев	
Рук.гр.	Чулкова	
Ст.инж.	Чумакова	
Инж.	Ускова	

тп 503-4-26.83 кж

Грузовая автостанция на 500т переработки грузов в сутки

Производственно-складской корпус

Стадия	Лист	Листов
Р	11	

Узлы 1÷3

ГИПРОАВТОТРАНС Воронежский филиал

Типовой проект Альбом II ч. 2

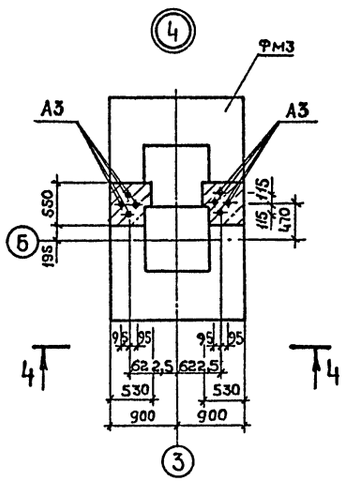

4 - 4

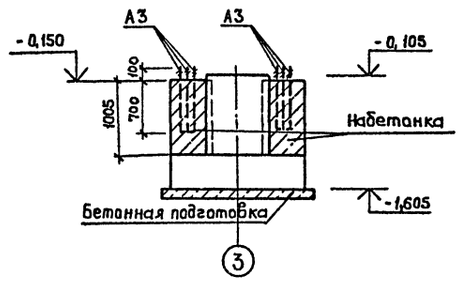

5 - 5

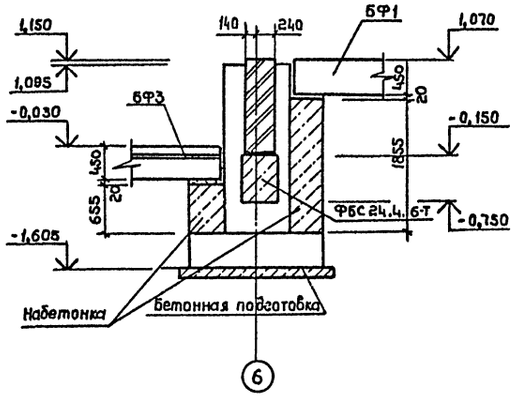

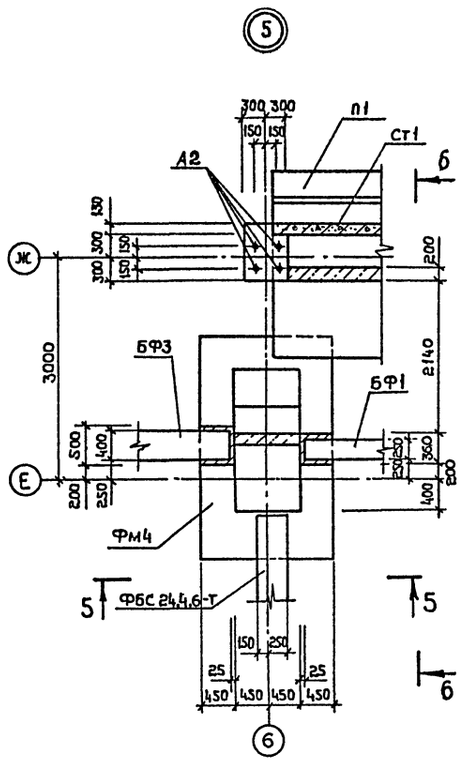

6 - 6

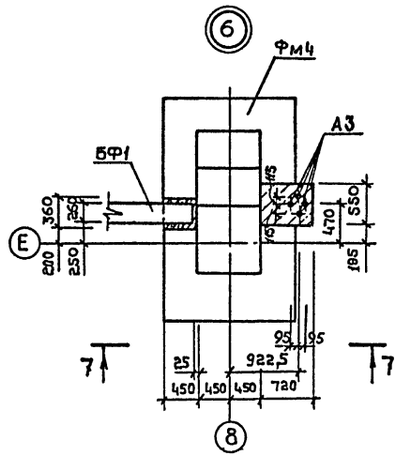

7 - 7

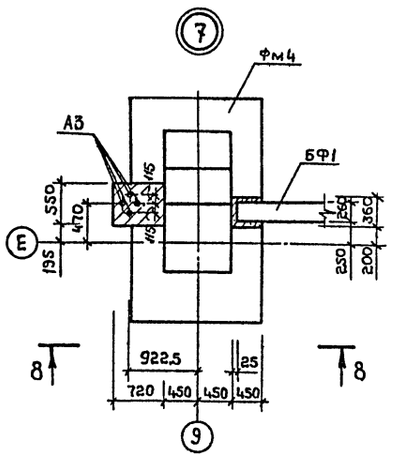

8 - 8

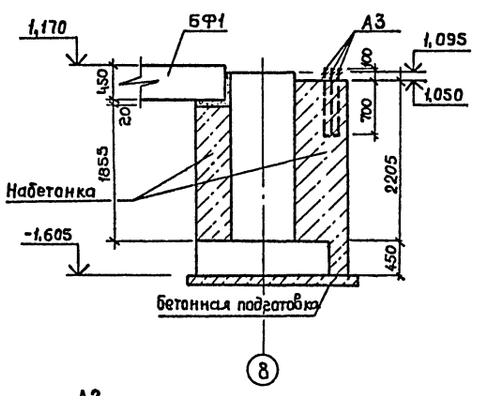

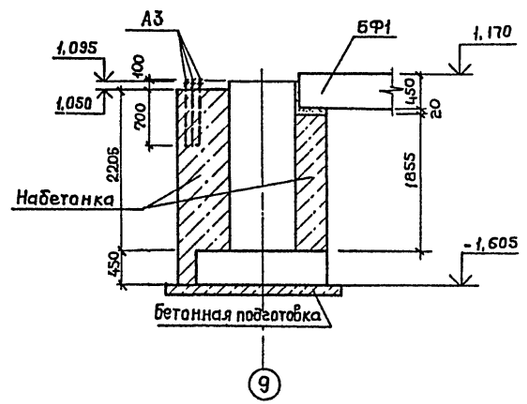

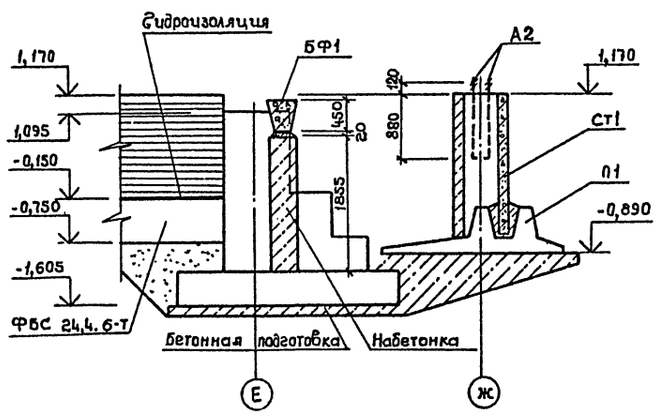

Согласовано: ГСАК Рекач

Инв.№ подл. | Подпись и дата | Взам.инв.№

Привязан

Инв.№

ГИП	Якименко	
Н.контр.	Обвинцев	
Нач.отд.	Шубаев	
Гл.спец.	Лассев	
Рук.гр.	Чулкова	
Ст.инж.	Чумакова	
Инж.	Королева	

тп 503-4-26.83 КЖ

Грузовая автостанция на 500т переработки грузов в сутки

Производственно-складской корпус

Стадия	Лист	Листов
Р	12	

Узлы 4÷7

ГИПРОАВТОТРАНС воронежский филиал

Альбом II ч.2

Типовой проект

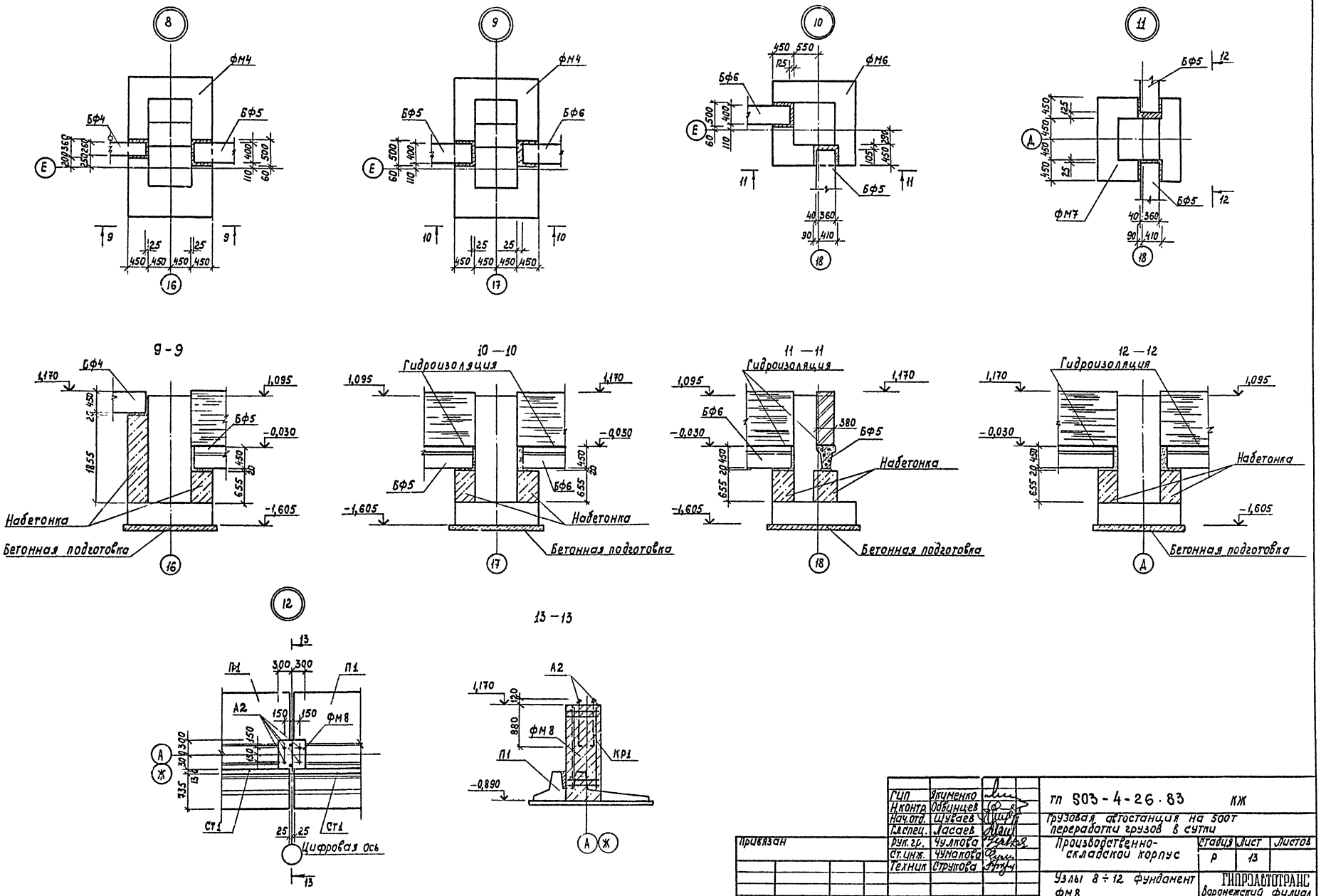

ГИП	Якименко		
Н.контр.	Обвинцев		
Нач.отд.	Щуваев		
Гл.спец.	Ласаев		
Рук.гр.	Чулкова		
Ст.инж.	Чумакова		
Техник	Струкова		

тп 503-4-26.83 КЖ

Грузовая автостанция на 500т переработки грузов в сутки

Производственно-складской корпус

Стадия	Лист	Листов
Р	13	

Узлы 8 ÷ 12 фундамент ФМ8

ГИПРОАВТОТРАНС Воронежский филиал

Привязан

Инв. №

Согласовано: ГСЛК Рекач

Инв. № подл. | Подпись и дата | Взам. инв. №

Типовой проект Альбом II ч.2

Фм 1, Фм 2

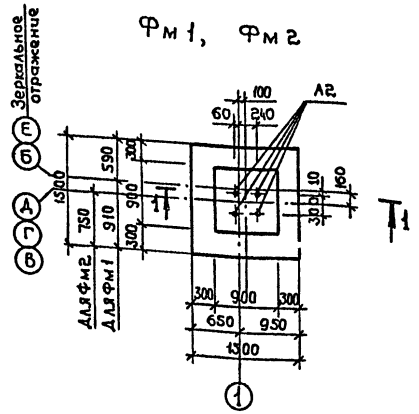

Фм 5

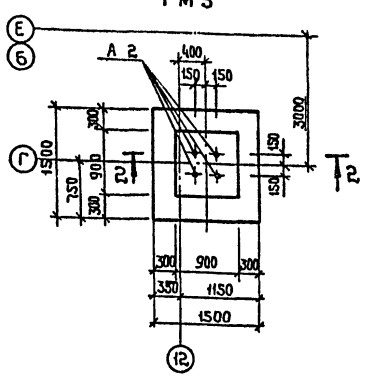

Фм 6, Фм 7

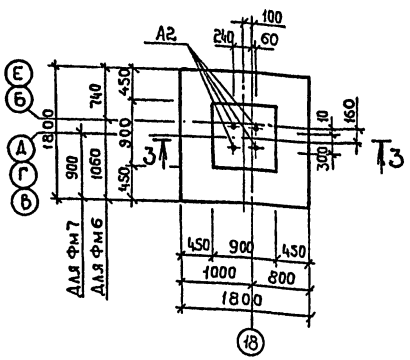

Спецификация фундаментов

Формат	Зона	Поз	Обозначение	Наименование	Кол.	Примечание
				Фм 1, Фм 2		
				Сборочные единицы		
		1	1.410-2 Вып.1	С 10А II - 14×15	2	
		2	1.412-1/77 Вып.3	СН 12А II - 6×15	4/2	Для Фм1 / Для Фм2
		3	1.412, 1-4	СН - 6А I	2	
		А2		Болт 1.1М24×1000 ГОСТ 24379.1-80	4	
				Материалы		
				Бетон марки 200	1,83	м³
				Фм 5		
				Сборочные единицы		
		1	1.410-2, Вып.1	С 10А II - 14×15	2	
		3	1.412, 1-4	СН 6А I	2	
		4	1.412-1/77 Вып.3	1С 12 А II - 6×24	2	
		А2		Болт 1.1М24×1000 ГОСТ 24379.1-80	4	
				Материалы		
				Бетон марки 200	2,86	м³
				Фм 6, Фм 7		
				Сборочные единицы		
		3	1.412, 1-4	СН 6А I	2	
		4	1.412-1/77 Вып.3	1С 12 А II - 6×24	4/2	Для Фм6 / Для Фм7
		5	1.410-2 Вып.1	С(1) 10А II - 8×18	4	
		А2		Болт 1.1М24×1000 ГОСТ 24379.1-80	4	
				Материалы		
				Бетон марки 200	3,16	м³

Схема раскладки сеток подошвы Фм1; Фм 2, Фм 5

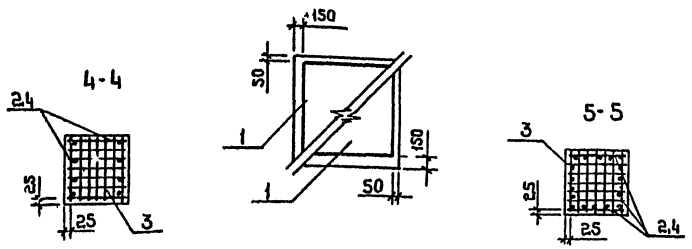

Схема раскладки сеток подошвы Фм 6, Фм 7

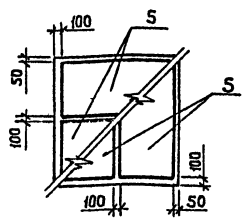

Схема нагрузок Фм1, Фм 2, Фм 6, Фм 7

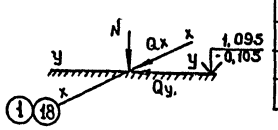

Схема нагрузок Фм 5

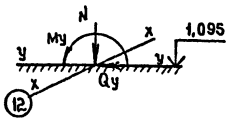

Таблица нагрузок на фундаменты

Марка			Фм 1		Фм 2		Фм 3		Фм 4		Фм 5		Фм 6		Фм 7		Фм 8	
Снег кН/м²			0,7	1,5	0,7	1,5	0,7	1,5	0,7	1,5	0,7	1,5	0,7	1,5	0,7	1,5	0,7	1,5
Скоростной напор ветра 0,45 кН/м²	Расчетные нагрузки	N кН	141	176	141	176	487	625	487	625	78	98	141	176	141	176	56	119
		Mx кНм					348,0	382,4	348,0	382,4								
	Наружная t°=-30°C	Qx кН	±12,7	±12,7	±12,7	±12,7	71,6	105	71,6	10,5			±12,7	±12,7	±12,7	±12,7	±0,98	±0,98
		Qy кН	±12,7	±12,7	±12,7	±12,7					2,9	2,9	±12,7	±12,7	±12,7	±12,7	±0,98	±0,98
		My кНм									13,7	13,7						

1. Фундаменты разработаны на основании задания „Гипроспецлегконструкция" лист КМ3 альбома I тп / и для IV снегового района - 1,5 кН/м².

Привязан:

Инв.№

ГИП	Якименко	
Н.контр.	Обвинцев	
Нач.отд.	Шубаев	
Гл.спец.	Ласаев	
Рук.гр.	Чулкова	
Ст.инж.	Чумакова	
Инж.	Королева	

ТП 503-4-26.83 - КЖ

Грузовая автостанция на 500 т переработки грузов в сутки

Производственно-складской корпус

Фундаменты Фм1, Фм2, Фм5 ÷ Фм7

Стадия	Лист	Листов
Р	14	

ГИПРОАВТОТРАНС Воронежский филиал

Инв.№подл. | Подпись и дата | Взам.инв.№

Типовой проект Альбом II ч. 2

Фм 3

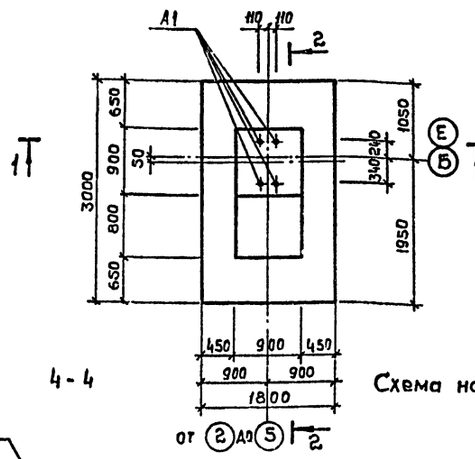

Фм 4

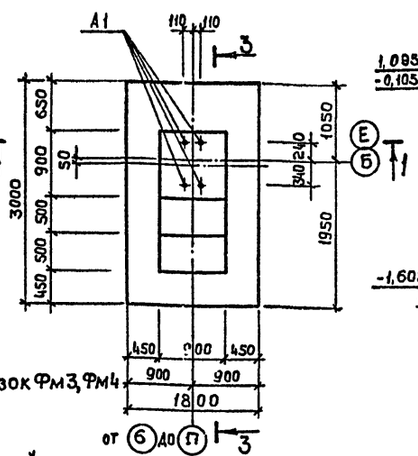

1-1

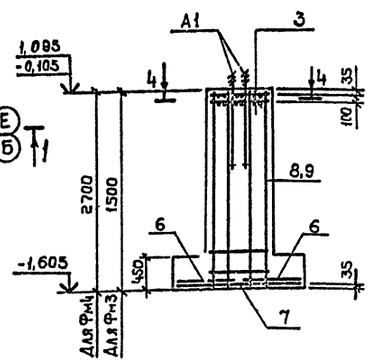

4-4

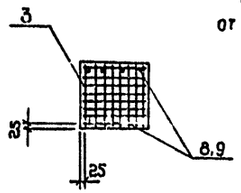

Схема нагрузок Фм3, Фм4

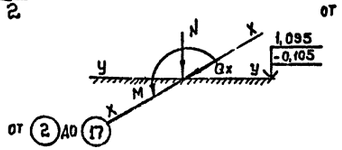

3-3

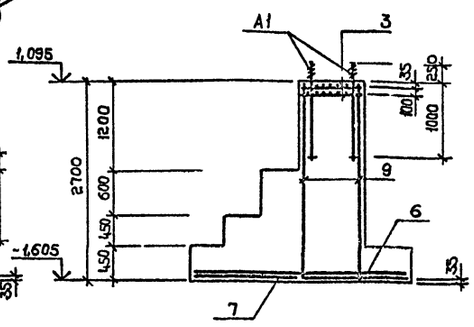

2-2

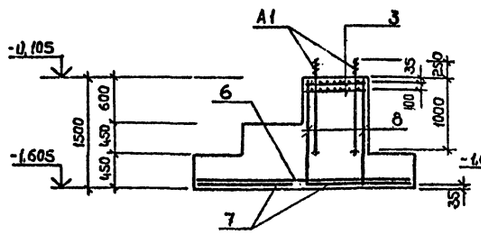

Схема раскладки сеток подошвы Фм3, Фм4

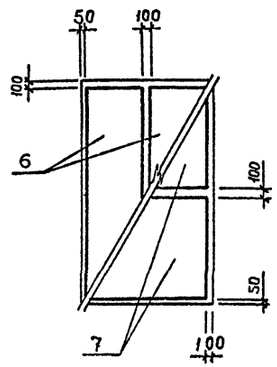

С2, С3

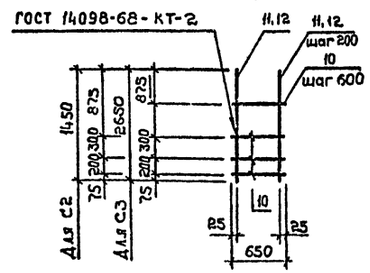

Спецификация фундаментов

Формат	Зона	Поз.	Обозначение	Наименование	Кол.	Примечание
				Фм 3		
				Сборочные единицы		
		3	1.412.1-4	СН-6 I	2	
		6	1.410-2 вып.1	С 10А II - 8×30	2	
		7	То же	С 12А II - 14×18	2	
		8	КЖ 15	С 2	2	
		А1		Болт 22М56×1250 ГОСТ 24372.1-80	4	
				Материал		
				Бетон марки 200	3,36	м³
				Фм 4		
				Сборочные единицы		
		3	1.412.1-4	СН-6 I	2	
		6	1.410-2 вып.1	С 10А II - 8×30	2	
		7	То же	С 12А II - 14×18	2	
		9	КЖ 15	С 3	2	
		А1		Болт 2.2М56×1250 ГОСТ 24379.1-80	4	
				Материал		
				Бетон марки 200	4,93	м³
				С2		24,1 кг
				Детали		
Бч		10		ф12А I ГОСТ 5781-75* ℓ=650	3	0,57 кг
Бч		11		ф25А III ГОСТ 5.1459-72* ℓ=1450	4	5,6 кг
				С3		43,7 кг
				Детали		
Бч		10		ф12А I ГОСТ 5781-75* ℓ=650	5	0,57 кг
Бч		12		ф25А III ГОСТ 5.1459-72* ℓ=2650	4	10,2 кг

Ведомость расхода стали на элемент, кг

Марка элемента	Изделия арматурные										Изделия закладные					Общий расход
	Арматура класса									Всего	Анкерные болты				Всего	
	А I ГОСТ 5781-75*				А II ГОСТ 5781-75*			А III ГОСТ 5.1459-72*			ВСт 3 кп 2 ГОСТ 24379.1-80					
	ф6	ф8	ф12	Итого	ф10	ф12	Итого	ф25	Итого		2,2М56×1250	1,1М24×1000		Итого		
Фм 1	8,94	3,2		12,14	14,32	20,8	35,12			47,26		16,52		16,52	16,52	63,78
Фм 2	8,94	1,6		10,54	14,32	10,4	24,72			35,26		16,52		16,52	16,52	51,78
Фм 3	8,88	3,44	3,4	15,72	18,2	24,86	43,06	44,8	44,8	103,58	175,92			175,92	175,92	279,50
Фм 4	8,88	3,44	5,8	18,12	18,2	24,86	43,06	81,6	81,6	142,78	175,92			175,92	175,92	318,70
Фм 5	8,94	2,2		11,14	14,32	16,6	30,92			42,06		16,52		16,52	16,52	58,58
Фм 6	10,8	4,4		15,20	21,6	33,2	54,8			70,00		16,52		16,52	16,52	86,52
Фм 7	10,8	2,2		11,0	21,6	16,6	38,2			49,20		16,52		16,52	16,52	65,72

Согласовано: ГСЛК Рекач

Инв. № подл. | Подпись и дата | Взамен инв. №

Привязан

Инв №

ГИП	Якименко	
Н. контр.	Обдинцев	
Нач. отд.	Шуваев	
Гл. спец.	Ласаев	
Рук. гр.	Чулкова	
Ст. инж.	Чумакова	

Т. п. КЖ

Грузовая автостанция на 500т переработки грузов в сутки

Производственно-складской корпус

Стадия	Лист	Листов
Р	15	

Фундаменты Фм 3, Фм 4.

ГИПРОАВТОТРАНС Воронежский филиал

Типовой проект Альбом II ч.2

Схема расположения панелей стен по оси „Б"

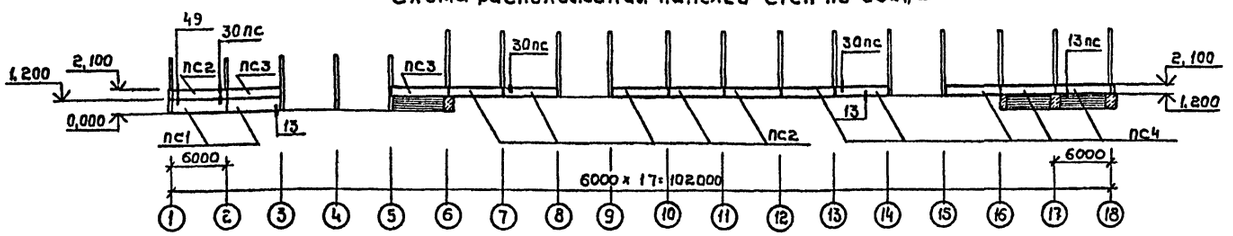

Схема расположения панелей стен по оси „Е"

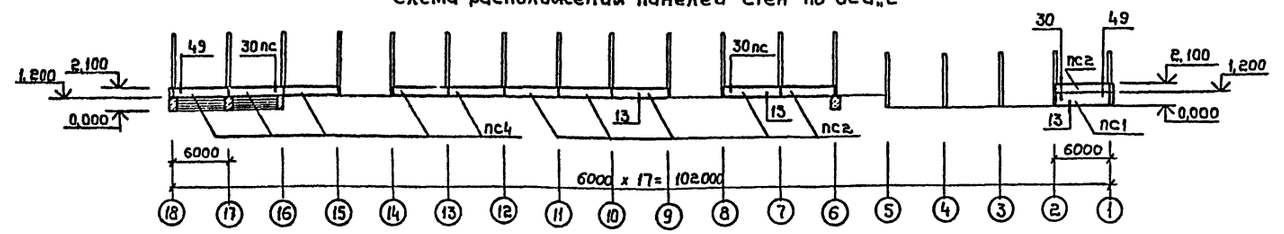

Схема расположения панелей стен по оси „1"

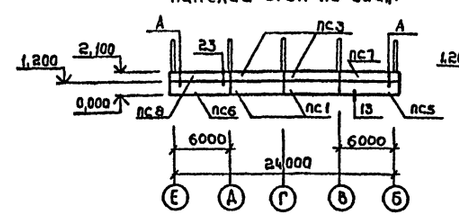

Схема расположения панелей стен по оси „16"

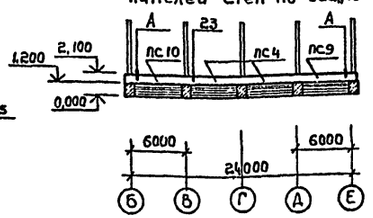

1. Панели приняты с объемным весом 900 кг/м³
2. Заполнение швов см. узлы на стр. 53 серии 2.432-1 вып. 1. Швы принять растворными с применением упругих прокладок из поризола и мастики УМС-50.
3. Заполнение швов между панелями в неотапливаемом складе см. узлы на стр. 46 серии 2.432-1 вып. 1.
4. Все монтажные узлы, кроме оговоренных, приняты по серии 2.432-1 вып.1
5. Сварку производить электродами типа Э42. ГОСТ 9467-75.
6. Нарушенное монтажной сваркой цинковое покрытие стальных элементов и сварные швы покрыть цинковыми протекторными грунтами.

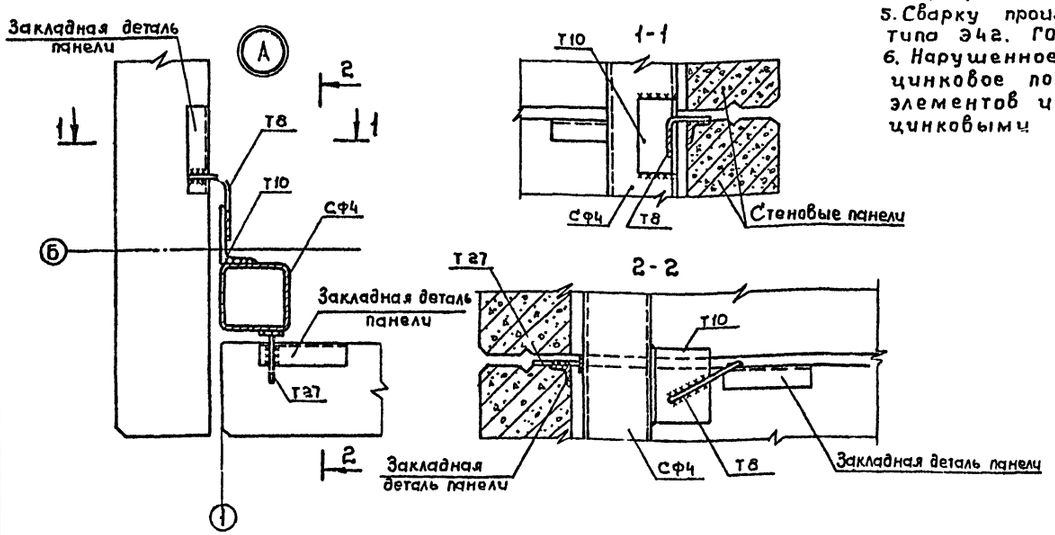

Спецификация к схемам расположения панелей стен

Марка	Обозначение	Наименование	Кол.	Масса ед, кг	Примечание
		Производственная часть и отапливаемый склад			
		Стеновые панели для t=-20°			
ПС1	1.432-14/80 вып.1	ПС 600.12.20-П-1	5	1700	
ПС2	То же	ПС 600.9.20-П-1	12	1300	
ПС3	"	ПС 600.9.20-П-2	4	1300	
ПС5	"	ПС 650.12.20-П-11	1	1800	
ПС6	"	ПС 650.12.20-П-12	1	1800	
ПС7	"	ПС 650.9.20-П-11	1	1400	
ПС8	"	ПС 650.9.20-П-12	1	1400	
		Стеновые панели для t=-30°			
ПС1	1.432-14/80 вып.1	ПС 600.12.25-П-1	5	2000	
ПС2	То же	ПС 600.9.25-П-1	12	1500	
ПС3	"	ПС 600.9.25-П-2	4	1500	
ПС5	"	ПС 655.12.25-П-11	1	2200	
ПС6	"	ПС 655.12.25-П-12	1	2200	
ПС7	"	ПС 655.9.25-П-11	1	1700	
ПС8	"	ПС 655.9.25-П-12	1	1700	
		Стеновые панели для t=-40°			
ПС1	1.432-14/80 вып.1	ПС 600.12.30-П-1	5	2400	
ПС2	То же	ПС 600.9.30-П-1	12	1800	
ПС3	"	ПС 600.9.30-П-2	4	1800	
ПС5	"	ПС 660.12.30-П-11	1	2600	
ПС6	"	ПС 660.12.30-П-12	1	2600	
ПС7	"	ПС 660.9.30-П-11	1	2000	
ПС8	"	ПС 660.9.30-П-12	1	2000	
		Неотапливаемый склад			
		t=-20°; -30°; -40°С			
		Стеновые панели			
ПС4	1.432-14/80 вып.1	ПС 600.9.20-П-1	12	1300	
ПС9	То же	ПС 650.9.20-П-11	1	1400	
ПС10	"	ПС 650.9.20-П-12	1	1400	
		Стальные изделия			
		Элементы крепления			
Т-1	1.439-2	Т-1	24	0.5	
Т-8	То же	Т-8	48	0,8	
Т-10	"	Т-10	6	4,0	
Т-17	"	Т-17	18	1,6	
Т-27	"	Т-27	6	0,24	

ГИП	Якименко	
Н.контр.	Обвинцев	
Нач.отд.	Шубаев	
Гл.спец.	Ласаев	
Рук.груп	Чулкова	
Ст.инж.	Чумакова	

т.п 503-4-26.85 КЖ

Грузовая автостанция на 500 т переработки грузов в сутки.

Производственно-складской корпус	Стадия	Лист	Листов
	Р	16	

Схемы расположения панелей стен по осям Б, Е, 1, 16. Узел „А"

ГИПРОВТОТРАНС Воронежский филиал

Привязан

Инв.№ подл. | Подпись и дата | Взам.инв.№

Инв.№

Отпечатано
в новосиб. филиале ЦИТП
630064 г. Новосибирск пр. Карла Маркса 1
Выдано в печать "17" X 1984г.
Заказ I-2863 Тираж 40

gost.e-ecolog.ru