ТИПОВОЙ ПРОЕКТ
503-4-26.83

ПРОИЗВОДСТВЕННО-СКЛАДСКОЙ КОРПУС ГРУЗОВОЙ АВТОСТАНЦИИ НА 500т ПЕРЕРАБОТКИ ГРУЗОВ В СУТКИ

(С ПРИМЕНЕНИЕМ ЛЕГКИХ МЕТАЛЛОКОНСТРУКЦИЙ КОМПЛЕКТНОЙ ПОСТАВКИ)

АЛЬБОМ II
(ЧАСТЬ 1)

АРХИТЕКТУРНО-СТРОИТЕЛЬНЫЕ ЧЕРТЕЖИ
КОНСТРУКЦИИ МЕТАЛЛИЧЕСКИЕ (НАДЗЕМНАЯ ЧАСТЬ)

Инв. № 1172/

Привязан

Инв. №

gost.e-ecolog.ru

ТИПОВОЙ ПРОЕКТ

503-4-26.83

ПРОИЗВОДСТВЕННО-СКЛАДСКОЙ КОРПУС ГРУЗОВОЙ АВТОСТАНЦИИ НА 500 т ПЕРЕРАБОТКИ ГРУЗОВ В СУТКИ

(С ПРИМЕНЕНИЕМ ЛЕГКИХ МЕТАЛЛОКОНСТРУКЦИЙ КОМПЛЕКТНОЙ ПОСТАВКИ)

АЛЬБОМ II (ЧАСТЬ 1)

Состав проекта:

Альбом I - Технологические чертежи. Чертежи санитарно-технических систем.
Альбом II часть 1 - Архитектурно-строительные чертежи. Конструкции металлические. (надземная часть.)
Альбом II часть 2 - Архитектурно строительные чертежи. Конструкции железобетонные. (подземная часть.)
Альбом III - Электротехнические чертежи. Чертежи по автоматизации, связи и сигнализации.
Альбом IV - Чертежи задания заводу-изготовителю по автоматизации.
Альбом V - Заказные спецификации.
Альбом VI - Сметы.

Разработан
Воронежским филиалом „Гипродавтотранс"
Главный инженер В.П. Шатов
Главный инженер проекта В.И. Якименко

Институтом „Гипроспецлегконструкция"
Главный архитектор Ю.Л. Галустян
Главный инженер проекта Л.С. Грибова

Утвержден и введён в действие
минавтотрансом РСФСР
протокол № 3 от 7.01.83 г.

Привязан

Инв. №

Альбом II ч.1

Типовой проект

Ведомость рабочих чертежей основного комплекта АР

Лист	Наименование	Примечание
АР-1	Общие данные /начало/	
АР-2	Общие данные /окончание/	
АР-3	План на отм. 0.000. План кровли.	
АР-4	Разрезы 1-1 ... 3-3	
АР-5	Фасад 1-18; фасад 18-1; фасад А-Ж; фасад Е-Б	
АР-6	Фрагменты плана 1...4	
АР-7	Разрезы 4...6-6 Детали. Обвязка отверстий в перегородках.	
АР-8	Узлы 1...12	
АР-9	Узлы 13...20	
АР-10	Узлы 21...31	
АР-11	Узлы 32...40	

Ведомость спецификаций

Лист	Наименование	Примечание
АР-2	Спецификация элементов заполнения проемов	
АР-2	Спецификация асбестоцементных экструзионных изделий	
АР-7	Спецификация крепежных деталей	

Ведомость ссылочных и прилагаемых документов

Обозначение	Наименование	Примечание
	Ссылочные документы	
Альбом шифр Д	Унифицированные фасонные детали стен одноэтажных производственных зданий из легких металлических конструкций комплектной поставки	Сборник 3.01-27
Альбом шифр 278-77	Унифицированные фасонные детали стен и кровельных покрытий одноэтажных производственных зданий из легких металлических конструкций.	То же
Альбом шифр Л-75 КМД	Ворота распашные складчатые размерами 3.6×3.6; 4.2×4.2; 4.8×5.4 м	То же
Альбом шифр $\frac{1-210}{1а}$ КМД	Окна стальные из одинарных труб для зданий из легких металлических конструкций	То же
Серия 1.436.2-17в.о-5 (и-6-82)	Окна стальные для производственных зданий из легких металлических конструкций	То же

Общие указания

1. Типовой проект "Грузовая автостанция на 500 тонн-переработки грузов в сутки" разработан на основании плана типового проектирования Госстроя СССР на 1981 год, раздел V "Здания и сооружения транспорта и связи" п. 70 и Задания № 1 от 27.10.81 г.

2. Проект здания станции разработан в вариантах применительно к следующим условиям:
   рельеф местности спокойный, площадка горизонтальная;
   сейсмичность района не выше 7 баллов;
   сочетание нагрузок:
   I-III ветровые районы и II снеговой район;
   I-III ветровые районы и III-IV снеговые районы;
   расчетная зимняя температура наружного воздуха минус 20°С, минус 30°С /основной вариант/, минус 40°С.
3. Характеристика здания и производства:
   по сочетанию групп возгораемости строительных конструкций и материалов, здание относится к варианту сочетания "а";
   по взрывной, взрывопожарной и пожарной опасности категории помещений приведены на листе АР-3;
   относительная влажность воздуха в помещении не более 60%;
   температура воздуха в помещении - + 16°С;
   среда в помещениях слабоагрессивная и неагрессивная.
4. За отметку 0.000 принять уровень чистого пола в производственной части здания, что соответствует абсолютной отметке.
5. Отметка уровня земли - 0.150.
6. Характеристика стеновых и изоляционных материалов приведена в пояснительной запуске и таблице на листе АР-1.
7. Система водоотвода с кровли - неорганизованная.
8. Горизонтальную гидроизоляцию стен на отметке верха фундамента выполнить из цементного раствора состава 1:2.
9. Наружная отделка здания:
   цоколь облицевать керамической плиткой;
   асбестоцементные экструзионные панели, оконные переплеты и ворота окрасить эмалями ПФ-115 в два слоя.
10. Внутренняя отделка здания: см. таблицу на листе АР-2.
11. Толщина стеновой панели 140 мм дана для вариантов с расчетной температурой наружного воздуха минус 20°С и минус 30°С. Для варианта с расчетной температурой наружного воздуха минус 40°С устанавливаются стеновые панели толщиной 160 мм с сохранением привязки соответствующей грани к оси.
12. Площадь застройки 2997,5 м²
    Строительный объем 21019,46 м³

Таблица толщин стен и утеплителя кровли

Наружная расчетная зимняя температура воздуха	Толщина стен, /мм/		Толщина утеплителя кровли, /мм/
	Наружные стены из асбестоцементных экструзионных панелей с утеплителем	Кирпичные участки цоколя	Минераловатные плиты повышенной жесткости
	При внутренней температуре воздуха 16°С и относительной влажности воздуха до 60%		
Минус 20°С	140	380	60
Минус 30°С	140	380	60
Минус 40°С	160	510	100

Типовой проект разработан в соответствии с действующими нормами и правилами и предусматривает мероприятия, обеспечивающие взрывную, взрывопожарную и пожарную безопасность при эксплуатации здания.
Заведующий отделом Грибова Л.С.

Согласовано: Малахов; Дильдин; Шуваев; Алпатов

Инв. № подл. | Подпись и дата | Взам. инв. №

Привязан

Инв. №

ТП 503-4-26.83 АР

Грузовая автостанция на 500 т переработки грузов в сутки.

Гл. арх. инж.	Галустян		
Зав. отд.	Грибова		
Н. контр.	Зеневцева		1.01.83
Гл. констр.	Рекач		28.01.83
Вед. арх.	Струченевский		26.01.83

Производственно-складской корпус	Стадия	Лист	Листов
	Р	1	11
Общие данные /начало/	Гипроспецлегконструкция		

Копировал Тарасова Вер. Формат А2

Альбом II ч.1

Типовой проект

Ведомость отделки помещений

Наименование помещений	Потолок		Стены или перегородки		Металлические конструкции		Примечания
	Площадь м²	Вид отделки	Площадь м²	Вид отделки	Площадь м²	Вид отделки	
Участок мелкого ремонта контейнеров	222,7	Окрасить стальной профилированный настил Н60-782-0.8 эмалью ПФ-115	304,5	Окрасить водоэмульсионной краской на всю высоту	424,0	Окрасить эмалью ПФ-115 в два слоя	
Участок заявочного ремонта	277,34	то же	336,4	то же	527,7	то же	то же
Отапливаемый склад	882,0	то же	852,2	то же	1637,5	то же	то же
Неотапливаемый склад	878,6	то же	323,4	то же	1617,2	то же	то же
Кладовая	37,6	то же	113,8	то же	74,7	то же	то же
Электро-щитовая и агрегатная	17,3	то же	102,6	то же	32,4	то же	то же
Вентиляционные камеры	20,7 83,0	то же то же	132,3 417,5	то же то же	37,4 159,3	то же то же	то же, то же
Бытовые помещения: а) женский гардероб б) мужской гардероб в) душевые г) санузлы	92,42	Окрасить асбестоцементные листы водоэмульсионной краской	34,0 195,3 50,3 66,7	то же то же глазурованная плитка на всю высоту	189,8	то же то же то же то же	то же то же швы между плитками 5 мм

Спецификация элементов заполнения проемов

Марка, поз.	Обозначение	Наименование	Кол. шт.	Масса ед.кг	Примечание
1	Альбом шифр Л-75 КМД	Ворота РСВ-К 4,2×4,2	5	803,5	Сборник 3.01-27
2	то же	Ворота РСВ-К 3.6×3,6	4	706,0	то же
3	ГОСТ 14624-69	Дверь Д62	1	—	
4	то же	Дверь Д37	14	—	
5	то же	Дверь Д38	6	—	
ОК-1	Альбом шифр Л-210/10 КМД	Оконный переплет 1,2 ПСП.Ф.ВР	21	157,0	Сборник 3.01-27
ОК-2	то же	Оконный переплет 1,2 ПСП.Ф.ВР	2	157,0	
Ж-1	Серия 1.436.2-17 в.0-5	Жалюзийная решетка 1,1Ж	3	35,3	

Спецификация асбестоцементных экструзионных изделий

Марка, поз.	Обозначение	Наименование	Кол. шт.	Площадь м²	Примечание
ПС-1	ТУ 21-24-98-82	Панель 140×600×5960 /160×600×5960/	270	966	с утеплителем
ПС-2	то же	Панель 140×300×5960 /160×300×5960/	45	80,5	то же
ПС-3	то же	Панель 140×600×6000 /160×600×6000/	130	468	то же
ПС-4	то же	Панель 140×600×6000 /160×600×6000/	125	450	без утеплителя
ПС-5	то же	Панель 60×300×6000	100	180	то же
ПС-6	то же	Панель 60×300×3000	130	117	то же
	ТУ 21-24-97-82	Угловая панель 140×320×3000 /160×340×3000/	7	6,72 /7,14/	с утеплителем
	ТУ 21-24-89-79	Швеллер 140×42×3000	90		
	ГОСТ 18124-75*	Листы асбестоцементные плоские 3600×1500	11	59,4	δ=8мм
	то же	то же 2500×1500	11	41,3	то же
	то же	то же 2000×1200	20	48,0	то же

Ведомость проемов ворот и дверей

Марка, поз.	Размер проема в кладке
1	4720 × 4200
2	4120 × 3595
3	1550 × 2096
4	990 × 2090
5	790 × 2090

Согласовано: Малахов; Согласовано: Ашлыдин, Шуваев, Ялатов

Инв. № подл. | Подпись и дата | Подп. и дата

Привязан:

Инв. №

Гл. арх. инж.	Галустян		
Зав. отд.	Грибова		
Ч. контр.	Веневцева		2.01.83
Гл. конструк.	Рекач		28.01.83
Нач. арх.	Струченевский		26.01.83

ТП 503-4-26.83 АР

Грузовая автостанция на 500т переработки грузов в сутки

Производственно-складской корпус

Общие данные /окончание/

Стадия	Лист	Листов
Р	2	

Спецпелегконструкция

Копировал Тарасова

Формат А2

Альбом II ч.1

Типовой проект

План на отм. 0.000

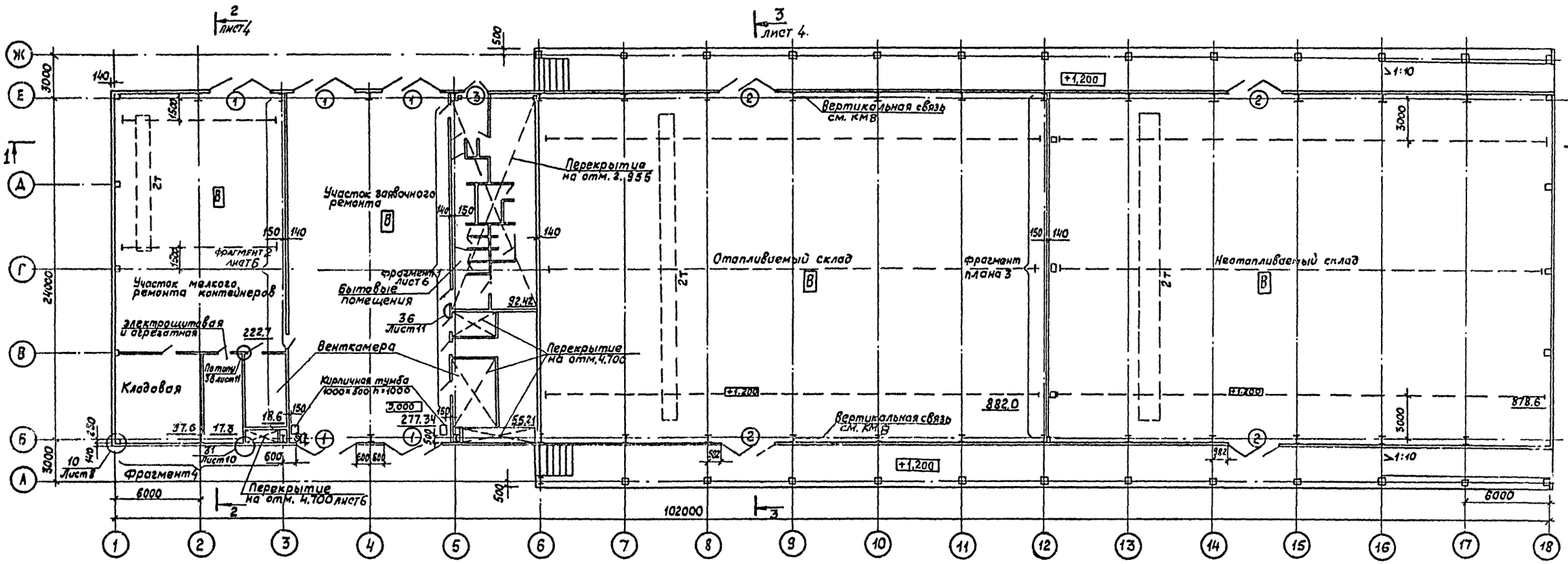

План кровли

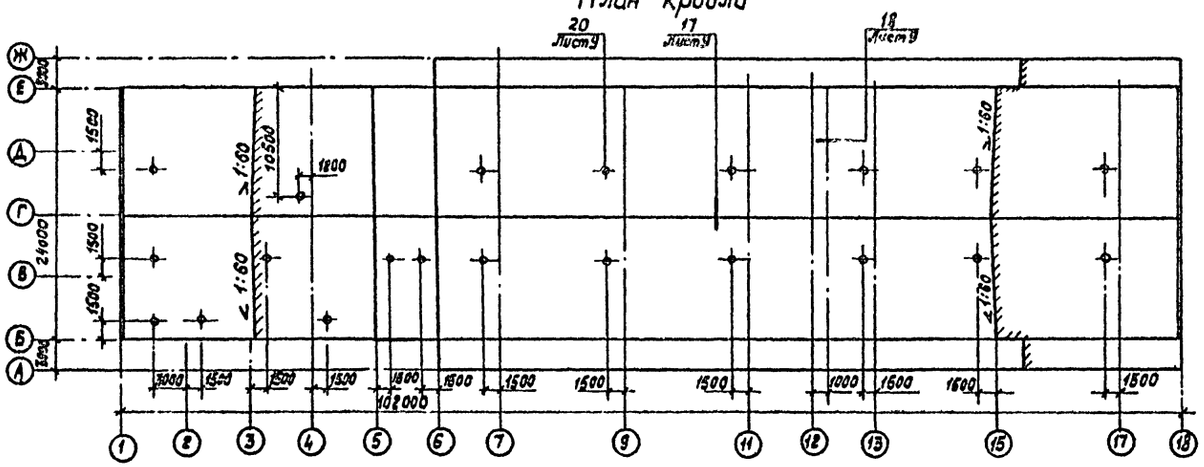

Работать совместно с листом АР-4 и АР-6.

В — Категория производства по пожарной опасности.

Привязан:	Гл. арх. ин	Галустян		ТП 503-4-26.83 АР		
	Зав. отд	Грибова		Грузовая автостанция на 500 т переработки грузов в сутки		
	Н. контр	Веневцева		Производственно-складской корпус	Стадия	Лист	Листов
	Гл. констр	Рекач			Р	3	
	Вед. арх	Струченевская		План на отм. 0.000			
Инв. №	Инж.	Кухникова		План кровли	Стройпроизводконструкция		

Согласовано: Малахов

Согласовано: Дильдин, Шуваев, Алпатов

Объект

Инв. № подл. | Подпись и дата | Взам. инв. №

Альбом II ч.1

Типовой проект

Разрез 1-1

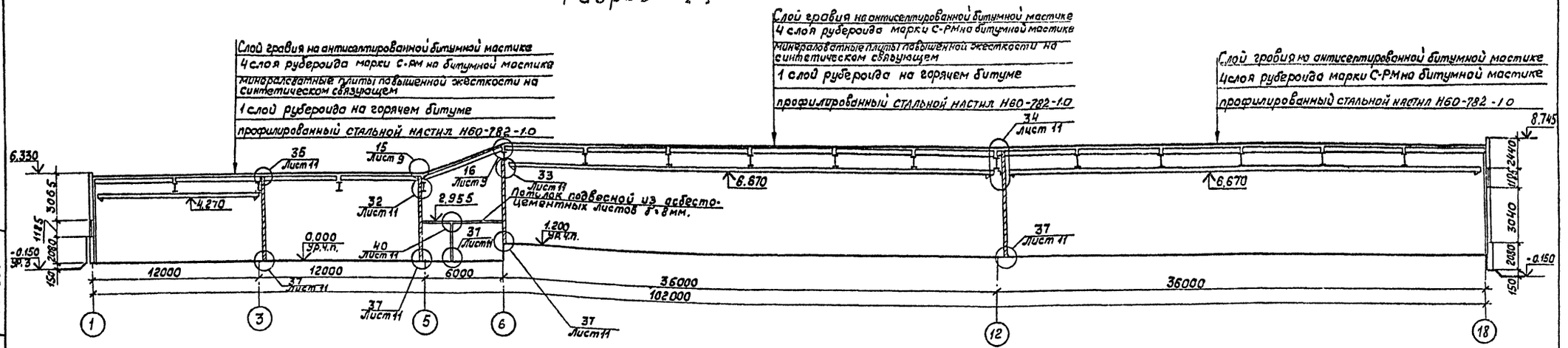

Разрез 2-2

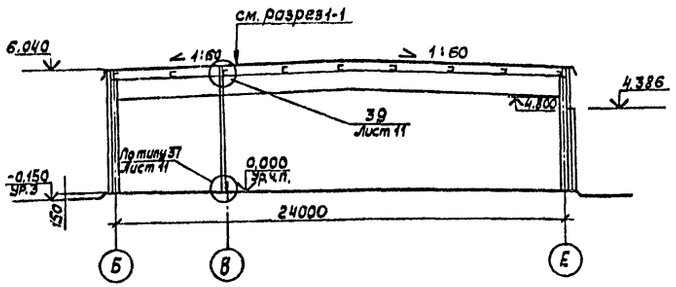

Разрез 3-3

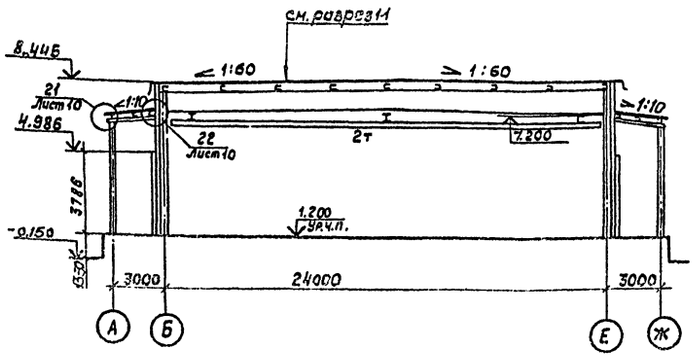

Работать совместно с листом АР-3

Привязан:	Гл.арх.ин	Галустян			ТП 503-4-26.83 АР		
	Зав.отд	Грибова			Грузовая автостанция на 500т переработки грузов в сутки		
	Н.контр.	Веневцева		1.01.83	Производственно-складской корпус	Стадия	Лист	Листов
	Гл.констр.	Рекач		28.01.83		Р	4	
	Вед.арх.	Стаученевская		26.01.83	Разрезы 1-1.....3-3	Гипроспецлегконструкция		
Инв.№	Инж.	Кукчикова		25.01.83				

Копировал Тарасова Ф.Ф. Формат А2

Согласовано: Дильдин, Шуваев, Аллатов

Согласовано: Малахов

Инв.№ подл. | Подпись и дата | Взам.инв.№ | Инв.№ подл. | Согласовано | Объем

Альбом II 4.1

Типовой проект

Фасад 1-18

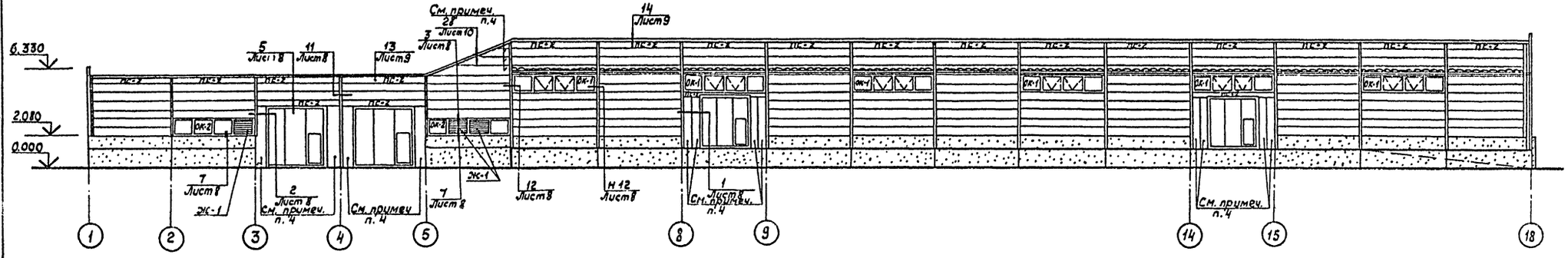

Фасад 18-1

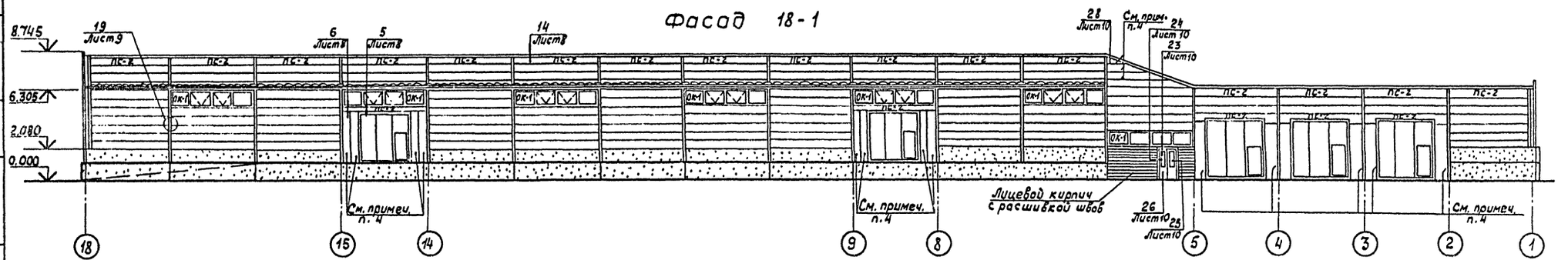

Фасад А-Ж

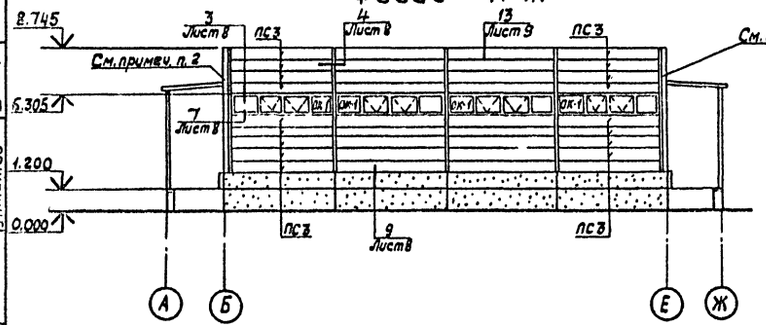

Фасад Е-Б

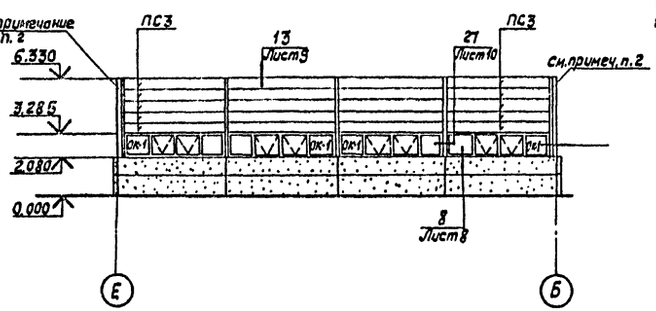

1. Все не замаркированные панели марки ПС-1.
2. Спецификация стеновых асбестоцементных экструзионных изделей дана на листе АР-2.
3. Спецификация элементов заполнения проемов окон, ворот и дверей дана на листе АР-2.
4. Резать на площадке из панелей марки ПС-1

Привязан:	Гл.арх.ин	Галустян		ТП 503-4-26.83	АР
	Зав.отд	Грибова		Грузовая автостанция на 500т переработки грузов в сутки	
	Н.контр	Веневцева	1.01.83	Производственно-складской корпус	Стадия: Р; Лист: 5; Листов:
	Гл.констр	Рекач	28.01.83	Фасад 1-18; фасад 18-1 Фасад А-Ж; фасад Е-Б	Гипроспецлегконструкция
	Вед.арх.	Струченевский	26.01.83		
Инв.№	Инж	Кухчикова	25.01.83		

Копировал Тарасова Ю.Г. Формат А2

Согласовано: Малахов; Дульдин; Шуваев; Алпатов

Инв.№ подл. | Подпись и дата | Взам. инв.№ | Согласовано | Проект

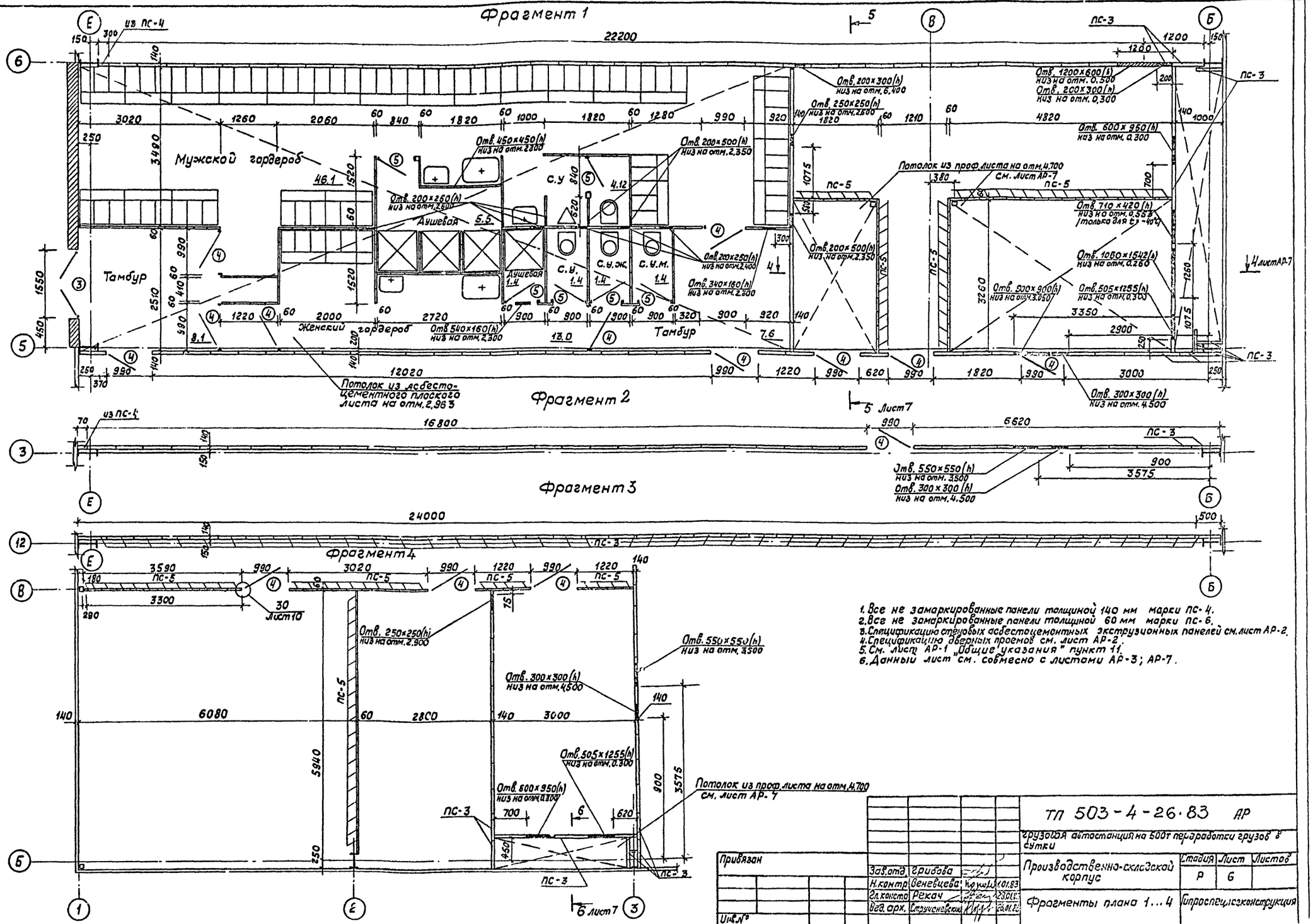

1. Все не замаркированные панели толщиной 140 мм марки ПС-4.
2. Все не замаркированные панели толщиной 60 мм марки ПС-6.
3. Спецификацию стеновых асбестоцементных экструзионных панелей см. лист АР-2.
4. Спецификацию дверных проемов см. лист АР-2.
5. См. лист АР-1 „Общие указания" пункт 11.
6. Данный лист см. совместно с листами АР-3; АР-7.

Привязан				ТП 503-4-26.83 АР	
				Грузовая автостанция на 500т переработки грузов в сутки	
	Зав. отд.	Грибова		Производственно-складской корпус	Стадия: Р; Лист: 6; Листов:
	Н. контр.	Веневцева	1.01.83		
	Гл. констр.	Рекач	28.01.83	Фрагменты плана 1...4	Гипроспецсоконструкция
	Вед. арх.	Струченевский	26.01.83		
Инв. №					

Альбом II ч. 1

Типовой проект

Согласовано: Малахов

Согласовано: Дильдин, Шуваев, Алпатов

Инв. № подл. | Подпись и дата | Взам. инв. №

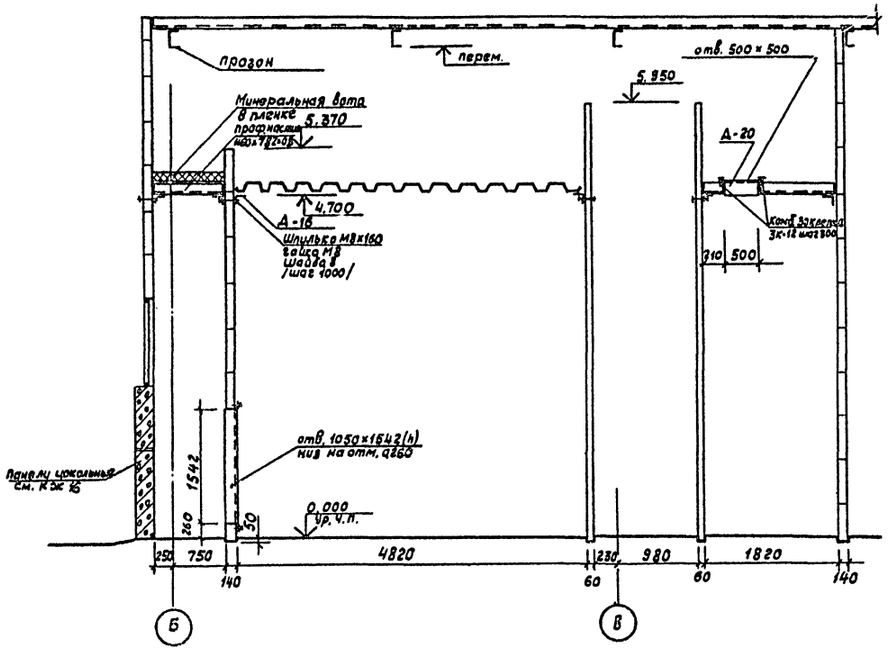

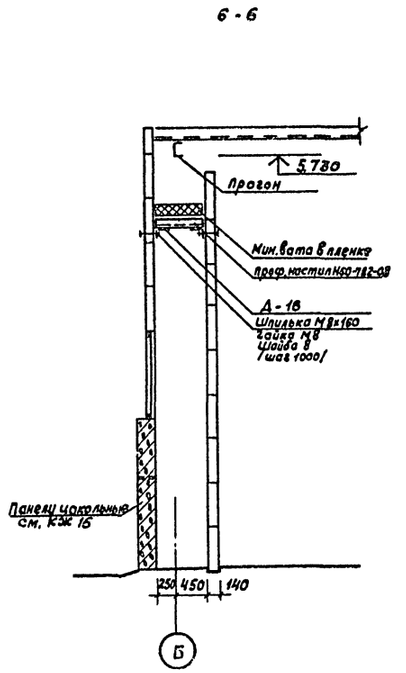

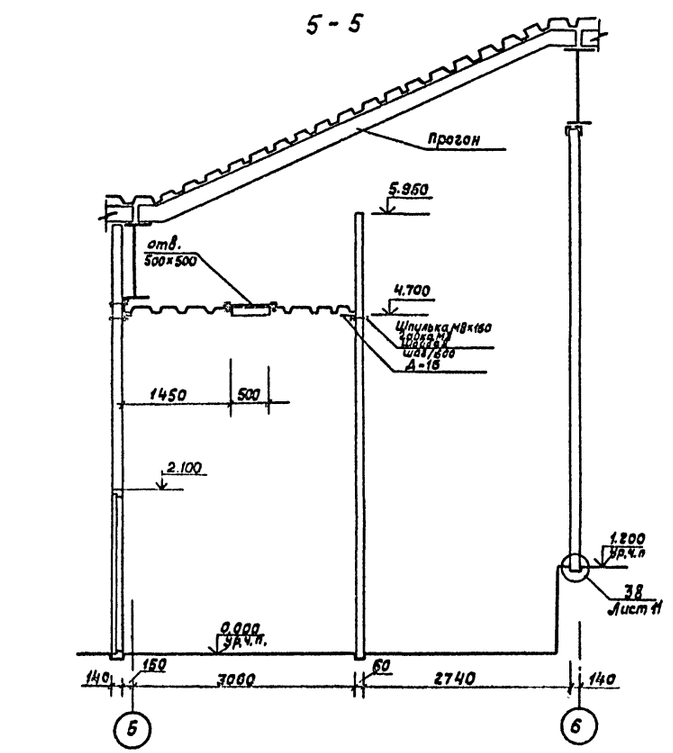

Обвязка отверстий в перегородках

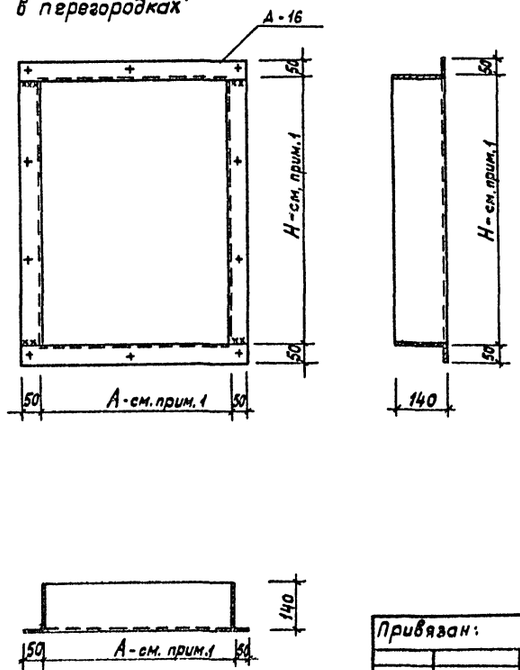

Крепежные детали

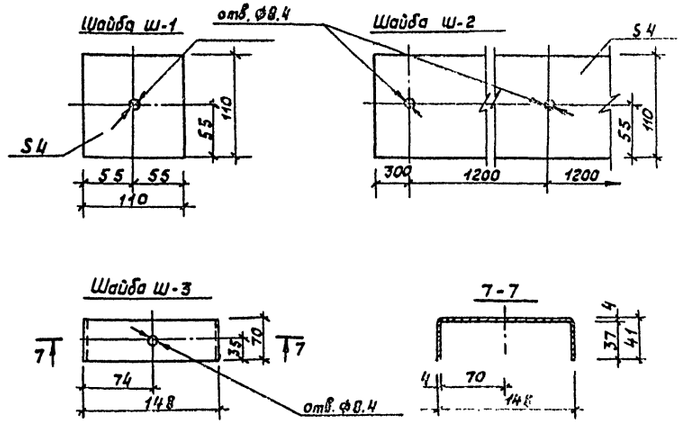

Спецификация крепежных деталей

Марка, поз.	Обозначение	Наименование	Кол. шт	Масса ед. кг	Примечание
Ш-1	—	Шайба из стали листовой горячекатаной 110×110×4	500	0.38	
Ш-2	—	Шайба из стали листовой горячекатаной 3000×110×4	9	10.35	
Ш-3	—	Шайба из стали листовой горячекатаной 230×70×4	150	0.51	

1. Габариты обвязки отверстий в асбестоцементных перегородках для пропуска воздуховодов см. лист АР-6.
2. Работать совместно с листом АР-6.

Привязан:	Зав. отд.	Грибова			ТП 503-4-26.83 АР
	Н. контр.	Веневцева		1.01.83	Грузовая автостанция на 500т переработки грузов в сутки
	Гл. констр.	Рекач		28.01.83	Производственно-складской корпус
	Вед. арх.	Струченевская		26.01.83	Разрезы 4-4 ... 6-6 Крепежные детали. Обвязка отверстий в перегородках
Инв. №	Инж.	Кухникова		25.01.83	Стадия: Р; Лист: 7; Листов:
					Гипроспецлегконструкция

Копировал Тарасова — Формат А3

Согласовано: Дильдин, Шудаев, Алпатов; Согласовано: Малахов

Инв. № подл. | Подпись и дата | Взам. инв. №

Типовой проект

Альбом II ч.1

Альбом II ч.1

Типовой проект

Объект

Согласовано: Малахов, Шувалов, Ляпатов

Согласовано: Ильдяч, Шувалов, Ляпатов

Инв.№ подл. | Подпись и дата | Взам.инв.№

1

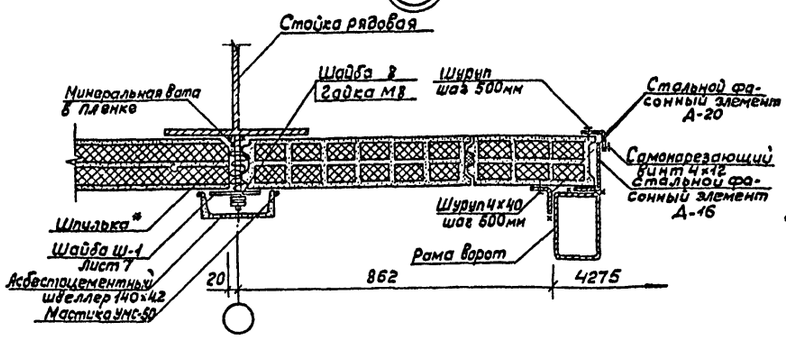

2

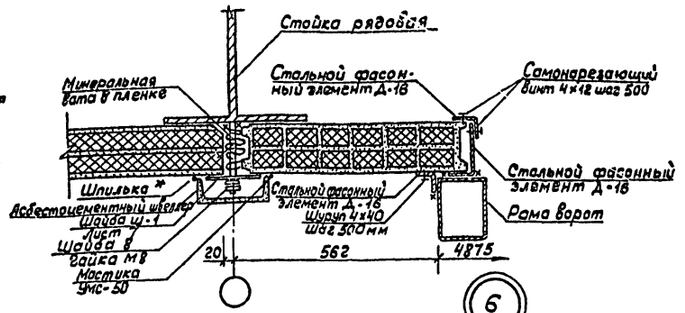

3

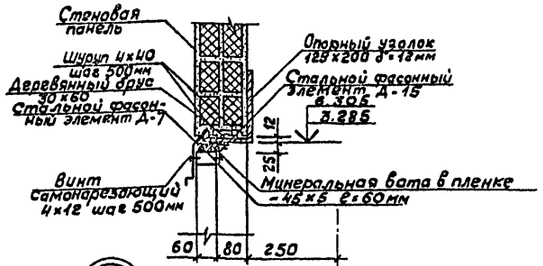

4

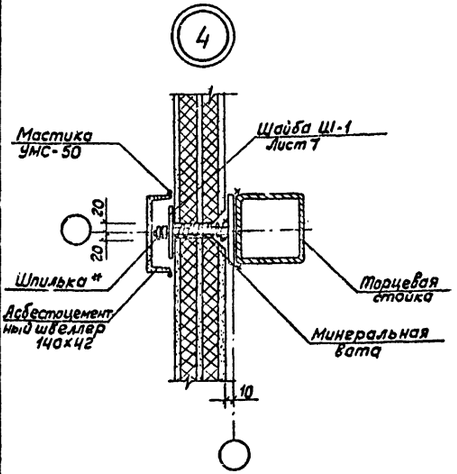

5

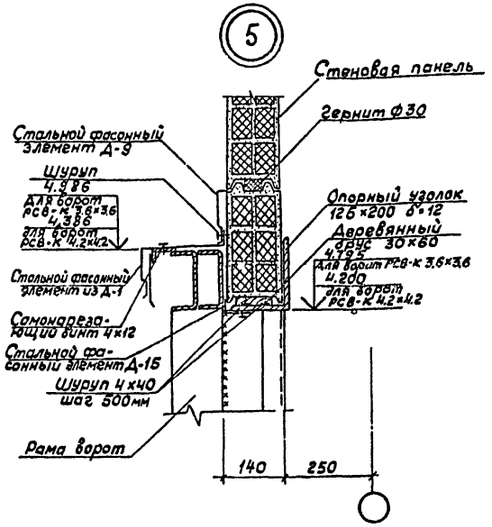

6

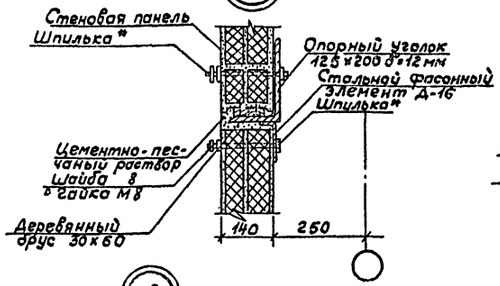

7

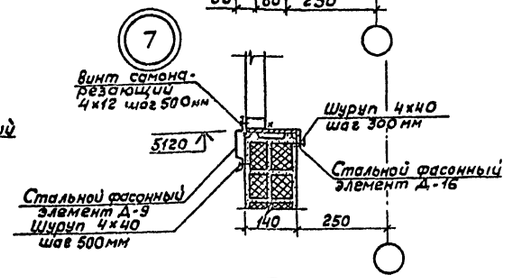

8

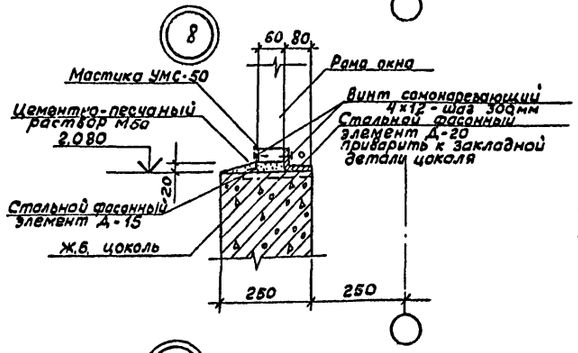

9

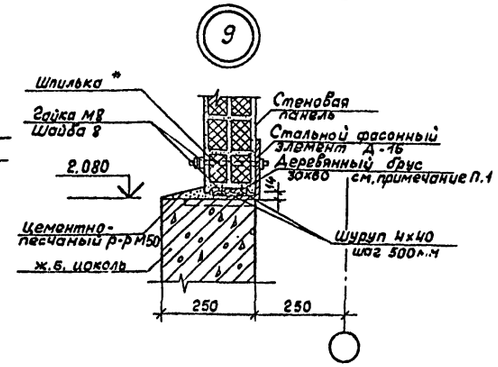

10

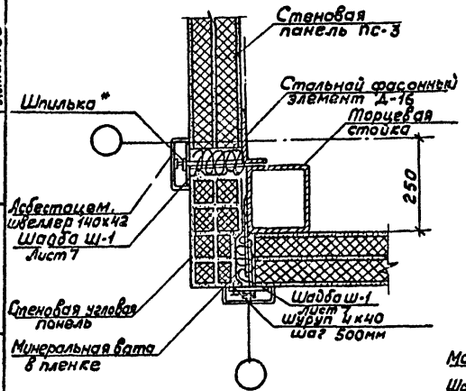

11

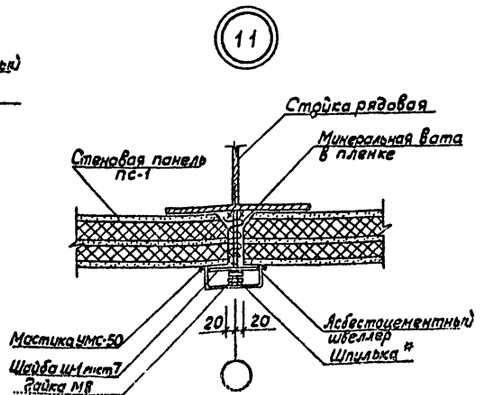

12

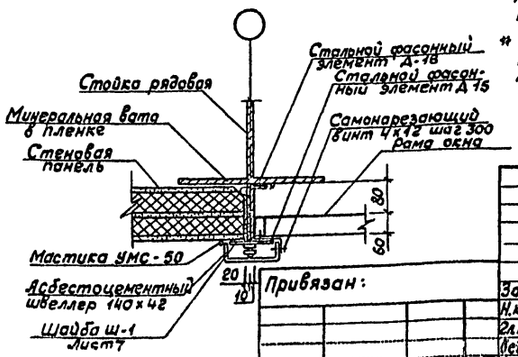

1. В осях 1-2; 2-1; 7-8; 8-7; 9-10; 10-9; 11-12; 12-11; 13-14; 14-13; 15-16; 16-15; 17-18 ставить подпанель два деревянных бруса сеч. 30×60.

* Шпилька М8×160 по ГОСТ 22034-76** для панелей толщиной 140мм / расчетная температура наружного воздуха минус 20°С и минус 30°С /. Шпилька М8×180 по ГОСТ 22034-76** для панелей толщиной 160мм / расчетная температура наружного воздуха минус 40°С /.

Привязан:

Зав.отд.	Гридова			1.01.83
Н.контр.	Веневцева			1.01.83
Гл.констр.	Рекач			28.01.83
Нач.арх.	Ступницкий			28.01.83
Инж.	Кузнецова			28.01.83

ТП 503-4-26.83 АР

грузовая автостанция на 300т переработки грузов в сутки

Производственно-складской корпус

Стадия	Лист	Листов
Р	8	

Узлы 1...12

Гипроспецсельэнергострой

Копировал Тарасова

Формат А2

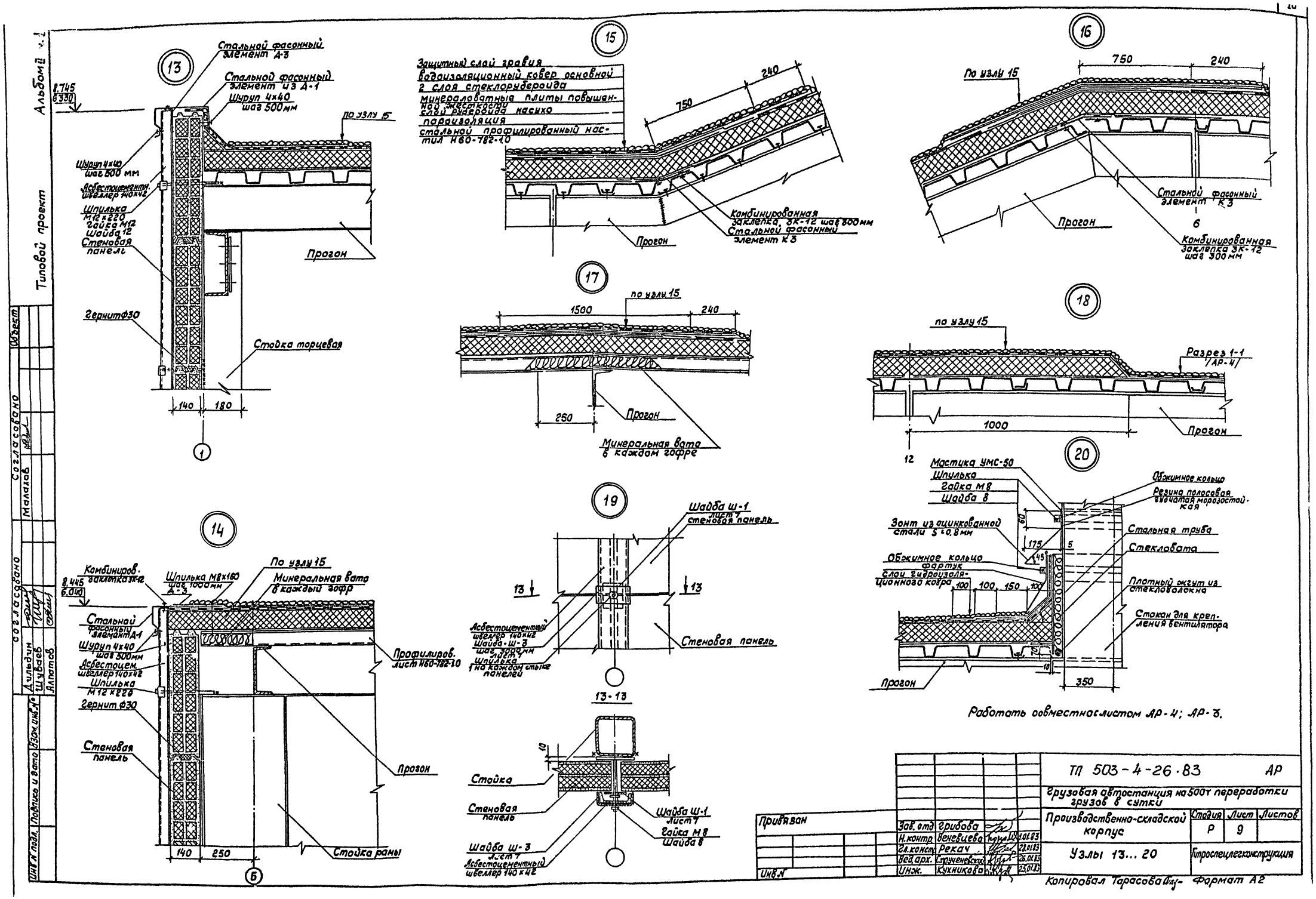

Альбом II
Типовой проект
13
Стальной фасонный элемент Д-3
Стальной фасонный элемент из Д-1
Шуруп 4х40 шаг 500мм
по узлу 15
Шуруп 4х40 шаг 500 мм
Асбестоцементн. швеллер 140х42
Шпилька М12х220
Гайка М12
Шайба 12
Стеновая панель
Прогон
Гернит ф30
Стойка торцевая
140
180
1
15
Защитный слой гравия
водоизоляционный ковер основной
2 слоя стеклорубероида
минераловатные плиты повышенной жесткости
слой рубероида насухо
пароизоляция
стальной профилированный настил Н60-782-10
750
240
Комбинированная заклепка 3К-12 шаг 300мм
Стальной фасонный элемент К3
Прогон
16
По узлу 15
750
240
Стальной фасонный элемент К3
Прогон
6
Комбинированная заклепка 3К-12 шаг 300мм
17
по узлу 15
1500
240
250
Прогон
Минеральная вата в каждом гофре
18
по узлу 15
Разрез 1-1 /АР-4/
1000
Прогон
12
20
Мастика УМС-50
Шпилька
Гайка М8
Шайба 8
Обжимное кольцо
Резина полосовая гудчатая морозостойкая
Зонт из оцинкованной стали S=0,8мм
Стальная труба
Стекловата
Обжимное кольцо
фартук
слои гидроизоляционного ковра
Плотный жгут из стекловолокна
Стакан для крепления вентилятора
Прогон
350
Работать совместно с листом АР-4; АР-3.
14
Комбинирова. заклепка 3К-12
Шпилька М8х160 шаг 1000мм Д-3
По узлу 15
Минеральная вата в каждый гофр
Стальной фасонный элемент Д-1
Шуруп 4х40 шаг 500мм
Асбестоцем. швеллер 140х42
Шпилька М12х220
Гернит ф30
Стеновая панель
Профилиров. лист Н60-782-10
Прогон
Стойка раны
140
250
Б
19
Шайба Ш-1 лист 7
стеновая панель
13
13
Асбестоцементный швеллер 140х42
Шайба-Ш-3 шаг 300мм лист 7
Шпилька 1 на каждом стыке панелей
Стеновая панель
13-13
Стойка
Стеновая панель
Шайба Ш-1 лист 7
Гайка М8
Шайба 8
Шайба Ш-3 лист 7
Асбестоцементный швеллер 140х42
Привязан
Инв. №
Зав. отд. Грибова
Н. контр. Веневцева
Гл. конст. Рекач
Вед. арх. Струченевский
Инж. Кухникова
ТП 503-4-26.83 АР
Грузовая автостанция на 500т переработки грузов в сутки
Производственно-складской корпус
Стадия Р
Лист 9
Листов
Узлы 13...20
Гипроспецлегконструкция
Копировал Тарасова
Формат А2
Согласовано
Объект
Малахов
Дильдин
Шуваев
Алпатов
Инв. № подл.
Подпись и дата
Взам. инв. №

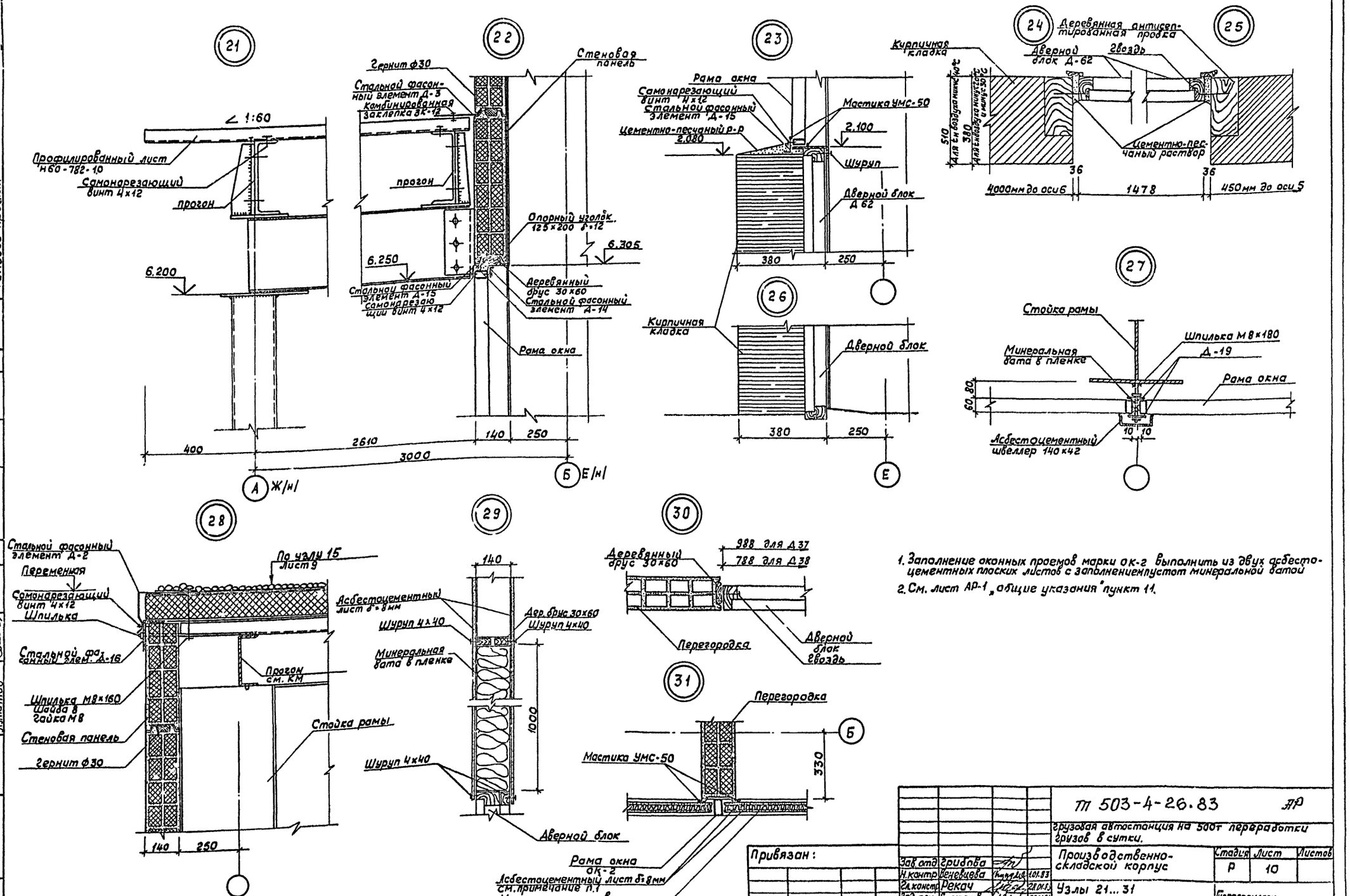

1. Заполнение оконных проемов марки ОК-2 выполнить из двух асбестоцементных плоских листов с заполнением пустот минеральной ватой
2. См. лист АР-1 „общие указания" пункт 11.

Привязан:							
				Зав. отд.	Грибова		
				Н. контр.	Веневцева		1.01.83
				Гл. констр.	Рекач		28.01.83
				Вед. арх.	Струченевский		26.01.83
Инв. №				Инж.	Кухникова		25.01.83

Т 503-4-26.83 АР

Грузовая автостанция на 500т переработки грузов в сутки.

Производственно-складской корпус

Стадия	Лист	Листов
Р	10	

Узлы 21...31

Гипроспецлегконструкция

Копировал Тарасов

Формат А2

Альбом II ч.1

Типовой проект

Согласовано: Малахов

Согласовано: Дильдин, Шуваев, Алпатов

Инв. № подл. | Подпись и дата | Взам. инв. №

Альбом II ч.1

Типовой проект

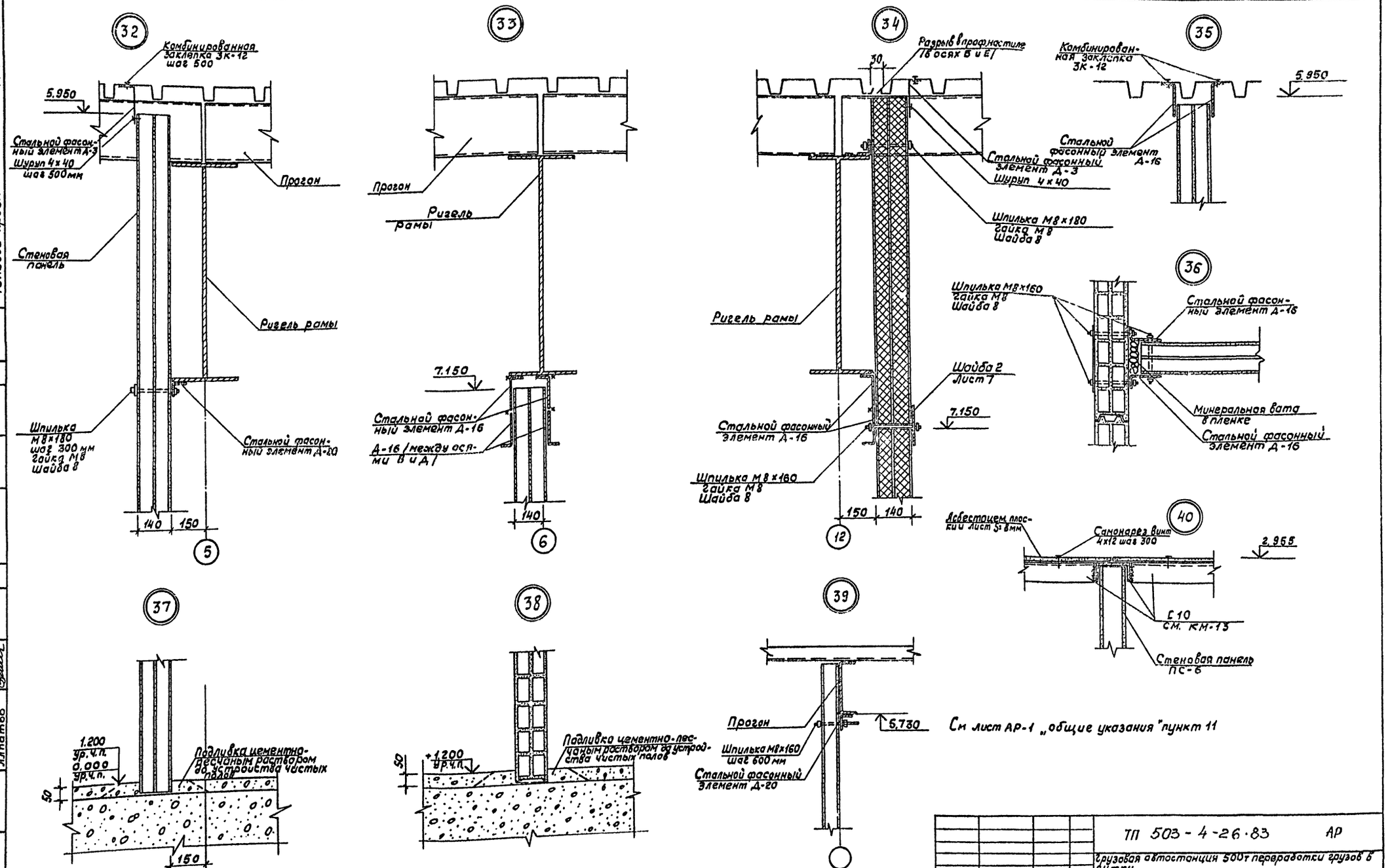

См лист АР-1 „общие указания" пункт 11

Привязан:				ТП 503-4-26.83 АР			
				Грузовая автостанция 500т переработки грузов в сутки			
		Зав.отд.	Грибова	Производственно-складской корпус	Стадия	Лист	Листов
		Н.контр.	Веневцева		Р	11	
		Гл.констр.	Рекач				
		Вед.арх.	Струченевская	Узлы 32...40	Гипроспецлегконструкция		
Инв.№							

Инв.№ подл. | Подпись и дата | Взам. инв.№

Согласовано: Дильдин, Шуваев, Ялпатов

Согласовано: Малахов

Объект

Копировал: Тарасова

Формат А2

Альбом II ч1

Типовой проект

Ведомость рабочих чертежей основного комплекта КМ

Лист	Наименование	Примечание
1	Общие данные /начало/	
2	Общие данные /окончание/	
3	Схема расположения анкерных болтов	
4	Схема расположения стальных профилированных листов настила	
5	Схема расположения прогонов и распределительных рам покрытия	
6	Схема расположения рам покрытия	
7	Схема расположения путей подвесного транспорта Разрезы 7-7....10-10	
8	Разрезы 1-1....6-6	
9	Узлы 1....10	
10	Узлы 11....14	
11	Узлы 15....18	
12	Узлы 19; 20	
13	Схема расположения несущих конструкций подвесного потолка, на отм. 3.000	
14	Схема расположения конструкции перекрытия вентикамеры. Узлы 21; 22	
15	Техническая спецификация металла/начало/ I вариант	
16	Техническая спецификация металла/продолжение/ I вариант	
17	Техническая спецификация металла/продолжение/ I вариант	
18	Техническая спецификация металла/продолжение/ I вариант	
19	Техническая спецификация металла/продолжение/ I вариант	
20	Техническая спецификация металла/окончание/ I вариант	
21	Ведомость металлоконструкции по видам профилей I вариант	
22	Техническая спецификация металла /начало/ II вариант	
23	Техническая спецификация металла /продолжение/ II вариант	
24	Техническая спецификация металла/продолжение/ II вариант	
25	Техническая спецификация металла /окончание/ II вариант	
26	Ведомость металлоконструкций по видам профилей II вариант	

Ведомость ссылочных и прилагаемых документов

Обозначение	Наименование	Примечание
Серия 1.420.3-15 Вып. 1.	Стальные конструкции каркасов одноэтажных производственных зданий с применением несущих рам из прокатных широкополочных и сварных тонкостенных двутавровых балок. Выпуск 1. Конструкции каркасов зданий пролетами 18 и 24 м возводимые в районах с расчетными температурами минус 65° и выше. Чертежи КМ	
Серия 2.460-11	Типовые детали покрытий унифицированных одноэтажных промышленных зданий /секций/ из легких металлических конструкций. Рабочие чертежи	
Серия 1.494-24 Вып. 2	Стаканы для крепления крышных вентиляторов дефлекторов и зонтов. Выпуск 2. Стальные стаканы с наружным диаметром 402; 720; 1020 и 1420мм для установки на покрытия со стальным профилированным настилом. Чертежи КМ Материалы для проектирования	
Серия 1.426-1 Вып. 3	Стальные подкрановые балки. Выпуск 3. Балки путей подвесного транспорта пролетом 6м. Чертежи КМ.	

Общие указания

1. Основной комплект рабочих чертежей марки КМ разработан на основании исходных данных, приведенных на листе АР-1.
2. Конструкции разработаны применительно к II, III IV снеговым районам; I-III ветровым районам, расчетная зимняя температура наружного воздуха минус 20°С, 30°С (основной вариант), 40°С.
3. При расчете и проектировании стальных конструкций были применены следующие нормативные материалы:
   а) СНиП II-23-81 " Стальные конструкции. Нормы проектирования."
   б) СНиП II-6.74 "Нагрузки и воздействия."
   Нагрузки, принятые при расчете конструкций, указаны на листе КМ-2.
4. За отм. 0.000 принята отметка чистого пола производственно-складского корпуса, что соответствует абсолютной отметке.
5. Характеристика здания и основные конструктивные решения:
   5.1. Производственно-складской корпус представляет собой прямоугольное в плане здание с размерами 24×102м, которое состоит из трех блоков: производственного, складского теплого и складского холодного.
   5.2. Отметка низа несущих конструкций 4.800м в производственном блоке и 7.200м в складских блоках. Отметка пола в складских блоках 1.200м, в производственном -0.000.
   В осях 6-18 вдоль наружных стен запроектирована рампа шириной 3.000м.
   5.3. В плоскости рам жесткость осуществляется защемлением колонн в фундаменте.
   Продольная жесткость каркаса осуществляется вертикальными связями и наклонными прогонами.
   Для обеспечения поперечной жесткости по торцевым стойкам фахверка устанавливаются вертикальные связи.
6. Материалы конструкций
   6.1. Все конструкции каркаса запроектированы из низколегированной стали 14Г2АФ-12 по ГОСТ 19282-73; 09Г2С-6 по ГОСТ 19281-73; 19282-73; углеродистой стали марок ВСт 3 кп2 и ВСт 3 пс6 по ГОСТ 380-71.
   6.2. Фланцевые соединения элементов рам осуществляются с использованием высокопрочных болтов М24 по ГОСТ 22353-77 из стали 40Х "Селект" по ГОСТ 4543-71.
7. Антикоррозийная защита металлоконструкций должна быть выполнена в соответствии со СНиП II-28-73.

Согласовано: Малахов

Согласовано: Дильдин, Шуваев, Алпатов

Инв. № подл. | Подпись и дата | Взам. инв. №

Типовой проект разработан в соответствии с действующими нормами и правилами и предусматривает мероприятия, обеспечивающие взрывную, взрывопожарную и пожарную безопасность при эксплуатации здания.

Главный инженер проекта Грибова Л.С.

Привязан

Инв. №

ТП 503-4-26.83 КМ

Грузовая автостанция на 500т переработки грузов в сутки.

Гл. архитект.	Галустян		
Зав. отд.	Грибова		
Н. контр.	Коновцева		
Гл. констр.	Рекач		28.01.83
Рук. бриг.	Жельцов		
Ст. инж.	Чуренкова		
Инж.	Кухникова		

Производственно-складской корпус

Стадия	Лист	Листов
Р	1	26

Общие данные /начало/

Гипроспецлегконструкция

Копировал: Тарасова Формат А2

Типовой проект Альбом II ч.1

Нагрузка на покрытие

№ п/п	Наименование нагрузки	Нормативная нагрузка, кг/м²	Коэффициент перегрузки	Расчетная нагрузка, кг/м²
	Расчетная температура наружного воздуха -20°С - 30°С			
1	Защитный слой: слой гравия на антисептированной битумной мастике - 20 мм	40,0	1,3	52,0
2	Водоизоляционный ковер: 4 слоя стеклорубероида марки С-РМ на битумной мастике	20,0	1,3	26,0
3	Утеплитель: минераловатные плиты повышенной жесткости на синтетическом связующем - h=60 мм; γ=200 кг/м³	12,0	1,2	14,4
4	Пароизоляция: рубероид на горячем битуме.	4,0	1,2	4,8
5	Профилированный лист покрытия: Н60-782-0,8	10,9	1,1	12,0
6	Вес несущих конструкций покрытия:	10,0	1,1	11,0
	Итого:	96,9	—	120,2
	Расчетная температура наружного воздуха -40°С			
1	Защитный слой: слой гравия на антисептированной битумной мастике - 20 мм	40,0	1,3	52,0
2	Водоизоляционный ковер: 4 слоя стеклорубероида марки С-РМ на битумной мастике	20,0	1,3	26,0
3	Утеплитель: минераловатные плиты повышенной жесткости на синтетическом связующем - h=100 мм: γ=200 кг/м³	20,0	1,2	24,0
4	Пароизоляция: рубероид на горячем битуме	4,0	1,2	4,8
5	Профилированный лист покрытия Н60-782-0,8	10,9	1,1	12,0
6	Вес несущих конструкций покрытия:	10,0	1,1	11,0
	Итого:	104,9	—	129,8

Нагрузка на покрытие навеса

№ п/п	Наименование нагрузки	Нормативная нагрузка, кг/м²	Коэффициент перегрузки	Расчетная нагрузка, кг/м²
	Расчетная температура наружного воздуха - 20°С; -30°С, -40°С			
1	Профилированный лист покрытия Н60-782-0,8	10,9	1,1	12,0
2	Вес несущих конструкций навеса	25,3	1,1	28,0
3	Снеговая нагрузка (из расчета для -40°С)	347,2	1,57	545,0
	Итого:	383,4	—	585,0
1	Профилированный лист покрытия Н60-782-0,8	10,9	1,1	12,0
2	Вес несущих конструкции навеса	25,3	1,1	28,0
3	Снеговая нагрузка (из расчета)	366,0	1,6	586,0
	Итого:	402,2	—	626,0

Снеговая нагрузка

№ п/п	Наименование нагрузки	Нормативная нагрузка, кг/м²	Коэффициент перегрузки	Расчетная нагрузка, кг/м²
1	Снеговая нагрузка - II район, СНиП II-6-74	70,0	1,4	98,0
	Итого:	70,0		98,0
2	Снеговая нагрузка - IV район, СНиП II-6-74	150,0	1,4	210,0
	Итого:	150,0		210,0

Эквивалентная нагрузка от подвесных кранов

№ п/п	Наименование нагрузки	Нормативная нагрузка, кг/м²	Коэффициент перегрузки	Расчетная нагрузка, кг/м²
1	Кран подвесной Q=2 тс	—	—	125,0
	Итого:	—		125,0

Технологическая нагрузка

№ п/п	Наименование нагрузки	Нормативная нагрузка, кг/м²	Коэффициент перегрузки	Расчетная нагрузка, кг/м²
1	Нагрузка от инженерных коммуникаций и оборудования	10.	1,2	12,0
	Итого:	10,0		12,0

Ветровая нагрузка

№ п/п	Наименование нагрузки	Нормативная нагрузка, кг/м²	Коэффициент перегрузки	Расчетная нагрузка, кг/м²
1	Скоростной напор ветра - III район, СНиП II-6-74	45,0	1,2	54,0
	Итого:	45,0	—	54,0

Нагрузка от ограждения

№ п/п	Наименование нагрузки	Нормативная нагрузка, кг/м²	Коэффициент перегрузки	Расчетная нагрузка, кг/м²
1	Наружные стены - асбестоцементные экструзионные панели	84,0	1,3	~110,0
	Итого:	84,0		~110,0

I вариант: I - III ветровой район; II снеговой район

II вариант: I - III ветровой район; III - IV снеговой район

для всех вариантов температура наружного воздуха -20°С; -30°С; -40°С

Согласовано: Малахов

Согласовано: Ашльдин, Шуваев, Алпатов

Инв. № подл. | Подпись и дата | Взам. инв. №

Привязан

Инв. №

Гл. архит-ти	Галустян	
Зав. отд	Грибов	
Н. контр.	Веневцева	
Гл. констр.	Рекач	
Рук. бриг.	Жельцов	
Ст. инж.	Чуренкова	
Инж.	Кухникова	

ТП 503-4-26.83 КМ

Грузовая автостанция на 500 т переработки грузов в сутки

Производственно-складской корпус

Стадия	Лист	Листов
Р	2	

Общие данные (окончание)

Гипроспецлегконструкция

Копировал: Тарасова Т.Ф. — Формат А2

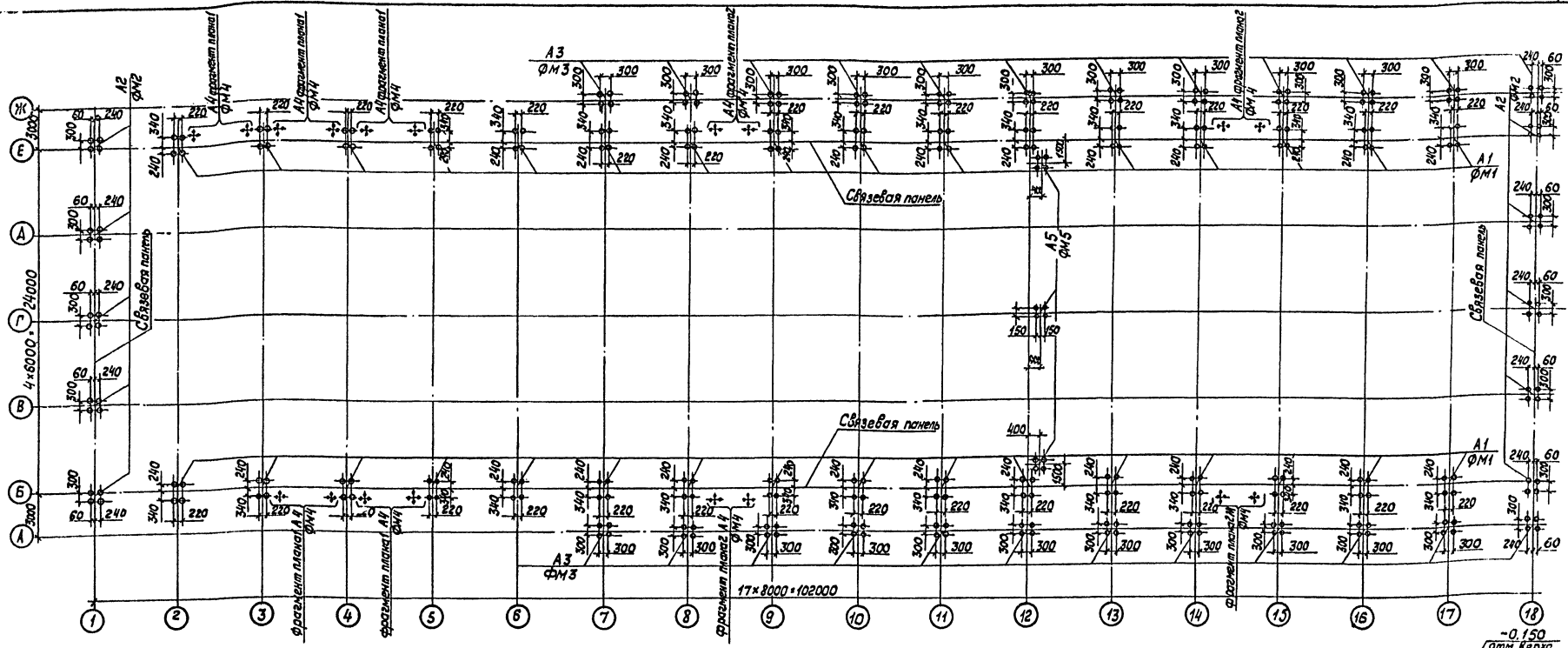

Таблица расчетных нагрузок на фундаменты

Марка фундаменты	Расчетные усилия N, тс	M, тс,м	Q тс	Примечание
II вариант				
ФМ1	63,8	39,0	10,7	
ФМ2	18,0	—	±1,3	Qx; Qy
ФМ3	12,1	—	±0,1	Qx; Qy
ФМ4	Конструктивно			
ФМ5	10,0	1,4	0,3	
N стены	18,0 / 20,9			в осях 1-6 по оси А / Г-Ж, в осях 1,8 по оси Ж
I вариант				
ФМ1	49,7	35,5	7,3	
ФМ2	14,4	—	±1,3	Qx; Qy
ФМ3	5,7	—	±0,1	Qx; Qy
ФМ4	Конструктивно			
ФМ5	10,0	1,4	0,3	
N стены	18,0 / 20,9			в осях 1-6 по оси А / Г-Ж, в осях 1,8 по оси Ж

+1,095 / -0,105 при отм. ур. ч.п. + 1,200 при отм. ур. ч.п ± 0,000. отметка верха фундамента (низа опорной плиты)

Таблица анкерных болтов.

Марка болта	Наружный диаметр болта	Марка фундамента	Кол. фундам.	Количество болтов На фундам.	Количество болтов На все фунд.	Примечание
I вариант						
А1	56	ФМ1	32	4	128	
А2	24	ФМ2	10	4	40	
А3	24	ФМ3	24	4	96	
А4	20	ФМ4	18	4	72	
А5	24	ФМ5	3	4	12	
II вариант						
А1	56	ФМ1	32	4	128	
А2	24	ФМ2	10	4	40	
А3	24	ФМ3	24	4	96	
А4	20	ФМ4	18	4	72	
А5	24	ФМ5	3	4	12	

Фрагменты планов 1,2

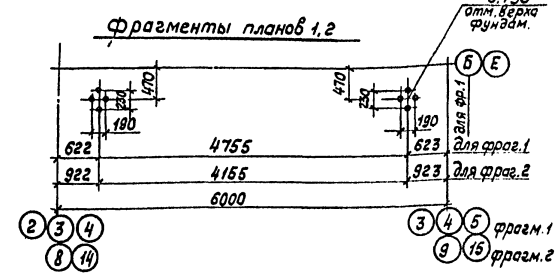

Привязан

Инв.№

Зав.отд.	Гридова	
Н.контр.	Генерецкая	
Гл.констр.	Рекач	
Рук.фрит.	Желецов	
Ст. инж.	Чуренкова	
Инженер	Перетятина	

ТП 503-4-26.83 КМ

Грузовая автостанция на 500т переработки грузов в сутки

Производственно-складской корпус

Стадия	Лист	Листов
Р	3	

Схема расположения анкерных болтов

Гипроспецтяжконструкция

Копировал: Тарасова Ш.

Формат А3

Альбом I ч.1

Типовой проект

Объект

Согласовано: Малахов

Согласовано: А.Ульдин, Шувалов, Л.Платов

Инв.№подл. | Подпись и дата | Взам.инв.№

Альбом II ч.1

Типовой проект

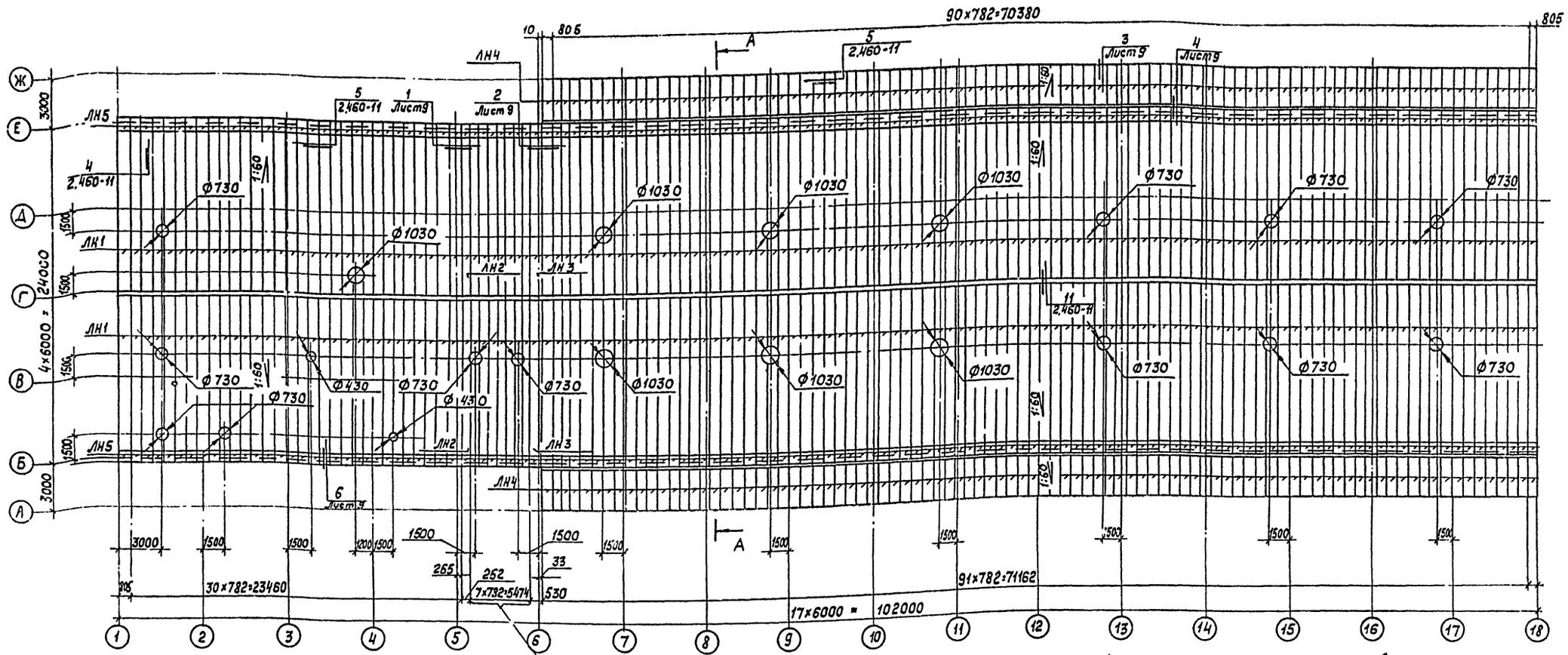

Ведомость отправочных марок

№ п/п	Марка по проекту	Марка по серии	Стандарт или лист проекта	Кол. шт.	Масса, кг. шт.	Масса, кг. всех	Примечания
	I, II варианты						
1	ЛН1	Н60-782-0,8	ГОСТ 24045-80	260	124,80	32448,0	ℓ=12000мм
2	ЛН2	Н60-782-0,8	ГОСТ 24045-80	2	3,35	6,7	ℓ=12000мм в=252мм
3	ЛН3	Н60-782-0,8	ГОСТ 24045-80	2	7,04	14,1	ℓ=12000м в=530мм
4	ЛН4	Н80-782-0,8	ГОСТ 24045-80	184	31,20	5745,0	ℓ=3000мм
5	ЛН5	Н60-782-0,8	ГОСТ 24045-80	262	4,29	1123,0	ℓ=400мм
				Итого:		39336,8	

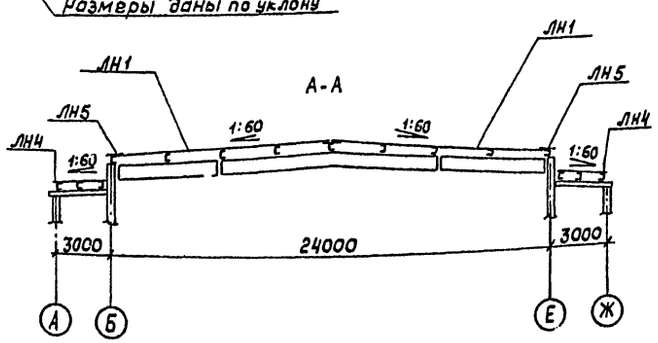

1. Крепление настила к прогонам покрытия производится самонарезающими винтами марки 86×25/ТУ 36-2142-78/, устанавливаемыми через волну.
2. Крепление настила между собой производится комбинированными заклепками ЗК-12/ ТУ 36-2088-77 / с шагом 500 мм.
3. В крайних шагах/ у торцов/ вдоль крайних рядов колонн в осях 5-6, а также в связевых панелях, настил крепится к прогонам в каждой волне, а между собой через 300 мм прогоны на этих участках крепятся через уголковые коротыши, имеющие ребро жесткости.
4. В местах установки стаканов настил вырезать по месту.
5. Подвеска инженерных коммуникаций к настилу покрытия не допускается.
6. Листы ЛН2 и ЛН3 выполняются из стандартного листа марки Н-60-782-10 при помощи одной продольной резки.

Согласовано: Малахов

Согласовано: Дильдин, Шубаев, Ялпатов

Объект

Взам. инв. №

Подпись и дата

Инв. № подл.

Привязан

Инв. № подл.

Зав. отд.	Грибова		
Н. контр.	Вечевцева		
Гл. констр.	Рекач		28.01.83
Рук. бриг.	Жельцов		
Ст. инж.	Чуренкова		
Инженер	Спирин		

Тп 503-4-26.83 КМ

Грузовая автостанция на 500т переработки грузов в сутки.

Производственно-складской корпус

Стадия	Лист	Листов
Р	4	

Схема расположения стальных профилированных листов настила

Гипроспецлегконструкция

Копировал: Тарасова

Формат А2

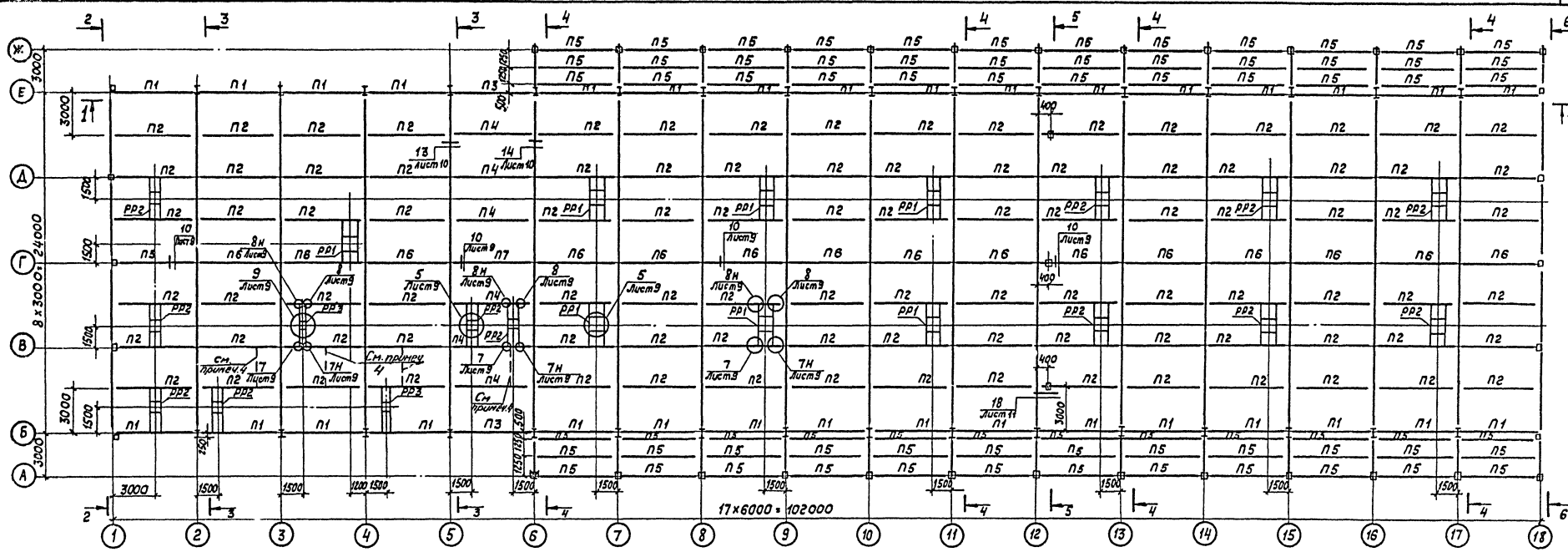
17×6000 = 102000
8×3000=24000
3000
1500
1500
1500

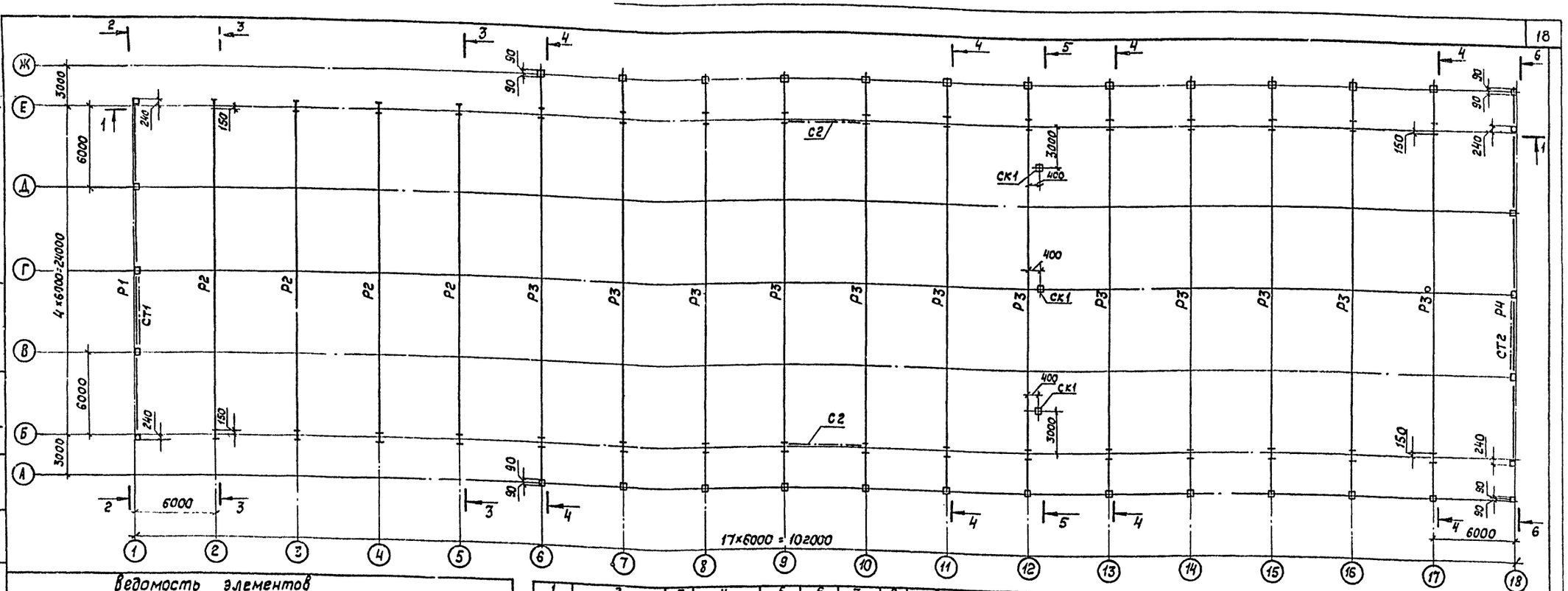

Ведомость элементов

Марка	Сечение: Эскиз	Поз.	Состав	Опорные усилия: M тсм	N тс	Q тс	Группа констр.	Марка металла	Примечание
1	2	3	4	5	6	7	8	9	10
I вариант									
Р1	БТ2 БТ2 БТ2 БТ2 СФ4 СФ4 СФ4 СФ4 СТ1	БТ2	[24	Серия 1.420.3-15 вып.1 лист 44				ВСт3пс6	
		СФ4	Гн □ 180×6	Серия 1.420.3-15 вып.1 лист 45				09Г2С-6	
		СТ1	Гн □ 120×3	Серия 1.420.3-15 вып.1 лист 45				ВСт3кп2	
Р2	Б6 Б8 Б6 40К1 40К1	Б6	— 900×6 2 — 280×14	серия 1.420.3-15 вып.1 лист 4,44 Р24-6-1-4.8-380				09Г2С-6	
		Б8	— 900×6 2 — 280×20						
		40К1	I 40К1						
Р3	БН1 Б6 Б8 Б6 БН1 СН1 40К1 40К1 СН1	Б6	— 900×6 2 — 280×14	Серия 1.420.3-15 вып.1 лист 4,44 Р24-6-1-6,0-380				09Г2С-6	
		Б8	— 900×6 2 — 280×20						
		40К1	I 40К1						
		БН1	I 23Б1	—	—	7,3		ВСт3пс6	
		СН1	Гн □ 180×8	—	7,3	—		09Г2С-6	из СФ5 ℓ=6350мм
Р4	БН1 БТ2 БТ2 БТ2 БТ2 БН1 СН1 СФ5 СФ5 СФ5 СФ5 СТ2	БТ2	[24	Серия 1.420.3-15 вып.1 лист 44				ВСт3пс6	
		СФ5	Гн □ 180×8	Серия 1.420-3-15 вып.1 лист 45				09Г2С-6	
		СТ2	Гн □ 140×3	Серия 1.420.3-15 вып.1 лист 45				ВСт3кп2	
		БН1	I 23Б1	—	—	7,3		ВСт3пс6	
		СН1	Гн □ 180×8	—	7,3	—		09Г2С-6	из СФ5 ℓ=6350мм
С2	□		Гн □ 180×4	Серия 1.420.3-15 вып.1 лист 44				ВСт3кп2	
СК1	□	СФ5	Гн □ 180×8	серия 1.420.3-15 вып.1 лист 45				09Г2С-6	

1	2	3	4	5	6	7	8	9	10
II вариант									
Р1	БТ3 БТ3 БТ3 БТ3 СФ4 СФ4 СФ4 СФ4 СТ1	БТ3	[30	Серия 1.420.3-15 вып.1 лист 44				ВСт3пс6	
		СФ4	Гн □ 180×6	Серия 1.420.3-15 вып.1 лист 45				09Г2С-6	
		СТ1	Гн □ 120×3	Серия 1.420.3-15 вып.1 лист 45.				ВСт3кп2	
Р2	Б7 Б13 Б7 40К2 40К2	Б7	— 900×6 2 — 280×16	серия 1.420.3-15 вып.1 лист 4,44 Р24-6-1-4,8-480				09Г2С-6	
		Б13	— 900×8 2 — 280×25						
		40К2	I 40К2						
Р3	БН1 Б7 Б13 Б7 БН1 СН1 40К2 40К2 СН1	Б7	— 900×6 2 — 280×16	серия 1.420.3-15 вып.1 лист 4,44 Р24-6-1-6,0-480				09Г2С-6	
		Б13	— 900×8 2 — 280×25						
		40К2	I 40К2						
		БН1	I 23Б1	—	—	7,3		ВСт3пс6	
		СН1	□ 180×8	—	7,3	—		09Г2С-6	из СФ5 ℓ=6350мм
Р4	БН1 БТ3 БТ3 БТ3 БТ3 БН1 СН1 СФ5 СФ5 СФ5 СФ5 СТ2	БТ3	[30	Серия 1.420.3-15 вып.1 лист 44				ВСт3пс6	
		СФ5	Гн □ 180×8	Серия 1.420.3-15 вып.1 лист 45				09Г2С-6	
		СТ2	Гн □ 140×3	Серия 1.420.3-15 вып.1 лист 45				ВСт3кп2	
		БН1	I 23Б1	—	—	7,3		ВСт3пс6	
		СН1	□ 180×8	—	7,3	—		09Г2С-6	из СФ5 ℓ=6350мм
С2	□		□ 180×4	Серия 1.420.3-15 вып.1 лист 44				ВСт3кп2	
СК1	□	СФ5	□ 180×8	серия 1.420.3-15 вып.1 лист 45.				09Г2С-6	

Альбом II ч.1

Типовой проект

Согласовано: Малахов

Согласовано: Дильдин, Шуваев, Ялпатов

Инв. № подл. | Подп. и дата | Взам. инв. №

Привязан

Инв. №

Нач. отд.	Грибова		
Н. контр.	Веневцева		
Гл. конст.	Рекач		28.01.83
Рук. бриг.	Жельцов		
Ст. инж.	Чуренкова		
Инж.	Перетягина		

ТП 503-4-26.83 КМ

Грузовая автостанция на 500т переработки грузов в сутки

Производственно-складской корпус

Стадия	Лист	Листов
Р	6	

Схема расположения рам покрытия

Гипроспецлегконструкция

Копировал: Тарасова Шур. Формат А2.

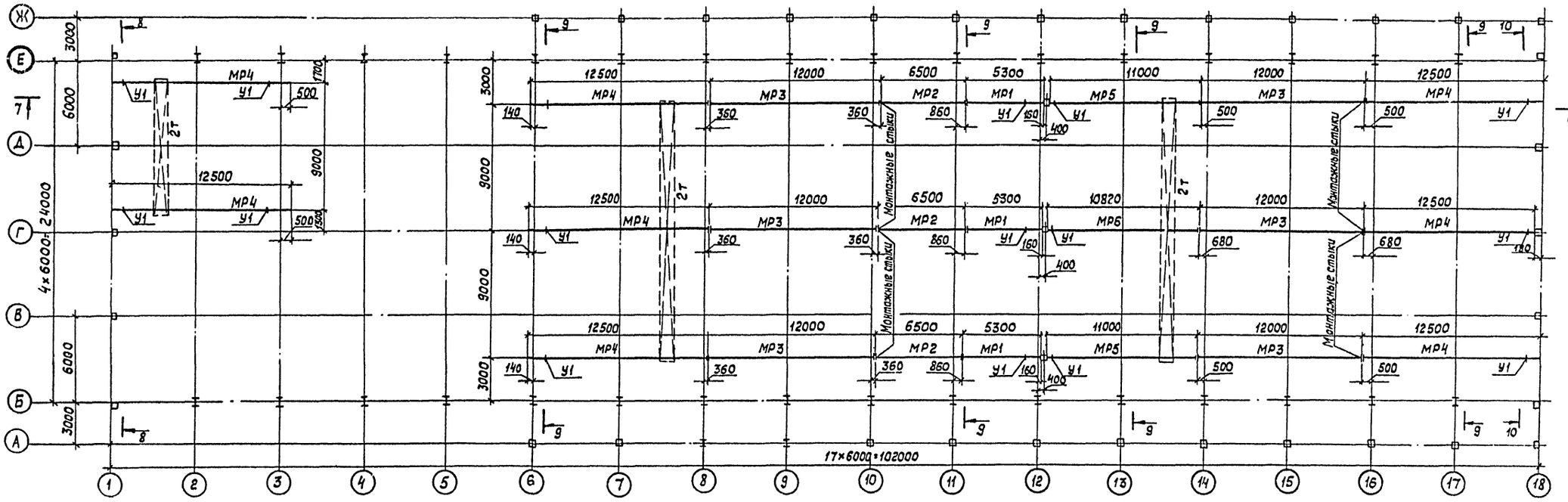

7-7

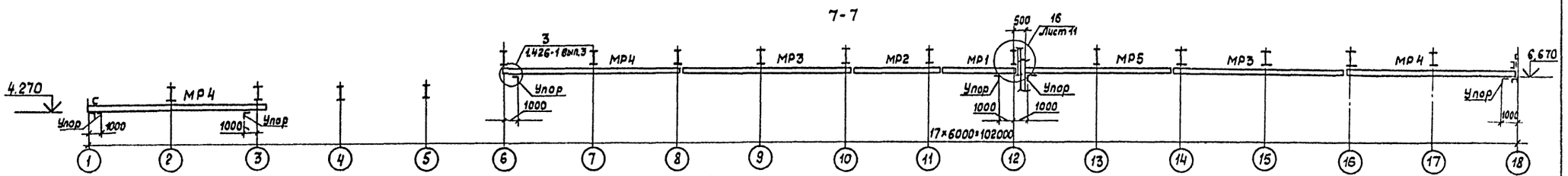

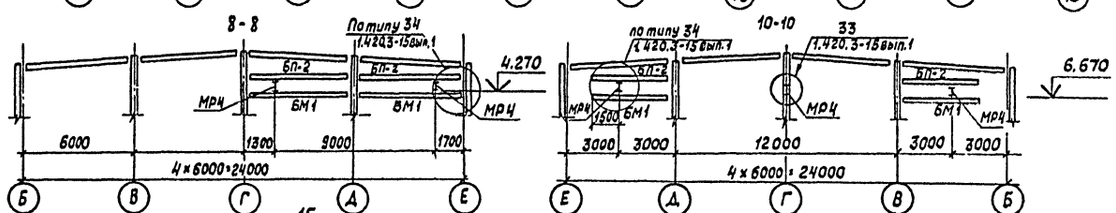

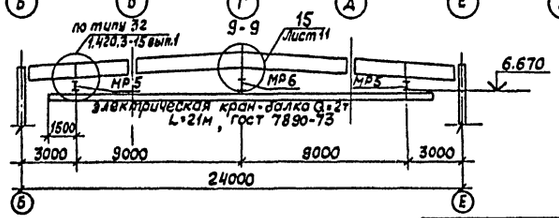

1. Крепление путей к раме осуществляется при помощи столика.
2. Крепление подвесных балок к столикам осуществляется болтами нормальной точности по ГОСТ 7798-70

Ведомость элементов

Марка	Сечение: Эскиз	Поз.	Состав	Опорные усилия: M, тс.м	N, тс	Q, тс	Группа констр.	Марка металла	Примечание
БП2	[		[30	Серия 1.420.3-15 вып.1 Лист 15				ВСт3пс6	
БМ1	[		[20	Серия 1.420.3-15 вып.1					
У1	L		L 100×7	Серия 1.426-1 вып.3 Лист 26, У					
МР1	I		I 30М	Серия 1.426-1 вып.3 Лист 4 М1а					
МР2	I		I 30М	Серия 1.426-1 вып.3 Лист 4; М2					
МР3	I		I 30М	Серия 1.426-1 вып.3 Лист 4; М6					
МР4	I		I 30М	Серия 1.426-1 вып.3 Лист 4; М7					
МР5	I		I 30М	Серия 1.426-1 вып.3 Лист 4; М6					
МР6	I		I 30М	то же					

Альбом II ч.1

Типовой проект

Согласовано: Малахов

Согласовано: Дульдин, Шуваев, Алпатов

Инв. № подл. | Подпись и дата | Взам. инв. №

Привязан

Инв. №

Зав.отд.	Грибова		
Н. контр.	Веневцева		
Гл. констр.	Рекач		28.01.83
Рук. бриг.	Жельцов		
Ст. инж.	Уренкова		
Инж.	Перетягина		

ТП 503-4-26.83 КМ

Грузовая автостанция на 500т переработки грузов в сутки

Производственно-складской корпус

Стадия	Лист	Листов
Р	7	

Схема расположения путей подвесного транспорта. Разрезы 7-7... 10-10

Гипроспецлегконструкция

Копировал: Тарасова шар. Формат А2

Альбом II ч. 1

Типовой проект

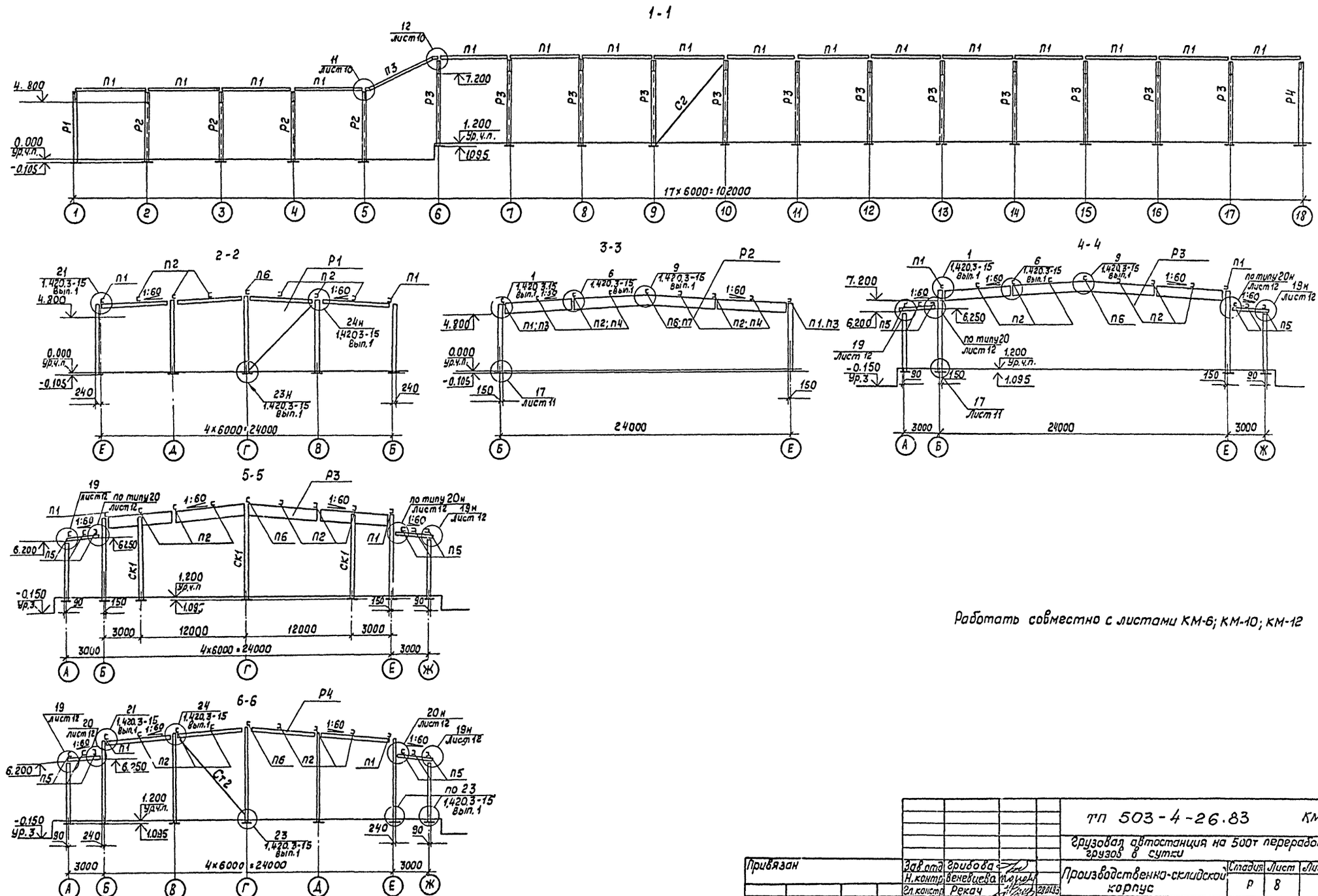

Работать совместно с листами КМ-6; КМ-10; КМ-12

Привязан	Зав.отд.	Грибова		ТП 503-4-26.83 КМ	
	Н.контр.	Веневцева		Грузовая автостанция на 500т переработки грузов в сутки	
	Гл.констр.	Рекач	28.01.83	Производственно-складской корпус	Стадия: Р; Лист: 8; Листов:
	Рук.бриг.	Жельцов		Разрезы 1-1...6-6	Гипроспецлегконструкция
Инв.№	Ст.инж.	Чуренкова			
	Инж.	Перетягина			

Согласовано: Малахов

Согласовано: Дильдин, Шуваев, Алпатов

Объект

Инв.№ подл. | Подпись и дата | Взам.инв.№

Копировал: Тарасова Формат А2

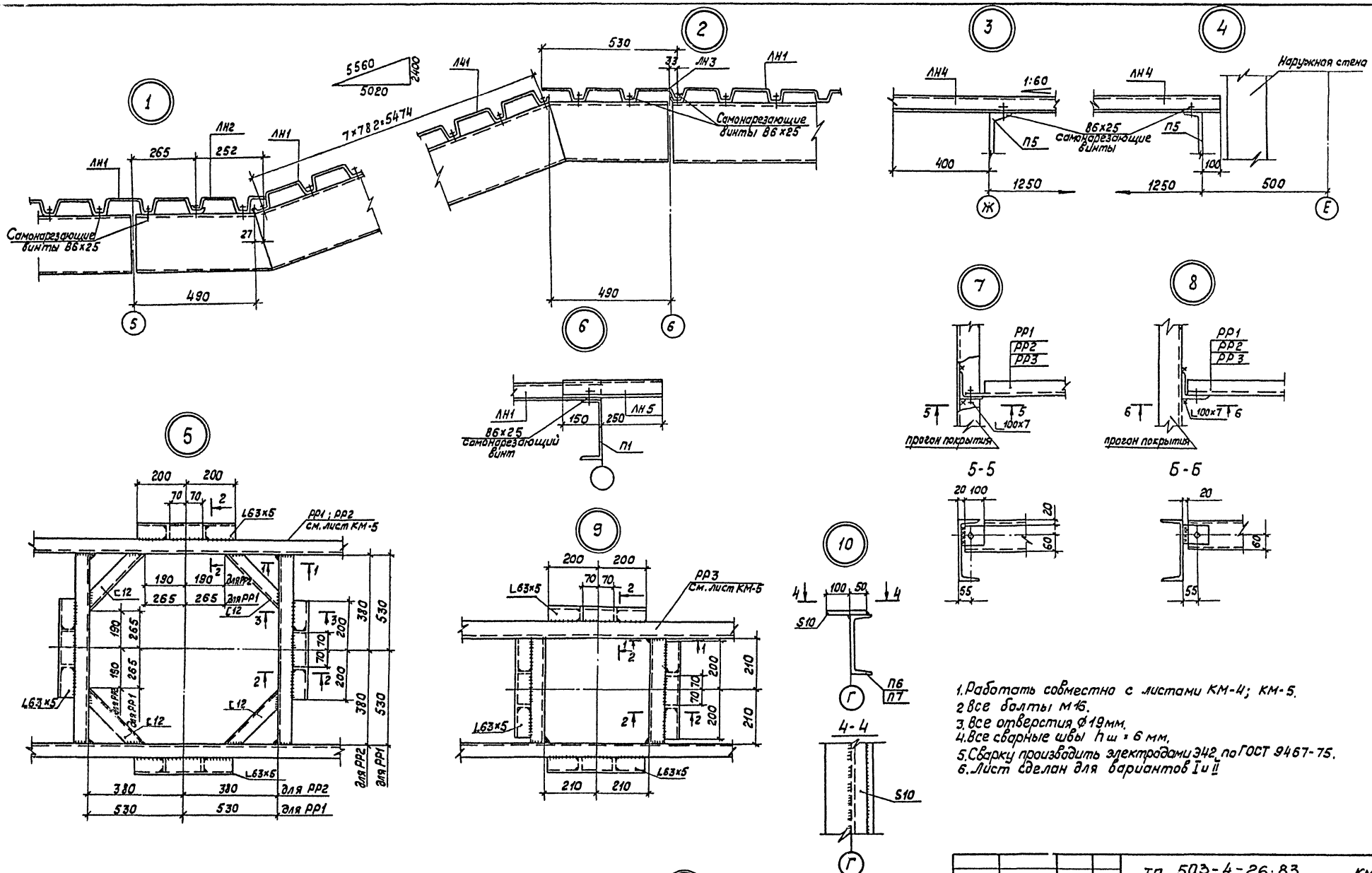

1. Работать совместно с листами КМ-4; КМ-5.
2. Все болты М16.
3. Все отверстия Ø19мм.
4. Все сварные швы $h_ш$ = 6 мм.
5. Сварку производить электродами Э42 по ГОСТ 9467-75.
6. Лист сделан для вариантов I и II

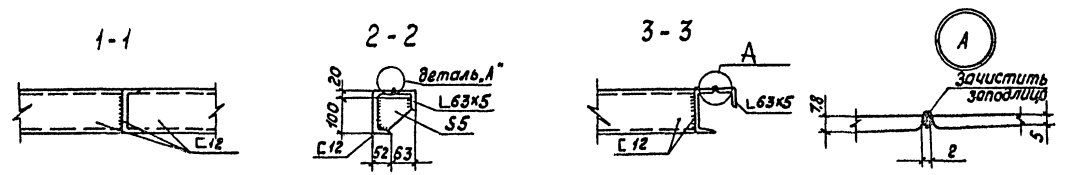

Привязан	Зав. отд.	Грибова		ТП 503-4-26.83 КМ	
	Н. контр.	Веневцева		Грузовая автостанция на 500т переработки грузов в сутки.	
	Гл. констр.	Рекач	28.01.83	Производственно-складской корпус.	Стадия: Р; Лист: 9; Листов:
	Рук. бриг.	Жельцов		Узлы 1. 10	Гипроспецмеханострукция
Инв. №	Ст. инж.	Чуренкова			
	Инж.	Кухникова			

Копировал: Тарасова М.И. - Формат А2

Альбом II ч. 1

Типовой проект

Согласовано: Малахов

Согласовано: Дальдин, Шувяев, Алпатов

Инв. № подл. | Подпись и дата | Взам. инв. №

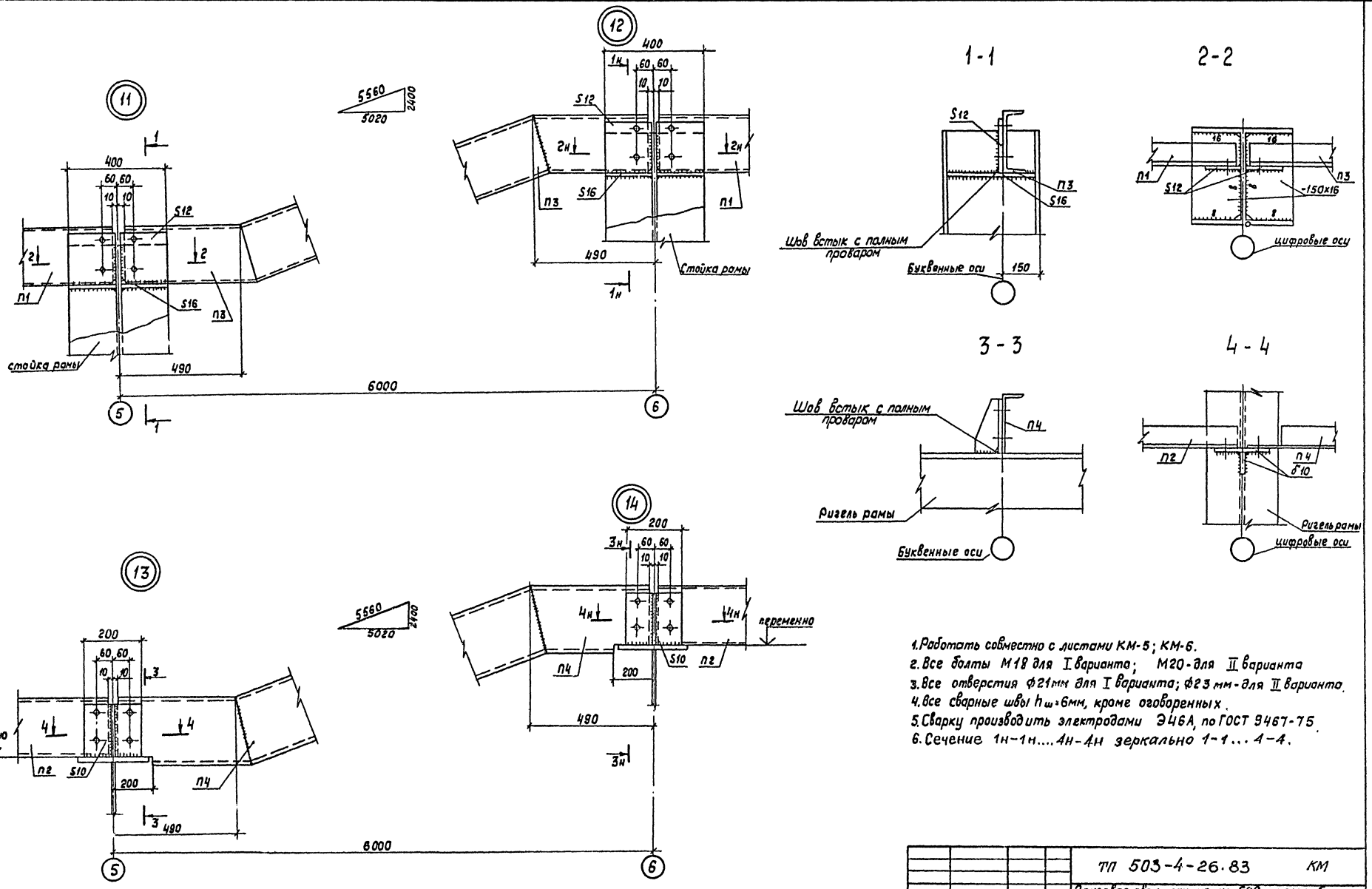

1. Работать совместно с листами КМ-5; КМ-6.
2. Все болты М18 для I варианта; М20 - для II варианта
3. Все отверстия ф21мм для I варианта; ф23 мм - для II варианта.
4. Все сварные швы $h_ш$=6мм, кроме оговоренных.
5. Сварку производить электродами Э46А, по ГОСТ 9467-75.
6. Сечение 1н-1н....4н-4н зеркально 1-1...4-4.

Привязан	Зав.отд.	Грибова		ТП 503-4-26.83 КМ			
	Н.контр.	Веневцева		Грузовая автостанция на 500т переработки грузов в сутки			
	Гл.констр.	Рекач	28.01.83	Производственно-складской корпус	Стадия	Лист	Листов
	Рук.бриг.	Жельцов			Р	10	
	Ст.инж.	Чуренкова		Узлы 11...14	Гипроспецлегконструкция		
Инв. №	Инж.	Кухникова					

Копировал: Тарасова Формат А2

Альбом II ч.1

Типовой проект

Объект

Согласовано: Малахов

Согласовано: Дульдин, Шуваев, Алпатов

Инв. № подл. | Подпись и дата | Взам. инв. №

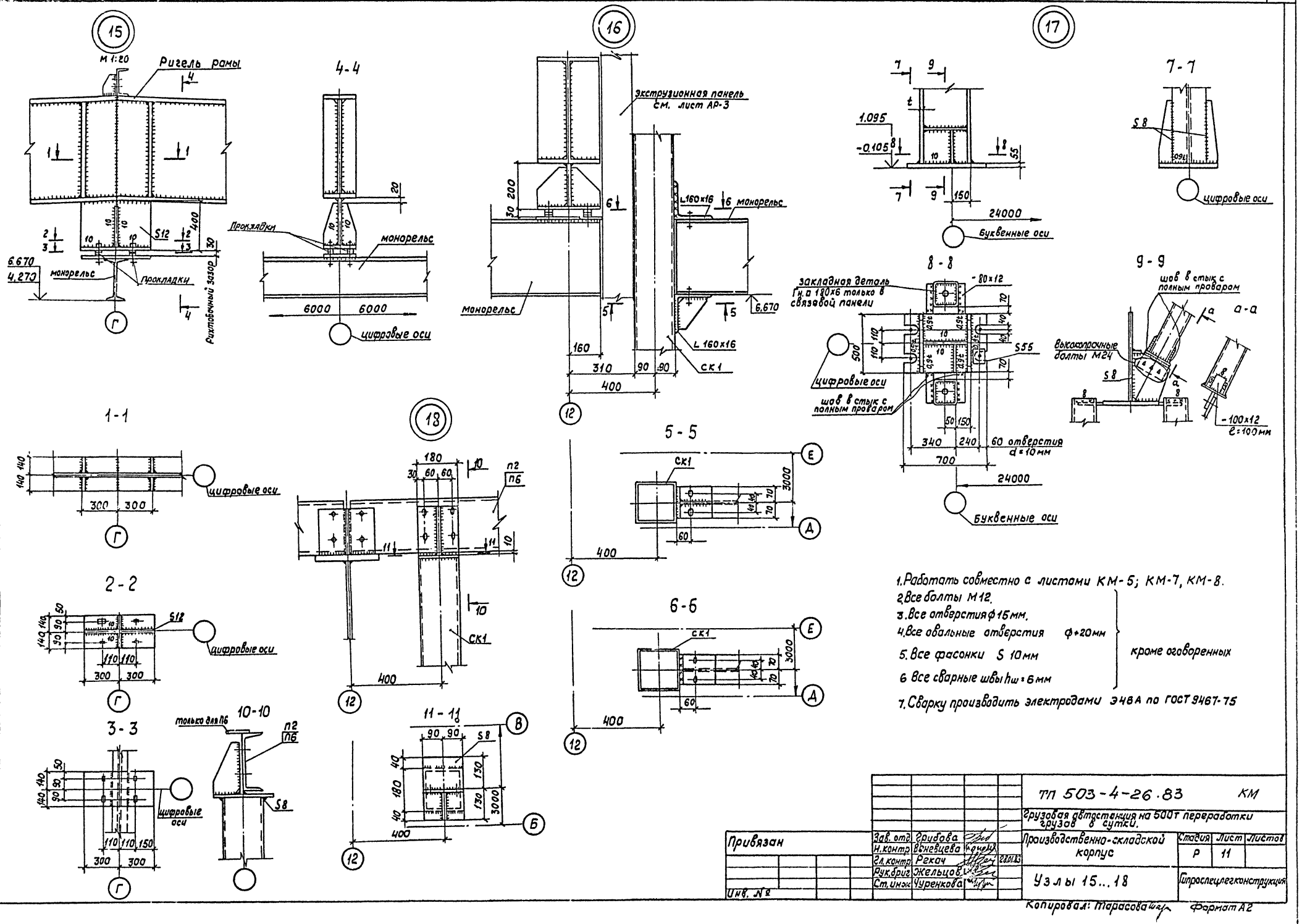

1. Работать совместно с листами КМ-5; КМ-7, КМ-8.
2. Все болты М12.
3. Все отверстия ф 15мм.
4. Все овальные отверстия ф+20мм
5. Все фасонки S 10мм
6. Все сварные швы $h_ш$=6мм

} кроме оговоренных

7. Сварку производить электродами Э46А по ГОСТ 9467-75

Привязан	Зав. отд.	Грибова		ТП 503-4-26.83 КМ			
	Н.контр.	Веневцева		Грузовая автостанция на 500т переработки грузов в сутки.			
	Гл.контр.	Рекач	28.01.83	Производственно-складской корпус	Стадия	Лист	Листов
	Рук.бриг.	Жельцов			Р	11	
Инв. №	Ст.инж.	Чуренкова		Узлы 15...18	Гипроспецлегконструкция		

Копировал: Тарасова Формат А2

Альбом II ч.1

Типовой проект

Согласовано

Согласовано

Объект

Малахов

Дильдин

Шуваев

Алпатов

Взам.инв.№

Подпись и дата

Инв.№ подл.

Альбом II ч.1

Типовой проект

Согласовано

Альдзин, Шувалов, Малатов

Согласовано

Малахов, Шувалов, Малатов

Объект

Инв.№ подл. | Подпись и дата | Взам.инв.№

19

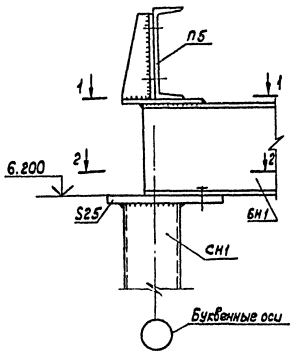

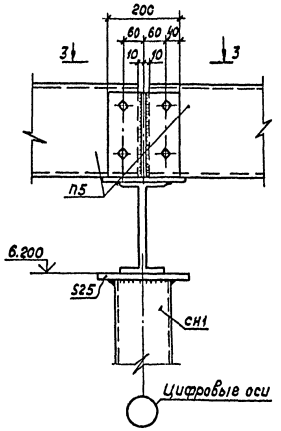

20

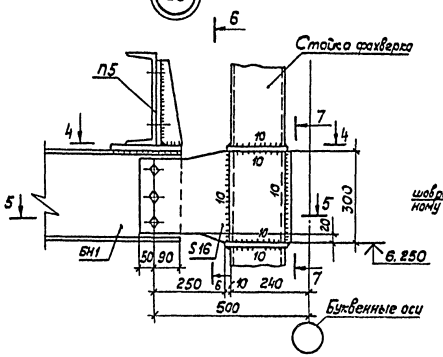

7-7

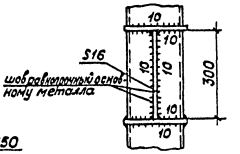

6-6

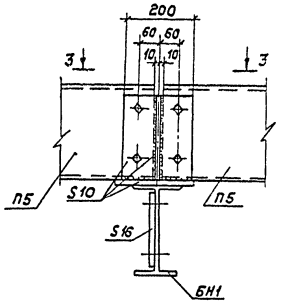

1-1

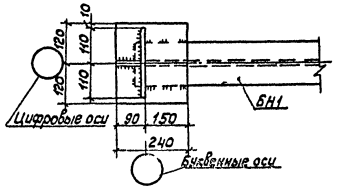

3-3

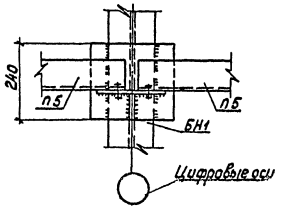

4-4

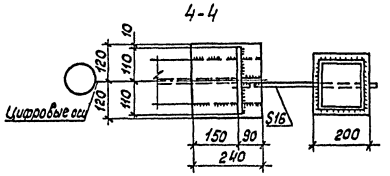

1. Общие данные см. листы КМ-1, КМ-2.
2. Работать с листом КМ-8.
3. Все болты М20
4. Все отверстия ф23
5. Все фасонки S 10 мм
6. Все сварные швы $h_ш$ ≥ 8 мм } кроме оговоренных.
7. Сварку производить электродами Э46А по ГОСТ 9467-75.

2-2

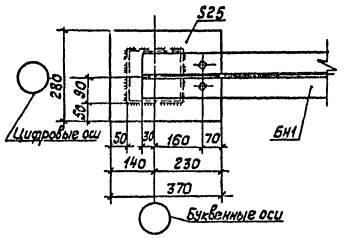

5-5 (для стоек фахверка)

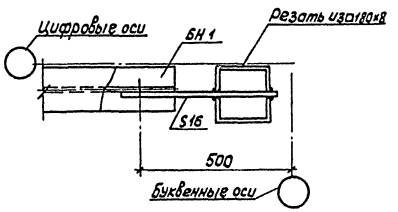

						ТП 503-4-26.83 КМ	
						Грузовая автостанция на 300т переработки грузов в сутки	
Привязан			Зав.отд.	Грибова		Производственно-складской корпус	Стадия: Р; Лист: 12; Листов:
			Н.контр.	Веневцева			
			Гл.констр.	Рекач			
			Рук.фрй	Жельцов		Узлы 19; 20	Строспецлегконструкция
Инв.№			Ст. инж.	Чуренкова			
			Инж.	Кухникова			

Копировал: Тарасова Формат А2

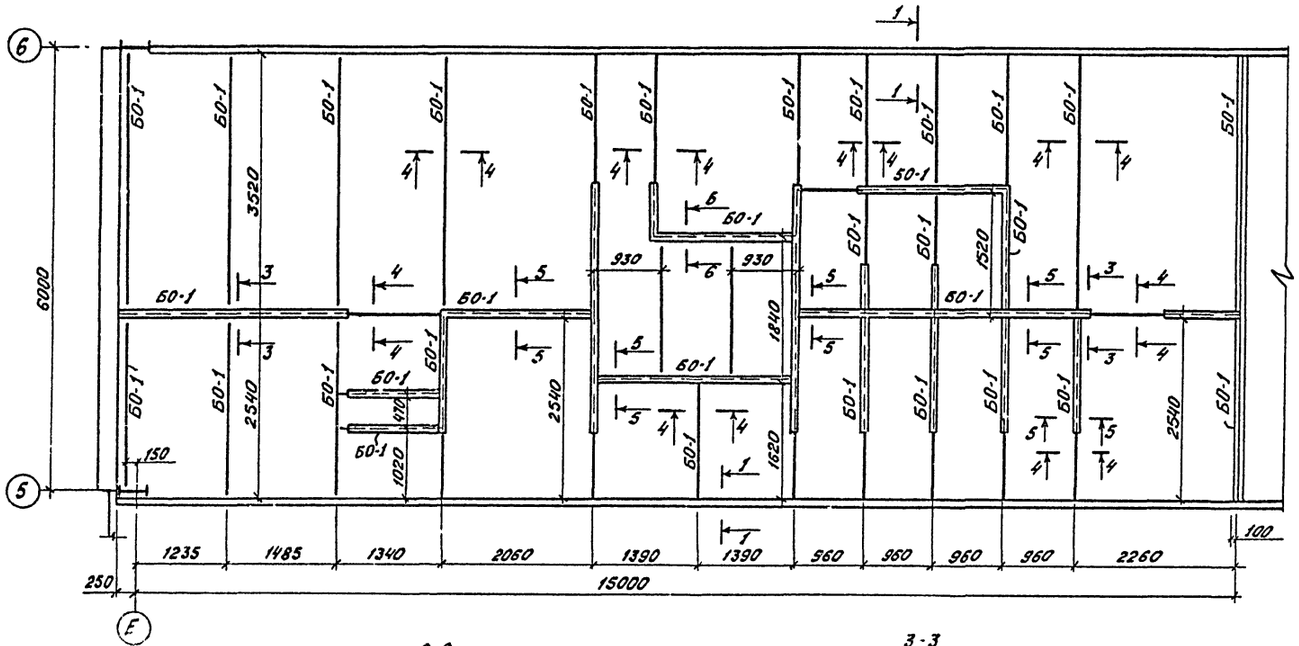

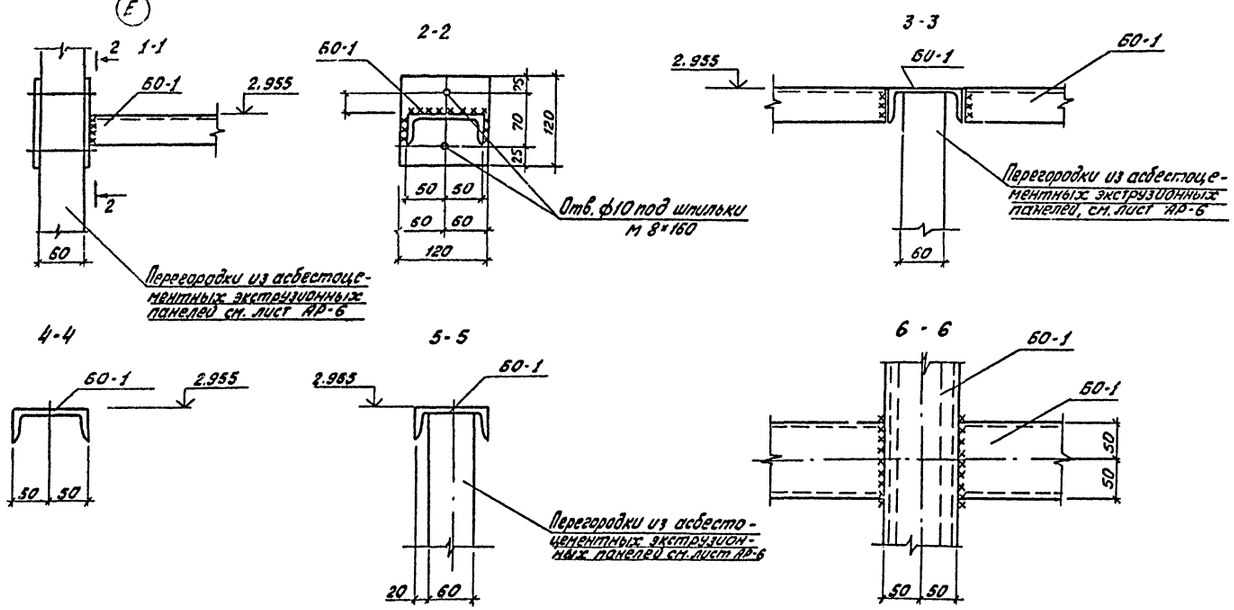

Ведомость элементов									
Марка	Сечение			Опорные усилия			Группа констр.	Марка металла	Примечания
	Эскиз	Поз.	Состав	M тс.м	N тс	R тс			
I и II Варианты									
БО-1	⊓		С 10	Конструктивно				ВСт3кп2	

1. Работать совместно с листом АР-6
2. Высота сварного шва hш=4мм.
3. Сварку производить электродами Э42 по гост 9467-75.

Зав.отд.	Грибова		
Н.контр.	Веневцева		
Гл.конст.	Рекач		
Рук.бриг.	Жельцов		
Ст.инж.	Перетягина		
Инжен.	Спирин		

Привязан

Инв. №

ТП 503-4-26.83 КМ

Грузовая автостанция на 500 т переработки грузов в сутки

Производственно-складской корпус

Стадия	Лист	Листов
Р	13	

Схема расположения несущих конструкций подвесного потолка на отм. 3.000

ГИПРОАВТОТРАНС Воронежский филиал

Согласовано: Малахов, Шуваев, Алпатов

Согласовано: Дильдин, Шуваев, Алпатов

Инв. № подл. | Подпись и дата | Взам. инв. №

Типовой проект

Альбом II ч.1

Альбом II п.1

Типовой проект

Согласовано: Малахов

Согласовано: Дульдин, Шуваев, Алпатов

Инв. № подл. | Подпись и дата | Взам. инв. №

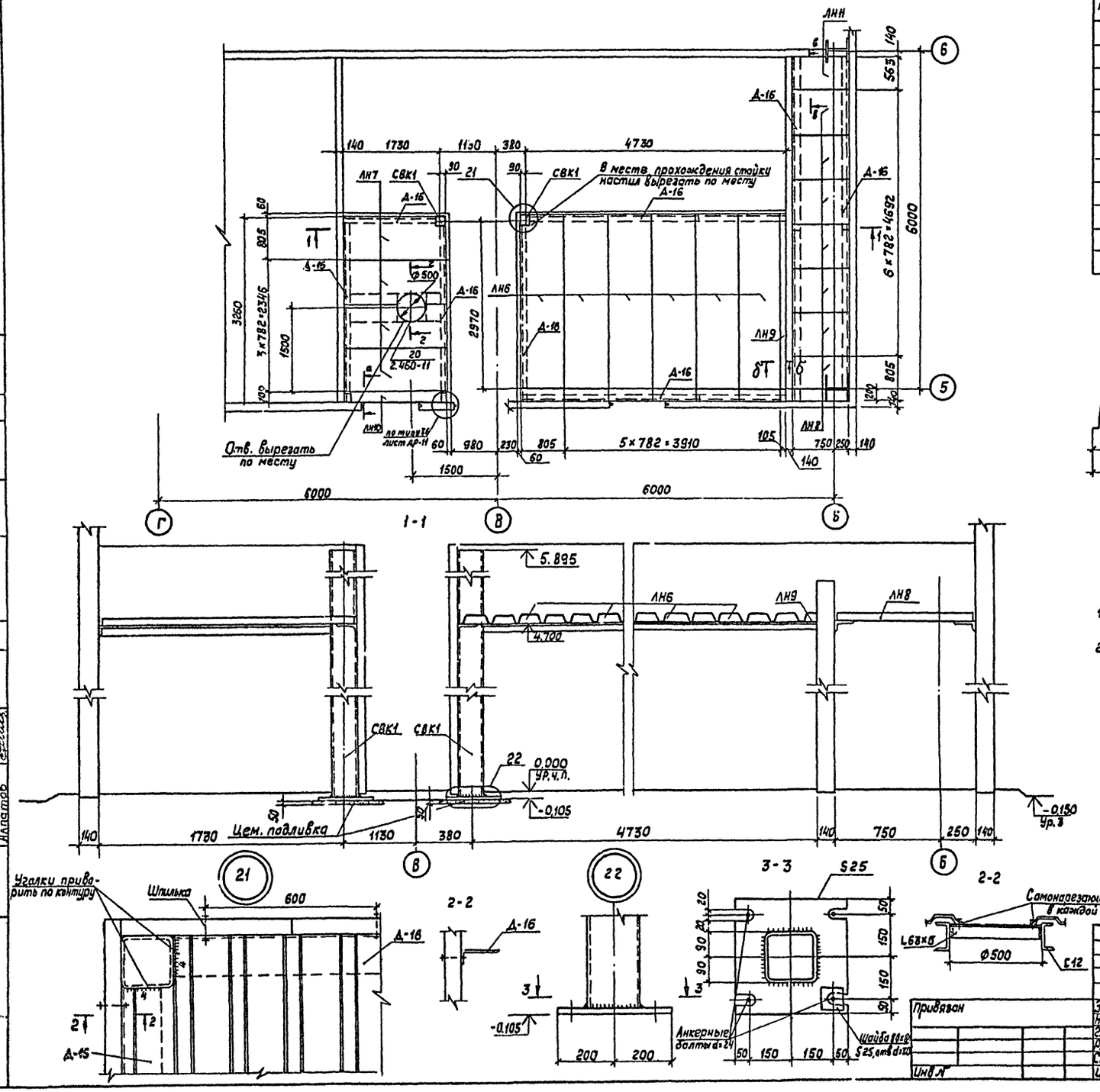

№ п/п	Марка по проекту	Марка по серии	Стандарт или лист проекта	Кол. шт	Масса, кг шт	Масса, кг всех	Примечание
			I ; II варианты				
1	ЛН6	Н60-782-0,8	ГОСТ 24045-80	6	33,7	202,20	ℓ=3240
2	ЛН7	Н60-782-0,8	ГОСТ 24045-80	4	18,72	74,90	ℓ=1800
3	ЛН8	Н60-782-0,8	ГОСТ 24045-80	7	10,2	71,40	ℓ=980
4	ЛН9	Н60-782-0,8	ГОСТ 24045-80	1	8,16	8,16	ℓ=3220; в=190
5	ЛН10	Н60-782-0,8	ГОСТ 24045-80	1	4,53	4,53	ℓ=1800; в=190
6	ЛН11	Н60-782-0,8	ГОСТ 24045-80	1	7,60	7,60	ℓ=980; в=584
7	СВК1	СФ4	Серия 1.420.3-15 вып.1	2	230,0	460,00	ℓ=6000
8	Д-16	Д-16	шифр ДП-77	—	—	190,39	ℓ общ=32160
					Итого:	1020	

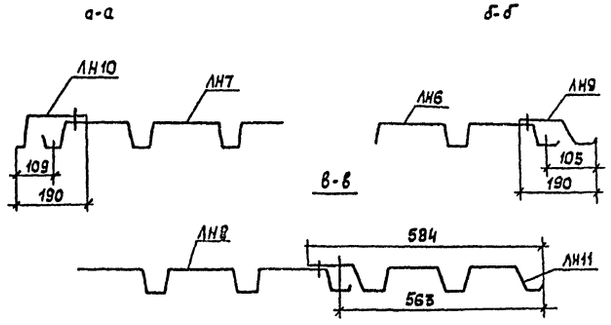

1. Крепление настила между собой производится комбинированными заклепками ЗК-12 ТУ36-2088-77 с шагом 500 мм.
2. Крепление экструзионных панелей к уголку марки Д-16 производится шпильками М8×1,25-6g×160,109,40×026 ГОСТ 22032-76 при t = -20°С; -30°С и шпильками М8×1,25-6g×180,109,40×026 ГОСТ 22032-76 при t = -40°С через 600 мм.
3. Сварку производить электродами марки Э42 по ГОСТ 9467-75.
4. В местах установки стоек СВК1 грунт утрамбовать.

Привязан	Зав. отд.	Грибова		ТП 503-4-26.83 КМ	
	Н. контр.	Веневцева		Грузовая автостанция на 500т переработки грузов в сутки	
	Гл. констр.	Рехач	28.01.83	Производственно-складской корпус	Стадия: Р; Лист: 14; Листов:
	Рук. бриг.	Жельцов		Схема расположения в конструкции перекрытия вентканеры. Узлы 21, 22	Гипроспецлегконструкция
	Ст. инж.	Чуренкова			
Инв. №	Инж.	Перетягина			

Копировал: Тарасова Шах. - Формат А2

Альбом II ч.1

Типовой проект

Вид профиля и ГОСТ, ТУ	Марка металла и ГОСТ	Обозначение и размер профиля, мм	№ п/п	Код: Марки металла	Код: Вида профиля	Код: Размера профиля	Количество, шт	Длина, мм	Масса металла по элементам конструкций, т: Фахверки одноэтажных каркасов	Конструкции каркасов зданий: Рамные сплошностенчатые	Конструкции каркасов зданий: Балки покрытия	Настил покрытия	Связи по колоннам одноэтажных каркасов	Связи фахверка	Прогоны сплошностенчатые и вспомогательные элементы покрытия	Монорельсовые пути и балки для поддержания монорельсов	По чертежам марки АР		Общая масса, т	Масса потребности в металле по кварталам (заполняется изготовителем), т: I	II	III	IV	Заполняется ВЦ
									Код элементов конструкций															
Типовые конструкции по чертежам КМ									526112	526151	526153		526161	526162	526171	526235								
Сталь горячекатанная двутавры и тавры с параллельными гранями полок ТУ 14-2-24-72	09Г2С-6	I 40К1	1							30.03									30.03					
	ГОСТ 19281-73																							
	Итого:		2							30.03									30.03					
Балки двутавровые для подвесных путей ГОСТ 19425-74*	ВСт3 пс 6	I 30 М	3													12.05			12.05					
	ГОСТ 380-71*																							
	Итого:		4													12.05			12.05					
Сталь горячекатанная швеллеры ГОСТ 8240-72	ВСт3кп2ГОСТ380-71*	[20	5												3.76				3.76					
	ВСт3пс6ГОСТ380-71*	[20	6													0.45			0.45					
	ВСт3кп2ГОСТ380-71*	[22	7												14.12				14.12					
	ВСт3пс6ГОСТ380-71*	[24	8								1.16								1.16					
	Итого:		9								1.16				17.88	0.45			19.49					
Сталь прокатная угловая равнополочная ГОСТ 8509-72*		L 100×7	10													0.03			0.03					
	ВСт3 пс 6	L 160×10	11						0.13										0.13					
	ГОСТ 380-71*	L 160×16	12						0.01										0.01					
	Итого:		13						0.14							0.03			0.17					
Профили замкнутые сварные квадратные и прямоугольные общего назначения ГОСТ 25577-83	ВСт3 кп2	□ 120×3	14											0.10					0.10					
	ГОСТ 380-71*	□ 140×3	15											0.11					0.11					
		□ 180×4	16										0.40						0.40					
		□ 180×6	17							0.13									0.13					
	09Г2С-6	□ 180×6	18						0.95										0.95					
	ГОСТ 19281-73	□ 180×8	19						1.75										1.75					
	Итого:		20						2.70	0.13			0.40	0.21					3.44					
Всего профиля:			21						2.84	30.16	1.16		0.40	0.21	17.88	12.53			65.18					
Сталь листовая горячекатанная ГОСТ 19903-74*	09Г2С-6	S 6	22							16.54									16.54					
	ГОСТ 19282-73	S 8	23						0.19	1.11									1.30					
	ВСт3 кп2	S 8	24										0.02	0.01					0.03					
	ГОСТ 380-71*																							

Согласовано: Дильдин, Шуваев, Ялпатов

Согласовано: Малахов

Объект

Инв. № подл. | Подпись и дата | Взам. инв. №

Привязан

Инв. №

Зав. отд.	Грибова	
Н. контр.	Веневцева	
Гл. констр.	Рекач	
Рук. бриг.	Жельцов	
Ст. инж.	Чуренкова	
Инж.	Кухникова	

тп 503-4-26.83 КМ

Грузовая автостанция на 500 т переработки грузов в сутки

Производственно-складской корпус

Стадия	Лист	Листов
Р	15	

Техническая спецификация металла (начало) I Вариант

Гипроспецлегконструкция

Копировал Тарасова

Формат А2

Альбом II ч.1

Типовой проект

Вид профиля и ГОСТ, ТУ	Марка металла и ГОСТ	Обозначение и размер профиля, мм	№ п/п	Код: Марки металла	Код: Вида профиля	Код: Размера профиля	Количество, шт	Длина, мм	Масса металла по элементам конструкции, т: Фахверки одноэтажных каркасов	Конструкции каркасов зданий: Ранные сплошно-стенчатые	Конструкции каркасов зданий: Балки покрытия	Настил покрытия	Связи по колоннам одноэтажных каркасов	Связи фахверка	Прогоны сплошностенчатые и вспомогательные элементы покрытия	Монорельсовые пути и балки для поддержания монорельсов	По чертежам марки АР		Общая масса, т	Масса потребности в металле по кварталам (заполняется изготовителем), т: I	II	III	IV	Заполняется ВЦ
									Код элементов конструкции															
									526112	526151	526153		526161	526162	526171	526235								
Сталь листовая горячекатанная ГОСТ 19903-74*	09Г2С-6	S10	25							2,28									2.28					
	ГОСТ 19282-73																							
	ВСт3пс6	S10	26						0.16							1.21			1.37					
	ГОСТ 380-71*																							
	09Г2С-6	S12	27							0.70									0.70					
	ГОСТ 19282-73																							
	ВСт3кп2	S12	28										0.03	0.02					0.05					
	ГОСТ 380-71*																							
	09Г2С-6	S14	29							11.82									11.82					
	ГОСТ 19282-73	S16	30							1,05									1.05					
		S20	31						0,06	16.89									16,95					
		S25	32						0,32										0.32					
	14Г2АФ-12	S25	33							5,60									5,60					
	ГОСТ 19282-73																							
	09Г2С-6	S32	34							0.36									0.36					
	ГОСТ 19282-73	S40	35						0.07										0.07					
		S55	36							8.45									8.45					
	Итого:		37						0.80	64.80			0.05	0.03		1.21			66.89					
Всего листовой стали:			38																66.89					
Стаканы для крепления крышных вентиляторов: С1	Серия 1.426-1 вып. 3		39				2												0.09					
С2			40				12												1.04					
С3			41				7												0.85					
	Итого:		42																1.98					
Итого масса металла:			43						3.64	94.96	1.16	-	0.45	0.24	17.88	13.74			134.05					
Всего масса металла:			44																134.05					

Согласовано: Малахов

Согласовано: Альдин, Шуваев, Алпатов

Инв. № подл. | Подпись и дата | Взам. инв. №

Привязан

Инв. №

Зав. отд.	Грибова	
Н. контр.	Веневцева	
Гл. констр.	Рекач	
Рук. бриг.	Жельцов	
Ст. инж.	Чуренкова	
Инж.	Кухникова	

ТП 503-4-26.83 КМ

Грузовая автостанция на 500 т переработки грузов в сутки.

Производственно-складской корпус

Стадия	Лист	Листов
Р	16	

Техническая спецификация металла (продолжение) I вариант

Гипроспецлегконструкция

Копировал Тарасова Формат А2

Альбом II ч1

Типовой проект

Вид профиля и ГОСТ, ТУ	Марка металла и ГОСТ	Обозначение и размер профиля, мм	№ п/п	Код: Марки металла	Код: вида профиля	Код: размера профиля	Количество, шт	Длина, мм	Масса металла по элементам конструкций, т: Фахверки одноэтажных каркасов	Конструкции каркасов зданий: Рамные сплошностенчатые	Конструкции каркасов зданий: Балки покрытия	Настил покрытия	Связи по колоннам одноэтажных каркасов	Связи фахверка	Прогоны сплошностенчатые и вспомогательные элементы покрытия	Монорельсовые пути и балки для поддержания монорельсовые	По чертежам марки АР		Общая масса, т	Масса потребности в металле по кварталам (заполняется изготовителем), т: I	II	III	IV	Заполняется ВЦ
									Код элементов конструкций															
Типовые по чертежам АР									526112	526151	526153		526161	526162	526171	526235								
1. Окна из одинарных труб марки 1,2 псп.ф.ВР. альбом шифр Л210/1а КМД			45				23												3,611					
2. Жалюзийные решетки марки 1.1 ж/серия 1.436.2-17б.0÷5 (4-6-82)			46				3												0,106					
3. Ворота распашные складчатые марок:																								
РСВ-к 3,6×3,6			47				4												2,824					
РСВ-к 4,2×4,2			48				5												4,017					
Альбом шифр Л-75 КМД																								
4. Фасонные стальные элементы:																								
Д-1 Альбом шифр ДП-77																			0,632					
Д-3 то же																			0,724					
Д-7 то же																			0,164					
Д-9 то же																			0,207					
Д-15 то же																			0,128					
Д-16 то же																			3,984					
Д-19 то же																			0,018					
Д-20 то же																			0,21					
К-3 Альбом шифр 278-77																			0,078					
5. Метизы:																								
шпилька М8×1,25-6g×180.109.40×026			49				1050												0,076					
М8×1,25-6g×160.109.40×026 ГОСТ 22032-76			50				1050												0,068					
гайка М8×1.25.40×016 ГОСТ 5915-70*			51				3500												0,022					
шайба 8.01.019 ГОСТ 11371-78			52				1300												0,007					
винты с полукруглой головкой самонарезающие 4×12 ГОСТ 10621-80			53				3240												0,005					

Согласовано: Малахов

Согласовано: Дульдин, Шуваев, Алпатов

Инв. № подл. | Подпись и дата | Взам. инв. №

Привязан

Инв. №

Зав. отд.	Грибова		
Н. контр.	Веневцева		
Гл. контр.	Рекач		28.01.83
Вед. арх.	Струченевский		

ТП 503-4-26.83 КМ

Грузовая автостанция на 500 т переработки грузов в сутки

Производственно-складской корпус

Техническая спецификация металла (продолжение) I в ар.

Стадия	Лист	Листов
Р	17	

Гипроспецлегконструкция

Копировал Тарасова Шер. Формат А2

Альбом II ч.1

Типовой проект

Вид профиля и ГОСТ, ТУ	Марка металла и ГОСТ	Обозначение и размер профиля, мм	№ п/п	Код: марки металла	Код: вида профиля	Код: размера профиля	Количество, шт.	Длина, мм	Масса металла по элементам конструкций, т: Фахверки одноэтажных каркасов	Конструкции каркасов зданий: Ранные сплошностенчатые	Конструкции каркасов зданий: Балки покрытия	Настил покрытия	Связи по колоннам одноэтажных каркасов	Связи фахверка	Прогоны сплошностенчатые и вспомогательные элементы покрытия	Монорельсовые пути и балки для поддержания монорельсов	По чертежам марки АР		Общая масса, т	Масса потребности в металле по кварталам (заполняется изготовителем), т: I	II	III	IV	Заполняется ВЦ
									Код элементов конструкций															
									526112	526151	526153		526161	526162	526171	526235								
д) заклепка комбинированная ЗК-12 ТУ 36-2088-77			54				2000												0.005					
е) шуруп 1-4×40.016 ГОСТ 1144-80			55				3000												0.011					
ж) гвоздь к 4×100 ГОСТ 4028-63			56				1000												0.010					
			57															Итого	17,591	/16 839 - для II варианта/				
Нетиповые по чертежам АР																								
1. Сталь листовая горячекатаная ГОСТ 19903-74*		S=4	58																0.360					
2. Сталь тонколистовая кровельная оцинкованная ГОСТ 14918-80		S=0.8	59																0.206					
3. Сталь прокатная угловая неравнополочная ГОСТ 8510-72*		L 125×200×12	60																5,525					
			61															Итого:	6.024					

Согласовано: Малахов

Согласовано: Дильдин, Шуваев, Алпатов

Инв. № подл. | Подпись и дата | Взам. инв. №

Привязан

Инв. №

Зав. отд.	Грибова	
Н. контр.	Вегневцева	
Гл. конст.	Рекач	
Вед. арх.	Серпуховский	

ТП 503-4-26.83 КМ

Грузовая автостанция на 500т переработки грузов в сутки

Производственно-складской корпус

Стадия	Лист	Листов
Р	18	

Техническая спецификация металла (продолжение) I вар.

Гипроспецсоцконструкция

Копировал Тарасова Формат А2

Альбом II ч.1

Типовой проект

Вид профиля и ГОСТ, ТУ	Марка металла и ГОСТ	Обозначение и размер профиля, мм	№ п/п	Код: Марки металла	Код: вида профиля	Код: размера профиля	Количество, шт	Длина, мм	Масса металла по элементам конструкций, т: Фахверки двухэтажных каркасов	Конструкции каркасов зданий: Рамные сплошностенчатые	Конструкции каркасов зданий: Балки покрытия	Настил покрытия	Связи по колоннам одноэтажных каркасов	Связи фахверка	Прогоны спец. конструкций покрытия	Монтажные болты и балки для подвески монорельсов	По чертежам марки АР	Общая масса, т	Масса потребности в металле по кварталам (заполняется изготовителем), т: I	II	III	IV	Заполняется ВЦ
				Код элементов конструкций					526112	526151	526153		526161	526162	526171	526235							
Нетиповые конструкции по чертежам КМ																							
Сталь горячекатанная двутавры и тавры с параллельными гранями полок ТУ 14-2-24-72	ВСт3пс6 ГОСТ 380-71*	I 2361	62								1,85							1,85					
		Итого:	63								1,85							1,85					
Сталь горячекатанная швеллеры, ГОСТ 8240-72	ВСт3кп2 ГОСТ 380-71*	С 10	64						0,86														
		С 12	65												2,40			2,40					
	ВСт3пс6 ГОСТ 380-71*	С 20	66												0,25			0,25					
	ВСт3кп2 ГОСТ 380-71*	С 22	67												9,08			9,08					
		С 24	68												1,13			1,13					
		Итого:																					
Сталь прокатная угловая равнополочная ГОСТ 8509-72*	ВСт3кп2 ГОСТ 380-71*	L 63×5	69						0,86						12,86			13,72					
		L 100×7	70												0,22			0,22					
		L 150×16	71												0,13			0,13					
		Итого:	72						0,04									0,04					
Профили замкнутые сварные квадратные и прямоугольные ГОСТ 25577-83	09Г2С-6 ГОСТ 19281-73	□ 180×6	73						0,04						0,35			0,39					
		□ 180×8	74						0,30									0,30					
		Итого:	75						7,10									7,10					
Всего профиля:	ВСт3кп2 ГОСТ 380-71*		76						7,40									7,40					
Сталь листовая горячекатанная ГОСТ 19903-74*	09Г2С6 ГОСТ 19282-73	S 5	77						8,30		1,85				13,21			23,36					
	ВСт3пс6 ГОСТ 380-71*	S 8	78																				
	09Г2С-6 ГОСТ 19282-73	S 10	79						0,05						0,10			0,15					
		S 10	80						0,03									0,03					
		S 12	81								1,92							1,92					
		S 16	82						0,07	0,10								0,17					
		S 25	83							0,05								0,05					
			84						0,08	0,25								0,33					
		Итого:	85						2,10									2,10					
									2,33	0,40	1,92				0,10			4,75					

Согласовано:

Альбом 80дм

Малатов

Разраб. Подпись и дата Взам. инв.№ Инв.№ подл.

Адыдаев
Шубаев
Малатов

Объект

Привязан

Инв.№

Зав.отд.	Грибова		
Н.контр.	Веневцева		
Гл.контр.	Рекач		
Рук.бриг.	Жельцов		
Ст.инж.	Чуренкова		
Инж.	Ухникова		

ТП 503-4-26.83 КМ

Грузовая автостанция на 500т переработки грузов в сутки

Производственно-складской корпус

Стадия	Лист	Листов
Р	18	

Техническая спецификация металла/продолжение/Iвариант

Гипроспецгеконструкция

Копировал: Тарасова

Формат А2

Вид профиля и ГОСТ, ТУ	Марка металла и ГОСТ	Обозначение и размер профиля, мм	№ п/п	Код: Марки металла	Код: Вида профиля	Код: Размера профиля	Количество, шт	Длина, мм	Масса металла по элементам конструкций, т: Фахверки одноэтажных каркасов	Конструкции каркасов зданий: Рамные сплошностенчатые	Конструкции каркасов зданий: Балки покрытия	Настил покрытия	Связи по колоннам одноэтажных каркасов	Связи фахверка	Прогоны сплошностенчатые и вспомогательные элементы покрытия	Монорельсовые пути и балки для поддержания монорельсов	Почертежам марки АР		Общая масса, т	Масса потребности в металле по кварталам (заполняется изготовителем), т: I	II	III	IV	Заполняется ВЦ
									Код элементов конструкций															
									526112	526151	526153		526161	526162	526171	526235								
Профилы стальные оцинкованные гнутые с трапециевидной формой гофра для строительства ГОСТ 24045-80	Б Ст 3кп ГОСТ 380-71*	Н60-782-0,8	86									32,57							32,57					
	Итого:		87						2,33	0,40	1,92	32,57			0,10				37,32					
Всего листовой стали			88						2,33	0,40	1,92	32,57			0,10				37,32					
Итого масса металла			89						10,63	0,40	3,77	32,57			13,31				60,68					
Итого масса металла на типовые конструкции по чертежам:																								
-КМ			90																126,91					
-АР*			91																12,591 / 16,839					
Итого масса металла на нетиповые конструкции по чертежам:																								
-КМ			92																60,68					
-АР			93																6,024					
Всего масса металла по чертежам:																								
-КМ			94																194,73					
-АР*			95																23,615 / 22,863					
Всего масса металла:			96																218,345 / 217,593					

в знаменателе дана масса металла для толщины стены 160мм

Привязан

Инв. № подл. | Подпись и дата | Взам. инв. №

Согласовано: Дильдин, Шуваев, Алпатов

Согласовано: Малахов

Объект

Типовой проект

Альбом II ч.

Зав. отд.	Грубова		
Н. контр.	Вгневцева		
Гл. констр.	Рекач		
Рук. бриг.	Жельцов		
Ст. инж.	Чуренкова		
Инж.	Кукникова		

ТП 503-4-26.83 КМ

Грузовая автостанция на 500т переработки грузов в сутки.

Производственно-складской корпус

Стадия	Лист	Листов
Р	20	

Техническая спецификация металла (продолжение) II вариант

Гипроспецлегконструкция

Копировал Тарасова Ш. Формат А2

Альбом III ч.

Типовой проект

Наименование конструкций по номенклатуре прейскуранта №01-09	Позиции по прейскуранту №01-09	№ п.п.	Код конструкций	Масса конструкций, т: Всего стали по выполненной выкачке прочности	по видам профилей стали: Балки и швеллеры	Крупносортная сталь	Среднесортная сталь	Неоксорная сталь	Толстолистовая сталь	Универсальная сталь	Тонколистовая сталь	Гнутые и фитилеи	Трубы	Прочие	Всего	Количество, шт	Серия типовых конструкций
1	2	9	4	5	6	7	8	9	10	11	12	13	14	15	16	17	18
Типовые конструкции по чертежам КМ																	
Фахверки одноэтажных каркасов	142	1	526112	3,34	—	2,84	—	—	0,80	—	—	—	—	—	3,64	—	
Конструкции каркасов зданий:																	
Рамные сплошностенчатые	112	2	526151	94,83	30,03	0,13	—	—	64,80	—	—	—	—	—	94,96	—	
Балки покрытия	116	3	526153	—	1,16	—	—	—	—	—	—	—	—	—	1,16	—	
Связи по колоннам одноэтажных каркасов	1529	4	526161	—	—	0,40	—	—	0,05	—	—	—	—	—	0,45	—	
Связи фахверка	1529	3	526162	—	—	0,21	—	—	0,03	—	—	—	—	—	0,24	—	
Прогоны сплошностенчатые и вспомогательные элементы покрытия	95	6	526171	—	17,88	—	—	—	—	—	—	—	—	—	17,88	—	
Монорельсовые пути и балки для поддержания монорельсов	60	7	526235	—	12,50	1,24	—	—	—	—	—	—	—	—	13,74		
Стаканы для крепления крышных вентиляторов:																	
С1	333	8		—	—	—	—	—	—	—	—	—	—	0,09	0,09	2	
С2	1082	9		—	—	—	—	—	—	—	—	—	—	1,04	1,04	12	
С3	1112	10		—	—	—	—	—	—	—	—	—	—	0,85	0,85	7	
Итого:		11	—	98,14	61,57	4,82	—	—	65,67	—	—	—	—	1,98	134,05	—	
Нетиповые конструкции по чертежам КМ																	
Фахверк и одноэтажных каркасов	142	10	526112	9,68	0,86	7,44	—	—	2,33	—	—	—	—	—	10,63	—	
Конструкции каркасов зданий:																	
Рамные сплошностенчатые	112	11	526151	0,40	—	—	—	—	0,40	—	—	—	—	—	0,40	—	
Балки покрытия	116	12	526153	—	1,85	—	—	—	1,92	—	—	—	—	—	3,77	—	
Настил покрытия	123	13	—	—	—	—	—	—	—	—	—	—	—	32,57	32,57	—	
Прогоны сплошностенчатые и вспомогательные элементы покрытия	95	14	526171	—	12,86	0,33	—	—	0,10	—	—	—	—	—	13,31	—	
Итого:				10,08	15,57	7,79	—	—	4,75	—	—	—	—	32,57	60,68	—	
Контрольная сумма:				—	—	—	—	—	—	—	—	—	—	—	194,73	—	

1. Позиции 4; 5 взяты по прейскуранту №01-09, дополнение 11.
2. Позиции 6; 7 взяты по ценнику 1; часть II
3. Позиции 8; 9; 10 взяты по ценнику 1; часть I
4. Позиция 13 взята по ценнику 1; часть II, дополнение 4.

Привязан

Инв №

Зав. отд.	Грибова	
Н. контр.	Веневцева	
Гл. констр.	Рекач	18.01.83
Рук. бриг.	Жельцов	
Ст. инж.	Чуренкова	
Инж.	Кухникова	

ТП 503-4-26.83 КМ

Грузовая автостанция на 500т переработки грузов в сутки

Производственно-складской корпус

Стадия	Лист	Листов
Р	21	

Ведомость металлоконструкций по видам профилей I вариант

Гипроспецлегконструкция

Согласовано: Малахов

Согласовано: Дульдин, Шуваев, Алпатов

Инв № подл. | Подпись и дата | Взамен инв №

Объект

Альбом 1 ч.1

Типовой проект

Вид профиля и ГОСТ, ТУ	Марка металла и ГОСТ	Обозначение и размер профиля, мм	№ п/п	Код: марки металла	Код: вида профиля	Код: размера профиля	Количество, шт	Длина, мм	Масса металла по элементам конструкций, т: Код элементов конструкций: 526112 Фахверки одноэтажных каркасов	526151 Конструкции каркасов зданий: Рамные сплошностенчатые	526153 Конструкции каркасов зданий: Балки покрытия	Настил покрытия	526161 Связи по колоннам одноэтажных каркасов	526162 Связи фахверка	526171 Прогоны сплошностенчатые строительные элементы покрытия	526235 Монтажные дуги и балки для подвески монорельса	По чертежам марки АР	Общая масса, т	Масса потребности в металле по кварталам (заполняется изготовителем), т: I	II	III	IV	Заполняется ВЦ
Типовые конструкции									526112	526151	526153		526161	526162	526171	526235							
по чертежам КМ:																							
Сталь горячекатанная, Двутавры и тавры с параллельными гранями полок. ТУ 14-2-24-72	09Г2С-6 ГОСТ 19281-73	I 40 К2	1							33.12								33,12					
	Итого:		2							33,12								33,12					
Балки двутавровые для подвесных путей ГОСТ 19425-74*	ВСт3пс6 ГОСТ 380-71*	С 30 м	3													12.05		12,05					
	Итого:		4													12.05		12,05					
Сталь горячекатанная швеллеры ГОСТ 8240-72	ВСт3пс6 ГОСТ 380-71*	С 20	5													0.45		0,45					
	ВСт3кп2 ГОСТ 380-71*	С22	6												4.30			4.30					
		С24	7												16,13			16,13					
	ВСт3пс6 ГОСТ 380-71*	С30	8								1.53					0.77		2.30					
	Итого:		9								1.53				20.43	1.22		23.18					
Сталь прокатная угловая равнополочная. ГОСТ 8509-72*	ВСт3пс6 ГОСТ 380-71*	L100х7	10													0.03		0,03					
		L160х10	11						0.13									0,13					
		L160х16	12						0.01									0.01					
	Итого:		13						0,14							0,03		0,17					
Профили замкнутые сварные квадратные и прямоугольные общего назначения ГОСТ 25577-83	ВСт3кп2 ГОСТ 380-71*	□ 120х3	14											0,10				0,10					
		□ 140х3	15											0.11				0,11					
		□ 180х4	16										0,40					0,40					
		□ 180х6	17							0,13								0,13					
	09Г2С-6 ГОСТ 19281-73	□ 180х6	18						0.95									0,95					
		□ 180х8	19						1.75									1.75					
	Итого:		20						2.70	0.13			0,40	0,21				3.44					
Всего профиля			21						2.84	33.25	1.53		0,40	0,21	20,43	13.30		71.96					
Сталь листовая горячекатанная ГОСТ 19903-74*	09Г2С-6 ГОСТ 19282-73	S6	22							8.39								8,39					
		S8	23						0.19	11.97								12,16					
	ВСт3кп2 ГОСТ 380-71*	S8	24										0,02	0,01				0,03					

Согласовано: Альбом 1 ч.1 — Малахов; Дильдин, Шубаев, Лапатов

Взам. инв. № | Подпись и дата | Инв. № подл.

Привязан

Инв. №

Зав. отд.	Грибова	
Н. контр.	Бенедиктова	
Гл. конст.	Рекач	
Рук. бриг.	Жельцов	
Ст. инж.	Чуренкова	
Инж.	Кухникова	

ТП 503-4-26.83 КМ

Грузовая автостанция на 500т переработки грузов в сутки.

Производственно-складской корпус.

Стадия	Лист	Листов
Р	22	

Техническая спецификация металла (начало) II вариант

Гипроспецтяжконструкция

Копировал Тарасова

Формат А2

Альбом II ч.1

Типовой проект

Вид профиля и ГОСТ, ТУ	Марка металла и ГОСТ	Обозначение и размер профиля, мм	№ п/п	Код: Марки металла	Код: Вида профиля	Код: Размера профиля	Количество, шт	Длина, мм	Масса металла по элементам конструкции, т: Фахверки связи каркасов	Конструкции кар касов зданий: Рамные сплошно-стенчатые	Конструкции кар касов зданий: Балки покрытия	Настил покрытия	Связи по колоннам одноэтажных каркасов	Связи фахверка	Профилированный настил и элементы ограждения покрытия	Монолитные плиты и балки для поддержания покрытия	По чертежам марки АР	Общая масса, т	Масса потребности в металле по кварталам (заполняется изготовителем) т: I	II	III	IV	Заполняется ВЦ
									Код элементов конструкции: 526112	526151	526153		526161	526162	526171	526235							
Сталь листовая горячекатанная ГОСТ 19903-74*	09Г2С-6 ГОСТ 19282-73	S 10	25							2.28								2.28					
	ВСт3пс6 ГОСТ 380-71*	S 10	26						0.16							1.21		1.37					
	09Г2С-6 ГОСТ 19282-73	S 12	27							0.70								0.70					
	ВСт3кп2 ГОСТ 380-71*	S 12	28										0.03	0.02				0.05					
	09Г2С-6 ГОСТ 19282-73	S 16	29							14.56								14.56					
		S 20	30						0.06									0.06					
		S 25	31						0.32	21.11								21.43					
	14Г2АФ-12 ГОСТ 19282-73	S 25	32							5.60								5.60					
	09Г2С-6 ГОСТ 19282-73	S 32	33							0.36								0.36					
		S 40	34						0.07									0.07					
		S 55	35							8.45								8.45					
	Итого:		36						0.80	73.42	—	—	0.05	0.03	—	1.21		75.51					
Всего листовой стали:			37															75.51					
Стаканы для крепления крышных вентиляторов:																							
С1	Серия 1.494-24 Вып. 2		38				2											0.09					
С2			39				12											1.04					
С3			40				7											0.85					
	Итого:		41															1.98					
Итого масса металла			42						3.64	106.67	1.53		0.45	0.24	20.43	14.51		149.45					
Всего масса металла:			43															149.45					

Согласовано: Объект; Маслов; Альбин; Шувалов; Алматов

Инв.№ подл. | Подпись и дата | Взам. инв.№

Привязан

Инв.№

Зав.отд.	Грибова	
Н.контр.	Веневцева	
Гл.конст.	Векач	11.01.85
Рук.бриг.	Жельцов	
Ст.инж.	Чуренкова	
Инж.	Кухникова	

ТП 503-4-26.83 КМ

Грузовая автостанция на 500т переработки грузов в сутки

Производственно-складской корпус

Стадия	Лист	Листов
Р	23	

Техническая спецификация металла (продолжение) Вариант

Типоспецстройконструкция

Копировал: Тарасова

Формат А2

Альбом II ч.1

Типовой проект

Вид профиля и ГОСТ, ТУ	Марка металла и ГОСТ	Обозначение и размер профиля, мм	№ п/п	Код: Марки металла	Код: Вида профиля	Код: Размера профиля	Количество, шт	Длина, мм	Масса металла по элементам конструкций, т: Фахверки одноэтажных каркасов	Конструкции каркасов зданий: Ранные сплошностенчатые	Конструкции каркасов зданий: Балки покрытия	Настил покрытия	Связи по колоннам одноэтажных каркасов	Связи фахверка	Прогоны сплошностенчатые и вспомогательные элементы покрытия	Монорельсовые пути и балки для поддержания монорельсов	По чертежам марки АР		Общая масса, т	Масса потребности в металле по кварталам (заполняется изготовителем), т: I	II	III	IV	Заполняется ВЦ
									Код элементов конструкций															
Нетиповые конструкции									526112	526151	526153		526161	526162	526171	526235								
по чертежам КМ:																								
Сталь горячекатанная	ВСт3пс6	I 2361	44								1,85								1,85					
Двутавры и тавры с парал-	ГОСТ 380-71*																							
лельными гранями полок.																								
ТУ 14-2-24-72																								
	Итого:		45								1,85								1,85					
Сталь горячекатанная		[10	46						0.86										0,86					
Швеллеры	ВСт3кп2	[12	47												2,40				2,40					
ГОСТ 8240-72	ГОСТ 380-71*	[22	48												0,30				0,30					
		[27	49												1.30				1.30					
	ВСт3пс6	[22	50												9,07				9,07					
	ГОСТ 380-71*																							
	Итого:		51						0.86						13,07				13,93					
Сталь прокатная угловая	ВСт3кп2	∟63×5	52												0,22				0.22					
равнополочная	ГОСТ 380-71*	∟100×7	53												0,13				0,13					
ГОСТ 8509-72*		∟160×16	54						0,04										0,04					
	Итого		55						0.04						0.35				0.39					
Профили замкнутые	09Г2С-6	□ 180×6	56						0.30										0.30					
сварные квадратные	ГОСТ 19281-73	□ 180×8	57						7.10										7.10					
и прямоугольные																								
ГОСТ 25577-83	Итого:		58						7.40										7.40					
Всего профиля:			59						8.30		1,85				13,42				23,57					
	ВСт3кп2, ГОСТ 380-71*	S 5	60						0.05						0.10				0.15					
Сталь листовая	09Г2С-6, ГОСТ 19282-73	S 8	61						0,03										0.03					
горячекатанная	ВСт3пс6, ГОСТ 380-71*	S 10	62								1.92								1,92					
ГОСТ 19903-74*	09Г2С-6	S 10	63						0,07	0.10									0.17					
	ГОСТ 19282-73	S 12	64							0,05									0.05					
		S 16	65						0.08	0.25									0.33					
		S 25	66						2,10										2.10					
	Итого:		67						2.33	0.40	1.92				0.10				4.75					

Согласовано: Малахов

Согласовано: Ачильдин, Шуваев, Алпатов

Инв. № подл. | Подпись и дата | Взам. инв. №

Привязан

Инв. №

Зав. отд.	Грибова	
Н. контр.	Веневцева	
Гл. констр.	Рекач	
Рук. бриг.	Жельцов	
Ст. инж.	Чуренкова	
Инж.	Кухникова	

ТП 503-4-26.83 КМ

Грузовая автостанция на 500т переработки грузов в сутки

Производственно-складской корпус

Стадия	Лист	Листов
Р	24	

Техническая спецификация металла (продолжение) II вариант

Гипроспецлегконструкция

Копировал: Тарасова Бк

Формат А2

Альбом II ч.1

Типовой проект

Вид профиля и ГОСТ, ТУ	Марка металла и ГОСТ	Обозначение и размер профиля, мм	№ п/п	Код: Марки металла	Код: Вида профиля	Код: Размера профиля	Количество, шт	Длина, мм	Масса металла по элементам конструкций, т: Фахверки одноэтажных каркасов	Конструкции каркасов зданий: Ранные сплошно-стенчатые	Конструкции каркасов зданий: Балки покрытия	Настил покрытия	Связи по колоннам одноэтажных каркасов	Связи фахверка	Прогоны сплошностенчатые и вспомогательные элементы покрытия	Монорельсовые пути и балки для поддержания монорельсов	По чертежам марки АР		Общая масса, т	Масса потребности в металле по кварталам (заполняется изготовителем), т: I	II	III	IV	Заполняется ВЦ
									Код элементов конструкций															
									526112	526151	526153		526161	526162	526171	526235								
Профили стальные. Оцинкованные гнутые с трапециевидной формой гофра для строительства ГОСТ 24045-80	БСт 3кп ГОСТ 380-71*	Н60-782-0,8	68									32,57							32,57					
	Итого:																							
Всего листовой стали			69						2,33	0,40	1,92	32,57			0,10				37,32					
			70						2.33	0.40	1.92	32,57			0.10				37,32					
Итого масса металла			71						10,63	0,40	4.90	32,57			13,52				60,89					
Итого масса металла на типовые конструкции по чертежам:																								
- КМ			72																136,51					
- АР*			73																17,591 / 16,839					
Итого масса на нетиповые конструкции по чертежам:																								
- КМ			74																60,89					
- АР			75																6.024					
Всего масса металла по чертежам:																								
- КМ			76																210,34					
- АР			77																23,615 / 22,863					
Всего масса металла:			78																233,955 / 233,203					

В знаменателе дана масса металла для толщины стены 160мм

Привязан

Инв. №

Зав. отд.	Грибова		
Н. контр.	Кеневцева		
Гл. констр.	Рекач		28.01.83
Рук. бриг.	Жельцов		
Ст. инж.	Куренкова		
Инж.	Кухникова		

ТП 503-4-26.83 КМ

Грузовая автостанция на 500т переработки грузов в сутки.

Производственно-складской корпус

Стадия	Лист	Листов
Р	25	

Техническая спецификация металла (окончание) II вариант

Гипроспецлегконструкция

Копировал: Тарасова Ю.

Формат А2

Согласовано: Дильдин, Шуваев, Алпатов

Согласовано: Малахов

Объект

Инв. № подл. | Подпись и дата | Взам. инв. №

Альбом III ч.1

Типовой проект

Наименование конструкций по номенклатуре Прейскуранта № 01-09	Позиции прейскуранта № 01-09	№ п/п	Код конструкций	Масса конструкций, т												Количество, шт	Серия типовых конструкций
				Всего сталь горяче-катаная и высокой прочности	по видам профилей стали: Балки и шевелеры	Круглосорная сталь	Сортовая сталь	Мелкосортная сталь	Толстолистовая сталь	Универсальная сталь	Тонколистовая сталь	Гнутые и гнутосварные	Трубы	Прочие	Всего		
1	2	3	4	5	6	7	8	9	10	11	12	13	14	15	16	17	18
Типовые конструкции																	
по чертежам КМ																	
фахверки одноэтажных																	
каркасов	142	1	526112	2.70	—	2.84	—	—	0.80	—	—	—	—	—	3.64	—	
Конструкции каркасов																	
зданий:																	
рамные сплошностенчатые	112	2	526151	106.54	33.12	0.13	—	—	73.42	—	—	—	—	—	106.67	—	
балки покрытия	116	3	526153	—	1.53	—	—	—	—	—	—	—	—	—	1.53	—	Серия 1.420.3-15 Вып. 1
Связи по колоннам одно-																	
этажных каркасов	1529	4	526161	—	—	0.40	—	—	0.05	—	—	—	—	—	0.45	—	
Связи фахверка	1529	5	526162	—	—	0.21	—	—	0.03	—	—	—	—	—	0.24	—	
Прогоны сплошностенчатые																	
и вспомогательные																	
элементы покрытия	95	6	526171	—	20.43	—	—	—	—	—	—	—	—	—	20.43	—	
Монорельсовые пути и																	
балки для поддержания																	
монорельсов.	60	7	526235	—	13.27	0.03	—	—	1.21	—	—	—	—	—	14.51	—	
Стаканы для крепления																	
крышных вентиляторов																	
С1	333	8		—	—	—	—	—	—	—	—	—	—	0.09	0.09	2	Серия 1.494-24 Вып. 2
С2	1082	9		—	—	—	—	—	—	—	—	—	—	1.04	1.04	12	
С3	1112	10		—	—	—	—	—	—	—	—	—	—	0.85	0.85	7	
Итого:		11		109.21	68.35	3.61	—	—	75.51	—	—	—	—	1.98	149.45	—	
Нетиповые конструкции																	
по чертежам КМ																	
Фахверки одноэтажных																	
каркасов	142	12	526112	9.68	0.86	7.44	—	—	2.33	—	—	—	—	—	10.63	—	
Конструкции каркасов																	
зданий:																	
рамные сплошностенчатые	112	13	526151	0.40	—	—	—	—	0.40	—	—	—	—	—	0.40	—	
балки покрытия	116	14	526153	—	1.85	—	—	—	1.92	—	—	—	—	—	3.77	—	
Настил покрытия:	123	15		—	—	—	—	—	—	—	—	—	—	32.57	32.57	—	
прогоны сплошностенча-																	
тые и вспомогатель-																	
ные элементы покры-																	
тия	95	16	526171	—	13.07	0.35	—	—	0.10	—	—	—	—	—	13.52	—	
Итого:		17	—	10.08	14.92	7.79	—	—	4.75	—	—	—	—	32.57	60.89	—	
Контрольная сумма:		18	—	—	—	—	—	—	—	—	—	—	—	—	210.34	—	

1. Позиции 4; 5 взяты по прейскуранту №01-09, дополнение 11
2. Позиции 6; 7 взяты по ценнику 1, часть II.
3. Позиции 8; 9; 10 взяты по ценнику 1; часть I
4. Позиция 13 взята по ценнику 1; часть II, дополнение 4.

Согласовано: Альбедин, Шувалов, Апатов

Согласовано: Малков

Взам. инв. №

Подпись и дата

Инв. № подл.

Привязан

Инв. №

Зав. отд.	Грибова		
Н. контр.	Веневцева		
Гл. констр.	Рекач		
Рук. бриг.	Жельцов		
Ст. инж.	Чуренкова		
Инж.	Кухникова		

ТП 503-4-26.83 КМ

Грузовая автостанция на 500т перегрузки грузов в сутки

Производственно-складской корпус

Стадия	Лист	Листов
Р	26	

Ведомость металлоконструкции по видам профилей II вариант

Гипроспецлегконструкция

Копировал: Тарасова

Формат А2

Отпечатано
в Новосибирском филиале ЦИТП
630064 г. Новосибирск, пр. Карла Маркса 1.
Выдано в печать: 17 м — x — 1984 г.
Заказ 2712 Тираж 70

gost.e-ecolog.ru