ОТРАСЛЕВОЙ ТИПОВОЙ ПРОЕКТ
503-1-68.12.87

ГАРАЖ НА 25 АВТОМОБИЛЕЙ ЛЕСОЗАГОТОВИТЕЛЬНОГО ПРЕДПРИЯТИЯ

Альбом II

Конструкции железобетонные. Изделия

gost.e-ecolog.ru

Привязан

Инв. № 35399-2

ОТРАСЛЕВОЙ ТИПОВОЙ ПРОЕКТ
503-1-68.12.87
ГАРАЖ НА 25 АВТОМОБИЛЕЙ ЛЕСОЗАГОТОВИТЕЛЬНОГО ПРЕДПРИЯТИЯ
АЛЬБОМ II

Состав проекта

Альбом I - Общая пояснительная записка. Технология производства, силовое электрооборудование, связь и сигнализация, пожарная сигнализация, архитектурные решения, конструкции железобетонные, конструкции металлические, архитектурно-строительные решения, отопление и вентиляция, автоматизация отопления и вентиляции, внутренние водопровод и канализация. Чертежи

Альбом II - Конструкции железобетонные. Изделия

Альбом III - Задание - заводу изготовителю на щиты автоматизации

Альбом IV - Спецификации оборудования

Альбом V - Ведомости потребности в материалах

Альбом VI - Сметы

Утверждён Минлесбумпромом СССР
протокол №205 от 07.12.87
Введён в действие Минлесбумпромом СССР
Указание №4-45-9912 от 08.12.87

Разработан
проектным институтом Гипролестранс

Главный инженер института В.К. Сербский
Главный инженер проекта В.И. Михеенко

				Привязан
Инв № 35399В				

Копировал:

Альбом III

Типовой проект

Обозначение	Наименование	Стр	Примечан
КЖИ-ДО	Содержание выпуска	2	
КЖИ-ТТ	Технические требования	2	
КЖИ-С1	Сетка арматурная С1	3	
КЖИ-С2	То же С2	3	
КЖИ-С3;С4	" (С3;С4)	4	
КЖИ-Щ1;Щ2	Щит (Щ1;Щ2)	4	
КЖИ-МН1	Изделие закладное МН1	5	
КЖИ-МН2	То же МН2	5	
КЖИ-МН3	" МН3	6	
КЖИ-МН4	" МН4	6	
КЖИ-МН5	" МН5	7	
КЖИ-МН6	" МН6	7	
КЖИ-МН7	" МН7	8	
КЖИ-МН8	" МН8	8	
КЖИ-МН9	" МН9	9	
КЖИ-МН10	" МН10	9	
КЖИ-РМ1	Рама металлическая РМ1	10	
КЖИ-РМ2	Рама металлическая РМ2	10	
КЖИ-ОГ1	Ограждение ОГ1	11	

Привязан:

Инв. №

Взам. инв. №

Подпись и дата

Инв. № подл. 353992

ГИП	Михеенко	
Нач. отд	Зотова	
Н. контр	Калачик	
Гл. констр	Калачик	
Рук. гр.	Воробьева	
Инженер	Андреева	
Проверил	Воробьева	

503-1-68.12.87 - КЖИ-ДО

Содержание выпуска

Стадия	Лист	Листов
Р		1

ГИПРОЛЕСТРАНС Ленинград

Копировал: Козлова Формат: А4

Альбом III

Типовой проект

1. Изготовление сварных каркасов и сеток производить контактной точечной сваркой индустриальными методами с применением высокопроизводительных сварных машин и оборудования, руководствуясь СН393-78 „Инструкцией по сварке соединений арматуры и закладных деталей железобетонных конструкций."
2. Для ручной электродуговой сварки применять электроды в зависимости от класса арматуры, стыкуемой с элементами плоского или профильного проката закладных изделий для арматурной стали:
   класса AI - электроды Э42
   класса AIII - электроды Э50А
3. Все нетиповые закладные изделия, гайки, шайбы, за исключением оговоренных на чертежах изделий, выполнять из стали марки ВСт3кп2 по ГОСТ 380-71*;
   арматурную сталь применять:
   класса AI - из стали марки ВСт3кп2
   класса AIII - из стали марки 25Г2С
4. В соответствии со СНиП 2.03.11-85 для закладных изделий предусмотреть цинковое покрытие, наносимое методом металлизации, толщиной слоя не менее 120-150 мкм
   Металлические элементы окрасить масляной краской за 2 раза.

Привязан

Инв. №

Взам. инв. №

Подпись и дата

Инв. № подл. 353992

ГИП	Михеенко	
Нач. отд	Зотова	
Н. контр	Калачик	
Гл. констр	Калачик	
Рук. гр.	Воробьева	
Инженер	Андреева	
Проверил	Воробьева	

503-1-68.12.87 - КЖИ-ТТ

Технические требования

Стадия	Лист	Листов
Р		1

ГИПРОЛЕСТРАНС Ленинград

Копировал: Козлова Формат: А4

Альбом III

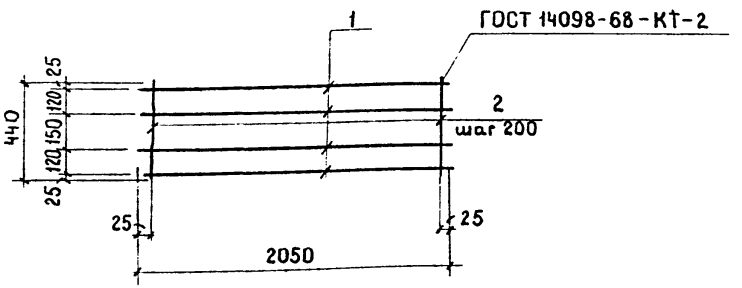

Типовой проект

Формат	Зона	Поз.	Обозначение	Наименование	Кол.	Примечание
				Документация		
А4			КЖИ-ТТ	Технические требования		
				Детали		
Б4		1		⌀16 AIII ГОСТ 5781-82* ℓ=2050	4	3,2 кг
Б4		2		⌀8 AI ГОСТ 5781-82* ℓ=440	11	0,17 кг

Привязан

Инв. №

Взам. инв. №

Подпись и дата

Инв. № подл. 353992

ГИП	Михеенко	
Нач.отд.	Зотова	
Н. контр.	Калачик	
Гл.констр.	Калачик	
Рук. гр.	Воробьева	
Инженер	Яндреева	
Проверил	Воробьева	

503-1-68.12.87-КЖИ-С1

Сетка арматурная С1

Стадия	Масса	Масштаб
Р	14,70	
Лист	Листов 1	

ГИПРОЛЕСТРАНС Ленинград

Копировал: Козлова Формат: А4

Альбом III

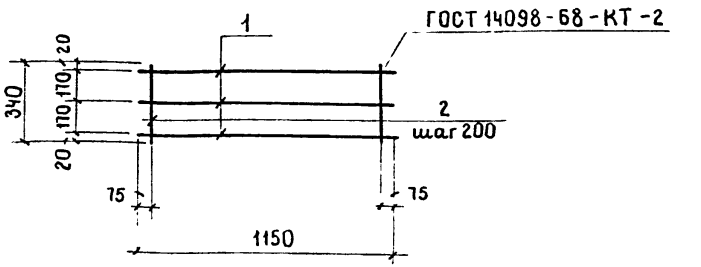

Типовой проект

Формат	Зона	Поз.	Обозначение	Наименование	Кол	Примечание
				Документация		
А4			КЖИ-ТТ	Технические требования		
				Детали		
Б4		1		⌀16 AIII ГОСТ 5781-82* ℓ=1150	3	1,8 кг
Б4		2		⌀8 AI ГОСТ 5781-82* ℓ=340	6	0,13 кг

Привязан

Инв. №

Взам. инв. №

Подпись и дата

Инв. № подл. 353992

ГИП	Михеенко	
Нач.отд.	Зотова	
Н. контр.	Калачик	
Гл.констр.	Калачик	
Рук. гр.	Воробьева	
Инженер	Яндреева	
Проверил	Воробьева	

503-1-68.12.87-КЖИ-С2

Сетка арматурная С2

Стадия	Масса	Масштаб
Р	6,20	
Лист	Листов 1	

ГИПРОЛЕСТРАНС Ленинград

Копировал: Козлова Формат: А4

Альбом III

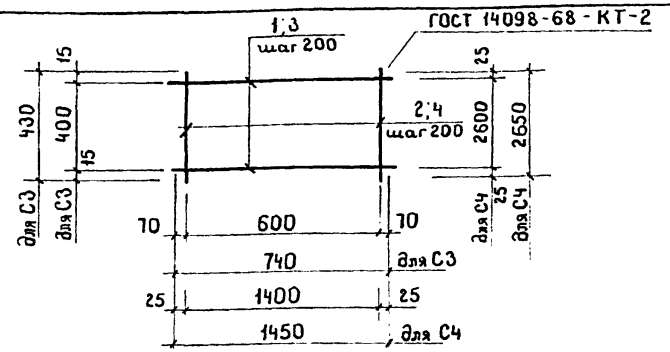

Типовой проект

Формат	Зона	Поз.	Обозначение	Наименование	Кол.	Примечание
				Документация		
А4			КЖИ-ТТ	Технические требования		
				С3		
				Детали		
БЧ		1		⌀14 AIII ГОСТ 5781-82* ℓ=740	3	0,9 кг
БЧ		2		⌀8 AI ГОСТ 5781-82* ℓ=430	4	0,2 кг
				С4		
БЧ		3		⌀12 AIII 5781-82* ℓ=1450	14	1,29 кг
БЧ		4		⌀12 AIII 5781-82* ℓ=2650	8	2,35 кг

Привязан

Инв. №

Взам. инв. №

Подпись и дата

Инв. № подл. 353992

ГИП	Михеенко	
Нач. отд	Зотова	
Н. контр	Калачик	
Гл. констр	Калачик	
Рук. гр.	Воробьева	
Инженер	Андреева	
Проверил	Воробьева	

503-1-68.12.87 - КЖИ-С3;С4

Сетка арматурная (С3; С4)

Стадия	Масса	Масштаб
Р	3,7 / 36,86	
Лист	Листов	

ГИПРОЛЕСТРАНС Ленинград

Копировал: Козлова Формат: А4

Альбом III

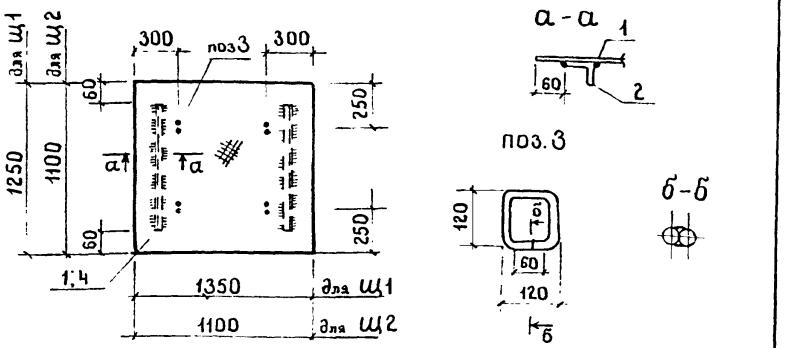

Типовой проект

Формат	Зона	Поз.	Обозначение	Наименование	Кол.	Примечание
				Документация		
А4			КЖИ-ТТ	Технические требования		
				Щ1		
				Детали		
БЧ		1		рифл.-б=5 ГОСТ 8568-77* ℓ=1250	1	71,90 кг
БЧ		2		L 50×5 ГОСТ 8509-86 ℓ=1130	2	4,26 кг
А4		3		⌀10 AI ГОСТ 5781-82* ℓ=600	4	0,35 кг
				Щ2		
				Детали		
		4		рифл.-б=5 ГОСТ 8568-77* ℓ=1250	1	51,18 кг
		2		L 50×5 ГОСТ 8509-86 ℓ=980	2	3,7 кг
А4		3		⌀10 AI ГОСТ 5781-82* ℓ=600	4	0,35

Привязан

Инв. №

Взам. инв. №

Подпись и дата

Инв. № подл. 353992

ГИП	Михеенко	
Нач. отд	Зотова	
Н. контр	Калачик	
Гл. констр	Калачик	
Рук. гр.	Воробьева	
Инженер	Андреева	
Проверил	Воробьева	

503-1-68.12.87 - КЖИ-Щ1;Щ2

Щит (Щ1; Щ2)

Стадия	Масса	Масштаб
Р	81,8 / 60,0	
Лист	Листов	

ГИПРОЛЕСТРАНС Ленинград

Копировал: Козлова Формат: А4

Альбом III

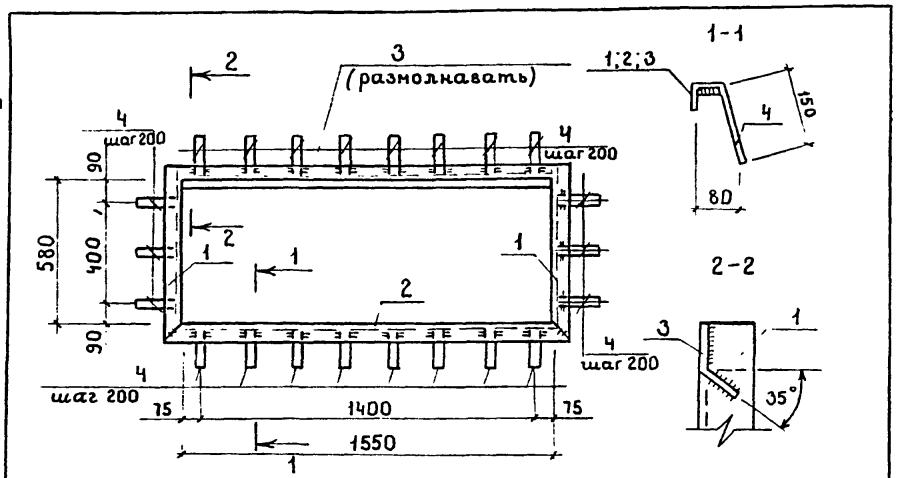

Типовой проект

Формат	Зона	Поз	Обозначение	Наименование	Кол.	Примечание
				Документация		
А4			КЖИ-ТТ	Технические требования		
				Детали		
Б4		1		L50×5 ГОСТ 8509-86 ℓ=680	2	2,6 кг
Б4		2		L50×5 ГОСТ 8509-86 ℓ=1650	1	6,2 кг
Б4		3		L50×5 ГОСТ 8509-86 ℓ=1550	1	5,8 кг
Б4		4		⌀8 AIII ГОСТ 5781-82* ℓ=200	22	0,1 кг

Привязан

Инв. №

Взам. инв. №

Подпись и дата

Инв. № подл. 353992

ГИП	Михеенко	
Нач.отд.	Зотова	
Н.контр	Калачик	
Гл.констр	Калачик	
Рук.гр.	Воробьева	
Инженер	Андреева	
Проверил	Воробьева	

503-1-68.12.87 - КЖИ-МН1

Изделие закладное МН1

Стадия	Масса	Масштаб
Р	19,40	
Лист	Листов 1	

ГИПРОЛЕСТРАНС Ленинград

Копировал: Козлова Формат: А4

Альбом III

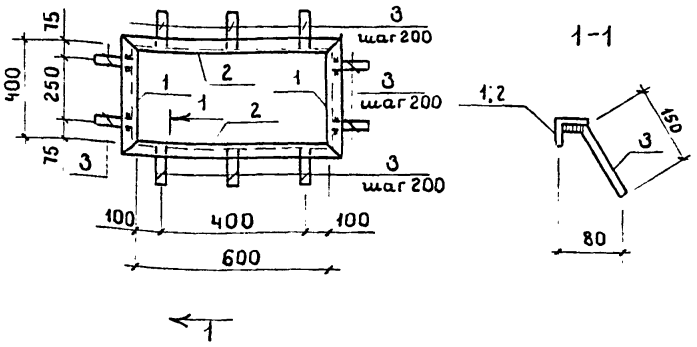

Типовой проект

Формат	Зона	Поз.	Обозначение	Наименование	Кол.	Примечание
				Документация		
А4			КЖИ-ТТ	Технические требования		
				Детали		
Б4		1		L50×5 ГОСТ 8509-86 ℓ=500	2	1,9 кг
Б4		2		L50×5 ГОСТ 8509-86 ℓ=700	2	2,6 кг
Б4		3		⌀8 AIII ГОСТ 5781-82* ℓ=200	10	0,1 кг

Привязан

Инв. №

Взам. инв. №

Подпись и дата

Инв. № подл. 353992

ГИП	Михеенко	
Нач.отд.	Зотова	
Н.контр	Калачик	
Гл.констр	Калачик	
Рук.гр.	Воробьева	
Инженер	Андреева	
Проверил	Воробьева	

503-1-68.12.87 - КЖИ-МН2

Изделие закладное МН2

Стадия	Масса	Масштаб
Р	10,10	
Лист	Листов	

ГИПРОЛЕСТРАНС Ленинград

Копировал: Козлова Формат: А4

Альбом III

Типовой проект

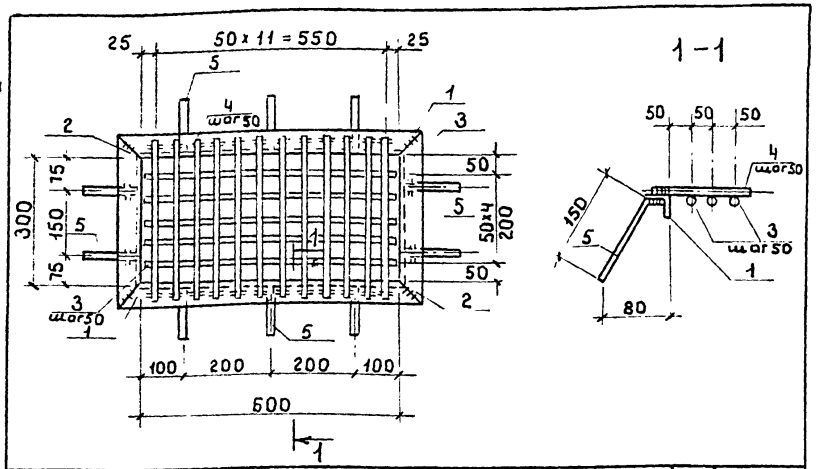

Формат	Зона	Поз	Обозначение	Наименование	Кол.	Примечание
				Документация		
А4			КЖИ-ТТ	Технические требования		
				Детали		
БЧ		1		L 50×5 ГОСТ 8509-86 ℓ=700	2	2,6 кг
БЧ		2		L 50×5 ГОСТ 8509-86 ℓ=400	2	1,5 кг
БЧ		3		⌀8 AI ГОСТ 5781-82* ℓ=580	5	0,1 кг
БЧ		4		⌀8 AI ГОСТ 5781-82* ℓ=400	12	0,1 кг
БЧ		5		⌀8 AIII ГОСТ 5781-82* ℓ=200	10	0,1 кг

Привязан

Инв.№

Взам. инв.№ | Подпись и дата | Инв.№ подл. 353992

ГИП	Михеенко		
Нач.отд	Зотова		
Н.контр.	Калачик		
Гл.констр	Калачик		
Рук.гр.	Воробьева		
Инженер	Андреева		
Проверил	Воробьева		

503-1-68.12.87 - КЖИ-МН3

Изделие закладное МН3

Стадия	Масса	Масштаб
Р	11,10	

Лист | Листов 1

ГИПРОЛЕСТРАНС Ленинград

Копировал: Козлова Формат: А4

Альбом III

Типовой проект

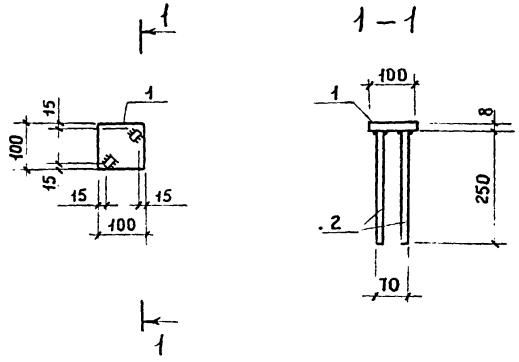

Формат	Зона	Поз.	Обозначение	Наименование	Кол.	Примечания
				Документация		
А4			КЖИ-ТТ	Технические требования		
				Детали		
БЧ		1		-100×8 ГОСТ 103-76* ℓ=100	1	0,8 кг
БЧ		2		⌀8 AIII ГОСТ 5781-82* ℓ=250	2	0,1 кг

Привязан

Инв.№

Взам. инв.№ | Подпись и дата | Инв.№ подл. 353992

ГИП	Михеенко		
Нач.отд	Зотова		
Н.контр.	Калачик		
Гл.констр	Калачик		
Рук.гр.	Воробьева		
Инженер	Андреева		
Проверил	Воробьева		

503-1-68.12.87 - КЖИ-МН4

Изделие закладное МН4

Стадия	Масса	Масштаб
Р	1,0	

Лист | Листов 1

ГИПРОЛЕСТРАНС Ленинград

Копировал: Козлова Формат: А4

Альбом III

Типовой проект

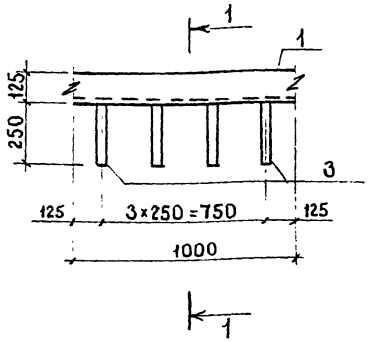

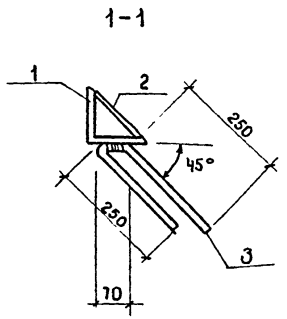

Формат	Зона	Поз.	Обозначение	Наименование	Кол.	Примечание
				Документация		
А4			КЖИ-ТТ	Технические требования		
				Детали		
Бч		1		∟125×9 ГОСТ 8509-86 ℓ=1000	1	19,10 кг
Бч		2		-120×8 ГОСТ 19903-74* ℓ=1000	1	7,5 кг
Бч		3		⌀8 AIII ГОСТ 5781-82* ℓ=570	4	0,3 кг

Привязан

Инв. №

Взам. инв. №

Подпись и дата

Инв. № подл. 353-99-2

ГИП	Михеенко	
Нач. отд.	Зотова	
Н. контр.	Калачик	
Гл. констр.	Калачик	
Рук. гр.	Воробьева	
Инженер	Андреева	
Проверил	Воробьева	

503-1-68.12.87 – КЖИ-МН5

Изделие закладное МН5

Стадия	Масса	Масштаб
Р	27,80	

Лист | Листов 1

ГИПРОЛЕСТРАНС Ленинград

Копировал: Козлова Формат: А4

Альбом III

Типовой проект

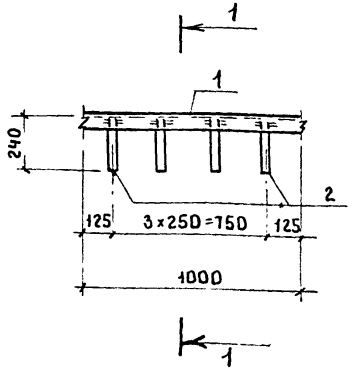

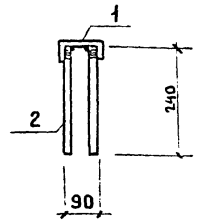

Формат	Зона	Поз.	Обозначение	Наименование	Кол	Примечание
				Документация		
А4			КЖИ-ТТ	Технические требования		
				Детали		
Бч		1		[10 ГОСТ 8240-72* ℓ=1000	1	7,05 кг
Бч		2		⌀8 AIII ГОСТ 5781-82* ℓ=240	8	0,1 кг

Привязан

Инв. №

Взам. инв. №

Подпись и дата

Инв. № подл. 353-99-2

ГИП	Михеенко	
Нач. отд.	Зотова	
Н. контр.	Калачик	
Гл. констр.	Калачик	
Рук. гр.	Воробьева	
Инженер	Андреева	
Проверил	Воробьева	

503-1-68.12.87 – КЖИ-МН6

Изделие закладное МН6

Стадия	Масса	Масштаб
Р	7,90	

Лист | Листов 1

ГИПРОЛЕСТРАНС Ленинград

Копировал: Козлова Формат: А4

Альбом III

Типовой проект

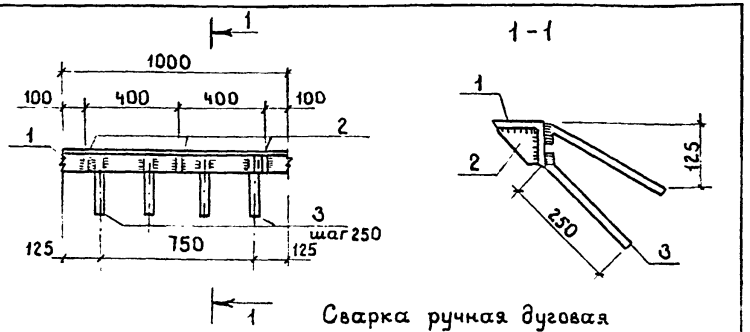

Сварка ручная дуговая

Формат	Зона	Поз.	Обозначение	Наименование	Кол	Примечание
				Документация		
А4			КЖИ-ТТ	Технические требования		
				Детали		
Бч		1		ℓ100×8 ГОСТ 8509-86 ℓ=1000	1	12,20кг
Бч		2		-δ=8 ГОСТ 103-76* ℓ=100	3	0,63 кг
Бч		3		⌀8 AI ГОСТ 5781-82* ℓ=300	8	0,12 кг

Привязан

Инв. №

Взам. инв. №

Подпись и дата

Инв. № подл. 353992

ГИП	Михеенко	
Нач.отд.	Зотова	
Н. контр	Калачик	
Гл.констр.	Калачик	
Рук. гр.	Воробьева	
Инжен.	Андреева	
Проверил	Воробьева	

503-1-68.12.87 – КЖИ-МН7

Изделие закладное МН7

Стадия	Масса	Масштаб
Р	15,10	
Лист	Листов 1	

ГИПРОЛЕСТРАНС Ленинград

Копировал: Козлова Формат: А4

Альбом III

Типовой проект

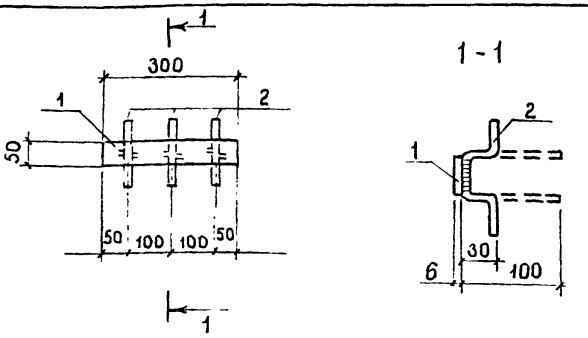

Формат	Зона	Поз	Обозначение	Наименование	Кол	Примечание
				Документация		
А4			КЖИ-ТТ	Технические требования		
				Детали		
Бч		1		-50×6 ГОСТ 103-76* ℓ=300	1	0,7 кг
Бч		2		⌀8 AIII ГОСТ 5781-82* ℓ=250	3	0,09кг

Привязан

Инв. №

Взам. инв. №

Подпись и дата

Инв. № подл. 353992

ГИП	Михеенко	
Нач.отд	Зотова	
Н.контр.	Калачик	
Гл.констр	Калачик	
Рук. гр	Воробьева	
Инженер	Андреева	
Проверил	Воробьева	

503-1-68.12.87 – КЖИ-МН8

Изделие закладное МН8

Стадия	Масса	Масштаб
Р	1,00	
Лист	Листов 1	

ГИПРОЛЕСТРАНС Ленинград

Копировал: Козлова Формат: А4

Альбом III

Типовой проект

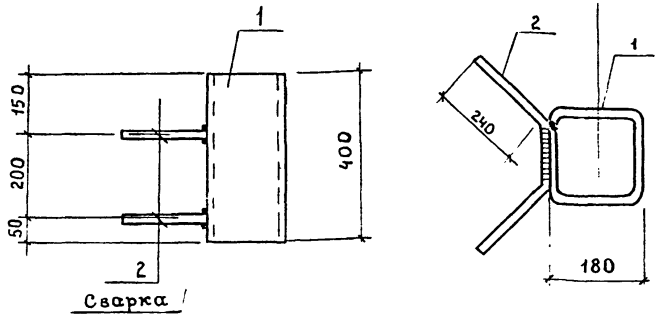

Формат	Зона	Поз.	Обозначение	Наименование	Кол	Примечание
				Документация		
А4			КЖИ-ТТ	Техническое требования		
				Детали		
Б4		1		ГН □180×8 ТУ36О-2287-80	1	41,1 кг
				ℓ=400		
Б4		2		⌀8 AIII ГОСТ 5781-82* ℓ=360	2	0,25 кг

Привязан

Инв. №

Взам. инв. №

Подпись и дата

Инв. № подл. 353992

ГИП	Михеенко	
Нач. отд	Зотова	
Н. контр	Калачик	
Гл. спец.	Калачик	
Рук. гр.	Воробьева	
Инженер	Андреева	
Проверил	Воробьева	

503-1-68.12.87 - КЖИ-МН9

Изделие закладное МН9

Стадия	Масса	Масштаб
Р	41,6	
Лист	Листов 1	

ГИПРОЛЕСТРАНС Ленинград

Копировал: Козлова Формат: А4

Альбом III

Типовой проект

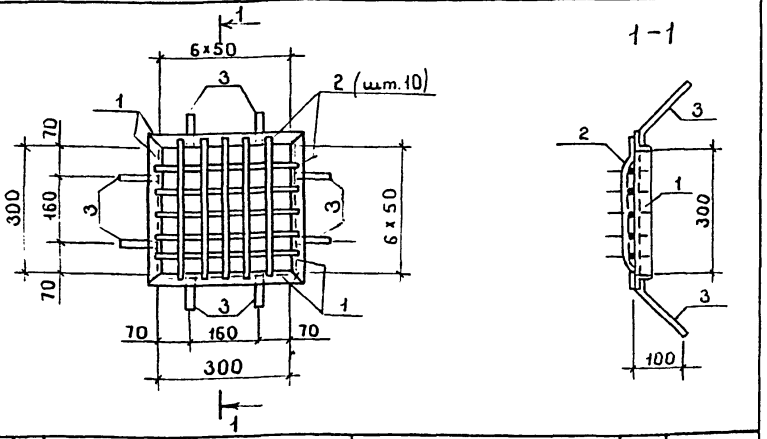

Формат	Зона	Поз.	Обозначение	Наименование	Кол	Примечание
				Документация		
А4			КЖИ-ТТ	Техническое требования		
				Детали		
Б4		1		L50×5 ГОСТ 8509-86 ℓ=400	4	1,5 кг
Б4		2		⌀8 AIII ГОСТ 5781-82* ℓ=400	10	0,16 кг
Б4		3		⌀8 AIII ГОСТ 5781-82* ℓ=200	8	0,1 кг

Привязан

Инв. №

Взам. инв. №

Подпись и дата

Инв. № подл. 353992

ГИП	Михеенко	
Нач. отд	Зотова	
Н. конт	Калачик	
Гл. констр	Калачик	
Рук. гр.	Воробьева	
Инженер	Андреева	
Проверил	Воробьева	

503-1-68.12.87 - КЖИ-МН10

Изделие закладное МН10

Стадия	Масса	Масштаб
Р	8,40	
Лист	Листов 1	

ГИПРОЛЕСТРАНС Ленинград

Копировал: Козлова Формат: А4

Альбом III

Типовой проект

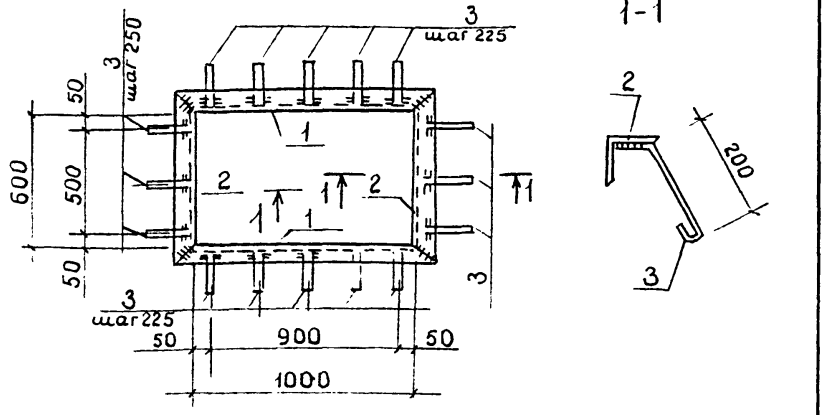

1-1

Формат	Зона	Поз.	Обозначение	Наименование	Кол.	Примечание
				Документация		
А4			КЖИ-ТТ	Технические требования		
				Детали		
БЧ		1		L50×5 ГОСТ 8509-86 ℓ=1100	2	4,15кг
БЧ		2		L50×5 ГОСТ 8509-86 ℓ=700	2	2,64кг
БЧ		3		⌀8АI ГОСТ 5781-82* ℓ=300	16	0,12кг

Привязан :

Инв. №

Взам. инв. №

Подпись и дата

Инв. № подл. 353992

ГИП	Михеенко	
Нач. отд.	Зотова	
Н. контр	Калачик	
Гл. констр	Калачик	
Рук. гр.	Воробьева	
Инженер	Андреева	
Проверил	Воробьева	

503-1-68.12.87 – КЖИ-РМ1

Рана металлическая РМ2

Стадия	Масса	Масштаб
Р	15,5	
Лист	Листов 1	

ГИПРОЛЕСТРАНС Ленинград

Копировал: Козлова Формат: А4

Альбом III

Типовой проект

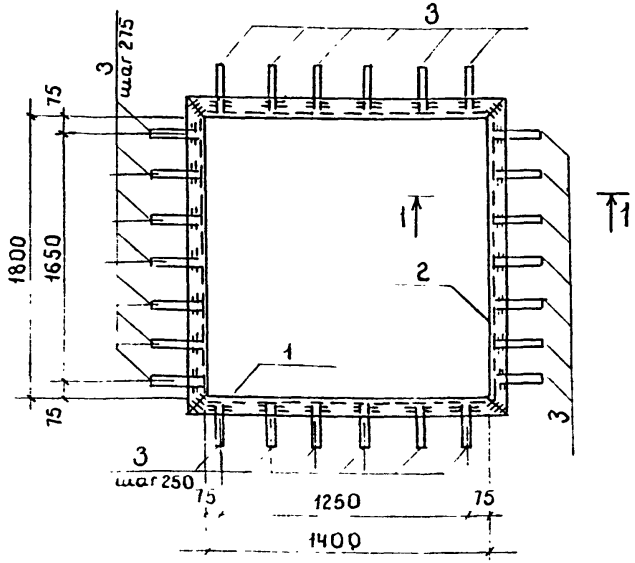

1-1

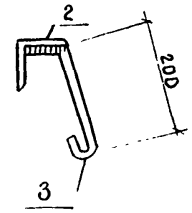

Формат	Зона	Поз.	Обозначение	Наименование	Кол.	Примечание
				Документация		
А4			КЖИ-ТТ	Технические требования		
				Детали		
БЧ				L50×5 ГОСТ 8509-86 ℓ=1500	2	5,66кг
БЧ				L50×5 ГОСТ 8509-86 ℓ=1900	2	7,16кг
БЧ				⌀8АI ГОСТ 5781-82* ℓ=300	26	0,12кг

Привязан

Инв. №

Взам. инв. №

Подпись и дата

Инв. № подл. 353992

ГИП	Михеенко	
Нач. отд.	Зотова	
Н. контр	Калачик	
Гл. конст	Калачик	
Рук. гр.	Воробьева	
Инженер	Андреева	
Проверил	Воробьева	

503-1-68.12.87 – КЖИ-РМ2

Рана металлическая РМ2

Стадия	Масса	Масштаб
Р	28,71	
Лист	Листов 1	

ГИПРОЛЕСТРАНС Ленинград

Копировал: Козлова Формат: А4

Альбом III

Типовой проект

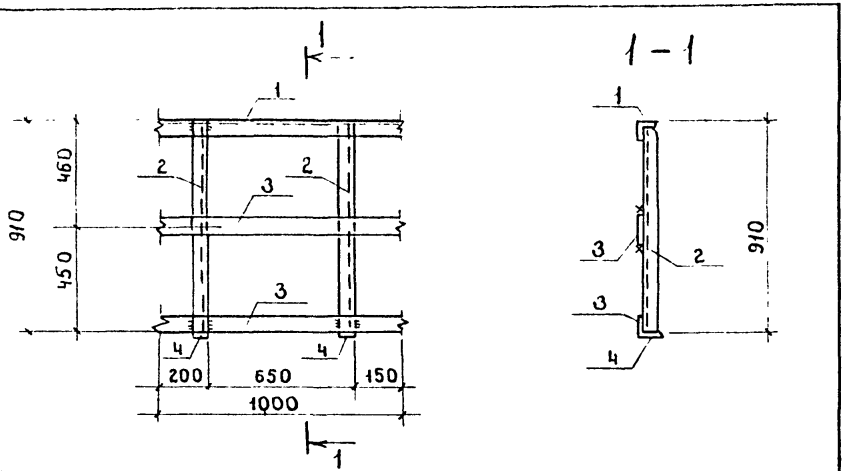

Формат	Зона	Поз	Обозначение	Наименование	Кол.	Примечание
				Документация		
А4			КЖИ-ТТ	Технические требования		
				Детали		
Бч		1		∠50×5 ГОСТ 8509-86 ℓ=1000	1	3,8 кг
Бч		2		∠50×5 ГОСТ 8509-86 ℓ= 900	2	3,4 кг
Бч		3		-60×6 ГОСТ 19903-74* ℓ=1000	2	1,9 кг
Бч		4		-60×8 ГОСТ 19903-74* ℓ = 60	3	0,2 кг

Привязан

Инв. №

Взам. инв. №

Подпись и дата

Инв. № подл. 353

ГИП	Михеенко	
Нач. отд	Затова	
Н. контр	Калачик	
Гл. констр	Калачик	
Рук. гр.	Воробьева	
Инженер	Андреева	
Проверил	Воробьева	

503-1-68.12.87 - КЖИ-ОГ1

Ограждение ОГ1

Стадия	Масса	Масштаб
Р	15,00	

Лист | Листов 1

ГИПРОЛЕСТРАНС
Ленинград

Копировал: Козлова Формат: А4

gost.e-ecolog.ru