НАУЧНО-ИССЛЕДОВАТЕЛЬСКИЙ ИНСТИТУТ
ГИГИЕНЫ ВОДНОГО ТРАНСПОРТА

МЕТОДИЧЕСКИЕ УКАЗАНИЯ НА ОПРЕДЕЛЕНИЕ ВРЕДНЫХ ВЕЩЕСТВ В ВОЗДУХЕ

Выпуск XIII

Москва·ЦРИА «Морфлот»
1979

gost.e-ecolog.ru

НАУЧНО-ИССЛЕДОВАТЕЛЬСКИЙ ИНСТИТУТ
ГИГИЕНЫ ВОДНОГО ТРАНСПОРТА

МЕТОДИЧЕСКИЕ УКАЗАНИЯ НА ОПРЕДЕЛЕНИЕ ВРЕДНЫХ ВЕЩЕСТВ В ВОЗДУХЕ

Выпуск XIII

Москва·ЦРИА «Морфлот»
1979

Методические указания на определение вредных веществ в воздухе. Вып. XIII. М., ЦРИА «Мор. флот», 1979, 124 с.

Методические указания составлены методической секцией по промышленно-санитарной химии проблемной комиссии «Научные основы гигиены труда и профессиональной патологии».

Настоящие Методические указания распространяются на определение содержания вредных веществ в воздухе промышленных предприятий.

Методические указания, утвержденные заместителем Главного государственного санитарного врача СССР, имеют ту же юридическую силу, что и Технические условия.

Редакционная коллегия: **В. А. Хрусталева, М. Н. Кузьмичева, М. Д. Бабина, Т. В. Соловьева, В. Г. Овечкин.**

УТВЕРЖДАЮ.
Заместитель Главного
государственного санитарного
врача СССР
А. И. ЗАЙЧЕНКО
5 августа 1976 г.
№ 1492-76

МЕТОДИЧЕСКИЕ УКАЗАНИЯ НА ОПРЕДЕЛЕНИЕ СУММАРНОГО СОДЕРЖАНИЯ ОРГАНИЧЕСКИХ ВЕЩЕСТВ В ВОЗДУХЕ (В ПЕРЕСЧЕТЕ НА УГЛЕРОД) С ПОМОЩЬЮ ГАЗОВОЙ ХРОМАТОГРАФИИ

I. Общая часть

1. Метод основан на детектировании органических веществ, выходящих из хроматографической колонки в виде суммарного неразделенного пика, пламенно-ионизационным детектором.

2. Минимально определяемое количество углерода — 0,002 мкг в пробе.

3. Определению не мешают углекислота, окись и двуокись углерода.

4. Предельно допустимая концентрация углеводородов в воздухе — 300 мг/м^3.

II. Реактивы и аппаратура

5. Применяемые реактивы и растворы.

Твердый носитель ИНЗ-600 дисперсностью 0,25—0,35 мм, промытый соляной кислотой и 5%-ным спиртовым раствором едкого кали.

Неподвижная фаза — силиконовый эластомер Е-301 в количестве 15% от веса твердого носителя (кроме того, в качестве неподвижной фазы можно применять дибутилфталат в количестве 30% по весу на хромосорбе «В»).

Полисорб-2 дисперсностью 0,25 мм.

Кислота соляная, ГОСТ 3118—67.

Кали едкое, ГОСТ 4200—68.

н-Гексан.

Газ-носитель — азот, расход 30 мл/мин.

Водород, расход 30 мл/мин.

Сжатый воздух, расход 500 мл/мин.

Приготовление колонки. 100 г твердого носителя оставляют на сутки в концентрированной соляной кислоте, затем промывают дистиллированной водой до нейтральной реакции и сушат 3 ч при 200°С.

Затем обрабатывают в течение 2,5 ч 5%-ным раствором едкого кали в метаноле, промывают дистиллированной водой до нейтральной реакции и сушат снова 3 ч при 200°С. 15 г эластомера растворяют в 250 мл н-Гексана и к раствору добавляют 100 г носителя. Смесь нагревают на водяной бане при осторожном перемешивании

до образования гомогенной суспензии. Нагревание продолжают до полного удаления растворителя. Первую секцию хроматографической колонки заполняют приготовленным сорбентом при непрерывном и легком постукивании, помещают в термостат хроматографа и выдерживают при 100°С в течение 3 ч, вторую секцию колонки заполняют полисорбом-2, помещают в термостат хроматографа и продувают газом-носителем при 160°С в течение 6 ч. После подготовительной работы обе секции колонки соединяют вместе и в дальнейшем используют при комнатной температуре.

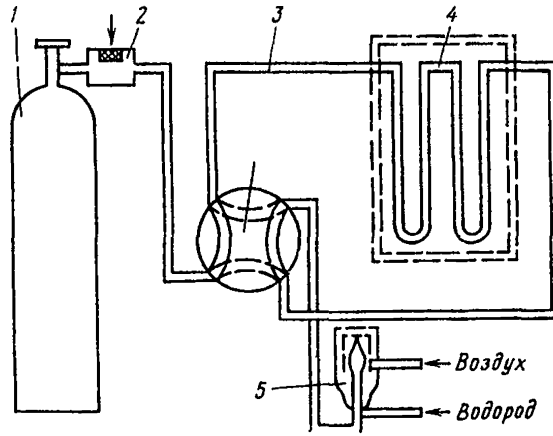

Рис. 2. Схема газового хроматографа с краном обратной продувки:
1 — баллон с газом-носителем; *2* — узел ввода пробы; *3* — кран обратной продувки; *4* — хроматографическая колонка; *5* — пламенно-ионизационный детектор

Приготовленная таким образом хроматографическая колонка обеспечивает, с одной стороны, четкое отделение кислорода от следующего за ним метана, а с другой — получение симметричного, удобного для расчетов суммарного пика органических веществ при обратном переключении потока газа-носителя.

6. Применяемая аппаратура.

Газовый хроматограф с пламенно-ионизационным детектором (например, типа «Цвет-102», ЛХМ-7А, ЛХМ-8М и др.) и с установленным в нем краном обратной продувки (рис. 2).

Двухсекционная хроматографическая колонка: первая секция— трубка из нержавеющей стали диаметром 5 мм и длиной 0,6 м и вторая — диаметром 5 мм и длиной 2 м.

Микрошприц емкостью 10 мкл и шприцы емкостью 1,5 и 10 мл.

Пипетки газовые, емкостью 150—200 мл.

Электроаспираторы.

Камера объемом 100 л, имеющая два отверстия для ввода веществ при помощи микрошприца и отбора проб с помощью аспиратора; для создания равномерных концентраций в камере установлен вентилятор-секундомер.

III. Отбор пробы воздуха

7. Десятикратный объем воздуха со скоростью 0,5—1,0 л/мин протягивают через обычные газовые пипетки емкостью 100—150 мл. Пипетки закрывают заглушками, отбирают из них 5 мл воздуха медицинским шприцем и вводят через испаритель в хроматографическую колонку (при хранении проб воздуха в шприце в течение 2 ч изменения концентраций не наблюдается).

IV. Описание определения

8. Из газовых пипеток или полиэтиленовых мешков отбирают при помощи шприцев 1—10 мл воздуха и вводят пробу в газовый хроматограф. После выхода из колонки кислорода воздуха пробы переключают кран обратной продувки, меняя, таким образом, направление потока газа-носителя с прямого на обратное. В результате этого присутствующие в пробе органические компоненты элюируют из начала колонки и фиксируются детектором в виде суммарного неразделенного пика.

Далее определяют для каждой проанализированной пробы площади пиков и по калибровочному графику находят содержание органического углерода в пробах.

В случае, если, помимо суммарного содержания органических веществ, возникает необходимость определить дополнительно и некоторые легкие органические компоненты (например, метан, этан, этилен и др.) и выяснить, таким образом, их индивидуальный вклад в сумму, поступают следующим образом.

При определении метана в хроматограф вводят 1 мл пробы воздуха, дожидаются появления на ленте самописца пиков кислорода и метана и затем после выравнивания нулевой линии переключают кран обратной продувки. Находят площадь пика метана и определяют его содержание по калибровочному графику, который строят специально для метана.

При определении этана, этилена и других легких органических компонентов в хроматограф вводят 5—10 мл пробы воздуха, дожидаются появления на ленте самописца пиков этих компонентов и затем, после выравнивания нулевой линии, переключают кран обратной продувки. На полученной хроматограмме находят площади пиков указанных компонентов и определяют их содержание по калибровочным графикам, построенным специально для этих компонентов.

Построение калибровочного графика. Калибровочный график строят для *н*-гексана, создавая необходимую его концентрацию в камере. Дозированное количество *н*-гексана вводят в камеру микрошприцем. Отбор пробы воздуха, содержащего *н*-гексан, осуществляют при помощи шприцев емкостью 1—10 мл из резиновой трубки, продуваемой с помощью аспиратора. Отбор начинают спустя 5 мин после ввода в камеру вещества. Количество вводимого в камеру *н*-гексана рассчитывается по его плотности (0,66 г/мл) и объему камеры таким образом, что в 1 см^3 воздуха находилось 0,05 мкг. Калибровочный график строят в виде зависимости площади пика от введенной пробы с объемом от 1 до 10 мл воздуха из камеры. Данные для построения калибровочного графика приведены в табл. 34.

Таблица 34

Исходные данные для построения калибровочного графика

Объем пробы воздуха, мл	Величины пробы *н*-гексана, мкг	Количество углерода, мкг	Площадь пика, $см^2$
1,0	0,05	0,042	1,25
2,0	0,1	0,084	2,45
3,0	0,15	0,126	3,70
5,0	0,25	0,21	6,2
8,0	0,4	0,336	10,0
10,0	0,5	0,42	12,0

По данным табл. 34 строят график зависимости площади пика от количества органического углерода в пробе.

Концентрацию суммы органических веществ в воздухе X в $мг/м^3$ вычисляют по формуле

$$X = \frac{C\ 10^6}{V_0},$$

где C — найденное количество вещества, мг;

10^6 — коэффициент пересчета;

V_0 — объем воздуха, взятый для анализа и приведенный к нормальным условиям (см. приложение 1), л.

Приведение объема воздуха к стандартным условиям (20°С, 760 мм рт. ст.) производят по следующей формуле:

$$V_{20} = \frac{V_t (273° + 20°) P}{(273° + t) 760},$$

где V_t — объем воздуха, отобранный для анализа, л;
P — барометрическое давление, мм рт. ст.;
t — температура воздуха в месте отбора пробы, °С.

Для удобства расчета следует пользоваться таблицей коэффициентов (приложение 2). Для приведения объема воздуха к нормальным условиям надо умножить V_t на соответствующий коэффициент.

Коэффициенты для приведения объема воздуха к стандартным условиям: температура +20°С и атмосферное давление 760 мм рт. ст.

t воздуха, °С	Атмосферное давление, мм рт. ст.						
	730	732	734	736	738	740	742
—30	1,1582	1,1614	1,1646	1,1677	1,1709	1,1741	1,1772
—28	1,1487	1,1519	1,1550	1,1581	1,1613	1,1644	1,1675
—26	1,1393	1,1425	1,1456	1,1487	1,1519	1,1550	1,1581
—24	1,1302	1,1334	1,1364	1,1391	1,1427	1,1454	1,1488
—22	1,1212	1,1243	1,1274	1,1304	1,1336	1,1366	1,1396
—20	1,1123	1,1155	1,1185	1,1215	1,1246	1,1276	1,1306
—18	1,1036	1,1067	1,1097	1,1127	1,1158	1,1188	1,1218
—16	1,0953	1,0981	1,1011	1,1041	1,1071	1,1101	1,1131
—14	1,0866	1,0897	1,0926	1,0955	1,0986	1,1015	1,1045
—12	1,0782	1,0813	1,0842	1,0871	1,0901	1,0931	1,0959
—10	1,0701	1,0731	1,0760	1,0789	1,0819	1,0848	1,0877
—8	1,0620	1,0650	1,0679	1,0708	1,0737	1,0766	1,0795
—6	1,0540	1,0570	1,0599	1,0627	1,0657	1,0685	1,0714
—4	1,0462	1,0491	1,0519	1,0548	1,0577	1,0605	1,0634
—2	1,0385	1,0414	1,0442	1,0470	1,0499	1,0528	1,0556
0	1,0309	1,0338	1,0366	1,0394	1,0423	1,0451	1,0477
+2	1,0234	1,0263	1,0291	1,0318	1,0347	1,0375	1,0402
+4	1,0160	1,0189	1,0216	1,0244	1,0272	1,0299	1,0327
+6	1,0087	1,0115	1,0143	1,0170	1,0198	1,0226	1,0253
+8	1,0015	1,0043	1,0070	1,0097	1,0126	1,0153	1,0179
+10	0,9944	0,9972	0,9999	1,0026	1,0054	1,0081	1,0108
+12	0,9875	0,9903	0,9929	0,9956	1,9984	1,0011	1,0037
+14	0,9806	0,9833	0,9860	0,9886	0,9914	0,9940	0,9967
+16	0,9737	0,9765	0,9791	0,9818	0,9845	0,9871	0,9898
+18	0,9671	0,9698	0,9725	0,9751	0,9778	0,9804	0,9830
+20	0,9605	0,9632	0,9658	0,9684	0,9711	0,9737	0,9763
+22	0,9539	0,9566	0,9592	0,9618	0,9645	0,9671	0,9696
+24	0,9475	0,9502	0,9527	0,9553	0,9579	0,9605	0,9631
+26	0,9412	0,9438	0,9464	0,9489	0,9516	0,9541	0,9566
+28	0,9349	0,9376	0,9401	0,9426	0,9453	0,9478	0,9503
+30	0,9288	0,9314	0,9339	0,9364	0,9391	0,9415	0,9440
+32	0,9227	0,9252	0,9277	0,9302	0,9328	0,9353	0,9378
+34	0,9167	0,9193	0,9218	0,9242	0,9268	0,9293	0,9318
+36	0,9107	0,9133	0,9158	0,9182	0,9208	0,9233	0,9257
+38	0,9049	0,9074	0,9099	0,9123	0,9149	0,9173	0,9198
+40	0,8991	0,9017	0,9041	0,9065	0,9090	0,9115	0,9139

t воздуха °С	Атмосферное давление, мм рт. ст.						
	744	746	748	750	752	754	756
—30	1,1803	1,1836	1,1867	1,1899	1,1932	1,1963	1,1994
—28	1,1707	1,1739	1,1770	1,1801	1,1834	1,1865	1,1896
—26	1,1612	1,1644	1,1674	1,1705	1,1737	1,1768	1,1799
—24	1,1519	1,1550	1,1581	1,1612	1,1644	1,1674	1,1705
—22	1,1427	1,1458	1,1488	1,1519	1,1550	1,1581	1,1611
—20	1,1337	1,1368	1,1398	1,1428	1,1459	1,1489	1,1519
—18	1,1247	1,1278	1,1308	1,1338	1,1369	1,1399	1,1429
—16	1,1160	1,1191	1,1221	1,1250	1,1282	1,1311	1,1341
—14	1,1074	1,1105	1,1134	1,1164	1,1194	1,1224	1,1253
—12	1,0989	1,1019	1,1049	1,1078	1,1108	1,1137	1,1166
—10	1,0906	1,0936	1,0965	1,0994	1,1024	1,1053	1,1082
— 8	1,0824	1,0853	1,0882	1,0911	1,0941	1,0969	1,0998
— 6	1,0742	1,0772	1,0801	1,0829	1,0858	1 0887	1,0916
— 4	1,0662	1,0691	1,0719	1,0748	1,0777	1,0806	1,0834
— 2	1,0584	1,0613	1,0641	1,0669	1,0698	1,0726	1,0755
0	1,0506	1,0535	1 0563	1,0591	1,0621	1,0648	1,0676
+ 2	1,0430	1,0459	1,0487	1,0514	1,0543	1,0571	1,0598
+ 4	1,0355	1,0383	1,0411	1,0438	1,0467	1,0494	1,0522
+ 6	1,0280	1,0309	1,0336	1,0363	1,0392	1,0419	1,0446
+ 8	1,0207	1,0235	1,0262	1,0289	1,0317	1,0345	1,0372
+10	1,0134	1,0162	1,0189	1,0216	1,0244	1,0272	1,0298
+12	1,0064	1,0092	1,0118	1,0145	1,0173	1,0199	1,0226
+14	0,9993	1,0021	1,0048	1,0074	1,0102	1,0128	1,0155
+16	0,9924	0,9951	0,9978	1,0004	1,0032	1,0058	1,0084
+18	0,9856	0,9884	0,9909	0,9936	0,9963	0,9989	1,0010
+20	0,9789	0,9816	0,9842	0,9868	0,9895	0,9921	0,9947
+22	0,9723	0,9749	0,9775	0,9800	0,9827	0,9853	0,9879
+24	0,9657	0,9683	0,9709	0,9735	0,9762	0,9787	0,9813
+26	0,9592	0,9618	0,9644	0,9669	0,9696	0,9721	0,9747
+28	0,9528	0,9555	0,9580	0,9605	0,9632	0,9657	0,9682
+30	0,9466	0,9492	0,9517	0,9542	0,9568	0,9594	0,9618
+32	0,9403	0,9429	0,9454	0,9479	0,9505	0,9530	0,9555
+34	0,9342	0,9368	0,9393	0,9418	0,9444	0,9468	0,9493
+36	0,9282	0,9308	0,9332	0,9357	0,9382	0,9407	0,9432
+38	0,9222	0,9248	0,9272	0,9297	0,9322	0,9347	0,9371
+40	0,9163	0,9189	0,9213	0,9237	0,9263	0,9287	0,9311

t воздуха °С	Атмосферное давление, мм рт. ст.						
	758	760	762	764	766	768	770
—30	1,2026	1,2058	1,2089	1,2122	1,2153	1,2185	1,2217
—28	1,1928	1,1959	1,1990	1,2022	1,2053	1,2084	1,2117
—26	1,1831	1,1862	1,1893	1,1925	1,1956	1,1986	1,2018
—24	1,1736	1,1767	1,1797	1,1829	1,1859	1,1891	1,1922

Продолжение

t воздуха °С	Атмосферное давление, мм рт. ст.						
	758	760	762	764	766	768	770
—22	1,1643	1,1673	1,1703	1,1735	1,1765	1,1795	1,1827
—20	1,1551	1,1581	1,1611	1,1643	1,1673	1,1703	1,1734
—18	1,1460	1,1490	1,1519	1,1551	1,1581	1,1611	1,1642
—16	1,1372	1,1401	1,1431	1,1462	1,1491	1,1521	1,1552
—14	1,1284	1,1313	1,1343	1,1373	1,1402	1,1432	1,1463
—12	1,1197	1,1226	1,1255	1,1285	1,1315	1,1344	1,1374
—10	1,1112	1,1141	1,1169	1,1200	1,1229	1,1258	1,1288
— 8	1,1028	1,1057	1,1086	1,1115	1,1144	1,1173	1,1203
— 6	1,0945	1,0974	1,1003	1,1032	1,1061	1,1089	1,1118
— 4	1,0864	1,0892	1,0921	1,0949	1,0978	1,1006	1,1036
— 2	1,0784	1,0812	1,0841	1,0869	1,0897	1,0925	1,0955
0	1,0705	1,0733	1,0761	1,0789	1,0817	1,0846	1,0875
+ 2	1,0627	1,0655	1,0683	1,0712	1,0739	1,0767	1,0795
+ 4	1,0551	1,0578	1,0605	1,0634	1,0662	1,0689	1,0717
+ 6	1,0475	1,0502	1,0529	1,0557	1,0585	1,0612	1,0641
+ 8	1,0399	1,0427	1,0454	1,0482	1,0509	1,0536	1,0565
+10	1,0326	1,0353	1,0379	1,0407	1,0435	1,0462	1,0489
+12	1,0254	1,0281	1,0307	1,0335	1,0362	1,0388	1,0416
+14	1,0183	1,0209	1,0235	1,0263	1,0289	1,0316	1,0344
+16	1,0112	1,0138	1,0164	1,0192	1,0218	1,0244	1,0272
+18	1,0043	1,0069	1,0095	1,0122	1,0148	1,0175	1,0202
+20	0,9974	1,0000	1,0026	1,0053	1,0079	1,0105	1,0132
+22	0,9906	0,9932	0,9957	0,9985	1,0011	1,0036	1,0063
+24	0,9839	0,9865	0,9891	0,9917	0,9943	0,9968	0,9995
+26	0,9773	0,9799	0,9824	0,9851	0,9876	0,9902	0,9928
+28	0,9708	0,9734	0,9759	0,9785	0,9811	0,9836	0,9863
+30	0,9645	0,9670	0,9695	0,9723	0,9746	0,9772	0,9797
+32	0,9581	0,9606	0,9631	0,9657	0,9682	0,9707	0,9733
+34	0,9519	0,9544	0,9569	0,9595	0,9619	0,9644	0,9669
+36	0,9457	0,9482	0,9507	0,9532	0,9557	0,9582	0,9607
+38	0,9397	0,9421	0,9445	0,9471	0,9495	0,9520	0,9545
+40	0,9337	0,9361	0,9385	0,9411	0,9435	0,9459	0,9485

Вещества, определяемые по ранее утвержденным техническим условиям

Вещество	Метод опубликован в технических условиях на методы определения вредных веществ в воздухе
Тетрахлордифторэтан (фреон 112)	Вып. IV, с. 139. Технические условия на метод определения фторорганических соединений в воздухе. Утверждены 2 октября 1964 г. № 122-1/161
Трихлортрифторэтан (фреон 113)	То же
Тетрафторхлорэтан (фреон 114)	»
Пентафторхлорэтан (фреон 11С)	»
Дихлорфторэтан (фреон 141)	»
Хлордифторэтан (фреон 142)	»
Трифторэтан (фреон 143)	»
Тетрафтордибромэтан (фреон $114B_2$)	»
Трифторбромметан (фреон $13B_1$)	»
Дифторхлорбромметан (фреон $12B_1$)	»
Фреон 151	»
Фреон 152	»
3, 3, 3-Трифторпропен	»
Октафторциклобутан (фреон 318С)	»
1-йодгептафторпропан	»
Аммифос	Вып. III, с. 34. Технические условия на метод определения фосфорорганических инсектицидов в воздухе, утверждены 3 апреля 1963 г.
Аммофос	Вып. IV, с. 165. Технические условия на метод определения пыли. Утверждены 2 октября 1964 г.
Сульфид цинка, активированный марганцем и медью (люминофор ЭЛС-580-В)	То же
Сульфид цинка, активированный медью (люминофор ЭЛС-455-В)	»

Продолжение

Вещество	Метод опубликован в технических условиях на методы определения вредных веществ в воздухе
Сульфид цинка, активированный медью (люминофор ЭЛС-540-В)	Вып. IV, с. 165. Технические условия на метод определения пыли. Утверждены 2 октября 1964 г.
Селинид цинка, активированный медью и кадмием (люминофор ЭЛС-670-И)	То же
Кварцевое стекло	Вып. V, с. 34. Технические условия на метод определения двуокиси кремния в воздухе. Утверждены 29 декабря 1965 г.
Аэрозоль конденсации аморфной двуокиси кремния	То же
Окись цинка	Вып. V, с. 31. Технические условия на метод определения цинка в воздухе. Утверждены 29 декабря 1965 г.
Моноэтиловый эфир адипиновой кислоты	Вып. IV, 1965 г. Технические условия на метод определения сложных эфиров. С. 98
Хлорангидрид моноэтилового эфира адипиновой кислоты	То же
Этиловый эфир 6-окси-8-хлороктановой кислоты	Вып. IV, 1965 г. Технические условия на метод определения сложных эфиров. С. 98
Этиловый эфир 6, 8-дихлороктановой кислоты	Вып. V, 1965 г. Технические условия на метод определения сложных эфиров, С. 98
Рептиловый эфир акриловой кислоты	Вып. V, 1968 г., с. 111. Технические условия на метод определения высших спиртов
Нониловый эфир акриловой кислоты	То же
Бутиловый эфир метакриловой кислоты	»
Изобутиловый эфир метакриловой кислоты	»
Ортофосфорная кислота	Вып. IV, 1965 г. Технические условия на метод определения фосфорного ангидрида
Гидроокись цезия	Вып. X, 1974 г. Технические условия на метод определения едких щелочей
Гидрохинонат свинца	Вып. IX, 1973 г. Технические условия на спектрографический метод определения свинца
Салицилат свинца	То же

Окончание

Вещество	Метод опубликован в технических условиях на методы определения вредных веществ в воздухе
Свинцовосиликатное волокно марки В-50	Вып. IX, 1973 г. Технические условия на спектрографический метод определения свинца
Свинцовосиликатное волокно марки В-70	То же

СОДЕРЖАНИЕ

Методические указания на фотометрическое определение борной кислоты и борного ангидрида в воздухе 3
Методические указания на фотометрическое определение теллура и его соединений в воздухе 5
Методические указания на фотометрическое определение монохлористой серы в воздухе 7
Методические указания на фотометрическое определение гидрида германия в воздухе 9
Методические указания на фотометрическое определение спиртов жирного ряда C_1—10_{10} и фурфурилового спирта в воздухе 12
Методические указания на фотометрическое определение формамида и диметилформамида в воздухе 15
Методические указания на фотометрическое определение этилидендиацетата в воздухе 18
Методические указания на фотометрическое определение дивинила в воздухе 20
Методические указания на фотометрическое определение пара-метилуретанбензолсульфогидразида (порофора ЧХЗ) . . 22
Методические указания на фотометрическое определение фенола и диметилфенола в воздухе 24
Методические указания на раздельное фотометрическое определение трифенилфосфата и фенола в воздухе 26
Методические указания на раздельное определение орто-, мета-, пара-трикрезилфосфата и трифенилфосфата в воздухе с помощью тонкослойной хроматографии 29
Методические указания на фотометрическое определение орто- и пара-нитроанилина в воздухе 34
Методические указания на фотометрическое определение 3,4-дихлоранилина в воздухе 36
Методические указания на полярографическое определение 3,4-дихлоранилина в воздухе 38
Методические указания на фотометрическое определение 3,4-дихлорнитробензола в воздухе 40
Методические указания на фотометрическое определение диметиланилина в воздухе 42
Методические указания на фотометрическое определение хлористого бензоила в воздухе 44
Методические указания на фотометрическое определение нитробензотрифторида в воздухе 47
Методические указания на фотометрическое определение трефлана (трифтор-2,6-динитродипропил-*п*-толуидина) в воздухе 49

Методические указания на спектрофотометрическое определение бутиламида бензосульфокислоты в воздухе 51
Методические указания на раздельное определение паров фенола, орто-, мета- и пара-крезола в воздухе с помощью тонкослойной хроматографии 53
Методические указания на определение метальдегида в воздухе с помощью тонкослойной хроматографии 57
Методические указания на фотометрическое определение диметилвинилэтинил-*п*-оксифенилметана в воздухе 60
Методические указания на фотометрическое определение фенацетина в воздухе 62
Методические указания на фотометрическое определение анальгина в воздухе 64
Методические указания на фотометрическое определение пирамидона в воздухе 66
Методические указания на спектрофотометрическое определение стрептомицина в воздухе 68
Методические указания на спектрофотометрическое определение ампициллина в воздухе 71
Методические указания на спектрофотометрическое определение метилтестостерона и ацетата дигидропрегненолона в воздухе 73
Методические указания на фотометрическое определение сульфапиридазина, сульфадиметоксина, сульфамонометоксина и 3-хлор-6-сульфаниламидопиридазина в воздухе 75
Методические указания на определение гардоны [2-хлор-1-(2,4,5-трихлорфенил)-винилдиметилфосфата] с помощью тонкослойной хроматографии в воздухе 77
Методические указания на фотометрическое определение бензальдегида в воздухе 79
Методические указания на эмульсионное определение терфенилов в воздухе 81
Методические указания на фотометрическое определение соласодина в воздухе 83
Методические указания на фотометрическое определение поликарбацина в воздухе 85
Методические указания на хроматографическое определение каратана и акрекса в воздухе 88
Методические указания на определение семерона в воздухе с помощью тонкослойной хроматографии 90
Методические указания на газохроматографическое определение дихлорбутадиена и трихлорбутена в воздухе 92
Методические указания на газохроматографическое определение хлоропрена в воздухе 94
Методические указания на определение суммарного содержания органических веществ в воздухе (в пересчете на углерод) с помощью газовой хроматографии 97
Методические указания на газохроматографическое определение бензола, толуола, орто-, мета-, пара-ксилола, стирола, метилметакрилата в воздухе 100
Методические указания на газохроматографическое определение этилового спирта в воздухе 102

Методические указания на кинетико-спектрофотометрическое определение альфа-метилстирола в воздухе 104
Методические указания на газохроматографическое определение диметилформамида в воздухе 106
Методические указания на колориметрическое определение диметилформамида в воздухе 108

Приложение 1 111
Приложение 2 112
Приложение 3 115
Приложение 4 117

Методические указания
на определение вредных веществ в воздухе

Выпуск XIII

Редактор Э. А. Андреева

Технический редактор Л. И. Минскер

Корректор Г. Е. Потапова

Сдано в набор 29.02-79 г. Подписано в печать 16.10-79 г. Формат изд. 84×108/32. Бум. финская. Гарнитура литературная. Печать высокая. Усл. печ. л. 6,51. Уч.-изд. л. 7,76. Тираж 7000. Изд. 98-В. Заказ тип. № 1775. Цена 1р. 16 коп.

Центральное рекламно-информационное агентство ММФ
(ЦРИА «Морфлот»)

gost.e-ecolog.ru

Типография «Моряк», Одесса, ул. Ленина, 26