ТИПОВОЙ ПРОЕКТ
503-5-12.85

АВТОВОКЗАЛ ВМЕСТИМОСТЬЮ 200 ЧЕЛОВЕК

АЛЬБОМ III

Архитектурно – строительные изделия

gost.e-ecolog.ru

ТИПОВОЙ ПРОЕКТ
503-5-12.85

АВТОВОКЗАЛ ВМЕСТИМОСТЬЮ 200 ЧЕЛОВЕК

АЛЬБОМ III

СОСТАВ РАБОЧЕЙ ДОКУМЕНТАЦИИ.

Альбом I	Пояснительная записка. Генеральный план и транспорт. Архитектурные решения. Конструкции железобетонные.
Альбом II	Отопление и вентиляция. Водоснабжение и канализация. Электрическое освещение. Силовое электрооборудование. Связь и сигнализация. Автоматизация.
Альбом III	Архитектурно-строительные изделия.
Альбом IV	Техническая документация для заводов-изготовителей.
Альбом V	Проектная документация по переводу помещений камеры хранения на режим укрытия.
Альбом VI	Спецификации оборудования.
Альбом VII	Сметы: книга 1 книга 2
Альбом VIII	Ведомости потребности в материалах

ПРИМЕНЁННЫЕ ТИПОВЫЕ ПРОЕКТЫ

Т.П. 503-4-17 Альбом II	Устройства для ремонта и осмотра грузовых автомобилей и автобусов /Распространяет Новосибирский филиал ЦИТП/.

Разработан
Ленинградским филиалом института "Гипроавтотранс"
Главный инженер В.Ю. Павлович
Главный инженер проекта Б.К. Чекалов

Утверждён
Минавтотрансом РСФСР
протоколом от 19.07.84 г.
№ 48. Введён в действие
институтом Гипроавтотранс приказом от 27.08.85
№ 1505-ТО

	Обозначение	Наименование	Стр.	Примечание
А4	ТП — АСИ ДО	Содержание альбома	2-3	
А4	— ТТ	Технические требования к изготовлению арматурных и закладных изделий	4	
А4	— МОС-1	Металлическое обрамление ступеней МОС 1	5	
А4	— С1	Стойка металлическая С1	6	
А4	— С2	Стойка металлическая С2	7	
А4	— С3	Стойка металлическая С3	8	
А4	— С4	Стойка металлическая С4	9	
А4	— С5	Стойка металлическая С5	10	
А4	— А	Буква А	11	
А4	— В	Буква В	12	
А4	— Т	Буква Т	13	
А4	— О	Буква О	14	
А4	— К	Буква К	15	
А4	— З	Буква З	16	
А4	— Л	Буква Л	17	
А4	— МД 41	Металлическое деление часов МД 41.	18	
А4	— МД 42	Металлическое деление часов МД 42.	19	
А4	— МД 43	Металлическое деление часов МД 43.	20	
А4	— ТМ	Труба металлическая ТМ	21	
А4	— МК1	Металлический крюк МК-1	22	

Н.контр.	Бельковский		ТП 503-5-12.85 АСИ-ДО			
Нач.отд.	Иванов					
Гл.спец.	Бельковский			Стадия	Лист	Листов
Рук.сект.	Самсонова		Содержание альбома	Р	1	2
Ст.арх.	Никитина			ГИПРОАВТОТРАНС Ленинградский филиал		
Ст.инж.	Щеглова					
Инжен.	Уварова Е					

АЛЬБОМ III

	Обозначение	Наименование	Стр.	Примечание
А4	С1	Сетка арматурная С1	23	
А4	С2	Тоже С2	24	
А4	С3	" С3	25	
А4	С4	" С4	26	
А4	МН1	Изделие закладное МН1	27	
А4	МН2	Тоже МН2	28	
А4	МН3	" МН3	29	
А4	МН4	" МН4	30	
А4	МН5	" МН5	31	
А4	МН6	" МН6	32	
А4	МН7	" МН7	33	
А4		Рама металлическая РМ1	34	
А4		Тоже РМ2	35	
А4		" РМ3	36	
А4		" РМ4	37	
А4		Балка Бм2, Бм3	38	
А4		Тоже Бм4, Бм5	39	
А4		" Бм1, Бм6, Бм7	40	
		Установочный чертеж		
		стальной опоры Оп1	41	
		Стальная опора Т1	42 43	
		Связь Св-1	44 45	
А4		Козырёк КВ 18.16-т-1	46	

Объект 1235

Инв.№ подл. | Подпись и дата | Взам. инв.№

1. Арматурные изделия и закладные детали должны изготовляться в соответствии с требованиями: СН393-78 „Указания по сварке соединений арматуры и закладных деталей железобетонных конструкций".

2. Толщину сварных швов принять по наименьшей толщине свариваемых элементов. Пережог металла не допускается. Все наплывы и набрызги на лицевой стороне деталей должны быть удалены.

Н.контр.	Бельковский		ТП 503-5-12.85 АСИ-ТТ		
Нач.отд.	Иванов		Технические требования к изготовлению арматурных, закладных и соединительных изделий.	Стадия	Лист	Листов
Гл.спец.	Бельковский			Р	1	1
Рук.сект.	Самсонова			ГИПРОАВТОТРАНС Ленинградский филиал		
Ст.арх.	Никитина					
Инженер	Ушакова					

АЛЬБОМ III

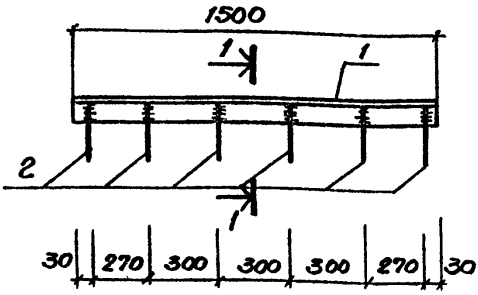

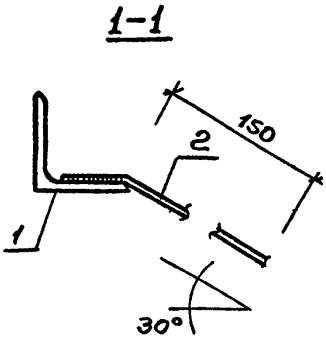

Формат	Зона	Поз.	Обозначение	Наименование	Кол.	Примечание
				Документация		
			АСИ-ТТ	Технические требования на изготовление арм. изделий и закл. деталей		
				Детали		
		1		∟40×3 ГОСТ 8509-72, L=1500	1	2.78
		2		⌀8 AI ГОСТ	6	0.04

Объект 1235

Инв. № подл. | Подпись и дата | Взам. инв. №

Н.контр.	Энтелис		
Нач. отд.	Иванов		
Гл. арх.	Энтелис		
Рук. сект.	Самсонов		
Инженер	Тамбовцева		

ТП 503-5-12.85 АСИ-МОС1

Металлическое обрамление ступени МОС-1

Стадия	Масса	Масшт.
Р	5.18	1:20 1:10

Вст3 кп2
ГОСТ 380-71

ГИПРОАВТОТРАНС
Ленинградский филиал

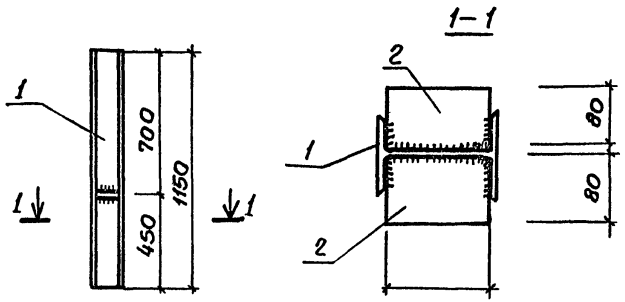

Формат	Зона	Поз.	Обозначение	Наименование	Кол.	Примечание
				Документация		
			АСИ-ТТ	Технические требования к		
				изготовлению арматурных и		
				закладных изделий.		
				Детали.		
		1		I14 ГОСТ 8239-72 ℓ=1150	1	15,75
		2		-80х8 ГОСТ 103-76, ℓ 140	2	0.70

Н.контр.	Энтелис	
Нач.отд.	Иванов	
Гл. арх.	Энтелис	
Рук.сект.	Самсонова	
Ст.арх.	Никитина	
Инженер	Тамбовцев	

ТП503-5-12.85 АСИ-С1

Стойка металлическая С1

Стадия	Масса	Масштаб
Р	17,15	1:20 1:5
Лист 1	Листов 1	

Ст3кп2 ГОСТ 380-71

ГИПРОАВТОТРАНС
Ленинградский филиал

АЛЬБОМ III

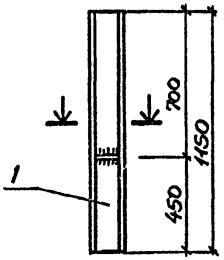

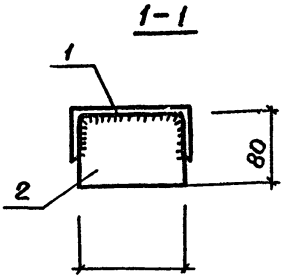

Формат	Зона	Поз.	Обозначение	Наименование	Кол.	Примечание
				Документация.		
			АСИ-ТТ	Технические требования к изготовлению арматурных и закладных изделий.		
				Детали.		
		1		С14 ГОСТ 8240-72 ℓ=1150	1	14.15
		2		-80×8 ГОСТ 103-76 ℓ=140	1	0.70

Объект 1235

Инв. № подл. | Подпись и дата | Взам. инв. №

Н.контр.	Бельковская		
Нач.отд.	Иванов		
Гл.спец.	Бельковский		
Рук.сект.	Самсонова		
Старш.	Никитина		
Инженер	Тамбовцев		

ТП 503-5-12.85 АСИ-С2

Стойка металлическая С2

Стадия	Масса	Масштаб
Р	14.85	1:20 1:5

Лист 1 | Листов 1

Вст 3 кп2 ГОСТ 380-71

ГИПРОАВТОТРАНС Ленинградский филиал

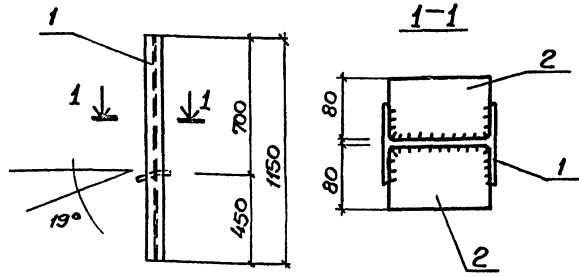

Формат	Зона	Поз.	Обозначение	Наименование	Кол.	Примечания
				Документация.		
			АСИ-ТТ	Технические требования		
				к изготовлению арматур-		
				ных и закладных изделий		
				Детали.		
		1		I №4 ГОСТ 8239-72 ℓ=1150	1	15,75
		2		-80×8 ГОСТ 103-76 ℓ=140	2	0,70

Н.контр.	Бельковский	
Нач.отд.	Иванов	
Гл.спец.	Бельковский	
Рук.гр.	Самсонов	
Ст.инж.	Никитина	
Инжен.	Тамбовцев	

ТП 503-5-12.85 АСИ-СЗ

Стойка металлическая С3

Стадия	Масса	Масштаб
Р	17,15	1:20 1:5
Лист 1	Листов 1	

Вст3 кп2 ГОСТ 380 – 71

ГИПРОАВТОТРАНС Ленинградский филиал

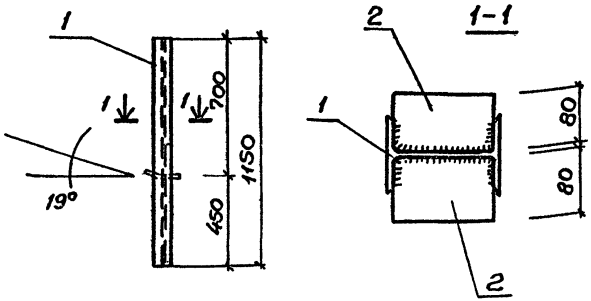

Формат	Зона	Поз.	Обозначение	Наименование	Кол.	Примечания
				Документация		
			АСИ-ТТ	Технические требования		
				к изготовлению арматурных		
				и закладных изделий.		
				Детали.		
		1		I 14 ГОСТ 8239-72 ℓ=1150	1	15,75
		2		-80х8 ГОСТ 103-76 ℓ=140	2	0,70

Объект 1235

Взам. инв.

Инв. № подл. | Подпись и дата

Н. контр.	Энтелис	
Нач. отд.	Иванов	
Гл. арх.	Энтелис	
Рук. сект.	Самсонова	
Ст. арх.	Никитина	
Инженер	Тамбовцев	

ТП 503-5-12.85 АСИ-С4

Металлическая стойка С4

Стадия	Масса	Масштаб
Р	17.15	1:20 1:5
Лист 1	Листов 1	

Ст3 кп2 ГОСТ 380-71

ГИПРОАВТОТРАНС
Ленинградский филиал

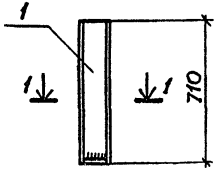

1 — 1

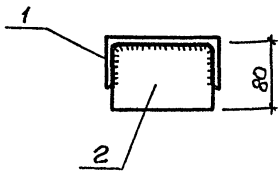

Обозначение	Наименование	Кол.	Примечание
	Документация		
АСИ-ТТ	Технические требования к изготовлению арматурных и закладных изделий		
	Детали.		
	⊏14 ГОСТ 8240-72 ℓ=1150	1	14.15
	−80×8 ГОСТ 103-76 ℓ=140	1	0.70

ТП 503-5-12.85 АСИ-С5

Металлическая стойка С5

Стадия	Масса	Масштаб
Р	14.85	1:20 1:5

Лист 1 Листов 1

В ст 3 кп2 ГОСТ 380-71

ГИПРОАВТОТРАНС
Ленинградский филиал

Н.контр.	Энтелис	
Нач.отд.	Иванов	
Гл.арх.	Энтелис	
Рук.сект	Самсонова	
Ст.инж.	Никитин	
Инженер	Тамбовцев	

Альбом III

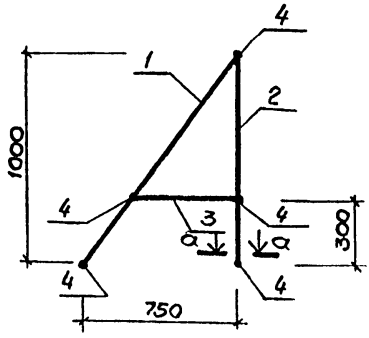

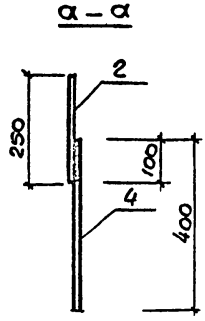

Формат	Зона	Поз	Обозначение	Наименование	Кол	Примечание
				Документация.		
			АСИ-ТТ	Технические требования к изготовлению арматурных и закладных изделий		
				Детали:		
		1		– 250×6 ГОСТ 82-70, ℓ=1240	1	14.61
		2		– 250×6 ГОСТ 82-70, ℓ=1000	1	11.78
		3		– 250×6 ГОСТ 82-70, ℓ=520	1	6.13
		4		• 10АI ГОСТ 5781-82, ℓ=400	5	0.246

Объект 1235

Инв.№ подл. | Подпись и дата | Взам. инв.№

Н.контр.	Энтелис	
Нач.отд.	Иванов	
Гл.АРХ.	Энтелис	
Рук.сект.	Самсонова	
Инженер	Тамбовцев	

ТП 503-5-12.85 АСИ-А

Буква А

Стадия	Масса	Масштаб
Р	33.75	1:20 1:10
Лист 1	Листов 1	

Вст. 3 кп 2
ГОСТ 380-71

ГИПРОАВТОТРАНС
Ленинградский филиал

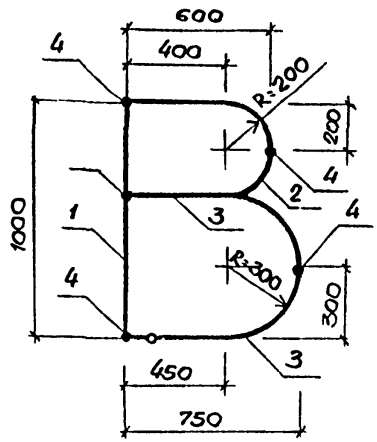

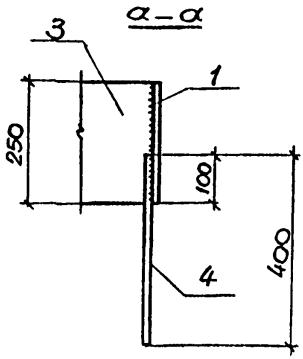

Формат	Зона	Поз.	Обозначение	Наименование	Кол.	Примечание
				Документация		
			АСИ-ТТ	Технические требования к изготовлению арматурных и закладных изделий.		
				Детали		
		1		– 250×6 ГОСТ 82-70, ℓ=1000	1	11.78
		2		– 250×6 ГОСТ 82-70, ℓ=1028	1	12.11
		3		– 250×6 ГОСТ 82-70, ℓ=1842	1	21.70
		4		• 10АI ГОСТ 5781-82, ℓ=400	5	0.246

Н. контр.	Энтелис	
Нач. отд.	Иванов	
Гл. арх.	Энтелис	
Рук. сект.	Самсонова	
Инженер	Гамбарцев	

ТП 503-5-12.85 АСИ-В

Буква В

Стадия	Масса	Масштаб
Р	46,82	1:20 1:10
Лист 1	Листов 1	

Вст 3кп2
ГОСТ 380-71

ГИПРОАВТОТРАНС
Ленинградский филиал

Альбом III

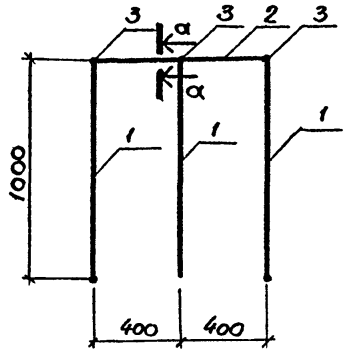

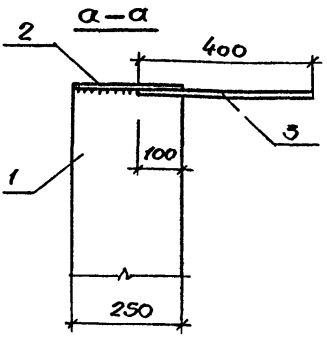

Формат	Зона	Поз.	Обозначение	Наименование	Кол	Примечание
				Документация		
			АСИ-ТТ	Технические требования к		
				изготовлению арматурных		
				и закладных изделий		
				Детали		
		1		-250х6 ГОСТ 82-70, ℓ=1000	3	11.78
		2		-250х6 ГОСТ 82-70, ℓ=800	1	9.42
		3		• 10АI ГОСТ 5781-82, ℓ=400	5	0,246

Объект 1235

Взам. инв. №

Подпись и дата

Инв. № подл.

ТП 503-5-12.85 АСИ-ТТ

Буква Т

Стадия	Масса	Масштаб
Р	45,99	1:20 1:10
Лист		Листов

Н. контр.	Энтелис	
Нач. отд.	Иванов	
Гл. арх.	Энтелис	
Рук. сект	Самсонов	
Инж.	Тамдовцев	

Ст. 3 кп 2
ГОСТ 380-71

ГИПРОАВТОТРАНС
Ленинградский филиал

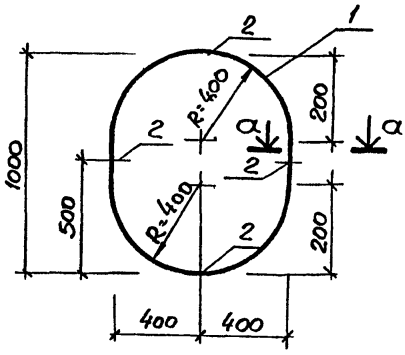

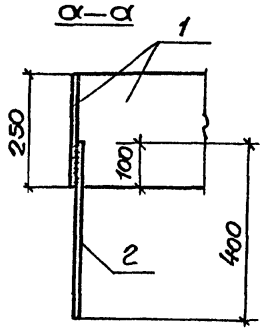

Формат	Зона	Поз.	Обозначение	Наименование	Кол.	Примечание
				Документация		
			АСИ-ТТ	Технические требования к изготовлению арматурных и закладных изделий		
				Детали		
		1		-250х6 ГОСТ 82-70, ℓ=2712	1	31,95
		2		•10AI ГОСТ 5781-82, ℓ=400	4	0,246

Н. контр.	Энтелис	
Нач. отд.	Иванов	
Гл. спец.	Энтелис	
Рук. сект.	Самсонова	
Инженер	Тамбовцев	

ТП 503-5-12.85 АСИ-О

Буква О

Стадия	Масса	Масштаб
Р	32,93	1:20 1:10
Лист 1	Листов 1	

В ст. 3 кп 2
ГОСТ 380-71

ГИПРОАВТОТРАНС
Ленинградский филиал

АЛЬБОМ III

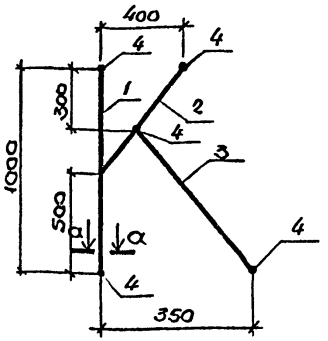

а — а

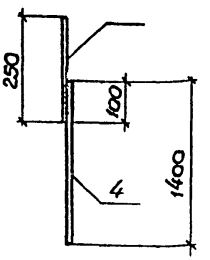

Формат	Зона	Поз.	Обозначение	Наименование	Кол.	Примечание
				Документация		
			АСМ-ТТ	Технические требования к изготовлению арматурных и закладных изделий		
				Детали		
				-250×6 ГОСТ 82-70; ℓ=1000	1	11.78
				-250×6 ГОСТ 82-70; ℓ=700	1	8.25
				-250×6 ГОСТ 82-70; ℓ=900	1	10.60
				•10 А I ГОСТ 5781-82; ℓ=400	5	0.246

Альбом 1235

Инв. № подл. | Подпись и дата | Взам. инв. №

Н. контр.	Энтелис		
Нач. отд.	Цвахов		
Гл. арх.	Энтелис		
Рук. сек.	Самсонова		
Инжен.	Тамбовцев		

ТП 503-5-12.85 АСИ-К

Буква К

Стадия	Масса	Масштаб
Р	31.86	1:20 1:10
Лист 1	Листов 1	

Вст 3 кп2
ГОСТ 380-71

ГИПРОАВТОТРАНС
Ленинградский филиал

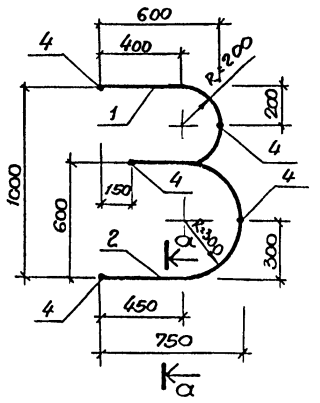

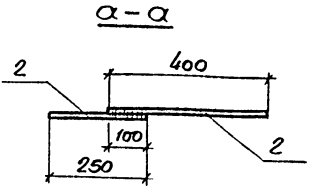

Формат	Зона	Поз.	Обозначение	Наименование	Кол.	Примечание
				Документация		
			АСИ-ТТ	Технические требования к изготовлению арматурных и закладных изделий		
				Детали		
		1		-250х6 ГОСТ 82-70, ℓ=1028	1	12.11
		2		-250х6 ГОСТ 82-70, ℓ=1692	1	19.93
		3		•10 АI ГОСТ 5781-82, ℓ=400	5	0,246

Н.контр.	Энтелис	
Нач.отд.	Иванов	
Гл.арх.	Энтелис	
Рук.сект.	Самсонова	
Инженер	Тамбовцев	

ТП 503-5-12.85 АСИ-3

Буква 3

Стадия	Масса	Масштаб
Р	33.27	1:20 1:10
Лист 1	Листов 1	

8 ст. 3 кп2
ГОСТ 380-71

ГИПРОАВТОТРАНС
Ленинградский филиал

АЛЬБОМ III

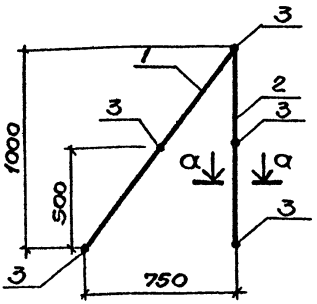

а – а

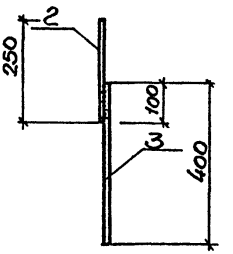

Формат	Зона	Поз.	Обозначение	Наименование	Кол	Примечание
				Документация.		
			АСИ-ТТ	Технические требования к		
				изготовлению арматурных		
				и закладных изделий		
				Детали.		
		1		-250×6 ГОСТ 82-70; ℓ=1240	1	14,61
		2		-250×6 ГОСТ 82-70; ℓ=1000	1	11,78
		3		• 10АI ГОСТ 5781-82; ℓ=400	5	0,246

Собственный 1235

Взам. инв. №

Подпись и дата

Инв. № подл.

Н. контр.	Энтелис	
Нач. отд.	Иванов	
Гл. арх.	Энтелис	
Рук. сект	Самсонова	
Инженер	Тамбовцев	

ТП 503-5-12.85 АСИ-Л

Буква Л

Стадия	Масса	Масшт.
Р	27,62	1:20 1:10
Лист 1	Листов 1	

Вст. 3 кп 2
ГОСТ 380-71

ГИПРОАВТОТРАНС
Ленинградский филиал

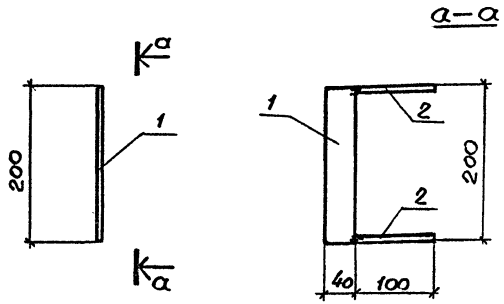

Формат	Зона	Поз.	Обозначение	Наименование	Кол.	Примечание
				Документация		
			АСИ-ТТ	Технические требования		
				к изготовлению арматурных		
				и закладных изделий		
				Детали		
		1		-40×6 ГОСТ 103-76, ℓ=200	1	0,3768
		2		ф8 АI ГОСТ 5781-82, ℓ=100	2	0,0222

	ТП 503-5-12.85 АСИ-МД41	
Металлическое деление часов МД4-1	Стадия: Р; Масса: 0,421; Масштаб: 1:5	
	Лист 1; Листов 1	
Ст 3 кп2 ГОСТ 380-71	ГИПРОАВТОТРАНС Ленинградский филиал	

Н.контр.	Энтелис	
Нач.отд.	Иванов	
Гл.арх.	Энтелис	
Рук.сект.	Самсонова	
Ст.арх.	Никитина	
Инженер	Тамбовцев	

АЛЬБОМ III

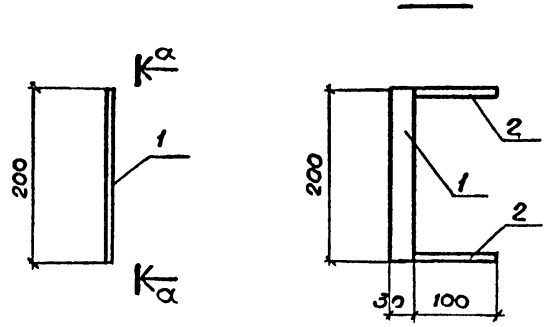

Формат	Зона	Поз.	Обозначение	Наименование	Кол.	Примечание
				Документация		
			АСИ-ТТ	Технические требования		
				к изготовлению армату-		
				рных и закладных изделий		
				Детали		
		1		-30х6 ГОСТ 103-76, ℓ=200	1	0,2826
		2		⌀8 AI ГОСТ 5781-82, ℓ=100	2	0,0222

Объект 1235

Взам. инв.№

Подпись и дата

Инв.№ подл.

Н.контр.	Энтелис		
Нач.отд.	Иванов		
Гл.арх.	Энтелис		
Рук.сект.	Самсонова		
Ст.арх.	Никитина		
Инженер	Тамбовцев		

ТП 503-5-12.85 АСИ-МД42

Металлическое деление часов МД42

Стадия	Масса	Масштаб
Р	0,327	1:5
Лист 1	Листов 1	

В.ст3 кп2 ГОСТ 380-71

ГИПРОАВТОТРАНС
Ленинградский филиал

а–а

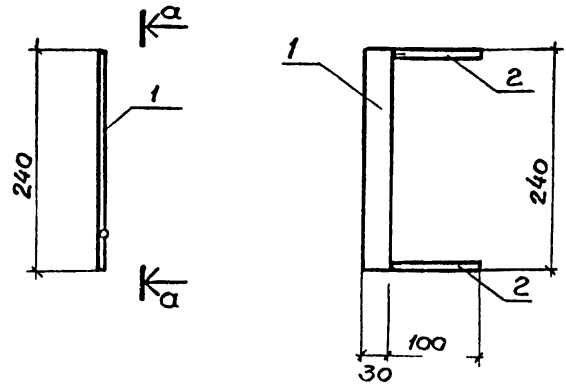

Формат	Зона	Поз.	Обозначение	Наименование	Кол.	Примечания
				Документация		
			АСИ-ТТ	Технические требования		
				к изготовлению арматурных		
				и закладных изделий		
				Детали.		
		1		-30×6, ГОСТ 103-76, ℓ=240	1	0.339
		2		ф8АI. ГОСТ 5781-82. ℓ=100	2	0.0222

Н.контр.	Бельковский	
Нач.отд.	Иванов	
Гл.спец.	Бельковский	
Рук.сект.	Самсонова	
Ст.арх.	Никитина	
Инжен.	Тамбовцев	

ТП503-5-12.85 АСИ-МД43

Металлическое деление часов МД43.

Стадия	Масса	Масштаб
Р	0,384	1:5
Лист 1	Листов 1	

Вст3 кп2
ГОСТ 380-71

ГИПРОАВТОТРАНС
Ленинградский филиал

Альбом III

Объект 1235

Взам. инв.№

Подпись и дата

Инв.№ подл.

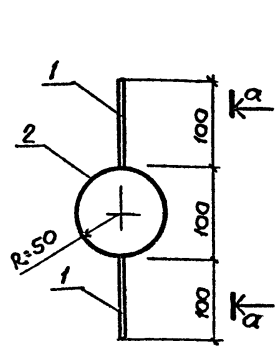

а – а

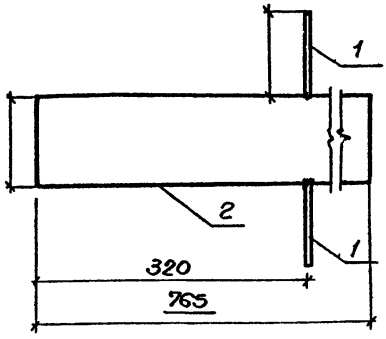

Формат	Зона	Поз.	Обозначение	Наименование	Кол.	Примечания
				Документация.		
			АСИ-ТТ	Технические требования		
				к изготовлению арматурных		
				и закладных изделий		
				Детали		
		1		ф8АI, ГОСТ5781-82, ℓ=100	2	0.0395
		2		Труба 102×3,5 ГОСТ 8732-70, ℓ=765	1	6.50

Н.контр.	Энтелис		
Нач.отд.	Иванов		
Гл.арх.	Энтелис		
Рук.сект.	Самсонова		
Ст.арх.	Никитина		
Сменен	Тамбовцев		

ТП 503-5-12.85 АСИ-ТМ

Труба металлическая

Стадия	Масса	Масштаб
Р	6,58	1:5
Лист 1	Листов	

В.Ст 3 кп 2
ГОСТ 380-71

ГИПРОАВТОТРАНС
Ленинградский филиал

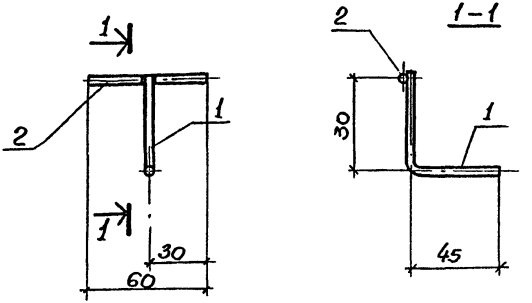

Формат	Зона	Поз.	Обозначение	Наименование	Кол.	Примечание
				Документация		
			АСИ-ТТ	Технические требования к изготовлению арматурных и закладных изделий.		
				Детали.		
		1		⌀8AI ℓ=60 ГОСТ 2590-71	1	0.013
		2		⌀8AI ℓ=90 ГОСТ 2590-71	1	0.02

Н.контр.	Энтелис	
Нач.отд.	Иванов	
Гл.арх.	Энтелис	
Рук.сект.	Самсонова	
Ст.арх.	Никитина	
Инженер	Тамбовцев	

ТП 503-5-12.85 АСИ-МК1

Металлический крюк МК1

Стадия	Масса	Масштаб
Р	0,033	1:2
Лист	Листов	

09Г2СД
ГОСТ 19282-73

ГИПРОАВТОТРАНС
Ленинградский филиал

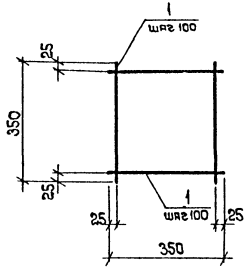

Формат	Зона	Поз.	Обозначение	Наименование	Кол.	Примечание
				Документация		
А4			АСИ-ТТ	Технические требования к изготовлению арматурных и закладных изделий		
				Детали		
Б4		1		ф8 А III ГОСТ 5781-82, ℓ=350	8	0.14 кг

Объект 1235

Взам. инв. №

Подпись и дата

Инв. № подл.

Н. контр.	Бельковский		
Нач. отд.	Цванов		
Гл. констр.	Бельковский		
Ст. инж.	Чичелева		
Инж.	Пивоварова		

ТП 503-5-12.85 АСИ-С1

Сетка арматурная С1

Стадия	Масса	Масштаб
Р	1,12	1:10
Лист	Листов 1	

ГИПРОАВТОТРАНС
Ленинградский филиал

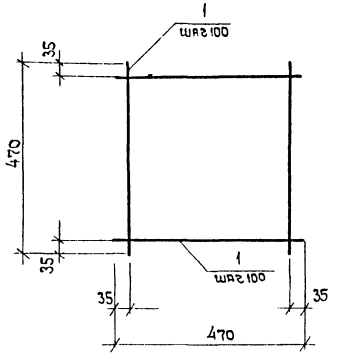

Формат	Зона	Поз	Обозначение	Наименование	Кол	Примечание
				Документация		
А4			АСИ-ТТ	Технические требования к изготовлению арматурных и закладных изделий		
				Детали		
Б4		1		ф8 А III ГОСТ 5781-82, ℓ=470	10	0,2 кг

1400

Н.контр	Бельковский	
Нач.отд	Иванов	
Гл.констр	Бельковский	
Ст.инж.	Щелева	
Инж.	Пиборова	

ТП 503-5-12.85 АСИ-С2

Сетка армату рная С2

Стадия	Масса	Масштаб
Р	2,0	1:10
Лист	Листов 1	

ГИПРОАВТОТРАНС
Ленинградский филиал

АЛЬБОМ III

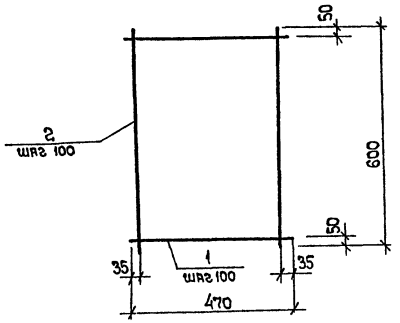

Объект 1235

Формат	Зона	Поз.	Обозначение	Наименование	Кол.	Примечание
				Документация		
АЧ			АСИ-ТТ	Технические требования к изготовлению арматурных и закладных изделий		
				Детали		
БЧ		1		ф8А III ГОСТ 5781-82; l=470	6	0,18 кг
БЧ		2		ф8А III ГОСТ 5781-82; l=600	5	0,24 кг

Взам инв №

Подпись и дата

Инв № подл

Н контр	Бельковский	
Нач. отд	Иванов	
Гл. констр	Бельковский	
Ст. инж	Ицелева	
Ст. инж	Свиридова	

ТП 503-5-12.85 АСИ-С3

Сетка арматурная С3

Стадия	Масса	Масштаб
Р	2,2	1:10

Лист 1 Листов 1

ГИПРОАВТОТРАНС
Ленинградский филиал

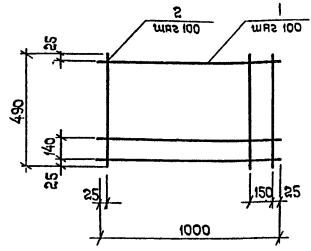

Формат	Зона	Поз.	Обозначение	Наименование	Кол.	Примечание
				Документация		
А4			АСИ-ТТ	Технические требования к изготовлению арматурных и закладных изделий		
				Детали		
Б4		1		ф8 А III ГОСТ 5781-82, ℓ=1000	5	0,40
Б4		2		ф8 А III ГОСТ 5781-82, ℓ=490	10	0,20

1235

Н. контр.	Бельковский		
Нач. отд.	Иванов		
Гл. констр.	Бельковский		
Ст. инж.	Цицелёва		
Инж.	Гарченко		

ТП 503-5-12.85 АСИ-С4

Сетка арматурная С4

Стадия	Масса	Масштаб
Р	4,0	1:20
Лист	Листов 1	

ГИПРОАВТОТРАНС
Ленинградский филиал

АЛЬБОМ III

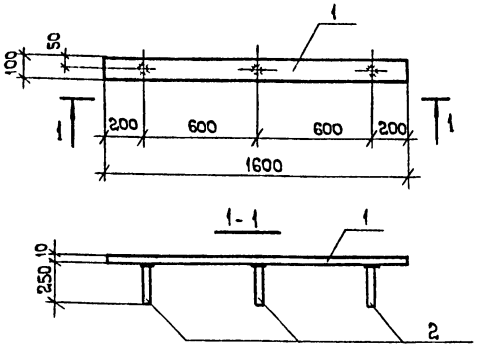

Объект 1235

Формат	Зона	Поз.	Обозначение	Наименование	Кол	Примечание
				Документация		
А4			АСИ-ТТ	Технические требования к изготовлению арматурных и закладных изделий		
				Детали		
Б4		1		-10×100 ГОСТ 103-76; ℓ=1600	1	12,6 кг
Б4		2		ф10 А III ГОСТ 5781-82; ℓ=250	3	0,16 кг

Взам. инв. №

Подпись и дата

Инв. № подл.

Н контр.	Бельковский	
Нач. отд.	Иванов	
Гл. констр.	Бельковский	
Ст. инж.	Ицелева	
Инж.	Пиворова	

ТП 503-5-12.85 АСИ-МН 1

Изделие закладное МН 1

Стадия	Масса	Масштаб
Р	131	

Лист | Листов 1

ГИПРОАВТОТРАНС
Ленинградский филиал

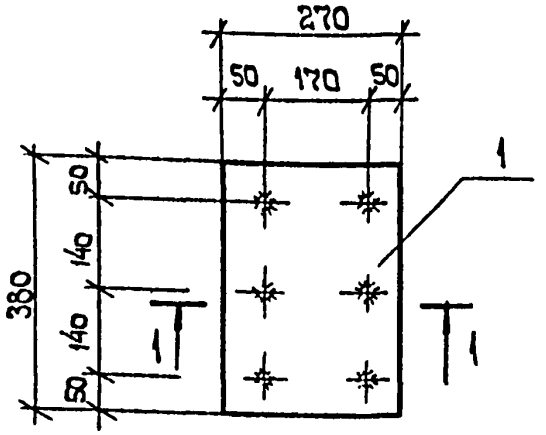

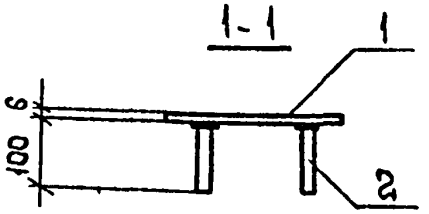

Формат	Зона	Поз	Обозначение	Наименование	Кол.	Примечание
				Документация		
АЧ			АСИ-ТТ	Технические требования к изготовлению арматурных и закладных изделий		
				Детали		
БЧ		1		-6×270 ГОСТ 103-76; ℓ=380	1	3,43 кг
БЧ		2		Ф8А III ГОСТ 5781-80; ℓ=100	6	0,04 кг

Н контр	Бельковский		
Нач.отд	Иванов		
Гл констр	Бельковский		
Ст.инж.	Ицелева		
Инж	Пиворова		

ТП 503-5-12.85 АСИ-МН2

Изделие закладное МН2

Стадия	Масса	Масштаб
Р	3,8	1:10

Лист | Листов 1

ГИПРОАВТОТРАНС
Ленинградский филиал

АЛЬБОМ III

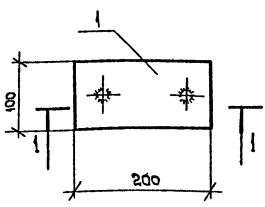

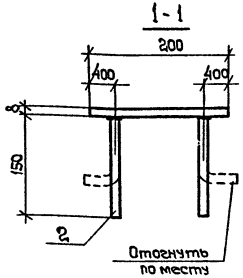

Объект 1235

Формат	Зона	Поз	Обозначение	Наименование	Кол.	Примечание
				Документация		
А4			АСИ-ТТ	Технические требования к изготовлению арматурных и закладных изделий.		
				Детали		
Б4		1		-8×10 ГОСТ 103-76; ℓ=200	1	1.26 кг
Б4		2		ф8АIII ГОСТ 5781-82; ℓ=150	2	0.12 кг

Взам. инв. №

Подпись и дата

Инв. № подл.

Н. контр.	Белькевский		
Нач. отд.	Иванов		
Гл. констр.	Белькевский		
Ст. инж.	Цыелева		
Инж.	Пивоварова		

ТП 503-5-12.85 АСИ-МН3

Изделие закладное МН3

Стадия	Масса	Масштаб
Р	1,5	
Лист	Листов 1	

ГИПРОАВТОТРАНС
Ленинградский филиал

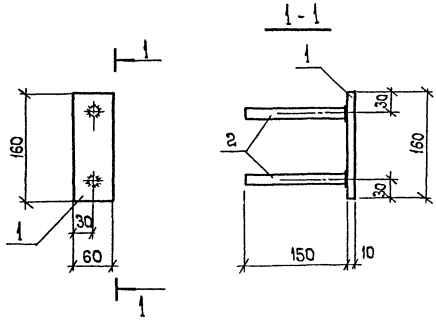

Формат	Зона	Поз.	Обозначение	Наименование	Кол.	Примечание
				Документация.		
А4			АСИ-ТТ	Технические требования к изготовлению арматурных и закладных изделий		
				Детали		
Б4		1		-10×60 ГОСТ 103-76, ℓ=160	1	0,8 кг
Б4		2		ф10 А III ГОСТ 5781-82; ℓ=150	2	0,1 кг

Н.контр.	Белковский	
Нач. отд	Иванов	
Гл.констр.	Белковский	
Ст.инж.	Ицелеев	
Инж.	Пыворова	

ТП 503-5-12.85 АСИ-МН4

Изделие закладное МН 4

Стадия	Масса	Масштаб
Р	1.0	
Лист	Листов 1	

ГИПРОАВТОТРАНС
Ленинградский филиал

АЛЬБОМ III

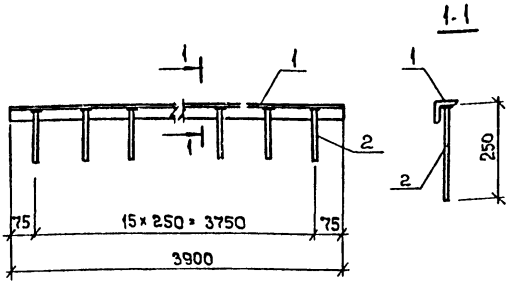

Формат	Зона	Поз.	Обозначение	Наименование	Кол.	Примечание
				Документация		
А4			АСИ-ТТ	Технические требования к изготовлению арматурных и закладных изделий		
				Детали		
Б4		1		L50×5 ГОСТ 8509-72, ℓ=3900	1	14,8 кг
Б4		2		ф8 А III ГОСТ 5781-82, ℓ=250	18	0,1 кг

Инв. № подл. | Подпись и дата | Взам. инв. №

Н. контр.	Бельковский		
Нач. отд.	Иванов		
Гл. констр.	Бельковский		
Ст. инж.	Цицелева		
Инж.	Пиворова		

ТП 503-5-12.85 АСИ-МН5

Изделие закладное МН 5

Стадия	Масса	Масштаб
Р	16,6	1:20
Лист	Листов	

ГИПРОАВТОТРАНС
Ленинградский филиал

1235

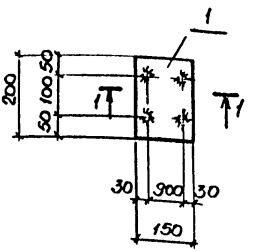

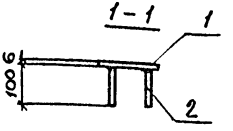

Формат	Зона	Поз.	Обозначение	Наименование	Кол.	Примечание
				Документация		
А4			АСИ-ТТ	Технические требования		
				к изготовлению армо-		
				турных и закладных		
				изделий		
				Детали		
Б4		1		-6х150 ГОСТ 103-76·ℓ=200	1	1.42кг
Б4		2		ф8АIII ГОСТ 5781-82·ℓ=100	4	0.04кг

ТП 503-5-12.85 АСИ-МН6

Изделие закладное МН6

Стадия	Масса	Масштаб
Р	1.6	1:10
Лист	Листов 1	

ГИПРОАВТОТРАНС. Ленинградский филиал

Н.контр.	Бельковский	
Нач.отд.	Иванов	
Гл.конст.	Бельковский	
Ст.инж.	Щелезов	
Инж.	Пиборова	

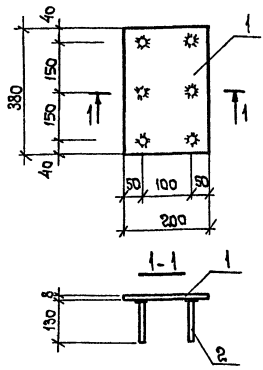

Формат	Зона	Поз.	Обозначение	Наименование	Кол.	Примечание
				Документация		
А4			АСИ-ТТ	Технические требования к изготовлению арматурных и закладных изделий		
				Детали		
Б4		1		-8×800 ГОСТ 103-76; ℓ=380	1	4,8 кг
Б4		2		ф8 AIII ГОСТ 5781-82, ℓ=130	6	0,04 кг

Объект 1235

Инв. № подл. | Подпись и дата | Взам. инв. №

Н.контр.	Белькавский	
Нач. отд.	Иванов	
Гл. констр.	Белькавский	
Ст. инж.	Цуелева	
Инж.	Пуворова	

ТП 503-5-12.85 АСИ-МН7

Изделие закладное МН7

Стадия	Масса	Масштаб
Р	5,1	1:10
Лист	Листов 1	

ГИПРОАВТОТРАНС
Ленинградский филиал

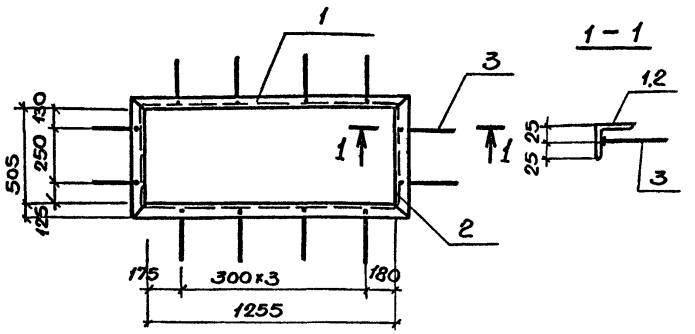

Формат	Зона	Поз.	Обозначение	Наименование	Кол.	Примечание
				Документация		
А4			ТП АСИ-ТТ	Технические требования к изготовлению арматурных и закладных изделий		
				Детали.		
БЧ		1		L50х5 ГОСТ 8509-72 ℓ=1355	2	5.1
БЧ		2		L50х5 ГОСТ 8509-72 ℓ=605	2	2.3
БЧ		3		ф8 AIII ГОСТ 5781-82 ℓ=240	12	0.1

Н. контр.	Бельковский	
Нач. отд.	Иванов	
Гл. конст.	Бельковский	
Ст. инж.	Щелзова	
Инж.	Пивоварова	

ТП 503-5-12.85 АСИ-РМ1

Рама металлическая РМ1

Стадия	Масса	Масштаб
Р	16,0	
Лист	Листов 1	

ГИПРОАВТОТРАНС
Ленинградский филиал

АЛЬБОМ III

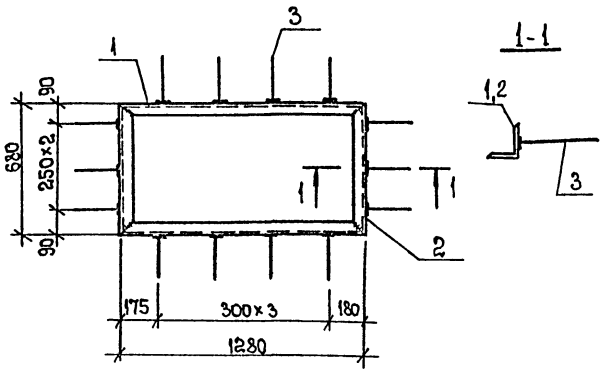

Объект 1235

Формат	Зона	Поз.	Обозначение	Наименование	Кол.	Примечание
				Документация		
А4			ТП АСИ-ТТ	Технические требования		
				к изготовлению армату-		
				рных и закладных изделий		
				Детали		
Б4		1		L 63×5 ГОСТ 8509-72, ℓ-1280	2	6,2 кг
Б4		2		L 63×5 ГОСТ 8509-72, ℓ-680	2	3,3 кг
Б4		3		ф8 A III ГОСТ 5781-82, ℓ-240	14	0,1 кг

Взам. инв. №

Подпись и дата

Инв. № подл.

Н. контр.	Бельковский	
Нач. отд.	Иванов	
Гл. констр.	Бельковский	
Ст. инж.	Цуселева	
Инж.		

ТП 503-5-12.85 АСИ-РМ 2

Рама металлическая РМ 2

Стадия	Масса	Масштаб
Р	20,4	
Лист	Листов 1	

ГИПРОАВТОТРАНС
Ленинградский филиал

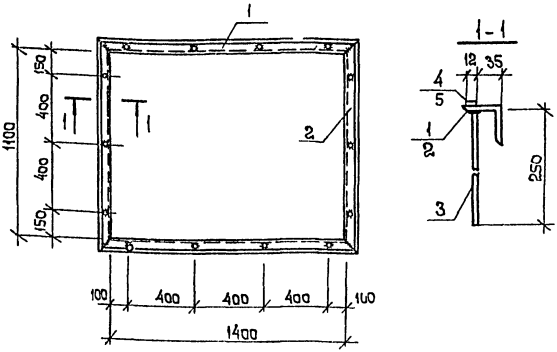

Формат	Зона	Поз.	Обозначение	Наименование	Кол.	Примечание
				Документация		
АЧ			АСИ-ТТ	Технические требования		
				к изготовлению арматурных		
				и закладных изделий.		
				Детали		
БЧ		1		L 50×5 ГОСТ 8509-72, ℓ=1500	2	5,7 кг
БЧ		2		L 50×5 ГОСТ 8509-72, ℓ=1200	2	4,6 кг
БЧ		3		ф8 А III ГОСТ 5781-82, ℓ=250	14	0,1 кг
БЧ		4		-4×12 ГОСТ 103-76; ℓ=1500	2	0,6 кг
БЧ		5		-4×12 ГОСТ 103-76, ℓ=1200	2	0,45 кг

Н. контр.	Бельковский	Бель	
Нач. отд.	Иванов	Иванов	
Гл. констр.	Бельковский	Бель	
Ст. инж.	Ицелева	Ицел	
Инж.	Пиворова	Пиво	

ТП 503-5-12.85 АСИ-РМ3

Рама РМ3

Стадия	Масса	Масштаб
Р	24,1	1:20

Лист | Листов 1

ГИПРОАВТОТРАНС
Ленинградский филиал

Альбом III

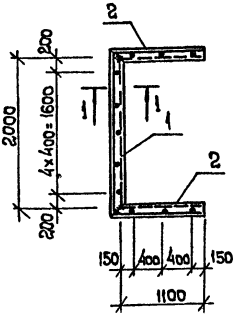

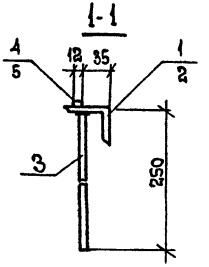

Объект 1235

Формат	Зона	Поз	Обозначение	Наименование	Кол.	Примечание
				Документация		
А4			АСИ-ТТ	Технические требования		
				к изготовлению арматурных		
				и закладных изделий		
				Детали		
Б4		1		L 50×5 ГОСТ 8509-72, ℓ=2100	1	8,0 кг
Б4		2		L 50×5 ГОСТ 8509-72, ℓ=1150	2	4,4 кг
Б4		3		ф8 AIII ГОСТ 5781-82, ℓ=250	11	0,1 кг
Б4		4		-4×12 ГОСТ 103-76, ℓ=2100	1	0,8 кг
Б4		5		-4×12 ГОСТ 103-76, ℓ=1150	2	0,44 кг

Взам. инв. №

Подпись и дата

Инв. № подл.

Н. контр.	Бельковский	
Нач. отд.	Иванов	
Гл. констр.	Бельковский	
Ст. инж.	Чиелева	
Инж.	Пиворовва	

ТП 503-5-12.85 АСИ-РМ4

Рама РМ4

Стадия	Масса	Масштаб
Р	19,6	1:50
Лист	Листов	

ГИПРОАВТОТРАНС
Ленинградский филиал

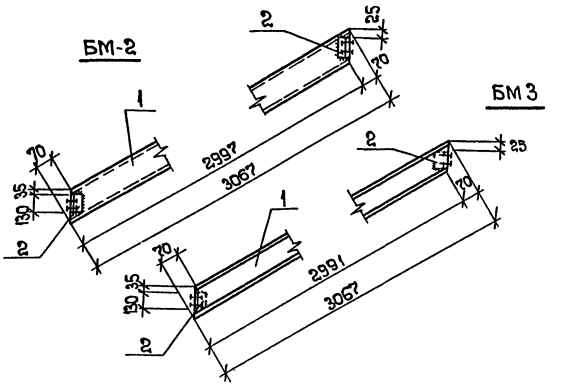

Формат	Зона	Поз.	Обозначение	Наименование	Кол.	Примечание
				Документация		
А4			АСИ-ТТ	Технические требования к изготовлению арматурных и закладных изделий.		
				БМ2, БМ3		
				Детали		
Б4		1		Г14 ГОСТ 8240-72; ℓ= 3067	1	37,8 кг
Б4		2		L 70×6 ГОСТ 8509-72; ℓ= 130	2	0,8 кг

Н.контр.	Белькобский	
Нач.отд.	Иванов	
Гл.констр	Белькобский	
Ст.инж.	Ищеле́ва	
Инж.	Алексеева	

ТП 503-5-12.85 АСИ-БМ2, БМ3

Балка БМ2, БМ3.

Стадия	Масса	Масштаб
Р	39,4	
Лист	Листов 1	

Вст 3 кп 2
ГОСТ 380-71.

ГИПРОАВТОТРАНС
Ленинградский филиал

АЛЬБОМ III

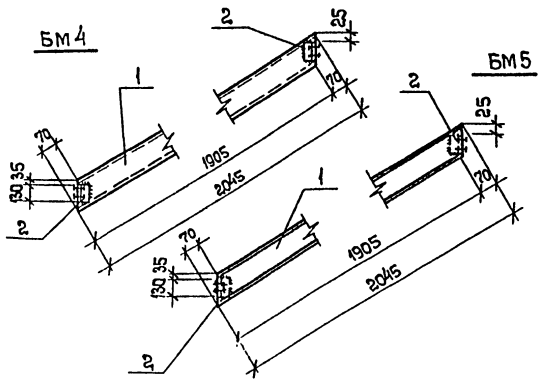

Объект 1235

Формат	Зона	Поз.	Обозначение	Наименование	Кол.	Примечание
				Документация		
А4			АСИ-ТТ	Технические требования к изготовлению арматурных и закладных изделий. БМ4, БМ5		
				Детали		
Б4		1		[14 ГОСТ 8240-72; ℓ = 2045	1	25,2
Б4		2		L70×6 ГОСТ 8509-72; ℓ = 130	2	0,8 кг

Взам. инв. № | Подпись и дата | Инв. № подл.

ТП 503-5-12.85 АСИ-БМ4,БМ5

Балка БМ4, БМ5

Стадия	Масса	Масштаб
Р	26.8	
Лист	Листов 1	

Н. контр.	Бельковский	
Нач. отд.	Иванов	
Гл. констр.	Бельковский	
Ст. инж.	Цицелва	
Инж.	Алексеева	

В ст 3 кп 2
ГОСТ 380-71

ГИПРОАВТОТРАНС
Ленинградский филиал

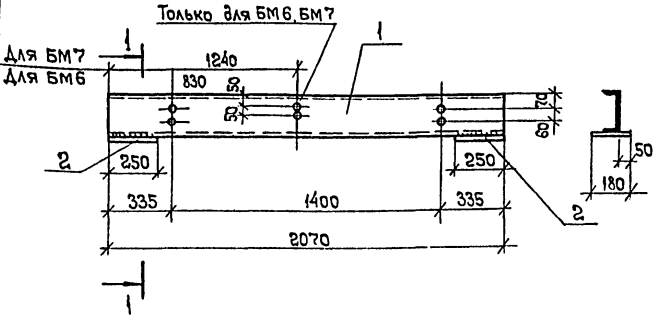

Формат	Зона	Поз.	Обозначение	Наименование	Кол.	Примечание
				Документация		
А4			АСИ-ТТ	Технические требования к изготовлению арматурных и закладных изделий БМ1, БМ6, БМ7		
				Детали		
БЧ		1		⌐20 ГОСТ 8240-72 ℓ= 2070	1	38,1
БЧ		2		- 180×14 ГОСТ 103-76 ℓ= 250	2	0,62

Н. контр.	Бельковский	
Нач. отд.	Иванов	
Гл. констр.	Бельковский	
Ст. инж.	Чичелева	
Инж.	Алексеева	

ТП 503-5-12.85 АСИ- БМ1, БМ6, БМ7

Балка БМ1, БМ6, БМ7.

Стадия	Масса	Масштаб
Р	39,3	
Лист	Листов 1	

В ст 3 кп 2 ГОСТ 380-71

ГИПРОАВТОТРАНС Ленинградский филиал

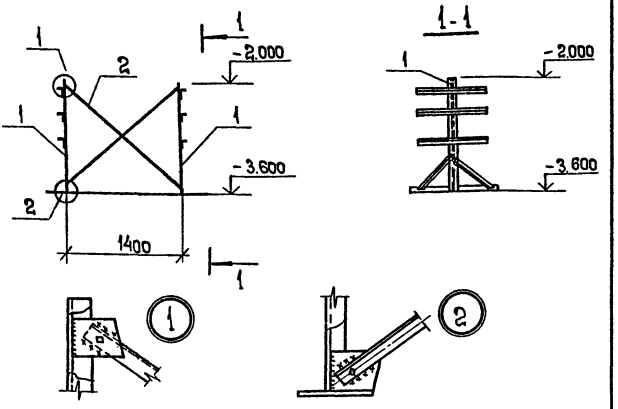

Формат	Зона	Поз.	Обозначение	Наименование	Кол.	Примечание
				Документация		
А4			АСИ - ТТ	Технические требования к изготовлению арматурных и закладных изделий		
				Сборочные единицы		
А3		1	- Т1	Стальная опора Т1	2	
А3		2	- СВ 1	Связь СВ1	1	

Объект 1235

Взам. инв. №

Подпись и дата

Инв № подл.

Н контр.	Бельковский	
Нач. отд	Иванов	
Гл констр	Бельковский	
Ст инж.	Цителева	

ТП 503-5-12.85 АСИ-ОП 1

Установочный чертеж стальной опоры ОП 1

Стадия	Масса	Масштаб
Р		

Лист 1 Листов 1

ГИПРОАВТОТРАНС
Ленинградский филиал

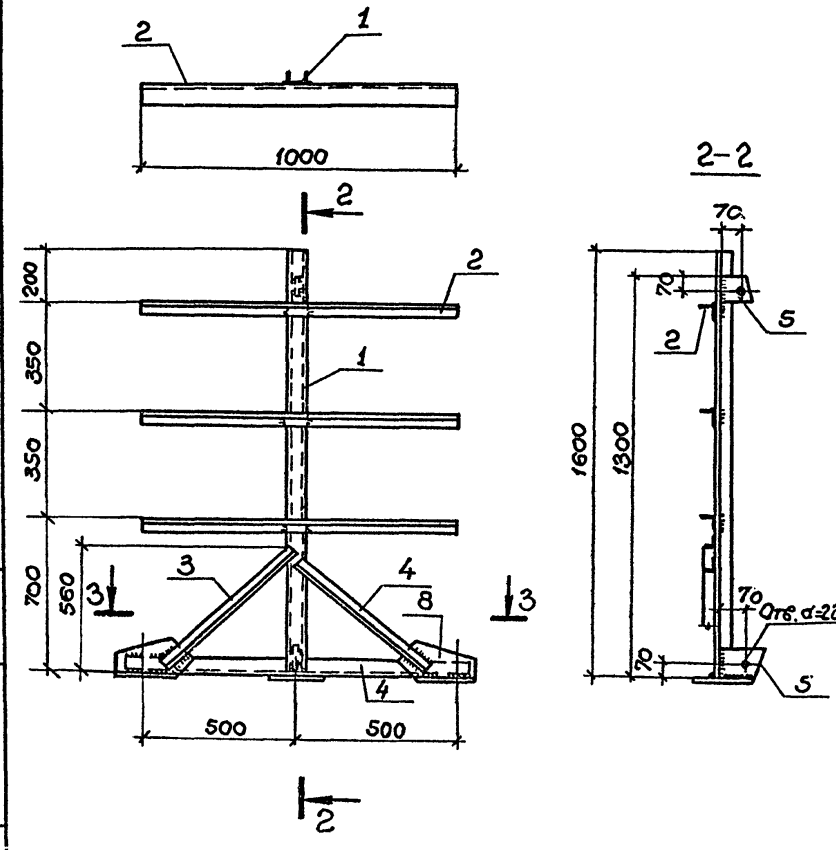

Н.контр.	Бельковский		
Нач.отд.	Иванов		
Гл.конст.	Бельковский		
Ст.инж.	Исаева		

ТП 503-5-12.85 АОИ-Т1

Стальная опора Т1

Стадия	Масса	Масштаб
Р		
Лист 1	Листов 2	

ГИПРОАВТОТРАНС
Ленинградский филиал

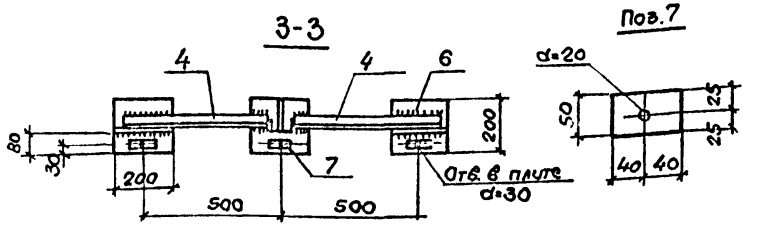

Формат	Зона	Поз.	Обозначение	Наименование	Кол.	Примечание
				Детали		
БУ		1		[10 ГОСТ 8240-72, ℓ=1600	1	13.8
БУ		2		∟70×5 ГОСТ 8509-72, ℓ=1000	3	5.4
БУ		3		∟50×5 ГОСТ 8509-72, ℓ=720	1	2.7
БУ		4		∟50×8 ГОСТ 8509-72, ℓ=640	3	2.4
БУ		5		-130×8 ГОСТ 19903-74, ℓ=130	2	1.1
БУ		6		-200×12 ГОСТ 19903-74, ℓ=200	3	3.8
БУ		7		-50×16 ГОСТ 19903-74, ℓ=80	3	0.5
БУ		8		-130×8 ГОСТ 19903-74, ℓ=230	2	1.9

1. Установочный чертеж дан на листе АСИ-ОП1
2. Поз.2 приварить к „поз.1" швом толщиной 8мм. все остальные швы принимать равными 6мм.
3. Сварку производить электродами типа Э42.

Объект 1235

Инв.№ подл. | Подпись и дата | Взам.инв.№

1

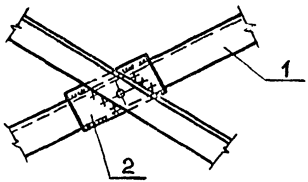

Формат	Зона	Поз.	Обозначение	Наименование	Кол.	Примечание
				Детали		
		1		∟50×5 ГОСТ 8509-72, Б-1695	2	6.4
		2		-100×6 ГОСТ 19903-74, Б-200	1	1.0

1. Установочный чертеж смотреть АСИ-ОМ1
2. Толщину швов принимать равной 6 мм.
3. Монтаж производить на болтах диаметром 12 мм

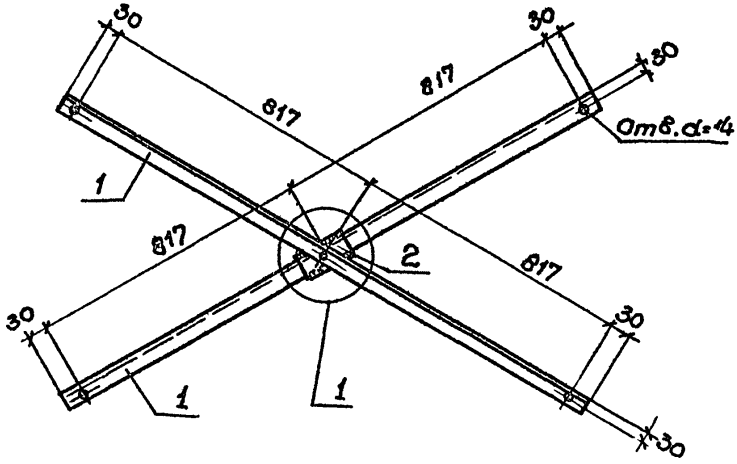

Поз.1

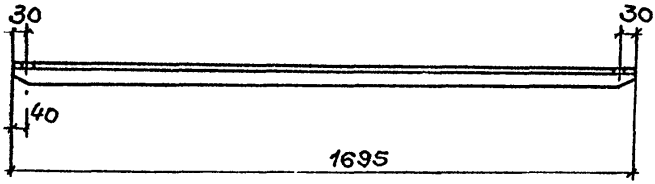

12.3.5

Инв.№ подл. | Подпись и дата | Взам.инв.№

Н. контр.	Энтелис		
Нач.отд.	Иванов		
Гл.арх.	Энтелис		
Рук.сект.	Самсонова		
Инженер	Цилева		

ТП 503-5-12.85 АСИ-СВ 1

Связи СВ-1

Стадия	Масса	Масштаб
Р	13.8	
Лист 1	Листов 2	

ГИПРОАВТОТРАНС
Ленинградский филиал

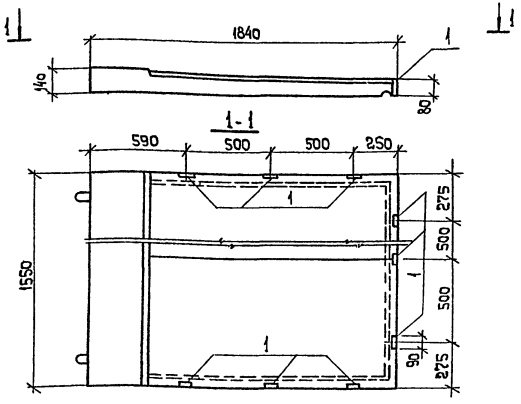

Формат	Зона	Поз.	Обозначение	Наименование	Кол.	Примечание
				Сборочные единицы		
			1.238-1 Выпуск 2	Козырек КВ 18.16-т	1	
АЧ		1	1.238-1 Выпуск 2	Изделие закладное М3	9	

Н. контр	Бельковский		
Нач отд	Иванов		
Гл. констр	Бельковский		
Ст. инж	Цецелева		
Инж.	Пиворова		

ТП 503-5-12.85 КЖИ-КВ-18.16-Т-1

Козырек КВ 18.16-Т-1

Стадия	Масса	Масштаб
Р	750	

Лист | Листов

ГИПРОАВТОТРАНС
Ленинградский филиал

Отпечатано
в Новосибирском филиале ЦНТП
630064 г. Новосибирск пр Карла Маркса 1
Выдано в печать: 23 XI 1976г.
Заказ Т-3166 Тираж 450

gost.e-ecolog.ru