ТИПОВОЙ ПРОЕКТ

gost.e-ecolog.ru

АВТОВОКЗАЛ ВМЕСТИМОСТЬЮ 200 ЧЕЛОВЕК

АЛЬБОМ I

ПОЯСНИТЕЛЬНАЯ ЗАПИСКА. ГЕНЕРАЛЬНЫЙ ПЛАН И ТРАНСПОРТ. АРХИТЕКТУРНЫЕ РЕШЕНИЯ. КОНСТРУКЦИИ ЖЕЛЕЗОБЕТОННЫЕ.

gost.e-ecolog.ru

ТИПОВОЙ ПРОЕКТ
503-5-12.85

АВТОВОКЗАЛ ВМЕСТИМОСТЬЮ 200 ЧЕЛОВЕК

АЛЬБОМ I

СОСТАВ РАБОЧЕЙ ДОКУМЕНТАЦИИ

АЛЬБОМ I	Пояснительная записка. Генеральный план и транспорт. Архитектурные решения. Конструкции железобетонные.
АЛЬБОМ II	Отопление и вентиляция. Водоснабжение и канализация. Электрическое освещение. Силовое электрооборудование. Связь и сигнализация. Автоматизация.
АЛЬБОМ III	Архитектурно-строительные изделия.
АЛЬБОМ IV	Техническая документация для заводов-изготовителей.
АЛЬБОМ V	Проектная документация по переводу помещений камеры хранения на режим укрытия.
АЛЬБОМ VI	Спецификации оборудования.
АЛЬБОМ VII	Сметы: книга 1 книга 2
АЛЬБОМ VIII	Ведомости потребности в материалах.

ПРИМЕНЁННЫЕ ТИПОВЫЕ ПРОЕКТЫ:

Т.П. 503-4-17. Альбом II.	Устройство для ремонта и осмотра грузовых автомобилей и автобусов. /Распространяет Новосибирский филиал ЦИТП/.

РАЗРАБОТАН
Ленинградским филиалом института „Гипроавтотранс"
Главный инженер В.Ю. Павлович
Главный инженер проекта Б.К. Чекалов

УТВЕРЖДЁН
Минавтотрансом РСФСР
протоколом от 19.07.84-г
№48. Введён в действие
институтом Гипроавтотранс
от 27.08.85 № 1505-ТО

Содержание альбома.

Марка поз.	Наименование	Стр.
	Содержание альбома	2
ПЗ-	Пояснительная записка.	3÷15
	Генеральный план и транспорт.	
ГТ-1	Общие данные.	16
ГТ-2	Схема генерального плана.	17
	Архитектурные решения.	
АР-1	Общие данные /начало/.	18
АР-2	Общие данные /продолжение/.	19
АР-3	Общие данные /окончание/.	20
АР-4	План на отм. -3.600.	21
АР-5	План на отм. 0.000 в осях 1-6	22
АР-6	План на отм. 0.000 в осях 6-11	23
АР-7	План на отм. 3.600 и 6.600	24
АР-8	План на отм. -3.600 с нанесением перемычек и отверстий.	25
АР-9	План на отм. 0.000 в осях 1-6 с нанесением перемычек и отверстий.	26
АР-10	План на отм. 0.000 в осях 6-11 с нанесением перемычек и отверстий.	27
АР-11	План на отм. 3.600 и 6.600 с нанесением перемычек и отверстий.	28
АР-12	План крыльца 5 и перрона отправления с навесом.	29
АР-13	Планы крылец 1,2,3,4.	30
АР-14	Конструкции ограждений крылец 1 и 4 и лестницы в осях Б-Г.	31
АР-15	Венткамеры. Планы на отм. 0.000; 0.450; -3.600.	32
АР-16	План венткамеры на отм. 3.600. Детали.	33
АР-17	Спецификация перемычек.	34
АР-18	Спецификация и ведомость перемычек	35
АР-19	Ведомость перемычек.	36
АР-20	Разрезы 1-1; 2-2.	37
АР-21	Разрезы 3-3; 4-4.	38
АР-22	Фасад 1-11.	39
АР-23	Фасады Д-Б и А-Д.	40
АР-24	Фасад 11-1.	41
АР-25	Фрагмент плана 1.	42
АР-26	Планы полов на отм. -3.600; 0.000; 3.600; 6.600.	43
АР-27	Экспликация полов.	44
АР-28	План кровли.	45
АР-29	Пол в диспетчерской и лестницы Л-1; Л-2; Л-3	46
АР-30	Лифт: планы, разрезы.	47
АР-31	Лифт: детали.	48
АР-32	Барьер в диспетчерской.	49
АР-33	Схема расположения витражей.	50
АР-34	Витражи В1÷В12.	51
АР-35	Элементы витражей.	52
АР-36	Спецификация элементов витражей.	53
АР-37	Окно О-1	54
АР-38	Фрагмент 2.	
	Витражи кассовых кабин.	55
АР-39	Витражи кассовых кабин. Детали.	56
АР-40	Реклама /начало/.	57
АР-41	Реклама /окончание/.	58
АР-42	Часы башенные.	59
АР-43	План подвесного потолка на отм. 3.000.	60
АР-44	План подвесного потолка на отм. 3.000 с раскладкой панелей.	61
АР-45	Подвесной потолок. Узлы. Сечения.	62
АР-46	План подвесного потолка на отм. 6.400.	63
АР-47	Развёртки облицовочных экранов „А"; „Б"; „В"; „Г"; „Д".	64
АР-48	Развёртки облицовочных экранов „Е"; „Ж"; „И"; „К"; „Л"; „М"; „П"; „Р"; „С".	65
АР-49	Конструкция облицовочных экранов. Узлы. Сечения.	66
АР-50	Конструкция облицовочных экранов. Узлы. Сечения.	67
АР-51	Детали облицовочных экранов.	68
АР-52	План на отм. -3.600. Расстановка мебели и оборудования.	69
АР-53	План на отм. 0.000 в осях 1-6. Расстановка мебели и оборудования.	70
АР-54	План на отм. 0.000 в осях 6-11. Расстановка мебели и оборудования.	71
АР-55	План на отм. 3.600. Расстановка мебели и оборудования.	72
АР-56	Расстановка мебели и оборудования в кафе на 25 посадочных мест.	73
	Конструкции железобетонные.	
КЖ-1	Общие данные /начало/.	74
КЖ-2	Общие данные /окончание/.	75
КЖ-3	Схема расположения фундаментов в осях 1-6.	76
КЖ-4	Схема расположения фундаментов в осях 6-11.	77
КЖ-5	Схема расположения фундаментов в осях 3-9; Б-Г.	78
КЖ-6	Спецификация и схема расположения фундаментов в осях 1-6; 6-11; 3-9; Б-Г.	79
КЖ-7	Сечения 1-1; 2-2; 3-3. Узел 1.	80
КЖ-8	Сечения 4-4 ÷ 19-19.	81
КЖ-9	Фундаменты ФМ-1; ФМ-2.	82
КЖ-10	Фундаменты ФМ-3; ФМ-4; ФМ-5.	83
КЖ-11	Опалубочный чертёж монолитного ж.б. пояса. Армирование.	84
КЖ-12	Схема расположения элементов лестницы в осях Б-Г.	85
КЖ-13	Схема расположения плит перекрытия на отм. 0.000.	86
КЖ-14	Схема расположения элементов перекрытия на отм. 3.600 в осях 1-6.	87
КЖ-15	Схема расположения элементов перекрытия на отм. 3.600 в осях 6-11.	88
КЖ-16	Схема расположения плит перекрытия на отм. 3.600 в осях 3-9; Б-Г.	89
КЖ-17	Схема расположения элементов покрытия в осях 1-6.	90
КЖ-18	Разрезы 1-1÷3-3.	91
КЖ-19	Разрезы 4-4÷7-7. Узел 13.	92
КЖ-20	Узлы 1÷6.	93
КЖ-21	Узлы 7÷11	94
КЖ-22	Схема расположения элементов лестницы в осях 1-2.	95
КЖ-23	Схема расположения элементов лестницы в осях 3-4.	96
КЖ-24	Схемы расположения балок лестницы в осях 5,6,А.	97
КЖ-25	Схема расположения ступеней лестницы по сечению 1-1. Узлы 1-6.	98
КЖ-26	Участки монолитные Ум-1; Ум-2.	99
КЖ-27	Участки монолитные Ум3; Ум4; Ум7.	100
КЖ-28	Монолитные участки Ум5; Ум6. Опорные подушки ОПм3; ОПм5; ОПм6.	101
КЖ-29	Монолитные опорные подушки ОПм1; ОПм2; ОПм4.	102
КЖ-30	Схема расположения каналов, приямков и фундамента ФОм1; Приямок Пр3.	103
КЖ-31	Канал КН1; КН2. Приямок Пр1; Пр2.	104
КЖ-32	Канал КН3.	105
КЖ-33	Канал КН4.	106

Инв.№ подл. | Подпись и дата | Взам.инв.№

Альбом VI

Общая часть.

Рабочая документация типового проекта (т.п.) автовокзала вместимостью 200 человек разработан взамен т.п. 503-224 в соответствии с планом типового проектирования Госстроя СССР, заданием на разработку типового проекта Минавтотранса РСФСР, „Нормали технологического проектирования автовокзалов и пассажирских автостанций (ОНТП-АВ-2-80)" и действующими нормативными и руководящими материалами по проектированию.

Автовокзал предназначается для обслуживания пассажиров междугородных и пригородных автобусных маршрутов.

Инженерно-геологические условия площадки строительства - обычные.

Основной вариант типового проекта разработан для климатического района с расчётной зимней температурой наружного воздуха -30°С, скоростного напора ветра $\frac{35 кгс/м^2}{0,342 кПа}$ и веса снегового покрова $\frac{100 кгс/м^2}{0,98 кПа}$.

Проектом предусмотрены здание, перроны прибытия и отправления, площадка межрейсового отстоя автобусов, эстакада для осмотра автобусов и стоянка легковых автомобилей.

Здание двухэтажное с подвалом. В наземной части здания размещаются пассажирские и служебные помещения, кафе. В подвальных помещениях размещаются камеры хранения, туалеты. В особый период подвальные помещения используются в качестве противорадиационного укрытия группы П-I для пассажиров.

Теплоснабжение, электроснабжение, водоснабжение и канализация, телефонизация и радиофикация предусмотрены от внешних сетей населенного пункта. За расчетный показатель принят один человек вместимости здания (1ч.б.з), всего 200 расчетных единиц.

В качестве проекта-аналога принят т.п. 503-224. Показатели т.п. 503-224 были разработаны только для зданий автовокзала.

Показатели проекта аналога приведены в сопоставимый вид, сметная стоимость пересчитана в цены 1984г.

Срок действия т.п. 503-5-12.85 - 1989г. т.п. 503-224 исключается из числа действующих с 1985г.

Типовой проект разработан в соответствии с действующими нормами и правилами и предусматривает мероприятия, обеспечивающие взрывную, взрывопожарную и пожарную безопасность при эксплуатации здания.

Главный инженер проекта /Чекалов Б.К./

Основные технико-экономические показатели.

NN п/п	Наименование показателей	Единица измерения	т.п. 503-5-12.85	Проект аналог т.п. 503-224
1	Вместимость здания	чел.	200	200
2	Отправление пассажиров в сутки	чел	3000	2500
3	Отправление автобусов - в сутки	ед.	188	156
	- в час	ед.	17	14
4	Обслуживание транзитных автобусных маршрутов	ед	3	—
5	Количество постов, всего	пост	20	4
	в том числе — посадки	"	4	3
	— высадки	"	2	1
	— межрейсового отстоя	"	13	—
	— эстакада для осмотра автобусов	"	1	—
6	Количество работающих	чел	56	58
7	Площадь земельного участка	га	1,22	—
8	Общая площадь здания	м²	1269,8	1310,7
9	Общая площадь здания на 1ч.б.з.	м²	6,35	6,55
10	Строительный объём здания, всего	м³	6498	6009,8
	в том числе: — наземная часть	"	5485	6009,8
	— подземная часть	"	1013,0	—
11	Общая сметная стоимость автовокзала	тыс.руб	597,73	—
	в том числе - строительно-монтажные работы (СМР)	"	501,63	—
	- оборудование	"	96,10	—
12	Сметная стоимость здания, всего	тыс.руб	381,57	385,59
	в том числе - СМР	"	286,89	317,94
	- оборудование	"	94,68	67,65
13	Сметная стоимость на 1ч.б.з. — автовокзала	"	2,99	—
	— здания	"	1,9	1,93
14	Сметная стоимость СМР 1м³ здания	руб	44,15	52,90
15	Годовой доход от обслуживания пассажиров	тыс.руб	221,6	—
16	Годовая себестоимость	"	112,6	—
17	Годовая прибыль	"	109,0	—
18	Уровень рентабельности	%	18,2	—
19	Окупаемость капвложений	лет	5,5	—
20	Трудозатраты построечные — на автовокзал, всего	чел.ч.	40071,65	—
	— на 1ч.б.з.	"	200,3	—
	— на 1 млн. руб. СМР	"	301430	—
	— на здание, всего	чел.ч.	34587,4	28985,3
	— на 1ч.б.з.	"	172,9	144,9
	— на 1 млн. руб. СМР	"	120335,0	91436
21	Расход основных энергоресурсов по зданию - воды, всего	м³/сут	52,16	48,1
	— на 1ч.б.з.	"	0,26	0,24
	- тепла, всего	Ккал/ч	203300	813805
	— на 1ч.б.з.	"	1516,5	4569
	—электроэнергии, всего	тыс. кВт.ч.	232,2	168,3
	— на 1ч.б.з.	"	1,46	0,84
22	Расход основных строительных материалов по зданию: цемент, приведенный к М400, всего	т	233,04	163,3
	— на 1ч.б.з.	"	1,16	0,84
	— на 1млн. руб. СМР	"	812	531
	— стали, приведенная к классам А-1 и С 38/23, всего	т	43,65	108,2
	— на 1ч.б.з.	"	0,22	0,54
	— на 1млн. руб. СМР	"	152,1	340,3
	- бетон и железобетон, всего	м³	704,74	640,9
	на 1ч.б.з.	"	3,5	2,7
	на 1 млн. руб. СМР	"	2464,1	1700,9
	- лесоматериалы, приведенные к круглому лесу, всего	м³	50,5	22,3
	на 1ч.б.з.	"	0,25	0,11
	на 1 млн. руб. СМР	"	176,0	70,3
	- кирпич, всего	тыс. шт.	360	72,8
	на 1ч.б.з.	"	1,8	0,36
	на 1 млн. руб. СМР	"	1258,7	229,7
	- стекло строительное, всего	м²	268,0	—
	на 1ч.б.з.	"	1,3	—
	на 1 млн. руб. СМР	"	934,1	—
	- рубероид всего	м²	5322,0	
	на 1ч.б.з.	"	26,6	
	на 1 млн. руб. СМР	"	18550,0	
	- трубы пластмассовые, всего	м	660,0	
	на 1ч.б.з.	"	3,3	
	на 1 млн. руб. СМР	"	2300,0	

Схема генерального плана.

Схема генерального плана предусматривает размещение автовокзала в непосредственной близости от городской магистрали.

Движение автотранспорта по территории автовокзала регламентируется дорожными знаками и светофорной сигнализацией.

Движение пешеходов предусматривается без пересечения с потоками автотранспорта, кроме привокзальной площади, где организуются пешеходные переходы типа „Зебра" со светофорной сигнализацией.

Привязан

Инв.№

ТП 503-5-12.85 ПЗ			
ГИП	Чекалов		
Н.контр.	Иванов		
Нач.отд.	Иванов		
Нач.отд.	Смирнов		
Нач.отд.	Хращатович		
Пояснительная записка.	Стадия: Р	Лист: 1	Листов:
ГИПРОАВТОТРАНС Ленинград			

Инв.№ подл. | Подпись и дата | Взам.инв.№

Проезды и площадки для автотранспорта запроектированы с двухслойным асфальто-бетонным покрытием на щебеночном основании и песчанного подстилающего слоя.

Пешеходные тротуары и площадки запроектированы с покрытием из тротуарных бетонных плит на щебеночном основании и песчаном подстилающем слое.

Схемой генерального плана предполагается организация рельефа с отводом ливневых и талых вод по лоткам проезжей части в дождеприемные колодцы городской ливневой канализации. При отсутствии закрытой канализационной сети отвод ливневых вод осуществляется с устройством лотков-кюветов.

Территория автовокзала, свободная от дорожного покрытия озеленяется с устройством газонов, посадкой деревьев и кустарников.

Все посадки предусматриваются с учётом сохранения хорошего обзора с места водителя при движении автотранспорта.

Технологическая часть.

Для расчётов принят автобус с техническими данными – длина – 12.0 м.
– ширина – 2.5 м.
– база – 6.3 м.
– наименьший диаметр круга поворота по наружному колесу – 21.8 м.

Участок автовокзала функционально делится на привокзальную площадь и внутреннюю транспортную территорию.

Проектом предусмотрено, что привокзальная площадь примыкает к городской улице с регулярными внутригородскими транспортными связями, обеспечивающими беспрепятственную доставку пассажиров. На привокзальной площади размещаются стоянки легковых автомобилей и такси.

В проекте предусмотрены стоянки легковых автомобилей на 20 машиномест и такси на 10 машиномест.

В целях максимальной безопасности, движение автотранспорта на территории автовокзала предусмотрено одностороннее, без пересечения потоков. На внутреннюю территорию въезд всех видов транспорта, кроме маршрутных автобусов, запрещён.

Маршрутный автобус, прибывающий на автовокзал поступает на пост перрона прибытия. По окончанию высадки пассажиров автобус перемещается на площадку межрейсового отстоя. Здесь, при необходимости на проездной эстакаде производится осмотр автобуса. В случае выявления технических неисправностей, автобус направляется в автотранспортное предприятие.

В соответствии с графиком движения, по сигналу диспетчера автобус подаётся на пост перрона отправления. По окончанию посадки диспетчер при помощи светофорной сигнализации, разрешает отправление автобусу с одновременным запрещением движения всем другим автобусам в зоне перрона отправления. Автобус, после маневрирования по проезду и привокзальной площади отбывает на маршрут.

Пути движения пассажиров по территории и зданию - разделены.

Движение пассажиров организуется по прилагаемой схеме.

Справочно - информационная служба осуществляется с помощью схем и таблиц в помещении автовокзала, схемы автобусных маршрутов, расписания движения автобусов и громкоговорящей сети оповещения.

Работа билетных касс обеспечивает текущую и предварительную продажу билетов.

Время работы касс устанавливается в соответствии с режимом работы автовокзала, с учётом пассажиропотока.

Работа касс организуется по методу „На все направления".

Порядок оформления и выдачи билетов следующий:
– по запросу пассажира кассир, по средствам внутренней связи, запрашивает оператора, указывая при этом пункт назначения, время рейса, количество билетов;
— оператор сообщает кассиру номер места;
— кассир производит денежный расчёт с пассажиром и выдает ему билет;

Продажа билетов на автобусы междугородных сообщений производится по числу мест для сидения, а на автобусы пригородных сообщений - по номинальной вместимости автобусов.

На период массовых пригородных перевозок пассажиров предусмотрены автоматические билетные кассы вне здания. Распределение мест в автобусе между кассами производит оператор.

Основными задачами диспетчерской службы являются:
— контроль за своевременным прибытием автобусов;
— отправление автобусов в рейс;
— контроль за движением автобусов на маршруте;
— регулирование движения автобусов;
— информация пассажиров о прибытии автобусов, времени начало посадки и отправления автобусов в рейс.
— информация диспетчеров следующих пунктов о наличии свободных мест;
— оформление путевой документации.

Посты отправления предусмотрены по методу: На все направления".

Инв. № подл. | Подпись и дата | Взам. инв. №

Привязан

Инв. №

Альбом I

Объект 1235

Схема организации движения пассажиров.

а. При отправлении пассажиров.

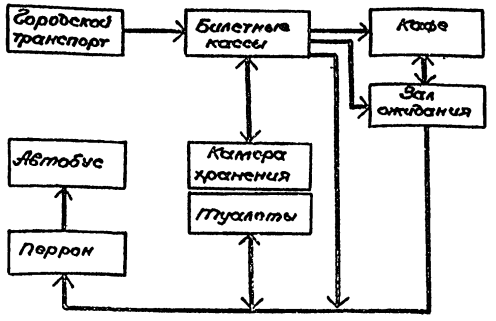

б. При прибытии пассажиров.

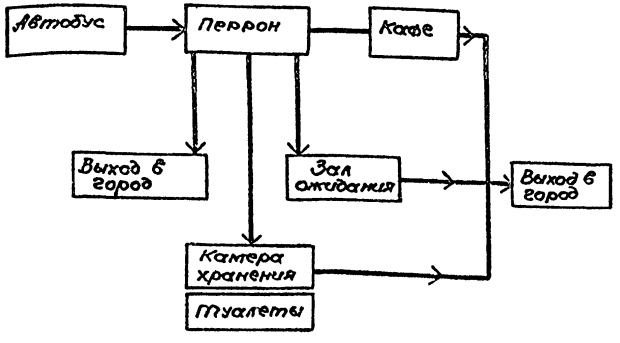

Архитектурно-строительные и конструктивные решения.

Здание автовокзала одно-двухэтажное с подвалом. Помещения подвала в особый период используются под противорадиационное укрытие группы П-I на 200 укрываемых. К зданию примыкает навес над перроном отправления автобусов.

Класс здания – II

Степень огнестойкости – II.

В одноэтажной части здания автовокзала располагаются:

– зал ожидания,

– помещение линейных служб автовокзала.

Эти помещения расположены в примыкании к перрону отправления автобусов и имеют самостоятельный вход со стороны перрона.

На первом этаже двухэтажной части здания запроектированы:

– двухсветный операционный кассовый зал.

Кассы по продаже билетов в количестве семь ячеек. Из них две кассы работают непосредственно на перрон отправления в период массовых перевозок.

– загрузка и подсобные помещения кафе.

– медпункт, имеющий непосредственный выход к перронам.

– технические помещения.

На втором этаже располагаются:

– кафе на 25 посадочных мест (оборудование кафе предусматривает прикрепление его к головному предприятию общественного питания).

– комнаты длительного отдыха водителей.

В подвале размещаются:

– общественные уборные,

– камеры хранения ручной клади с самообслуживанием

– кладовая мебели и инвентаря,

– технические помещения.

В подвал ведут две лестницы:

Одна из операционного зала, вторая (наружная, открытая) с перронов.

На второй этаж ведут три лестницы одна из операционного зала (в кафе), вторая с перронов (в кафе и в комнаты длительного отдыха шоферов) и третья – обеспечивает связь подсобных помещений кафе, расположенных на 1ом и 2ом этаже

Конструкции фундаментов под здание и стены подвала – ленточные из бетонных блоков по ГОСТ 13579-78 и плит по серии 1.112-5 вып.1.

Перекрытия и покрытие из сборных железобетонных многопустотных панелей по серии 1.141-1 вып. 59,60. Перекрытие над подвалом из рёбристых плит по серии 1.442.1-2 вып. 1.

Конструкции навеса – сборные железобетонные многопустотные панели по серии 1.141-1 вып.59 уложенные по металлическим балкам, опирающимся на кирпичные столбы.

Лестницы из сборных железобетонных элементов по серии ИИ-65 и из сборных ступеней по кирпичным стенам. Ступени по серии 1.055.1-1

Кровля совмещенная. Отвод воды с кровли осуществляется через внутренние водостоки.

Конструкции полов – мозаичные, линолеум, керамическая плитка, бетонные.

Кровля – 4 слоя рубероида с посыпкой гравием.

Заполнение оконных проёмов:

Окна деревянные по ГОСТ 11214-78,

витражи алюминиевые по ГОСТ 25116-82.

Двери – деревянные по ГОСТ 24698-81 и по серии 1.136-10, алюминиевые по ГОСТ 24584-81

Внутренняя отделка пассажирского зала предусмотрена лицевым кирпичем, штукатуркой „под шубу" (заполнитель – опилки) и окраска.

В отделке других помещений используется облицовка керамической плиткой, ДСП, окраска по штукатурке масляными и водоэмульсионными красками.

Для отделки фасадов автовокзала используется лицевой кирпич, отделочная плитка из доломита.

На перроне отправления и в пассажирском

Инв.№ подл. | Подпись и дата | Взам.инв.№

Привязан

Инв.№

ТП 503-5-12.85 ПЗ

Лист 3

зала запроектирован единый подвесной потолок из алюминиевых сплавов по серии 1.245.4-2 с вмонтированными в него приборами освещения.

Все помещения автовокзала обеспечены естественным светом. В вечернее время предусматривается искусственное освещение.

Проектом разработана реклама: „Автовокзал", предусмотрены башенные часы.

Теплоснабжение. Отопление. Вентиляция.

Исходные данные.

Проектом выполнен в соответствии со следующими нормативными документами: СНиП II-33-75*, СНиП II-л.8.71; СНиП II-85-80; СНиП II-г.10-73.* „Руководство по проектированию тепловых пунктов.

Источник теплоснабжения - внешние сети населенного пункта.

В качестве теплоносителя для нужд отопления, вентиляции и горячего водоснабжения приняты вода с параметрами $T_п$=150°С; $T_о$=70°С.

Внутренние температуры воздуха приняты: для комнаты кратковременного отдыха шоферов, помещений для пассажиров с детьми, кабинета врача, перевязочной, комнат длительного отдыха шофёров +20°С, для помещений кафе, закусочной, бельевой, коридоров +16°С, для камер хранения ручного багажа, уборных общего пользования +15°С, для лестниц +10°С, для остальных помещений +18°С.

Теплоснабжение.

Ввод тепла из наружных тепловых сетей предусмотрен в помещение центрального теплового пункта (ЦТП), размещаемого в осях „4-5" - „Б-В" на отм. -3.600

Система теплоснабжения принята двухтрубная закрытая с присоединением местных систем горячего водоснабжения через водоводяной подогреватель, включаемый по двухступенчатой смешанной схеме и состоящий из трёх секций в первой ступени и двух секций во второй ступени.

Отопление и вентиляция присоединяются по зависимой схеме.

Получение воды с параметрами T_{11}=105°С и T_{21}=70°С для отопления двухэтажной части здания предусмотрено в элеваторном узле.

В ЦТП предусмотрена установка запорной арматуры, контрольно-измерительных приборов.

Для поддержания постоянства давления на ответвлениях на отопление и вентиляцию устанавливаются регуляторы давления „после себя" типа УРРД или РК-1.

Регулирование тепла на отопление в зависимости от температуры наружного воздуха осуществляется установкой регулятора температуры прямого действия типа РТК.

Для замеров расхода воды на подающем и обратном трубопроводах предусмотрена установка измерительных диафрагм.

Для измерения расхода воды на горячее водоснабжение предусмотрен счётчик замера горячей воды марки ВТГ-50.

При привязке типового проекта предусмотреть герметизацию ввода.

Трубопроводы прокладываются с уклоном i=0.002. В высших точках устанавливаются воздушники, в нижних спускники.

Слив дренажа предусмотрен в раковину.

Отопление.

Отопление здания автовокзала предусматривается с двумя теплоносителями:

- отопление одноэтажной части здания, где размещается непосредственно пассажирский зал предусматривается водой 150°С-70°С. Проектируется двухтрубная система отопления с нижней разводкой;
- отопление двухэтажной части здания, где размещаются административные помещения, гостиничные номера, буфет и прочее, предусматривается на воде с параметрами 105-70°С. Проектируется однотрубная система отопления с нижней разводкой теплоносителя.

В качестве нагревательных приборов предусматриваются конвекторы типа „Ритм" и радиаторы М140-АО.

В качестве отключающей арматуры предусматриваются вентили на подающих стояках и отдельных ветках, пробочные краны на обратных стояках, краны двойной регулировки и трёхходовые краны у приборов.

Выпуск воздуха осуществляется: - из системы отопления через воздуховыпускные краны у приборов:

- из системы теплоснабжения - через горизонтальные воздухосборники.

Вентиляция.

Вентиляция запроектирована приточно-вытяжная с механическим побуждением и естественная.

В пассажирском зале воздухообмены определены из расчёта подачи 20 м³/ч воздуха на 1 человека.

В доготовочной буфета запроектирована вытяжка и приток от технологического модулированного оборудования через модулированные вентотсосы типа МВО. Воздухообмены обеденного зала-кафе определены из условий борьбы с теплоизбытками.

Воздухообмены административных и служебных помещений определены по кратности.

Привязан

Инв.№:

Вытяжка и приток в эти помещения предусматриваются непосредственно в помещения.

Приточные и вытяжные установки размещаются в изолированных венткамерах. В качестве приточных установок, ввиду их малой производительности приняты индивидуальные приточные камеры.

В приточных системах предусматривается защита калориферов от замораживания. Воздуховоды выполняются из шлакобетонных плит и частично из кровельной стали круглого сечения. Трубопроводы теплоснабжения и отопления, прокладываемые в подпольных каналах и теплопункте теплоизолируются изделиями из минеральной ваты.

Водоснабжение и канализация.

Проект водоснабжения и канализации автовокзала разработан на основании строительной части проекта и в соответствии с СНиП II-30-76; II-34-76; II-85-60.

Источником водоснабжения и местом спуска сточных вод приняты внешние сети населенного пункта.

Водоснабжение.

Расчётные расходы воды определены согласно строительной части проекта и сведены в таблицы 1 и 2.

Питание всех потребителей намечено по одному вводу с обводной линией из чугунных водопроводных труб диаметром 100 мм в помещение водомерного узла под лестничную клетку в осях 1-2÷Б.

На вводе запроектирован водомер калибра ВВ-65 для пропуска обычных и пожарных расходов воды.

Обводная линия запроектирована на случай ремонта водомера на прямой линии.

Тепловые нагрузки предприятия.

№№ по генплану	Наименование зданий и сооружений	Наружные температуры °С	Строительный объём зданий м³	Вид теплопотребления. Отопление: Общий расход тепла Вт (ккал/ч)	Отопление: Удельная тепловая характеристика здания Вт/(м³·°С) (ккал/ч·м³·°С)	Отопление: Удельный расход тепла на 1 м³ Вт/м³ (ккал/ч·м³)	Вентиляция: Общий расход тепла Вт (ккал/ч)	Вентиляция: Удельная тепловая характеристика здания Вт/м³·°С (ккал/ч·м³·°С)	Вентиляция: Удельный расход тепла на 1 м³ Вт/м³ (ккал/ч·м³)	Горячее водоснабжение: Общий расход тепла Вт (ккал/ч)	Горячее водоснабжение: Удельная тепловая характеристика здания Вт/(м³·°С) (ккал/ч·м³·°С)	Горячее водоснабжение: Удельный расход тепла на 1 м³ Вт/м³ (ккал/ч·м³)	Всего Вт (ккал/ч)	Примечания
1	Автовокзал вместимостью			125000	0.505	19.2	111000	0.44	17.1	47683	0.215	7.3	283683	
	200 человек	-20		(107100)	(0.434)	(16.5)	(95500)	(0.38)	(14.7)	(41000)	(0.185)	(6.3)	(243600)	
				156000	0.477	23	149000	0.47	23.0	47683	0.215	7.3	352683	
		-30	6198	(134300)	(0.41)	(19.7)	(128000)	(0.41)	(19.7)	(41000)	(0.185)	(6.3)	(303300)	
				174000	0.49	28.5	185000	0.49	28.5	47683	0.215	7.3	406683	
		-40		(149800)	(0.42)	(24.5)	(159000)	(0.42)	(24.5)	(41000)	(0.185)	(6.3)	(349800)	

Данные по суммарному водопотреблению и водоотведению

Таблица 1

Назначение расхода	Расходы воды. Суточный м³	Часовой м³	Секундный: Обычный л	Секундный: При пожаре л	Расходы сточных вод: Суточный м³	Часовой м³	Секундный л	Примечание
1	2	3	4	5	6	7	8	9
1. Хозяйственно-питьевые нужды (по таблицам 2,4).	52.16	1.87	1.26	0.81	42.28	1.87	2.86	
2. Противопожарные нужды:								
а) внутреннее пожаротушение из пожарных кранов.	—	—	—	2.50	—	—	—	СНиП II-30-76 таблица 5
Итого:	52.16	1.87	1.26	3.31	42.28	1.87	2.86	

привязан

Инв.№

Напор на вводе, необходимый для работы санитарных приборов 12м (0,12 МПа) для пожарных кранов 16–18м (0,18МПа).

Внутренняя разводящая сеть хозяйственно-питьевого-противопожарного водопровода запроектирована по тупиковой схеме из стальных водогазопроводных оцинкованных труб диаметрами от 15 до 50мм.

Горячее водоснабжение.

Горячая вода подаётся на бытовые нужды к санитарным приборам и к водоразборным точкам в буфете.

Расчётные расходы воды сведены в таблицу 3.

Схема приготовления горячей воды приведена в разделе „Теплоснабжение" данного проекта.

Разводящая сеть запроектирована по тупиковой схеме из стальных водогазопроводных труб диаметрами от 15 до 25мм.

Канализация.

Расчётные расходы бытовых сточных вод определены в соответствии со строительной частью проекта и сведены в таблицы 1 и 4.

Отвод стоков от санитарных приборов и буфета намечен во внутриплощадочную сеть бытовой канализации с последующим отводом их на сооружения биологической очистки населённого пункта.

Из санузлов, расположенных в подвале, прокладывается самостоятельный выпуск с устройством на нём электрифицированной задвижки, управляемой автоматически по сигналу датчика, устанавливаемого на трубопроводе в канализуемом подвале и подачей аварийного сигнала в помещение дежурного по автовокзалу.

Расходы дождевых вод с кровли здания рассчитан для средней климатической зоны (г. Москва) и составляет 7,06 л/с.

Отвод дождевых стоков запроектирован сетями внутренних водостоков во внутриплощадочную сеть дождевой канализации, которую следует подключить к соответствующим сетям населённого пункта.

При привязке проекта к конкретным условиям

Данные по хозяйственно-питьевому водопотреблению

Таблица 2

NN п/п.	Наименование потребителей	Измеритель	Количество потребителей: За сутки	Количество потребителей: За час	Норма водопотребления: л/сут	Норма водопотребления: л/ч	Расходы воды: Суточный м³	Расходы воды: Часовой м³	Расходы воды: Секундный, л: Обычный	Расходы воды: Секундный, л: При пожаре	Примечание
1	2	3	4	5	6	7	8	9	10	11	12
1	Персонал автовокзала	человек	48	30	25	5	1.20	0.15			
2	Пассажиры и водители	человек	3188	220	10	1.1	31.88	0.24			
3	Буфет на 25 посадочных мест.	блюдо	600	40	12	12	7.20	0.48	1.26	0.81	
4	Прием душа.	сетка	4	2	–	500	2.00	1.00			
	Итого	—	—	—	—	—	42.28	1.87	1.26	0.81	
	Полив территории:* асфальто-бетонное покрытие.	м²	8941		0,40		3.58				Обеспечивается сетью холодной воды здания
	Газоны	м²	1575	—	4.00	—	6.30	—	—	—	
	Итого:	—	—	—	—	—	9.86	—	—	—	
	Всего:	—	—	—	—	—	52,16	1.87	1.26	0.81	
	*Площади приняты условно										

Данные по потреблению горячей воды на хозяйственно-питьевые и производственные нужды.

Таблица 3

NN п/п.	Наименование потребителей	Измеритель	Количество потребителей: За сутки	Количество потребителей: За час	Норма водопотребления: л/сут.	Норма водопотребления: л/час	Расход воды: Суточный м³	Расход воды: Часовой м³	Расход воды: Секундный: Обычный	Расход воды: Секундный: При пожаре	Расчетная температура горячей воды	Часовой расход тепла (ккал/ч) Вт/г
1	2	3	4	5	6	7	8	9	10	11	12	13
1	Персонал автовокзала											
	(в т.ч. штат буфета)	человек	48	30	7	3	0.34	0.09				
2	Пассажиры и водители	человек	3188	220	6	0,5	19.13	0.11				(41000)
3	Буфет на 25 посадочных мест.	блюдо	600	40	2	2	1.20	0.08	0,64	—	55°С	47683
4	Прием душа	сетка	4	2	—	270	1.08	0.54				
	Итого:		—	—	—	—	21.75	0.82	0,64	—	55°С	(41000)
												47683

привязан

Инв. №

ТП 503-5-12.85 ПЗ

Лист 6

Альбом 1235

Инв. № подл. | Подпись и дата | Взам. инв. №

Данные по отведению бытовых сточных вод.

Таблица 4.

№№ п/п.	Наименование источников сброса	Измеритель	Количество потребителей: За сутки	За час	Норма водопотребления: л/сут	л/ч	Расход сточных вод: Суточный м³	Часовой м³	Секундный л	Примечание
1	2	3	4	5	6	7	8	9	10	11
1	Персонал автовокзала									
	(в т.ч. штат буфета)	чел.	48	30	25	5	1.20	0.15		—
2	Пассажиры и									
	водители.	чел.	3188	220	10	1.1	31.88	0.24	2.86	—
3	Буфет на 25 посадочных мест	блюдо	600	40	12	12	7.20	0.48		—
4	Прием душа	сетка	4	2	—	500	2.00	1.00		—
	Итого:	—	—	—	—	—	42.28	1.87	2.86	—

должны быть уточнены расходы дождевых вод с кровли здания и, при отсутствии централизованной очистки поверхностных стоков в населенном пункте, запроектированы локальные очистные сооружения в зависимости от климатических данных, показателей по генплану, протяженности сетей и рельефа участка.

Отвод дождевых и талых вод с кровли здания и с территории автовокзала проектируется сетями внутренних водостоков и внутриплощадочной дождевой канализации с подключением к соответствующим сетям населённого пункта, отводящим стоки на очистные сооружения дождевых стоков.

При отсутствии централизованных очистных сооружений дождевых вод в населённом пункте, при привязке проекта к конкретным условиям необходимо запроектировать установку для очистки дождевого стока с учётом климатических условий.

Сети бытовой канализации и внутренних водостоков намечено монтировать из пластмассовых труб (открытые проводки) и чугунных канализационных труб (в земле) диаметрами 50 и 100 мм.

Электроснабжение.

При разработке проекта использованы действующие альбомы типовых рабочих чертежей ВНИПИ „Тяжпромэлектропроект". г. Москва. Проект разработан в соответствии с действующими „Правилами устройств электроустановок" и нормативными документами.

В отношении обеспечения надёжности электроснабжения электроприемники автовокзала относятся, в основном к третьей категории.

Ко второй категории относятся:

— общее рабочее освещение касс, пассажирских и служебных помещений, а также перронов;
— электросиловое оборудование буфета;
— автоматические камеры хранения ручного багажа.

К первой категории относятся пульт пожарной сигнализации

Электроприемники автовокзала получают питание от сети 0,4 кВ через главный распределительный щит (ГРЩ) состоящий из панелей ЩО70.

Указанные токоприемники первой и второй категории получают питание от разных секций ГРЩ.

Расчётный учёт электроэнергии осуществляется счётчиками активной и реактивной энергии типа САЧУ и СРЧУ устанавливаемых на вводных панелях ЩО70.

Естественный средневзвешенный коэффициент мощности составляет 0,9.

Источники питания определяются при привязке проекта согласно ТУ электроснабжающей организации.

Годовой расход электроэнергии.

Наименование	Ср. нагрузка за макс. нагр. смену кВт.	Годовой коэффициент энергии использования	Годовое число часов работы оборудования	Годовой расход электроэнергии. Тыс. кВт. ч.
Силовое электрооборудование	42.8	0.85	4370	159.0
Электрическое освещение	60.4	1.0	2250	113.4
Освещение территории	5.5	1.0	3600	19.8
Итого				292.2

Электрическое освещение.

Проектом предусматривается устройство рабочего и эвакуационного освещения 220 В. а также переносного 36 В.

В качестве источников света принимаются светильники с люминесцентными лампами и лампами накаливания. Светильники эвакуационного освещения выделяются из числа светильников общего освещения.

Рабочее освещение касс, пассажирских и служебных помещений, а также перронов предусматривается от щитов, получающих питание от разных секций ГРЩ.

Питание сети рабочего и эвакуационного освещения осуществляется от ГРЩ и 1МЩО.

Для питания сетей электроосвещения принимаются щитки серии ПР-11. Магистральная сеть выполняется кабелем марки АВВГ. Распределительная сеть выполняется кабелем марки АВВГ и проводом марки АПВ.

Управление электроосвещением осуществляется со щитов и выключателями по месту.

Управление электроосвещением перрона осуществляется дистанционно с помощью кнопки, которая устанавливается в диспетчерской.

Привязан

Инв. №

Инв. № подл. | Подпись и дата | Взам. инв. №

Силовое электрооборудование.

Все электродвигатели поставляются комплектно с оборудованием, поэтому выбор их в проекте не производится.

Для распределения энергии автовокзала устанавливаются распределительные шкафы серии ШР11 с предохранителями на отходящих линиях и вводно-распределительные устройства типа ВРУ.

Для оборудования, поставляемого без пусковой аппаратуры, проектом предусматривается установка магнитных пускателей серии ПМЕ и ящиков управления ЯУ5100.

Питающая и распределительная сети выполняются кабелем АВВГ, проложенным по строительным конструкциям здания и проводом марки АПВ в винипластовых трубах в полу

Защитное заземление и молниезащита.

Для защиты обслуживающего персонала от поражения электрическим током, предусматривается заземление всех металлических, нормально не находящихся под напряжением частей электрооборудования, которые могут оказаться под напряжением. В качестве заземляющих проводников используются металлические конструкции здания, нулевые проводники сети. В качестве контура заземления используются стальная полоса 4×40, которая соединяется с заземлителем выполненным из круглой стали ф 10мм.

Так как ожидаемое количество поражения молний в год при максимальной интенсивности грузовой деятельности менее 0,1 молниезащита здания не требуется.

Связь и сигнализация.

Проектом предусматриваются следующие виды связи и сигнализации:

- административно-хозяйственная связь в составе ГАТС;
- связь „кассир-пассажир";
- телетайпная связь;
- директорская связь;
- операторская связь;
- распорядительно-поисковая связь;
- городская радиотрансляционная связь;
- электрочасофикация;
- пожарная сигнализация;
- радиосвязь.

Административно-хозяйственная связь (ГАТС).

Городская телефонная связь предусматривается по 13[ти] телефонным аппаратам ТА-72м-2 и 4[м] монетным автоматам АМТ-69/2.

Связь „кассир-пассажир".

Связь „кассир-пассажир" осуществляется на базе прибора ПГС-0,2.

Телетайпная связь.

Для осуществления телетайпной связи предусматривается установка телеграфного рулонного аппарата РТА-6.

Директорская связь.

Для организации прямой связи начальника автовокзала с административно-хозяйственным персоналом предусматривается установка аппаратуры управленческой связи „Гарсас-М10" емкостью 10 линий. Главный пульт устанавливается в помещении начальника вокзала.

Операторская.

Для связи 2[х] билетных операторов с кассирами и дежурным по вокзалу предусматривается установка двух комплектов аппаратуры управленческой связи „Гарсас-М10" емкостью 10 линий каждый. Два главных пульта устанавливаются в помещении операторской.

Распорядительно-поисковая связь.

Для осуществления распорядительно-поисковой связи в помещении диктора оповещения предусматривается установка радиотрансляционная ТУ-50м мощностью 50 Вт.

Городская радиотрансляционная связь.

Для трансляции программ общесоюзной радиосети предусматривается установить по крыше здания стойку РСІ, к которой подводится фидер ГРТС. От фидера через абонентский понижающий трансформатор ТАМУ-10т сеть разводится по всему зданию.

В качестве разветвительно-ограничительных коробок применены коробки типов: УК-2П; УК-2Р. Для абонентских точек применены громкоговорители типа „Тайга-304" мощностью 0,15 Вт. Абонентская сеть выполнена проводом марки ПТПЖ 2×0,6.

Электрочасофикация.

Для централизованного показа точного времени предусматривается установить в узле связи электропервичные часы ПЧК3-2РН-Р24-Р12

Электровторичные часы типов: ВЧС1-М2ПВ-24Р-300-326К и ВЧС1-М2ПВ-24-400-324К устанавливаются в помещениях согласно схеме систем связи и сигнализации и подключаются к электропервичным часам посредством комплексной сети.

Для отметок текущего времени в диспетчерской устанавливаются штам-часы 72-4ТМ.

Объект 1235

Инв.№ подл. | Подпись и дата | Взам.инв.№

Привязан

Инв.№

Пожарная сигнализация.

Предусматривается защита пожароопасных помещений от пожара. Для этого в диспетчерской устанавливается пульт пожарной сигнализации ППС-1, питание которого осуществляется от 2 независимых источников (щ01; щ04).

В помещениях устанавливаются пожарные тепловые датчики ИП-105-2/1. Проводка выполняется открыто по стенам и потолку. Датчики подключаются к ППС-1 по средством комплексной сети.

Предусматривается установка в диспетчерской реле для отключения вентиляции при пожаре.

Радиосвязь.

Автовокзал оборудуется КВ радиостанцией 30РТ-5-2-ОМ-С („Гроза 2") мощностью 3.0 ВТ. Питание осуществляется от сети переменного тока.

Комплексная сеть.

Связь на вокзале является комплексной и включает в себя: сеть административно-хозяйственной связи (ГАТС); директорскую связь, операторскую связь, электрочасофикацию, пожарную сигнализацию.

При привязке проекта необходимо определить марки подключаемых кабелей телефонной связи и сети ГРТС.

Автоматизация.

Общая часть.

Проект систем автоматизации производственных процессов выполняется в соответствии с действующими нормативными документами по проектированию систем автоматизации технологических процессов ВСН 281-75 Минприбор СССР; СН 202-81.

Проектом предусматриваются следующие разделы автоматизации: сантехническая, тепловые сети, технологическая.

Средства автоматизации (контроля, автоматического регулирования, защиты оборудования блокировки, управления и диспетчеризации) принимаются в целях:

- обеспечения и поддержанця параметров технологических процессов, повышения надежности работы систем, а также включения и отключения систем по специальным требованиям (при пожаре, аварии и т.д.)
- сокращение обслуживаемого персонала, экономии тепла и электроэнергии.

Степень автоматизации принята в зависимости от назначения зданий и сооружений, вида систем, необходимой продолжительности работы оборудования и экономичной целесообразности. При разработке проекта автоматизации предусматривается минимальное число приборов и средств автоматизации.

Уровень автоматизации производственных процессов принят в соответствии с:

- нормами и правилами строительного проектирования санитарным, электротехническими, противопожарными и другими требованиями СНиП-II-33-75*, СНиП-II-35-76.
- нормами и правилами на производство строительных, монтажных и специальных работ СНиП-III-34-74.

Контроль параметров и контуры регулирования, разработанные в проекте, базируются на приборах и регуляторах, серийно выпускаемых отечественной промышленностью.

Характеристика объекта автоматизации и обоснование принятых решений.

Проектом предусматривается:

- защита приточных систем П1....П4 от замораживания (отключение электродвигателя вентилятора при замораживании калорифера; блокировка клапанов наружного воздуха и на теплоносителе с электродвигателем вентилятора)
- теплотехнический контроль теплового узла (приборы температуры, давления и расхода);
- отключение задвижки на канализационной сети от уровня в трубопроводе;
- светофорная сигнализация (диспетчер с пульта управления отправляет автобусы).

Щиты и пульт автоматизации устанавливаются в венткамерах, теплопункте и в диспетчерской. Приборы и средства автоматизации устанавливаются в теплопункте на раме и по месту.

Щитовые конструкции приняты по ОСТ 36.13-76.

Техническая документация на изготовление щитов и пультов скомплектована в альбоме.

Подвод электропитания к щитам автоматизации осуществляется от щитов. Питание см. раздел электрическое освещение.

Питание осуществляется электроэнергией напряжением 220 В и промышленной частотой 50 Гц.

Несущие конструкции проводок и узлы их крепления к элементам здания и площадкам обслуживания, установка приборов и средств автоматизации выполняются по типовым чертежам, действующим в системе Главмонтажавтоматика.

Основные положения по производству работ.

В основных положениях приведены рекомендации по производству строительно-монтажных работ принципиального характера, на основании которых как привязка настоящего типового проекта к конкретной стройплощадке, так и разработка в дальнейшем строительной организацией проекта производства работ (ППР).

Инв.№ подл. | Подпись и дата | Взам. инв.№

Привязан

Инв.№

При строительстве автостанции выполняется следующий комплекс основных строительно-монтажных работ:

- подготовительные;
- земляные работы;
- возведение здания вокзала

1.1. Подготовительные работы.

1.1.1. Прокладывается подъездная автодорога к стройплощадке.

1.1.2. Выполняются работы по очистке пятна застройки.

1.1.3. Устраиваются проезды, площадки, временные автодороги, используемые на период строительства.

1.1.4. Организуется временное обеспечение строительства энергоресурсами, водой.

1.2. Земляные работы.

1.2.1. Растительный грунт снимается бульдозером типа Д-271А, перемещается на 10м. в валы, затем экскаватором прямая лопата типа Э-652Б грузится на автотранспорт и отвозится в отвал на 1км.

1.2.2. Разработка минерального грунта в котловане под фундаменты производится экскаватором обратная лопата типа Э-652Б на проектную глубину с оставлением недобора 7% по объёму с целью обеспечения сохранности естественного состояния грунтов в данной части котлована.

1.2.3. Котлован для выполнения фундаментов отрывается в откосах с уклоном согласно требованиям СНиП III-3-02-01-83 „Основания и фундаменты"

1.2.4. Грунт в объёме, необходимом для обратной засыпки, перемещается во временный отвал, избытки на автосамосвалах.

1.2.5. Обратная засыпка пазух фундаментов производится с помощью бульдозера типа Д-271А. Грунт послойно разравнивается и уплотняется ручными пневмотрамбовками до К=0,9

1.2.6. При наличии грунтовых вод необходимо предусмотреть осушение котлована средствами открытого водоотлива (для связных грунтов) или глубинного водопонижения (для песчаных грунтов). Работы проводить в соответствии с требованиями СНиП III-8-78„ Земляные сооружения."

1.3. Возведение здания вокзала.

1.3.1. Монтаж фундаментов выполняется с помощью стрелового пневмоколесного крана типа КС-5363 г/п 25т. с бровки котлована в соответствии с требованиями СНиП 3.02.01-83„ Основания и фундаменты"

1.3.2. При выполнении монолитных участков подачу бетона производить в опрокидывающихся бадьях емкостью 0,4 м³, подаваемых монтажным краном КС-5363. Работы выполнять в соответствии с требованиями СНиП III-15-76„ Бетонные и железобетонные конструкции монолитные".

1.3.3. Все строительно-монтажные работы по возведению подземной части здания станции, перрона прибытия и отправления, выполнять с помощью пневмоколесного стрелового крана типа КЗ-5363 в соответствии с требованиями СНиП III-17-78„ Каменные конструкции", СНиП III-16-80 „Бетонные и железобетонные конструкции сборные", СНиП III-18-75„ Изготовление и монтаж стальных конструкций".

1.3.4. Устройство постоянных дорог и площадок осуществляется с разработкой корыта бульдозером типа Д-271А.

1.3.5. Отрывка траншей инженерных коммуникаций выполняется экскаватором типа Э-652Б. Укладку труб производить трубоукладчиком ТПТ-74. В местах пересечения дорог, используемых на период строительства с инженерными коммуникациями, укладываются сборные железобетонные плиты. Укладка и уплотнение асфальтобетонной смеси выполняется асфальтоукладчиком и дорожными катками.

Погрузо-разгрузочные работы осуществляются автокранами КС-2561Д и СМК-10.

Работы по озеленению территории выполняются с помощью крана ЭО-2621А с ковшом 0,25м³.

1.4. Производство работ в зимних условиях.

При производстве земляных работ в зимний период применяется для рыхления клин-баба, врубовые машины и для оттаивания грунта-прогрев огневым способом. Устройство замоноличенных стыков при монтаже сборных конструкций рекомендуется осуществлять с помощью электроподогрева, растворы и бетоны применять с химическими добавками в соответствии со СНиП III-16-80 и III-15-76. Внутренние штукатурные и малярные работы производить в отапливаемых помещениях, для чего к началу работ смонтировать постоянные системы отопления.

Кладку кирпичных стен в зимнее время выполнять в соответствии с требованиями СНиП III-17-78 § 7.

1.5. Техника безопасности.

1.5.1. Запрещается установка и движение строительных механизмов и автотранспорта в пределах призмы обрушения котлавана.

1.5.2. Запрещается разработка и перемещение грунта бульдозерами при движении на подъем или под уклон с углом наклона более указанного в паспорте машины.

1.5.3. Очистку сборных железобетонных элементов от грязи, наледи и пр. следует производить на земле до их подъёма.

1.5.4. Запрещается пребывание людей на элементах и конструкциях во время их подъема, перемещения и установки.

1.5.5. Все работы выполнять в соответствии с требованиями техники безопасности по СНиП III-4-80 и пожарной безопасности по ГОСТ 12.1.004-76 ССБТ.

Инв.№подл. | Подпись и дата | Взам.инв.№

Привязан.

Инв.№

Экономия основных строительных материалов и снижение сметной стоимости строительства.

В проекте предусматриваются следующие мероприятия:

- в качестве теплоносителя принята перегретая вода с параметрами 150°-70°С, используемая с первичными параметрами для отопления одноэтажной части, подвала, и теплоснабжения калориферов;
- в двухэтажной части запроектирована однотрубная система отопления, менее металлоёмкая, чем двухтрубная;
- вентиляционные установки приточных систем приняты большой единой мощности;
- воздуховоды в подвале приняты круглого сечения, в соответствии с наиболее экономичными скоростями движения воздуха;
- в качестве воздуховодов применены неметаллические воздуховоды из шлакобетонных плит;
- для присоединения вентиляционного оборудования к строительным конструкциям применены закладные детали улучшенной конструкции, не требующих дополнительных переходных патрубков;
- для теплоизоляции трубопроводов приняты индустриальные изделия заводского изготовления (цилиндры и полуцилиндры минераловатные на синтетическом связующем);
- максимально использованы полиэтиленовые трубы для устройства систем бытовой канализации и внутренних водостоков.

Мероприятия по антикоррозионной защите строительных конструкций.

Защита строительных конструкций от коррозии разработана в соответствии с требованиями СНиП II-28-73*.

Все металлические конструкции защищаются лакокрасочными покрытиями. Столярные изделия окрашиваются масляной краской за 2 раза.

Мероприятия по противопожарной безопасности.

Противопожарная безопасность здания обеспечена степенью огнестойкости несущих и ограждающих конструкций соответствующей классу здания. Строительные конструкции здания относятся ко II-ой степени огнестойкости.

Эвакуация пассажиров и служащих автовокзала обеспечивается необходимым количеством эвакуационных выходов.

Предусмотрена автоматическая пожарная сигнализация, автоматическое отключение вентиляции при возникновении пожара.

Пожаробезопасность также достигается обеспечением необходимыми расходами и напорами воды для внутреннего пожаротушения из пожарных кранов, а также наружного пожаротушения из гидрантов на сети населённого пункта.

В двухэтажной части здания воздуховоды для каждого этажа предусматриваются самостоятельными (объединяются только в венткамерах).

Воздуховоды всех помещений, кроме помещений подвала, выполняются из шлакобетонных плит. Вертикальные участки воздуховодов выполняются стальными и изолируются асбоцементным раствором толщ. 50мм по металлической сетке или зашиваются коробами из несгораемых материалов.

Мероприятия по охране окружающей среды.

Отвод бытовых сточных вод запроектирован во внутриквартальные сети населённого пункта.

Дождевые сточные воды с территории автовокзала организацией рельефа направляются на уличные проезды.

Очистка бытовых и дождевых стоков намечается на централизованных очистных сооружениях населенного пункта.

Ремонт автобусов на территории автовокзала - не предусмотрен. Выброс вредных веществ в атмосферу отсутствует.

Предусмотрено озеленение территории.

Проезды и площадки для движения автобусов и стоянки их между рейсами размещены во внутренней территории автовокзала.

Аппаратура оповещения пассажиров принята с минимальным уровнем громкости.

Предусматриваются мероприятия по борьбе с аэродинамическим и механическим шумом:

- установка приточных и вытяжных вентиляторов в изолированных помещениях;
- установка вентиляторов на виброизолирующих основаниях;
- присоединение воздуховодов к вентиляторам через гибкие вставки на всосе и выхлопе;
- установка шумоглушителей на системах, обслуживающих административные помещения, помещения медпункта, кафе, пассажирский зал.

Стены венткамер изолируются минераловатными матами.

Мероприятия по охране труда и технике безопасности.

Движение автотранспорта по территории автовокзала решено без пересекающихся потоков.

Управление движением автотранспорта - централизованное, из диспетчерской.

Предусмотрена система радиооповещения о движении автотранспорта.

Предусмотрена светофорная сигнализация для управления движением автобусов на внутренней транспортной территории с пульта диспетчера. Территория автовокзала обеспечи-

Инв.№ подл. | Подпись и дата | Взам.инв.№

Привязан

Инв.№

вается необходимой дорожной разметкой и дорожными знаками в соответствии с „Правилами дорожного движения".

Всё применяемое электрооборудование соответствует требованиям ГОСТ 12.2.003-74. „Оборудование производственное. Общие требования безопасности" и ГОСТ 12.2.007.0-75 „Изделия электротехнические. Общие требования безопасности". Предусмотрено эвакуационное освещение с установкой световых указателей над выходами из помещений.

Выбрано пониженное напряжение для местного переносного освещения.

Выбрано соответствующее исполнение оболочек электрооборудования аппаратов, приборов электросетей в помещениях сырых, особо сырых, жарких и с химически активной средой (с повышенной опасностью и особоопасных по электротравматизму).

Электрические схемы управления исключают возможность самопроизвольного включения и отключения электроприводов. В помещении матери и ребёнка у нагревательных приборов предусматривается установка защитных экранов.

Органы управления окрашены в разные цвета и на них предусмотрены соответствующие надписи. У электроприводов, управляемых дистанционно предусмотрены аварийные выключатели.

Предусмотрен комплект защитных средств, обеспечивающих безопасность от электротравматизма при эксплуатации установок.

Окна спальных комнат и помещения пассажиров с детьми удалены от перронов прибытия и отправления автобусов.

Помещения кассиров изолированы от операционного зала закрытыми кабинами.

Мероприятия по экономии тепловой и электрической энергии.

С целью экономии тепловой и электрической энергии проектом предусматривается комплекс мероприятий, снижающих их потребление:

- надбавки к теплопотерям зданий на страны света, ветер, инфильтрацию приняты строго в соответствии с требованиями СНиП II-33-75*;
- в тепловом балансе помещений учтены тепловыделения от технологического оборудования, работающего персонала и электроосвещения;
- в архитектурно-строительной части проекта для сокращения теплопотерь ограждающие конструкции выбраны с учётом обеспечения требуемого термического сопротивления с введением поправочных коэффициентов согласно письма Госстроя СССР №89 Д от 25.08.1980г. Наружное остекление принято только из условий обеспечения естественного освещения;
- для ограничения расходов тепла как в рабочее, так и в нерабочее время предусматривается автоматизация отопительно-вентиляционных установок, регулирование количества расходуемого тепла, блокировка работы установок с датчиками температуры в рабочей зоне помещений.
- для сокращения потерь тепла предусматривается тепловая изоляция тепловых пунктов, магистральных трубопроводов систем теплоснабжения и отопления, а также трубопроводов проходящих вблизи ворот и дверей. Выбор толщины тепловой изоляции принят с учётом обеспечения нормируемых потерь тепла трубопроводами;
- для учёта потребления тепла в центральном тепловом пункте предусматривается установка приборов учёта, КИПиА.

Использование вторичных энергетических ресурсов в проекте автовокзала экономически нецелесообразно, ввиду отсутствия теплоизбытков в помещениях автовокзала, незначительных объёмов удаляемого воздуха (до 3700 м³/ч) и сравнительно низкого потенциала удаляемого воздуха (+16°, +18°С).

Экономический эффект от внедрения систем утилизации тепла вентиляционного воздуха отсутствует.

Использование в проекте передового опыта, достижений науки и техники.

Предусмотрено централизованное управление транспортным процессом на междугородных автобусных сообщениях в условиях производственных объединений.

Использована передовая технология на основе оснащения автовокзалов современным оборудованием по обслуживанию пассажиров и управлению транспортным процессом.

Предусмотрена возможность кооперирования управления и обработки информации.

Проектом учтены требования, обеспечивающие повышение качества обслуживания

Альбом 1235

Инв.№ подл. | Подпись и дата | Взам.инв.№

Привязан

Инв.№

пассажиров, улучшения организации труда и отдыха водителей автобусов и обслуживающего персонала автовокзалов.

При строительстве обеспечено повышение эффективности капитальных влажений, рациональное использование земель и охрана окружающей среды.

Учтён прогрессивный отечественный и зарубежный опыт проектирования, строительства и эксплуатации автовокзалов.

Вышеуказанные мероприятия обеспечили по сравнению с прототом-аналогом-увеличение суточного отправления пассажиров на 20%;-сокращение численности работающих на 3%.

Рекомендации по привязке типового проекта.

При привязке типового проекта проектируется генеральный план и вертикальная планировка согласно конкретным условиям выделенного для автовокзала земельного участка, техническим условиям местных организаций и расчётам перрона, проездов, площадок и др.

При этом включённая в состав типового проекта схема генерального плана служит рекомендацией по оптимальному взаиморасположению здания, перрона проездов и площадок, их взаимосвязям, расстояниям между ними и геометрическими параметрами.

При необходимости увеличения числа постов посадки и высадки пассажиров сверх предусмотренных на схеме генплана, перрон следует удлинять по ходу движения автобусов.

В зависимости от расчётной зимней температуры наружного воздуха определяются толщина наружных кирпичных стен и толщина утеплителя покрытия.

Глубина заложения фундаментов и их размеры в основании, толщина песчаного подстилающего слоя асфальто-бетонного покрытия проектируются в зависимости от конкретных грунтовых условий. В случае наличия агрессивных грунтовых вод должна быть разработана защита фундаментов и подземных конструкций.

В зависимости от климатических условий, показателей генплана, рельефа местности- определяется расход дождевых стоков.

Решаются вопросы по выбору источников водоснабжения, электроснабжения, теплоснабжения, радиофикации, телефонизации выпуска и очистки канализационных бытовых и дождевых стоков, наружного пожаротушения. После чего по техническим условиям местных организаций разрабатывается рабочая документация на внутриплощадочные и внеплощадочные инженерные сети.

Решается вопрос организации длительного отстоя междугородных автобусов в зимнее время на постах автовокзала, оборудованных средствами подогрева двигателей или в близкорасположенных автотранспортных предприятий имеющих закрытые стоянки или открытые стоянки со средствами подогрева двигателей.

Также решается вопрос о необходимости мойки автобусов на территории автовокзала или в соседних автотранспортных предприятиях.

По специальному требованию, указанному в задании на привязку типового проекта, и при наличии разрешения соответствующих органов -может быть запроектированы радиосвязь диспетчера с автобусами на линии.

Объект 1235

Инв.№ подл. | Подпись и дата | Взам. инв.№

Привязан

Инв.№

Альбом I

Объект 1235

Показатели по генеральному плану.

N N п/п	Наименование	Единица измерения	Количество
1	Площадь участка	га	1.22
2	Площадь застройки	м²	7427
	в т.ч. открытые площадки	м²	5743
3	Плотность застройки	%	60
4	Площадь покрытий	м²	8941
5	Площадь озеленения	м²	1575

Ведомость чертежей основного комплекта ГТ.

Лист	Наименование	Примечание
1	Общие данные.	
2	Схема генерального плана.	

Ведомость ссылочных и прилагаемых материалов.

Обозначение	Наименование	Примечание
ГОСТ 10807-78	Знаки дорожные. Общие технические условия.	
ГОСТ 9128-76	Смеси асфальтобетонные дорожные аэродромные и асфальтобетон. Технические условия.	
ГОСТ 18659-81	Эмульсии битумные дорожные.	
ГОСТ 8736-77	Песок для строительных работ.	
ГОСТ 8267-82	Щебень из природного камня для строительных работ.	
ГОСТ 22245-76	Битумы нефтяные дорожные вязкие.	
ГОСТ 8424-72	Бетон дорожный.	
ГОСТ 10178-76	Портландцемент и шлакопортландцемент. Технические условия.	
ГОСТ 6665-82	Камни бортовые бетонные и железобетонные.	
ГОСТ 19449-80	Семена многолетних злаковых и кормовых трав.	
ГОСТ 24835-81	Саженцы деревьев и кустарников. Технические условия.	
Типовой проект 503-4-17 Альбом II	Устройства для осмотра и ремонта грузовых автомобилей и автобусов.	
Типовой проект 320-9 Альбом I	Вазы и цветочницы для благоустройства городских территорий.	
Типовой проект 320-10 Альбом I	Урны для мусора.	
Типовой проект 320-11 Альбом I	Скамьи	
Типовой проект 320-55 Альбом III	Малые архитектурные формы и элементы благоустройства улиц, дорог и площадей.	

Ведомость объемов работ по благоустройству.

NN п/п	Наименование работ	Единица измерения	Количество	Примечание
1	Устройство проездов и площадок: Асфальтобетон мелкозернистый плотный тип АМ1 – 4см; Асфальтобетон крупнозернистый – 8см; Асфальтобетон песчаный пористый – 8см; Щебень марки 1200-600 Фр.40 – 70мм; с расклинкой – 22см; Песок мелкий – 45см.	м²	7805	
2	Устройство тротуаров: тротуарная бетонная плита – 10см; песок с добавкой цемента 10% – 3см; Щебень марки 800-400 Фр 40-70 мм с расклинкой – 15см; Песок мелкий – 20см.	м²	1096	
3	Устройство бетонного бортового камня на бетонной подушке – 10см Тип БР 300.45.18 на прямых участках	п.м.	675	ГОСТ 6665-82
4	Устройство бетонного бортового камня на бетонной подушке – 10см. Тип БК 100.30.18 на криволинейных участках	п.м.	140	ГОСТ 6665-82
5	Устройство площадки отдыха: Щебень марки 1200-100 Фр 3-10мм – 4см; Щебень марки 1200-1000 Фр.20 – 40мм; Песок мелкий – 20см. – 15см.	м²	40	
6	Устройство газона с добавлением растительной земли слоем - 20см	м²	1575	
7	Посадка кустарников с комом 0,3×0,3 в группы с добавлением растительной земли до 100%	шт	180	
8	Устройство ограждения для пешеходов ОП-5	п.м	120	т.п. 320-55 т.V.
9	Установка дорожных знаков	шт	15	ГОСТ 10807-78
10	Установка цветочниц тип Ц1-1	шт	32	тп. 320-9
11	Установка скамей тип Б-2	шт	18	т.п. 320-11
12	Установка урн для мусора тип Т4	шт	12	т.п. 320-10

Типовой проект разработан в соответствии с действующими нормами и правилами и предусматривает мероприятия, обеспечивающие взрывную, взрывопожарную и пожарную безопасность при эксплуатации здания.

Главный инженер проекта Чекалов В.К.

Инв.№ подл. | Подпись и дата | Взам. инв.№

привязан

Инв.№

ТП 503-5-12.85 ГТ

Автовокзал вместимостью 200 человек

				Стадия	Лист	Листов
ГИП	Чекалов		Генеральный план и транспорт.	Р	1	2
Н.контр.	Краснов					
Нач.отд.	Иванов		Общие данные.	ГИПРОАВТОТРАНС Ленинградский филиал		
Гл.спец.	Краснов					
Инженер	Кончаров					

Альбом I

Экспликация зданий и сооружений.

№№ по ген-плану	Наименование	Площадь застройки	Примечание
1	Здание автовокзала	1684	в т.ч. навес - 445 крыльцо - 234
2	Внутренняя транспортная площадь (перрон)	3478	
3	Стоянка автобусов между рейсами	2160	
4	Эстакада проездная для		
	осмотра автобусов	105	Типовой проект 503-4-17 Альбом II
	тип ЭПА1		
5	Стоянка легковых автомобилей		
	„такси"	400	
6	Стоянка легковых автомобилей	400	
7	Остановка городского транспорта	—	

Примечание:

Дорожные знаки приведены согласно правилам дорожного движения ГОСТ - 10807-78

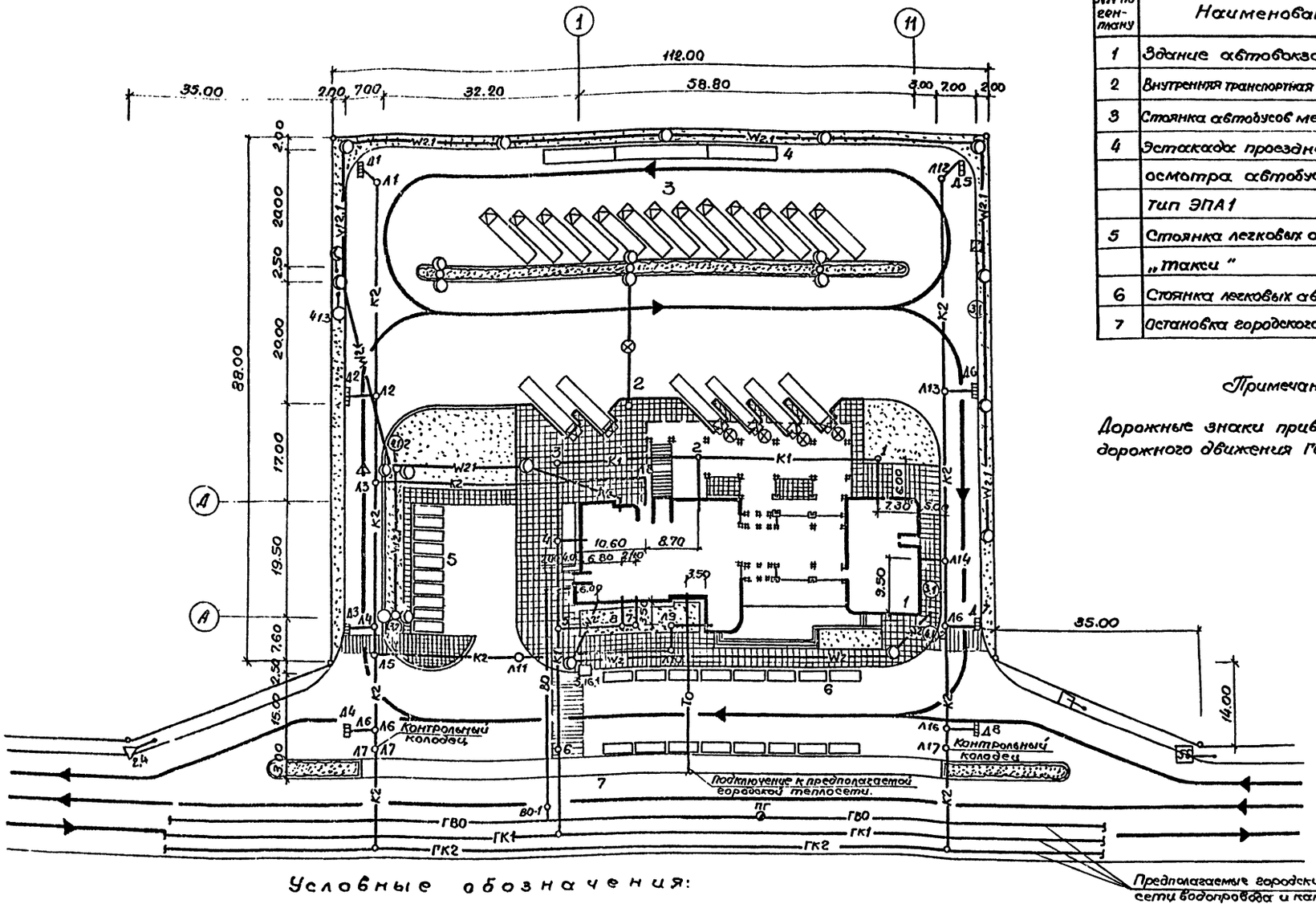

Условные обозначения:

- Проектируемые здания и сооружений.
- Проектируемое дорожное покрытие.
- Проектируемое тротуарное покрытие.
- Проектируемое набивное покрытие.
- Проектируемый газон.

- Т0 — Теплопровод проектируемый.
- ВД — Водопровод проектируемый
- ГВ0 — Городские сети водопровода
- К1 — Канализация бытовая.
- К2 — Канализация дождевая.
- ГК0 — Городские сети канализации.
- W2 — Электрическая сеть силовая и осветительная
- W2.1 — Электрическая сеть /воздушная линия/
- Опора с двумя светильниками
- Светофор

Привязан

Инв.№

ГИП	Чекалов		
Н.контр.	Краснов		
Нач.отд.	Иванов		
Гл.спец.	Краснов		
Инжен.	Кончарова		

ТП 503-5-12.85 ГТ

Автовокзал вместимостью 200 человек

Генеральный план и транспорт.

Стадия	Лист	Листов
Р	2	

Схема генерального плана М-1:500.

ГИПРОАВТОТРАНС Ленинградский филиал

Альбом 1

Объект 1235

Ведомость рабочих чертежей основного комплекта.

Лист	Наименование	Примечание
1	Общие данные /начало/.	
2	Общие данные /продолжение/.	
3	Общие данные /окончание/.	
4	План на отм. 3.600.	
5	План на отм. 0.000 в осях 1÷6.	
6	План на отм. 0.000 в осях 6÷11.	
7	Планы на отм. 3.600 и 6.600.	
8	План на отм. -3.600 с нанесением перемычек и отверстий.	
9	План на отм. 0.000 в осях 1÷6 с нанесением перемычек и отверстий.	
10	План на отм. 0.000 в осях 6÷11 с нанесением перемычек и отверстий.	
11	Планы на отм. 3.600 и 6.600 с нанесением перемычек и отверстий.	
12	План крыльца 5 и перрона отправления с навесом.	
13	Планы крылец 1,2,3,4.	
14	Конструкции ограждений крылец 1 и 4.	
15	Венткамеры. Планы на отм. 0.000, 0,450; -3.600.	
16	План венткамеры на отм. 3.600. Детали.	
17	Спецификация перемычек.	
18	Спецификация и ведомость перемычек.	
19	Ведомость перемычек.	
20	Разрезы 1-1, 2-2.	
21	Разрезы 3-3, 4-4.	
22	Фасад 1-11.	
23	Фасады Д-Б и А-Д.	
24	Фасад 11-1.	
25	Фрагмент плана 1.	
26	Планы полов на отм. -3.600; 0.000; 3.600; 6.600.	
27	Экспликация полов.	
28	План кровли.	
29	Пол в диспетчерской и лестницы Л-1; Л-2; Л-3.	

Лист	Наименование	Примечание
30	Лифт. Планы. Разрезы.	
31	Лифт. Детали.	
32	Барьер в диспетчерской.	
33	Монтажный план заполнения проемов.	
34	Заполнение проёмов В1÷В12.	
35	Элементы заполнения проёмов.	
36	Спецификации элементов заполнения	
37	Окно О-1.	
38	Фрагмент 2. Витражи кассовых кабин.	
39	Витражи кассовых кабин. Детали.	
40	Реклама /начало/.	
41	Реклама /окончание/.	
42	Часы башенные.	
43	План подвесного потолка на отм. 3.000.	
44	План подвесного потолка на отм. 3.000 с раскладкой панелей.	
45	Подвесной потолок. Узлы. Сечения.	
46	План подвесного потолка на отм. 6.400.	
47	Развёртки облицовочных экранов „А"; „Б"; „В"; „Г"; „Д"	
48	Развёртки облицовочных экранов „Е"; „Ж"; „И"; „К"; „Л"; „М"; „П"; „Р"; „С"	
49	Конструкция облицовочных экранов Узлы. Сечения.	
50	Конструкция облицовочных экранов. Узлы. Сечения.	
51	Детали облицовочных экранов.	
52	План на отм. -3.600. Расстановка мебели и оборудования.	
53	План на отм. 0.000 в осях 1-6. Расстановка мебели и оборудования.	

Лист	Наименование	Примечание
54	План на отм. 0.000 в осях 6÷11. Расстановка мебели и оборудования.	
55	План на отм. 3.600. Расстановка мебели и оборудования.	
56	Расстановка мебели и оборудования в кафе на 25 посадочных мест.	

Ведомость основных комплектов рабочих чертежей

Обозначение		Наименование	Примечание
ТП	ГТ	Генеральный план и транспорт.	
	АР	Архитектурные решения.	
	КЖ	Конструкции железобетонные	
	ОВ	Отопление и вентиляция.	
	ВК	Водоснабжение и канализация	
	ЭО	Электрическое освещение.	
	ЭМ	Силовое электрооборудование.	
	СС	Связь и сигнализация.	
	А	Автоматизация.	

Проект разработан в соответствии с действующими нормами и правилами и предусматривает мероприятия, обеспечивающие взрывную, взрывопожарную и пожарную безопасность при эксплуатации здания.

Главный инженер проекта Чекалов Б.К.

Инв. № подл. | Подпись и дата | Взам. инв. №

Инв. №

Привязан

ТП 503-5-12.85 АР

ГИП	Чекалов	
Н.контр.	Энтелис	
Нач.отд.	Иванов	
Гл.конс.	Бельковская	
Гл.Арх.	Энтелис	
Рук.сект.	Самсонова	
Ст.инж.	Цуелева	
Арх.	Ушакова Е.	

Автовокзал вместимостью 200 человек

Здание автовокзала. | Стадия: Р | Лист: 1 | Листов: 56

Общие данные /начало/.

РИПРОАВТОТРАНС Ленинградский филиал

Ведомость спецификаций.

Лист	Наименование	Примечание
4	Таблица толщин стен и утеплителя.	
4	Ведомость проемов ворот и дверей.	
4	Спецификация сборных перегородок.	
8	Спецификация элементов заполнения проемов.	
14	Спецификация элементов крылец.	
15	Спецификация закладных металлических изделий.	
17	Спецификация перемычек.	
18	Спецификация перемычек, ведомость перемычек.	
19	Ведомость перемычек.	
25	Спецификация материалов на декоративный короб.	
25	Спецификация материалов на отделку ограждения „второго света".	
26	Спецификация закладных элементов в полу.	
27	Спецификация элементов лестниц Л-1, Л2, Л-3.	
32	Спецификация материалов на барьер.	
35	Спецификация стеклопакетов.	
36	Спецификация элементов витражей	
36	Спецификация к схеме расположения витражей	
37	Спецификация материалов на окно О-1	
38	Спецификация элементов витража кассовых кабин.	
41	Спецификация букв рекламы.	
42	Спецификация металлических деталей чертов.	
44	Спецификация элементов подвесного потолка на отм. 3.000.	
46	Спецификация элементов подвесного потолка на отм. 6.400.	
50	Спецификация материалов на облицовочные экраны.	
10	Спецификация на металлические лестницы и закладные детали для крепления витражей	

Ведомость ссылочных и прилагаемых документов.

Обозначение	Наименование	Примечание
	Ссылочные документы.	
ГОСТ 6629-74	Двери деревянные внутренние для жилых и общественных зданий.	
ГОСТ 24698-81	Двери деревянные наружные для жилых и общественных зданий.	
Серия 1.138-10 выпуск 1.3.4	Перемычки железобетонные для зданий с кирпичными стенами.	
ГОСТ 11214-78	Окна и балконные двери деревянные с двойным остеклением для жилых и общественных зданий.	
Серия 416-0-1 Альбом 7	Унифицированные секции зданий административно-бытового назначения. Перегородки кабин душевых и уборных.	
ГОСТ 8717-81	Ступени железобетонные и бетонные	
ГОСТ 8486-66	Пиломатериалы из древесины основных пород.	
ГОСТ 25116-82	Витражи и витрины из алюминиевых сплавов.	
Серия 1.236.4-7	Витрины и тамбуры из алюминиевых сплавов для общественных зданий.	
Серия 1.245.4-2 выпуск 1	Подвесные потолки из алюминиевых сплавов.	
ГОСТ 24099-80	Облицовочные панели из естественного камня.	
Серия 2.430-3 выпуски 1,3	Типовые архитектурно-строительные детали зданий с кирпичными стенами.	
Шифр 34-01-04	Узлы крепления стен, перегородок и покрытий из асбестоцементных панелей, получаемых методом экструзии.	

Обозначение	Наименование	Примечание
	Прилагаемые документы.	
Альбом III	Архитектурно-строительные решения.	
Альбом IV	Спецификации оборудования.	
Альбом VIII	Ведомости потребности в материалах.	

Основные строительные показатели.

Наименование	Ед. изм.	Количество
Площадь застройки	м²	1884
Общая площадь	м²	1270.0
Строительный объем	м³	6498

Привязан			
Инв. № подл.	Подпись и дата	Взам. инв. №	

ГИП	Чекалов		
Н.контр.	Энтелис		
Нач. отд.	Иванов		
Гл. арх.	Энтелис		
Рук. гр.	Степанова		
Арх.	Ушакова Е		

ТП 503-5-12.85 АР

Автовокзал вместимостью 200 человек

Здание автовокзала

Стадия	Лист	Листов
Р	2	

Общие данные. (Продолжение)

ГИПРОАВТОТРАНС Ленинградский филиал

1235

Альбом I

Ведомость отделки помещений.

Наименование или номер помещения	Потолок		Стены или перегородки		Низ стен или перегородок /панель/			Пилоны колонны Пилястры		Примечания
	Площадь	Вид отделки	Площадь	Вид отделки	Площадь	Вид отделки	Высота мм	Площадь	Вид отделки	
Пассажирский зал	144.1	Затирка ПВА	34.2	Лицевой кирпич	4.5	Керамическая плитка типа „Кабанчик"	130	76.4	Лицевой кирпич	*Плитка-терракотового цвета
Операционный зал	124.0	—"—	20.4 72.4	Лицевой кирпич Штукатурка под „шубу"	6.0	—"—	—"—	26.4	—"—	Стены по оси Д-лицевой кирпич.
Тамбуры 1	15.4	—"—	36.6	Лицевой кирпич	2.8	—"—	—"—	13.2	—"—	
Тамбуры 2	10.1	—"—	53.8	—"—	—	—	—	—	—	
Зал кафе	103.2	—"—	11.5 139.5	Лицевой кирпич Штукатурка под „шубу"	6.9	—"—	—"—	16.2	Лицевой кирпич	*Стены по оси 4' штукатурка под „шубу"
Моечная столовой посуды	13.3	Штукатурка. Масляная окр.	41.4	Штукатурка Масляная окраска	23.4	Облицовка глазурованной плиткой	1.800	—	—	
Доготовочная	30.0	—"—	57.4	—"—	39.5	—"—	—"—	—	—	
Гардероб персонала кафе	5.1	—"—	31.6	—"—	—	—	—	—	—	
Загрузочная и моечная тары	29.0	Затирка Известковая окр.	92.5	—"—	60.4	Облицовка глазурованной плиткой	1.800	—	—	
Душевые	1.7	Затирка Масляная окр.	61.6	Облицовка глазурованной плиткой	—	—	—	—	—	
Мастерская по ремонту б/п машин	18.5	Затирка Известковая окр.	53.3	Штукатурка	—	—	—	—	—	
Узел связи	9.0	—"—	37.5	Затирка швов Известковая окр.	—	—	—	—	—	
Камера хранения ручного багажа	60.3	Затирка Окраска ЭВА	88.6	Затирка Окраска ЭВА	5.4	Керамическая плитка типа „Кабанчик"	130	—	—	*Плитка-терракотового цвета
Помещение теплоцентра	26.3	Затирка Известковая окр.	65.8	Затирка швов Известковая под	—	—	—	—	—	
В.К.	78.3	—"—	204.9	—"—	—	—	—	—	—	
Электрощитовая	11.0	—"—	38.3	—"—	—	—	—	—	—	
Кассы	24.8	Затирка ПВА	135.6	Затирка ПВА	—	—	—	—	—	
Помещение дежурного по вокзалу	6.9	—"—	38.3	—"—	—	—	—	—	—	
Подсобное помещение при кассах	15.8	—"—	59.3	—"—	—	—	—	—	—	
Помещение старшего кассира	9.5	—"—	22.2	—"—	—	—	—	—	—	
Кабинет начальника вокзала	12.2	—"—	41.6	—"—	—	—	—	—	—	
Диспетчерская и диктор оповещения	23.1	—"—	35.1	—"—	—	—	—	—	—	
Шоферская	11.0	—"—	23.4	—"—	—	—	—	—	—	
Операторская	9.2	—"—	35.2	—"—	—	—	—	—	—	
Комната перронных контролеров	7.8	—"—	28.3	—"—	—	—	—	—	—	
Лестничные клетки	72.8	—"—	168.6 180.3	Затирка ПВА Штукатурка под „шубу"	—	—	—	—	—	*Стены с оси 5-6 - штукатурка под „шубу"
Комната кратковременного отдыха шоферов	22.1	—"—	47.4	Затирка ПВА	—	—	—	—	—	
Комната длительного отдыха шоферов	71.5	—"—	217.8	—"—	—	—	—	—	—	
Помещение обслуживающего персонала сельсовета	9.8	—"—	39.7	—"—	—	—	—	—	—	
Коридоры	98.9	—"—	378.9	—"—	40.2	Керамическая плитка типа „Кабанчик"	130	—	—	
Помещение для пассажиров с детьми.	22.1	—"—	53.4	—"—	—	—	—	—	—	
Кабинет для приема больных	10.5	—"—	56.3	—"—	25.4	Облицовка глазурованной плиткой	2.100	—	—	
Перевязочная	14.3	—"—	43.6	—"—	30.5	—"—	—"—	—	—	
Приемная медпункта	7.9	—"—	28.3	—"—	—	—	—	—	—	
Санузлы	77.4	Затирка известковая окр.	282.3	Затирка известковая под	198.3	Облицовка глазурованной плиткой	2.100	—	—	
Кладовые. Помещение часового механизма	71.5	—"—	150.0	—"—	—	—	—	—	—	

Объект 1235

Здание автовокзала разработано с применением традиционных строительных решений.

Главный инженер проекта /Чекалов Б.К./

Инв.№ подл. | Подпись и дата | Взам.инв.№

Общие указания.

1. Класс здания – II степень огнестойкости – II.

2. В здании размещаются помещения относящиеся по пожарной опасности к категории – Д.

3. Проект предназначен для строительства в районах со следующими природными условиями:

3.1 - расчетная зимняя температура наружного воздуха -20°С; -30°С, -40°С

3.2 - вес снегового покрова – 70, 100, 150 кгс/м²;

3.3 - нормативный скоростной напор ветра – 35, 45 кгс/м²;

3.4 - расчётная сейсмичность района строительства – не выше 6 баллов.

4. Грунты в основании фундаментов непросадочные, непучинистые, естественной влажности с характеристиками C^H=0,02 кгс/м²; γ=1.8 т/м³; E^H=150 кгс/см²; φ=24°

5. За относительную отметку 0.000 принят уровень чистого пола, соответствующий абсолютной отметке ____

6. Стены выполнять из обыкновенного глиняного кирпича М-75 на растворе М-50

7. Наружный ряд кирпичной кладки наружных стен выполнять из лицевого кирпича под расшивку швов.

8. Цоколь на высоту 300 мм облицевать цокольными плитами из известняка пиленными типа А по ГОСТ 23342-78.

9. Над проёмами менее 700 мм устраиваются рядовые перемычки с установкой двух арматурных стержней ф 6AI на 1/2 кирпича в слое цементного раствора

10. Гидроизоляция от капиллярной влаги устраивается на отм -0.030 по верху обреза фундамента из слоя цементного раствора состава 1:2 толщиной 30 мм.

11. Для крепления оконных и дверных коробов в проёмах стен закладывать деревянные антисептированные пробки по каждой стороне проема не менее 2^х штук.

12. Кирпичные перегородки выполнять из кирпича М-50 на растворе М-25

13. Вокруг здания устраивается отмостка шириной 0.75 м.

14. Проект разработан для производства работ в летних условиях. При производстве работ в зимний период кладку кирпичных стен выполнять в соответствии с требованиями СНИП III-17-78 п.7. Выбор способа производства работ в зимних условиях производит организация, привязывающая типовой проект в зависимости от конкретных условий.

15. Антикоррозийную защиту строительных конструкций выполнять в соответствии с требованиями СНИП II-28-73 все металлические конструкции внутри помещений и закладные элементы кирпичной кладки после их монтажа окрасить масляной краской за 2 раза по грунтовке железным суриком. Металлические конструкции, подверженные атмосферным воздействиям окрасить пентафталевой эмалью ПФ115, двумя слоями по грунту ПФ020.

16. При привязке типового проекта следует выбирать толщину наружных кирпичных стен и утеплителя кровли по таблице на листе -4.

			ТП 503-5-12.85 АР
			Автовокзал вместимостью 200 человек.
Привязан	ГИП	Чекалов	
	Н.контр.	Энтелис	Здание автовокзала — Стадия: Р; Лист: 3; Листов:
	Нач.отд.	Иванов	
	Гл.арх.	Энтелис	
	Рук.сект.	Самсонова	Общие данные /окончание/ — ГИПРОАВТОТРАНС Ленинградский филиал.
Инв.№	Ст.арх.	Никитина	
	Арх.	Ушатова Е.	

Альбом I

План на отм. -3.600

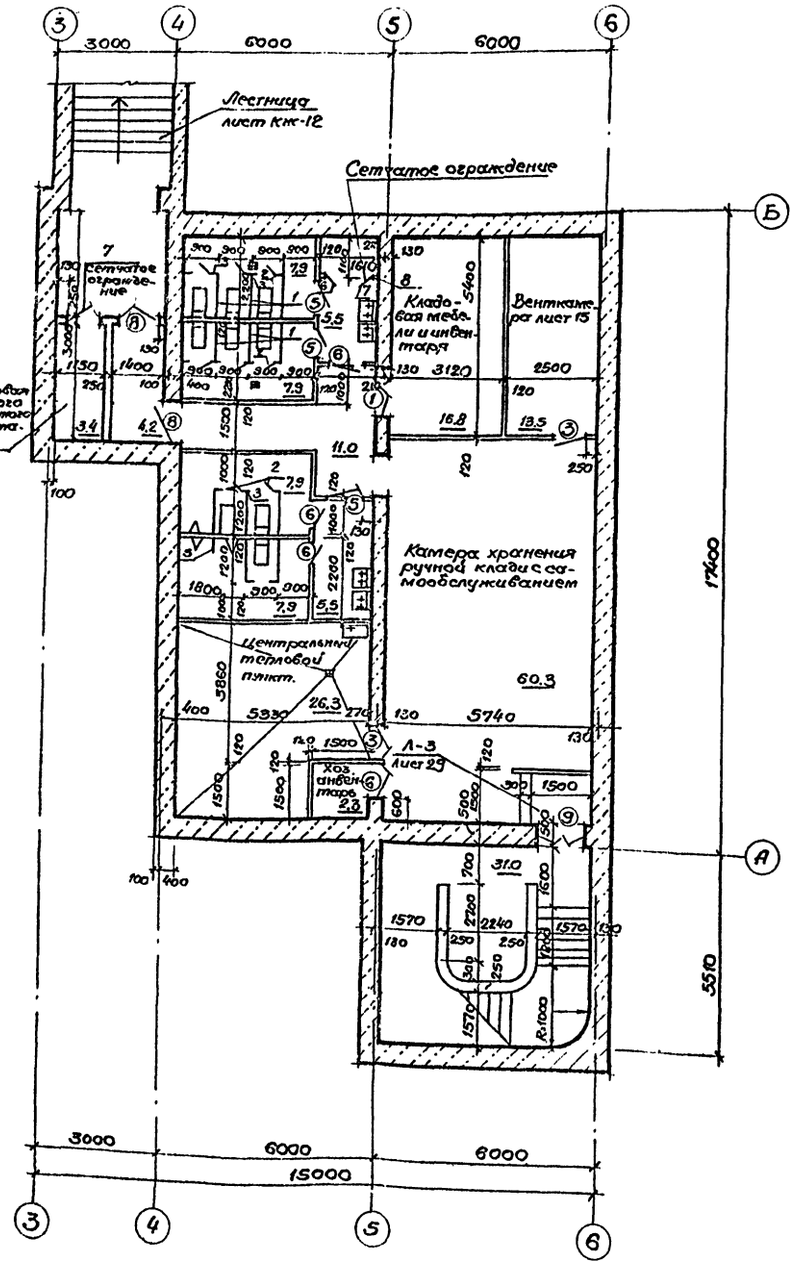

Таблица толщин стен и утеплителя

Расчетная зимняя температура наружного воздуха	Толщина стен	Утеплитель γ=500 кг/м³
	α	δ
-20°	510	100
-30°	510	120
-40°	640	150

Спецификация сборных перегородок.

Марка поз.	Обозначение	Наименование	Кол	Масса ед. кг	Примечание
1	Серия 416-0-1 Вып.7 ал.1	Щит УД-1	12	—	
2	Серия 416-0-1 Вып.7 ал.1	Дверь УД-2	10	—	
3	Серия 416-0-1 Вып.7 ал.1	Щит УД-4	4	—	
4	Серия 416-0-1 Вып.7 ал.1	Щит УД-4а	10	—	
5	Серия 416-0-1 Вып.7 ал.1	Щит УД-3	1	—	
6	Серия 1.431-10 Вып.1	Дверь 0,75х1,8 ЩД-1	2	21.27	
7	Серия 1.431-10 Вып.1	Дверь 0,75х1,8 ЩД-П	5	21.20	
8	Серия 1.431-10 Вып.1	Стойка 1.8С-4	4	9.40	
9	Серия 1.431-10 Вып.1	Ригель	2	7.51	

Ведомость проёмов ворот и дверей.

Марка поз	Размер проема в кладке
1	1210 х 2085
2	1210 х 2085
3	1010 х 2085
4	1010 х 2085
5	710 х 2085
6	710 х 2085
7	1310 х 2085
8	1010 х 2370
9	1310 х 2370
10	1510 х 2370
11	1510 х 2370
12	910 х 2085
13	1010 х 2370
14	1910 х 2385

Согласовано

Инв. № подл. | Подпись и дата | Взам. инв. № | Инв. № дубл. | Подпись и дата

Привязан

Инв. №

ГИП	Чекалов	
Н.контр.	Энтелис	
Нач.отд.	Иванов	
Гл.арх.	Энтелис	
Рук.сект.	Самсонов	
Арх.	Ушакова	

ТП 503-5-12.85 АР

Автовокзал вместимостью 200 человек

Здание автовокзала	Стадия	Лист	Листов
	Р	4	

План на отм - 3.600

ГИПРОАВТОТРАНС
Ленинградский филиал

АЛЬБОМ I

Объект 1235

ПЛАН НА ОТМ. 0.000

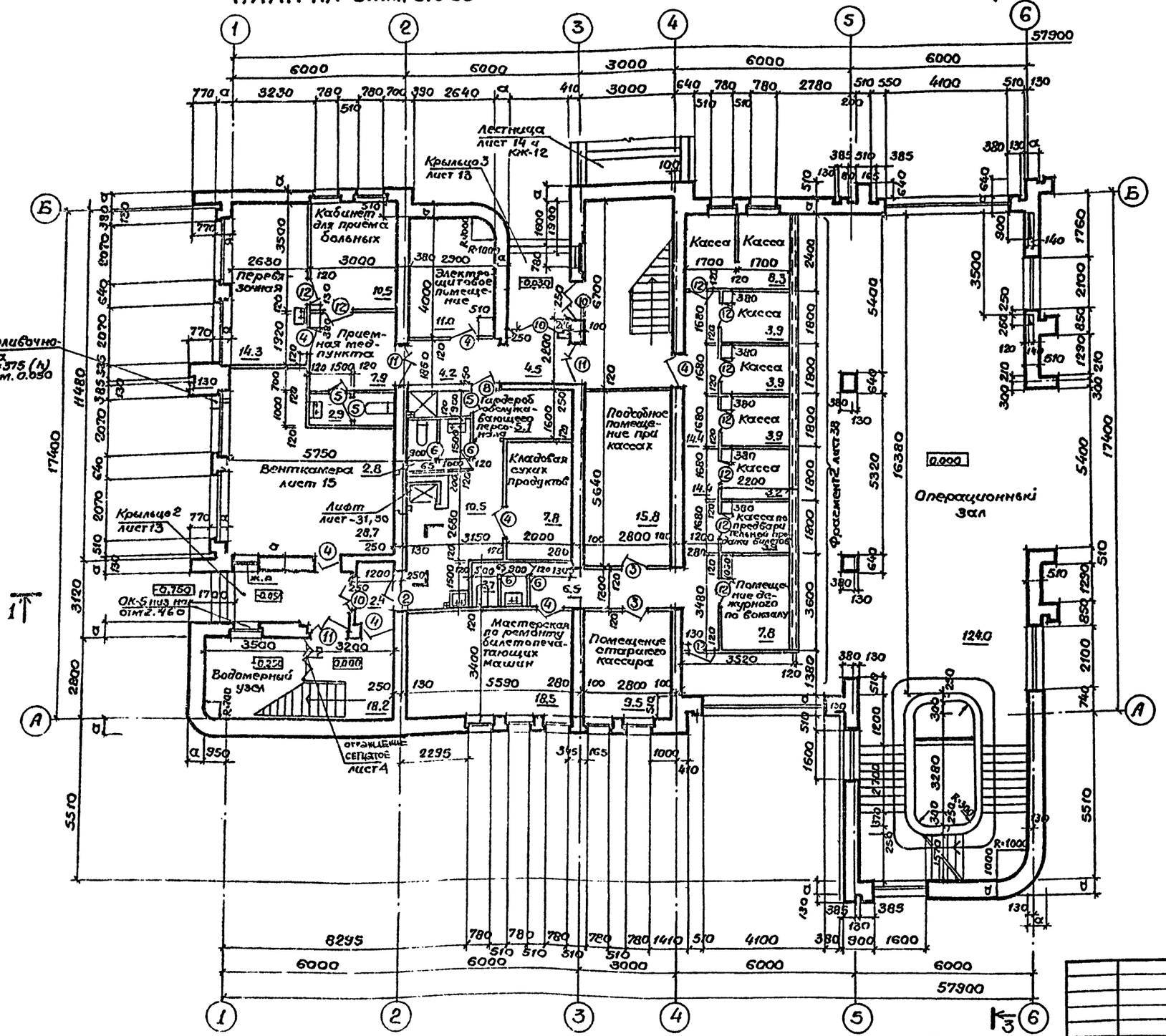

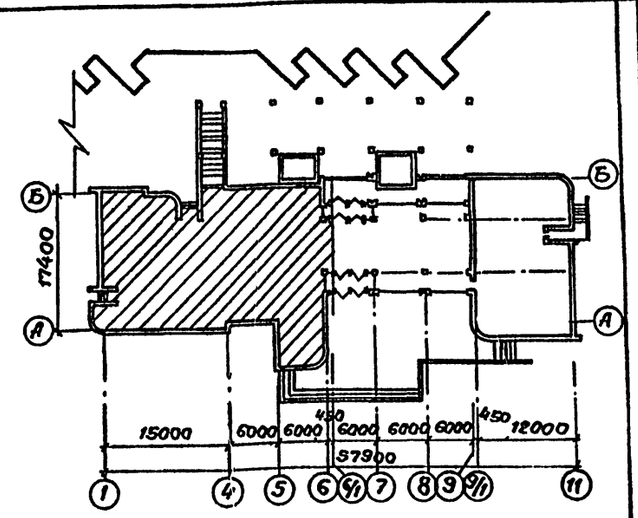

ТП 503-5-12.85 АР			
Автовокзал вместимостью 200 человек			
Здание автовокзала	Стадия	Лист	Листов
	Р	5	
План на отм. 0.000 в осях 1-6	ГИПРОАВТОТРАНС		

ГИП	Чекалов	
Н.контр.	Энтелис	
Нач.отд.	Иванов	
Гл.арх.	Энтелис	
Рук.сект.	Самсонова	
Арх.	Чикалова	

Привязан

Инв. №

Согласовано

Сантехн.отд. Смирнов

Инв.№ подл. | Подпись и дата | Взам.инв.№

Альбом I

План на отм. 0.000

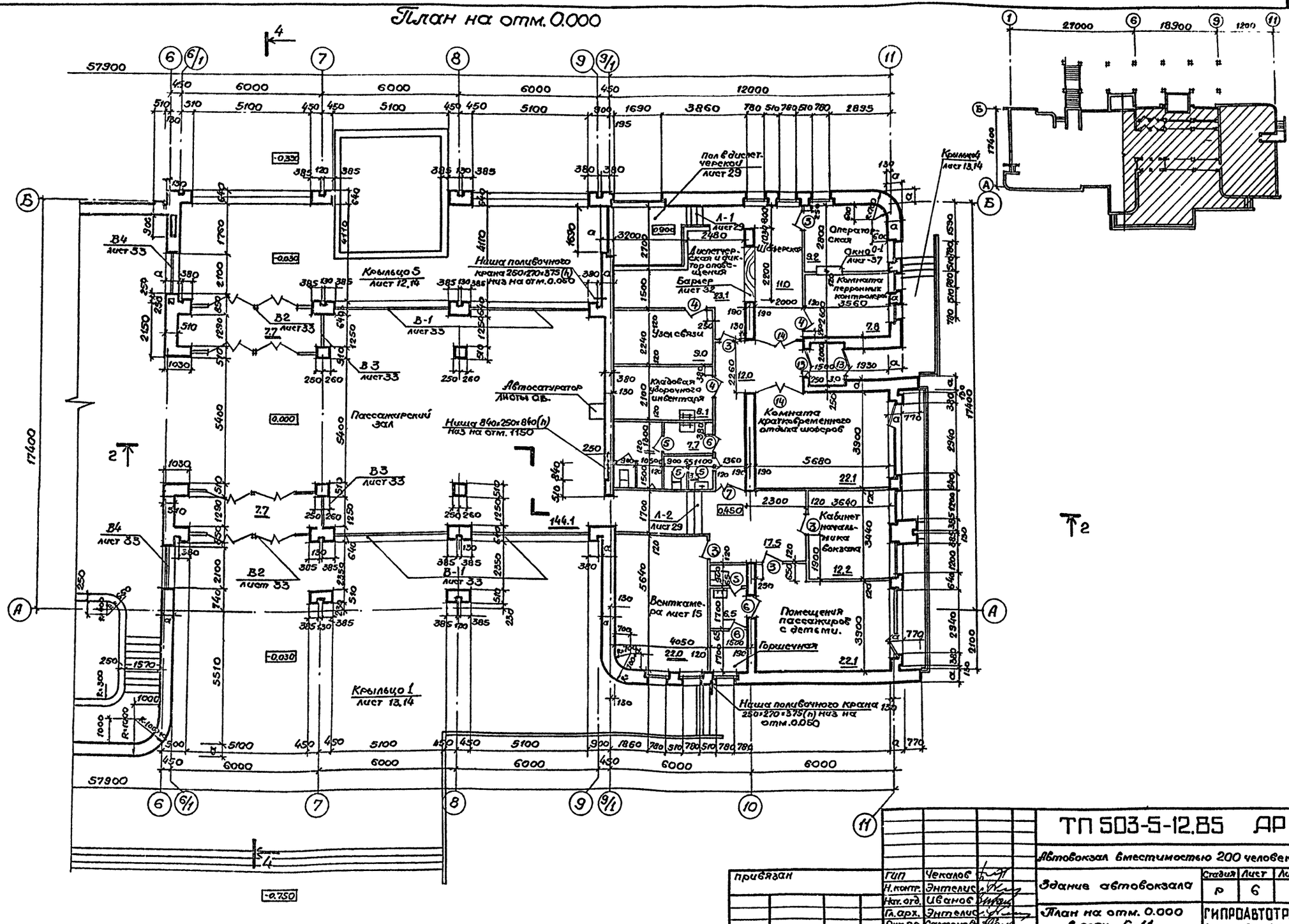
Крыльцо 5 лист 12.14
Крыльцо 1 лист 13.14
Пассажирский зал
Автосатуратор лист 28
Кладовая уборочного инвентаря
Комната кратковременного отдыха шоферов
Диктурерская и диктор оповещения
Операторская
Окно О-1 лист 37
Барьер лист 32
Узел связи
Комната перронных контролеров 3560
Кабинет начальника вокзала
Помещения пассажиров с детьми.
Горшечная
Венткамера лист 15
Ниша 840×250×860(h) низ на отм. 1150
Ниша поливочного крана 250×270×575(h) низ на отм. 0.050
Пол в диспетчерской лист 29
Козырек лист 13.14
А-1 лист 29
А-2 лист 29
В-1 лист 33
В2 лист 33
В3 лист 33
В4 лист 33
Шкаф
Раковина
Унитаз
Писсуар
Трап
Решетка
Урна
Скамья
Светильник
Розетка
Выключатель
Телефон
Часы
Радиотрансляционная точка
Пожарный кран
Огнетушитель
Пульт
Электрощит
Электрический звонок
Электрический счетчик
Электрическая плита
Электрический водонагреватель
Электрический вентилятор
Электрический холодильник
Электрическая кофеварка
Электрическая кофемолка
Электрическая мясорубка
Электрическая соковыжималка
Электрическая машина для чистки картофеля
Электрическая машина для чистки овощей
Электрическая машина для нарезки овощей
Электрическая машина для нарезки хлеба
Электрическая машина для нарезки колбасы
Электрическая машина для нарезки сыра
Электрическая машина для нарезки мяса
Электрическая машина для нарезки рыбы
Электрическая машина для нарезки фруктов
Электрическая машина для нарезки ягод
Электрическая машина для нарезки грибов
Электрическая машина для нарезки орехов
Электрическая машина для нарезки семян
Электрическая машина для нарезки зерна
Электрическая машина для нарезки муки
Электрическая машина для нарезки крупы
Электрическая машина для нарезки макаронных изделий
Электрическая машина для нарезки кондитерских изделий
Электрическая машина для нарезки хлебобулочных изделий
Электрическая машина для нарезки молочных продуктов
Электрическая машина для нарезки мясных продуктов
Электрическая машина для нарезки рыбных продуктов
Электрическая машина для нарезки фруктовых продуктов
Электрическая машина для нарезки ягодных продуктов
Электрическая машина для нарезки грибных продуктов
Электрическая машина для нарезки ореховых продуктов
Электрическая машина для нарезки семенных продуктов
Электрическая машина для нарезки зерновых продуктов
Электрическая машина для нарезки мучных продуктов
Электрическая машина для нарезки крупяных продуктов
Электрическая машина для нарезки макаронных продуктов
Электрическая машина для нарезки кондитерских продуктов
Электрическая машина для нарезки хлебобулочных продуктов

АЛЬБОМ I

Объект 1235

План на отм. 3.600

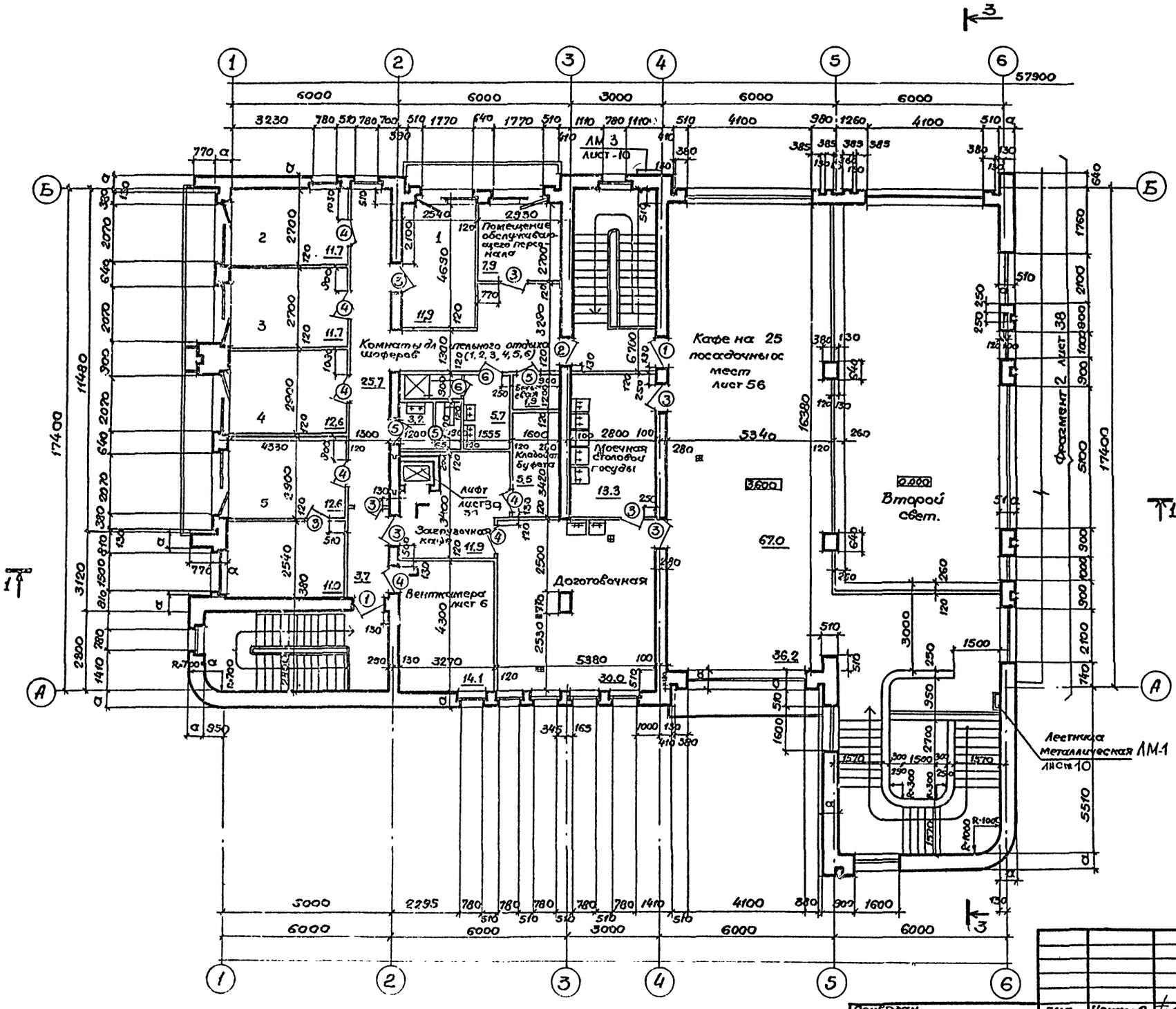

План на отм. 6.600

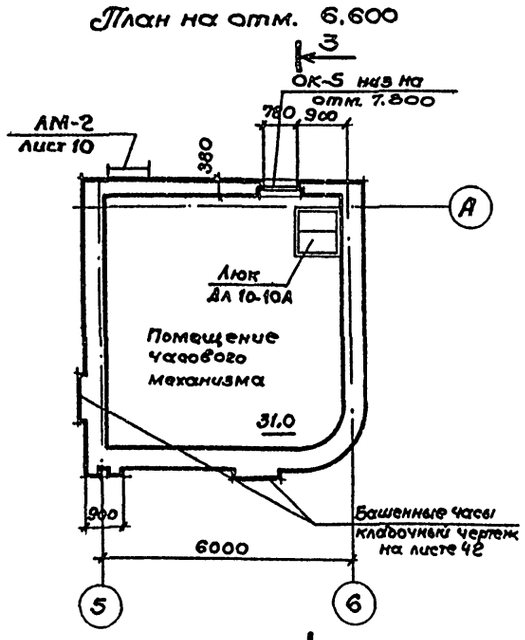

ТП 503-5-12.85 АР			
Автовокзал вместимостью 200 человек			
Здание автовокзала	Стадия	Лист	Листов
	Р	7	
Планы на отм. 3.600 и 6.600	ГИПРОАВТОТРАНС		

ГИП	Чекалов	
Н.контр.	Энтелис	
Нач.отд.	Иванов	
Гл.арх.	Энтелис	
Рук.гр.	Самсонова	

Привязан

Согласовано: Сантехн.отд. Смирнов; Электрот.отд. Хмыринов

Подпись и дата | Взам.инв.№

АЛЬБОМ I

План на отм-3,600 с нанесением перемычек и отверстий

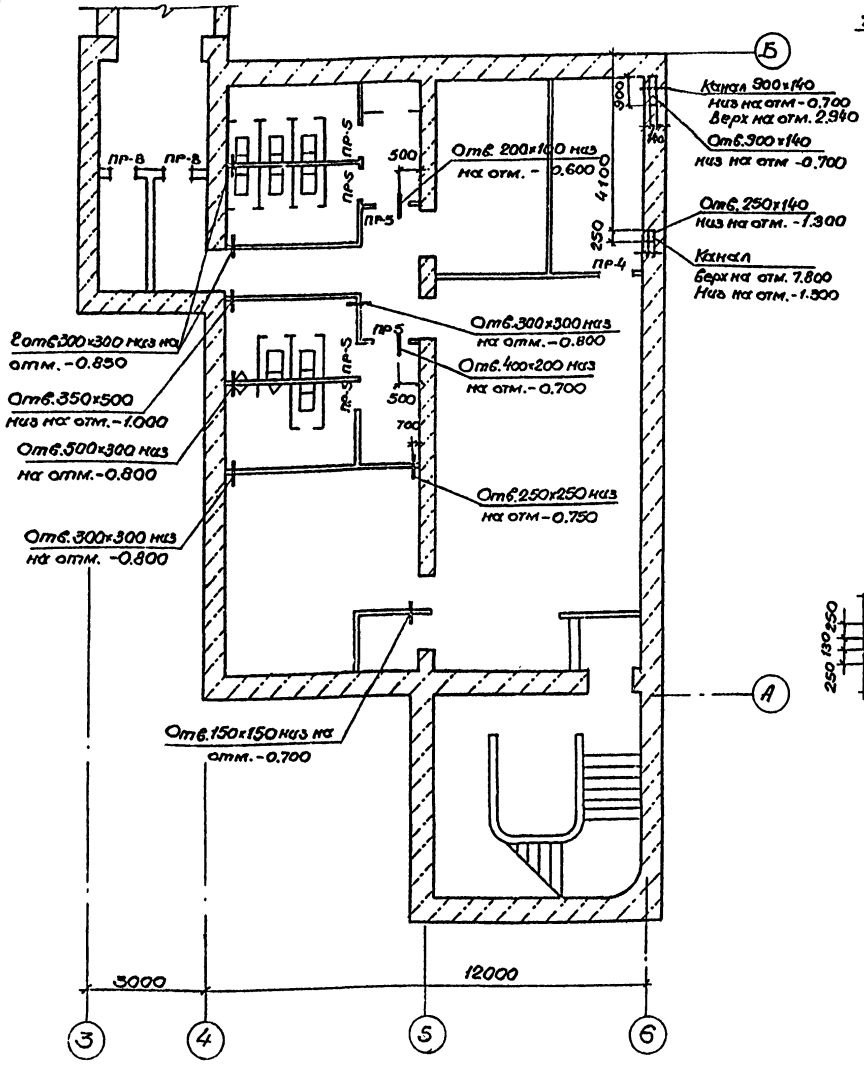

Развертка каналов в стене по оси 3

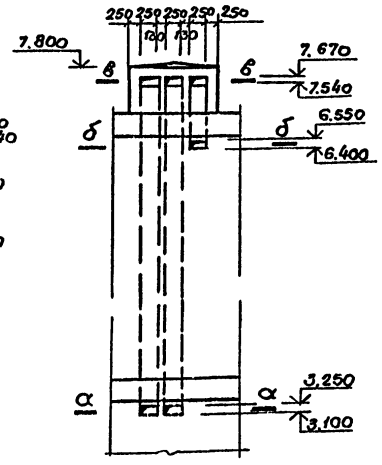

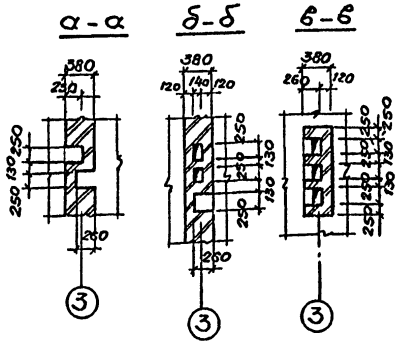

Спецификация элементов заполнения проемов

Марка поз.	Обозначение	Наименование	Кол. на этаж -3,600	0,000	3,600	Всего	Масса ед. кг	Примечание
1	ГОСТ 6629-74	Дверной блок ДГ21-12	1	—	2	3		
2	ГОСТ 6629-74	Дверной блок ДГ21-12А	—	1	1	2		
3	ГОСТ 6629-74	Дверной блок ДГ21-10А	2	7	8	17		
4	ГОСТ 6629-74	Дверной блок ДГ21-10	—	10	7	17		
5	ГОСТ 6629-74	Дверной блок ДГ21-7	3	7	3	13		
6	ГОСТ 6629-74	Дверной блок ДГ21-7А	4	7	2	13		
7	ГОСТ 6629-74	Дверной блок ДО21-13	—	1	—	1		
8	ГОСТ 24698-81	Дверной блок ДН24-10А	1	1	—	2		
9	ГОСТ 24698-81	Дверной блок ДН24-13Б	1	1	—	2		
10	ГОСТ 24698-81	Дверной блок ДН24-15А	—	3	—	3		
11	ГОСТ 24698-81	Дверной блок ДН24-15В	—	2	—	2		
12	ГОСТ 6629-74	Дверной блок ДО21-9	—	10	—	10		
13	ГОСТ 24698-81	Дверной блок ДН24-10	—	2	—	2		
14	ГОСТ 6629-74	Дверной блок ДО24-19	—	2	—	2		
	ГОСТ 24698-81	Люк ДЛ10-10А	—	—	1	1		
ОК-1	ГОСТ 11214-78	Оконный блок ОС15-9	—	11	10	21		
ОК-2	ГОСТ 11214-78	Оконный блок ОС18-9	—	9	4	13		
ОК-3	ГОСТ 11214-78	Оконный блок ОС15-7,5	—	18	9	27		
ОК-4	ГОСТ 11214-78	Оконный блок ОС15-6	—	7	4	6		
ОК-5	ГОСТ 11214-78	Оконный блок ОС6-9	—	1	1	2		
ДБ-1	ГОСТ 11214-78	Балконная дверь БС22-7,5	—	2	6	8		

Объект 1235

Согласовано

Нач. сант. отд. Смирнов

Взам. инв. №

Инв. №

ГИП	Чекалов		
Н. контр.	Энтелис		
Нач. отд.	Иванов		
Гл. арх.	Энтелис		
Рук. гр.	Самсонова		
Арх.	Ушакова Е.		

Привязан

Инв. №

ТП 503-5-12.85 АР

Автовокзал вместимостью 200 человек.

Здание автовокзала.

План на отм.-3.600 с нанесением перемычек и отверстий.

Стадия	Лист	Листов
Р	8	

ГИПРОАВТОТРАНС
Ленинградский филиал

АЛЬБОМ I

План на отм. 0.000 с нанесением перемычек и отверстий.

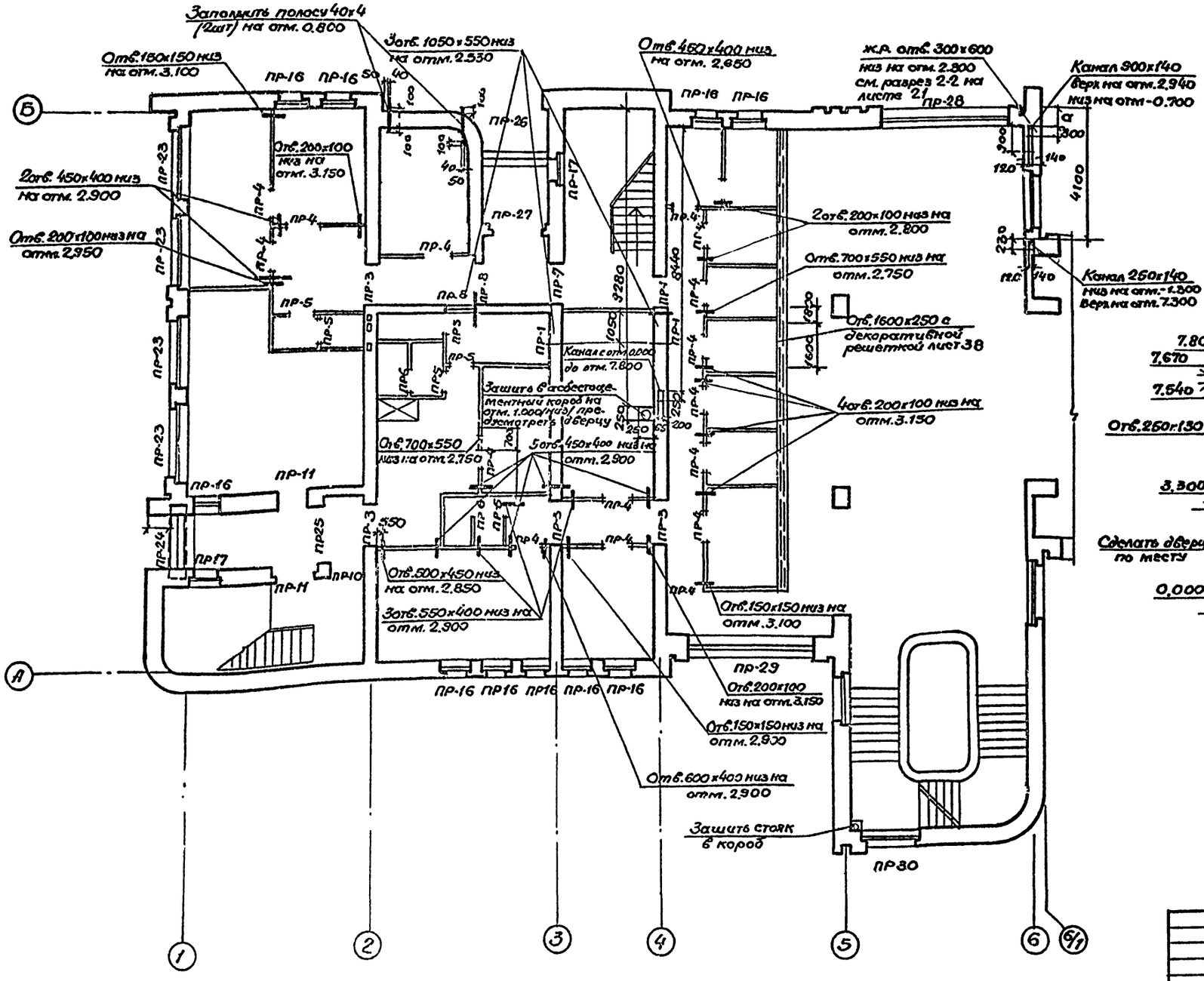

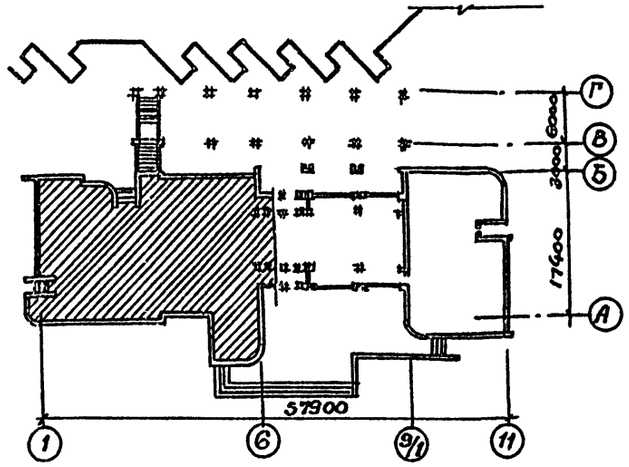

Развертка канала в стене по оси 4

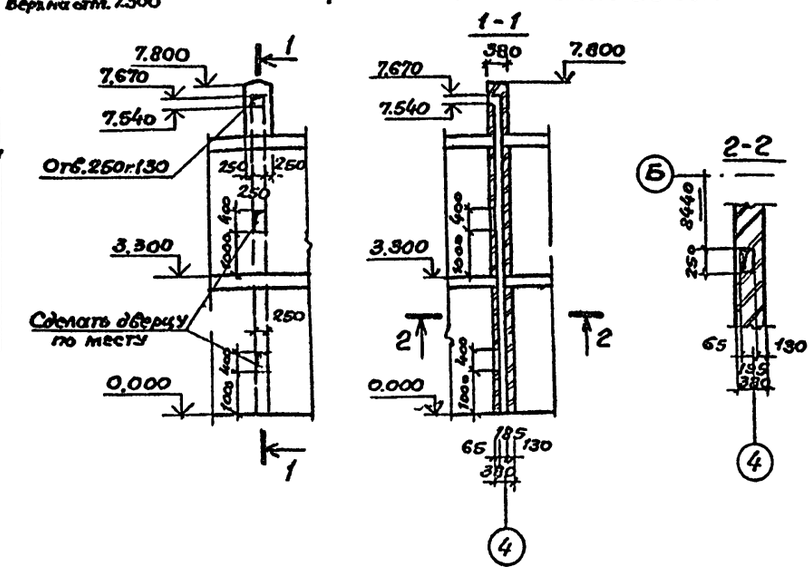

ТП 503-5-12.85 АР			
Автовокзал вместимостью 200 человек			
Здание автовокзала	Стадия	Лист	Листов
	Р	9	
План на отм. 0.000 в осях 1-6. с нанесением перемычек и отверстий	ГИПРОАВТОТРАНС Ленинградский филиал		

ГИП	Чекалов	
Н.контр.	Энтелис	
Нач.отд.	Иванов	
Гл.арх.	Энтелис	
Рук.гр.	Самсонова	
Арх.	Ушакова Е.	

Привязан

Инв. №

Объект 1235

Согласовано: Сант. отд. Смирнов; Эл.тех.отд. Хрищан.

Альбом I

Объект 1235

План на отм. 0.000 с нанесением перемычек и отверстий.

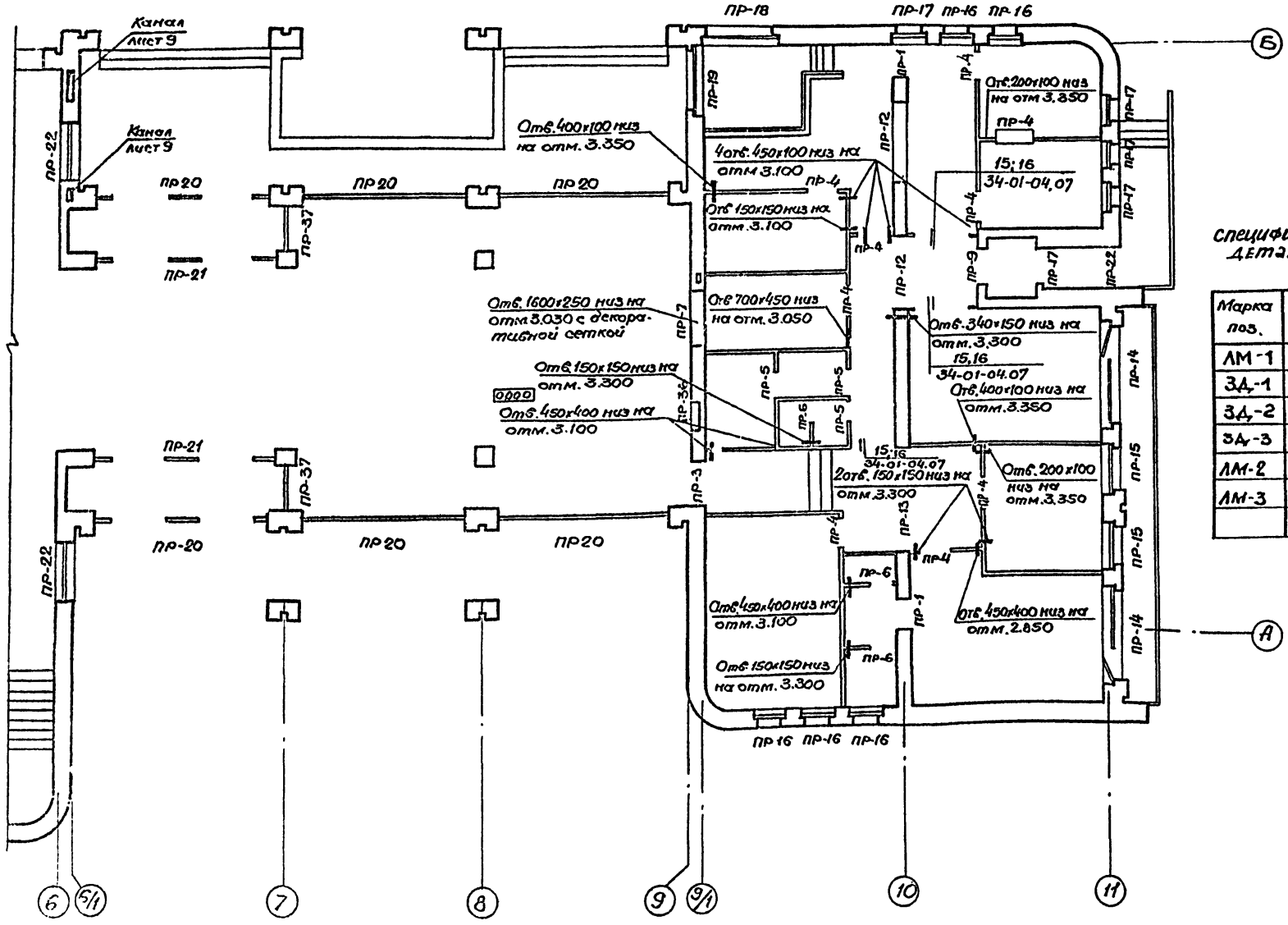

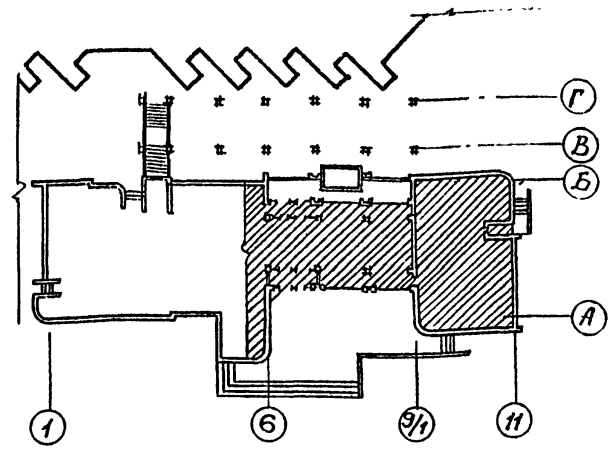

Спецификация на металлические лестницы и закладные детали для крепления витражей

Марка поз.	Обозначение	Наименование	Кол.	Масса ед, кг	Примечание
ЛМ-1	серия 1.450.3-3 6ып.0	СГ-28	1	54.3	
ЗД-1	серия 3.400-6/76	Закладная деталь МИ1-14	22	1.0	К кирпичной кладке
ЗД-2	ГОСТ 19903-74	— 150х150х4	75	0.71	К перемычкам
ЗД-3	серия 3.400-6/76	Закладная деталь МИ1-14	50	1.0	В полу на отм. 0.000
ЛМ-2	Серия 1.450.3-3 6ып.0	СГ-22	1	43.6	
ЛМ-3	Серия 1.450.3-3 6ып.0	СГ-34	1	64.7	

Привязан

Инв. №

ГИП	Чекалов	
Н.контр.	Энтелис	
Нач. отд	Иванов	
Гл. арх.	Энтелис	
Рук. сек	Самсонов	
Арх.	Ушакова	

ТП 503-5-12.85 АР

Автовокзал вместимостью 200 человек

Здание автовокзала

Стадия	Лист	Листов
Р	10	

План на отм. 0.000 в осях 6-11 с нанесением перемычек и отверстий.

ГИПРОАВТОТРАНС Ленинградский филиал

АЛЬБОМ I

Объект 1235

План на отм. 3.600 с нанесением перемычек и отверстий.

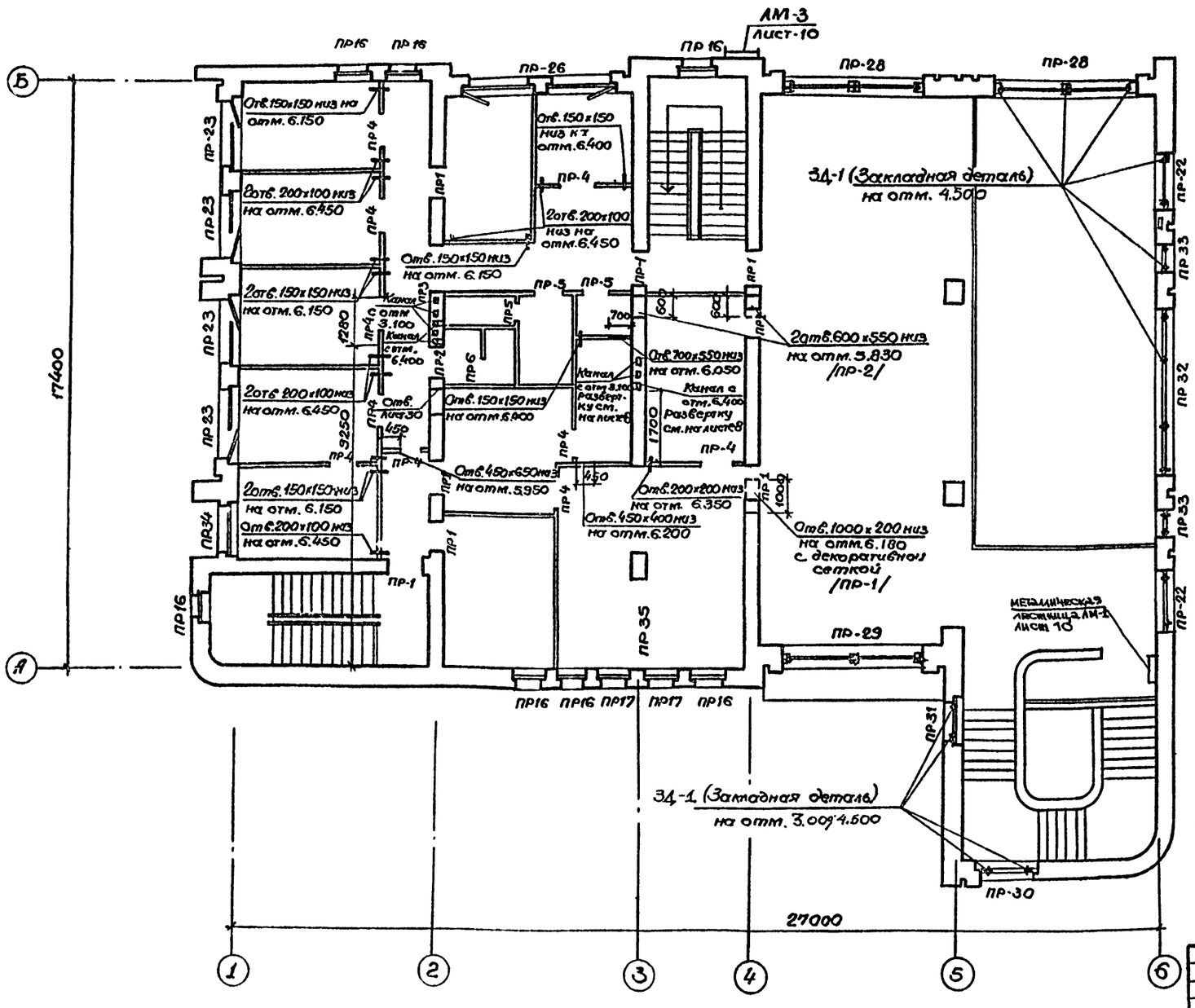

План на отм. 6.600 с нанесением перемычек и отверстий.

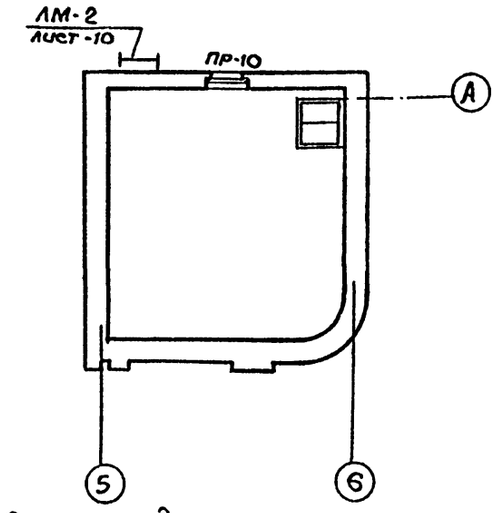

Развертка каналов в стене по оси 2

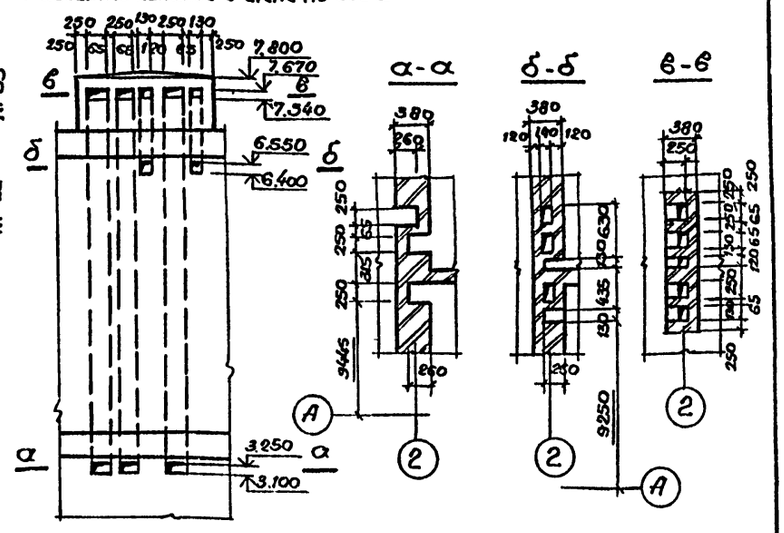

ТП 503-5-12.85 АР			
Автовокзал вместимостью 200 человек.			
Здание автовокзала	Стадия	Лист	Листов
	Р	11	
Планы на отм 3.600, 6.600 с нанесением перемычек и отверстий	ГИПРОАВТОТРАНС Ленинградский филиал		

ГИП	Чекалов	
Н.контр.	Энтелис	
Нач.отд.	Ивинов	
Гл.арх.	Энтелис	
Рук.сект.	Самсонова	
Арх.	Ушакова	

Привязан

Инв.№

Согласовано

Инв.№ подл. | Подпись и дата | Взам. инв.№ | Сантехн. отд. | Смирнов

Альбом 1

Объект 1235

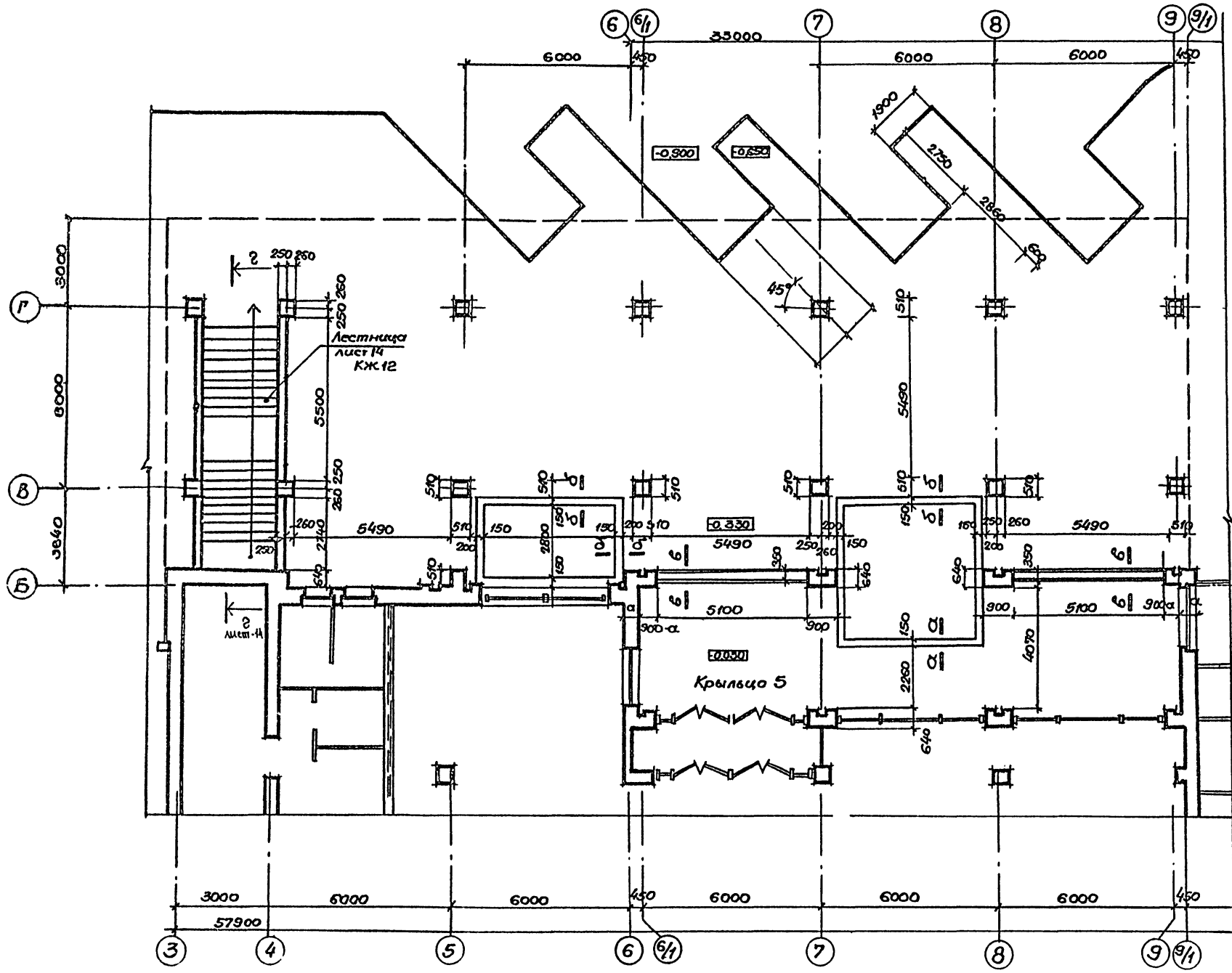

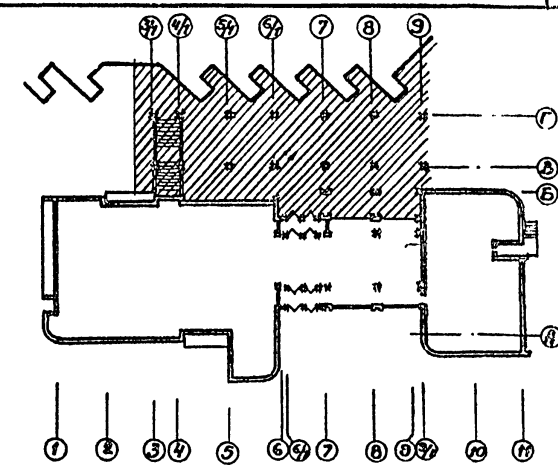

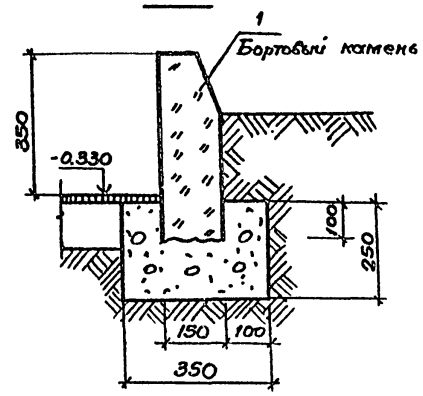

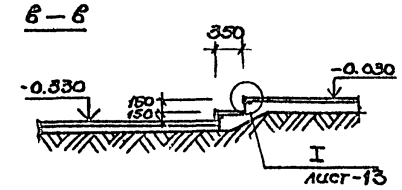

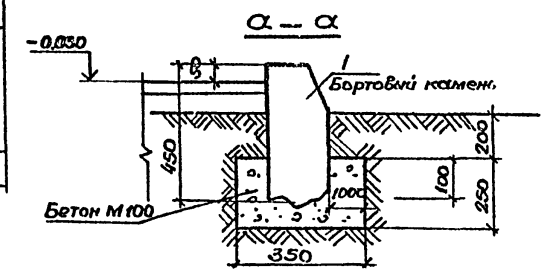

Спецификация элементов благоустройства перронов.

Марка поз.	Обозначение	Наименование	Кол.	Масса	Примечание
1		Бортовой камень	30		

1. Данный лист смотреть совместно с листами 6, 13, 14

Привязан

Инв. №

ГИП	Чекалов	
Н.контр.	Энтелис	
Нач.отд.	Иванов	
Гл.арх.	Энтелис	
Рук.гр.	Самсонова	
Арх.	Тамбовцев	

ТП 503-5-12.85 АР

Автовокзал вместимостью 200 человек

Здание автовокзала

Стадия	Лист	Листов
Р	12	

План крыльца 5и перрона отправления с навесом

ГИПРОАВТОТРАНС Ленинградский филиал

Инв. № подл. | Подпись и дата | Взам. инв. №

Крыльцо 1

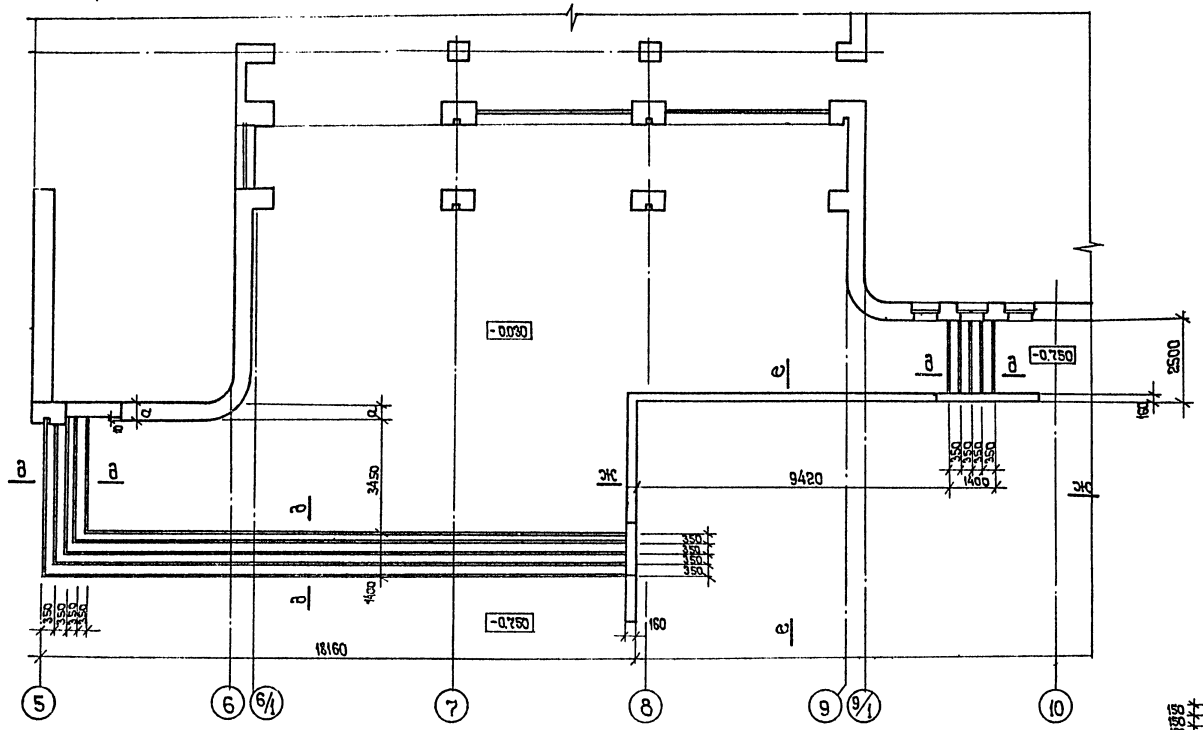

Крыльцо 3

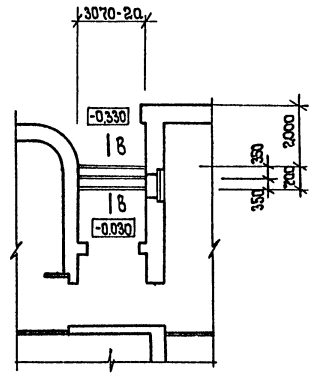

а-а

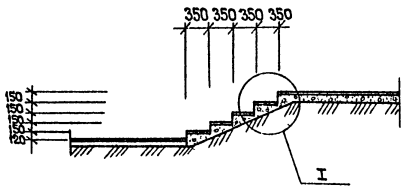

Крыльцо 4

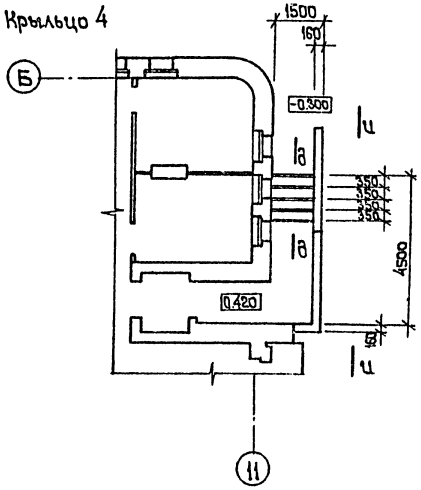

Крыльцо 2

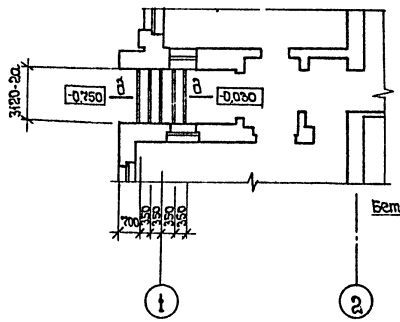

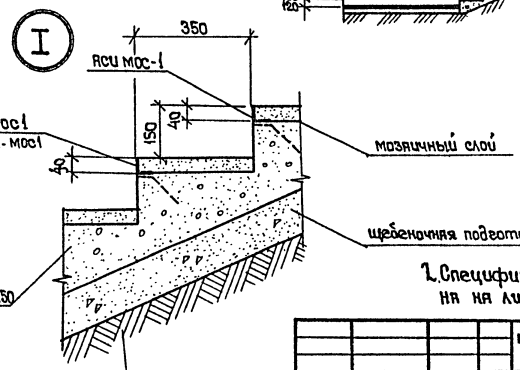

1. Грунты под основание лестниц уплотнить послойно со слоями 20-30 см доведением объемного веса скелета грунта до $\gamma_{ск} \geq 1.65$ тс/м³

2. Спецификация элементов крылец приведена на листе 14.

ТП 503-5-12.85 АР					
Автовокзал вместимостью 200 человек					
Здание автовокзала		Стадия	Лист	Листов	
		Р	13		
Планы крылец 1,2,3,4.		ГИПРОАВТОТРАНС			
ГИП	Чекалов				
Н.контр.	Энтелис				
Нач.отд.	Иванов				
Рук.арх.	Энтелис				
Рук.сект.	Самсонова				

Привязан:

Инв. №

Инв. № подл. | Подпись и дата | Взам. инв. №

Альбом I

Объект 1235

Инв. № подл. | Подпись и дата | Взам. инв. №

Ж – Ж

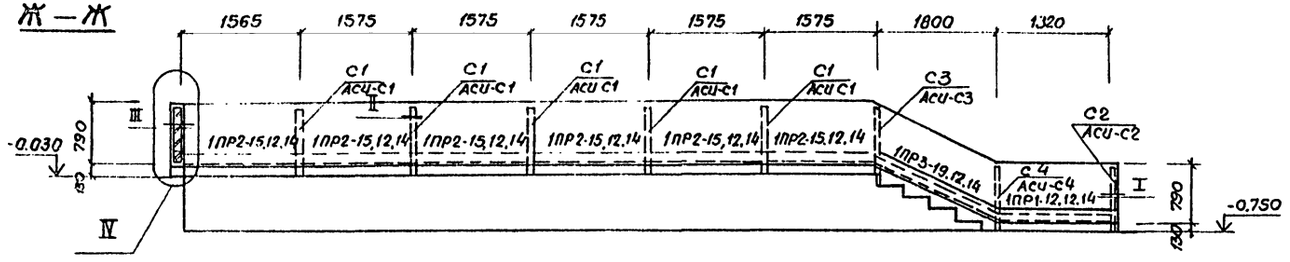

Е – Е

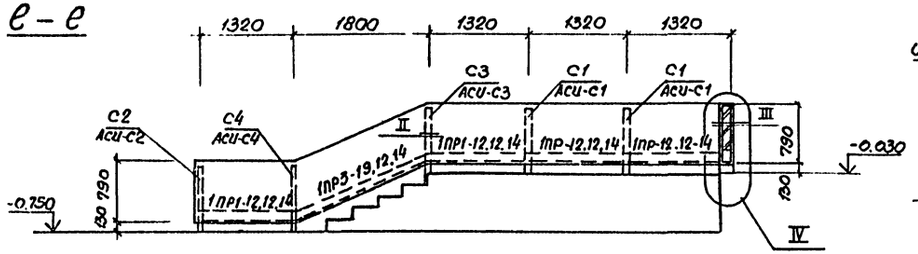

И – И

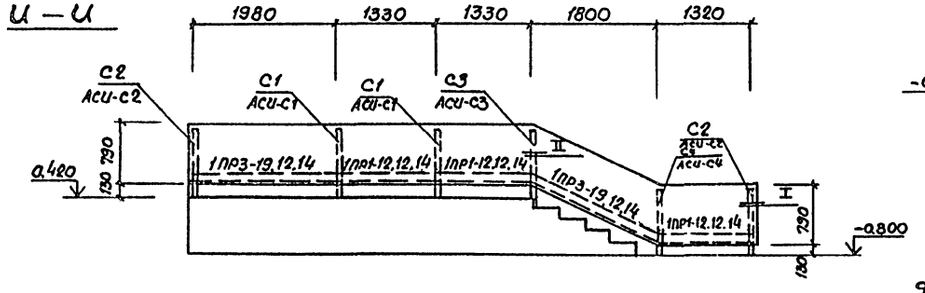

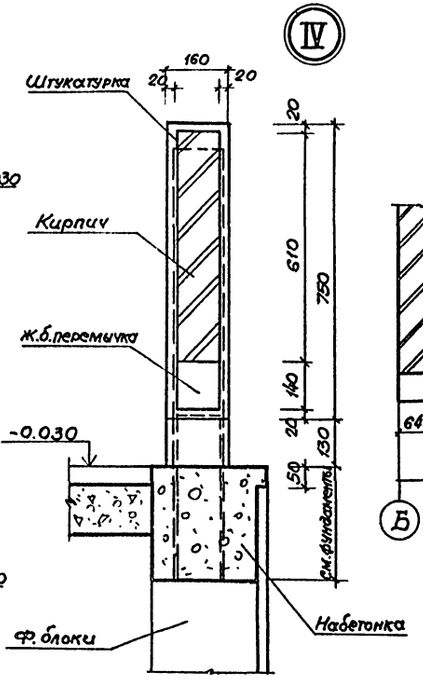

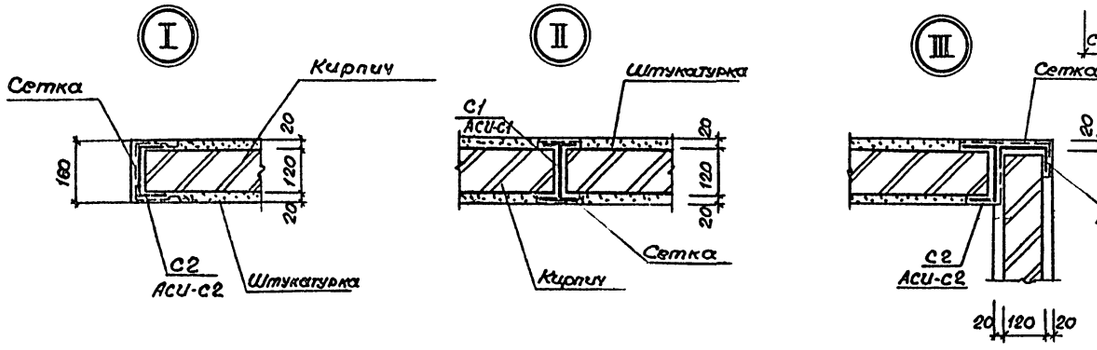

Спецификация элементов крылец 1, 2, 3, 4, 5.

Марка поз	Обозначение	Наименование	К-во шт.	Масса ед. кг	Примечание
	1.138-10 в.1	1ПР1-12.12.14	8	50.0	
	1.138-10 в.1	1ПР2-15.12.14	6	75.0	
	1.138-10 в.1	1ПР3-19.12.14	4	75.0	
	АСИ-С1	Стойка С1	9	17.15	
	АСИ-С2	Стойка С2	5	14.85	
	АСИ-С3	Стойка С3	3	17.15	
	АСИ-С4	Стойка С4	3	17.15	
	АСИ-С5	Стойка С5	1	14.85	
	АСИ-МАС1	Металлическое обрамление ступеней МАС-1	114	5.18	

Г – Г

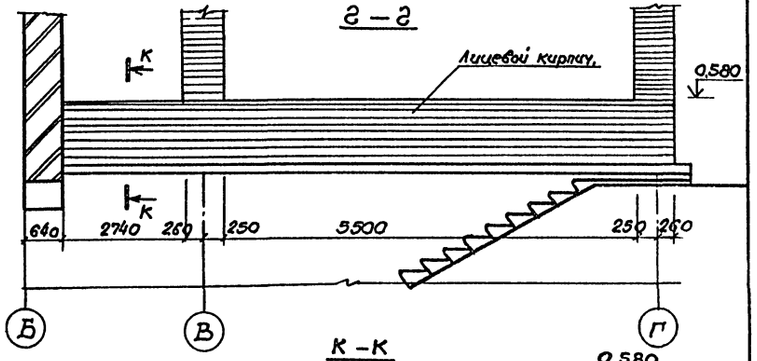

К – К

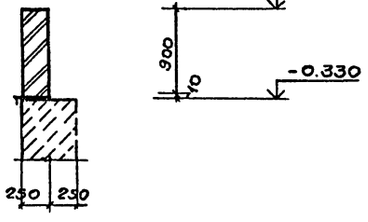

1. Подпорную стенку оштукатурить сложным цементным раствором М100.
2. Ограждение крылец 1 и 4 оштукатурить высококачественным раствором (заполнитель – каменная крошка светлых тонов).

				ТП 503-5-12.85 АР	
				Автовокзал вместимостью 200 человек.	
				Здание автовокзала	Стадия: Р; Лист: 14; Листов:
				Конструкция ограждения крылец 1-4 и лестницы 6	ГИПРОАВТОТРАНС

Привязан

Инв. №

ГИП	Чекалов	
Н. контр.	Энтелис	
Нач. отд.	Иванов	
Гл. арх.	Энтелис	
Рук. сект.	Самсонов	
Архит.	Тамбовцев	

Согласовано
Инв. № подл. | Подпись и дата | Взам. инв. №

План венткамеры на отм. 0.000

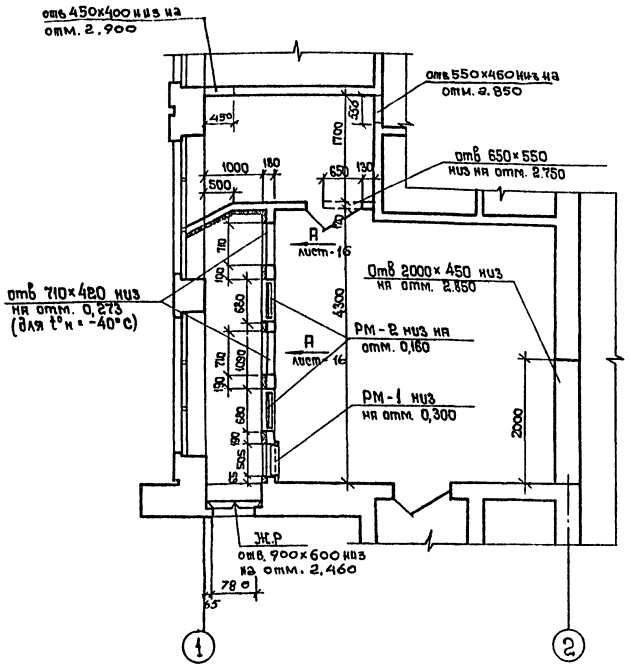

План венткамеры на отм. 0,450

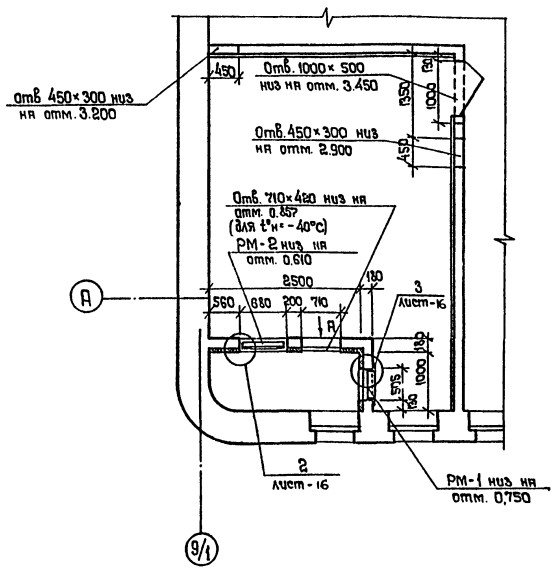

План венткамеры на отм. -3,600

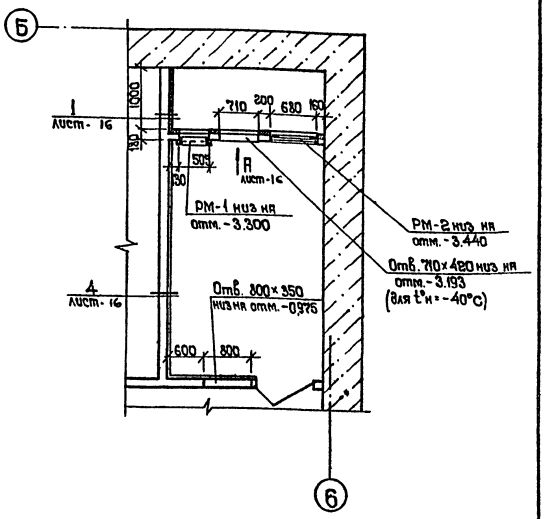

1. Металлические рамы РМ-1; РМ-2 устанавливать одновременно с возведением кирпичной кладки.

Спецификация закладных металлических изделий

Марка поз.	Обозначение	Наименование	Кол.	Масса ед. кг.	Примечание
РМ-1	ТП 503- -КЖСИ-РМ-1	Метал. рама РМ-1	3		
РМ-2	ТП 503- -КЖСИ-РМ-2	Метал. рама РМ-2	4		
	ТП 503- -КЖСИ-М12	Болт М12	32		для t°н=-40°с

Привязан:

Инв. №

ГИП	Чекалов	
Н.контр.	Энтелис	
Нач.отд.	Иванов	
Гл.арх.	Энтелис	
Рук.сект.	Самсонова	
Констр.	Ушакова Е.	

ТП 503-5-12.85 АР

Автовокзал вместимостью 200 человек

Здание автовокзала.

Стадия	Лист	Листов
Р	15	

Венткамеры. Планы на отм. 0,000; 0,450; -3,600.

ГИПРОАВТОТРАНС Ленинградский филиал

АЛЬБОМ I

Объект 1235

План венткамеры на отм 3,600

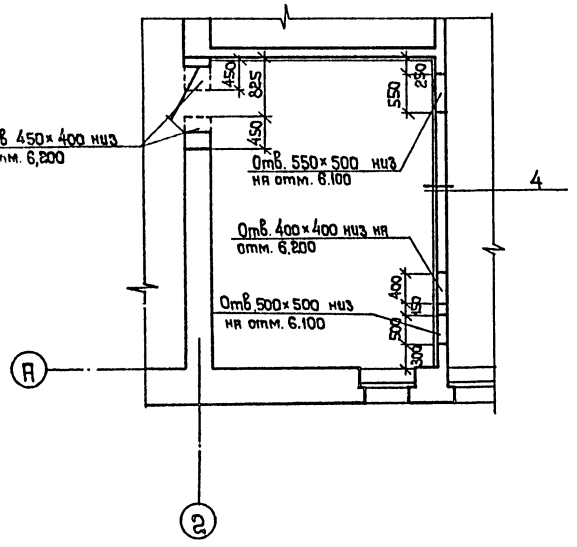

1

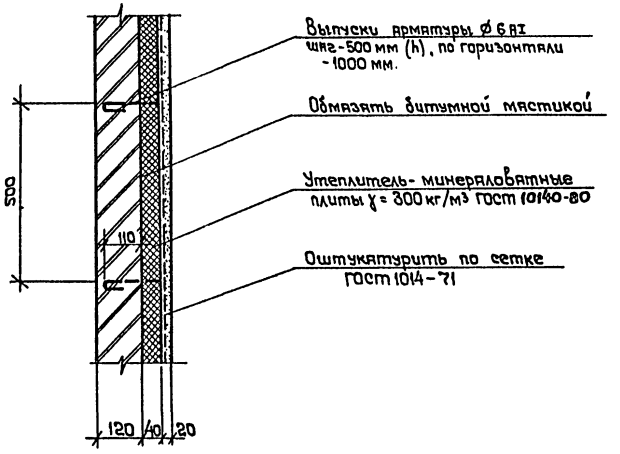

4

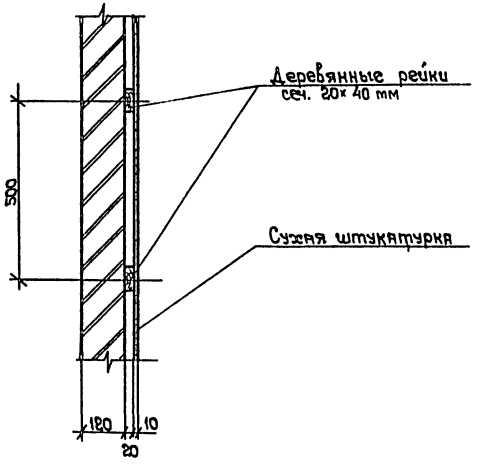

2

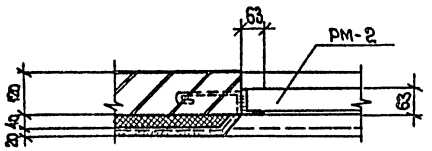

3

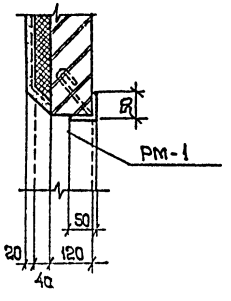

Вид А

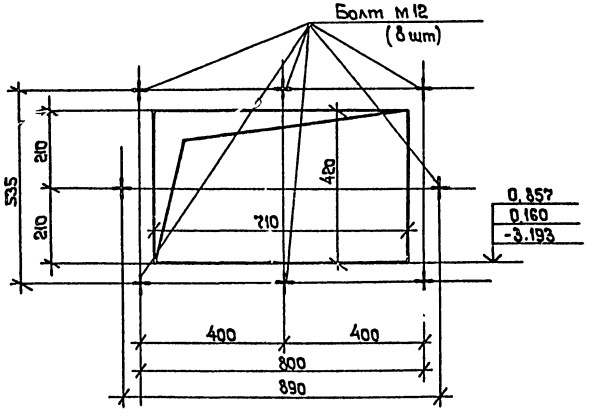

Привязан	ГИП	Чекалов	ТП 503-5-12.85 АР		
	Н.контр.	Энтелис	Автовокзал вместимостью 200 человек.		
	Нач.отд	Иванов	Здание автовокзала	Стадия	Лист	Листов
	Гл.арх.	Энтелис		Р	16	
	Рук.сект.	Самсонова	План венткамеры на отм. 3.600. Детали.	ГИПРОАВТОТРАНС		
Инв. №	Архит.	Ушакова Е.				

Альбом I

Объект 1235

Инв.№ подл. | Подпись и дата | Взам.инв.№

Спецификация перемычек

Марка поз.	Обозначение	Наименование	Кол-во на этаж 3.600	0.000	3.600	Всего	Масса ед.кг	Примечание
		для $t°_н$=-20°С, -30°С, -40°С						
ПР-1	Серия 1.138-10 вып.1	1ПР38-15.12.224	–	12	27	39	100	
ПР-2	Серия 1.138-10 вып.1	1ПР38-12.12.224	–	–	9	9	75	
ПР-3	Серия 1.138-10 вып.1	1ПР8-18.12.224	–	3	1	4	125	
	Серия 1.138-10 вып.1	1ПР38-18.12.224	–	6	2	8	125	
ПР-4	Серия 1.138-10 вып.1	1ПР1-12.12.6	1	25	10	36	25	
ПР-5	Серия 1.138-10 вып.1	1ПР1-10.12.6	6	9	8	18	25	
ПР-6	Серия 1.138-10 вып.1	1ПР1-10.12.6	–	5	1	6	25	
ПР-7	Серия 1.138-10 вып.1	1ПР8-24.12.224	–	2	–	2	175	
	Серия 1.138-10 вып.1	1ПР38-24.25.224	–	2	–	2	325	
ПР-8	Серия 1.138-10 вып.1	1ПР3-19.12.14	2	3	–	5	75	
ПР-9	Серия 1.138-10 вып.1	1ПР1-12.12.6	–	3	–	3	25	
ПР-10	Серия 1.138-10 вып.1	1ПР38-12.12.224	–	3	3	6	75	
ПР-11	Серия 1.138-10 вып.1	1ПР3-19.12.14	–	4	–	4	75	
ПР-12	Серия 1.138-10 вып.1	1ПР8-27.12.224	–	2	–	2	175	
	Серия 1.138-10 вып.1	1ПР38-27.25.224	–	2	–	2	375	
ПР-13	Серия 1.138-10 вып.1	3ПР32-38.25.44	–	2	–	2	790	
ПР-21	Серия 1.138-10 вып.4	1ПР8-59.12.22	–	8	–	8	320	
ПР-35	Серия 1.138-10 вып.4	1ПР8-29.12.224	–	–	2	2	195	
	Серия 1.138-10 вып.4	1ПР28-31.25.224	–	–	2	2	430	
ПР-36	Серия 1.138-10 вып.1	1ПР38-12.12.224	–	2	–	2	75	
ПР-37	Серия 1.138-10 вып.1	1ПР28-18.25.224	–	4	–	4	125	
		для $t°_н$=-20°С; -30°С						
ПР-14	серия 1.138-10 вып.4	1ПР20-36.25.224	–	4	–	4	500	
ПР-15	серия 1.138-10 вып.1	1ПР28-18.25.224	–	4	–	4	250	
ПР-16	серия 1.138-10 вып.1	1ПР1-12.12.14	–	60	28	88	50	
ПР-17	Серия 1.138-10 вып.1	1ПР38-12.12.224	–	28	8	36	75	
ПР-18	Серия 1.138-10 вып.1	1ПР3-22.12.14	–	4	–	4	100	
ПР-19	Серия 1.138-10 вып.1	1ПР38-24.25.224	–	2	–	2	325	
ПР-20	Серия 1.138-10 вып.4	1ПР8-59.12.22	–	24	–	24	520	
ПР-22	Серия 1.138-10 вып.1	1ПР38-27.25.224	–	6	4	10	375	
ПР-23	Серия 1.138-10 вып.1	1ПР38-27.25.224	–	8	8	16	375	
ПР-24	Серия 1.138-10 вып.1	1ПР38-24.25.224	–	2	–	2	325	
ПР-25	Серия 1.138-10 вып.1	1ПР3-22.12.14	–	4	–	4	100	
ПР-26	Серия 1.138-10 вып.3	3ПР41-59.51.44	–	4	1	2	2920	
ПР-27	Серия 1.138-10 вып.1	1ПР3-24.12.14	–	4	–	4	100	
ПР-28	Серия 1.138-10 вып.4	1ПР8-48.12.29	–	4	8	12	420	
ПР-29	Серия 1.138-10 вып.3	3ПР8-48.25.44	–	2	2	4	975	

Марка поз.	Обозначение	Наименование	Кол. на этаж 3.600	0.000	3.600	Всего	Масса ед.кг	Примечание
ПР-30	Серия 1.138-10 вып.1	1ПР3-19.12.14	–	4	4	8	75	
ПР-31	Серия 1.138-10 вып.1	1ПР28-20.25.224	–	2	2	4	275	
ПР-32	Серия 1.138-10 вып.3	3ПР41-59.51.44	–	–	1	1	2920	
ПР-33	Серия 1.138-10 вып.1	1ПР38-18.12.224	–	–	8	8	185	
ПР-34	Серия 1.138-10 вып.1	1ПР38-24.25.224	–	–	1	1	325	
	Серия 1.138-10 вып.1	1ПР3-24.12.14	–	–	2	2	100	
		для $t°_н$=-40°С						
ПР-14	Серия 1.138-10 вып.4	1ПР20-36.25.224	–	4	–	4	500	
	Серия 1.138-10 вып.1	1ПР4-36.12.22	–	2	–	2	250	
ПР-16	Серия 1.138-10 вып.1	1ПР28-18.25.224	–	4	–	4	250	
	Серия 1.138-10 вып.1	1ПР2-15.12.14	–	2	–	2	75	
ПР-16	Серия 1.138-10 вып.1	1ПР1-12.12.14	–	75	35	110	50	
ПР-17	Серия 1.138-10 вып.1	1ПР38-12.12.224	–	35	10	45	75	
ПР-18	Серия 1.138-10 вып.1	1ПР3-22.12.14	–	5	–	5	100	
ПР.19	Серия 1.138-10 вып.1	1ПР3-24.12.14	–	1	–	1	100	
	Серия 1.138-10 вып.1	1ПР38-24.25.224	–	2	–	2	325	
ПР-20	Серия 1.138-10 вып.4	1ПР8-59.12.22	–	30	–	30	520	
	Серия 1.138-10 вып.1	1ПР8-27.12.224	–	3	2	5	175	
ПР-22	Серия 1.138-10 вып.1	1ПР38-27.25.224	–	6	4	10	375	
ПР-23	Серия 1.138-10 вып.1	1ПР8-27.12.224	–	4	4	8	175	
	Серия 1.138-10 вып.1	1ПР38-27.25.224	–	8	8	16	375	
ПР-24	Серия 1.138-10 вып.1	1ПР8-27.12.224	–	1	–	1	175	
	Серия 1.138-10 вып.1	1ПР38-24.25.224	–	2	–	2	325	
ПР-25	Серия 1.138-10 вып.1	1ПР3-22.12.14	–	5	–	5	100	
ПР-26	Серия 1.138-10 вып.3	3ПР41-59.51.44	–	2	2	4	2920	
ПР-27	Серия 1.138-10 вып.1	1ПР3-24.12.14	–	5	–	5	100	
ПР-28	Серия 1.138-10 вып.4	1ПР8-48.12.29	–	5	10	15	420	

				ТП 503-5-12.85 АР	
				Автовокзал вместимостью 200 человек	
Привязан				Здание автовокзала	Стадия: Р; Лист: 17; Листов:
		ГИП	Чекалов		
		Н.контр.	Энтелис		
		Наход.	Иванов		
		Гл.арх.	Энтелис	Спецификация перемычек	ГИПРОАВТОТРАНС Ленинградский филиал
Инв.№:		Рук.сект.	Самсонов		
		Арх.	Чикакова		

Объект 1235

Спецификация перемычек (для t° = -40°)

Марка поз	Обозначение	Наименование	Кол. на этаж 3.600	0.000	3.600	Σ сего	Масса ед. кг	Примечание
ПР-29	серия 1.138-10 Вып.4	1ПР8-48.12.29	–	1	1	2	420	
	серия 1.138-10 Вып.3	3ПР8-48.25.44	–	1	1	2	975	
	СЕРИЯ-1.138.10 Вып.3	3ПР8-48.25.44	–	1	1	2	975	
ПР-30	СЕРИЯ-1.138.10 Вып.1	1ПР28-20.25.22У	–	1	1	2	275	
	серия 1.138-10 Вып.1	1ПР3-19.12.14	–	3	3	6	75	
ПР-31	серия 1.138-10 Вып.1	1ПР3-19.12.14	–	1	1	2	75	
	СЕРИЯ-1.138.10 Вып.1	1ПР28-20.25.22У	–	1	1	2	275	
	серия 1.138-10 Вып.1	1ПР28-20.25.22У	–	1	1	2	275	
ПР 32	серия 1.138-10 Вып.4	1ПР8-59.12.29	–	–	1	1	520	
	СЕРИЯ-1.138-10 Вып.3	3ПР41-59.51.44	–	–	1	1	2920	
ПР-33	СЕРИЯ-1.138-10 Вып.1	1ПР38-18.12.22У	–	–	2	2	125	
	серия 1.138-10 Вып.1	1ПР38-18.12.22У	–	–	8	8	125	
ПР-34	серия 1.138-10 Вып.1	1ПР38-24.25.22У	–	–	1	1	325	
	серия 1.138-10 Вып.1	1ПР3-24.12.14	–	–	3	3	100	

Ведомость перемычек

Марка поз.	Схема сечения для t°н = -40°С
ПР-14	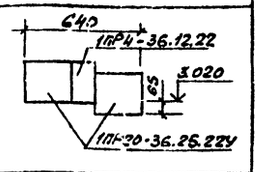
ПР-15	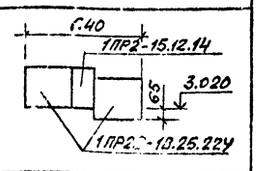
ПР-16	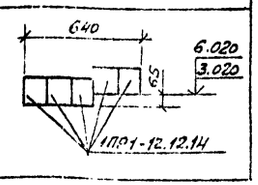

Марка поз.	Схема сечения
ПР-17	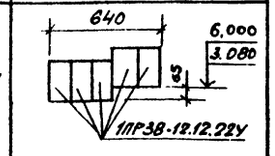
ПР-18	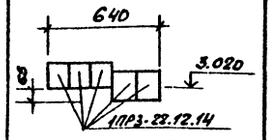
ПР-19	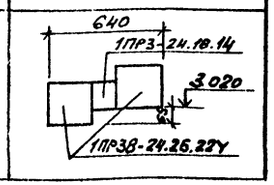

Марка Поз.	Схема сечения
ПР-20	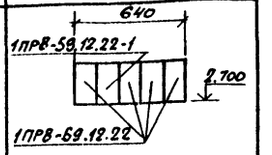
ПР-22	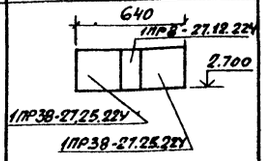
ПР-23	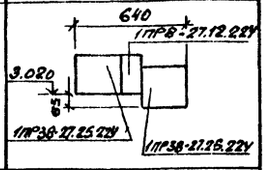
ПР-24	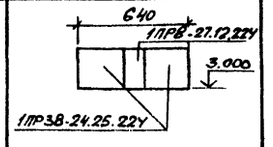
ПР-25	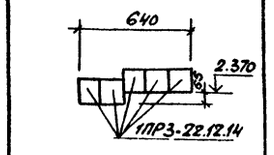
ПР-26	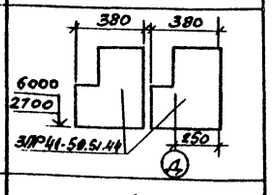
ПР27	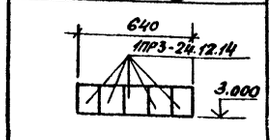

Марка Поз.	Схема сечения
ПР-28	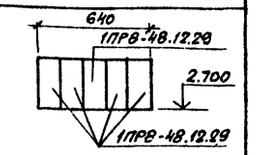
ПР-29	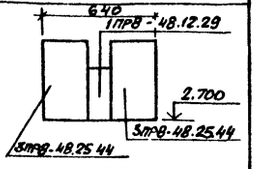
ПР-30	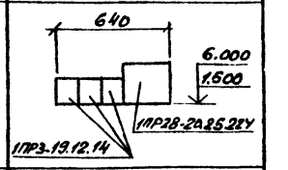
ПР-31	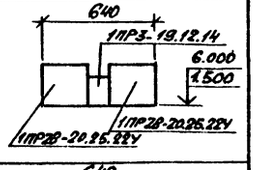
ПР 32	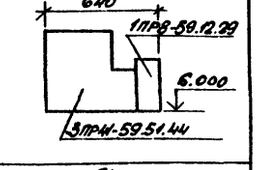
ПР-33	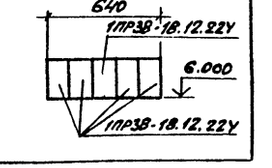

Марка пов.	Схема сечения
ПР-34	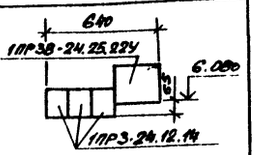

Привязан

Инв. № подл.

ГИП	Чекалов	
Н.контр.	Энтелис	
Нач.отд.	Иванов	
Гл.арх.	Энтелис	
Рук.груп.	Самсонов	
Арх.	Ушакова Е.	

ТП 503-5-12.85 АР

Автовокзал вместимостью 200 человек

Здание автовокзала

Стадия	Лист	Листов
Р	18	

Спецификация и ведомость перемычек

ГИПРОАВТОТРАНС Ленинградский филиал

Альбом I

Объект 1235

Ведомость перемычек

Марка поз.	Схема сечения
для $t_н°$ = -20°С; -30°С; -40°С	
ПР-1	380; 6.380; 5.685; 3.280; 3.090; 2.085; 1ПР38-16.12.22У
ПР-2	380; 6.380; 6.685; 1ПР38.12.12.22У
ПР-3	380; 5.700; 3.280; 3.080; 2.085; 2.070; 1ПР38-18.12.22У
ПР-4	120; 5.685; 2.085; -1.515; 1ПР4-12.12.6
ПР-5	120; 5.685; 2.085; -1.515; 1ПР4-10.12.6
ПР-6	65; 5.685; 2.085; 1ПР1-10.12.6
ПР-7	380; 1ПР32-24.25.22У; 3.030; 2.370; 1ПР8-20.12.22У

Марка поз.	Схема сечения
ПР-8	250; 2.370; 1ПР3-18.12.14
ПР-9	250; 2.070; 1ПР1-12.12.6
ПР-10	380; 6.400; 2.070; 1ПР38-12.12.22У
ПР-11	380; 3.070; 1ПР3-12.12.14
ПР-12	380; 3.280; 1ПР38-27.25.22У; 1ПР8-27.12.22У
ПР-13	380; 3.200; 3ПР41-32.38.29
ПР-21	510; 2.700; 1ПР8-59.12.22; 1ПР8.59.18.22-1

Марка поз.	Схема сечения
ПР-35	380; 6.250; 1ПР38-31.15.22У; 1ПР8-29.12.22У
ПР-36	380; 250; 2.070; 1ПР38-18.12.22У
ПР-37	510; 3.000; 1ПР38-18.25.22У
для $t_н°$ = -20°С, -30°С	
ПР-14	510; 65; 3.020; 1ПР20-36.25.22У
ПР-15	510; 65; 3.020; 1ПР28-18.25.22У
ПР-16	510; 65; 6.020; 3.020; 1ПР1-12.12.14
ПР-17	510; 65; 6.020; 3.020; 1ПР38.12.12.22У

Марка поз.	Схема сечения
ПР-18	510; 3.020; 65; 1ПР3-22.12.14
ПР-19	510; 3.020; 65; 1ПР38-24.25.22У
ПР-20	510; 1ПР8-59.12.22; 2.700; 1ПР8-58.12.22
ПР-22	510; 2.700; 1ПР38-27.25.22У; 1ПР38-21.25.22У
ПР-23	510; 3.020; 65; 1ПР38-21.25.22У; 1ПР38-27.25.22У
ПР-24	510; 3.000; 1ПР38-24.25.22У

Марка поз.	Схема сечения
ПР-25	510; 65; 2.370; 1ПР3-22.12.14
ПР-26	510; 6000; 2700; 3ПР41-59.51.44
ПР-27	510; 3.000; 1ПР3-24.12.14
ПР-28	510; 2.700; 1ПР8-48.12.29; 1ПР8-48.12.29-1
ПР-29	510; 2.700; 3ПР8-48.25.44
ПР-30	510; 6.000; 1.500; 1ПР28-20.25.22У; 1ПР3-18.12.14

Марка поз.	Схема сечения
ПР-31	510; 6.000; 1.500; 1ПР28-20.25.22У; 1ПР28-30.25.22У
ПР-32	510; 6.000; 3ПР41-59.51.44
ПР-33	510; 1ПР38-18.12.22У; 6.000; 1ПР38.18.12.22У
ПР-34	510; 1ПР38-24.25.22У; 65; 6.020; 1ПР3-24.12.14

Привязан

Инв. №

ГИП	Чекалов	
Н.контр.	Энтелис	
Нач.отд.	Иванов	
Гл.арх.	Энтелис	
Рук.сект	Самсонова	
Арх.	Ушкова Е	

ТП 503-5-12.85 АР

Автовокзал вместимостью 200 человек

Здание автовокзала

Ведомость перемычек

Стадия	Лист	Листов
Р	19	

ГИПРОАВТОТРАНС
Ленинградский филиал

Инв. № подл. | Подпись и дата | Взам. инв. №

АЛЬБОМ I

Объект 1235

Согласовано

Инв.№ подл. | Подпись и дата | Взам.инв.№ | Сантехн. отд. Смирнова | Арх.

Разрез 1-1

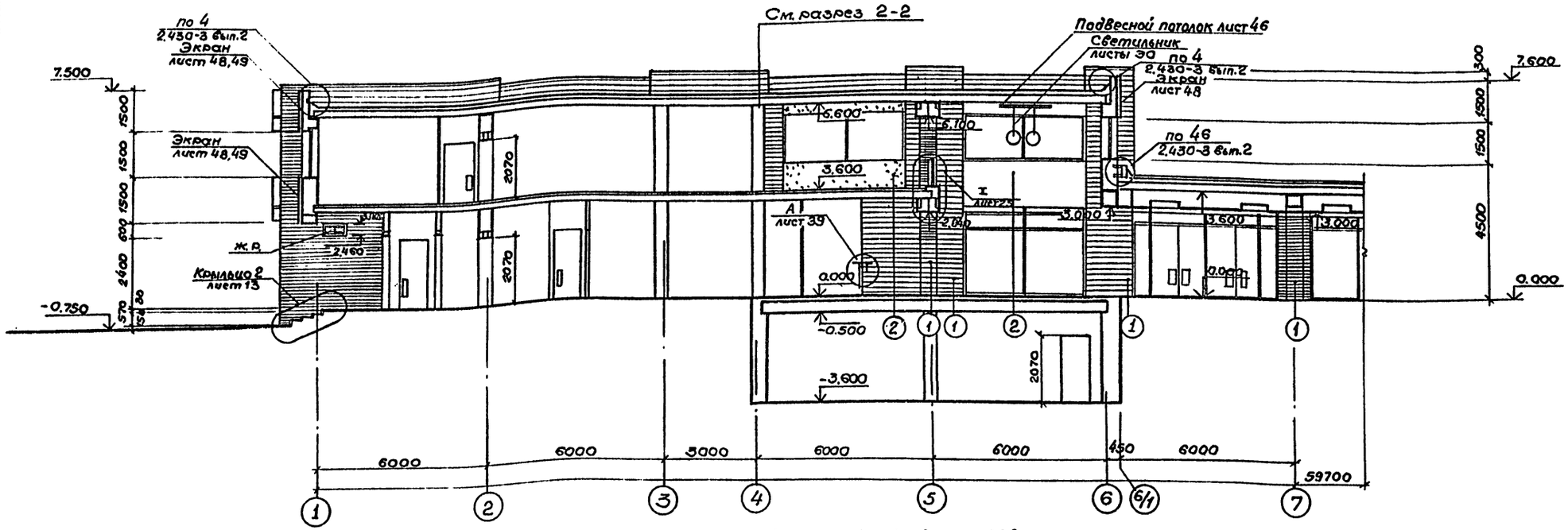

Разрез 2-2

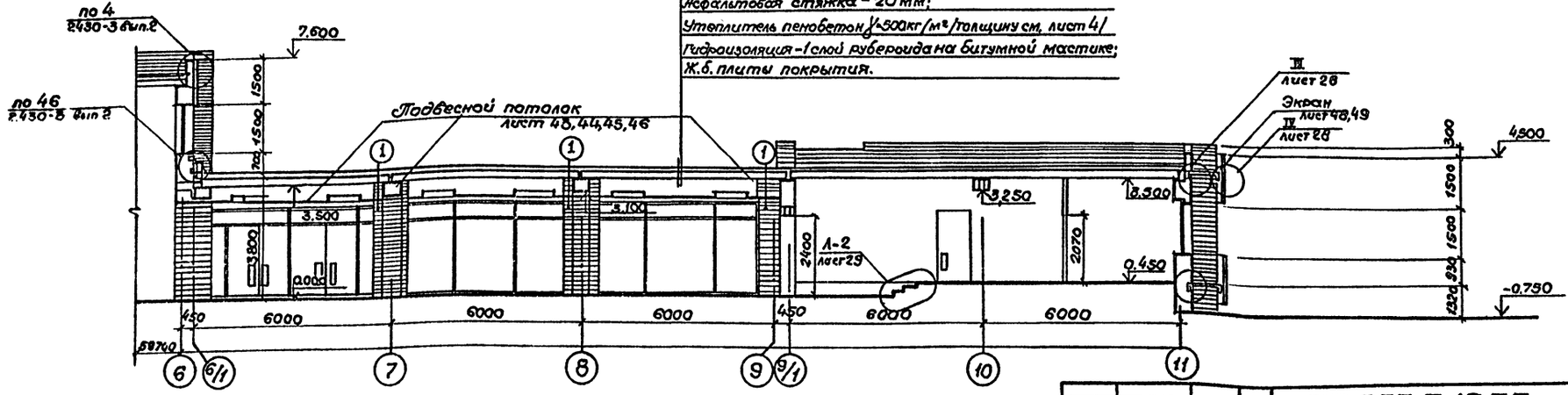

Защитный слой гравия, втопленный в битумную мастику;
Водоизоляционный ковер 4 слоя рубероида на битумной мастике;
Асфальтовая стяжка – 20 мм;
Утеплитель пенобетон γ=500 кг/м² / толщину см. лист 4/
Гидроизоляция – 1 слой рубероида на битумной мастике;
Ж.б. плиты покрытия.

1. Типы отделочных материалов, применяемых для отделки пассажирского и операционного залов приведены на листе-21

привязан

Инв.N

ГИП	Чекалов	
Н.контр.	Энтелис	
Нач.отд.	Иванов	
Гл.арх.	Энтелис	
Рук.серт.	Самсонов	
Ст.арх.	Никитина	
Арх.упт	Ушакова Т.	

ТП 503-5-12.85 АР

Автовокзал вместимостью 200 человек

Здание автовокзала | Стадия: Р | Лист: 20 | Листов:

Разрезы 1-1, 2-2

ГИПРОАВТОТРАНС Ленинградский филиал

Разрез 3-3

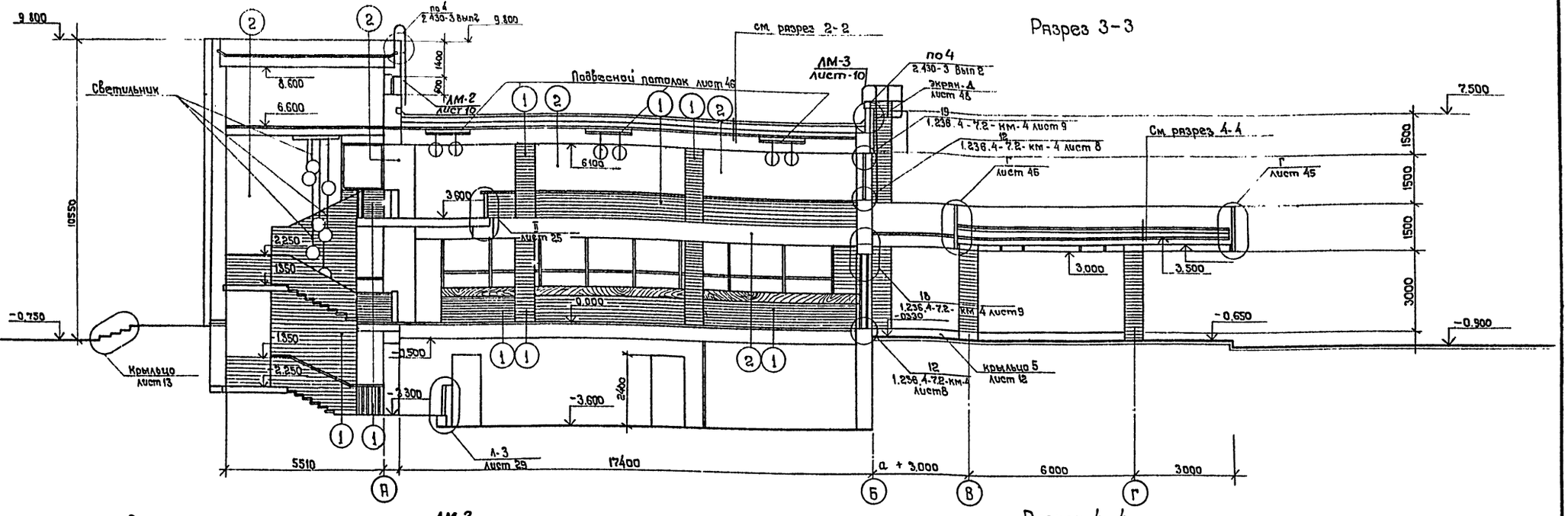

Разрез 4-4

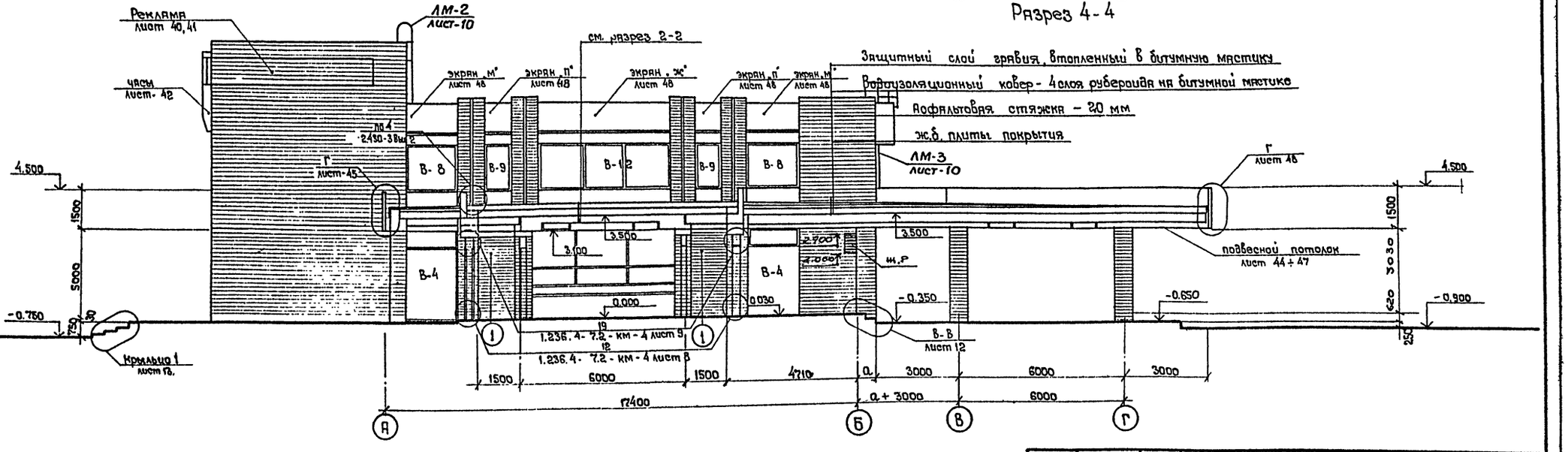

Ведомость материалов на отделку интерьеров кафе и пассажирского и операционного залов.

Марка поз.	Наименование материала	Наименование цвета	Кол-во	Примечание
1	Лицевой кирпич	терракотовый		
2	Штукатурка „подшубу"	светло-серый		(заполнители опалки)

ГИП	Чекалов		
Н.контр.	Энтелис		
Нач.отд	Цбанов		
Гл.арх.	Энтелис		
Рук.сект.	Самсонова		
Ст.арх.	Никитина		
Арх.	Ушакова Т.		

Привязан

Инв. №

ТП 503-5-1285 АР

Автовокзал вместимостью 200 человек

Здание автовокзала

Стадия	Лист	Листов
Р	21	

Разрезы 3-3, 4-4.

ГИПРОАВТОТРАНС Ленинградский филиал

Инв. № подл. | Подпись и дата | Взам. инв. № | Санитар. отд. Смирн. 3 | Цветник

Альбом I

Фасад 1-11

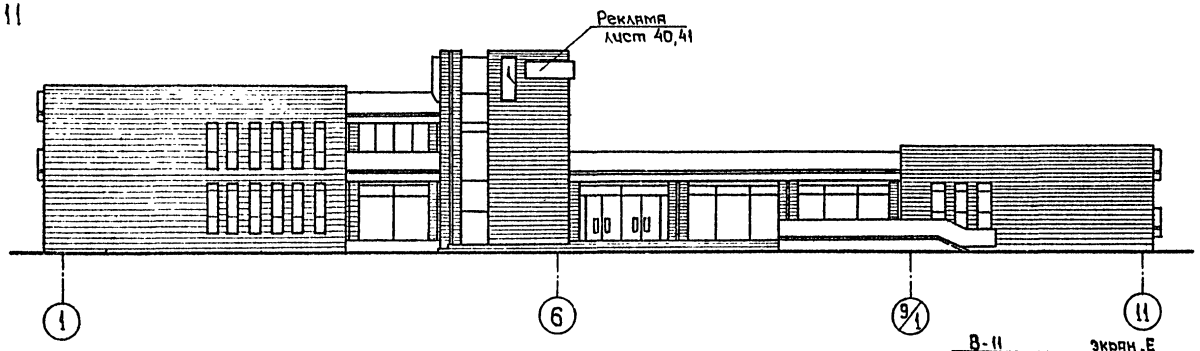

Фасад 1-6

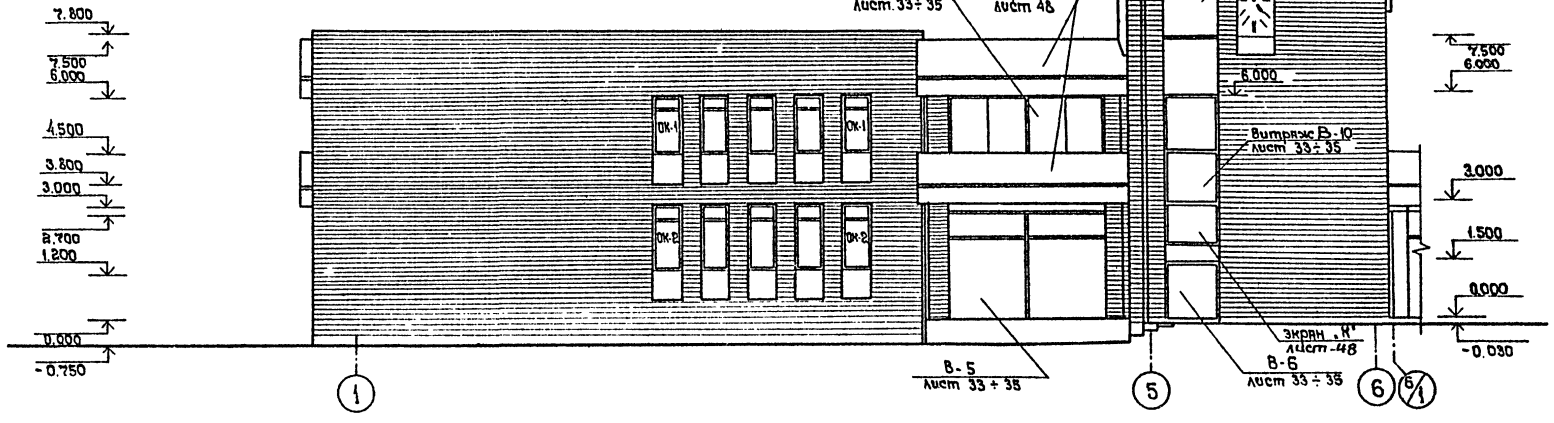

Фасад 6-11

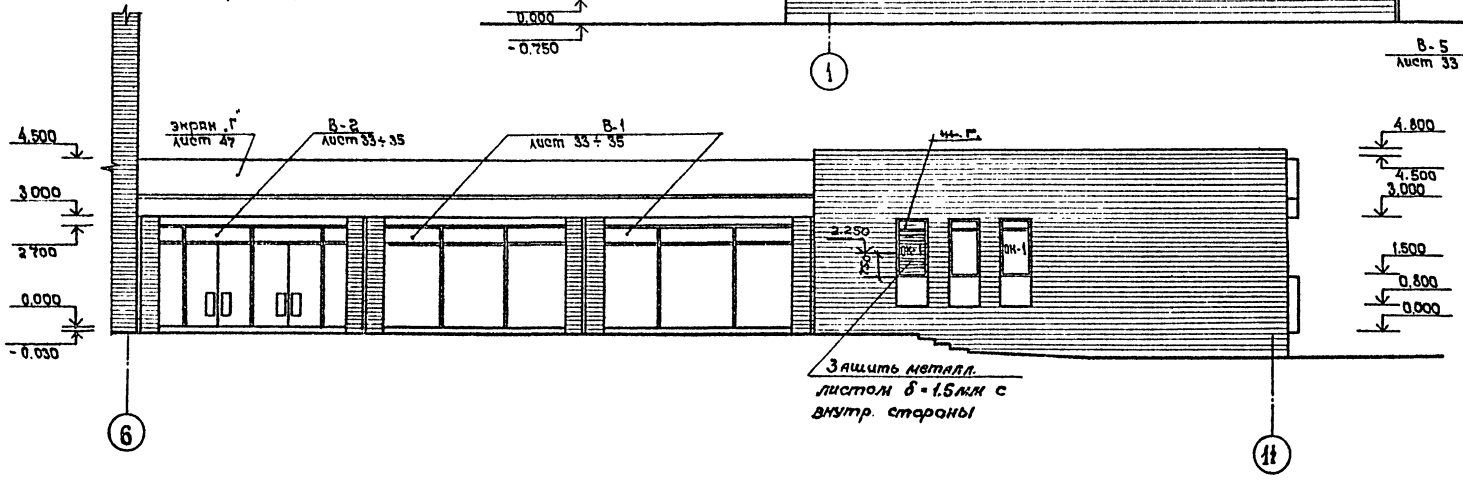

Привязан.	ГИП	Чекалов	ТП 503-5-12.85 АР		
	Н.контр.	Энтелис	Автовокзал вместимостью 200 человек		
	Нач.отд.	Иванов	Здание автовокзала	Стадия	Лист	Листов
	Гл.арх.	Энтелис		Р	22	
	Рук.сект.	Самсонова	Фасады 1-11, 1-6 6-11.	ГИПРОАВТОТРАНС Ленинградский филиал		
Инв. №	Арх.	Ушакова				

Инв. № подл. | Подпись и дата | Взам. инв. №

Согласовано Сантехн. отд. Смирнов

Объект 1235

Альбом I

Объект 1235

Фасад Б-А

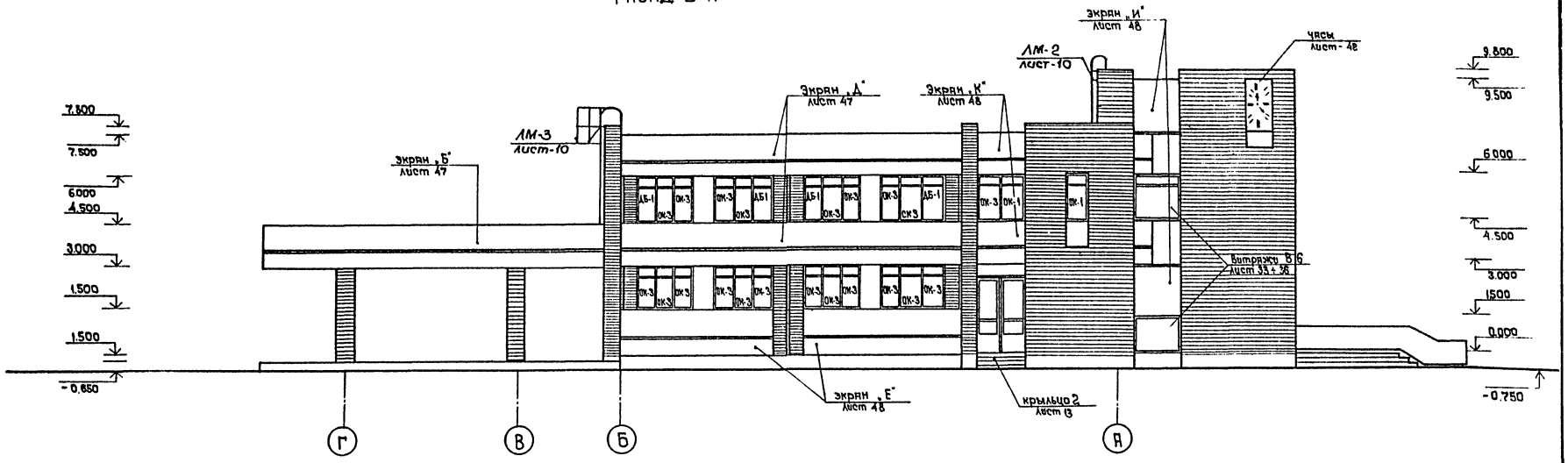

Фасад А-Б

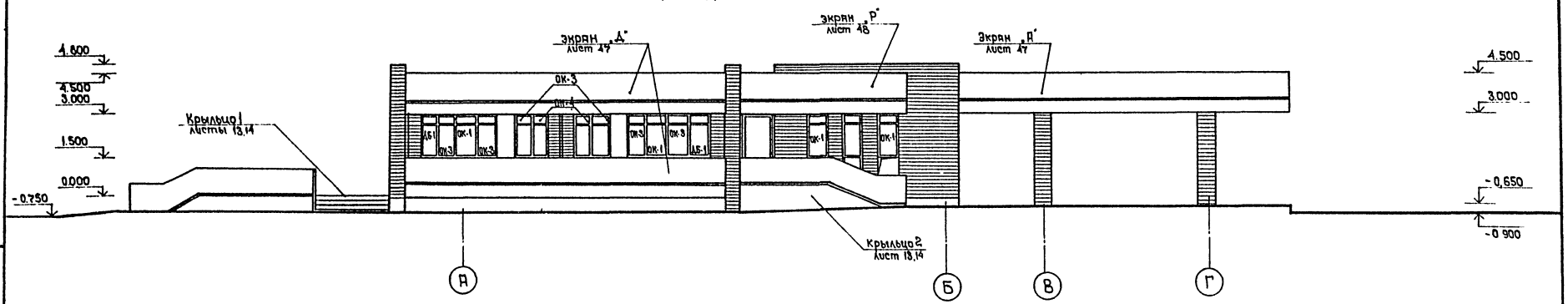

				ТП 503-5-12.85	АР
				Автовокзал вместимостью 200 человек	
				Здание автовокзала	Стадия: Р; Лист: 23; Листов:
				Фасады Б-А, А-Б.	ГИПРОАВТОТРАНС Ленинградский филиал

ГИП	Чекалов	
Н. контр.	Энтелис	
Нач. отд.	Иванов	
Гл. арх.	Энтелис	
Рук. гр.	Самсонова	
Арх.	Ушакова	

Привязан:

Инв. N

Инв. № подл. | Подпись и дата | Взам. инв. №

АЛЬБОМ I

Фасад 11-1

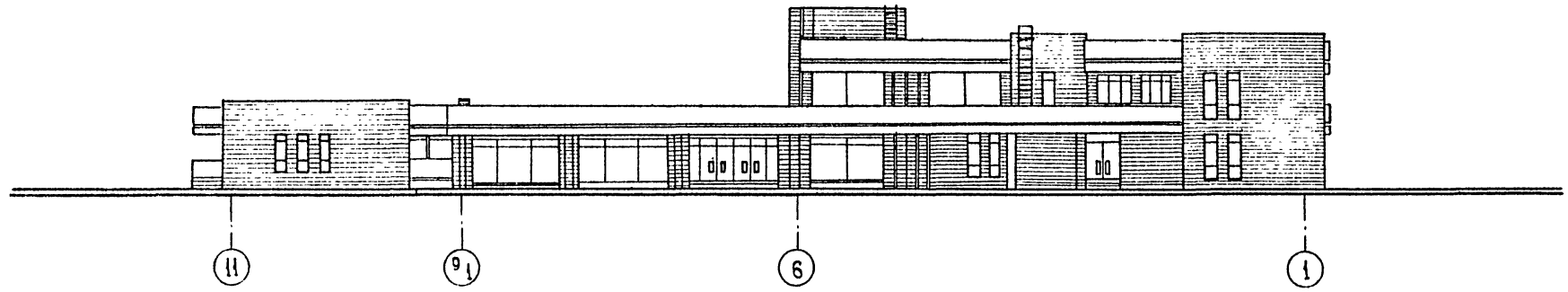

Фасад 7-1

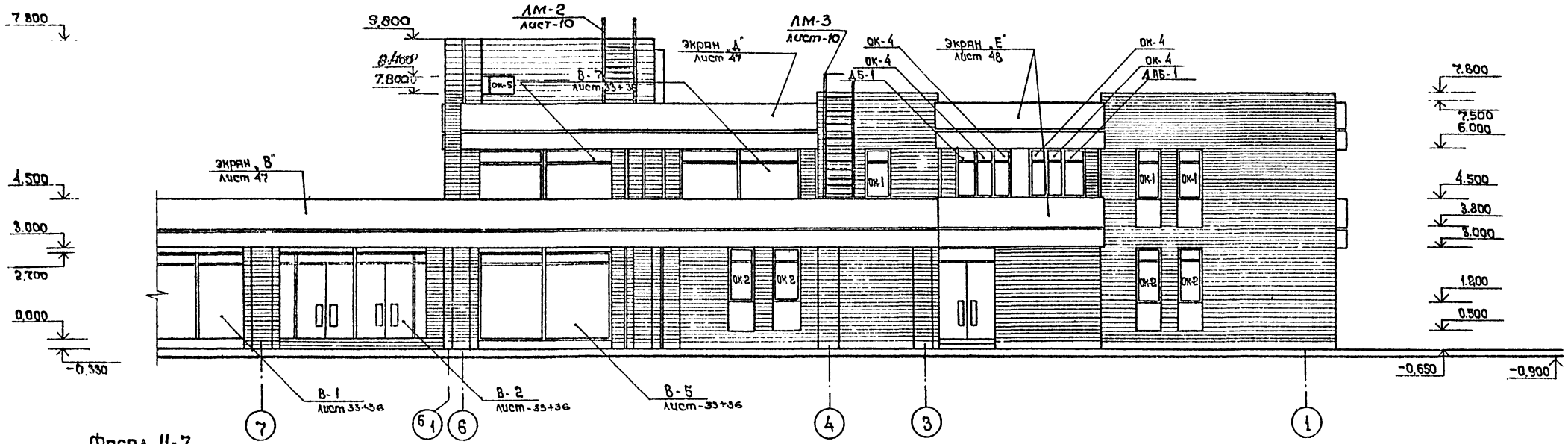

Фасад 11-7

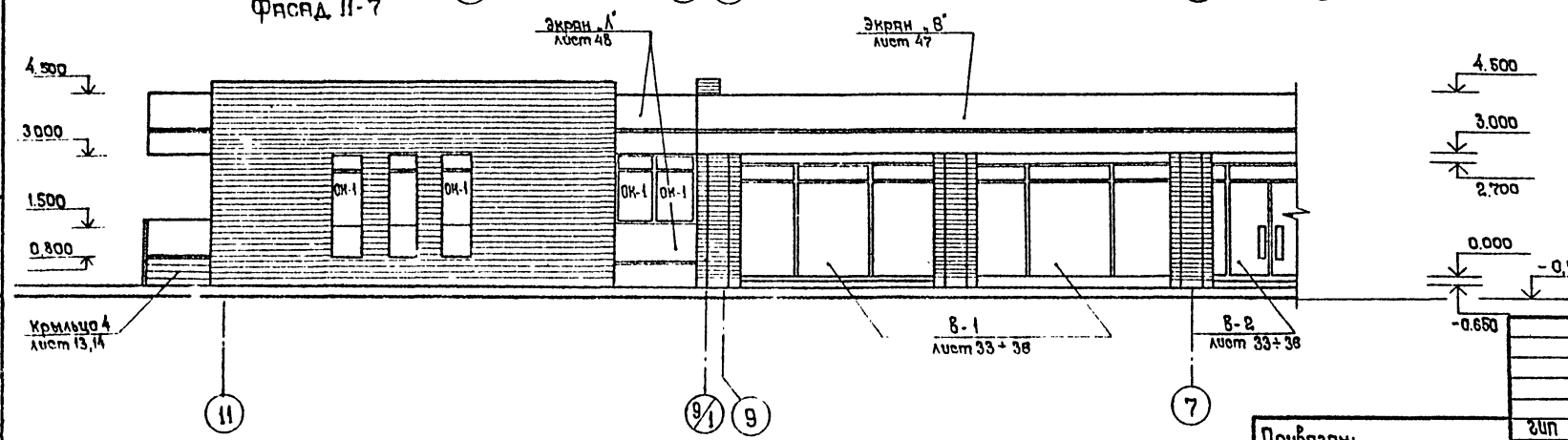

Привязан:

Инв N

ГИП	Чекалов	
Н.контр.	Энтелис	
Нач отд.	Иванов	
Гл.арх.	Энтелис	
Рук.гр.	Самсонова	
Архитект.	Ушакова Т.	

ТП 503-5-12.85 АР

Автовокзал вместимостью 200 человек

Здание автовокзала

Стадия	Лист	Листов
Р	24	

Фасад 11-7

ГИПРОАВТОТРАНС Ленинградский филиал

Инв № подл. | Подпись и дата | Взам инв. №

Альбом 1235

АЛЬБОМ I

Объект 1235

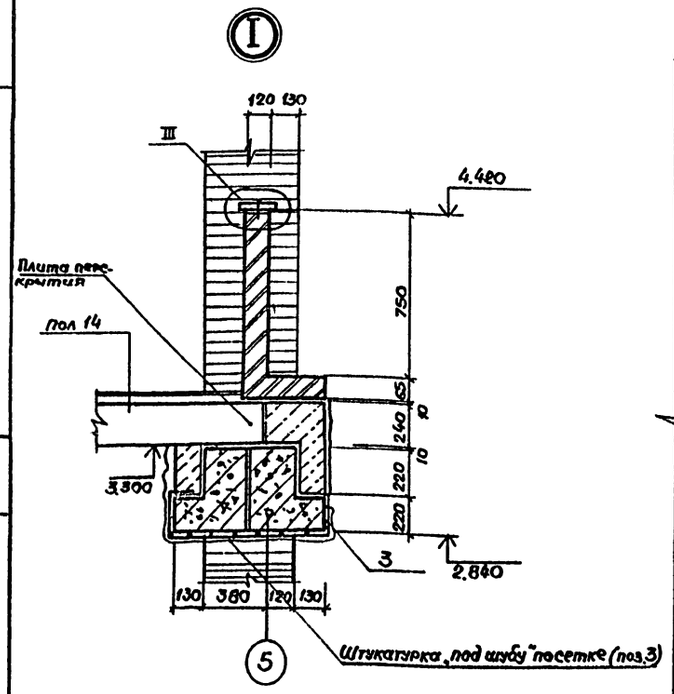

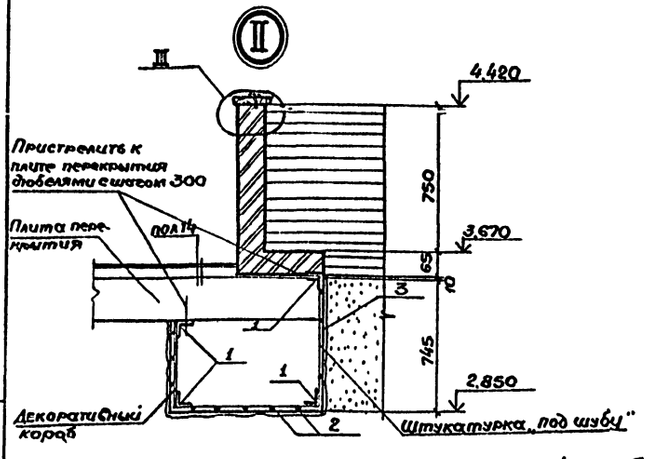

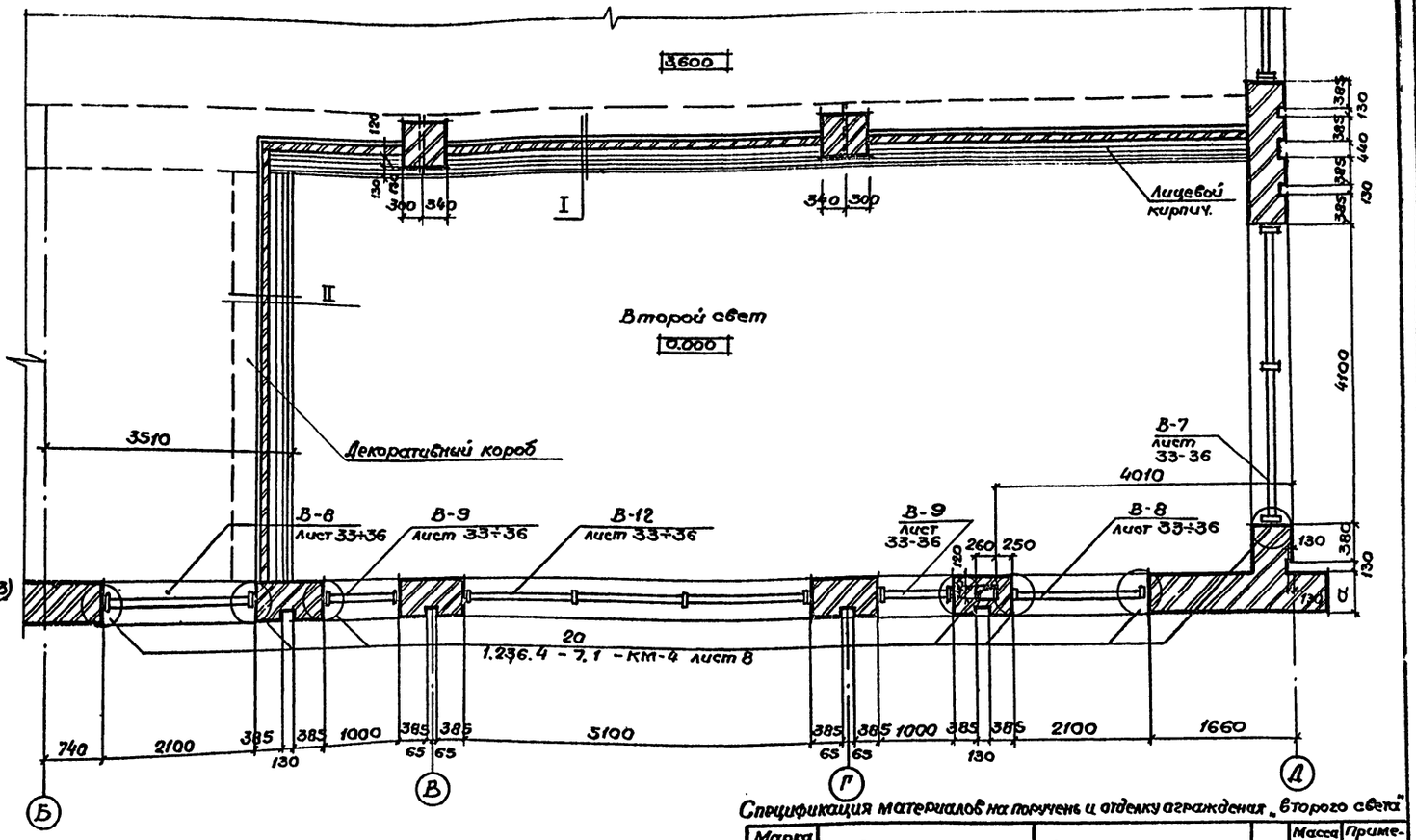

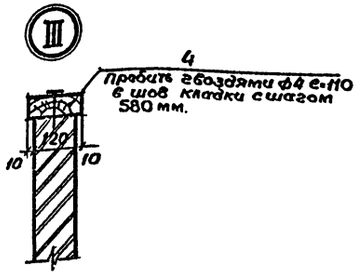

Спецификация материалов на поручень и отделку ограждения „второго света"

Марка поз	Обозначение	Наименование	Кол.	Масса ед кг	Примечание
4	ГОСТ 8486-66	Доска 40×140	20 м.п.	—	Покрыть лаком светлых тонов
3	ГОСТ 5336-80	Сетка Р8-1.2	15,6 м²	2.76	

Спецификация материалов на декоративный короб.

Марка поз.	Обозначение	Наименование	Кол	Масса ед. кг	Примечание
1	ГОСТ 8509-72	L 50×4 е=5610	4шт	17.1	
2	ГОСТ 8478-81	С 4ВР1-200 / 4ВР1-200 1440	8 п.м.	3.1	
3	ГОСТ 5336-80	Сетка Р8-1,2	11 м²	2.76	

Взам инв.N

Подпись и дата

Инв. № подл.

Привязан

Инв. N

ГИП	Чекалов	
Н.контр.	Энтелис	
Нач.отд.	Иванов	
Гл.арх.	Энтелис	
Рук.гр.	Самсонова	
Арх.	Чуванова	

ТП 503-5-12.85 АР

Автовокзал вместимостью 200 человек.

Здание автовокзала

Стадия	Лист	Листов
Р	25	

Фрагмент 1
Узлы I II III

ГИПРОАВТОТРАНС

АЛЬБОМ I

объект 1235

План полов на отм. 0.000

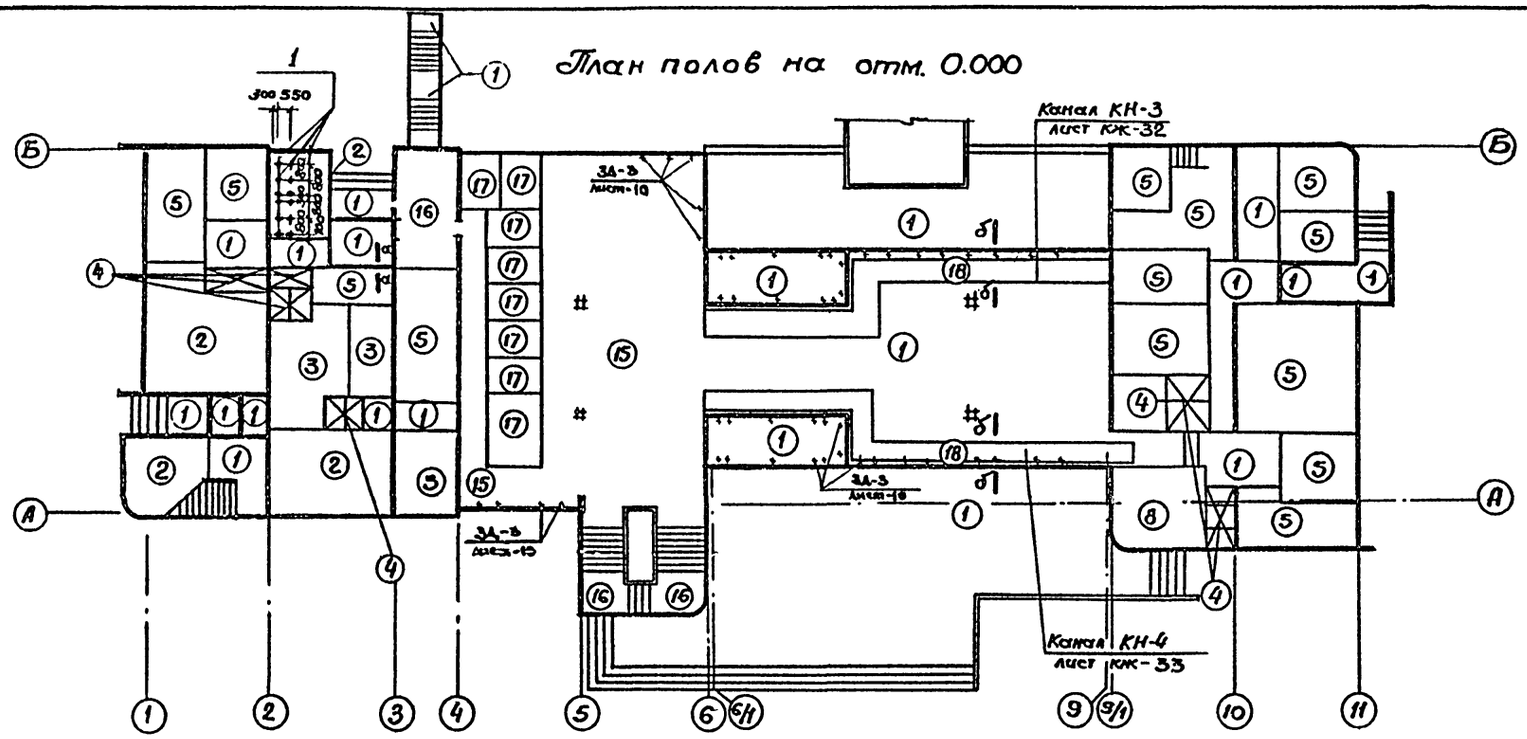

План полов на отм. -3.600

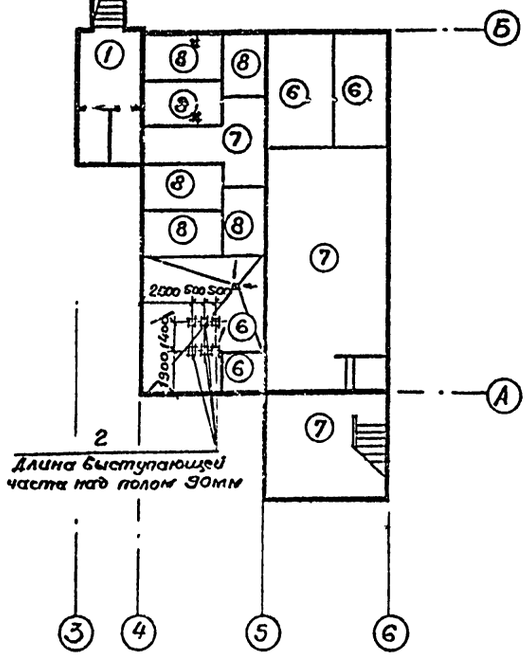

План полов на отм. 3.600

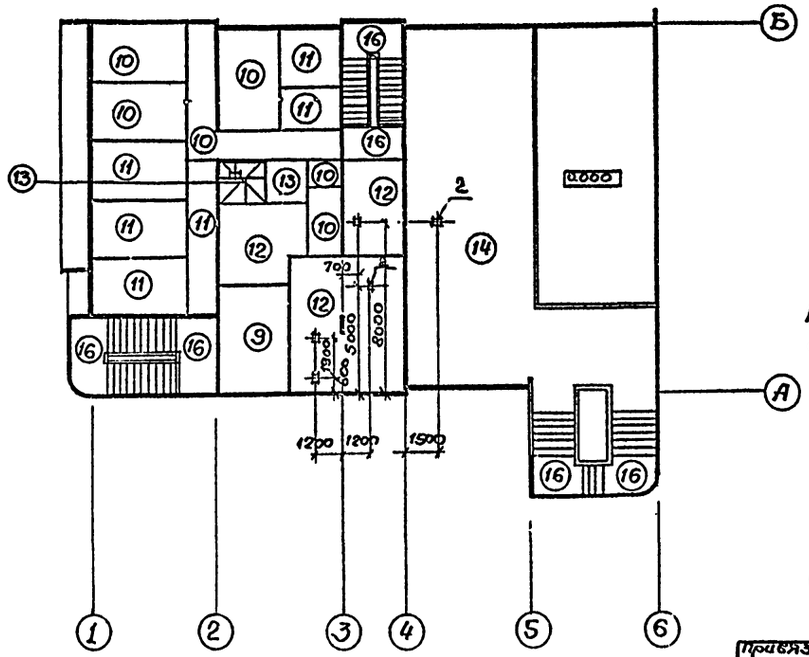

План полов на отм. 6.600

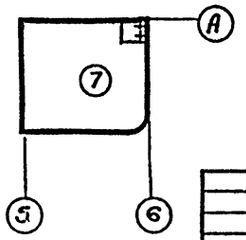

б — б

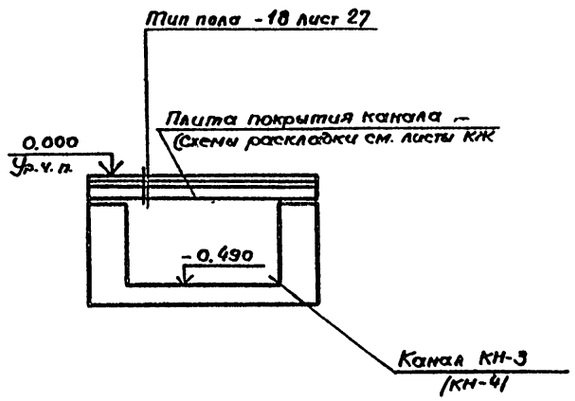

а — а

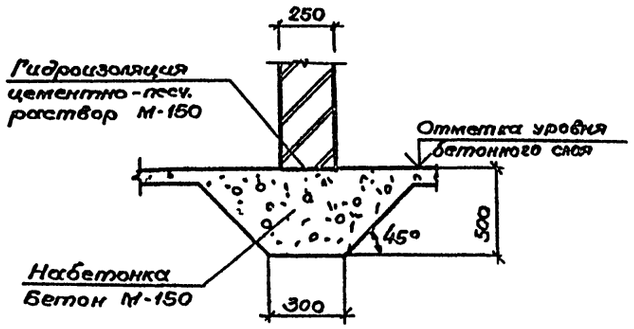

Спецификация закладных элементов в полу.

Марка поз.	Обозначение	Наименование	Кол	Масса ед. кг	Примечание
1	ТП 503-5-12.85 АСИ МН3	Закладной элемент МН3	12	1,5	
2	ГОСТ 24379.1-80	Болт 2.1 М16х200	6		

1 Привязку закладных деталей ЭА-3 в полу см. на листе - 33.

ГИП	Чекалов		ТП 503-5-12.85 АР
Н.контр.	Энтелис		Автовокзал вместимостью 200 человек
Нач.отд.	Иванов		Здание автовокзала — Стадия: Р; Лист: 26; Листов:
Гл.арх.	Энтелис		
Рук.гр.	Самсонов		Планы полов на отм.-3.600, 0.000, 3.600; 6.600
Ст.арх.	Никитина		ГИПРОАВТОТРАНС, Ленинградский филиал
Арх.	Ушакова Е		

Привязан

Инв.N

Инв.N подл. | Подпись и дата | Взам.инв.N

АЛЬБОМ

Объект 1235

Инв. № подл. | Подпись и дата | Взам. инв. №

Экспликация полов

Наименование помещения по проекту	Тип пола по проекту	Схема пола или номер узла по серии	Элементы пола и их толщина	Площадь пола м²
Пригородная междугородная и туристическая лестничная клетка зал ожидания, шиферная крыльца	1		Терразцо - 20мм Цементно-песчаный раствор М-150 - 40мм Бетонный подстилающий слой М-100 - 80мм. Уплотненный щебнем грунт	526.7 в том числе крыльца, площадки, лестницы (см. т. 5-Д-3560
Венткамера, водомерный узел. Электрощитовое помещение, мастерская по ремонту билетопечатных машин	2	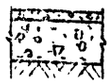	Бетон М-200 - 20 мм. Бетонный подстилающий слой М-100 - 120 мм. Уплотненный щебнем грунт	89.4
Кладовая сухих продуктов; загрузочная и моечная тары	3		Мозаичные плиты - 20мм Цементно-песчаный раствор М-150 - 15мм Бетонный подстилающий слой М-100 - 105 мм. Уплотненный щебнем грунт	18.3
Сануузлы	4		Керамическая плитка ГОСТ 6787-69 / - 10мм. Прослойка и заполнение швов из цементно - песчаного раствора М-150 - 10мм Бетонный подстилающий слой. М-100 - 120 мм. Уплотнённый щебнем грунт	27.6
Перевалочная, кабина для приема больных, вагоновожатых, помещение при кассах, помещение старшего кассира, диспетчерская, узел связи, кладовая уборочного инвентаря, операторская	5		Линолеум ГОСТ 7251-66. ГОСТ 14632-69 - 2 мм. Прослойка из холодной мастики на водостойких вяжущих - 1мм Легкий бетон М-50 - 20мм Бетонный подстилающий слой М-100 - 117мм Уплотненный щебнем грунт	174.0
Помещение теплоцентра, кладовая хоз. инвентаря, кладовая мебели и инвентаря венткамера	6		Бетон М-200 - 20мм. Бетонный подстилающий слой М-100 - 100 мм. 2 слоя гидроизола на прослойке из битумной мастики Стяжка из бетона М-150 - 50мм Уплотненный щебнем грунт	58.9
Лестничная клетка, камера хранения ручного багажа.	7		Терразцо — 20 мм Цементно-песчаный раствор — 40 мм Бетонный подстилающий слой М-100 — 80мм 2 слоя гидроизола на битумной мастике Стяжка из бетона М 150 - 20мм. Уплотненный щебнем грунт	104.3

Наименование помещения по проекту	Тип пола по проекту	Схема пола или номер узла по серии	Элементы пола и их толщина	Площадь пола м²
Сануузлы	8		Керамическая плитка ГОСТ 6787-69 - 10 мм. Прослойка и заполнение швов из цементно-песчаного раствора М-150 ÷ 40мм. Бетонный подстилающий слой М-100 - 80мм 2 слоя гидроизола на битумной мастике Стяжка из бетона М-150 - 30мм. Уплотненный щебнем грунт.	42,6
Помещение часового механизма. Венткамера	9 9*	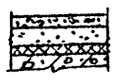	Бетон М-200 - 250 мм. Цементно-песчаный раствор М-150 - 40мм Древесноволокнистые изоляционные плиты /ГОСТ 4598-60/ - 20мм Плита перекрытия	45,1
Комнаты длительного отдыха шоферов, коридор, бельевая, кладовая буфетов.	10	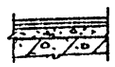	Линолеум ГОСТ 7257-66, 14632-69 - 2 мм Прослойка из холодной мастики на водостойких вяжущих - 1мм Легкий бетон М-50 - 77 мм. Плита перекрытия	51.7
Комнаты длительного отдыха шоферов, помещения обслуживающего персонала коридор	11		Линолеум ГОСТ 7251-66, 14632-69 - 2 мм. Прослойка из холодной мастики на водостойких вяжущих - 1мм Легкий бетон М50-57мм Древесноволокнистые изоляционные плиты /ГОСТ 4598-60/ - 20мм. Плита перекрытия	59.3
Моечная столовой посуды, заготовочная	12	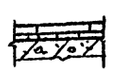	Мозаичные плиты - 20 мм Прослойка и заполнение швов из цементно-песчаного раствора М-150 - 60 мм Плита перекрытия	55.2
Сануузлы	13	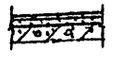	Керамическая плитка ГОСТ 6787-69 - 10мм. Прослойка и заполнение швов из цементно-песчаного раствора М-150 - 40мм	8.9

Наименование помещения по проекту	Тип пола по проекту	Схема пола или номер узла по серии	Элементы пола и их толщина	Площадь пола м²
Кафе на 25 посадочных мест	14	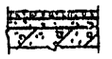	Терразцо - 20мм Цементно-песчаный раствор М-150 - 60мм. Плита перекрытия	103.2
Коридор при кассовом операционный зал	15	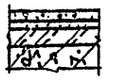	Терразцо - 30мм. Цементно-песчаный раствор М150 - 20мм. Бетон М-150 - 50мм. Плита перекрытия	138.4
Лестничные площадки и лестничная клетка.	16	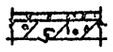	Терразцо - 20мм Плита перекрытия	41.8
Кассы, помещение дежурного по вокзалу	17	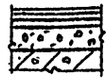	Линолеум ГОСТ 7251-66, 14632-69 - 2мм Прослойка из холодной мастики на водостойких вяжущих - 1мм. Цементно-песчаный - 10мм. бетон М 150 - 87мм Плита перекрытия	35.6
	** 18	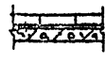	Мозаичные плиты (типа терразцо) - 20мм. Прослойка из цементно-песчаного раствора М150 - 10мм. Плита покрытия канала	60.0

** С целью обеспечения съемности плит покрытия канала (схема расположения и типы даны на листах КК-) пол тип 18 устраивается на каждой плите отдельно.

* Тип пола без древесноволокнистых изоляционных плит.

ГИП	Чекалов		ТП 503-5-12.85 АР
Н.контр.	Энтелис		Автовокзал вместимостью 200 человек.
Нач.отд.	Иванов		Здание автовокзала — Стадия: Р; Лист: 27; Листов:
Гл.арх.	Энтелис		
Рук.гр.	Самсонов		Экспликация полов — ГИПРОАВТОТРАНС Ленинградский филиал
Ст.арх	Никитина		
Арх.	Ушатова Е		

Привязан

Инв. №

План кровли

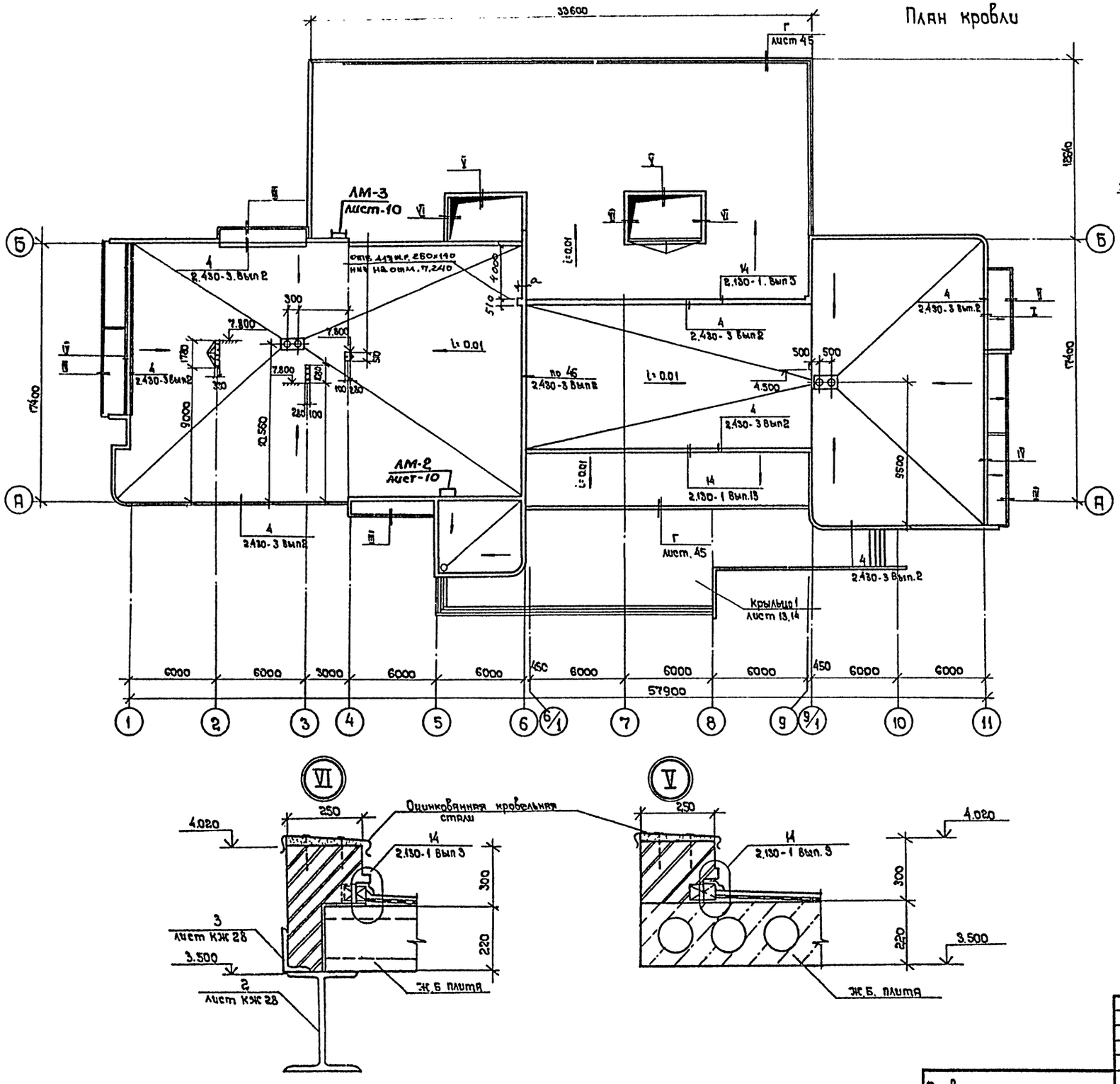

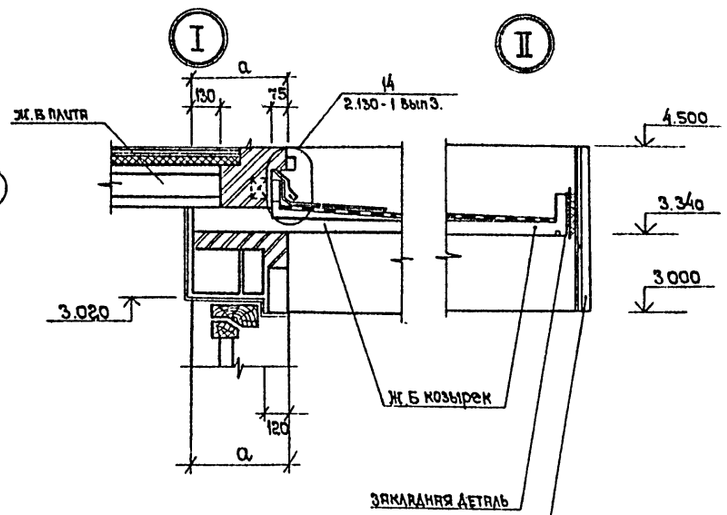

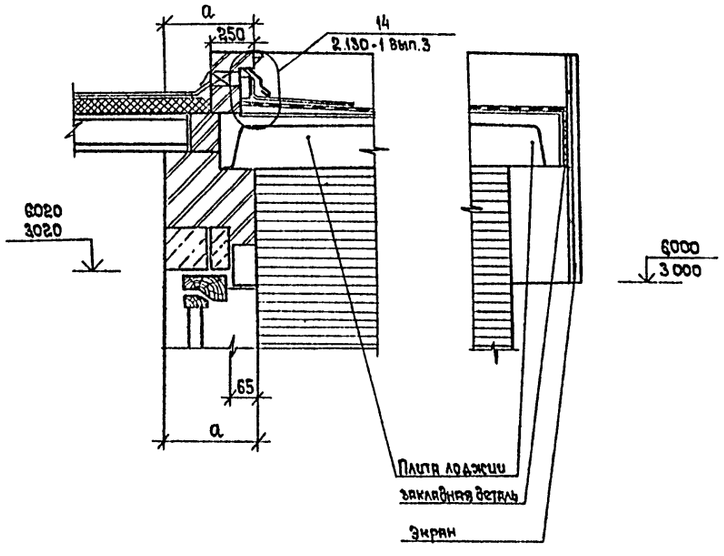

Привязан:

Инв. №

ГИП	Чекалов	
Н.контр.	Энтелис	
Нач.отд	Иванов	
Гл.арх.с.	Энтелис	
Рук.сект	Самсонова	
Архитект.	Ушкова Т	

ТП 503-5-12.85 АР

Автовокзал вместимостью 200 человек

Здание автовокзала

Стадия	Лист	Листов
Р	28	

План кровли.

ГИПРОАВТОТРАНС
Ленинградский филиал

Инв.№ подл. | Подпись и дата | Взам. инв.№ | Сантехнолог. Смирнов

АЛЬБОМ I

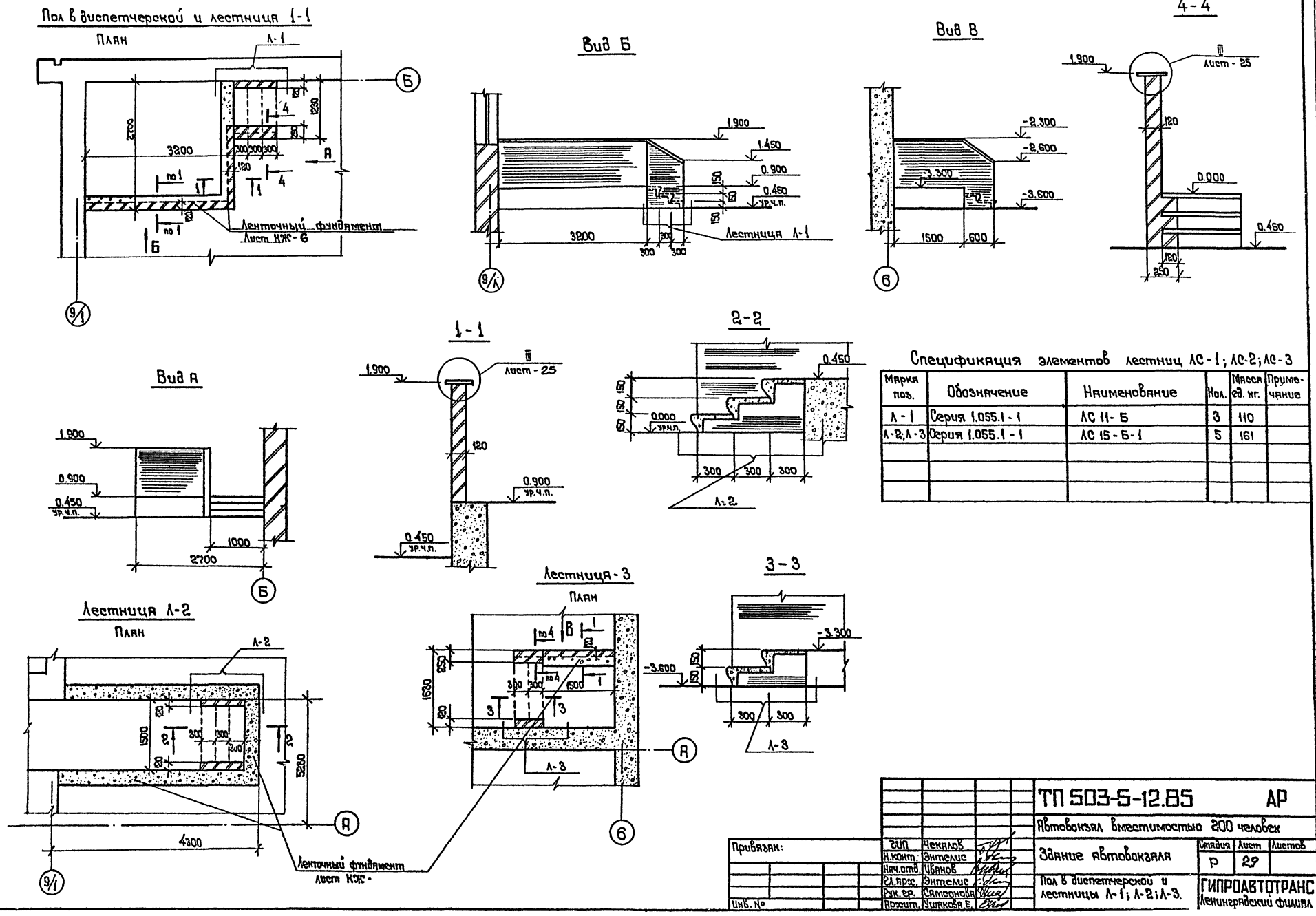

Спецификация элементов лестниц ЛС-1; ЛС-2; ЛС-3

Марка поз.	Обозначение	Наименование	Кол.	Масса ед. кг.	Примечание
Л-1	Серия 1.055.1-1	ЛС 11-Б	3	110	
Л-2; Л-3	Серия 1.055.1-1	ЛС 15-Б-1	5	161	

Привязан:	ГИП	Чекалов	
	Н.конт.	Энтелис	
	Нач.отд.	Иванов	
	Гл.арх.	Энтелис	
	Рук.гр.	Самсонова	
Инв. №	Архит.	Ушакова Е.	

ТП 503-5-12.85 АР

Автовокзал вместимостью 200 человек

Здание автовокзала

Стадия	Лист	Листов
Р	29	

Пол в диспетчерской и лестницы Л-1; Л-2; Л-3.

ГИПРОАВТОТРАНС
Ленинградский филиал

Инв. № подл. | Подпись и дата | Взам. инв. №

1235

АЛЬБОМ I

1235

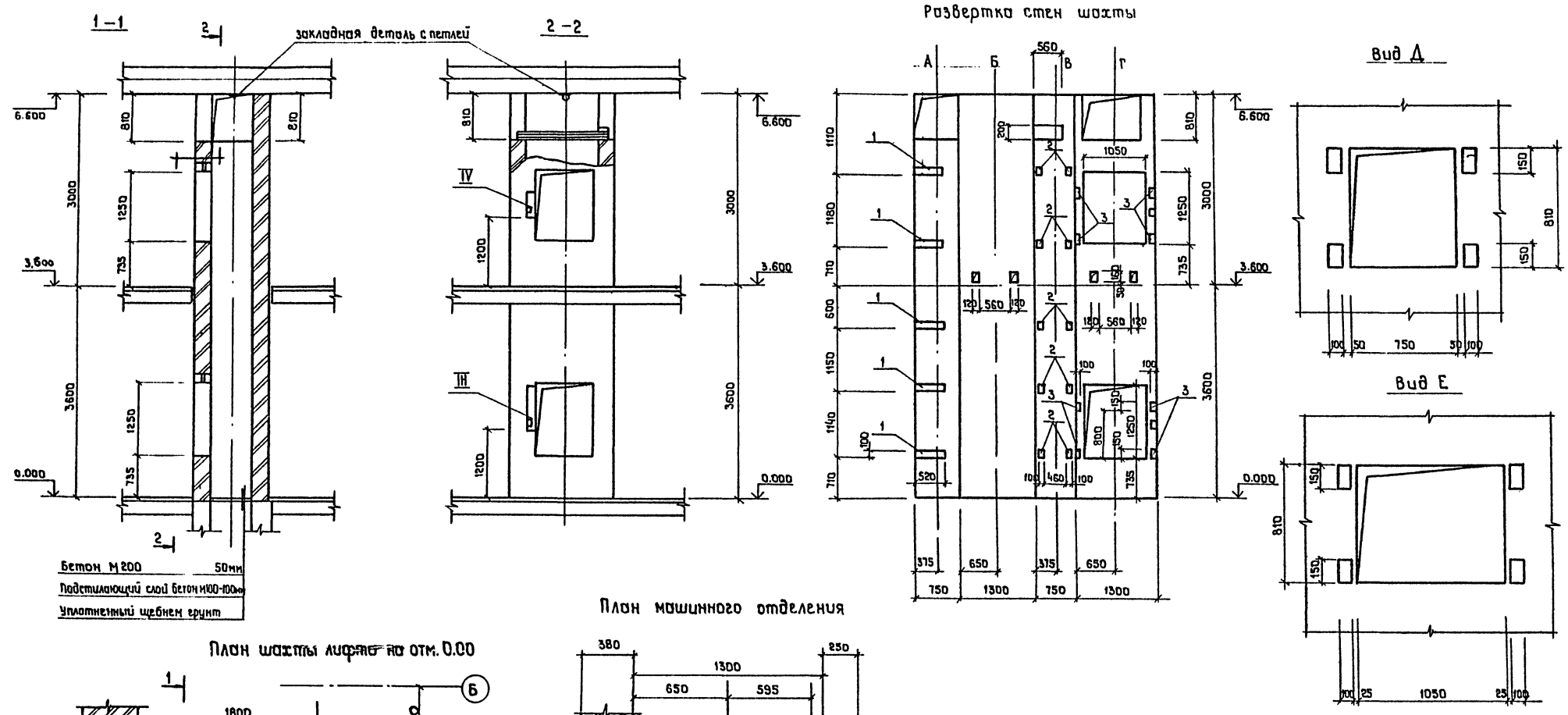

Данный чертеж рассматривать совместно с листом 5

Привязан	ГИП	Чекалов	ТП 503-5-12.85		АР
	Н.контр.	Энтелис	Автовокзал вместимостью 200 человек		
	Нач.отд.	Иванов	Здание автовокзала	Стадия: Р	Лист: 30
	Гл.арх.	Энтелис			
	Рук.гр.	Самсонова	Лифт Планы, разрезы	ГИПРОАВТОТРАНС Ленинградский филиал	
Инв.№	Арх.	Тамбовцев			

АЛЬБОМ I

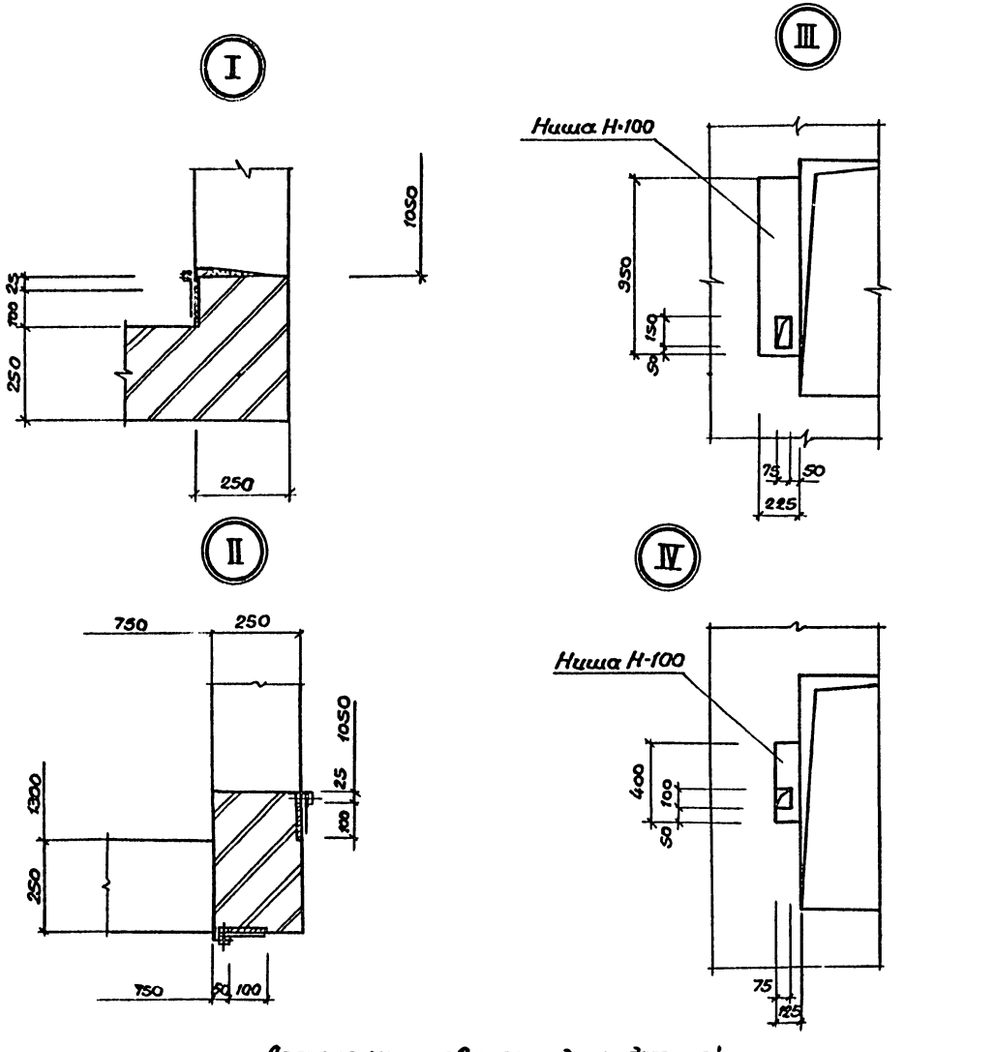

Деталь установки закладных деталей.

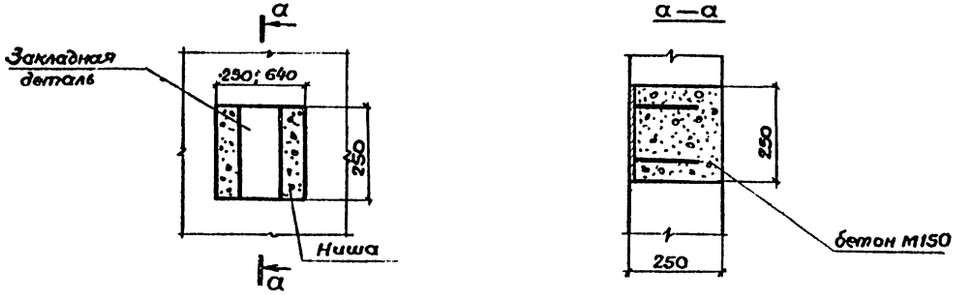

Формат	Зона	Поз.	Обозначение	Наименование	Кол.	Примечания вес 1шт. кг
		1	1.400-15 в.1 140-02	Закл. деталь МН127-3 Е320	5	3.1
		2	1.400-15 в.1 120-02	Закл. деталь МН 105-3	10	0.8
		3	1.400-15 в.1 120-08	Закл. деталь МН 106-3	8	1.0
		4	1.400-15 в.1 140-14	Закл. деталь МН129-3в-560	2	5.7

1. Расположение лифта см. лист АР-30.
Данные чертежи грузового лифта 100кг/0.5м/с с верхним машинным помещением в кирпичной шахте выполнен согласно требованиям, изложенным в альбоме заданий на проектирование строительной части лифтовых установок АТ-6.00-003 треста „Союзлифтмаш" по черт. АТ-6.09-001.
Габариты кабины 900×650×1000 с разгрузкой на одну сторону.

2. Стены шахты лифта выполняются из кирпича глиняного обыкновенного пластического прессования марки 75 на растворе марки 50.

3. Кирпичная кладка стен шахты лифта выполняется с расшивкой швов с внутренней стороны и в пустошовку с наружной стены шахты должны возводиться строго вертикально без выступов и впадин с соблюдением параллельности противостоящих стен и перпендикулярности примыкающих стен. Отклонение стен шахты от вертикальной плоскости не должно превышать 15мм на всю высоту шахты.

4. При возведении стен шахты лифта в зимнее время способом замораживания значение предельной высоты возведения принято в соответствии с табл. на листе 64, серия 1,489-1 в.0, по графе с нулевой прочностью раствора. Под перемычке в зимнее время кладку необходимо установить временные стойки на клиньях.

5. При возведении стен шахты производиться установка брусьев для настилов. Брусья изготавливаются из древесины хвойных пород не ниже второго сорта.

6. Строительные конструкции, предъявленные под монтаж оборудования, должны соответствовать требованиям раздела 3 СНиП III-Г.10.9-65.

7. Устройство чистых бетонных полов приямка производится после прокладки труб и установки оборудования

Привязан	ГИП	Чекалов	ТП 503-5-12.85 АР
	Н.контр.	Энтелис	Автовокзал вместимостью 200 человек.
	Нач.отд.	Иванов	Здание автовокзала — Стадия: Р; Лист: 31; Листов:
	Гл.арх.	Энтелис	Лифт. Детали
	Рук.гр.	Самсонова	ГИПРОАВТОТРАНС Ленинградский филиал
Инв.№	Арх.	[illegible]	

Инв.№ подл. | Подпись и дата | Взам.инв.№ | Объект 1232

План барьера

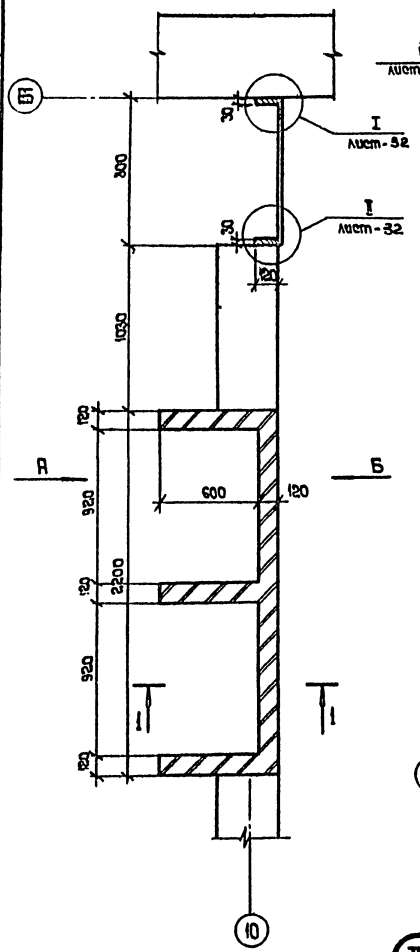

Вид А

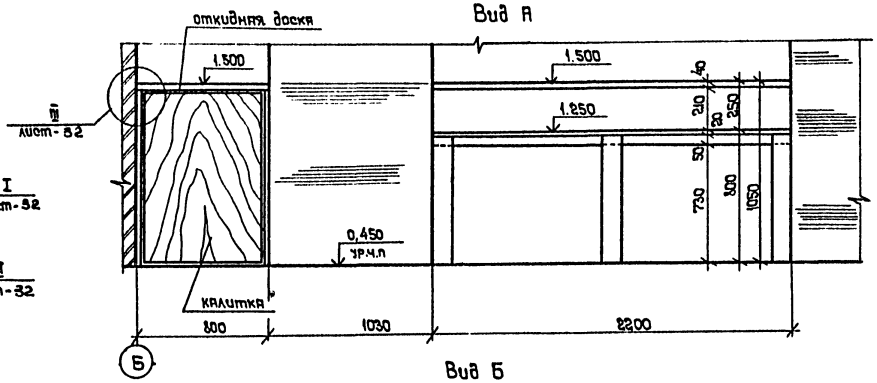

Вид Б

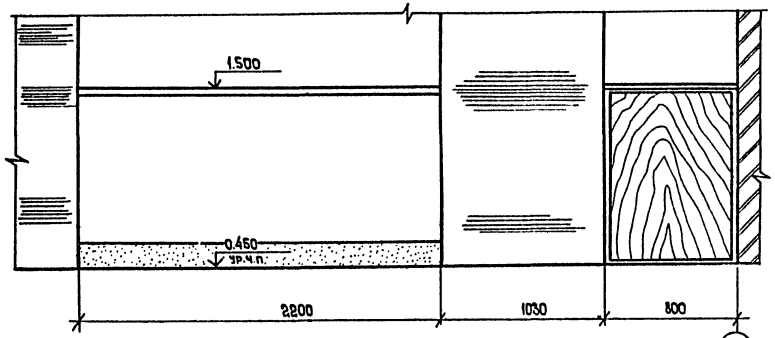

1-1

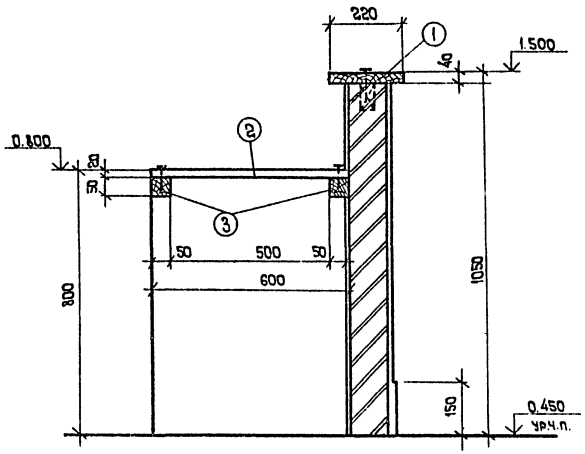

Спецификация материалов на барьер

Марка поз.	Обозначение	Наименование	Кол.	Масса ед. кг.	Примечание
1	ГОСТ 8486-66	Доска 220×10 мм ℓ=2200	0,01 м³		
2	ГОСТ 17125-71	Фанеров. древесно-струж. плита δ=20 мм	2,5 м²		
3	ГОСТ 8486-66	Дерев. бруски 50×50 мм	0,05 м³		
4	ГОСТ 8486-66	Доска 120×40 мм ℓ=870	0,001 м³		
5	ГОСТ 8486-66	Доска 120×30 мм ℓ=1000 мм	0,01 м³		
	ГОСТ 25797-83	Рояльная петля	1,3 п.м.		

1. Все деревянные конструкции подвергнуть глубокой пропитке антипиренами.

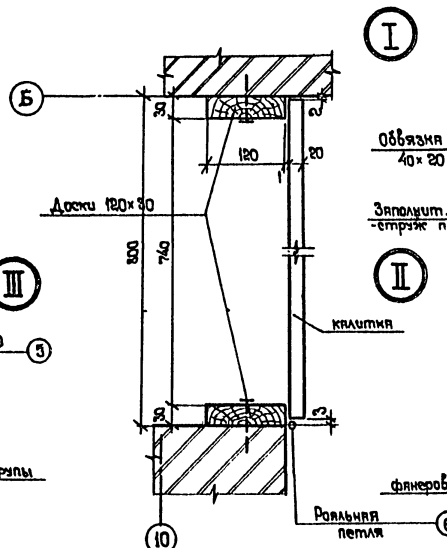

Калитка

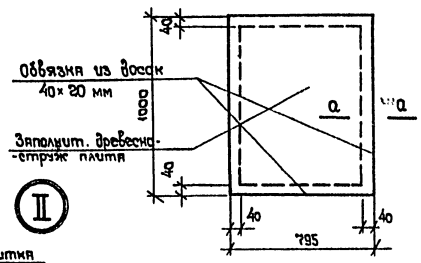

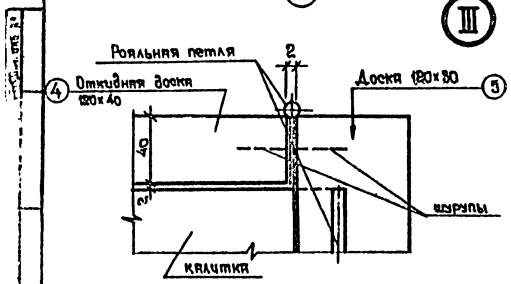

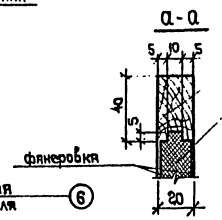

Привязан :		ТП 503-5-12.85	АР
		Автовокзал вместимостью 200 человек.	
ГИП	Чекалов	Здание автовокзала	Стадия: Р; Лист: 32; Листов:
Н.контр.	Энтелис		
Нач.отд.	Иванов	Барьер в диспетчерской.	ГИПРОАВТОТРАНС Ленинградский филиал
Гл.арх.	Энтелис		
Рук.гр.	Самсонова		
Архитр	Ушакова Е		
Инв №			

Альбом I

Объект 1235

План на отм. 0.000

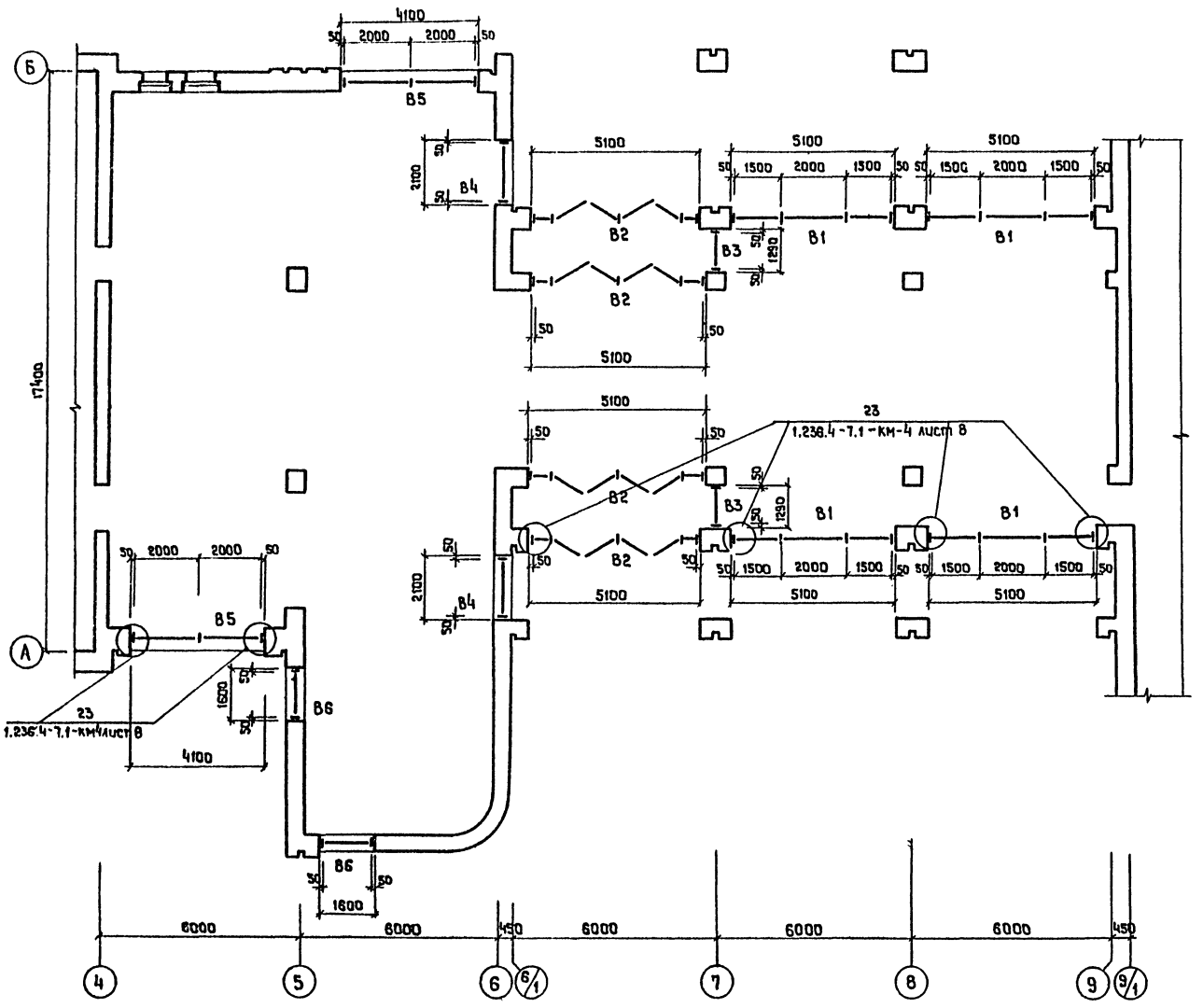

План на отм. 3.600

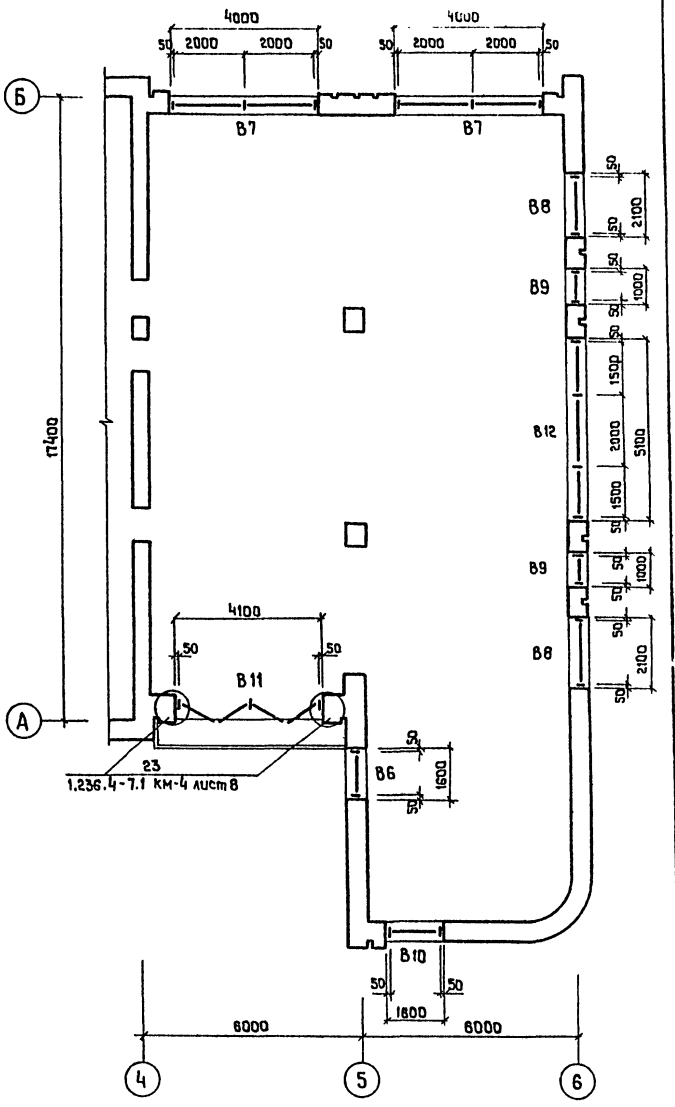

Привязан	ГИП	Чеколов	ТП 503-5-12.85 АР		
	Н.контр.	Энтелис	Автовокзал вместимостью 200 человек		
	Нач.отд	Иванов	Здание автовокзала	Стадия	Лист	Листов
	Гл. арх.	Энтелис		Р	33	
	Рук. гр	Самсонова	Схема расположения витражей.	ГИПРОАВТОТРАНС Ленинградский филиал		
Инв.№	Арх.	Тамбовцев				

Инв.№ подл. | Подпись и дата | Взам. инв.№

АЛЬБОМ I

Объект 1235

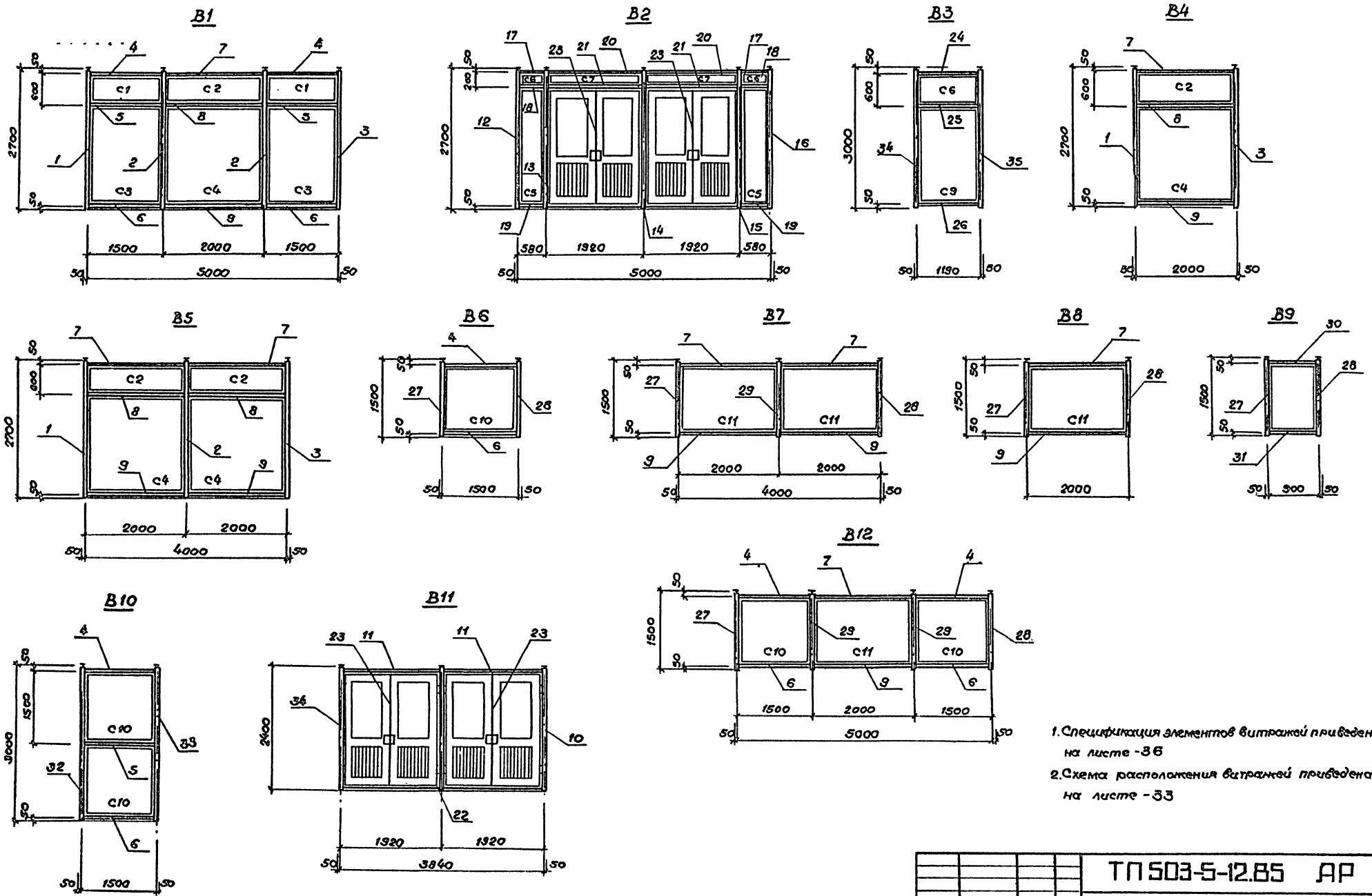

1. Спецификация элементов витражей приведена на листе -36
2. Схема расположения витражей приведена на листе -33

Привязан	ГИП	Чекалов		ТП 503-5-12.85 АР		
	Н.контр.	Энтелис		Автовокзал вместимостью 200 человек		
	Нач.отд.	Иванов		Здание автовокзала	Стадия	Лист	Листов
	Гл.арх.	Энтелис			Р	34	
	Рук.2Р	Самсонова		Витражи В1÷В12	ГИПРОАВТОТРАНС Ленинградский филиал		
Инв.№	Арх.	Тамбовцев					

Инв.№ подл. | Подпись и дата | Взам.инв.№

Альбом Т-4

Объект 1235

Инв.№ подл. | Подпись и дата | Взам.инв.№

поз.12

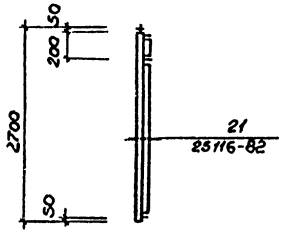

поз.13,15

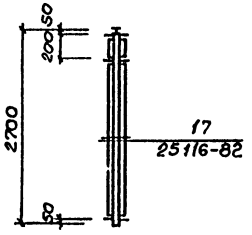

поз.14

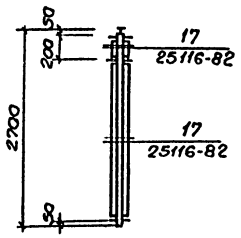

поз.16

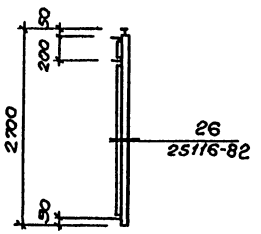

поз.27

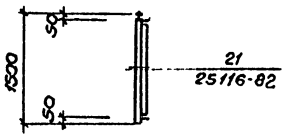

поз.29

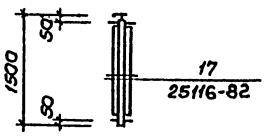

поз.28

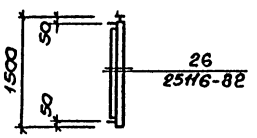

поз.34

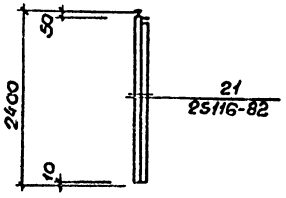

поз.22

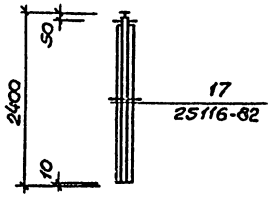

поз.10

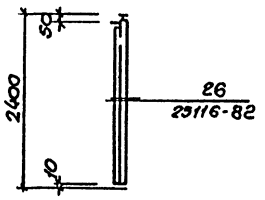

поз.32

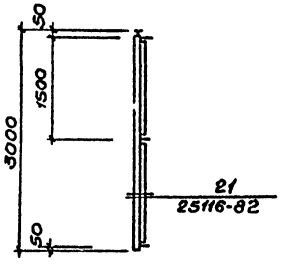

поз.33

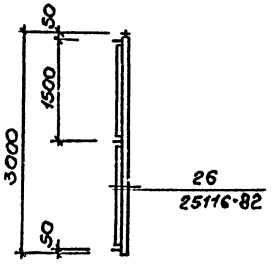

Спецификация стеклопакетов.

N п/п.	Марка	Размеры Ширина мм	Размеры Длина мм	Площадь м²	Примечания
1	С1	560	1460	0.82	
2	С2	560	1960	1.10	
3	С3	1460	1960	2.86	
4	С4	1960	1960	3.84	
5	С5	540	2360	1.27	
6	С6	160	540	0.10	
7	С7	160	1880	0.30	
8	С8	560	1210	0.70	
9	С9	1150	2.26	2.60	
10	С10	1460	1460	2.13	
11	С11	1460	1960	2.86	

1. Витражи разработаны на основании серии 1.236.4-7„ Витрины и тамбуры из алюминиевых сплавов. для общественных зданий и ГОСТ 25116-82.

2. Крепление витражей вверху производить к закладным деталям, пристреливаемым дюбелями к перемычкам (не нарушая рабочей арматуры), внизу – к закладным деталям в полу или в кирпичной кладке.

3. Спецификации закладных приведены на листах 11 и 26.

Привязан			
	ГИП	Чекалов	
	Н.контр.	Энтелис	
	Нач.отд.	Иванов	
	Гл.арх.	Энтелис	
	Рук.сект.	Семенова	
Инв.№	Архит.	Тамбовцева	

ТП 503-5-12.85 АР

Автовокзал вместимостью 200 человек.

Здание автовокзала

Элементы витражей.

Стадия	Лист	Листов
Р	35	

ГИПРОАВТОТРАНС
Ленинградский филиал

АЛЬБОМ I

Спецификация элементов витражей.

Поз.	Обозначение	Наименование	Кол.	Примечание
	Витраж В1			
1	ГОСТ 25116-82	Стойка СВПА 27-03	1	
2	ГОСТ 25116-82	Стойка СВПА 27-33	2	
3	ГОСТ 25116-82	Стойка СВПА 27-30	1	
4	ГОСТ 25116-82	Ригель РВПИ-15	2	
5	ГОСТ 25116-82	Ригель РСПИ-15	2	
6	ГОСТ 25116-82	Ригель РНПИ-15	2	
7	ГОСТ 25116-82	Ригель РВПИ-20	1	
8	ГОСТ 25116-82	Ригель РСПИ-20	1	
9	ГОСТ 25116-82	Ригель РНПИ-20	1	
	Витраж В2			
12	ТП АР-35	Стойка	1	
13	ТП АР-35	Стойка	1	
14	ТП АР-35	Стойка	1	
15	ТП АР-35	Стойка	1	
16	ТП АР-35	Стойка	1	
17	ГОСТ 25116-82	Ригель РВПИ-058	2	
18	ГОСТ 25116-82	Ригель РСПИ-058	2	
19	ГОСТ 25116-82	Ригель РНПИ-058	2	
20	ГОСТ 25116-82	Ригель РВПИ-19.2	2	
21	ГОСТ 25116-82	Ригель РСПИ-19.2	2	
23	ГОСТ 24584-81	Дверь ДАЧ-19В	2	
	Витраж В3			
34	ГОСТ 25116-82	Стойка СВПА 30-03	1	
35	ГОСТ 25116-82	Стойка СВПА 30-30	1	
24	ГОСТ 25116-82	Ригель РВПИ-12	1	
25	ГОСТ 25116-82	Ригель РСПИ-12	1	
26	ГОСТ 25116-82	Ригель РНПИ-12	1	
	Витраж В4			
1	ГОСТ 25116-82	Стойка СВПА 27-03	1	
3	ГОСТ 25116-82	Стойка СВПА 27-30	1	
7	ГОСТ 25116-82	Ригель РВПИ-20	1	
8	ГОСТ 25116-82	Ригель РСПИ-20	1	
9	ГОСТ 25116-82	Ригель РНПИ-20	1	
	Витраж В5			
1	ГОСТ 25116-82	Стойка СВПА 27-03	1	
2	ГОСТ 25116-82	Стойка СВПА 27-33	1	
3	ГОСТ 25116-82	Стойка СВПА 27-30	1	
7	ГОСТ 25116-82	Ригель РВПИ-20	2	
8	ГОСТ 25116-82	Ригель РСПИ-20	1	
9	ГОСТ 25116-82	Ригель РНПИ-20	2	
	Витраж В6			
4	ГОСТ 25116-82	Ригель РВПИ-15	1	
6	ГОСТ 25116-82	Ригель РНПИ-15	1	
27	ТП АР-35	Стойка	1	
28	ТП АР-35	Стойка	1	
	Витраж В7			
9	ГОСТ 25116-82	Ригель РНПИ-20	2	
27	ТП АР-35	Стойка	1	
28	ТП АР-35	Стойка	1	
29	ТП АР-35	Стойка	1	
7	ГОСТ 25116-82	Ригель РВПИ-20	2	
	Витраж В8			
9	ГОСТ 25116-82	Ригель РНПИ-20	1	
27	ТП АР-35	Стойка	1	
28	ТП АР-35	Стойка	1	
7	ГОСТ 25116-82	Ригель РВПИ-20	1	
	Витраж В9			
27	ТП АР-35	Стойка	1	
28	ТП АР-35	Стойка	1	
30	ГОСТ 25116-82	Ригель РВПИ-10	1	
31	ГОСТ 25116-82	Ригель РНПИ-10	1	
	Витраж В10			
4	ГОСТ 25116-82	Ригель РВПИ-15	1	
5	ГОСТ 25116-82	Ригель РСПИ-15	1	
6	ГОСТ 25116-82	Ригель РНПИ-15	1	
32	ТП АР35	Стойка	1	
33	ТП АР 35	Стойка	1	
	Витраж В11			
23	ГОСТ 24584-81	Дверь ДАЧ 24-19В	2	
34	ТП АР-35	Стойка	1	
22	ТП АР-35	Стойка	1	
10	ТП АР-35	Стойка	1	
11	ГОСТ 25116-82	Ригель РВПИ-19.2	2	
	Витраж В12			
4	ГОСТ 25116-82	Ригель РВПИ-15	2	
6	ГОСТ 25116-82	Ригель РНПИ-15	2	
7	ГОСТ 25116-82	Ригель РВПИ-20	1	
9	ГОСТ 25116-82	Ригель РНПИ-20	1	
27	ТП АР-35	Стойка	1	
28	ТП АР-35	Стойка	1	
29	ТП АР-35	Стойка	2	

Спецификация к схеме расположения витражей.

Поз.	Обозначение	Наименование	Кол.	Примечание
В1	ТП АР-34	Витраж - В1	4	
В2	ТП АР-34	Витраж - В2	4	
В3	ТП АР-34	Витраж - В3	2	
В4	ТП АР-34	Витраж - В4	2	
В5	ТП АР-34	Витраж - В5	2	
В6	ТП АР-34	Витраж - В6	3	
В7	ТП АР-34	Витраж - В7	2	
В8	ТП АР-34	Витраж - В8	2	
В9	ТП АР-34	Витраж - В9	2	
В10	ТП АР-34	Витраж - В10	1	
В11	ТП АР-34	Витраж - В11	1	
В12	ТП АР-34	Витраж - В12	1	

Объект 1235

Инв. № подл. | Подпись и дата | Взам. инв. №

Привязан

Инв. №

ГИП	Чекалов	
Н.контр.	Энтелис	
Нач.отд.	Иванов	
Гл. арх.	Энтелис	
Рук.сект.	Самсонова	
Арх.	Тамбовцев	

ТП 503-5-12.85 -АР

Автовокзал вместимостью 200 человек

Здание автовокзала

Стадия	Лист	Листов
Р	36	

Спецификация элементов витражей.

ГИПРОАВТОТРАНС Ленинградский филиал

1235

1–1

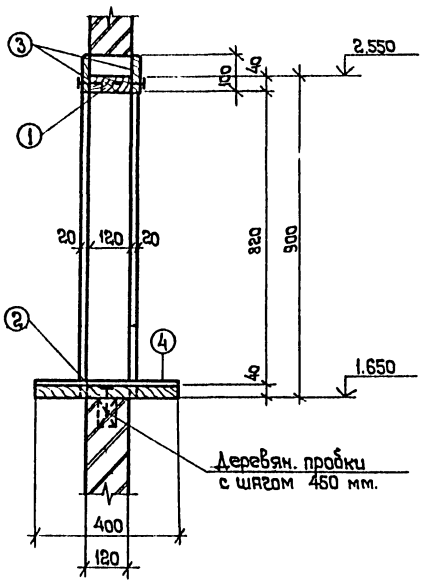

Вид А

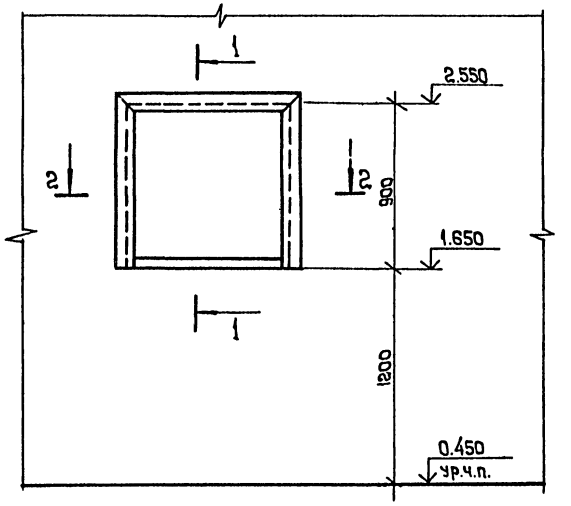

Спецификация материалов на окно О-1.

Марка поз.	Обозначение	Наименование	Кол.	Масса ед. кг	Примечание
1	ГОСТ 8486-66	Доска 120×40	0,2 м3		
2	ГОСТ 8486-66	Доска 400×40	0,02 м3		
3	ГОСТ 8486-66	Накладка - доска 100×20	31 п.м		
4	ГОСТ 9590-76	Пластик	3,2 м2		
	ГОСТ 1145-80	Шурупы	0,2 кг		
	ГОСТ 99-75	Деревянный шпон δ=1 мм	50 м2		

1. Все крепления производить шурупами.
2. Видимые поверхности обрамления окна оклеить деревянным шпоном.

2–2

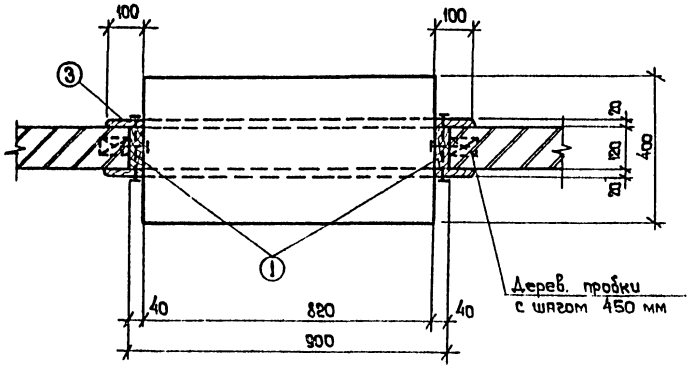

Фрагмент плана

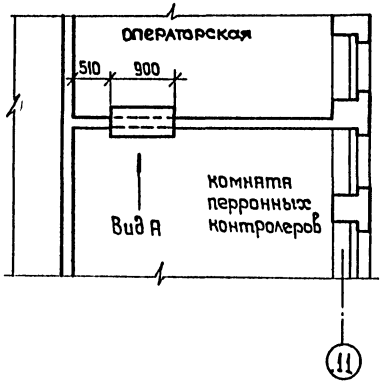

Привязан		ТП 503-5-12.85	АР
		Автовокзал вместимостью 200 человек	
ГИП	Чекалов	Здание автовокзала	Стадия: Р; Лист: 37; Листов:
Н.контр.	Энтелис		
Нач.отд.	Иванов		
Гл.арх.	Энтелис		
Рук.сект.	Симонова	Окно О-1	ГИПРОАВТОТРАНС Ленинградский филиал
Архит.	Ушакова Е.		
Инв. №			

Альбом I

Объект 1235

Фрагмент 2

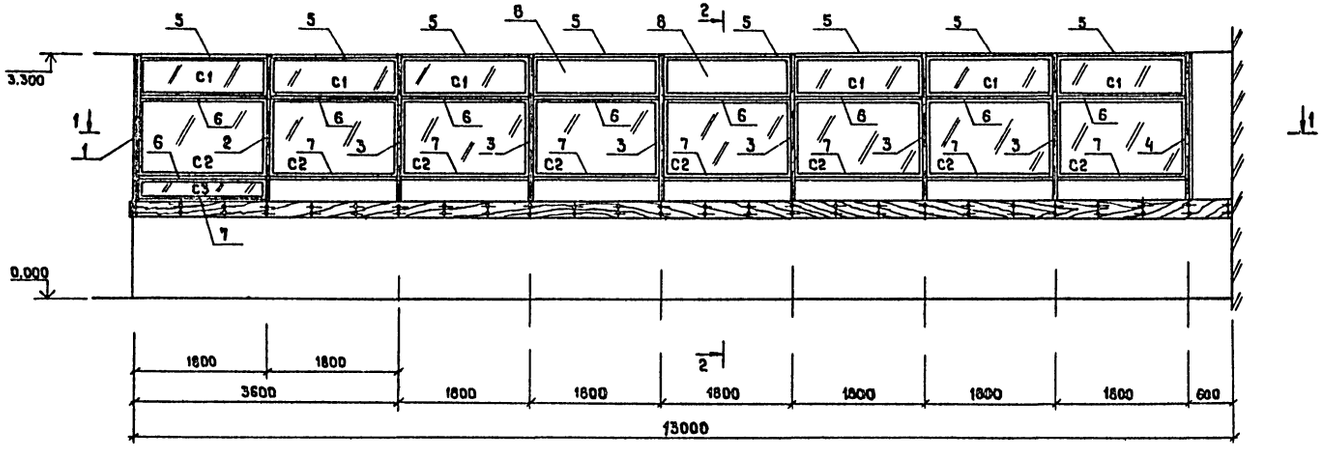

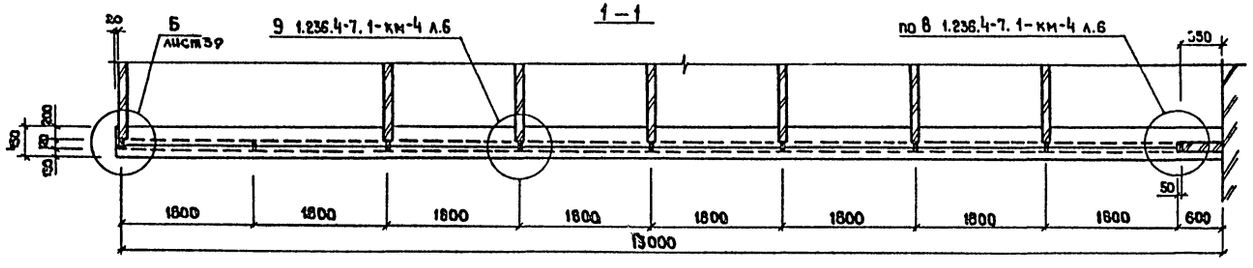

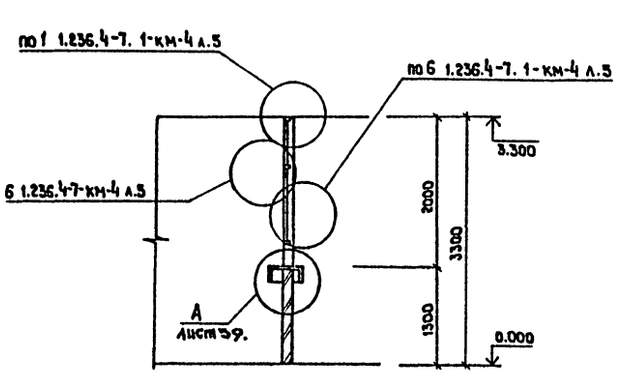

Спецификация элементов витража кассовых кабин

Поз.	Обозначение	Наименование	Кол.	Масса ед. кг.	Примечания
1	ТП 503-5-12.85 - АР 39	Стойка 1	1		
2	ТП 503-5-12.85 - АР 39	Стойка 2	1		
3	ТП 503-5-12.85 - АР 39	Стойка 3	6		
4	ТП 503-5-12.85 - АР 39	Стойка 4	1		
5	ГОСТ 25116-82	Ригель РВОЕ 18	8		
6	ГОСТ 25116-82	Ригель РСОЕ 18	9		
7	ГОСТ 25116-82	Ригель РНОЕ 18	8		
8	ГОСТ 8706-78	Сталь просечно-вытяжная 40Б (560×1760)	2	15.50	
9	ГОСТ 24454-80	Доска 40×410	0.20 м³		
10	ГОСТ 24454-80	Доска 40×120	0.06 м³		
11	ГОСТ 24454-80	Доска 20×200	0.10 м³		
12	ГОСТ 1145-80	Шурупы	0.3 кг		
С1	ГОСТ 111-78	Стекло строительное 560×1760	6 шт.		
С2	ГОСТ 111-78	Стекло строительное 1060×1760	8 шт.		
С3	ГОСТ 111-78	Стекло строительное 260×1760	1 шт.		

1. Витраж кассовых кабин разработан на основании серии 1.236.4-7. Витрины и тамбуры из алюминиевых сплавов для общественных зданий и ГОСТа 25116-82.

Инв.№ подл. | Подпись и дата | Взам. инв.№

Привязан

Инв.№

ГИП	Чекалов	
Н.контр.	Зинелис	
Нач.отд.	Иванов	
Гл.арх.	Зинелис	
Рук.гр.	Самсонова	
Авт.	Тамбовцев	

ТП 503-5-12.85 АР

Автовокзал вместимостью 200 человек

Здание автовокзала

стадия	лист	листов
Р	38	

Фрагмент 2
Витраж кассовых кабин

ГИПРОАВТОТРАНС
Ленинградский филиал

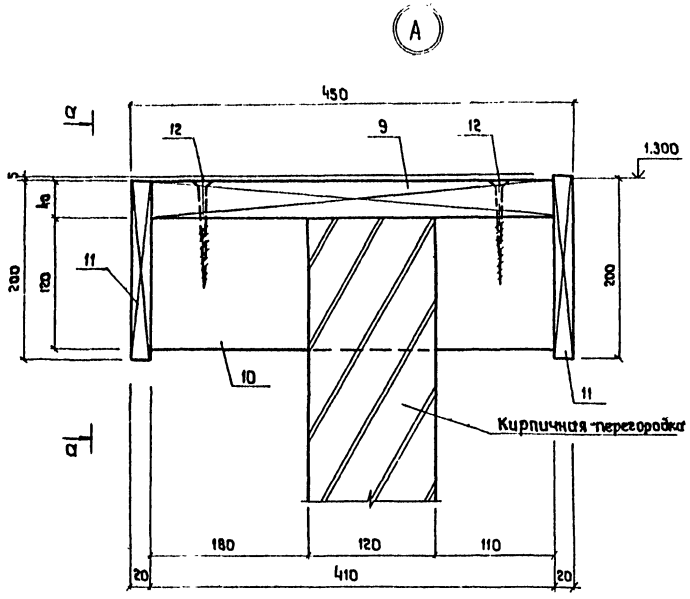

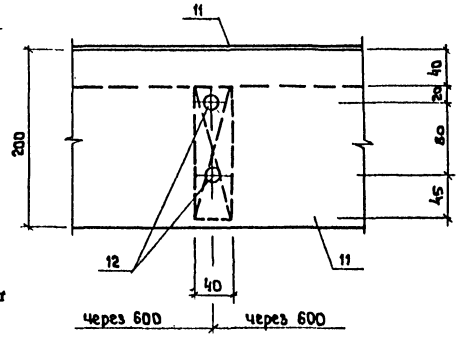

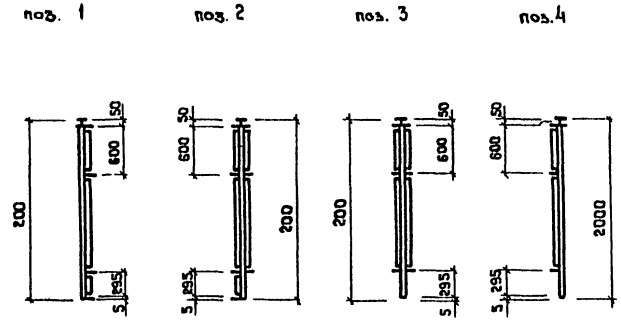

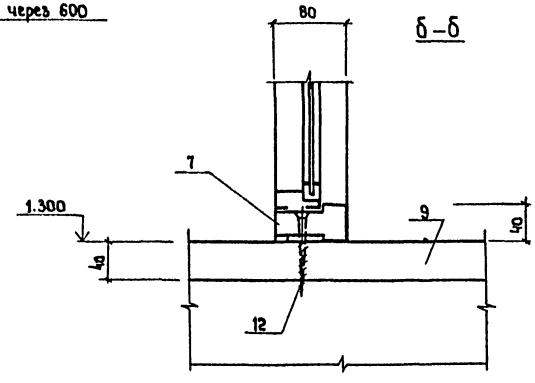

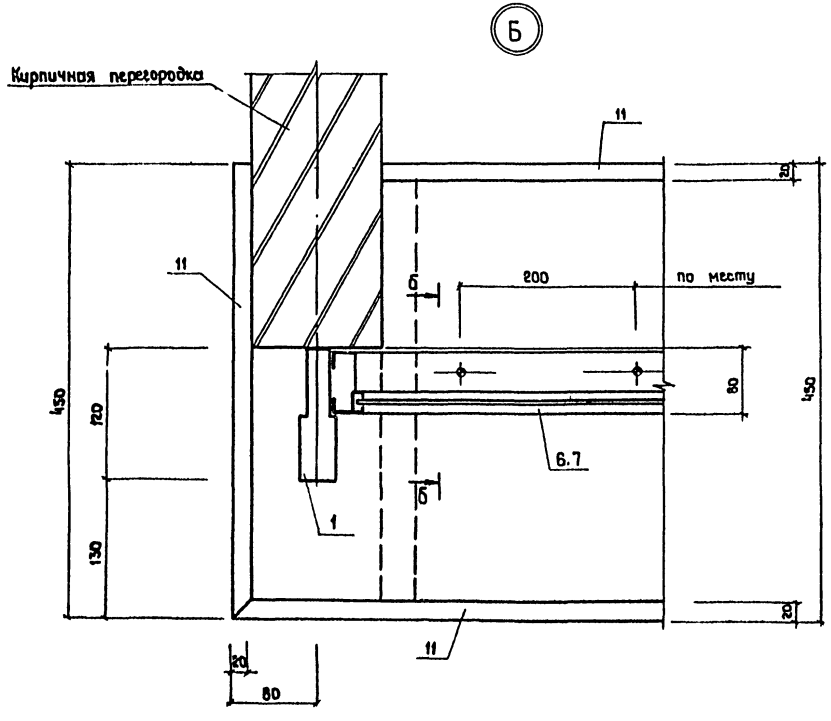

1. Спецификация элементов приведена на листе 58

Привязан				ТП 503-5-12.85 АР		
				Автовокзал вместимостью 200 человек		
	ГИП	Чекалов		Здание автовокзала	стадия	Лист	Листов
	Н. контр.	Энтелис			Р	39	
	Нач. отд.	Иванов					
	Гл. арх.	Энтелис		Витраж кассовых кабин. Детали.	ГИПРОАВТОТРАНС	
Инв. №	Рук. гр.	Самсонова				
	Арх.	Тамбовцев				

Объект 1235

Взам. инв. № | Подпись и дата | Инв. № подл.

Офсет 1235

Схема расстановки букв

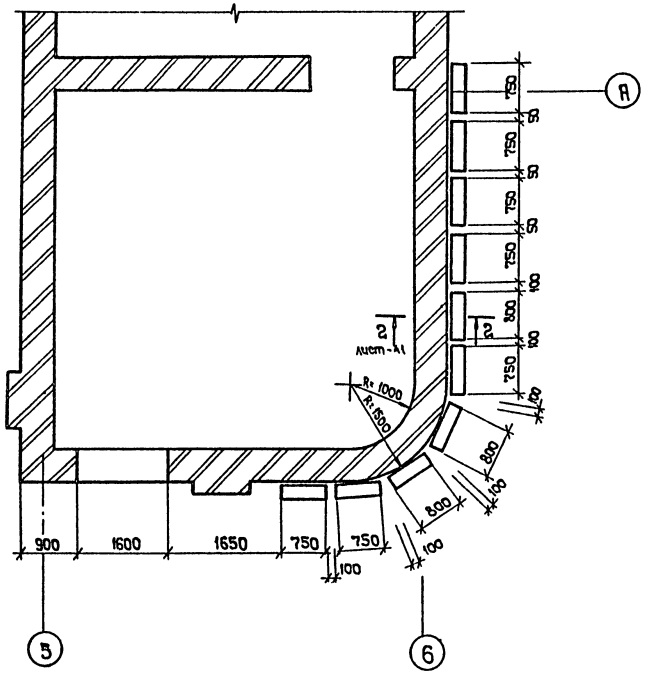

Фрагмент фасада по оси 6



Фрагмент фасада 1-6

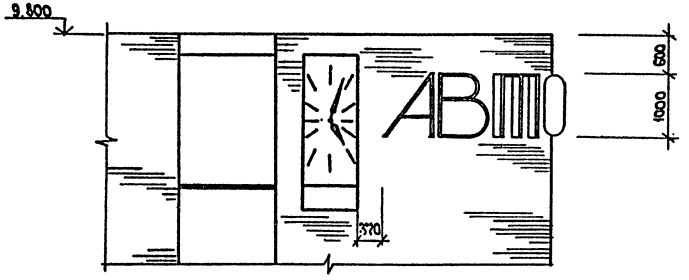

1. Буквы сварить по всей ширине полосы из кустов, нарезанных из листовой стали по ГОСТ 82-70
2. Штыри приварить к буквам с внутренней стороны с нахлестом 100 мм
3. Буквы А, В, О - изготовить по 2 шт.
4. Буквы и штыри покрыть белой пентафталевой эмалью
5. Металлические буквы - см. черт. АСИ.

Привязан.		ГИП	Чекалов	ТП 503-5-12.85 АР	
		Н. контр.	Энтелис	Автовокзал вместимостью 200 человек	
		Нач. отд.	Иванов	Здание автовокзала	Стадия: Р; Лист: 40; Листов:
		Гл. арх.	Энтелис		
		Рук. сект.	Самсонова	Реклама (начало)	ГИПРОАВТОТРАНС Ленинградский филиал
Инв. №		Архитект.	Тамбовцев		

Инв. № подл. | Подпись и дата | Взам. инв. №

Схема отверстий для крепления букв.

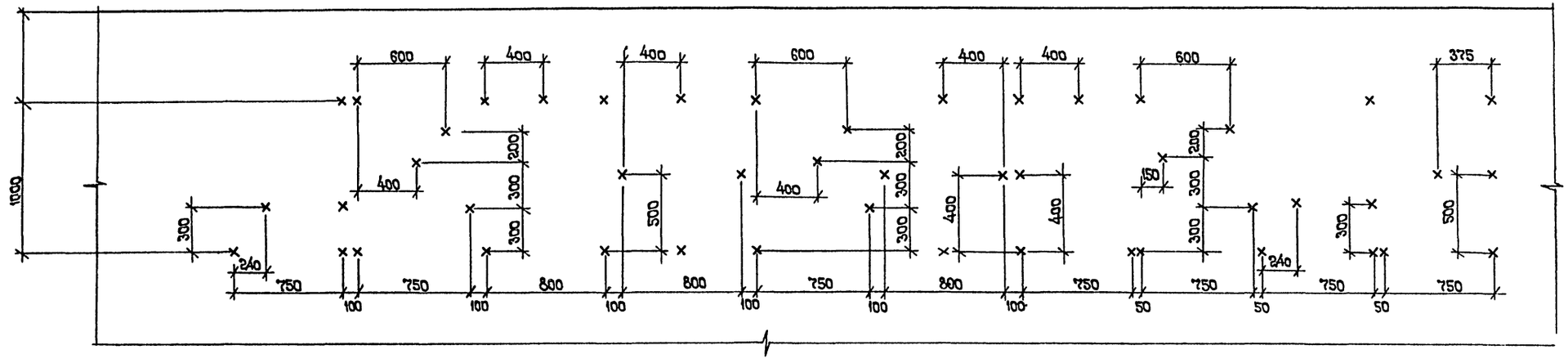

1-1

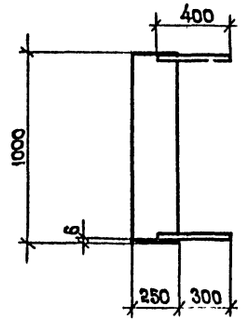

2-2

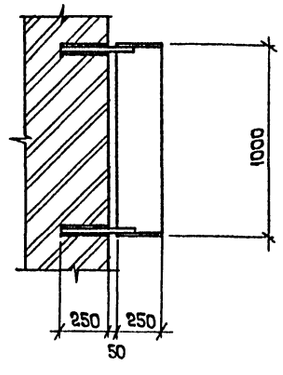

Спецификация букв рекламы.

Марка поз.	Обозначение	Наименование	Кол. шт.	Масса ед. кг.	Примечание
А	ТП- -АСИ-А	Буква металлическая	2	33,75	
В	ТП- АСИ-В	Буква металлическая	2	46,82	
т	ТП- АСИ-т	Буква металлическая	1	45,99	
О	ТП- АСИ-О	Буква металлическая	2	32,93	
К	ТП- АСИ-К	Буква металлическая	1	31,86	
З	ТП- АСИ-З	Буква металлическая	1	33,27	
Л	ТП- АСИ-Л	Буква металлическая	1	27,62	

1. Отверстия в кирпичной кладке для крепления букв рекламы просверлить на глубину 250 мм, ф 15 мм
2. При монтаже букв штыри в отверстия посадить на цементном растворе М 75.

Привязан

Инв. №

Инв. № подл. | Подпись и дата | Взам. инв. №

ГИП	Чекалов	
Н.контр.	Энтелис	
Нач.отд.	Иванов	
Гл.арх.	Энтелис	
Рук.сект.	Самсонова	
Архитект.	Тамбовцев	

ТП-503-5-12.85 АР

Автовокзал вместимостью 200 человек.

Здание автовокзала

Стадия	Лист	Листов
Р	41	

Реклама (окончание)

ГИПРОАВТОТРАНС Ленинградский филиал

Альбом

Объект 1235

Фрагмент фасада 1-6

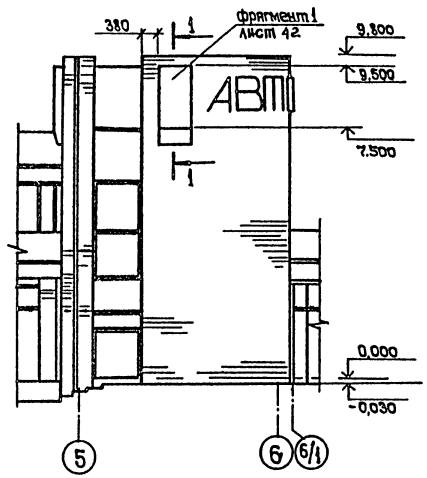

Фрагмент фасада Д-Б

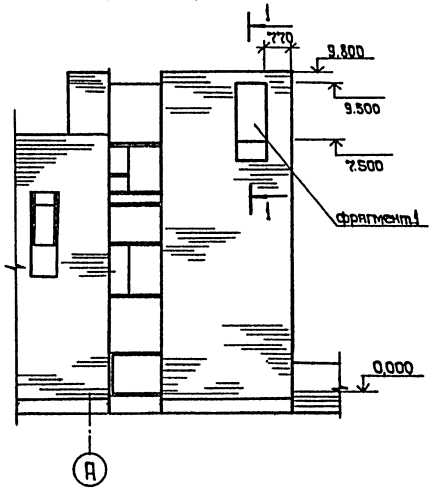

Фрагмент 1

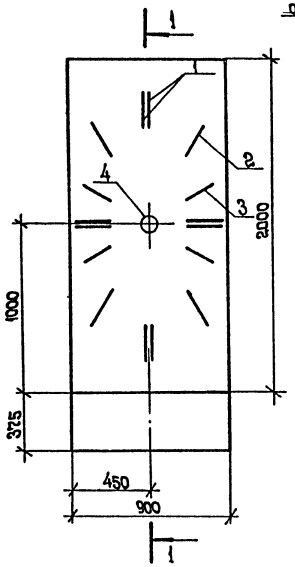

1-1

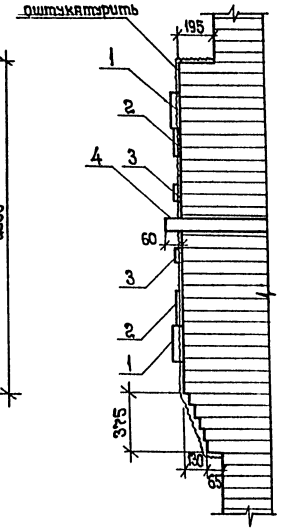

Схема расположения часов

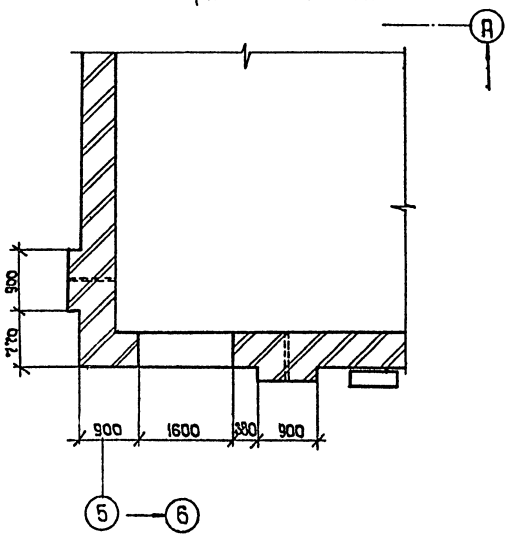

Схема расположения отверстий для штырей.

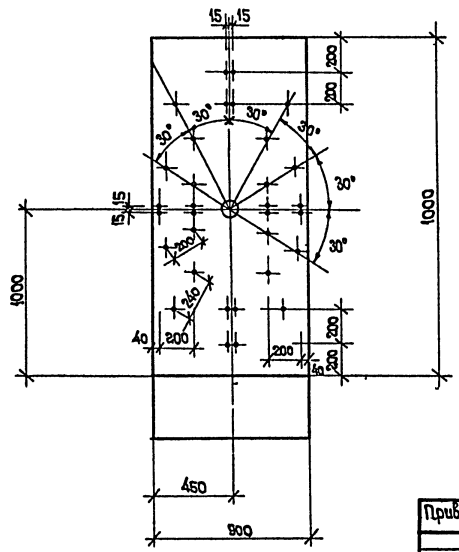

Спецификация металлических деталей часов

Марка поз.	Обозначение	Наименование	Кол. шт.	Масса ед. кг	Примечание
1	ТП-503-5-12.85 -АСИ-МД41	Мет. деление часов 1	8	0,421	
2	ТП-503-5-12.85 -АСИ-МД42	Мет. деление часов 2	4	0,327	
3	ТП-503-5-12.85 -АСИ-МД43	Мет. деление часов 3	4	0,384	
4	ТП-503-5-12.85 -АСИ-МТ	Металлическая труба	1	6,58	

1. Металлические элементы часов покрыть темно-коричневой пентафталевой эмалью.
2. Металлические элементы часов - см. чертежи -КЖСИ-
3. Отверстия в кирпичной кладке для крепления металлических элементов часов просверлить на глубину -100 мм ⌀ 10 мм
4. При монтаже металлических элементов штыри посадить в отверстия на цементном растворе М 75
5. Трубу (поз. 4) - хромировать; заложить в кладку с консолью 60 мм

Привязан		ТП 503-5-12.85	АР
		Автовокзал вместимостью 200 человек.	
ГИП	Чекалов	Здание автовокзала	Стадия: Р; Лист: 42; Листов:
Н.контр.	Энтелис		
Нач.отд	Иванов		
Гл.арх.	Энтелис		
Рук.сект	Самсонова	Часы башенные	ГИПРОАВТОТРАНС Ленинградский филиал
Архитект.	Тамбовцев		
Инв. №			

Инв. № подл. | Подпись и дата | Взам. инв. №

АЛЬБОМ I

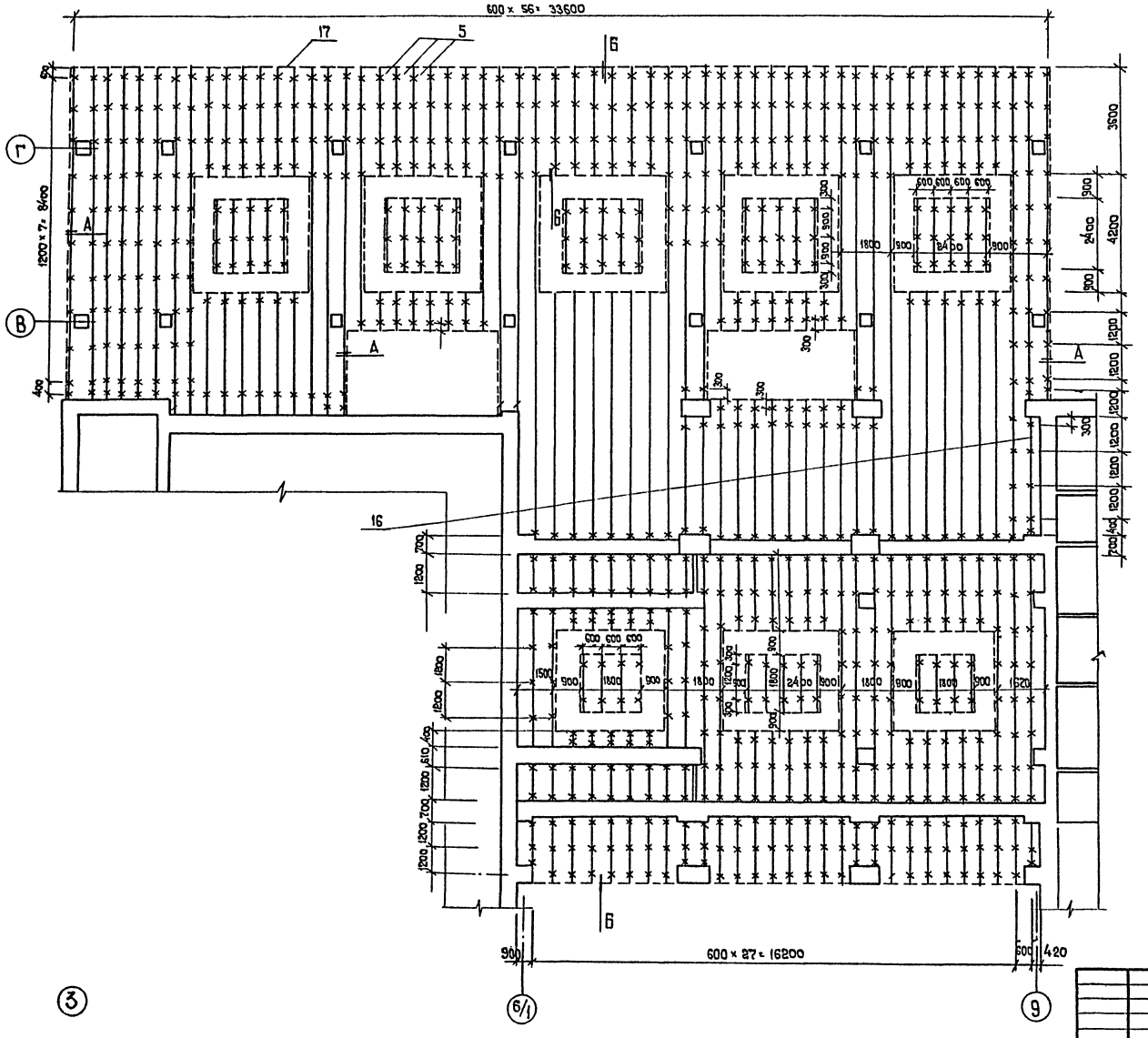

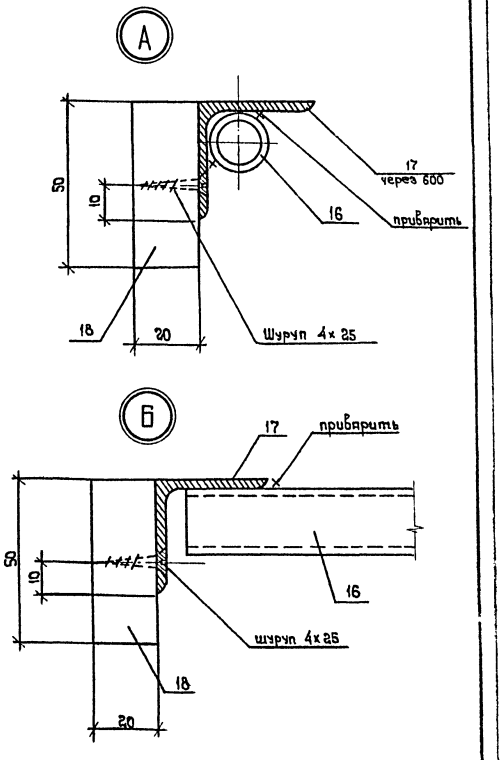

Спецификация элементов подвесного потолка приведена на листе 44

Привязан				ГИП	Чекалов	ТП 503-5-12.85	АР
				Н.контр.	Энтелис	Автовокзал вместимостью 200 человек	
				Нач.отд.	Иванов	Здание автовокзала	Стадия: Р; Лист: 43; Листов:
				Гл.арх.	Энтелис	План подвесного потолка на отм. 3.000	ГИПРОАВТОТРАНС Ленинградский филиал
				Рук.сект.	Самсонова		
Инв. №				Архит.	Тамбовцев		

Объект 1235

Согласовано: Сантехн.отд. Смирнов

Взам. инв. №

Подпись и дата

Инв. № подл.

АЛЬБОМ I

Объект 1235

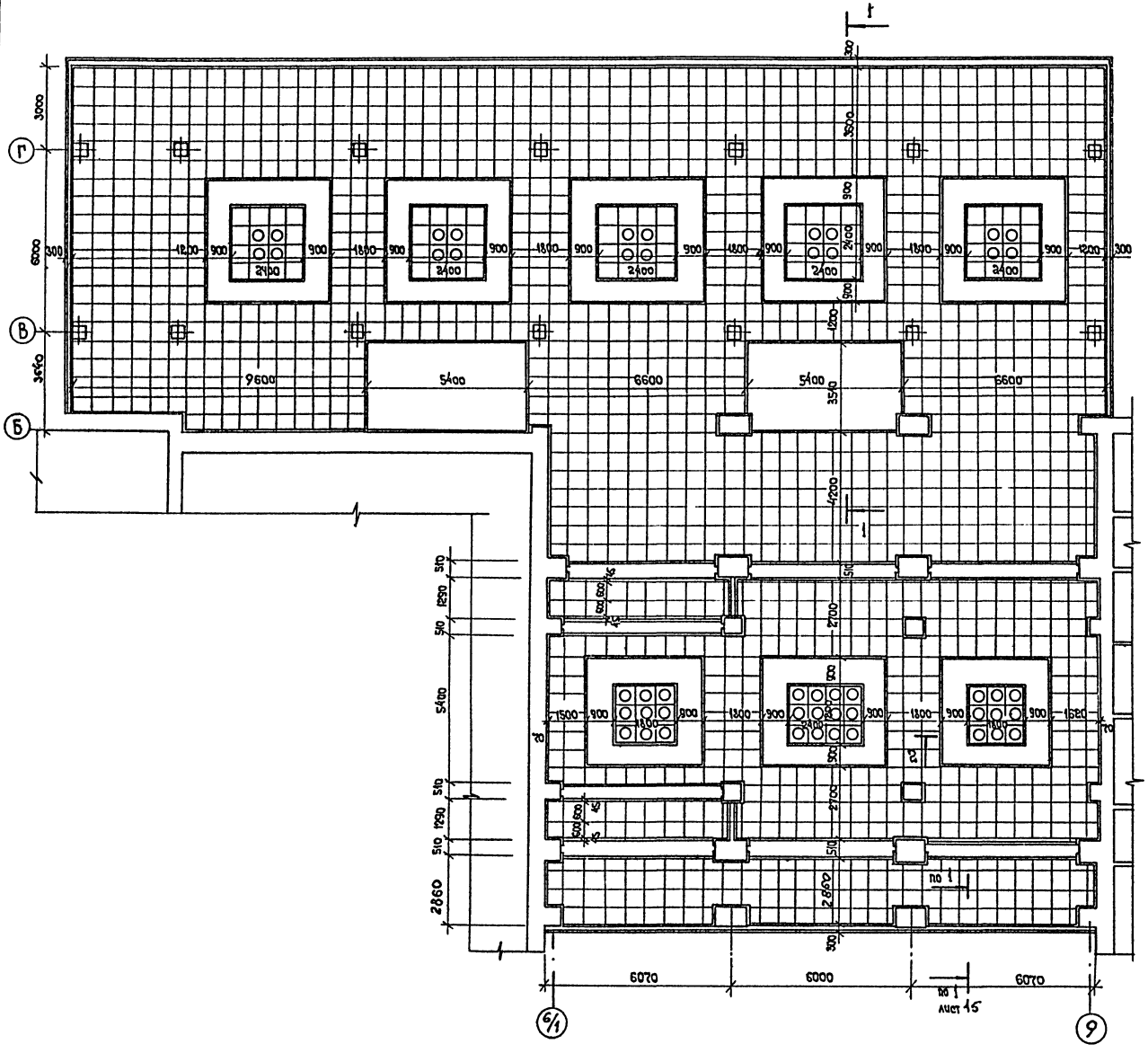

Спецификация элементов подвесного потолка на отм. 3.000

Поз.	Обозначение	Наименование	К-во	Масса	Примечан.
1	1.245.4-2.В.1 01.01.00	Пружина панельная	310	68.0	
3	1.245.4-2.В.1 01.00.01	Панель 600×600 ЛАП 06×06	1424	936.0	
5	1.245.4-2.В.1 01.00.03	Подвеска	758	38.5	
6	1.245.4-2.В.1 01.00.04	Соединительный элемент	89	4.2	
7	1.245.4-2.В.1 01.00.05	Подвижной хомут	666	10.4	
8	1.245.4-2.В.1 01.00.06	Пристенный элемент	51пм	38.5	
9	1.245.4-2.В.1 01.00.07	Пружина уплотнения	1503	5.8	
11	ГОСТ 7798-70	Болт М6×14.58	83	1.6	
12	ГОСТ 15522-70	Гайка 2М6.12.40 016	790	1.6	
13	ГОСТ 6958-78	Шайба 6.01.05	874	0.6	
14	ТУ 14-4-794-77	Дюбель-винт ДВ М6×55	707	4.2	
15	ТУ 14-4-794-77	Дюбель-гвоздь 4.5×40	208	2.6	
16	ГОСТ 8734-75	Труба 20×1.4×6000	832	260.0	
17	ГОСТ 8509-72	L3.6×4 ℓ=150	300	97.2	
18	ГОСТ 8486-66	Доска дерев. 50×20	03 м3		
19	ГОСТ 8240-72	[14 ℓ=220	75	195.0	
20	Каталог ВИЛС	L75×50×5 пр101	190 пм.	25,65	

□ — Плита глухая

⊡ — Плита с отверстием для светильника (лист.46)

Согласовано
Сантехн. отд. Смирнов
Электр. отд. Крыжановский

Инв. № подл. | Подпись и дата | Взам. инв. №

Привязан

Инв. №

ГИП	Чекалов	
Н.контр.	Энтелис	
Нач. отд.	Иванов	
Гл. арх.	Энтелис	
Рук. сект.	Самсонова	
Арх.	Тамбовцев	

ТП 503-5-12.85 АР

Автовокзал вместимостью 200 человек

Здание автовокзала

Стадия	Лист	Листов
Р	44	

План подвесного потолка на отм. 3.000 с раскладкой панелей.

ГИПРОАВТОТРАНС Ленинградский филиал

1-1

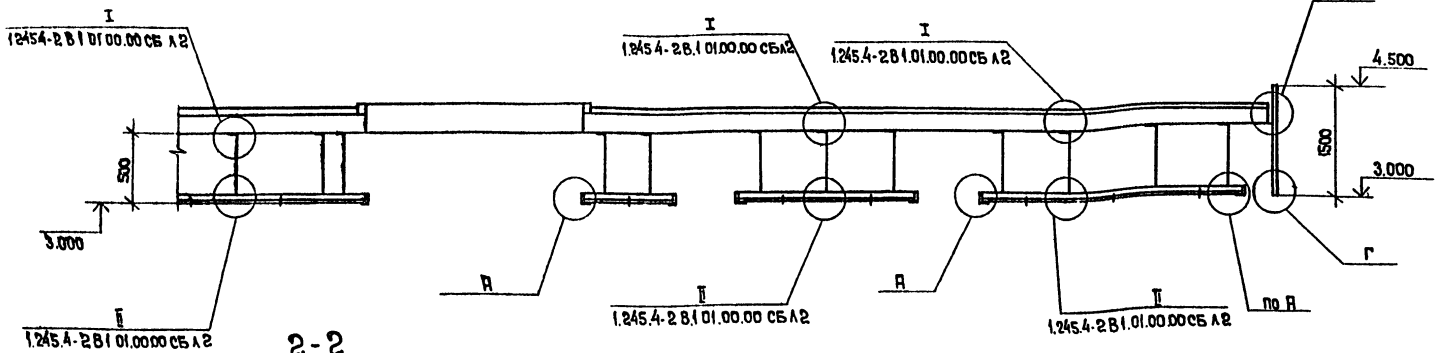

2-2

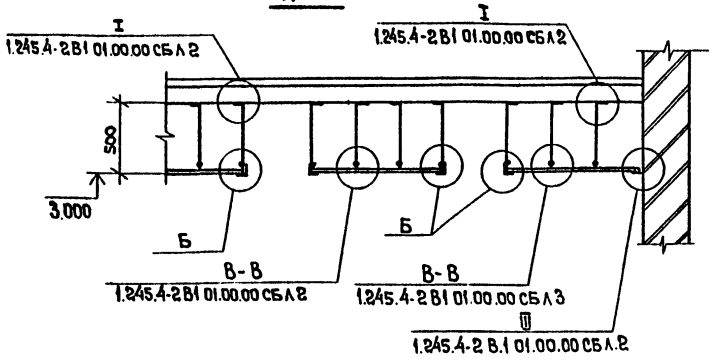

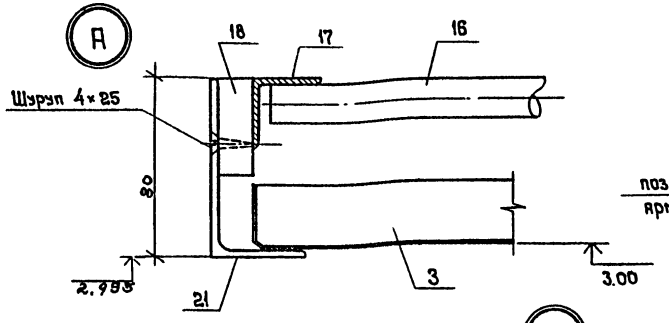

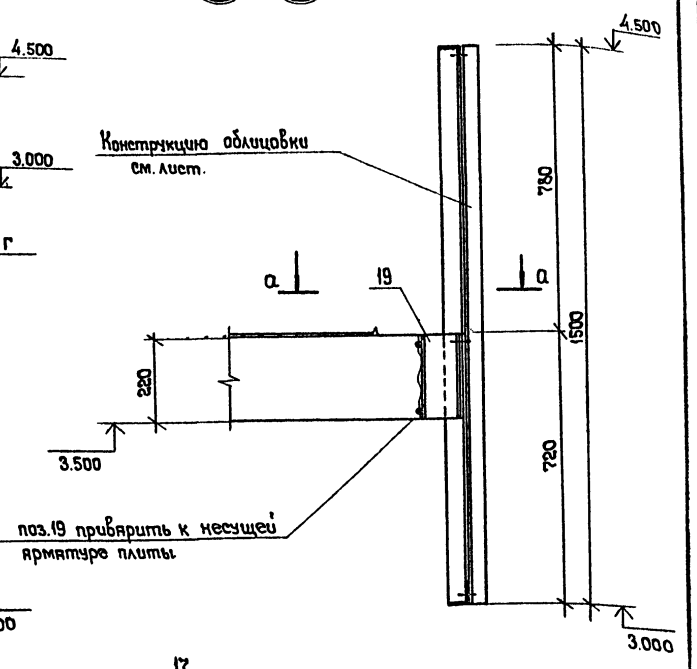

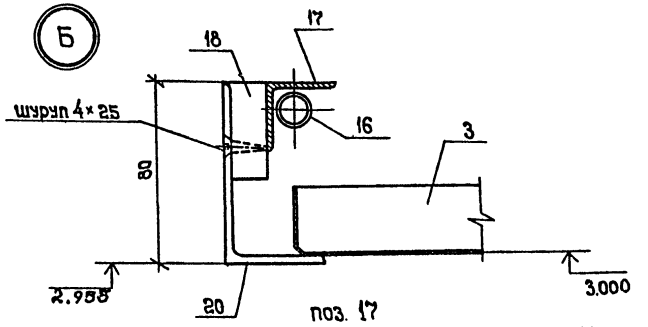

а-а

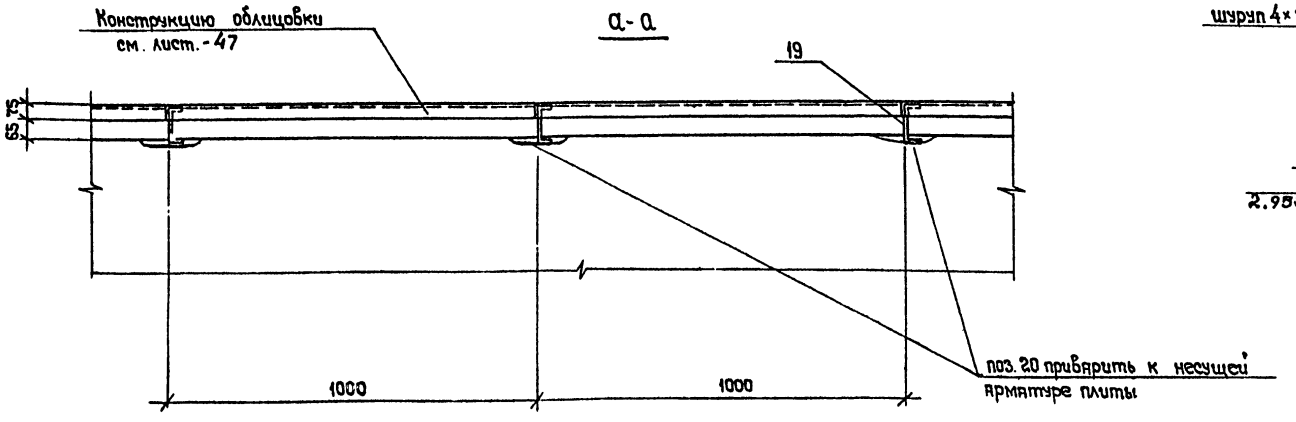

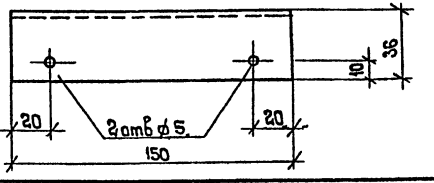

1. СПЕЦИФИКАЦИЮ ЭЛЕМЕНТОВ СМОТРИ НА ЛИСТЕ 44.

Привязан			
Инв. №			

ГИП	Чекалов	
Н. контр.	Энтелис	
Нач. отд.	Иванов	
Гл. арх.	Энтелис	
Рук. сект.	Самсонова	
Архитект.	Тамбовцев	

ТП 503-5-12.85 АР

Автовокзал вместимостью 200 человек.

Здание автовокзала

Стадия	Лист	Листов
Р	45	

Подвесной потолок, узлы, сечения.

ГИПРОАВТОТРАНС
Ленинградский филиал

Альбом I

Объект 1235

Согласовано

Инв. № подл. | Подпись и дата | Взам. инв. №

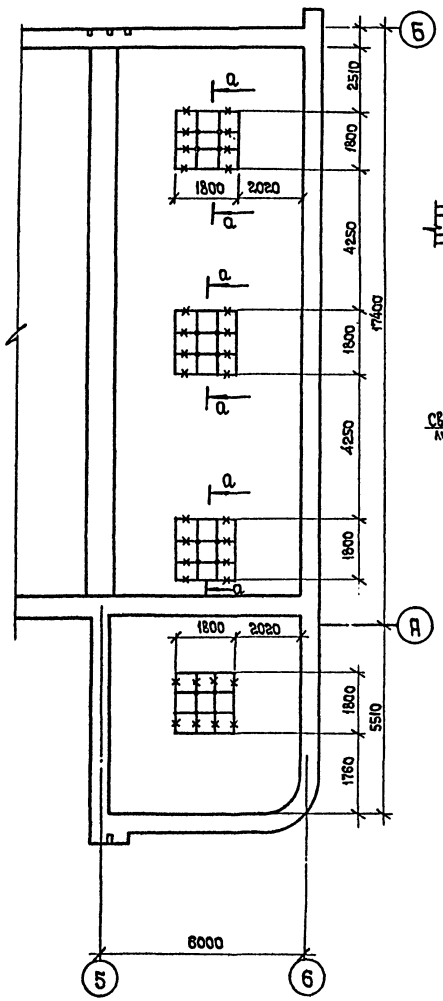

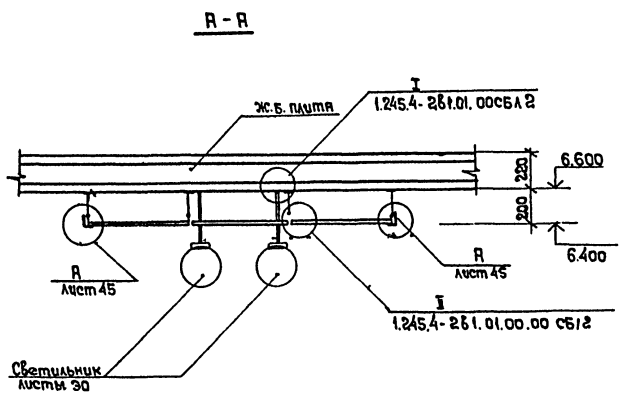

Панель подвесного потолка с отверстием

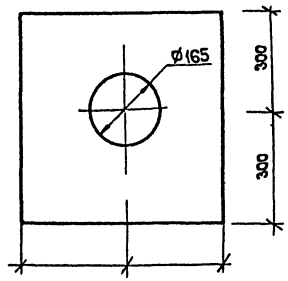

□ плитка глухая

⊡ плитка с отверстием для светильника

Спецификация элементов подвесного потолка на отм. 6.400

Поз.	Обозначение	Наименование	Кол-во	Масса	Примеч.
1	1.245.4-2 Вып 1 01.01.00	Пружина панельная	8	1.69	
3	1.245.4-2 Вып.1 01.01.00	Панель 600×600 АЯП 06×06	36	23.4	
5	1.245.4-2 Вып.1 01.01.03	Подвеска	18	2.22	
6	1.245.4-2 Вып.1.01.01.04	Соединительный элемент	8	0.4	
7	1.245.4-2 Вып.1.01.01.05	Подвижной хомут	17	0.26	
9	1.245.4-2 Вып.1.01.01.07	Пружина уплотненная	38	0.143	
11	ГОСТ 7798-70	Болт М6×14.58	16	0.3	
12	ГОСТ 15522-70	Гайка 2М6Г2.40×016	20	0.1	
14	ТУ 14-4-79Я-77	Дюбель винт. АВМ6×55	20	0.2	
15	ТУ 14-4794-77	Дюбель-гвоздь 4,5×40	20	0.25	
16	ГОСТ 8734-75	Труба 20×1.4×2000	16	5.0	
20	Каталог ВИЛС	L75×50×5 ПР101	2,88 п.м	3.88	

1. Подвесные потолки разработаны на основании серии 1.245.4-2 61 „Подвесные потолки из алюминиевых сплавов."
2. Поз.18 подвергнуть антисептированию и пропитке антипиренами.
3. Позицию 17 приварить к трубчатому металлическому каркасу через 600 мм в разбежку с подвесами и панельными пружинами.
4. При устройстве кровли навеса над перроном отправления заделять цементным раствором участки открытой несущей арматуры плит покрытия.
5. Металлический каркас подвесного потолка окрасить пентафталевой эмалью черного цвета за 2 раза.
6. Данный лист смотреть совместно с листом 44,45.

Привязан

Инв. №

ГИП	Чекалов		
Н.контр.	Энтелис		
Нач.отд.	Ибанов		
Гл.арх.	Энтелис		
Рук.фект.	Самсонов		
Арх.	Тамбовцев		

ТП 503-5-12.85 АР

Автовокзал вместимостью 200 человек

Здание автовокзала

Стадия	Лист	Листов
Р	46	

План подвесного потолка на отм. 6.400

ГИПРОАВТОТРАНС Ленинградский филиал

Альбом I

Объект 1235

Экран А

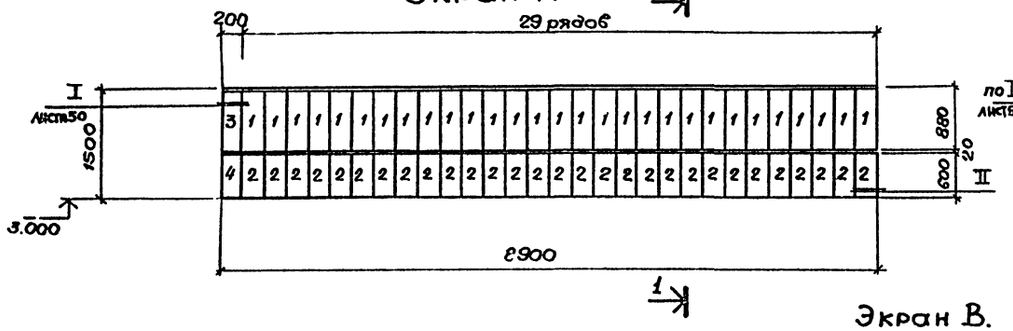

Экран Б

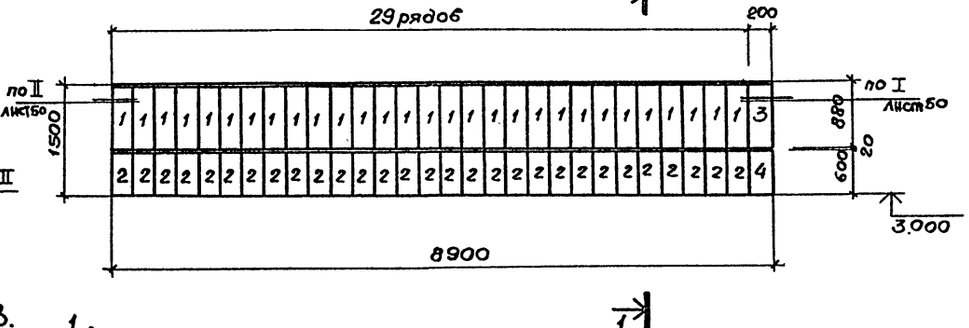

Экран В.

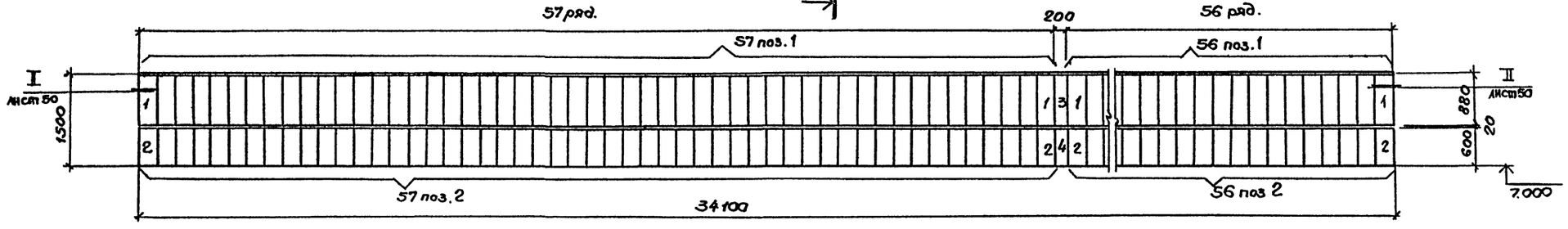

Экран Г

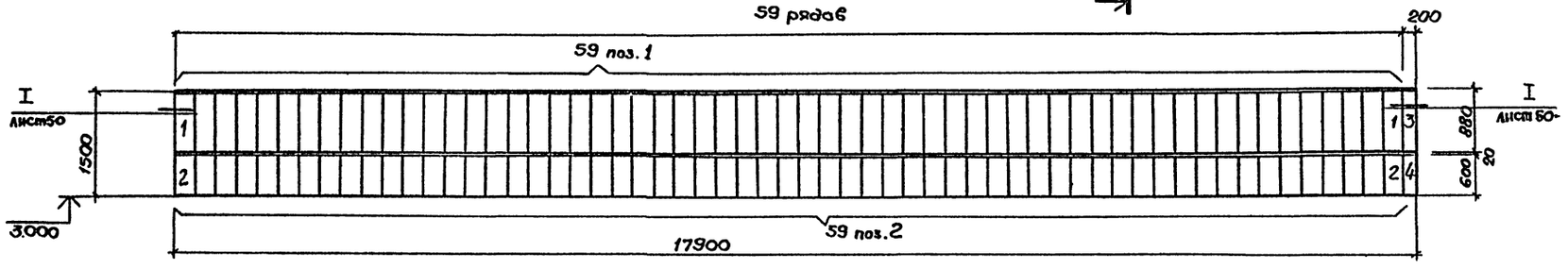

Экран Д

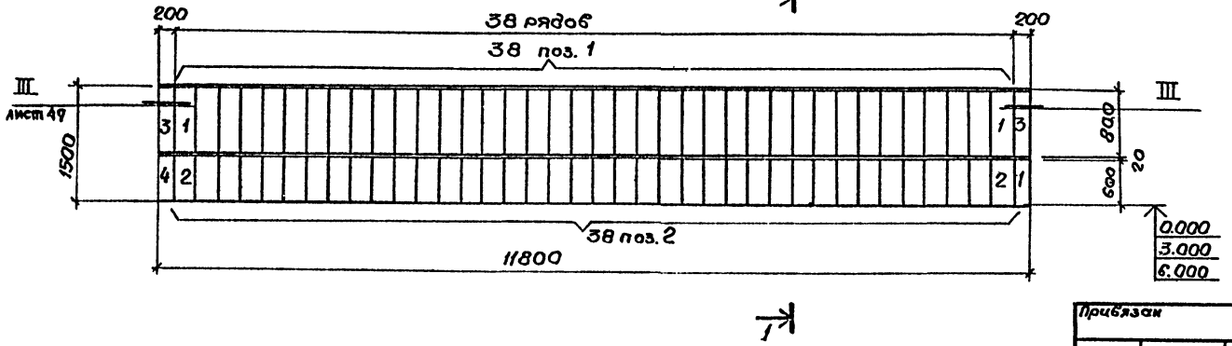

1. Схема расположения экранов дана на листах: 22, 23, 24

Привязан		ТП 503-5-12.85 АР	
		Автовокзал вместимостью 200 человек	
ГИП	Чекалов	Здание автовокзала	Стадия: Р; Лист: 47; Листов:
Н.контр.	Энтелис		
Нач.отд	Иванов		
Гл.арх.	Энтелис	Разбёртки облицовочных экранов „А"; „Б"; „В"; „Г"; „Д"	ГИПРОАВТОТРАНС Ленинградский филиал
Рук.гр.	Самсонов		
Архит.	Тамбовцев		
Инв. №			

Инв. № подл. | Подпись и дата | Взам. инв. №

Альбом I

Объект 123S

Экран Е

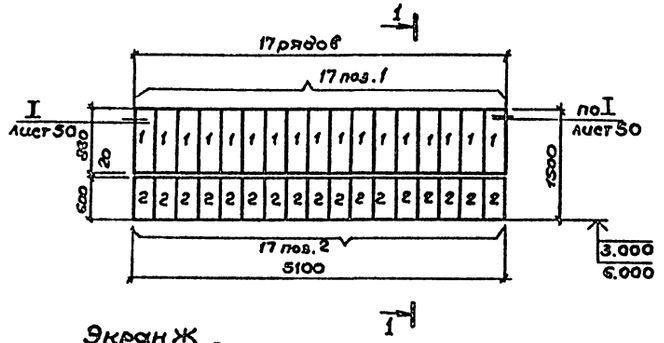

Экран П

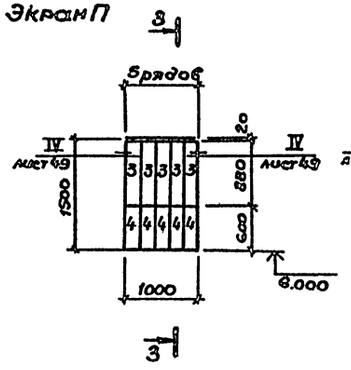

Экран Р

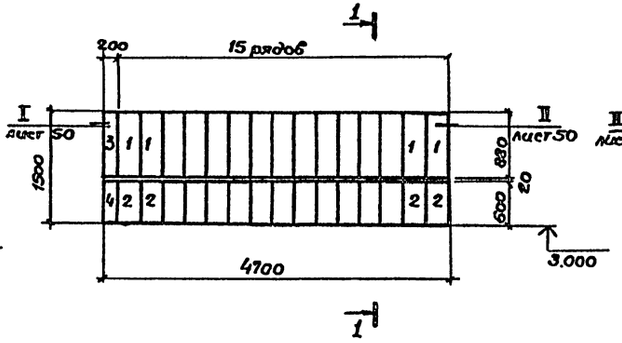

Экран С

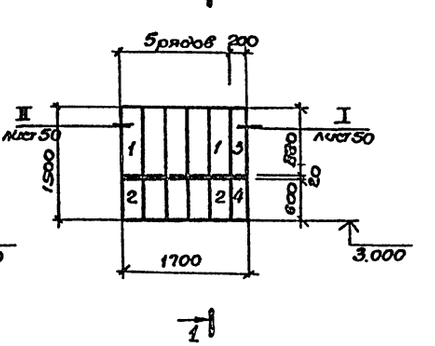

Экран Ж

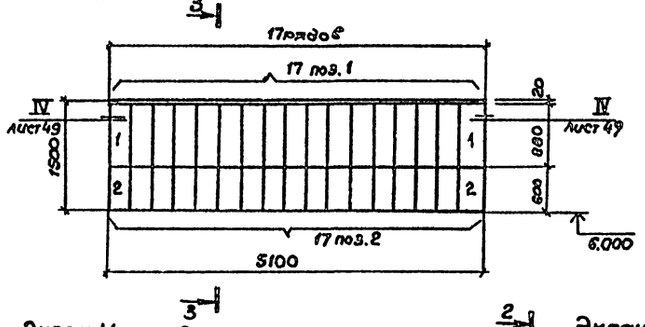

поз.1

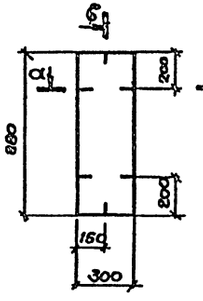

поз.2

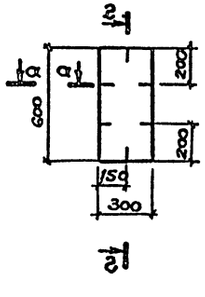

поз.3

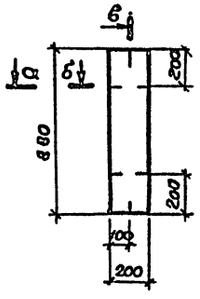

поз.4

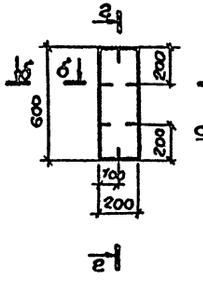

б-б

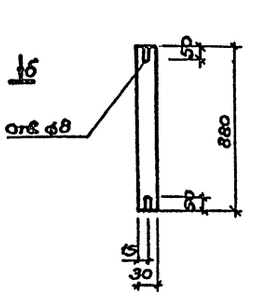

г-г

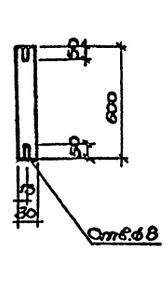

Экран И

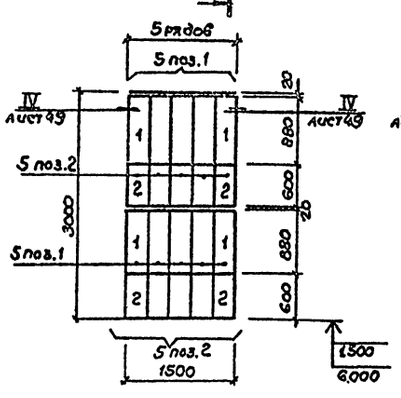

Экран Л

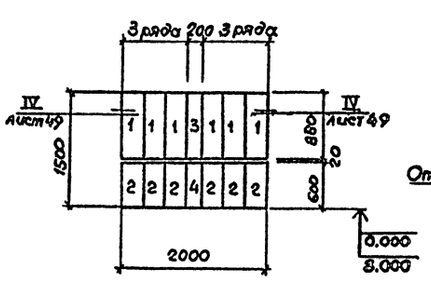

а-а

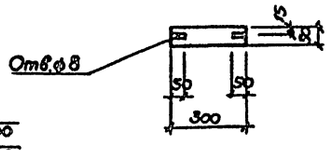

б-б

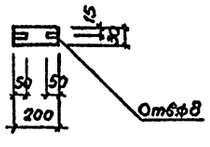

Экран К

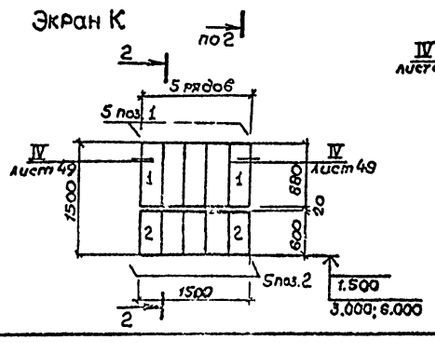

Экран М

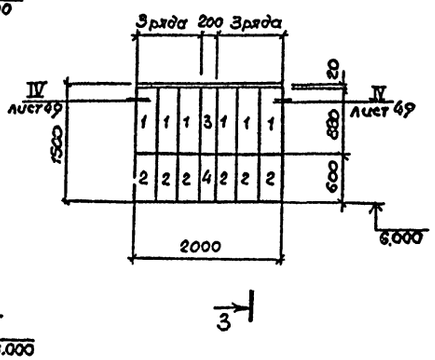

1. Данный лист смотреть совместно с листами АР-49.50.
2. Схема расположения экранов дана на листах АР-22,23,24.

				ТП 503-5-12.85 АР	
				Автовокзал вместимостью 200 человек.	
Привязан		ГИП	Чекалов	Здание автовокзала	Стадия: Р; Лист: 48; Листов:
		Н. контр.	Энтелис		
		Нач. отд.	Иванов		
		Гл. арх.	Энтелис	Развёртки облицовочных экранов „Е", „Ж", „И", „К", „Л", „М", „П", „Р", „С"	ГИПРОАВТОТРАНС Ленинградский филиал
Инв. №		Рук. сект.	Самсонов		
		Арх.	Тамбовцев		

Инв. № подл. | Подпись и дата | Взам. инв. №

АЛЬБОМ I

Объект 1235

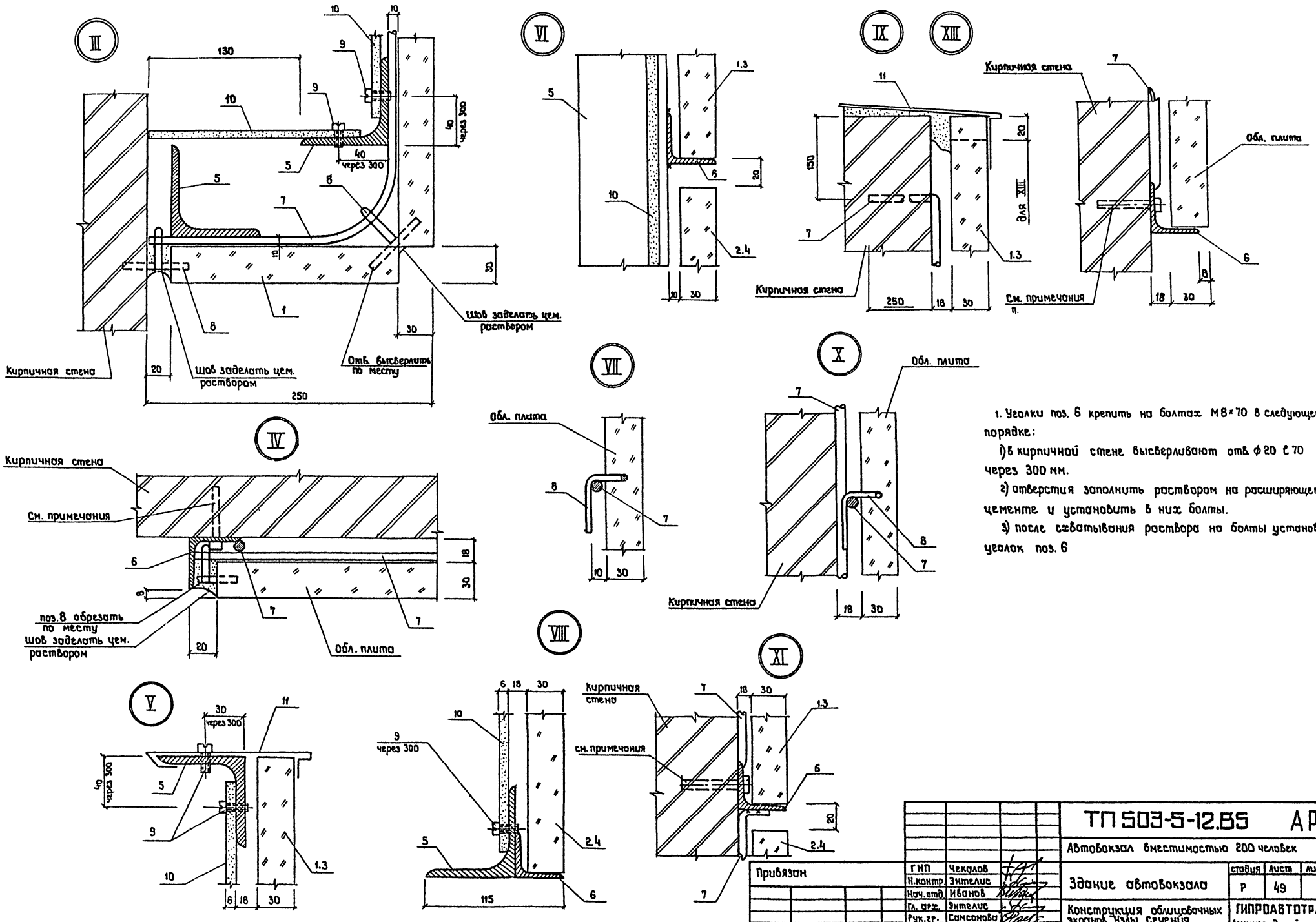

1. Уголки поз. 6 крепить на болтах М8×70 в следующем порядке:

1) в кирпичной стене высверливают отв. ф 20 ℓ 70 через 300 мм.

2) отверстия заполнить раствором на расширяющемся цементе и установить в них болты.

3) после схватывания раствора на болты установить уголок поз. 6

Привязан	ГИП	Чекалов	ТП 503-5-12.85 АР			
	Н.контр.	Энтелис	Автовокзал вместимостью 200 человек			
	Нач.отд.	Иванов	Здание автовокзала	Стадия	Лист	Листов
	Гл. арх.	Энтелис		Р	49	
	Рук.гр.	Самсонова	Конструкция облицовочных экранов. Узлы. Сечения.	ГИПРОАВТОТРАНС Ленинградский филиал		
Инв.№	Арх.	Тамбовцев				

Инв. № подл. | Подпись и дата | Взам. инв. №

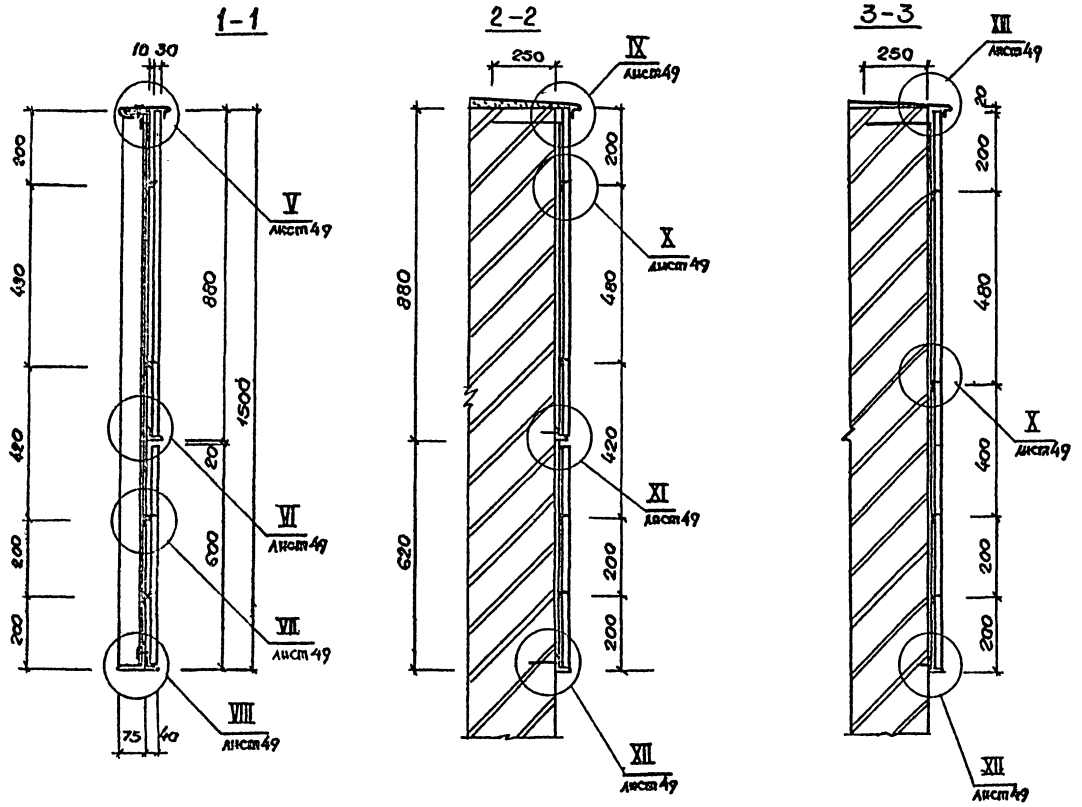

Спецификация материалов на облицовочные экраны.

Марка поз.	Обозначение	Наименование	К-во	Масса	Примечание
1	ГОСТ 24099-80	Облицовочная плита	633		
2	ГОСТ 24099-80	Облицовочная плита	633		
3	ГОСТ 24099-80	Облицовочная плита	33		
4	ГОСТ 24099-80	Облицовочная плита	33		
5	ГОСТ 8509-72	∟75×8	1050		
6	ГОСТ 8509-72	∟40×3	480		
7	ГОСТ 5781-82	⌀8 AI	3120		
8	ТП- АСШИК-1	Металлический конек МК-1	7060		
9	ГОСТ 7798-70	самонарез. болт М5×20	0,30		
10	АПК-А-28 п1, 2-10 ГОСТ 18124-75	Асбестоцем. лист 2,5 п1, 2,5-6	220		
11		Оцинкованная кровельная сталь.	35 м²		

1. Схема расположения экранов дана на листах 22, 23, 24
2. Все металлические конструкции окрасить пентафталевой эмалью ПФ 020 (ГОСТ 18186-7).

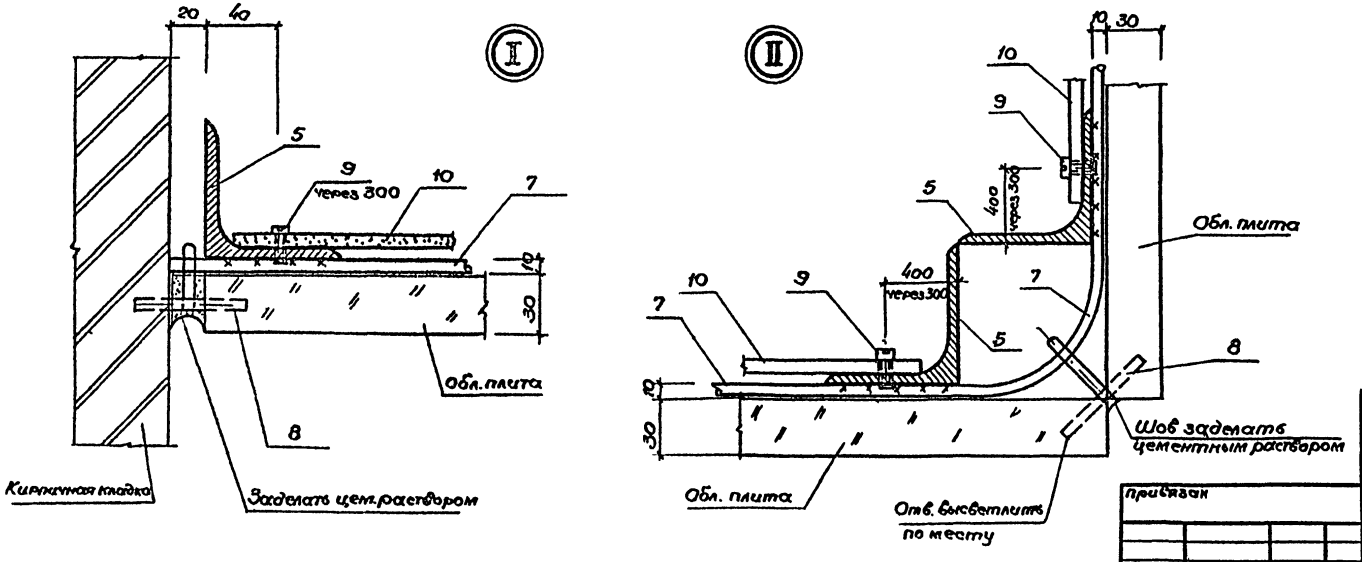

Привязан	ГИП	Чекалов	
	Н. контр.	Энтелис	
	Нач. отд.	Иванов	
	Гл. арх.	Энтелис	
	Рук. сект.	Самсонов	
Инв. №	Арх.	Тамбовцев	

ТП 503-5-12.85 АР

Автовокзал вместимостью 200 человек

Здание автовокзала

Стадия	Лист	Листов
Р	50	

Конструкция облицованных экранов. Узлы. Сечения.

ГИПРОАВТОТРАНС
Ленинградский филиал

Инв. № подл. | Подпись и дата | Взам. инв. №

Деталь облицовки козырьков, лоджий и навеса над перроном отправления

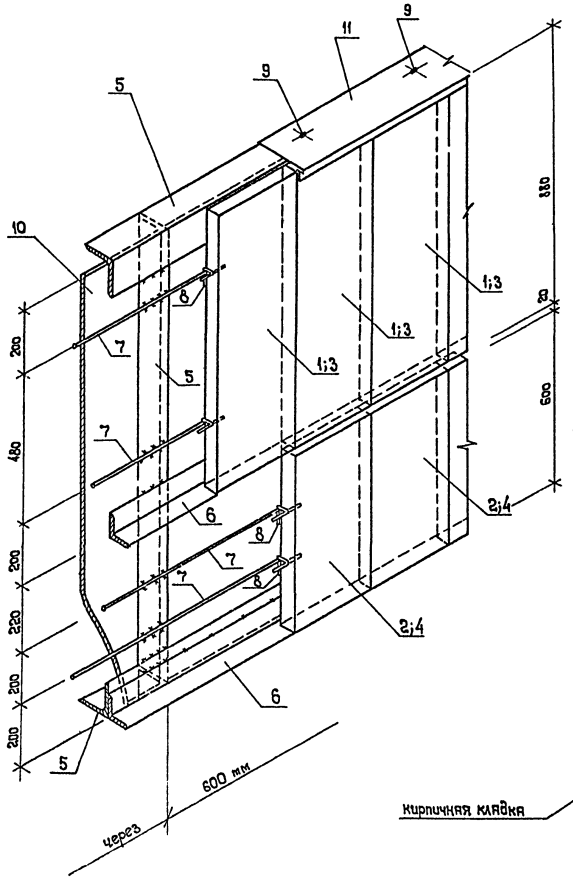

Деталь облицовки простенков и парапета

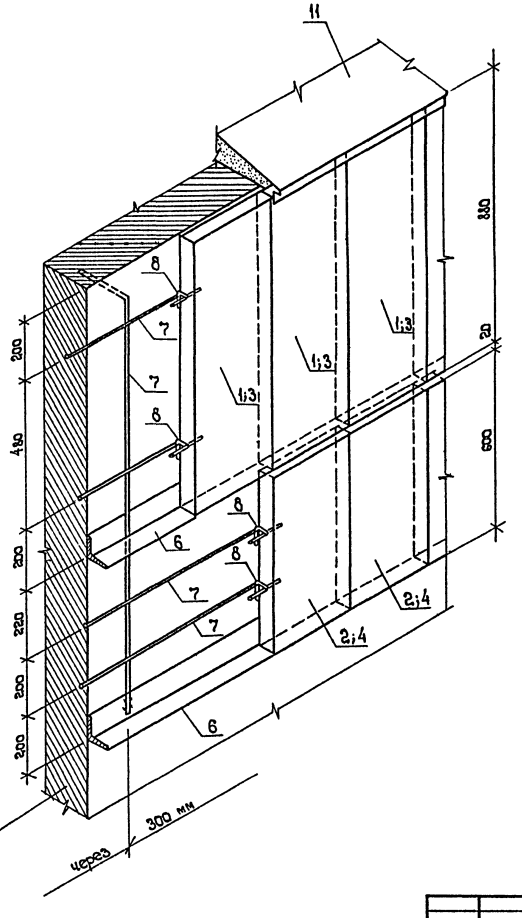

1. Облицовочные панели приняты по ГОСТ 24099-80 из доломита.
2. Крепление каркаса облицовки из поз. 5 (L 75×8) к конструкции здания разработано на черт.
3. После монтажа облицовочных плит на металлические каркасы поз. 8 приварить к поз. 7
4. Все металлические элементы окрасить эмалью ПФ-115 двумя слоями (ГОСТ 6465-76) по грунту ПФ 020 (ГОСТ 18186-7)
5. Монтаж асбестоцементных листов производить только после выполнения работ предусмотренных в данном примечании п.п. 3,4.
6. Схема расположения экранов дана на листах. 22, 23, 24.
7. Спецификация элементов экранов приведена на листе 50

					ТП 503-5-12.85	АР	
					Автовокзал вместимостью 200 человек.		
Привязан			ГИП	Чекалов	Здание автовокзала.	Стадия	Лист	Листов
			Н.контр.	Энтелис		Р	51	
			Нач.отд.	Иванов				
			Гл.арх.	Энтелис	Детали облицовочные экранов.	ГИПРОАВТОТРАНС Ленинградский филиал.	
			Рук.сект.	Симсонова			
Инв №			Архитект.	Тимофеев			

План на отм. -3.600

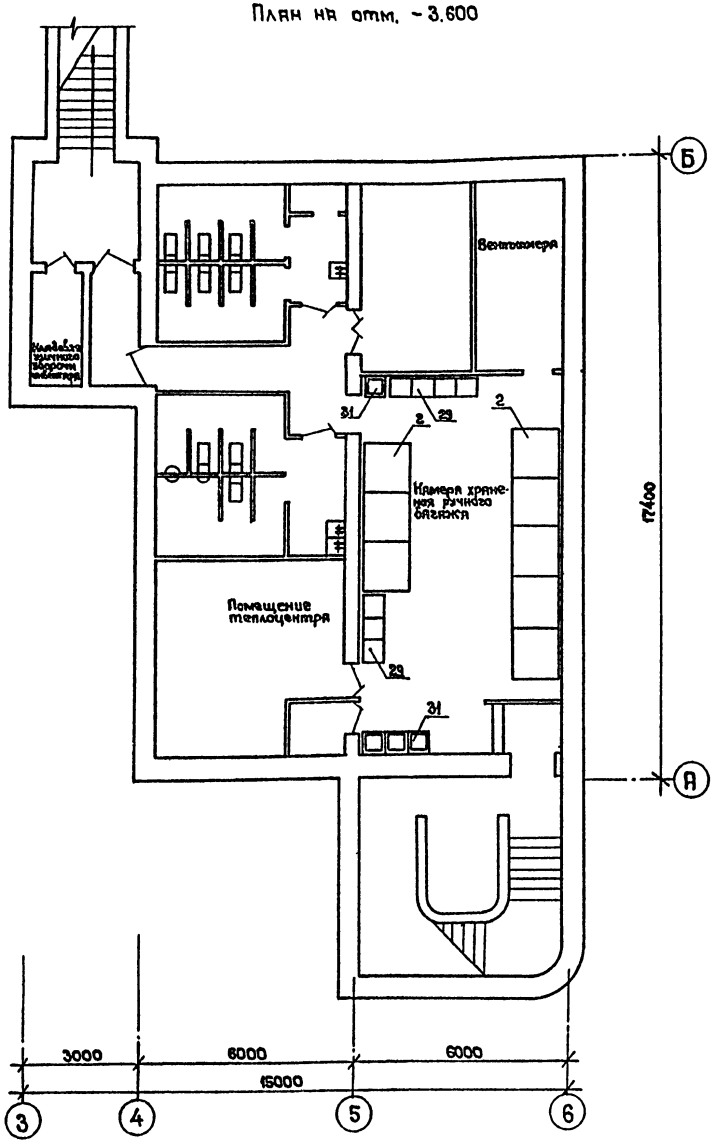

Экспликация оборудования и мебели

№ №	Наименование	№ №	Наименование
	Медпункт	11	Стол рабочий
1	Столик инструментальный	12	Стол однотумбовый
2	Стол врача	13	Стол письменный двухтумбовый /для директора/,
3	Стул полумягкий	14	Стол журнальный
4	Табурет винтовой	15	Стол туалетно-пеленальный
5	Кушетка смотровая	16	Стол детский четырехместный
6	Ширма трехстворчатая	17	Шкаф канцелярский средний
7	Шкаф медицинский одностворчатый	18	Шкаф для одежды
8	Мусоросборник педальный	19	Шкаф для игрушек и пособий
9	Вешалка	20	Стул рабочий поворотный передвижной, полумягкий
10	Холодильник „ЗИЛ" Москва	21	Стул полумягкий
11	Подставка для тазов.	22	Кресло рабочее полумягкое
12	Шкаф для хранения медикаментов	23	Кресло для отдыха с локотниками мягкое
13	Аппарат для искусственного дыхания ручной портативный /комплект/	24	Диван четырехместный низкий
14	Стол перевязочный складной	25	Тумба прикроватная
15	Подставка лесенка для операционного стола.	26	Кровать с навесными панелями
16	Подставка для стерилизационных коробок.	27	Диван кровать
17	Столик инструментальный разборный	28	Диван для отдыха на 3 места
18	Стерилизатор для медицинских инструментов электрический /малый/	29	Стул блокируемый в секции
19	Стерилизатор для медицинских инструментов /большой/	30	Цветочница квадратная на один поддон
		31	Цветочница квадратная на 3 поддона
	Служебные и пассажирские помещения.	32	Сейф
1	Машина контрольно-кассовая	33	Часы электронные башенные
2	Камера хранения ручной клади с самообслуживанием.	34	Стул детский.
3	Машина электронная билетно-кассовая /обслуживает до 25 зон/		
4	Верстак слесарный		
5	Токарный станок		
6	Настольный сверлильной вертикальный станок.		
7	Подставка под оборудование		
8	Шкаф инструментальный		
9	Стеллаж полочный типа П		
10	Стол кассира.		

Инв. № подл. | Подпись и дата | Взам. инв. №

Привязан

Инв. №

ГИП	Чекалов	
Н.контр	Энтелис	
Нач.отд	Иванов	
Гл.арх.	Энтелис	
Рук.гр.	Самсонова	
Ст.арх.	Никитина	
Архитектор	Сабинская	

ТП 503-5-12.85 АР

Автовокзал вместимостью 200 человек.

Здание автовокзала

Стадия	Лист	Листов
Р	52	

План на отм. -3.600 Расстановка мебели и оборудования.

ГИПРОАВТОТРАНС Ленинградский филиал

АЛЬБОМ I

Объект 1235

План на отм. 0.000

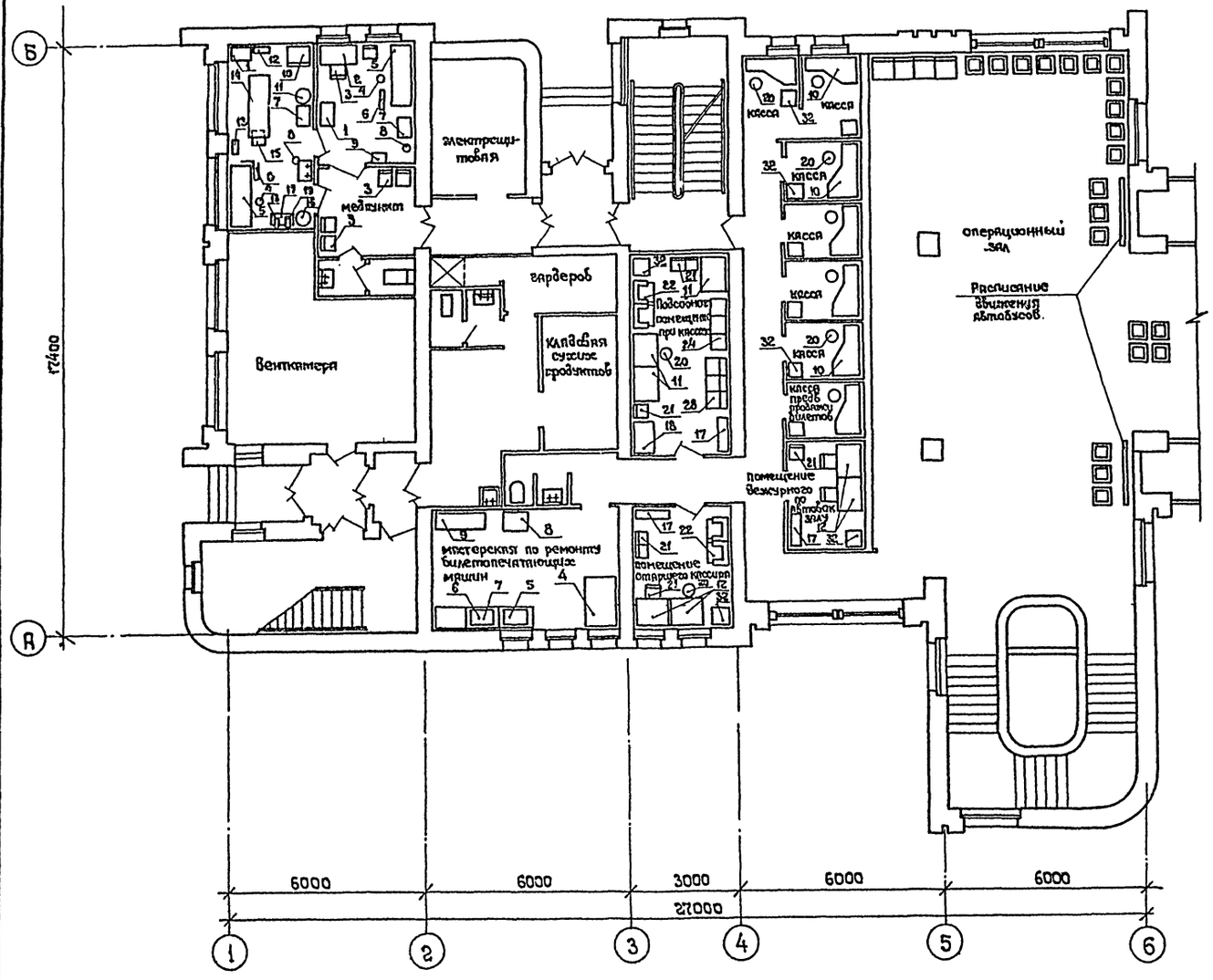

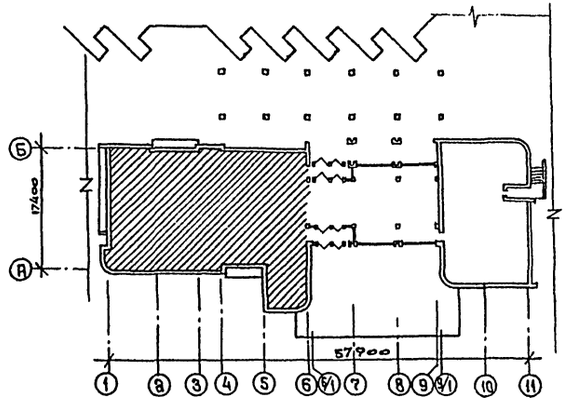

Инв. № подл. | Подпись и дата | Взам. инв. №

Привязан

Инв. №

ГИП	Чекалов		
Н.контр.	Энтелис		
Нач.отд.	Иванов		
Гл.арх.	Энтелис		
Рук.гр.	Самсонова		
Ст.арх.	Никитина		
Архит.	Савицкая		

ТП 503-5-12.85 АР

Автовокзал вместимостью 200 человек

Здание автовокзала.

Стадия	Лист	Листов
Р	53	

План на отм. 0.000 в осях 1-6. Расстановка мебели и оборудования.

ГИПРОАВТОТРАНС Ленинградский филиал

Альбом

Объект 1235

План на отм. 0.000

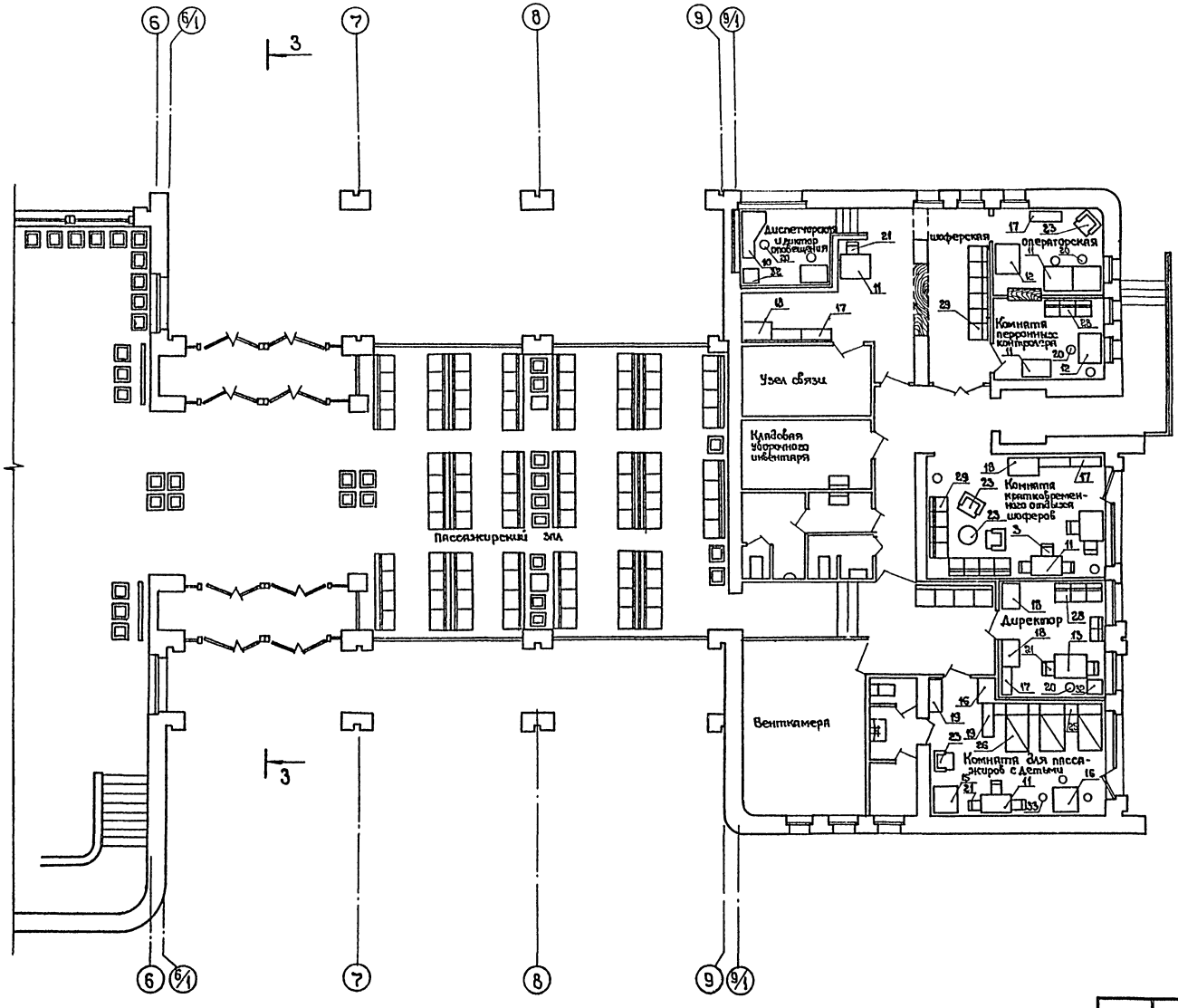

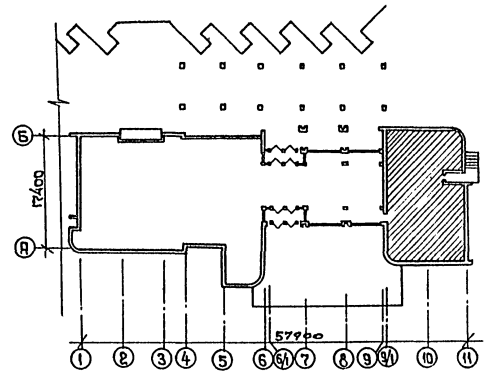

ГИП	Чекалов		
Н.контр	Энтелис		
Нач.отд.	Иванов		
Гл.Арх.	Энтелис		
Рук.гр.	Самсонов		
Ст.арх.	Никитина		
Архитект.	Сабицкая		

Привязан

Инв. №

Инв. № подл. | Подпись и дата | Взам. инв. №

ТП 503-5-12.85 АР

Автовокзал вместимостью 200 человек

Здание автовокзала.

Стадия	Лист	Листов
Р	54	

План на отм. 0.000 В осях 6-11 Расстановка мебели и оборудования.

ГИПРОАВТОТРАНС Ленинградский филиал

Альбом I

Объект 1235

План на отм. 3.600

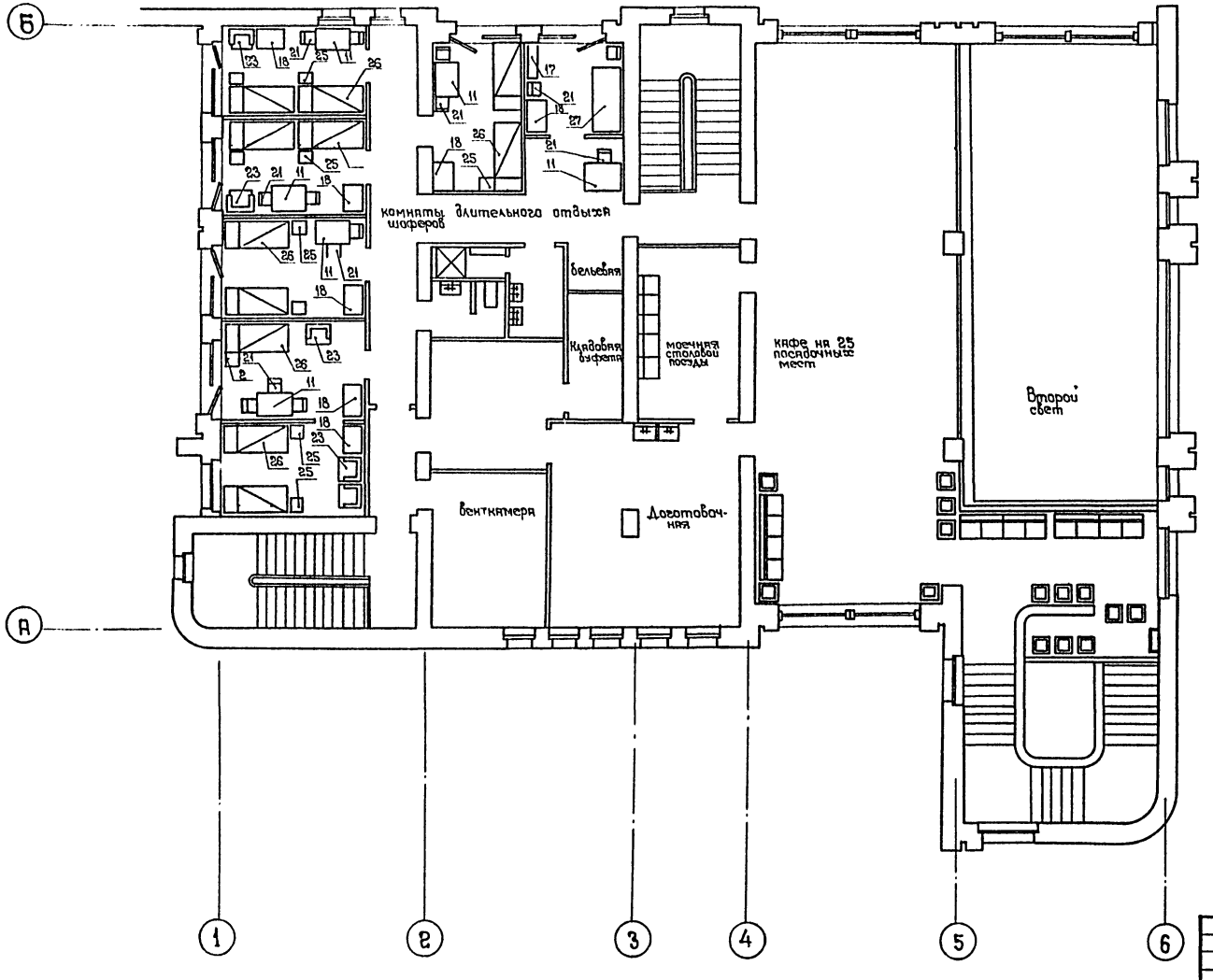

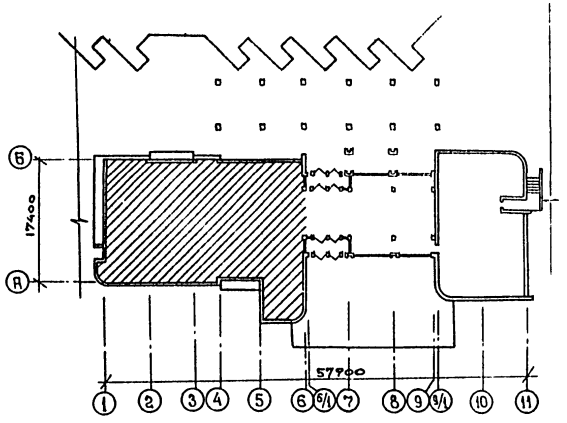

1. Расстановка оборудования кафе см. лист -56

ГИП	Чекалов		ТП 503-5-12.85 АР		
Н. контр.	Энтелис		Автовокзал вместимостью 200 человек		
Нач. отд.	Иванов		Здание автовокзала	Стадия	Лист	Листов
Гл. арх.	Энтелис			Р	55	
Рук. гр.	Самсонова		План на отм. 3.600 в осях 1-6 Расстановка мебели и оборудования.	ГИПРОАВТОТРАНС Ленинградский филиал	
Ст. арх.	Никитина				
Архитект.	Савицкая				

Привязан

Инв. №

Инв. № подл. | Подпись и дата | Взам. инв. №

АЛЬБОМ

Объект 1235

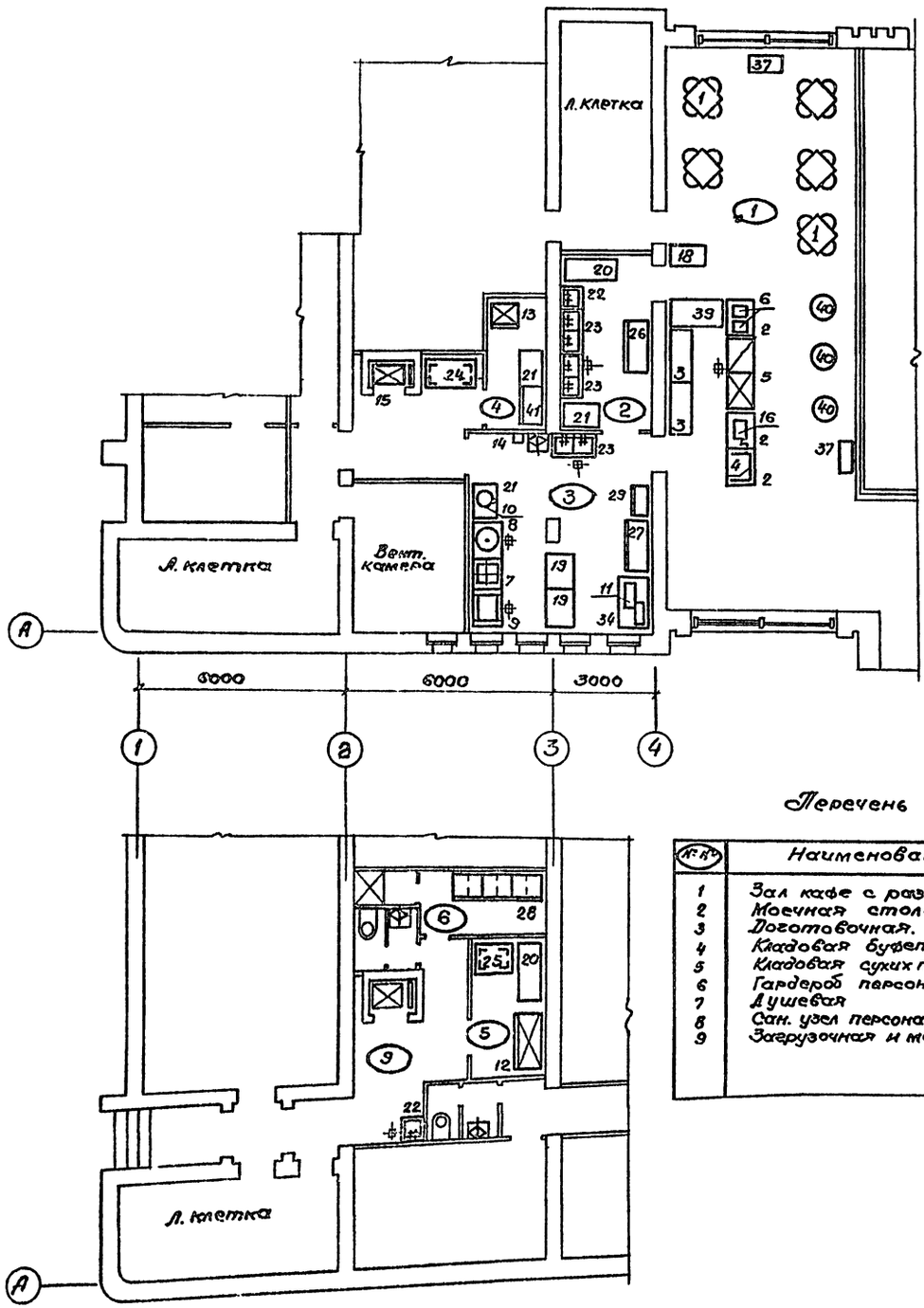

Экспликация оборудования

№№	Наименование	№№	Наименование.
1	Комплект мебели.	25	Стеллаж производственный
2	Стойка буфетная.	26	Шкаф для посуды.
3	Подшкафник.	27	Шкаф для хлеба.
4	Витрина стеклянная.	28	Шкаф для одежды.
5	Прилавок- витрина для горячих и холодных закусок.	29	Шкаф производственный.
6	Термостат для горячих напитков.	34	Стол для хлеборезки.
7	Плита электрическая.	37	Сервант официантский
8	Котел эл. секц. модулированный	39	Стойка буфетная
9	Сковорода эл. секц. модулир.	40	Стол круглый
10	Кипятильник эл.	41	Шкаф для хлеба.
11	Хлеборезка механическая.		
12	Шкаф холодильный.		
13	Шкаф холодильный.		
14	Электросушитель.		
15	Лифт грузолодъемный.		
16	Аппарат кассовый.		
18	Стол для подносов.		
19	Стол производственный.		
20	Стол производственный.		
21	Стол производственный.		
22	Ванна моечная.		
23	Ванна моечная.		
24	Стеллаж производственный		

1. Режим работы кафе- полуторосменный
2. Штат работающих в максимальную смену - 5 человек
3. Количество выпускаемых блюд вместе с напитками - 900.
4. Малогабаритное и передвижное оборудование /табуретки, тележки, весы и т.п./ на чертеже и в экспликации оборудования не показаны.
5. Спецификация оборудования выполнена на листах АРТ-СО.

Перечень помещений.

№№	Наименование помещений
1	Зал кафе с раздаточной.
2	Моечная столовой посуды.
3	Доготовочная.
4	Кладовая буфета.
5	Кладовая сухих продуктов.
6	Гардероб персонала кафе
7	Душевая
8	Сан. узел персонала.
9	Загрузочная и моечная тары.

Смеситель горячей и холодной воды.

трап ф 100 мм.

ТП 503-5-12.85 АР			
Автовокзал вместимостью 200 человек.			
Здание автовокзала.	Стадия	Лист	Листов
	Р	56	
Расстановка технологического оборудования к кафе на 25 п.м.	ГИПРОАВТОТРАНС Ленинградский филиал		

ГИП	Чекалов	
Н.контр.	Энтелис	
Нач.отд.	Иванов	
Гл.арх.	Энтелис	
Рук.сект.	Самсонова	
Инж.	Хорошенко	

Привязан

Инв.№

Инв.№ подл. | Подпись и дата | Взам.инв.№

АЛЬБОМ I

Объект 1235

Ведомость рабочих чертежей основного комплекта

Лист	Наименование	Примечание
1	Общие данные (начало).	
2	Общие данные (окончание).	
3	Схема расположения фундаментов в осях 1-6	
4	Схема расположения фундаментов в осях 6-11	
5	Схема расположения фундаментов в осях 3-9, Б-Г	
6	Спецификация к схемам расположения фундаментов в осях 1-6; 6-11, 3-9, Б-Г.	
7	Сечения 1-1; 2-2; 3-3, Узел 1.	
8	Сечения 4-4 ÷ 19-19.	
9	Фундаменты Фм1; Фм2.	
10	Фундаменты Фм3; Фм4; Фм5	
11	Опалубочный чертёж монолитного железобетонного пояса. Армирование.	
12	Схема расположения элементов лестницы в осях Б-Г	
13	Схема расположения плит перекрытия на отм. 0,000	
14	Схема расположения элементов перекрытия на отм. 3,600 в осях 1-6.	
15	Схема расположения элементов перекрытия на отм. 3,600 в осях 6-11.	
16	Схема расположения плит перекрытия на отм. 3,600 в осях 3÷9, Б÷Г.	
17	Схема расположения элементов покрытия в осях 1-6	
18	Разрезы 1-1÷3-3.	
19	Разрезы 4-4÷7-7. Узел 13.	
20	Узлы 1÷6.	
21	Узлы 7÷11.	
22	Схема расположения элементов лестницы в осях 1-2.	
23	Схема расположения элементов лестницы в осях 3-4.	
24	Схемы расположения балок лестницы в осях 5,6, А	
25	Схема расположения ступеней лестницы по сечению 1-1. Узлы 1-6.	
26	Участки монолитные Ум1, Ум2.	
27	Участки монолитные Ум3; Ум4; Ум7	
28	Монолитные участки Ум5; Ум6. Опорные подушки ОПм3; ОПм5, ОПм6.	

Ведомость рабочих чертежей основного комплекта.

Лист	Наименование	Примечание
29	Монолитные опорные подушки ОПм1; ОПм2, ОПм4	
30	Схема расположения каналов, приямков и фундамента ФОм1. Приямок ПР3.	
31	Канал КН1, КН2. Приямки ПР1, ПР2.	
32	Канал КН3.	
33	Канал КН4.	

Ведомость ссылочных и прилагаемых документов. Начало.

Обозначение	Наименование	Примечание
	Ссылочные документы.	
1.112-5	Плиты железобетонные для ленточных фундаментов.	
выпуск 1	Рабочие чертежи плит группы 1	
выпуск 2	Рабочие чертежи плит группы 2	
выпуск 3	Рабочие чертежи плит группы 4	
ГОСТ 13579-78	Блоки бетонные для стен подвалов.	
1.442.1-2 выпуск 1	Плиты перекрытий железобетонные ребристые высотой 400мм, укладываемые на ригели прямоугольного сечения. Предварительно напряженные плиты шириной 1,5м. Рабочие чертежи.	
1.138-10 выпуск 1,3	Перемычки железобетонные для зданий с кирпичными стенами.	

Ведомость ссылочных и прилагаемых документов. Продолжение

Обозначение	Наименование.	Примечание
1.141-1 выпуск 64	Панели перекрытий железобетонные многопустотные. Предварительно-напряженные панели с круглыми пустотами длиной 6280, 5980, 5680, 5380, 5080 и 4780мм, шириной 1790, 1490, 1190 и 990, армированные стержнями из стали класса А-IV. Метод напряжения электротермический. Рабочие чертежи.	
выпуск 60	Панели с круглыми пустотами длиной 4180, 3580, 2980, 2680 и 2380 мм, шириной 1790, 1490, 1190 и 990мм, армированные с стержнями из стали класса А-III и Вр-I. Рабочие чертежи.	
1.242.1-3 выпуск 1	Панели перекрытий железобетонные ребристые для общественных зданий. Предварительно напряженные панели длиной 628 и 598см, шириной 149см, армированные стержнями из стали класса Ат-V метод напряжения - электротермический. Панели длиной 298см, шириной 149см, армированные сварными каркасами из стали класса А-III. Рабочие чертежи.	
3.006.1-2/82 выпуск 1-2	Сборные железобетонные каналы и тоннели из лотковых элементов. Плиты. Опорные подушки. Рабочие чертежи.	

Типовой проект разработан в соответствии с действующими нормами и правилами и предусматривает мероприятия, обеспечивающие взрывную, взрывопожарную и пожарную безопасность при эксплуатации здания (сооружения).

Главный инженер проекта: [подпись] /Чекалов/.

Инв. № подл. | Подпись и дата | Взам. инв. №

Привязан

Инв. №

ТП 503-5-12.85 КЖ

Автовокзал вместимостью 200 человек

ГИП	Чекалов	[подпись]	Здание автовокзала	Стадия	Лист	Листов
Н. контр.	Бельковский	[подпись]		Р	1	33
Нач. отд.	Иванов	[подпись]				
Гл. конст.	Бельковский	[подпись]	Общие данные (начало).	ГИПРОАВТОТРАНС Ленинградский филиал		
Ст. инж.	Ицелева					
Инж.	Пиворова	[подпись]				

АЛЬБОМ I

Объект 1235

Ведомость ссылочных и прилагаемых документов. Окончание

Обозначение	Наименование	Примечание
1.238-1 Выпуск 2	Железобетонные козырьки входов и парапетные плиты общественных зданий	
	Козырьки длиной 155;220 и 279 см и плиты длиной 129 см.	
	Рабочие чертежи	
1.137.1-6 Выпуск 1	Панели перекрытий лоджий 5 и 9 этажных жилых зданий со стенами из кирпича и крупных легкобетонных блоков.	
	Панели армированные стержневой арматурой класса А-III	
ИИ-65	Лестницы промышленных зданий. Рабочие чертежи.	
1.138-10	Перемычки железобетонные для зданий с кирпичными стенами.	
Выпуск 1	Перемычки брусковые.	
Выпуск 3	Перемычки балочные. Рабочие чертежи.	
Выпуск 4	Перемычки брусковые. Дополнительные изделия. Рабочие чертежи.	
	Прилагаемые документы.	
ТП Альбом	Архитектурно-строительные изделия	
ТП Альбом	Ведомость потребности в материалах.	

Ведомость спецификаций.

Лист	Наименование	Примечание
6	Спецификация к схемам расположения фундаментов.	
9	Спецификация фундаментов Фм1; Фм2.	
10	Спецификация фундаментов Фм3; Фм4; Фм5.	
11	Спецификация монолитного железобетонного пояса	
12	Спецификация к схеме расположения элементов лестницы в осях 3/1-4/1; Б-Г.	
13	Спецификация к схеме расположения плит перекрытия на отм. 0.000.	
14	Спецификация к схеме расположения элементов перекрытия на отм. 3.600	
15	Спецификация к схемам расположения элементов покрытия в осях 1-6	
17	Спецификация к схемам расположения элементов покрытия: к схеме 1 и схеме 2.	
18	Спецификация к схеме расположения плит покрытия в осях 5-6	
22	Спецификация к схеме расположения лестницы восьмой	
23	Спецификация к схеме расположения элементов лестницы в осях 3-4.	
24	Спецификация к схеме расположения элементов лестницы	
26	Спецификация монолитных участков Ум1, Ум2.	
27	Спецификация монолитных участков Ум3; Ум4	
28	Спецификация монолитных участков Ум5, Ум6, ОП1	
29	Спецификация монолитных опорных подушек.	
30	Спецификация к схеме расположения каналов и приямков. Спецификация приямка ПР3.	
31	Спецификация каналов КН1, КН2, приямков ПР1, ПР2	
32	Спецификация канала КН3.	
33	Спецификация канала КНЧ.	

Общие указания.

1. На чертежах настоящего комплекта разработаны строительные конструкции под здание автовокзала.
2. За относительную отметку 0.000 принят уровень чистого пола, соответствующий абсолютной отметке ____
3. Здание автовокзала предназначено для строительства в климатических районах с расчетной зимней температурой наружного воздуха -30°С (основной вариант), скоростного напора ветра для I и снегового покрова для III географического района.

Указания по производству работ.

1. При выполнении нулевого цикла работы вести согласно СНиП III-8-76 и СНиП 3.02.01-83.
2. Монолитные бетонные и железобетонные конструкции выполнять в соответствии со СНиП III-15.76.
3. Монтаж сборных бетонных и железобетонных конструкций выполнять в соответствии с указаниями СНиП III-16-80.
4. Антикоррозионную защиту строительных конструкций выполнять в соответствии с указаниями СНиП III-23-76 „Защита строительных конструкций от коррозии" и указаниями типовых серий.

Указания по привязке проекта.

1. При привязке проекта для строительства на конкретной площадке фундаменты должны быть переработаны с учётом местных грунтовых и климатических условий и данных настоящего комплекта чертежей.
2. В случае наличия агрессивных грунтовых вод предусмотреть защиту фундаментов и подземных конструкций от коррозии в соответствии с требованиями СНиП II-28-73 в зависимости от конкретных гидрогеологических условий.

Ведомость объемов сборных бетонных и железобетонных конструкций по рабочим чертежам основного комплекта марки КЖ.

Наименование группы элементов конструкции	Код	Кол м³	Примечание
Блоки фундаментные		297.08	
Плиты для ленточных фундаментов		46.31	
Перемычки.	532800	41.85	
Плиты покрытий и перекрытий	584100	237.7	
	584200		
Козырьки		1.8	
Лестницы		7.34	
Ступени		8.81	

Инв. № подл. | Подпись и дата | Взам. инв. №

Привязан

Инв. №

ГИП	Чекалов		
Н. контр.	Бельтовский		
Нач. отд.	Иванов		
Гл. конс.	Белиовский		
Ст. инж.	Щелеев		
Инж.	Павлова		

ТП 503-5-12.85 КЖ

Автовокзал вместимостью 200 человек

Здание автовокзала

Общие данные (окончание)

Стадия	Лист	Листов
Р	2	

ГИПРОАВТОТРАНС Ленинградский филиал

АЛЬБОМ I

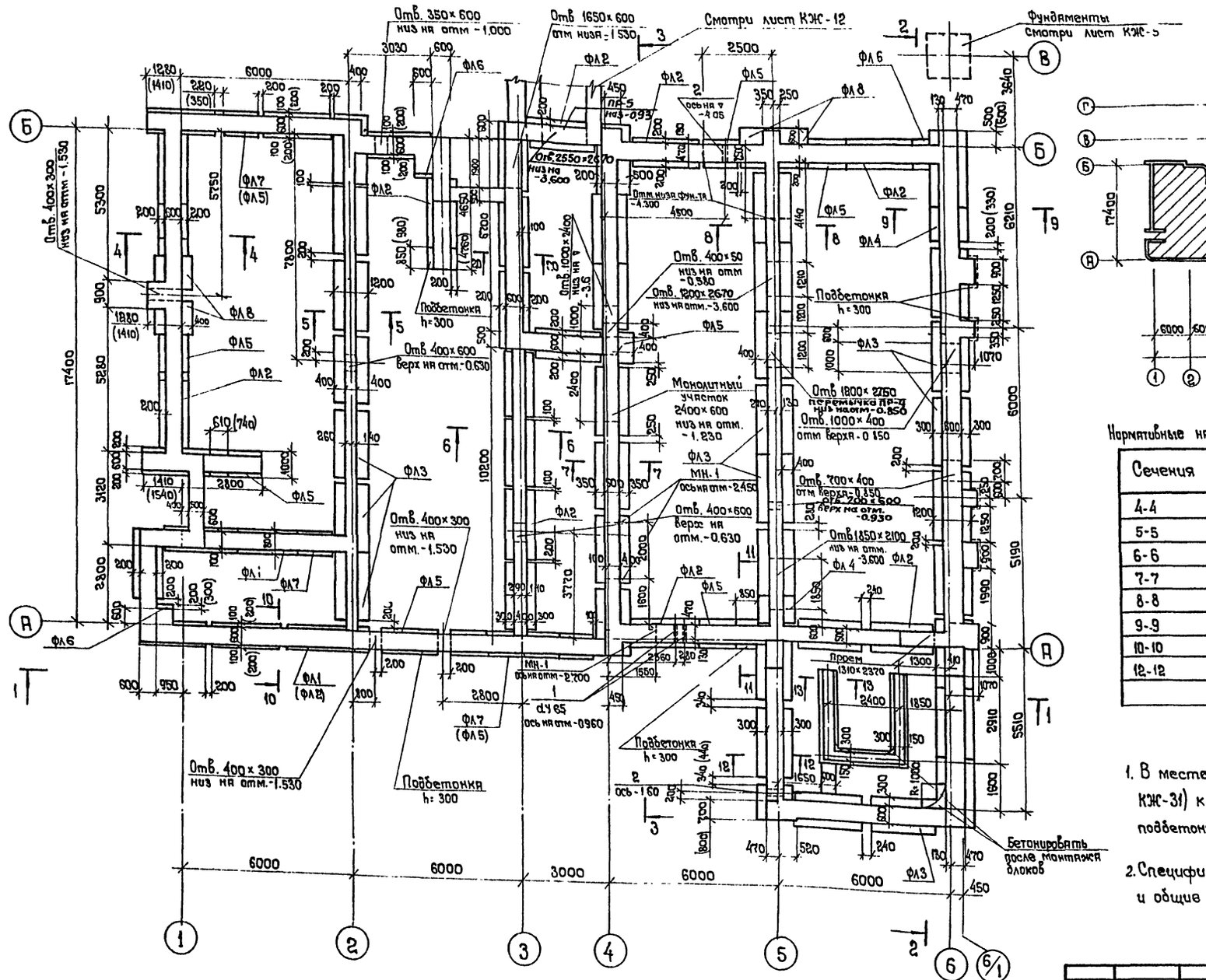

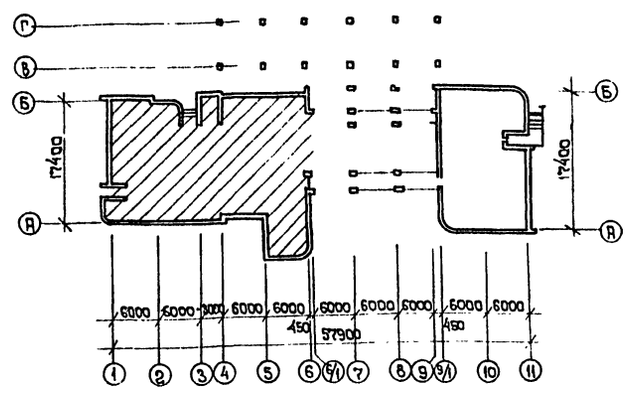

Нормативные нагрузки по обрезу фундамента

Сечения	Нагрузка N, кн/м	
	t°=-20°,-30°	t=-40°
4-4	105,0	122,0
5-5	143,4	—
6-6	102,4	—
7-7	153,4	—
8-8	179,0	—
9-9	124,8	140,6
10-10	65,0	81,0
12-12	122,2	143,0

1. В месте примыкания приямка ПР-1 (смотри лист КЖС-31) к конструкции фундамента произвести подбетонку от отметки -4.300 до отметки -3.930

2. Спецификация к схеме расположения фундаментов и общие примечания даны на листе КЖС-6.

Привязан

Инв №

ГИП	Чекалов	
Н.контр.	Белковский	
Нач. отд.	Иванов	
Гл.констр.	Белковский	
Ст.инж.	Цицелева	
Инженер	Алексеева	

ТП 503-5-12.85 КЖ

Автовокзал вместимостью 200 человек

Здание автовокзала

Стадия	Лист	Листов
Р	3	

Схема расположения фундаментов в осях 1-6

ГИПРОАВТОТРАНС Ленинградский филиал

Инв. № подл. | Подпись и дата | Взам. инв. №

Альбом I

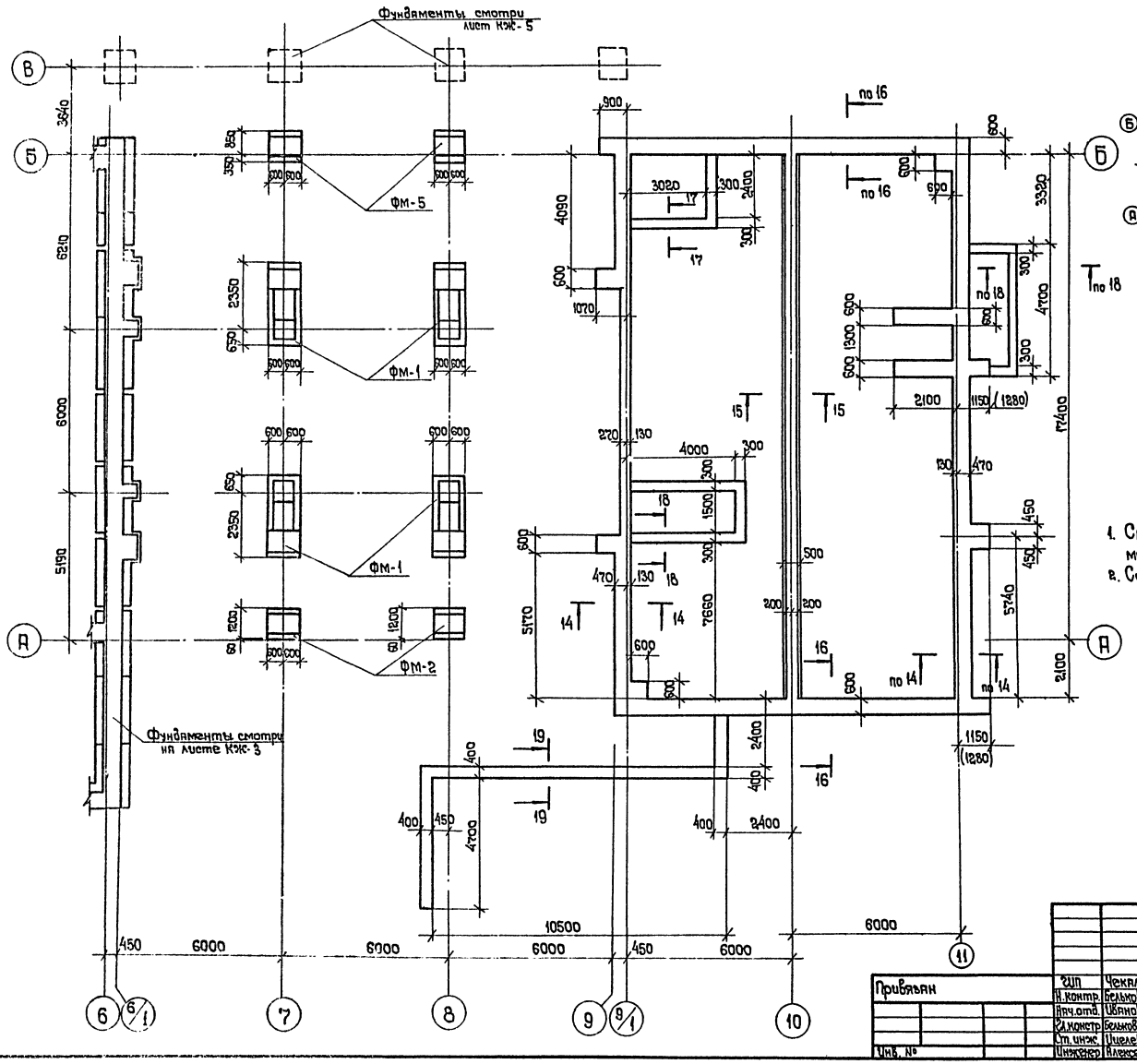
Фундаменты смотри лист КЖС-5
Фундаменты смотри на листе КЖС-3
ФМ-5
ФМ-1
ФМ-1
ФМ-2
по 16
по 18
по 15
по 14
по 14
по 16
по 16
по 19
по 19
по 17
по 17
по 18
по 15
по 16
по 14
по 18
по 16
по 16
по 14
по 16
по 16
по 16

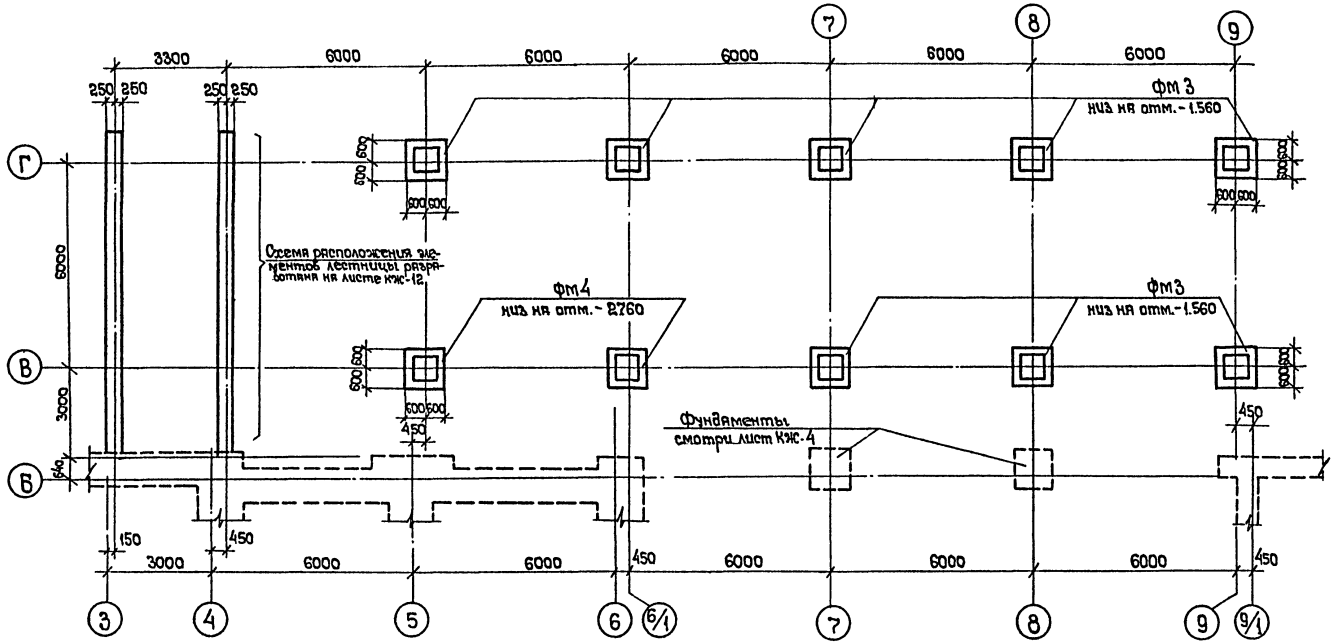

1. Основные примечания смотри на листе КЖ-6

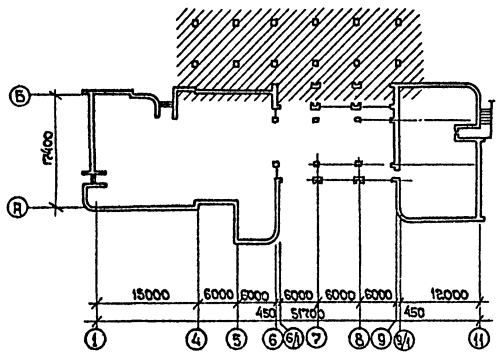

				ТП 503-5-12.85	КЖ
				Автовокзал вместимостью 200 человек	
Привязан				Здание автовокзала	Стадия: Р; Лист: 5; Листов:
	ГИП	Чекалов		Схема расположения фундаментов в осях 3-9 Б-Г.	ГИПРОАВТОТРАНС
	Н.контр.	Бельковский			
	Нач.отд.	Иванов			
	Гл.констр.	Бельковский			
	Ст.инж.	Цицелева			

Инв. № подл. | Подпись и дата | Взам. инв. №

Спецификация к схемам расположения фундаментов

Марка поз.	Обозначение	Наименование	Кол.	Масса ед., кг	Примечание
		Сборные железобетонные элементы			
		Для $t°$ = -20°, 30°С			
ФЛ 1	1.112-5 В.2	Плиты ленточных фундаментов ФЛ 8.24-2	8	1395	
ФЛ 2	1.112-5 В.1	ФЛ 10.24-1	20	1520	
ФЛ 3	1.112-5 В.1	ФЛ 12.24-1	34	1760	
ФЛ 4	1.112-5 В.1	ФЛ 12.12-1	5	870	
ФЛ 5	1.112-5 В.1	ФЛ 10.12-1	4	750	
ФЛ 6	1.112-5 В.4	ФЛ 6.12-4	6	690	
ФЛ 7	1.112-5 В.2	ФЛ 8.12-2	6	690	
ФЛ 8	1.112-5 В.1	ФЛ 14.12-1	5	1040	
		Для $t°$ = -40°С			
ФЛ 2	1.112-5 В.1	Плиты ленточных фундаментов ФЛ 10.24-1	28	1520	
ФЛ 3	1.112-5 В.1	ФЛ 12.24-1	34	1760	
ФЛ 4	1.112-5 В.1	ФЛ 12.12-1	5	870	
ФЛ 5	1.112-5 В.1	ФЛ 10.12-1	10	750	
ФЛ 6	1.112-5 В.4	ФЛ 6.12-4	6	690	
ФЛ 8	1.112-5 В.1	ФЛ 14.12-1	5	1040	
		Для $t°$ = -20°, -30°, -40°С			
ФБ 1	ГОСТ 13579-78	Бетонные блоки ФБС 24.5.6-Т	35	1630	
ФБ 2	ГОСТ 13579-78	ФБС 24.6.6-Т	140	1960	
ФБ 3	ГОСТ 13579-78	ФБС 12.5.6-Т	30	790	
ФБ 4	ГОСТ 13579-78	ФБС 12.6.6-Т	180	960	
ФБ 5	ГОСТ 13579-78	ФБС 24.4.6-Т	63	1300	
ФБ 6	ГОСТ 13579-78	ФБС 9.4.6-Т	20	470	
ФБ 7	ГОСТ 13579-78	ФБВ 12.6.3-Т	51	460	
ФБ 8	ГОСТ 13579-78	ФБС 9.6.6-Т	25	700	
ФБ 9	ГОСТ 13579-78	ФБС 9.5.6-Т	18	590	
ФБ 10	ГОСТ 13579-78	ФБС 12.5.3-Т	25	380	
ФБ 11	ГОСТ 13579-78	ФБС 12.4.6-Т	40	640	
ФБ 12	ГОСТ 13579-78	ФБВ 9.6.6-Т	4	580	
ФБ 13	ГОСТ 13579-78	ФБС 9.3.6-Т	28	350	

Спецификация к схемам расположения фундаментов

Марка поз.	Обозначение	Наименование	Кол.	Масса ед., кг	Примечание
ПР 1	1.138-10. В 1.	Перемычки 1ПР2-16.12.14	5	75	
ПР 2	1.138-10. В 1.	1ПР38-15.12.22ч	10	100	
ПР 3	1.138-10. В 1.	1ПР1-10.12.6	6	25	
ПР 4	1.138-10 В.1	1ПР38-18.12.22ч	3	125	
ПР 5	1.138-10 6.1	1ПР4-29.12.29	5	250	
		Монолитные железобетонные элементы			
ФМ 1	ТП503-5-12.85 ЖЖС-9	ФМ 1	4		
ФМ 2	ТП503-5-12.85 ЖЖС-9	ФМ 2	2		
ФМ 3	ТП503-5-12.85 ЖЖС-10	ФМ 3	8		
ФМ 4	ТП503-5-12.85 ЖЖС-10	ФМ 4	2		
ФМ 5	ТП503-5-12.85 ЖЖС-10	ФМ 5	2		
		Ленточные фундаменты			
		Бетон м 150	10	м³	
		Лестница в осях 5-9			
		Бетон м 150	11	м³	
		Металлические элементы			
МН-1	ТП503-5-12.85 АСИ-МН-1	Изделие закладное МН-1	3		
1	3.901-5	Сальник Ду 65	1		
2	3.901-5	Сальник Ду 100	2		
3	ГОСТ 10704-76	Труба Дн-50	4		
4	ГОСТ 10704-76	Труба Дн-299	2		
5	ГОСТ 10704-76	Труба Дн-203	1		
6	ГОСТ 10704-76	Труба Дн-245	1		

1. За условную отметку 0.000 принята отметка чистого пола первого этажа, соответствующая абсолютной отметке [ ]
2. Фундаменты разработаны для грунтов непучинистых, непросадочных, со следующими нормативными характеристиками нормативный угол внутреннего трения $\varphi^н$ = 0,49 рад или 28°; нормативное удельное сцепление $C^н$ = 2 кПа (0,02 кгс/м²); модуль деформации нескальных грунтов E = 14,7 мПа (150 кгс/см²); плотность грунта γ = 1,8 т/м³; коэффициент безопасности по грунту K_1 = 1; грунтовые воды отсутствуют.
3. Под плиты фундаментов устраивается выравнивающая подсыпка из крупного или среднего песка толщиной 10 см.
4. Гидроизоляцию стен от капиллярной влажности выполнять по обрезу фундаментов цементным раствором состава 1:2. Для защиты стен подвала от капиллярной влажности наружные поверхности фундаментов, соприкасающиеся с грунтом, обмазываются горячим битумом за 2 раза и укладывается слой цементно-песчаного раствора состава 1:2 в уровне подготовки под полы.
5. Размеры в скобках даны для температуры -40°
6. Монолитные участки между стеновыми блоками выполнять из бетона марки 100
7. Стеновые бетонные блоки укладывать на растворе марки 100.

Привязан

Инв. № подл. | Подпись и дата | Взам. инв. №

ГИП	Чекалов		
Н. контр.	Белиовский		
Нач. отд.	Иванов		
Гл. констр.	Белиовский		
Ст. инж.	Щелеева		

ТП 503-5-12.85 КЖ

Автовокзал вместимостью 200 человек

Здание автовокзала | Стадия: Р | Лист: 6 | Листов:

Спецификация к схемам расположения фундаментов

ГИПРОАВТОТРАНС

АЛЬБОМ I

1-1

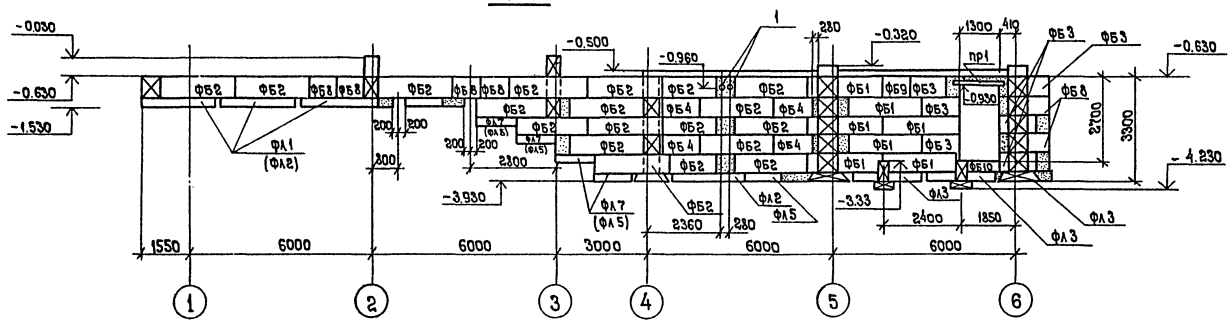

20-20

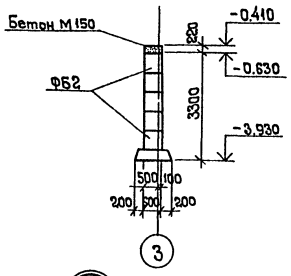

2-2

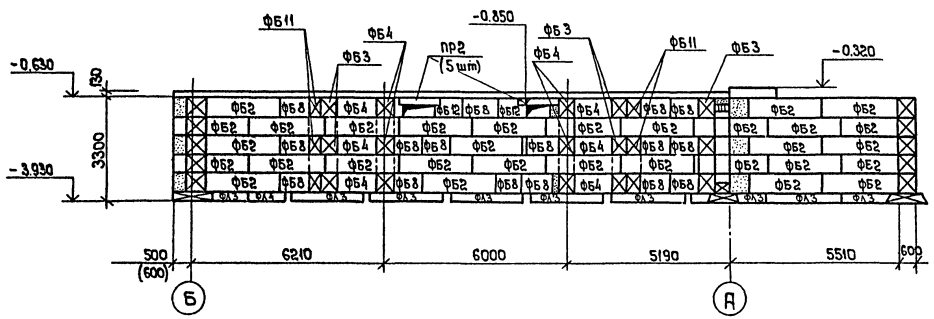

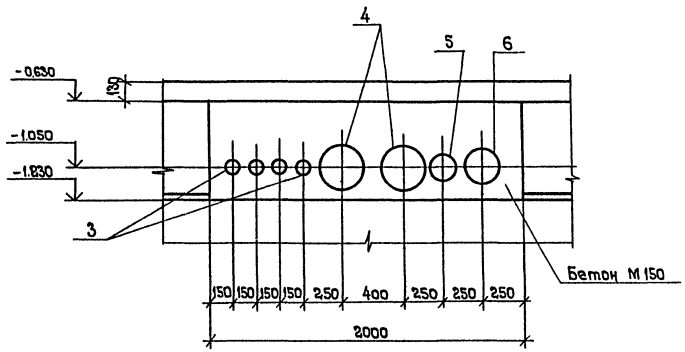

3-3

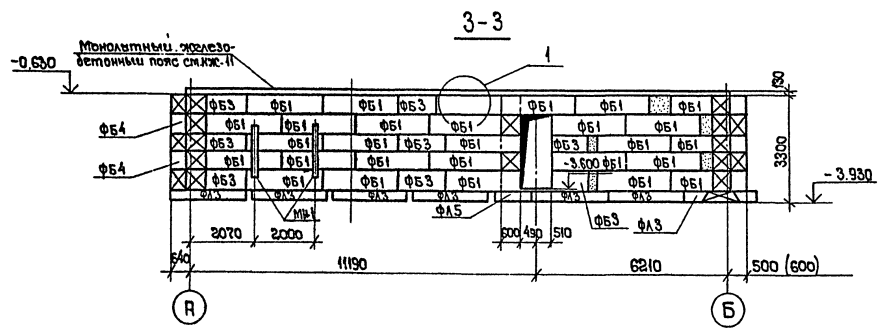

1. Схему расположения фундаментов смотреть лист КЖС-3.
2. Спецификация к узлу 1 дана на листе КЖС-6.

ГИП	Чекалов		ТП 503-5-12.85		КЖ
Н. контр.	Белковский		Автовокзал вместимостью 200 человек.		
Нач. отд.	Иванов		Здание автовокзала	Стадия	Лист	Листов
Гл. констр.	Белковский			Р	7	
Ст. инж.	Чиляева		Сечения 1-1, 2-2, 3-3. Узел 1	ГИПРОАВТОТРАНС Ленинградский филиал	
Инженер	Алексеева				

Привязан

Инв. №

Инв. № подл. | Подпись и дата | Взам. инв. №

АЛЬБОМ I

Объект 123S

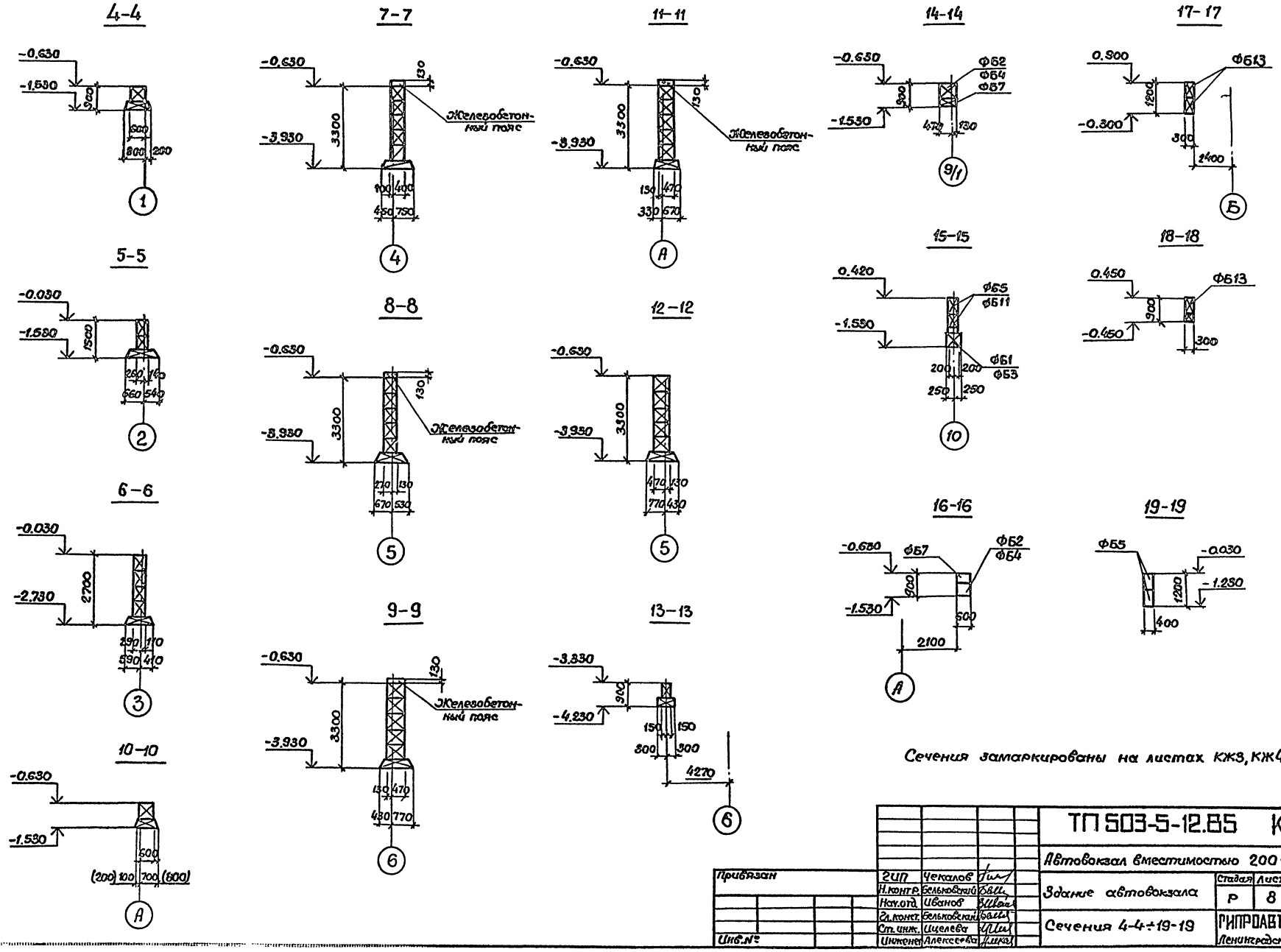

Сечения замаркированы на листах КЖ3, КЖ4

Привязан	ГИП	Чекалов		ТП 503-5-12.85 КЖ	
	Н.контр.	Бельковский		Автовокзал вместимостью 200 человек	
	Нач.отд.	Иванов		Здание автовокзала	Стадия: Р; Лист: 8; Листов:
	Гл.конст.	Бельковский		Сечения 4-4÷19-19	ГИПРОАВТОТРАНС Ленинградский филиал
	Ст.инж.	Ицелева			
Инв.№	Инженер	Алексеева			

Инв.№ подл. | Подпись и дата | Взам.инв.№

АЛЬБОМ I

ФМ1

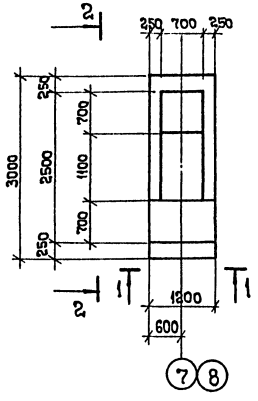

ФМ2

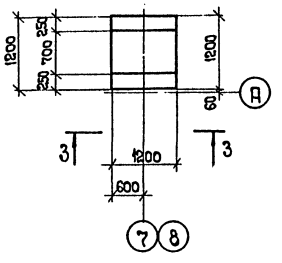

1-1

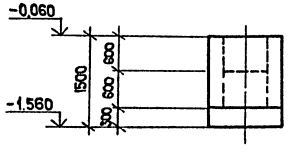

3-3

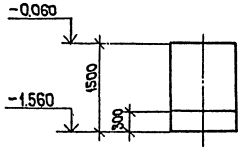

2-2

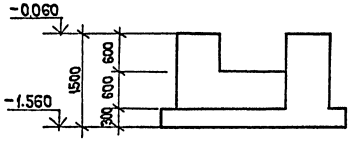

Нормтивные нагрузки на обрез фундамента

Марка	Схема	Нагрузка		
		N, кн	M, кн м	Q, кн
ФМ1	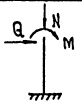	272,4	—	—
ФМ2		94,5	—	—

Спецификация фундаментов ФМ1, ФМ2

Формат	Зона	Поз.	Обозначение	Наименование	Кол	Примечание
А2				ФМ1 - шт.4		
				Материалы		
				Бетон марки 150		3,2 м³
А2				ФМ2 - шт.2		
				Материалы		
				Бетон марки 150		1,5 м³

ГИП	Чекалов		
Н.контр.	Бельковский		
Нач. отд.	Иванов		
Гл. спец.	Бельковский		
Ст. инж.	Ицелева		
Инженер	Алексеева		
Инженер	Пиворова		

Привязан

Инв. №

ТП 503-5-12.85 КЖ

Автовокзал вместимостью 200 человек

Здание автовокзала

Стадия	Лист	Листов
Р	9	

Фундаменты ФМ1, ФМ2.

ГИПРОАВТОТРАНС
Ленинградский филиал

Инв. № подл. | Подпись и дата | Взам. инв. №

АЛЬБОМ I

Фм 3

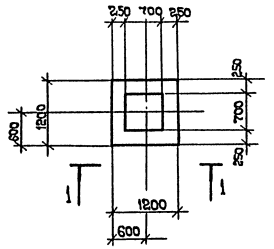

Фм 4

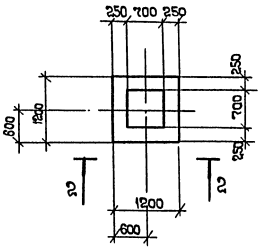

1 - 1

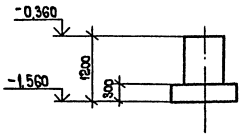

2 - 2

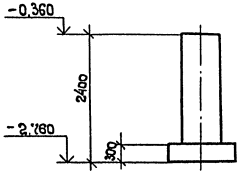

Фм 5

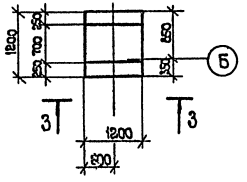

3 - 3

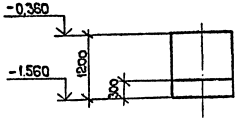

Спецификация фундаментов ФМ3, ФМ4, ФМ5

Формат	Зона	Поз.	Обозначение	Наименование	Кол.	Примечание
А2				Фм 3 - шт 8		
				Материалы		
				Бетон марки 150		0,9 м³
А2				Фм 4 - шт. 2		
				Материалы		
				Бетон марки 150		1,5 м³
А2				Фм 5 - шт. 2		
				Материалы		
				Бетон марки 150		1,2 м³

Нормативные нагрузки по обрезу фундамента

Марка	Схема	Нагрузка		
		N, кн	M, кн.м	Q кн
Фм3 Фм4	Q N M	176,0	—	—
Фм5		173,0	—	—

ГИП	Чекалов		
Н.контр.	Бельковский		
Нач. отд.	Иванов		
Гл.спец	Бельковский		
Ст.инж.	Ицелева		
Инженер	Алексеева		
Инженер	Пиворова		

Привязан.

Инв. №

ТП 503-5-12.85 КЖ

Автовокзал вместимостью 200 человек

Здание автовокзала

Стадия	Лист	Листов
Р	10	

Фундаменты ФМ3, ФМ4, ФМ5.

ГИПРОАВТОТРАНС Ленинградский филиал

№ подл. | Подпись и дата | Взам. инв. №

Альбом I

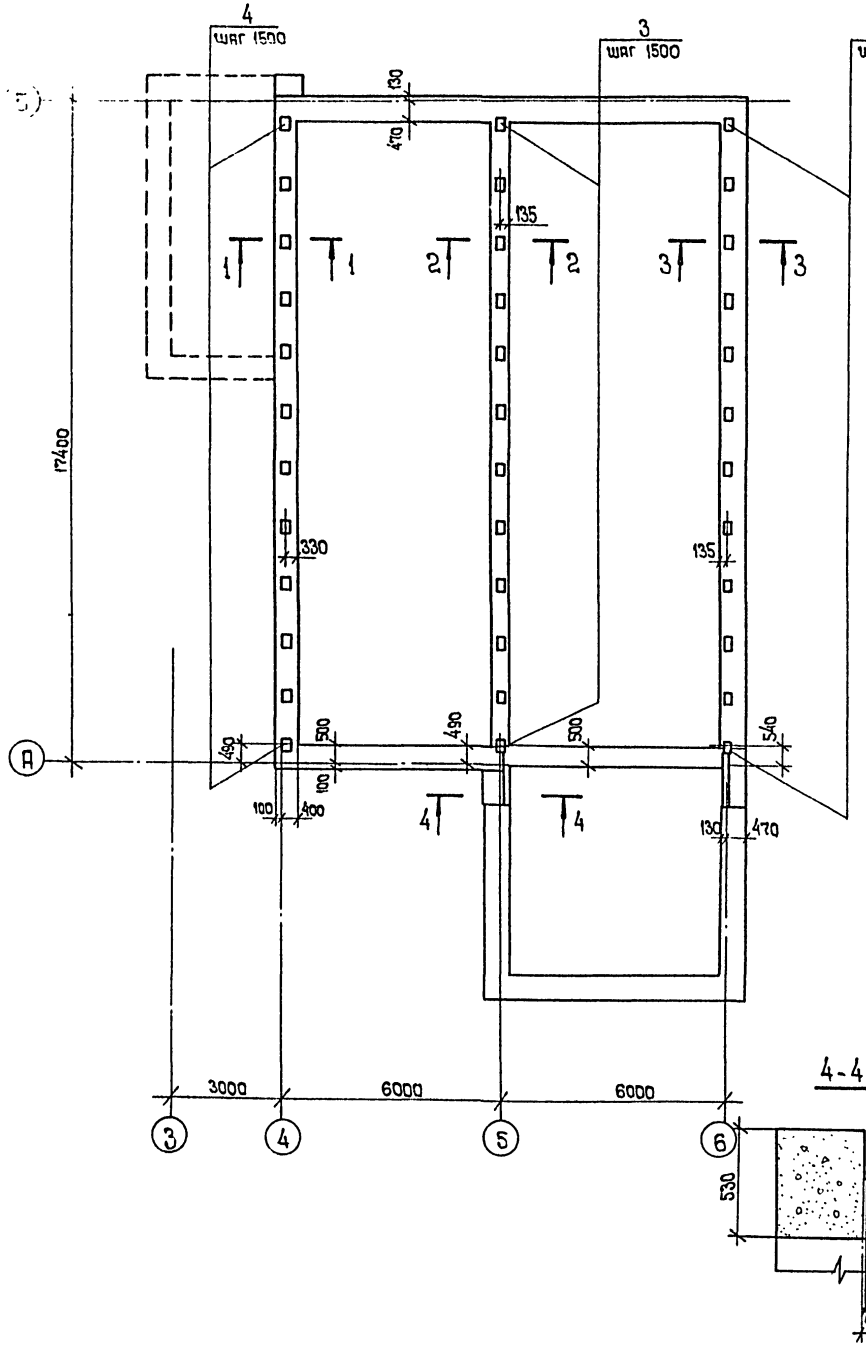

1-1

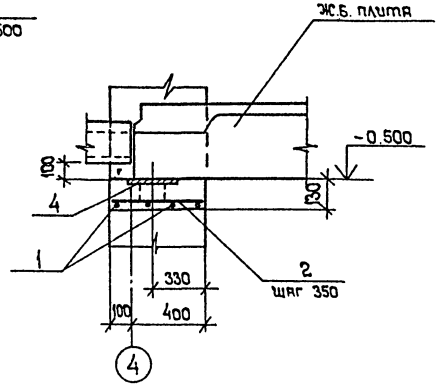

2-2

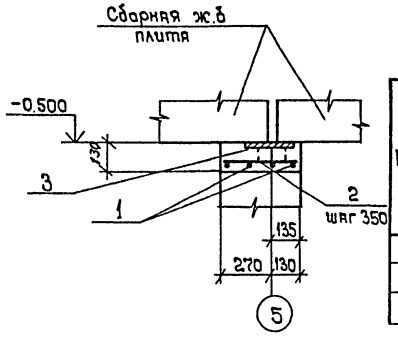

3-3

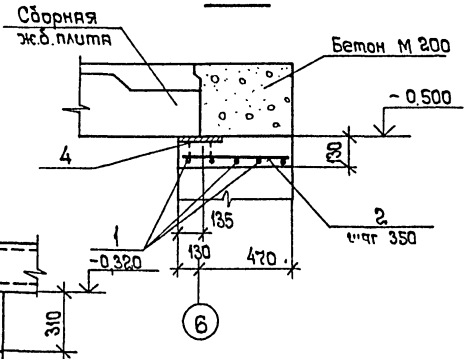

4-4

Спецификация монолитного железобетонного пояса

Формат	Зона	Поз.	Обозначение	Наименование	Кол.	Примеч.
				Сборочные единицы		
				Изделия закладные		
		3	АСИ - МН-2	МН-2	12	
		4	АСИ - МН-6	МН-6	24	
				Детали		
		1		⌀10 А II ГОСТ 5781-82 ℓ= 6000	58	
		2		⌀6 А I ГОСТ 5781-82	13	м
				Материалы		
				Бетон М 200	5,5	м³

Ведомость расхода стали на элемент, кг

Марка элемента	Изделия арматурные							Изделия закладные					Общий расход
	Арматура класса						Всего	Ар-ра класса	Прокат марки		Всего		
	А-III			А I				А-III	ВСт3кп2				
	ГОСТ 5781-82							ГОСТ 5781-82	ГОСТ 103-76				
	⌀10		Итого	⌀6		Итого		⌀8	Итого	-б-6		Итого	
Ж.б пояс	215,8		215,8	3,0		3,0	218,8	7,2	7,2	90,0		97,2	97,2	316,0

ГИП	Чекалов		
Н контр	Бельковский		
Нач отд	Иванов		
Гл констр	Бельковский		
Ст. инж.	Цуцелева		
Инженер	Алексеева		

Привязан

Инв. №

Подпись и дата | Взам. инв. №

ТП 503-5-12.85 КЖ

Автовокзал вместимостью 200 человек

Здание автовокзала

Стадия	Лист	Листов
Р	11	

Опалубочный чертеж монолитного железобетонного пояса. Армирование.

ГИПРОАВТОТРАНС
Инженерный филиал

АЛЬБОМ I

Схема расположения элементов лестницы в осях Б-Г

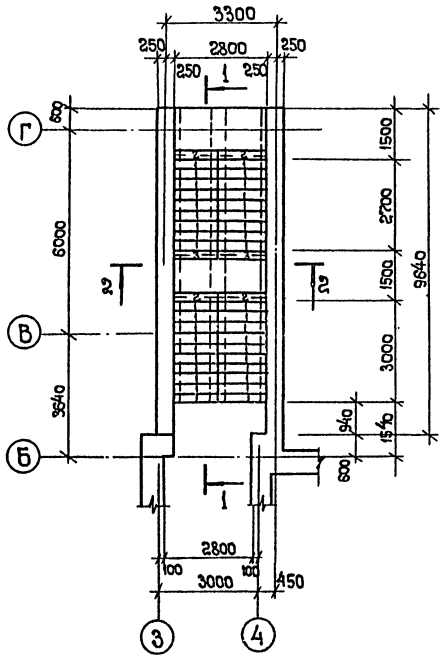

2-2

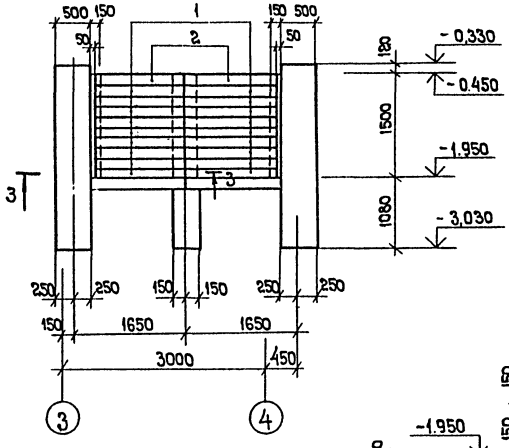

3-3

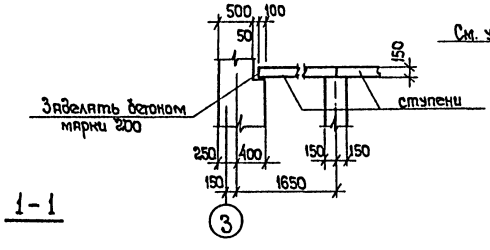

1-1

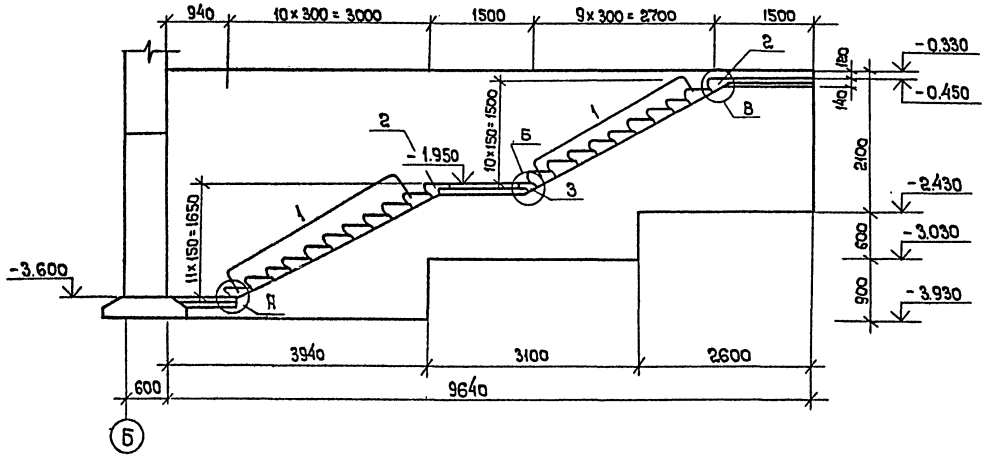

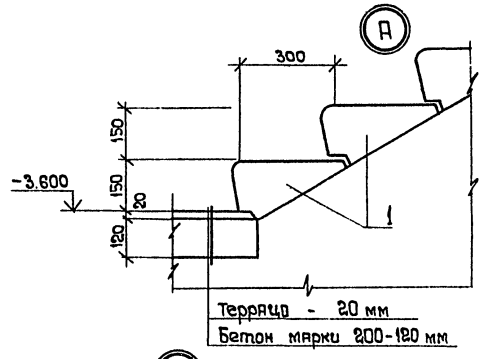

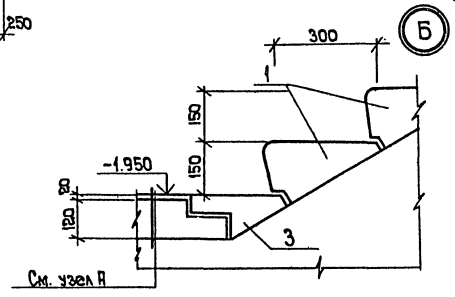

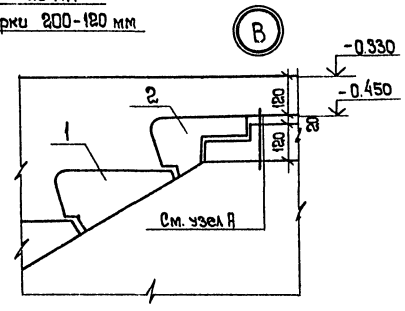

Спецификация к схеме расположения элементов лестницы в осях Б-Г

Марка поз.	Обозначение	Наименование	Кол.	Масса ед. кг	Примечание
		Ступени			
1	1.055.1-1	ЛС 14	38	150	
2	1.055.1-1	ЛСК 14	4	110	
3	1.055.1-1	ЛСН 14	2	78	
		Материалы			
		Бетон марки 200			29,5 м³

Привязан	ГИП	Чекалов	
	Н.контр.	Бельковский	
	Нач.отд.	Иванов	
	Гл.констр.	Бельковский	
	Ст.инж.	Ицелева	
Инв. №	Инженер	Пиворова	

ТП 503-5-12.85 КЖ

Автовокзал вместимостью 200 человек

Здание автовокзала

Стадия	Лист	Листов
Р	12	

Схема расположения элементов лестницы в осях Б-Г.

ГИПРОАВТОТРАНС Ленинградский филиал

Инв. № подл. | Подпись и дата | Взам. инв. №

Незамаркированные плиты - П1

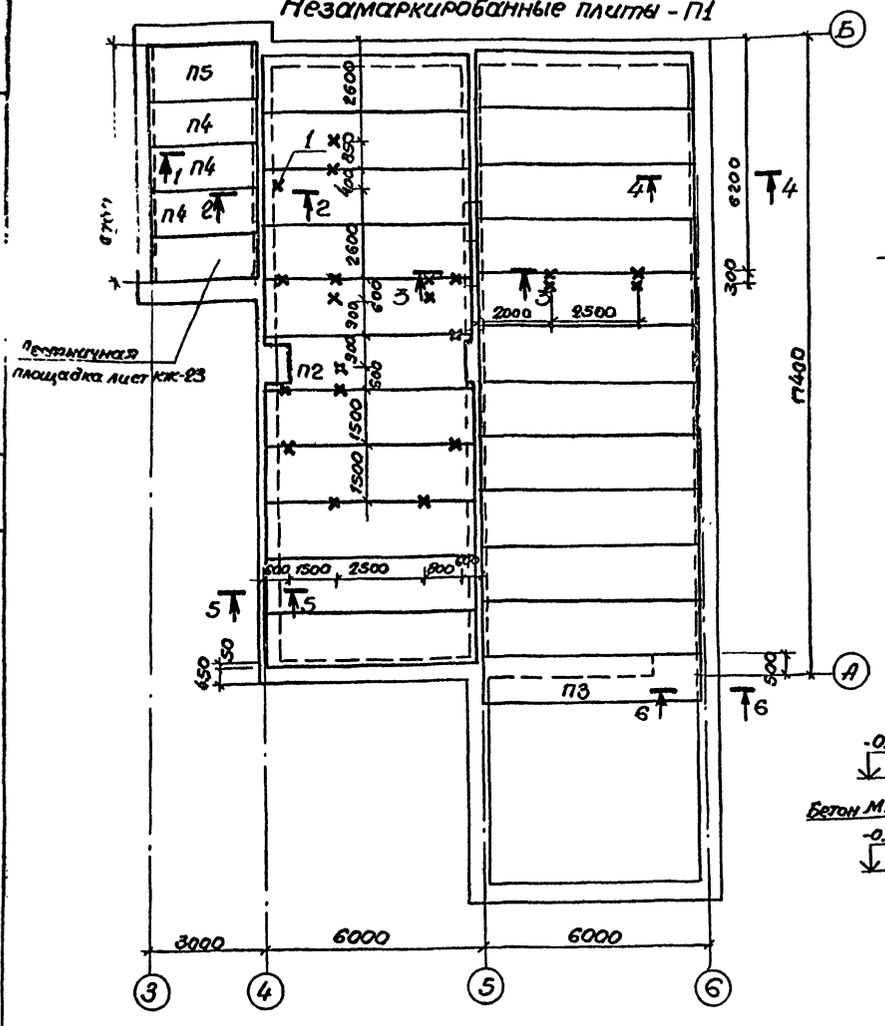

3 — 3

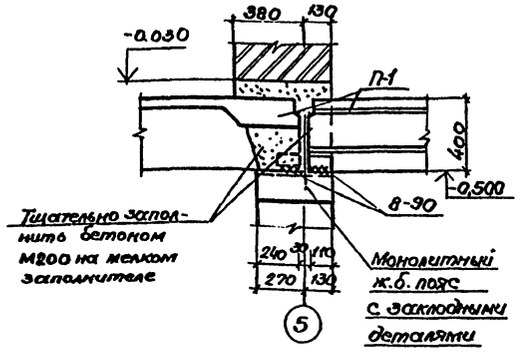

4 — 4

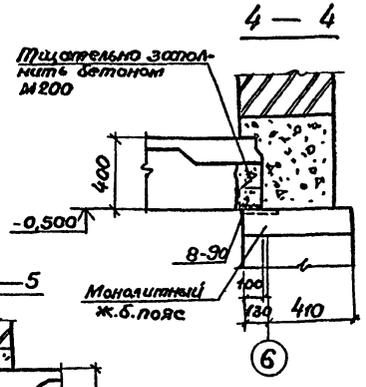

5 — 5

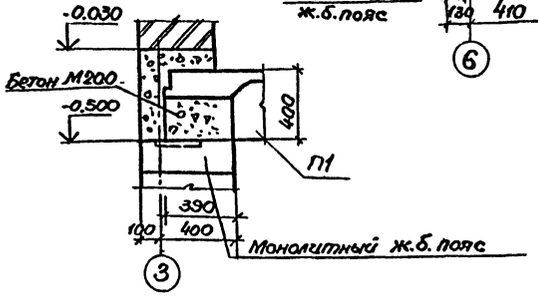

Спецификация к схеме расположения плит перекрытия на отметке 0.000

Марка поз.	Обозначение	Наименование	Кол.	Масса ед.кг.	Примечание
		Плиты перекрытий			
П1	1.442.1-2 выпуск 1	2П1-4АIVТ	21	2400	
П2	1.442.1-2 выпуск 1	2П1-4АIVТ-3	1	2200	
П3	1.141-1 выпуск 64	ПК60.12-6АIVТ	1	2100	
П4	1.141-1 выпуск 60	ПК30.12-3т	3	1080	
П5	1.141-1 выпуск 60	ПК30.15-3т	1	1425	
		Закладные детали			
1	4.903-14 в.III	МН2	21	2,62	
		Материалы			
		Бетон М200	17		м³

1. Перекрытие в осях 4-6 запроектировано на нормативную постоянную равномерно распределенную нагрузку P_1=590 кгс/м² и особую эквивалентную статическую нагрузку P_2=2000 кгс/м².

2. Перед монтажом сборные железобетонные конструкции должны быть проверены в соответствии с требованиями ГОСТ 13015.2-81 и указаниями, приведенными в типовых сериях конструкций.

3. Монтаж плит перекрытия вести в соответствии с требованиями главы СНиП III-16-80 и общими указаниями, приведенными в типовых сериях конструкций.

4. В местах опирания столбов и стен пространство между монолитным железобетонным поясом и поперечным ребром плиты тщательно заполнить бетоном М200 на мелком заполнителе.

5. Закладные изделия установить в швы между плитами и в заранее высверленные в полках плит отверстия. Швы между плитами заполнить бетоном М200.

1 — 1

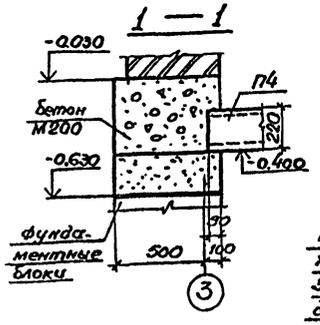

2 — 2

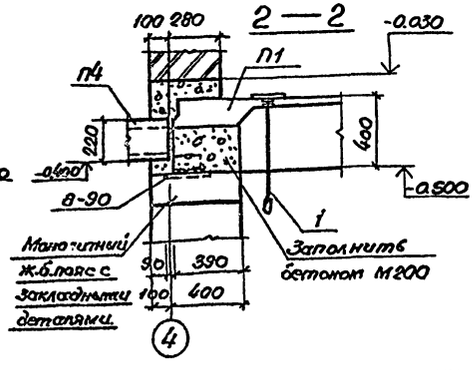

6 — 6

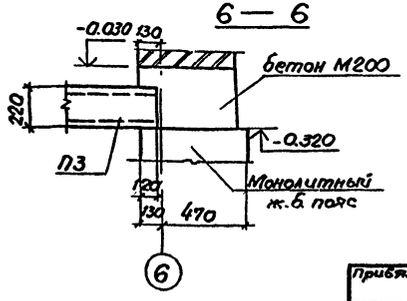

ГИП	Чекалов		
Н.контр.	Белькевич		
Нач.отд.	Иванов		
Гл.конст.	Белькевич		
Ст.инж.	Цуцева		

ТП 503-5-12.85 КЖ

Автовокзал вместимостью 200 человек

Здание автовокзала | Стадия Р | Лист 13 | Листов

Схема расположения плит перекрытия на отмет.

ГИПРОАВТОТРАНС

Привязан

Инв.№ подл. | Подпись и дата | Взам.инв.№

АЛЬБОМ I

Объект 1235

Согласовано: Нач. сант. отд. Смирнов

Взам. инв. | Подпись и дата | Инв. № подл.

Плиты, не обозначенные на плане, марки П4
Отметка низа плит перекрытия 3,300

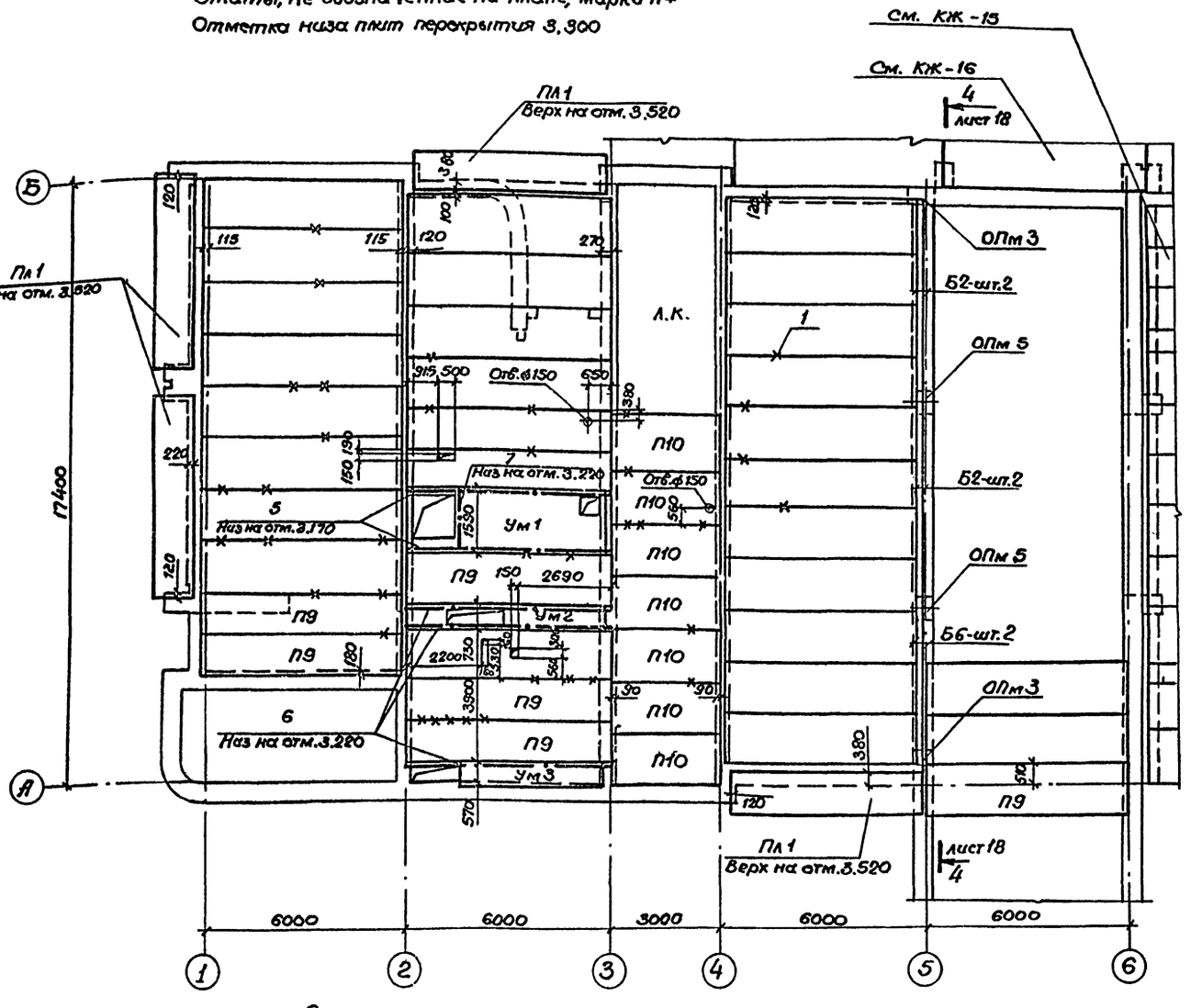

Спецификация к схеме расположения элементов перекрытия на отм. 3,600 (начало).

Марка, поз.	Обозначение	Наименование	Кол	Масса ед. кг	Примечание
		Плиты перекрытия			
П1	1.141-1 вып.64	ПК63.15-8АIV Т	2	2950	
П2	1.141-1 вып.64	ПК63.15-6АIV Т	8	2950	
П3	1.141-1 вып.64	ПК63.15-4АIV Т	8	2950	
П4	1.141-1 вып.64	ПК60.15-8АIV Т	40	2800	
П5	1.141-1 вып.64	ПК60.15-6АIV Т	39	2800	
П6	1.141-1 вып.64	ПК60.15-4АIV Т	8	2800	
П7	1.141-1 вып.64	ПК60.12-6АIV Т	15	2100	
П8	1.141-1 вып.60	ПК36.15-6Т	8	1700	
П9	1.141-1 вып.64	ПК60.12-8АIV Т	10	2100	
П10	1.141-1 вып.60	ПК30.15-8Т	7	1425	
ПЛ1	1.137.1-6 вып.1	ПРЛ57.12.3-Т	8	2130	
П11	1.141-1 вып.64	ПК63.12-6АIV Т	4	2250	
		Балки			
Б1	1.138-10 вып.3	3ПР41-59.51.44	3	2920	
Б2	1.138-10 вып.3	3ПР32-59.38.44	5	2065	
Б3	1.138-10 вып.3	3ПР32-48.25.44	5	975	
Б4	1.138-10 вып.1	1ПР28-18.25.22у	6	125	
Б5	1.138-10 вып.1	1ПР28-29.25.22у	4	400	
Б6	1.138-10 вып.3	3ПР41-44.38.44	2	1530	
СБ1	1.494-24 вып.1	Стакан СБ4А-1	1	150	
КВ-1	ТП503-5-12.85 КЖ-КВ18,16-1	Плита козырька КВ18,16-1	4	2130	
		Опорные подушки			
ОПм 1	ТП503-5-12.85 КЖ-29	ОПм 1	3		
ОПм 2	КЖ-29	ОПм 2	15		
ОПм 3	КЖ-28	ОПм 3	11		
ОПм 4	КЖ-29	ОПм 4	3		
ОПм 5	КЖ-28	ОПм 5	2		
		Стальные элементы			
1	4.903-14 в.III	МН2	73	2,62	
2		I35Ш1ТУ14-1-3023-80			6300кг
3		∠140×90×8 ГОСТ8510-72 е=3000	4	42,3	
4*		ф10А II ГОСТ5781-82 е=620	40	0,4	
5		I27 ГОСТ 8239-72 е=6000	4	189	
6		С22 ГОСТ 8240-72 е=6000	3	126	
7		С22 ГОСТ 8240-72 е=1440	1	42	

* Поз.4 – см. ведомость деталей на данном листе.

Спецификация к схеме расположения элементов перекрытия на отметке 3,600. (окончание).

Марка, поз.	Обозначение	Наименование	Кол	Масса ед. кг	Примечание
		Участки монолитные			
Ум 1	ТП503-5-12.85 КЖ-26	Ум 1	1		
Ум 2	КЖ-26	Ум 2	1		
Ум 3	КЖ-27	Ум 3	1		
Ум 7	КЖ-27	Ум 7	1		
		Материалы			
		Бетон марки 200			1,95м³

Ведомость деталей

Поз.	Эскиз
4	120 / 500

1. Указания по монтажу плит и заделке швов даны на листе КЖ16
2. Временная нормативная нагрузка на перекрытие принята 600 кг/м²

Привязан

Инв. №

ГИП	Чекалов	
Н.контр.	Бельковский	
Нач.отд.	Иванов	
Гл.констр.	Бельковский	
Ст.инж.	Ицелева	
Ст.инж.	Свиридова	
Инженер	Горченко	

ТП 503-5-12.85 КЖ

Автовокзал вместимостью 200 человек

Здание автовокзала

Стадия	Лист	Листов
Р	14	

Схема расположения элементов перекрытия на отм. 3,600 в осях 1-6.

ГИПРОАВТОТРАНС Ленинградский филиал.

АЛЬБОМ I

Объект 1235

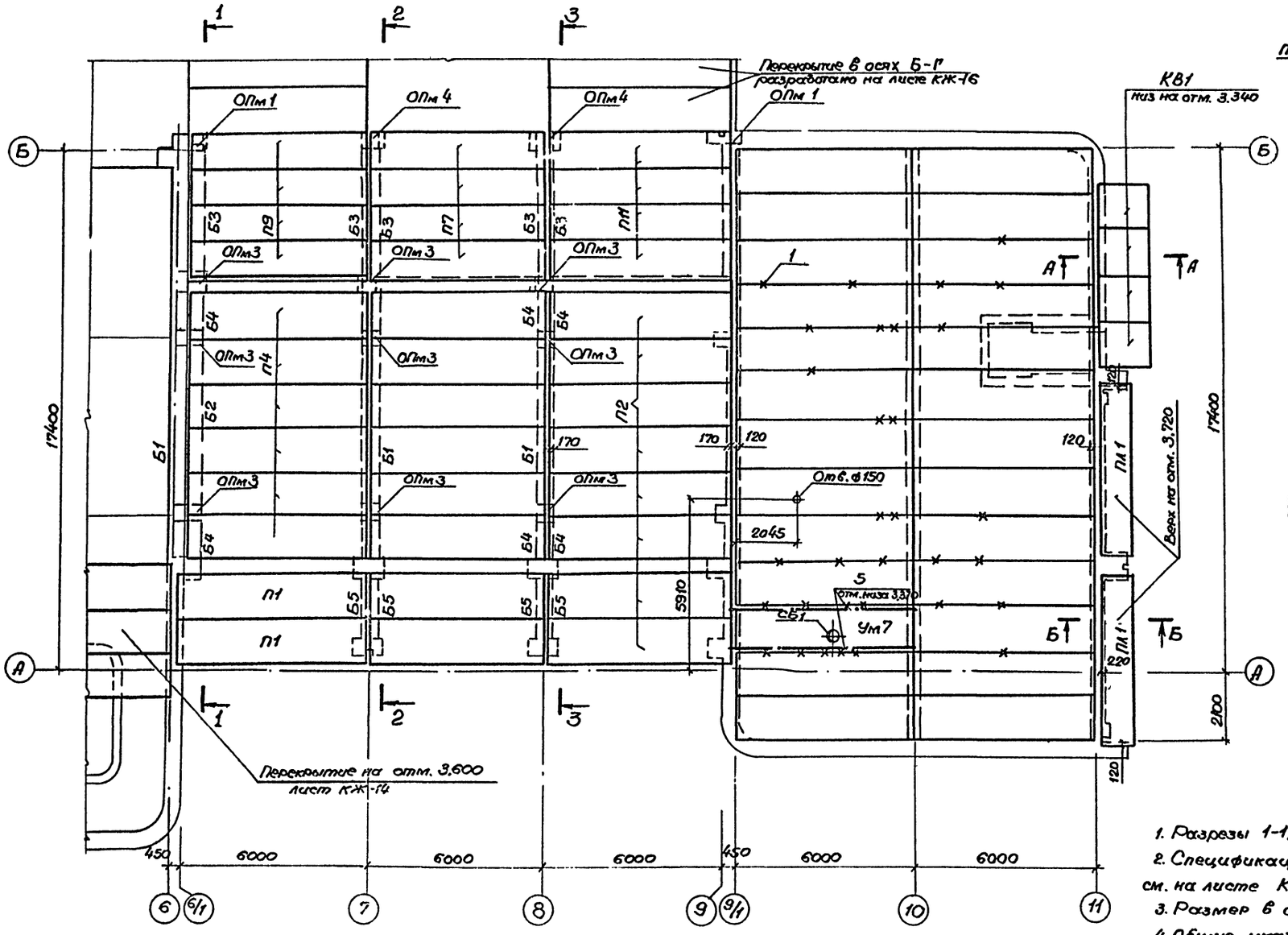

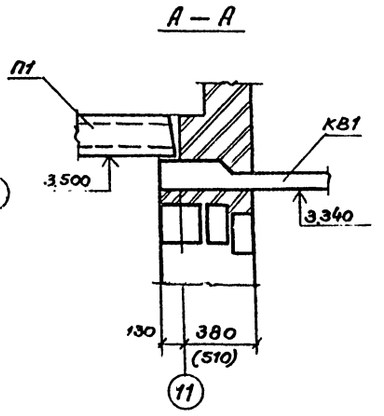

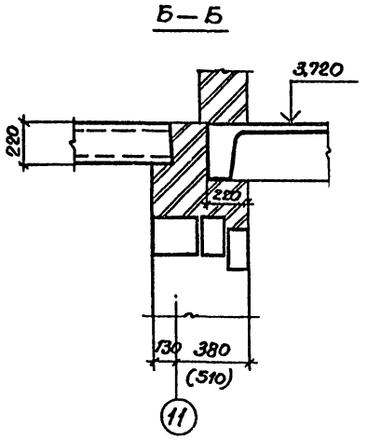

1. Разрезы 1-1; 2-2; 3-3 см. КЖ-18
2. Спецификацию к схеме расположения см. на листе КЖ-14.
3. Размер в скобках для $t_н = -40°C$.
4. Общие указания см. лист. КЖ-16.

Плиты, не замаркированные на плане, марки П5
Отметка низа плит 3.500

Привязан	ГИП	Чекалов		ТП 503-5-12.85 КЖ		
	Н.контр.	Белковский		Автовокзал вместимостью 200 человек		
	Нач.отд.	Иванов		Здание автовокзала	Стадия	Лист	Листов
	Гл.спец.	Белковский			Р	15	
	Ст.инж.	Ицелева		Схема расположения элементов перекрытия на отм. 3.600 в осях 6-11.	ГИПРОАВТОТРАНС Ленинградский филиал	
Инв. №	Инженер	Горченко				

Согласовано
Нач.сант.отд. Смирнов
Взам инв. №
Подпись и дата
Инв. № подл.

АЛЬБОМ I

Объект 1235

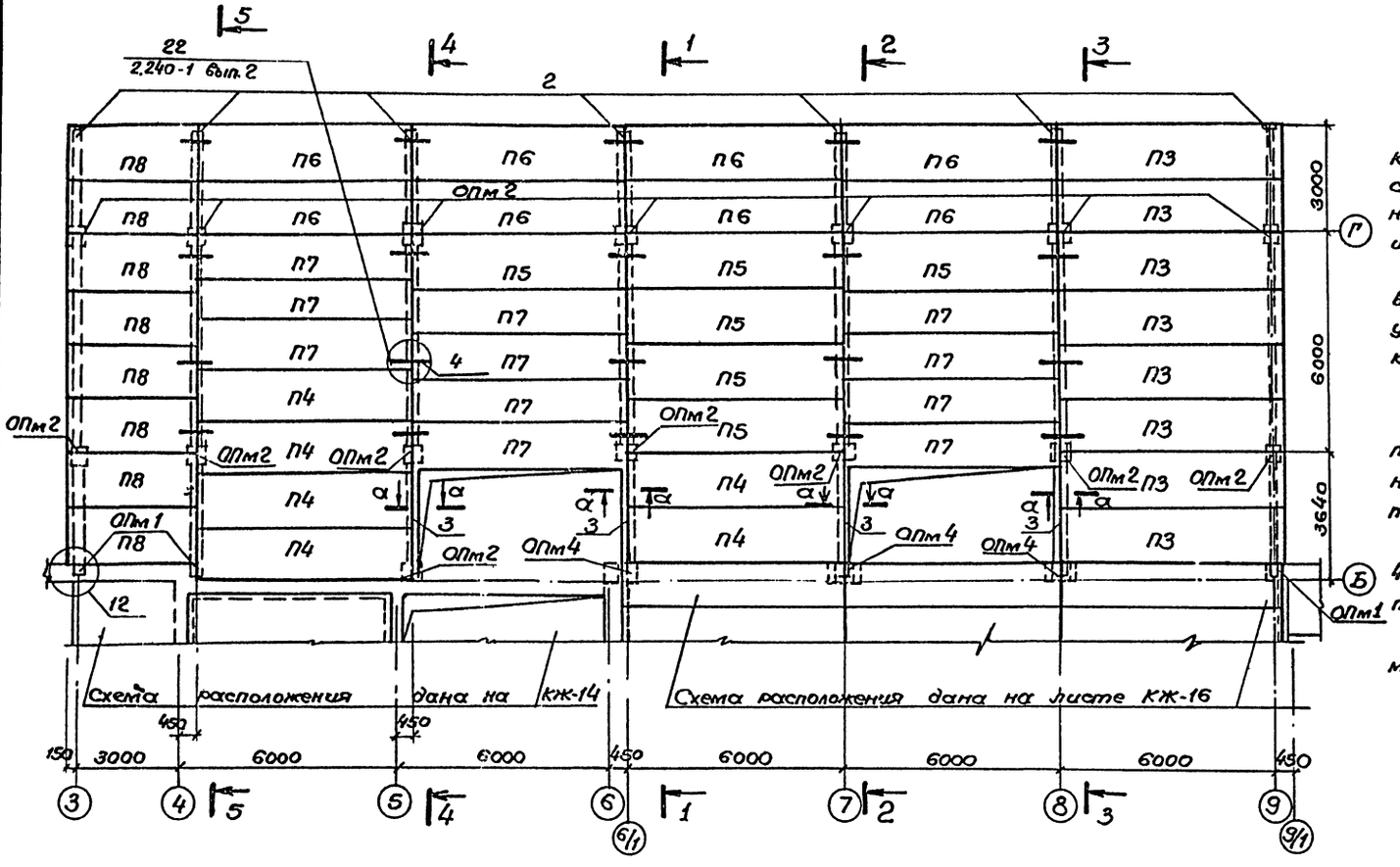

1. Перед монтажом сборные железобетонные конструкции должны быть проверены в соответствии с требованиями ГОСТ 13015.2-81 и указаниями, приведенными в типовых сериях конструкций.

2. Монтаж плит перекрытия вести в соответствии с требованиями главы СНиП III-16-80 и общими указаниями, приведенными в типовых сериях конструкций.

3. Швы между плитами заполнить бетоном М200.

4. Покрытие запроектировано на нормативную постоянную равномерно распределенную постоянную нагрузку $P_1 = 400$ кгс/м² и нагрузку от снегового покрова III^го района.

5. Разрезы 1-1÷3-3 даны на листе КЖ-19, разрезы 4-4 и 5-5 на листе КЖ-20, спецификация элементов покрытия дана на листе КЖ-14.

6. Позицию „3" приварить к позиции „2" после монтажа плит.

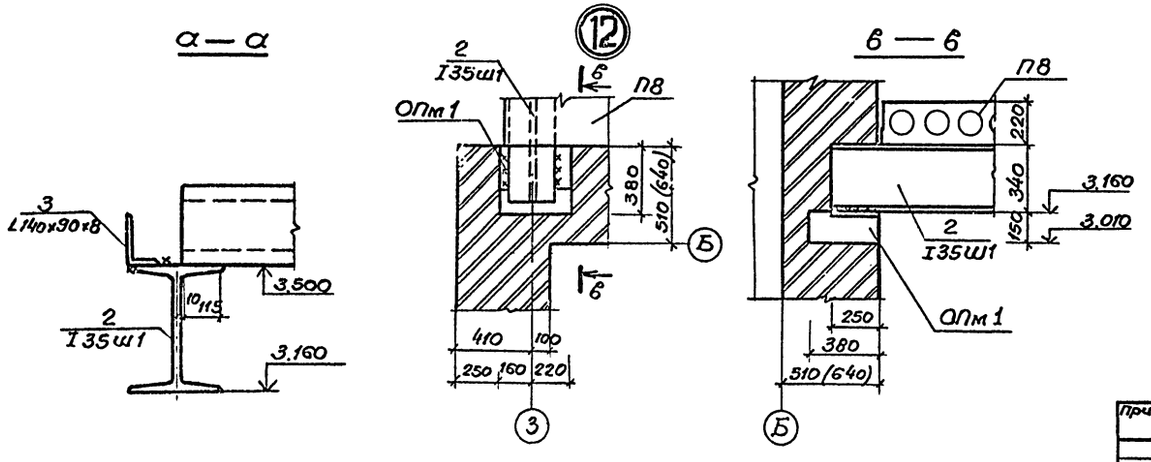

				ТП 503-5-12.85 КЖ	
				Автовокзал вместимостью 200 человек	
Привязан		ГИП	Чекалов	Здание автовокзала	Стадия: Р; Лист: 16; Листов:
		Н.контр.	Белковский		
		Нач.отд.	Иванов		
		Гл.конст.	Белковский	Схема расположения плит перекрытия на отметке 3.600 в осях 3÷9; Б-Г	ГИПРОАВТОТРАНС Ленинградский филиал
Инв.№		Ст.инж.	Исаева		
		Ст.инж.	Сергибова		

Инв.№ подл. | Подпись и дата | Взам.инв.№

АЛЬБОМ I

Объект 1235

Согласовано

Нач. сант. отд. Смирнов

Взам. инв. №

Подпись и дата

Инв. № подл.

Схема расположения покрытия в осях 1-6 (схема 1)

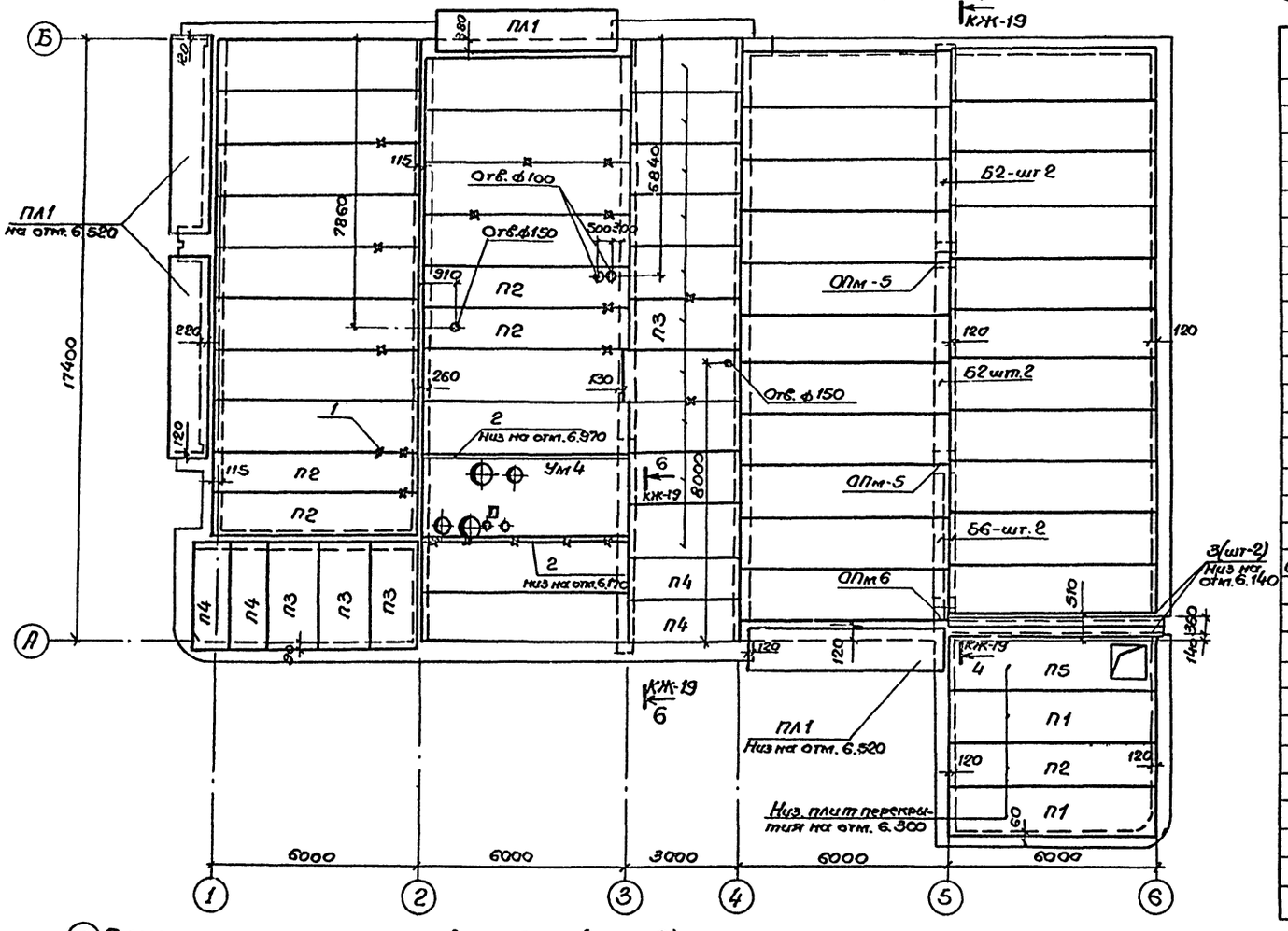

Схема расположения покрытия в осях 5,6,А (схема 2).

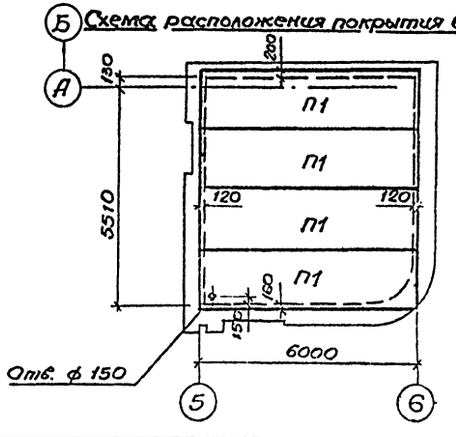

Спецификация к схеме расположения элементов покрытия в осях 1-6 ; 5-6, А

Марка поз.	Обозначение	Наименование	Кол.	Масса ед, кг	Примечание
		Схема 1			
		Плиты покрытия			
П1	1.141-1 вып. 64	ПК60.15-6АIVт	40	2800	
П2	1.141-1 вып. 64	ПК60.12-6АIVт	5	2100	
П3	1.141-1 вып. 60	ПК30.15-6Т	13	1425	
П4	1.141-1 вып. 60	ПК30.12-6Т	4	1080	
П5	1.242.1-3	ПР60.15-6.АтVт-1	1	2500	
		Балки			
Б2	1.138-10 вып. 3	3ПР32-59.38.44	4	2065	
Б6	1.138-10 вып. 3	3ПР41-44.38.44	2	1530	
		Плиты лоджий			
ПЛ1	1.137.1-6 вып. 1	ПРЛ 57.12.3-7	4	2130	
		Стаканы			
СБ1	1.494-24 выпуск 1	СБ4А-1	4	150	
СБ2	1.494-24 выпуск 1	СБ7А-1	2	290	
ОПм-5	ТП 503-5-12.85 КЖ-28	Опорная подушка ОПм-5	2		
ОПм-6	ТП 503-5-12.85 КЖ-28	ОПм-6	1		
		Изделия стальные			
1	4.903-14 вып. III	МН2	26	1.0	
2		I27 ГОСТ 8240-72 ℓ=6000	2	126	
3		I30 ГОСТ 8240-72 ℓ=6250	2		
		Участок монолитный			
Ум4	ТП 503-5-12.85 КЖ-27	Ум4			
		Схема 2			
		Плиты покрытия			
П1	1.141-1 вып. 64	ПК60.15-6АIVт	4	2800	

1. Плиты, не замаркированные на схеме 1, марки П1
2. Отметка низа плит покрытия на схеме 1-6, 600, на схеме 2-8.600.
3. Указания даны на листе КЖ-16.

ГИП	Чекалов		
Н.контр.	Бельковский		
Нач.отд.	Иванов		
Гл.спец.	Бельковский		
Ст.инж.	Щелева		
Инж.	Горученко		

Привязан

Инв. №

ТП 503-5-12.85 КЖ

Автовокзал вместимостью 200 человек

Здание автовокзала

Стадия	Лист	Листов
Р	17	

Схема расположения элементов покрытия в осях 1÷6; 5÷6, А

ГИПРОАВТОТРАНС Ленинградский филиал

АЛЬБОМ I

Объект 1235

Разрез 1-1

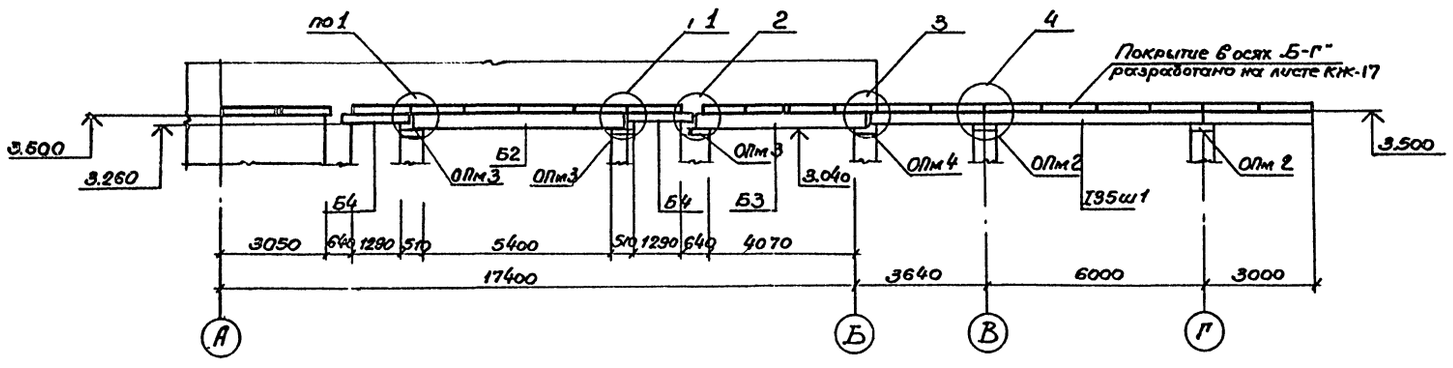

А-А

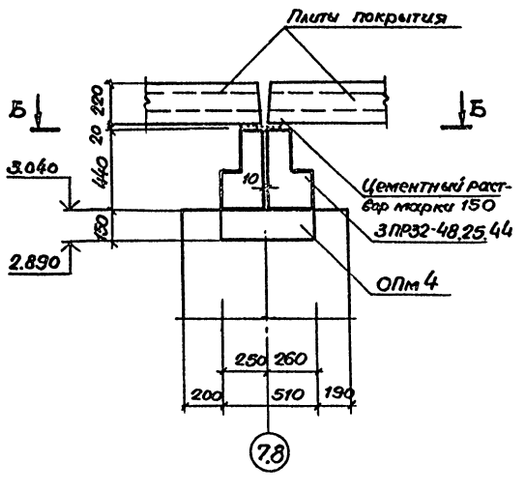

Разрез 2-2

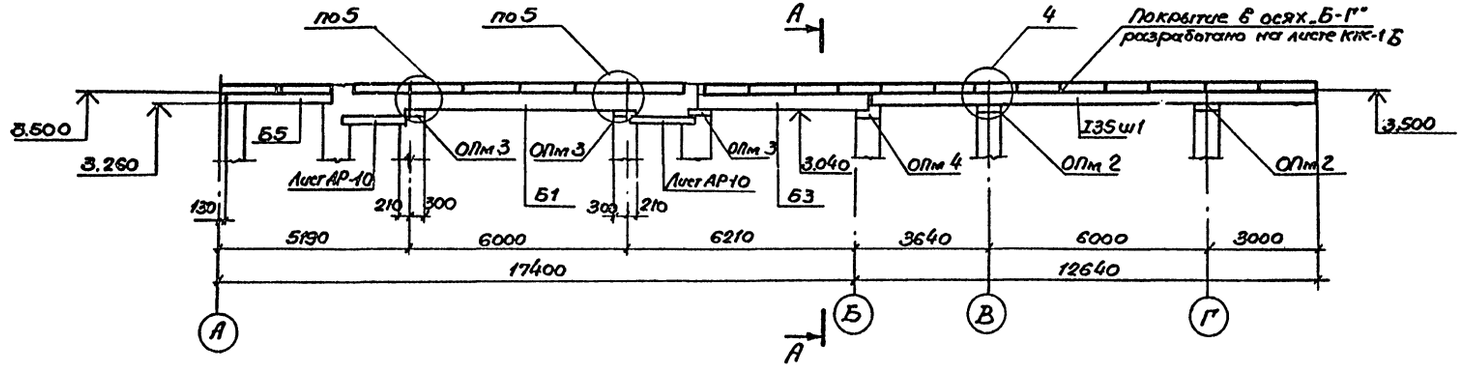

Б-Б

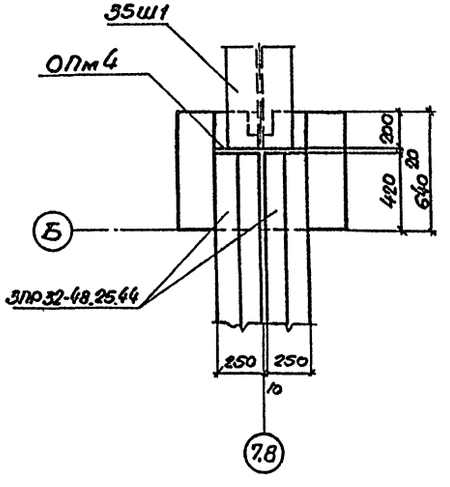

Разрез 3-3

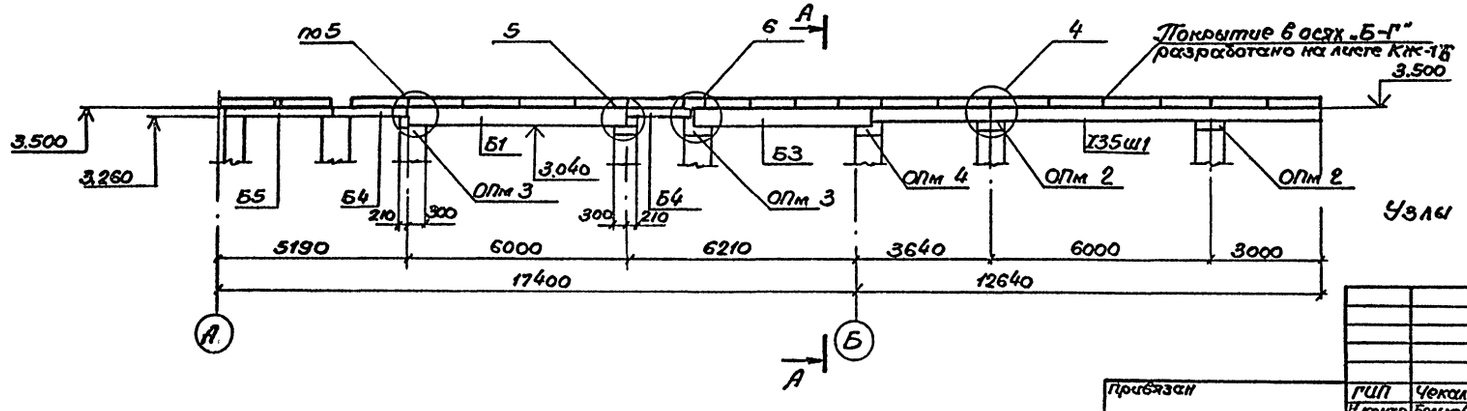

Узлы см. лист КЖ-20

Привязан	ГИП	Чекалов	ТП503-5-12.85 КЖ		
	Н.контр.	Белькевская	Автовокзал вместимостью 200 человек.		
	Нач.отд.	Иванов	Здание автовокзала	Стадия	Лист	Листов
	Гл.спец.	Белькевская		Р	18	
	Ст.инж.	Ицелева	Разрезы 1-1÷3-3	ГИПРОАВТОТРАНС Ленинградский филиал.		
Инв. №	Инжен.	Горченко				

Инв. № подл. | Подпись и дата | Взам. инв. №

АЛЬБОМ I

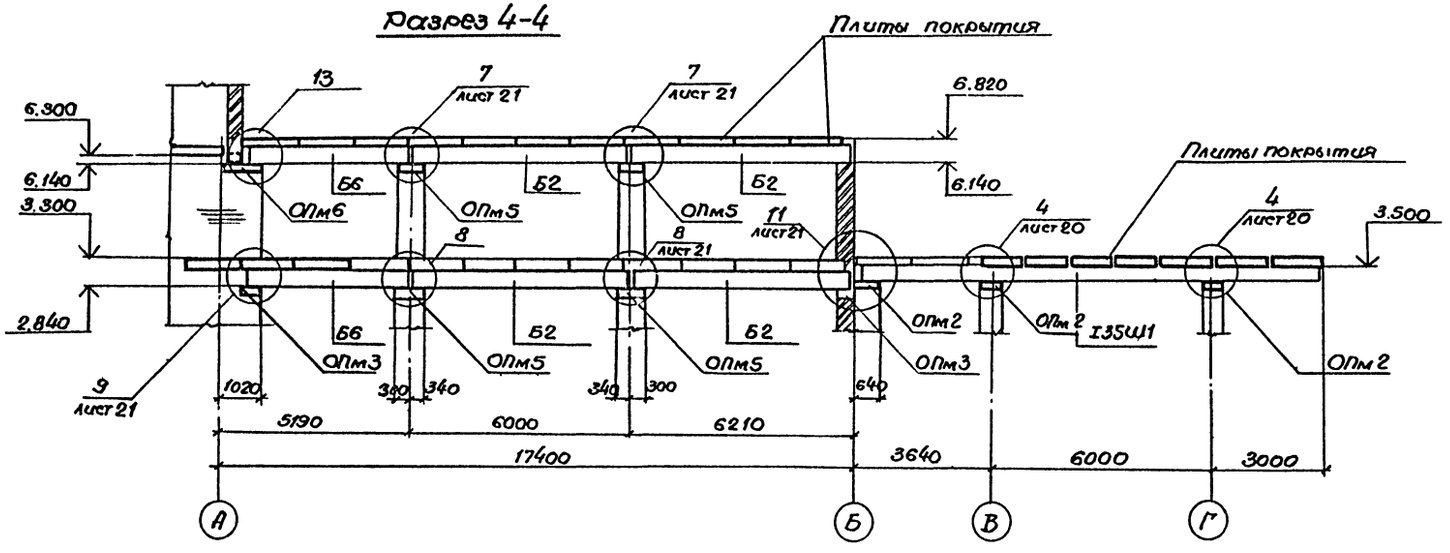

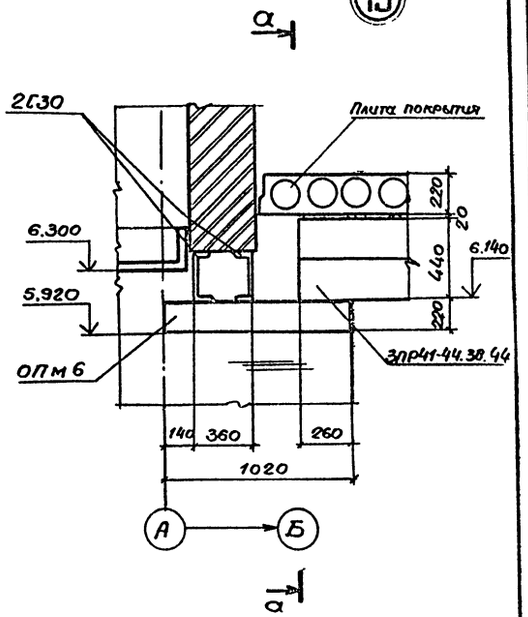

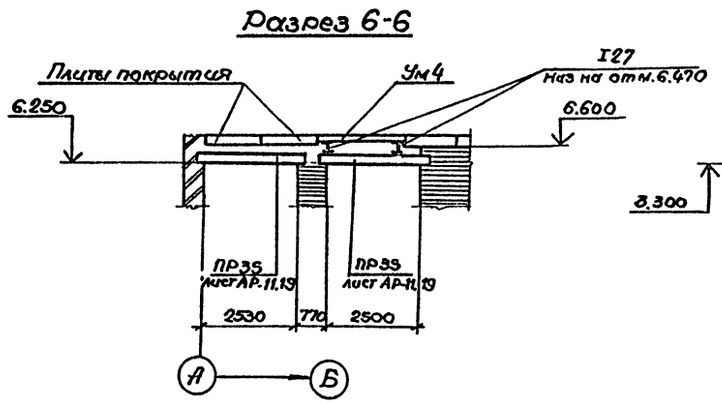

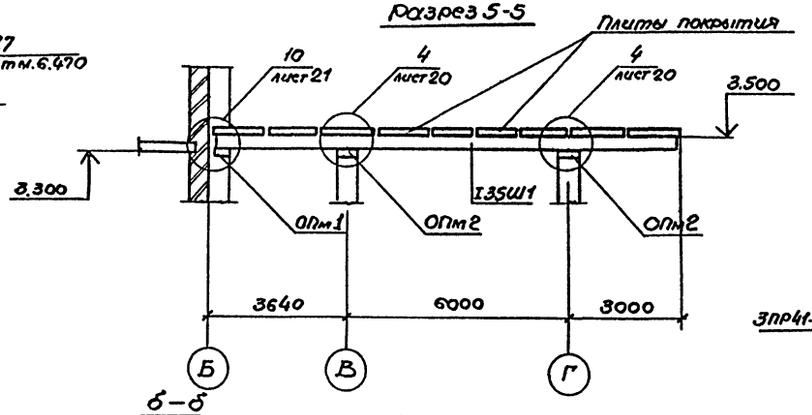

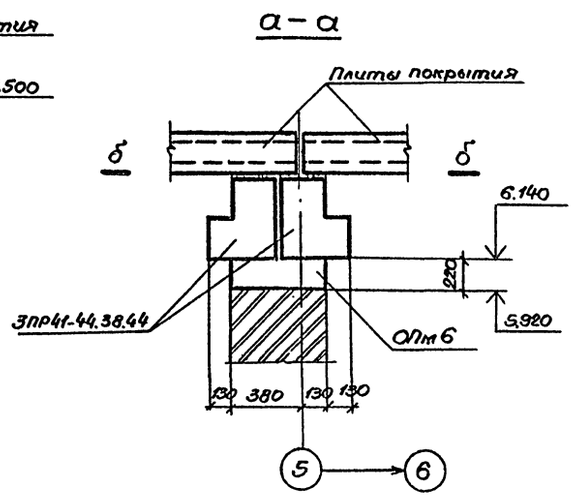

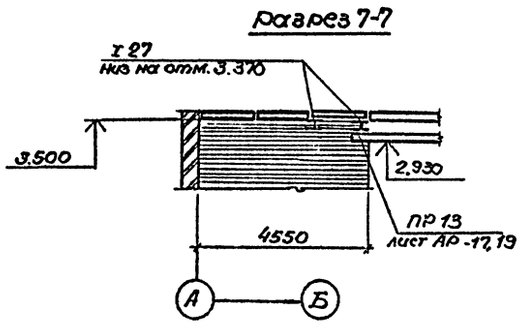

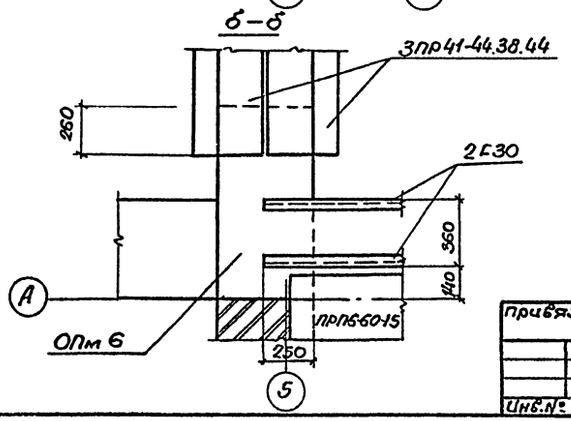

Привязан	ГИП	Чекалов		ТП 503-5-12.85 КЖ	
	Н.контр.	Бельковский		Автовокзал вместимостью 200 человек	
	Нач.отд.	Иванов		Здание автовокзала	Стадия: Р; Лист: 19; Листов:
	Гл.спец.	Бельковский		Разрезы 4-4 ÷ 7-7 Узел 13	ГИПРОАВТОТРАНС
Инв.№	Ст.инж.	Ицелева			
	Инженер	Горчаренко			

Объект 1235

Инв.№ подл. | Подпись и дата | Взам. инв.№

АЛЬБОМ I

Объект 1235

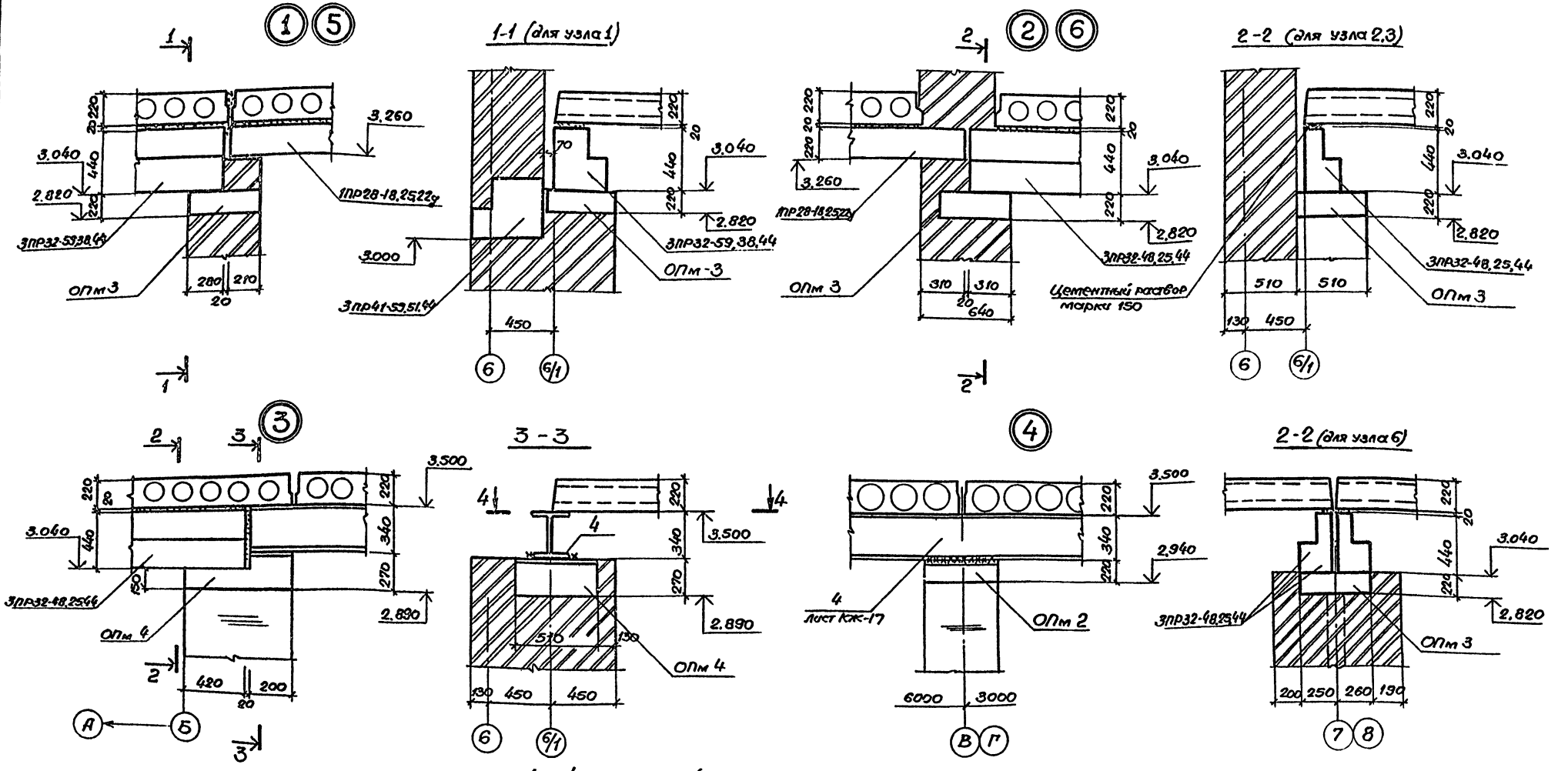

ТП 503-5-12.85 КЖ					
Автовокзал вместимостью 200 человек					
Здание автовокзала	Стадия	Лист	Листов		
	Р	20			
Узлы 1÷6	ГИПРОАВТОТРАНС Ленинградский филиал				

ГИП	Чекалов	
Н.контр.	Бельковская	
Нах.отд.	Иванов	
Гл.спец.	Бельковская	
Ст.инж.	Цыелева	
Инж.	Горчененко	

Привязан

Инв.№

Инв.№ подл. | Подпись и дата | Взам.инв.№

АЛЬБОМ I

Объект 1235

Инв.№ подл. | Подпись и дата | Взам. инв.№

⑦

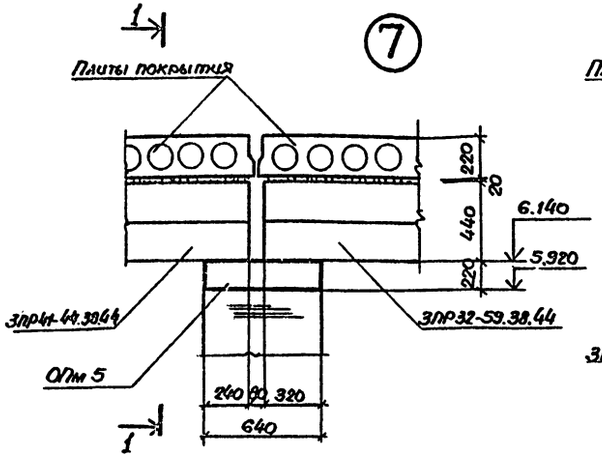

1–1

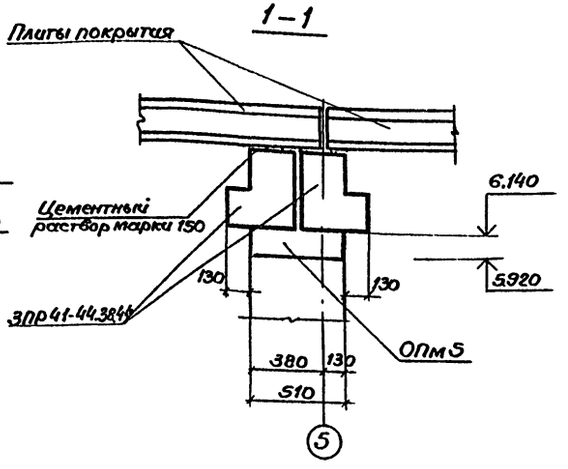

⑩

3–3

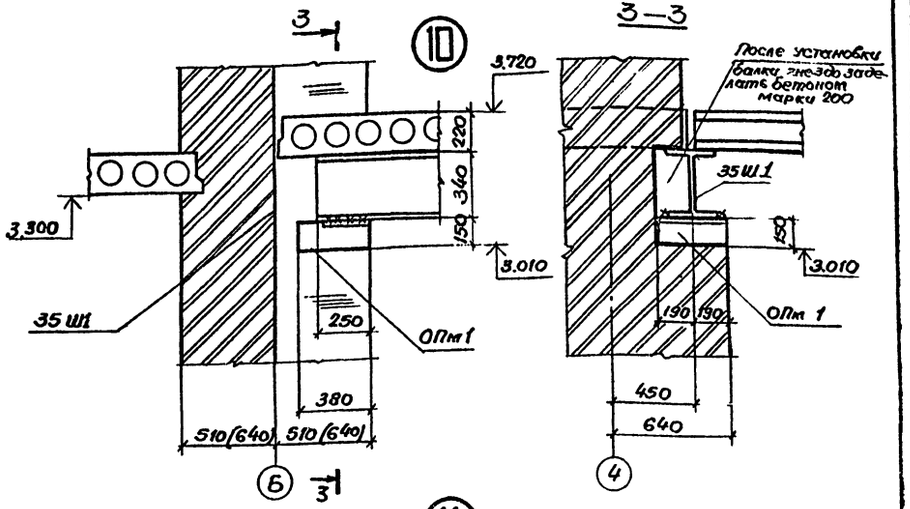

⑧

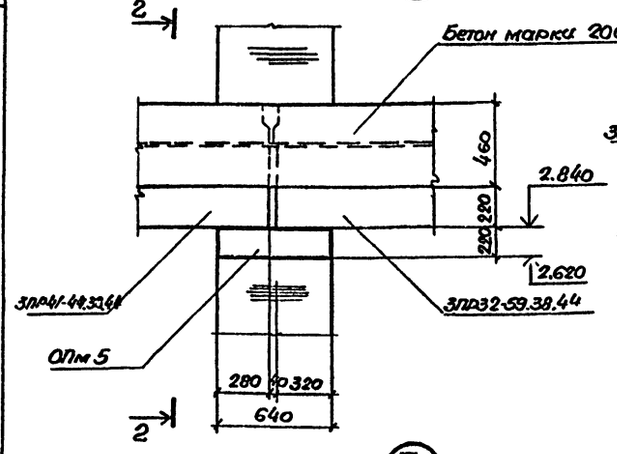

2–2

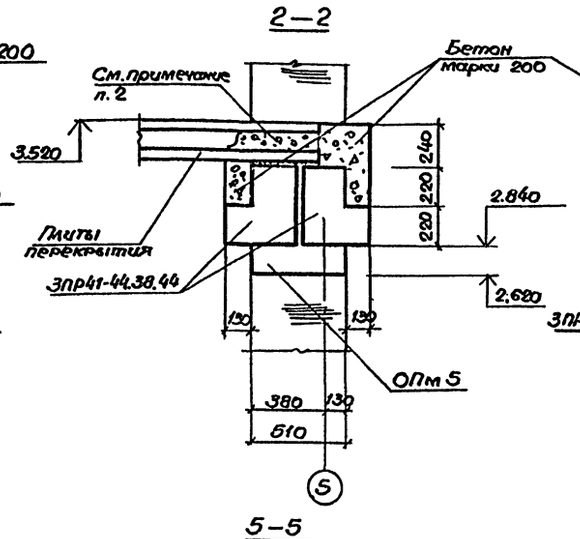

⑪

4–4

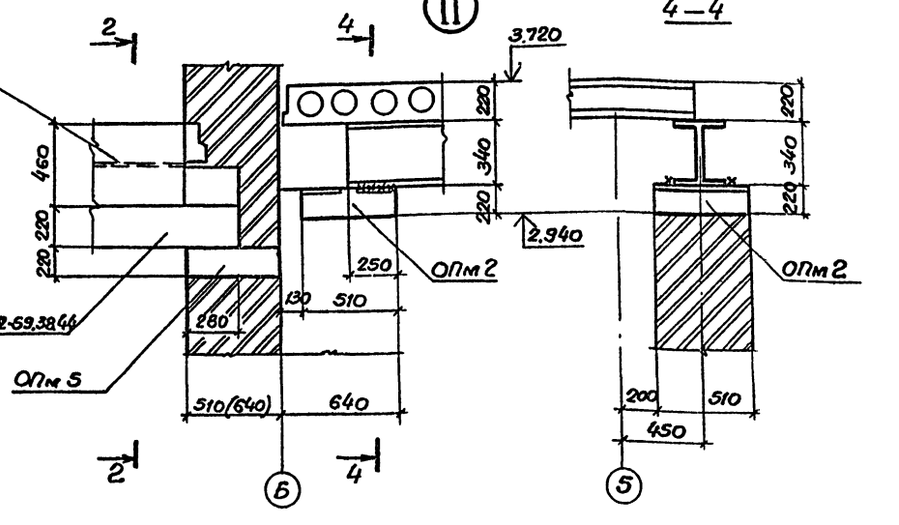

⑨

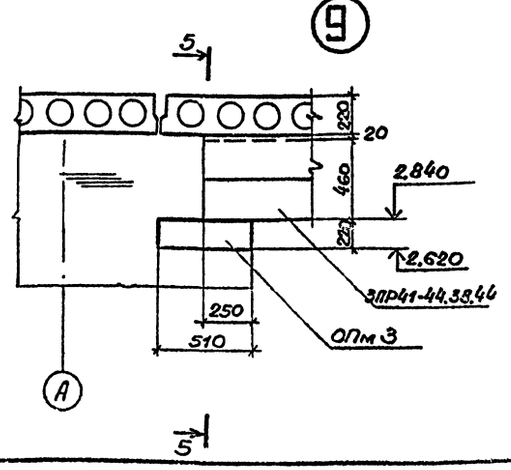

5–5

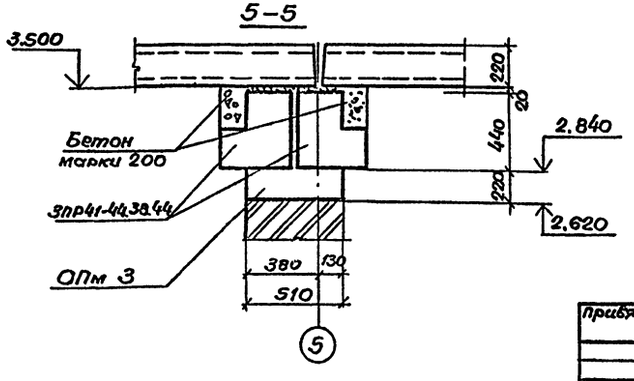

1. Размеры в скобках даны для $t_н$=-40°С
2. В местах установки столбов торцы плит перекрытия заделать бетоном марки 200
3. Узлы замаркированы на листе КЖ-19.

Привязан			ТП 503-5-12.85 КЖ		
	ГИП	Чекалов	Автовокзал вместимостью 200 человек		
	Н.контр.	Белькевич	Здание автовокзала	стадия	лист	листов
	Нач.отд.	Иванов		Р	21	
	Гл.спец.	Белькевич	Узлы 7÷11	ГИПРОАВТОТРАНС Ленинградский филиал	
Инв.№	Ст.инж.	Щелева			
	Инженер	Горученко			

АЛЬБОМ I

объект 1235

Схема расположения элементов лестницы в осях 1-2.

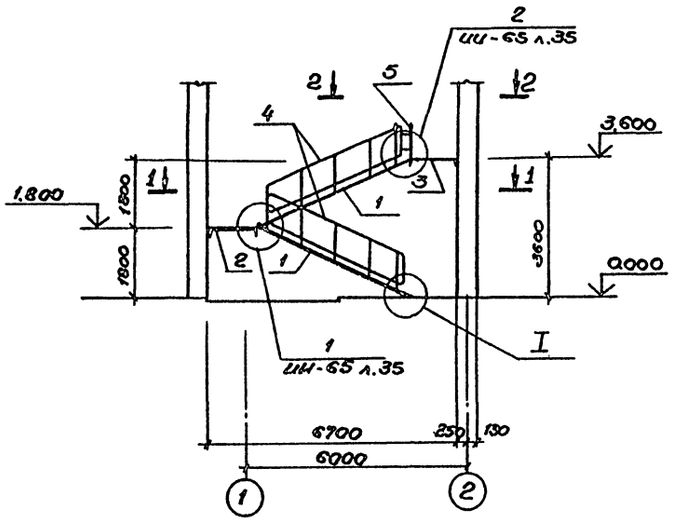

2—2

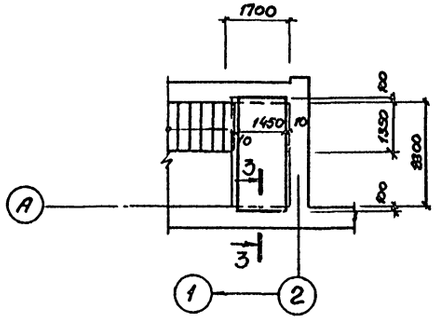

3—3

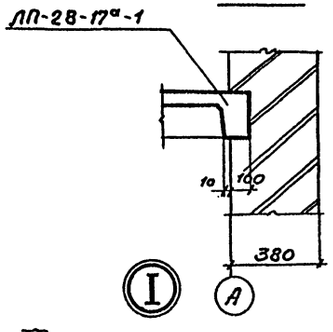

1—1

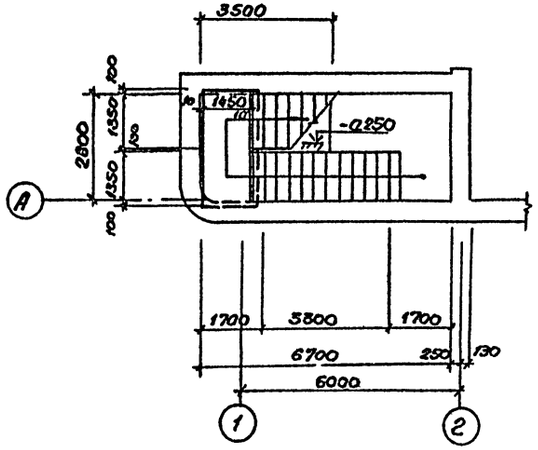

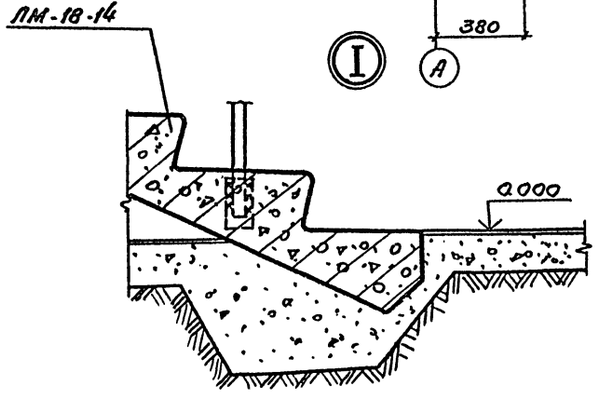

Спецификация к схеме расположения лестницы в осях 1-2

Марка, поз	Обозначение	Наименование	Кол.	Масса ед. кг.	Примечание
		Железобетонные элементы			
1	ИИ-65	Лестн. марш ЛМ-18-14	2	2320	
2	ИИ-65	Лестн. площадка ЛП-28-17	1	1100	
3	ИИ-65	Лестн. площадка ЛП-28-17а-1	1	1100	см. примечан.
		Металлические элементы			
4	ИИ-65	Ограждение ЛО 18	2	35,7	
5	ИИ-65	Ограждение ЛОП 14	1	18,4	

1. Перед монтажом сборные железобетонные конструкции должны быть проверены в соответствии с требованиями ГОСТ 13015.2-81 и указаниями, приведенными в типовых сериях конструкций.
2. Монтаж сборных железобетонных конструкций производить в соответствии с требованиями главы СНиП III-16-80 и общих указаний, приведенных в типовых сериях конструкций.
3. В лестничной площадке ЛП 28-17а-1 детали М1 ставятся с другой стороны.

Инв.№ подл. | Подпись и дата | Взам. инв.№

привязан

Инв.№

ГИП	Чекалов		
Н. контр.	Белькевский		
Нач. отд.	Иванов		
Гл. конст.	Белькевский		
Ст. инж.	Щеглова		
Инженер	Сакулина		

ТП 503-5-12.85 КЖ

Автовокзал вместимостью 200 человек

Здание автовокзала

Стадия	Лист	Листов
Р	22	

Схема расположения элементов лестницы в осях 1-2.

ГИПРОАВТОТРАНС
Ленинградский филиал

АЛЬБОМ I

Объект 1235

Схема расположения элементов лестницы в осях 3-4

5—5

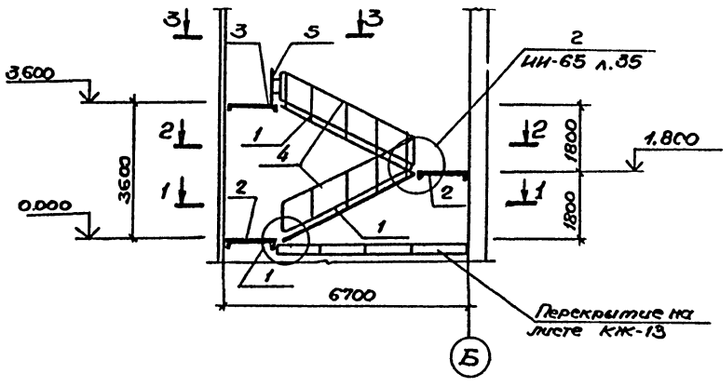

2 — 2

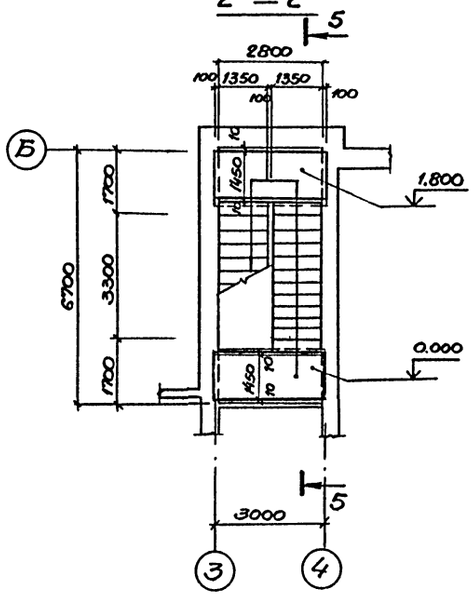

Спецификация к схеме расположения элементов лестницы в осях 3-4.

Марка. поз.	Обозначение	Наименование	Кол.	Масса ед, кг.	Примечание
		Железобетонные элементы.			
1	ИИ-65	Лестничный марш ЛМ-18-14	2	2320	
2	ИИ-65	Лестничная площадка ЛП-28-17	2	1100	
3	ИИ-65	Лестничная площадка ЛП-28-17а	1	1100	
		Металлические элементы			
4	ИИ-65	Ограждение ЛО 18	2	35,7	
5	ИИ-65	Ограждение ЛОП 14	1	18,4	

Общие указания даны на листе КЖ-22

1—1

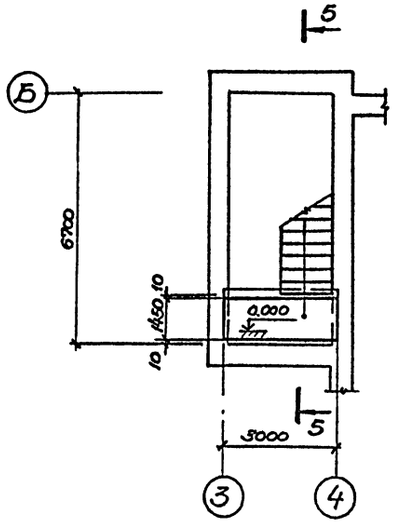

3—3

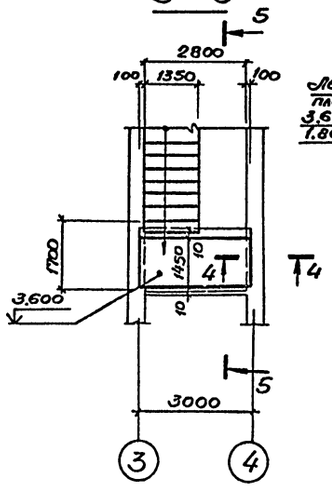

4—4

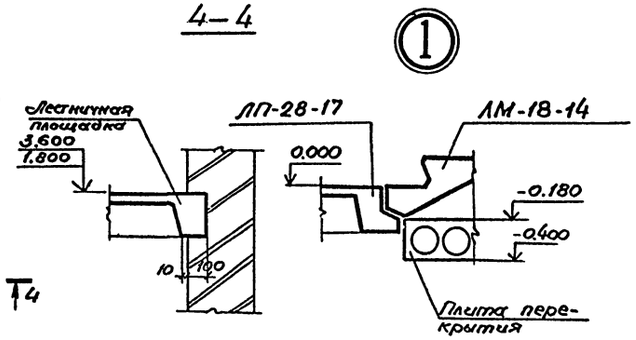

					ТП 503-5-12.85 КЖ		
					Автовокзал вместимостью 200 человек		
Привязан			ГИП	Чекалов	Здание автовокзала	Стадия	Лист	Листов
			Н.контр.	Бельковский		Р	23	
			Нач.отд.	Иванов				
			Гл.конст.	Бельковский	Схема расположения элементов лестницы в осях 3-4	ГИПРОАВТОТРАНС Ленинградский филиал		
			Ст.инж.	Цуцелева				
Инв.№			Инженер	Сакулина				

Подп. и дата | Взам.инв.№

Альбом I

Объект 1235

Схема расположения балок лестницы в осях 5-6,А на отм. 3,600

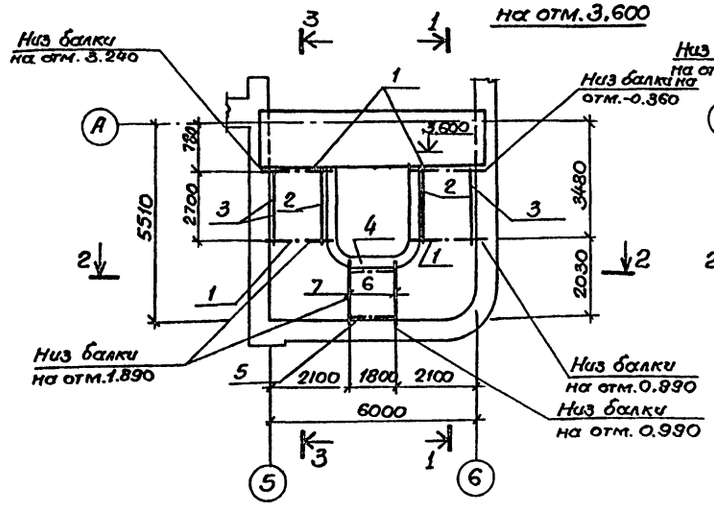

Схема расположения балок лестницы в осях 5-6,А на отм. 0.000.

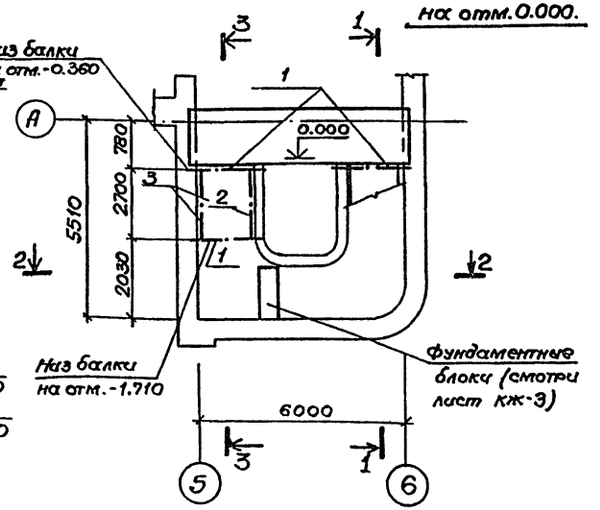

1—1

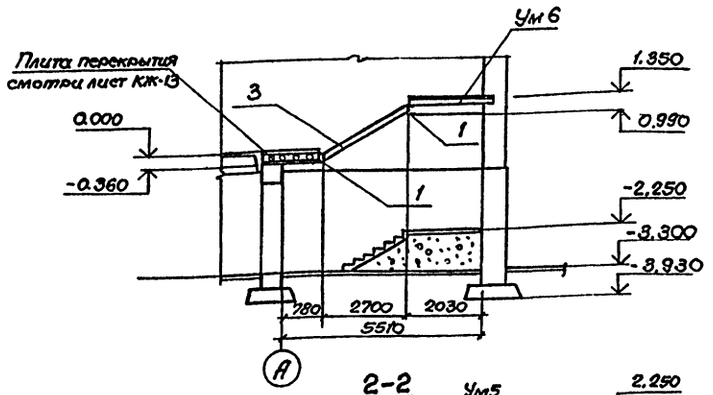

2-2

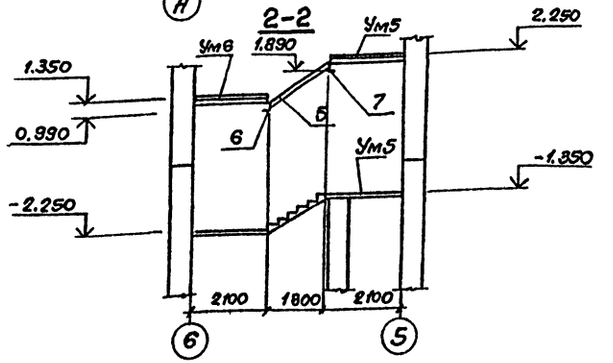

3—3

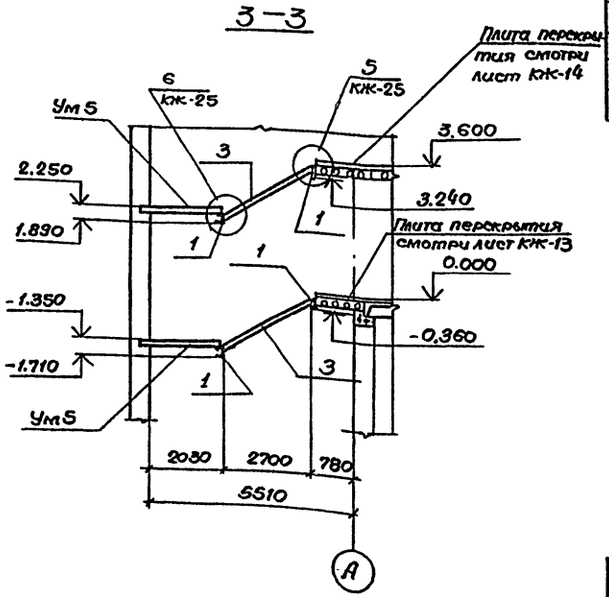

Спецификация к схеме расположения элементов лестницы

Марка поз.	Обозначение	Наименование	Кол.	Масса ед.кг	Примечание
		Металлические балки			
1	ТП АСИ-БМ1	БМ1	6	39.3	
2	ТП АСИ-БМ2	БМ2	3	39.4	
3	ТП АСИ-БМ3	БМ3	3	39.4	
4	ТП АСИ-БМ4	БМ4	1	26.8	
5	ТП АСИ-БМ5	БМ5	1	26.8	
6	ТП АСИ-БМ6	БМ6	1	39.3	
7	ТП АСИ-БМ7	БМ7	1	39.3	
		Сборные железобетонные ступени			
ЛС15	1.055.1-1	ЛС15	19	165	
ЛС15-Б	1.055.1-1	ЛС15-Б	9	161	
ЛСК15	1.055.1-1	ЛСК15	6	120	
ЛСН15	1.055.1-1	ЛСН15	6	85	
		Монолитные участки			
Ум5	ТП КЖ-28	Ум5	2		
Ум6	ТП КЖ-28	Ум6	1		

Подготовку под лестницу выполнить местным грунтом с послойным трамбованием слоями 300мм с доведением веса скелета грунта до γ_d 1,65 т/м³

				ТП 503-5-12.85 КЖ	
				Автовокзал вместимостью 200 человек	
				Здание автовокзала	Стадия: Р; Лист: 24; Листов:
				Схемы расположения балок лестницы в осях 5,6,А.	ГИПРОАВТОТРАНС Ленинградский филиал
ГИП	Чекалов				
Н.контр.	Белькова				
Нач.отд.	Иванов				
Гл.конст.	Белькова				
Ст.инж.	Цуелева				
Инжен.	Алексеева				

Привязан

Инв.№ подл. | Подпись и дата | Взам.инв.№

АЛЬБОМ I

Объект 1235

Схема расположения ступеней лестницы по сечению 1-1

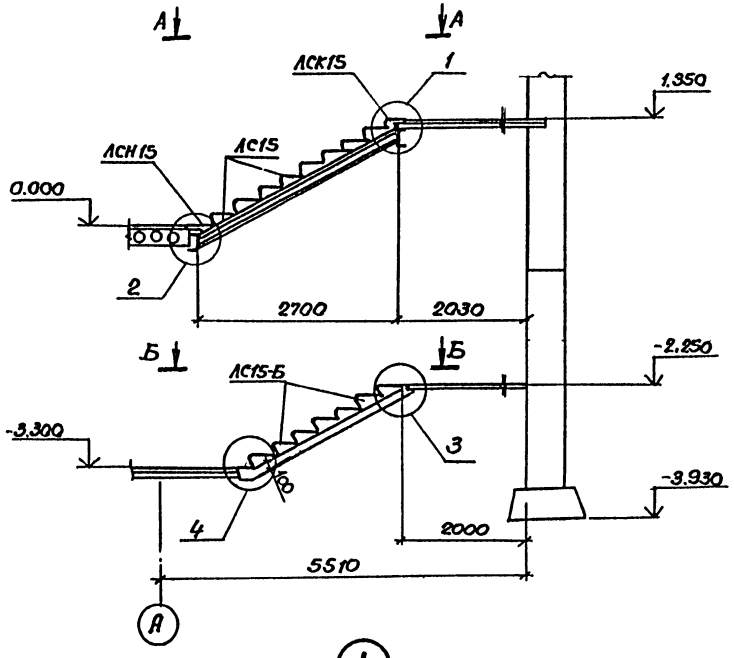

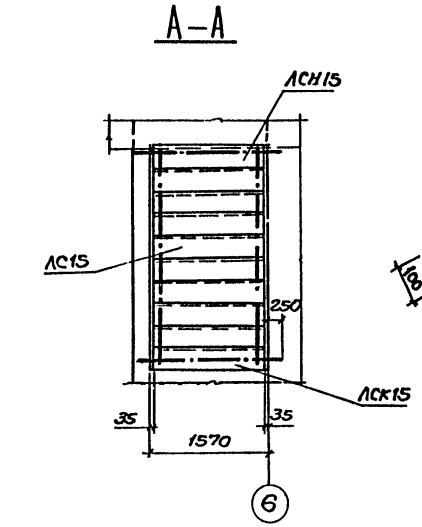

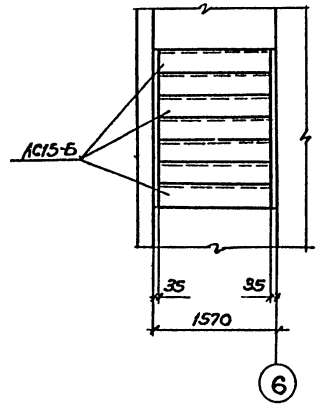

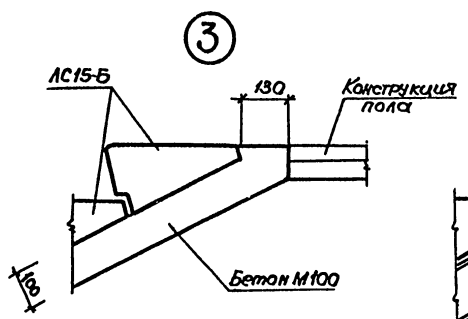

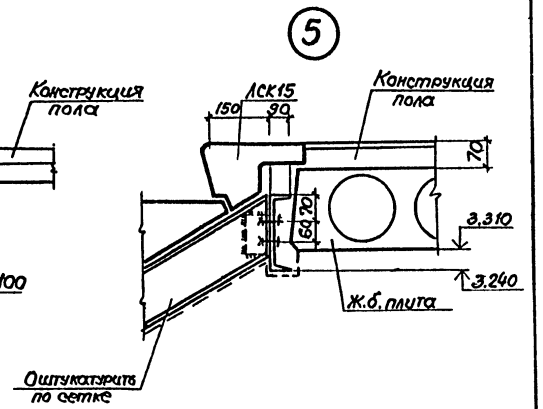

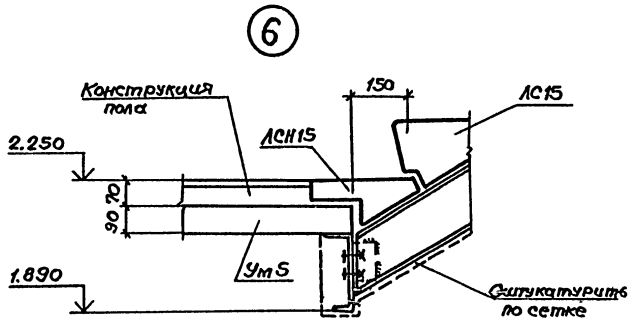

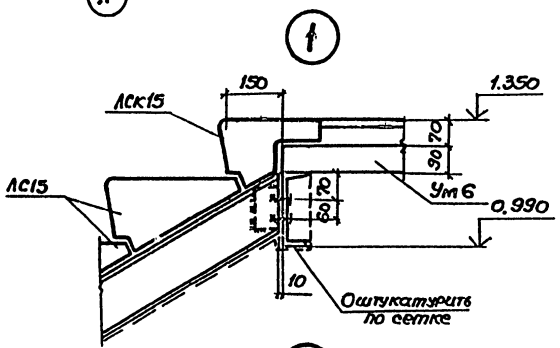

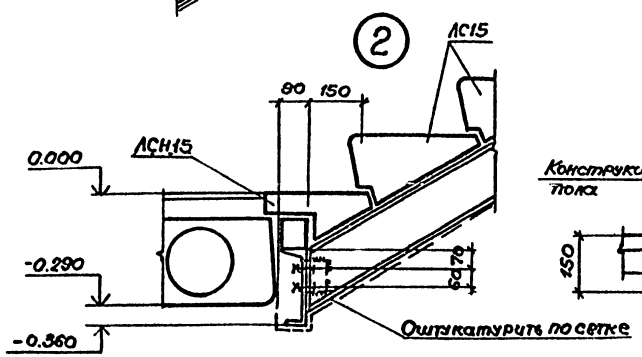

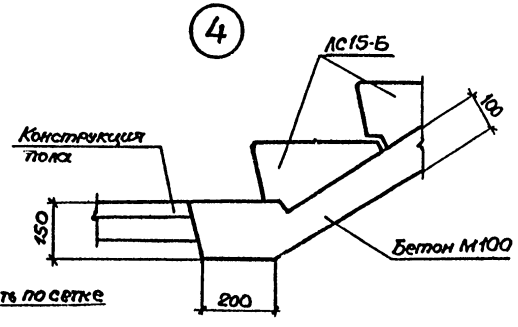

1. Узлы 5, 6 замаркированы на листе КЖ-24
2. Сечение 1-1 см. на листе КЖ-24

Привязан	ГИП	Чекалов		ТП 503-5-12.85 КЖ	
	Н.контр.	Бельковский		Автовокзал вместимостью 200 человек	
	Нач.отд.	Иванов		Здание автовокзала	Стадия: Р; Лист: 25; Листов:
	Гл.конст.	Бельковский		Схема расположения ступеней лестницы по сечению 1-1. Узлы 1-6.	ГИПРОАВТОТРАНС Ленинградский филиал
Инв.№	Ст.инж.	Ицелева			
	Инженер	Алексеева			

Ум 1

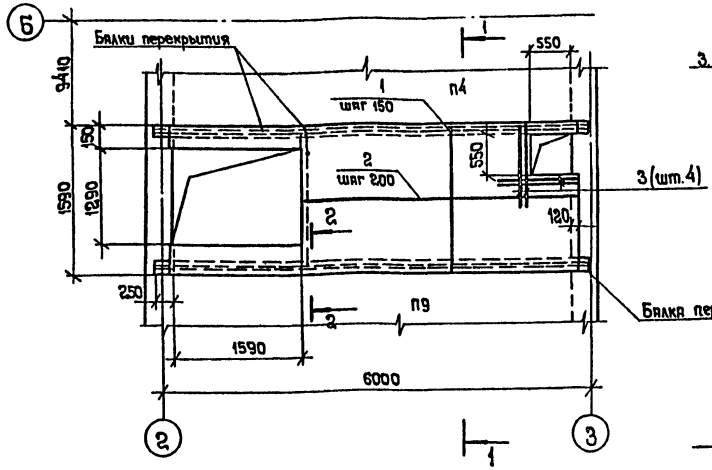

1-1

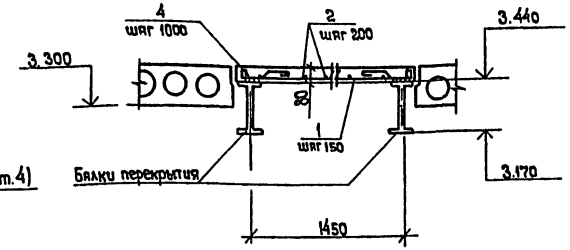

2-2

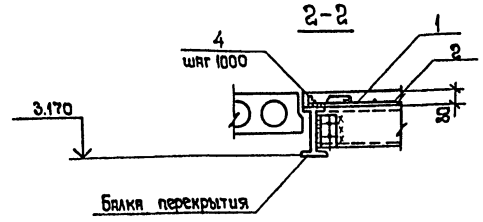

Ум 2

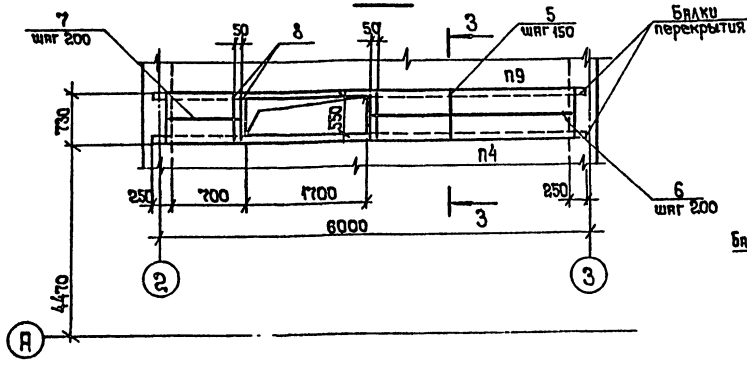

3-3

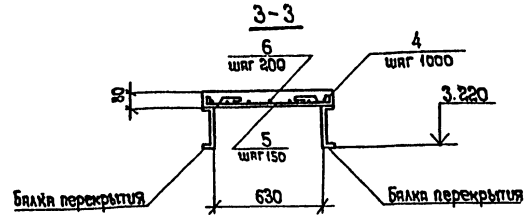

Спецификация монолитных участков Ум 1, Ум 2

Формат	Зона	Поз.	Обозначение	Наименование	Кол	Примечание
				Ум 1 - шт. 1		
				Детали		
Б4		1		ф10А-III ГОСТ 5781-82 ℓ=1570	28	1.18 кг
Б4		2		ф8А-I ГОСТ 5781-82 ℓ=3850	10	1.52 кг
Б4		3		ф12А-III ГОСТ 5781-82 ℓ=900	4	1.22 кг
Б4		4*		ф6А-I ГОСТ 5781-82 ℓ=470	8	0.10 кг
				Материалы		
				Бетон марки 200		0.61 м³
				Ум 2 - шт. 1		
				Детали		
Б4		5		ф10А-III ГОСТ 5781-82 ℓ=710	28	0.44 кг
Б4		6		ф8А-I ГОСТ 5781-82 ℓ=2990	4	1.18 кг
Б4		7		ф8А-I ГОСТ 5781-82 ℓ=680	4	0.39 кг
Б4		8		ф12А-III ГОСТ 5781-82 ℓ=700	4	0.62 кг
Б4		4*		ф6А-I ГОСТ 5781-82 ℓ=470	8	0.10 кг
				Материалы		
				Бетон марки 200		0.18 м³

* Позицию 4 - см. ведомость деталей на данном листе.

Ведомость деталей

Поз	Эскиз
4	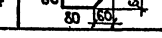

Ведомость расхода стали на элемент, кг

Марка элемента	Изделия арматурные. Арматура класса A-I ГОСТ 5781-82 ф6	ф8	Итого	A-III ГОСТ 5781-82 ф10	ф12	Итого	Общий расход
Ум 1	0.8	15.2	16.0	31.5	4.9	36.4	52.4
Ум 2	0.8	6.3	7.1	12.3	2.5	14.8	21.9

ГИП	Чекалов		ТП 503-5-12.85 КЖ
Н. контр.	Белькобский		Автовокзал вместимостью 200 человек
Нач. отд.	Иванов		Здание автовокзала — Стадия Р, Лист 26, Листов
Гл. спец.	Белькобский		Участки монолитные Ум 1, Ум 2.
Ст. инж.	Целеева		ГИПРОАВТОТРАНС Ленинградский филиал
Инженер	Горченко		

Привязан

Инв. №

Инв. № подл. | Подпись и дата | Взам. инв. №

Ум3

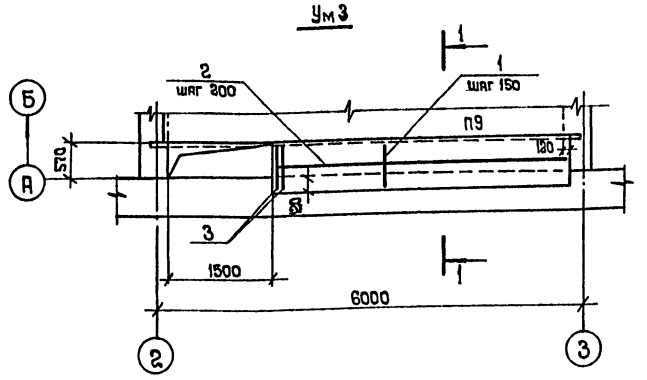

1-1

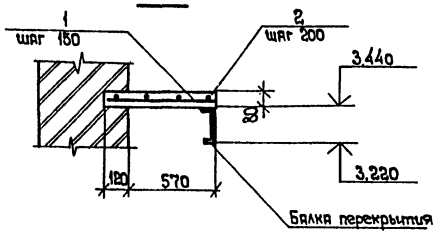

Ум4

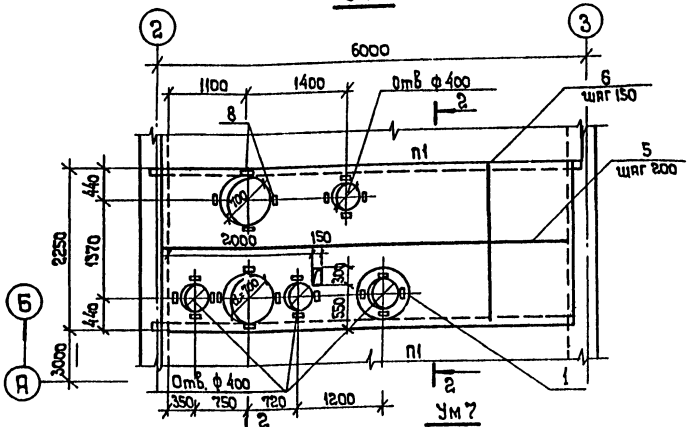

2-2

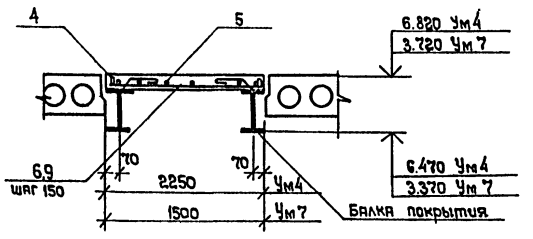

Ум7

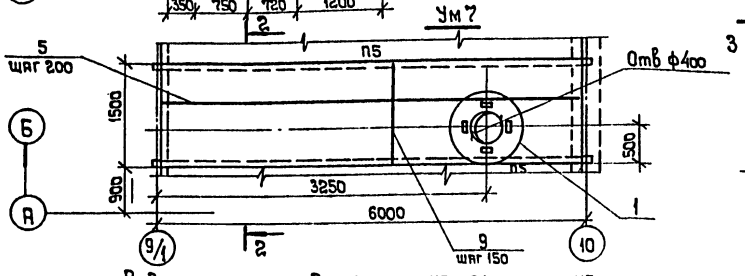

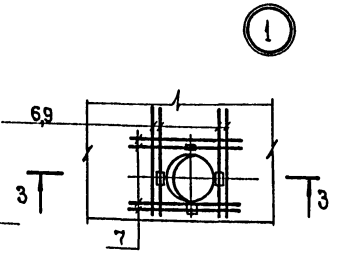

3-3

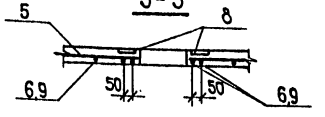

Спецификация монолитных участков Ум3, Ум4.

Формат	Зона	Поз.	Обозначение	Наименование	Кол.	Примечание
				Ум3 - шт.1		
				Детали		
Б4		1		ф10А-III ГОСТ 5781-82 ℓ=670	32	0,4 кг
Б4		2		ф8А-I ГОСТ 5781-82 ℓ=4190	4	1,7 кг
Б4		3		ф12А-III ГОСТ 5781-82 ℓ=670	2	0,5 кг
				Материалы		
				Бетон марки 200	0,20	м³
				Ум4 - шт.1		
				Сборочные единицы		
		8	ГОСТ 22701.5-77	Изделие закладное М16	24	1,3 кг
				Детали		
Б4		4*		ф6А-I ГОСТ 5781-82 ℓ=470	14	0,1 кг
Б4		5		ф8А-I ГОСТ 5781-82 ℓ=5810	12	2,3 кг
Б4		6		ф12А-III ГОСТ 5781-82 ℓ=2230	42	2,0 кг
Б4		7		ф12А-III ГОСТ 5781-82 ℓ=1200	48	1,1 кг
				Материалы		
				Бетон марки 200	0,95	м³
				Ум7 - шт.1		
				Сборочные единицы		
		8	ГОСТ 22701.5-77	Изделие закладное М16	4	1,3 кг
				Детали		
Б4		4*		ф6А-I ГОСТ 5781-82 ℓ=470	14	0,1 кг
Б4		5		ф8А-I ГОСТ 5781-82 ℓ=5810	8	2,3 кг
Б4		7		ф12А-III ГОСТ 5781-82 ℓ=1200	2	1,1 кг
Б4		9		ф12А-III ГОСТ 5781-82 ℓ=1400	38	1,2 кг
				Материалы		
				Бетон марки 200	0,72	м³

* См. ведомость деталей на листе 26

Ведомость расхода стали на элемент, кг

Марка элемента	Изделия арматурные							Изделия закладные					Общий расход
	Арматура класса						Всего	Арматура класса		Прокат марки		Всего	
	А-I			А-III				А-III		ВСт3кп2			
	ГОСТ 5781-82							ГОСТ 5781-82		ГОСТ 103-76			
	ф6	ф8	Итого	ф10	ф12	Итого		ф10	Итого	δ=8	Итого		
Ум3		6,8	6,8	12,8	1,0	13,8	20,6						20,8
Ум4	1,4	27,6	29,0		136,8	136,8	165,8	9,6	9,6	21,6	21,6	31,2	197,0
Ум7	1,4	18,4	19,8		47,8	47,8	67,6	1,6	1,6	3,6	3,6	5,2	72,8

Привязан

Инв. №

ГИП	Чекалов	
Н.контр.	Белькевский	
Нач.отд	Иванов	
Гл.спец.	Белькевский	
Ст.инж.	Щелева	
Инженер	Сорченко	

ТП 503-5-12.85 КЖС

Автовокзал вместимостью 200 человек

Здание автовокзала

Стадия	Лист	Листов
Р	27	

Участки монолитные Ум3, Ум4, Ум7

ГИПРОАВТОТРАНС Ленинградский филиал

Инв. № подл. | Подпись и дата | Взам. инв. №

Объект 1235

Ум5

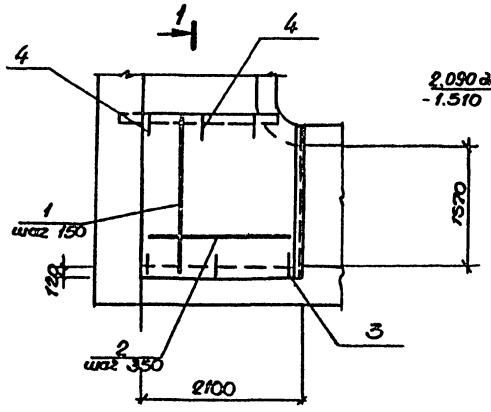

1-1

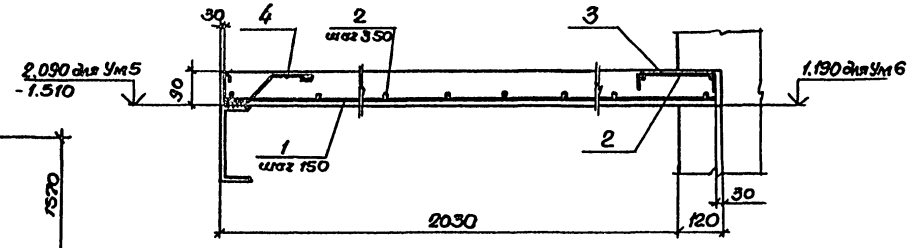

ОПм3

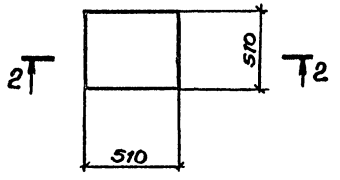

ОПм5

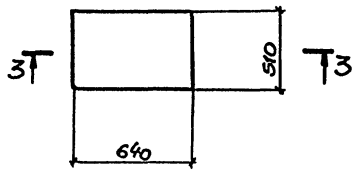

Ум6

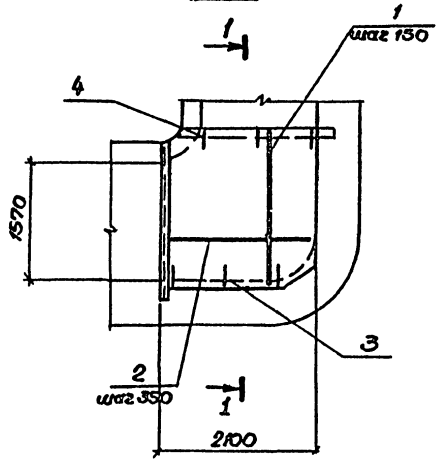

2-2

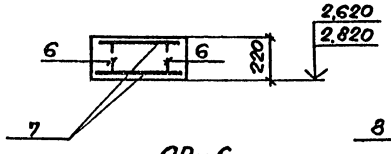

3-3

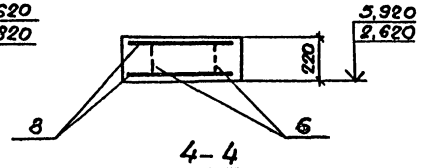

ОПм6

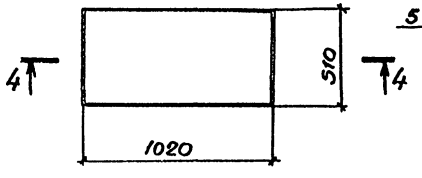

4-4

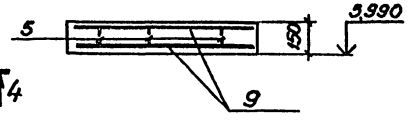

Спецификация монолитных участков и опорных подушек.

Формат	Зона	Поз.	Обозначение	Наименование	Кол.	Примечание
				Ум5-шт 2; Ум6 - шт 1		
				Детали		
БУ		1		ф12AIII ГОСТ 5781-82 ℓ=2030	15	1,8 кг
БУ		2		ф6AI ГОСТ 5781-82 ℓ=2040	7	0,5 кг
БУ		3*		ℓ=310	3	0,1 кг
БУ		4*		ℓ=420	3	0,1 кг
				Материалы		
				Бетон марки 200		0,43 м³
				ОПм3 - шт. 11		
				Сборочные единицы		
АЧ		7	ТП 503-5-12.85 АСИ-С2	Сетка арматурная С2	2	2,0 кг
				Детали		
БЧ		6**		ф6A-III ГОСТ 5781-82 ℓ=940	2	0,2 кг
				Материалы		
				Бетон марки 200		0,06 м³
				ОПм 5 - шт. 4		
				Сборочные единицы		
АЧ		8	ТП 503-5-12.85 -АСИ-С3	Сетка арматурная С3	2	2,2 кг
				Детали		
БЧ		6**		ф6A-III ГОСТ 5781-82 ℓ=940	2	0,2
				Материалы		
				Бетон марки 200		0,07 м³
				ОПм 6 - шт. 1		
				Сборочные единицы		
АЧ		9	ТП 503-5-12.85 АСИ-С4	Сетка арматурная С4	2	4,0
				Детали		
БУ		5**		ф6A-III ГОСТ 5781-82 ℓ=760	3	0,2
				Материалы		
				Бетон марки 200		0,08 м³

*Позиции 3,4 - см. ведомость деталей на данном листе.

**Позиции 5,6 - см. ведомость деталей на листе КЖ-29

Ведомость расхода стали на элемент, кг.

Марка элемента	Изделия арматурные						Всего	Общий расход
	Арматура класса							
	A-I		A-III					
	ГОСТ 5781-82							
	ф5	Итого	ф6	ф8	ф12	Итого		
Ум5, Ум6	7,0	7,0			40,8	40,8	47,8	47,8
ОПм3			0,4	4,0		4,4	4,4	4,4
ОПм5			0,4	4,4		4,8	4,8	4,8
ОПм6			0,6	8,0		8,6	8,6	8,6

Ведомость деталей

Поз	Эскиз
3	210; 50; 50
4	70; 100; 100; 100

ГИП	Чекалов		ТП 503-5-12.85 КЖ
Н.контр.			Автовокзал вместимостью 200 человек.
Нач.отд.	Иванов		Здание автовокзала. Стадия: Р; Лист: 28; Листов:
Гл.конст.			
Ст.инж.	Исаева		Монолитные участки Ум5, Ум6. Опорные подушки ОПм 3, ОПм 5, ОПм 6
Инженер	Алексеева		ГИПРОАВТОТРАНС Ленинградский филиал
Инженер	Гороченко		

Привязан

Инв. №

Инв. № подл. | Подпись и дата | Взам. инв. №

АЛЬБОМ 1

ОПм1. Опалубочный чертеж

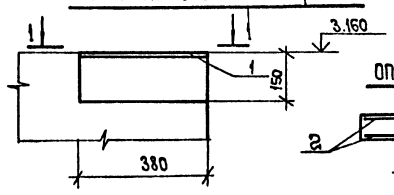

ОПм1. Армирование

1-1

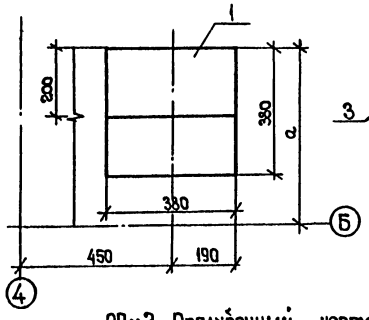

ОПм2. Армирование

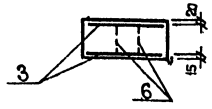

ОПм4. Опалубочный чертеж

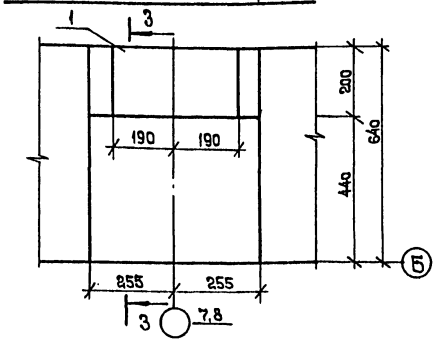

3-3

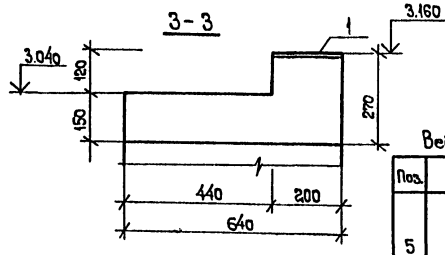

Ведомость деталей

Поз.	Эскиз
5	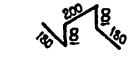
6	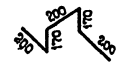

ОПм2. Опалубочный чертеж

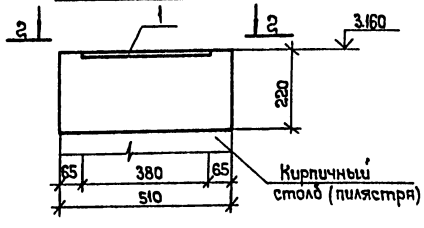

ОПм4. Армирование

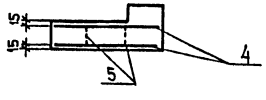

2-2

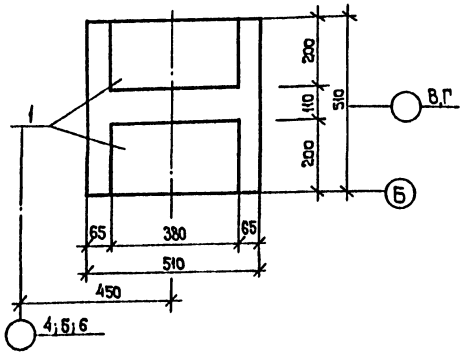

Ведомость расхода стали на элемент, кг

Марка элемента	Изделия арматурные				Изделия закладные							Общий расход
	Арматура класса А III ГОСТ 5781-82			Всего	Арматура класса А III ГОСТ 5781-82			Всего	Прокат марки ГОСТ 103-76			Всего	
	ф6	ф8	Итого		ф8		Итого		8×200		Итого		
ОПм1	0,2	2,3	2,5	2,5	0,3		0,3	0,3	4,8		4,8	4,8	7,6
ОПм2	0,4	4,0	4,4	4,4	0,6		0,6	0,6	9,6		9,6	9,6	14,6
ОПм4	0,4	4,4	4,8	4,8	0,3		0,3	0,3	4,8		4,8	4,8	9,9

Спецификация монолитных опорных подушек

Формат	Зона	Поз.	Обозначение	Наименование	Кол.	Примечание
				ОПм1		
				Сборочные единицы		
				Сетки арматурные		
А4		2	ТП503.5-12.85 АСИ-С1	С1	2	
				Изделия закладные		
А4		1	ТП503-5-12.85 АСИ-МН7	МН7	1	
				Детали		
		5		ФбАIII ГОСТ 5781-82 ℓ=760	1	
				Материал:		
				Бетон марки 200	0,02	м³
				ОПм2		
				Сборочные единицы		
				Сетки арматурные		
А4		3	ТП503-5-12.85 АСИ-С2	С2	2	
				Изделия закладные		
А4		1	ТП503-5-12.85 АСИ-МН7	МН7	2	
				Детали		
		6		ФбАIII ГОСТ 5781-82 ℓ=940	2	
				Материал:		
				Бетон марки 200	0,06	м³
				ОПм4		
				Сборочные единицы		
				Сетки арматурные		
А4		4	ТП503-5-12.85 АСИ-С3	С3	2	
				Изделия закладные		
А4		1	ТП503-5-12.85 АСИ-МН7	МН7	1	
				Детали		
		5	1	ФбАIII ГОСТ 5781-82 ℓ=760	2	
				Материал:		
				Бетон марки 200	0,06	м³

Привязан

Инв. №

Взам. инв. № | Подпись и дата | Инв. № подл.

ГИП	Чекалов		
Н.контр.	Белковский		
Нач.отд.	Иванов		
Гл.констр.	Белковский		
Ст.инж.	Щелеева		
Ст.инж.	Скрибцова		

ТП 503-5-12.85 КЖ

Автовокзал вместимостью 200 человек

Здание автовокзала | Стадия: Р | Лист: 29 | Листов:

Монолитные опорные подушки ОПм1; ОПм2; ОПм4.

ГИПРОАВТОТРАНС Ленинградский филиал

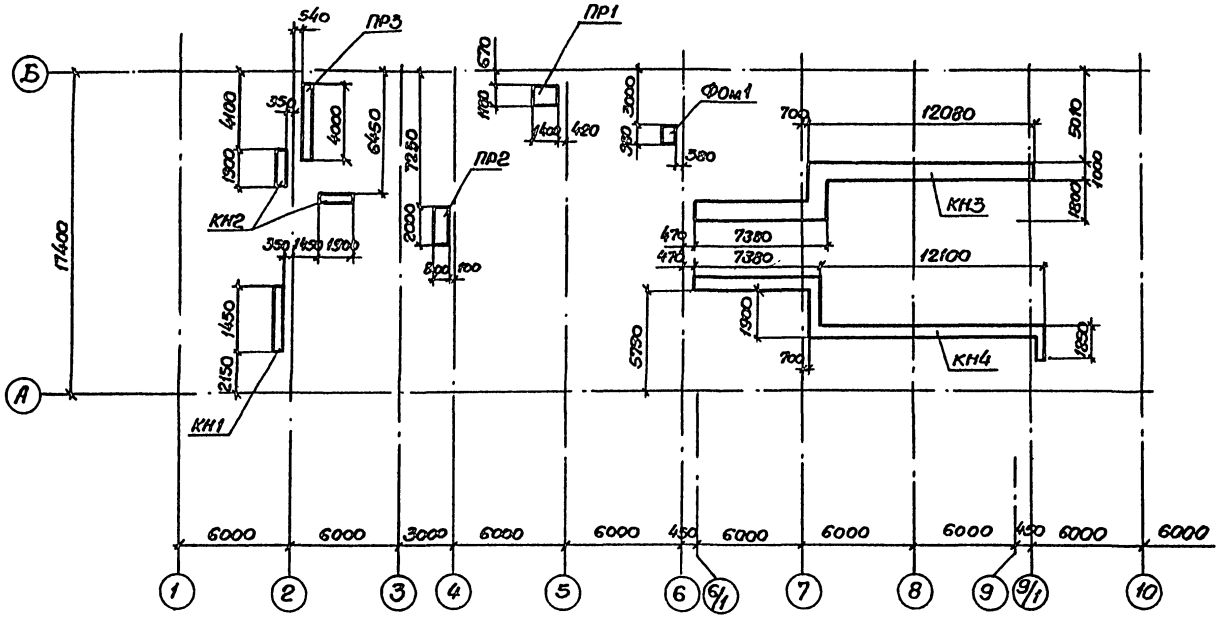

Спецификация к схеме расположения каналов и приямков.

Марка поз.	Обозначение	Наименование	Кол.	Масса ед.кг	Примечание
		Фундамент под оборудование			
ФОм1	ТП503-5-12.85 КЖ-30	ФОм1	1		
		Каналы			
КН1	ТП503-5-12.85 КЖ-31	КН1	1		
КН2	ТП503-5-12.85 КЖ-31	КН2	2		
КН3	ТП503-5-12.85 КЖ-32	КН3	1		
КН4	ТП503-5-12.85 КЖ-33	КН4	1		
		Приямки			
ПР1	ТП503-5-12.85 КЖ-31	ПР1	1		
ПР2	ТП503-5-12.85 КЖ-31	ПР2	1		
ПР3	ТП503-5-12.85 КЖ-30	ПР3	1		

Спецификация приямка ПР3

Формат	Зона	Поз.	Обозначение	Наименование	Кол.	Примечание
				ПР3-шт1		
				Сборочные единицы		
		1	ТП503-5-12.85 АСИ-МН3	Изделие закладное МН3	2	9,6кг
БУ		2		Сталь рифл. д=6		0,07м²
		3	ТП503-5-12.85 АСИ-МН4	Изделие закладное МН4	8	
				Материалы		
				Бетон марки 150		2,5м³
				ФОм1-шт1		
				Бетон марки 150		0,25м³

Ведомость расхода стали на элемент, кг

Марка элемента	Изделия закладные													Общий расход
	Арматура класса А-III					Прокат марки Вст3кп2								
	ГОСТ 5781-82					ГОСТ 8509-71			ГОСТ 103-76			ГОСТ 8568-77		
	ф10	ф8			Итого	32×4		Итого	10×60		Итого	д=6		Итого	
ПР3	0.8	3.84			4.64	15.3		15.3	6.0		6.0	3.5		6.5	29.64

1. Под фундаментом, каналами и приямками выполнить щебеночную подготовку толщиной 100мм.

2. Плиты перекрытия каналов укладывать по слою свежеуложенного цементного раствора марки 150.

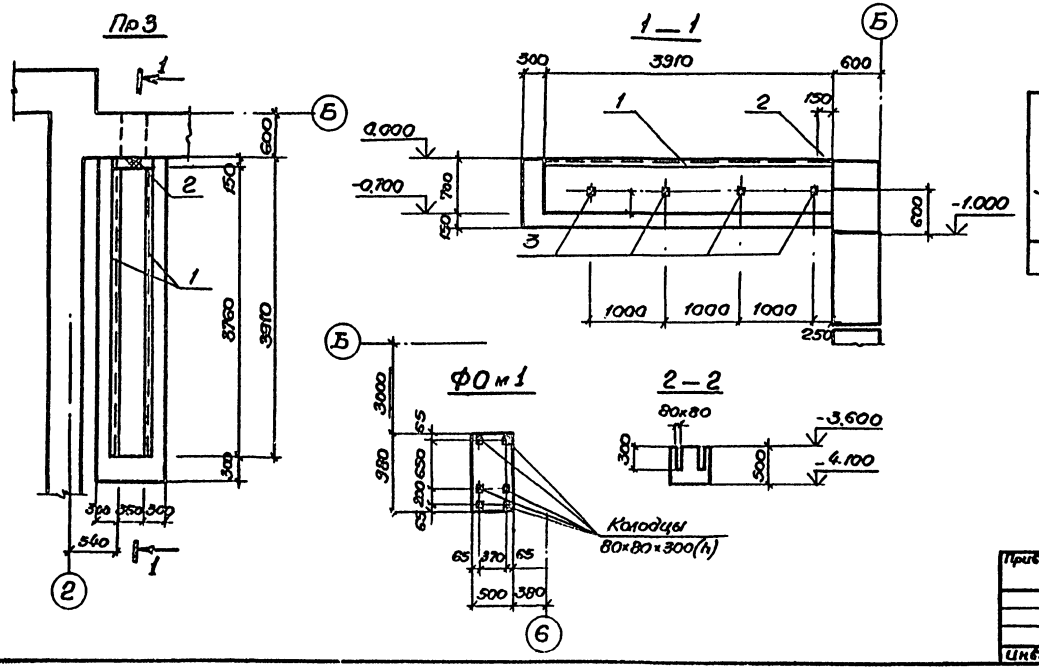

				ТП 503-5-12.85 КЖ			
				Автовокзал вместимостью 200 человек			
ГИП	Чекалов			Здание автовокзала	Стадия	Лист	Листов
Н.контр.	Бельковский				Р	30	
Нач.отд.	Иванов			Схема расположения каналов, приямков и фундамента ФОм1; Приямок ПР3	ГИПРОАВТОТРАНС Ленинградский филиал		
Гл.конст.	Бельковский						
Ст.инж.	Щелева						
Инженер	Ливорова						

Привязан

Инв.№

Согласовано

Инв.№ подл. | Подпись и дата | Взам.инв.№

Объект 1235

Инв.№ подл. | Подпись и дата | Взам.инв.№

КН1

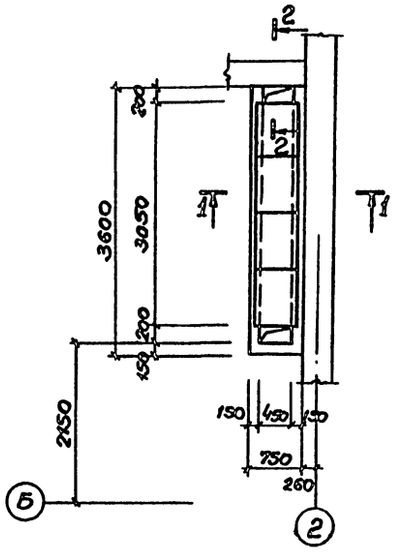

КН2

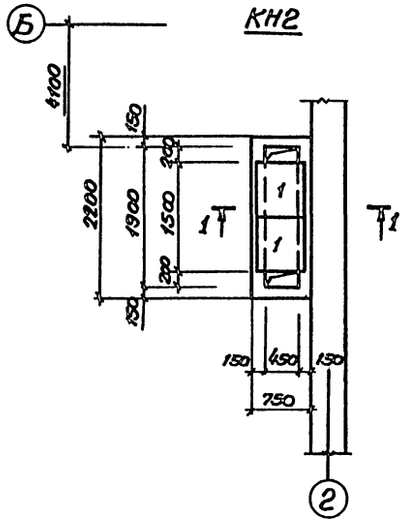

ПР2

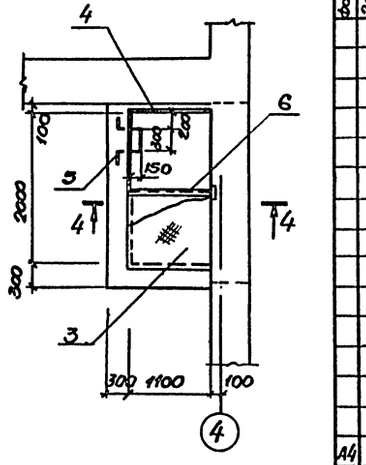

4-4

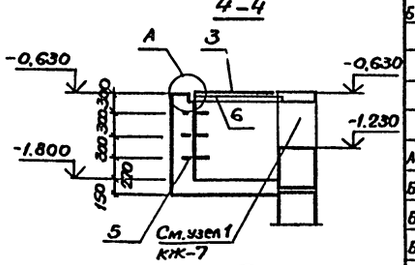

1-1

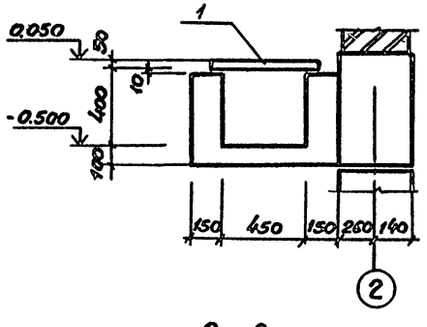

ПР1

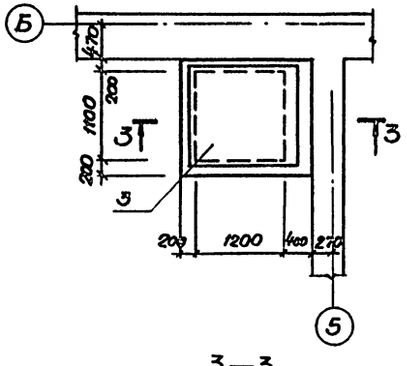

А

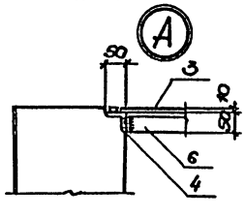

2-2

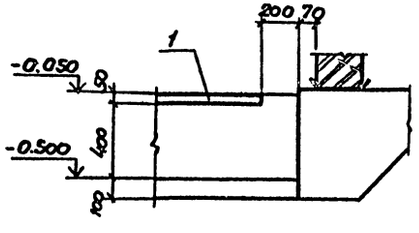

3-3

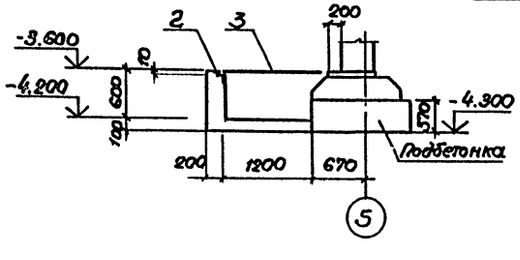

Ведомость деталей.

Поз.	Эскиз
5	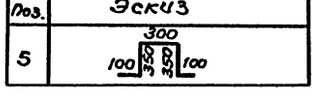

Спецификация каналов КН1, КН2 и приямков ПР1, ПР2.

Формат	Зона	Поз.	Обозначение	Наименование	Кол.	Примечание
				КН1 - шт.1		
				Сборочные единицы		
		1	3.006.1-2/82 Вып 1-2	Плита П3-8	5	50,0кг
				Материалы		
				Бетон марки 150		1,13м³
				КН2 - шт.2		
				Сборочные единицы		
		1	3.006.1-2/82 Вып.1-2	Плита П3-8	2	50,0кг
				Материалы		
				Бетон марки 150		0,8м³
				ПР1 - шт.1		
				Сборочные единицы.		
А4		2	ТП503-5-12.85 АСИ-РМ3	Рама РМ3	1	21,5кг
БУ		3		Сталь рифл.S=6	1,8м²	90,2кг
				Материалы.		
				Бетон марки 150		1,4м³
				ПР2 - шт.1		
				Сборочные единицы и детали.		
А4		4	ТП503-5-12.85 АСИ-РМ4	Рама РМ4	1	15,2кг
БУ		3		Сталь рифл.S=6 ГОСТ 8568-77		2,4м²
БУ		5		ф10 AIII ГОСТ 5781-82; ℓ=1200	3	0,8кг
БУ		6		L50х5 ГОСТ 8509-72; ℓ=1100	1	4,2кг
				Материалы		
				Бетон марки 150		1,9м³

Ведомость расхода стали на элемент, кг

Марка элемента	Изделия закладные									Всего	Общий расход
	Арматура класса			Прокат марки							
	A-III			ВСт3кп2							
	ГОСТ 5781-82			ГОСТ 8509-72		ГОСТ 103-76		ГОСТ 8568-77			
	ф8	ф10	Итого	L50х5	Итого	-4х12	Итого	Дифф. S=6	Итого		
ПР1	1.4		1.4	20.6	20.6	2.1	2.1	90.6	90.6	113.3	114.7
ПР2	1.1	2.4	3.5	16.8	16.8	1.7	1.7	120.3	120.3	138.8	142.3

Привязан

Инв.№

ГИП	Чекалов	
Н.контр.	Бельковский	
Нач.отд.	Цвайков	
Гл.конс.	Бельковский	
Ст.инж.	Цуцелева	
Инженер	Ливерова	

ТП 503-5-12.85 КЖ

Автовокзал вместимостью 200 человек

Здание автовокзала

Стадия	Лист	Листов
Р	31	

Каналы КН1, КН2
Приямки ПР1, ПР2

ГИПРОАВТОТРАНС
Ленинградский филиал

АЛЬБОМ I

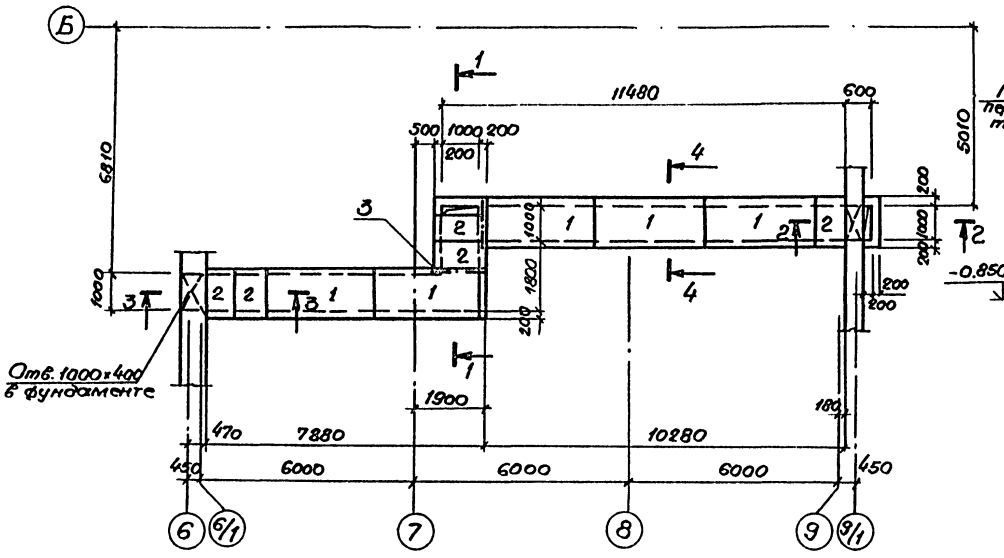

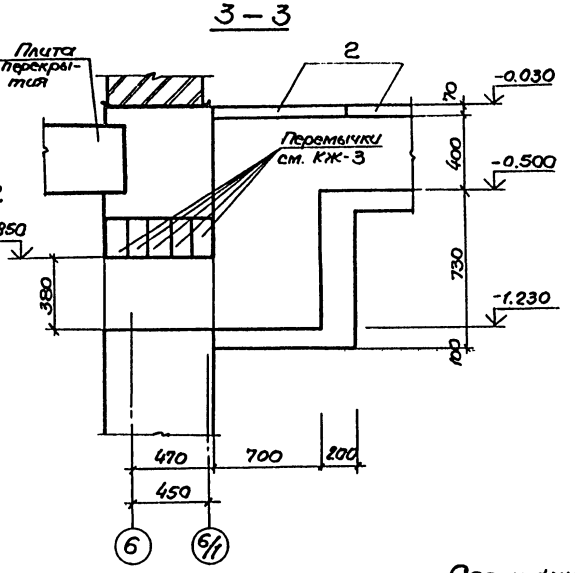

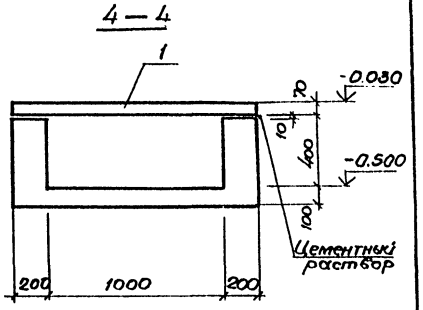

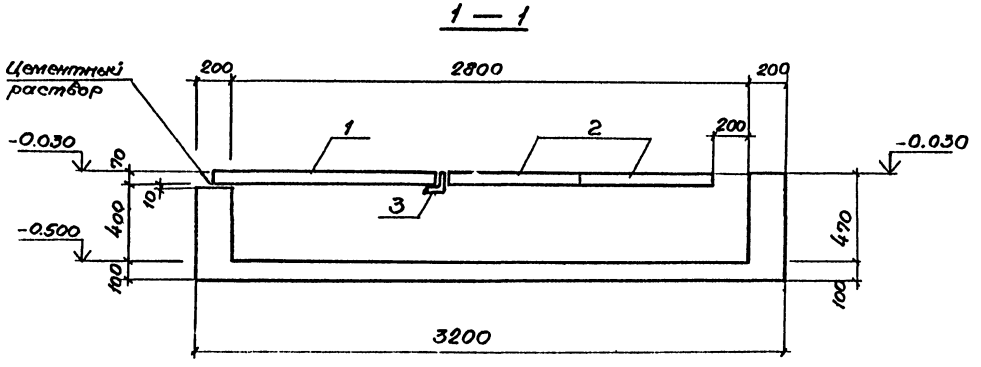

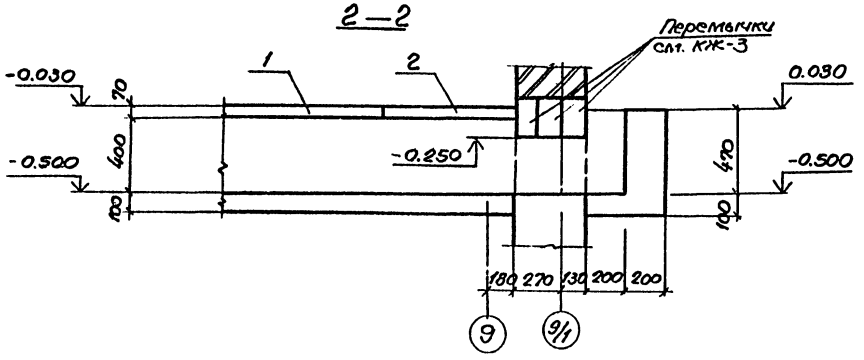

Спецификация канала КН3

Формат	Зона	Поз.	Обозначение	Наименование	Кол.	Примечание
				КН3-шт1		
				Сборочные единицы		
				Плиты		
		1	3.006.1-2/82 в.1-2	П10-3	5	770,0кг
		2	3.006.1-2/82 в.1-2	П10д-3	5	190,0кг
БУ		3		L100×10 ГОСТ 8509-72 в 1400	1	21,2кг
				Материалы		
				Бетон марки 150		7,6м³

Привязан	ГИП	Чекалов		ТП 503-5-12.85 КЖ
	Н. контр.	Бельковский		Автовокзал вместимостью 200 человек.
	Нач. отд.	Иванов		Здание автовокзала — Стадия: Р; Лист: 32; Листов:
	Гл. конст.	Бельковский		
	Ст. инж.	Ицелева		Канал КН3 — ГИПРОАВТОТРАНС Ленинградский филиал
Инв. №	Инженер	Пиворова		

Согласовано: Нач. сантехотд. Смирнов; Взам. инв. №; Подпись и дата; Инв. № подл.

Объект 1235

АЛЬБОМ I

Объект 1235

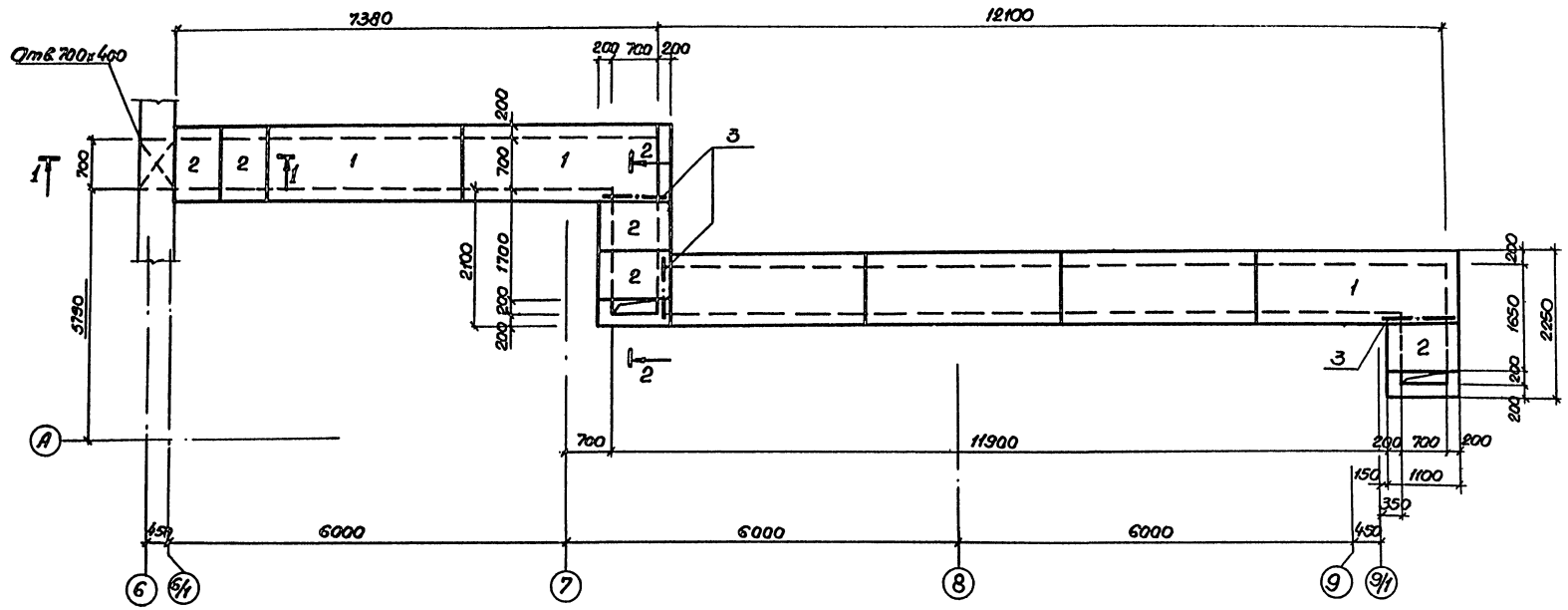

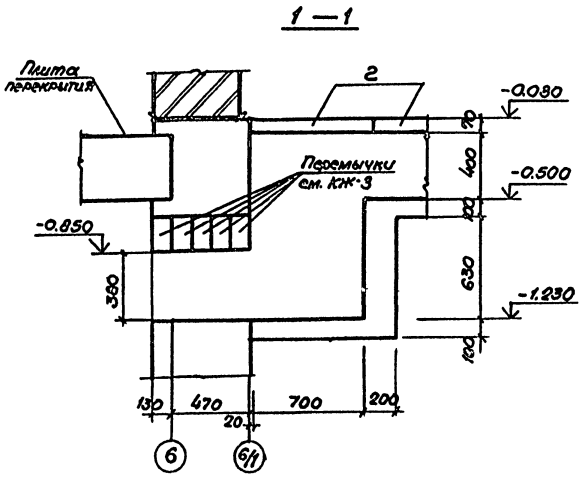

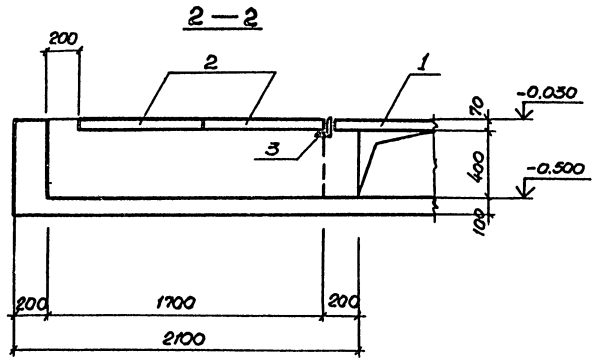

Спецификация канала КН4

Формат	Зона	Поз.	Обозначение	Наименование	Кол.	Примечание
				КН4-шт1		
				Сборочные единицы		
				Плиты		
		1	3.006.1-2/82 в.1-2	П7-3	6	610.0кг
		2	3.006.1-2/82 в.1-2	П7д-3	5	150.0кг
БЧ		3		L100×10 ГОСТ8509-72-В-1100	3	16,6кг
				Материалы		
				Бетон марки 150		7.3 м³

Привязан	ГИП	Чекалов	
	Н.контр.	Бельковский	
	Нач.отд.	Иванов	
	Гл.констр.	Бельковский	
	Ст.инж.	Ицелева	
Инв.№	Инженер	Пиворова	

ТП 503-5-12.85 КЖ

Автовокзал вместимостью 200 человек

Здание автовокзала

Стадия	Лист	Листов
Р	33	

Канал КН4

ГИПРОАВТОТРАНС
Ленинградский филиал

Согласовано
Нач. сантех. отд. Смирнов
Инв. № подл. | Подпись и дата | Взам. инв. №

Отпечатано
в Новосибирском филиале ЦИТП
630064 г. Новосибирск, пр. Карла Маркса 1
Выдано в печать: 27 XI 1986 г.
Заказ Т-3164 Тираж 450

gost.e-ecolog.ru