ТИПОВОЙ ПРОЕКТ

503-5-10.85

ПРОИЗВОДСТВЕННО-СКЛАДСКОЙ КОРПУС ГРУЗОВОЙ АВТОСТАНЦИИ НА 250 т ПЕРЕРАБОТКИ ГРУЗОВ В СУТКИ

АЛЬБОМ I

Технологические чертежи. Архитектурные решения
Конструкции железобетонные и металлические
Отопление и вентиляция, внутренний водопровод и канализация

Нов 1254/..

5-24

				Привязан	
Инв. №					

gost.e-ecolog.ru

ТИПОВОЙ ПРОЕКТ

503-5-10.85

ПРОИЗВОДСТВЕННО-СКЛАДСКОЙ КОРПУС ГРУЗОВОЙ АВТОСТАНЦИИ НА 250 Т ПЕРЕРАБОТКИ ГРУЗОВ В СУТКИ

АЛЬБОМ I

Состав проекта:

Альбом I – Технологические чертежи. Архитектурные решения Конструкции железобетонные и металлические. Отопление и вентиляция, внутренний водопровод и канализация
Альбом II – Чертежи строительных изделий
Альбом III – Электрооборудование, устройства связи и сигнализации, автоматизация производства
Альбом IV – Чертежи задания заводу-изготовителю на автоматизацию
Альбом V – Спецификации оборудования
Альбом VI – Ведомости потребности в материалах
Альбом VII – Сметная документация

Разработан
Воронежским филиалом „Гипроавтотранс"

Главный инженер В.П. Шатов
Главный инженер проектов В.И. Якименко

Утвержден и введен в действие
минавтотрансом РСФСР
Протокол №27 от 15.05. 1984 г.

Привязан

Инв. №

Типовой проект 503-5-10.85 Альбом I

Лист	Наименование	Стр.	Примеч.
	Содержание альбома	2	
	Технология производства (ТХ)		
1	Общие виды	3	
2	План на отм. 0,000	4	
	Архитектурные решения (АР)		
1	Общие данные (начало)	5	
2	Общие данные (окончание)	6	
3	План на отм. 0,000; 1,200 фрагмент 1	7	
4	Венткамера на отм. 3,300. Фрагмент 2	8	
5	Ведомость перемычек. Спецификация перемычек	9	
6	Разрезы 1-1 ÷ 5-5	10	
7	Фасады	11	
8	План кровли	12	
9	План полов	13	
10	Узлы 1-7.	14	
11	Узлы 8-11, сечение 6-6.	15	
12	Планы отверстий на отм. 0,000; 3,300	16	
	Конструкции железобетонные КЖ		
1	Общие данные (начало)	17	
2	Общие данные (окончание)	18	
3	Схема расположения элементов фундаментов	19	
4	Узлы 1 ÷ 5	20	
5	Узлы 6 ÷ 9	21	
6	Узлы 10 ÷ 14	22	
7	Узлы 15 ÷ 20	23	
8	Фундаменты ФА1-1, ФА1-1а, ФА2-1, ФА2-1а	24	
9	Фундаменты ФА5-1, ФА5-1а, Фм 4, ФА7-1	25	
10	Фундаменты Фм6, Фм 7	26	
11	Фундаменты ФА1-3, Фм 9	27	
12	План подземного хозяйства фрагменты 1, 2, 3, 4	28	
13	Подземное хозяйство. Фрагменты 5,6,7. Ф01	29	
14	Ремонтная канава. План на отм. 0,00 - 0,400	30	
15	Ремонтная канава. Разрезы 1-1÷3-3. Узлы 1, 2	31	
16	Схема расположения колонн, ферм и балок покрытия	32	
17	Сечения 1-1 ÷ 4-4. Узлы А, Б.	33	
18	Схема расположения плит покрытия	34	
19	Схема расположения плит перекрытия антресоли	35	
20	Схемы расположения панелей стен	36	
21	Спецификация к схемам расположения панелей стен	37	
22	Схемы расположения элементов крепления панелей стен	38	
23	Узлы А, Б, В, спецификация к схемам расположения элементов крепления панелей стен	39	
24	Схемы расположения панелей - перегородок и элементов крепления верхней части перегородок	40	
25	Узлы 1, 2	41	
26	Узлы 3 ÷ 5	42	
27	Панели - вкладыши каркасно - обшивные ПВК1 ÷ ПВК5	43	
28	Панели - вкладыши каркасно - обшивные ПВК6 ÷ ПВК15	44	
29	Панели - вкладыши каркасно - обшивные ПВК16 ÷ ПВК19	45	
	Конструкции металлические (КМ)		
1	Общие данные (начало)	46	
2	Общие данные (окончание). Лестница металлическая	47	
3	Схема расположения путей подвесного транспорта	48	
4	Схемы расположения оконных проемов и элементов заполнения оконных проемов	49	
5	Спецификация элементов заполнения оконных проемов	50	
	Отопление и вентиляция (ОВ)		
1	Общие данные (начало)	51	
2	Общие данные (продолжение)	52	
3	Общие данные (продолжение)	53	
4	Общие данные (окончание)	54	
5	План на отм. 0,000; 1,200	55	
6	Разрез 1-1, 2-2	56	
7	Схемы систем теплоснабжения установок П1-П3; У1÷У4 Схема системы отопления	57	
8	Узлы 1÷8	58	
9	Тепловой пункт. План. Разрезы 1-1, 2-2	59	
10	Принципиальная схема теплового пункта	60	
11	Схемы систем П1÷П3, В1, В2, У1÷У4, ВЕ1÷ВЕ13	61	
12	Установки систем П1÷П3, В1, В2	62	
13	Спецификация отопительно-вентиляционных установок П1÷П3, В1, В2	63	
	Эскизные чертежи общих видов нетиповых конструкций систем отопления и вентиляции (ОВН)		
1	Переход 1	64	
2	Переход 2, 3, 4	64	
	Внутренний водопровод и канализация (ВК)		
1	Общие данные	65	
2	План на отм. 0,000; 1,200. Фрагмент 1	66	
3	Схемы систем В1; Т3 и Т4. Водомерный узел	(67)	

Инв. № подл. | Подпись и дата | Взам. инв. №

Привязан

Инв. №

Гл. инж.	Шатов		ТП 503-5-10.85
Н. контр.			
ГИП	Якименко		
Нач. тех.			Грузовая автостанция на 250 т переработки грузов в сутки
Отд.	Дильдин		
Нач. стр.			Производственно-складской корпус
Отд.	Шувалев		
Нач. сан. тех. отд.	Аппатов		Содержание альбома

Стадия	Лист	Листов
РП	1	

Гипроавтотранс Воронежский филиал

Копировал

Формат А2

Типовой проект 503-5-10.85 Альбом I

Ведомость чертежей основного комплекта -ТХ

Формат	Лист	Наименование	Примечание
А2	1	Общие данные	
А2	2	План на отм. 0,000	

Ведомость примененных и ссылочных документов

Обозначение	Наименование	Примечание
Серия 1.435-19	Механизм открывания	Разработан
выпуск 5	распашных ворот	„Мосгортранспроект
Шифр 259-75 выпуск 2	Механизм открывания	Разработан
	раздвижных ворот	ЦНИИ промзданий

Ведомость основных комплектов

Обозначение	Наименование	Примечание
ТХ	Технология производства	
АР	Архитектурные решения	
КЖ	Конструкции железобетонные	
КМ	Конструкции металлические	
ВК	Внутренний водопровод и канализация	
ОВ	Отопление и вентиляция	
ЭМ	Силовое электрооборудование	
ЭО	Электрическое освещение	
АП	Автоматизация санитарно-технических устройств	
СС	Связь и сигнализация	

Проект разработан в соответствии с действующими нормами и правилами и предусматривает мероприятия, обеспечивающие взрывную взрывопожарную и пожарную безопасность при эксплуатации здания

Гл. инженер проекта Якименко

Инв. № подл. | Подпись и дата | Взам. инв. №

Условные обозначения

Антресоли (вентиляционные камеры и площадки)

Ворота распашные

Ворота раздвижные двусторонние

Кран однобалочный подвесной

Отсос выхлопных газов

Машино-место на посту заявочного ремонта

В/П-IIа — Категория производства по взрывной и пожарной опасности (в числителе) и категория устройства электроустановок по взрывной и пожарной опасности)//по ПУЭ/ (в знаменателе)

Площадка складирования грузов

Производственно-складской корпус разработан для строительства в комплексе грузовой автостанции с контейнерной площадкой на 250т переработки грузов в сутки.

В производственно-складском корпусе предусмотрены отапливаемый и неотапливаемый склады, производственные участки и бытовые помещения.

В отапливаемом и неотапливаемом складах производятся следующие операции:

- прием (отправка) мелкопартионных грузов;
- переработка, упаковка, временное хранение грузов;
- комплектование (разукомплектование) крупных партий грузов;
- отправка (прием) крупногабаритных грузов

Для выполнения этих операций складские помещения условно разбиты на соответствующие зоны.

Механизация погрузочно-разгрузочных работ осуществляется подвесными однобалочными кранами, электропогрузчиками и другими подъемно-транспортными средствами.

Для технического осмотра и мелкого ремонта подвижного состава в участке заявочного ремонта предусмотрен 1 рабочий пост оборудованный проездной ремонтной канавой с подъемником.

Для ремонта контейнеров предусмотрен участок мелкого ремонта контейнеров.

Зарядка электропогрузчиков производится на открытой площадке от зарядных агрегатов, расположенных в помещении агрегатной.

Эксплуатационные показатели

Наименование показателей	Единица измерения	Количество
Суточный объем переработки грузов,	тонн	250
в том числе:		
— отапливаемый склад	тоже	50
— неотапливаемый склад	"	50
Единовременное хранение грузов,	"	1540
в том числе:		
отапливаемый склад	"	350
неотапливаемый склад	"	350
Срок хранения грузов	День	5-4

Штаты

Наименование	Количество	По сменам		
		I	II	III
Производственный персонал	22	13	9	—
Вспомогательный персонал	5	3	2	—

* Остальные подсменные

Привязан

Инв. №

Гл.инж.	Шатов	
ГИП	Якименко	
Н.контр.	Щербаков	
Нач.отд.	Дильдин	
Рук.гр.	Ткаченко	
Ст.инж.	Киселева	

ТП -503-5-10.85-ТХ

Грузовая автостанция на 250т переработки грузов в сутки.

Производственно-складской корпус	Стадия	Лист	Листов
	РП	1	2
Общие данные	ГИПРОАВТОТРАНС Воронежский филиал		

Копировал Формат А2

Типовой проект 503-5-10.85 Альбом I

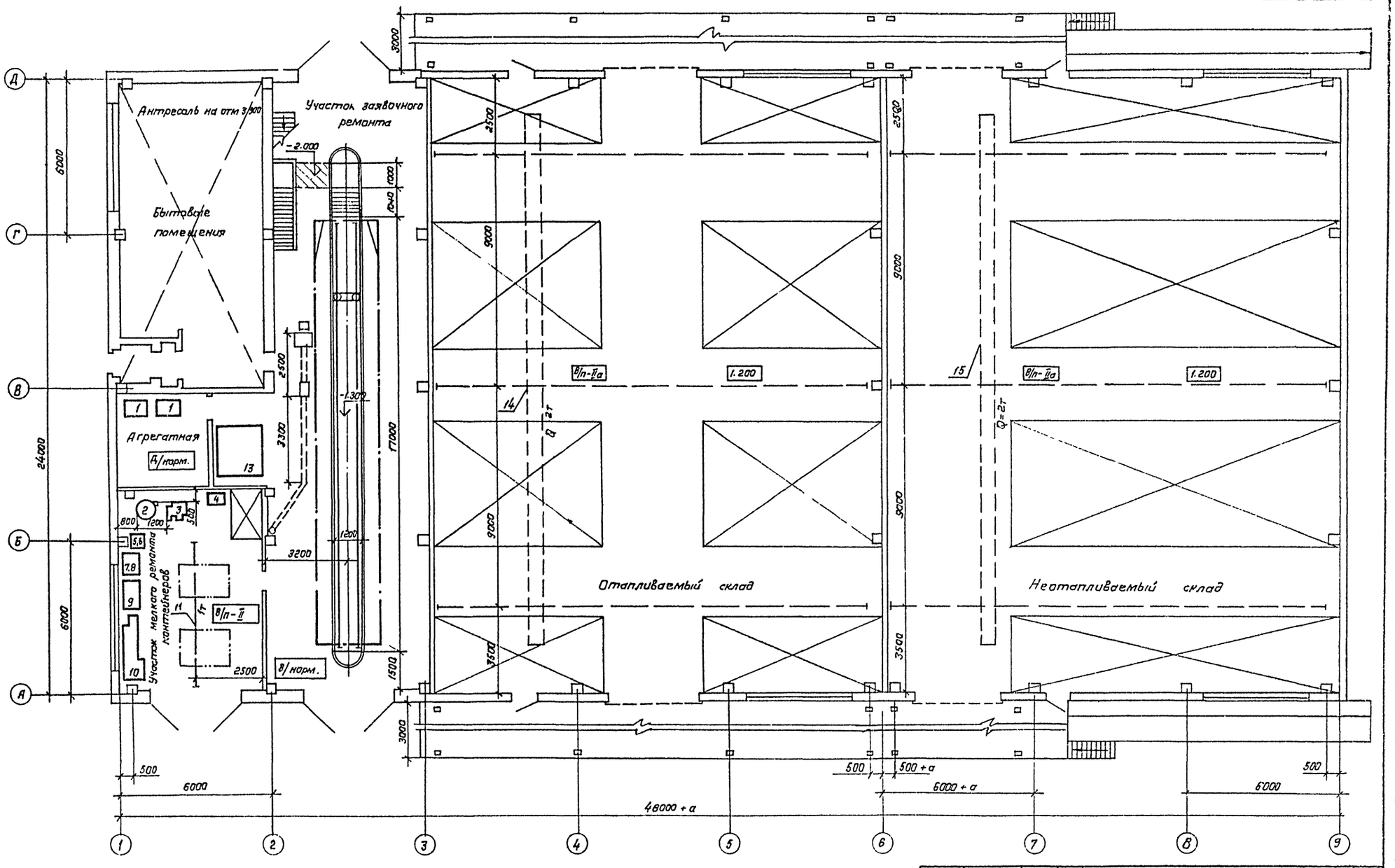

ГИП	Якименко		
Н. контр.	Щербаков		
Нач. отд.	Дильдин		
Рук. груп.	Ткаченко		
Ст. инж.	Киселева		
Инженер	Коренев		
Инженер	Беленова		

Привязан

Инв. №

ТП 503-5-10.85 - ТХ

Грузовая автостанция на 250т переработки грузов в сутки

Производственно-складской корпус

Стадия	Лист	Листов
РП	2	

План на отм. 0.000.

ГИПРОАВТОТРАНС
Воронежский филиал

Согласовано:
Нач. стр. отд. Шуваев
Нач. сант. отд. Алпатов
Нач. элект. отд. Маханов

Инв. № подл. | Подпись и дата | Взам. инв. №

Копировал:

Формат А2

Альбом I

503-5-10.85

Типовой проект

Ведомость рабочих чертежей основного комплекта АР

Лист	Наименование	Примечание
1	Общие данные (начало)	
2	Общие данные (окончание)	
3	План на отм. 0,000; 1,200. Фрагмент 1	
4	Венткамера на отм. 3,300. Фрагмент 2	
5	Ведомость перемычек. Спецификация перемычек	
6	Разрезы 1-1÷5-5	
7	Фасады	
8	План кровли	
9	План полов	
10	Узлы 1-7	
11	Узлы 8-11, сечение 6-6	
12	Планы отверстий на отм. 0,000; 3,300	

Ведомость ссылочных документов

Обозначение	Наименование	Примечание
ГОСТ 14624-69	Двери деревянные для зданий промышленных предприятий	
1.136-10	Двери деревянные внутренние для жилых и общественных зданий.	
1.136.5-19	Двери деревянные наружные для жилых и общественных зданий	
ГОСТ 22414-77	Шкафы металлические для хранения одежды в санитарно-бытовых помещениях промышленных предприятий	
2.435-6, вып.1	Противопожарные двери и ворота промышленных зданий	
1.435-19, вып.1,8	Ворота металлические распашные с автоматическим управлением и воздушно-тепловыми завесами для автобусных, троллейбусных парков и трамвайных депо	

Типовой проект разработан в соответствии с действующими нормами и правилами и предусматривает мероприятия, обеспечивающие взрывную, взрывопожарную и пожарную безопасность при эксплуатации здания.

Гл. инженер проекта /Якименко/

Инв.№ подл. | Подпись и дата | Взам. инв.№

Ведомость ссылочных документов (продолжение)

Обозначение	Наименование	Примечание
1.138-10, вып.1	Перемычки железобетонные для зданий с кирпичными стенами	
КЭ-01-58, вып.2	Сборные железобетонные обвязочные балки и перемычки для промышленных зданий	
2.435-7, вып.1	Узлы сопряжения стен и ворот	
1.431-6	Кирпичные перегородки для одноэтажных и многоэтажных производственных зданий	
1.444-1, вып.1	Конструкции полов производственных зданий автомобильной промышленности	
2.244-1, вып.4	Детали полов общественных зданий	
2.260-1, вып.4	Детали покрытий общественных зданий	
2.430-3, вып.3	Типовые архитектурно-строительные детали промышленных зданий с кирпичными стенами	
2.460-18, вып.3	Узлы покрытий одноэтажных производственных зданий с рулонными кровлями и железобетонными плитами	
2.460-14, вып.1	Типовые узлы покрытий промышленных зданий в местах пропуска вентиляционных шахт	
1.494-26, вып.1	Унифицированные конструкции приточных установок	
3.019.1-1, вып.1,2	Рампы и навесы над ними	
1.238-1, вып.1	Железобетонные козырьки входов и парапетные плиты общественных зданий	
1.488.9-2	Кабины душевых помещений вспомогательных зданий промышленных предприятий	
1.479.5-1	Шкафы деревянные для хранения одежды в санитарно-бытовых помещениях промышленных предприятий	

Ведомость ссылочных документов (продолжение)

Обозначение	Наименование	Примечание
1.400-15	Унифицированные закладные изделия железобетонных конструкций для крепления технологических конструкций и устройств	
ШИ-03-03 вл. 71-64	Рабочие чертежи металлических изделий	
Шифр 41-74, вып.1,2	Ворота распашные В 3,6×3,0; В 3,6×3,6; В 3,6×4,2; В 4,9×5,4	
Шифр 259-75, вып.1,2	Ворота раздвижные ВР 3,0×3,6; ВР 4,2×4,2; ВР 4,9×5,2	

Условные обозначения

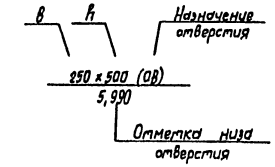

Привязан

Инв.№

Гл.инж.фл.	Шатов	
ГИП	Якименко	
Н.контр.	Шеголев	
Нач.отд.	Шульгев	
Гл.констр.	Кокорев	
Гл.спец.	Харланов	
Рук.гр.	Шмитько	
Инж.	Борисова	

ТП 503-5-10.85 АР

Грузовая автостанция на 250т переработки грузов в сутки

Производственно-складской корпус

Стадия	Лист	Листов
РП	1	12

Общие данные (начало)

ГИПРОАВТОТРАНС Воронежский филиал

Копировал Марченка

Формат А2

Типовой проект 503-5-10.85 Альбом I

Ведомость отделки помещений

Наименование или номер помещений	Потолок		Стены или перегородки		Низ стен или перегородок (панель)			Колонна		Примечание
	Площадь	Вид отделки	Площадь	Вид отделки	Площадь	Вид отделки	Высота мм	Площадь	Вид отделки	
Участок мелкого ремонта контейнеров, участок заявочного ремонта, агрегатная, склад отапливаемый, склад неотапливаемый, венткамеры	685,04	Затирка Окраска известковая белая	3535,8	Кирпичная кладка перегородок с подрезкой швов. Затирка панелей Окраска известковая колерная	—	—	—	573,2	Затирка. Окраска известковая белая	
Гардеробные уличной, домашней и спец. одежды	39,5	Затирка. Окраска водоэмульсионная белая	48,1	Затирка. Окраска водоэмульсионная белая.	48,1	Окраска масляная	1500	—	—	
Коридоры, кладовые	11,42	Затирка. Окраска белая клеевая	12,0	Затирка. Окраска белая клеевая	18,0	Окраска масляная	1800		—	
Уборные	7,94	То же	38	То же	33,0	Плитка глазурованная керамическая ГОСТ 6141-82	1500	—	—	Швы между плиткой 3 мм
Душевые	5,19	Затирка Влагостойкая окраска	15,6	Штукатурка кирпичных перегородок Влагостойкая окраска	20,9	То же	1800	—	—	То же
Тамбур	1,7	Затирка Окраска белая клеевая	15,6	Затирка Окраска масляная матовая	—	—	—	—	—	

Отделочные работы выполнять в соответствии со СНиП III-21-73 „Отделочные покрытия строительных конструкций"

Основные исходные данные, принятые для разработки проекта:
- класс здания -II;
- степень огнестойкости -I;
- расчетная зимняя температура наружного воздуха - 20°С, -30°С (основной), -40°С;
- скоростной напор ветра - для I (основной), II и III районов;
- вес снегового покрова - для II, III (основной) и IV районов;
- рельеф территории - спокойный;
- грунтовые воды - отсутствуют;
- территория - без подработки горными выработками;
- сейсмичность района строительства - не выше 6 баллов.

За условную отметку 0,000, соответствующую абсолютной отметке ☐ по генплану, принят уровень чистого пола первого этажа производственного помещения.

Наружные стеновые панели запроектированы из керамзитобетона $\gamma = 900$ кг/м³. Кладку наружных и внутренних участков стен и перегородок выполнять из кирпича СОР 75/1800/15 по ГОСТ 379-79 на растворе марки 25. Перегородки душевых выполнять из кирпича КР 75/1800/15 по ГОСТ 530-80 на растворе марки 50.

При кладке наружных и внутренних участков стен и перегородок заложить:
1. Деревянные пробки по размеру кирпича для крепления дверных и оконных блоков - 2 шт. по высоте с каждой стороны проема.
2. Рамы ворот поз. 2, по осям А и Д по узлу 2 серии 1.435-19, вып. 8.
3. Рамы герметических дверей РД1 по узлам серии 1.494-26, вып. 1
4. Закладные рамы МН8 и МН9 в венткамере по узлам 2 и 3 на листе 10.
5. Крепежные элементы козырька поз. 2 и 3 по узлу 4 на листе 10.
6. Анкера МК6 для крепления участков кирпичной кладки к колоннам по узлу 1 на листе 10
7. Кронштейны для крепления трубопроводов по узлам 9-11 на листе 11.
8. Анкера для крепления утеплителя в венткамере по узлам 2 и 3 на листе 10.

Утеплитель применять в соответствии с таблицей.

Горизонтальную гидроизоляцию стен выполнять из слоя цементно-песчаного раствора состава 1:2 толщиной 30 мм.

По периметру здания устраивается асфальтовая отмостка по щебеночному основанию шириной 750 мм.

Проект разработан для условий производства работ в летнее время.

При производстве работ в зимнее время руководствоваться СНиП III-16-80 и СНиП III-17-78 раздел 7.

Наружная отделка

Стеновые панели окрасить за 2 раза эмалью ПФ-115 (ГОСТ 6465-76*) по одному слою лака ПФ-170 (ГОСТ 15907-70*)

Участок кирпичной кладки по оси 1 оштукатурить и окрасить под цвет стеновых панелей, остальные участки кирпичных стен выполнить с расшивкой швов и окраской.

Ворота, наружные двери, оконные переплеты окрасить масляной краской (цвет уточнить при привязке проекта).

Таблица толщин наружных стен и утеплителя

Наименование	Материал	Расчетная зимняя температура t°C -20°	-30° основной	-40°
Производственные помещения в осях 1-3 и бытовые	Стеновые панели из керамзитобетона $\gamma = 900$ кг/м³ - а	200	250	300
	Кирпичная наружная стена - б	380	510	640
	Утеплитель кровли-пенобетон $\gamma = 400$ кг/м³ - h	100	120	150
Отапливаемый склад	Стеновые панели из керамзитобетона $\gamma = 900$ кг/м³ - а	200	250	300
	Кирпичная наружная стена - в	250	380	510
	Утеплитель кровли-пенобетон $\gamma = 400$ кг/м³ - h	80	100	130
Неотапливаемый склад	Стеновые панели из керамзитобетона $\gamma = 900$ кг/м³	70	70	70
	Кирпичная наружная стена.	250	250	250
Венткамера	Утеплитель стен - минераловатные плиты полужесткие $\gamma = 150$ кг/м³	40	40	40

Ведомость спецификаций

Лист	Наименование	Примечание
4	Спецификация элементов заполнения проемов.	
	Спецификация оборудования и изделий по	
	листам 3,4.	
5	Спецификация перемычек	
8	Спецификация элементов кровли.	
10	Спецификация элементов	
11	Спецификация элементов	

В связи с тем, что проект выполнен в номенклатурных железобетонных конструкциях, утвержденных госстроем СССР, определение результатов применения научно-технических достижений в соответствии с п. 1.2 СН 514-79 не приводилось.

Гл. инж. фил.	Шатов	
ГИП	Якименко	
Н. контр.	Щеголев	
Нач. отд.	Шуваев	
Гл. конст.	Кокорев	
Гл. арх.	Харламов	
Рук. гр.	Шмитько	

Привязан

Инв. N

ТП 503-5-10.85 АР

Грузовая автостанция на 250т переработки грузов в сутки

Производственно-складской корпус

Стадия	Лист	Листов
РП	2	

Общие данные (окончание)

ГИПРОАВТОТРАНС Воронежский филиал

Инв. N подл. | Подпись и дата | Взам. инв. N

Копировал Марченко Формат А2

Типовой проект 503-5-10.85 Альбом I

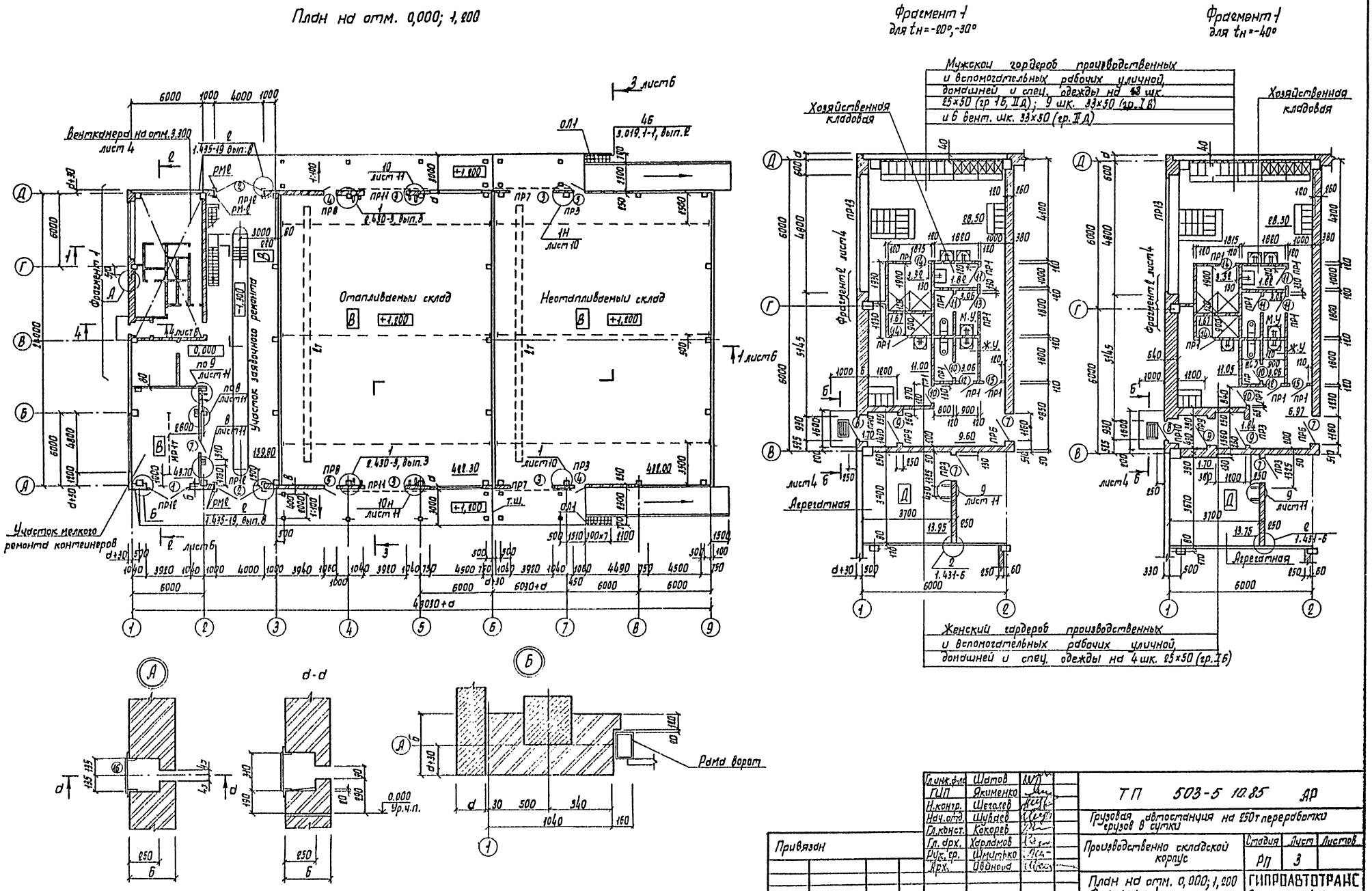

Гл. инж. ф-ла	Шатов		
ГИП	Якименко		
Н. контр.	Шеголев		
Нач. отд.	Шубаев		
Гл. конст.	Кокорев		
Гл. арх.	Харламов		
Рук. гр.	Шмитько		
Арх.	Овинова		

Привязан

Инв. N

ТП 503-5 10.85 АР

Грузовая автостанция на 250т переработки грузов в сутки

Производственно складской корпус

Стадия	Лист	Листов
РП	3	

План на отм. 0,000; 1,200
Фрагмент 1

ГИПРОАВТОТРАНС
Воронежский филиал

Альбом 1

503-5-10.85

Типовой проект

Венткамера на отм. 3,300

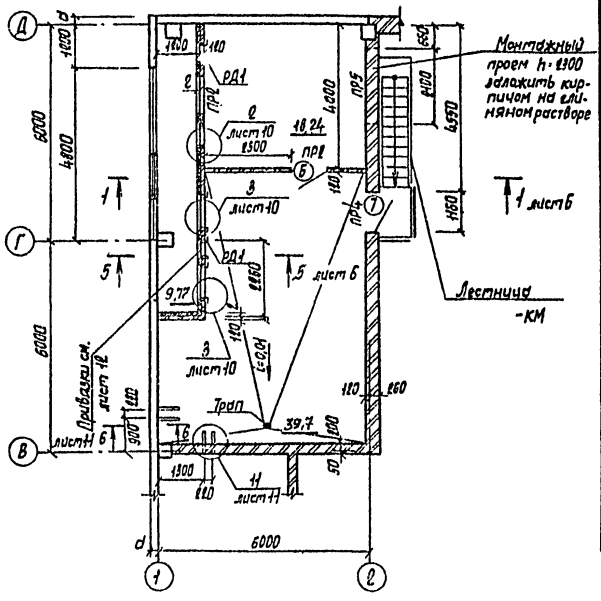

Спецификация элементов заполнения проемов

Марка поз.	Обозначение	Наименование	Кол.	Масса ед, кг	Примечание
1	Шифр 41-74 вып.1,2	Ворота В3,6×3	1	667	
2	1.435-19 вып.1	То же ВТБОК-В1	2	2992	
3	Шифр 259-75 вып.1,2	" ВР3,6×3	4	873	
4	ГОСТ 14624-69	Дверной блок Д53ПП	2		
5	ГОСТ 14624-69	То же Д53ЛП	2		
6	ГОСТ 14624-69	Д33П	1		
7	2 435 5 вып.1	ПД-2	4		
8,9	1.136.5-19	ДН21-10П	2(3)		В скобках для t=-40°
10	1.136 10	ДГ21-7	2		
11	1.136 10	ДГ21-7л	2		
12	1.136 10	ДГ21-7п	3		
13	1.136 10	ДГ21-7лп	1		
14	1.136 10	ДГ21-7вп	2		
15	1.136 10	ДГ21-8п	1		
16	ИИ-03-03 ал. 71-64	Дверь поливочного крана ДК	1	6,29	

Спецификация оборудования и изделий по листам 3,4

Марка	Обозначение	Наименование	Кол.	Масса ед. кг	Примечание
	Элементы	душевых кабин			
Н-1	1.488.9-2.2100	Ножка Н-1	1	0,47	
К-1	1.488.9-2.2001	Кронштейн К-1	2	2,1	
К-2	1.488.9-2.2002	То же К-2	2	0,17	
К-4	1.488.9-2.2400	" К-4	1	0,91	
КЛ-1	1.488.9-2.2003	Клипса КЛ-1	2	0,31	
СТ-1	1.488.9-2.2300	Стяжка СТ-1	2	1,46	
В-1	1.488.9-2.2004	Винт В-1	18	0,01	
ВТ-1	1.488.9-2.2005	Втулка ВТ-1	18	0,013	
ВТ-2	1.488.9-2.2006	То же ВТ-2	2	0,01	
ВТ-3	1.488.9-2.2015	" ВТ-3	1	0,02	
Р-1	1.488.9-2.2900	Решетка Р-1	3	3,18	
П-1	1.488.9-2.2007	Прокладка П-1	1	0,008	
П-2	1.488.9-2.2008	То же П-2	12	0,001	
П-3	1.488.9-2.2009	" П-3	4	0,006	
П-4	1.488.9-2.2011	" П-4	6	0,008	
П-5	1.488.9-2.2012	" П-5	2	0,03	
П-6	1.488.9-2.2013	" П-6	2	0,003	
П-7	1.488.9-2.2014	" П-7	18	0,001	
Л-3	1.488.9-2.2024	Лист Л-3	1	25,2	
		Винт 2М6×8.46.Н ГОСТ 11473-72	2		
	Гардеробное	оборудование			
МД6-33,3	ГОСТ 22414-77	Шкаф металлический НД6-33,3	2		Со скамьей
ДД-33,3	1.479.5-1	Шкаф деревянный ДД-33,3	3		Со скамьей
ДД-25,5	1.479.5-1	То же ДД-25,5	2		Со скамьей
ДД-25,4	1.479.5-1	" ДД-25,4	1		Со скамьей
2ДД-25,4	1.479.5-1	" 2ДД-25,4	1		Скамья с одной стороны
МН554	1.400-15, вып.1	Закладное изделие МН554		4,20	2,42 п.м.
МР	ИИ-03-03, ал. 71-64	Решетка для вытирания ног МР	1	12,71	
РД1	1.494-26, вып.1	Рама герметической двери РД1	2	23,80	
РМ2	1.435-19, вып.8	Рама ворот РМ-2	4	401,30	
МС2	1.435-19, вып.8	Соединительный элемент МС-2	4	9,18	
МН552	1.400-15, вып.1	Закладное изделие МН552		4,4 кг/м	3,6 п.м.
ОЛ1	3.019.1-1, вып.1	Ограждение лестницы ОЛ1	2	13,80	

Фрагмент 2

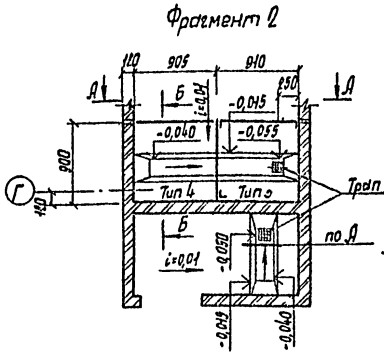

А-А

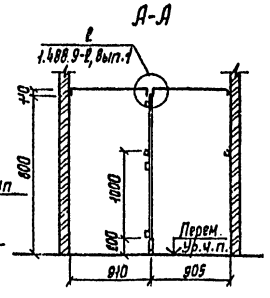

Б-Б

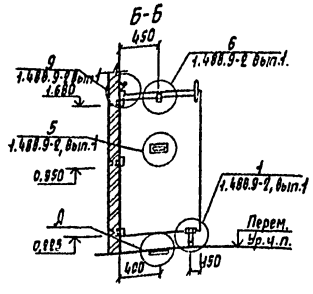

Ведомость проемов ворот и дверей

Марка поз.	Размеры проема в кладке мм
1	3920×3590
2	4000×5000
3	3920×3600
4,5	1060×2400
6	1020×2380
7	1160×2415
8	1060×2070
9	1010×2070
10-14	710×2070
15	810×2070
16	270×395

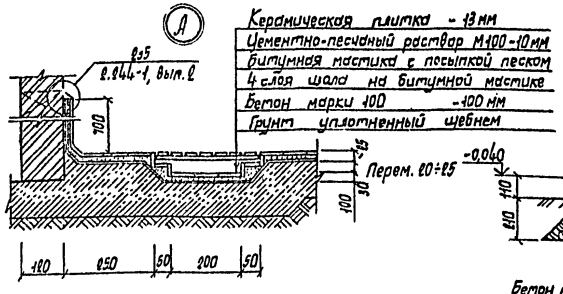

Керамическая плитка - 13 мм
Цементно-песчаный раствор М100 - 10 мм
Битумная мастика с посыпкой песком
4 слоя шала на битумной мастике
Бетон марки 100 - 100 мм
Грунт уплотненный щебнем

Б-Б

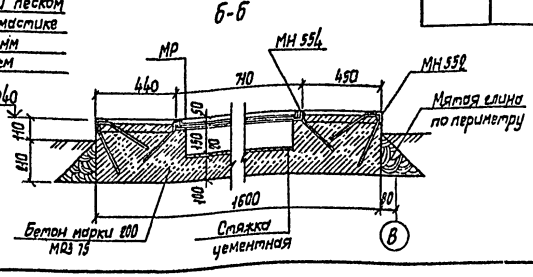

Согласовано
Нач. технол. отд. Дильдин
Нач. сантех. отд. Алпатов
Нач. эл. тех. отд. Малахов

Инв. N подл. | Подпись и дата | Взам. инв. N

Привязан

Инв. N

ГИП	Якименко	
Н.контр.	Щеголев	
Нач. отд.	Шуваев	
Гл.конст.	Кокорев	
Гл.арх.	Харламов	
Рук. гр.	Шмитько	
Арх.	Иванова	

ТП 503-5-10.85 АР

Грузовая автостанция на 250т переработки грузов в сутки

Производственно-складской корпус

Стадия	Лист	Листов
РП	4	

Венткамера на отм. 3,300. Фрагмент 2.

ГИПРОАВТОТРАНС Воронежский филиал

Копировал Марченко

Формат А2

Ведомость перемычек

Для t=-20,-30,-40°С

Тип	Схема сечения
ПР1 мест 8	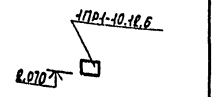
ПР2 мест 2	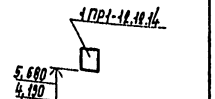
ПР3 для 20;30° мест 3 для 40° мест 4	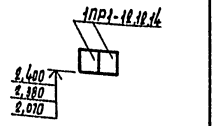
ПР4 мест 1	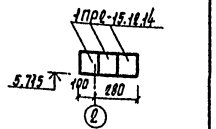
ПР5 мест 1	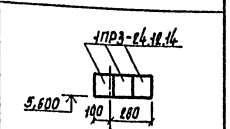
ПР6 мест 1	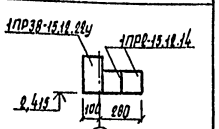
ПР7 мест 2	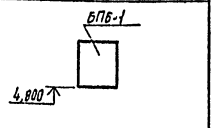

Только для t=-20°С

Тип	Схема сечения
ПР8 мест 2	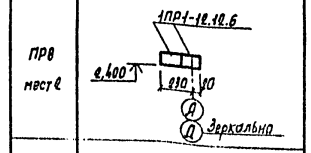
ПР9 мест 1	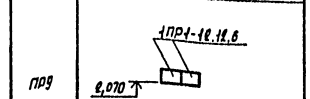
ПР10 мест 1	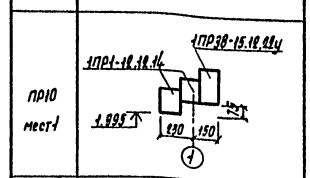
ПР11 мест 2	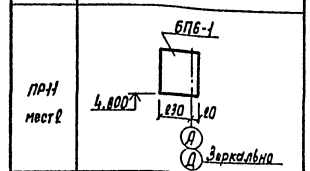
ПР12 мест 3	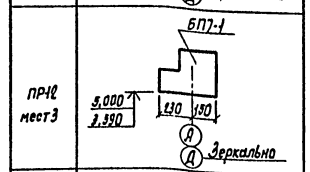
ПР13 мест 1	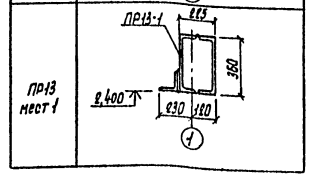

Только для t=-30°С

Тип	Схема сечения
ПР8 мест 2	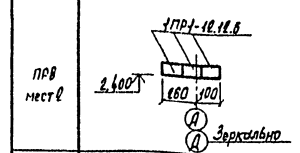
ПР9 мест 1	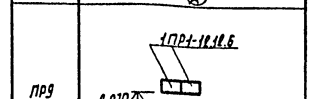
ПР10 мест 1	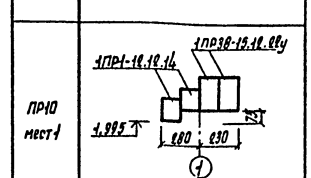
ПР11 мест 2	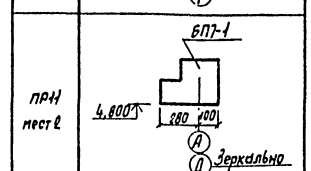
ПР12 мест 3	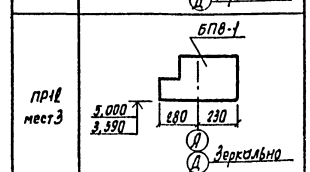
ПР13 мест 1	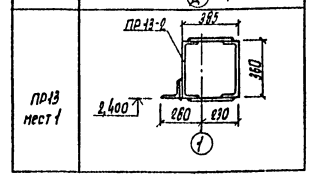

Только для t=-40°С

Тип	Схема сечения
ПР8 мест 2	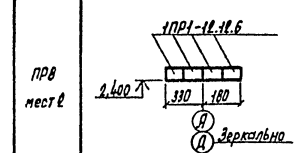
ПР9 мест 1	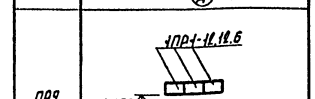
ПР10 мест 1	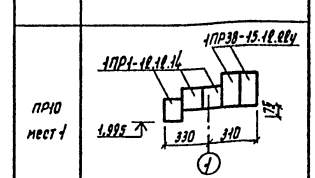
ПР11 мест 2	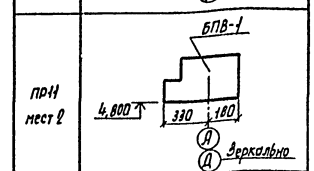
ПР12 мест 3	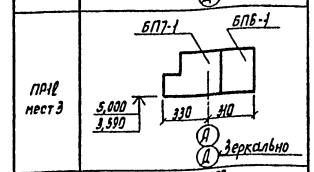
ПР13 мест 1	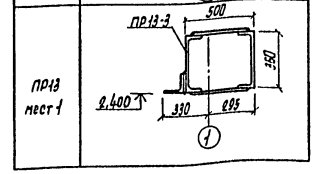

Спецификация перемычек

Марка поз.	Обозначение	Наименование	Кол.	Масса ед. кг.	Примечание
		Для t=-20°			
	1.138-10, Вып.1	1ПР1-10.12.6	8	25	
	1.138-10, Вып.1	1ПР1-12.12.6	6	25	
	1.138-10, Вып.1	1ПР1-12.12.14	10	50	
	1.138-10, Вып.1	1ПР2-15.12.14	5	75	
	1.138-10, Вып.1	1ПР3-24.12.14	3	100	
	1.138-10, Вып.1	1ПР38-15.12.22у	2	100	
	КЭ-01-58, Вып.2	БП6-1	4	900	
	КЭ-01-58, Вып.2	БП7-1	3	1100	
	т.п. -II-ПР13-1	ПР13-1	1	530,8	
		Для t=-30°			
	1.138-10, Вып.1	1ПР1-10.12.6	8	25	
	1.138-10, Вып.1	1ПР1-12.12.6	8	25	
	1.138-10, Вып.1	1ПР1-12.12.14	10	50	
	1.138-10, Вып.1	1ПР2-15.12.14	5	75	
	1.138-10, Вып.1	1ПР3-24.12.14	3	100	
	1.138-10, Вып.1	1ПР38-15.12.22у	3	100	
	КЭ-01-58, Вып.2	БП6-1	2	900	
	КЭ-01-58, Вып.2	БП7-1	2	1100	
	КЭ-01-58, Вып.2	БП8-1	3	1600	
	т.п. -II-ПР13-2	ПР13-2	1	639,6	
		Для t=-40°			
	1.138-10, Вып.1	1ПР1-10.12.6	8	25	
	1.138-10, Вып.1	1ПР1-12.12.6	11	25	
	1.138-10, Вып.1	1ПР1-12.12.14	11	50	
	1.138-10, Вып.1	1ПР2-15.12.14	5	75	
	1.138-10, Вып.1	1ПР3-24.12.14	3	100	
	1.138-10, Вып.1	1ПР38-15.12.22у	3	100	
	КЭ-01-58, Вып.2	БП6-1	5	900	
	КЭ-01-58, Вып.2	БП7-1	3	1100	
	КЭ-01-58, Вып.2	БП8-1	2	1600	
	т.п. -II-ПР13-3	ПР13-3	1	721,6	

Привязан

Инв. N

Инв. N подл. | Подпись и дата | Взам. инв. N

ГИП	Якименко	
Н.контр.	Шеголев	
Нач.отд.	Шувалев	
Гл.конст.	Кокорев	
Гл.арх.	Харламов	
Рук.гр.	Шмитько	
Арх.	Иванова	

ТП 503-5-10.85 ДР

Грузовая автостанция на 250т переработки грузов в сутки

Производственно-складской корпус

Стадия	Лист	Листов
РП	5	

Ведомость перемычек
Спецификация перемычек

ГИПРОАВТОТРАНС
Воронежский филиал

Альбом I

503-5-10.85

Типовой проект

Разрез 1-1

Слой рубероида РКК-350Б по двум слоям рубероида РПП-350Б
ГОСТ 10923-82 на мастике МБК-Г-55А (МБК-Г-65А) ГОСТ 2889-80
Огрунтовка раствором битума БНК-90/30 в керосине
Стяжка из цементно-песчаного р-ра марки 50 - 15мм
Молниеприемная сетка
Утеплитель - пенобетон γ=400 кгс/м3 h= (см. таблицу на листе2)
Пароизоляция - окраска горячим битумом за 1раз.
Сборные ж. б. плиты

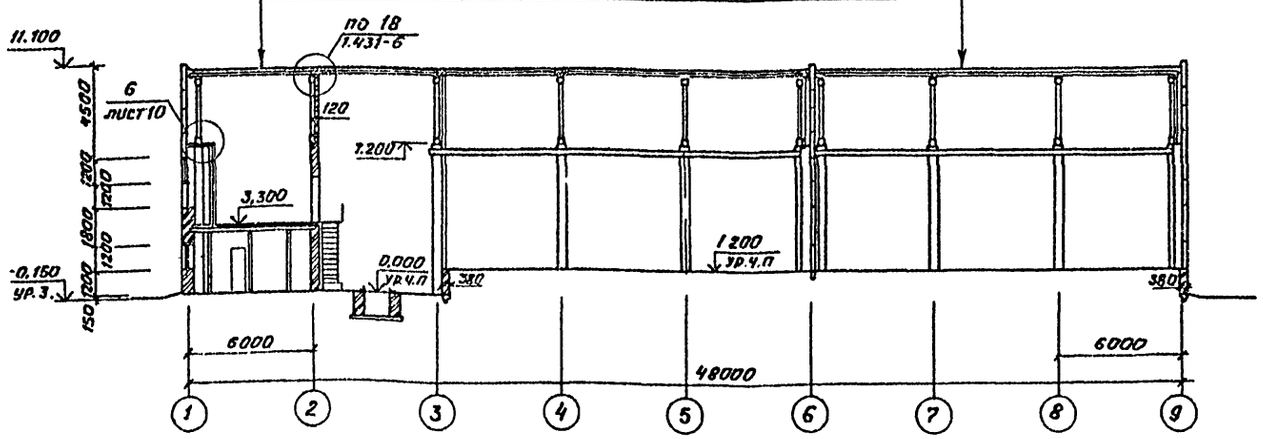

Разрез 2-2

Слой рубероида РКК-350Б по двум слоям рубероида РПП-350Б
ГОСТ 10923-82 на мастике МБК-Г-55А (МБК-Г-55А) ГОСТ 2889-80
огрунтовка раствором битума БНК-90/30 в керосине
стяжка из цементно-песчаного р-ра марки 50 - 15мм
Молниеприемная сетка
Сборные ж. б. плиты

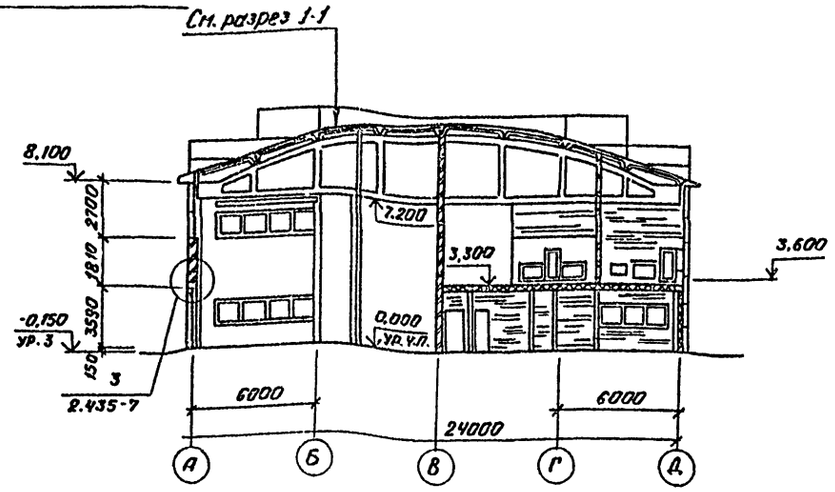

Разрез 3-3

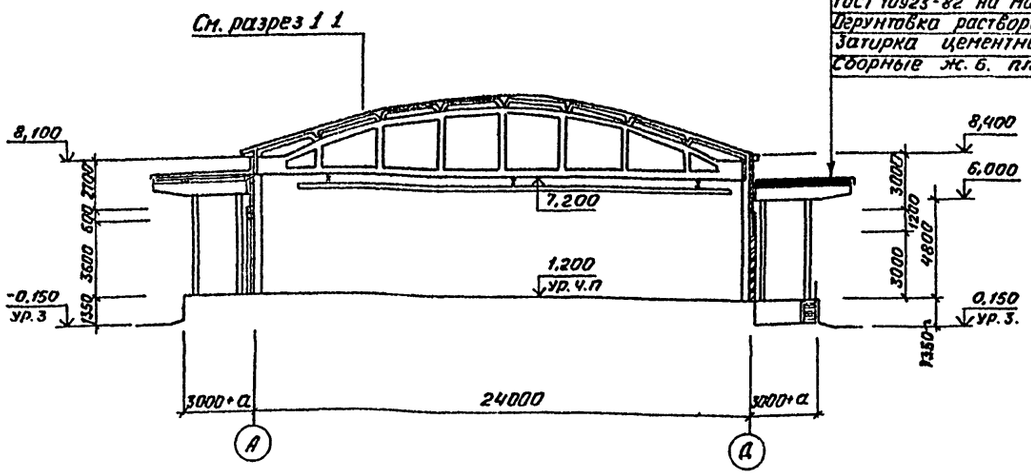

Защитный слой гравия ГОСТ 8268-82 на мастике МБК-Г-55г
(МБК-Г-65г) ГОСТ 2889-80 -5-10мм
Слой рубероида РКП-350Б по трем слоям рубероида РПП 300Б
ГОСТ 10923-82 на мастике МБК-Г-55А (МБК-Г-65А)
Огрунтовка раствором битума БНК-90/30
Затирка цементно-песчаным раствором марки 50 - 5мм
Сборные ж. б. плиты

4-4

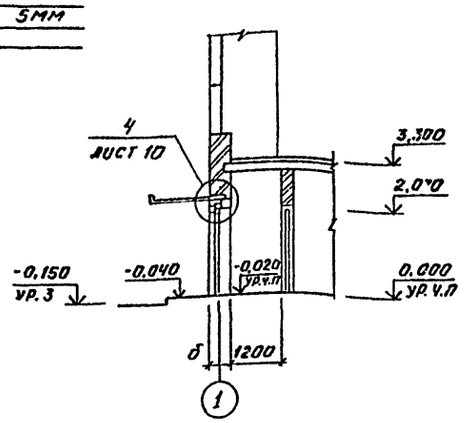

5-5

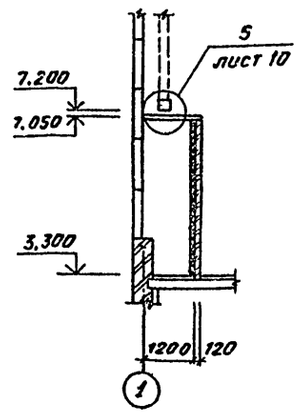

Гл.инж.проекта	Шатов		ТП 503-5-10.85 АР			
ГИП	Якименко		Грузовая автостанция на 250т переработки грузов в сутки			
Н.контр.	Щеголев		Производственно складской корпус	Стадия	Лист	Листов
Нач.отд.	Шубаев			РП	6	
Гл.констр.	Кокорев		Разрезы. Сечения	ГИПРОАВТОТРАНС Воронежский филиал		
Гл.арх.	Харланов					
Рук. гр.	Шнитько					
Арх..	Иванова					

Привязан

Инв.№

Инв.№подл. | Подп. и дата | Взам.инв.№

Копировал:

Формат А2

Альбом I

503-5-10.85

Типовой проект

Инв. № подл. | Подпись и дата | Взам. инв. №

Фасад 1-9

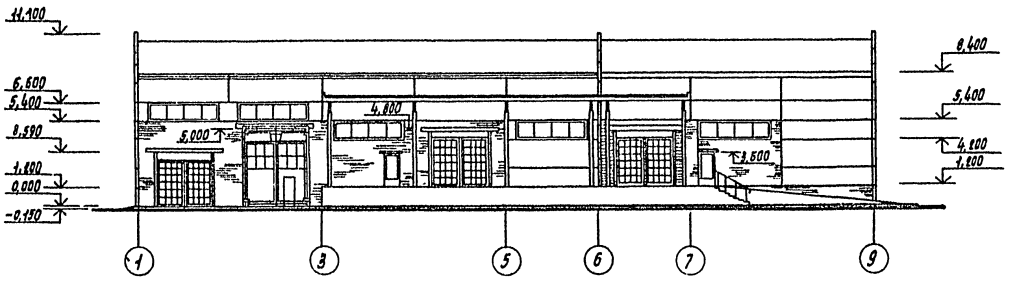

Фасад Д-А

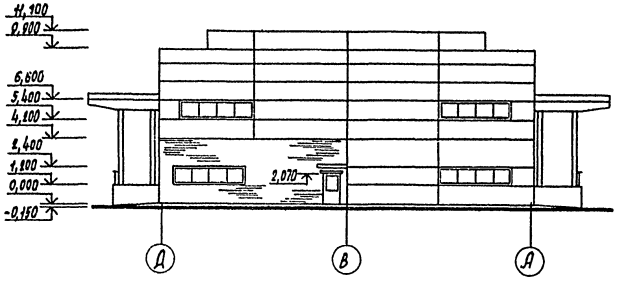

Фасад 9-1

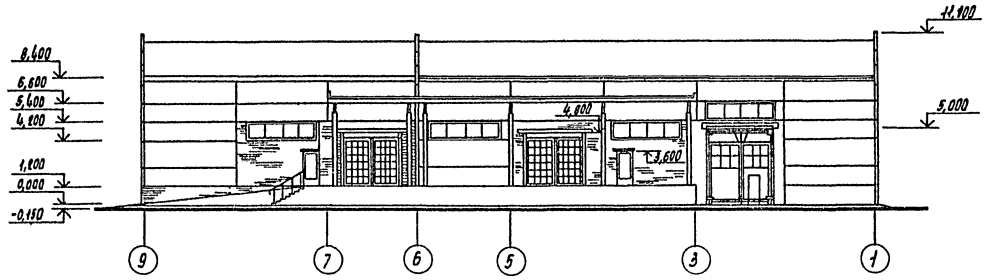

Фасад А-Д

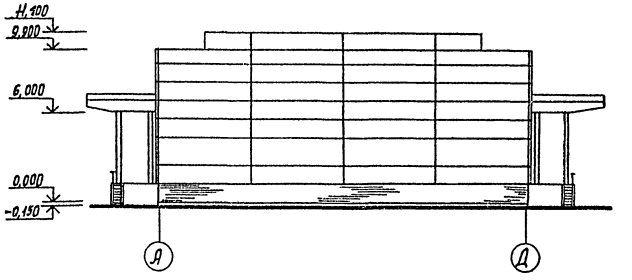

Гл.инж.ф-ла	Шатов		
ГИП	Якименко		
Н.контр.	Щеголев		
Нач.отд.	Цубаев		
Гл.конст.	Кохорев		
Гл.арх.	Харланов		
Рук.гр.	Шмитько		
Арх.	Иванова		

Привязан

Инв. №

ТП 503-5-10.85 АР

Грузовая автостанция на 250т переработки грузов в сутки

Производственно-складской корпус

Стадия: РП | Лист: 7 | Листов:

Фасады Д-А, А-Д, 1-9, 9-1

ГИПРОАВТОТРАНС Воронежский филиал

Копировал Марченко

Формат А2

Типовой проект 503-5-10.85 Альбом I

План кровли

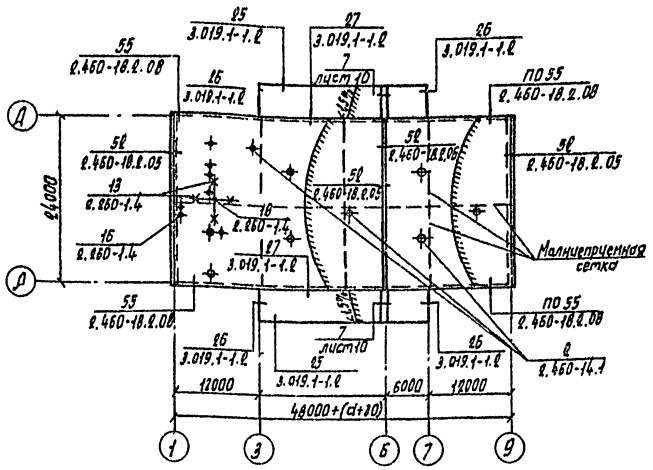

Спецификация элементов кровли

Марка, поз.	Обозначение	Наименование	Кол.	Масса ед. кг	Примечание
		Детали			
1	3.019.1-1, вып. 2	фартук МС2	36,8	4,95	К узлу 25 / 3.019.1-1
2	3.019.1-1, вып. 2	Костыль МС1	80	0,6	
3	3.019.1-1, вып. 2	фартук МС3	13,8	3,5	К узлу 26 / 3.019.1-1
4	3.019.1-1, вып. 2	фартук МС5	13,8	4,5	
5	3.019.1-1, вып. 2	Костыль МС1	30	0,6	
6	3.019.1-1, вып. 2	Костыль МС4	30	0,6	
7	3.019.1-1, вып. 2	фартук МС9	36,8	2,8	К узлу 27 / 3.019.1-1
8	3.019.1-1, вып. 2	-4х40 ГОСТ 103-76	48	1,26	
9	2.460-18, вып. 3	фартук МС33	68,8	2,8	К узлу 28 / 2.460-18
10	2.460-18, вып. 3	-4х40 ГОСТ 103-76	96	1,26	
11	2.460-18, вып. 3	фартук МС38	92	3,5	К узлу 25 / 2.460-18
12	2.460-18, вып. 3	Костыль МС25	100	0,21	
13	2.260-1, вып. 4	Кольцо ММ16	3	1,4	К узлу 13 / 2.260-1
14	2.260-1, вып. 4	Рамка ММ19	3	0,92	
15	2.260-1, вып. 4	Опорная труба ММ18	1	2,84	К узлу 18 / 2.260-1, вып. 4
16	Т.П. дл. II	Обжимной хомут МС2	1	0,3	
17	Т.П. дл. II	фартук МС3	1	2,0	

Спецификация элементов кровли (продолжение)

Марка, поз.	Обозначение	Наименование	Кол.	Масса ед. кг	Примечание
		Шина заземления			К узлу 18 / 2.260-1 вып. 4
18	Без чертежа	ФВЯ-I ГОСТ 5781-82, ℓ=1500	1	0,6	
19	Без чертежа	-4х40 ГОСТ 103-76, ℓ=500	—	0,63	
20		ФБЛ-I ГОСТ 5781-82	ℓ64	0,82	Молниезащита
21		ФВЯ-I ГОСТ 5781-82	6	4,8	
22	Т.П. дл. II	фартук МС4	55,2	3,0	ПО 55 / 2.460-18
23	2.460-18, вып. 3	Костыль МС55	60	0,21	
24	2.460-14, вып. 1	Стальной колпак КЛ1	1	5,67	К узлу 2 / 2.460-14
25	2.460-14, вып. 1	Стальной колпак КЛ2	4	5,54	
26	2.460-14, вып. 1	Стальной колпак КЛ4	3	10,9	
27	2.460-14, вып. 1	Стальной колпак КЛ6	2	10,08	
28	2.460-14, вып. 1	Стальной колпак КЛ8	6	10,65	
29	2.460-14, вып. 1	Стяжное кольцо КС6	1	0,5	
30	2.460-14, вып. 1	Стяжное кольцо КС7	4	0,61	
31	2.460-14, вып. 1	Стяжное кольцо КС9	3	0,94	
32	2.460-14, вып. 1	Стяжное кольцо КС11	2	1,17	
33	2.460-14, вып. 1	Стяжное кольцо КС13	6	1,7	
34	2.460-14, вып. 1	Прижимная полоса ПП1	5	1,08	
35	2.460-14, вып. 1	Прижимная полоса ПП2	5	1,69	
36	2.460-14, вып. 1	Прижимная полоса ПП3	6	1,88	
37	2.460-14, вып. 1	Кольцо-фланец КФ1	1	1,35	
38	2.460-14, вып. 1	Кольцо-фланец КФ2	4	1,1	
39	2.460-14, вып. 1	Кольцо-фланец КФ3	3	4,38	
40	2.460-14, вып. 1	Кольцо-фланец КФ5	2	2,7	
41	2.460-14, вып. 1	Кольцо-фланец КФ7	6	6,18	
42	2.460-14, вып. 1	Фасонный элемент ФЭ3	5	6,3	
43	2.460-14, вып. 1	Фасонный элемент ФЭ4	5	9,5	
44	2.460-14, вып. 1	Фасонный элемент ФЭ10	6	15,2	
45	Т.П. дл. II	Патрубок МС5	1	21,3	К узлу 16 / 2.260-1.4
46	Без чертежа	-40х4 ГОСТ 103-76	1	1,26	
47	Т.П. дл. II	Обжимной хомут МС6	1	0,4	
48	Т.П. дл. II	фартук МС7	1	2,0	

1. Кровля запроектирована в соответствии со СНиП II-26-76 „Кровли. Нормы проектирования".
2. Конструкция кровли приведена на листе 6.
3. Кровля должна быть усилена:
а) в местах примыкания кровель к парапетам, стенам - тремя слоями рубероида;
б) в местах пропуска труб - двумя слоями рубероида;
в) в коньке кровли - одним слоем рубероида на ширину 0,25м с каждой стороны;
г) на карнизных участках - двумя слоями рубероида на ширину 400 мм;
д) в местах перепадов высот на пониженных участках-защитным слоем из песчаного асфальтобетона толщиной 30 мм (марка по морозостойкости - 100) шириной 750 мм
4. На кровле под слой гидроизоляции уложить молниеприемную сетку с ячейками 12х12 м из стали ф6 мм, соединить токоотводам ф8 мм с арматурой колонн и фундаментов, образовав непрерывную электрическую цепь. Расположение сетки на плане кровли показано пунктиром.
5. При производстве работ по устройству кровли выполнять требования „СНиП III-20-74 „ Кровли. Правила производства и приемки работ."

Согласовано

Инв. № подл. | Подпись и дата | Взам. инв. №

ГИП	Якименко	
Н.контр.	Шеголев	
Нач.отд.	Шувалев	
Гл.конст.	Кокорев	
Гл.арх.	Харламов	
Рук. гр.	Шмитько	
Ст.инж.	Смирнова	

Привязан

Инв. №

ТП 503-5-10.85 ДР

Грузовая автостанция на 250т переработки грузов в сутки

Производственно-складской корпус

Стадия	Лист	Листов
РП	8	

План кровли

ГИПРОАВТОТРАНС Воронежский филиал

Альбом I

503-5-10.85

Типовой проект

План полов на отм. 3,300

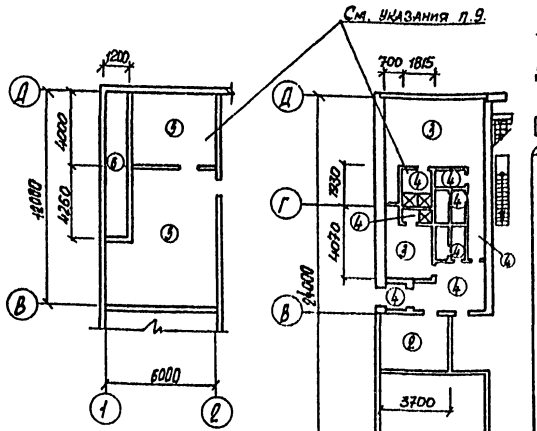

План полов на отм. 0,000; 1,200

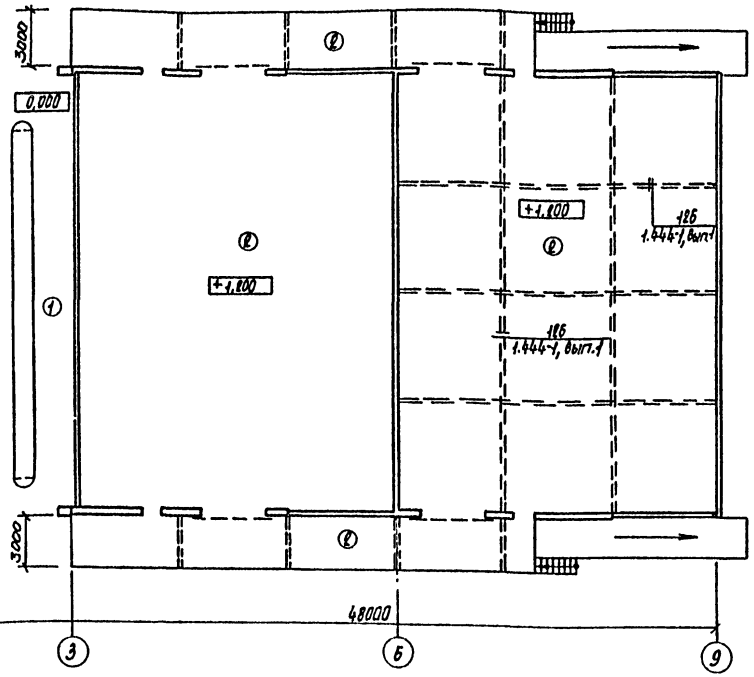

1. Полы выполнять после прокладки сантехнических и электротехнических коммуникаций, устройства фундаментов под оборудование.
2. Полы тип ① рассчитаны на нагрузку автопоездов с максимальным давлением на ось 10 т, полы тип ② - от электрокар грузоподъемностью 2 т.
3. Прочность щебня при сжатии для бетонных полов типа ①② должна быть не менее 800 кгс/см²
4. Флюатирование полов типа ①② выполнять раствором кремнефтористого магния /изготовитель винницкий завод/.
5. Полы по осям 1 и Д /между осями 1-2/ утеплить укладкой по грунту основания под конструкцию пола на ширину 1,5 м от стен слоя шлака или керамзита толщиной 200 мм
6. Грунты насыпные и с нарушенной структурой в основании под полы необходимо уплотнить в соответствии со СНиП III-8-76 до получения объемной массы скелета грунта 1,6 т/м³.
7. Расход арматуры Ф 14 А I на выполнение деформационных швов в полах составляет -610 кг
8. Производство работ вести в соответствии со СНиП III В 14 72
9. Уклоны полов и трапы в душевых и помещении венткамеры см. лист 4

Экспликация полов

Наименование или номер помещения по проекту	Тип пола по проекту	Схема пола или номер узла по серии	Элементы пола и их толщина	Площадь пола, м²
Участок заявочного ремонта	1	9 1.444-1, вып.1	Подстилающий слой-бетон М300-170мм	138,20
Отапливаемый, неотапливаемый склады, участок мелкого ремонта контейнеров, агрегатная	2	10 1.444-1, вып.1	Подстилающий слой бетон М200-100мм	913,77
Гардеробы	3	222 2.244-1, вып.4	Покрытие линолеум поливинилхлоридный на теплозвукоизолирующей подоснове по ГОСТ 18108 80 -6мм	39,50
Тамбур, коридоры, уборные, хозяйственная кладовая душевые	4	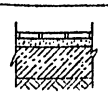	Покрытие-плитка керамическая по ГОСТ 6787-80 -13мм Заполнение швов - цементно-песчаный раствор М150 Прослойка-цем.-песч. раствор М150 -15мм Подстилающий слой-бетон М100 -80мм Основание - уплотненный грунт	22,61

Экспликация полов /продолжение/

Наименование или номер помещения по проекту	Тип пола по проекту	Схема пола или номер узла по серии	Элементы пола и их толщина	Площадь пола, м²
Венткамера	5		Покрытие - бетон М200 - 20мм Основание - сборные ж-б. плиты	57,94
Венткамера	6	184 2244-1, вып.4	Покрытие - бетон М200 -20мм Теплоизоляционный слой -40мм	9,77

Подпись и дата | Взам. инв. N

Привязан

Инв. N

ГИП	Якименко	
Н.контр.	Щеголев	
Нач.отд.	Шуваев	
Гл.конст.	Кокорев	
Гл.арх.	Харламов	
Рук.гр.	Шнитько	
Инж.	Борисова	

ТП 503-5-10.85 АР

Грузовая автостанция на 250 т переработки грузов в сутки

Производственно-складской корпус

Стадия	Лист	Листов
РП	9	

Планы полов

ГИПРОАВТОТРАНС
Воронежский филиал

Альбом I

503-5-10.85

Типовой проект

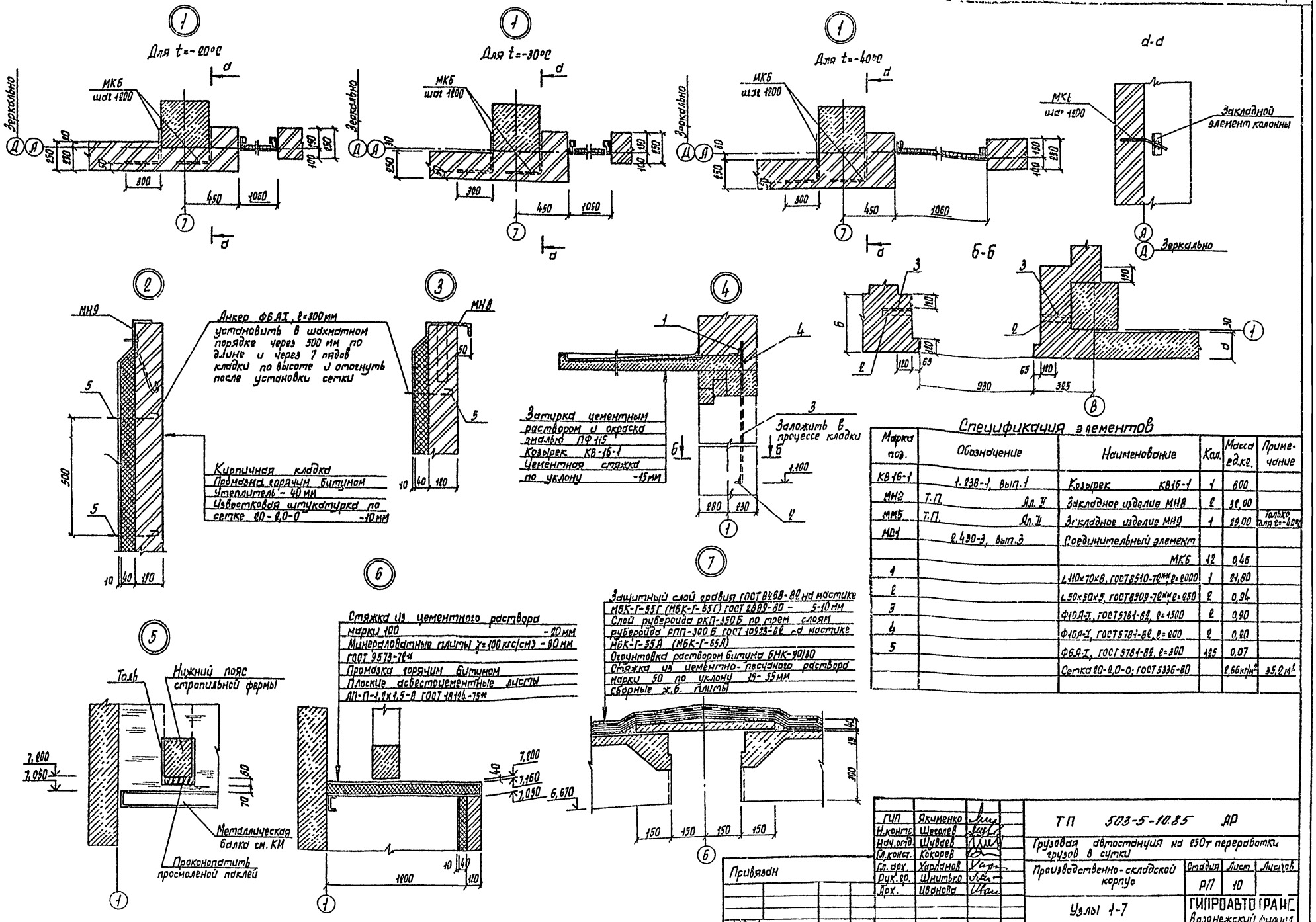

Спецификация элементов

Марка поз.	Обозначение	Наименование	Кол.	Масса ед.кг.	Примечание
КВ16-1	1.238-1, вып.1	Козырек КВ16-1	1	600	
МН2	Т.П. Ал. II	Закладное изделие МН8	2	32,00	
ММ5	Т.П. Ал. II	Закладное изделие МН9	1	29,00	Только для t=-40°C
МС1	2.430-3, вып.3	Соединительный элемент			
		МК6	12	0,46	
1		L110х70х8, ГОСТ 8510-72**, l=2000	1	21,80	
2		L50х50х5, ГОСТ 8509-72**, l=250	2	0,94	
3		Ф10А-I, ГОСТ 5781-82, l=1500	2	0,90	
4		Ф10А-I, ГОСТ 5781-82, l=200	2	0,20	
5		Ф6А-I, ГОСТ 5781-82, l=300	125	0,07	
		Сетка 20-2,0-0; ГОСТ 5336-80		2,66кг/м²	35,2 м²

ГИП	Якименко	
Н.контр.	Щеголев	
Нач.отд.	Шуваев	
Гл.конст.	Кокорев	
Гл.арх.	Харламов	
Рук.гр.	Шмитько	
Арх.	Иванова	

Привязан

Инв. N

ТП 503-5-10.85 АР

Грузовая автостанция на 250т переработки грузов в сутки

Производственно-складской корпус

Стадия	Лист	Листов
РП	10	

Узлы 1-7

ГИПРОАВТОТРАНС Воронежский филиал

Инв. N подл. | Подпись и дата | Взам. инв. N

Альбом I

503-5-1085

Типовой проект

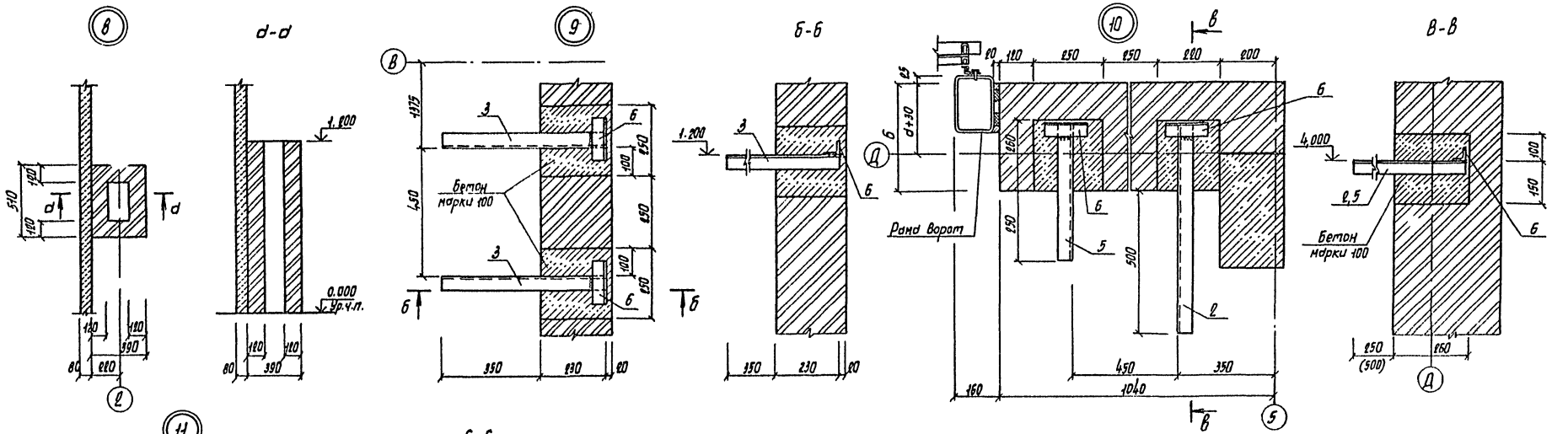

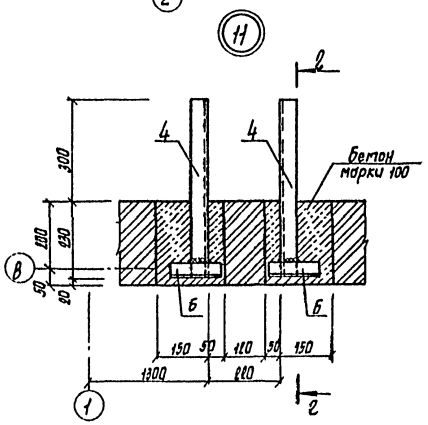

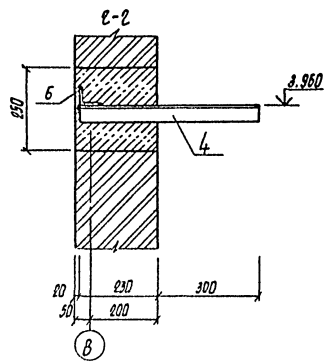

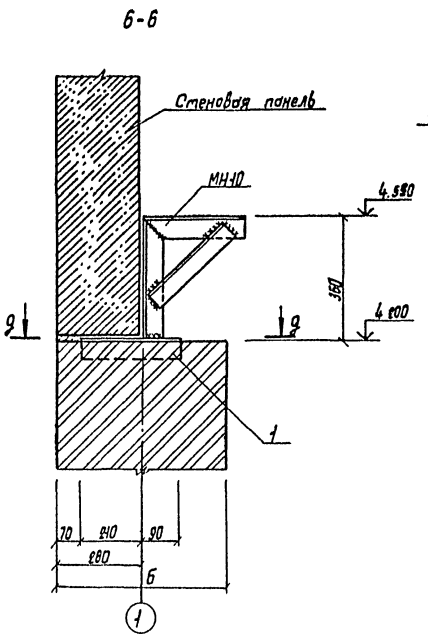

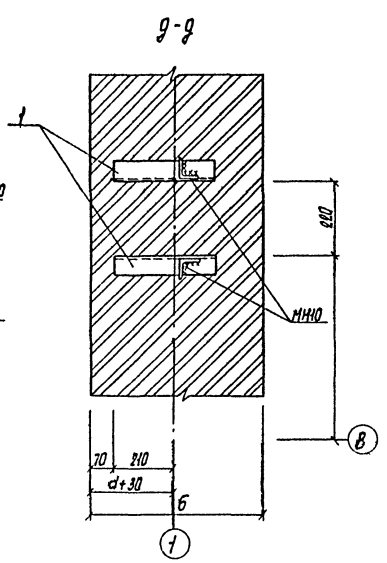

Спецификация элементов

Марка поз.	Обозначение	Наименование	Кол	Масса ед. кг.	Примечание
МН10	Т.П. Ал. II	Закладное изделие МН10	2	4,61	
1		∠ 63×63×5, ГОСТ 8509-72** ℓ=300	2	1,64	
2		∠ 50×50×5, ГОСТ 8509-72** ℓ=750	1	2,83	
3		∠ 50×50×5, ГОСТ 8509-72** ℓ=580	2	2,14	
4		∠ 50×50×5, ГОСТ 8509-72** ℓ=530	2	2,00	
5		∠ 50×50×5, ГОСТ 8509-72** ℓ=500	1	1,89	
6		∠ 50×50×5, ГОСТ 8509-72** ℓ=150	6	0,57	

ГИП	Якименко		ТП 503-5-1085 АР
Н.контр.	Щеголев		Грузовая автостанция на 250т. переработки грузов в сутки
Нач.отд.	Шувалев		Производственно-складской корпус
Гл.конст.	Кокорев		Стадия: РП; Лист: 11; Листов:
Гл.арх.	Харламов		Узлы 8-11, сечение б-б
Рук.гр.	Шмитько		ГИПРОАВТОТРАНС Воронежский филиал
Арх.	Иванова		

Привязан

Инв. №

Подпись и дата | Взам. инв. №

Альбом I

Типовой проект 503-5-10.85

План отверстий на отм. 0,000

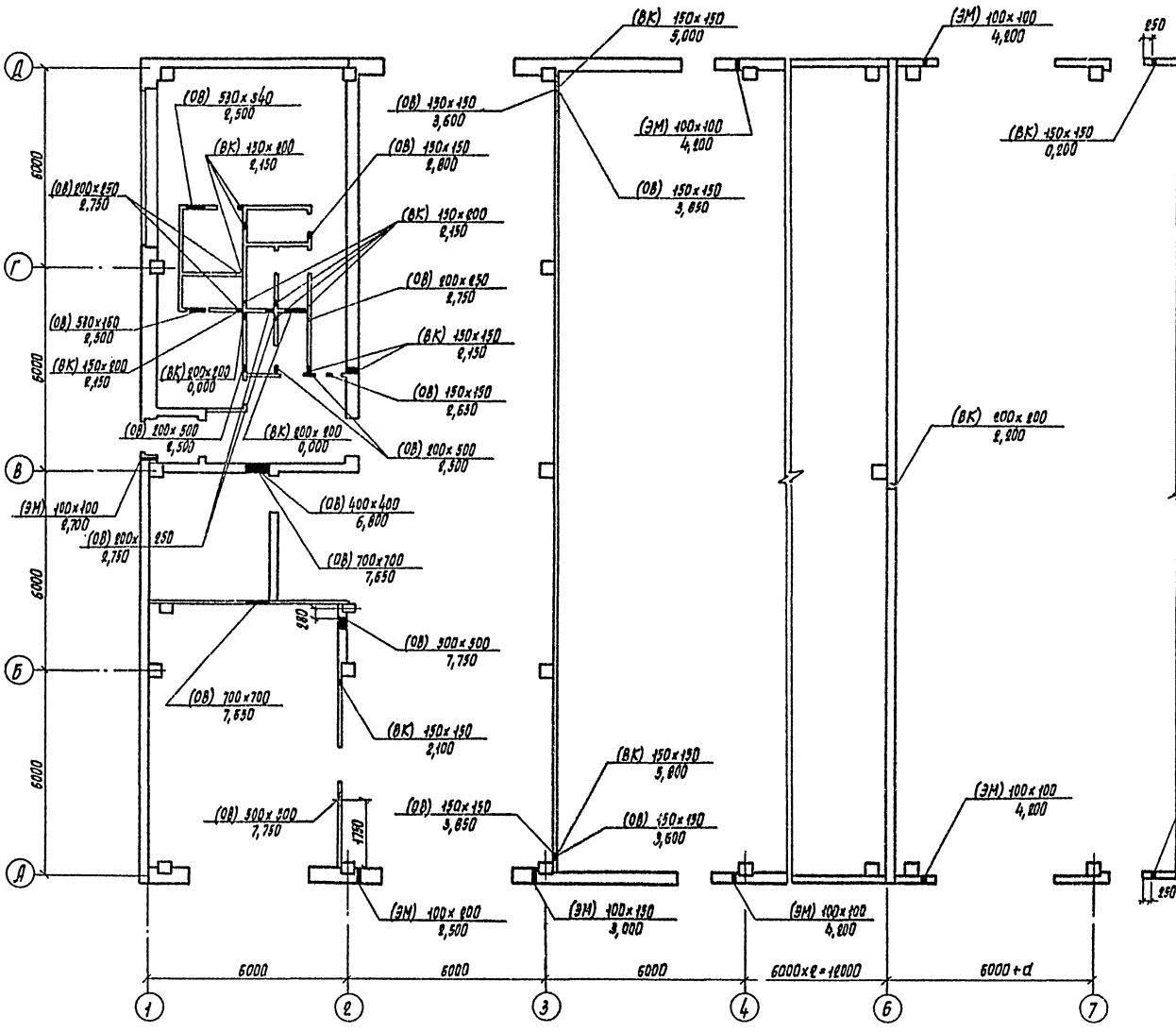

План отверстий на отм. 3.300

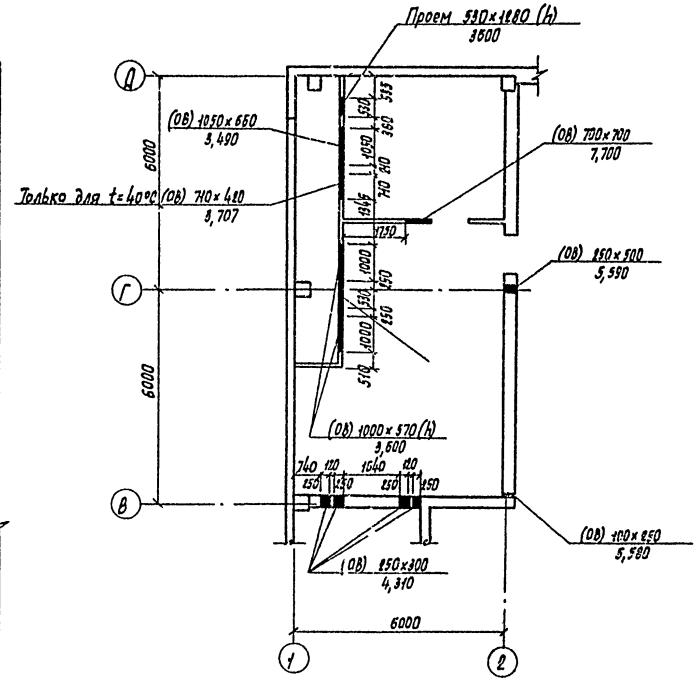

Отверстия в панелях сверлить по месту, не нарушая арматуру.

ГИП	Якименко		ТП 503-5-10.85 АР
Н.контр.	Щеголев		Грузовая автостанция на 250т переработки грузов в сутки
Нач.отд.	Шуваев		
Гл.конст.	Кокорев		
Гл.арх.	Харламов		Производственно-складской корпус
Рук.гр.	Шмитько		
Арх.	Иванова		

Стадия	Лист	Листов
РП	12	

План отверстий на отм. 0.000; 3.300

ГИПРОАВТОТРАНС Воронежский филиал

Привязан

Инв. N

Согласовано

Нач. сантех.отд. Алпатов

Нач. эл.тех.отд. Малахов

Инв. N подл. | Подпись и дата | Взам. инв. N

Копировал Марченко

Формат А2

Типовой проект 503-5-1085 Альбом 1

Ведомость рабочих чертежей основного комплекта, КЖ /начало/

Лист	Наименование	Примечание
1.	Общие данные. /начало/	
2	Общие данные /окончание/	
3	Схема расположения элементов фундаментов	
4	Узлы 1÷5	
5	Узлы 6÷9	
6	Узлы 10÷14	
7	Узлы 15÷20	
8	Фундаменты ФА1-1, ФА1-1а, ФА2-1, ФА2-1а	
9	Фундаменты ФА5-1, ФА5-1а, Фм 4, ФА7-1	
10	Фундаменты Фм 6, Фм 7	
11	Фундаменты ФА1-3, Фм 9	
12	План подземного хозяйства	
	Фрагменты 1, 2, 3, 4	
13	Подземное хозяйство. Фрагменты 5, 6, 7. Ф01.	
14	Ремонтная канава	
	План на отм. 0,000; −0,400	
15	Ремонтная канава	
	Разрезы 1-1÷3-3. Узлы 1, 2	
16	Схема расположения колонн, ферм и	
	балок покрытия	
17	Сечения 1-1 ÷ 4-4. Узлы А, Б.	
18	Схема расположения плит покрытия	
19	Схема расположения плит перекрытия. Антресоли.	
20	Схемы расположения панелей стен.	
21	Спецификация к схемам расположения	
	панелей стен.	
22	Схемы расположения элементов крепления	
	панелей стен.	
23	Узлы А, Б, В. Спецификация к схемам расположения	
	элементов крепления панелей стен	
24	Схемы расположения панелей перегородок и	
	элементов крепления верхней части	
	перегородок	
25	Узлы 1, 2.	
26	Узлы 3÷5	
27	Панели-вкладыши каркасно-обшивные	
	ПВК1 ÷ ПВК5	

Ведомость рабочих чертежей основного комплекта КЖ /окончание/

Лист	Наименование	Примечание
28	Панели — вкладыши каркасно-обшивные	
	ПВК6 ÷ ПВК15.	
29	Панели вкладыши каркасно-обшивные	
	ПВК16 ÷ ПВК19	

Ведомость ссылочных и прилагаемых документов /начало/

Обозначение	Наименование	Примечание
	Ссылочные документы	
ГОСТ 13579-78	Блоки бетонные для стен подвалов	
ГОСТ 22701.0-77÷ ГОСТ 22701.2-77 ГОСТ 22701.5-77,	Плиты железобетонные ребристые предварительно напряженные размерами 6×3м для покрытий производственных зданий	
КЭ-01-55 вып. II	Сборные железобетонные колонны продольных и торцевых фахверков одноэтажных промышленных зданий.	
ПК-01-88	Сборные железобетонные плиты для покрытий производственных зданий.	
1.112-5 вып. 2	Плиты железобетонные для ленточных фундаментов	
1.138-10 вып. 1	Перемычки железобетонные для зданий с кирпичными стенами	
1.400-6/76	Унифицированные закладные детали сборных железобетонных конструкций промышленных предприятий	
1.400-7	Стальные изделия для сопряжения сборных железобетонных конструкций одноэтажных промышленных зданий	
1.410-2 вып. 1	Унифицированные арматурные изделия для монолитных железобетонных конструкций	

Ведомость ссылочных и прилагаемых документов /продолжение/

Обозначение	Наименование	Примечание
1.412-1/77 вып. 3	Монолитные железобетонные фундаменты под типовые колонны прямоугольного сечения одноэтажных промышленных зданий	
1.412.1-4	Монолитные железобетонные фундаменты на естественном основании под железобетонные стойки фахверка	
1.415-1 вып. 1	Железобетонные фундаментные балки для стен производственных зданий.	
1.423-3 вып. 1,2	Железобетонные колонны прямоугольного сечения для одноэтажных производственных зданий без мостовых кранов высотой до 9,6м	
1.431-20 вып. 1,4,5,7ч. 2	Перегородки одноэтажные производственных зданий	
1.432-10 вып. 2	Сборные предварительно напряженные стеновые панели из легких бетонов для неотапливаемых промышленных зданий	
1.432-14/80 вып. 1,2	Стеновые панели отапливаемых производственных зданий с шагом колонн 6м	
1.439-2	Стальные изделия креплений панельных стен одноэтажных производственных зданий с железобетонным каркасом	
1.442.1-2 вып. 1,2.	Плиты перекрытий железобетонные ребристые высотой 400 мм, укладываемые на ригели прямоугольного сечения	
1.459-2 вып. 2	Лестницы, переходные площадки и ограждения из холодногнутых профилей с настилом и ступенями из рифленой стали	
1.463-3 вып. IV	Железобетонные предварительно напряженные безраскосные фермы пролетами 18 и 24м для покрытий зданий со скатной кровлей	

Проект разработан в соответствии с действующими нормами и правилами и предусматривает мероприятия, обеспечивающие взрывную, взрывопожарную и пожарную безопасность при эксплуатации здания.

Гл. инженер проекта /Якименко/

Привязан

Инв.№

Гл. инж.	Шатов	
ГИП	Якименко	
Н. контр.	Щеголев	
Нач. отд.	Шубаев	
Гл. конст.	Кокорев	
Рук. гр.	Цыкова	
Вед. инж.	Хатеева	
Ст. тех.	Запорина	

ТП 503-5-1085 — КЖ

Грузовая автостанция на 250 т переработки грузов в сутки

Производственно-складской корпус

Стадия	Лист	Листов
РП	1	29

Общие данные. /начало/

ГИПРОАВТОТРАНС Воронежский филиал

Копировал

Формат А2

Типовой проект 503-5-10.85 Альбом I

Ведомость ссылочных и прилагаемых документов (окончание)

Обозначение	Наименование	Примечание
1.465-7 вып.3 ч.1.2	Сборные железобетонные предварительно напряженные плиты для покрытий производственных зданий размером 1,5×6 м со стержневой, проволочной и прядевой арматурой	
1.494-24 вып.1	Стаканы для крепления крышных вентиляторов, дефлекторов и зонтов	
2.420-1 вып.1	Монтажные детали сборных железобетонных колон и подкрановых балок одноэтажных промышленных зданий	
2.432-1 вып.1	Монтажные узлы панельных стен отапливаемых одноэтажных производственных зданий с железобетонным каркасом.	
2.432-2 вып.1	Монтажные узлы панельных стен неотапливаемых одноэтажных производственных зданий с железобетонным каркасом.	
2.460-2 вып.0	Монтажные детали сборных железобетонных конструкций покрытий одноэтажных промышленных зданий	
3.019.1-1 вып.0.1.2	Рампы и навесы над ними.	
3.002.1-1 вып.1.	Сборные железобетонные подпорные стены межотраслевого применения с высотой подпора грунта 1,2-4,8м	
3.006-2 вып.й-1.2	Сборные железобетонные каналы и тоннели из лотковых элементов	
	Прилагаемые документы	
Альбом-й	Рабочие чертежи строительных изделий	
Альбом-VI-КЖ ВМ1	Ведомость потребности в материалах на изготовление сборных железобетонных конструкций.	
Альбом-VI-КЖ ВМ2	Ведомость потребности в материалах на изготовление монолитных железобетонных конструкций	

Ведомость спецификаций

Лист	Наименование	Примечание
3.	Спецификация к схеме расположения элементов фундаментов	
8	Спецификация фундаментов	
9	Спецификация фундаментов	
10	Спецификация фундаментов	
11	Спецификация фундаментов	
12	Спецификация элементов подземного хозяйства	
15.	Спецификация изделий на ремонтную канаву. Ведомость расхода стали на канаву.	
16	Спецификация к схеме расположения колонн, ферм и балок покрытия	
17	Спецификация стальных элементов к схеме расположения колонн, ферм и балок покрытия	
18	Спецификация к схеме расположения плит покрытия	
19	Спецификация к схеме расположения плит перекрытия. Спецификация на монолитный участок	
21	Спецификация к схемам расположения панелей стен	
23	Спецификация к схемам расположения элементов крепления панелей стен.	
24	Спецификация к схемам расположения перегородок	
26	Спецификация к схемам расположения перегородок	
27	Спецификация панелей-вкладышей каркасно-обшивных	
28	Спецификация панелей-вкладышей каркасно-обшивных	
29.	Спецификация панелей-вкадышей каркасно-обшивных	

Ведомость об. емов сборных бетонных и железобетонных конструкций по рабочим чертежам основного комплекта марки АР, КЖ, КМ

	Наименование группы элементов конструкций	Код	Кол м³	Примечание
1	Блоки фундаментов	5811000000	10,3	
2	Плиты фундаментов	5813210000	26,51	
3	Колонны	5821210000	55,48	
4	Балки стропильные	5822220000	8,16	
5	Балки фундаментные для: t=-20°C	5824210000	10,46	
	t=-30°C		10,91	
	t=-40°C		11,9	
6	Фермы	5826110000	46(47)	
7	Перемычки для: t=-20°C	5828210000	3,8	
	t=-30°C		4,6	
	t=-40°C		4,9	
8	Панели стеновые наружные	5831120000	27,2	
9	Панели стеновые наружные для t=-20°C	5831220000	132,3	
	t=-30°C		163,7	
	t=-40°C		195,6	
10	Перегородки	5833220000	18,4	
11	Плиты покрытий	5841110000	81,77	
12	Плиты перекрытий	5842110000	6,6	
13	Конструкции и детали каналов	5858210000	6,2	
14	Стаканы для крепления вентиляторов		1,55	
15	Подоконные доски для: t=-20°C		0,8	
	t=-30°C		1,0	
	t=-40°C		1,1	
16	Подпорные стенки		13,2	
	Всего бетона и железобетона для: t=-20°C		394,57(385,57)	
	t=-30°C		413,42(407,42)	
	t=-40°C		506,71(501,71)	

В скобках для снеговой нагрузки 1500 н/м²

1. Чертежи железобетонных конструкций разработаны на основании исходных данных изложенных на листе АР1
2. За условную отметку 0.000 принят уровень пола 1 этажа производственных помещений, что соответствует абсолютной отметке на генплане ☐
3. Монтаж сборных железобетонных и бетонных конструкций производить в соответствии с указаниями СНиП III-16-80, а также указаниями на монтажных чертежах марки КЖ и альбомов примененных серий.
4. Производство работ вести в соответствии с указаниями главы СНиП III-15-76.
5. Мероприятия по антикоррозийной защите железобетонных конструкций и металлических изделий даны на соответствующих листах КЖ.

Инв.№ подл. | Подп. и дата | Взам. инв.№

Привязан

Инв.№

ГИП	Якименко		ТП 503-5-10.85 -КЖ
Н.контр.	Щеголев		Грузовая автостанция на 250т переработки грузов в сутки
Нач.отд.	Шубаев		
Гл.конст.	Кокарев		
Рук.гр.	Чулкова		Производственно-складской корпус
Вед.инж.	Хатеева		Стадия: РП; Лист: 2; Листов:
Ст.техн.	Струкова		Общие данные (окончание)

ГИПРОАВТОТРАНС Воронежский филиал

Типовой проект 503-5-10.85 Альбом I

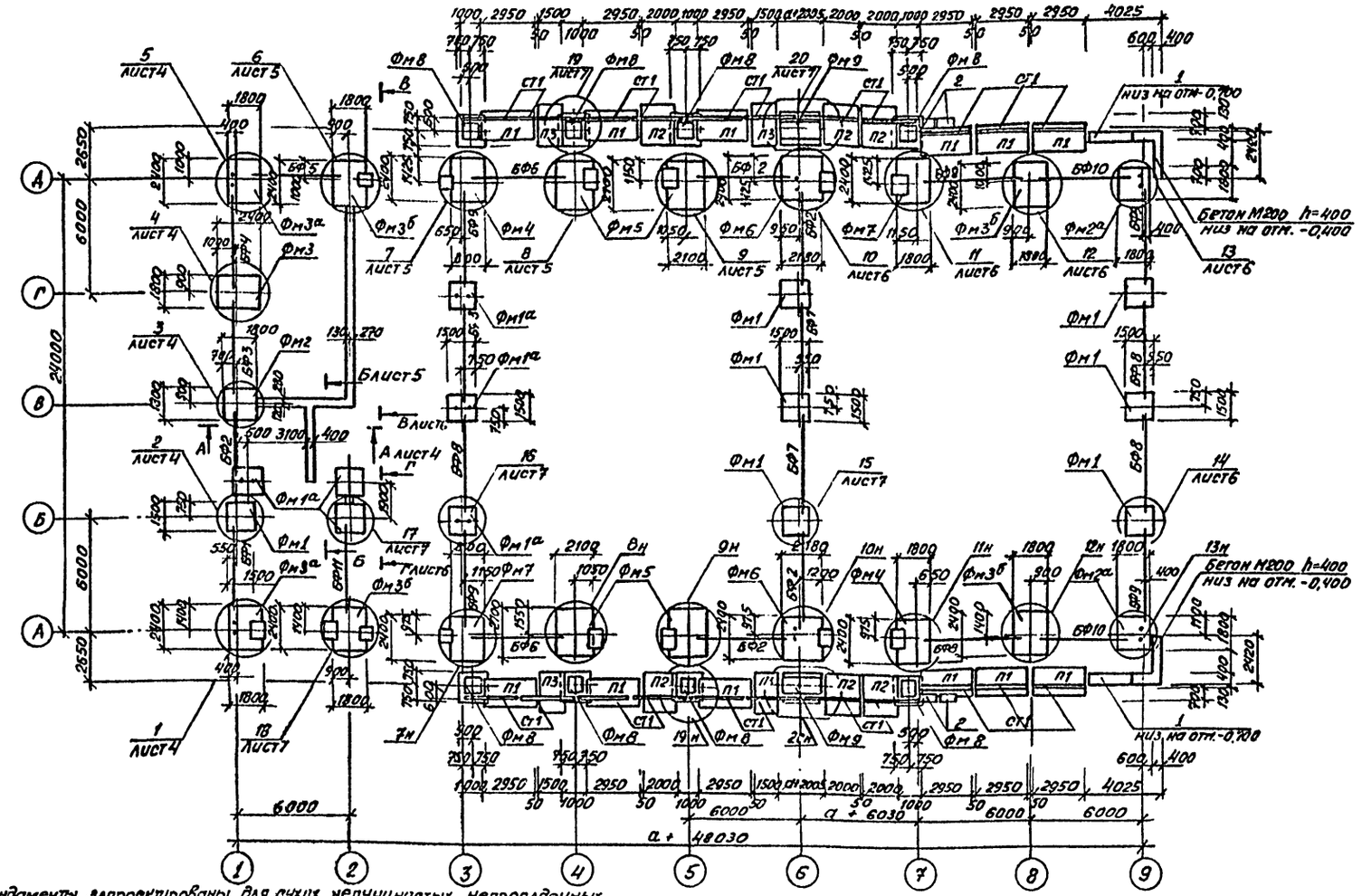

1. Фундаменты запроектированы для сухих непучинистых непросадочных грунтов со следующими нормативными характеристиками: γ = 0,49 рад (28°); с 2 КПа (0,02 кГс/см²); E = 14,7 МПа (150 кГ/см²); γ = 1,8 т/м³.
2. Земляные работы выполнять в соответствии с указаниями СНиП III-8-76, СНиП III-9-74 с учетом мероприятий по полному сохранению естественной структуры грунтов основания.
3. Обратную засыпку фундаментов производить материковым грунтом без строительного мусора и чернозема с послойным трамбованием до получения объемной массы скелета грунта 1,65 т/м³.
4. Ленточные фундаменты выполнить из сборных бетонных блоков на цементном растворе марки 50 с перевязкой вертикальных швов не менее чем на 25 см.
5. Под монолитные железобетонные фундаменты выполнить бетонную подготовку из бетона марки 50 толщиной 100 мм превышающей габарит подошвы фундамента на 100 мм в каждую сторону. Сборные бетонные блоки уложить на выравненное основание.
6. Набетонки под фундаментные балки, рамы ворот выполнить из бетона марки 150 в одной опалубке с фундаментами.
7. Фундаментные балки укладывать на цементный раствор марки 200 толщиной 20 мм. Зазоры между торцами балок и фундаментами заделать бетоном марки 200
8. Анкерные болты для крепления стоек устанавливать при бетонировании фундаментов (см. узлы плана)
9. Кирпичную кладку с отм. 0.000 до отм. 1.170 по осям 3:9 и А.Д между осей 7-9 вести из кирпича КР 100/1650/25/ ГОСТ 530-80 на растворе марки 50. По периметру кладки в бетонную подготовку пола уложить арматурную сетку С $\frac{5\,Вр\,1-200}{5\,Вр\,1-200}$ 1040-$\frac{100}{20}$ ГОСТ 8478-81, заведенную в кладку.
10. Горизонтальную гидроизоляцию стен выполнять на отм. -0,030 (-0,070 для ленточных фундаментов) и 1,170 из слоя цементного раствора состава 1:2 толщиной 30 мм.
11. Монтаж конструкций рампы вести в соответствии с указаниями серии 3.019.1-1 вып.0 и 3.002.1-1 вып.0. Под фундаментные плиты выполнить подготовку толщиной 100 мм из щебня втрамбованного в грунт и пролитого цементным раствором.
12. Кирпичные стены и внутренние поверхности подпорных стенок, соприкасающиеся с грунтом обмазать горячим битумом за 2 раза по грунтовке состава 1:3.
13. Низ фундаментов Фм1÷Фм7 на отм. -1,650, низ Фм8, Фм9 - -1,350. Плиты рампы П1÷П3 уложить на отм. -0,700. Под плиты рампы с отм. -1,350 выполнить подсыпку материковым грунтом с тщательным послойным уплотнением до $\gamma_{ск}$ 1,6 т/м³
14. В узлах схемы расположения фундаментов привязка балок БФ дана для t=-30°.

Спецификация к схеме расположения элементов фундаментов

Марка поз.	Обозначение	Наименование	Кол.	Масса ед, кг	Примечание
СТ1	3.002.1-1 вып.1	Плита лицевая ПЛ 1-1	22	1500	
		Закладные элементы			
МН1	1.412.1-4.060	МН1	24	3,4	
МО-9	1.400-6/76	Для t=-20°С МО-9	4	15,2	
МО-2	1.400-6/76	Для t=-30°,-40°С МО-2	8	8,3	

Спецификация к схеме расположения элементов фундаментов

Марка поз.	Обозначение	Наименование	Кол.	Масса ед, кг	Примечание
		Фундаменты			
Фм1	Лист 8	ФА1-1	7		
Фм1а	Лист 8	ФА1-1а	6		
Фм2	Лист 8	ФА2-1	1		
Фм2а	Лист 8	ФА2-1а	2		
Фм3	Лист 9	ФА5-1	1		
Фм3а	Лист 9	ФА5-1а	2		
Фм3б	Лист 9	ФА5-1б	4		
Фм4	Лист 9	Фм4	2		
Фм5	Лист 9	ФА7-1	4		
Фм6	Лист 10	Фм6	2		
Фм7	Лист 10	Фм7	2		
Фм8	Лист 11	ФА1-3	8		
Фм9	Лист 11	Фм9	2		
		t=-20°С t=-30°С t=-40°С			
		Балки фундаментные			
БФ1	1.415-1 вып. 1	ФБ6-3 ФБ6-3 ФБ6-13	1	1200/1400	
БФ2	1.415-1 вып. 1	ФБ6-2 ФБ6-2 ФБ6-12	5	1300/1500	
БФ3	1.415-1 вып. 1	ФБ6-12 ФБ6-29 ФБ6-29	1	1500/1900	
БФ4	1.415-1 вып. 1	ФБ6-13 ФБ6-30 ФБ6-30	1	1400/1800	
БФ5	1.415-1 вып. 1	ФБ6-4 ФБ6-4 ФБ6-14	1	1200/1300	
БФ6	1.415-1 вып. 1	ФБ6-2 ФБ6-12 ФБ6-29	2	1300/1500	
БФ7	1.415-1 вып. 1	ФБ6-1 ФБ6-1 ФБ6-11	2	1600/1800	
БФ8	1.415-1 вып.1	ФБ6-12	6	1500	
БФ9	1.415-1 вып.1	ФБ6-13	4	1400	
БФ10	1.415-1. вып.1	ФБ6-14	2	1300	
БФ11	1.415-1 вып.1	ФБ6-3	1	700	
		Блоки стен подвала			
1	ГОСТ 13579-78	ФБС 24 4.6-Т	15	970	
2	ГОСТ 13572-78	ФБС 9.4.6-Т	13	470	
		Плиты фундаментные			
3	1.112-5 вып. 2	ФЛ8.12-2	15	530	
П1	3.002.1-1 вып. 1	ПФ 1-1	12	2900	
П2	3.019.1-1 вып. 1	ПФ 1А-1	6	2600	
П3	3.019.1-1 вып. 1	ПФ 1Б-1	4	2000	

ГИП	Якименко	
Н.контр.	Щеголев	
Нач. отд.	Шуваев	
Гл. конст.	Кокорев	
Рук. гр.	Чулкова	
Ст. инж.	Чумакова	

Привязан

Инв. №

ТП 503-5-10.85 - КЖ

Грузовая автостанция на 250т переработки грузов в сутки

Производственно-складской корпус

Стадия	Лист	Листов
РП	3	

Схема расположения элементов фундаментов

ГИПРОАВТОТРАНС Воронежский филиал

Инв. № подл. | Подпись и дата | Взамен инв. №

Копировал: Формат А2

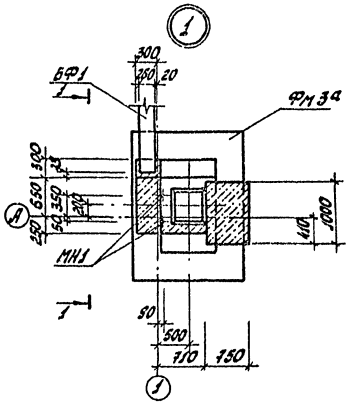

1-1

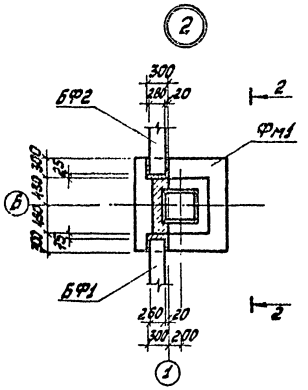

2-2

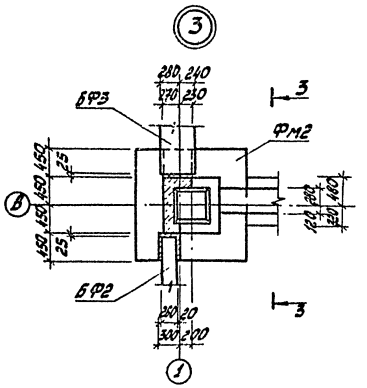

3-3

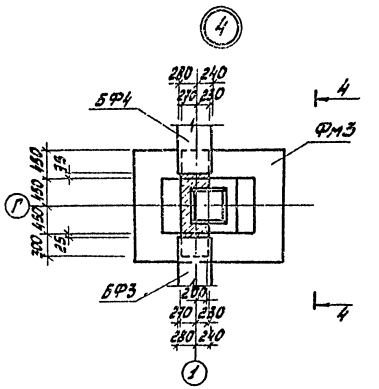

4-4

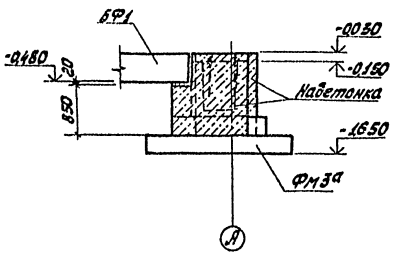

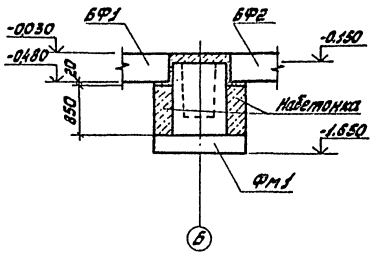

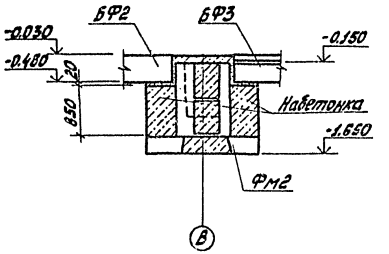

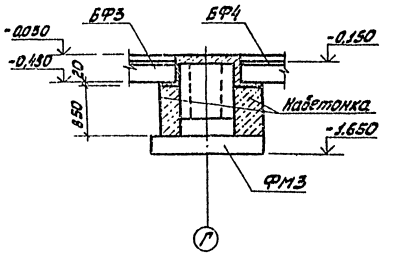

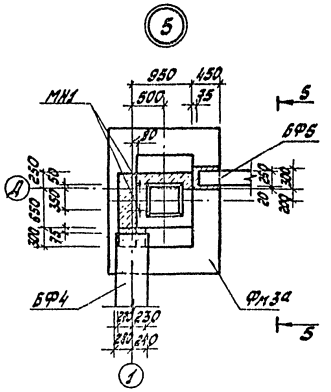

5-5

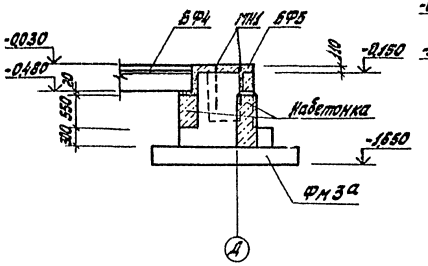

А-А

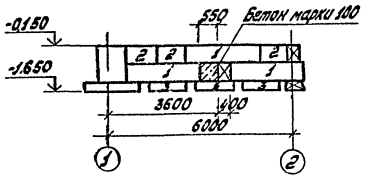

				ТП 503-5-10.85	КЖ
				Грузовая автостанция на 250т переработки грузов в сутки	
				Производственно-складской корпус	Стадия: РП; Лист: 4; Листов:
				Узлы 1:5	ГИПРОАВТОТРАНС Воронежский филиал

Привязан

Инв. №

Копировал

Формат А2

Типовой проект 503-5-10.85 Альбом I

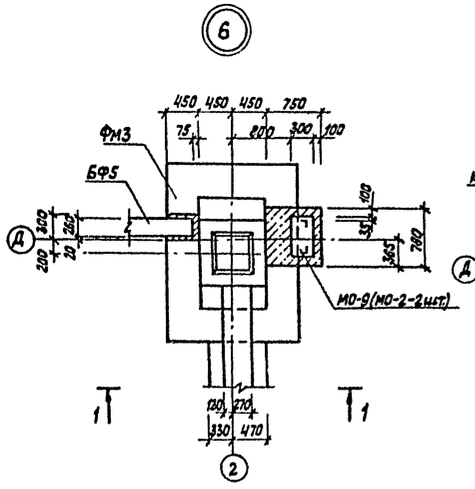

1-1

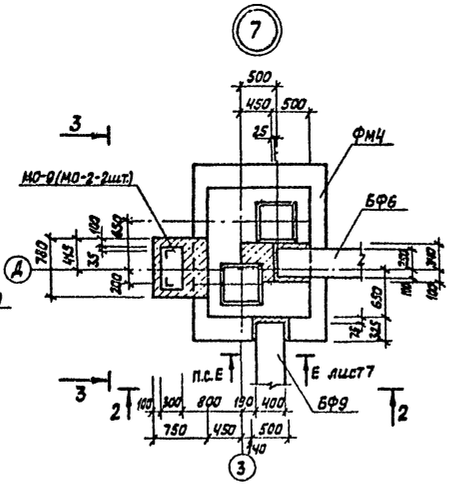

2-2

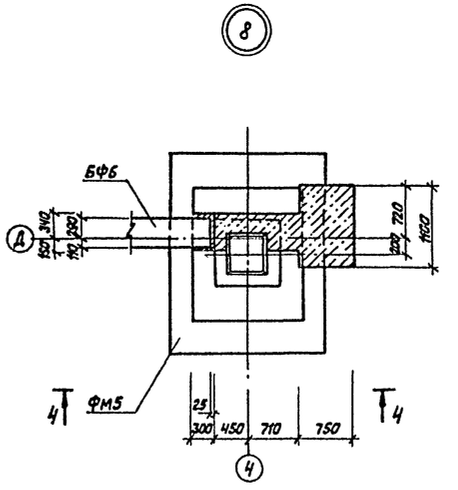

4-4

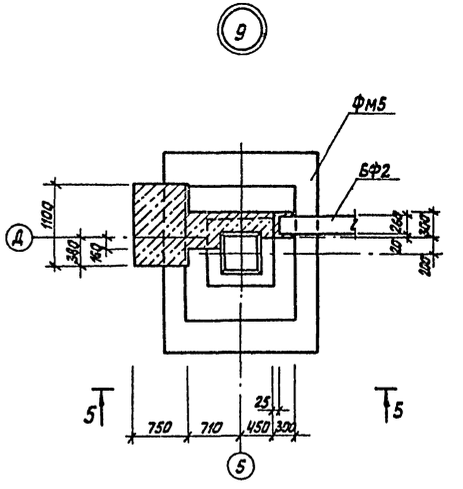

5-5

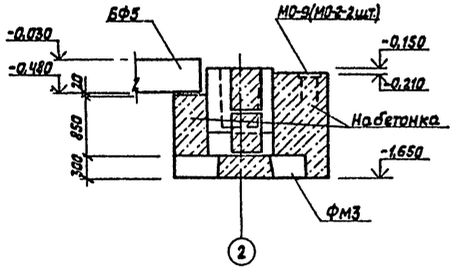

3-3

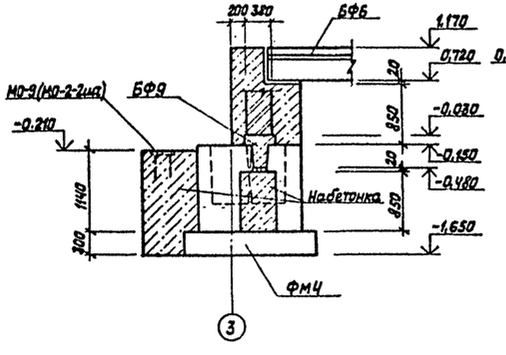

Деталь установки перегородок

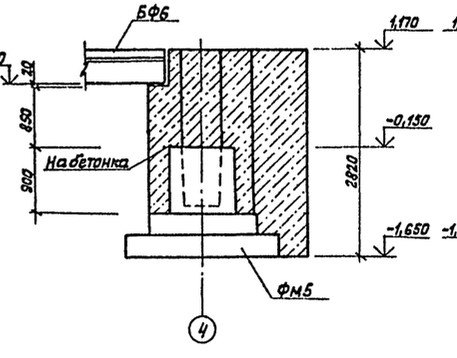

Б-Б

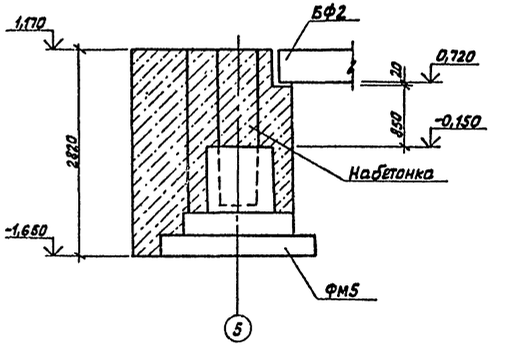

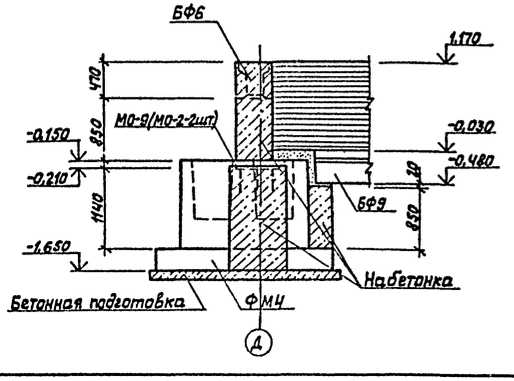

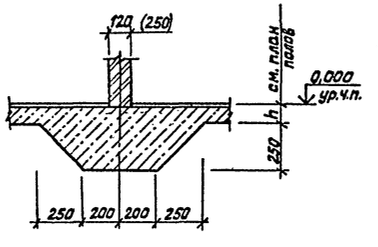

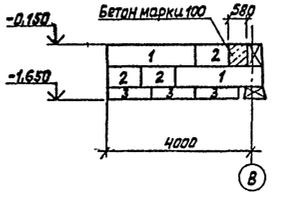

ГИП	Якименко	
Н.контр.	Щеголев	
Нач.отд.	Шубаев	
Гл.констр.	Кокорев	
Рук.гр.	Чулкова	
Ст.инж.	Чумакова	

Привязан:

Инв. №

ТП 503-5-10.85 КЖ

Грузовая автостанция на 250т переработки грузов в сутки.

Производственно-складской корпус

Стадия	Лист	Листов
РП	5	

Узлы 6÷9

ГИПРОАВТОТРАНС Воронежский филиал

Копировал

Формат А2

Инв.№подл. | Подпись и дата | Взам.инв.№

Типовой проект 503-5-10.85 Альбом I

Инв.№ подл. | Подпись и дата | Взам.инв.№

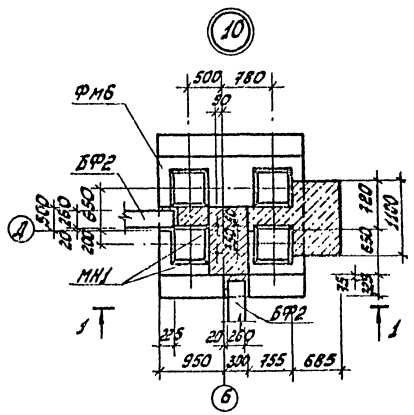

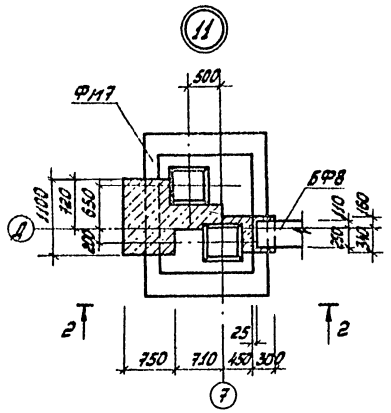

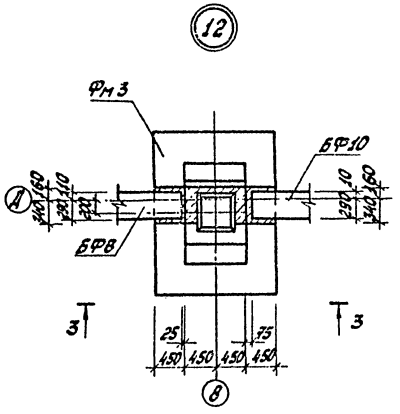

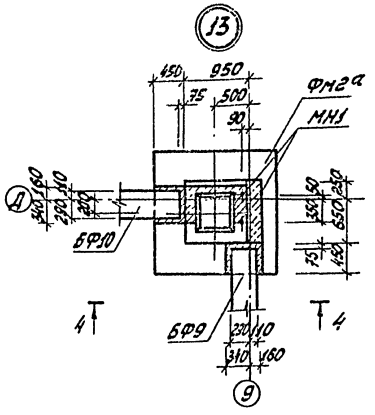

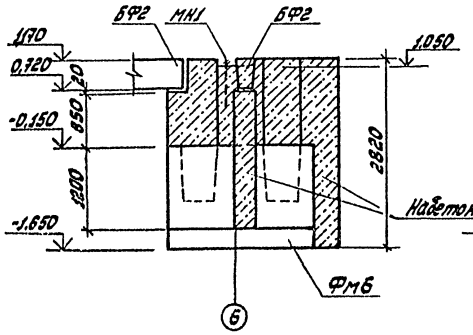

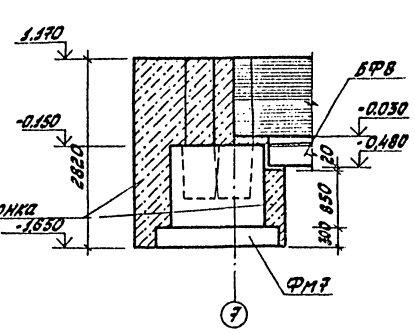

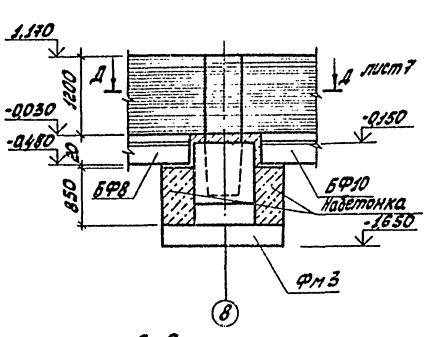

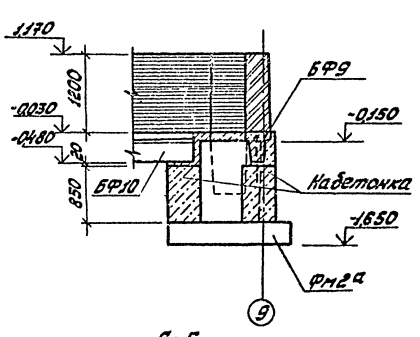

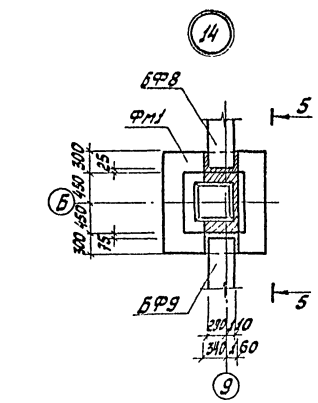

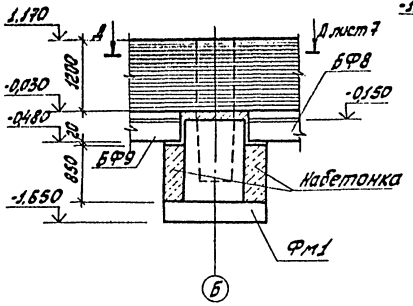

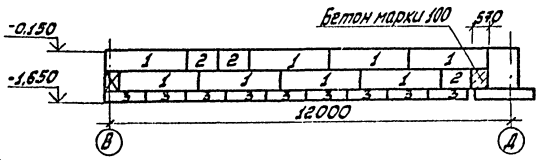

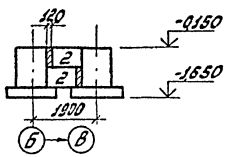

ГИП	Якименко		ТП 503-5-10.85 КЖ	
Н.контр.	Шегалев		Грузовая автостанция на 250т переработки грузов в сутки	
Гл.констр.	Кокорев		Производственно-складской корпус	Стадия: РП; Лист: 6; Листов:
Рук.гр.	Чулкова		Узлы 10÷14	ГИПРОАВТОТРАНС Воронежский филиал
Ст.инж.	Чумакова			

Привязан

Инв.№

Калировал

Формат А2

Типовой проект 503-5-10.85 Альбом I

Инв.№подл. | Подпись и дата | Взам.инв.№

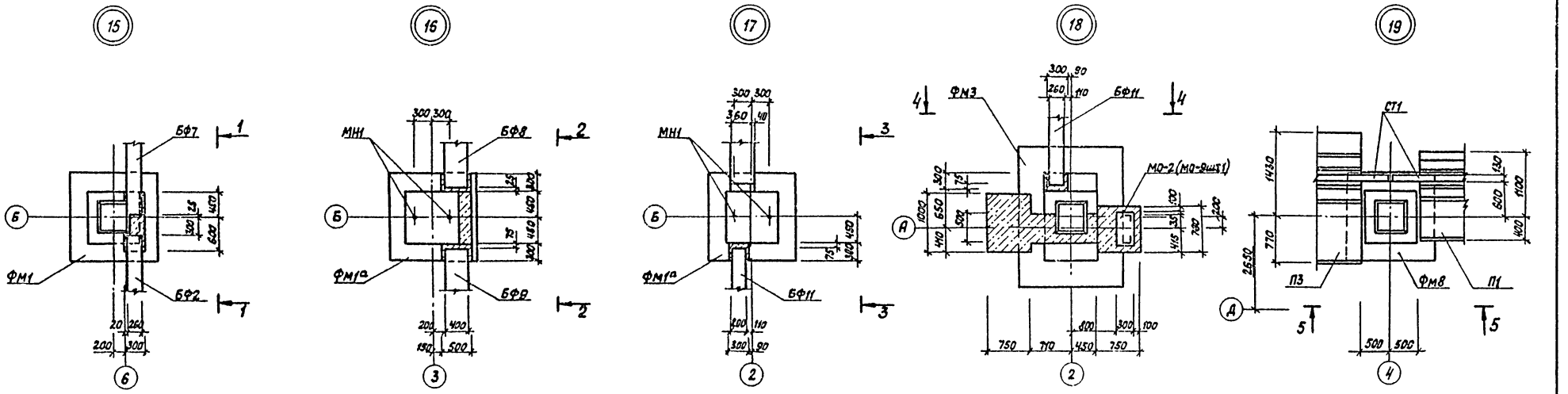

1-1 2-2 3-3 4-4 5-5

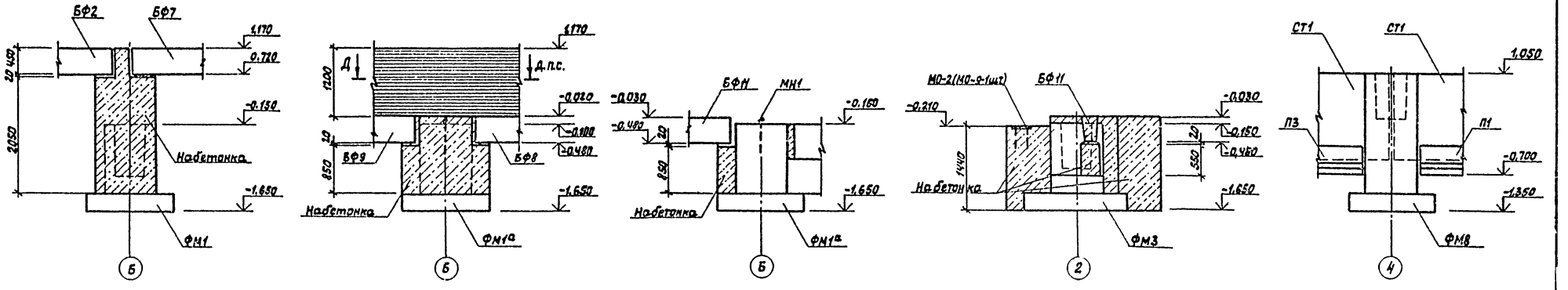

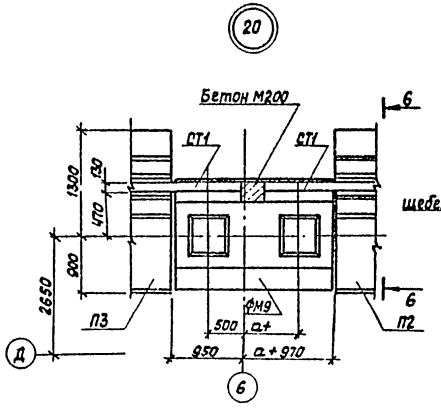

6-6

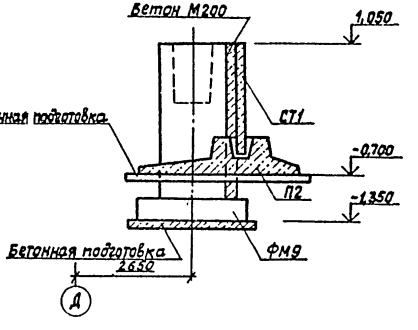

Е-Е

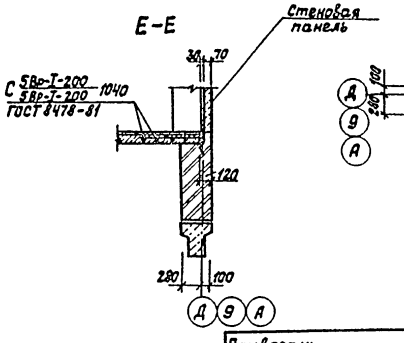

Д-Д

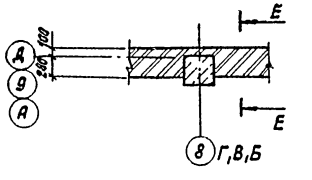

Расход арматуры на сетку

$C\ \frac{5Вр\text{-}I\text{-}200}{5Вр\text{-}I\text{-}200}\ 1040\text{-}72000\ \frac{120}{28}\ ГОСТ\ 8478\text{-}81 - 124{,}2\ кг.$

ГИП	Якименко		ТП 503-5-10.85 КЖ		
Н.контр.	Щеголев		Грузовая автостанция на 250т переработки грузов в сутки		
Нач.отд.	Шувалев		Производственно-складской корпус	Стадия	Лист	Листов
Гл.констр.	Кокорев			РП	7	
Рук.гр.	Чулкова		Узлы 15÷20	ГИПРОАВТОТРАНС Воронежский филиал		
Ст.инж.	Чумакова					

Привязан:

Инв.№

Копировал

Формат А2

Альбом I

Типовой проект 503-5-10.85

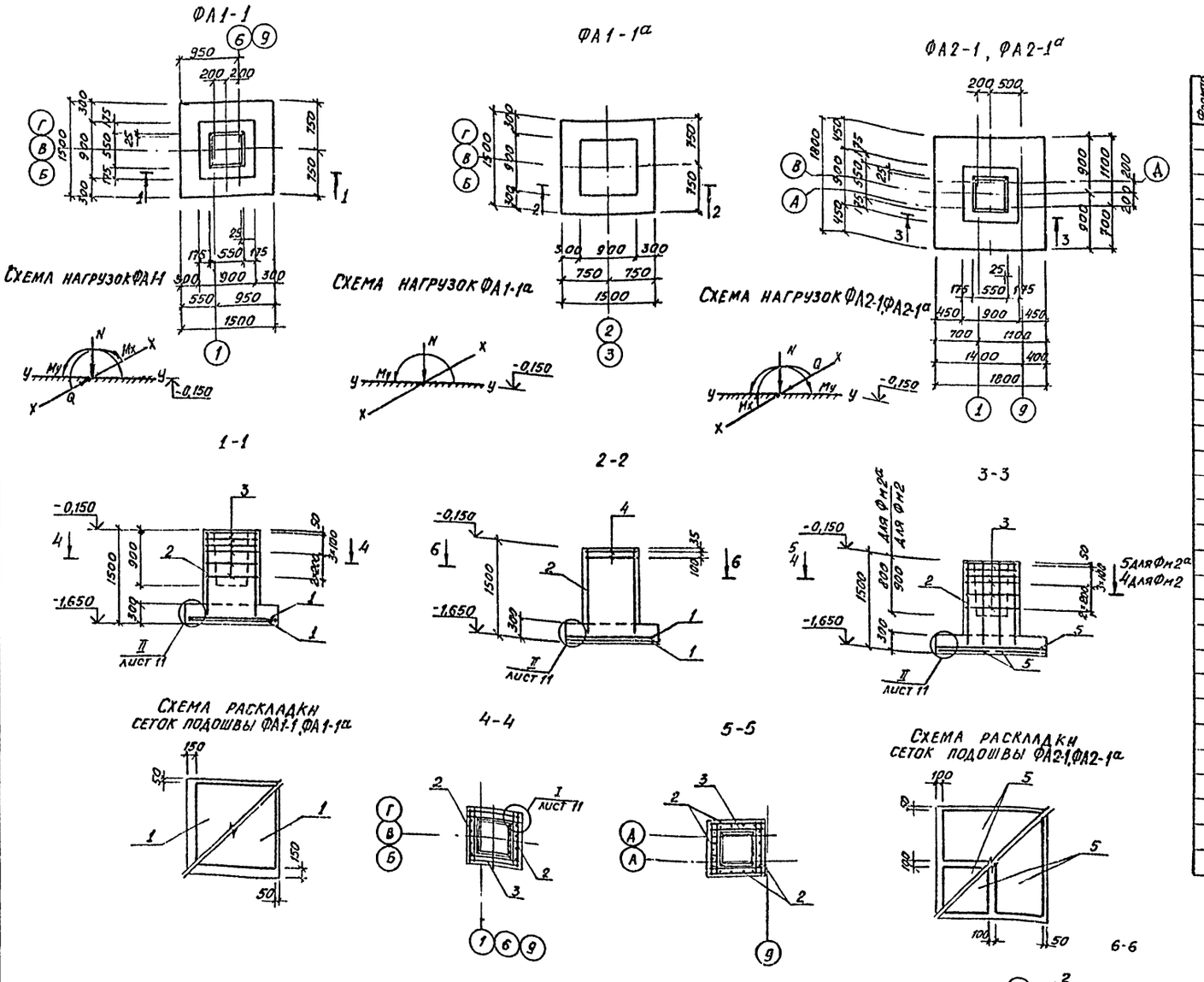

Спецификация фундаментов

Формат	Зона	Поз.	Обозначение	Наименование	Кол.	Примечание
				ФА1-1		
				Сборочные единицы		
				Сетки		
		1	1.410-2 вып. 1	С10АII-14×15	2	
		2	1.412-1/77 вып. 3	СН12АII-6×15	2	
		3	1.412-1/77 вып. 3	СА-8АI	6	
				Материал		
				Бетон марки 150	1.58	м³
				ФА1-1а		
				Сборочные единицы		
				Сетки		
		1	1.410-2 вып. 1	С10АII-14×15	2	
		2	1.412-1/77 вып. 3	СН12АII-6×15	2	
		4	1.412.1-4	СН-6АI	2	
				Материал		
				Бетон марки 150	1.65	м³
				ФА2-1, ФА2-1а		
				Сборочные единицы		
				Сетки		
		2	1.412-1/77 вып. 3	СН12АII-6×15	2/4	для ФА2-1 / для ФА2-1а
		3	1.412-1/77 вып. 3	СА-8АI	6	
		5	1.410-2 вып. 1	С(1)10АII-6×18	4	
				Материал		
				Бетон марки 150	20	м³

Таблица нагрузок на фундаменты

Марка		ФА1-1			ФА1-1а			ФА2-1			ФА2-1а			ФА5-1			ФА5-1а			Фм4, Фм7			ФА7-1			Фм6			ФА1-3, Фм9		
Снег кН/м²		0,7	1,0	1,5	0,7	1,0	1,5	0,7	1,0	1,5	0,7	1,0	1,5	0,7	1,0	1,5	0,7	1,0	1,5	0,7	1,0	1,5	0,7	1,0	1,5	0,7	1,0	1,5	0,7	1,0	1,5
Скоростной напор ветра 0,27	Наружная t° = -30°																														
Расчетные нагрузки	N кН	244	244	244	127	127	127	406	406	406	406	409	413	470	501	551	472	490	513	774	804	854	706	738	788	901	920	949	138	150	169
	Mx кНм										101	101	101	197	197	197	204	204	204	34,7	34,7	34,7	273	273	273	65	65	65			
	My кНм	69	69	69	24	24	24	124	124	124	41	41	41				52	52	52	109	109	109				19	19	19			
	Q кН										10,5	10,5	10,5	21	21	21	10,5	10,5	10,5	21	21	21	21	21	21	21	21	21			

Привязан

Инв. №

ГИП	Якименко	
Н. контр.	Щеголев	
Нач. отд.	Шуваев	
Гл. конст.	Кокорев	
Рук. гр.	Чулкова	
Ст. инж.	Чумакова	

ТП 503-5-10.85 КЖ

Грузовая автостанция на 250 т переработки грузов в сутки

Производственно-складской корпус

Стадия	Лист	Листов
РП	8	

Фундаменты ФА1-1, ФА1-1а, ФА2-1, ФА2-1а

ГИПРОАВТОТРАНС Воронежский филиал

Копировал: Формат А2

Взамен инв. | Подпись и дата | Инв. № подл.

Альбом I

Типовой проект 503-5-10.85

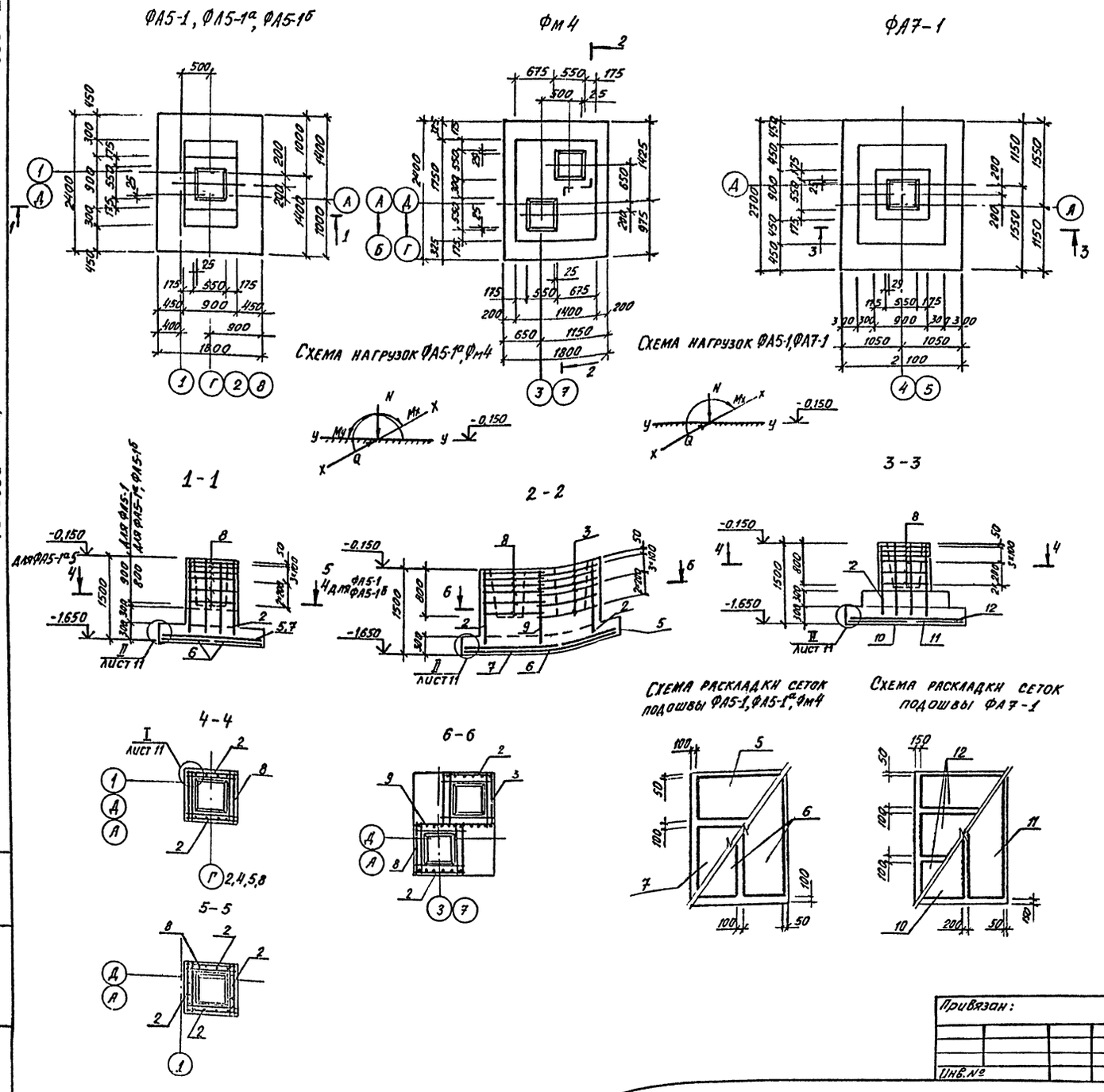

Спецификация фундаментов

Формат	Зона	Поз.	Обозначение	Наименование	Кол.	Примечание
				ФА5-1, ФА5-1а, ФА5-1б		
				Сборочные единицы		
				Сетки		
		2	1.412-1/77 вып. 3	СН 12АII-6×15	2/4	для ФА5-1б / для ФА5-1а
		5	1.410-2 вып. 1	С(1) 10АII-8×18	1	
		6	1.410-2 вып. 1	С(1) 10АII-8×24	2	
		7	1.410-2 вып. 1	С(1) 10АII-14×18	1	
		8	1.412-1/77 вып. 3	СА-10АI	6	
				Материал		
				Бетон марки 150	2,37	м³ для ФА5-1
				Бетон марки 150	2,4	м³ для ФА5-1а, ФА5-1б
				Фм4		
				Сборочные единицы		
				Сетки		
		2	1.412-1/77 вып. 3	СН 12АII-6×15	2	
		3	1.412-1/77 вып. 3	СА-8АI	6	
		5	1.410-2 вып. 1	С(1) 10АII-8×18	1	
		6	1.410-2 вып. 1	С(1) 10АII-8×24	2	
		7	1.410-2 вып. 1	С(1) 10АII-14×18	1	
		8	1.412-1/77 вып. 3	СА-10АI	6	
		9	1.410-2 вып. 1	С12АII-12×15	1	
				Материал		
				Бетон марки 150	3,8	м³
				ФА7-1		
				Сборочные единицы		
				Сетки		
		2	1.412-1/77 вып. 3.	СН 12АII-6×15	2	
		8	1.412-1/77 вып. 3	СА-10АI	6	
		10	1.410-2 вып. 1	С14АII-8×27	1	
		11	1.410-2 вып. 1	С14АII-10×27	1	
		12	1.410-2 вып. 1	С10АII-8×21	3	
				Материал		
				Бетон марки 150	3,2	м³

ГИП	Якименко	
Н.контр.	Щеголев	
Нач.отд.	Шувяев	
Гл.спец.	Кокорев	
Рук.пр.	Чулкова	
Ст.инж.	Чумакова	
Инж.	Мещерякова	

Привязан:

Инв. №

ТП 503-5-10.85 КЖ

Грузовая автостанция на 250 т переработки грузов в сутки

Производственно-складской корпус

Стадия	Лист	Листов
РП	9	

Фундаменты ФА5-1, ФА5-1а, Фм4, ФА7-1

ГИПРОАВТОТРАНС Воронежский филиал

Копировал: Формат А2

Инв. № подл. | Подпись и дата | Взам. инв. №

Альбом I

503-5-10.85

Типовой проект

Фм 6

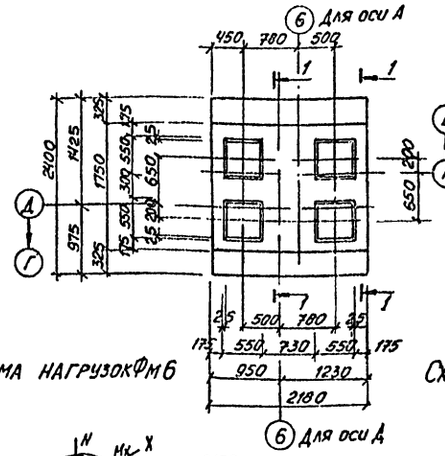

Фм 7

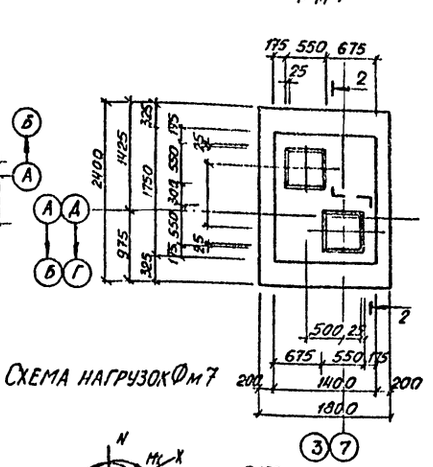

Схема нагрузок Фм 6

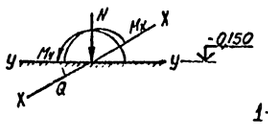

Схема нагрузок Фм 7

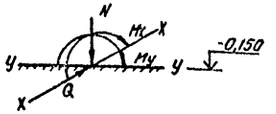

1-1 , 2-2

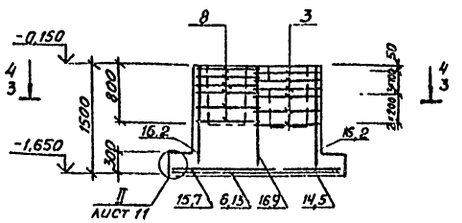

3-3

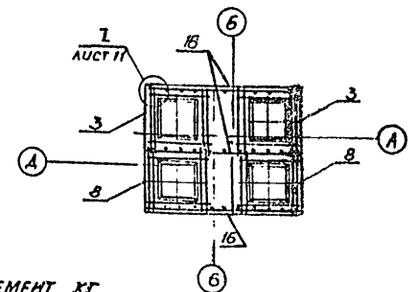

Схема раскладки сеток подошвы Фм 6

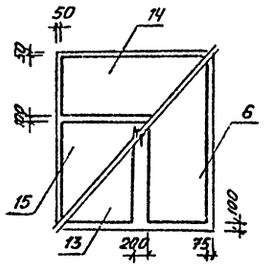

Схема раскладки сеток подошвы Фм 7

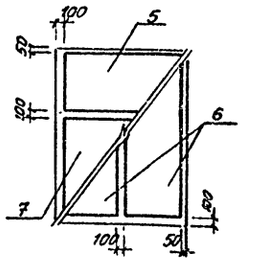

4-4

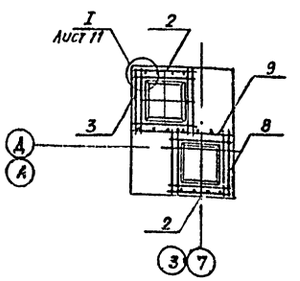

Спецификация фундаментов

Формат	Зона	Поз.	Обозначение	Наименование	Кол.	Примечание
				Фм 6		
				Сборочные единицы		
				Сетка		
		3	1.412-1/77 вып. 3	СА-8АI	12	
		6	1.410-2 вып. 1	С(1)10АII-8×24	1	
		8	1.412-1/77 вып. 3	СА-10АI	12	
		13	1.410-2 вып. 1	С(1)10АII 10×24	1	
		14	1.410-2 вып. 1	С(1)10АII-8×21	1	
		15	1.410-2 вып. 1	С(1)10АII-14×21	1	
		16	1.410-2 вып. 1	С12АII-20×15	3	
				Материал		
				Бетон марки 150	5,73	м³
				Фм 7		
				Сборочные единицы		
				Сетка		
		2	1.412-1/77 вып. 3	СН12АII-6×15	1	
		3	1.412-1/77 вып. 3	СА-8АI	6	
		5	1.410-2 вып. 1	С(1)10АII-8×18	1	
		6	1.410-2 вып. 1	С(1)10АII-8×24	2	
		7	1.410-2 вып. 1	С(1)10АII-14×18	1	
		8	1.412-1/77 вып. 3	СА-10АI	6	
		9	1.410-2 вып. 1	С12АII-12×15	1	
				Материал		
				Бетон марки 150	3,8	м³

Ведомость расхода стали на элемент, кг

Марка элемента	Изделия арматурные											Всего
	Арматура класса											
	AI					AII						
	ГОСТ 5781-82											
	ф 6	ф 8	ф 10		Итого	ф 10	ф 12	ф 14			Итого	
ФА1-1	1,94	17,8			19,74	14,32	10,4				24,72	44,46
ФА1-1а	9,14				9,14	14,32	10,4				24,72	33,86
ФА2-1	3,80	17,8			31,6	21,60	10,4				32,00	63,60
ФА2-1а	3,80	19,4			23,2	21,60	20,8				42,40	65,60
ФА5-1, ФА5-1б	2,56	5,62	25,2		33,38	14,04	31,26				45,3	78,68
ФА5-1а	2,56	7,22	25,2		34,98	14,04	41,66				55,7	90,68
Фм4, Фм7	4,82	19,28	25,2		49,30	28,54	19,41				47,95	97,25
ФА7-1	2,25	5,35	25,2		32,80	18,96	10,4	35,24			64,6	97,40
Фм 6	5,59	39,69	50,4		95,68	32,39	42,48				74,87	170,55
ФА 1-3	1,94	17,61			19,55	14,32	12,44				26,76	46,31
Фм 9	4,21	19,44			23,65	19,96	34,18				54,14	97,79

Привязан

Инв. №

ГИП	Якименко	
Н.контр.	Щеголев	
Нач. отд.	Шубаев	
Гл. конст.	Кокорев	
Рук. гр.	Чулкова	
Ст. инж.	Чумакова	

ТП 503-5-10.85 - КЖ

Грузовая автостанция на 250т переработки грузов в сутки

Производственно-складской корпус

Стадия: Р | Лист: 10 | Листов:

Фундаменты Фм 6, Фм 7

ГИПРОАВТОТРАНС Воронежский филиал

Копировал: Формат А2

Инв. № подл. | Подпись и дата | Взам. инв. №

Альбом I

503-5-10.85

Типовой проект

ФА1-3

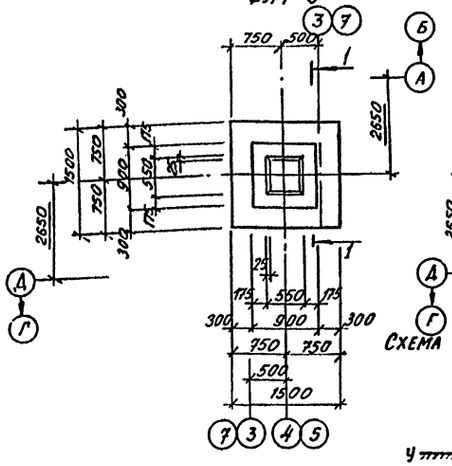

ФМ9

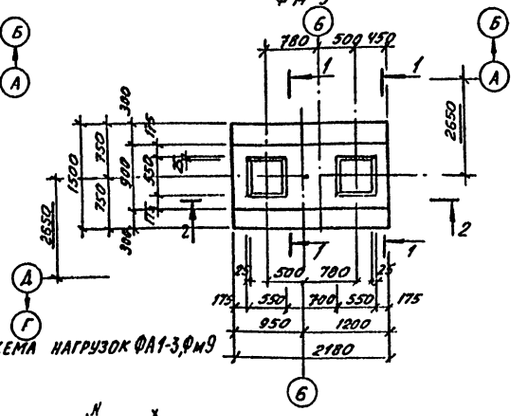

Схема нагрузок ФА1-3, ФМ9

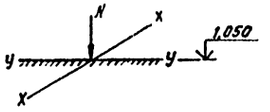

1-1

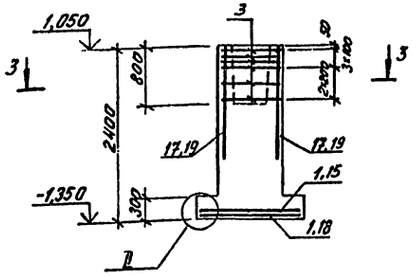

2-2

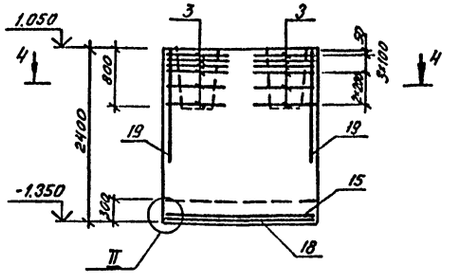

I

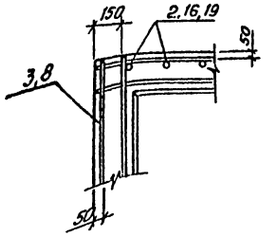

II

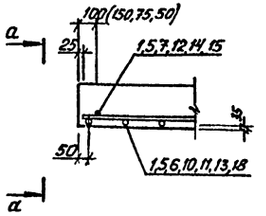

а-а

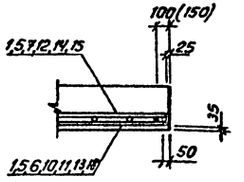

Схема раскладки сеток подошвы ФА1-3

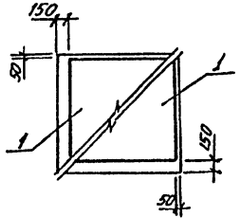

Схема раскладки сеток подошвы ФМ9

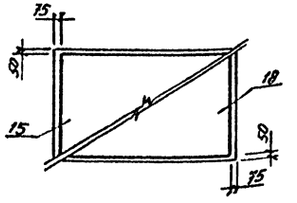

4-4

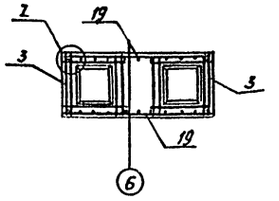

3-3

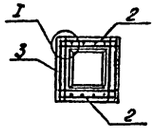

Спецификация фундаментов

Формат	Зона	Поз.	Обозначение	Наименование	Кол.	Примечание
				ФА1-3		
				Сборочные детали		
				Сетки арматурные		
		1	1.410-2 вып.1	С10АII-14×15	2	
		3	1.412-1/77 вып.3	СА-8АI	6	
		17	1.412-1/77 вып.3	1С12АII-6×18	2	
				Материалы:		
				Бетон марки 150	2,4	м³
				ФМ9		
				Сборочные детали		
				Сетки арматурные		
		3	1.412-1/77 вып.3	СА-8АI	12	
		15	1.410-1 вып.1	С(1)10АII-14×21	1	
		18	1.410-1 вып.1	С(1)10АII-20×15	1	
		19	1.410-1 вып.1	С12АII-20×18	2	
				Материалы:		
				Бетон марки 150	3,99	м³

Фундаменты разработаны на основании серии 1.412-1/77 вып. 1÷3. Для следующих природных условий:

а) Расчетная зимняя температура -30°С;
б) скоростной напор ветра - I район - 0,27 кН/м²
в) снеговой покров - III район - 1,0 кН/м²

ГИП	Якименко		ТП 503-5-10.85 КЖ
Н.контр.	Щеголев		Грузовая автостанция на 250 т переработки грузов в сутки
Нач.отд.	Шувалов		
Гл.конст.	Кокорев		Производственно-складской корпус
Рук.гр.	Чулкова		Стадия: РП; Лист: 11; Листов:
Ст.инж.	Чумакова		Фундаменты ФА1-3 ФМ9
Инженер	Мещерякова		ГИПРОАВТОТРАНС Воронежский филиал

Привязан:

Инв.№

Копировал: Формат А2

Инв.№ подл. | Подпись и дата | Взам.инв.№

Типовой проект 503-5-10.85 Альбом I

План подземного хозяйства

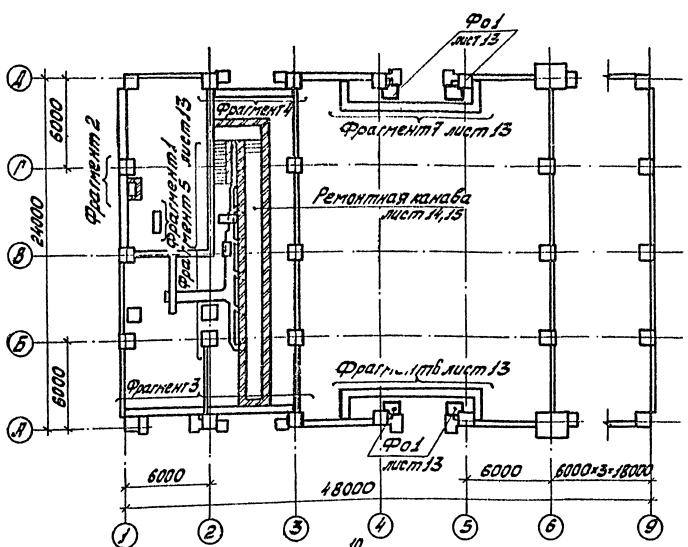

Фрагмент 1

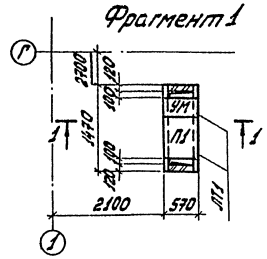

1-1; 2-2

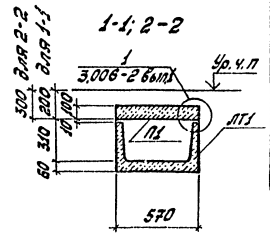

Фрагмент 3

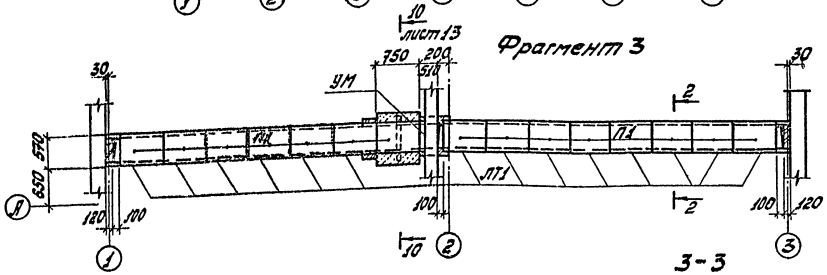

Фрагмент 2

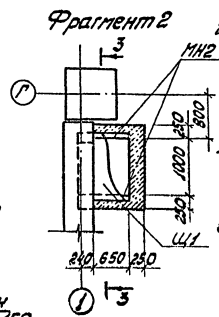

Фрагмент 4

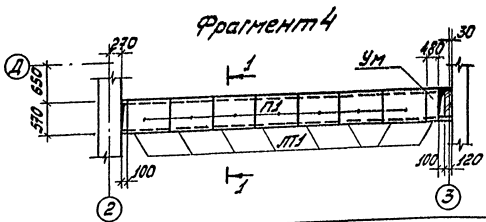

3-3

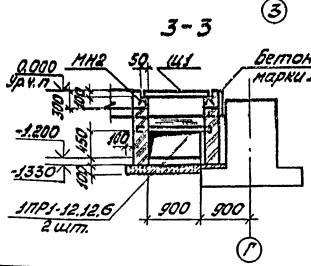

Спецификация элементов подземного хозяйства

Марка, поз.	Обозначение	Наименование	Кол.	Масса ед. кг	Примечание
		Лотки			
ЛТ1	3.006-2 вып.II-1	Л12д-15	52	110	
		Плиты			
П1	3.006-2 вып.II-2	П4-15	65	110	
П2	3.006-2 вып. II-2	П2-15	3	80	
П3	3.006-2 вып. II-2	П6-15	2	700	
П4	3.006-2 вып. II-2	П6д-15	3	170	
		Перемычки			
	1.138-10, вып.1	1ПР1-12.12.6	2	25	
Фо1	лист 13	Фундаменты Фо1	4		0,48 м³
		Стальные элементы			
1	ГОСТ 8509-72**	L 100×10	6,9	15,1	м
2	ГОСТ 8240-72	[10, ℓ = 750	3	6,5	
3	ГОСТ 7348-63	5 Б I	27,5	0,154	м
4	ГОСТ 5781-82	12 А-III	33,6	0,888	м
5	ГОСТ 8568-77	-δ=4 прифл. 700×700	1	16,4	
МН1	Альбом II	Изделие закладное МН1	2,8	4,01	м
МН2	"	Изделие закладное МН2	1,3	4,01	м
Щ1	"	Щит Щ1	1		

1. Стены канала, канавы и приямка выполнить из глиняного обыкновенного сплошного кирпича пластического прессования КР-100/1800/25 ГОСТ 530-80 на цем. растворе М50.
2. Днища каналов и приямков выполнить из бетона марки 50 по уплотненному щебнем грунту.
3. Внутренние поверхности кирпичных вентиляционных каналов затереть цементным раствором.
4. Наружные поверхности кирпичной кладки, соприкасающиеся с грунтом, обмазать битумом за 2 раза.
5. Все металлические конструкции перекрытия канала выполнить из стали ВСт3МН2 по ГОСТ 380-71*. Металлические балки перед монтажом покрыть маслянной краской за 2 раза по грунту из железного сурика.
6. Монолитные участки перекрытия каналов (УМ) выполнить из бетона марки 200, армированного стержнями ф 8 А-I ГОСТ 5781-82 с шагом 100 мм, в обоих направлениях. Расход бетона - 0,5 м³, расход арматуры - 40 кг.

ГИП	Якименко		ТП 503-5-10.85 КЖ
Н.контр.	Шепарев		
Нач.отд.	Шубаев		Грузовая автостанция на 250 т переработки грузов в сутки
Гл.конс.	Кокорев		Производственно-складской корпус
Рук.гр.	Чилкова		Стадия: РП; Лист: 12; Листов:
Ст.инж.	Пенская		План подземного хозяйства. Фрагменты 1, 2, 3, 4
			ГИПРОАВТОТРАНС Воронежский филиал

Привязан

Инв. №

Согласовано

Инв. № подл. | Подпись и дата | Взам. инв. №

Типовой проект 503-5-10.85 Альбом I

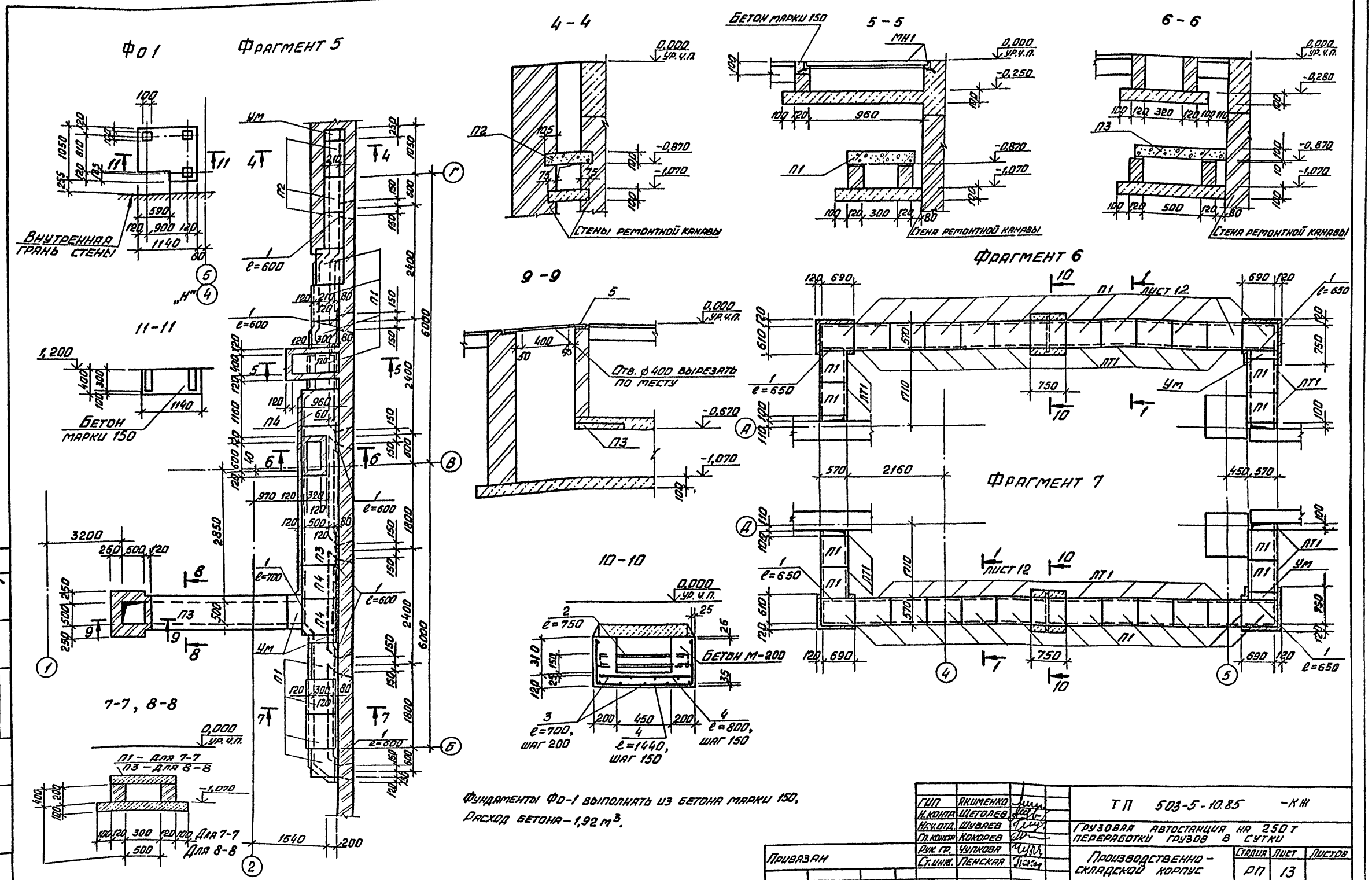

ГИП	Якименко		
Н. контр.	Щеголев		
Нач. отд.	Шуваев		
Гл. констр.	Кокорев		
Рук. гр.	Чупкова		
Ст. инж.	Ленская		

ТП 503-5-10.85 -КЖ

Грузовая автостанция на 250 т переработки грузов в сутки

Производственно-складской корпус

Стадия	Лист	Листов
РП	13	

Подземное хозяйство. Фрагменты 5, 6, 7. Фо1.

ГИПРОАВТОТРАНС Воронежский филиал

Привязан

Инв. №

Копировал

Формат А2

Согласовано

Нач. сантех. отдела Алпатов

Инв. № подл. | Подпись и дата | Взам. инв. №

Типовой проект 503-5-10.85 Альбом I

План на отм. 0,000

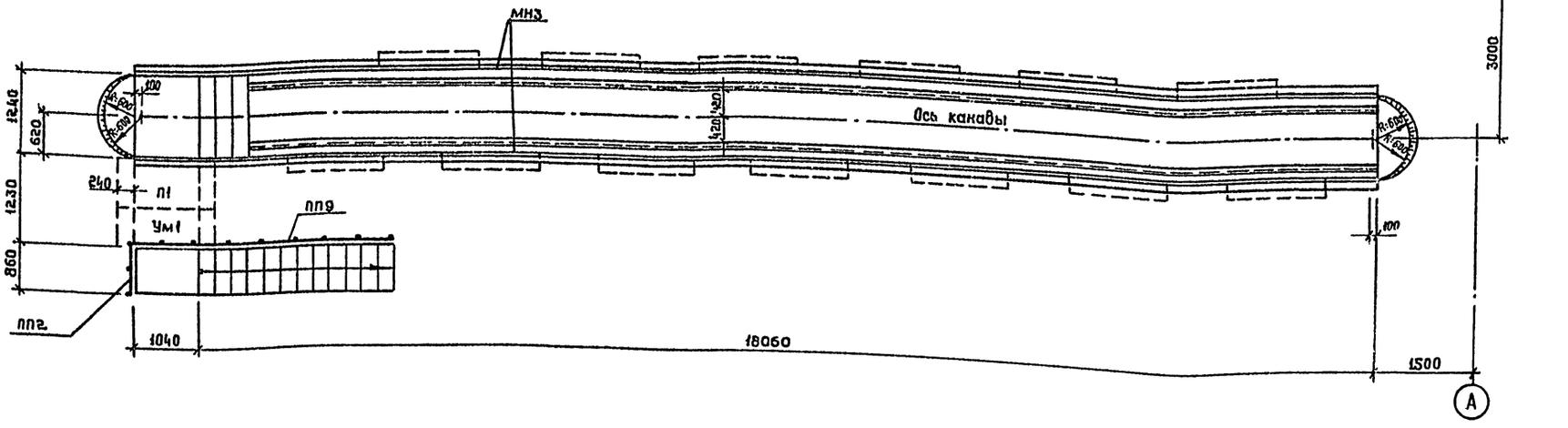

План на отм.- 0,400

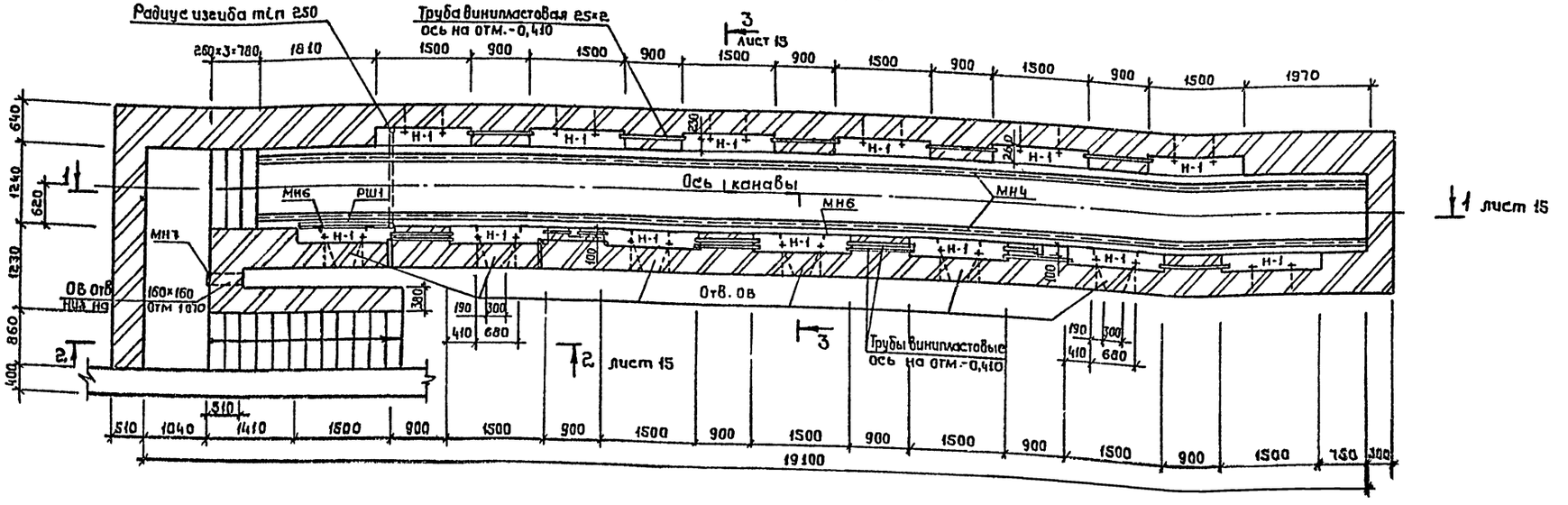

Размеры даны без учета облицовки керамической плиткой.
Монолитный участок перекрытия канавы Ум1 выполнить из бетона М 200 высотой h: 120 мм, армировать стержнями ф 8 А III с шагом 100 мм в обоих направлениях.

ГИП	Якименко		
Н.контр.	Щеголев		
Нач.отд.	Шуваев		
Гл.констр.	Кокорев		
Рук.ср.	Чулкова		
Вед.инж.	Хатеева		
Ст.техн.	Струкова		

ТП 503-5-10.85 КЖ

Грузовая автостанция на 250т переработки грузов в сутки

Производственно складской корпус

Стадия	Лист	Листов
РП	14	

Ремонтная канава. Планы на отм.0,000;-0,400

ГИПРОАВТОТРАНС Воронежский филиал

Привязан

Инв.№

Согласовано:
Нач.техн.отд. Дильдин
Нач.сантех.отд. Ильпатов
Нач.эл.тех.отд. Малахов

Инв.№ подл. | Подпись и дата | Взам.инв.№

Копировал:

Формат А2

Типовой проект 503-5-10.85 Альбом I

1-1

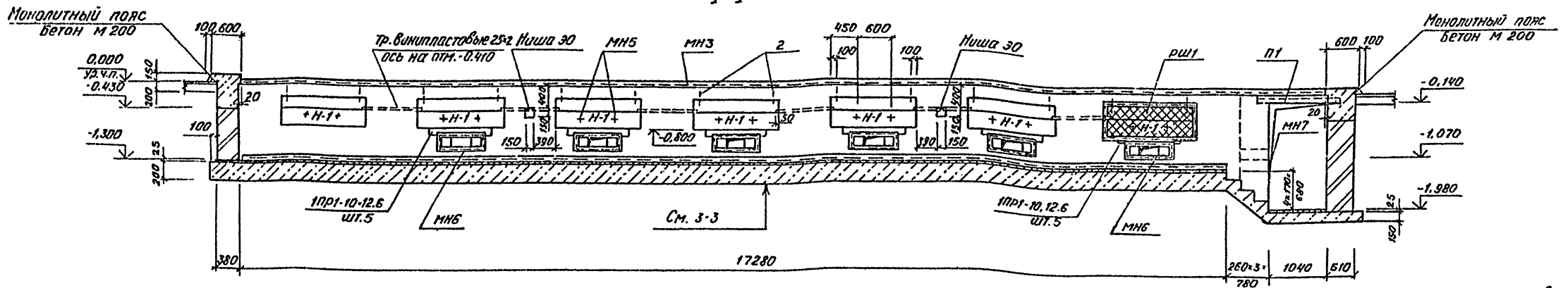

2-2

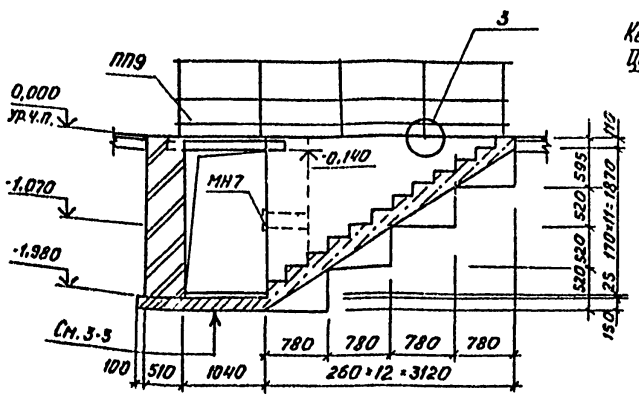

3-3

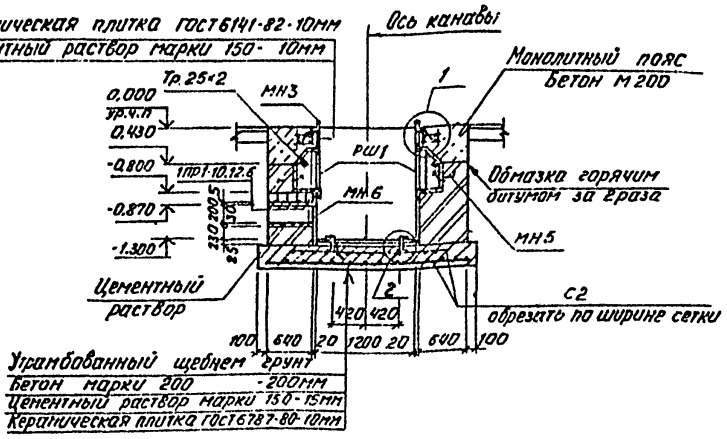

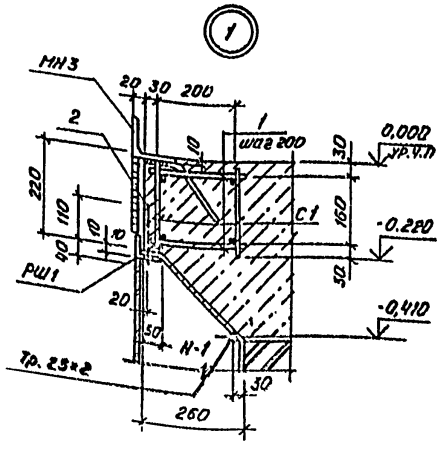

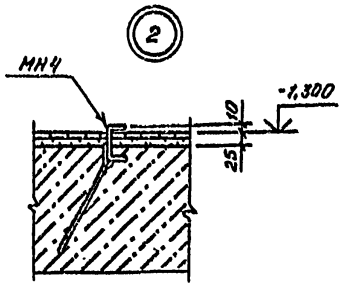

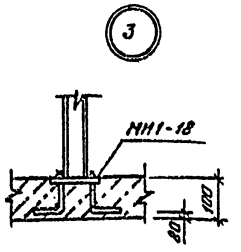

Спецификация изделий на ремонтную канаву

Марка, поз.	Обозначение	Наименование	Кол.	Масса кг	Примеч.
П1	3.006-2 вып. II-2	Плита П13д-11Б	1	330	
1ПР1-10.12.6	1.138-10 вып. 1	Перемычка 1ПР1-10.12.6	30	25	
ПП2	1.459-2 вып. 2	Ограждение ПП2	1	13.0	
ПП9	1.459-2, вып. 2	Ограждение ПП9	1	40.0	
РШ1	Альбом - II	Решетка РШ1	13	18.4	
		Изделия закладные			
МН1-18	3.400-6/76	МН1-18	6	1.7	
МН3	Альбом II	МН3	38.2	14.1	п.м.
МН4	"	МН4	34.4	6.3	пм
МН5	"	МН5	26	0.4	
МН6	"	МН6	6	8.5	
МН7	"	МН7	1	4.4	
С1	"	Сетка арматурная С1	26	3.3	
Тр25×2	ТУ6-19-051-249-79	Тр-ба винипластовая 25×2	19.9	0.19	пм
		Стержни ГОСТ 5781-82			
1	Без чертежа	ф6АI ℓ=240	260	0.05	
2	Без чертежа	ф6АI ℓ=150	26	0.03	
С2		4ВрI-200 / 8АIII-150 2960 ГОСТ 8478-81	36.0	12.0	пм

Ведомость расхода стали на канаву

Изделия арматурные					Изделия закладные														
Арматура класса				Всего кг	Арматура класса		Прокат марки											Всего кг	Общий расход кг
АI	АIII				АI	АIII	ВСт3 кп2-1, ТУ14-1-3023-8												
ГОСТ 5781-82					ГОСТ 5781-82		ГОСТ 103-76			ГОСТ 8509-72			ГОСТ 8240-72	ГОСТ 5336-80	1.459-2 в.2	ГОСТ 8478-81			
ф6	ф8	ф12	Итого		ф10	ф8	δ=6	δ=8	Итого	L50×5	L110×8	Итого	С6,5П	Сетка №20×1,6	ПП2, ПП9	4ВрI-200 / 8АIII-150			
33,6	28.3	44,2	72,5	105,1	6,2	45,5	4,4	8,4	12,8	273,8	515.5	789,5	203,0	18.2	53.0	432,0		1550,2	1667,3

ГИП	Якименко	
Н.контр.	Щеголев	
Нач.отд.	Шуваев	
Гл.констр.	Кокорев	
Рук.гр.	Чупкова	
Ведущ.ж.	Хатеева	
Ст.техн.	Струкова	

ТП 503-5-10.85 КЖС

Грузовая автостанция на 250 т переработки грузов в сутки

Производственно-складской корпус

Стадия	Лист	Листов
РП	15	

Ремонтная канава
Разрезы 1-1÷3-3. Узлы 1,2

ГИПРОАВТОТРАНС
Воронежский филиал

Привязан

Инв. №

Согласовано:
Нач. техн. отд. Дильдин
Нач. сант. отд. Алматов
Нач. эл. тел. отд. Малахов

Инв. № подл. | Подп. и дата | Взам. инв. №

Корректор Шеф... Формат А2

Альбом I

503-5-10.85

Типовой проект

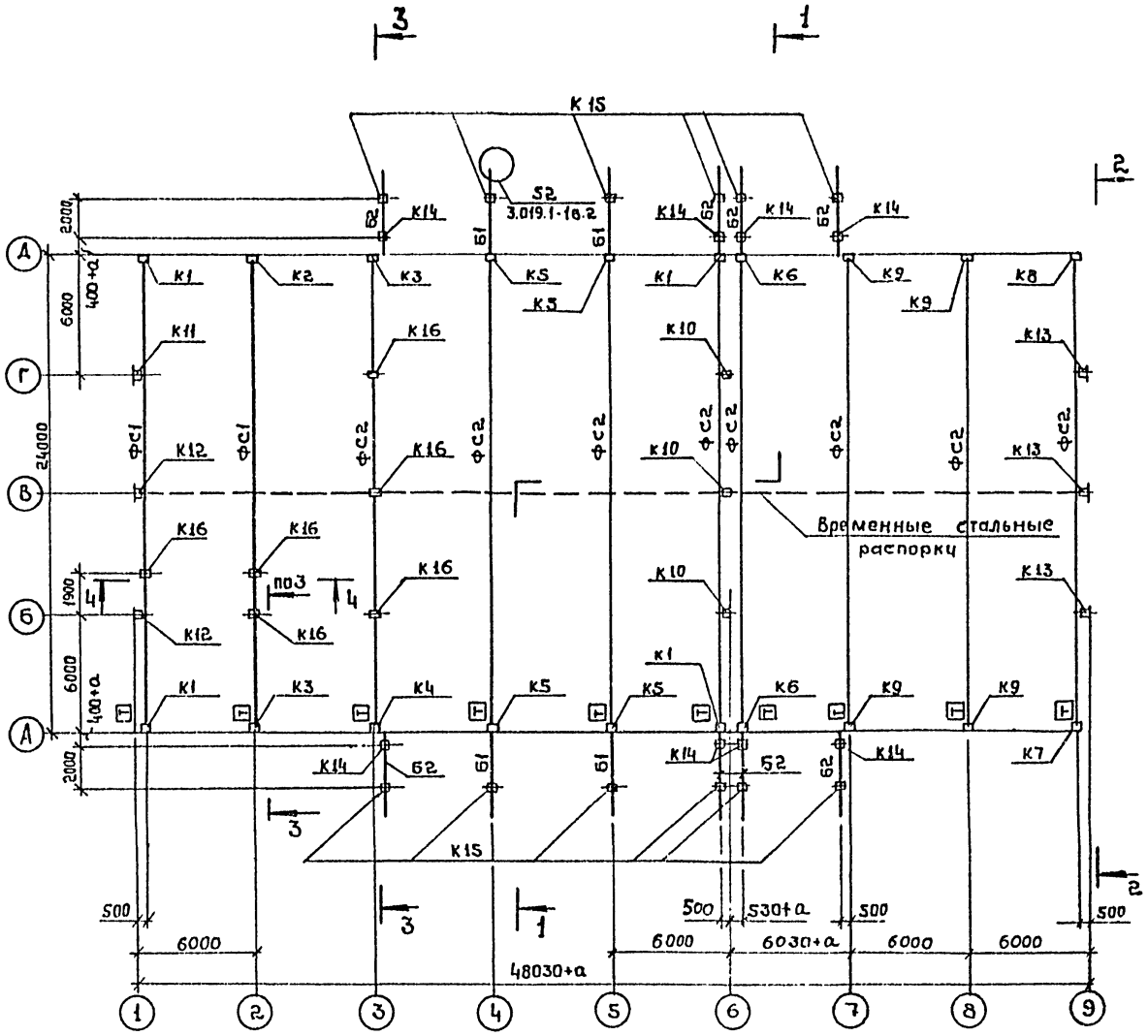

Опорные столики СТ1÷ СТ3 приварить к колоннам до монтажа.
Все сварные соединения выполнять электродами Э42 ГОСТ 9467-75
Сечения даны на листе 17.
Колонны в осях 3-9 с отм.- 0,150 до отм. 1,200 обмазать горячим битумом за 2 раза.

Спецификация к схеме расположения колонн, ферм и балок покрытия.

Марка	Обозначение	Наименование		Кол. шт.	Масса ед. кг	Примечание
	Скоростной напор ветра	I, II район	III район			
		Колонны				
К1	Альбом – II	К72-5-1	К72-7-1	4	3300	
К2	"	К72-5-2	К72-7-2	1	3300	
К3	"	К72-5-3	К72-7-3	2	3300	
К4	"	К72-5-4	К72-7-4	1	3300	
К5	"	К72-5-5	К72 7-5	4	3300	
К6	"	К72-5-6	К72-7-6	2	3300	
К7	"	К72-5-7	К72-7-7	1	3300	
К8	"	К72-5-8	К72-7-8	1	3300	
К9	"	К72-5-9	К72-7-9	4	3300	
К10	"	КФ7-1	КФ8-1	3	3250	
К11	"	КФ7-2	КФ8-2	1	3250	
К12	"	КФ7-3	КФ8-3	2	3250	
К13	"	КФ7-4	КФ8-4	3	3250	
К14	1.423-3 в.2	К60-2		8	2000	
К15	1.423-3 в.2	К48-2		12	1300	
К16	1.431-20 в.5	К611		6	2200	
	Снег	700 и 1000 Н/м²	1500 Н/м²			
		Фермы				
ФС1	Альбом – II	ФБ24II-48-1	ФБ24III-58-1	2	1500/1700	
ФС2	"	ФБ24III-58-2	ФБ24III-68-2	8	1700	
		Балки				
Б1	"	1БН4,5-2а		4	1700	
Б2	"	1БН4,5-2б		8	1700	

Перед монтажом сборные железобетонные конструкции проверить в соответствии с требованиями ГОСТа 13015.2-81 и указаний в сериях типовых конструкций.
Монтаж ферм со знаком Т вести в соответствии с расположением этого знака на схеме.
При монтаже колонны К15 ориентировать по узлу 50 серии 3.019.1-1 вып. 2.
Монтажные швы выполнять после окончательной выварки конструкций.

ГИП	Якименко		ТП 503-5-10.85 Кж
Н.контр.	Шеголев		Грузовая автостанция на 250 т переработки грузов в сутки
Нач.отд.	Шубаев		Производственно-складской корпус
Гл.констр.	Кокорев		Стадия: Р; Лист: 16; Листов:
Рук.гр.	Чулкова		Схема расположения колонн, ферм и балок покрытия
Гл.инж.	Хатеева		ГИПРОАВТОТРАНС Воронежский филиал
Инж.	Сычева		

Привязан

Инв.№

Подпись и дата | Взам.инв.№

Копировал:

Формат А2

Типовой проект 503-5-10.85 Альбом I

1-1

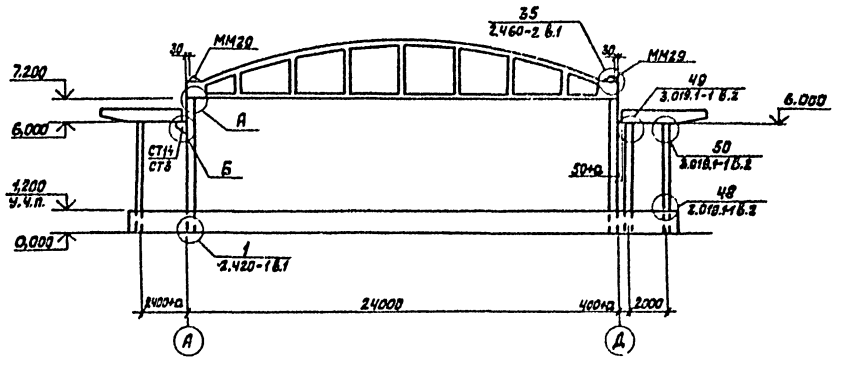

2-2

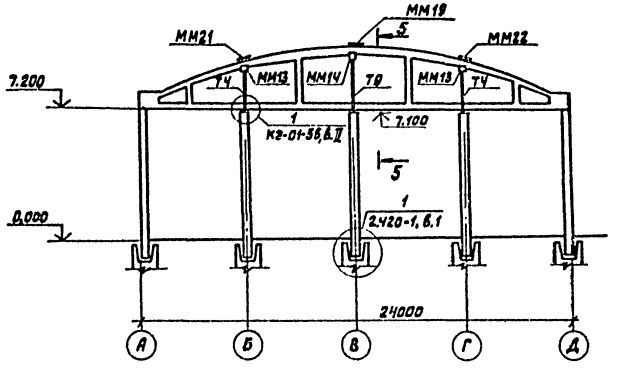

3-3

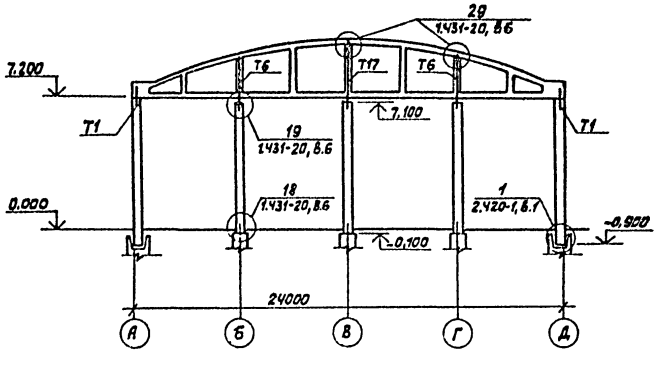

4-4

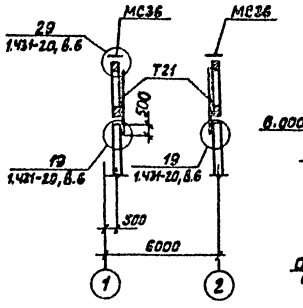

5-5

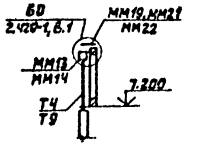

6-6

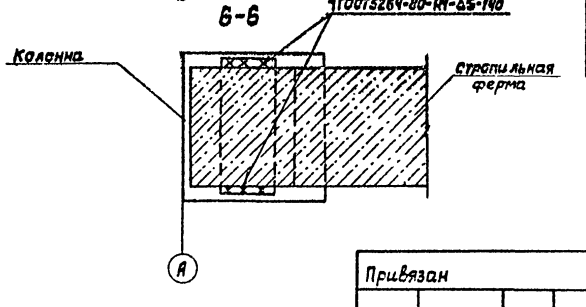

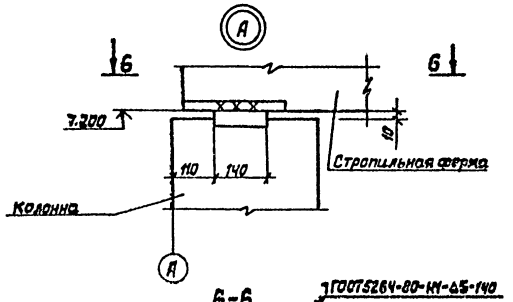

7-7

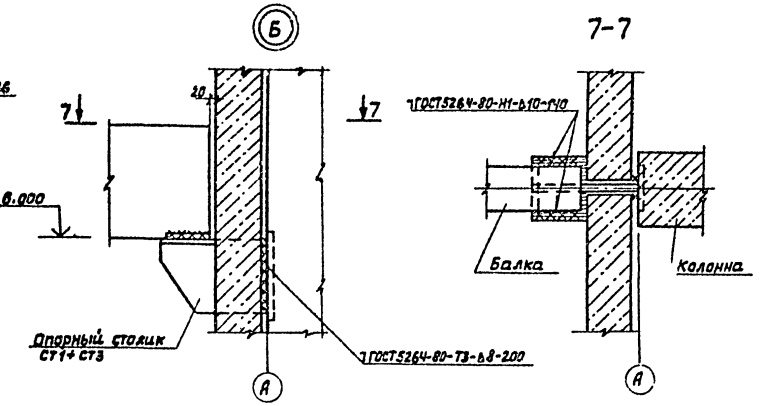

Спецификация стальных элементов к схеме расположения колонн, ферм и балок покрытия

Марка	Обозначение	Наименование	Кол.	Масса ед., кг	Примеч.
		Надколонники			
Т4	КЭ-01-55, в. II	Т4	6	105,5	
Т9	КЭ-01-55, в. II	Т9	3	135,8	
Т1	1.431-20, в.4	Т1	3	80,0	
Т6	1.431-20, в.4	Т6	3	150,0	
Т17	1.431-20, в.4	Т17	1	200,0	
Т21	1.431-20, в.4	Т21	2	170,0	
		Соединительные изделия			
ММ13	1.400-7	ММ13	6	9,6	
ММ14	1.400-7	ММ14	3	10,7	
ММ19	1.400-7	ММ19	3	6,3	
ММ21	1.400-7	ММ21	3	6,3	
ММ22	1.400-7	ММ22	3	6,3	
ММ29	1.400-7	ММ29	16	4,4	
МС34	3.019.1-1, в.1	МС34	12	1,5	
МС18	1.431-20, в.7, ч.2	МС18	6	22,0	
МС36	1.431-20, в.7, ч.2	МС36	2	4,6	
СТ1	Альбом – II	Столик опорный СТ1	4	24,6	для t=-20°С
СТ2	"	Столик опорный СТ2	4	25,9	для t=-30°С
СТ3	"	Столик опорный СТ3	4	27,1	для t=-40°С

ГИП	Якименко		ТП 503-5-10.85 -КЖ
Ч.контр.	Щеголев		Грузовая автостанция на 250т переработки грузов в сутки.
Нач.отд	Шубаев		Производственно-складской корпус
Гл.констр	Кокорев		Стадия: РП; Лист: 17; Листов:
Рук.гр.	Чулкова		Сечения 1-1÷4-4 Узлы А, Б
Ведущ.	Хатеева		ГИПРОАВТОТРАНС Воронежский филиал
Ст.техн.	Струкова		

Привязан

Инв. №

Инв.№подл. | Подпись и дата | Взам.инв.№

Копировал

Формат А3

Альбом 1

503-5-10.85

Типовой проект

Схема расположения плит покрытия

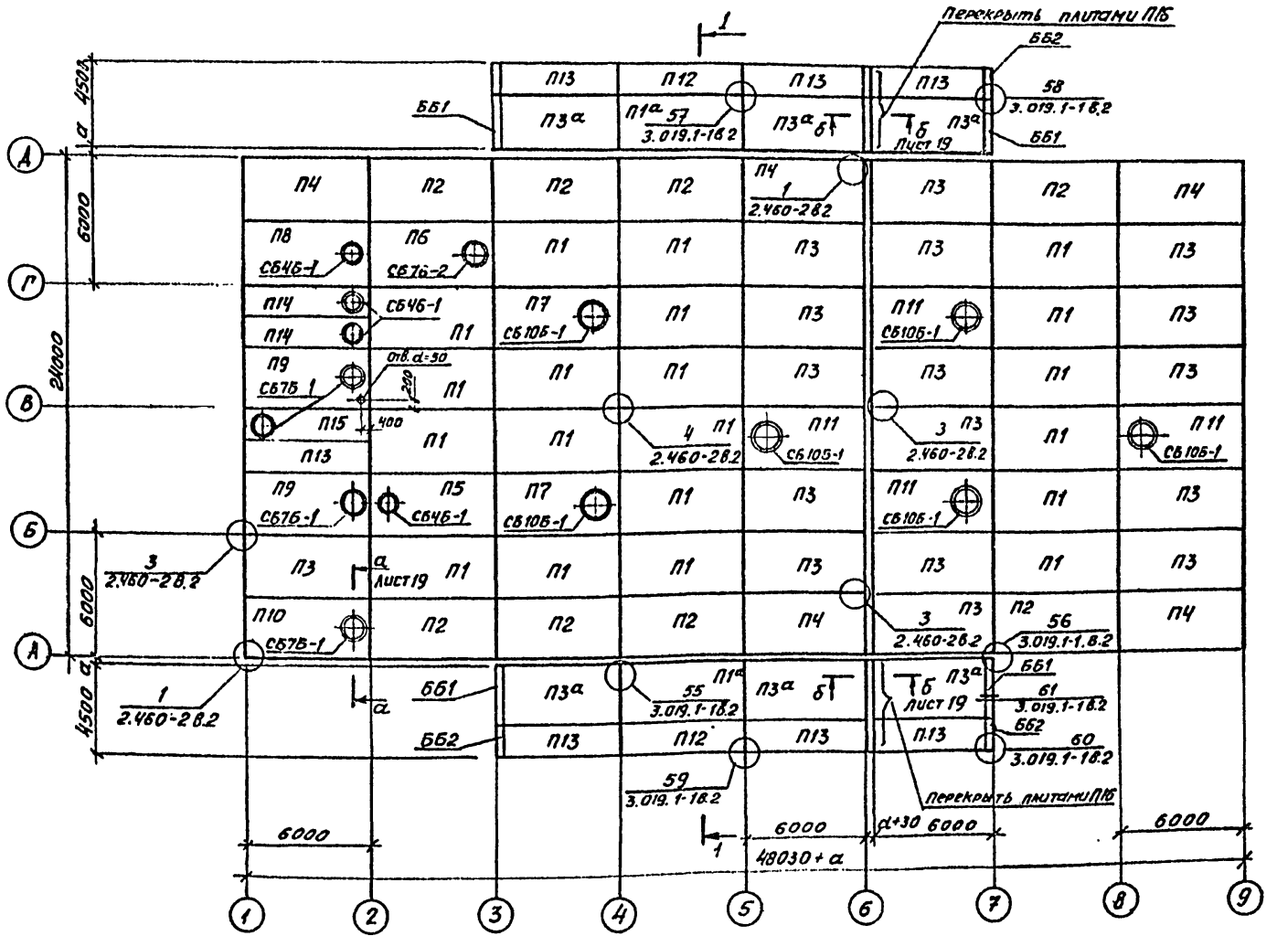

1 – 1

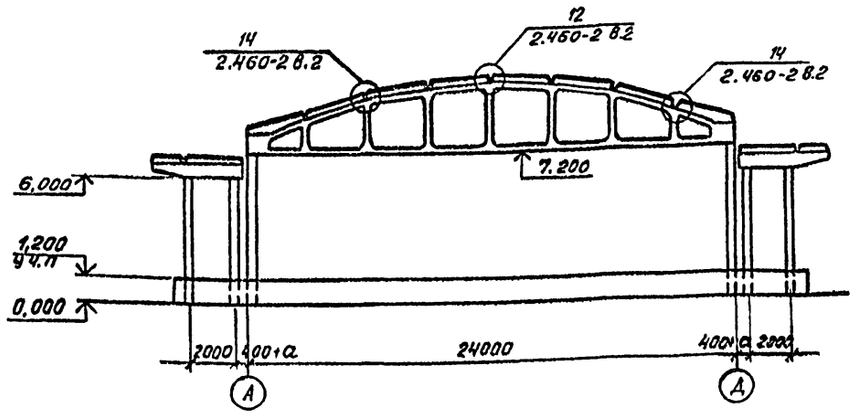

Спецификация к схеме расположения плит покрытия.

Марка	Обозначение	Наименование			Кол.	Масса ед. кг	Примечание
	Снег н/м²	700	1000	1500			
		Плиты покрытия					
П1	ГОСТ 22701.1-77	ПГ-2ВРIIТ			20	2650	
П1а	ГОСТ 22701.1-77	ПГ-3ВРIIТ			2	2650	
П2	ГОСТ 22701.1-77	ПГ-2ВРIIТа			8	2650	
П3	ГОСТ 22701.1-77	ПГ-2ВРIIТб			17	2650	
П3а	ГОСТ 22701.1-77	ПГ-3ВРIIТб			6	2650	
П4	ГОСТ 22701.1-77	ПГ-2ВРIIТаб			5	2650	
П5	ГОСТ 22701.2-77	ПВ4-2ВРIIТ			1	3300	
П6	ГОСТ 22701.2-77	ПВ7-2ВРIIТ		ПВ7-3ВРIIТ	1	3200	
П7	ГОСТ 22701.2-77	ПВ10-2ВРIIТ		ПВ10-3ВРIIТ	2	3600	
П8	Альбом-II	ПВ4-2ВРIIТб		ПВ4-3ВРIIТб	1	3300	
П9	"	ПВ7-2ВРIIТб		ПВ7-3ВРIIТб	2	3200	
П10	"	ПВ7-2ВРIIТаб		ПВ7-3ВРIIТаб	1	3200	
П11	"	ПВ10-2ВРIIТб			4	3600	
П12	1.465-7 вып. 3 ч. 1	ПВРII / 1,5×6 – 2			2	1500	
П13	1.465-7 вып. 3 ч. 1	ПВРII / 1,5×6 – 2б			7	1500	
П14	Альбом – II	ПВРII-4 / 1,5×6 – 1б			2	1950	
П15	"	ПВРII-7 / 1,5×6 – 1г			1	1900	
П16	ПК-01-88	П1			22	24	
		Блоки бортовые					
ББ1	3.019.1-1 вып. 1	ББН1			4	180	
ББ2	3.019.1-1 вып. 1	ББН1-П			4	90	½ блока
		Стаканы					
СБ4Б-1	1.494-24 вып. 1	СБ4Б-1			4	160	
СБ7Б-1	1.494-24 вып. 1	СБ7Б-1			4	320	
СБ7Б-2	1.494-24 вып. 1	СБ7Б-2			1	320	
СБ10Б-1	1.494-24 вып. 1	СБ10Б-1			6	280	
ММ48	1.400-7	Соединительный элемент ММ48			14	1,1	

1. Перед монтажом сборные ж.б. плиты проверить в соответствии с требованиями ГОСТ 13015.2-81 и указаниями в сериях типовых конструкций
2. Раскладку и приварку плит покрытия выполнять в соответствии с указаниями серии 2.460-2 вып.0
Каждую плиту приварить не менее чем в 3х углах
Электроды принять марки Э42 по ГОСТ 9467-75

Согласовано: Нач. сан. тех. отд. Ялпатов; Нач. эл. тех. отд. Малахов

Инв. № подл. | Подпись и дата | Взамен инв. №

ГНП	Якименко	
Н. контр.	Щеголев	
Нач. отд.	Шубаев	
Гл. констр.	Кокорев	
Рук. гр.	Чулкова	
Вед. инж.	Хатеева	
Ст. техн.	Струкова	

Привязан

Инв. №

ТП 503-5-10.85 КЖ

Грузовая автостанция на 250т переработки грузов в сутки

Производственно-складской корпус

Стадия	Лист	Листов
РП	18	

Схема расположения плит покрытия

ГИПРОАВТОТРАНС Воронежский филиал

Копировал: Ал... Формат 10

Типовой проект 503-5-10.85 Альбом I

Схема расположения плит перекрытия антресоли

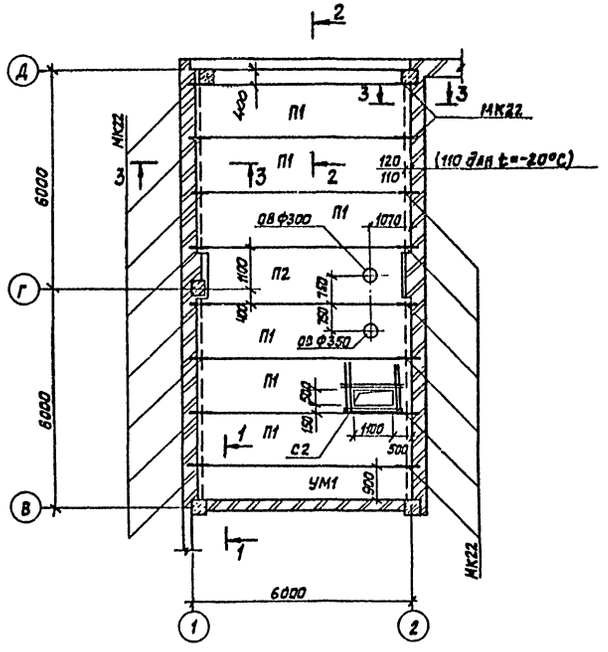

1-1 (УМ1)

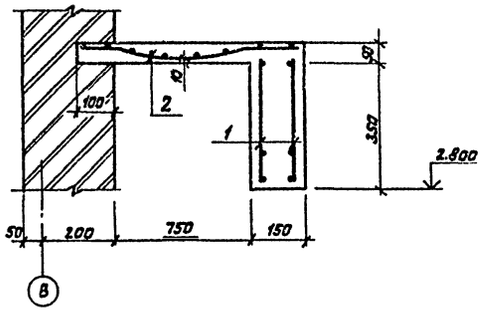

2-2

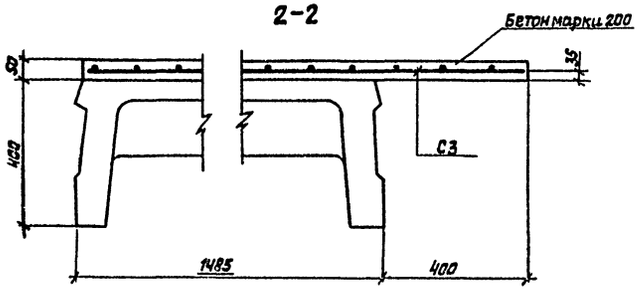

а-а

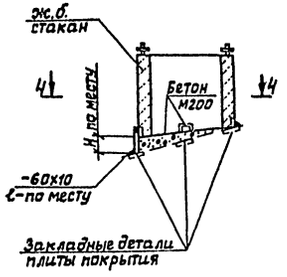

3-3

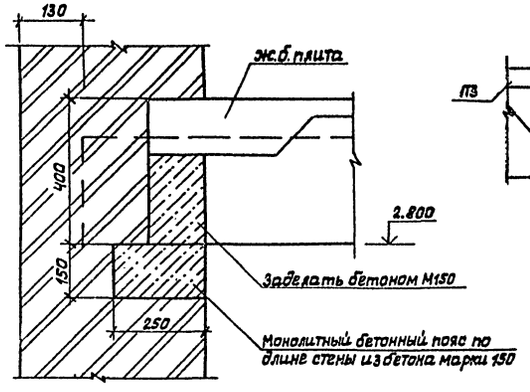

б-б

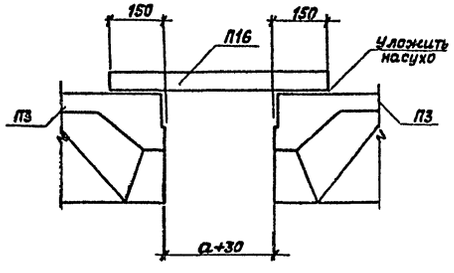

4-4

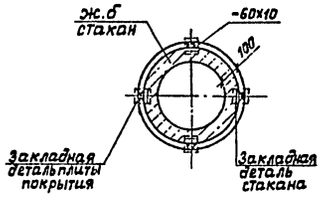

Спецификация к схеме расположения плит перекрытия

Марка	Обозначение	Наименование	Кол.	Масса ед. кг	Примечание
		Плиты перекрытия			
П1	1.442.1-2, вып.1	2П1-2АтVIT	6	2400	
П2	1.442.1-2, вып.1	2П1-2АтVIT-2	1	2300	
УМ1	лист 19	Участок монолитный УМ1	1		
		Сетки			
С2	Альбом -II	С2	1	2.45	
С3	без чертежа	С $\frac{5Вр1-100}{5Вр1-100}$ — 1540 ГОСТ 8478-81	8	5,0	п.м.
МК22	2.430-3, вып.3	Соединительный элемент МК22	16	1,5	

Спецификация на монолитный участок УМ1

Форм.	Зона	Поз.	Обозначение	Наименование	Кол.	Примечание
		1	Альбом -II	Каркас КР1	2	24,2 кг
Б4		2		С $\frac{5Вр1-100}{5Вр1-100}$ — 1540 ГОСТ 8478-81	4п.м.	5,0 кг
				Материал		
				Бетон марки 200	0,59	м³

Отверстия в плитах перекрытия выполнить перед монтажом путем рассверловки по контуру.

Сечения а-а, б-б замаркированы на листе 18.

Монолитный участок УМ1 рассчитан на расчетную равномерно-распределенную нагрузку $q = 650$ кг/м² без учета собственного веса.

ГИП	Якименко		
Н.контр.	Щеголев		
Нач.отд.	Шиваев		
Гл.констр.	Кокорев		
Рук.гр.	Чулкова		
Вед.инж.	Хатеева		
Ст.техн.	Струковс.		

ТП 503-5-10.85 -КЖ

Грузовая автостанция на 250т переработки грузов в сутки

Производственно-складской корпус

Стадия	Лист	Листов
РП	19	

Схема расположения плит перекрытия антресоли

ГИПРОАВТОТРАНС Воронежский филиал

Привязан

Инв. №

Согласовано: Нач.сантех.отд. Алпатов; Нач.эл.тех.отд. Малахов; Взамен инв.№; Подпись и дата; Инв.№подл.

Копировал [signature] Формат А2

Типовой проект 503-5-10.85 Альбом I

Схема расположения панелей стен по оси „А"

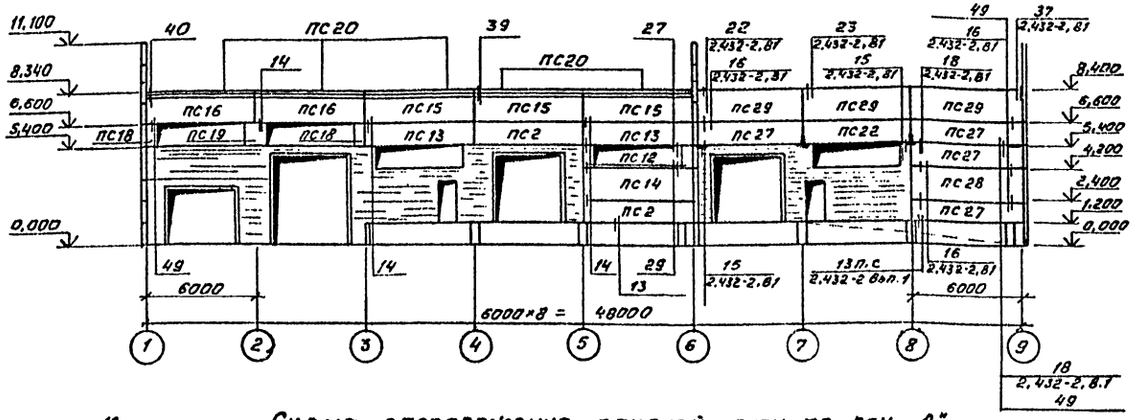

Схема расположения панелей стен по оси 1

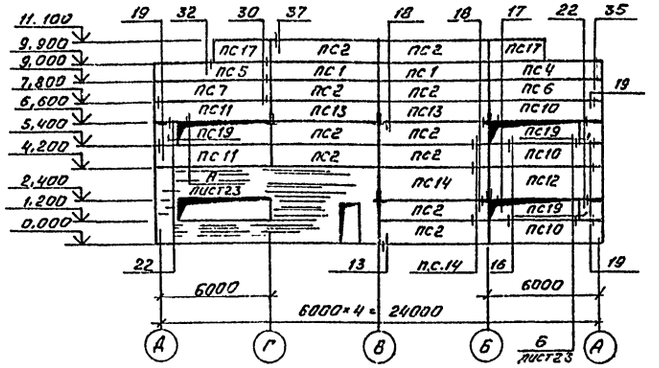

Схема расположения панелей стен по оси „Д"

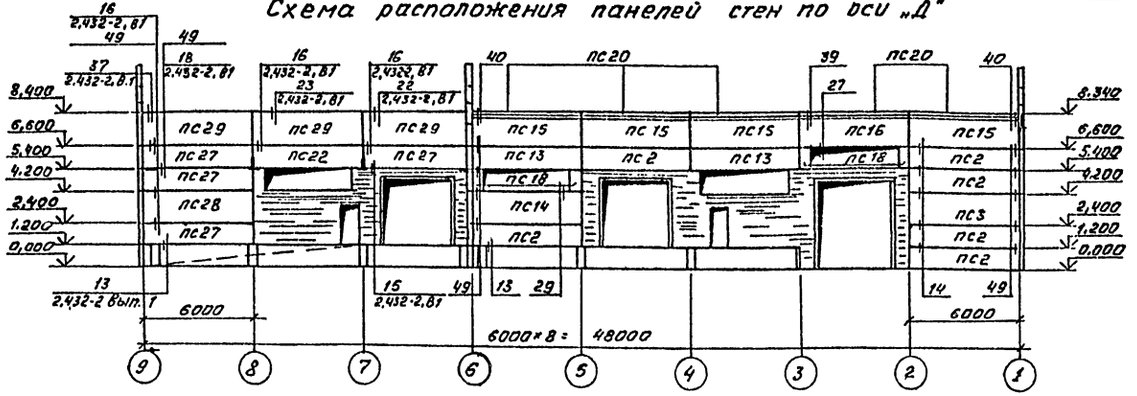

Схема расположения панелей стен по оси 6

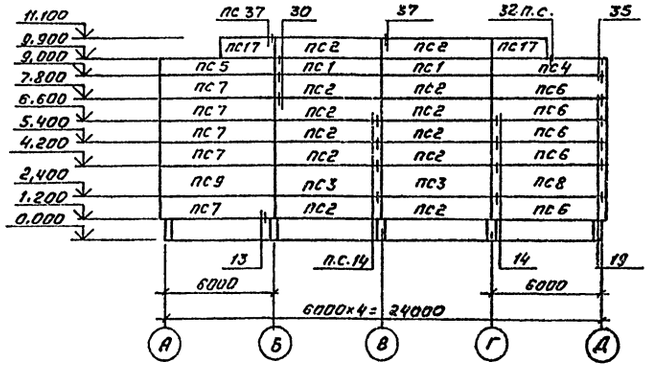

Схема расположения панелей стен по оси 9

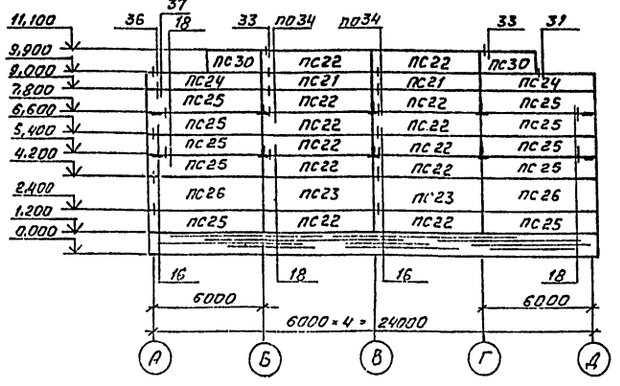

1. Все узлы, кроме оговоренных, приняты по серии 2,432-1 вып.1.
2. Объемный вес стеновых панелей принят 900кг/м³.
3. По осям А и Д, в осях 1÷6 стены приняты самонесущими. Монтаж стеновых панелей на этих участках осуществлять после возведения кирпичной кладки.
3. Заполнение швов между панелями см. узлы серии 2,432-1 вып.1, стр.53, швы приняты растворными с применением упругих прокладок из гернита.
4. Заполнение швов между панелями в неотапливаемом складе см. узлы серии 2,432-2 вып.1 стр.46
5. Сварку производить электродами типа Э42 ГОСТ 9467-75.
6. Нарушенное монтажной сваркой цинковое покрытие стальных элементов и сварные швы покрыть цинковыми протекторными грунтами.

ГИП	Якименко		ТП 503-5-10.85 кж
Н.контр.	Щесолев		Грузовая автостанция на 250 т переработки грузов в сутки
Нач.отд.	Шубаев		
Гл.конст.	Кокорев		Производственно-складской корпус
Рук.гр.	Чулкова		Стадия: РП; Лист: 20; Листов:
Вед.инж.	Хатеева		
Инж.	Сычева		Схемы расположения панелей стен
			ГИПРОАВТОТРАНС Воронежский филиал

Привязан

Инв.№

Инв.№ подл. | Подп. и дата | Взам.инв.№

Копировал Мос- Формат А2

Типовой проект 503-5-10.85 Альбом I

Марка поз.	Обозначение	Наименование	Кол.	Масса ед. кг	Примечание
		Производственная часть			
		и отапливаемый склад			
		t=-20°С			
		Стеновые панели			
ПС1	1.432-14/80 вып.1	ПС 600.9.20-1	4	1300	
ПС2	1.432-14/80 вып.1	ПС 600.12.20-1	30	1700	
ПС3	1.432-14/80 вып.1	ПС 600.18.20-1	3	2500	
ПС4	1.432-14/80 вып.1	ПС625.9.20-21	2	1400	
ПС5	1.432-14/80 вып.1	ПС 625.9.20-22	2	1400	
ПС6	1.432-14/80 вып.1	ПС625.12.20-11	6	1700	
ПС7	1.432-14/80 вып.1	ПС625.12.20-12	6	1700	
ПС8	1.432-14/80 вып.1	ПС625.18.20-11	1	2700	
ПС9	1.432-14/80 вып.1	ПС625.18.20-12	1	2700	
ПС10	1.433-14/80 вып.1	ПС625.12.20-21	3	1700	
ПС11	1.432-14/80 вып.1	ПС625.12.20-22	2	1700	
ПС12	1.432-14/80 вып.1	ПС625.18.20-21	1	2700	
ПС13	1.432-14/80 вып.1	ПС600.12.20-3	6	1700	
ПС14	1.432-14/80 вып.1	ПС600.18.20-3	2	2500	
ПС15	1.432-14/80 вып.1	ПС600.15.20-4	7	2100	
ПС16	1.432-14/80 вып.1	ПС600.15.20-6	3	2100	
ПС17	1.432-14/80 вып.1	ПС295.12.20-2	4	800	
ПС18	1.432-14/80 вып.1	ПС55.12.20	8	100	
ПС19	1.432-14/80 вып.1	ПС115.12.20	4	300	
		Карнизные панели			
ПС20	1.432-14/80 вып.2	ПК 6.65-П	10	1200	
		t=-30°С			
		Стеновые панели			
ПС1	1.432-14/80 вып.1	ПС600.9.25-1	4	1500	
ПС2	1.432-14/80 вып.1	ПС600.12.25-1	30	2000	
ПС3	1.432-14/80 вып.1	ПС600.18.25-1	3	3100	
ПС4	1.432-14/80 вып.1	ПС630.9.25-21	2	1600	
ПС5	1.432-14/80 вып.1	ПС630.9.25-22	2	1600	
ПС6	1.432-14/80 вып.1	ПС630.12.25-11	6	2100	
ПС7	1.432-14/80 вып.1	ПС630.12.25-12	6	2100	
ПС8	1.432-14/80 вып.1	ПС630.18.25-11	1	3200	
ПС9	1.432-14/80 вып.1	ПС630.18.25-12	1	3200	
ПС10	1.432-14/80 вып.1	ПС630.12.25-21	3	2100	
ПС11	1.432-14/80 вып.1	ПС630.12.25-22	2	2100	
ПС12	1.432-14/80 вып.1	ПС630.18.25-21	1	3200	
ПС13	1.432-14/80 вып.1	ПС600.12.25-3	6	2000	

Марка поз.	Обозначение	Наименование	Кол.	Масса ед. кг	Примечание
ПС14	1.432-14/80 вып.1	ПС600.18.25-3	2	3100	
ПС15	1.432-14/80 вып.1	ПС600.15.25-4	7	2600	
ПС16	1.432-14/80 вып.1	ПС600.15.25-6	3	2600	
ПС17	1.432-14/80 вып.1	ПС295.12.25-2	4	900	
ПС18	1.432-14/80 вып.1	ПС55.12.25	8	200	
ПС19	1.432-14/80 вып.1	ПС115.12.25	4	400	
		Карнизные панели			
ПС20	1.432-14/80 вып.2	ПК 6.70-П	10	1300	
		t=-40°С			
		Стеновые панели			
ПС1	1.432-14/80 вып.1	ПС600.9.30-1	4	1800	
ПС2	1.432-14/80 вып.1	ПС600.12.30-1	30	2400	
ПС3	1.432-14/80 вып.1	ПС600.18.30-1	3	3600	
ПС4	1.432-14/80 вып.1	ПС635.9.30-21	2	1900	
ПС5	1.432-14/80 вып.1	ПС635.9.30-22	2	1900	
ПС6	1.432-14/80 вып.1	ПС635.12.30-11	6	2500	
ПС7	1.432-14/80 вып.1	ПС635.12.30-12	6	2500	
ПС8	1.432-14/80 вып.1	ПС635.18.30-11	1	3800	
ПС9	1.432-14/80 вып.1	ПС635.18.30-12	1	3800	
ПС10	1.432-14/80 вып.1	ПС635.12.30-21	3	2500	
ПС11	1.432-14/80 вып.1	ПС635.12.30-22	2	2500	
ПС12	1.432-14/80 вып.1	ПС635.18.30-21	1	3800	
ПС13	1.432-14/80 вып.1	ПС600.12.30-3	6	2400	
ПС14	1.432-14/80 вып.1	ПС600.18.30-3	2	3600	
ПС15	1.432-14/80 вып.1	ПС600.15.30-4	7	3000	
ПС16	1.432-14/80 вып.1	ПС600.15.30-6	3	3000	
ПС17	1.432-14/80 вып.1	ПС295.12.30-2	4	1200	
ПС18	1.432-14/80 вып.1	ПС55.12.30	8	200	
ПС19	1.432-14/80 вып.1	ПС115.12.30	4	500	
		Карнизные панели			
ПС20	1.432-14/80 вып.2	ПК6.75-П	10	1400	
		Неотапливаемый склад			
		t=-20°С, -30°С, -40°С			
ПС21	1.432-10 вып.2	ПСЛН-Вр II 0,9×6 - III	2	710	
ПС22	1.432-10 вып.2	ПСЛН-Вр II 1,2×6 - III	14	960	
ПС23	1.432-10 вып.2	ПСЛН-Вр II 1,8×6 - III	2	1430	
ПС24	-II- ПСЛН-Вр II 0,9×6,1 - III*СБ	ПСЛН-Вр II 0,9×6,1 - III*	2	730	
ПС25	1.432-10 вып.2	ПСЛН-Вр II 1,2×6,1 - III	10	950	
ПС26	1.432-10 вып.2	ПСЛН-Вр II 1,8×6,1 - III	2	1150	
ПС27	1.432-10 вып.2	ПСЛН-Вр II 1,2×6 - II2	8	960	

Марка поз.	Обозначение	Наименование	Кол.	Масса ед. кг	Примечание
ПС28	1.432-10 вып.2	ПСЛН-Вр II 1,8×6 - II2	2	1430	
ПС29	1.432-10 вып.2	ПСЛН-Вр II 1,8×6 - 411	6	1430	
ПС30	1.432-10 вып.2	ПСЛ-А III 1,2×3 - III	2	470	
		Стальные изделия			
		t=-20°С, -30°С, -40°С			
Б1	1.439-2	Балка Б1	6	80,5	
		Элементы крепления			
Т-1	1.439-2	Т-1	114	0,5	
Т-2	1.439-2	Т-2	60	0,3	
Т-5	1.439-2	Т-5	49	0,6	
Т-8	1.439-2	Т-8	94	0,5	
Т-9	1.439-2	Т-9	2	0,7	
Т-11	1.439-2	Т-11	30	2,6	
Т-18	1.439-2	Т-18	16	1,3	
Т-19	1.439-2	Т-19	4	0,4	
Т-20	1.439-2	Т-20	4	0,7	
Т-27	1.439-2	Т-27	24	0,4	
Т-30	1.439-2	Т-30	3	0,1	
Т-32	1.439-2	Т-32	10	0,6	
		t=-20°С			
		Элементы крепления			
Т-21	1.439-2	Т-21	14	0,4	
Т-25	1.439-2	Т-25	4	1,4	
Т-25а	без чертежа	Полоса 10×160 ГОСТ 19903-74* / 3Ст3кп2 ГОСТ 380-71* ℓ=340	6	4,2	
		t=-30°С			
		Элементы крепления			
Т-22	1.439-2	Т-22	14	0,6	
Т-26	1.439-2	Т-26	4	1,9	
Т-26а	без чертежа	Полоса 10×210 ГОСТ 19903-74* / Вст3кп2 ГОСТ 380-71* ℓ=390	6	6,4	
		t=-40°С			
		Элементы крепления			
Т-23	1.439-2	Т-23	14	0,8	
Т-26	1.439-2	Т-26	4	1,9	
Т-26а	без чертежа	Полоса 10×250 ГОСТ 19903-74* / Вст3кп2 ГОСТ 380-71* ℓ=440	6	9,0	

Привязан

Инв. №

ГИП	Якименко		ТП 503-5-10.85 КЖ
Н.контр.	Щеголев		Грузовая автостанция на 250 т переработки грузов в сутки
Нач.отд.	Шувяев		
Гл.конст.	Кокорев		Производственно-складской корпус
Рук.гр.	Чулкова		Стадия: Р; Лист: 21; Листов:
Вед.инж.	Хатеева		Спецификация к схемам расположения панелей стен
Ст.техн.	Струкова		Гипроавтотранс Белорусский филиал

Копировал Ваш

Формат А2

Схема расположения элементов крепления панелей стен по оси А

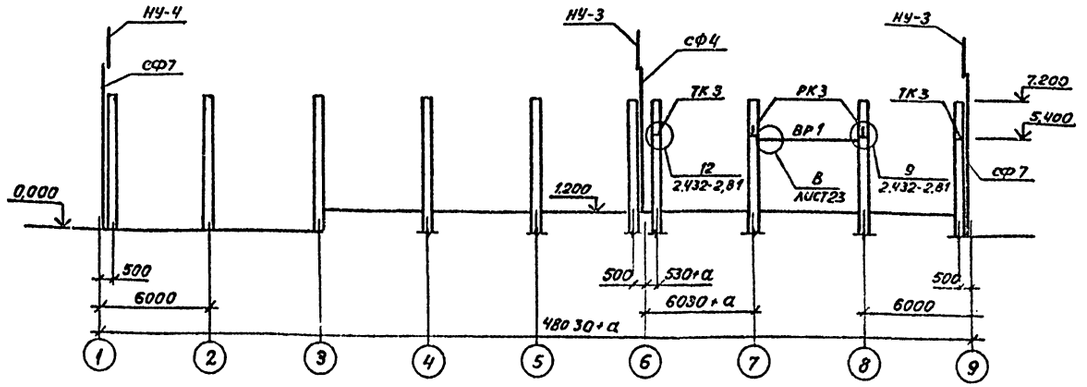

Схема расположения элементов крепления панелей стен по оси 1

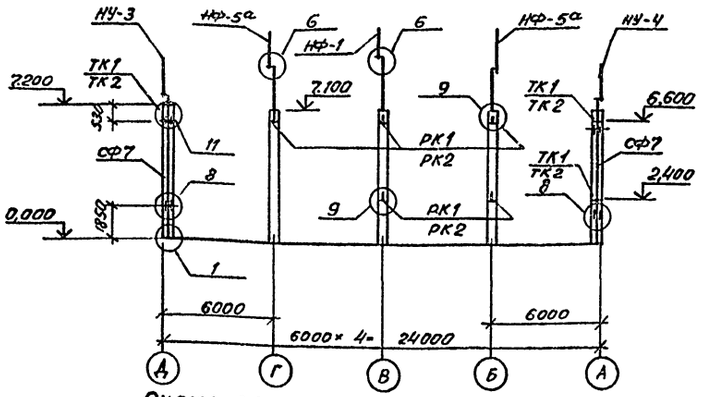

Схема расположения элементов крепления панелей стен по оси Д

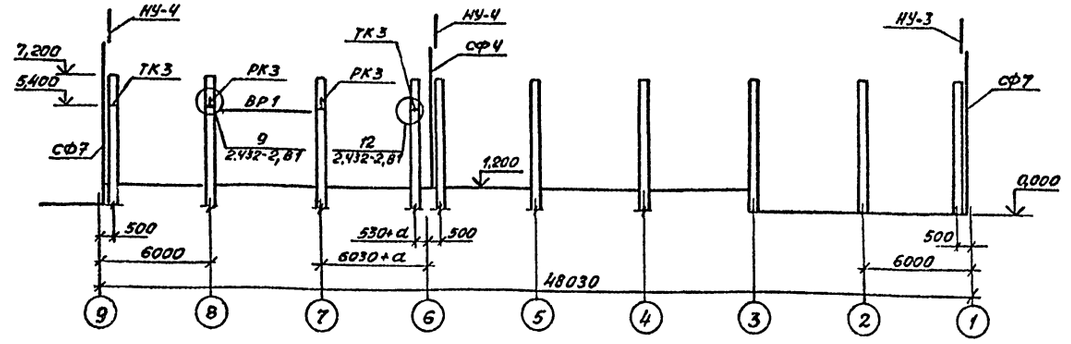

Схема расположения элементов крепления панелей стен по оси 6

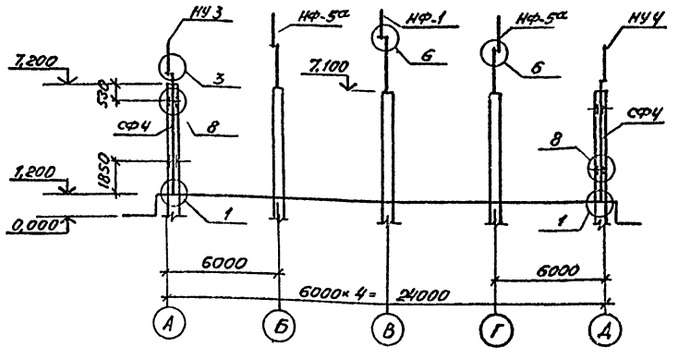

Схема расположения элементов крепления панелей стен по оси 9

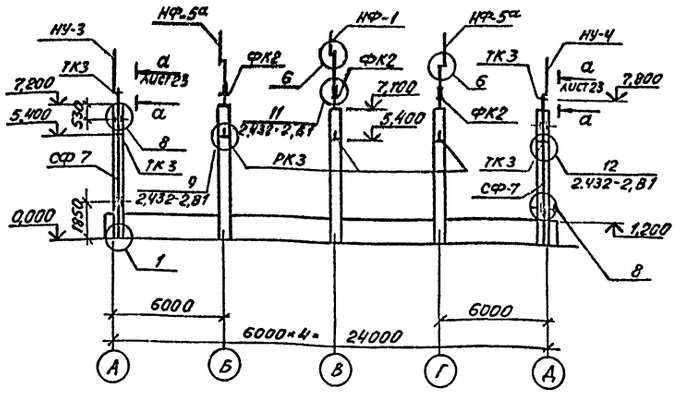

1. Неоговоренные монтажные узлы приняты по серии 2.432-1, вып.1
2. Сварку производить электродами типа Э42 ГОСТ 9467-75
3. Элементы крепления производственной и отапливаемой части здания должны быть защищены от коррозии цинковым покрытием толщиной 0,12 мм.
4. Металлические стойки, насадки и элементы крепления неотапливаемой части здания защитить лакокрасочными покрытиями.

ГИП	Якименко	
Н.контр.	Щеголев	
Нач.отд.	Шубаев	
Гл.конст.	Кокорев	
Рук.гр.	Чулкова	
Ведущ.	Хатеева	
Инж.	Сычева	

Привязан

Инв. №

ТП 503-5-10.85 КЖ

Грузовая автостанция на 250т переработки грузов в сутки

Производственно-складской корпус

Стадия РП | Лист 22 | Листов

Схемы расположения элементов крепления панелей стен

ГИПРОАВТОТРАНС Воронежский филиал

Инв.№ подл. | Подпись и дата | Взам. инв.№

Типовой проект 503-5-10.85 Альбом I

Инв.№ подл. | Подп. и дата | Взам.инв.№

А

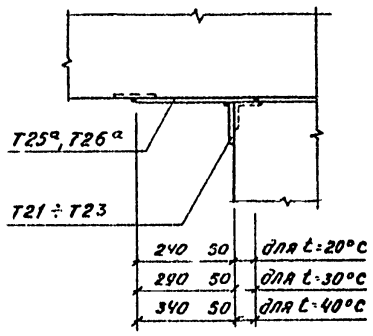

В

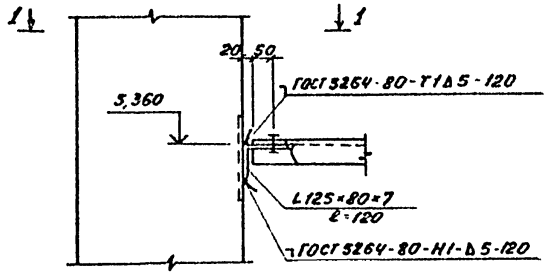

Б

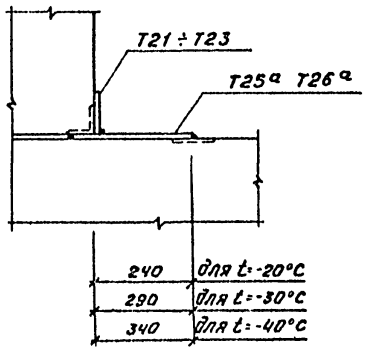

1-1

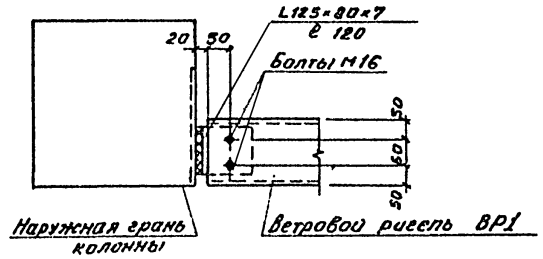

а - а

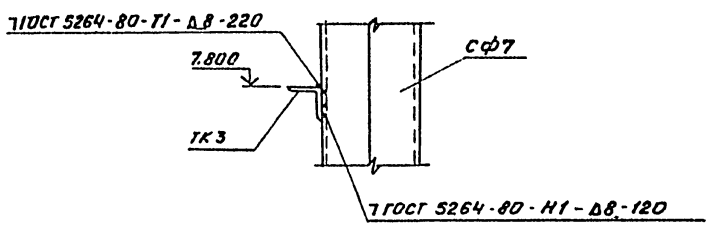

Спецификация к схемам расположения элементов крепления панелей стен

Марка поз.	Обозначение	Наименование	Кол.	Масса ед.кг.	Примечание
		Стойки			
СФ-4	1.439-2	СФ-4	2	357.4	
СФ-7	1.439-2	СФ-7	4	416.2	
ВР1	Без чертежа	Ветровой ригель ℓ=5560			
		Швеллер [160×60×6 ГОСТ 8278-75* / ВСт3кп2 ГОСТ 380-71*]	2	66,3	
		Насадки			
НУ-3	1.439-2	НУ-3	3	43.0	
НУ-4	1.439-2	НУ-4	3	43,0	
Нф-1	1.439-2	Нф-1	3	29.8	
Нф 5а	Альбом - II	Нф 5а	6	51.8	
Т13	1.439-2	Элемент крепления Т13	24	2,0	
		Опорные консоли			
		t = -20°С			
РК2	1.439-2	РК2	5	14,7	
ТК2	1.439-2	ТК2	3	17.5	
ФК2	1.439-2	ФК2	3	17,1	
РК3	1.439-2	РК3	7	4.2	
ТК3	1.439-2	ТК3	8	3,7	
		t = -30°С			
РК1	1.439-2	РК1	5	19,5	
ТК1	1.439-2	ТК1	3	22,1	
ФК2	1.439-2	ФК2	3	17,1	
РК3	1.439-2	РК3	7	4.2	
ТК3	1.439-2	ТК3	8	3,7	
		t = -40°С			
РК1	1.439-2	РК1	5	19,5	
ТК1	1.439-2	ТК1	3	22,1	
ФК2	1.439-2	ФК2	3	17,1	
РК3	1.439-2	РК3	7	4,2	
ТК3	1.439-2	ТК3	8	3,7	

Привязан

Инв.№

ГИП	Якименко	
Н.контр	Щеголев	
Нач.отд.	Шубаев	
Гл.конст.	Кокорев	
Рук.гр.	Чулкова	
Вед.инж	Хатеева	
Инж.	Сычева	

ТП 503-5-10.85 КЖС

Грузовая автостанция на 250т переработки грузов в сутки

Производственно-складской корпус

Стадия	Лист	Листов
РП	23	

Узлы А,Б,В. Спецификация к схемам расположения элементов крепления панелей стен

ТИПРОАВТОТРАНС Воронежский филиал

Типовой проект 503-5-10.85 Альбом I

Схема расположения панелей перегородки по оси 3

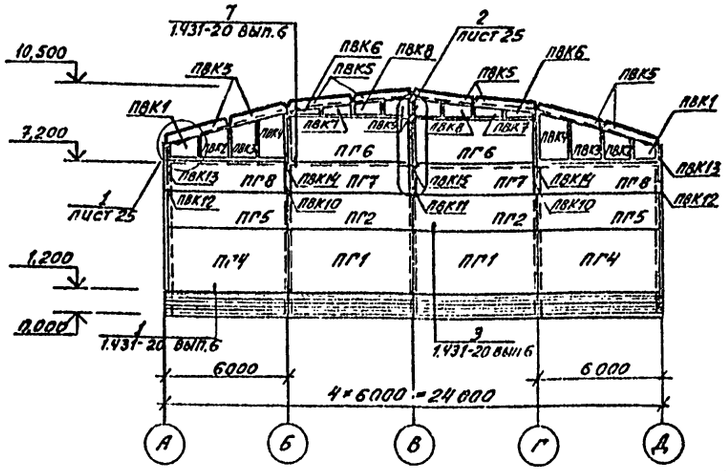

Схема расположения элементов крепления верхней части перегородки по оси 2

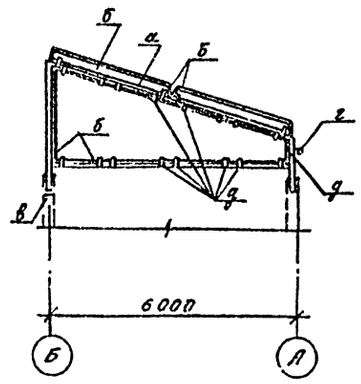

Схема расположения панелей перегородки по оси 2

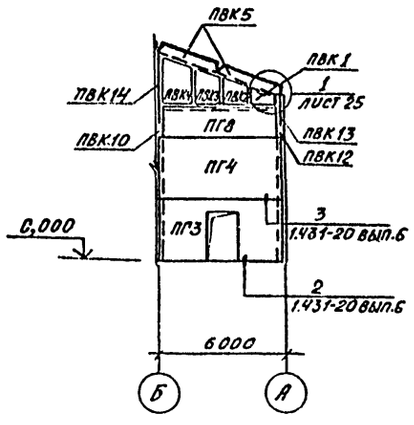

Схема расположения панелей перегородки между осями Б-В

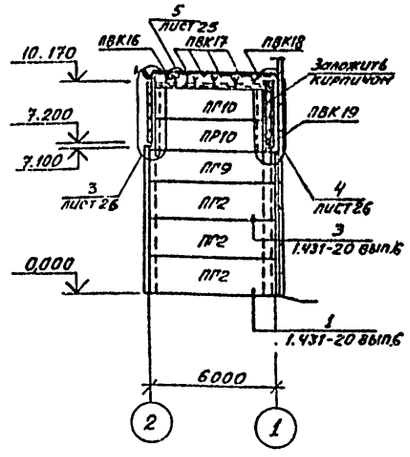

Схема расположения элементов крепления верхней части перегородки между осями Б-В

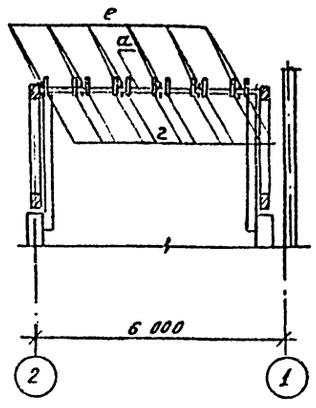

Схема расположения элементов крепления верхней части перегородки по оси 3

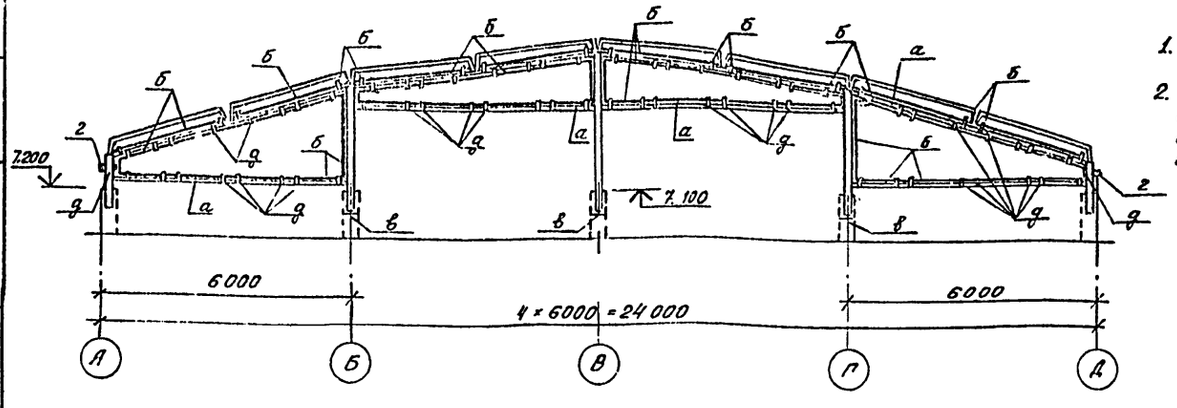

1. Панели приняты с объёмным весом 1000 Кгс/м³
2. Для повышения предела огнестойкости стального каркаса выполнить фосфатное огнезащитное покрытие толщиной 15мм согласно ГОСТ 23791-79

Спецификация к схемам расположения перегородок

Марка	Обозначение	Наименование	Кол.	Масса, кг	Примечание
		Панели			
ПГ1	1.431-20, вып.1	ППП-1 / 5,98×2,985	2	1460	
ПГ2	1.431-20, вып.1	ППП-2 / 5,98×1,785	5	870	
ПГ3	1.431-20, вып.1	ППП-5-А / 5,27×2,985	1	1140	
ПГ4	1.431-20, вып.1	ППП-5 / 5,27×2,985	3	1410	
ПГ5	1.431-20, вып.1	ППП-6 / 5,27×1,785	2	840	
ПГ6	1.431-20, вып.1	ППП-6-В / 5,27×1,785	2	840	
ПГ7	1.431-20, вып.1	ППП-7 / 5,27×1,485	2	710	
ПГ8	1.431-20, вып.1	ППП-11-В / 5,56×1,485	3	670	
ПГ9	1.431-20, вып.1	ППП-3 / 5,58×1,985	1	930	
ПГ10	1.431-20, вып.1	ППП-14 / 5,22×1,485	2	630	
		панели-вкладыши каркасно-обшивные			
ПВК1	Лист 27	ПВК1	3	44,4	
ПВК2	Лист 27	ПВК2	3	63,9	
ПВК3	Лист 27	ПВК3	3	92,9	
ПВК4	Лист 27	ПВК4	3	117,0	
ПВК5	Лист 27	ПВК5	10	37,5	
ПВК6	Лист 28	ПВК6	2	32,5	
ПВК7	Лист 28	ПВК7	2	43,0	
ПВК8	Лист 28	ПВК8	2	53,7	
ПВК9	Лист 28	ПВК9	2	64,7	
ПВК10	Лист 28	ПВК10	3	10,4	
ПВК11	Лист 28	ПВК11	1	11,1	
ПВК12	Лист 28	ПВК12	3	19,0	
ПВК13	Лист 28	ПВК13	3	41,8	
ПВК14	Лист 28	ПВК14	3	54,8	
ПВК15	Лист 28	ПВК15	1	65,2	
ПВК16	Лист 29	ПВК16	1	24,8	
ПВК17	Лист 29	ПВК17	4	25,9	
ПВК18	Лист 29	ПВК18	1	19,0	
ПВК19	Лист 29	ПВК19	1	61,0	

Инв.№ подл. | Подпись и дата | Взам. инв.№

Привязан:

Инв.№

ГИП	Якименко	
Н.контр.	Щеголев	
Нач. отд	Шувалев	
Гл. констр.	Кокорев	
Рук. гр.	Чулкова	
Ст. инж.	Чумакова	
Инженер	Мещеряков	

ТП 503-5-10.85 КЖ

Грузовая автостанция на 250т переработки грузов в сутки

Производственно-складской корпус

Стадия	Лист	Листов
РП	24	

Схемы расположения панелей перегородок и элементов крепления верхней части перегородок

ГИПРОАВТОТРАНС Воронежский филиал

Копировал:

Формат А2

Типовой проект 503-5-10.85 Альбом I

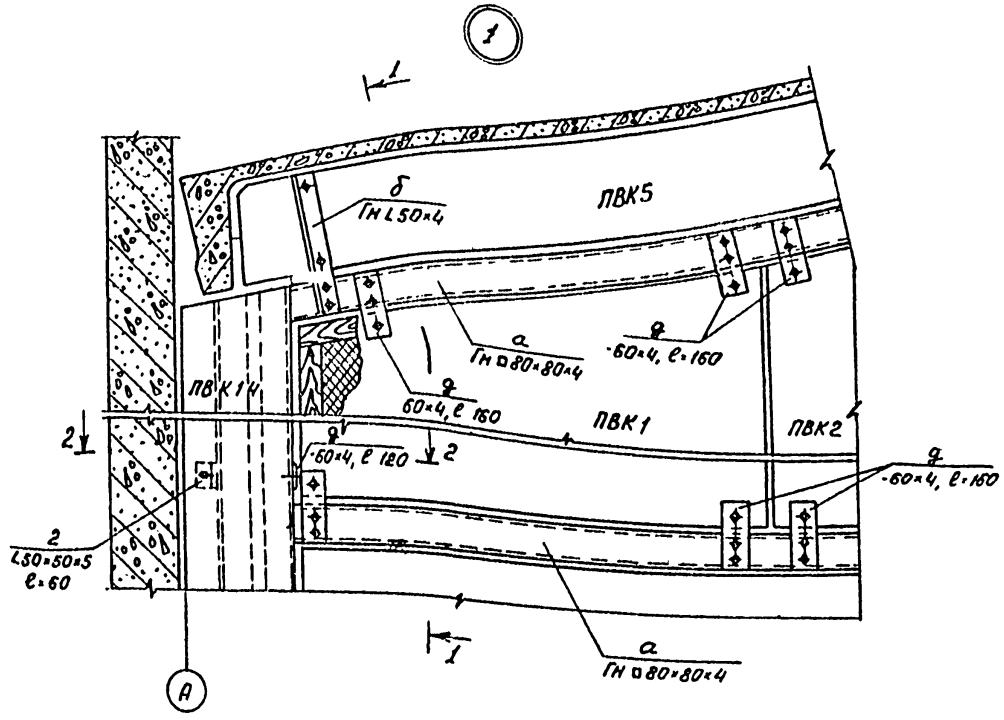

1-1

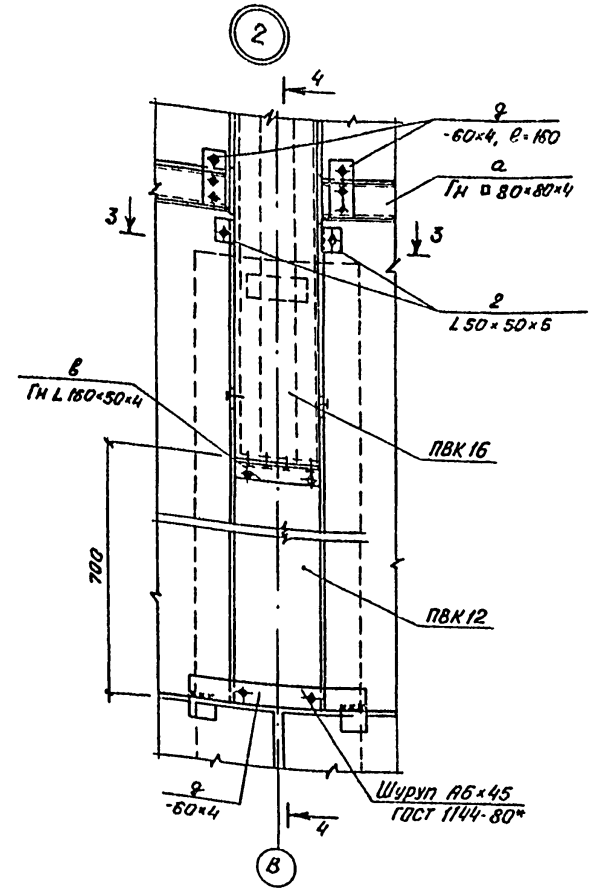

4-4

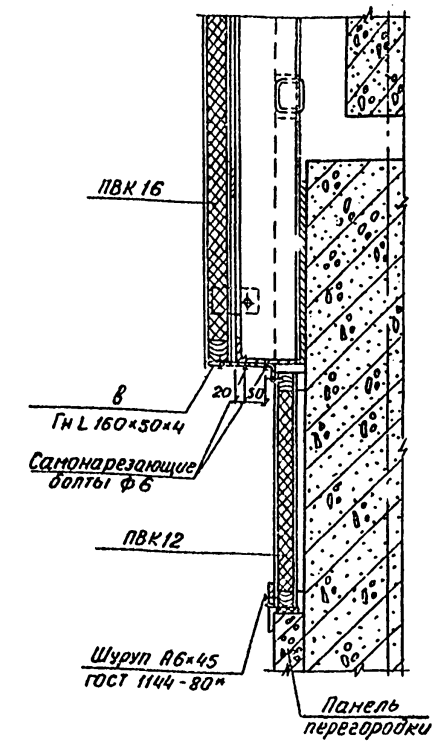

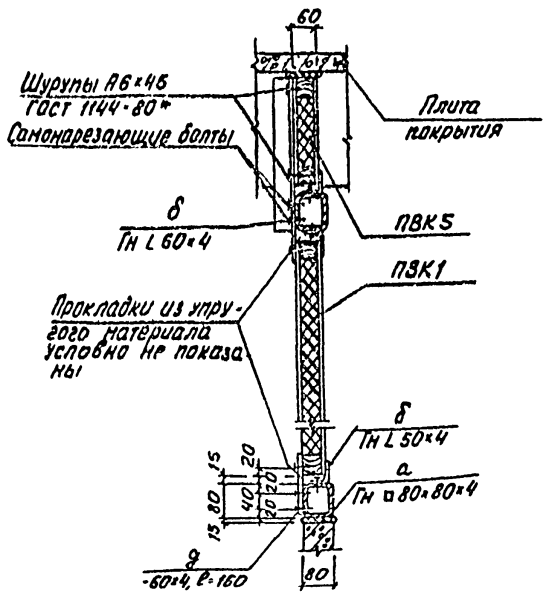

2-2

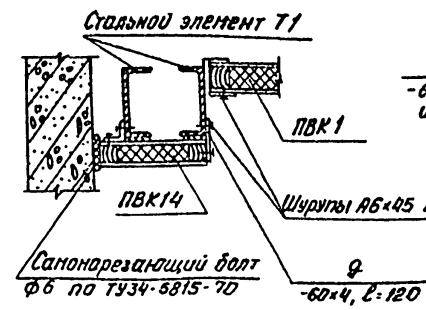

3-3

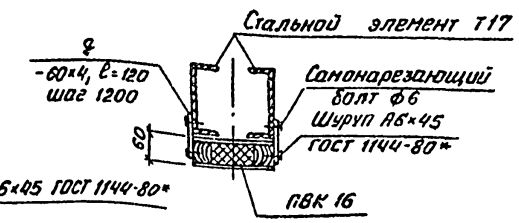

ГИП	Якименко		ТП 503-5-10.85 КЖС		
Н.контр.	Щеголев		Грузовая автостанция на 250т перера-ботки грузов в сутки		
Нач.отд.	Шубаев		Производственно-складской корпус	Стадия: РП	Лист: 25	Листов:
Гл.конст.	Кокорев		Узлы 1,2	ГИПРОАВТОТРАНС Воронежский филиал	
Рук.гр.	Чулкова				
Ст.инж.	Чумакова				

Привязан

Инв. №

Взам. инв. №

Подп. и дата

Инв. № подл.

Копировал Мос.-

Формат А2

Типовой проект 503-5-10.85 Альбом I

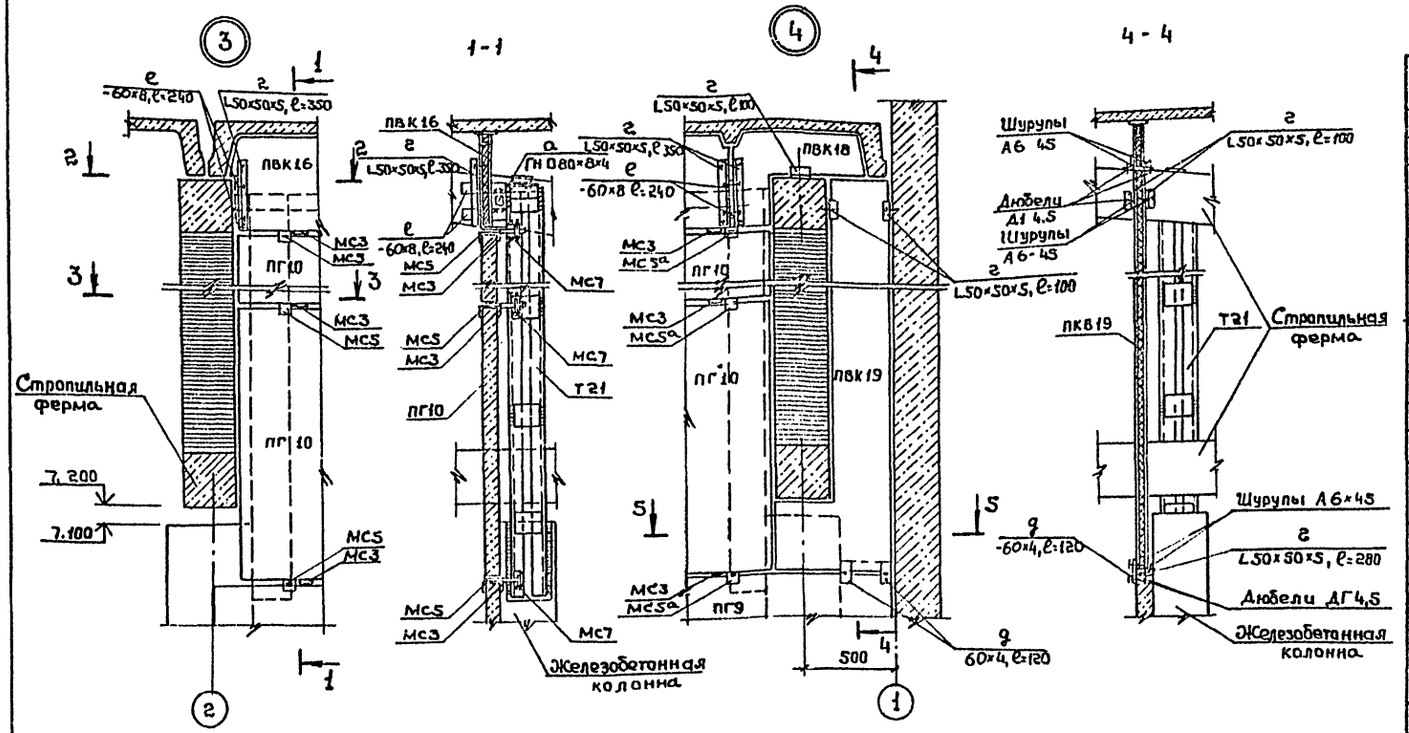

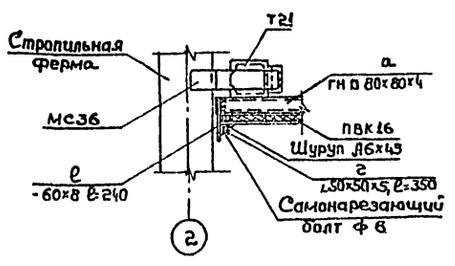

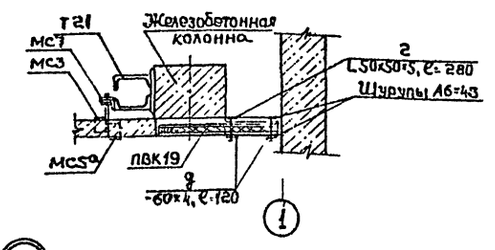

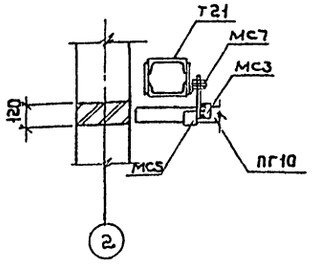

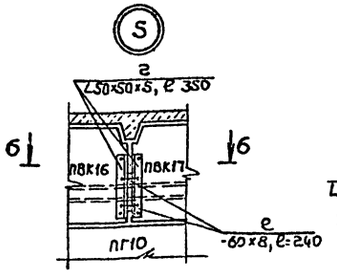

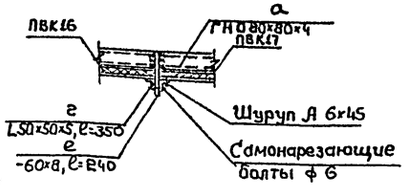

Спецификация к схемам расположения перегородок

Марка, поз.	Обозначение	Наименование	Кол.	Масса ед., кг	Примечание
		Соединительные изделия			
мс1	1.431-20 вып.7 ч.2	мс1	2	1,0	
мс2	1.431-20 вып.7 и 2	мс2	13	0,5	
мс2а	1.431-20 вып.7 ч.2	мс2а	13	0,5	
мс3	1.431-20 вып.7 ч.2	мс3	46	0,3	
мс4	1.431-20 вып.7 ч.2	мс4	26	0,8	
мс5	1.431-20 вып.7 ч.2	мс5	3	0,5	
мс5а	1.431-20 вып.7 ч.2	мс5а	3	0,5	
мс7	1.431-20 вып 7 ч.2	мс7	6	0,5	
мс15	1.431-20 вып.7 ч.2	мс15	14	0,7	
а		Труба 80×80×4 ТУ 14-2-361-79 / ВСт3кп2 ТУ 14-1-3023-80		565,8	
б		Уголок 50×50×4 ГОСТ 19771-74* / ВСт3кп2 ГОСТ 11474-76*		284,5	
в		Уголок 160×50×4 ГОСТ 19772-74* / ВСт3кп2 ГОСТ 11474-76*		5,1	
г		Уголок Б-50×50×5 ГОСТ 8509-72* / ВСт3кп2 ГОСТ 535-79*		28,5	
д		Полоса Б-4×60 ГОСТ 103-76 / ВСт3кп2 ГОСТ 535-79		27,6	
е		Полоса Б-8×60 ГОСТ 103-76 / ВСт3кп2 ГОСТ 535-79*		10,9	

ГИП	Якименко		ТП 503-5-10.85 КЖ
Н.контр.	Шевалев		Грузовая автостанция на 250т переработки грузов в сутки
Нач.отд.	Шувалев		Производственно-складской корпус
Гл.констр.	Кокорев		Стадия: Р/Л; Лч.ст: 26; Листов:
Рук.гр.	Чулкова		Узлы 3÷5
Ст.инж.	Чумакова		ГИПРОАВТОТРАНС Воронежский филиал
Инж.	Мещерякова		

Привязан

Инв.№

Взам.инв.№ | Подпись и дата | Инв.№ подл.

Копировал:

Формат А2

Типовой проект 503-5-10.85 Альбом 1

ПВК1, ПВК2, ПВК3, ПВК4

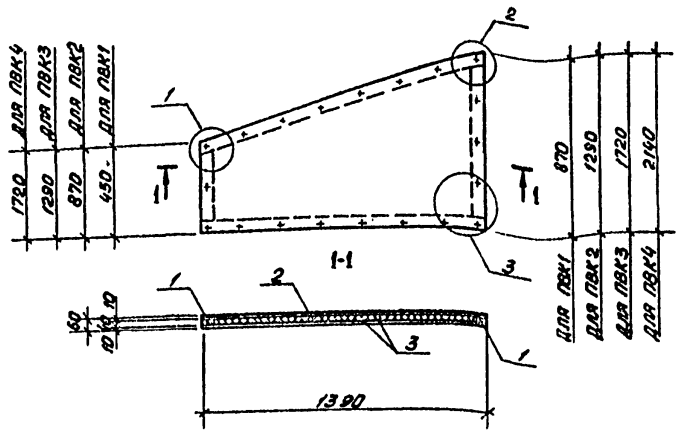

ПВК5, ПВК6

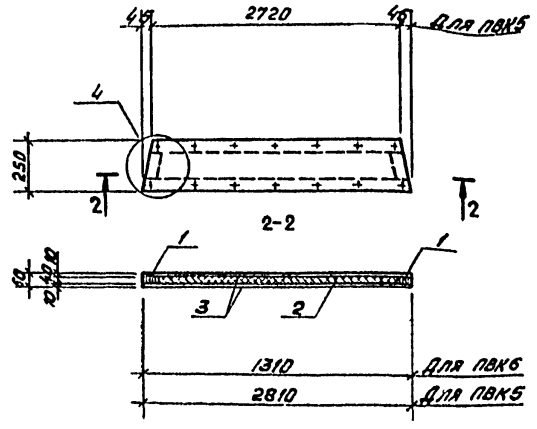

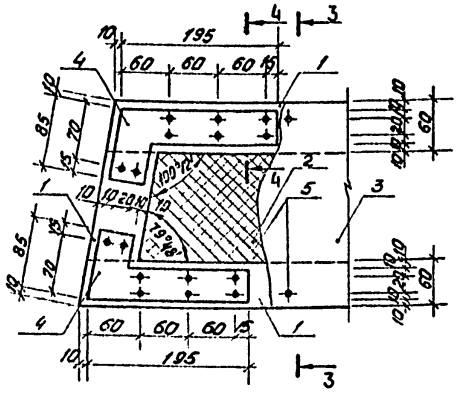

1. Панели-вкладыши состоят из деревянного каркаса, обшитого с двух сторон плоскими асбестоцементными листами, со средним слоем из минераловатных матов на синтетическом связующем.
2. Каркас панелей выполняется из здоровой древесины хвойных пород не ниже II сорта по ГОСТ 8486-66** с объемной массой 650 кг/м³ и влажностью не более 15% с глубокой пропиткой антипиренами.
3. Асбестоцементные листы крепятся к деревянному каркасу при помощи шурупов. Перед их креплением под шурупы предварительно просверливаются и раззенковываются отверстия.
4. Отверстия под шурупы в стальных соединительных накладках раззенковать.
5. Для защиты от коррозии стальные элементы деревянных каркасов окрашиваются за 2 раза масляной краской

Спецификация панелей-вкладышей каркасно-обшивных

Марка, поз.	Обозначение	Наименование	Кол.	Масса ед., кг	Примечание
		ПВК 1		44,4	
1	ГОСТ 8486-66**, ГОСТ 24454-80	Бруски 60×40	3,93		м
2	ГОСТ 9573-82	Плиты из минеральной ваты γ=75 кг/м³	0,03		м³
3	ГОСТ 18124-75*	Плоские асбестоцементные листы	1,83		м²
4	ГОСТ 82-70*	Накладки стальные-δ=4	–	3,5	
5	ГОСТ 1145-80*	Шурупы 2-4×20		0,2	
		ПВК 2		68,9	
1	ГОСТ 8486-66**, ГОСТ 24454-80	Бруски 60×40	4,77		м
2	ГОСТ 9573-82	Плиты из минеральной ваты γ=75 кг/м³	0,05		м³
3	ГОСТ 18124-75*	Плоские асбестоцементные листы	3,00		м²
4	ГОСТ 82-70*	Накладки стальные-δ=4	–	3,5	
5	ГОСТ 1145-80*	Шурупы 2-4×20		0,2	
		ПВК 3		92,9	
1	ГОСТ 8486-66**, ГОСТ 24454-80	Бруски 60×40	5,62		м
2	ГОСТ 9573-82	Плиты из минеральной ваты γ=75 кг/м³	0,07		м³
3	ГОСТ 18124-75*	Плоские асбестоцементные листы	4,18		м²
4	ГОСТ 82-70*	Накладки стальные-δ=4	–	3,6	
5	ГОСТ 1145-80*	Шурупы 2-4×20		0,2	
		ПВК 4		117,0	
1	ГОСТ 8486-66**, ГОСТ 24454-80	Бруски 60×40	6,47		м
2	ГОСТ 9573-82	Плиты из минеральной ваты γ=75 кг/м³	0,09		м³
3	ГОСТ 18124-75*	Плоские асбестоцементные листы	5,36		м²
4	ГОСТ 82-70*	Накладки стальные-δ=4	–	3,6	
5	ГОСТ 1145-80*	Шурупы 2-4×20		0,2	
		ПВК 5		37,5	
1	ГОСТ 8486-66**, ГОСТ 24454-80	Бруски 60×40	5,79		м
2	ГОСТ 9573-82	Плиты из минеральной ваты γ=75 кг/м³	0,014		м³
3	ГОСТ 18124-75*	Плоские асбестоцементные листы	1,38		м²
4	ГОСТ 82-70*	Накладки стальные-δ=4		2,4	
5	ГОСТ 1145-80*	Шурупы 2-4×20		0,2	

ГИП	Якутенко		ТП 503-5-10.85 КЖ
Н. контр.	Щеголев		
Нач. отд.	Шувалов		Грузовая автостанция на 250 т переработки грузов в сутки
Гл. конст.	Кожорев		
Рук. гр.	Чулкова		Производственно-складской корпус — Отдел: ДП; Лист: 27; Листов:
Ст. инж.	Чумакова		Панели-вкладыши каркасно-обшивные ПВК1 ÷ ПВК5 — Гипроавтотранс, Воронежский филиал

Привязан:

Инв. №

Инв. № подл. | Подпись и дата | Взам. инв. №

Копировал

Формат А2

Типовой проект 503-5-10.85 Альбом I

ПВК6, ПВК7, ПВК8, ПВК9

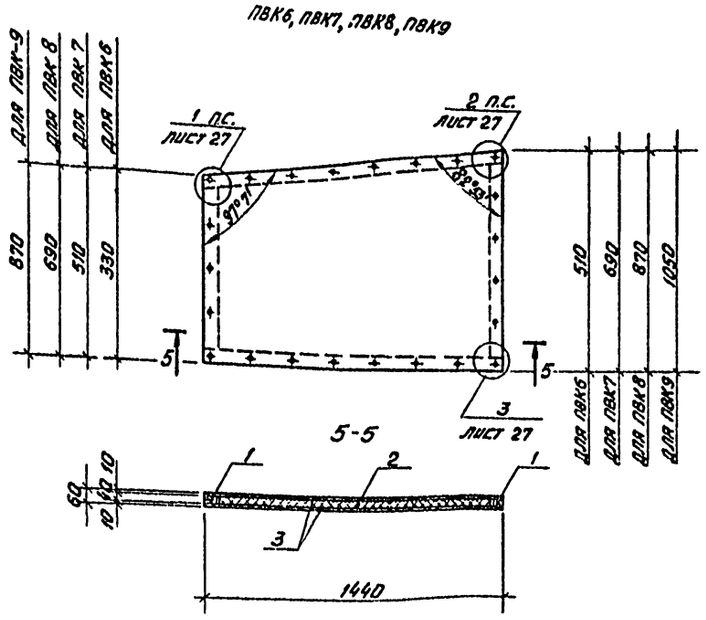

ПВК10, ПВК11, ПВК12, ПВК13, ПВК14, ПВК15

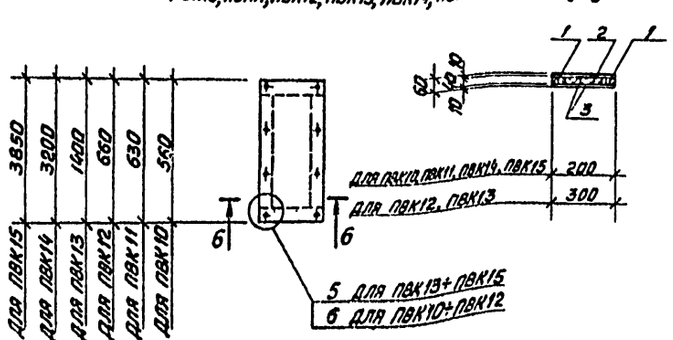

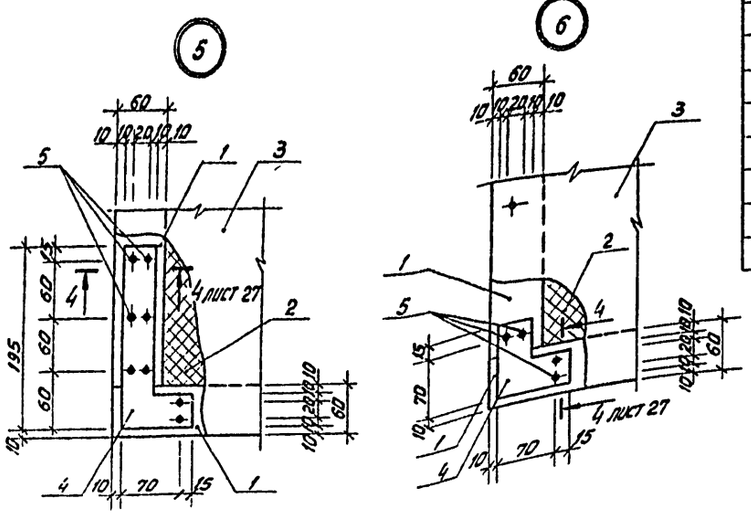

Спецификация панелей-вкладышей каркасно-обшивных

Марка, поз.	Обозначение	Наименование	Кол.	Масса ед., кг	Примечание
		ПВК6		32,5	
1	ГОСТ 8486-66**, ГОСТ 24454-80	Бруски 60×40	3,49		м
2	ГОСТ 9573-82	Плиты из минеральной ваты γ=75 кг/м³	0,02		м³
3	ГОСТ 18124-75*	Плоские асбестоцемент-ные листы	1,21		м²
4	ГОСТ 82-70*	Накладки стальные-δ=4		3,5	
5	ГОСТ 1145-80*	Шурупы 2-4×20		0,2	
		ПВК7		43,0	
1	ГОСТ 8486-66**, ГОСТ 24454-80	Бруски 60×40	3,85		м
2	ГОСТ 9573-82	Плиты из минеральной ваты γ=75 кг/м³	0,03		м³
3	ГОСТ 18124-75*	Плоские асбестоцемент-ные листы	1,73		м²
4	ГОСТ 82-70*	Накладки стальные-δ=4		3,5	
5	ГОСТ 1145-80*	Шурупы 2-4×20		0,2	
		ПВК8		53,7	
1	ГОСТ 8486-66**, ГОСТ 24454-80	Бруски 60×40	4,21		м
2	ГОСТ 9573-82	Плиты из минеральной ваты γ=75 кг/м³	0,04		м³
3	ГОСТ 18124-75*	Плоские асбестоцемент-ные листы	2,25		м²
4	ГОСТ 82-70*	Накладки стальные-δ=4		3,5	
5	ГОСТ 1145-80*	Шурупы 2-4×20		0,2	
		ПВК9		64,4	
1	ГОСТ 8486-66**, ГОСТ 24454-80	Бруски 60×40	4,57		м
2	ГОСТ 9573-82	Плиты из минеральной ваты γ=75 кг/м³	0,05		м³
3	ГОСТ 18124-75*	Плоские асбестоцемент-ные листы	2,76		м²
4	ГОСТ 82-70*	Накладки стальные-δ=4		3,5	
5	ГОСТ 1145-80*	Шурупы 2-4×20		0,2	
		ПВК10		10,4	
1	ГОСТ 8486-66**, ГОСТ 24454-80	Бруски 60×40	1,28		м
2	ГОСТ 9573-82	Плиты из минеральной ваты γ=75 кг/м³	0,04		м³
3	ГОСТ 18124-75*	Плоские асбестоцемент-ные листы	0,22		м²
4	ГОСТ 82-70*	Накладки стальные-δ=4		1,3	
5	ГОСТ 1145-80*	Шурупы 2-4×20		0,1	

Марка, поз.	Обозначение	Наименование	Кол.	Масса ед., кг	Примечание
		ПВК11		11,1	
1	ГОСТ 8486-66**, ГОСТ 24454-80	Бруски 60×40	1,42		м
2	ГОСТ 9573-82	Плиты из минеральной ваты γ=75 кг/м³	0,04		м³
3	ГОСТ 18124-75*	Плоские асбестоцемент-ные листы	0,25		м²
4	ГОСТ 82-70*	Накладки стальные-δ=4		1,3	
5	ГОСТ 1145-80*	Шурупы 2-4×20		0,1	
		ПВК12		19,0	
1	ГОСТ 8486-66**, ГОСТ 24454-80	Бруски 60×40	1,68		м
2	ГОСТ 9573-82	Плиты из минеральной ваты γ=75 кг/м³	0,10		м³
3	ГОСТ 18124-75*	Плоские асбестоцементные листы	0,40		м²
4	ГОСТ 82-70*	Накладки стальные-δ=4		1,3	
5	ГОСТ 1145-80*	Шурупы 2-4×20		0,1	
		ПВК13		41,8	
1	ГОСТ 8486-66**, ГОСТ 24454-80	Бруски 60×40	3,16		м
2	ГОСТ 9573-82	Плиты из минеральной ваты γ=75 кг/м³	0,23		м³
3	ГОСТ 18124-75*	Плоские асбестоцемент-ные листы	0,84		м²
4	ГОСТ 82-70*	Накладки стальные-δ=4		2,4	
5	ГОСТ 1145-80*	Шурупы 2-4×20		0,2	
		ПВК14		54,8	
1	ГОСТ 8486-66**, ГОСТ 24454-80	Бруски 60×40	6,66		м
2	ГОСТ 9573-82	Плиты из минеральной ваты γ=75 кг/м³	0,25		м³
3	ГОСТ 18124-75*	Плоские асбестоцемент-ные листы	1,28		м²
4	ГОСТ 82-70*	Накладки стальные-δ=4		2,4	
5	ГОСТ 1145-80*	Шурупы 2-4×20		0,2	
		ПВК15		65,2	
1	ГОСТ 8486-66**, ГОСТ 24454-80	Бруски 60×40	7,66		м
2	ГОСТ 9573-82	Плиты из минеральной ваты γ=75 кг/м³	0,30		м³
3	ГОСТ 18124-75*	Плоские асбестоцемент-ные листы	1,84		м²
4	ГОСТ 82-70*	Накладки стальные-δ=4		2,4	
5	ГОСТ 1145-80*	Шурупы 2-4×20		0,2	

Общие указания см. лист 27

ГИП	Якименко		ТП 503-5-10.85 КЖ
Н. контр.	Щеголев		Грузовая автостанция на 250 т переработки грузов в сутки
Нач. отд.	Щуваев		Производственно-складской корпус — Стадия: РП; Лист: 28; Листов:
Гл. констр.	Кокорев		Панели — вкладыши каркасно-обшивные ПВК6 — ПВК15
Рук. гр.	Чулкова		Гипроавтотранс, Воронежский филиал
Ст. инж.	Чумакова		

Привязан:

Инв. №

Копировал Вахи

Формат А2

Инв. № подл. | Подпись и дата | Взам. инв. №

Типовой проект 503-5-10.85 Альбом I

ПВК 16

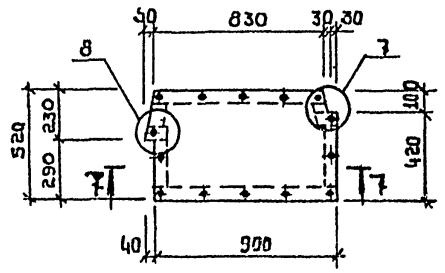

7-7



ПВК 17

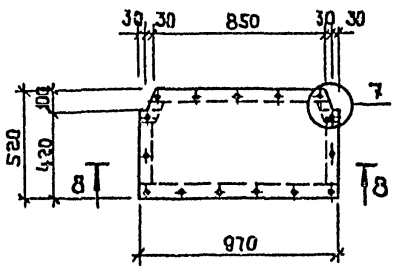

8-8

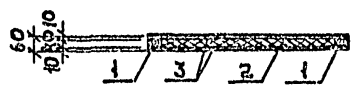

ПВК 18

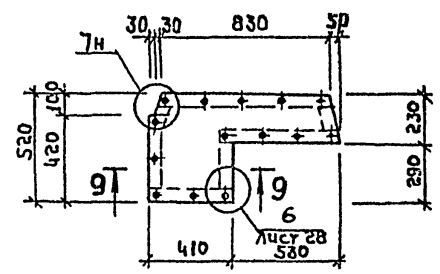

9-9

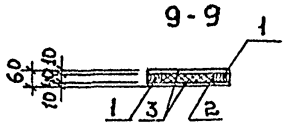

ПВК 19

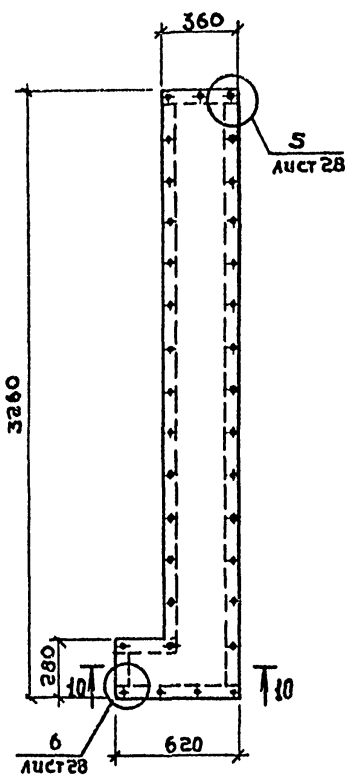

10-10

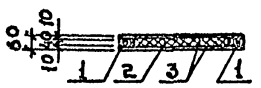

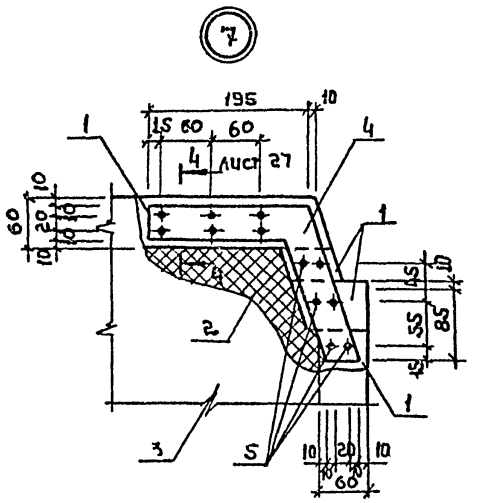

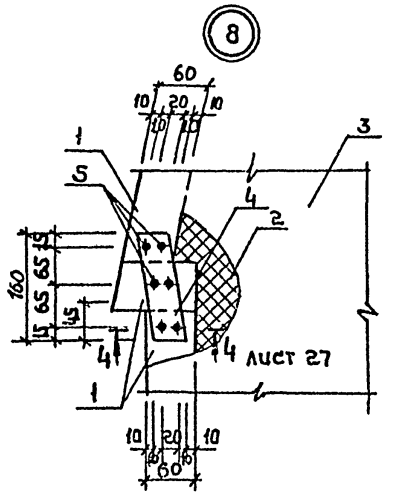

Общие указания см. лист 27

Спецификация панелей-вкладышей каркасно-обшивных

Марка, поз	Обозначение	Наименование	Кол.	Масса ед., кг	Примечание
		ПВК 16		24,78	
1	ГОСТ 8486-66**, ГОСТ 24454-80	Бруски 60×40	2,63		м
2	ГОСТ 9573-82	Плиты из минеральной ваты γ=75 кг/м³	0,012		м³
3	ГОСТ 18124-75*	Плоские асбестоцементные листы	0,34		м²
4	ГОСТ 82-70*	Насадки стальные - δ=4	-	2,83	
5	ГОСТ 1145-80*	Шурупы 2-4×20		0,2	
		ПВК 17		25,89	
1	ГОСТ 8486-66** ГОСТ 24454-80	Бруски 60×40	2,55		м
2	ГОСТ 9573-82	Плиты из минеральной ваты γ=75 кг/м³	0,014		м³
3	ГОСТ 18124-75*	Плоские асбестоцементные листы	1,0		м²
4	ГОСТ 82-70*	Насадки стальные- δ=4	-	2,74	
5	ГОСТ 1145-80*	Шурупы 2-4×20		0,2	
		ПВК 18		19,02	
1	ГОСТ 8486-66**, ГОСТ 24454-80	Бруски 60×40	2,66		м
2	ГОСТ 9573-82	Плиты из минеральной ваты γ=75 кг/м³	0,006		м³
3	ГОСТ 18124-75*	Плоские асбестоцементные листы	0,65		м²
4	ГОСТ 82-70*	Насадки стальные- δ=4	-	2,74	
5	ГОСТ 1145-80*	Шурупы 2-4×20		0,2	
		ПВК 19		61,01	
1	ГОСТ 8486-66**, ГОСТ 24454-80	Бруски 60×40	7,2		м
2	ГОСТ 9573-82	Плиты из минеральной ваты γ=75 кг/м³	0,033		м³
3	ГОСТ 18124-75*	Плоские асбестоцементные листы	2,5		м²
4	ГОСТ 82-70*	Насадки стальные- δ=4	-	2,12	
5	ГОСТ 1145-80*	Шурупы 2-4×20		0,2	

Привязан

Инв. №

Взам. инв. № | Подпись и дата | Инв. № подл.

ГИП	Якименко		ТП 503-5-10.85 КЭС
Н. контр.	Щеголев		Грузовая автостанция на 250 т переработки грузов в сутки
Нач. отд.	Шувалов		Производственно-складской корпус — Стадия: РП; Лист: 29; Листов:
Гл. констр.	Кокорев		Панели-вкладыши каркасно-обшивные ПВК 16 ÷ ПВК 19
Рук. гр.	Чулкова		ГИПРОАВТОТРАНС Воронежский филиал
Ст. инж.	Чумакова		

Альбом I

503-5-10.85

Типовой проект

Ведомость рабочих чертежей основного комплекта

Лист	Наименование	Примечание
1	Общие данные (начало)	
2	Общие данные (окончание) Лестница металлическая	
3	Схема расположения путей подвесного транспорта	
4	Схемы расположения оконных проемов и элементов заполнения оконных проемов	
5	Спецификация элементов заполнения оконных проемов	

Ведомость ссылочных и прилагаемых документов

Обозначение	Наименование	Примечание
ГОСТ 6785-80	Плиты подоконные железобетонные	
1.136-1 вып.1	Плиты подоконные железобетонные	
1.426-1 вып.3	Стальные подкрановые балки Балки путей подвесного транспорта пролетом 6м чертежи КМ	
1.436.2-15 вып.1,2	Окна с переплетами из спаренных прямоугольных стальных труб и механизмы открывания	
1.459-2 вып.1,2	Стальные лестницы, переходные площадки и ограждения чертежи КМ.	
2.436-11 вып.1	Узлы окон со стальными переплетами	

Рабочие чертежи металлических конструкций разработаны на основании исходных данных, изложенных на листе АР-1.

За условную отметку 0,000 принят уровень пола 1го этажа производственных помещений, что соответствует абсолютной отметке на генплане [ ]

Изготовление, монтаж и соединение элементов конструкций производить в соответствии с указаниями главы СНиП III-18-75 „Металлические конструкции. Правила производства и приемки работ."

Сварку вести электродами Э42 по ГОСТ 9467-75, кроме подвесных путей кранбалок и монорельсов.

Все металлоконструкции, эксплуатируемые внутри отапливаемой части корпуса, окрасить двумя слоями масляной краской для внутренних работ по одному слою железного сурика на олифе.

Все металлоконструкции, эксплуатируемые в неотапливаемой части корпуса, окрасить тремя слоями эмали ПФ-115 по слою грунта ФЛ-03К.

Ездовые поверхности крановых путей не окрашивать.

Перед окраской конструкции очистить от окалины и ржавчины и обезжирить.

Проект разработан в соответствии с действующими нормами и правилами и предусматривает мероприятия, обеспечивающие взрывную, взрывопожарную и пожарную безопасность при эксплуатации здания.

Гл. инженер проекта /Якименко/

Техническая спецификация металла

Вид профиля и ГОСТ, ТУ	Марка металла и ГОСТ	Обозначение и размер профиля, мм	№ п.п.	Код: марки металла	Код: вида профиля	Код: размера профиля	Количество, шт	Длина, мм	Масса металла по элементам конструкций, т: Поз. КМ (марка, поз. чертежа) конструкции, изделия, детали, сборочной единицы	Переплеты	Лестницы, площадки, ограждения	Общая масса, т	Масса потребности в металле по кварталам (заполняется изготовителем) т: I	II	III	IV	Заполняется ВЦ
						Код элемента констр.			526235	526221	526241						
1	2	3	4	5	6	7	8	9	10			11	12	13	14	15	
Балки двутавровые для подвесных путей ГОСТ 19425-74*	ВСт3 Сп5-1 ТУ14-1-3023-80	I 24м	1	14460	092501	53899			4,2			4,2					
Балки двутавровые ГОСТ 8239-72*, ГОСТ 535-79*	ВСт3 Сп5-1 ТУ14-1-3023-80	I 24	2	14460		24228			0,2			0,2					
	ВСт3 пс6-1 ТУ14-1-3023-80	I 24	3	12300		24228			0,4			0,4					
Всего профиля			4		092501				0,6			0,6					
Швеллеры ГОСТ 8240-72, ГОСТ 535-79*	ВСт3 кп2-1	С14	5	11240	092501	26166					0,3	0,3					
Уголки равнополочные ГОСТ 8509-72**, ГОСТ 535-79*	ТУ14-1-3023-80	L 63×63×5	6	11240	095100	21113			0,6			0,6					
Швеллеры гнутые равнополочные ГОСТ 8278-75*	ВСт3 пс6-1 ТУ14-1-3023-80	ГНС 60×32×3	7		112001	73148			0,1			0,1					
		ГНС 60×50×3	8		112001	73148			0,7			0,7					
	Итого:		9	12300					0,8			0,8					
Сталь листовая ГОСТ 19903-74*	ВСт3 пс6-1 ТУ14-1-3023-80	δ=4	10	12300		71110			0,3			0,3					
	ВСт3 кп2-1 ТУ14-1-3023-80	δ=6	11	11240		71110			0,2			0,2					
	ВСт3 Сп5-1 ТУ14-1-3023-80	δ=8	12			71110			0,3			0,3					
		δ=10	13			71110			0,1			0,1					
		δ=12	14			71110			0,6			0,6					
	Итого		15	14460					1,0			1,0					
Всего профиля			16		090205				1,5			1,5					
Итого масса металла			17						7,7			7,7					
Переплеты	КМ-4, КМ-5		18							2,1		2,1					
Лестницы	КМ-2		19								0,3	0,3					
Всего масса металла			20						7,7	2,1	0,3	10,4					
В том числе по маркам	ВСт3 кп2-1		21	11240					0,8	2,1	0,3	3,5					
	ВСт3 пс6-1		22	12300					1,5			1,5					
	ВСт3 Сп5-1		23	14460					5,4			5,4					
Масса поставки элементов по кварталам, т		I															
		II															
		III															
		IV															

Взамен инв.№

Подпись и дата

Инв.№ подл.

Привязан

Инв.№

Гл. инж.	Шотов	
ГИП	Якименко	
Н. контр.	Шеголев	
Нач. отд.	Шувалев	
Гл. конст.	Кокорев	
Рук. гр.	Чулкова	
Вед. инж.	Хатеева	
Ст. техн.	Струкова	

ТП 503-5-10.85 КМ

Грузовая автостанция на 250 т переработки грузов в сутки

Производственно-складской корпус

Стадия	Лист	Листов
РП	1	5

Общие данные (начало)

ГИПРОАВТОТРАНС Воронежский филиал

Копировал

Формат А2

Альбом 1

503-5-10.85

Типовой проект

Ведомость металлоконструкции по видам профилей

Наименование конструкции по номенклатуре Преискуранта № 01-09	Позиции по прейскуранту № 01-09	№ п.п.	Код конструкций	Масса конструкций, т: Всего стали повышенной и высокой прочности	По видам профилей стали: Балки и швеллеры	Крупносортная сталь	Среднесортная сталь	Мелкосортная сталь	Тонколистовая сталь	Универсальная сталь	Тонколистовая сталь	Двутаврные и тавровые	Трубы	прочие	Всего	Количество, шт	Серия типовых конструкций
1	2	3	4	5	6	7	8	9	10	11	12	13	14	15	16	17	18
Типовые конструкции каркасов зданий																	
Переплеты глухие	165	1	5262211710 1									0,1			0,1	1	1,436.2-15
Переплеты открывающиеся	166	2	5262211710 3								0,4	1,6			2,0	12	Вып. 1
Лестницы, площадки, перила	696	3	5262417001									0,3			0,3	1	1.459-2 Вып. 1, 2
Нетиповые конструкции каркасов зданий																	
Стойки из одиночных швеллеров	1	4	5261117104		01										0,1		
Монорельсы. Прямые звенья из одного прокатного профиля	18	5	5262357009		4,4										4,4		
Подвески, поддерживающие монорельсы	23	6	5262357101						1,3			0,8			2,1		
Балки для поддерживания монорельсов из прокатных двутавров	24	7	5262357102		0,4										0,4		
Тормозные конструкции подкрановых балок	42	8	5261247002			0,6			0,2						0,8		
Ригели и балки перекрытий из одиночных прокатных швеллеров	135	9	5261827001		0,2										0,2		
Итого:					5,1	0,6			1,5		0,4	2,8			10,4		
Контрольная сумма																	

Лестница металлическая

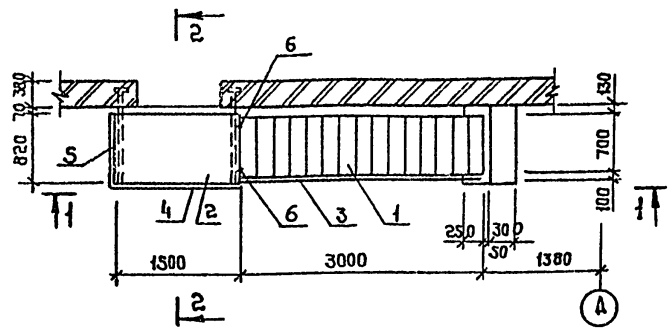

1-1

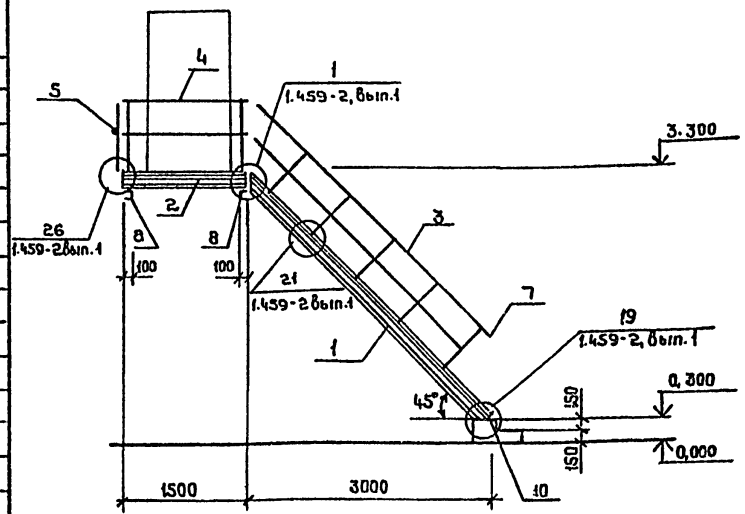

2-2

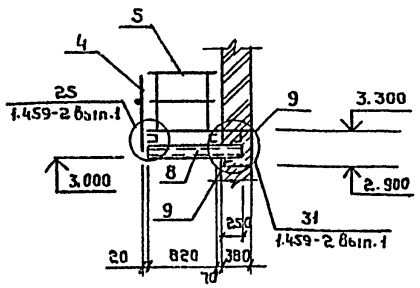

Схема расположения стоек и балок перекрытия холодной камеры

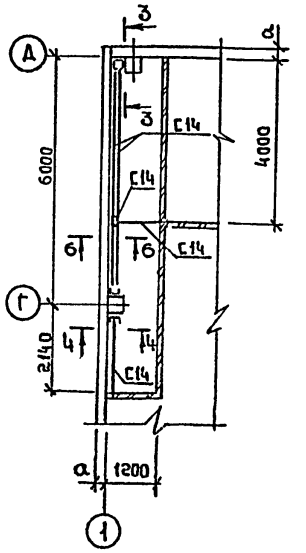

Спецификация элементов лестницы

Формат	Зона	Поз	Обозначение	Наименование	Кол.	Примечание
				Лестница		
				Сборочные единицы и детали		
		1	1,459-2. вып. 2	Лестничный марш Л14	1	166,0кг
		2	1.459-2. вып. 2	Площадка П8	1	72,0кг
		3	1.459-2 вып. 2	Ограждение марша ПЛ7	1	21,0кг
		4	1.459-2 вып. 2	Ограждение площадки ПП3	1	16,0кг
		5	1.459-2 вып. 2	Ограждение площадки ПП1	1	12,0кг
		6	1.459-2 вып.1	Дополнительный элемент Д14	2	1,0кг
		7	1.459-2 вып.1	Дополнительный элемент Д23	1	1,0кг
		8	ГОСТ 8240-72; 535-79*	Швелер 16 ℓ=1150	2	16,3кг
		9	ГОСТ 8509-72;** 535-79*	Уголок 63×63×6 ℓ=230	4	1,3кг
		10	ГОСТ 7798-70*	Болт М12 ℓ=200	2	0,2кг
				Материалы		
				Сталь марки ВСт3кп2-1		
				ТУ 14-1-3023-80	327,84	кг

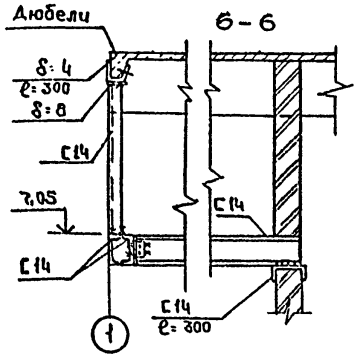

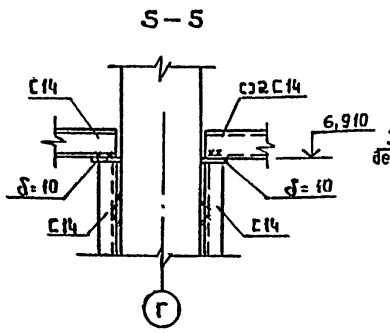

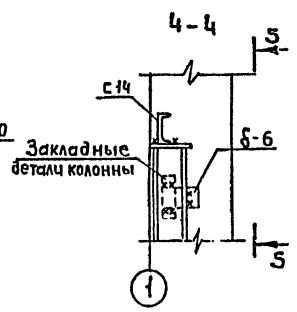

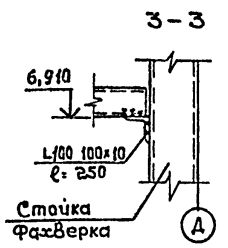

Соединения металлических балок перекрытия холодной камеры выполнить на усилие 1,0тс

ГИП	Якименко	
Н.контр.	Щеголев	
Нач.отд.	Шуваев	
Гл.констр.	Кокорев	
Рук.гр.	Чулкова	
Вед.инж.	Хатеева	
Ст.техн.	Струкова	

Привязан

Инв.№

ТП 503-5-10.85 КМ

Грузовая автостанция на 250т переработки грузов в сутки

Производственно складской корпус

Стадия	Лист	Листов
РП	2	

Общие данные (окончание) Лестница металлическая

ГИПРОАВТОТРАНС Воронежский филиал

Формат А2

Взам.инв.№ | Подпись и дата | Инв.№ подл.

Типовой проект 503-5-10.85 Альбом I

Согласовано

Инв. № подл. | Подпись и дата | Взам. инв. №

Нач. технол. отдела

Главный инж.

Схема расположения путей подвесного транспорта

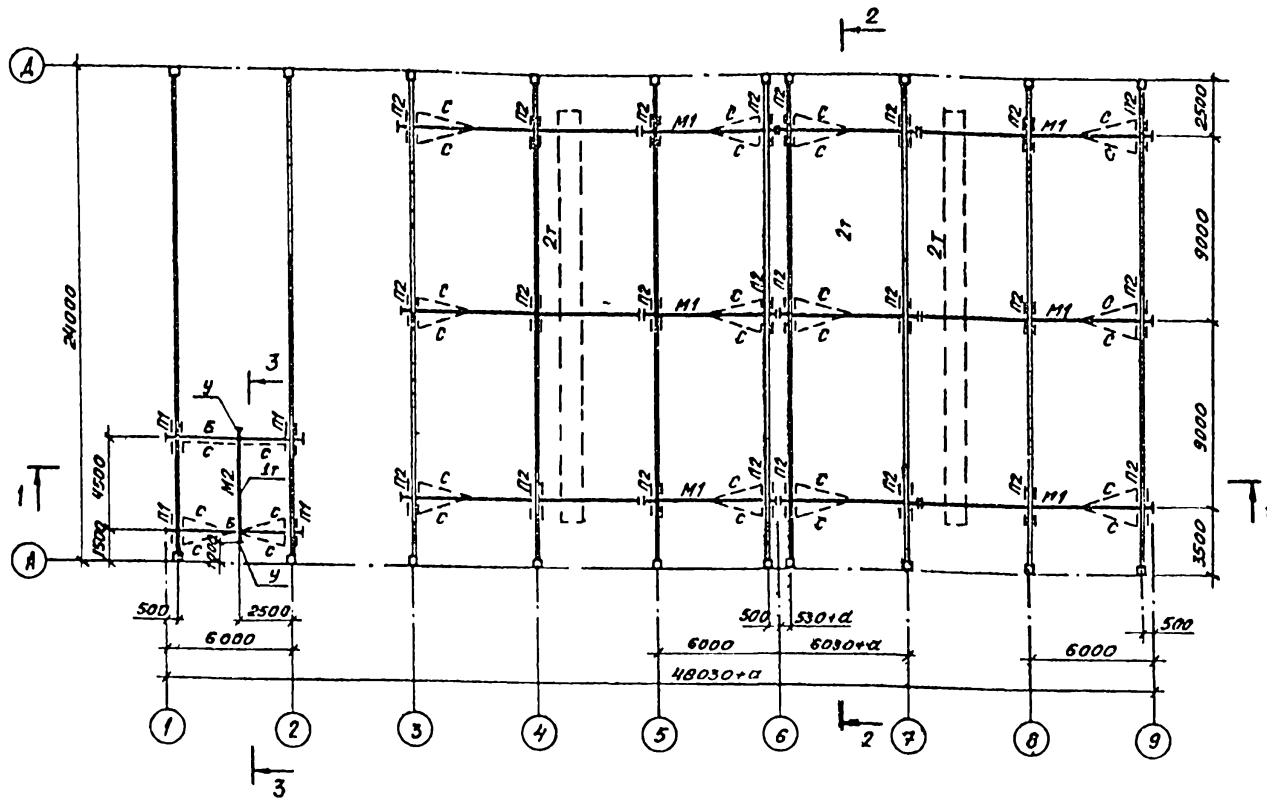

1 - 1

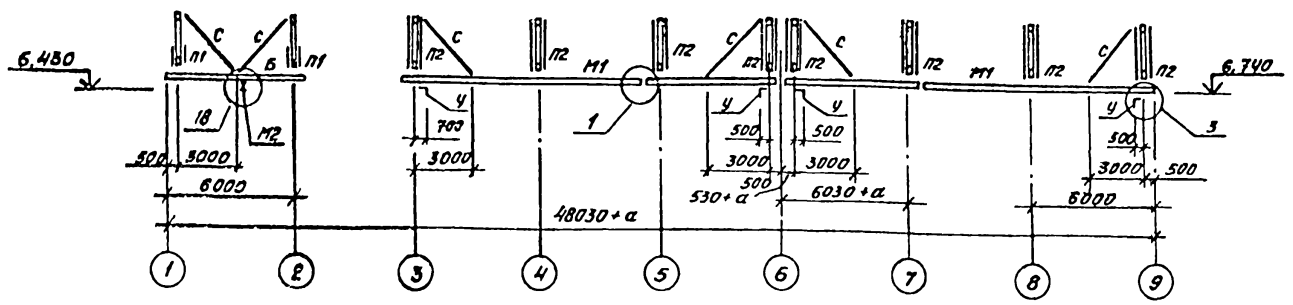

2 - 2

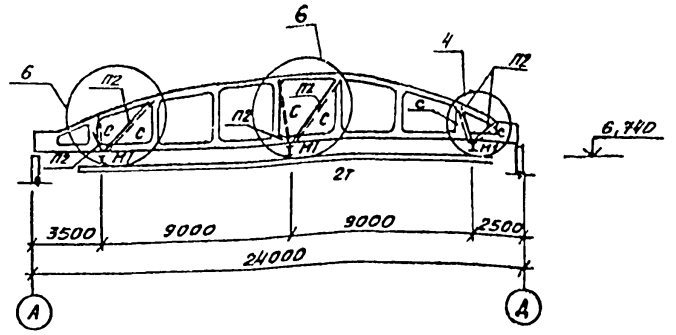

3 - 3

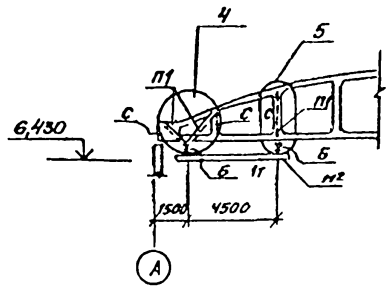

Ведомость элементов

Марка	Сечение: Эскиз	Поз.	Состав	Усилия: M дж	N н	Q н	Группа конст.	Марка металла	Примечан.
М1	I		I 24 М	—	144500	—	1	ВСт3сп5-1	
М2	I		I 24		18200		1	ВСт3сп5-1	
Б	I		I 24		18200		3	ВСт3пс6-1	
П1			ГН2[60×32×3	1000	29300		3	ВСт3пс6-1	
П2			ГН2[60×32×3	2100	44500		3	ВСт3пс6-1	
С	L		L 63×63×5	по гибкости λ=400			4	ВСт3кп2-1	
У	Конструкцию упора см. 1.426-1 Вып.3, л.26							ВСт3кп2-1	

Величину размера „а" смотреть в таблице на листе АР2
Все узлы приняты по серии 1.426-1 вып.3
Пути подвесных кранов и монорельсов крепить на болтах нормальной точности ГОСТ 7798-70* из расчета 4 болта М12 на одно крепление. Для кранов $\delta_{пл.}$ = 12 мм, для монорельса $\delta_{пл.}$ = 10 мм
Крепление крановых путей и балок к железобетонным фермам осуществлять при помощи соединительного элемента МС1, разработанного в альбоме V „Строительные изделия."
Монтажные стыки неразрезных подвесных балок выполнять прямыми равнопрочными швами встык с разделкой кромок по полкам.
Сварку производить электродами Э-42А, ГОСТ 9467-75
Высота сварных швов $h_ш$ = 6 мм

Привязан

Инв. №

ГИП	Якименко	
Н.контр.	Щеголев	
Нач.отд	Шубаев	
Гл.констр.	Кокорев	
Рук.гр.	Чулкова	
Вед.инж.	Хатеева	
Ст.техн.	Струкова	

ТП 503-5-10.85 КМ

Грузовая автостанция на 250т переработки грузов в сутки

Производственно-складской корпус

Стадия	Лист	Листов
РП	3	

Схема расположения путей подвесного транспорта

ГИПРОАВТОТРАНС Воронежский филиал

Схема расположения оконных проемов по оси „А"

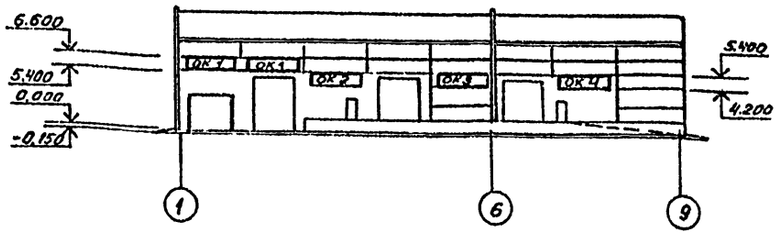

Схема расположения оконных проемов по оси „Д"

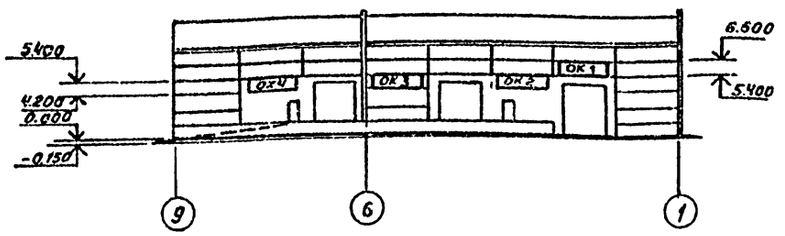

Схема расположения оконных проемов по оси „1"

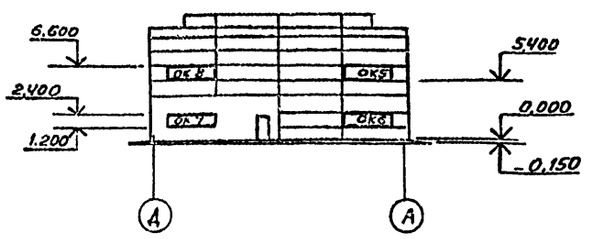

ОК 1, ОК 4

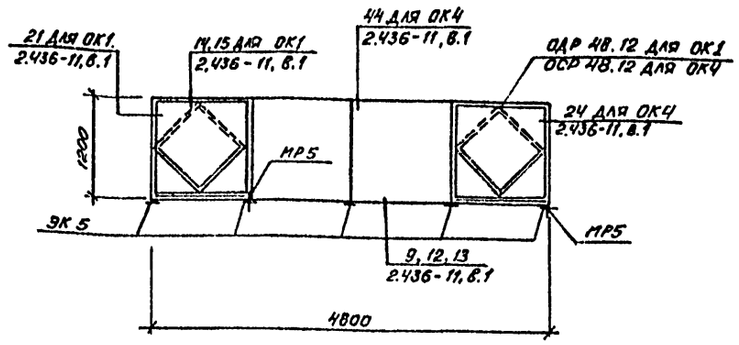

ОК 2, ОК 3

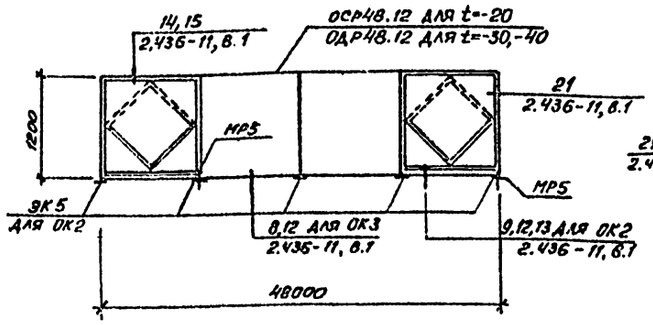

ОК 6, ОК 7

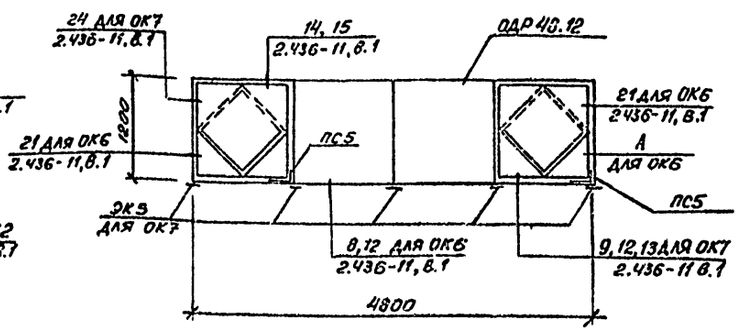

ОК 5

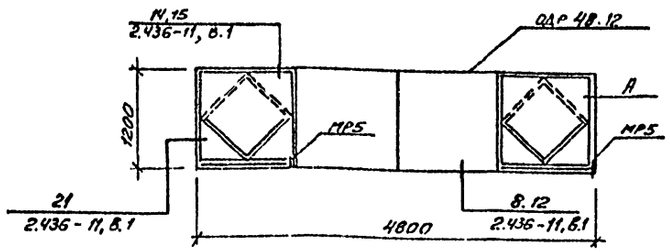

ОК 8

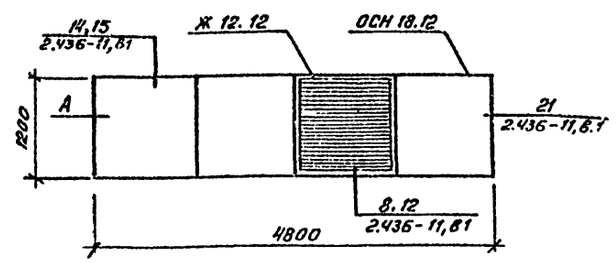

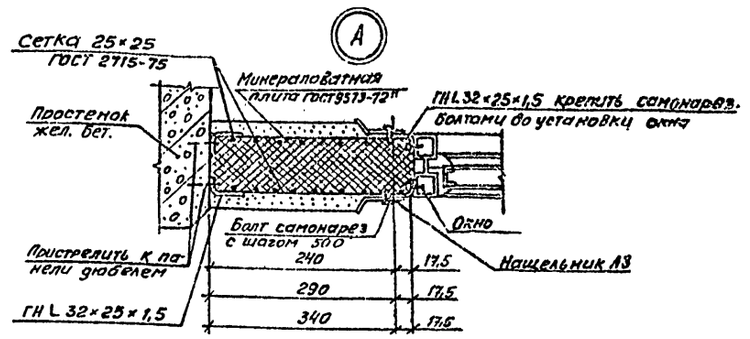

Схема расположения закладных элементов ЭК5, сухарей М2 и нащельников А1 в проемах кирпичных стен ОК1,2,4,7

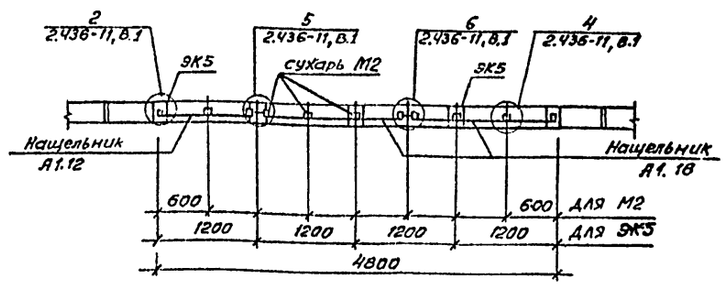

Опорные сухари М2 и нащельники А1 в проёмах стен из железобетонных панелей ОК3,5,6,8 устанавливать по схеме 2 серии 2.436-11В1, расположенной на листе 2.436-11.101

ГИП	Якименко		ТП 503-5-10.85 КМ
Н.контр	Щеголев		Грузовая автостанция на 250т переработки грузов в сутки
Нач.отд	Шуваев		
Гл.контр	Кокорев		
Рук.гр.	Чулкова		Производственно-складской корпус — Стадия: РП; Лист: 4; Листов:
Вед.инж	Хатеева		
Инж.	Сычева		Схемы расположения оконных проемов и элементов заполнения оконных проёмов — ГИПРОАВТОТРАНС Воронежский филиал

Привязан

Инв. №

Копировал: Формат А2

Типовой проект 503-5-10.85 Альбом I

Инв. № подл. | Подпись и дата | Взам. инв. №

Спецификация элементов заполнения оконных проемов

Марка	Обозначение	Наименование	Количество на марку ОК1 шт.2	ОК2 шт.3	ОК3 шт.2	ОК4 шт.2	ОК5 шт.1	ОК6 шт.1	ОК7 шт.1	ОК8 шт.1	Всего	Масса ед., кг	Примечание
Окна													
$t=-20°$													
ОСР48.12	1.436.2-15, вып. 1, 2	ОСР 48.12	—	1	1	—	—	—	—	—	5	147,8	
$t=-30°; t=-40°$													
ОДР48.12	1.436.2-15, вып. 1, 2	ОДР48.12	—	1	1	—	—	—	—	—	5	191,0	
$t=-20°$, $t=-30°$, $t=-40°$													
ОСН48.12	1.436.2-15, вып. 1,2	ОСН48.12	—	—	—	—	—	—	—	1	1	90,5	
ОСР48.12	1.436.2-15, вып. 1, 2	ОСР48.12	—	—	—	1	—	—	—	—	2	147,8	
ОДР48.12	1.436.2-15, вып. 1,2	ОДР48.12	1	—	—	—	1	1	1	—	5	191,0	
Ж12.12*	1.436.2-15, вып 2	Жалюзийная решетка Ж12.12	—	—	—	—	—	—	—	1	1	35,2	
Механизмы открывания													
$t=-20°, t=-30°, t=-40°$													
МР5	1.436.2-15, вып. 3	Прибор рычажный МР5	2	2	2	2	2	—	—	—	20	1,1	
ПС5	1.436.2-15, вып. 3	Прибор стержень ПС5	—	—	—	—	—	2	2	—	4	1,7	
Детали													
$t=-20°, t=-30°, t=-40°$													
		Нащельники											
А1.12	1.436.2-15, вып.2	А1.12	1	1	1	1	1	1	1	1	13	1,2	
А1.18	1.436.2-15, вып.2	А1.18	2	2	2	2	2	2	2	2	26	1,8	
А1.005	1.436.2-15, вып.2	А1.005	2	2	2	2	2	2	2	2	26	0,05	
А3.12	1.436.2-15, вып.2	А3.12	5	5	5	5	5	5	5	5	65	1,03	
А3.18	1.436.2-15, вып.2	Нащельник А3.18	2	2	2	2	2	2	2	2	26	1,54	

* В окне ОСН48.12 одно стекло С1 заменить жалюзийной решеткой Ж12.12 по схеме ОК8

Марка	Обозначение	Наименование	Количество на марку ОК1 шт.2	ОК2 шт.3	ОК3 шт.2	ОК4 шт.2	ОК5 шт.1	ОК6 шт.1	ОК7 шт.1	ОК8 шт.1	Всего	Масса ед., кг	Примечание
Сливы													
А2.12	1.436.2-15, вып.2	А2.12	1	1	1	1	1	1	1	1	13	2,42	
А2.18	1.436.2-15, вып.2	А2.18	2	2	2	2	2	2	2	2	26	2,62	
А4	1.436.2-15, вып.2	Скоба А4	15	15	15	6	12	12	12	12	159	0,12	
М1	1.436.2-15, вып.2	Шарнир М1	5	5	5	5	5	5	5	5	60	0,06	
М2	1.436.2-15, вып.2	Сухарь М2	11	11	11	11	11	11	11	11	143	0,12	
Закладные элементы													
ЗК5	2.436-11, вып.1	ЗК5	5	5	—	5	—	—	5	5	45	1,009	
ЗК6	2.436-11, вып.1	ЗК6	—	—	—	9	—	—	—	—	18	0,134	
ЗК7	2.436-11, вып.1	ЗК7	—	—	—	9	—	—	—	—	18	0,191	
	ГОСТ 19772-74	Соединительный элемент ГН L 32×25×1,5 ℓ=1200	—	—	—	—	4	4	—	4	12	0,77	
Стандартные изделия													
$t=-20°$, $t=-30°$, $t=-40°$													
	ОСТ 3413-016-77	Болт самонарезающий	20	20	20	29	20	20	20	20	278		
	ОСТ 3413-017-78	Заклепка комбинированная	10	10	10	10	10	10	10	10	130		
	ГОСТ 2515-75	Сетка 25×25 $м^2$	—	—	—	—	0,8	0,8	—	0,8	2,4		
	ГОСТ 5915-70	Гайка М6	4	4	4	4	4	4	4	4	52		
	ГОСТ 11371-78	Шайба 6	4	4	4	4	4	4	4	4	52		
	ГОСТ 17475-72	Винт М6×20	4	4	4	4	4	4	4	4	52		

ГИП	Якименко		ТП 503-10.85 КЛ
Н.контр.	Щеголев		
Нач.отд.	Шувалев		Грузовая автостанция на 250 т переработки грузов в сутки
Гл.констр.	Кокорев		
Рук.гр.	Чулкова		Производственно-складской корпус
Зед.инж.	Хатеева		Стадия: РП; Лист: 5; Листов:
Ст.техн.	Спрукова		Спецификация элементов заполнения оконных проемов
			ГИПРОАВТОТРАНС Воронежский филиал

Привязан

Инв. №

Инв. № подл. | Подпись и дата | Взам. инв. №

Копировал

Формат А3

Альбом I

Типовой проект 503-5-10.85

Ведомость рабочих чертежей основного комплекта ОВ

Лист	Наименование	Примечание
1	Общие данные (начало)	
2	Общие данные (продолжение)	
3	Общие данные (продолжение)	
4	Общие данные (окончание)	
5	План на отм. 0,000; 1,200.	
6	Разрез 1-1, 2-2.	
7	Схемы систем теплоснабжения установок П1÷П3; У1÷У4. Схема системы отопления	
8	Узлы 1÷8.	
9	Тепловой пункт. План. Разрезы 1-1, 2-2.	
10	Принципиальная схема теплового пункта	
11	Схемы систем П1÷П3, В1, В2, У1÷У4, ВЕ1÷ВЕ13	
12	Установки систем П1÷П3, В1, В2.	
13	Спецификация отопительно-вентиляционных установок П1÷П3, В1, В2.	

Ведомость ссылочных и прилагаемых документов

Обозначение	Наименование	Примечание
	Ссылочные документы	
4.904-69	Детали крепления санитарно-технических приборов и трубопроводов.	Распространяет Тбилисский филиал ЦИТП
5.904-1	Детали креплений воздуховодов	
Выпуск 1, часть 1 и 2	Рабочие чертежи.	То же
1.494-32	Зонты и дефлекторы вентиляционных систем.	»
5.904-10	Узлы прохода вентиляционных вытяжных шахт через покрытия промышленных зданий	
	Узлы прохода общего назначения	
	Рабочие чертежи.	»
5.904-5	Гибкие вставки к центробежным вентиляторам.	»
5.904-4	Двери и люки для вентиляционных камер	»

Типовой проект разработан в соответствии с действующими нормами и правилами и предусматривает мероприятия, обеспечивающие взрывную, взрывопожарную и пожарную безопасность при эксплуатации здания.

Гл. инженер проекта /Якименко/

Инв.№ подл. | Подпись и дата | Взам. инв.№

Обозначение	Наименование	Примечание
5.904-12	Приточные вентиляционные камеры производительностью от 3,5 до 125 тыс. м3/ч	Распространяет Тбилисский филиал ЦИТП
Выпуск 1-1	Конструкции камер. (Рабочие чертежи). Соединительная секция для приточной камеры 2ПК10	То же
Выпуск 1-15	Конструкции камер. (Рабочие чертежи) Калориферная секция для приточной камеры 2ПК10	»
Выпуск 1-28	Конструкции камер. (Рабочие чертежи) Приемная секция для приточной камеры 2ПК10.	»
Выпуск 1-35	Конструкции камер. (Рабочие чертежи) Унифицированные узлы.	»
1.494-10	Решетки щелевые регулирующие, тип Р.	»
1.494-2	Воздушно-тепловые завесы для ворот промышленных зданий	
Выпуск 12	Агрегаты воздушно-тепловой завесы с центробежным вентилятором Ц4-70 №6,3	Распространяет Киевский филиал ЦИТП
5.904-13	Заслонки воздушные унифицированные для систем вентиляции	
Выпуск 1-2	Заслонки воздушные круглого сечения. Рабочие чертежи.	Распространяет Тбилисский филиал ЦИТП
1.494-25	Подставки под калориферы	То же
1.494-38	Воздухораспределители эжекционные панельные штампованные тип ВЭПш	
Выпуск 1	Рабочие чертежи.	»
7.902-1	Детали тепловой изоляции промышленных объектов с отрицательными температурами	
Выпуск 3	Изоляционные конструкции оборудования	»
5.903-2	Воздухосборники для систем отопления и теплоснабжения вентиляционных установок	
Выпуск 1	Рабочие чертежи.	»
ЭК	Приборы для измерения и регулирования температуры.	Минмонтажспецстрой СССР
	Установка закладных конструкций на технологических трубопроводах и оборудовании, узлы и детали к ним.	

Обозначение	Наименование	Примечание
2.400-4	Детали тепловой изоляции промышленных объектов с положительными температурами	
Выпуск 1	Тепловая изоляция трубопроводов	Распространяет Тбилисский филиал ЦИТП
Выпуск 2	Тепловая изоляция арматуры и фланцевых соединений трубопроводов	
4.903-10	Изделия и детали трубопроводов для тепловых сетей.	
Выпуск 4	Опоры трубопроводов неподвижные	То же
Выпуск 8	грязевики.	»
5.903-1	Узлы обвязки регулирующих клапанов на трубопроводах теплоснабжения вентиляционных установок.	»
5.904-3	Ограждение нагревательных приборов для помещений категорий А, Б, В и Е. Рабочие чертежи.	»
	Прилагаемые документы	
- ОВ.СО	Спецификация оборудования систем отопления и вентиляции.	Альбом V
- ОВ.ВМ	Ведомость потребности в материалах систем отопления и вентиляции	Альбом VI
- ОВ.Н1	Переход 1.	
- ОВ.Н2	Переход 2, 3, 4.	

Ведомость спецификаций.

Лист	Наименование	Примечание
10	Спецификация теплового пункта	
13	Спецификация отопительно-вентиляционных установок П1÷П3, В1÷В2.	

Привязан

Инв.№

Гл.инж.инст.	Шатов		ТП 503-5-10.85-ОВ
ГИП	Якименко		
Н.контр.	Бабкина		Грузовая автостанция на 250т переработки грузов в сутки
Нач.отд.	Алпатов		
Гл.спец.	Татаринов		
Рук.гр.	Зуева		Производственно-складской корпус
Ст.инж.	Алпатова		
Инж.	Свечни..ова		Общие данные (начало)

Стадия	Лист	Листов
Р	1	13

ГИПРОАВТОТРАНС Воронежский филиал

Копировал: формат А3

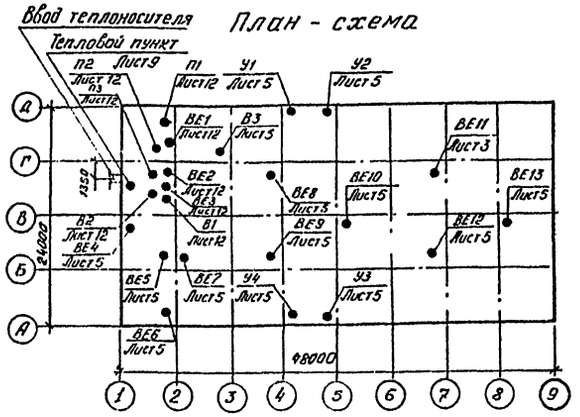

Общие указания

Рабочий проект отопления и вентиляции разработан на основании задания №32 на разработку типового проекта, утвержденного Минавтотрансом РСФСР 13.05.83г, на основании технологического и строительного разделов проекта и в соответствии, со следующими нормативными документами: СНиП II-33-75*, СНиП II-92-76, СНиП II-93-74*, СНиП II-104-76, СН245-71, ГОСТ 12.1.005-76, инструкция шифр 9125/2.

Расчетные температуры наружного воздуха в холодный период года приняты в соответствии с заданием на проектирование $t_н = -20°C$, $t_н = -30°C$, $t_н = -40°C$.

Расчетные температуры внутреннего воздуха в холодный период года приняты: в венткамере и отапливаемом складе $t_з = 10°C$, в бытовых помещениях $t_в = 18°C$, в душевой $t_в = 25°C$, в остальных помещениях $t_в = 15°C$.

В качестве теплоносителя для системы отопления и теплоснабжения отопительно-вентиляционных установок принята горячая вода с температурой в подающем трубопроводе (Т1) 150°С, в обратном трубопроводе (Т2) - 70°С.

Расходы воды составляют: в системе отопления при $t_н = -20°C$ - 0,920 м³/ч, при $t_н = -30°C$ - 1,136 м³/ч, при $t_н = -40°C$ - 1,260 м³/ч; в системе теплоснабжения установок П1÷П3 (У1÷У4) при $t_н = -20°C$ 1,2/75(1,225) м³/ч, при $t_н = -30°C$ - 1,574(1,925) м³/ч, при $t_н = -40°C$, - 1,923 (2,8) м³/ч.

Воздуховоды вентиляционных систем запроектированы из асбестоцементных коробов и тонколистовой стали. Толщина стали принята по СНиП II-33-75* в зависимости от размера воздуховода. Воздуховоды системы ВЕ7, запроектированы из тонколистовой стали $\delta = 1{,}2$.

Стальные воздуховоды грунтуются изнутри и снаружи грунтом гф-ого и окрашиваются снаружи масляной краской под колер помещения.

Транзитные участки воздуховодов, указанные на схемах, оштукатуриваются асбестоцементным раствором $\delta = 20$мм по металлической сетке.

В системах П2 и П3 переходы перед калорифером изолируются плитами минераловатными мягкими на синтетическом связующем $\delta = 60$мм с пароизоляционным слоем из рубероида с последующей штукатуркой цементно-песчаным раствором по металлической сетке.

Трубопроводы систем отопления, теплоснабжения и в тепловом пункте диаметром до 50мм включительно предусматриваются из водогазопроводных черных легких труб по ГОСТ 3262-75*; более 50мм - из электросварных труб по ГОСТ 10704-76*.

Трубопроводы систем теплоснабжения отопительно-вентиляционных установок и трубопроводы системы отопления, прокладываемые в подпольных каналах и над воротами, диаметром до 50мм изолируются асбопухшнуром $\delta = 30$мм с покровным слоем из стеклоткани, коллекторы теплового пункта изолируются матами минераловатными $\delta = 40$мм с покровным слоем из стеклоткани.

Перед изоляцией трубопроводы окрашиваются краской БГ-177 в два слоя по грунтовке гф-ого в один слой.

Неизолированные трубопроводы и нагревательные приборы системы отопления окрашиваются масляной краской за 2 раза под колер помещения.

Потери напора в системе отопления составляют: при $t_н = -20°C$ - 53910 ПА (5391 кгс/м²), $t_н = -30°C$ 55950 ПА (5595 кгс/м²), $t_н = -40°C$ - 56290 ПА (5629 кгс/м²).

Потери напора в системе теплоснабжения установок П1÷П3 составляют: при $t_н = -20°C$ - 19500 ПА (1950 кгс/м²) $t_н = -30°C$ - 32900 ПА (3290 кгс/м²), $t_н = -40°C$ - 36200 ПА (3620 кгс/м²)

Потери напора в системе теплоснабжения установок У1÷У4 составляют: при $t_н = -20°C$ - 48900 ПА (4890 кгс/м²), $t_н = -30°C$ - 35600 ПА (3560 кгс/м²), $t_н = -40°C$ - 86800 ПА (8680 кгс/м²)

В участке мелкого ремонта контейнеров и в отапливаемом складе предусмотрено ограждение экранами местных нагревательных приборов отопления

Горячее водоснабжение на хозяйственно-питьевые нужды осуществляется от скоростных водоводяных подогревателей, установленных в тепловом пункте бытового корпуса

Условные обозначения.

- Асбестоцементный короб на плане
- Асбестоцементный короб на схеме
- 400×100 м.с. — Металлический воздуховод на схеме
- Отверстие 400×100 с металлической сеткой
- 1-1,12 — Однорядное исполнение радиаторов отопительных стальных панельных типа РСГ2-1-500-6-1,12
- 2-1,86 — Двухрядное исполнение радиаторов отопительных стальных панельных типа РСГ2-2-[illegible]-6-1,86
- Узел прохода вентиляционных шахт через покрытие здания.

Основные показатели по чертежам отопления и вентиляции

Наименование здания (сооружения), помещения	Объем м³	Периоды года при $t_н$, °С	Расход тепла, Вт (ккал/ч): На отопление	На вентиляцию	На горячее водоснабжение	Общий	Расход холода Вт (ккал/ч)	Установлен. мощн. эл. двигат. кВт
Производственно-складской корпус	12077	-20	*206130 (177700)	115070 (99200)	62640 (54000)	383840 (330900)	—	12,53
		-30	*293250 (252800)	145640 (125550)	62640 (54000)	501530 (432350)	—	12,53
		-40	*388040 (334520)	175340 (151150)	62640 (54000)	626020 (589670)	—	33,73

* В том числе:

На обогрев автомобилей		Воздушно-тепловые завесы	
$t_н = -20°C$	6620 (5700)	$t_н = -20°C$	113680 (98000)
$t_н = -30°C$	8470 (7300)	$t_н = -30°C$	178640 (154000)
$t_н = -40°C$	10440 (9000)	$t_н = -40°C$	259840 (224000)

Таблица сопротивлений теплопередаче наружных ограждений

	Наименование ограждения	Сопротивление теплопередаче R (м²·ч·°С/ккал) при t°С: -20	-30	-40
Производственные помещения	Стены наружные: панельные	0,718 (0,833)	0,844 (0,98)	0,991 (1,15)
	кирпичные	0,603 (0,7)	0,741 (0,86)	0,896 (1,04)
	Окна: двойное остекление	0,344 (0,4)	0,344 (0,4)	0,344 (0,4)
	Покрытие	1,422 (1,65)	1,567 (1,812)	1,724 (2,0)
	Наружные двери, ворота	0,215 (0,25)	0,215 (0,25)	0,215 (0,25)
Отапливаемый склад	Стены наружные: панельные	0,718 (0,833)	0,844 (0,98)	0,991 (1,15)
	кирпичные	0,444 (0,516)	0,593 (0,689)	0,743 (0,863)
	Окна: двойное остекление	0,344 (0,4)	0,344 (0,4)	0,344 (0,4)
	Покрытие	1,293 (1,5)	1,422 (1,65)	1,618 (1,878)
	Наружные двери, ворота	0,215 (0,25)	0,215 (0,25)	0,215 (0,25)

Привязан:

Инв. №

Гл. инж.	Шатов	
ГИП	Якименко	
Н. контр.	Бабкина	
Нач. отд.	Алпатов	
Гл. спец.	Татаринов	
Рук. гр.	Зуева	
Ст. инж.	Алпатова	
Инж.	Свечникова	

ТП 503-5-10.85 -ОВ

Грузовая автостанция на 250т переработки грузов в сутки

Производственно-складской корпус

Стадия	Лист	Листов
РП	2	

Общие данные (продолжение)

ГИПРОАВТОТРАНС Воронежский филиал

Копировал Мос

Формат А2

Альбом I

503-5-10.85

Типовой проект

Инв. № подл. | Подпись и дата | Взам. инв. №

Характеристика отопительно-вентиляционных систем

Обозначение системы	Кол. систем	Наименование обслуживаемого помещения (технологического оборудования)	Тип установки	Вентилятор: Тип исполн. взрывозащите	№	Схема исполнен	Положение	$L_в$, м³/ч	$P_в$ Па (кгс/м²)	n, об/мин	Электродвигатель: Тип, исполнение по взрывозащите	N, квт	n, об/мин	Воздухонагреватель: Тип	№	Кол.	Т-ра нагрева, °С от	до	Расход тепла, Вт (ккал/ч)	ΔP, Па (кгс/м²)	Примечание
П1	1	Участок заявочного ремонта, участок мелкого ремонта контейнеров, приточная венткамера	2ПК10 А6,3105-1	В-Ц4-70	6,3	1	Пр 0°	7400	620 (62)	950	4А100L6,	2,2	950	КСк 3	10-02	2	-20	21,5	102500 (88500)	27 (2,7)	
														КСк 3	10-02	2	-30	2,2	128500 (110850)	27 (2,7)	
														КСк 3	10-02	2	-40	22,5	154500 (133200)	27 (2,7)	
П2	1	Агрегатная	А3,15105-1	В-Ц4-70	3,15	1	Пр 0°	900	380 (38)	1365	4А6384	0,37	1365	КСк 3	6-02	1	-9,5	15	7370 (6350)	10,5 (1,05)	
														КСк 3	6-02	1	-19	15	10300 (8900)	10,5 (1,05)	
														КСк 3	6-02	1	-28	15	13000 (11200)	10,5 (1,05)	
П3	1	Мужской и женский гардеробы производственных и вспомогательных рабочих, тепловой пункт, венткамера.	А3,15105-1	В-Ц4-70	3,15	1	Пр 0°	980	380 (38)	1365	4А6384	0,37	1365	КСк 3	6-02	1	-20	18	12500 (10750)	11 (1,1)	
														КСк 3	6-02	1	-30	18	15900 (13700)	11 (1,1)	
														КСк 3	6-02	1	-40	18	19000 (16400)	11 (1,1)	
В1	1	Вентилируемые шкафчики	А2,5100-1	В-Ц4-70	2,5	1	Л0°	300	180 (18)	1375	4А56А4	0,12	1375								
В2	1	Душевые	А2,5100-1	В-Ц4-70	2,5	1	Л0°	300	180 (18)	1375	4А56А4	0,12	1375								
В3	1	Участок заявочного ремонта		Ц3-04	5	6	–	6000	0	1390	4А71А4У2	0,55	1390								
У1, У3	2	Отапливаемый склад	А6,3Ц1.00. 000-02	В-Ц4-70	6,3	1	Л180°	9000	550 (55)	950	4А100L6	2,2	950	КВБ-П	8	2	5	24	57000 (49000)	75 (7,5)	для $t_н$=-20°С
			А6,3Ц1.00. 000-02	В-Ц4-70	6,3	1	Л180°	11100	350 (35)	950	4А100L6	2,2	950	КВБ-П	8	2	5	30	89500 (77000)	95 (9,5)	для $t_н$=-30°С
			А6,3 Ц1.00. 000-03	В-Ц4-70	6,3	1	Л180°	13250	1050 (105)	1455	4А132S4	7,5	1455	КВБ-П	8	4	5	36	130000 (112000)	110 (11)	для $t_н$=-40°
У2, У4	2	Отапливаемый склад	А6,3 Ц.00. 000-02	В-Ц4-70	6,3	1	Пр180°	9000	550 (55)	950	4А100L6	2,2	950	КВБ-П	8	2	5	24	57000 (49000)	75 (7,5)	для $t_н$=-20°С
			А6,3 Ц.00. 000-02	В-Ц4-70	6,3	1	Пр180°	11100	350 (35)	950	4А100L6	2,2	950	КВБ-П	8	2	5	30	89500 (77000)	95 (9,5)	для $t_н$=-30°С
			А6,3 Ц.00. 000-03	В-Ц4-70	6,3	1	Пр180°	13250	1050 (105)	1455	4А132S4	7,5	1455	КВБ-П	8	4	5	36	130000 (112000)	110 (11)	для $t_н$=-40°С

Привязан

Инв.№

Гл.инж.пр.	Шаттов		ТП 503-5-10.85 -08
ГИП	Якименко		Грузовая автостанция на 250т переработки грузов в сутки
Н.контр.	Бабкина		
Нач.отд.	Алпатов		Производственно-складской корпус
Гл.спец.	Татаринов		Стадия: РП; Лист: 3; Листов:
Рук.гр.	Зуева		Общие данные (продолжение)
Ст.инж.	Алпатова		ГИПРОАВТОТРАНС воронежский филиал

Копировал: формат А2

Инв.№ подл. | Подпись и дата | Взам. инв.№

Характеристика отопительно-вентиляционных систем

Обозначение системы	Кол. систем	Наименование обслуживаемого помещения (технологического оборудования)	Тип установки	Вентилятор: Тип, исполн. взрывозащите	№	Схема испол-нен.	Располо-жение	L, м³/ч	P, ПА (кгс/м²)	n, об/мин	Электродвигатель: Тип, исполнение по взрывозащите	N, квт	n, об/мин	Воздухонагреватель: Тип	№	Кол.	Т-ра нагрева, °С от	до	Расход тепла, ВТ (ккал/ч)	ΔP, ПА (кгс/м²)	Примечание
ВЕ1	1	Хоз. кладовая	дефлектор	стд 2.10 00.000	3			10													
ВЕ2	1	Мужская и женс-																			
		кая уборные	дефлектор	стд 2.10 00.000	3			130													
ВЕ3	1	Тепловой пункт,																			
		Венткамера	дефлектор	стд 2.10 00.000-01	3			240													
ВЕ4	1	Агрегатная	дефлектор	стд 2.10 00.000-01	4			900													
ВЕ5	1	Участок мелкого																			на холодный и
		ремонта контейнеров	дефлектор	стд 2.10 00.000-01	4			550													теплый периоды
ВЕ6	1	Участок мелкого																			на теплый
		ремонта контейнеров	дефлектор	стд 2.10 00.000-01	4			900													период
ВЕ7	1	Участок заварочного																			
		ремонта (шланго-																			
		вый отсос 9253)	зонт	ЗК.00. 000				650													
ВЕ8÷	3	Отапливаемый																			
ВЕ10		склад	дефлектор	стд 2.10 00.000	7			1085													
ВЕ11÷	3	Неотапливаемый																			
ВЕ13		склад	дефлектор	стд 2.10 00.000	7			1085													

Местные отсосы от технологического оборудования

Технологическое оборудование: Поз.	Наименование	Кол.	Характеристика выделяющихся вредностей	Объем вытяжки м³/ч: на ед. оборуд.	Всего	Характеристика местного отсоса: Обозначение	Применяемые документы	Обозначение системы	Примечание
			Участок заварочного						
			ремонта						
	Автомобиль МАЗ-504А,					Отсос наколь-			
	N=180 л.с.	1	Окислы азота	650	650	ный модель 9253	ТЕХНОЛОГИЧЕСКИЙ отсос	ВЕ7	
			Мужской гардероб производствен-						
			ных и вспомогательных рабочих						
	Вентилируемые								
	шкафчики	6		50	300		Встроенный отсос	В1	

Привязан

Инв. №

Гл.инж.инст.	Шатов		ТП 503-5-10.85 -ОВ
ГИП	Якименко		Грузовая автостанция на 250т переработки грузов в сутки
Н.контр.	Бавкина		Производственно-складской корпус
Нач. отд.	Алпатов		Стадия: РП; Лист: 4; Листов:
Гл. спец.	Титаринов		Общие данные (окончание)
Рук. гр.	Зуева		ГИПРОАВТОТРАНС Воронежский филиал
Ст. инж.	Алпатова		

Копировал:

Формат А2

Инв. № подл. | Подпись и дата | Взам. инв. №

Типовой проект 503-5-10.85 Альбом I

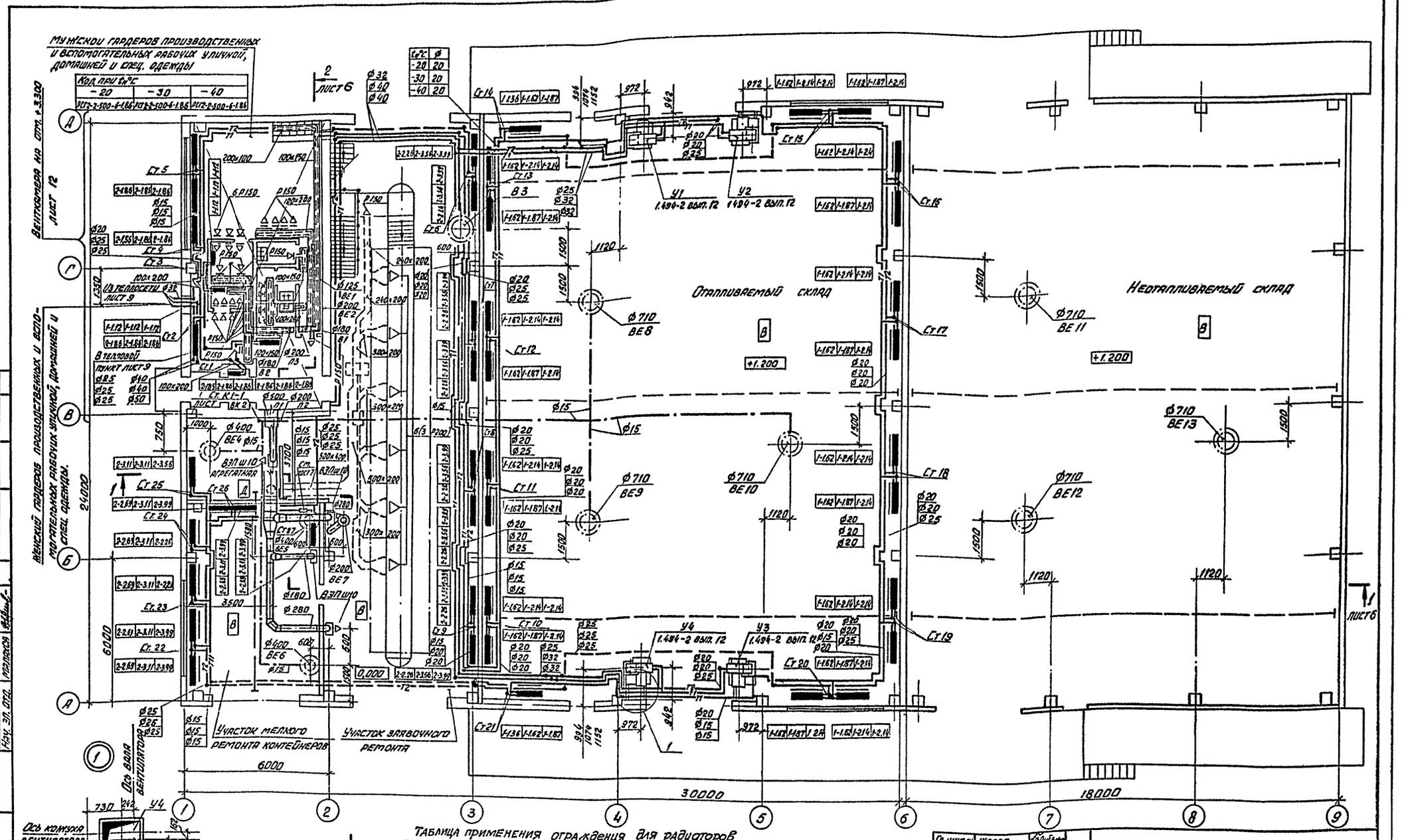

Таблица применения ограждения для радиаторов

Шифр ограждения	Марка радиатора
ЭА-600	РСГ 2-1-1500-6-136; РСГ2-2-500-6-2,26
ЭА-1000	РСГ 2-1-1500-6-162; РСГ2-1-500-6-1,87
	РСГ 2-2-500-6-2 69; РСГ2-2-500-6-3,11
ЭА-1200	РСГ 2-1-500-6 2,14; РСГ2-2-500-6-3,99

Гл. инж. пр.	Шатов	
Гл. инж. пр.	Якименко	
Н. контр.	Бабкина	
Нач. отд.	Алпатов	
Гл. спец.	Татаринов	
Рук. груп.	Зуева	
Ст. инж.	Алпатова	
Инж.	Свечникова	

Привязан

Инв. №

ТП 503-5-10.85 - 08

Грузовая автостанция на 250 т переработки грузов в сутки

Производственно-складской корпус

Стадия	Лист	Листов
РП	5	

План на отм. 0,000; 1,200

ГИПРОАВТОТРАНС Воронежский филиал

Согласовано: Нач. техн. отд. Гильдин; Нач. стр. отд. Шуваев; Нач. эл. отд. Малахов

Инж. по П.Б. Комов; Рук. гр. ВК Гвоздев

Инв. № подл. | Подпись и дата | Взам. инв. №

Копировал Вах

Формат А2

Альбом I

503-5-10.85

Типовой проект

Согласовано:

Нач. отд. Шубаев

Инв. № подл. | Подпись и дата | Взам. инв. №

Разрез 1-1

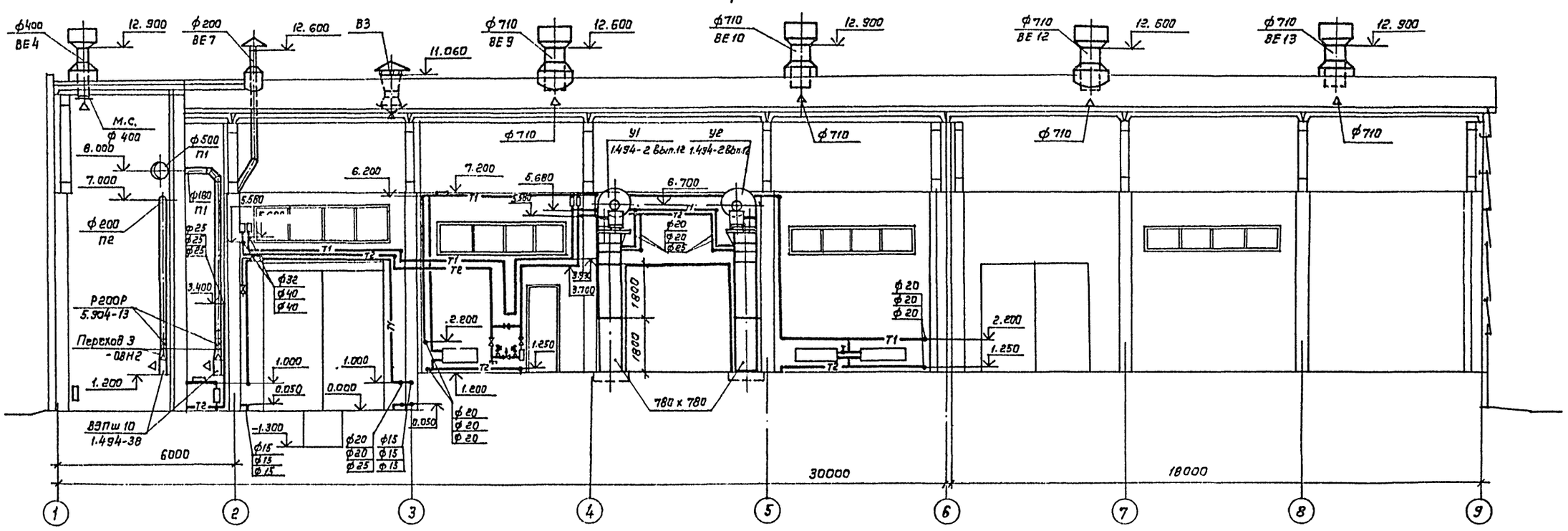

Разрез 2-2

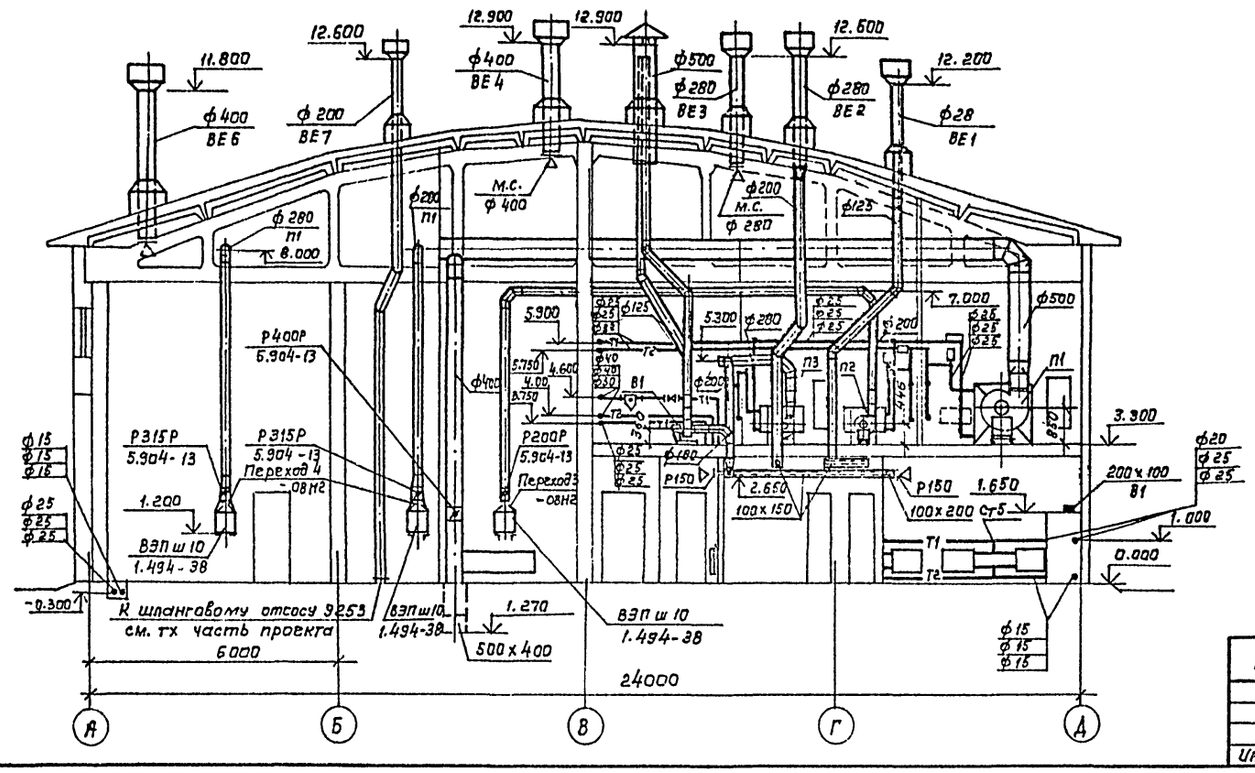

Гл. инж. пр.	Якименко		ТП 503-5-10.85 ОВ
Н. контр.	Бабкина		Грузовая автостанция на 250 т переработки грузов в сутки
Нач. отд.	Алпатов		
Гл. спец.	Татаринов		Производственно-складской корпус — Стадия: РП; Лист: 6; Листов:
Рук. груп.	Зуева		
Ст. инж.	Алпатова		Разрез 1-1, 2-2.
Инж.	Свечникова		ГИПРОАВТОТРАНС Воронежский филиал

Привязан

Инв. №

Копировал

Формат А2

Типовой проект 503-5-10.85 Альбом I

Инв.№ подл. | Подпись и дата | Взам.инв.№

Система теплоснабжения установок У1÷У4

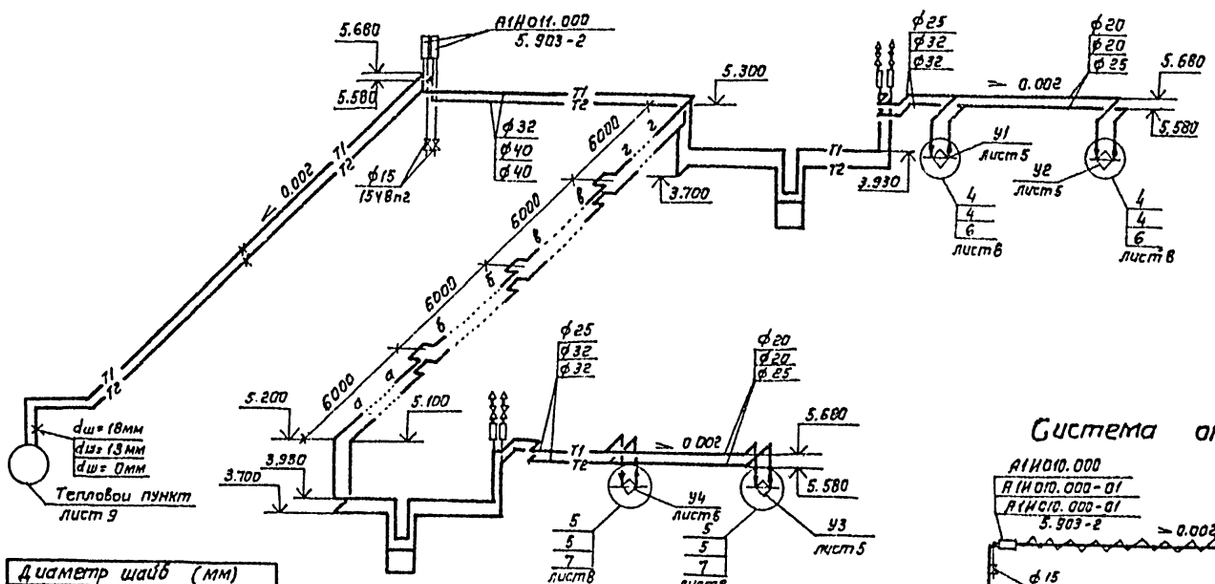

Система теплоснабжения установок П1÷П3

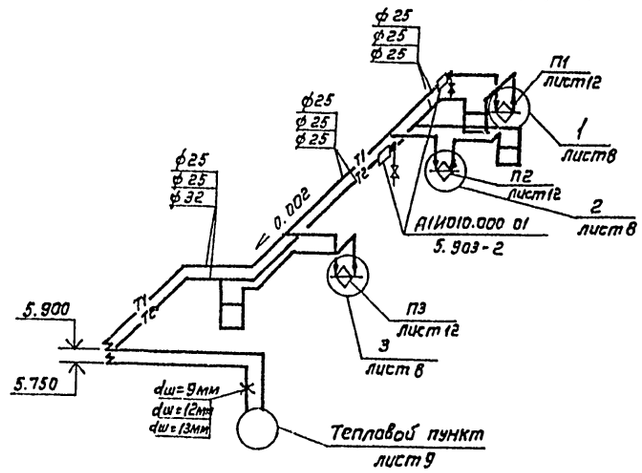

Система отопления

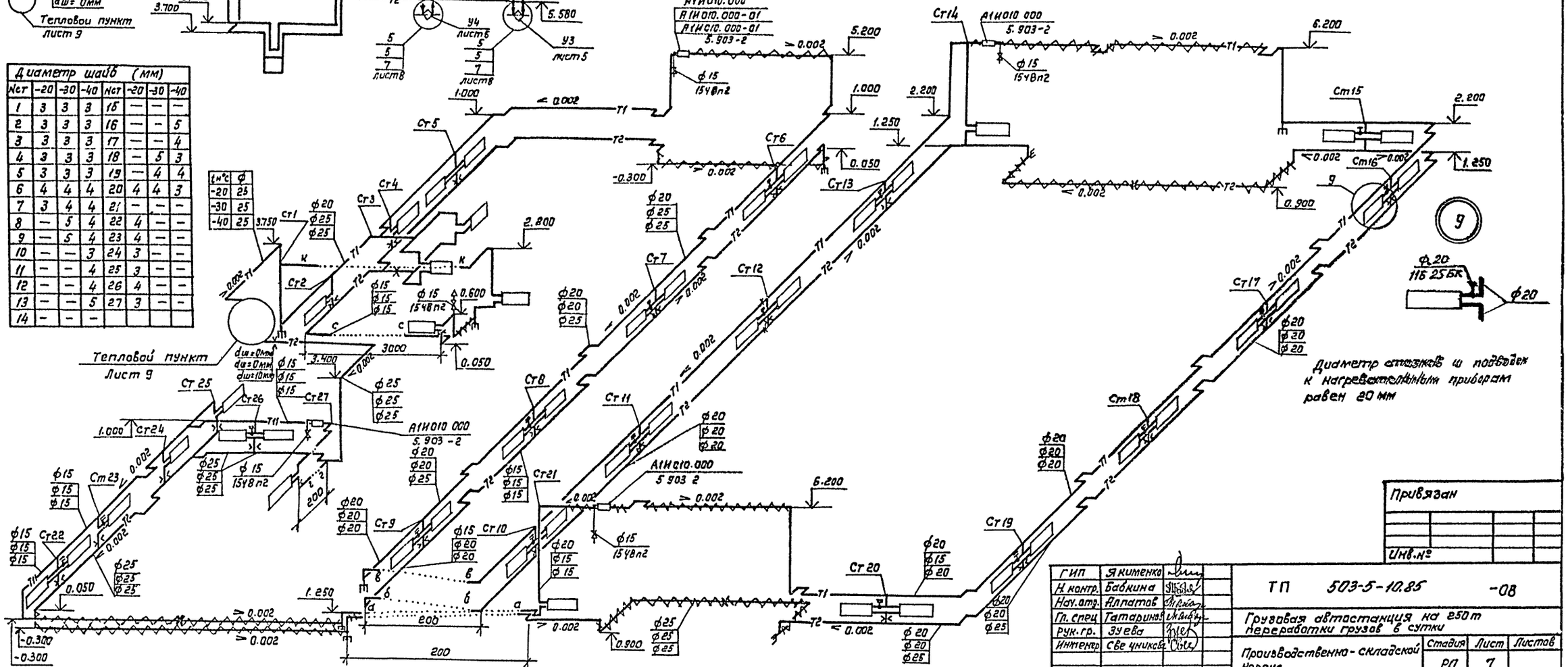

Диаметр шайб (мм)							
Ист	-20	-30	-40	Ист	-20	-30	-40
1	3	3	3	15	—	—	—
2	3	3	3	16	—	—	5
3	3	3	3	17	—	—	4
4	3	3	3	18	—	5	3
5	3	3	3	19	—	4	4
6	4	4	4	20	4	4	3
7	3	4	4	21	—	—	—
8	—	5	4	22	4	—	—
9	—	5	4	23	4	—	—
10	—	—	3	24	3	—	—
11	—	—	4	25	3	—	—
12	—	—	4	26	4	—	—
13	—	—	5	27	3	—	—
14	—	—	—				

Привязан

Инв.№

ГИП	Якименко		
Н.контр.	Бабкина		
Нач.отд.	Аллатов		
Гл.спец.	Татаринов		
Рук.гр.	Зуева		
Инженер	Свеуникова		

ТП 503-5-10.85 -08

Грузовая автостанция на 250т переработки грузов в сутки

Производственно-складской корпус

Стадия	Лист	Листов
РП	7	

Схемы систем теплоснабжения установок П1÷П3, У1÷У4. Схема системы отопления.

ГИПРОАВТОТРАНС Воронежский филиал

Копировал: — Формат А

Типовой проект 503-5-10.85 Альбом I

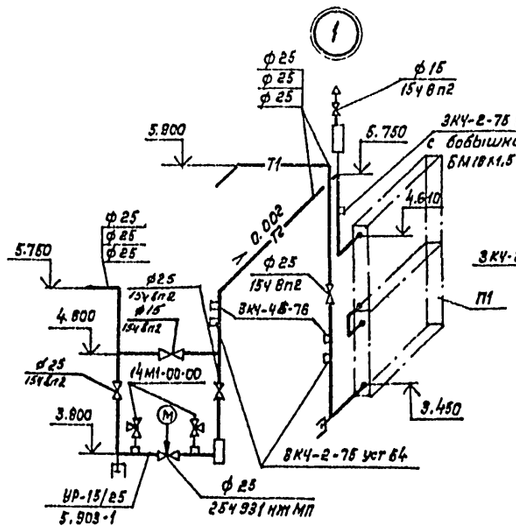

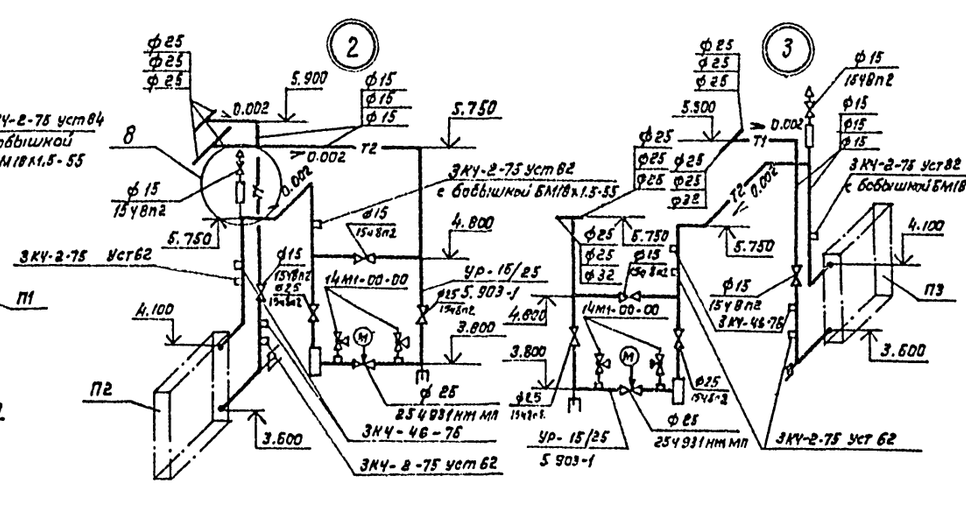

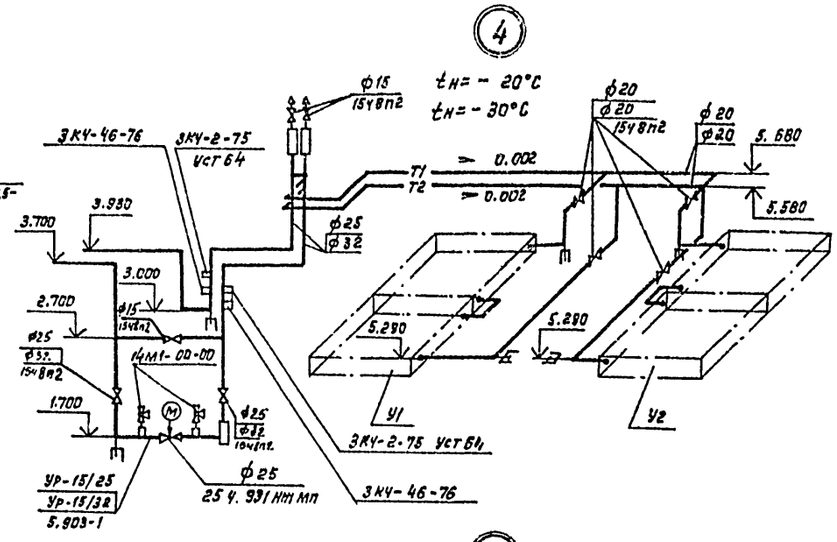

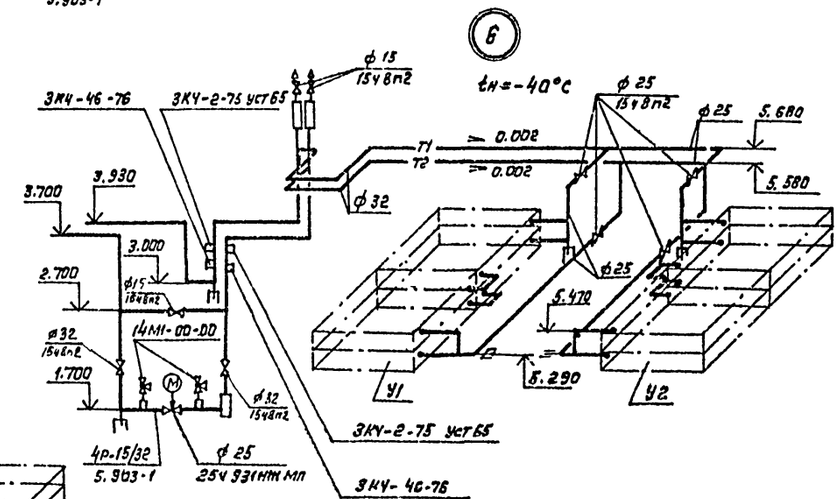

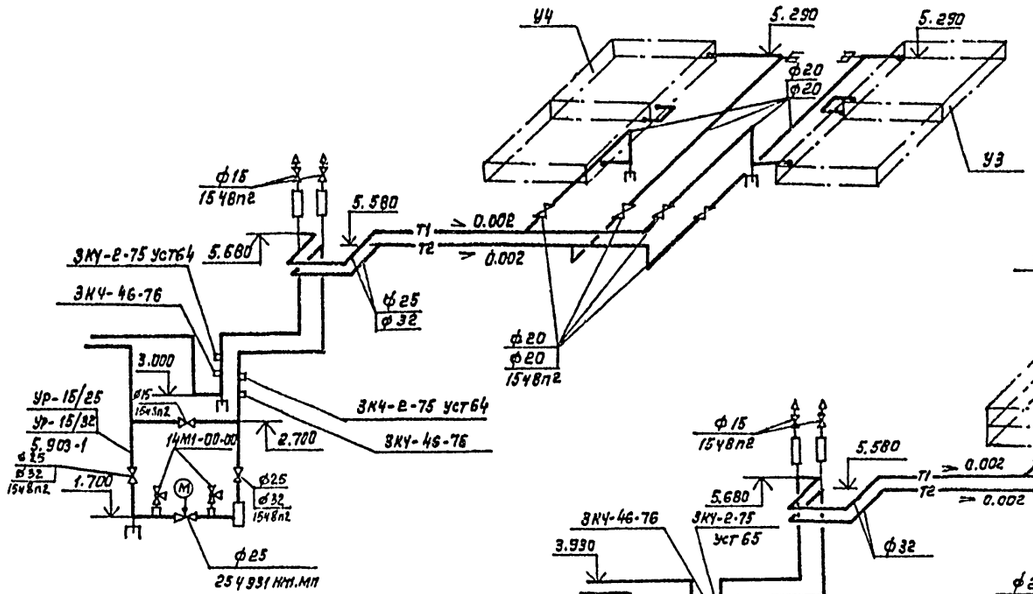

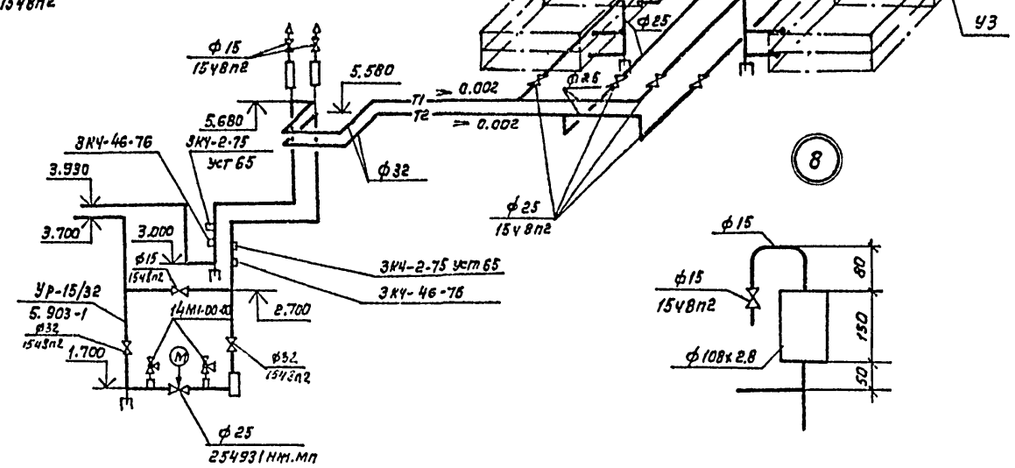

Привязан

Инв. №

ГИП	Якименко		
Н. контр.	Бабкина		
Нач. отд.	Алпатов		
Гл. спец.	Татаринов		
Рук. гр.	Зуева		
Инженер	Свечникова		

Т.П. 503-5-10.85 ОВ

Грузовая автостанция на 250т переработки грузов в сутки

производственно-складской корпус

Стадия	Лист	Листов
РП	8	

Узлы 1÷8.

ГИПРОАВТОТРАНС
Воронежский филиал

Копировал

Формат А2

Согласовано

Нач. эл. отд. Маланов

Инв.№ подл. | Подпись и дата | Взам.инв.№

Альбом I

503-5-10.85

Типовой проект

Разрез 1-1

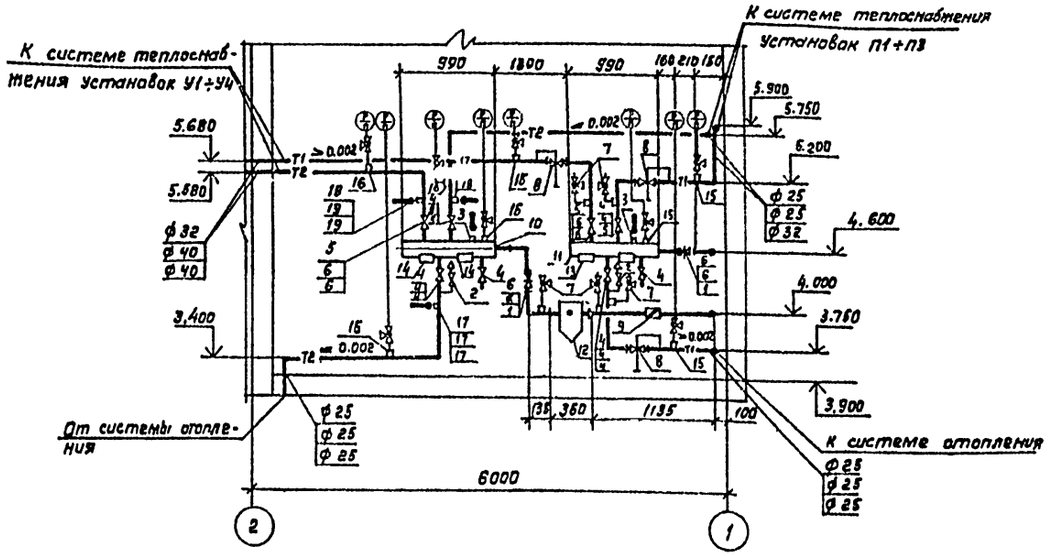

Разрез 2-2

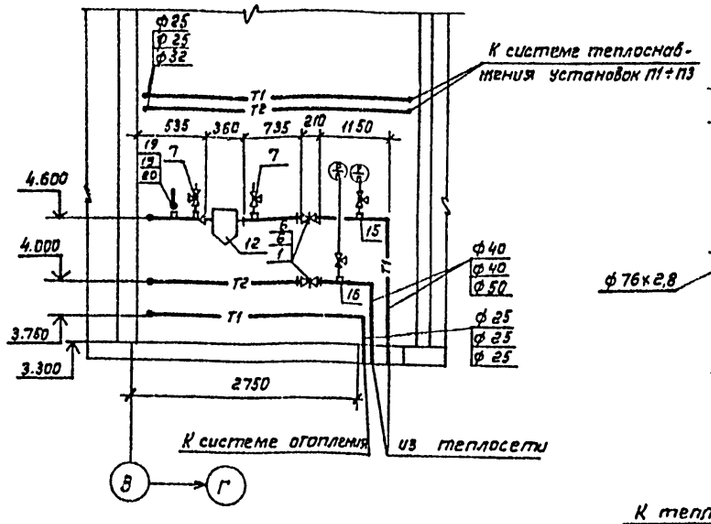

Коллектор распределительный / сборный /

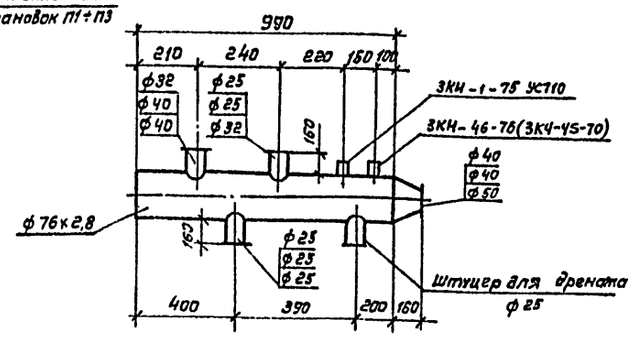

Узел ввода

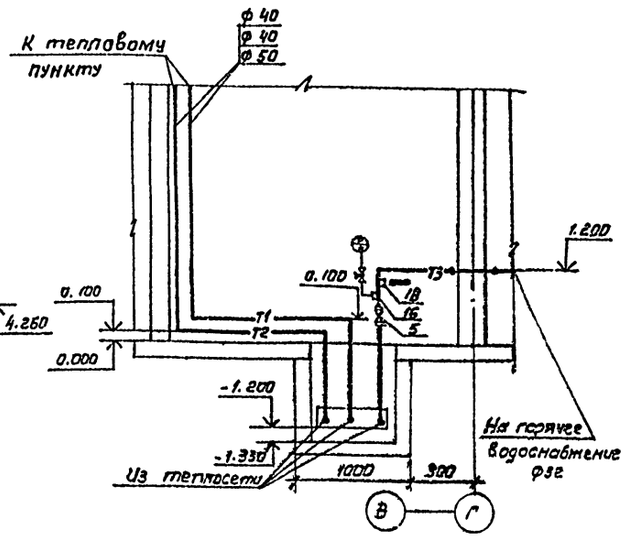

План

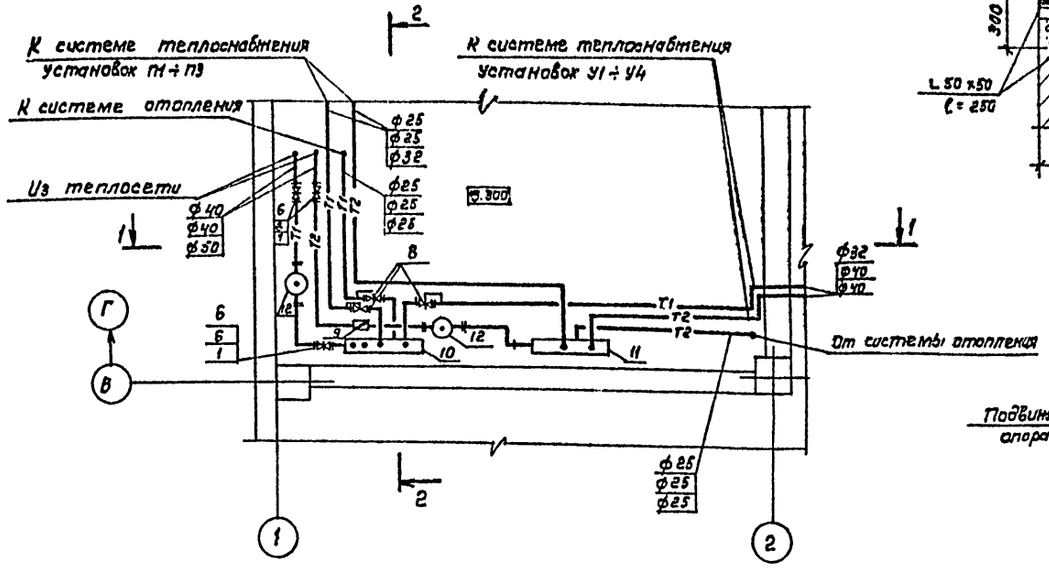

а-а Подвижная опора

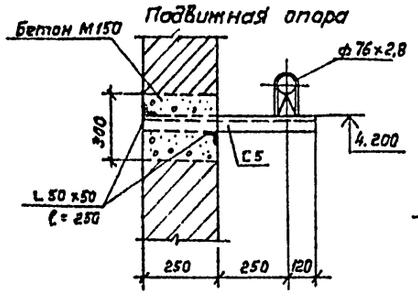

б-б Неподвижная опора

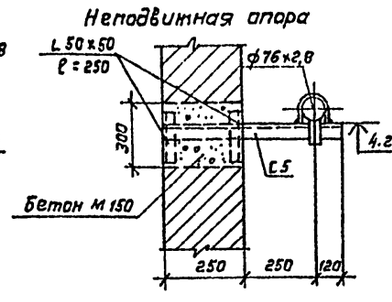

Крепление коллекторов

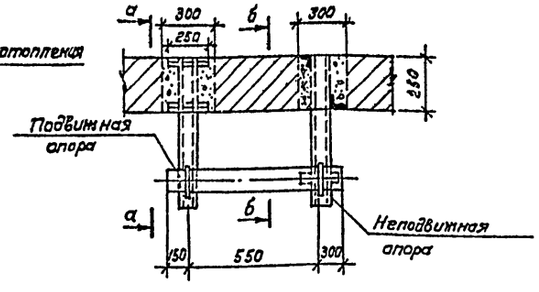

Привязан			
Инв.№			

ГИП	Якименко	
Н. контр.	Бабкина	
Нач.отд.	Алпатов	
Гл. спец.	Татаринов	
Рук.гр.	Зуева	
Инженер	Свечникова	

ТП 503-5-10.85 ОВ

Грузовая автостанция на 250 т переработки грузов в сутки

Производственно-складской корпус

Стадия	Лист	Листов
РП	9	

Тепловой пункт. План Разрезы 1-1, 2-2.

ГИПРОАВТОТРАНС Воронежский филиал

Копировал формат А2

Согласовано

Нач. эл. отд. Малахов

Инж. по ПБ Комов

Нач. с.о. Шуваев

Инв.№ подл. | Подпись и дата | Взам. инв.№

Альбом I

503-5-10.85

Типовой проект

Принципиальная схема теплового пункта

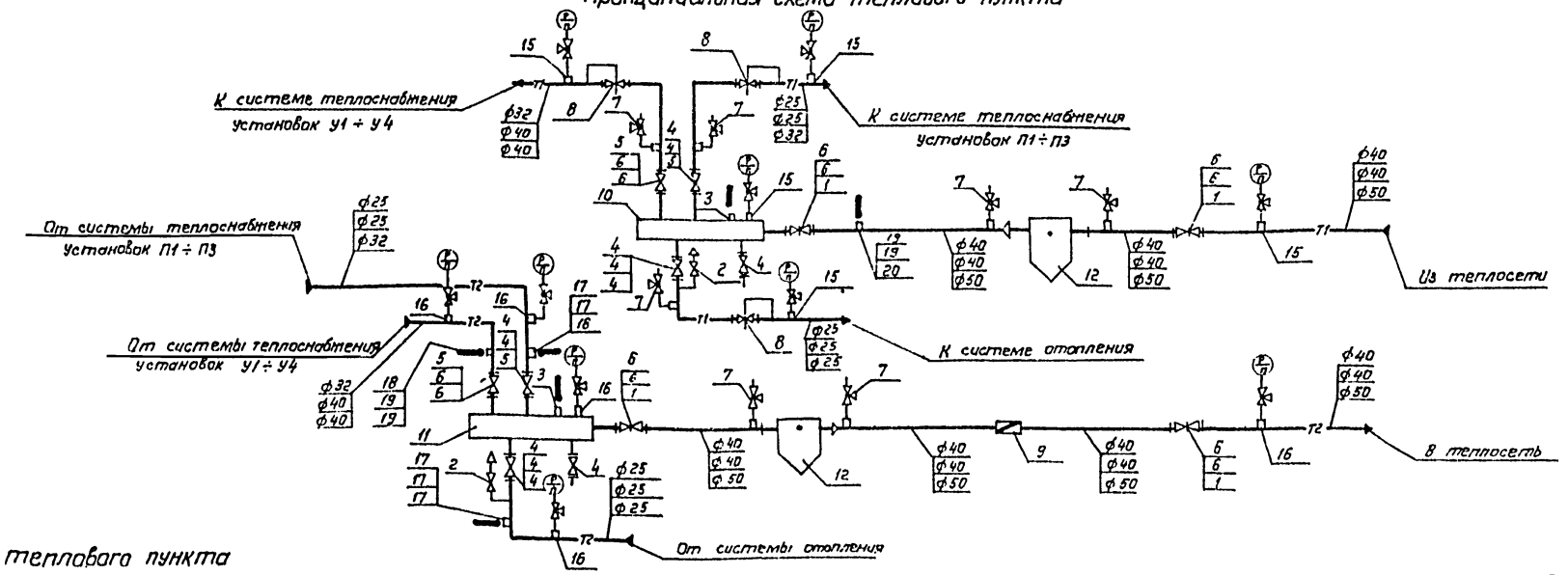

Спецификация теплового пункта

Марка поз	Обозначение	Наименование	Кол.	Масса ед. кг	Примечание
1		Задвижка параллельная			
		с выдвижным шпинделем			
		с ручным управлением фланцевая 30ч6бр ф50 $t_н$=-40°С	4	18.4	
2		Вентиль запорный муфтовый			
		15ч8п2 ф15	2		
3	3КЧ-1-75	Установка расширителя 10	2		
4		Вентиль запорный фланцевый		0,2	
		15кч19п2 $t_н$=-20°С ф25	6	2,7	
		$t_н$=-30°С	6		
		$t_н$=-40°С	3		
5		$t_н$=-20°С ф32	3	4,3	
		$t_н$=-30°С	1		
		$t_н$=-40°С	3		
6		$t_н$=-20°С ф40	2	5,8	
		$t_н$=-30°С	4		
		$t_н$=-40°С	2		
7		Кран трехходовой			
		Натяжной, муфтовый,			
		латунный 14м1-00-00	7	0,16	

Марка поз.	Обозначение	Наименование	Кол	Масса ед.,кг	Примечание
8		Универсальный регулятор			
		расхода и давления			
		УРРД ф25	3	28	
9		Водосчетчик горячей			
		воды ВТГ-50	1	7.7	
10		Коллектор распредели-			
		тельный Ду=76х2,8 L=990	1	7.2	
11		Коллектор сборный			
		Ду=76х2,8 L=990	1	7.2	
12		Грязевик абонентский			
		Т.34.01 $t_н$=-20°С, $t_н$=-30°С	2	15	
		Т.34.02 $t_н$=-40°С	2	18.2	
13		Крепление распределитель-			
		ного коллектора	2	10,8	
14		крепление сборного			
		коллектора	2	10,8	
15	3КЧ-46-76	Штуцер для манометра,			
		М20х1,5	3	0,2	
16	3КЧ-45-70	Штуцер для манометра			
		М20х1,5	6	0,2	

Марка поз.	Обозначение	Наименование	Кол.	Масса ед. кг	Примечание
17	3КЧ-2-75	Установка расширителя			
		64 $t_н$=-20°С	2	2.0	
		$t_н$=-40°С	1		
		$t_н$=-30°С	2		
18	3КЧ-2-75	65 $t_н$=-30°С	1	2.0	
		$t_н$=-20°С, $t_н$=-40°С	2		
19	3КЧ-3-75	Установка расширителя			
		3 $t_н$=-20°С, $t_н$=-40°С	1	2,28	
		$t_н$=-30°С	2		
20		8 $t_н$=-40°С	1	2.58	

Согласовано

Инв.№ подл. | Подпись и дата | Взам. инв.№ | Инв.№ эл. отд. | Малахов

Привязан

Инв.№

ГИП	Я.Клименко		
Н. контр.	Бабкина		
Нач. отд.	Аллатов		
Гл. спец.	Татаринов		
Рук. гр.	Зуева		
Инженер	Свечникова		

ТП 503-5-10.85 -ОВ

Грузовая автостанция на 250т переработки грузов в сутки

Производственно-складской корпус

Стадия	Лист	Листов
РП	10	

Принципиальная схема теплового пункта

ГИПРОАВТОТРАНС Воронежский фил.

Копировал: А.

Типовой проект 503-5-10.85 Альбом I

ВЕ5

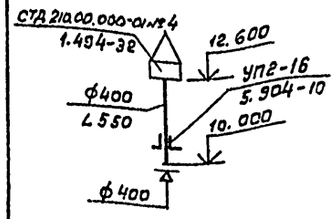

ВЕ6

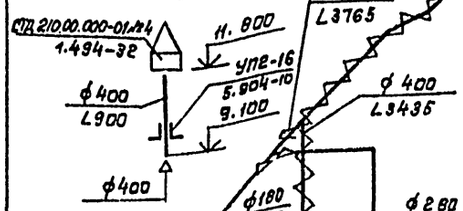

П1

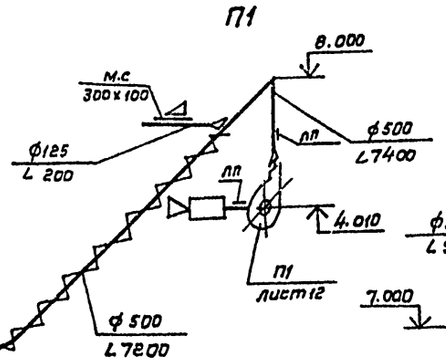

П2

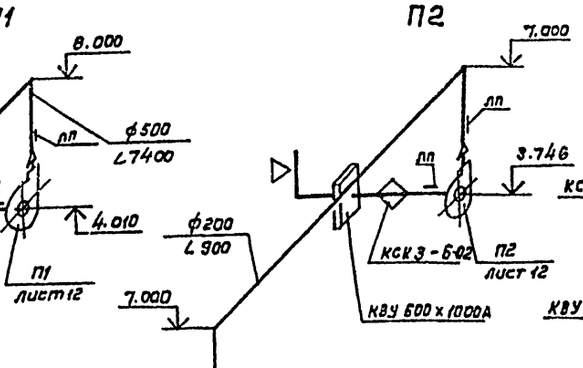

П3

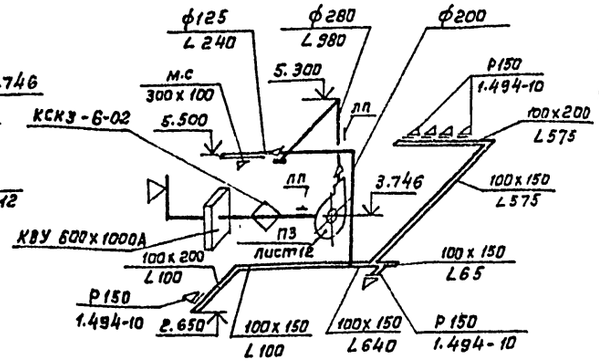

У1

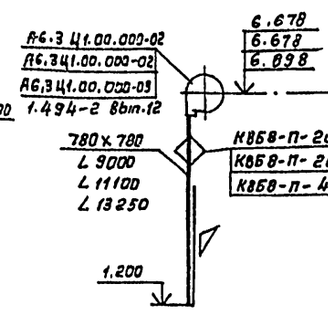

У2

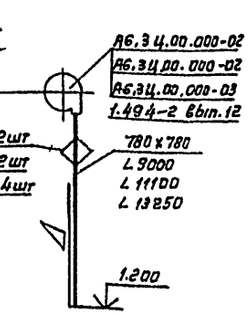

У4

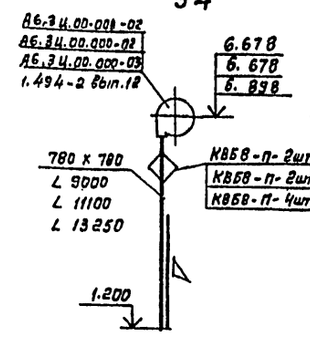

У3

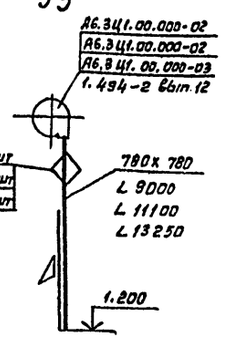

В1

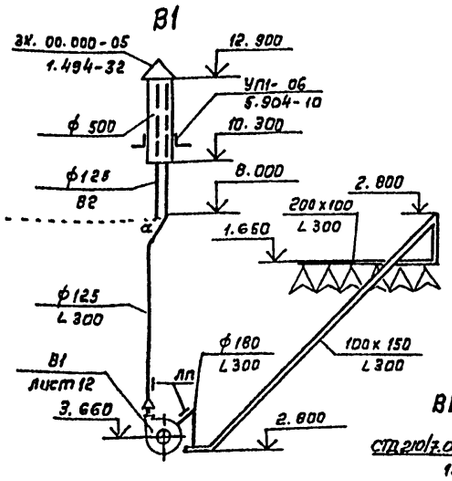

В2

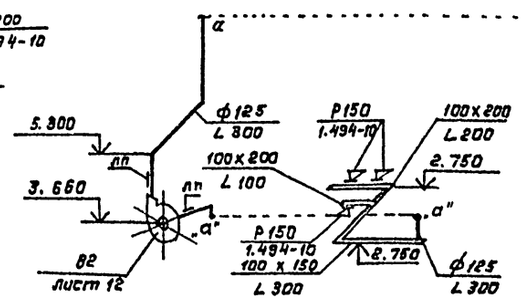

ВЕ8, ВЕ9, ВЕ11, ВЕ12

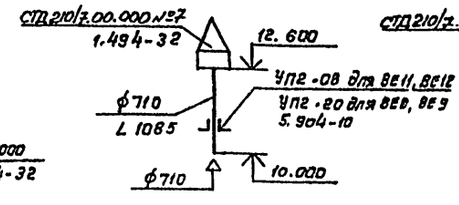

ВЕ10, ВЕ13

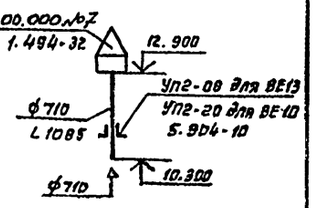

ВЕ1

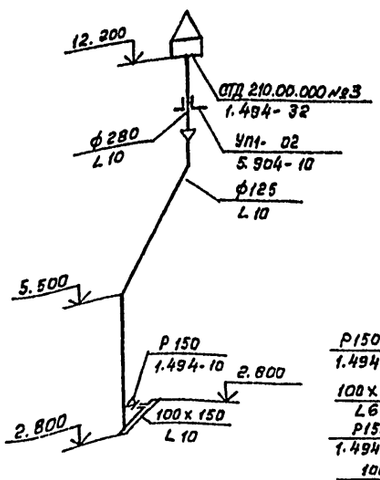

ВЕ2

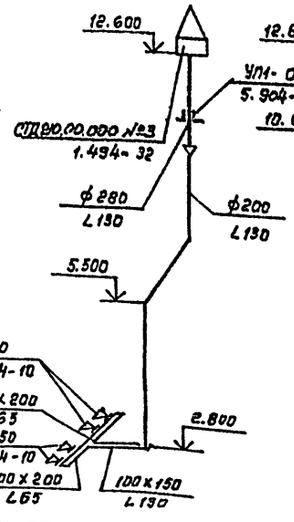

ВЕ3

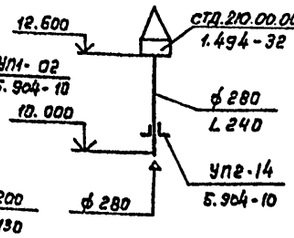

ВЕ4

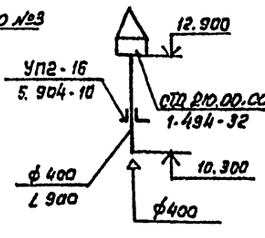

ВЕ7

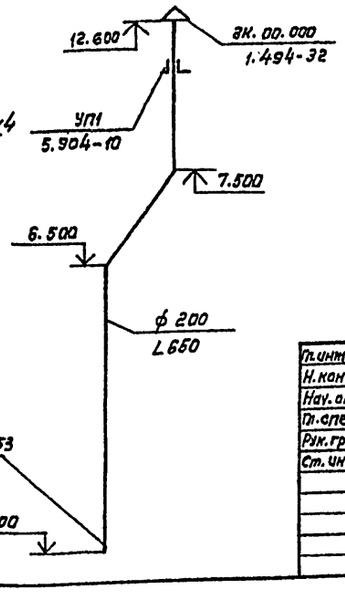

К шланговому отсосу 9253
см. ТХ часть проекта

0.000

Гл.инж.пр	Якименко		
Н.контр.	Бабкина		
Нач.отд.	Алпатов		
Гл.спец.	Татаринов		
Рук.груп.	Зуева		
Ст.инж.	Алпатова		

Привязан

Инв.№

ТП 503-5-10.85 -08

Грузовая автостанция на 250т переработки грузов в сутки

Производственно-складской корпус

Стадия	Лист	Листов
РП	11	

Схемы систем П1÷П3, В1, В2; У1÷У4; ВЕ1÷ВЕ13

ГИПРОАВТОТРАНС Воронежский филиал

Копировал

Формат А2

Инв.№подл. | Подпись и дата | Взам.инв.№

Альбом I

Типовой проект 503-5-10.85

План на отм. 3,300

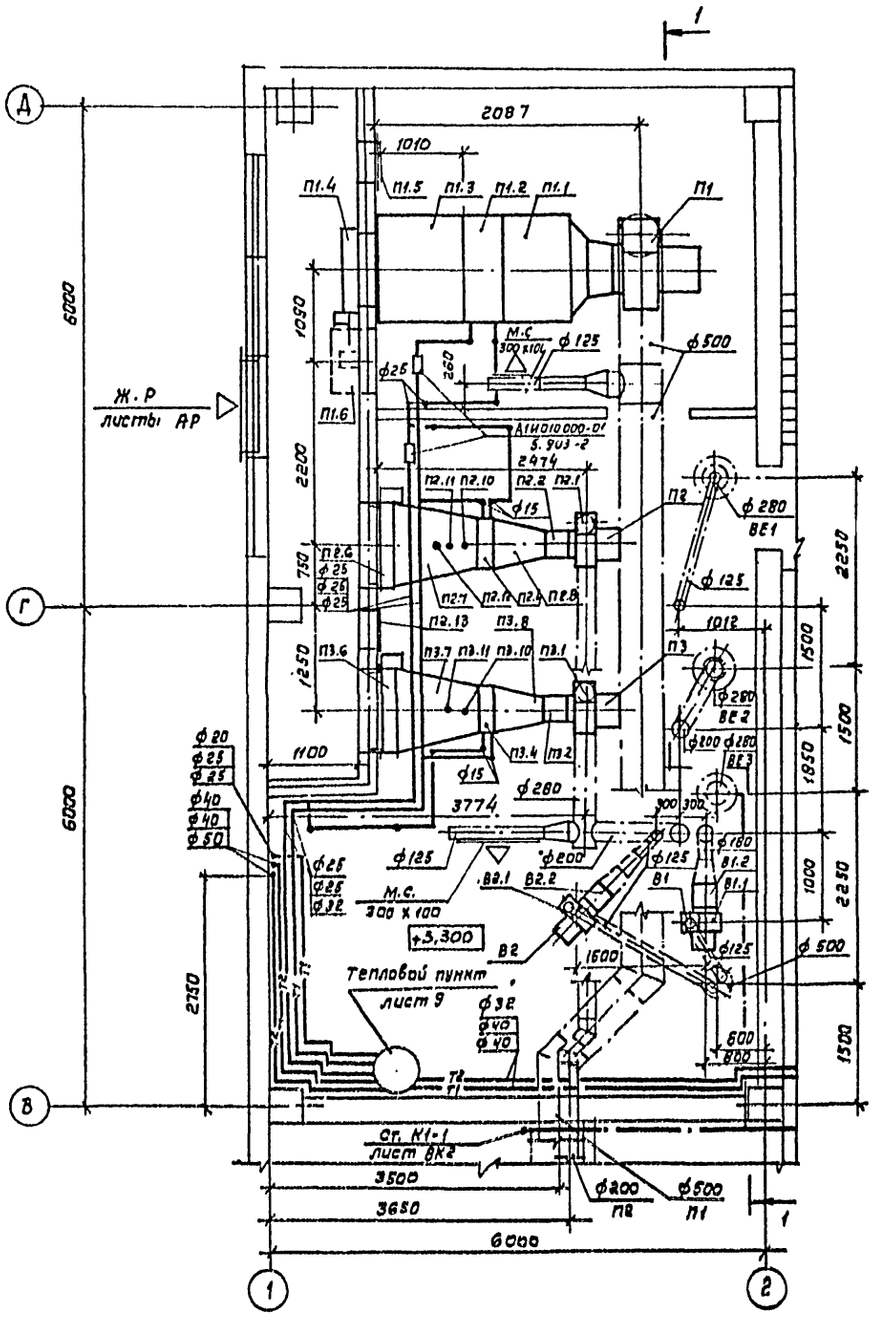

Разрез 1-1

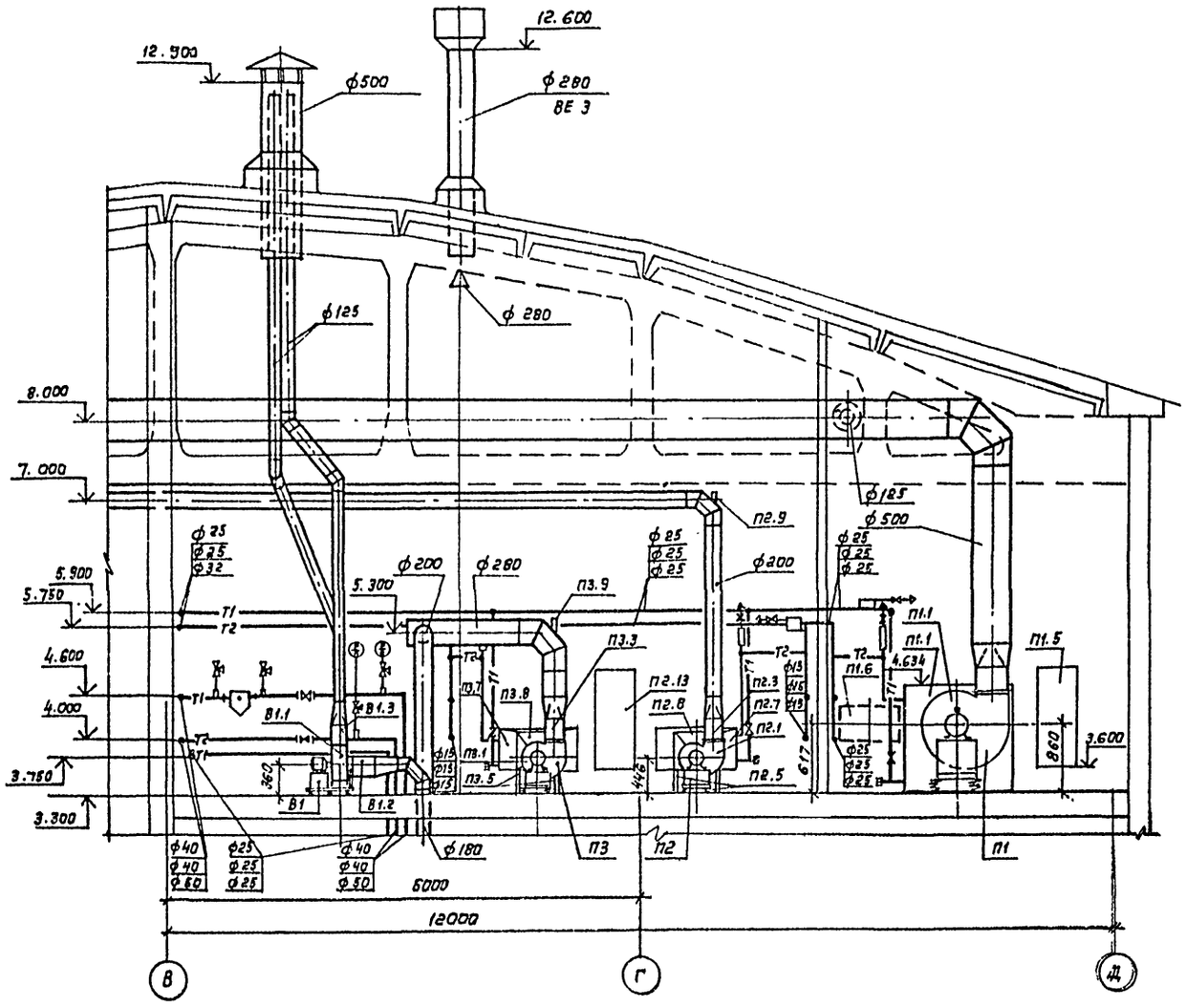

Гл.инж.пр.	Якименко		
Н.контр.	Бабкина		
Нач.отд.	Алпатов		
Гл.спец.	Татаринов		
Рук.гр.	Зуева		
Ст.инж.	Алпатова		
Инж.	Свечникова		

Привязан

Инв. №

ТП 503-5-10.85 -ОВ

Грузовая автостанция на 250 т переработки грузов в сутки

Производственно-складской корпус

Стадия	Лист	Листов
РП	12	

Установки систем П1÷П3; В1, В2.

ГИПРОАВТОТРАНС
Воронежский филиал

Согласовано:
Нач. стр. отд. Шубаев
Нач. эл. тех. отд. Малахов
Инженер по пб. Комов

Инв. № подл. | Подпись и дата | Взам. инв. №

Копировал:

формат А2

Альбом I

Типовой проект 503-5-10.85

Марка поз.	Обозначение	Наименование	Кол.	Масса ед., кг	Примечание
		П1 (2ПК10 правое исполнение)			
П1.1	5.904-12 вып.1-1	Секция соединительная А1А 180.000-02, компл:	1	388	
	ТУ 22-4208-78	а. Агрегат вентиляторный А6,3105-1 с вентилятором В-Ц4-70 №6,3 с колесом 1,05 Д ном исполнение 1, положение ПрО° с электродвигателем 4А100 L6 950 об/мин, 2,2 квт			
		б. Секция соединительная А1А 180.000			
		в. Вставка гибкая ВВ-21	1	9,95	
		г. Вставка гибкая ВН-14	1	6,26	
П1.2	5.904-12 вып.1-15	Секция калориферная А1А 188.000-02 однорядная с калориферами КСК 3-10-02	1	282	
	ТУ 22-4334-78				
П1.3	5.904-12. вып.1-28	Секция приемная без рециркуляционной заслонки без фильтра А1А.223.000-01	1	132,9	
П1.4	5.904-12 вып 1-35	Установка утепленного клапана КВУ 600х1000 А с исполнительным механизмом МЭО-16/25-0,25 И А14М 036.000	1	79,3	
	ТУ 22-4433-79				
П1.5	5.904-4	Дверь герметическая утепленная Д У с 1,25 х 0,5	1	33,6	
П1.6	5.904-12 вып.1-35	Установка привода утепленного клапана А3Д 121.000 tн=-40°с	1	91,5	

Марка поз.	Обозначение	Наименование	Кол.	Масса ед., кг	Примечание
		П2, П3 (индивидуальная)			
П2.1, П3.1	ТУ 22-4208-78	Агрегат вентиляторный А2,15 105-1, компл.:	2	42	
		а. Вентилятор радиальный В-Ц4-70 N 3,15 с колесом 1,05 Д ном, исполнение 1, положение ПрО°			
		б. Электродвигатель 4А63В4 1365 об/мин 0,37 квт			
		в. Виброизолятор Д 038			
П2.2, П3.2	5.904-5	Вставка гибкая ВВ-18	2	3,45	
П2.3, П3.3	5.904-5	Вставка гибкая ВН-11	2	3,3	
П2.4, П3.4	ТУ 22-4334-78	Калорифер спирально-накатной биметаллический многоходовой КСК 3-6-02	2	39,9	
П2.5, П3.5	4.904-25	Подставка под калорифер тип 2	8	1,49	
П2.6, П3.6	ТУ 22-4433-79	Клапан воздушный утепленный КВУ 600х1000 А с исполнительным механизмом МЭО-1,6/25-0,25 И	2	41,3	
П2.7, П3.7	Лист ОВН1	Переход 1 из тонколистовой горячекатаной стали по ГОСТ 19903-74 δ=1,0 мм 1000х570/538х503 ℓ=1000	2	21	
П2.8, П3.8	Лист ОВН2	Переход 2 из тонколистовой горячекатаной стали по ГОСТ 19903-74 δ=1,0 мм 538х503/ф315 ℓ=600	2	19	
П2.9, П3.9	3КЧ-11-75	Оправа закладная ОС-325-IУ-С	2	1,489	

Марка поз.	Обозначение	Наименование	Кол.	Масса ед., кг	Примечание
П2.10, П3.10	3КЧ-1-75	Бобышка БМ18х1,5-55	2	0,35	
П2.11, П3.11	3КЧ-1-75	Бобышка БП1-М27-55	2	0,6	
П2.12	3КЧ-1-75	Бобышка БП1-М33-55	1	0,92	
П2.13	5.904-4	Дверь герметическая утепленная Д У с 1,25 х 0,5	1	33,6	
		В1, В2			
В1.1, В2.1	ТУ 22-4208-78	Агрегат вентиляторный Л 2,5 100-1, компл: а. Вентилятор радиальный В-Ц4-70 N 2,5 с колесом Д ном исполнение 1, положение ЛО° б. Электродвигатель 4А56А4 1375 об/мин, 0,12 квт в. Виброизолятор Д 038	2	26	
В1.2, В2.2	5.904-5	Вставка гибкая ВВ-17	2	2,82	
В1.3, В2.3	5.904-5	Вставка гибкая ВН-10	2	2,66	

Привязан

Инв. №

Инв.№ подл. | Подпись и дата | Взам. инв.№

ГИП	Якименко		ТП 503-5-10.85 -ОВ
Н. контр.	Бабкина		Грузовая автостанция на 250т переработки грузов в сутки
Нач. отд.	Алпатов		
Гл. спец.	Татаринов		Производственно-складской корпус — стадия Р, Лист 13, Листов
Рук. гр.	Зуева		
Ст. инж.	Алпатова		Спецификация отопительно-вентиляционных установок П1÷П3, В1, В2. — ГИПРОАВТОТРАНС Воронежский филиал

Копировал

Формат А2

Типовой проект 503-5-10.85 Альбом I

Типовой проект
503-5-10.85
Производственно-складской корпус грузовой автостанции на 250 т переработки грузов в сутки

Альбом I

Эскизные чертежи общих видов нетиповых конструкций систем отопления и вентиляции

Привязан

Инв.№ подл. | Подпись и дата | Взам.инв.№

Инв.№

Формат А4

Типовой проект 503-5-10.85 Альбом I

Обозначение	Наименование	Примечание
-ОВН1	Переход 1	
-ОВН2	Переход 2,3,4	

Привязан

Инв.№

ГИП	Якименко	
Н.контр	Бабкина	
Нач.отд	Алпатов	
Гл.спец	Татаринов	
Рук.гр	Зуева	
Ст.инж	Алпатова	

ТП 503-5-10.85 – ОВН

Содержание

Стадия	Лист	Листов
РП	1	

ГИПРОАВТОТРАНС Воронежский филиал

Инв.№ подл. | Подпись и дата | Взам.инв.№

Копировал

Формат А4

Типовой проект 503-5-10.85 Альбом I

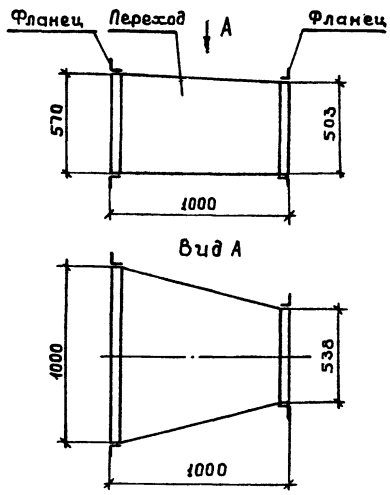

1. Переход изготовить из тонколистовой стали по ГОСТ 19904-74 δ = 1мм
2. Масса перехода 1 – 21 кг

Привязан

Инв.№

ГИП	Якименко	
Н.контр	Бабкина	
Нач.отд	Алпатов	
Гл.спец	Татаринов	
Рук.гр	Зуева	
Ст.инж	Алпатова	

ТП 503-5-10.85 – ОВН1

Переход 1

Стадия	Лист	Листов
РП	1	1

ГИПРОАВТОТРАНС Воронежский филиал

Инв.№ подл. | Подпись и дата | Взам.инв.№

Копировал:

Формат А4

Типовой проект 503-5-10.85 Альбом I

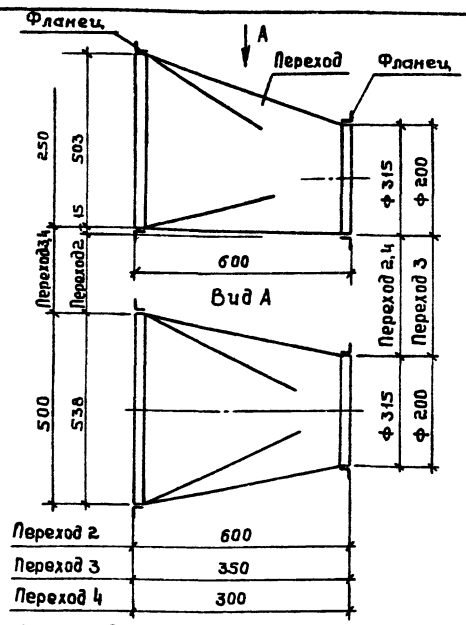

Переход 2	600
Переход 3	350
Переход 4	300

1. Переход изготовить из тонколистовой стали по ГОСТ 19904-14 δ = 1мм
2. Масса перехода 2 – 19 кг
   перехода 3 – 10 кг
   перехода 4 – 11 кг

Привязан

Инв.№

ГИП	Якименко	
Н.контр	Бабкина	
Нач.отд	Алпатов	
Гл.спец	Татаринов	
Рук.гр	Зуева	
Ст.инж	Алпатова	

ТП 503-5-10.85 – ОВН2

Переход 2,3,4

Стадия	Лист	Листов
РП	1	1

ГИПРОАВТОТРАНС Воронежский филиал

Инв.№ подл. | Подпись и дата | Взам.инв.№

Копировал:

Формат А4

Альбом I

503-5-10.85

Типовой проект

Ведомость рабочих чертежей основного комплекта

Лист	Наименование	Примечание
1	Общие данные	
2	План на отм. 0,000; 1, 200. Фрагмент 1.	
3	Схемы систем В1; Т3 и К1. Водомерный узел N 1.	

Ведомость ссылочных и прилагаемых документов

Обозначение	Наименование	Примечание
	Ссылочные документы	
Серия 4.900-8	Типовые конструкции и детали	Распространяется
Вып. I- IV	зданий и сооружений	Тбилисский
Серия 2.400-4	Детали тепловой изоляции	филиал
	промышленных объектов с	ЦИТП
	положительными температурами	
4.904-69	Детали крепления санитарно-	
	технических приборов и	
	трубопроводов	"
	Прилагаемые документы	
ВК.СО.	Спецификация оборудования	
	систем водопровода и	
	канализации	Альбом V
ВК, ВМ	Ведомость потребности в	
	материалах систем водопровода	
	и канализации	Альбом VI

Проект разработан в соответствии с действующими нормами и правилами и предусматривает мероприятия, обеспечивающие взрывную, взрывопожарную и пожарную безопасность при эксплуатации здания

Гл. инженер проекта Якименко

Инв. № подл. | Подпись и дата | Взам. инв. №

Основные показатели по чертежам водопровода и канализации

Наименование системы	Потребный напор на вводе, м.	Расчетный расход м³/сут	м³/ч	л/с	При пожаре, л/с	Установленная мощн. электродвиг. телеф., кВт	Примечание
Водопровод							
а) хоз-питьевые							
нужды	12,0	1,93	0,80	0,85	0,35		
б) внутреннее							
пожаротушение	20,0				2×2,5		
Полив территории		16,00					
Итого:		17,93	0,80	0,85	5,35		
Наружное							
пожаротушение					15,0		
Горячее							
водоснабжение							
а) Хоз-бытовые							
нужды	12	1,69	0,90	1,02			
Канализация							
а) Хоз-бытовые							
нужды		3,62	1,70	3,47			

Общие указания

В здании производственно-складского корпуса запроектированы следующие системы:

В1-хозяйственно-питьевой, противопожарный водопровод;

Т3-горячее водоснабжение.

К1-хозяйственно-бытовая канализация

За источник водоснабжения принят внутриплощадочный водопровод, обеспечивающий все нужды корпуса.

Наружное пожаротушение осуществляется из пожарных гидрантов, установленных на внутриплощадочных сетях водопровода.

Внутреннее пожаротушение производственно-складского корпуса предусматривается из пожарных кранов из расчета орошения каждой точки двумя струями по 2,5 л/с.

Для полива территории в нишах здания предусмотрена установка наружных поливочных кранов.

Трубопроводы системы В1 выполнены из стальных водогазопроводных легких оцинкованных труб ф15÷100 по ГОСТ 3262-75*. Ввод водопровода ф 100 из чугунных напорных труб по ГОСТ 9583-75.

На вводе водопровода для возможности учета расхода воды, предусмотрено устройство водомерного узла с водомером УВК-25 и электрозадвижкой на обводной линии. Открытие электрозадвижки предусмотрено от кнопок установленных у пожарных кранов.

Магистральные трубопроводы ф 100 изолируются минераловатными полыми цилиндрами δ=60 с покровным слоем из алюминевого листа.

Магистральные трубопроводы ф 50-80 изолируются минераловатными скорлупами δ=60 с покровным слоем из фольгоизола.

Трубопроводы ф 32 изолируются асболюхшнуром δ=30 с покровным слоем из фольгоизола.

Трубопроводы системы Т3 выполнены из стальных водогазопроводных легких оцинкованных труб ф 15÷32.

Трубопроводы изолируются асболюхшнуром δ=30 с покровным слоем из фольгоизола.

Система К1 запроектирована из чугунных канализационных труб ф 50÷100 по ГОСТ 6942.3-80.

Вентиляция канализации предусмотрена через канализационный стояк выведенный выше кровли здания на 0,5 м.

Чугунные трубопроводы должны быть асфальтированы нефтяным битумом

На период времени с отрицательными температурами воздуха вода из труб проводов неотапливаемого склада сливается слив воды предусмотрен в помещение теплого склада в ведро.

Условные обозначения приняты по ГОСТ 2.784-70, ГОСТ 2.785-70; ГОСТ 2.786-70; ГОСТ 21.106-78

Привязан

Инв. №

Гл. инж.	Шатов	
Н. контр.	Бабкина	
ГИП	Якименко	
Нач. отд.	Алпатов	
Гл. спец.	Семенцов	
Рук. гр.	Звоздев	
Инженер	Дубина	
Ст. техн.	Шубина	

т.п. 503-5-10.85 - ВК

Грузовая автостанция на 250 т. переработки грузов в сутки с контейнерной площадкой.

Производственно-складской корпус

Стадия	Лист	Листов
РП	1	3

Общие данные

ГИПРОАВТОТРАНС Воронежский филиал

Копировал:

Формат А2

Типовой проект 503-5-10.85 Альбом I

Фрагмент 1

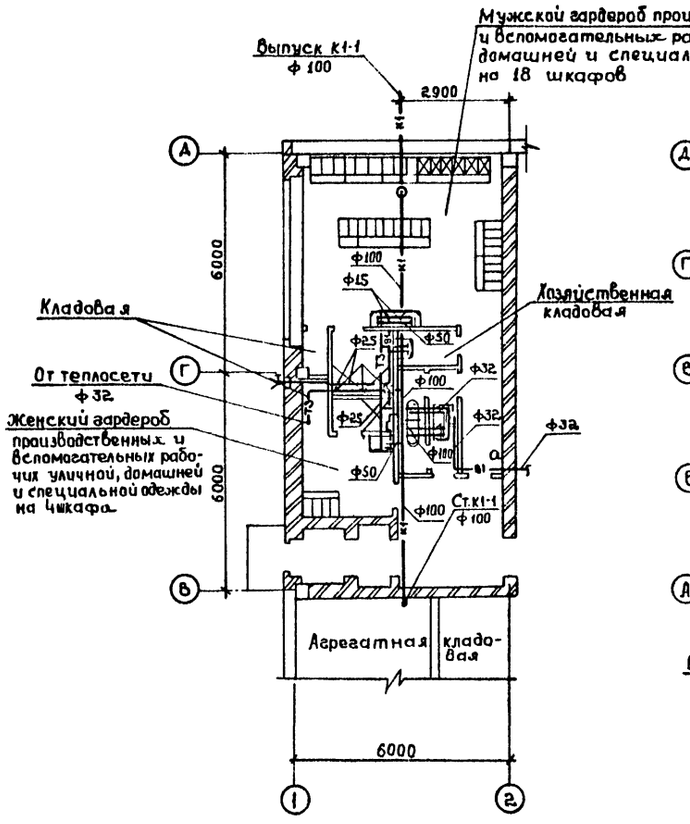

План на отм. 0,000; 1,200

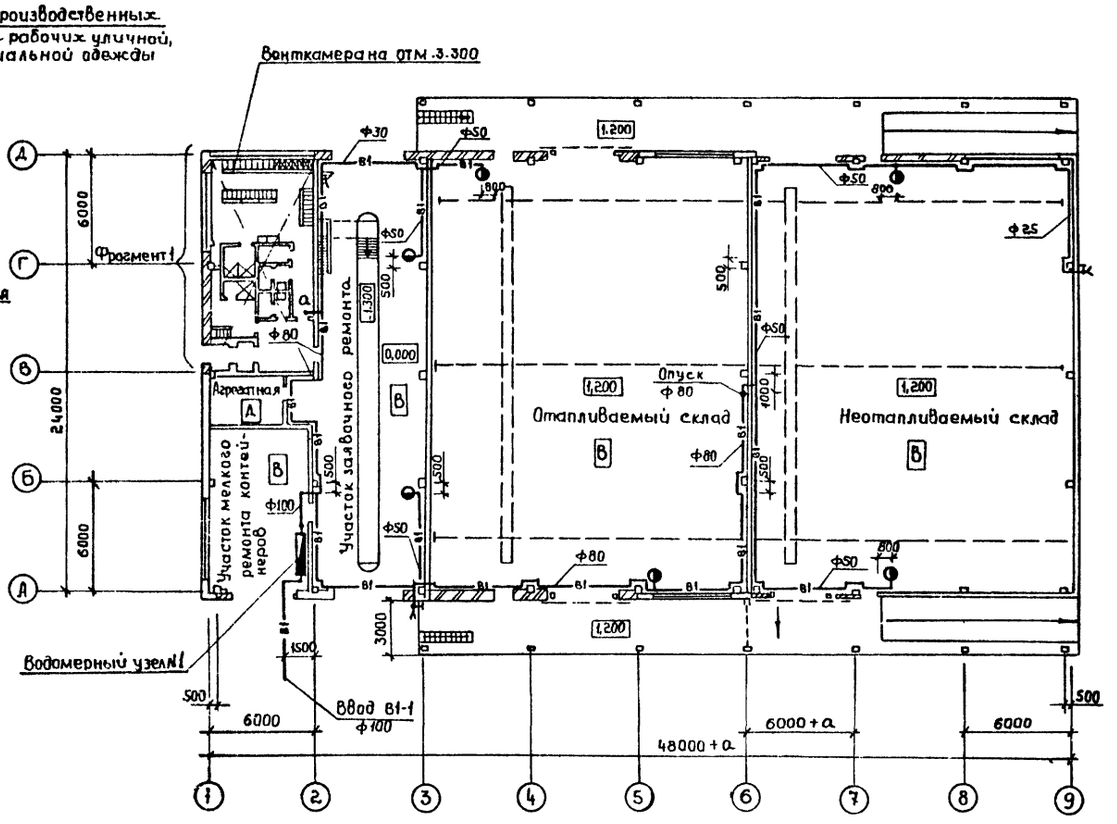

ГИП	Якименко		
Н.контр	Бабкина		
Нач.отд.	Алпатов		
Гл.спец.	Семенцова		
Рук.гр.	Гвоздев		
Инж	Дудина		
Ст техн.	Шубина		

Привязан

Инв.№

т.п. 503-5-10.85 - ВК

Грузовая автостанция на 250т переработки грузов в сутки с контейнерной площадкой

Производственно-складской корпус

Стадия	Лист	Листов
РП	2	

План на отм. 0,000; 1,200. Фрагмент 1.

ГИПРОАВТОТРАНС Воронежский филиал

Согласовано: Инж. по ПБ Комов

Согласовано: Нач. АСО Шуваев; Нач. эл. отд. Малахов; Рук. гр. 08 Зуева

Подпись и дата | Взам. инв. №

Копировал: ... Формат А2.

gost.e-ecolog.ru