ТИПОВОЙ ПРОЕКТ
903 - 1 - 128

КОТЕЛЬНАЯ С 4 ВОДОГРЕЙНЫМИ КОТЛАМИ „УНИВЕРСАЛ 6М" ПОВЕРХНОСТЬЮ НАГРЕВА ПО 41,8 М²

ДЛЯ ТЕПЛОСНАБЖЕНИЯ СИСТЕМ ОТОПЛЕНИЯ ВЕНТИЛЯЦИИ И ГОРЯЧЕГО ВОДОСНАБЖЕНИЯ С МАГНИТНОЙ ОБРАБОТКОЙ ВОДЫ И ДЕАЭРАЦИЕЙ

ТОПЛИВО-ПЕЧНОЕ БЫТОВОЕ /ЛЕГКОЕ НЕФТЯНОЕ/

СОСТАВ ПРОЕКТА:

АЛЬБОМ I	ТЕПЛОМЕХАНИЧЕСКАЯ ЧАСТЬ, ЭЛЕКТРОТЕХНИЧЕСКАЯ ЧАСТЬ, РЕГУЛИРОВАНИЕ И КОНТРОЛЬ.
АЛЬБОМ II	СТРОИТЕЛЬНО-ТЕХНОЛОГИЧЕСКИЕ БЛОКИ.
АЛЬБОМ III	АРХИТЕКТУРНО-СТРОИТЕЛЬНАЯ ЧАСТЬ.
АЛЬБОМ IV	ЗАКАЗНЫЕ СПЕЦИФИКАЦИИ НА ОБОРУДОВАНИЕ И МАТЕРИАЛЫ.
АЛЬБОМ V	СМЕТЫ И ТЕХНИКО-ЭКОНОМИЧЕСКАЯ ЧАСТЬ.
АЛЬБОМ VI	САНИТАРНО-ТЕХНИЧЕСКАЯ ЧАСТЬ.

ТИПОВОЙ ПРОЕКТ 903-1-126 АЛЬБОМ II	ОБМУРОВОЧНЫЕ ЧЕРТЕЖИ КОТЛОВ „УНИВЕРСАЛ-6М", СКЛАД ТОПЛИВА ТОПЛИВОПРОВОДЫ КОТЕЛЬНОЙ.
ТИПОВОЙ ПРОЕКТ 704-1-109 АЛЬБОМЫ I, II, VIII, IX	РЕЗЕРВУАР СВАРНОЙ ГОРИЗОНТАЛЬНЫЙ ДЛЯ НЕФТЕПРОДУКТОВ ЕМК. 25 М³ /РАСПРОСТРАНЯЕТ КИЕВСКИЙ ФИЛИАЛ ЦИТП/
ТИПОВОЙ ПРОЕКТ 907-2-1 АЛЬБОМЫ I, II	МЕТАЛЛИЧЕСКИЕ ТРУБЫ ДЛЯ ОТВОДА ДЫМОВЫХ ГАЗОВ С ТЕМПЕРАТУРОЙ 350° С /ЭЛЕМЕНТ ПРИВЯЗКИ РАСПРОСТРАНЯЕТ ЦИТП/

13502-06
ЦЕНА 0-96

РАЗРАБОТАН
ГПИ САНТЕХПРОЕКТ
ГЛАВПРОМСТРОЙПРОЕКТА
ГОССТРОЯ СССР

АЛЬБОМ VI
САНИТАРНО-ТЕХНИЧЕСКАЯ ЧАСТЬ

УТВЕРЖДЕН И ВВЕДЕН В ДЕЙСТВИЕ ГЛАВПРОМСТРОЙПРОЕКТОМ ГОССТРОЯ СССР ПРИКАЗ N 44 ОТ 7.07.75г.

gost.e-ecolog.ru

ЦЕНТРАЛЬНЫЙ ИНСТИТУТ ТИПОВОГО ПРОЕКТИРОВАНИЯ
ГОССТРОЯ СССР

Москва, А-445, Смольная ул., 22

Сдано в печать 1976 года

Заказ № 7618 Тираж 3000 экз

Пояснения к проекту

Проект внутренних сетей водопровода и канализации котельной с четырьмя котлами „Универсал-6м" поверхностью нагрева по 41,8 м² с пристроенным складом-складом топлива (тяжелое, жидкое или легкое) разработан на основании задания, выданного отделом КУ-1 ГПИ „Сантехпроект" и строительных чертежей разработанных строительным отделом ГПИ „Сантехпроект". Здание котельной относится к второй степени огнестойкости, категории производства „Б", „В" и „Г".

Водопровод.

Источником водоснабжения принимается водопровод жилого поселка. Перечень потребителей воды и режим водопотребления приведен в таблице расходов воды (лист ВК-2). Внутренний водопровод запроектирован объединенным хозяйственно-производственно-противопожарным и монтируется из стальных водогазопроводных труб ГОСТ 3262-62. Питание внутренней сети осуществляется по одному вводу. На вводе устанавливается счетчик холодной воды ВВ-50 (ВКМ-10). Требуемый напор на вводе при хозяйственно-производственно-противопожарном расходе - 20 м. в. ст.

Пожаротушение.

В здании котельной предусматривается пожаротушение одной струей производительностью 2,5 л/сек. в соответствии с требованиями СНиП-II-Г.1-70. Для ликвидации очагов горения топлива предусматривается установка стационарных воздушно-пенных огнетушителей ОВПУ-250 в количестве 2 штук.

Технические показатели ОВПУ-250

Заряд (л)	250
Рабочее давление (кгс/см²)	6
Производительность (л/сек) по раствору	2
по пене	140
Длина струи (м)	10
Продолжительность действия огнетушителя (мин)	2
Длина рукава (м)	20

Канализация.

Бытовые стоки от санузла и душевой сбрасываются в наружную сеть бытовой канализации. Сточные воды от продувки котлов, во время ремонта, перед спуском в канализацию охлаждаются в продувочном колодце до температуры 40°С. (чертеж продувочного колодца дан в строительной части проекта). Внутренние канализационные сети монтируются из чугунных канализационных труб.

Типовой проект разработан в соответствии с действующими нормами и правилами и предусматривает мероприятия, обеспечивающие взрывобезопасность и пожаробезопасность при эксплуатации здания или сооружения.

Гл. инженер проекта: М.С. Шарутина

Спецификация

Nп/п	Наименование	Ед. изм.	Кол-во	Вес (кг) Ед.	Вес (кг) Общ.	ГОСТ
1	2	3	4	5	6	7
	Водопровод					
1	Трубы чугунные напорные класс А d50	пм	8	9,9	79,2	9583-61 5525-61
2	Трубы стальные водогазопроводные d50	-"-	47,0	4,88	229,36	3262-62
3	То же d25	-"-	2,5	2,39	5,97	-"-
4	То же d20	-"-	4	1,66	6,64	-"-
5	То же d15	-"-	5	1,28	6,4	-"-
6	Колено раструб гладкий конец d50	шт	1	19,6	19,6	5525-61
7	Фланцы стальные плоские приварные Ру=10 кгс/см²	-"-	8	2,06	16,48	1255-67
8	Задвижки чугунные параллельные с выдвижным шпинделем 30ч6бр. d50	-"-	7	18,4	128,8	—
9	Счетчик холодной воды турбинный ВВ-50 (ВКМ-10)	-"-	1	9(5,4)	9(5,4)	
10	Вентиль муфтовый 15ч8бр. d 25	-"-	2	1,4	2,8	—
11	То же d20	-"-	1	0,9	0,9	—
12	То же d15	-"-	2	0,7	1,4	—
13	Кран туалетный с нижней подачей воды и жестко закрепленным изливом.	шт	1	0,35	0,35	20275-74
14	Кран поливочный (вентиль запарный 15кч18р с цапковой соединительной головкой d 25	комп	1	1,5	1,5	2217-66
15	Пожарный кран d50, dспр. 16мм, длина рукава 20м	—	2	—	—	2217-66 472-50 9923-67
16	Огнетушитель воздушно-пенный ОВПУ-250	-"-	2	—	—	
17	Манометр ОБМ-100 в комплекте с трехходовым краном КТК со шкалой 0÷4 кгс/см².	-"-	1			
	Хозяйственно-фекальная канализация					
1	Трубы чугунные канализационные d 100	пм	20	13,4	268	6942-69
2	То же d50	-"-	1	5,9	5,9	-"-
3	Патрубок раструб гладкий конец ℓ=200 d100	шт	1	4,0	4,0	6942-69
4	Патрубок раструб гладкий конец ℓ=150 d=100	-"-	1	3,4	3,4	-"-
5	Патрубок раструб гладкий конец ℓ=150 d50	-"-	1	1,6	1,6	-"-
6	Отводы 135° d 100	-"-	4	3,7	14,8	6942-69
7	Тройники прямые 90° d 100×50	-"-	2	5,0	10,0	6942-69
8	Тройники прямые 90° d 100	-"-	2	7,7	15,4	-"-
9	Унитаз „компакт" с непосредственно соединенным смывным бачком (комплект)	-"-	1	—	—	9156-68
10	Умывальник прямоугольный со спинкой фаянсовый с бутылочным сифоном (комплект)	-"-	1	—	—	14360-69
11	Душевой поддон мелкий	-"-	1	—	—	10161-73
12	Трап чугунный d50	-"-	1	7	7	1811-73
13	Ревизия овальная d 100	-"-	1	8	8	6942-69
14	Заглушка d 100	-"-	1	1,4	1,4	—

Перечень чертежей ВК.

Наименование	№ черт.	№ стр.
Пояснение к проекту. Спецификация	ВК-1	2
Условные обозначения. Таблицы производственного водопотребления и водоотведения. Расход воды на хозяйственно-питьевые нужды; расход бытовых стоков.	ВК-2	3
План на отметке 0,000 с сетями водопровода и канализации.	ВК-3	4
Схемы хозяйственно-питьевого водопровода, канализации, водомерного узла	ВК-4	5

Настоящий проект применяется полностью для типовых проектов 903-1-123,124,127,128. Для проектов 903-1-122,126 внесены изменения только в таблице производственного водопотребления и водоотведения и на схеме водомерного узла. Изменения указаны в скобках.

Госстрой СССР САНТЕХПРОЕКТ г. Москва 1971г.	Пояснение к проекту. Спецификация.	Типовой проект 903-1-128
4 Котельная с 4 водогрейными котлами „Универсал-6м" поверхностью нагрева по 41,8 м² Топливо-печное бытовое		Альбом VI
		Лист ВК-1

Таблица производственного водопотребления и водоотведения

NN п/п.	Наименование оборудования	Число часов работы в сутки	Качество воды	Расход воды общий м³/сут.	м³/час	л/сек	Расход стоков общий м³/сут.	м³/ч	л/сек.	Температура стоков	Характеристика стоков	Режим потребления	Режим сброса	Примечания
1	На подпитку тепловой сети (закрытой)	24	питьевой	19,2 (12,0)	0,8 (0,5)	0,22 (0,14)	—	0,2	0,05	70	Незагрязненные	Постоянный	0,4м³ за 30мин. во время ремонта	Сброс в продувочный колодец
2	На горячее водоснабжение	24	питьевая	163,2	6,8	1,88	—	12,5	0,35	65	Незагрязненные	Постоянный	25м³ за 2 часа во время ремонта	Сброс в продувочный колодец

Условные обозначения

На плане	На схеме	Наименование
—В1—	——	Сеть хозяйственно-производственно-противопожарного водопровода
—К1—	——	Сеть бытовой канализации.
		Вентиль запорный
		Умывальник
		Унитаз
		Трап
		Поливочный кран
		Водомерный узел
		Задвижка
		Прочистка для чугунных труб
		Кран пожарный
К.ст.	К.ст.	Стояк канализационный

Таблица расходов воды на хозяйственно-питьевые нужды.

NN п/п.	Наименование оборудования	Кол-во единиц оборудования	% одновременного действия	Расход в л/с. на един.	Расход в л/с. общ.	Расход при пожаре л/с	Расчетное кол-во оборудования
1.	Смывной бачок	1	100	0,1	0,1	0,1	1
2	Умывальник	1	100	0,07	0,07	0,07	1
3	Душ	1	100	0,2	0,2	0,2	1
4	Пожарный кран	—	—	—	—	2,5	1
	Итого:				0,37	2,87	

Таблица расходов бытовых стоков

NN п/п.	Наименование оборудования	Кол-во единиц оборудования	% одновременного действия	Расход в л/с. на един.	Расход в л/с. общ.	Расчетное кол-во оборудования
1.	Унитаз	1	100	0,8	0,8	1
2	Умывальник	1	100	0,07	0,07	1
3	Душ	1	100	0,2	0,2	1
	Итого:				1,07	

Госстрой СССР. САНТЕХПРОЕКТ г. Москва 1974 г. Котельная с 4 водогрейными котлами универсальными, работающими на газе и мазуте, с 2-мя топливо-печами бытовыми	Условные обозначения. Таблицы производственного водопотребления и водоотведения. Расход воды на хозяйственно-питьевые нужды; расход бытовых стоков	Типовой проект 903-1-128 Альбом V Лист ВК-2.

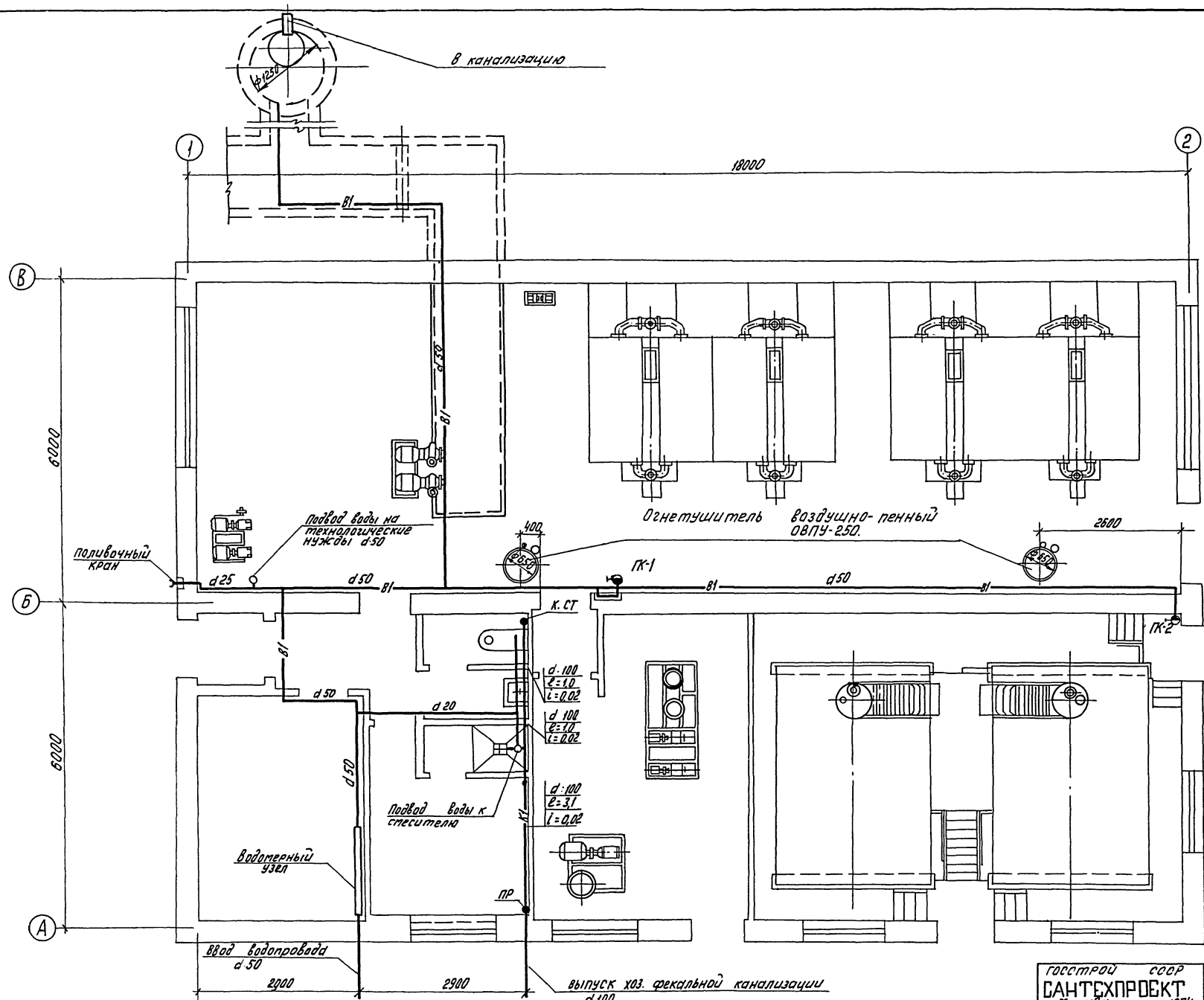

ГОССТРОЙ СССР САНТЕХПРОЕКТ г. Москва 1974г.	План на отметке 0,000. с сетями водопровода и канализации.	Типовой проек 903-1-128
Котельная с 4 водогрейными котлами „УНИВЕРСАЛ-6М" поверхностью нагрева по 41,8 м². топливо-печное бытовое		Альбом. VI
		Лист ВК-3

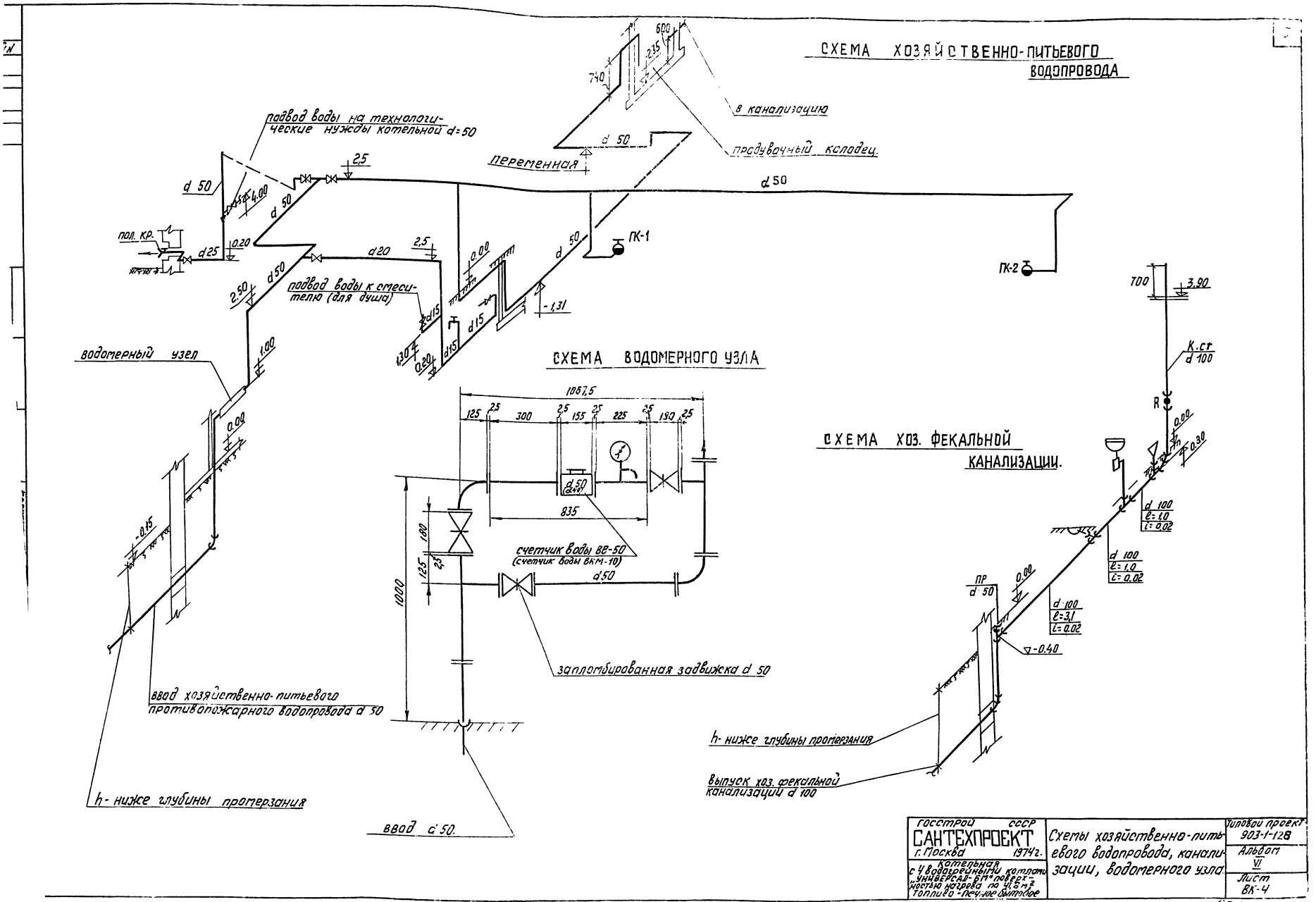
СХЕМА ХОЗЯЙСТВЕННО-ПИТЬЕВОГО ВОДОПРОВОДА
в канализацию
продувочный колодец.
переменная
подвод воды на технологические нужды котельной d=50
d 50
пол. кр.
d25
d20
подвод воды к смесителю (для душа)
ПК-1
ПК-2
водомерный узел
ввод хозяйственно-питьевого противопожарного водопровода d 50
h- ниже глубины промерзания
ввод d 50.
СХЕМА ВОДОМЕРНОГО УЗЛА
1067,5
835
счетчик воды ВВ-50
(счетчик воды ВКМ-10)
d 50
запломбированная задвижка d 50
СХЕМА ХОЗ. ФЕКАЛЬНОЙ КАНАЛИЗАЦИИ.
К.ст
d 100
R
d 100
l=1,0
i=0,02
d 100
l=3,1
i=0,02
ПР
d 50
h- ниже глубины промерзания
выпуск хоз. фекальной канализации d 100
ГОССТРОЙ СССР
САНТЕХПРОЕКТ
г. Москва 1974г.
Котельная с 4 водогрейными котлами „УНИВЕРСАЛ-6М" поверхностью нагрева по 41,6 м²
Топливо - печное бытовое
Схемы хозяйственно-питьевого водопровода, канализации, водомерного узла
Типовой проект 903-1-128
Альбом VI
Лист ВК-4

Пояснения к проекту.

Настоящий проект разработан с учетом возможности применения его для всех 6 типовых проектов 903-1-122; 903-1-123; 903-1-124; 903-1-126; 903-1-127; 903-1-128.

I Основные исходные данные.

1. Рабочие чертежи отопления, вентиляции и горячего водоснабжения котельной с 4 мя водогрейными котлами „Универсал-6М" с печным бытовым топливом и мазутом разработаны на основании:
   а) действующих нормативных документов;
   б) технологической и строительной частей проекта.
2. В проекте приняты следующие расчетные температуры наружного воздуха:
   на зимний период года: -20°С; -30°С; -40°С;
   на переходный период года: 10°С;
   на летний период года: 22°С;

II Отопление и горячее водоснабжение.

1. Ввиду наличия избытков тепла отопление в котельном зале не предусматривается.
2. В помещениях насосной и склада топлива предусматривается воздушное отопление из условия поддержания температуры 5°С.
3. В бытовых помещениях в качестве нагревательных приборов предусмотрены радиаторы типа 1-1-140-АС.
4. Теплоносителем принята вода с параметрами 95-70°С.
5. В типовых проектах 903-1-122 903-1-126 подача воды к душу запроектирована от водоводяного подогревателя, в остальных типовых проектах этой серии - от сети горячего водоснабжения.
6. Все трубопроводы выполняются из водогазопроводных (а для горячего водоснабжения - оцинкованных) труб по ГОСТ 3262-62.
7. Магистральные трубопроводы диаметром до 32 мм включительно изолируются пухшнуром из минеральной ваты, а диаметром более 32 мм скорлупами минераловатными на фенольной связке с покровным слоем из лакостеклоткани.

III Вентиляция.

1. В котельном зале на летний и переходный периоды года запроектирована естественная вентиляция из условия ассимиляции избытков тепла, а на зимний период - механическая приточная вентиляция из расчета компенсации воздуха, забираемого из помещения котельного зала на горение и подсосы по тракту.
2. Вентиляция в насосной и складе топлива запроектирована с механическим побуждением из условия обеспечения воздухообмена согласно требований СНиП II-п. 3-70.
3. Вытяжка из помещений насосной и склада топлива осуществляется из зон: верхней - в объеме 1/3, нижней - в объеме 2/3.
4. В типовых проектах котельных с топливом печное бытовое предусматривается:
   а) Подача приточного воздуха в тамбур-шлюз для предотвращения проникновения взрывоопасных паров из насосной в другие невзрывоопасные помещения.
   б) В помещении насосной дополнительно к постоянно действующей вентиляции предусматривается аварийная вентиляция из расчета 8-кратного воздухообмена в час.
   в) Для вытяжной системы В1 - резервный вентилятор, сблокированный с рабочим вентилятором, в соответствии с п. 3.15 „правил и норм техники безопасности и промышленной санитарии для проектирования и эксплуатации пожаро- и взрывоопасных производств нефтехимической промышленности".
   г) Заземление металлических воздуховодов и оборудования систем П1; В1; В2 согласно „правилам защиты от статического электричества".
5. К типовым проектам котельных с топливом мазут требования п.4 настоящего листа не предъявляются.
6. Закладные патрубки систем П1, П2 на участке от воздухозабора до калорифера изолируются полужесткими минераловатными плитами толщиной 80 мм с пароизоляционным слоем из рубероида и покровным слоем из фольгоизола.
7. Условные обозначения приняты в соответствии с ГОСТами 2.785-70; 2.786-70; 2.784-70; СН 460-74.

Перечень чертежей марки ОВ

Лист	Наименование	Примечание
ОВ-1	Пояснения к проекту. Перечень чертежей марки ОВ. Перечень типовых чертежей, примененных в проекте. Условные обозначения.	
ОВ-2	Таблицы воздухообмена. Характеристика отопительно-вентиляционных систем. Основные показатели проекта.	
ОВ-3	План на отм. 0.000. Фрагмент плана. Разрезы 1-1, 2-2, 3-3. Схемы воздуховодов систем П1, П2, В1 ВЕ 2; В1. Спецификация марок установки В1.	
ОВ-4	План на отм. 0.000. Фрагмент плана. Разрезы 1-1, 2-2; 3-3. Схемы воздуховодов систем П1; П2; В1, ВЕ-2 Спецификация марок установки В1.	
ОВ-5	Приточные камеры П1, П2. Планы, разрезы. Спецификация марок установок П1; П2.	
ОВ-6	План на отм. 0.000 в осях А-В. План на отм. 0.000 в осях А-Б. Схема отопления и теплоснабжения. Схемы горячего водоснабжения.	
ОВ-7	Патрубки и секция приточных камер П1, П2 Воздухосборник ВС-3. Коллектор. Спецификация на коллектор и воздухосборник.	
ОВ-8	Водоводяной подогреватель.	
ОВ-9	Сводная спецификация. Вентиляция. Теплоснабжение и отопление. Горячее водоснабжение.	
ОВ-10	Сводная спецификация. Вентиляция. Теплоснабжение и отопление. Горячее водоснабжение.	

Перечень типовых чертежей, примененных в проекте.

№№ п/п	Наименование	Серия	Организация, разработавшая чертежи
1	Унифицированные узлы прохода вытяжных вентиляционных шахт через покрытия промышленных зданий.	2.494-1	Гипрокомунстройпроект Гипрокомунстройпроект Гипрокомунстройпроект

Таблица воздухообмена в котельном зале для типовых проектов котельной 903-1-123, 903-1-124, 903-1-127, 903-1-128

Расчетные температуры наружного воздуха °С	Расчетные температуры внутреннего воздуха °С: $t_{рз}$	$t_{ух}$	Тепловыделения ккал/ч	Теплопотери ккал/ч	Теплоизбытки ккал/ч	Потребный воздухообмен м³/ч	Вытяжка: Котлоагрегатами м³/ч	Вытяжка: Дефлекторами м³/ч	Приток: Механический м³/ч	Приток: Через фрамуги м³/ч	Кратность 1/ч
Объем котельного зала V = 400 м³/ч											
-20	23,5 / 21,6	23,5 / 21,6	38200 / 35800	18650 / 17820	19550 / 17980	3680	3680	—	3680	—	9,2
-30	22,5 / 20,6	22,5 / 20,6	39900 / 37200	21320 / 20550	18530 / 16650	3680	3680	—	3680	—	9,2
-40	21,8 / 19,8	21,8 / 19,8	41000 / 38300	27170 / 22430	17830 / 15870	3680	3680	—	3680	-	9,2
10	22	22	26100 / 22300	4500	21600 / 17800	6240	1840	4400 / 3300	—	6240 / 5140	15,6 / 12,9
22	27	27	12350 / 10560	—	12350 / 10560	7150	920	6230 / 5200	—	7150 / 6120	17,9 / 15,3

Таблица воздухообмена в котельном зале для типовых проектов котельной 903-1-122 903-1-126

Расчетные температуры наружного воздуха °С	Расчетные температуры внутреннего воздуха °С: $t_{рз}$	$t_{ух}$	Тепловыделения ккал/ч	Теплопотери ккал/ч	Теплоизбытки ккал/ч	Потребный воздухообмен м³/ч	Вытяжка: Котлоагрегатами м³/ч	Вытяжка: Дефлекторами м³/ч	Приток: Механический м³/ч	Приток: Через фрамуги окон м³/ч	Кратность 1/ч
Объем котельного зала V = 400 м³/ч											
-20	20,4 / 18	20,4 / 18	33600 / 30200	17500 / 16630	16100 / 13570	3680	3680	—	3680	—	9,2
-30	19,2 / 17	19,2 / 17	35100 / 31400	19900 / 19050	15200 / 12350	3680	3680	—	3680	-	9,2
-40	18,4 / 16	18,4 / 16	36100 / 32400	21900 / 21000	11600 / 11400	3680	3680	—	3680	—	9,2
10	22	22	15500 / 12700	4500 / 4500	11000 / 8200	3180 / 2380	920	2260 / 1460	—	3180 / 2380	8,0 / 6,0

Характеристика отопительно-вентиляционных систем

NN системы	Количест. сист. шт.	Назначение системы	Наименование обслуживаемого помещения	Тип вентиляторной установки	Вентилятор: Тип	N	Исполнение	Положение кожуха	Производительность м³/ч	Полный напор кг/м²	Число оборотов об/мин	Электродвигатель: Тип	Мощность квт	Число оборотов об/мин	Воздухонагреватель: Тип	Количест.	Температура воздуха °С от	до	Расход тепла ккал/ч	Аэродинамическое сопротивл. кг/м²	Примечание
П1	1	приточная	Насосная жидкого топлива Склад топлива	А5100-1 / А5105-1	Ц4-70	5	1	Л0°	3570 / 3770	38	930	АОЛ2-21-6	0,8	930	КВС6-П / КВБ6-П	1 / 1	-20	5 / 13	25800 / 35800	7 / 11	— / 2 вентустановки
															КВБ6-П / КВС6-П	1 / 2	-30	5 / 15	36000 / 48800	10 / 15	
															КВС6-П / КВС6-П	2 / 2	-40	5 / 17	46200 / 61800	14 / 15	
П2	1	приточная	Котельный зал	А5100-1	Ц4-70	5	1	Пр 90°	3680	32	930	АОЛ2-21-6	0,8	930	КВС6-П	1	-20	5	26600	7,4	
															КВБ6-П	1	-30	5	37100	10,1	
															КВС6-П	2	-40	5	47800	14,8	
В1	1	вытяжная	Насосная жидкого топлива. склад топлива.	А5090-2 / —	Ц4-70 / Ц4-70 алюмин	5	1	Л0° / Л315 / ПР315	3700	56 / 84	1420 / 1430	АОЛ2-22-4 / ВА031-4	1,5 / 2,2	1420 / 1430	—	—	—	—	—	—	— / 2 вентустановки
ВЕ2	1	вытяжная	Душевая. санузел.	—	Дефлектор Т17							—	—	—	—	—	—	—	—	—	
ВЕ3	1	вытяжная	Венткамера.	—	Дефлектор Т17							—	—	—	—	—	—	—	—	—	
ВЕ4, ВЕ5, ВЕ6	3	вытяжная	Котельная.		Дефлектор Т23							—	—	—	—	—	—	—	—	—	В типовых проектах 903-1-122, 903-1-126 с.х. темы ВЕ5, ВЕ6 исключить
В7	1	вытяжная аварийная	Насосная жидкого топлива		— / Ц4-70 алюмин.	— / 2,5	1	— / Л0°	640	17	1380	ВА0-071-4	0,27	1380	—	—	—	—	—	—	Только в котельной с печным бытовым топливом

Основные показатели проекта

Объем котельной м³	Расход тепла ккал/ч: На отопление -20°	-30°	-40°	На вентиляцию -20°	-30°	-40°	На горячее водоснабжение	Установочная мощность электродвигателей, квт
800	5960	7210	7920	52400 / 61700	73100 / 85800	94000 / 109500	12000	3,1 / 4,07

Примечание

1. Цифры в числителе даны для типовых проектов котельных с топливом - мазут, в знаменателе - с топливом - печное бытовое.
2. Площадь открывающихся фрамуг в котельном зале 5,4 м².

Госстрой СССР САНТЕХПРОЕКТ г. Москва 1974 Котельная с 4 водогрейными котлами, Универсал-6 м" поверхностью нагрева по 41,8 м² Топливо-печное бытовое, мазут	Таблицы воздухообмена Характеристика отопительно-вентиляционных систем. Основные показатели проекта.	Типовой проект 903-1-128 Альбом VI Лист 08-2

13502-06

Напировал Яковлев Ягодкина

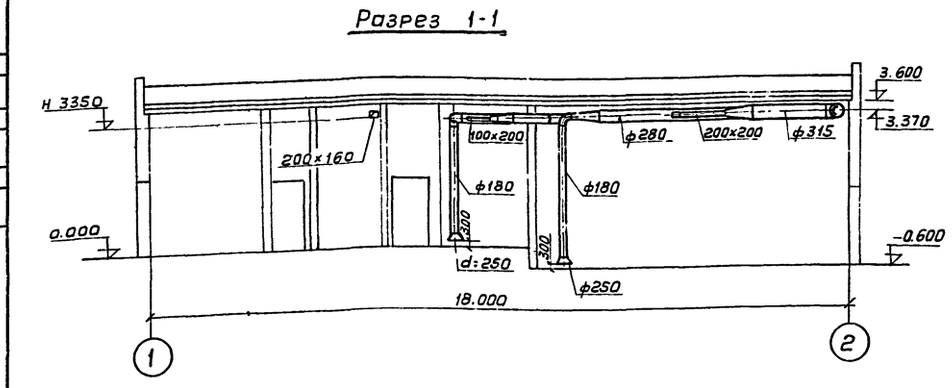

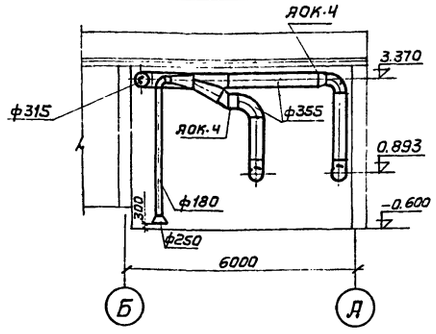

Спецификация марок установки В1

Марка	Наименование	Кол. шт.	Масса, кг един.	Масса, кг общ.	Стандарт, чертеж, завод изготовитель
	В1				
М1	Вентилятор центробежный Ц4-70 N5, алюминиевый, исп. 1 положение кожуха Л315°, n=1420 об/мин., с электродвигателем ВАО-31-4, N=2,2 квт, n=1420 об/мин.	1	120,0	120,0	Учреждение УЮ-400/4
М2	Вентилятор центробежный Ц4-70 N5, алюминиевый, исп. 1, положение кожуха ПР315°, n=1420 об/мин, с электродвигателем ВАО-31-4, N=2,2 квт, n=1420 об/мин	1	120,0	120,0	—,,—
М3	Автоматический обратный клапан АОК-4	2	5,3	10,6	ОВ-02-154

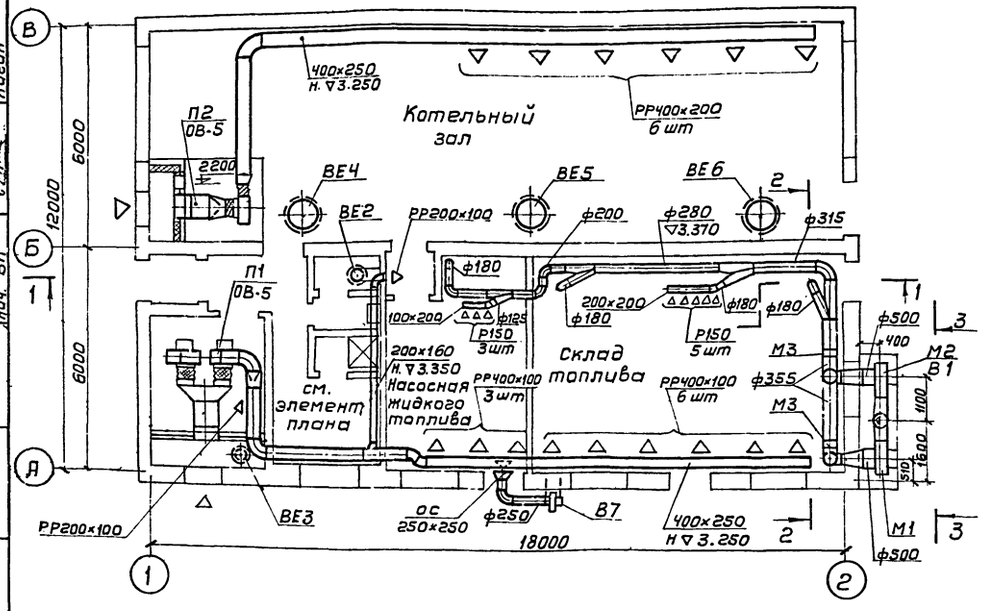

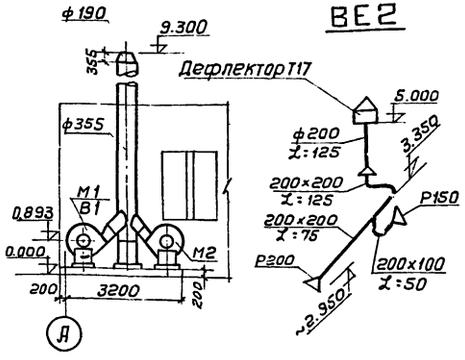

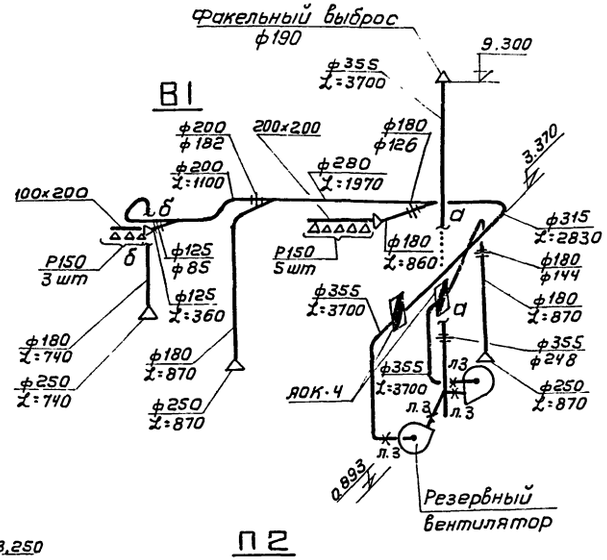

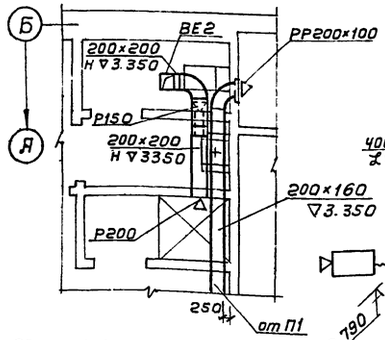

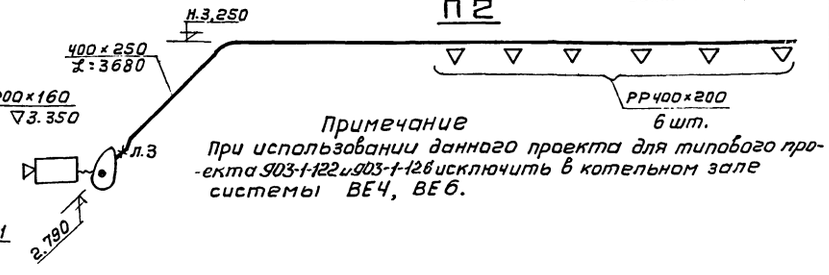

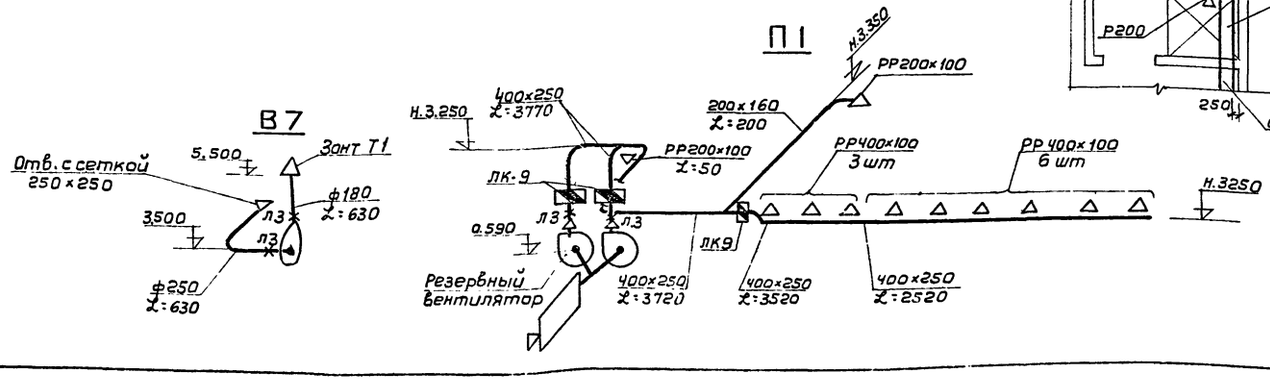

Примечание

При использовании данного проекта для типового проекта 903-1-122 и 903-1-126 исключить в котельном зале системы ВЕ4, ВЕ6.

Госстрой СССР САНТЕХПРОЕКТ г. Москва 1974г	План на отм. 0.000. Фрагмент плана. Разрезы 1-1, 2-2, 3-3. Схемы воздуховодов систем П1, П2, В1, ВЕ2, В7. Спецификация марок установки В1	Типовой проект 903-1-126
Котельная с 4 водогрейными котлами „Универсал 6м" поверхностью нагрева по 41,8 м² Топливо-печное бытовое		Альбом VI
		Лист ОВ-3

Нач. отдела | Гл. специал. | Ст. инженер | Ст. инженер | Нач. отдела | Нач. стр. отд. | Нач. эл. отд. | Нач. ВК | Кузнецов | Вяткина | Кузнецов | Кузнецов | Ульин | Захарев | Кузнецов | Кузнецов | Нач. КУ | Нач. стр. отд. | Нач. эл. отд. | Нач. ВК | Траубер | Гин | Гохбойм | Каган

135 02-06

Разрез 1-1

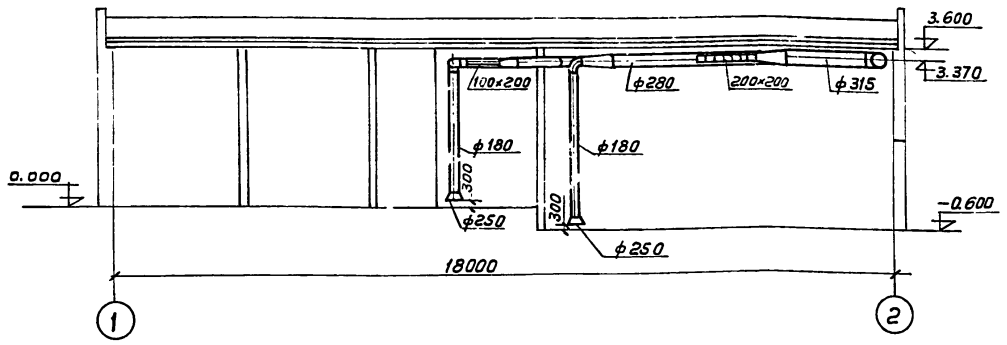

Разрез 2-2

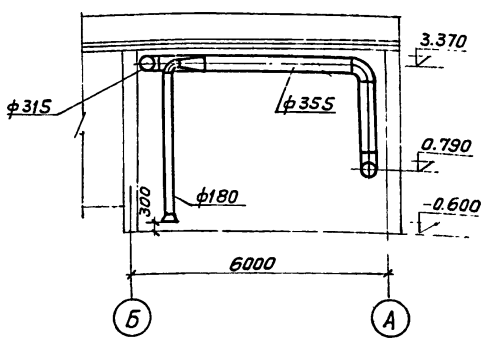

Спецификация марок установки В1

Марка	Наименование	Кол. шт.	Масса, кг единицы	Масса, кг общ.	Стандарт, чертеж, завод изготовитель
	В1				
М1	Агрегат вентиляторный А5090-2 с центробежным вентилятором Ц4-70 №5, положение кожуха 110°, исполнение 1, n=1420 об/мин. с электродвигателем 4А112М2У3, N=7,5 кВт, n=1420 об/мин	1	119,0	119,0	Учреждение УП-400/4

План на отм. 0.000

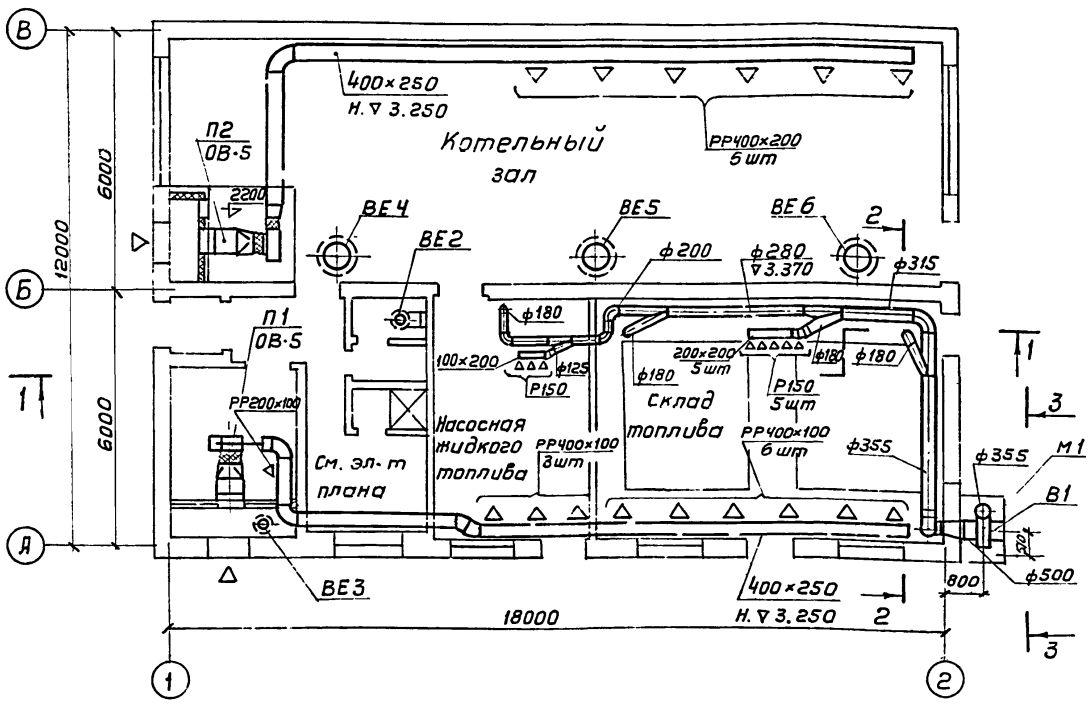

Разрез 3-3

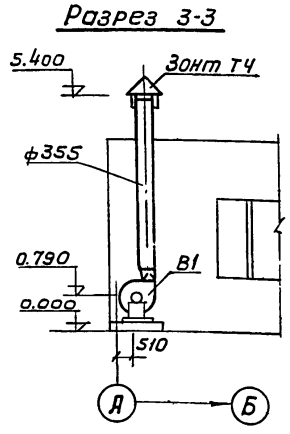

Фрагмент плана М 1:50

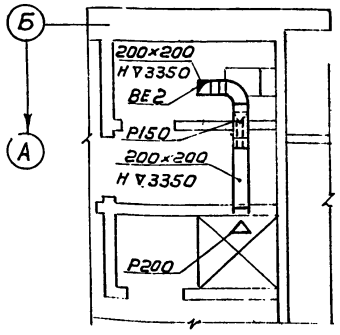

В1

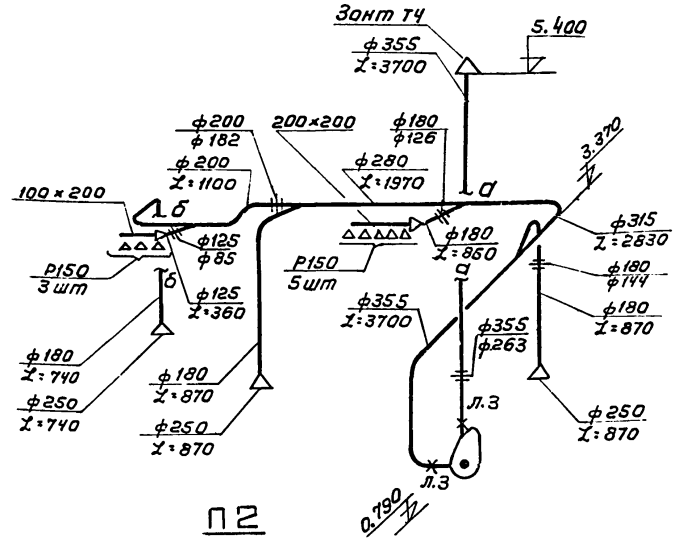

П2

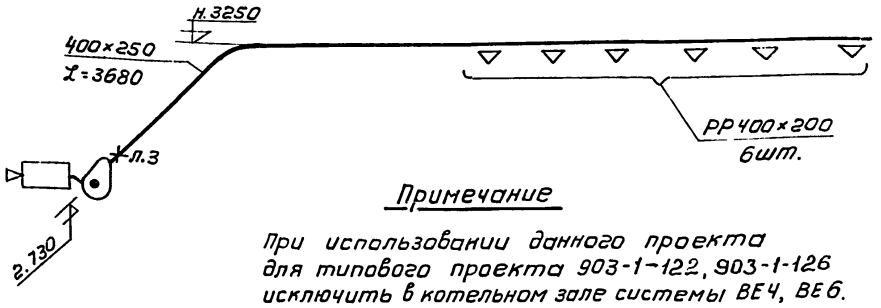

Примечание

При использовании данного проекта для типового проекта 903-1-122, 903-1-126 исключить в котельном зале системы ВЕ4, ВЕ6.

ВЕ2

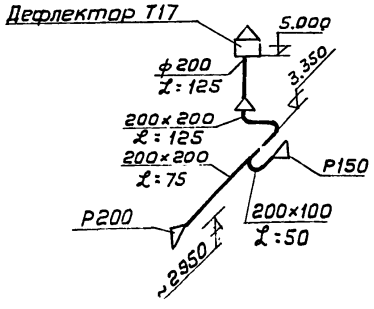

П1

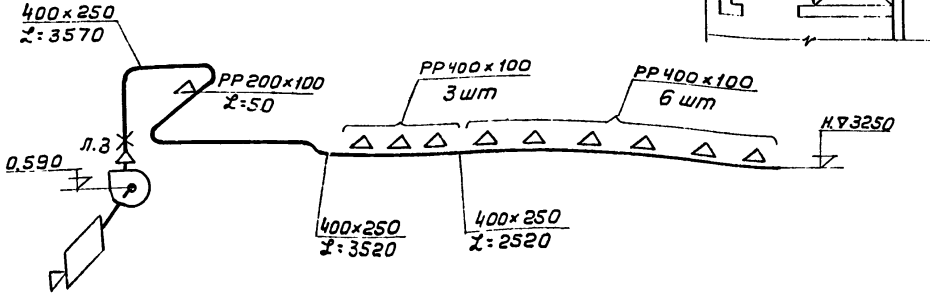

Госстрой СССР САНТЕХПРОЕКТ г.Москва 1974г

Котельная с 4 водогрейными котлами „Универсал-6м" поверхностью нагрева по 41,8 м² Топливо - мазут.

План на отм. 0.000. Фрагмент плана. Разрезы 1-1, 2-2, 3-3. Схемы воздуховодов систем П1, П2, В1, ВЕ2. Спецификация марок уст-ки В1

Типовой проект 903-1-126

Альбом VI

Лист ОВ-4

Вариант котельной с топливом - печное бытовое

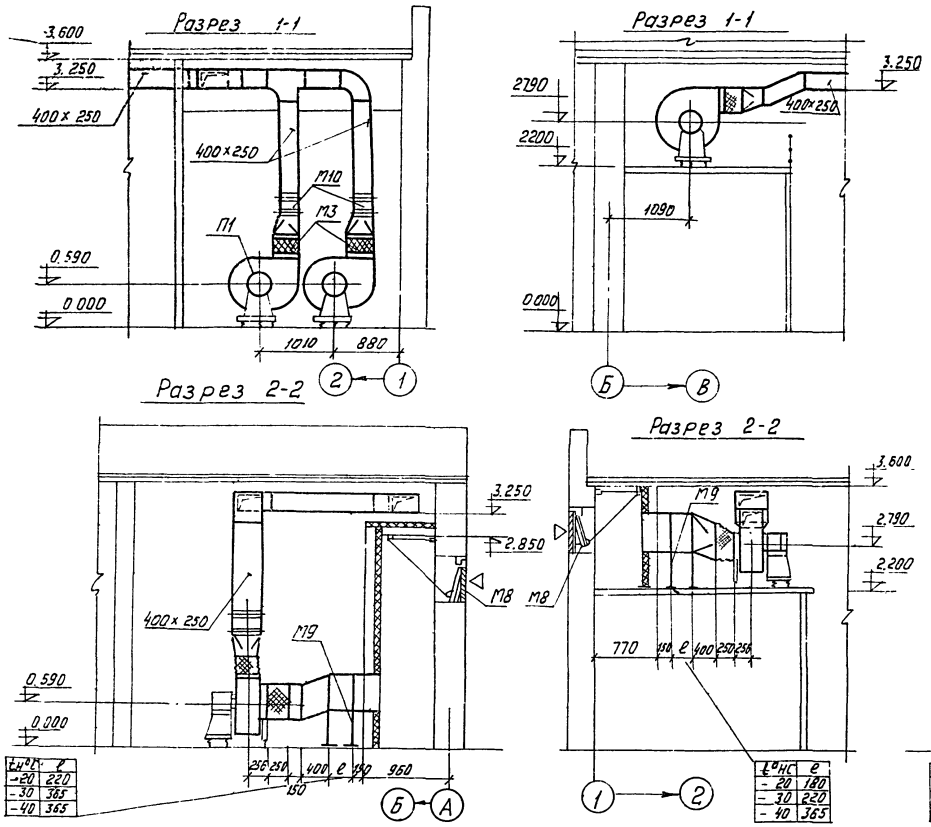

t°нс	l
-20	220
-30	365
-40	365

t°нс	l
-20	180
-30	220
-40	365

План на отм. 0.000.

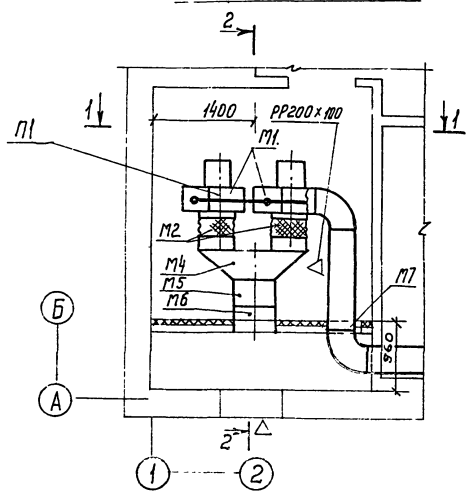

План на отм. 2.200

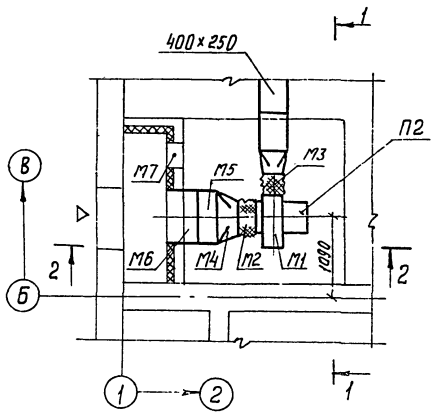

Вариант котельной с топливом - мазут

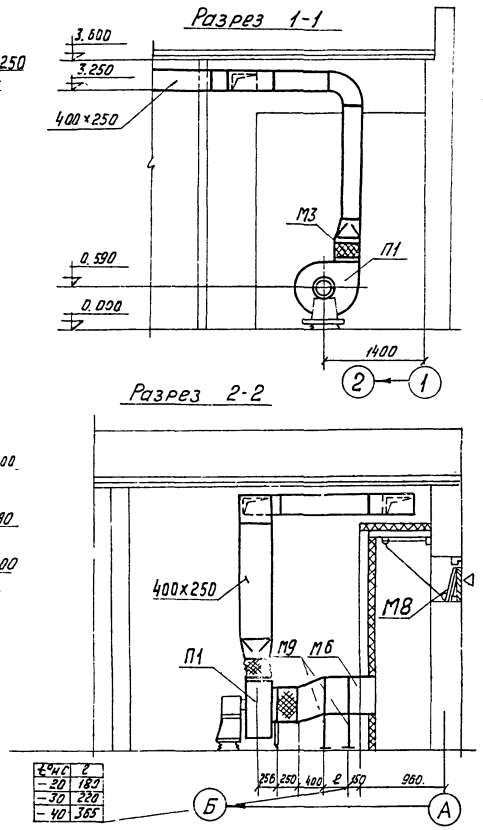

t°нс	l
-20	180
-30	220
-40	365

План на отм. 0.000

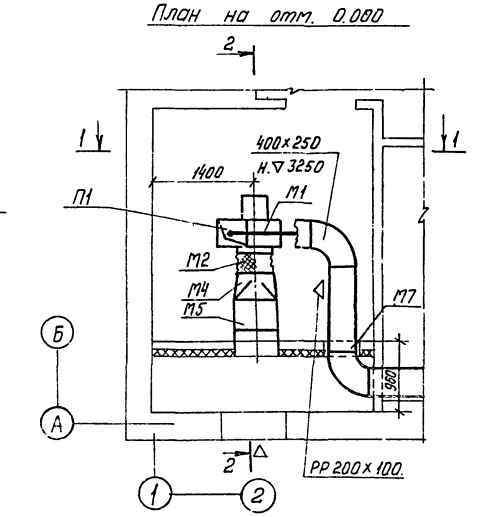

Спецификация марок установок П1, П2

10

Марка	Наименование	Кол-во шт.	Масса, кг Един.	Масса, кг Общ.	Стандарт, чертеж, завод-изготовитель.
П1 (для варианта котельной с топливом-печное бытовое)					
М1	Вентагрегат А5 105-1-с ц/б вентилятором Ц4-70 N 5, исполнение 1; положение кожуха ЛО°, П=930 об/мин, с электродвигателем АОЛ2-21-6; N=0.8 квт, П=930 об/мин.	2	118 0	236,0	Учреждение УЮ 400/4
М2.	Вставка гибкая ВВ-5	2	5,98	11,96	2.494-8
М3	Вставка гибкая ВНА-5	2	4,48	8,96	2.494-8
М4	Секция соединительная	1	39,4	39,4	ОВ-7
М5	Калориферы t=-20°С КВБ 6-П t=-30°С КВС 6-П t=-40°С КВС 6-П	 1 2 2	 72,7 56,2 56,2	 72,7 112,4 112,4	Костромской калориферный завод
М6	Закладной патрубок	1	9.6	9.6	ОВ-7
М7	Дверь герметическая утепленная	1	36,0	36.0	4.904.62
М8	Клапан деревянный утепленный Т1.	1	18.5	18,5	4.904-16 Вып.1
М9.	Подставки под калорифер t=-20°С t=-30°С t=-40°С.	 4 6 6	 2,1 2,1 2,1	 8,4 12,6 12,6	4.904-25
М10	Лепестковый обратный клапан ЛК-9.	2	10,15	20,30	3.904-1.
П2 (для варианта котельной с топливом-печное бытовое) П1, П2 (для варианта котельной с топливом - мазут).					
М1	Вентагрегат А5.100-1 (А5105-1) с ц/б. вентилятором Ц4-70 N5, исполнение 1, положение кожуха ПР90° (ЛО°); П=930 об/мин; с электродвигателем АОЛ-21-6; N=0,8 квт.; П=930 об/м.	1	118,0	118,0	Учреждение УЮ 400/4
М2	Вставка гибкая ВВ-5	1	5,98	5,98	2.434-8
М3	Вставка гибкая ВНА-5	1	4,48	4,48	2.494-8
М4	Патрубок соединительный	1	18,7	18,7	ОВ-7
М5	Калориферы t=-20°С КВС 6-П t=-30°С КВБ 6-П t=-40°С КВС 6-П.	 1 1 2	 56,2 72,7 56,2	 56,2 72,7 112,4	Костромской калориферный завод
М6	Закладной патрубок	1	9,6	9,6	—
М7	Дверь герметическая утепленная.	1	36,0	36,0	4.904-62
М8	Клапан деревянный утепленный Т1.	1	18,5	18,5	4,904-16. Вып. 1
М9	Подставки под калорифер t=-20°С t=-30°С t=-40°С	 4 4 6	 2,1 2,1 2,1	 8,4 8,4 12,6	4.904-25.

Примечание в скобках указаны тип и вращение вентагрегата установки П1 для варианта котельной с топливом - мазут.

Госстрой СССР САНТЕХПРОЕКТ г. Москва 1974 г.	Приточные камеры П1, П2. Планы. Разрезы. Спецификации марок установок П1, П2.	Типовой про. 903-1-12
Котельная с 4 водогрейными котлами „Универсал-6М" поверхностью нагрева по 41,8 м². Топливо-печное бытовое; мазут.		Альбом VI
		Лист ОВ-5.

13502-06

Гл. спец. отд. | Бахарев | Копировал | Мельниково

План на отм. 0.000 в осях А-В м 1:100
Вариант горячего водоснабжения от водо-водяного подогревателя

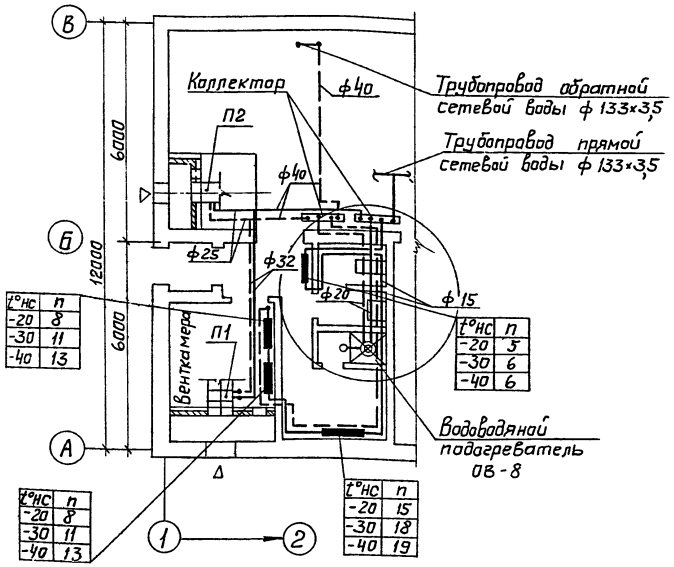

Схема горячего водоснабжения для варианта с водоводяным подогревателем М1:50.

План на отм. 0.000 в осях А-Б м 1:100
Вариант централизованного горячего водоснабжения

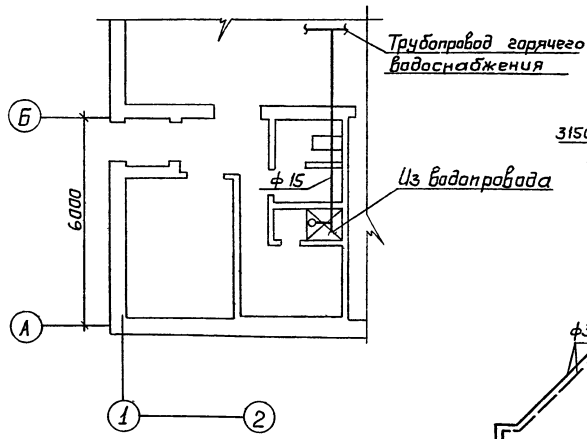

Схема горячего водоснабжения для варианта с централизованным водоснабжением М1:50

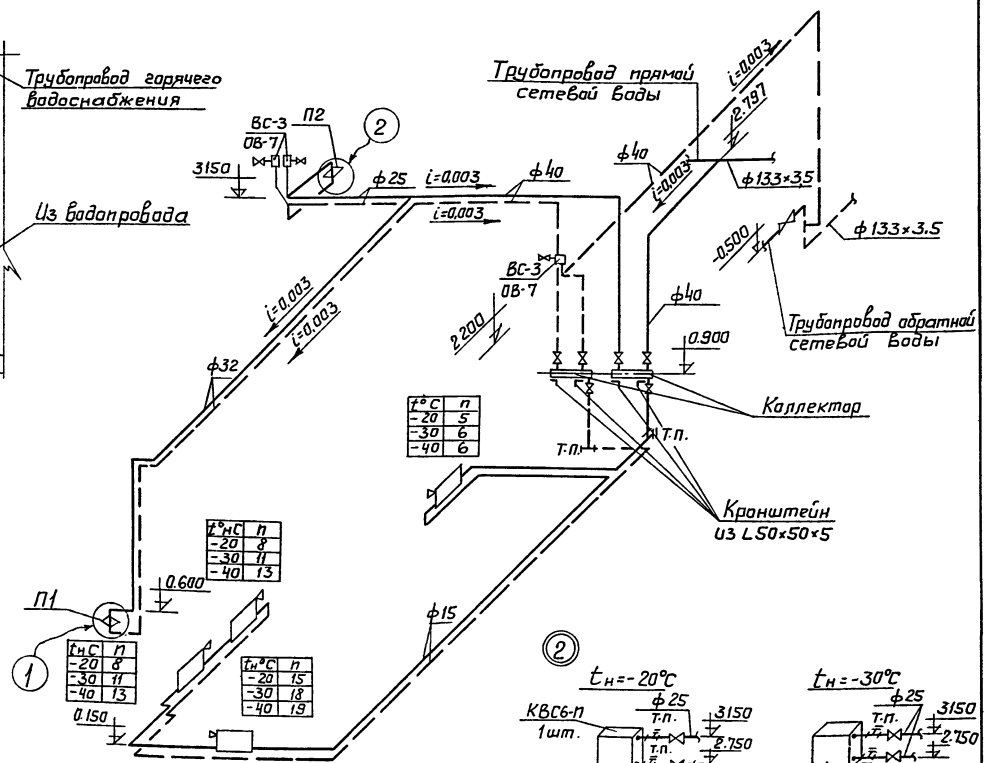

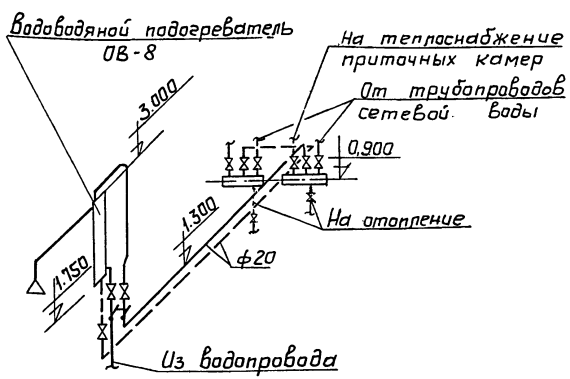

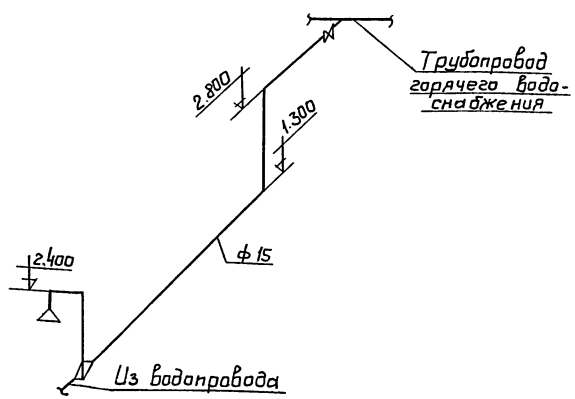

Госстрой СССР САНТЕХПРОЕКТ г. Москва 1974г. Котельная с 4 водогрейными котлами „Универсал-6" поверхностью нагрева по 41,8 м² Топливо-печное бытовое, мазут	План на отм. 0.000 в осях А-В. План на отм. 0.000 в осях А-Б. Схема отопления и теплоснабжения. Схемы горячего водоснабжения
	Типовой проект 903-1-128
	Альбом VI
	Лист ОВ-6

Закладной патрубок (м6, ОВ-5)

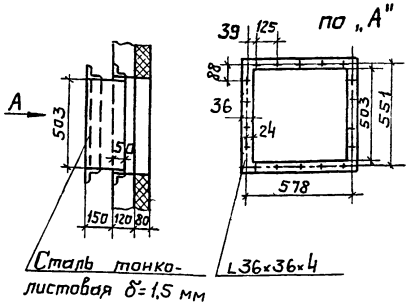

Секция соединительная (м4, ОВ-5)

П1 (вариант с топливом печное бытовое)

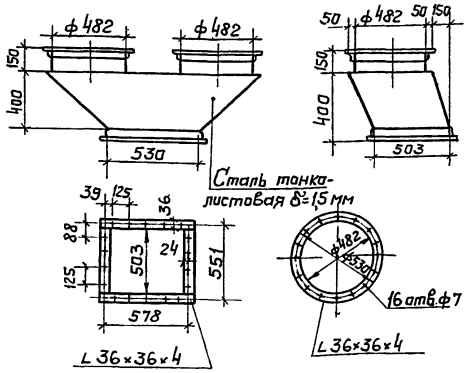

Патрубок соединительный (м4, ОВ-5)

П1 (вариант с топливом мазут)

П2 (вариант с топливом мазут, печное бытовое)

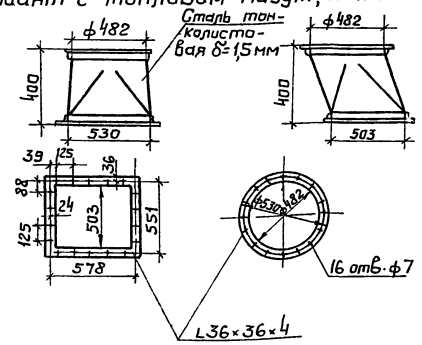

Воздухосборник ВС-3

Общий вид м1:10

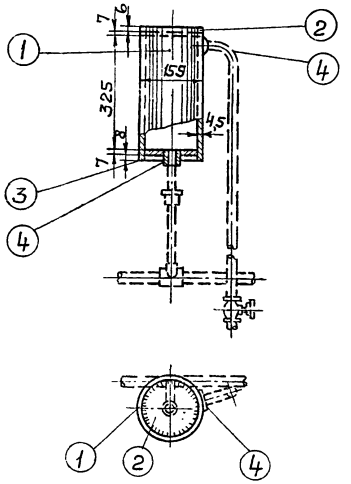

Корпус поз. 1

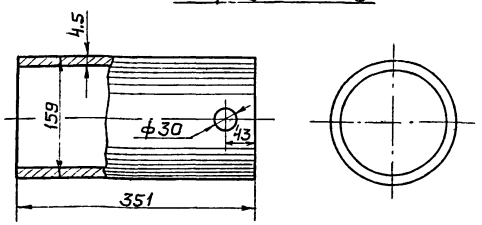

Крышка поз. 2

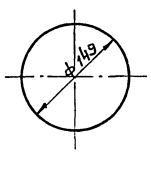

Дно поз. 3

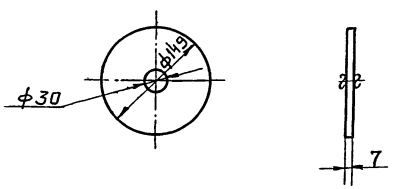

Примечания

1. Дно и крышку приварить к корпусу воздухосборника сплошным швом толщиной 5 мм
2. Воздухосборник подлежит гидравлическому испытанию на давление P=8 ати.
3. При привязке типового проекта котельной 903-1-123, 903-1-124 и 903-1-127, 903-1-128 исключить из спецификации на коллектор марку М3

Спецификация марок на 1 коллектор

Марка	Наименование	Кол-во	Масса, кг Един.	Масса, кг Общ.	Стандарт, чертеж, завод-изготовитель
М1	Коллектор из трубы стальной ф 76×3 ℓ=800 мм	1	4,32	4,32	ГОСТ 10704-63
М2	Патрубок ф 15	1	0,3	0,3	ГОСТ 3262-62
М3	Патрубок ф 20	1	0,4	0,4	—"—
М4	Патрубок ф 40	2	0,8	1,6	—"—
М5	Термометр ртутный тип А №3-2°-160-60	1	—	—	ГОСТ 2823-73
М6	Манометр показывающий ОБМ-100 0-6 кг/см²	1	0,625	0,625	ГОСТ 8625-69

Спецификация материалов на 1 воздухосборник

N поз.	Наименование	Материал	Сортамент	Размер	Кол.	Масса, кг 1 шт.	Масса, кг Общ.
1	Корпус ф 159×4,5	Ст.10	труба электросв.	ℓ=351	1	6,1	6,1
2	Крышка	Ст.3	Ст. лист. δ=7мм	ф149	1	0,98	0,98
3	Дно	Ст.3	—"—	ф149	1	0,94	0,94
4	Муфта воздушной трубы	Ст.2	—	ф1/2"	2	0,066	0,132

Общий вес: 8,1 кг.

Коллектор м1:10

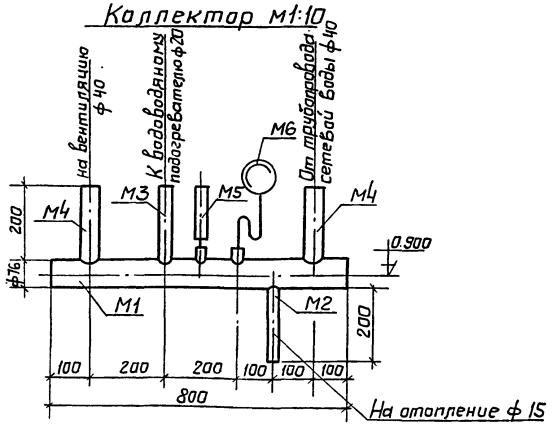

Госстрой СССР САНТЕХПРОЕКТ г. Москва 1974 г. Котельная с 4 водогрейными котлами „Универсал-6м" поверхностью нагрева по 41,8 м² Топливо печное бытовое, мазут	Патрубки и секция притачных камер П1, П2. Воздухосборник ВС-3. Коллектор. Спецификации марок на коллектор и воздухосборник.	Типовой проект 903-1-128 Альбом VI Лист ОВ-7

По 1-1

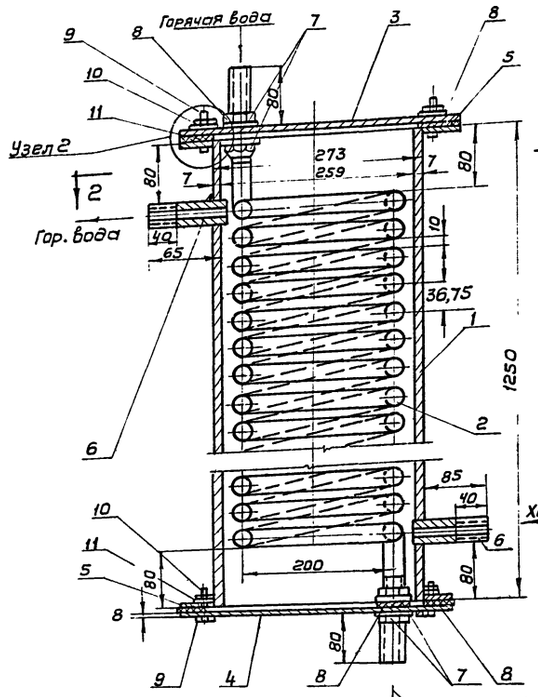

Узел 1

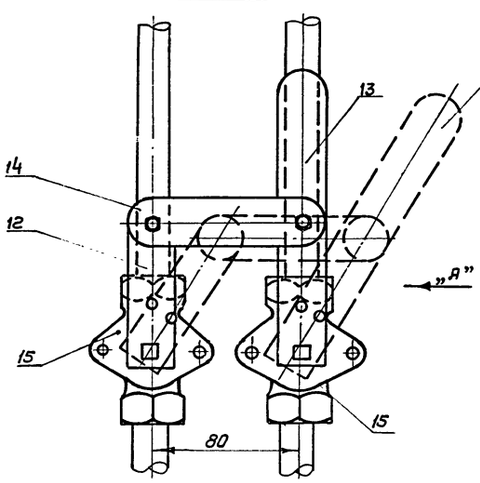

Вид по стрелке „А"

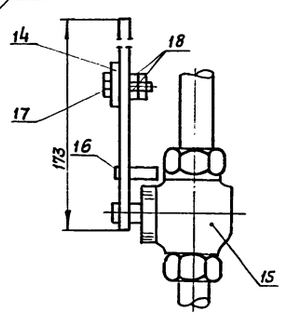

Вид по стрелке „Б"

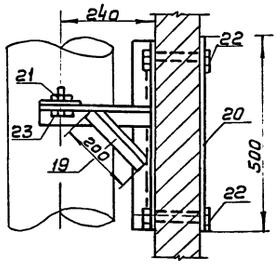

Схема обвязки водоподогревателя

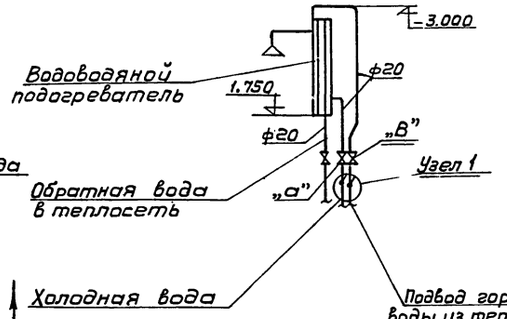

План по 2-2

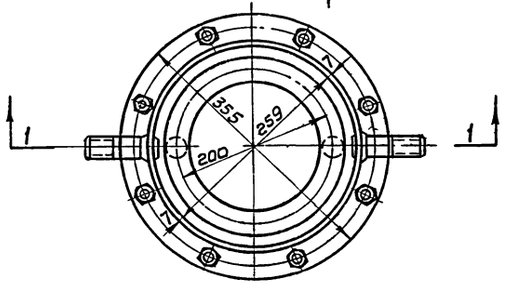

План крепления водоподогревателя к стене

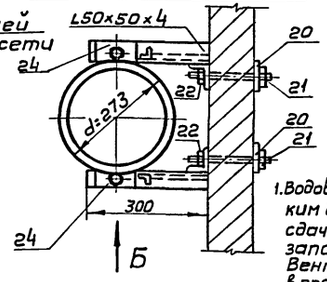

Ручка

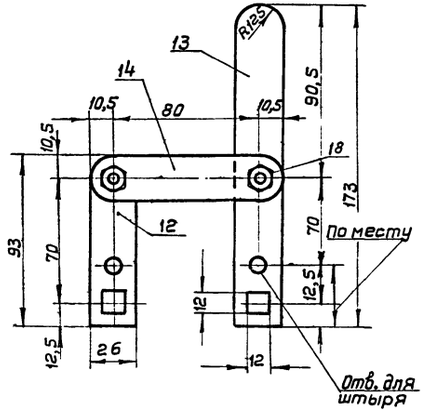

Узел 2

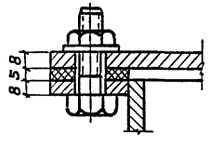

Деталь № 24

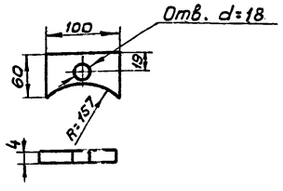

Спецификация элементов на одну марку

N п/п	Наименование	Материал	Профиль или сортам.	Размер мм	Кол. шт.	Вес кг шт.	Вес кг общ.	Примечание
1	Корпус		d=273×7	ℓ=1250	1	57,4	57,4	ГОСТ 10704-63
2	Змеевик		d=20	ℓ=19200	1	26,7	26,7	ГОСТ 3262-62
3	Крышка	Ст.0	ст. лист δ=8мм	d=356	1	6,2	6,2	ГОСТ 5681-57
4	Днище	„	„	d=356	1	6,2	6,2	— „ —
5	Фланец	„		d=273×356	2	2,56	5,12	— „ —
6	Штуцер	Ст.0	труба	d=20 ℓ=100	2	0,14	0,28	ГОСТ 3262-62
7	Контргайка	Ковкий чугун	М20	—	4	0,041	0,164	8961-59
8	Прокладка	Паронит	—	δ=5мм	2	—	—	—
9	Болт	Ст.3	М12	ℓ=40	16	0,050	0,80	ГОСТ 7798-70
10	Гайка	—„—	М12	—	16	0,024	0,384	ГОСТ 5915-70
11	Шайба	—„—	М12	—	16	0,006	0,096	ГОСТ 11371-68
12	Рычаг	Ст.0	ст. лист δ=6мм	26×93	1	0,4	0,11	ГОСТ 5681-57
13	Ручка	Ст.0	ст. лист δ=6мм	26×173	1	0,21	0,21	— „ —
14	Планка	Ст.0	ст. лист δ=6мм	26×101	1	0,12	0,12	— „ —
15	Кран сальниковый муфтовый	Бронза	—	dу=20	2	1,1	2,2	114 ббк
16	Штырь к ручке	Ст.0	ст. круг d=5мм	ℓ=35	2	0,008	0,016	ГОСТ 2590-71
17	Болт	Ст.3	М6	ℓ=35	2	0,01	0,02	ГОСТ 7798-70
18	Контргайка Гайка	Ст.3	М6	—	4	0,003	0,012	ГОСТ 5915-70
19	Кронштейн	Ст.0	L50×50×4	ℓ=2000	1	6,1	6,1	ГОСТ 8509-72
20	Полоса	Ст.0	ст. полоса 70×6	ℓ=500	2	16,5	33	ГОСТ 103-57
21	Гайка	Ст.3	М16		6	0,041	0,246	ГОСТ 5915-70
22	Болт	Ст.3	М16	ℓ=160	4	0,08	0,32	ГОСТ 7798-70
23	Болт	Ст.3	М16	ℓ=60	2	0,121	0,242	ГОСТ 7798-70
24	Упор корпуса	Ст.0	ст. полос. 100×4	ℓ=60	2	0,19	0,38	ГОСТ 103-57

Характеристика водоводяного подогревателя

Производительность л/час	Температ. воды tн °С	Температ. воды tк °С	Параметры теплонос. tн °С	Параметры теплонос. tк °С	Расход тепла ккал/час	Потеря напора в водоподогревателе мм в.ст.	Змеевик Поверхн. нагрева м²	Змеевик Число витков	Змеевик Длина мм
400	5	35	70°	40°	12000	500	1,6	30	19200

Примечания:

1. Водоводяной подогреватель изготовляется на сварке и испытывается гидравлическим давлением не менее 6 атм. Вентиль „а" регулируется один раз перед сдачей системы в эксплуатацию так, чтобы вода постоянно заполняла корпус подогревателя с учетом расчетного его расхода. Вентиль „В" допускает периодическую регулировку подачи теплоносителя в процессе работы, обеспечивая необходимые температуры, включение смесителя в работу производится ручкой „С" которая включает одновременно теплоноситель и холодную воду.

Госстрой СССР САНТЕХПРОЕКТ г. Москва 1974г	Водоводяной подогреватель	Типовой проект 903-1-128
		Альбом VI
Котельная с 4 водогрейными котлами „Универсал 6 М" поверхностью нагрева по 41,8 м² Топливо-печное бытовое, мазут		Лист 08-8

№ п/п	Наименование	Ед. изм.	Кол-во	Масса, кг Ед.	Масса, кг Общ.	Стандарт, чертеж, завод изготовитель
1	2	3	4	5	6	7
	Вентиляция					
1	Агрегат вентиляторный А5 105-1 с вентилятором центробежным Ц4-70 N5, исполнение 1, положение кожуха Л0°, n = 930 об/мин, с электродвигателем АОЛ2-21-6, N = 0,8 квт, n = 930 об/мин	шт.	1	118	118	Учреждение УЮ-400/4
2	Агрегат вентиляторный А5 100-1 с вентилятором центробежным Ц4-70 N5 исп.1, положение кожуха Пр-90°, n = 930 об/мин, с электродвигателем АОЛ2-21-6 N = 0,8 квт, n = 930 об/мин	"	1	116	118	——— " ———
3	Агрегат вентиляторный А5 090-2, с вентилятором центробежным Ц4-70 N5, исполнение 1, положение кожуха Л0, n = 930 об/мин, с электродвигателем АОЛ2-22-4, N = 1,5 квт, n = 1420 об/мин	"	1	119	119	——— " ———
4	Калориферы при $t_н = -20°C$ КБС 6-П $t_н = -30°C$ КВБ 6-П $t_н = -40°C$ КВС 6-П	" " "	2 2 4	52,6 72,7 52,6	105,2 145,4 210,4	Кастромской калориферный завод
5	Дефлектор Т-17	"	2	7,4	14,8	4.904-12
6	Дефлектор Т-23	"	3/1	86,2	258,6/86,2	——— " ———
7	Зонт ТЧ	"	1	5,6	5,6	——— " ———
8	Воздуховоды из листовой стали δ=0,55мм, круглого сечения Ф125	м²	0,32	4,5	1,43	ГОСТ 19904-74
9	То же, Ф180	"	9,25	4,5	41,27	——— " ———
10	То же, Ф200	"	2,2	4,5	9,9	——— " ———
11	То же, Ф280	"	3,5	4,5	15,8	——— " ———
12	То же, Ф315	"	3,45	4,5	15,5	——— " ———
13	То же, Ф355	"	2,01	4,5	90,0	——— " ———
14	Воздуховоды из листовой стали δ=0,7мм, прямоугольного сечения 200×100	"	0,48	5,6	2,12	——— " ———
15	То же, 200×150	"	3,24	5,6	13,8	——— " ———
16	То же, 200×200	"	0,8	5,6	4,5	——— " ———
17	То же, 400×250	"	52,7	5,6	294	——— " ———
18	Решетки воздухоприточные тип РР 400×100	шт.	9	1,6	14,4	1.494-8
19	То же, 400×200	"	6	2,2	13,2	——— " ———
20	То же, 200×100	"	2	0,9	1,8	——— " ———
21	Решетки щелевые регулирующие тип Р150	"	9	0,41	3,69	1.494-10
22	То же, Р200	"	1	0,64	0,64	——— " ———
23	Анук для измерения давлений воздушных потоков		4	—	—	Михневский з-д Вентзаготовок
24	Патрубок соединительный из листовой стали δ=1,5мм и L 36×36×4	шт./м²	2/1,66	18,7	37,4	ОВ-7
25	Закладной патрубок из листовой стали δ=1,5мм и L 36×36×4	"	2/0,82	9,6	19,2	——— " ———
26	Узел прохода вентиляционных вытяжных шахт через покрытия У09-201	шт.	3/1	117,6	352,8/117,6	2.494-1
27	То же, УП1-201	"	2	44,39	88,78	——— " ———
28	Дверь герметическая утепленная Ду 1,25×0,5	"	2	36	72,0	4.904-62
29	Клапан деревянный утепленный	"	2	19,5	39,0	4.904-16 Вып.1
30	Вставка гибкая ВВ-5,0	"	2	5,98	11,96	2.494-8
31	Вставка гибкая ВНА-5,0	"	2	4,48	8,96	——— " ———
32	Подставка под калорифер $t_н = -20°C$	шт.	8	2,1	16,8	4.904-25
	$t_н = -30°C$	"	8	2,1	16,8	——— " ———
	$t_н = -40°C$	"	12	2,1	25,2	——— " ———
33	Диафрагмы Ф125/Ф82	"	1	—	—	ГОСТ 19904-74
34	То же, Ф200/Ф182	"	1	—	—	——— " ———
35	То же, Ф180/Ф126	"	1	—	—	——— " ———
36	То же, Ф180/Ф144	"	1	—	—	——— " ———
37	То же, Ф355/Ф263	"	1	—	—	——— " ———
38	Краска густотертая	кг	—	—	3,0	ГОСТ 695-67
39	Белила	"	—	—	15,0	ГОСТ 482-67
40	Олифа	"	—	—	12,5	ГОСТ 7931-56
41	Плиты полужесткие минераловатные ПП-150 на синтетической связке δ=80мм	м³	0,096	4,92	0,472	ГОСТ 9573-72
42	Лента стальная упаковочная 0,7×20мм	кг	—	—	0,48	ГОСТ 3560-73
43	Пряжки для крепления из оцинкованной стали δ=0,8мм	шт.	2	0,0076	0,0152	ГОСТ 19904-74
44	Лакостеклоткань	м²	0,2	0,282	0,0574	ТУ 36-929-67
45	Проволока Ф2мм	кг	—	—	0,05	ГОСТ 3282-74
46	Рубероид РП-250	м²	0,5	1,1	5,5	ГОСТ 10923-64
47	Битум БН-IV	кг	—	—	2,5	ГОСТ 6617-56
48	Фольгоизол	м²	0,55	2,21	1,2	ТУ МГИ РСФСР 1/55-1-68
49	Винты самонарезающие оцинкованные 4×12×011	шт.	45	0,0012	0,055	ГОСТ 10621-63
	Теплоснабжение и отопление					
1	Радиаторы чугунные М140-АО					ГОСТ 8690-58
	$t_н = -20°C$	экм	12,6	22,45	283,0	
	$t_н = -30°C$	"	16,1	22,45	351,0	
	$t_н = -40°C$	"	17,9	22,45	402,0	
2	Труба стальная электросварная d = 76×3	м	1,6	5,4	8,63	ГОСТ 10704-63
3	Трубы стальные водогазопроводные dy=15	"	30,0	1,28	38,5	ГОСТ 3262-62
4	То же, dy=25	"	8,0	2,39	19,1	——— " ———
5	То же, dy=32	"	18,0	3,09	55,6	——— " ———
6	То же, dy=40	"	25,0	3,84		
7	Вентили запорные муфтовые 15кч 18р dy=15	шт.	2	0,7	1,4	ГОСТ 18161-72
8	То же, dy=25	"	2	1,4	2,8	——— " ———
9	То же, dy=32	"	2	2,1	4,2	——— " ———
10	То же, dy=40	"	2	3,7	7,4	——— " ———
11	Кран для выпуска воздуха конструкции Маевского Ру=6кг/см²	"	4	0,14	0,56	Краснокутский арматурный з-д
12	Воздухосборник вертикальный ВС-3 dн=159, Н=35,1	"	3	8,1	24,3	ОВ-7
13	Манометр показывающий ОБМ-100 0-6 кг/см²	"	2	0,625	1,25	ГОСТ 8625-69
14	Кран трехходовой КТК dy=3	"	2	0,4	0,8	Гатчинский механический з-д
15	Термометр ртутный типа А М3-20-160-60	"	2	—	—	ГОСТ 2823-73
16	Оправа для термометра тип А-200-60	"	2	—	—	ГОСТ 3029-59
17	Хомутик 6 кг. для крепления труб d=15	"	10	0,065	0,65	3.904-5 Вып.2
18	То же, 8 КТ d=25	"	3	0,117	0,351	——— " ———
19	То же, 9 КТ d=32	"	6	0,129	0,774	——— " ———
20	То же, 10 КТ d=40	"	9	0,142	1,28	——— " ———
21	Кронштейн из угловой стали 50×50×5	кг	—	—	3,0	ГОСТ 8509-72
22	Кронштейн радиаторный 1КС	шт.	12	0,185	22	3.904-5 Вып.1
23	Планка радиаторная 4КС	"	8	0,134	1,1	——— " ———
24	Пухшнур из минеральной ваты γ = 250 кг/м³	м³	0,172	—	—	ТУ36-887-67
25	Скорлупы минераловатные марки 150	"	0,275	—	—	ТУ36-887-67
26	Проволока Ф2мм	кг	0,01	—	0,01	ГОСТ 3282-74
27	Лента стальная сечением 0,4×20	"	2,09	—	2,09	ГОСТ 3560-73
28	Пряжка для крепления из оцинкованной стали δ=0,8мм	шт.	24	0,0076	0,205	ГОСТ 19904-74
29	Рубероид РП-250	м²	20,0	1,1	22,0	ГОСТ 10923-64
30	Лента прорезиненная	м	230	0,01	2,3	ГОСТ 2162-68
31	Лакостеклоткань	м²	20,0	0,282	5,64	ТУ36-929-67
32	Лак ХСП	кг	—	—	0,6	———
33	Битум БН-IV	"	—	—	0,1	ГОСТ 6617-56
34	Лак антикоррозийный БТ-177	"	—	—	0,8	ГОСТ 5631-70
35	Олифа	"	—	—	2,1	ГОСТ 7931-56
36	Краска густотертая	"	—	—	0,5	ГОСТ 695-67
37	Белила	"	—	—	2,5	ГОСТ 482-67
	Горячее водоснабжение					
1	Трубы стальные водогазопроводные оцинкованные dy=15	м	15	1,28	19,25	ГОСТ 3262-62
2	То же, dy=20	"	15	1,66	24,9	——— " ———
3	Водоводяной подогреватель	шт.	1	—	—	ОВ-8
4	Кран сальниковый муфтовый 18Ч 6бк dy=20	"	2	1,1	2,2	ГОСТ 19193-73
5	Вентиль запорный муфтовый 15Ч 18 др dy=20	"	2	0,9	1,8	ГОСТ 18161-72
6	То же, dy=15	"	1	0,7	0,7	——— " ———
7	Смеситель для душевых установок	ком. пл.	1	—	—	ГОСТ 10822-64
8	Сетка душевая	шт.	1	—	—	——— " ———
9	Олифа	кг	—	—	0,12	ГОСТ 7931-56
10	Краска густотертая	"	—	—	0,03	ГОСТ 695-67
11	Белила	"	—	—	0,14	ГОСТ 482-67

Примечания.

1. В разделе „Вентиляция" поз. 6,26 цифры в числителе относятся к типовым проектам 903-1-123, 903-1-124, 903-1-126, 903-1-127, в знаменателе - к 903-1-122, 903-1-125.
2. В разделе „Горячее водоснабжение" поз. 2÷5, 7 относятся только к типовому проекту 903-1-122, 903-1-126.

Госстрой СССР
САНТЕХПРОЕКТ
г. Москва 197 г.

Котельная с 4 водогрейными котлами „Универсал-6М" поверхностью нагрева 41 м² Топливо - мазут

Сводная спецификация. Вентиляция. Теплоснабжение и отопление. Горячее водоснабжение.

Типовой про 903-1-1
Альбом VI
Лист ОВ-9

13502-06

Инв. № подл. | Подпись и дата | Взам. инв. №
Изм. Кол. уч. Лист № док. Подпись Дата
Разраб. Бахарев
Н. контр. Гуляев
Гип. Гуляев

N п/п	Наименование	Ед изм.	Кол-во	масса един.	кг. общ.	Стандарт, чертеж, завод-изготовитель
1	2	3	4	5	6	7
	Вентиляция					
1	Агрегат вентиляторный А5105-1 с вентилятором центробежным Ц4-70 N5, исп. 1, положение кожуха Л0°, n=930 об/мин., с электродвигателем АОЛ2-21-6, N=0,8 квт, n=930 об/мин.	шт	2	118.0	236.0	Учреждение УЮ-400/4
2	Агрегат вентиляторный А5-100-1 с вентилятором центробежным Ц4-70 N5, исп. 1, положение кожуха ПР 90° n=930 об/мин. с электродвигателем АОЛ2-21-6, N=0,8 квт, n=930 об/мин.	-"-	1	118.0	118.0	—"—
3	Вентилятор центробежный алюминиевый Ц4-70 N5, исп. 1, положение кожуха Пр-315°, n=1430 об/мин. с электродвигателем ВАО-31-4 N=2,2 квт, n=1430 об/мин.	-"-	1	120,0	120,0	—"—
4	Вентилятор центробежный алюминиевый Ц4-70 N5, исп. 1, положение кожуха Л315°, n=1430 об/мин., с электродвигателем ВАО-31-4, N=2,2 квт, n=1430 об/мин.	-"-	1	120,0	120,0	—"—
5	Вентилятор центробежный алюминиевый Ц4-70 N 2,5, исп. 1, положение кожуха Л0°, n=1380 об/мин с электродвигателем ВАО-0,71-4, N=0,27 квт, n=1380 об/мин.	-"-	1	44,7	44,7	—"—
6	Калориферы при					
	$t_н=-20°C$ КВС6-П КВС6-П	" "	1 1	52,6 72,7	52,6 72,7	Костромской калориферный завод
	$t_н=-30°C$ КВС6-П КВБ6-П	" "	2 1	52,6 72,7	105,2 72,7	—"—
	$t_н=-40°C$ КВС6-П	"	4	52,6	210,4	—"—
7	Дефлектор Т-17	"	21	7,4	14,8	4.904-12
8	Дефлектор Т-23	"	3/1	86,2	255/86,2	—"—
9	Зонт Т1	"	1	21,0	21,0	—"—
10	Сетка проволочная, с квадратными ячейками N5 ф14	м²	0,1	4,1	0,41	ГОСТ 3826-66
11	Воздуховоды из листовой стали δ=0,35мм круглого сечения ф125	"	0,32	4,5	1,43	ГОСТ 19904-74
12	То же, ф180	"	9,25	4,5	41,27	—"—
13	То же, ф200	"	2,2	4,5	9,9	—"—
14	То же, ф280	"	3,5	4,5	15,8	—"—
15	То же, ф315	"	3,45	4,5	15,5	—"—
16	То же, ф355	"	2,01	4,5	90,0	—"—
17	Воздуховоды из листовой стали δ=0,7мм, прямоугольного сечения 200×100	"	0,48	5,6	2,12	—"—
18	То же, 200×160	"	3,24	5,6	13,8	—"—
19	То же, 200×200	"	0,8	5,6	4,5	—"—
20	То же, 400×250	"	52,7	5,6	294,0	—"—
21	Решетки воздухоприточные, тип РР 400×100	шт	9	1,6	14,4	1.494-8
22	То же, 400×200	"	6	2,2	13,2	—"—
23	То же 200×100	"	2	0,9	1,8	—"—
24	Решетки щелевые регулирующие, тип Р150	"	9	0,41	3,69	1.494-10
25	То же, Р200	"	1	0,64	0,64	—"—
26	Лючок для измерения давлений воздушных потоков	"	7	—	—	Михневский завод вентзаготовок
27	Патрубок соединительный из листовой стали δ=1,5мм и L36×36×4	шт/м²	1/0,83	18,7	18,7	ОВ-7
28	Секция соединительная из листовой стали δ=1,5мм и L36×36×4	"	1/2,26	39,4	39,4	—"—
29	[illegible]й патрубок из листовой стали δ=1,5мм и L36×36×4	"	2/0,82	19,2	19,2	—"—
30	Узел прохода вентиляционных шахт через покрытия УП1-201	шт	2	44,39	88,78	2,494-1
31	То же, УП-9-201	"	3/1	117,6	351/117,6	—"—
32	Дверь герметическая утепленная Ду 1,25×0,5	шт	2	36,0	72,0	4.904-62
33	Автоматический обратный клапан АОК-4	"	2	5,3	10,6	ОВ-02-154
34	Лепестковый обратный клапан ЛК-9	"	3	10,15	30,45	3.904-1
35	Клапан деревянный утепленный	"	2	19,5	39	4.904-16 Вып. 1
36	Вставка гибкая ВВ-5,0	"	2	5,98	11,96	2.494-8
37	Вставка гибкая ВНА-5,0	"	2	4,48	8,96	—"—
38	Подставка под калорифер $t_н=-20°C$	"	8	2,1	16,8	4.904-25
	$t_н=-30°C$	"	10	2,1	21,0	—"—
	$t_н=-40°C$	"	12	2,1	25,2	—"—
39	Диафрагма ф125/ф82	"	1	—	—	ГОСТ 19904-74
40	То же, ф200/ф182	"	1	—	—	—"—
41	То же, ф180/ф126	"	1	—	—	—"—
42	То же, ф180/ф144	"	1	—	—	—"—
43	То же, ф355/ф248	"	1	—	—	—"—
44	Краска густотертая	кг	—	—	3,0	ГОСТ 695-67
45	Белила	"	—	—	15,0	ГОСТ 482-67
46	Олифа	"	—	—	12,5	ГОСТ 7931-56
47	Плиты полужесткие минераловатные на синтетической связке ПП-150, δ=80	м³	0,096	4,92	0,472	ГОСТ 9573-72
48	Лента стальная упаковочная 0,7×20 мм.	кг	—	—	0,48	ГОСТ 3560-73
49	Пряжки для крепления из оцинкованной стали δ=0,8 мм	шт.	2	0,0076	0,0152	ГОСТ 19904-74
50	Лакостеклоткань	м²	0,2	0,282	0,0574	ТУ36-929-67
51	Проволока ф 2 мм	кг	—	—	0,05	ГОСТ 3282-74
52	Рубероид РП-250	м²	0,5	1,1	5,5	ГОСТ 10923-64
53	Битум БН IV	кг	—	—	2,5	ГОСТ 6617-56
54	Фольгоизол	м²	0,55	2,21	1,2	ТУ МГИ РСФСР 1/55-1-68
55	Винты самонарезающие оцинкованные 4×12×0,11	шт	45	0,0012	0,055	ГОСТ 10621-63
	Теплоснабжение и отопление					
1	Радиаторы чугунные М140-АО при $t_н=-20°C$	экм	12,6	22,45	283,0	ГОСТ 8690-58
	$t_н=-30°C$	"	16,1	22,45	351,0	—"—
	$t_н=-40°C$	"	17,9	22,45	402,0	—"—
2	Труба стальная электросварная d=76×3	м	1,6	5,4	8,63	ГОСТ 10704-63
3	Трубы стальные водогазопроводные dy=15	"	30,0	1,28	38,5	ГОСТ 3262-62
4	То же, dy=25	"	8,0	2,39	19,1	—"—
5	То же, dy=32	"	18,0	3,09	55,6	—"—
6	То же, dy=40	"	25,0	3,84	96,0	—"—
7	Вентили запорные муфтовые 15кч 18бр dy=15	шт	2	0,7	1,4	ГОСТ 18161-72
8	То же dy=25	"	2	1,4	2,8	—"—
9	То же dy=32	"	2	2,1	4,2	—"—
10	То же dy=40	"	2	3,7	7,4	—"—
11	Кран для выпуска воздуха конструкции Маевского Ру=6 кг/см²	"	4	0,14	0,56	краснокутский арматурный завод
12	Воздухосборник вертикальный ВС-3 dн=159, Н=351	"	3	8,1	24,3	ОВ-7
13	Манометр показывающий ОБМ-100-0-6 кг/см²	"	2	0,625	1,25	ГОСТ 8625-69
14	Кран трехходовой КТК dy=3	"	2	0,4	0,8	Гатчинский механический завод
15	Термометр ртутный тип А N3-2°-160-60	"	2	—	—	ГОСТ 2823-73
16	Оправа для термометра тип А-200-60	"	2	—	—	ГОСТ 3029-59
17	Хомут 6кт для крепления труб d=15		10	0,065	0,65	3.904-5 Вып.2
18	Хомутик 8кт для крепления труб d=25	шт	3	0,117	0,351	3.904-5 Вып 2
19	То же, 9кт d=32	"	6	0,129	0,775	—"—
20	То же, 10кт d=40	"	9	0,142	1,28	—"—
21	Кронштейны из угловой стали 50×50×5	кг	—	—	3,0	ГОСТ 8509-72
22	Кронштейн радиаторный 1КС	шт	12	0,183	2,2	3.904-5 Вып.1
23	Планка радиаторная 4КС	"	8	0,137	2,1	—"—
24	Пухшнур из минеральной ваты γ=250 кг/м³	м³	0,172	—	—	ТУ36-887-67
25	Скорлупы минераловатные марки 150	"	0,275	—	—	—"—
26	Проволока ф2	кг	0,01	—	0,01	ГОСТ 3282-74
27	Лента стальная сечением 0,7×20	кг	2,09	—	2,09	ГОСТ 3560-73
28	Пряжка для крепления из оцинкованной стали δ=0,8мм	шт	27	0,0076	0,205	ГОСТ 19904-74
29	Рубероид РП-250	м²	20,0	1,1	22,0	ГОСТ 10923-64
30	Лента прорезиненная	м	230	0,01	2,3	ГОСТ 2162-68
31	Лакостеклоткань	м²	20,0	0,282	5,64	ТУ36-929-67
32	Лак ХСЛ	кг		—	0,6	—
33	Битум БН-IV	"		—	9,1	ГОСТ 6617-56
34	Лак антикоррозийный БТ-177	"		—	0,8	ГОСТ 5631-70
35	Олифа	"		—	2,1	ГОСТ 7931-56
36	Краска густотертая	"		—	0,5	ГОСТ 695-67
37	Белила	"		—	2,5	ГОСТ 482-67
	Горячее водоснабжение					
1	Трубы стальные водогазопроводные оцинкованные dy=15	м	15	1,28	19,25	ГОСТ 3262-62
2	То же, dy=20	"	15	1,66	24,9	—"—
3	Водоводяной подогреватель	шт	1	—	—	ОВ-8
4	Кран сальниковый муфтовый 11ч 6бк dy=20	"	2	1,1	2,2	ГОСТ 19193-73
5	Вентиль запорный муфтовый 15кч 18бр. dy=20	"	2	0,9	1,8	ГОСТ 18161-72
6	То же, dy=15	"	1	0,7	0,7	—"—
7	Смеситель для душевых установок	Компл.	1	—	—	ГОСТ 10822-61
8	Сетка душевая	шт	1	—	—	—"—
9	Олифа	кг	—	—	0,12	ГОСТ 7931-56
10	Краска густотертая	"	—	—	0,03	ГОСТ 695-67
11	Белила	"	—	—	0,14	ГОСТ 482-67

Примечания

1. В разделе „Вентиляция" поз. 8,31 цифры в числителе относятся к типовым проектам 903-1-123, 903-1-124, 903-1-127, 903-1-128, в знаменателе - к 903-1-122, 903-1-126.
2. В разделе горячее водоснабжение поз. 2÷5,7 относятся только к типовому проекту 903-1-122.

903-1-126

Госстрой СССР САНТЕХПРОЕКТ г. Москва 1974 г. Котельная с 4 водогрейными котлами „Универсал-6м" поверхностью нагрева по 41,8 м². Топливо-печное бытовое.	Сводная спецификация. Вентиляция. Теплоснабжение и отопление. Горячее водоснабжение.	Типовой проект 903-1-128 Альбом VI Лист

gost.e-ecolog.ru