ТИПОВОЙ ПРОЕКТ

903-1-128/77

КОТЕЛЬНАЯ С 4 ВОДОГРЕЙНЫМИ КОТЛАМИ „УНИВЕРСАЛ-6М"

ПОВЕРХНОСТЬЮ НАГРЕВА ПО 41,8 М²

ДЛЯ ТЕПЛОСНАБЖЕНИЯ СИСТЕМ ОТОПЛЕНИЯ, ВЕНТИЛЯЦИИ И ГОРЯЧЕГО ВОДОСНАБЖЕНИЯ С МАГНИТНОЙ ОБРАБОТКОЙ ВОДЫ И ДЕАЭРАЦИЕЙ.
ТОПЛИВО-ПЕЧНОЕ БЫТОВОЕ

АЛЬБОМ II

АРХИТЕКТУРНО-СТРОИТЕЛЬНАЯ ЧАСТЬ

15322-02
ЦЕНА 1-44

Г. МОСКВА

gost.e-ecolog.ru

ЦЕНТРАЛЬНЫЙ ИНСТИТУТ ТИПОВОГО ПРОЕКТИРОВАНИЯ
ГОССТРОЯ СССР

Москва, А-445, Смольная ул., 22

Сдано в печать 1980 года

Заказ № 10637 Тираж 500 экз.

ТИПОВОЙ ПРОЕКТ
903 - 1 - 128/77

КОТЕЛЬНАЯ С 4 ВОДОГРЕЙНЫМИ КОТЛАМИ „УНИВЕРСАЛ 6М" ПОВЕРХНОСТЬЮ НАГРЕВА ПО 41,8 М²

ДЛЯ ТЕПЛОСНАБЖЕНИЯ СИСТЕМ ОТОПЛЕНИЯ, ВЕНТИЛЯЦИИ, ГОРЯЧЕГО ВОДОСНАБЖЕНИЯ С МАГНИТНОЙ ОБРАБОТКОЙ ВОДЫ И ДЕАЭРАЦИЕЙ.

ТОПЛИВО - ПЕЧНОЕ БЫТОВОЕ

СОСТАВ ПРОЕКТА

АЛЬБОМ I	ТЕПЛОМЕХАНИЧЕСКАЯ ЧАСТЬ, ЭЛЕКТРОТЕХНИЧЕСКАЯ ЧАСТЬ, РЕГУЛИРОВАНИЕ И КОНТРОЛЬ.
АЛЬБОМ II	АРХИТЕКТУРНО-СТРОИТЕЛЬНАЯ ЧАСТЬ.
АЛЬБОМ III	ОБМУРОВОЧНЫЕ ЧЕРТЕЖИ КОТЛОВ „УНИВЕРСАЛ-6М", ТОПЛИВОПРОВОДЫ КОТЕЛЬНОЙ.
АЛЬБОМ IV	СТРОИТЕЛЬНО-МОНТАЖНЫЕ БЛОКИ ТЕПЛОМЕХАНИЧЕСКОГО ОБОРУДОВАНИЯ.
АЛЬБОМ V	ЗАКАЗНЫЕ СПЕЦИФИКАЦИИ НА ОБОРУДОВАНИЕ И МАТЕРИАЛЫ.
АЛЬБОМ VI	СМЕТЫ И ТЕХНИКО-ЭКОНОМИЧЕСКАЯ ЧАСТЬ.
ТИПОВОЙ ПРОЕКТ 903-1-124/77 АЛЬБОМ III	САНИТАРНО-ТЕХНИЧЕСКАЯ ЧАСТЬ.
ТИПОВОЙ ПРОЕКТ 704-1-109. АЛЬБОМЫ I, IV, VIII, IX	РЕЗЕРВУАР СВАРНОЙ ГОРИЗОНТАЛЬНЫЙ ДЛЯ НЕФТЕПРОДУКТОВ ЕМК. 25 М.³ (РАСПРОСТРАНЯЕТ КИЕВСКИЙ ФИЛИАЛ ЦИТП)
ТИПОВОЙ ПРОЕКТ 907-2-1 АЛЬБОМЫ I, II	МЕТАЛЛИЧЕСКИЕ ТРУБЫ ДЛЯ ОТВОДА ДЫМОВЫХ ГАЗОВ С ТЕМПЕРАТУРОЙ 350°С. (ЭЛЕМЕНТ ПРИВЯЗКИ РАСПРОСТРАНЯЕТ ЦИТП)

АЛЬБОМ II

АРХИТЕКТУРНО - СТРОИТЕЛЬНАЯ ЧАСТЬ

РАЗРАБОТАН
ГПИ САНТЕХПРОЕКТ
ГЛАВПРОМСТРОЙПРОЕКТА
ГОССТРОЯ СССР

ГЛАВНЫЙ ИНЖЕНЕР ИНСТИТУТА ШИЛЛЕР Ю.И.
ГЛАВНЫЙ ИНЖЕНЕР ПРОЕКТА ЗАМАРИНА З.М.

УТВЕРЖДЕН И ВВЕДЕН В ДЕЙСТВИЕ ГПИ САНТЕХПРОЕКТ ПРИКАЗ N 35 ОТ 21 МАРТА 78 Г.

Архивный №

Альбом II

Лист 1

Согласовано: Гл.спец.т.о. Широбоков; Гл.спец.т.о. Сапегодинов

Гл.инж.пр-та Сергеева; Ст.инженер Сер-з; Нач.отд. Шилгер; Гл.констр. Зонаренко; Рук.группы Рын; Рук.группы Гольденилгер; Рук.группы Горновая

Содержание альбома

N п/п	Наименование листа	Марка листа	N стр.
1	Содержание альбома и пояснительная записка.	1	2
2	Заглавный лист.	АС-1-1	3
3	Заглавный лист.	АС-1-2	4
4	План на отм. 0,000; -0,600. Разрезы 1-1, 2-2, 3-3 Фасады 1-2; 2-1; А-В; В-А.	АС-2	5
5	Планы половин кровли. Детали 1, 2, 3. Изделие рд-1.	АС-3	6
6	План фундаментов под здание, фундаментов под оборудование и подпольных каналов.	АС-4	7
7	План и покрытие каналов. Продувочный колодец. Сечения 15-15, 16-16. Узлы 1÷3.	АС-5	8
8	Сечения 1-1÷11-11; 14-14.	АС-6	9
9	Помещение обслуживания аккумуляторных баков. Сечения 12-12, А-А. Сечения каналов 13-13, 17-17, 18-18, Б-Б.	АС-7	10
10	Газоходы. Планы и сечения 1-1÷5-5.	АС-8	11
11	Фундаменты Фм 1÷Фм 5. Маркировочн. план Раскладки плит покрытия. Крепление подвесок трубопроводов к плитам покрытия.	АС-9	12
12	Маркировочные схемы площадок.	АС-10	13
13	Узлы лестниц и площадок.	АС-11	14
14	Закладные изделия мн 1÷мн 12. сетки с 1, с 2.	АС-12	15
15	Башня деаэратора.	АС-13	16
16	Башня деаэратора. Узлы с 1 по 6.	АС-14	17

Схема котельной

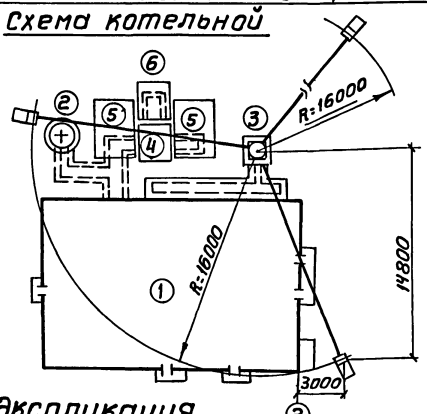

Экспликация

поз. по ген. плану	Наименование	Примечания
1	Котельная.	т.п. 903-1-128/77 альбом II
2	Продувочный колодец (дреножный).	т.п. 903-1-128/77 альбом II
3	Дымовая труба.	т.п. 907-2-1 H=30м; Dу=500мм
4	Помещение обслуживания задвижек аккумуляторных баков.	т.п. 903-1-128/77 альбом II
5	Аккумуляторные баки V=25 м³.	т.п. 704-1-109 альбом I
6	Башня деаэратора.	т.п. 903-1-128/77 альбом II

Исходные данные.

Сейсмичность района - не выше 6 баллов.

Территория - без подработки горными выработками

Скоростной напор ветра - для I, II, III, IV географических районов.

Вес снегового покрова - для I, II, III, IV районов.

Рельеф территории - спокойный, грунтовые воды отсутствуют.

Грунты в основании непучинистые, непросадочные, с нормативными характеристиками: $\varphi^n = 28°$; $c^n = 0{,}07$ кг/см²; $E = 150$ кг/см²; $\gamma^o = 1{,}8$ т/м³.

Расчетная зимняя температура наружного воздуха -20°С; -30°С; -40°С.

I. Генеральный план.

При привязке проекта генеральный план должен разрабатываться в соответствии со СНиП II-М. 1-71* и СНиП II-35-76. При выборе участка для строительства необходимо учесть возможность расширения котельной в сторону от оси 2.

Вертикальная планировка, благоустройство и озеленение выполняются при привязке проекта.

II. Объемно-планировочное решение.

Здание котельной относится:

- по капитальности - ко II классу сооружений;
- по долговечности - ко II степени;
- по пожарной и взрыво-пожарной опасности: котельный зал - к категории Г, помещение склада топлива и помещение насосной жидкого топлива к категории Б;
- степень огнестойкости - II.

По санитарной характеристике производственные процессы, относятся к группе I (СНиП II-92-76).

Здание котельной со встроенным складом топлива одноэтажное, прямоугольное в плане, с габаритами в осях 18×12 м, высота до низа плит покрытия 3,6 м.

Склад топлива заглублен до отметки -0,600.

Котельная состоит из следующих помещений: котельный зал, гардероб с санузлом, склад топлива, насосная жидкого топлива, имеющая шлюз перед входом в котельный зал, 2 приточные вентиляционные камеры, одна из которых на встроенном перекрытии на отметке 2,200 в котельном зале.

Вытяжные вентиляционные агрегаты расположены вне здания на бетонной площадке у оси 2 и на кронштейне, заделанном в стену на фасаде здания.

Бытовые помещения рассчитаны на штат 9 человек, 3 человека в смену и запроектированы согласно СНиП II-92-76. Гардероб оборудован 9 металлическими шкафами по ГОСТ 22814-77 Санузел оборудован душевой сеткой, унитазом, умывальником.

III. Конструктивные решения.

Здание котельной с несущими кирпичными стенами.

Фундаменты под стены - ленточные из сборных железобетонных фундаментных плит по серии 1.112-1, вып. 1 и сборных бетонных блоков серии 1.116-1, вып. 1.

Фундаменты под оборудование - монолитные железобетонные, каналы и приямки монолитные бетонные.

Часть оборудования (насосы) монтируется на полу на самоанкерующихся болтах.

Перегородки - армокирпичные.

Перемычки - сборные железобетонные по сериям 1.139-1 в.1; КЭ-01-58: в.1; 2.

Покрытие из сборных железобетонных плит размерами 1,5×6 м по серии 1.465-7; вып. 3.

Кровля - рулонная с уклоном 1,5%, 4-слойная с наружным водостоком. Утеплитель - пенобетон с $\gamma^o = 500$ кг/м³.

Окна - деревянные по ГОСТу 12506-67.

Двери - по ГОСТу 14624-69 и серии 1.136-10.

Лестницы на площадки - металлические по серии 1.459-2: в.3, 4.

Газоходы - наземные кирпичные с покрытием из сборных железобетонных плит серии НС-01-04: в.2.

Вокруг здания устраивается асфальтовая отмостка по щебеночному основанию шириной 750 мм.

Вне здания котельной располагаются:

аккумуляторные баки с помещением обслуживания задвижек баков;

продувочный колодец;

башня для обслуживания деаэраторной колонки;

дымовая труба.

Помещение обслуживания решено с кирпичными стенами. Покрытие - из сборных железобетонных плит серии НС-01-04; вып. 2 Фундаменты монолитные бетонные.

Продувочный колодец - из сборных железобетонных элементов серии 3.900-2; вып. 5.

Башня для обслуживания деаэраторной колонки - металлическая, с применением лестничных маршей по серии 1.459-2; в.3, 4.

Дымовая труба H=30м; d=500 мм - металлическая по типовому проекту 907-2-1, с наземным примыканием газоходов.

IV. Антикоррозионная защита.

Антикоррозионную защиту закладных деталей производить в соответствии со СНиП II-28-73.

Все металлоконструкции и столярные изделия окрашиваются масляной краской за 2 раза.

V. Противопожарные мероприятия.

Из всех помещений здания котельной с постоянным или длительным пребыванием людей предусмотрены два эвакуационных выхода.

Помещение насосной жидкого топлива отделено от котельного зала тамбуром.

Дверь из помещения насосной жидкого топлива в котельный зал имеет предел огнестойкости 1,5 часа (деревянное полотнище, обшитое асбестовому картону δ=5мм, кровельной сталью внахлестку).

В здании котельной предусмотрен хозяйственно-противопожарный водопровод.

VI. Указания по применению типового проекта:

Рабочие чертежи архитектурно-строительной части проекта разработаны для района с расчетной зимней температурой воздуха -30°С, скоростного напора ветра - для I географического района и веса снегового покрова - для III района.

Для применения проекта котельной в других географических районах в проекте приведены варианты толщин наружных стен и утеплителя в покрытии, маркировки плит покрытия.

Фундаменты здания и металлические конструкции башни обслуживания деаэраторной колонки рассчитаны на сочетания нагрузок для всех ветровых и снеговых нагрузок.

Указания по подготовке оснований и меры по уплотнению грунтов при обратной засыпке разрабатываются при привязке проекта с учетом фактических характеристик грунта.

Проект разработан для летних условий производства работ.

Указания по ведению работ в зимних условиях разрабатываются при привязке проекта в соответствии со СНиП II-В. 2-71.

Госстрой СССР САНТЕХПРОЕКТ г. Москва 1977 г.	Содержание альбома и пояснительная записка.	Типовой проект 903-1-128/77 Альбом II Лист 1

Котельная с 4 водогрейными котлами „универсал-6М" поверхностью нагрева по 41,8 м². Топливо - печное бытовое.

Архивн. N

Альбом II

Лист АС-1-1

Общие указания

1. За отметку 0.000 принята отметка чистого пола котельного зала соответствующая абсолютной отметке
2. Отметка уровня земли -0,150.
3. Гидроизоляция стен на отметках -0,030; -0,330 из цементно-песчаного раствора состава 1:2 толщиной 30 мм.
4. Стены из силикатного кирпича марки 100 (ГОСТ 375-69) или глиняного обыкновенного марки 75 (ГОСТ 530-71) на растворе марки 25 для t_n=-20°С и -30°С. Для t_n=-40°С стены из глиняного обыкновенного кирпича М75 на растворе М25. Цоколь и карниз для всех температур только из глиняного кирпича М75 МРЗ 15 на растворе М25. Перегородки в сухих помещениях из силикатного кирпича М100 или глиняного М75; в санузлах только из глиняного кирпича марки 75 на растворе М50.
5. Наружную грань стен с фасадной стороны класть из отборного кирпича с расшивкой вогнутым швом.
6. Перегородки толщиной 120мм армировать по всей длине 2ф4мм через 5 рядов кладки по высоте.
7. Над всеми технологическими отверстиями шириной 600мм и менее в наружных стенах и перегородках положить сварные сетки из арматуры ф4мм с ячейками 50×50 с опиранием на кладку не менее 250 мм.
8. При кладке стен и перегородок в откосах оконных, дверных и вентиляционных проемов для крепления коробок заложить деревянные антисептированные пробки не менее 2х с каждой стороны по высоте.
9. Откосы дверных, оконных и вентиляционных проемов оштукатурить цементным раствором марки 50.
10. Деревянные изделия окрасить масляной краской за 2 раза
11. Цоколь здания оштукатурить цементным раствором М50 и окрасить силикатными красками.
12. Металлические конструкции изготовляются из стали марки Вст3 кп2 по ГОСТ 380-71*, сталь углеродистая обыкновенного качества. Марки и общие технические требования."
Заводские соединения выполняются на болтах норм. точности и на монтажной сварке. Сварку производить электродами Э-42. Указания по изготовлению и монтажу лестниц, стремянок и их ограждений смотреть серию 1.459-2; Вып. 3, 4.
13. Наружные поверхности стен каналов обмазать горячим битумом в один слой.
14. Стены газоходов выполнять из красного глиняного кирпича пластического прессования марки 75 на растворе 25.
Футеровку и лазы из того же кирпича на глиняном растворе.

Толщина стен и утеплителя

Расчетная наружная температура	Стены: Производств. помещения	Стены: бытовые помещ.	Стены: утепл. жесткие минераловатн. плиты	Утеплитель кровли: ячеистые бетоны χ=600 кг/м³: над производств. помещениями	Утеплитель кровли: над бытовыми помещ.	Утеплитель кровли: пароизол. обмазка горяч. битумом
-20°	380	380	—	60	100	1 раз
-30°	380	510	—	80	120	1 раз
-40°	380	510	40	100	140	2 раза

Основные строительные показатели

Наименование	Ед. изм.	Количество: наземная часть	Количество: подземная часть	Всего
Площадь застройки	м²	—	—	247,2
Общая площадь	м²	—	—	199,4
Строительный объем	м³	938	35	973
в том числе бытовых	м³			67

Сводная спецификация изделий на здание

Наименование изделий	Марка изделия	Кол-во штук	Стандарт или лист проекта
Деревянные изделия			
Блоки дверные	Д52-ЛП8	1	ГОСТ 14624-69
	Д53-ППВ	4	
	Д53-ПП	1	
	ДГ 21-9ЛП	1	Серия 1.136-10
	ДГ 21-9Л	4	
	ДГ21-7П	1	
	ДГ21-7Л	1	
	ДГ21-7ЛВ	1	
Блоки оконные	НС4-94	2	ГОСТ 12506-67
	НС2-94	5	
Рама для жалюзийной решетки	РД-1	2	лист АС-3
Металлические изделия			
Лестницы и площадки	см. лист АС-10		
Железобетонные изделия			
Карнизная плита	КР-24-10	1	серия ИИ-03-02; Альбом 18-64

Отделка помещений

Наименование помещений	Потолок: отделка под окраску	Потолок: маслян. окраска	Потолок: побелка известью	Стены, перегородки: расшив. на швов	Стены, перегородки: штукатурка	Стены, перегородки: маслян. окраска	Стены, перегородки: побелка известью	Панель: глазуров. плитка	Панель: маслян. окраска	Панель: высота	Прим
Котельный зал	X		X	X			X				
Гардероб, коридор, тамбур	X		X		X		X		X	2,0м	Побелка выше панели
Уборная, шлюз	X		X		X		X	X		2,0м	"
Душевая	X	X						X		на всю высот	
Склад топлива	X		X	X			X				
Насосная жидкого топлива	X		X		X		X		X	2,0м	Побелка выше панели
Венткамера	X		X	X			X				
Камеры забора воздуха	X	X			X	X					

Условные обозначения:

- Номер детали, узла
- Номер детали / Номер листа — ссылка на деталь, разработанную в проекте
- Номер детали / Номер серии / Выпуск серии — ссылка на деталь, разработанную в типовых чертежах
- УР.Ч.П. — уровень чистого пола
- УР.З. — уровень земли
- отверстия в перегородках для пропуска воздуховодов.

Перечень примененных стандартов и типовых чертежей, не прилагаемых к проекту

Шифр материала	Наименование материала	Шифр листов, номера страниц.
ГОСТ 12506-67	Окна деревянные для зданий промышленных предприятий	Комплект
ГОСТ 14624-69	Двери деревянные для зданий промышленных предприятий	—"—
Серия 1.136-10	Двери деревянные внутренние для жилых и общественных зданий.	—"—
Серия 2.430-3; Вып. 1;3	Типовые архитектурно-строительные детали промышленных зданий с кирпичными стенами.	—"—
Серия 1.472-2	Шкаф для хранения одежды в гардеробных промышленных предприятий.	—"—
ГОСТ 111-65	Стекло оконное листовое.	—"—
Серия ИИ-03-02; Альбом 18-64	Балконные и карнизные плиты для жилых и общественных зданий.	—"—
ГОСТ 18124-75	Листы асбестоцементные плоские.	—"—
ГОСТ 10140-71	Плиты теплоизоляционные жесткие из минеральной ваты на битумном связующем.	—"—

Типовой проект разработан в соответствии с действующими нормами и правилами и предусматривает мероприятия, обеспечивающие взрывобезопасность и пожаробезопасность при эксплуатации здания и сооружений.

Гл. инженер проекта [подпись] /Замарина/

Гл. инж. ин-та	[подпись]	Шиллер
Гл. инж. пр-та	[подпись]	Замарина
Нач. отдела	[подпись]	Гин
Гл. констр.	[подпись]	Гольденшлюгер
Гл. арх.	[подпись]	Ямщиков
Рук. гр. инж.	[подпись]	Терновая
Рук. гр. арх.	[подпись]	Москалева
Архитектор	[подпись]	Петренко
Копиров.		Ягодкина
Гл. спец. тех. отд.	[подпись]	Садретдинов
Гл. спец. тех. отд.	[подпись]	Шарова

Согласовано

Госстрой СССР САНТЕХПРОЕКТ г. Москва 1977г	Заглавный лист	Типовой проект 903-1-128/77
Котельная с 4 водогрейными котлами „Универсал-6м" поверхностью нагрева по 41,8 м². Топливо-печное-бытовое		Альбом II
		Лист АС-1-1

Архивный №

Альбом II

Лист АС-1-2

Согласовано: Гл. спец. т.о. Шарова; Гл. спец. т.о. Садретдинов; Сергеева; Ст. инженер; Шиллер; Замарина; Гин; Гальденшлюгер; Терновая

Гл. инж. ин-та; Гл. инж. пр-та; Нач. отд.; Гл. констр.; Рук. группы

Сводная спецификация сборных железобетонных и бетонных элементов

Марка	Кол. шт.	Масса элем. т.	Стандарт или лист проекта	Лист маркир. схемы
Блоки стен подвалов				
ФС6	8	1,96	Серия 1.116-1; в.1	АС-4
ФС5	30	1,63		
ФС5-8	6	0,52		
ФС4	26	1,30		
ФС4-8	6	0,40		
Плиты покрытия				
ПА III в 1.5×6 — 1	19	1,50	Серия 1.465-7; в.3 (части 1;2)	АС-9
ПА III в-4 1.5×6 — 1	2	1,95		
ПА III в-10 1.5×6 — 1	3	1,80		
Карнизные плиты				
КР24-10	1	0,478	Серия АА-03-02 АП18-64	АС-3
Стаканы				
СБ4А-1	2	0,15	Серия 1.494-24 в.1	АС-9
СБ10А-1	3	0,25		
Обвязочные балки				
БО2-1	1	2,50	Серия КЭ-01-58; в.1	АС-2; АС-3
Перемычки				
БП3-1	2	0,80	Серия КЭ-01-58; в.2	АС-2;3
Б13	40	0,025	Серия 1.139-1; в.1	АС-2;3; АС-7
Б15	6	0,065		АС-2;3
Б18	10	0,075		
БУ13	1	0,085		АС-7
БУ15	17	0,105		АС-2; 3; АС-4; АС-5
БУ19	3	0,13		АС-2;3
БУ24	3	0,335		
Плиты перекрытия каналов				
П1д	1	0,10	Серия ИС-01-04; в.2	АС-5
П2д	22	0,18		АС-8; АС-5
П3д	16	0,23		АС-5
П5д	3	0,58		АС-7
Изделия для колодцев				
КС10-1-1	1	0,40	Серия 3.900-2; в.5	АС-5
КС10-2-1А	2	0,57		
ПП10-1-1	1	0,25		
ПД10-1-1	1	0,44		

Сводная спецификация монолитных железобетонных элементов

Марка	Кол. шт.	Масса элем. т	Стандарт или лист проекта	Лист маркир. схемы
Фундаменты под оборудование				
ФОм1	2	—	АС-9	АС-4
ФОм2	4	—		
ФОм3	2	—		АС-5
ФОм4	4	—		
ФОм5	1	—		
Монолитные участки покрытия газоходов				
ПБм1	1	—	АС-8	АС-8
Монолитные участки покрытия каналов				
ПБм2	1	—	АС-5	АС-5

Сводная спецификация стальных элементов

Марка	Кол. шт.	Масса элем. т	Стандарт или лист проекта	Лист маркир. схемы
Переходные площадки				
ПГ6	1	0,07	Серия 1.459-2; в.4	АС-10
ПГ8	1	0,08		
ПГ18	1	0,15		
ПГ19	2	0,14		
ПГ20	1	0,16		

Сводная спецификация стальных элементов

Марка	Кол. шт.	Масса элем. т	Стандарт или лист проекта	Лист маркир. схемы
Лестничные марши				
ЛГ1	2	0,04	Серия 1.459-2; в.4	АС-10
ЛГ7И	1	0,12	1.459-2; в.4 и лист АС-10	
МВГ3	1	0,06	Серия 1.459-2; в.4	АС-13
МВГ7	5	0,11		
Ограждения лестничных маршей				
ПЛГ3И	1	0,02	Серия 1.459-2; в.4 и лист АС-10	АС-10
ПЛГ4И	1	0,02		
ПМГ1	1	0,01	Серия 1.459-2; в.4	АС-13
ПМГ2	1	0,01		
ПМГ5	5	0,02		
ПМГ6	5	0,02		
Ограждения переходных площадок				
ППГ7	3	0,05	Серия 1.459-2; в.4	АС-10 АС-13
ППГ15	1	0,03		АС-10
ППГ2	3	0,02		АС-13
ППГ17	5	0,03		
ППГ1	11	0,01	1.459-2; в.4 и лист АС-13	
ППГ17а	2	0,02		
Дополнительные элементы				
ДГ47	2	0,01	Серия 1.459-2; в.3	АС-10
ДГ50	2	0,01		
ДГ23	3	0,001		АС-10; АС-13
ДГ24	3	0,001		
ДГ27	2	0,001		
ДГ28	3	0,001		
ДГ35	2	0,001		
ДГ36	3	0,001		

Марка	Кол. шт.	Масса элем. т.	Стандарт или лист проекта	Лист маркир. схемы
Стремянки				
СГ3И	1	0,06	1.459-2; в.3 и лист АС-10	АС-10
Стойки и балки площадок				
—	—	—	АС-10; АС-11; АС-13; АС-14	АС-10; АС-13
Балки для покрытия каналов				
2БС-2	1	0,04	Серия ИС-01-04; в.2	АС-5
БС-1	2	0,01		
БС-6	4	0,02		
—	—	—	АС-5	
Металлические изделия				
МК-22	12	0,001	Серия 2.430-3; в.3	АС-9
МИ1-8	п.м 31,2	0,01	Серия 3.400-6	АС-4 АС-5
МИ2-2	10	0,001		АС-4
МИ3-39	4	0,003		
МИ4-13	п.м 36,0	0,004		АС-4; АС-2; АС-5
МИ1	14	0,01	АС-12	АС-9
МИ2	2	0,01		
МИ3	1	0,01		
МИ4	6	0,002		
МИ5	7	0,001		АС-5
МИ6	2	0,004		
МИ7	16	0,003		АС-9
МИ8	2	0,001		
МИ9	12	0,0001		АС-5
МИ10	30	0,001		АС-4
МИ11	п.м 14,0	0,001		АС-5; АС-6
Ду50	1	0,01	Серия 3.901-5	АС-5
Ду70	п.м 15,0	0,001	ГОСТ 3262-75	АС-4

Марка	Кол. шт.	Масса элем. т	Стандарт или лист. проекта	Лист маркир. схемы
Металлические изделия				
Ду80	1	0,01	Серия 3.901-5	АС-5
Ду150	1	0,02		
Рифл. сталь δ=5	10,0м²	0,04	ГОСТ 8568-57*	АС-4.5
Ребра жестк. -40×4	4,8п.м	0,01	ГОСТ 103-76	АС-6
Чугунный люк „П"	1	0,069	ГОСТ 3634-61	АС-5
Трубы Ф57×3	0,2п.м	0,004	ГОСТ 10704-76	АС-2
Трубы Ф89×3	1,2п.м	0,01		
Трубы Ф108×4	0,2п.м	0,01		
МИ12	1	0,03	АС-12	

Расход бетона и стали

Группа конструкций	Бетон м3 — Марка бетона 100	150	200	300	Итого	Сталь, т — Сталь горячекатаная стержневая арматурн. ГОСТ 5781-75: А I	А II	А III	А III в	Холодноглубокопрофильные гладкие сер. ГОСТ 8727-72	Холодноглубокопрофильные гладкие сер. ГОСТ 8727-72	Прокат ГОСТ 3632-71 ГОСТ 380-71 сортамент	Рифленая сталь ГОСТ 8568-57*	Сталь просечно-вытяжная ГОСТ 6706-58	Трубы ГОСТ 3262-75 ГОСТ 10704-75	Итого
Сборные, принятые по стандартам железобетонные	—	4,40	22,0	2,30	28,70	0,26	0,03	0,69	0,35	—	0,52	0,11	—	—	—	1,96
бетонные	40,70	—	—	—	40,70	0,12	—	—	—	—	—	—	—	—	—	0,12
Монолитные по листам проекта железобетонные	—	—	34,60	—	34,60	0,43	0,21	—	—	—	—	—	—	—	—	0,64
Стальные	—	—	—	—	—	0,14	0,006	0,03	—	0,99	—	3,07	0,80	0,47	0,13	5,63
Всего	40,70	4,40	56,60	2,30	104,0	0,95	0,246	0,72	0,35	0,99	0,52	3,18	0,80	0,47	0,13	8,35

Перечень примененных в чертежах стандартов и типовых чертежей

Шифр материала	Наименование материала	Шифр листов, номера страниц
Серия 1.412-3; в.2	Монолитные железобетонные фундаменты под типовые колонны многоэтажных промышленных зданий	Комплект
Серия 1.116-1; в.1	Блоки бетонные для стен подвалов	— " —
Серия 1.465-7; в.3 (части 1,2)	Сборные железобетонные предварительно-напряженные плиты для покрытий производственных зданий размером 3×6 и 1,5×6 со стержневой, проволочной и прядевой арматурой	— " —
Серия КЭ-01-58; в.1,2	Сборные железобетонные обвязочные балки и перемычки для промышленных зданий	— " —
Серия 1.139-1; в.1	Перемычки железобетонные сборные для жилых и общественных зданий	— " —
Серия 3.901-5	Сальники набивные Ду=50-1400 мм. для пропуска труб через стены.	— " —
Серия 2.430-3; в.3	Типовые архитектурно-строительные детали промышленных зданий с кирпичными стенами	— " —
Серия ИС-01-04; в.2	Унифицированные сборные железобетонные каналы	— " —
Серия 3.900-2; в.5	Унифицированные сборные железобетонные конструкции водопроводных и канализационных емкостных сооружений	— " —
Серия 1.459-2; в3,4	Стальные лестницы, переходные площадки и ограждения	— " —
Серия 3.400-6	Унифицированные закладные детали сборных железобетонных конструкций инженерных сооружений промышленных предприятий	— " —
ГОСТ 3634-61	Люки чугунные для смотровых колодцев	— " —
Серия 1.494-24; в.1	Стаканы для крепления крышных вентиляторов, дефлекторов и зонтов.	— " —

Примечание

В сводных спецификациях плиты покрытия приняты для веса снегового покрова III района, количество перемычек принято для варианта с расчетной температурой воздуха -30°С.

Госстрой СССР САНТЕХПРОЕКТ г. Москва 1977 г. Котельная с 4 водогрейными котлами „Универсал 6М" поверхностью нагрева по 41.8м². Топливо-печное бытовое.	Заглавный лист.	Типовой проект 903-1-128/77; Альбом II; Лист АС-1-2

Архивный N

Альбом II

Лист АС-2

Согласовано

Отд. КУ-1 — Трахберг

Отд. 30 — Гохбойт

Отд. КУ-4 — Расшивалин

Гл. инж. — Шилер

Рук. гр. арх. — Шварц

Архитект. — Шварц

Гл. констр. — Гольденштейн

Гл. арх. — Янцуков

Гл. инж. ин-та — Гершовая

Гл. инж. пр-та — Москалева

Нач. отд. — Петренко

Фасад 1-2

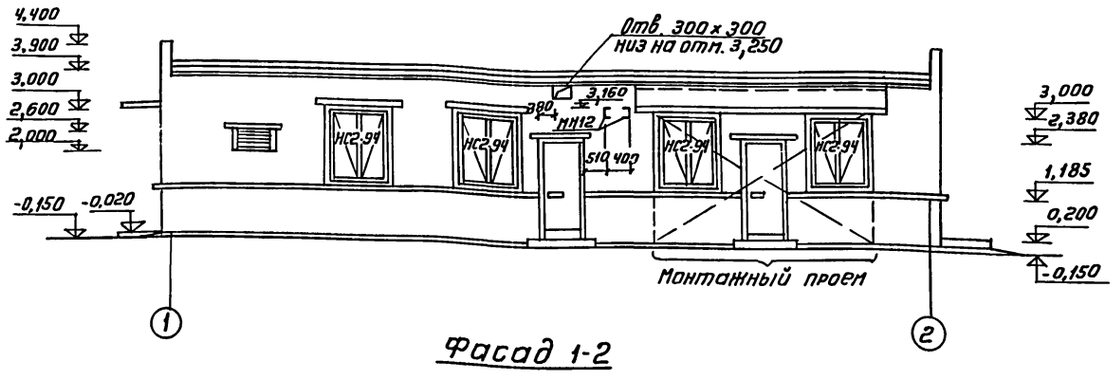

Фасад А-В

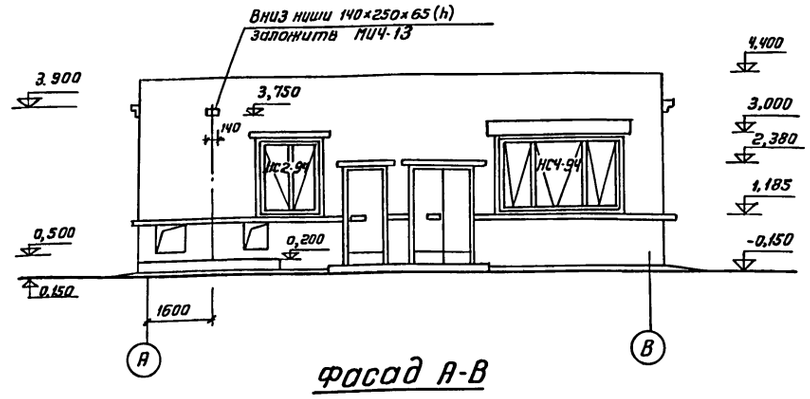

Фасад 2-1

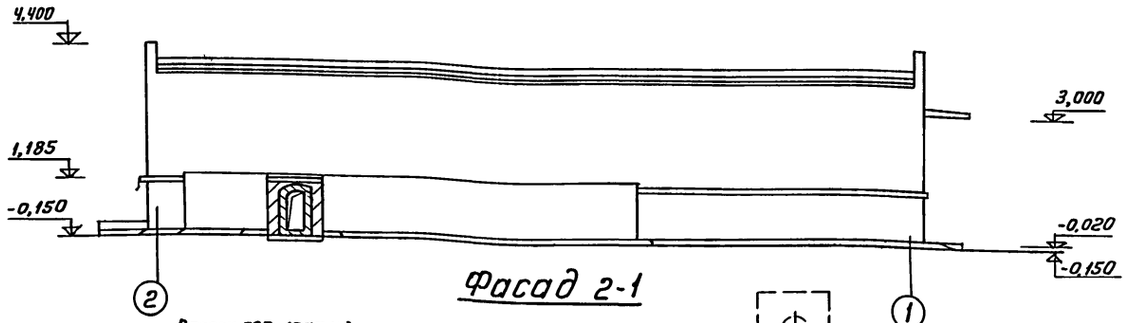

Фасад В-А

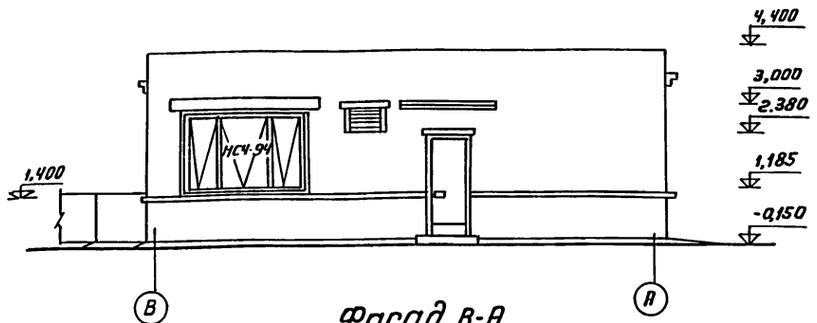

План на отм. 0,000

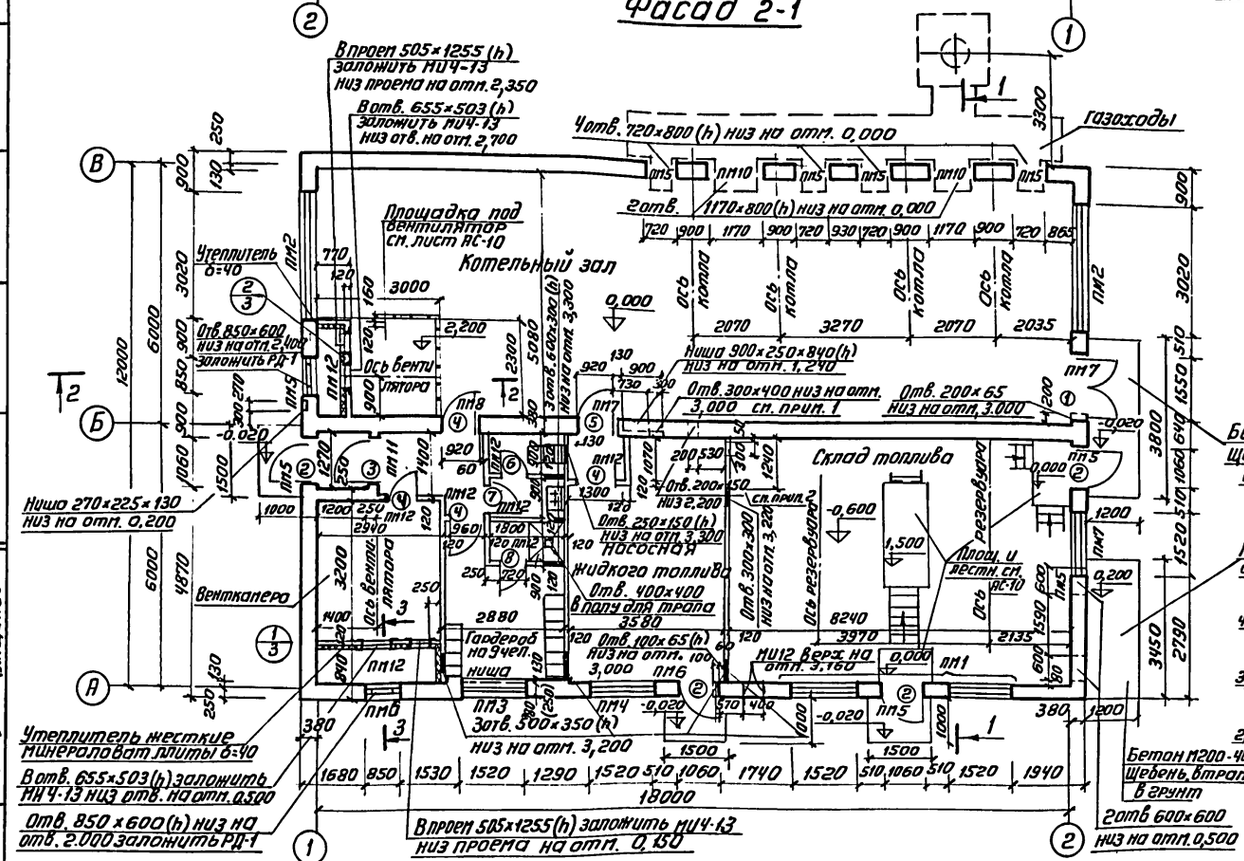

Разрез 1-1

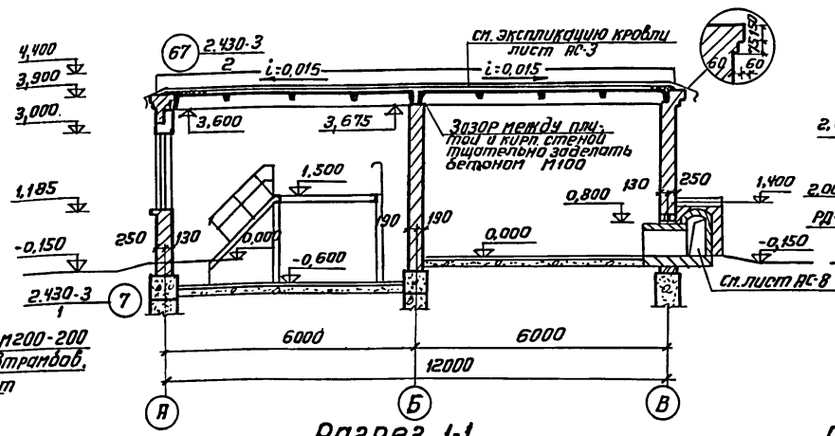

Разрез 2-2

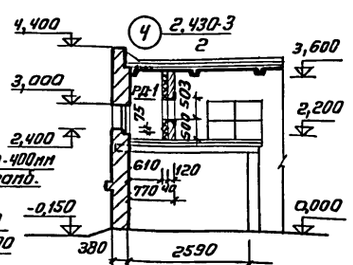

Разрез 3-3

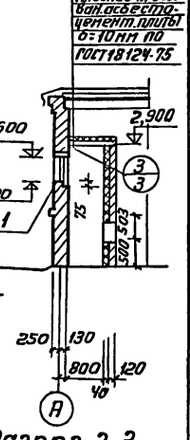

Примечания

1. В отв. 300×400 заложить по вертикали 2 трубы ф89×3 по 480 мм с шагом 200 мм.
2. По данной привязке выполнить 2 отверстия: отв. 300×375 низ на отм. 0,000; заложить по вертикали снизу вверх 2 трубы ф57×3, ф89×3 по 220 мм с шагом 200 мм; отв. 300×200; низ на отм. 2,100; заложить трубу ф108×4 ℓ=220 мм.
3. После прокладки коммуникаций в стене по оси „Б" все зазоры тщательно заделать бетоном М100.
4. Закладная деталь „Мн 4-13 учтена в сводной спецификации на листе АС-1-2.
5. Размеры, указанные в скобках, относятся для t°=-30°С, -40°С.

Чем. стяжка 20 Жесткие минераловат. плиты δ=40 полит. 10Н-Т1 плоские прессованные с облегч. цементн. плиты δ=10 мм по ГОСТ 18124-75

Госстрой СССР САНТЕХПРОЕКТ г. Москва 1977 г.	План на отм. 0,000 ÷ 0,600 Разрезы 1-1; 2-2; 3-3. Фасады 1-2; 2-1; А-В; В-А.	Типовой проект 903-1-128/77 Альбом II Лист АС-2
Котельная с 4 водогрейными котлами „универсал-6М" поверхностью нагрева по 41,8 м². Топливо-печное бытовое		

Архив. N

Альбом II

Лист АС-3

Спецификация проемов дверей на здание

Тип по плану	размер проема в кладке в×h мм	Кол мест	Марка изделия	Стандарт или лист проекта	Примечание
1	1550×2380	1	Д52-ЛПВ	ГОСТ 14624-69	
2	1060×2380	4	Д53-ППВ	—"—	
3	1060×2380	1	Д53-ПП	—"—	
4	920×2080	4	ДГ21-9Л	Серия 1.136-10	
5	920×2080	1	ДГ21-9ЛП	Серия 1.136-10	обшить листовой сталью d=1,5мм по асбестовому картону
6	720×2080	1	ДГ21-7П	—"—	
7	720×2080	1	ДГ21-7Л	—"—	
8	720×2080	1	ДГ21-7ЛВ	—"—	

Спецификация перемычек

Тип по плану	Схема сечения	Кол-во мест	Марка элемента	К-во шт. на одно место	Стандарт
ПМ1	140, 585, 380	1	БО2-1	1	серия КЭ-01-58 вып. 1
ПМ2	140, 290, 380	2	БП3-1	1	серия КЭ-01-58 вып. 2
ПМ3	$t_н=-20°$, $t_н=-30°-40°$; 220, 380, 510	1	Б18 БУ19	$t_п=-20°$: 2 1 $t_н=-30°-40°$: 2 2	серия 1.139-1 вып. 1
ПМ4	380	1	Б18 БУ19	2 1	—"—
ПМ5	65, 380	9	Б13	3	—"—
ПМ6	65, 220, 380	2	Б13 БУ15	2 1	—"—
ПМ7	140, 380	2	Б18	3	—"—
ПМ8	220, 380	1	БУ15	3	—"—
ПМ9	220, 380	1	БУ24	3	—"—
ПМ10	140, 380	2	Б15	3	—"—
ПМ11	65, 250	1	Б13	2	—"—
ПМ12	65, 120	8	Б13	1	—"—

Экспликация полов и кровли

Тип по плану	Схема сечения	Наименование слоя	Толщ. мм	Примечание
1	1, 2, 3	1. Бетон М200 2. Бетонная подготовка М150 3. Щебень втрамбованный в грунт	30 100* 50	* Зоны утолщения бетонной подготовки под оборудование даны на листе АС-4
2	1, 2, 3, 4, 5	1. Керамическая плитка ГОСТ 6787-69 2. Цементно-песчаный раствор М150 3. Стяжка теплая из керамзита-бетона М75 γ=1100-1200 кг/м³ 4. Бетонная подготовка М150 5. Щебень, втрамбованный в грунт	13 17 50 100 50	
3	1, 2, 3, 4, 5, 6	1. Керамическая плитка ГОСТ 5787-69 2. Цементно-песчаный раствор М150 3. Слоя гидроизола на прослойке из битумной мастики. 4. Стяжка теплая из керамзитобетона М75 γ=1100-1200 кг/м³ 5. Бетонная подготовка М150 6. Щебень втрамбованный в грунт	13 17 50 80 50	В санузлах отметка чистого пола -0,020. гидроизоляцию завести на стены на высоту 300 мм
4¹) 4²)	1, 2, 3, 4, 5	1. Слой гравия d_5=10мм на антисептированной битумной мастике 2. 4 слоя рубероида (ГОСТ 10923-64) на антисепт. битумн. мастике 3. Цементная стяжка 4. Утеплитель-ячеистые бетоны γ=600 кг/м³ 1) над производств. помещ. 2) над бытовыми помещ. 5. Сборные железобетонные плиты покрытия	15 20	по расчету, см. лист АС-1-1
5	1, 2	1. Асфальтобетон М75 2. Карнизная плита	20	

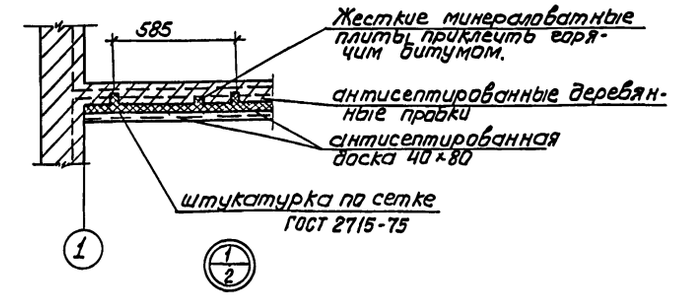

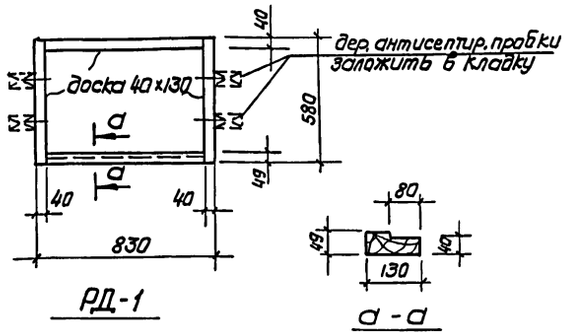

РД-1

а-а

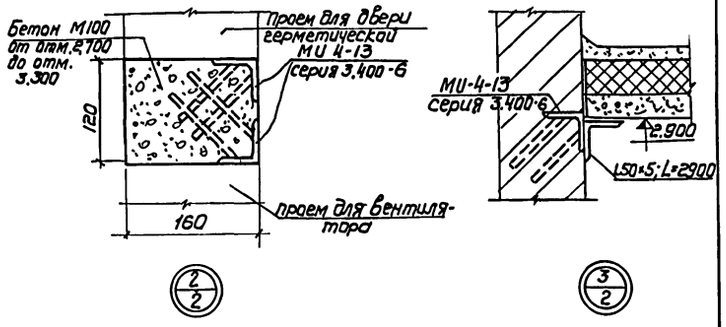

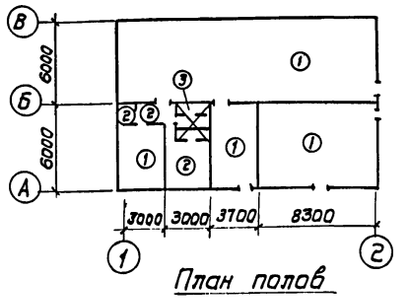

План полов

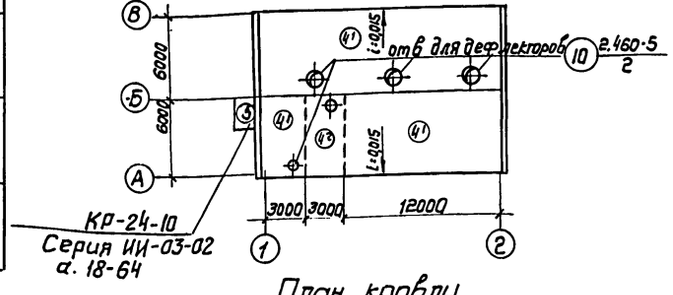

План кровли

Госстрой СССР САНТЕХПРОЕКТ г. Москва 1977г. Котельная с 4 водогрейными котлами „Универсал-6М" поверхностью нагрева по 41,8м² Топливо-печное бытовое	Планы полов и кровли. Детали 1;2,3 Изделие РД-1	Типовой проект 903-1-128/77 Альбом II Лист АС-3

Нач. отдела — Гин; Гл. арх. — Ямщиков; Рук. гр. арх. — Москалева; Архитектор — Ласточкина; копиров. — Ягодкина

15322-02 7

Архивн. N

Альбом II

Лист АС-4

Согласовано

Нач. отд. КУ-1	Трубберг	
Нач. отд. КУ-4	Ольшванглин	
Нач. отд. ЭЛ.	Гохблит	

Гл. инж. пр-та	Замарина	
Нач. отдела	Гин	
Гл. констр.	Гольденштейн	
Рук. группы	Терновая	
Ст. инжен.	Сергеева	

Зарцын	Замарина	
Гальперин	Гин	
Шерешевский	Гольденштейн	
Ягодкина	Терновая	
Кайцын	Сергеева	
Конюров		

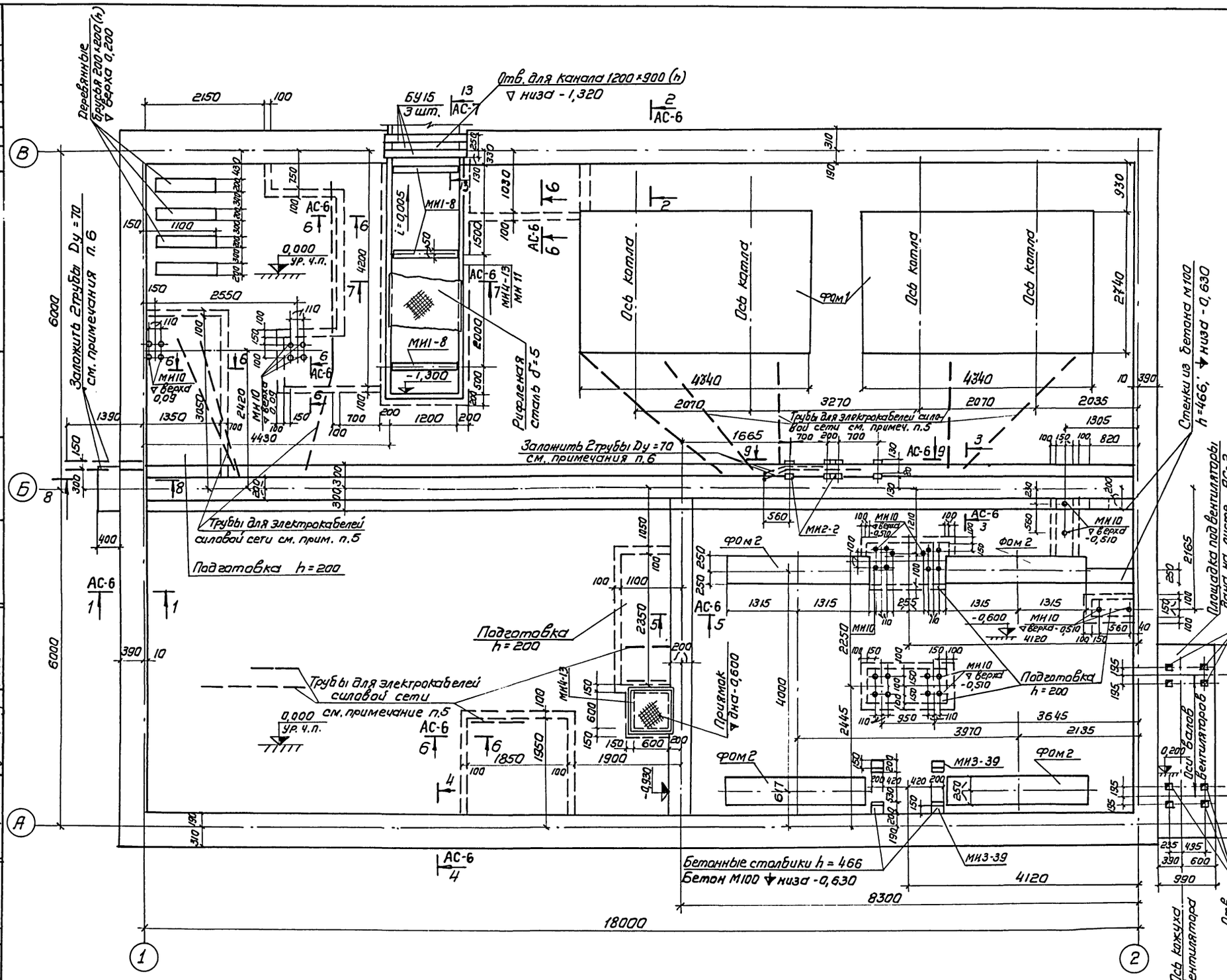

Спецификация элементов, замаркированных на данном листе

Марка	Кол. шт	Масса элем т	Стандарт или лист проекта	Лист маркир. схемы
Сборные				
ФС4	26	1,30	Серия 1.116-1; В.1	АС-4
ФС6	8	1,96		
ФС5	30	1,63		
ФС4-8	6	0,40		
ФС5-8	6	0,52		
БУ-15	3	0,105	серия 1.139-1; В.1	
Монолитные				
Бетонные столбики	—	0,6 м³	АС-4	АС-4
ФОМ1	1	—	АС-9	АС-4
ФОМ2	4	—		
Стальные				
МН10	30	0,001	АС-12	АС-4
МН4-13	п.м 12,4	0,004	Серия 3.400-6	
МН1-8	п.м 120	0,01		
МН2-2	10	0,001		
МН11	п.м 12,2	0,001	АС-12	
Рифленая сталь δ=5	5,6 м²	0,04	ГОСТ 8568-57*	
Ребро жесткости -40×4	п.м 4,8	0,001	ГОСТ 103-76	
МН3-39	4	0,003	серия 3.400-6	
Трубы Dy=70	п.м 15,0	0,01	ГОСТ 3262-75	

Примечания

1. Подошвы ленточных фундаментов под стены здания выполнить на отм. -1,530, кроме оговоренных на чертеже.
2. Подошвы фундаментов под оборудование ФОМ1, ФОМ2 выполнить соответственно на отм. -0,600; -1,200.
3. Кладку фундаментных блоков вести на цементном растворе М100.
4. При укладке блоков необходима произвести их перевязку с перепуском не менее одной четверти длины блока. Монолитные участки выполнять из бетона М100.
5. Подготовку пола в котельном зале выполнять послойно: сначала уложить слой бетона толщиной 50мм (а в местах усиленной бетонной подготовки -150мм). Затем после укладки труб для электрокабелей силовой сети (см. чертеж Э-6) 2ой слой 50мм.
6. Трубы для электрокабелей силовой сети, прокладывать по чертежам электротехнической части проекта. Трубы снаружи и изнутри покрыть битумным составом (2 части битума марки III и 1 часть керосина); на концы труб поставить деревянные пробки.

Госстрой СССР САНТЕХПРОЕКТ г. Москва 1977 г.	План фундаментов под здание, фундаментов под оборудование и подпольных каналов.	Типовой проект 903-1-128/77
		Альбом II
Котельная с 4 водогрейными котлами „Универсал 6М" поверхностью нагрева по 41,8 м² Топливо - печное - бытовое.		Лист АС-4

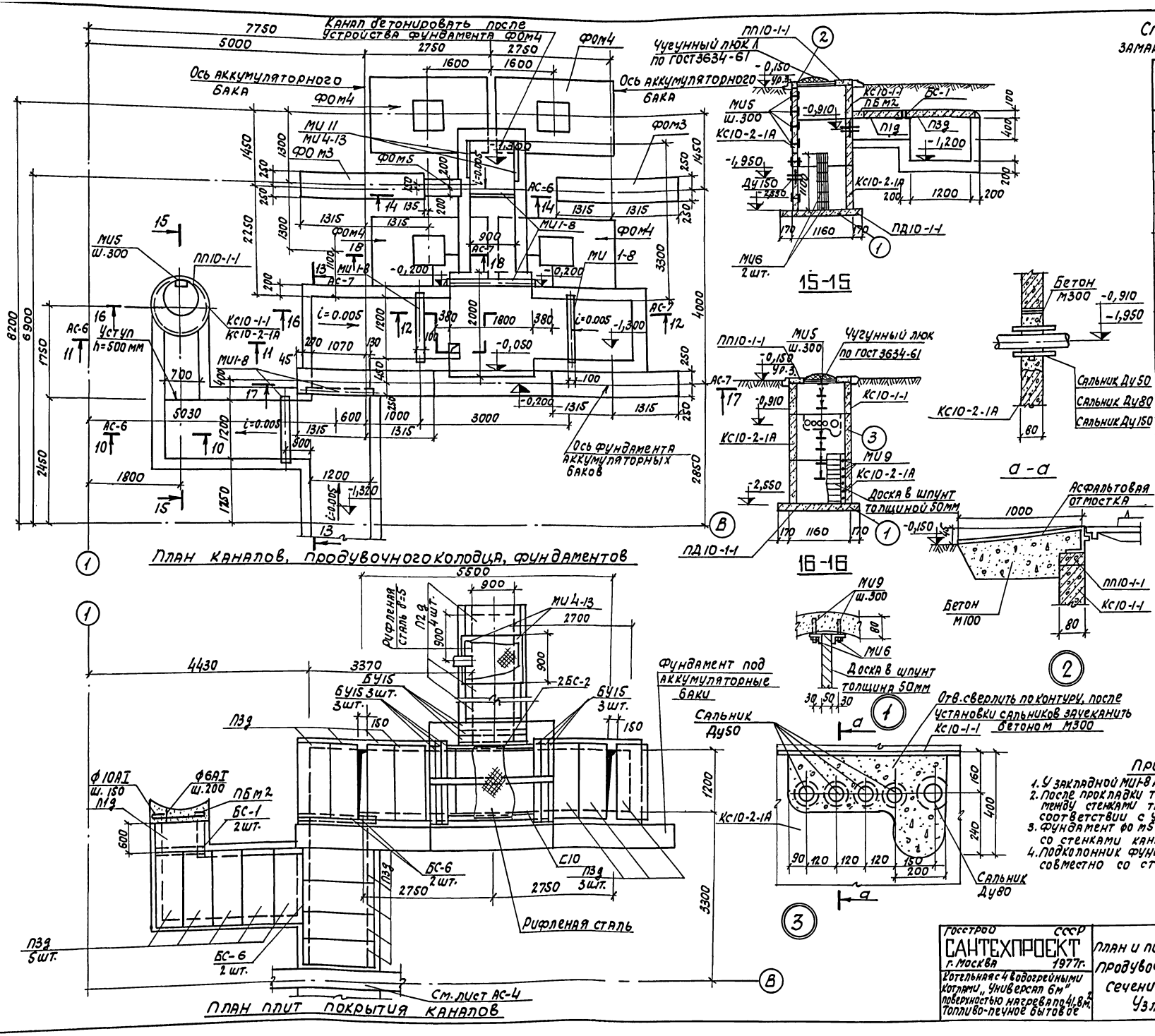

План каналов, продувочного колодца, фундаментов

План плит покрытия каналов

Спецификация элементов, замаркированных на данном листе

Марка	Кол. шт.	Масса элем. т.	Стандарт или лист проекта	Лист маркир. схемы
Сборные				
П1д	1	0,10	Серия ИС-01-04; в.2	АС-5
П2д	4	0,18		
П3д	16	0,23		
ПД10-1-1	1	0,44	Серия 3.900-2; в.5	
КС10-2-1А	2	0,57		
КС10-1-1	1	0,40		
ПП10-1-1	1	0,25		
БУ15	9	0,105	серия 1.139-1; в.1	
Монолитные				
ПБ М2	1		АС-5; 9	АС-5
ФОМ3	2		АС-9	
ФОМ4	4			
ФОМ5	1			
Стальные				
Ф6А I	7,1 п.м	0,002	ГОСТ 5781-75	АС-5
Ф10А I	6,4 п.м	0,005	— " —	
БС-1	2	0,01	Серия ИС-01-04; в.2	
БС-6	4	0,02		
2БС-2	1	0,04		
МИ4-13	п.м 7,6	0,004	Серия 3.400-6	
МИ1-8	п.м 19,2	0,01		
Рифленая сталь δ=5	4,4 м²	0,04	ГОСТ 8568-57*	
Чугунный люк Л	1	0,07	ГОСТ 3634-61	
МИ5	7	0,001	АС-12	
МИ6	4	0,004		
МИ9	12	0,0001		
МИ11	п.м 1,8	0,001		
С10	п.м 9,6	0,083	ГОСТ 8240-72	
Сальники				
Ду50	4	0,01	Серия 3.901-5	АС-5
Ду80	1	0,01		
Ду150	1	0,02		

Примечания.

1. У закладной МИ1-8 анкеры загнуть в тело бетона.
2. После прокладки труб в продувочном колодце зазоры между стенками труб и сальников заделать в соответствии с указаниями серии 3.901-5.
3. Фундамент ФОМ5 бетонировать совместно со стенками канала.
4. Подколонник фундамента ФОМ4 бетонировать совместно со стенками канала.

Госстрой СССР САНТЕХПРОЕКТ г. Москва 1977г. Котельная с 4 водогрейными котлами „Универсал 6м" поверхностью нагрева по 41,8 м². Топливо-печное бытовое	План и покрытие каналов. Продувочный колодец. Сечения 15-15; 16-16. Узлы 1÷3.	Типовой проект 903-1-128/77. Альбом II. Лист АС-5

Архивный №

Альбом II

Лист АС-5

Согласовано: Нач. отд. КУ-1 Трауберг

Гл. инж. пр-та Зарамина; Нач. отдела Гин; Гл. констр. Гольденшлюгер; Рук. группы Терновая; Ст. инженер Сергеева

15322-02 9

Архивный №

Альбом II

Лист АС-6

Согласовано: Нач. отд. эл. Гондайт.

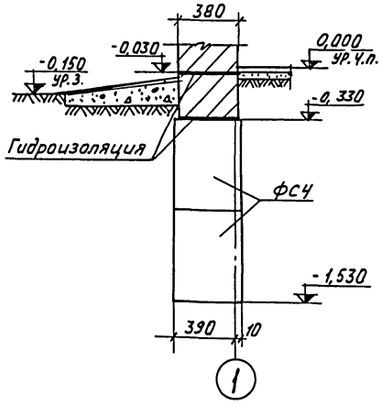

1-1

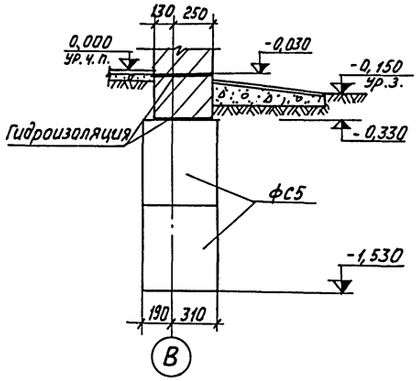

2-2

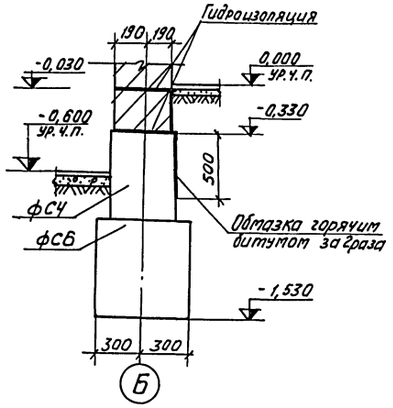

3-3

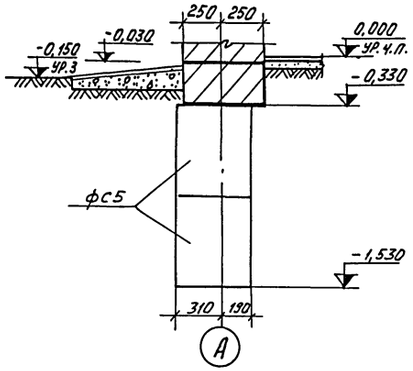

4-4

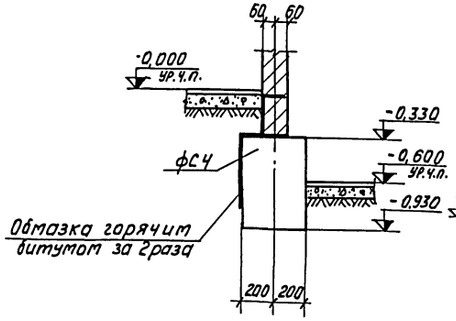

5-5

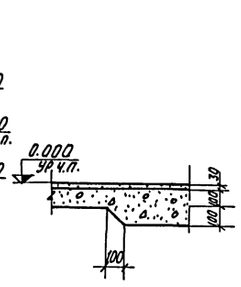

6-6

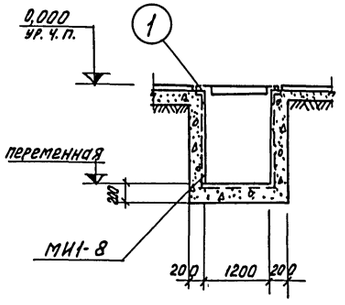

7-7

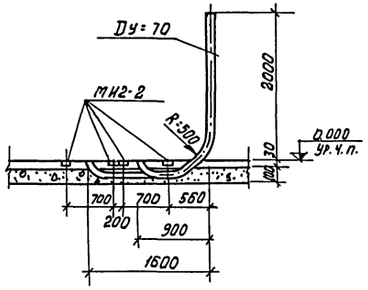

9-9

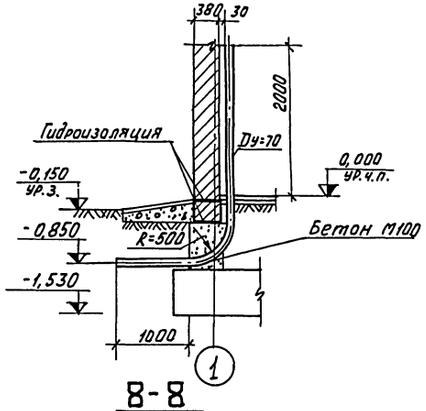

8-8

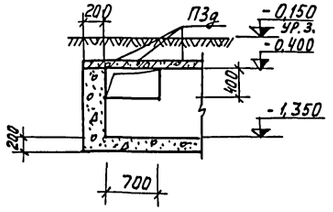

10-10

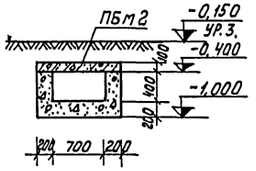

11-11

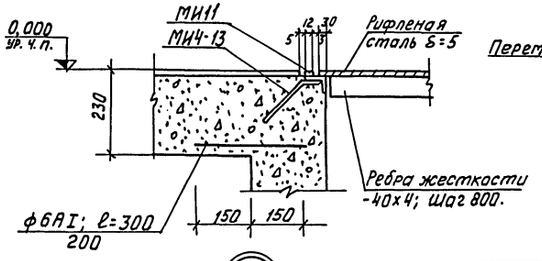

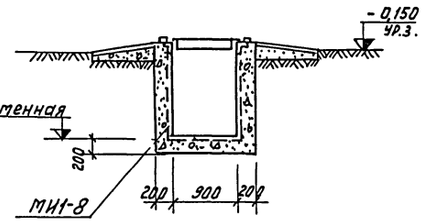

14-14

Гл. инж. пр-та	Зайцев	
Нач. отдела	Гон	Затарина
Гл. констр.	Гондайт	Гондайтер
Рук. группы	Гершов	Гершова
Ст. инженер	Сергеев	Сергеева
		Копировал
		Тельникова

Госстрой СССР
САНТЕХПРОЕКТ
г. МОСКВА 1977 г.

Котельная с 4 водогрейными котлами „Универсал 6М" Поверхностью нагрева по 41,8 м². Топливо-печное - бытовое.

Сечения 1-1 ÷ 11-11; 14-14.

Типовой проект 903-1-128/77
Альбом II
Лист АС-6

Архивный N

Альбом II

Лист АС-7

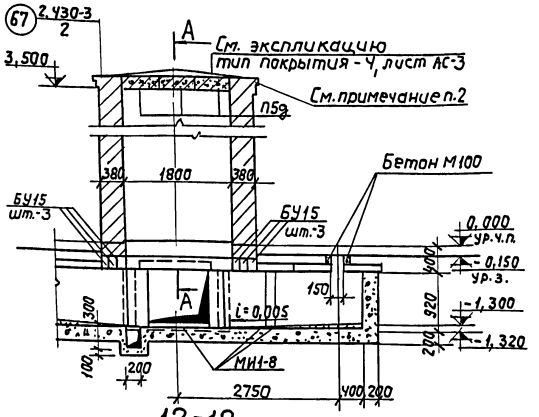

12-12

(Разрез помещения обслуживания аккумуляторных баков)

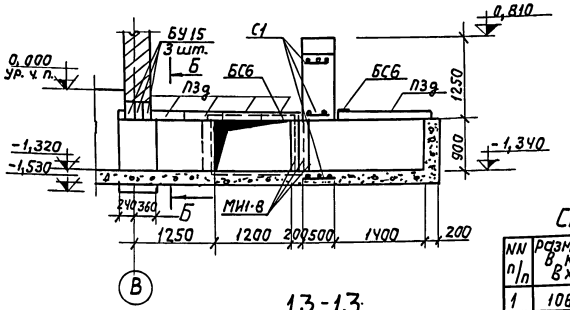

13-13

Спецификация элементов, замаркированных на данном листе

Марка	Кол. шт.	Масса элем. т	Стандарт или лист проекта	Лист. маркир. схемы
Сборные				
П5д	3	0,58	Ис-01-04; вып. 2	АС-7
Б13	2	0,025	серия 1139-1; вып. 1	
БУ13	1	0,085	серия 1139-1; вып. 1	
Стальные				
С1	5	0,013	АС-12	АС-7

Спецификация дверей на помещение.

NN п/п	Размер проема в кладке в х h мм	Кол. мест	Марка изделия	Стандарт или лист проекта	Примечание
1	1060х2400	1	Д53-пп	ГОСТ 14624-69	

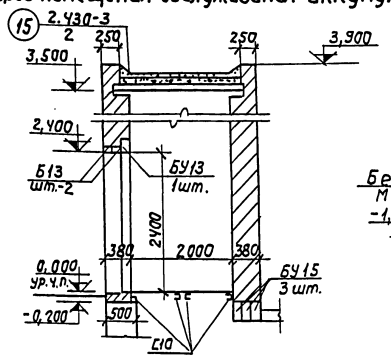

А-А

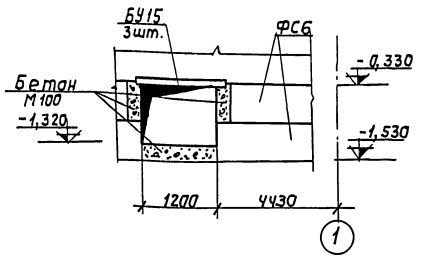

Б-Б

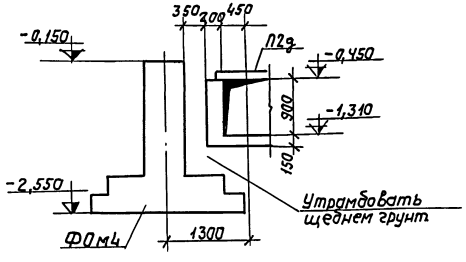

18-18

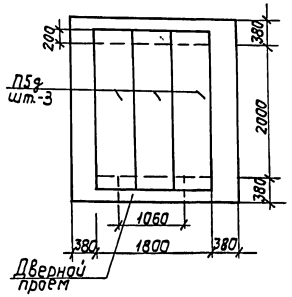

План плит покрытия

(помещение обслуживания аккумуляторных баков)

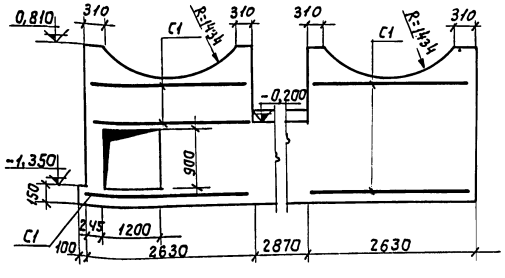

17-17

Примечания.

1. Сечения 12-12; 13-13; 17-17; 18-18 даны на листах АС-4 и АС-5.
2. Карниз (сечение 12-12) выполнять в соответствии с деталью на лист АС-2.

Согласовано: Нач. отд. КУ-1 Трауберг

Гл. инж. пр-та Замарина

Нач. отдела Гин

Гл. констр. Гольденшлагер

Рук. группы Терновая

Ст. инженер Сергеева

Копировал Данилина

Госстрой СССР САНТЕХПРОЕКТ г. Москва 1977г.	Помещение обслуживания аккумуляторных баков. Сечения 12-12; А-А. Сечения каналов 13-13; 17-17; 18-18; Б-Б.	Типовой проект 903-1-128/77
Котельная с 4 водогрейными котлами „Универсал 6 М" поверхностью нагрева по 41,8 м². Топливо-печное-бытовое.		Альбом II
		Лист АС-7

15322-02 11

Архивный N

Альбом II

Лист АС-8

Согласовано: Трансгаз; Нач. отд. КИП

Инв. N подл. | Подпись и дата | Взам. инв. N

Гл. инж. пр-та Эльгарина; Нач. отд. Гинзбург; Гл. конструктор Ратнинцев; Рук. группы Терновая; Ст. инженер Сергеева

Второй ввод газоходов в цоколь дымовой трубы заложить кирпичом без перевязки швов.

Цоколь под дымовую трубу Д=500; т.п. 903-2-1

Лаз 400×500(h) заложить кирпичом без перевязки швов

Футеровка

Лаз 400×500(h) заложить кирпичом без перевязки швов

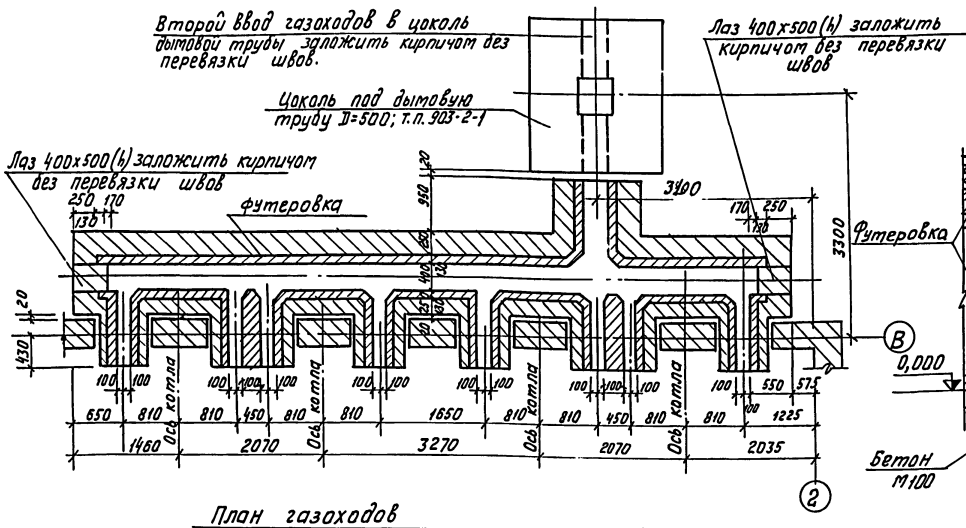
250 170
130
120
950
3400
170 250
130
3300
120
430
100 100 100

Архив. N

Альбом II

Лист АС-9

Спецификация металлических изделий на один элемент

Марка элемента	Марка изделия	Кол. шт.	Стандарт или лист проекта
ФОМ 1	С2	2	АС-12
ФОМ 2	С1	2	
ФОМ 3	С1	2	
ФОМ 4	МН7	4	
	С2-10	2	Серия 1.412-1 Вып. II
	С44-16	1	
	КПА 13	1	
ФОМ 5	МН8	2	АС-12

Спецификация бетона на один элемент

Марка	Марка элемента	Марка бетона	Объем бетона м³
ФОМ 1	—	200	3,57
ФОМ 2	—	200	2,00
ФОМ 3	—	200	2,50
ФОМ 4	—	200	3,31
ФОМ 5	—	200	0,24

Спецификация элементов, замаркированных на данном листе

Марка элемента по схеме	по стандарту (снеговые районы I II III IV)	Кол. шт.	Масса элем. т	Стандарт или лист проекта	Лист марки-рабочн. схемы
Плиты покрытий					
П1	ПА III 8 / 1,5×6 -1	19	1,50	Серия 1.465-7 Вып. 3 часть 1, 2	АС-9
П2	ПА III 8-4 / 1,5×6 -1	2	1,95		
П3	ПА III 8-10 / 1,5×6 -1	3	1,80		
Стаканы					
СШ1	СБ 4А-1	2	0,15	Серия 1.494-24 В.1	АС-9
СШ2	СБ 10А-1	3	0,25		

Спецификация элементов, замаркированных на данном листе

Марка	Кол. шт.	Масса элем. т	Стандарт или лист проекта	Лист маркировочной схемы
Стальные				
МК-22	12	0,001	Серия 2.430-3; В.3	АС-9
МН1	14	0,01	АС-12	
МН2	2	0,001		
МН3	1	0,01		
МН4	6	0,002		
МН7	4	0,003		
МН8	2	0,001		

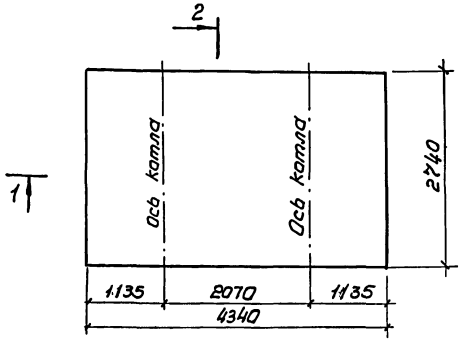

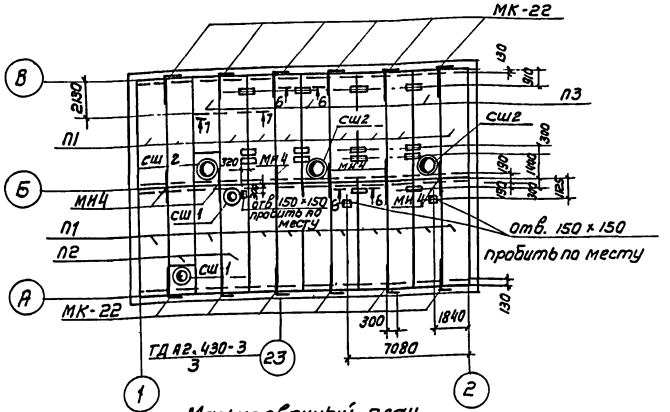

Маркировочный план раскладки плит покрытия

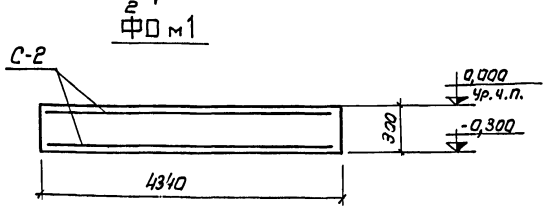

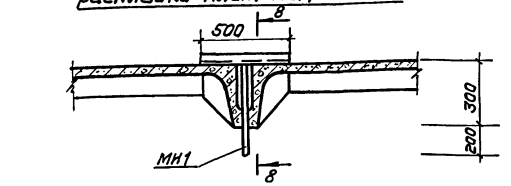

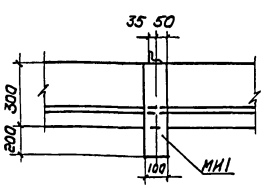

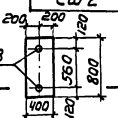

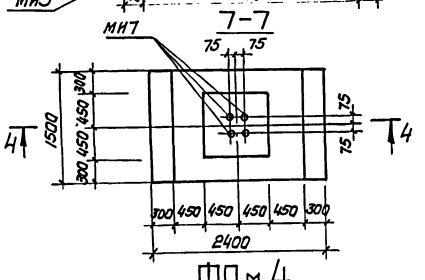

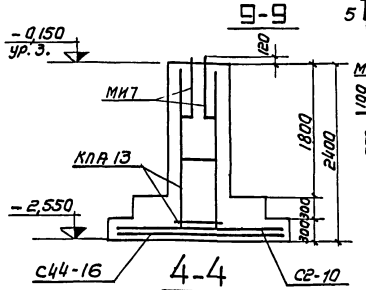

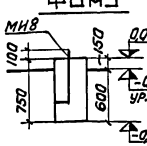

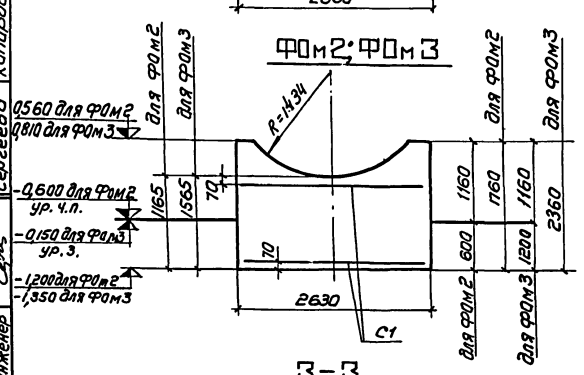

Примечания

1. Швы между плитами тщательно заполнить бетоном М200 на заполнителях мелкой фракции.
2. Подвески МН1; МН2 установить во время монтажа плит.
3. В местах перепада плит (при примыканиях плит П3 кп 1) закладные МН1 укладывать на выравненную подбетонку из бетона М200.
4. Допускаемая нагрузка на закладные детали МН1 и МН2 - 300 кг на каждую.

Согласовано: Нач. отд. КЗ-1 Трубберг; Нач. отд. КЗ-4 Рисунилин

Гл. инж. пр-та Замарина; Нач. отд. Тин; Гл. констр. Альденштейн; Рук. группы Терновая; Ст. инженер Сергеева

Выполнил Сурк; Проверил Кассаур; Н. контр. Гладкина; Копировал Ладыгин

Госстрой СССР САНТЕХПРОЕКТ г. Москва 1977 г.	Фундаменты ФОМ 1 ÷ ФОМ 5.
Котельная с 4 водогрейными котлами „Универсал 6М" поверхностью нагрева по 41,8 м² Топливо - печное - бытовое	Маркировочный план раскладки плит покрытия. Крепление подвесок трубопроводов к плитам покрытия.
	Типовой проект 903-1-128/77
	Альбом II
	Лист АС-9

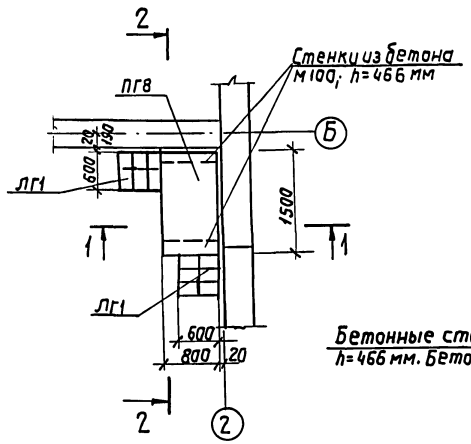

Маркировочная схема площадки на отм. 0.000

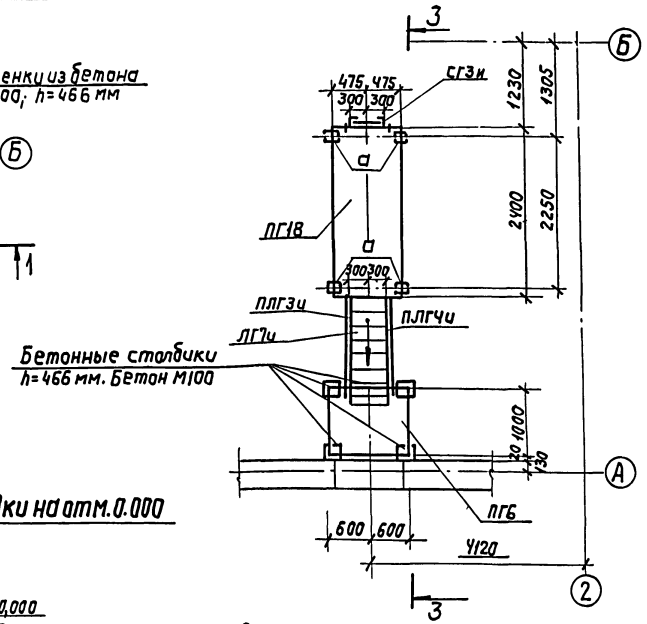

Маркировочная схема площадок на отм. 0.000 и 1.500

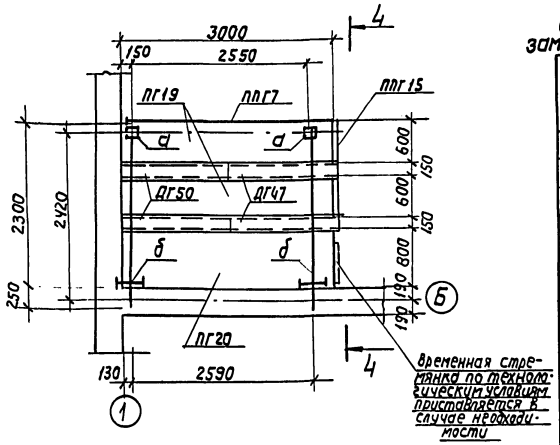

Маркировочная схема площадки на отм. 2.200

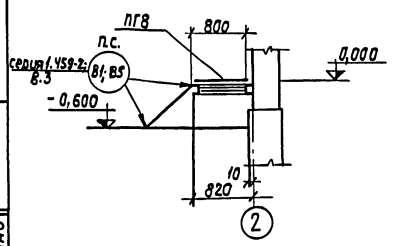

1-1

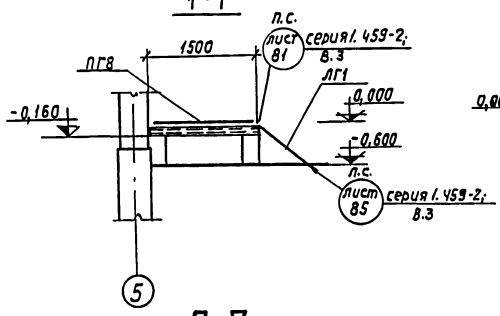

2-2

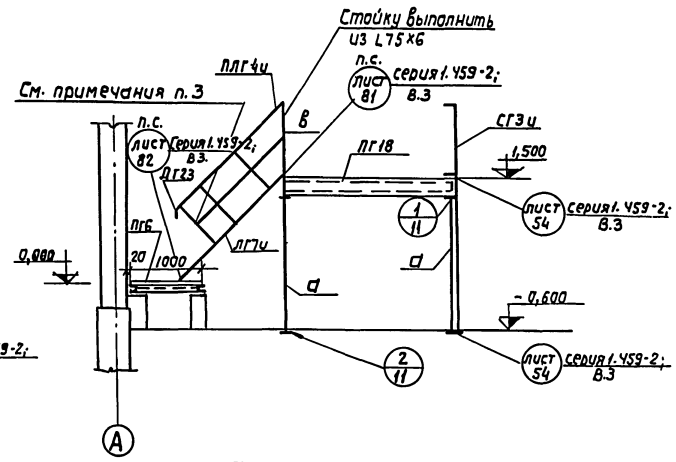

3-3

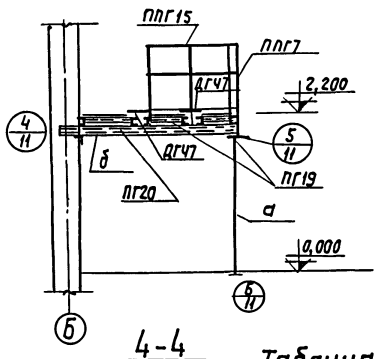

4-4

Спецификация элементов, замаркированных на данном листе

Марка	Кол. шт.	Масса элем. т.	Стандарт или лист проекта	Лист маркир. схемы
Лестничные марши				
ЛГ1	2	0,04	серия 1.459-2; В4	АС-10
ЛГ7и	1	0,12	1.459-2; В4 и лист АС-10	
Переходные площадки				
ПГ6	1	0,07	Серия 1.459-2; В.4	АС-10
ПГ8	1	0,08		
ПГ18	1	0,15		
ПГ19	2	0,14		
ПГ20	1	0,16		
Ограждения лестничных маршей				
ПЛГ3и	1	0,02	серия 1.459-2; В.4 и лист АС-10	АС-10
ПЛГ4и	1	0,02		
Ограждения переходных площадок				
ППГ7	1	0,05	серия 1.459-2; В.4	АС-10
ППГ15	1	0,03		
Дополнительные элементы				
ДГ47	2	0,01	Серия 1.459-2; В.3	АС-10
ДГ50	2	0,01		
ДГ23	1	0,001		
ДГ24	1	0,001		
Стремянка				
СГ3и	1	0,06	1.459-2; В.3 и лист АС-10	АС-10

Таблица элементов конструкций

Марка	Сечение: Эскиз	Сечение: Состав	Усилия: N.T.	Усилия: R,T	Усилия: M,TM	Масса T	Примечан.
а		2[10	0,7			0,04	
б		[10; L75x6			0,6	0,02	
в	L	L75x6	Конструктивно			0,01	

Примечания.

1. Все элементы, кроме марок а, б, в приняты по серии 1.459-2; В.3; 4 „Стальные лестницы, переходные площадки и ограждения".
2. Лестницу ЛГ7и, стремянку СГ3и выполнить по типу ЛГ7; СГ3, соответственно укоротив их на 300 мм по высоте.
3. Лестничные ограждения ПЛГ3, ПЛГ4 обрезать на 420 мм, передвинув стойку по месту (см. сеч. 3-3).
4. Площадку ПГ6 приварить к закладным изделиям опор.

Расход бетона М100 на бетонные столбики и стенки 0,6 м³.

Архивный №
Альбом II
Лист АС-10

Согласовано: Нач. отд. КУ-1 Трауберг; Нач. отд. КУ-4 Расшивалин; Данилина

Гл. инж. пр-та Замарина; Нач. отдела Гин; Гл. констр. Гольденшлюгер; Рук. группы Тернова; Ст. инженер Сергеева; Копировал Ф-91-

Госстрой СССР САНТЕХПРОЕКТ г. Москва 1977г.
Котельная с 4 водогрейными котлами „Универсал 6 М" поверхностью нагрева по 41,8 м². Топливо-печное-бытовое.

Маркировочные схемы площадок.

Типовой проект 903-1-128/77
Альбом II
Лист АС-10

15322-02 14

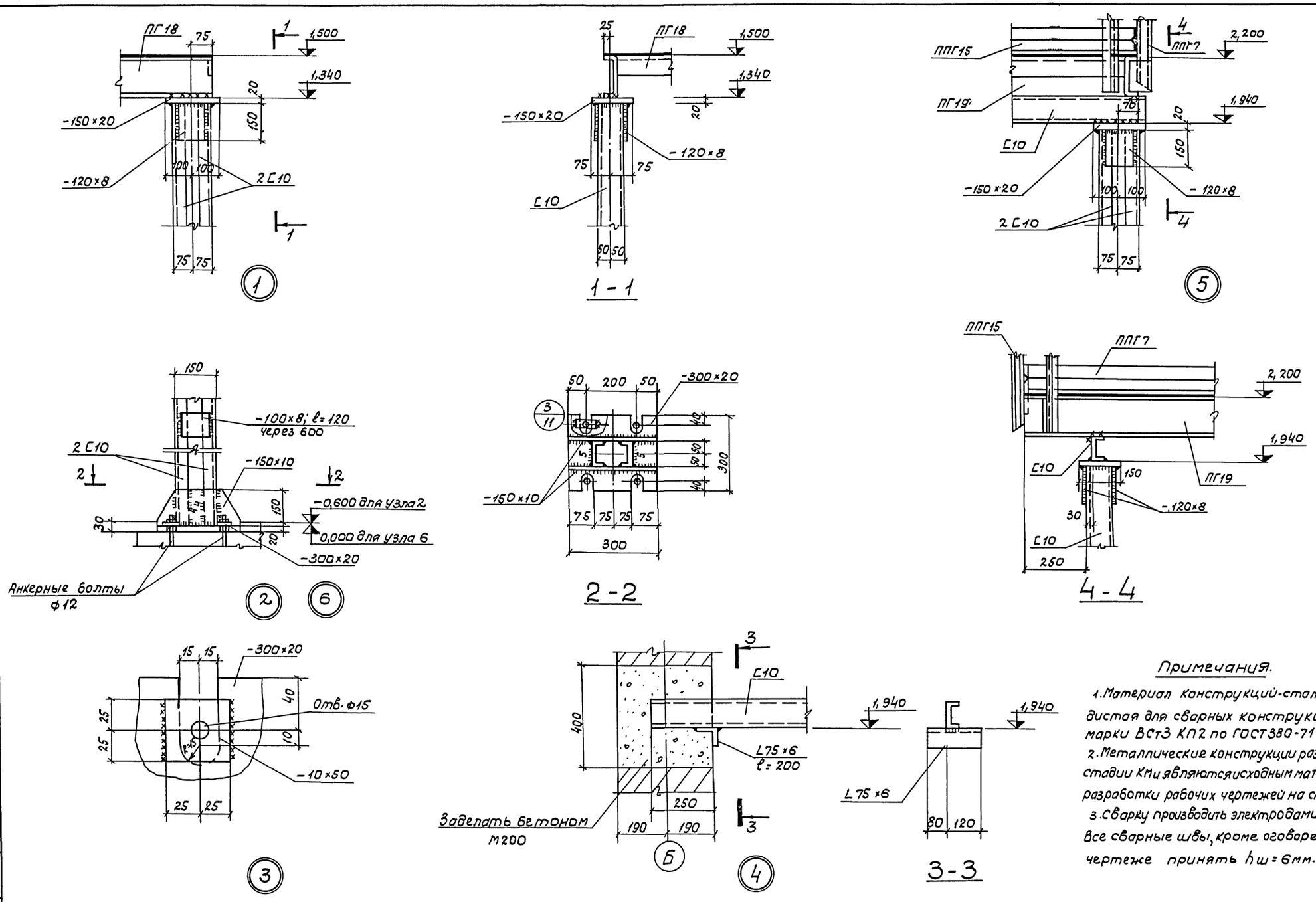

Примечания.

1. Материал конструкций-сталь углеродистая для сварных конструкций марки ВСт3 КП2 по ГОСТ 380-71.*
2. Металлические конструкции разработаны на стадии КМ и являются исходным материалом для разработки рабочих чертежей на стадии КМД.
3. Сварку производить электродами типа Э42. Все сварные швы, кроме оговоренных на чертеже принять $h_ш$ = 6мм.

Гл. инж. пр-та	Замарина	
Нач. отдела	Гин	
Гл. констр.	Гольденшлюгер	
Рук. группы	Терновая	
Ст. инженер	Сергеева	

Госстрой СССР САНТЕХПРОЕКТ г. Москва 1977г.	Узлы лестниц и площадок.	Типовой проект 903-1-128/77
Котельная с 4 водогрейными котлами „Универсал 6м" поверхностью нагрева по 41,8м². Топливо-печное - бытовое.		Альбом II
		Лист АС-11

Архивный №

Альбом II

Лист АС-12

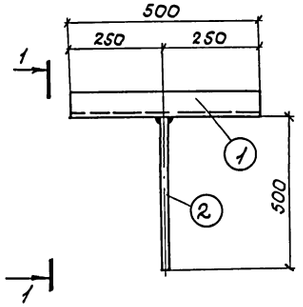

МИ1

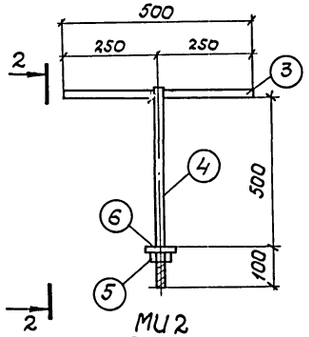

МИ2

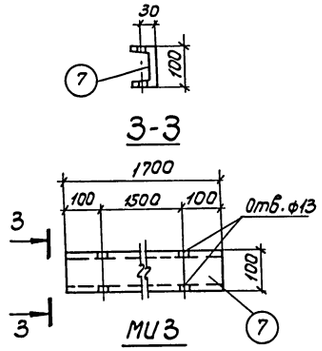

МИ3

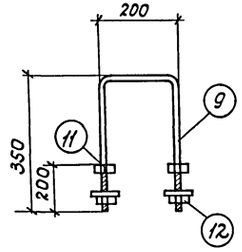

МИ5

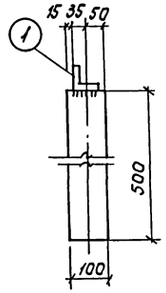

1-1

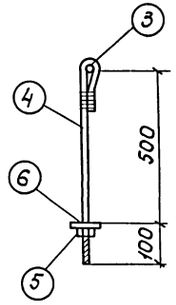

2-2

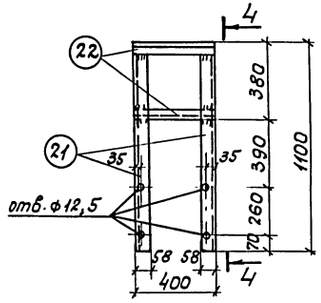

МИ12

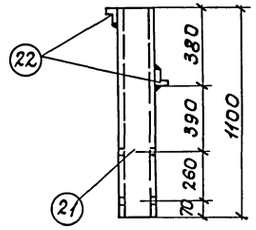

4-4

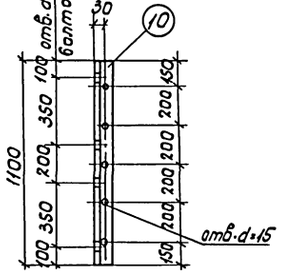

МИ6

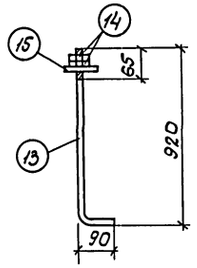

МИ7

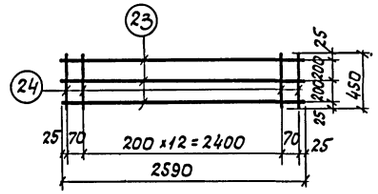

С1

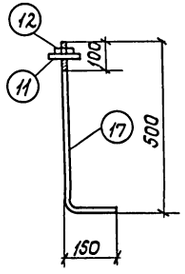

МИ8

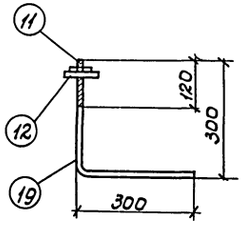

МИ10

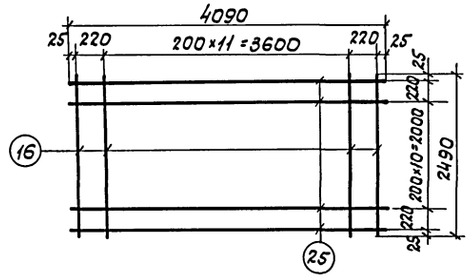

С-2

Спецификация стали на одно изделие

Марка	N поз.	Эскиз или сечение	ф мм и Класс	Длина мм	Кол. шт.	Общая длина м	Масса кг
МИ1	1	L 75×6	—	500	1	0,50	3,45
	2	– 100×10	—	500	1	0,50	3,93
					Всего:		7,38
МИ2	3	•	10 AI	500	1	0,50	0,31
	4	• с нарезкой 100	10 AI	700	1	0,70	0,45
	5	Гайка М10	—	—	1	—	0,01
	6	Шайба М10	—	—	1	—	0,004
					Всего:		0,77
МИ3	7	С 10	—	1700	1	1,7	14,6
					Всего:		14,6
МИ4	8	•	12 AI	1700	1	1,7	1,51
					Всего:		1,51
МИ5	9	• с нарезкой 200	18 AII	900	1	0,9	1,8
	11	Гайка М18	—	—	4	—	0,19
	12	Шайба М18	—	—	2	—	0,03
					Всего:		0,89
МИ6	10	L 50×50×5	—	1100	1	1,1	4,14
					Всего:		4,14
МИ7	13	• с нарезкой 65	22 AI	1010	1	1,0	2,98
	14	Гайка М22	—	—	2	—	0,14
	15	Шайба М22	—	—	1	—	0,029
					Всего:		3,15
МИ8	17	• с нарезкой 100	12 AI	650	1	1,0	0,58
	11	Гайка М12	—	—	1	—	0,02
	12	Шайба М12	—	—	1	—	0,006
					Всего:		0,61
МИ9	18	•	10 AI	100	1	0,1	0,06
	5	Гайка М10	—	—	1	—	0,01
	6	Шайба М10	—	—	1	—	0,004
					Всего:		0,08
МИ10	19	• с нарезкой 120	12 AI	600	1	0,6	0,53
	11	Гайка М12	—	—	1	—	0,02
	12	Шайба М12	—	—	1	—	0,006
					Всего		0,56
МИ11	20	□ 12×12	—	1п.м.	—	1,13	1,13
					Всего:		1,13
МИ12	21	С 14	—	1100	2	2,2	27,06
	22	L 50×50×5	—	400	2	0,8	3,02
					Всего:		30,08
С1	23	•	12 AII	2590	3	7,55	6,9
	24	•	12 AII	450	15	6,8	6,04
					Всего		12,94
С2	25	•	10 AI	4090	13	53,2	32,9
	16	•	10 AI	2490	21	52,3	32,3
					Всего:		65,2

Примечания.

1. Сварку производить в соответствии с требованиями СН393-69.
2. Сварку выполнять электродами Э42. Высота сварного шва не более толщины свариваемых деталей.

Гл.инж.пр-та	Замарина		
Нач.отдела	Гин		
Гл.констр.	Альтшулагер		
Рук.группы	Терновая		
Ст.инженер	Сергеева		

Госстрой СССР САНТЕХПРОЕКТ г. Москва 1977 г.

Котельная с 4 водогрейными котлами, Универсал 6 м², поверхностью нагрева по 41,8 м². Топливо – печное-бытовое.

Закладные изделия МИ1 ÷ МИ12; Сетки С1; С2.

Типовой проект 903-1-128/77

Альбом II

Лист АС-12

Архивный N

Альбом II

Лист АС-13

Согласовано: трубер

Инв.N подл. | Подпись и дата | Взам.инв.N

Гип Гольденштейн

Нач.отдела Терновой

Гл.констр. Сергеева

Рук.группы

Ст.инженер

Изм. Кол.уч. Лист N док. Подпись Дата

Башня деаэратора

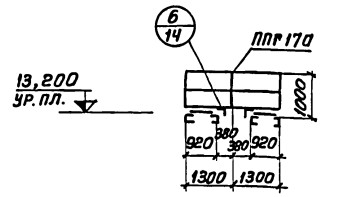

7-7

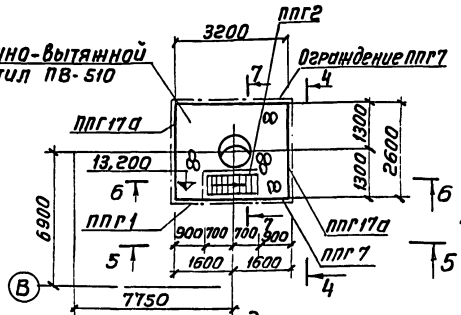

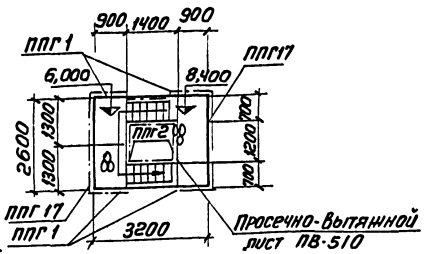

9-9

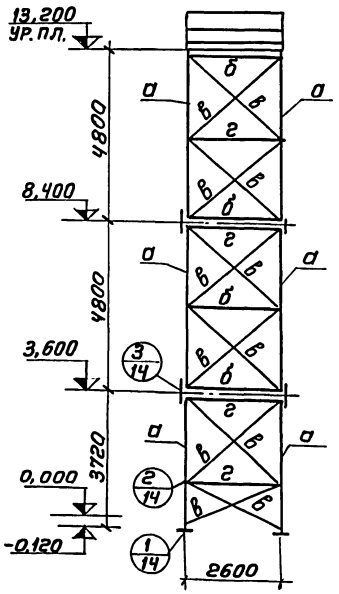

4-4

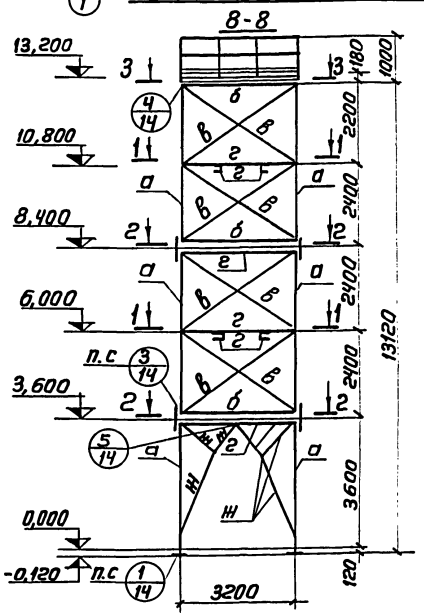

5-5

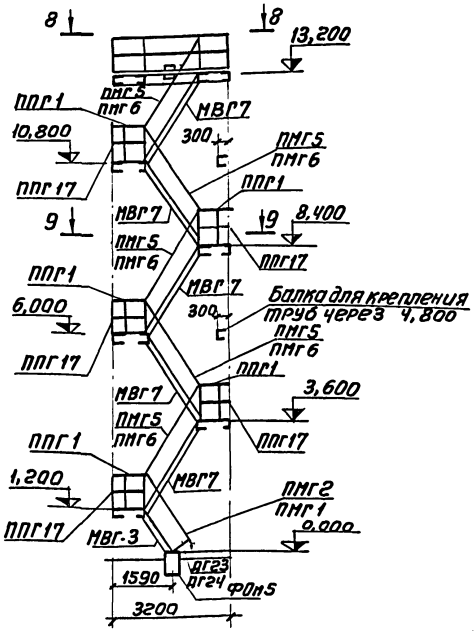

6-6

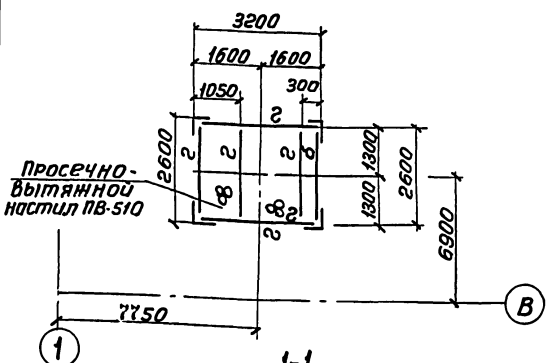

1-1

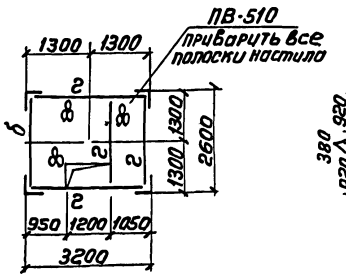

2-2

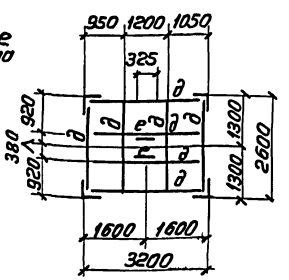

3-3

Таблица элементов конструкций

Марка	Сечение: Эскиз	Сечение: Состав	Усилия: Нт	Усилия: Rт	Усилия: Мтм	Масса m.	Примечан.
а	L	L 100×10	-20,0 +16,0	—	—	0,07	
б	L	L 75×5				0,07	
в	L	L 50×5	+3,13			0,01	
г	C	[14				0,03	
д	C	[16	—	0,7	1,58		
е	L	L 200×125×12	Конструктивно			0,01	
ж	L	2 L 50×5	Конструктивно			0,07	
Настил		Просечно-вытяжной лист ПВ-510				0,53	
ППГ17а	90 90 120 120	L 50×40×12×2,5 L 25×3 90×30×25×3				0,024	Вып. по типу ППГ17 сер. 1.459-2; В.4

Спецификация элементов, замаркированных на данном листе

Марка	Кол. шт	Масса элта m	Стандарт или лист проекта	Лист марки схемы
1	2	3	4	5
Лестничные марши				
МВГ3	1	0,06	Серия 1.459-2, В.4	АС-13
МВГ7	5	0,11		
Ограждения лестничных маршей				
ПМГ1	1	0,01	Серия 1.459-2, В.4	АС-13
ПМГ2	1	0,01		
ПМГ5	5	0,02		
ПМГ6	5	0,02		

1	2	3	4	5
Ограждения переходных площадок				
ППГ1	11	0,01	Серия 1.459-2; В.4 и лист АС-13	АС-13
ППГ2	3	0,02		
ППГ7	2	0,05		
ППГ17	5	0,03		
ППГ17а	2	0,02		
Дополнительные элементы				
ДГ23	2	0,001	Серия 1.459-2; В.3	АС-13
ДГ24	2	0,001		
ДГ27	2	0,001		
ДГ28	3	0,001		
ДГ35	2	0,001		
ДГ36	3	0,001		

Примечания

1. Металлические конструкции разработаны на стадии КМ и являются исходным материалом для разработки рабочих чертежей на стадии КМД.
2. Изготовление и монтаж конструкций производить в соответствии с СНиП III-18-75.
3. Сечения элементов деаэраторной башни расчитаны на нормативные нагрузки:
   а) от веса деаэратора = 3,0т; n=1,2;
   б) временной нагрузки на площадке 200 кг/м²; n=1,4;
   в) ветровой нагрузки по IV ветровому району;
   г) от крепления труб 1,35т×3; n=1,1.

Госстрой СССР САНТЕХПРОЕКТ г. Москва 1977 г.

Котельная с водогрейными котлами "Универсал 6М" поверхностью нагрева по 41,8 м². Топливо-печное-бытовое.

Башня деаэратора

Типовой проект 903-1-128/77

Альбом II

Лист АС-13

Архивн. N

Альбом II

Лист АС-14

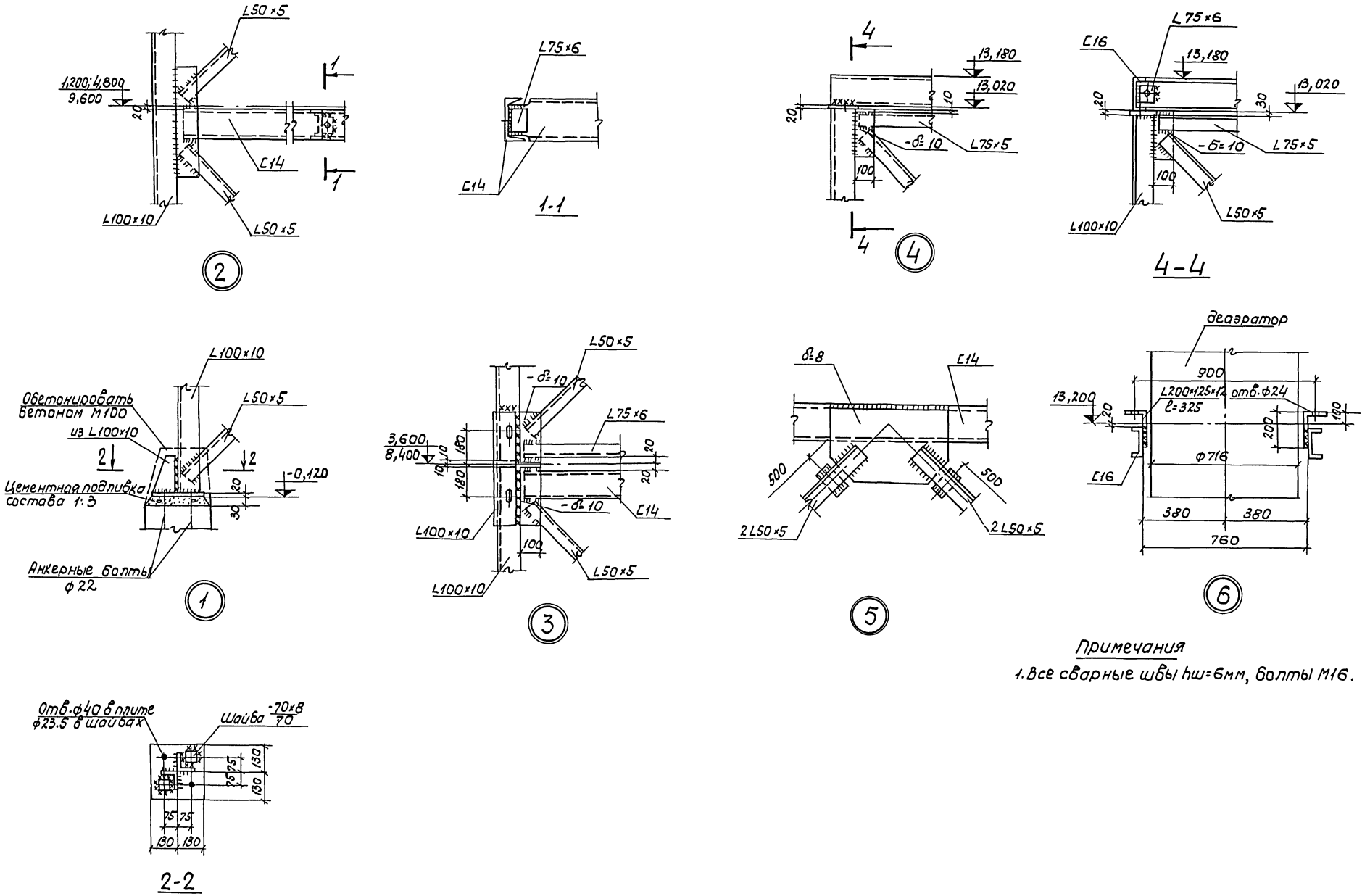

Примечания

1. Все сварные швы hw=6мм, болты М16.

Гл. инж. пр.	Замарина		
Нач. отд.	Гин		
Гл. конст.	Гольденшлюгер		
Рук. груп.	Терновая		
Ст. инже	Сергеева		

Госстрой СССР
САНТЕХПРОЕКТ
г. Москва 1977г.
Котельная с 4 водогрейными котлами „Универсал 6м" поверхностью нагрева по 41,8м². Топливо-печное-бытовое.

Башня деаэратора. Узлы с 1 по 6.

Типовой проект 903-1-128/77

Альбом II

Лист АС-14

15322-С

gost.e-ecolog.ru