ТИПОВОЙ ПРОЕКТ
901-3-165

БЛОК ДОПОЛНИТЕЛЬНЫХ РЕАГЕНТОВ ДЛЯ СТАНЦИИ ОЧИСТКИ ВОДЫ ПОВЕРХНОСТНЫХ ИСТОЧНИКОВ

С СОДЕРЖАНИЕМ ВЗВЕШЕННЫХ ВЕЩЕСТВ ДО 150 МГ/Л

ПРОИЗВОДИТЕЛЬНОСТЬЮ 32 ТЫС. $м^3$/СУТКИ

АЛЬБОМ II

СТРОИТЕЛЬНЫЕ ИЗДЕЛИЯ

17917-02

				ПРИВЯЗАН
ИНВ. N:				

gost.e-ecolog.ru

ТИПОВОЙ ПРОЕКТ
901-3-165

БЛОК ДОПОЛНИТЕЛЬНЫХ РЕАГЕНТОВ
ДЛЯ СТАНЦИИ ОЧИСТКИ ВОДЫ ПОВЕРХНОСТНЫХ ИСТОЧНИКОВ
С СОДЕРЖАНИЕМ ВЗВЕШЕННЫХ ВЕЩЕСТВ ДО 150 мг/л

ПРОИЗВОДИТЕЛЬНОСТЬЮ 32 тыс. м³/сутки

СОСТАВ ПРОЕКТА:

Альбом I - Архитектурно-строительная, технологическая, санитарно-техническая, электротехническая части.

Альбом II - Строительные изделия

Альбом III - Ведомости потребности в материалах.

Альбом IV - Заказные спецификации.

Альбом V - Сметы 4.1 ; 4.2

Примененные типовые проекты :

Типовой проект 901-3-162. Альбом IV - Нестандартизированное оборудование.
Альбом V - Задания заводам-изготовителям на низковольтные комплектные устройства и щиты автоматизации.

17917-02

АЛЬБОМ II

ТЕХНИЧЕСКИЙ ПРОЕКТ УТВЕРЖДЕН ГОСГРАЖДАНСТРОЕМ приказ №: 297 от 31 октября 1980 г.

РАБОЧИЕ ЧЕРТЕЖИ ВВЕДЕНЫ В ДЕЙСТВИЕ ЦНИИЭП инженерного оборудования приказ №: 132 от 23 декабря 1981 г.

РАЗРАБОТАН
ЦНИИЭП инженерного оборудования городов, жилых и общественных зданий
Главный инженер института А. Кетаов
Главный инженер проекта Л. Розанова

				Привязан
Инв №:				

Стр.	Обозначение	Наименование	Примечание
3		Ведомость листов выпуска	
4	ТП 901-3-165 КЖИ-К1,К2,К3	Колонна К1 (К-72-4а) К2 (К-72-4б) К3 (К-72-4в)	
5	-К4	Колонна К4 (КФ18-1а)	
6	-К5,6,7	Колонна К5 (К-72-4д) К6 (К-72-4е) К7 (К-72-4ж)	
7	-БС1, БС2	Балка БС1 (1БДР12-4АIV-1; 2БДР12-5АIV-1) БС2 (1БДР12-4АIV-2; 2БДР12-5АIV-2)	
8	-П2,3,4,5	Плита П2 (ПГ-2АIVТ-а, ПГ-3АIVТ-а) П3 (ПВ-3АIVТ-а, ПВ10-4АIVТ-б) П4 (ПГ-2АIVТ-б, ПГ-3АIVТ-б) П5 (ПГ-2АIVТ-в, ПГ-3АIVТ-в)	
9	-МН2	Изделие закладное МН2	
10	-МН1	Изделие закладное МН1	

Ст.инж.	Архипова		
ГИП	Кузнецов		
Гл.конст.	Шапиро		
Нач.отд.	Красавин		

ТП 901-3-165 КЖИ-ДО

Ведомость листов выпуска

Стадия	Лист	Листов
Р		

ЦНИИЭП инженерного оборудования г.Москва

Копировал [illegible] 17817-02 Формат [illegible]

Типовой проект 901-3-165 Альбом II

Инв.№ подл. | Подпись и дата | Взам.инв.№

Типовой проект 901-3-165 Альбом III
Инв.№ подл. | Подпись и дата | Взам. инв.№

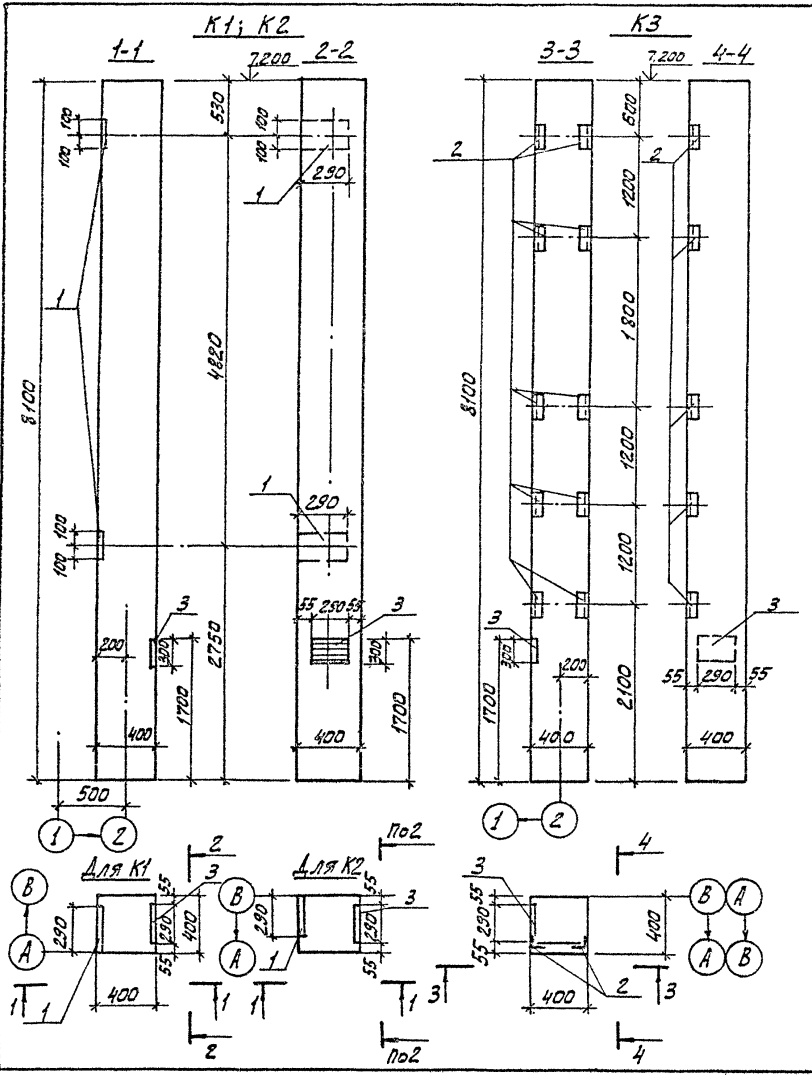

Формат	Зона	Поз.	Обозначение	Наименование	Кол.	Примечание
				Документация для К1		
			1.423-3, Вып.1	Колонна К-72-4		
				Дополнительные сборочные единицы		
		1	1.423-3, Вып.2	Закладная деталь М1-12	2	6,0 кг
				Документация для К2		
			1.423-3, Вып.1	Колонна К-72-4		
				Дополнительные сборочные единицы		
		1	1.423-3, Вып.2	Закладная деталь М1-12	2	6,0 кг
		3	1.423-3, Вып.2	Закладная деталь НМ1-4	1	10,4 кг
				Документация для К3		
			1.423-3, Вып.1	Колонна К-72-4		
				Дополнительные сборочные единицы		
		2	1.423-3, Вып.2	Закладная деталь М1-14	5	1,8 кг
		3	1.423-3, Вып.2	Закладная деталь НМ1-4	1	10,4 кг

Н. контр	Кузнецов	
Провер.	Ярхитова	
Ст. инж.	Петровнина	
ГИП	Кузнецов	
Гл. конст	Шапиро	
Нач. отд	Красавин	

ТП 901-3-165 КЖИ-К1, 2, 3

Колонна К1 (К-72-4а)
Колонна К2 (К-72-4б)
Колонна К3 (К-72-4в)

Стадия	Масса	Масштаб
Р		
Лист	Листов	

ЦНИИЭП инженерного оборудования г. Москва

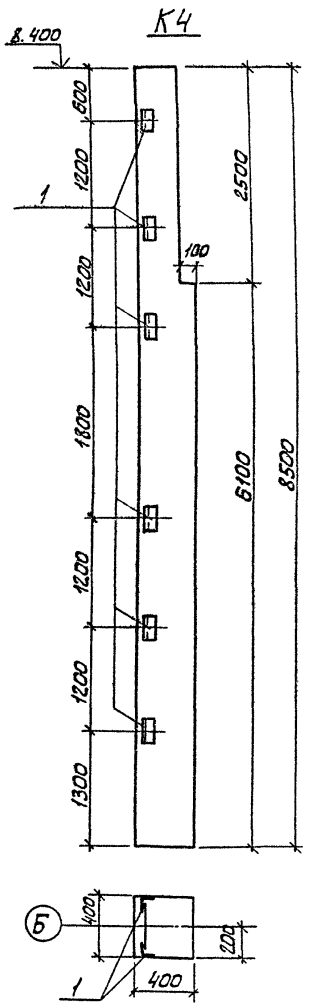

Формат	Зона	Позиц.	Обозначение	Наименование	Кол.	Примечание
				Документация для К4		
			460-75, Вып. 1-1	Колонна КФ18-1		
				Дополнительные сборочные единицы		
		1	460-75, Вып. 1-2	Закладная деталь МН9	6	2,2кг

Н.контр.	Кузнецов		
Провер.	Бабикова		
Ст.инж.	Петровнина		
ГИП	Кузнецов		
Гл.конст.	Шапиро		
Нач.отд.	Красавин		

ТП.901-3-165 КЖИ-К4

Колонна К4 (КФ18-10)

Стадия	Масса	Масштаб
Р		
Лист	Листов	

ЦНИИЭП инженерного оборудования г. Москва.

17917-02

Инв.№подл. | Подпись и дата | Взам.инв.№

Типовой проект 901-3-165 Альбом II

Инв.№ подл. | Подпись и дата | Взам. инв.№

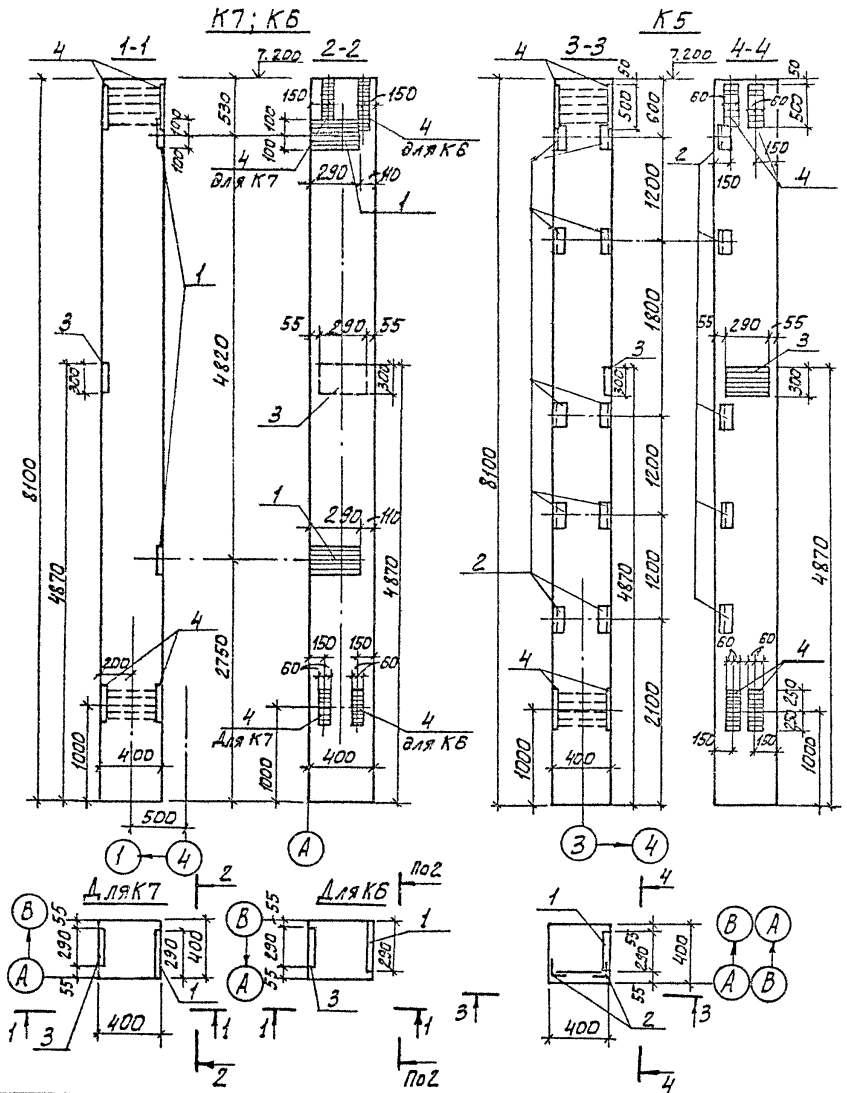

Формат	Зона	Поз	Обозначение	Наименование	Кол	Примечание
				Документация для К5		
			1.423-3, Вып.1	Колонна К-72-4		
				Дополнительные сборочные единицы		
		2	1.423-3, Вып.2	Закладная деталь М1-14	5	1,8 кг
		3	1.423-3, Вып.2	Закладная деталь НМ1-4	1	10,4 кг
		4	1.423-5, Вып.2	Закладная деталь НМ1-1	2	33,0 кг
				Документация для К6		
			1.423-3, Вып.1	Колонна К-72-4		
				Дополнительные сборочные единицы		
		1	1.423-3, Вып.2	Закладная деталь М1-12	2	6,0 кг
		3	1.423-3, Вып.2	Закладная деталь НМ1-4	1	10,4 кг
		4	1.423-5, Вып.2	Закладная деталь НМ1-1	1	33,0 кг
				Документация для К7		
			1.423-3, Вып.1	Колонна К-72-4		
				Дополнительные сборочные единицы		
		1	1.423-3, Вып.2	Закладная деталь М1-12	2	6,0 кг
		3	1.423-3, Вып.2	Закладная деталь НМ1-4	1	10,4 кг
		4	1.423-5, Вып.2	Закладная деталь НМ1-1	1	33,0 кг

Н. контр.	Кузнецов	
Провер.	Архипова	
Ст. инж.	Петровкина	
ГИП	Кузнецов	
Гл. констр.	Шапиро	
Нач. отд.	Красавин	

ТП 901-3-165 КЖИ-К5, 6, 7

Колонна К5 (К-72-4а)
Колонна К6 (К-72-4е)
Колонна К7 (К-72-4ж)

Стадия	Масса	Масштаб
Р	см. табл.	
Лист	Листов	

ЦНИИЭП инженерного оборудования г. Москва

17917-02

Типовой проект 901-3-165 Альбом II

Инв.№ подл. | Подпись и дата | Взам. инв.№

БС1

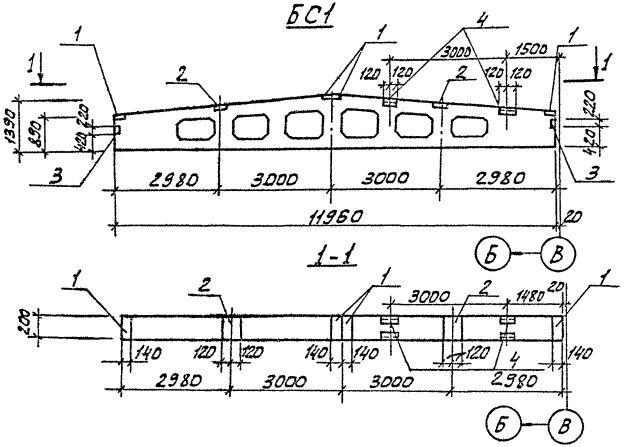

БС2

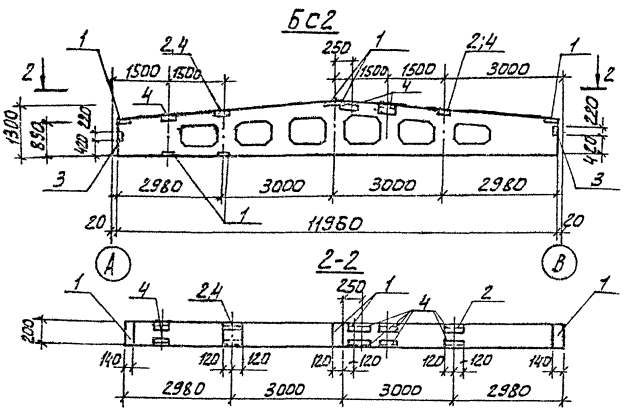

Формат	Зона	Поз.	Обозначение	Наименование	Кол.	Примечание
				Документация для БС1		
			1.462-3. Вып.1	1БДР12-4АIV-1; 2БДР12-5АIV-1		
		1	1.462-3. доп. к Вып.1÷VII	Закладная деталь М4-1-2	4	1,4 кг
		2	1.462-3. доп. к Вып.1÷VII	Закладная деталь М4-3-3	2	2,4 кг
		3	1.462-3. Вып.II	Закладная деталь М4-10-1	2	5,1 кг
		4	1.462-3. Вып.II	Закладная деталь М4-10-2	2	6,0 кг
				Документация для БС2		
			1.462-3. Вып.1	1БДР12-4АIV-2; 2БДР12-5АIV-2		
		1	1.462-3. доп. к Вып.1÷VII	Закладная деталь М4-1-2	6	1,4 кг
		2	1.462-3. доп. к Вып.1÷VII	Закладная деталь М4-3-3	2	2,4 кг
		3	1.462-3. Вып.II	Закладная деталь М4-10-1	2	5,1 кг
		4	1.462-3. Вып.II	Закладная деталь М4-10-2	5	6,0 кг

Н. контр.	Кузнецов	
Проверил	Архипова	
Ст. инж.	Петровнина	
ГИП	Кузнецов	
Гл. констр.	Шалиро	
Нач. отд.	Красавин	

ТП 901-3-165 КЖИ-БС1, БС2

Балка БС1 (1БДР12-4АIV-1; 2БДР12-5АIV-1)
Балка БС2 (1БДР12-4АIV-2; 2БДР12-5АIV-2)

Стадия	Масса	Масштаб
Р	см. табл.	

Лист 1 Листов

ЦНИИЭП инженерного оборудования г. Москва

17917-02

Копировал Дарчиева

Разрез 1-1

Разрез 2-2

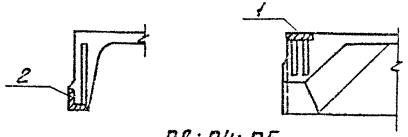

П2; П4; П5

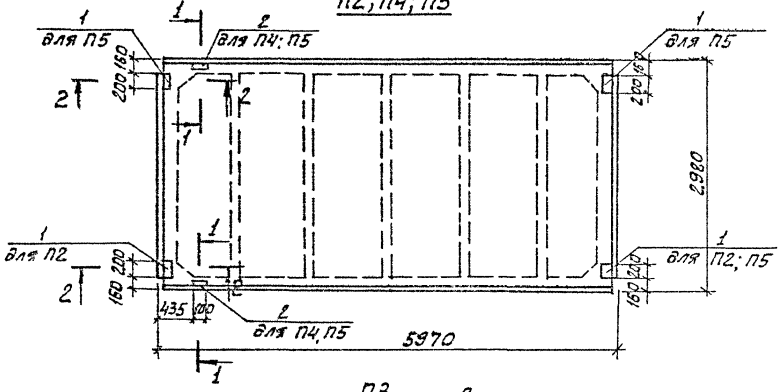

П3

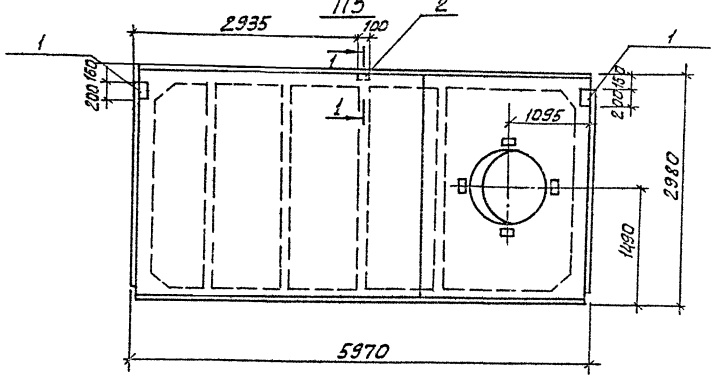

Формат	Зона	Поз.	Обозначение	Наименование	Кол.	Примечание
				Документация для П2		
			ГОСТ 22701.1-77	ПГ-2АIVТ-а; ПГ-3АIVТ-а		
				Дополнительные сборочные единицы		
		1	ГОСТ 22701.5-77	Закладная деталь М8	2	1,7 кг
				Документация для П3		
			ГОСТ 22701.2-77	ПВ10-3АIVТ-а; ПВ10-4АIVТ-б		
		1	ГОСТ 22701.5-77	Закладная деталь М8	2	1,7 кг
		2	ГОСТ 22701.5-77	М9	1	1,25 кг
				Документация П4		
			ГОСТ 22701.1-77	ПГ-2АIVТ-б; ПГ-3АIVТ-б		
		2	ГОСТ 22701.5-77	Закладная деталь М9	2	1,25 кг
				Документация П5		
			ГОСТ 22701.1-77	ПГ-2АIVТ-в; ПГ-3АIVТ-в.		
		1	ГОСТ 22701.5-77	Закладная деталь М8	4	1,7 кг
		2	ГОСТ 22701.5-77	Закладная деталь М9	2	1,25 кг

Н. контр.	Кузнецов	
Провер	Архипова	
Ст. инж.	Петровнина	
ГИП	Кузнецов	
Гл. констр	Шапиро	
Нач. отд.	Красавин	

ТП 901-3-165 КЖИ-П2; 3; 4; 5

Плита П2 (ПГ-2АIVТ-а; ПГ-3АIVТ-а)
Плита П3 (ПВ-3АIVТ-а; ПВ10-4АIVТ-б)
Плита П4 (ПГ-2АIVТ-б; ПГ-3АIVТ-б)
Плита П5 (ПГ-2АIVТ-в; ПГ-3АIVТ-б)

Стадия	Масса	Масштаб
Р	см. табл.	
Лист	Листов	

ЦНИИЭП инженерного оборудования г. Москва

17917-02

Типовой проект 901-3-... Альбом II

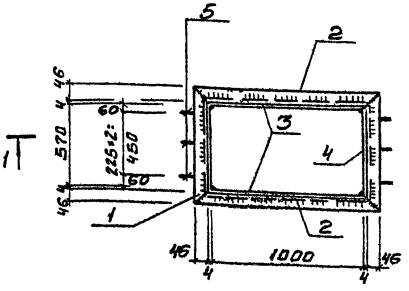

Разрез 1-1

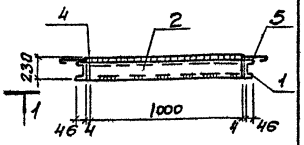

Формат	Зона	Поз.	Обозначение	Наименование	Кол.	Примечание
				Детали		
		1		⌶10 ГОСТ 8240-72 ℓ=670	2	5.76 кг
		2		⌶10 ГОСТ 8240-72 ℓ=1100	2	9.46 кг
		3		– 230×4 ГОСТ 103-76* ℓ=1008	2	7.22 кг
		4		– 230×4 ГОСТ 103-76* ℓ=578	2	4.18 кг
		5		• ф6 AI ГОСТ 5781-75; ℓ=200	6	0.05 кг

1. Все детали без чертежа.
2. В спецификации в графе „Примечание" указана масса одной детали.
3. Материал деталей – сталь Вст3кп2.
4. Сварку производить электродами Э42 (ГОСТ 9467-75) Высота шва - 4 мм.

Н.контр.	Кузнецов		ТП 901-3	КЖИ-МН2	
Пров.	Петровнина				
Ст.инж.	Архипова		Изделие закладное МН2	Стадия: Р	Лист: 53.6
ГИП	Кузнецов				Листов:
Гл.конс.	Шапиро			ЦНИИЭП инженерного оборудования г. Москва	
Нач.отд.	Красавин				

Инв.№ подл. | Подпись и дата | Взам. инв.№

Копировал: Боброва Формат А4

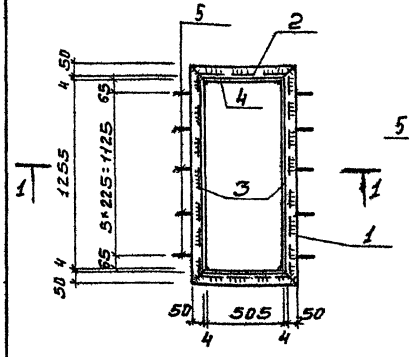

Разрез 1-1

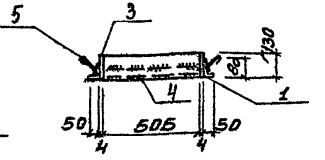

Формат	Зона	Поз.	Обозначение	Наименование	Кол.	Примеч.
				Детали		
		1		L 50×5 ГОСТ 8509-72 ℓ=1363	2	5.13 кг
		2		L 50×5 ГОСТ 8509-72 ℓ=613	2	2.34 кг
		3		– 130×4 ГОСТ 103-76* ℓ=1263	2	5.15 кг
		4		– 130×4 ГОСТ 103-76* ℓ=513	2	2.2 кг
		5		• ф6 AI ГОСТ 5781-75 ℓ=200	10	0.05 кг

1. Все детали без чертежа.
2. В спецификации в графе „Примечание" указана масса одной детали.
3. Материал деталей – сталь Вст3кп2.
4. Сварку производить электродами Э42 (ГОСТ 9467-75) Высота шва - 4 мм.

Н.контр.	Кузнецов		ТП 901-3-165	КЖИ-МН1	
Провер.	Петровнина				
Ст.инж.	Архипова		Изделие закладное МН1	Стадия: Р	Масса: 30.2
ГИП	Кузнецов			Лист:	Листов:
Гл.констр.	Шапиро			ЦНИИЭП инженерного оборудования г. Москва	
Нач.отд.	Красавин				

17917-02

Инв.№ подл. | Подпись и дата | Взам. инв.№

Копировал: Б-Б Формат А4

Госстрой СССР
ЦЕНТРАЛЬНЫЙ ИНСТИТУТ ТИПОВОГО ПРОЕКТИРОВАНИЯ
Свердловский филиал
620062, г.Свердловск-62, ул.Чебышева, 4
Заказ №2688 Инв.№ 17917-02 тираж 450
Сдано в печать 1.06 1988г цена 0-38

gost.e-ecolog.ru