Типовой проект
503-9-10.85

Обменный пункт агрегатов для обслуживания 5000–10000 автомобилей

Альбом V

Строительные изделия

				Привязан	
Инв.№					

gost.e-ecolog.ru

типовой проект
503-9-10.85

ОБМЕННЫЙ ПУНКТ АГРЕГАТОВ ДЛЯ ОБСЛУЖИВАНИЯ 5000–10000 АВТОМОБИЛЕЙ

АЛЬБОМ V

СТРОИТЕЛЬНЫЕ ИЗДЕЛИЯ

РАЗРАБОТАН
новосибирским
филиалом
„ГИПРОАВТОТРАНС"

ГЛАВНЫЙ ИНЖЕНЕР ФИЛИАЛА Я.И.ВИЛЬБЕРГЕР
ГЛАВНЫЙ ИНЖЕНЕР ПРОЕКТА В.Ф. БЕТЕХТИН

УТВЕРЖДЕН И ВВЕДЕН
В ДЕЙСТВИЕ
МИНАВТОТРАНСОМ РСФСР
19.07.84г. ПРОТОКОЛ № 50

Привязан

Инв. №

Альбом V

Типовой проект 503

Формат	Обозначение	Наименование	Стр.	Прим.
	503 КЖИ	Опись документов	2	
	КЖИ	Общие данные. Пояснительная записка	3	
	503 КЖИ-ФБ18I-28-а	Ферма ФБ18I-28-а	4	
	-ФБ18I-28-б	ФБ18I-28-б	5	
	-К60-10-а	Колонна К60-10-а	6	
	-К60-10-б	К60-10-б	7	
	-К60-10-в	К60-10-в	8	
	-К60-10-г	К60-10-г	9	
	-К60-10-д	К60-10-д	10	
	-К60-10-е	К60-10-е	11	
	-6КФ85-1-Н1	6КФ85-1-Н1	12	
	-6КФ85-1-Н2	6КФ85-1-Н2	13	
	-6КФ85-1-Н3	6КФ85-1-Н3	14	
	-К60-10-ж	К60-10-ж	15	
	-К60-10-з	К60-10-з	15	
	-К60-10-и	К60-10-и	16	
	-К60-10-К	К60-10-К	17	
	-К60-10-л	К60-10-л	18	
	-К58-а	К58-а	19	
	-ПГ-2АтVIIП-а	Плита ПГ-2АтVIIП-а	20	
	-ПГ-2АтVIIП-б	ПГ-2АтVIIП-б	21	
	-ПГ-2АтVIIП-в	ПГ-2АтVIIП-в	21	
	-ПВ4-3АтVIIП-а	ПВ4-3АТ-VIIП-а	22	
	-ПВ7-3АтVIIП-а	ПВ7-3АТ VIIП-а	22	
	-ПВ7-3АтVIIП-б	ПВ7-3АТ VIIП-б		
	-ПВ10-3АтVII-а	ПВ10-3АтVIIП-а	23	
	-ПРС56.15-16АтVIIт-а	ПРС56.15-16АтVIIт-а	24	
	-ПРС56.15-16АтVIIт-б	ПРС56.15-16АтVIIт-б	25	
	-ПП6-3 5.98х1.485-а	Перегородка ПП6-3 5.98А1.485-а	26	

Формат	Обозначение	Наименование	Стр.	Прим.
	503 КЖИ-ППК-1	Вкладыш ППК-1	27	
	-ППК-2	ППК-2	28	
	-ППК-3	ППК-3	29	
	-ППК-4	ППК-4	30	
	-ППК-5	ППК-5	31	
	-ППК-6	ППК-6	32	
	-ППК-7	ППК-7	33	
	-С-1	Сетка С-1	34	
	-С-2	С-2	34	
	-МН-1	Изделие закладное МН1	35	
	-МН-2	МН2	35	
	-МН-3	МН3	36	
	-МН-4	МН4	36	
	-С-3, С-5	Сетки С3, С5	37	
	-С-4	Сетка С-4	37	
	-Ш-1	Щит Ш-1	38	
	-МН-5	Изделие закладное МН-5	38	
	-ЗР-1	Закладная рамка ЗР-1	39	
	-ЗР-2	ЗР-2	39	
	-ЗД-1	Закладная деталь ЗД-1	40	
	-С-10	Сетка С-10	40	
	-С-6	С-6	41	
	-С-7	С-7	41	
	-С-8	С-8	42	
	-С-9	С-9	42	
	-РК-1	Столик опорный РК-1	43	
	-ТК-1	ТК-1	43	
	-ПС60.12.20-2Л-36-1	Панель ПС60.12.20-2Л-36-1	44	
		ПС60-18.20-3Л-36-1	(45)	

ГИП	Бетехтин	
Нач. отд.	Сидорова	
Гл. спец.	Стрелкин	
Рук. гр.	Потапова	
Вед. инж.	Кирьянова	

503-9-10.85 КЖИ

Опись документов (начало)

Стадия	Лист	Листов
РП	1	2

ГИПРОАВТОТРАНС
Новосибирский филиал

Опись документов (окончание)

Лист 2

Инв. № подл. | Подп. и дата | Взам. инв. №

Альбом V

Типовой проект 503

1. Настоящий альбом содержит рабочие чертежи сварных арматурных сеток, закладных деталей, а также чертежи колонн, плит, ферм с дополнительными закладными изделиями.
Арматурные и закладные изделия должны изготовляться в соответствии с требованиями следующих документов: СНиП II-21-75 часть II глава 21 „бетонные и железобетонные конструкции; СНиП III-4-80 „Техника безопасности в строительстве", ГОСТ 10922-75 „Арматура и закладные детали сварные для железобетонных конструкций. Технические требования и методы испытаний", ГОСТ 14099-68 „Соединнения сварные арматуры железобетонных изделий и конструкций. Контактная и ванная сварка. Основные типы и конструктивные элементы."
СН 393-78 „Указания по сварке соединений арматуры и закладных изделий железобетонных конструкций".
2. Изготовление сеток должно выполняться в кондукторах. Сетки свариваются во всех точках пересечения стержневой контактной сваркой.

ГИП	Бетехтин		
Нач.отд.	Сидорова		
Гл.спец	Стрехнина		
Рук.груп	Потапова		
Вед.инж	Кирьянова		

503-9-10.85 КЖИ

Общие данные. Пояснительная записка (начало)

Стадия	Лист	Листов
РП	1	2

ГИПРОАВТОТРАНС Новосибирский филиал

Инв.№ подл. | Подпись и дата | Взам.инв.№

3. Соединение элементов закладных изделий производить в соответствии с чертежами-электродуговой сваркой электродами типа Э42. диаметром 2-3 мм или полуавтоматической сваркой Качество их должно соответствовать требованиям ГОСТ 10922-75.
4. Приварку стержней к прокатной стали производить в тавр под слоем флюса.
5. Толщину сварных швов принять по наименьшей толщине свариваемых элементов. Пережог металла не допускается. Все наплывы и набрызги на лицевой стороне изделий должны быть удалены.
6. Транспортировка и хранение изделий должны быть организованы таким образом, чтобы оградить их от механических повреждений и загрязнения.
7. Марку стали закладных деталей принимать в зависимости от t°, при привязке проекта

Общие данные. Пояснительная записка. (окончание). Лист 2

Копир. Л- Формат

Альбом V

Типовой проект 503

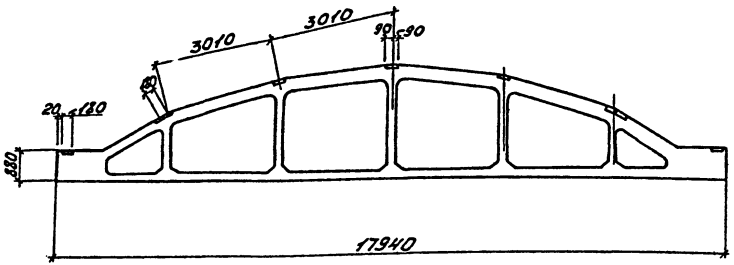

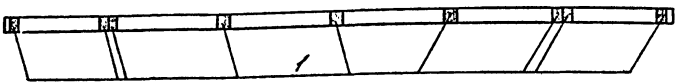

Формат	Зона	Поз.	Обозначение	Наименование	Кол.	Примечание
				Документация		
			1.463-3 Вып. I	Пояснительная записка		
				Чертеж фермы		
			1.463-3 Вып. II	ФБ18I-2В		
				Дополнительные сборочные единицы		
				Изделие закладное		
		1	1.463-3 дополнение к Вып. I...X	МН-14	9	2,2

Ведомость расхода стали на дополнительные закладные изделия элемента, кг

Марка элемента	Изделие закладное											Всего	Общий расход
	Арматура класса A III					Прокат марки Вст3 кп2							
	ГОСТ 5781-82					ГОСТ 103-76							
	ф8				Итого	-180×6				Итого			
ФБ18I-2В-а	2,2				2,2	17,6				17,6		19,8	19,8

1. Ферма ФБ18I-2В-а отличается от типовой наличием дополнительных закладных деталей.

ГИП	Бетехтин		503-9-10.85- КЖИ-ФБ18I-2В-а
Нач.отд.	Сидорова		
Гл.спец.	Стреемик		Ферма ФБ18I-2В-а
Рук.гр.	Потапова		
Вед.инж.	Кирьянова		
Ст.инж.	Макеев		

Стадия	Масса	Масштаб
РП	6,5т	
Лист 1	Листов 1	

Железобетон

ГИПРОАВТОТРАНС
Новосибирский филиал

Формат А3

Инв.№ подл. | Подп. и дата | Взам. инв.№

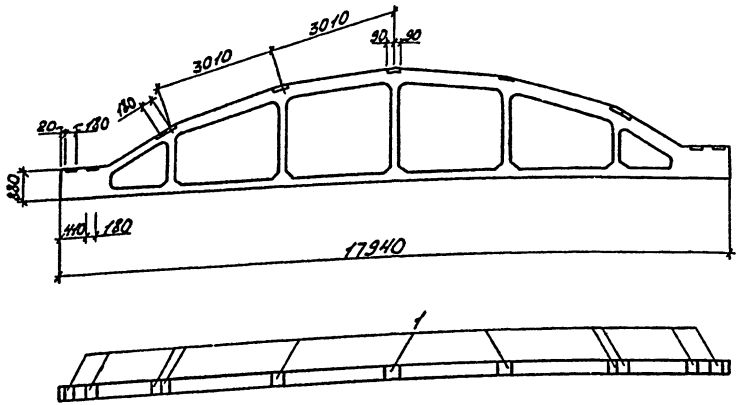

Формат	Зона	Поз.	Обозначение	Наименование	Кол.	Примечание
				Документация		
			1.463-3 Вып. I	Пояснительная записка		
				Чертеж фермы		
			1.463-3 Вып. II	ФБ 18I-2В		
				Дополнительные сборочные единицы		
				Изделие закладное		
		1	1.463-3 Дополнение к Вып. I...V	М4-14	11	22

Ведомость расхода стали на дополнительные закладные изделия элемента, кг

Марка элемента	Изделие закладное											Общий расход
	Арматура класса					Прокат марки					Всего	
	А III					В Ст3 КП2						
	ГОСТ 5781-82					ГОСТ 103-76						
	ф8				Итого	180х6				Итого		
ФБ18I-2В-б	2,7				2,7	21,5				21,5	24,2	24,2

1. Ферма ФБ18I-2В-б отличается от типовой наличием дополнительных закладных деталей.

ГИП	Бетехтин	
Нач.отд.	Сидорова	
Гл.спец.	Стрехнин	
Рук.гр.	Потапова	
Вед.инж.	Кирьянова	
Ст.инж.	Макеев	

503-9-10.85-КЖИ-ФБ18I-2В-б

Ферма ФБ18I-2В-б

Стадия	Масса	Масшт.
РП	6.5т	

Лист 1 | Листов 1

Железобетон

ГИПРОАВТОТРАНС
Новосибирский филиал

Формат А3

Типовой проект 3-й
Альбом 5

Альбом V

Типовой проект

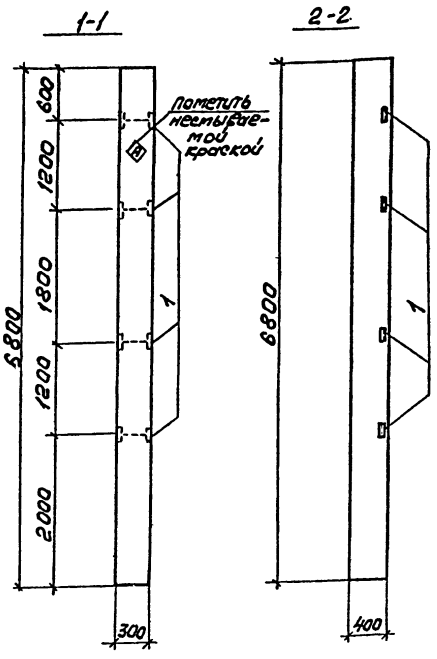

Формат	Зона	Поз.	Обозначение	Наименование	Кол.	Примечание
				Документация		
			1.423-3 Вып.0-1	Пояснительная записка		
				Чертеж колонны		
			1.423-3 вып.1	К60-10		
				Дополнительные сборочные единицы		
		1	1.423-3 вып.2	Изделие закладное М1-13	4	1,68

Ведомость расхода стали на дополнительные закладные изделия элемента, кг

Марка элемента	Изделия закладные												Всего	Общий расход
	Арматура класса						Прокат марки							
	A-III						В Ст3кп2							
	ГОСТ 5781-82						ГОСТ 8509-72*							
	ф12					Итого	L63×5					Итого		
К60-10-а	0,96					0,96	5,76					5,76	6,72	6,72

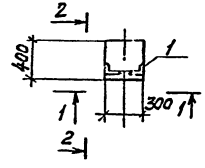

1. Колонна К60-10-а отличается от типовой наличием дополнительных закладных деталей.

ГИП	Бетехтин		503-9-10.85 -КЖИ-К60-10-а
Нач.отд	Сиборова		
Гл.спец.	Стрежнин		Колонна К60-10-а
Рук.гр.	Потапова		
Вед.инж.	Кирьянова		Железобетон

Стадия	Масса	Масштаб
Рп		
Лист 1	Листов 1	

ГИПРОАВТОТРАНС
Новосибирский филиал

Копировал Формат А3

Альбом V

Типовой проект

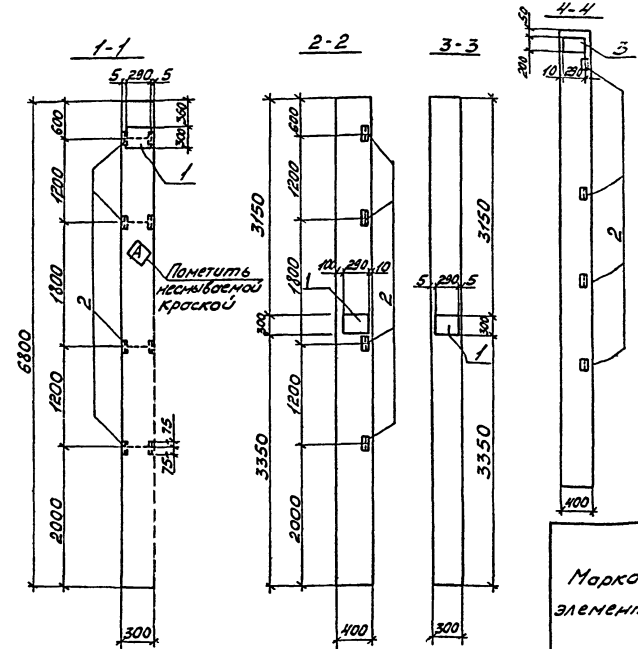

Формат	Зона	Поз.	Обозначение	Наименование	Кол.	Примечание
				Документация		
			1.423-3 вып. 0-1	Пояснительная записка		
				Чертеж колонны		
			1.423-3 вып. 1	К60-10		
				Дополнительные сборочные единицы		
		1	1.423-3 вып. 2	Изделие закладное НМ1-1	3	10,4
		2	То же	То же М1-13	4	1,68
		3	"	" М1-12	1	6,0

Ведомость расхода стали на дополнительные закладные изделия элемента, кг

Марка элемента	Изделия закладные													Общий расход
	Арматура класса						Прокат марки						Всего	
	ФА I		А III				В Ст3. КП2							
	ГОСТ 5781-82						ГОСТ 103-76		ГОСТ 82-70*		ГОСТ 8509-72*			
	Ф6	Итого	Ф12	Ф14	Ф22	Итого	-200×10	Итого	-300×10	Итого	1.63×5	Итого		
К60-10-б	0,6	0,6	2,36	6.0	4,2	12,56	4,6	4,6	20,4	20,4	5,76	5,76	43,92	43,92

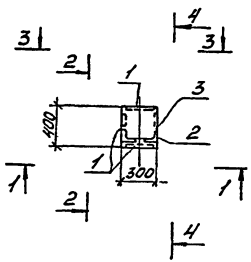

1. Колонна К60-10-б отличается от типовой наличием дополнительных закладных деталей.

Гип	Бетехтин	
Нач. отд.	Сидорова	
Гл. спец.	Стрехнин	
Рук. гр.	Потапова	
Вед. инж.	Кирьянова	

503-9-10.85-КЖСИ- К60-10-б

Колонна К60-10-б

Железобетон

Стадия	Масса	Масшт.
РП		

Лист 1 | Листов 1

ГИПРОАВТОТРАНС

Новосибирский филиал

Формат А3

Инв. № подл. | Подп. и дата | Взам. инв. №

Альбом V

Типовой проект

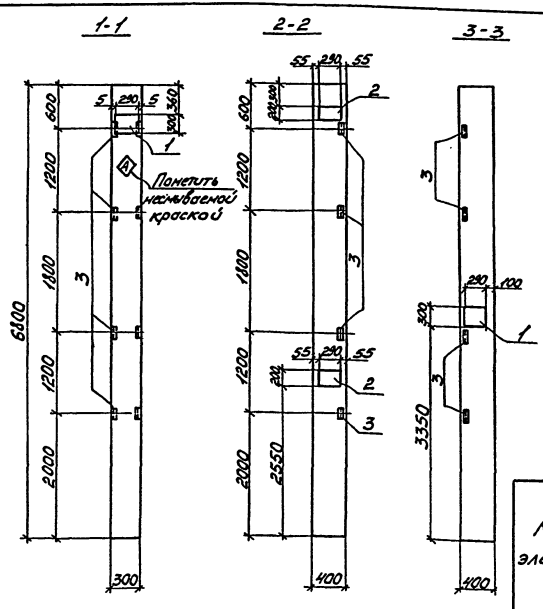

Формат	Зона	Поз.	Обозначение	Наименование	Кол.	Примечание
				Документация		
			1.423-3 вып. 0-1	Пояснительная записка		
				Чертеж колонны		
			1.423-3 вып. 1	К60-10		
				Дополнительные сборочные единицы		
		1	1.423-3 вып. 2	Изделие закладное НМ1-1	2	10.4
		2	То же	То же М1-12	2	6.0
		3	"	" М1-13	4	1.68

Ведомость расхода стали на дополнительные закладные изделия элемента, кг

Марка элемента	Изделия закладные												Всего	Общий расход
	Арматура класса						Прокат марки							
	ФАI		AIII				ВСт.3кп2							
	ГОСТ 5781-82		ГОСТ 5781-82				ГОСТ 82-70*		ГОСТ 5781-82		ГОСТ 8509-72*			
	ф6	Итого	ф12	ф14	ф22	Итого	-300х10	Итого	-200х10	Итого	L63х5	Итого		
К60-10-в	0,4	0,4	3,76	4,0	2,8	10,56	13,6	13,6	9,2	9,2	5,76	5,76	39,52	39,52

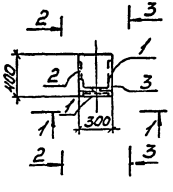

1. Колонна К60-10-в отличается от типовой наличием дополнительных закладных деталей.

ГИП	Бетехтин		503-9-10.85 - КЖИ- К60-10-в
Нач. отд.	Сидорова		
Гл. спец.	Стрехнин		Колонна К60-10-в
Рук. гр.	Потапова		
Вед. инж.	Кирьянова		Железобетон

Стадия	Масса	Масшт.
РП		
Лист 1	Листов 1	

ГИПРОАВТОТРАНС
Новосибирский филиал

Формат А3

Инв. № подл. | Подп. и дата | Взам. инв. №

Альбом V

Типовой проект 503-

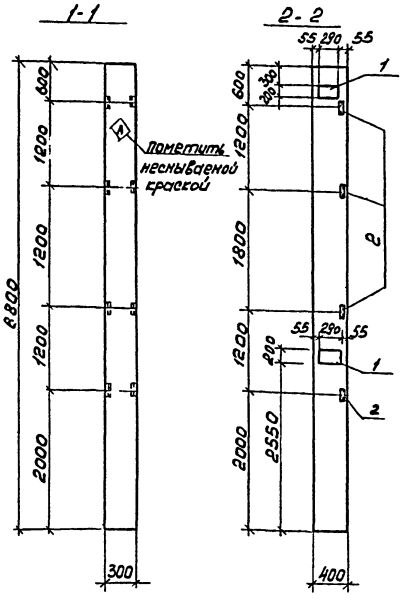

Формат	Зона	Поз.	Обозначение	Наименование	Кол.	Примечание
				Документация		
			1.423-3 Вып. 0-1	Пояснительная записка		
				Чертеж колонны		
			1.423-3 Вып. 1	К 60-10		
				Дополнительные сборочные единицы		
		1	1.423-3 Вып. 2	Изделие закладное М1-12	2	8,0
		2	То же	то же М1-13	4	1,68

Ведомость расхода стали на дополнительные закладные изделия элемента, кг

Марка элемента	Изделия закладные												Всего	Общий расход
	Арматура класса					Прокат марки								
	A-III					В Ст3КП2								
	ГОСТ 5781-82					ГОСТ 103-76			ГОСТ 8509-72*					
	ф12				Итого	200×10		Итого	63×5			Итого		
К60-10-2	3,76				3,76	9,2		9,2	5,76			5,76	18,72	18,72

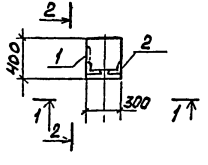

1. Колонна К60-10-2 отличается от типовой наличием дополнительных закладных деталей.

ГИП	Бетехтин		503-9-10.85-КЖИ- К60-10-2
Нач.отд	Сидорова		
Гл.спец	Стрехнин		Колонна К 60-10-2
Рук.гр.	Потапова		
Вед.инж	Кирьянова		Железобетон

Стадия	Масса	Масштаб
РП		
Лист 1	Листов 1	

ГИПРОАВТОТРАНС Новосибирский филиал

Копировал Друз. Формат А3

Инв.№подл. | Подпись и дата | Взам.инв.№

Альбом V

Типовой проект 503

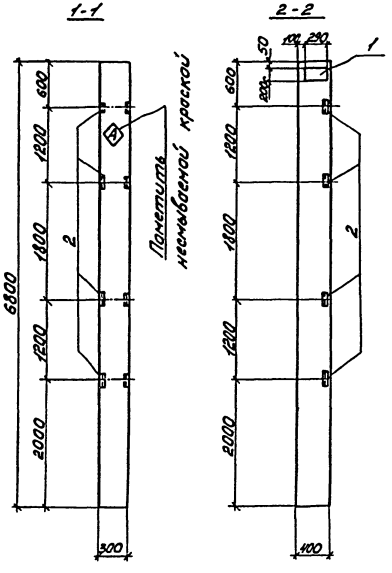

Формат	Зона	Поз.	Обозначение	Наименование	Кол.	Примечание
				Документация		
			1.423-3 вып. 0-1	Пояснительная записка		
				Чертеж колонны		
			1.423-3 вып. 1	К60-10		
				Дополнительные сборочные единицы		
		1	1.423-3 вып. 2	Изделие закладное М1-12	1	6.0
		2	То же	То же М1-13	4	1.68

Ведомость расхода стали на дополнительные закладные изделия элемента, кг

Марка элемента	Изделия закладные										Всего	Общий расход
	Арматура класса				Прокат марки							
	A III				В ст.3. КП2							
	ГОСТ 5781-82				ГОСТ 103-76				ГОСТ 8509-72*			
	ф12			Итого	200х10			Итого	L63х5		Итого	
К60-10-д	2,36			2,36	1,6			1,6	5,76		5,76	12,72	12,76

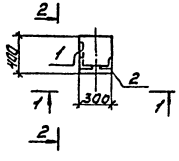

1. Колонна К60-10-д отличается от типовой наличием дополнительных закладных деталей.

ГИП	Бегетчин		503-9-10.85-КЖСИ-К60-10-д
Нач.отд.	Сидорова		
Гл.спец.	Стрелкин		Колонна К60-10-д
Рук.гр.	Потапова		
Вед.инж.	Кириллова		Железобетон

Стадия	Масса	Масшт.
РП		
Лист 1	Листов 1	

ГИПРОАВТОТРАНС
Новосибирский филиал

Формат А3

Альбом 12

Типовой проект

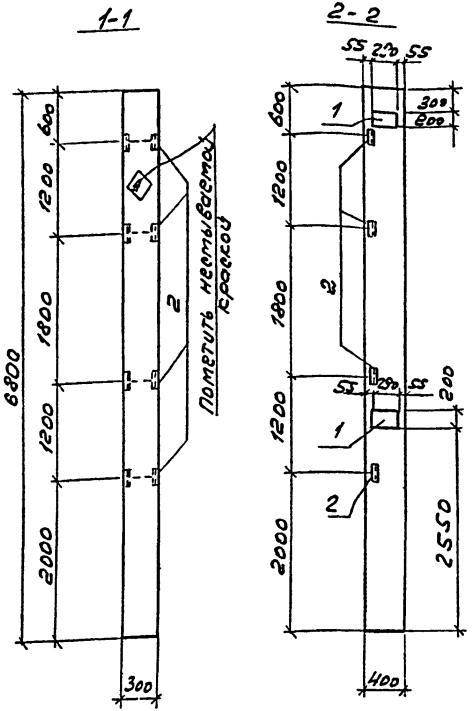

Формат	Зона	Поз.	Обозначение	Наименование	Кол.	Примечание
				Документация		
			1.423.3 вып. 0-1	Пояснительная записка		
				Чертеж колонны		
			1.423-3 вып. 1	К60-10		
				Дополнительные сборочные единицы		
		1	1.423-3 вып. 2	Изделие закладное М1-12	2	6,0
		2	то же	то же М1-13	4	1,68

Ведомость расхода стали на дополнительные закладные изделия элемента, кг

Марка элемента	Изделия закладные												Всего	Общий расход
	Арматура класса				Прокат марки									
	A III				Вст3кп2									
	ГОСТ 5781-82				ГОСТ 103-76				ГОСТ 8509-72*					
	ф12			Итого	2 группа			Итого	L63×5			Итого		
К60-10-е	3,76			3,76	9,2			9,2	5,76			5,76	18,72	18,72

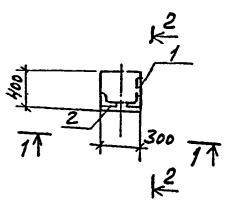

1. Колонна К60-10-е отличается от типовой наличием дополнительных закладных деталей

ГИП	Бетехтин		503-9-10.85 -КЖИ-К60-10-е	
Нач. отд.	Сидорова			
Гл. спец.	Стрехнин			
Рук. гр.	Потапова		Колонна К60-10-е	Стадия: РП; Масса; Масштаб
Вед. инж.	Кирьянова			Лист 1; Листов 1
			Железобетон	ГИПРОАВТОТРАНС Новосибирский филиал

Копировал Бурая — Формат А3

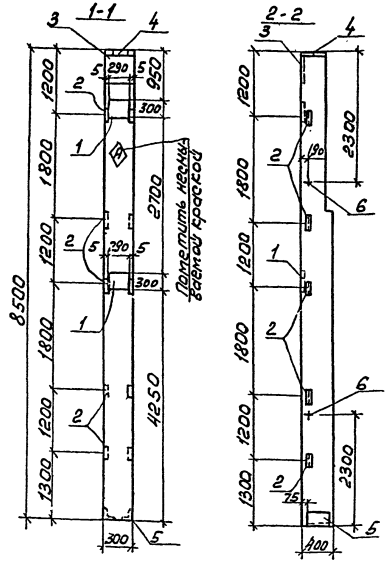

Формат	Зона	Поз.	Обозначение	Наименование	Кол.	Примечание
				Документация		
			1.427.1-3 Вып 0	Пояснительная записка		
				Чертеж колонны		
			1.427.1-3 Вып.1	6КФ85-1-Н		
				Дополнительные сборочные единицы		
		1	1.423-3 Вып. 2	Изделие закладное НМ1-1	2	10,4
		2	1.427.1-3 Вып. 2	Изделие закладное МН28	5	1,64
		3	1.427.1-3 Вып.2	Изделие закладное МН1	1	7,8
		4	1.427.1-3 Вып. 2	Изделие закладное МН2	1	6,8
		5	1.427.1-3 Вып.2	Изделие закладное МН7	1	5,3
		6	1.427.1-3 Вып.2	Изделие закладное МН34	2	1,6

Ведомость расхода стали на дополнительные закладные изделия элемента, кг

Марка элемента	Изделия закладные															Общий расход
	Арматура класса								Прокат марки						Всего	
	AI			AIII					ВСт3кп2							
	ГОСТ 5781-82								ГОСТ 82-70*			ГОСТ 8509-72*				
	ф6	ф14	Итого	ф10	ф12	ф14	ф22	Итого	-300×10	-300×8	Итого	L63×5	L90×6	Итого		
6КФ85-1-Н1	0,4	3,2	3,6	3,18	1,2	6,08	2,8	13,26	18,3	5,7	24,0	7,0	4,2	11,2	52,06	52,06

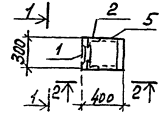

1. Колонна 6КФ85-1-Н1 отличается от типовой колонны наличием дополнительных закладных деталей.

ГИП	Берехтин		503-9-10.85 -КЖИ-6КФ85-1-Н1
Нач.отд.	Сидорова		
Н.контр.	Срехнин		Колонна 6КФ85-1-Н1
Рук.гр.	Потапова		Стадия: Р; Масса: ; Масштаб:
Вед.инж.	Кирьянова		Железобетон
			Лист 1; Листов 1
			ГИПРОАВТОТРАНС Новосибирский филиал

Копировал Формат А3

Альбом V

Типовой проект

Инв. № подл. | Подпись и дата | Взам. инв. №

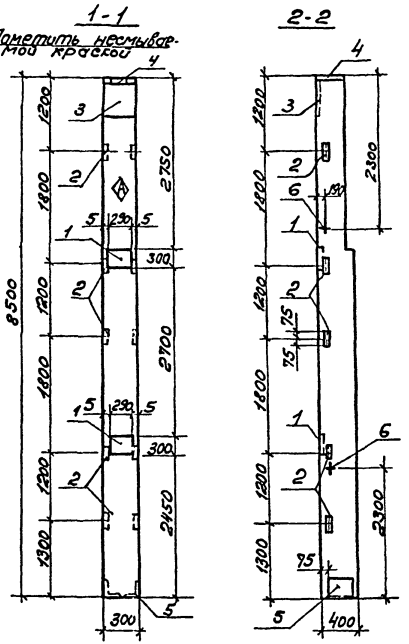

Формат	Зона	Поз.	Обозначение		Наименование	Кол.	Примечание
					Документация		
			1.427.1-3	Вып.0	Пояснительная записка		
					Чертеж колонны		
			1.427.1-3	Вып.1	6КФ85-1-Н		
					Дополнительные сборочные единицы		
		1	1.423-3	Вып.2	Изделие закладное МН1.1	2	10.4
		2	1.427.1-3	Вып.2	Изделие закладное МН28	5	1.64
		3	1.427.1-3	Вып.2	Изделие закладное МН1	1	7.8
		4	1.427.1-3	Вып.2	Изделие закладное МН2	1	6.8
		5	1.427.1-3	Вып.2	Изделие закладное МН7	1	5.3
		6	1.427.1-3	Вып.2	Изделие закладное МН34	2	1.6

Ведомость расхода стали на дополнительные закладные изделия элемента, кг

Марка элемента	Изделия закладные													Всего	Общий расход
	Арматура класса								Прокат марки						
	AI			AIII					ВСт3кп2						
	ГОСТ 5781-82								ГОСТ 82-70*			ГОСТ 8509-72*			
	ф6	ф14	Итого	ф10	ф12	ф14	ф22	Итого	-300х10	-300х8	Итого	L63х5	L90х6	Итого	
6КФ85-1-Н2	0,4	3,2	3,6	3,18	1,20	6,08	2,8	13,26	18,3	5,7	24,0	7,0	4,2	11,2	52,06	52,06

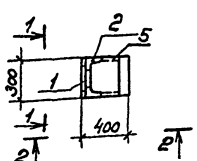

1. Колонна 6КФ85-1-Н2 отличается от типовой колонны наличием дополнительных закладных деталей.

ГИП	Бетехтин		503-9-10.85 КЖИ-6КФ85-1-Н2
Нач.отд	Сидорова		
Ст.спец.	Стрехнин		Колонна 6КФ85-1-Н2
Рук.гр.	Потапова		
Вед.инж.	Кирьянова		Железобетон

Стадия	Масса	Масштаб
РП		
Лист 1	Листов 1	

ГИПРОАВТОТРАНС Новосибирский филиал

Копировал

Формат А4

Альбом V

Типовой проект

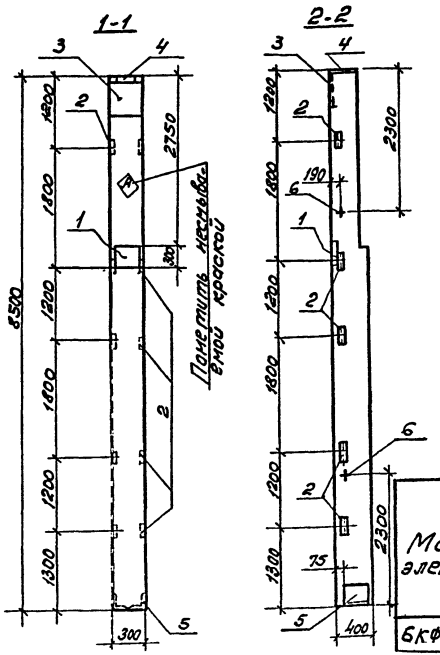

Формат	Зона	Поз.	Обозначение	Наименование	Кол.	Примечание
				Документация		
			1.427.1-3 вып.0	Пояснительная записка		
				Чертеж колонны		
			1.427.1-3 вып.1	6 кф 85-1-Н		
				Дополнительные сборочные единицы		
		1	1.423-3 вып.2	Изделие закладное НМ1-1	1	10,4
		2	1.427.1-3 вып.2	Изделие закладное МН28	5	1,64
		3	1.427.1-3 вып.2	Изделие закладное МН1	1	7,8
		4	1.427.1-3 вып.2	Изделие закладное МН2	1	6,8
		5	1.427.1-3 вып.2	Изделие закладное МН7	1	5,3
		6	1.427.1-3 вып.2	Изделие закладное МН34	2	1,6

Ведомость расхода стали на дополнительные закладны изделия элемента, кг

Марка элемента	Изделия закладные																Общи расхо
	Арматура класса									Прокат марки						Всего	
	А I			А III						В Ст 3 кп 2							
	ГОСТ 5781-82									ГОСТ 82-70*			ГОСТ 8509-72*				
	ф6	ф14	Итого	ф10	ф12	ф14	ф22		Итого	-300х10	-300х8	Итого	L63х5	L90х6	Итого		
6КФ85-1-НЗ	0,2	3,2	3,4	3,18	1,2	4,08	1,4		9,85	11,5	5,7	17,2	7,0	4,2	11,2	41,66	41,6

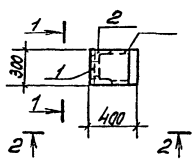

1. Колонна 6КФ 85-1-НЗ отличается от типовой колонны наличием дополнительных закладных деталей

ГИП	Бетехтин		
Нач.отд	Сидорова		
Гл.спец	Стрехнин		
Рук.гр.	Потапова		
Вед.инж	Кирьянова		

503-9-10.85 - КЖИ - 6 КФ 85-1-НЗ

Колонна 6 КФ 85-1-НЗ

Железобетон

Стадия	Нач.	Масшт.
РП		

Лист 1 | Листов 1

ГИПРОАВТОТРАН

Новосибирский филиал

Инв.№ подл. | Подпись и дата | Взам. Инв.

Альбом V

Типовой проект 503

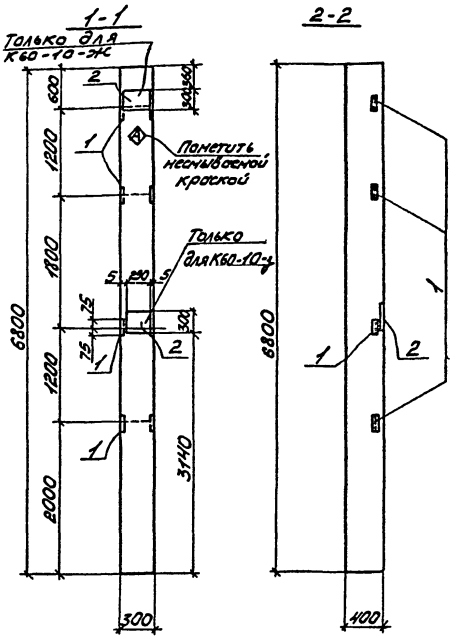

Формат	Зона	Поз.	Обозначение	Наименование	Кол.	Примечание
				Документация		
			1.423-3 Вып. 0-1	Пояснительная записка		
				Чертеж колонны		
			1.423-3 Вып. 1	К60-10		
				Дополнительные сборочные единицы		
		1	1.423-3 Вып. 2	Изделие закладное МН-13	4	1,68
		2	То же	То же НН1-1	1	10,4

Ведомость расхода стали на дополнительные закладные изделия элемента, кг

Марка элемента	Изделия закладные													Общий расход
	Арматура класса							Прокат марки				Всего		
	AI			AIII				Ст.3 кп2						
	ГОСТ 5781-82			ГОСТ 5781-82				ГОСТ 82-72*		ГОСТ 8509-72*				
	ф6		Итого	ф12	ф14	ф22		Итого	300л/10	Итого	L63×5	Итого		
К60-10-Жс	0,2		0,2	0,96	2,0	1,4		4,36	6,8	6,8	5,76	5,76	17,12	17,12
К60-10-ж	0,2		0,2	0,96	2,0	1,4		4,36	6,8	6,8	5,76	5,76	17,12	17,12

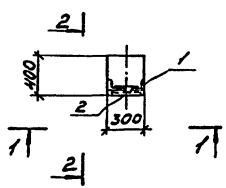

1. Колонна К60-10-Жс, К60-10-ж отличается от типовой наличием дополнительных закладных деталей.

ГИП	Бегетчин		503-9-10.88 КЖИ-	К60-10-Жс К60-10-ж
Нач. отд.	Сидорова			
Гл. спец.	Стрекнин		Колонны К60-10-Жс, К60-10-ж	Стадия: РП; Масса; Масшт.
Рук. гр.	Латалова			Лист 1; Листов 1
Вед. инж.	Кирьянова		Железобетон	ГИПРОАВТОТРАНС Новосибирский филиал

Формат А3

Инв. № подл. | Подп. и дата | Взам. инв. №

Альбом V

Типовой проект 503

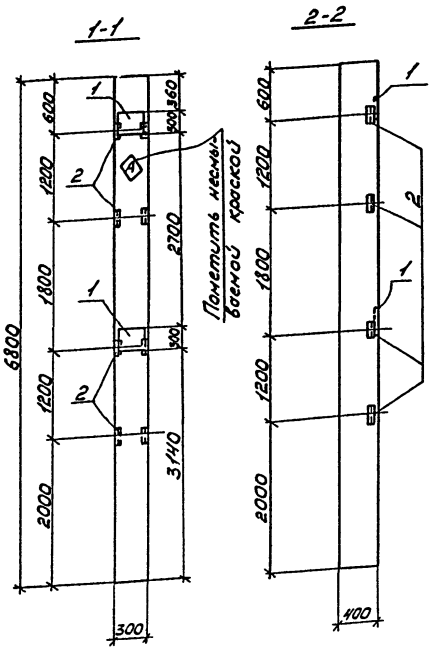

Формат	Зона	Поз.	Обозначение	Наименование	Кол.	Примечание
				Документация		
			1.423-3 вып. 0-1	Пояснительная записка		
				Чертеж колонны		
			1.423-3 вып. 1	К60-10		
				Дополнительные сборочные единицы		
		1	1.423-3 вып. 2	Изделие закладное НМ1-1	2	10,4
		2	То же	То же НМ1-13	4	1,68

Ведомость расхода стали на дополнительные закладные изделия элемента, кг

Марка элемента	Изделия закладные												Всего	Общий расход
	Арматура класса						Прокат марки							
	AI ГОСТ 5781-82		AIII ГОСТ 5781-82				В Ст.3 КП2 ГОСТ 82-70*			ГОСТ 8509-72*				
	ф6	Итого	ф12	ф14	ф22	Итого	-300×10		Итого	L63×5		Итого		
К60-10-У	0,4	0,4	0,96	4,0	2,8	7,76	13,6		13,6	5,76		5,76	27,52	27,52

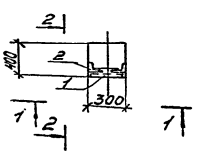

1. Колонна К60-10-У отличается от типовой наличием дополнительных закладных деталей

ГИП	Бетехтин		503-9-10.85 -КЖИ-К60-10-У
Нач. отд.	Сударова		
Гл. спец.	Стрелинин		Колонна К60-10-У
Рук. гр.	Потапова		Стадия: РП; Масса: ; Масшт.:
Вед. инж.	Кирьянова		Лист 1; Листов 1
			Железобетон
			ГИПРОАВТОТРАНС Новосибирский филиал

Альбом I

Типовой проект

1-1

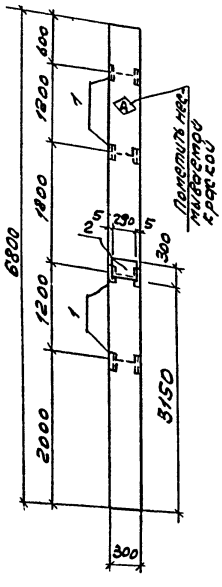

2-2

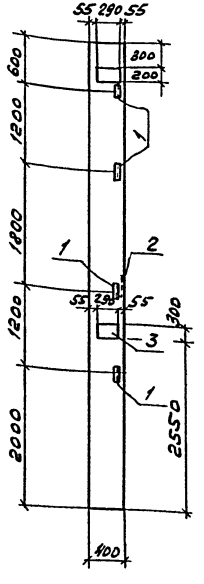

Формат	Зона	Поз.	Обозначение	Наименование	Кол.	Примечание
				Документация		
			1.423-3 вып. 0-1	Пояснительная записка		
				Чертеж колонны		
			1.423-3 вып. 1	К60-10		
				Дополнительные сборочные единицы		
		1	1.423-3 вып. 2	Изделие закладное М1-13	4	1,83
		2	то же	то же М1-1	1	10,4
		3	"	" М1-12	2	6,0

Ведомость расхода стали на дополнительные закладные изделия элемента, кг

Марка элемента	Изделия закладные												Всего	Общий расход
	Арматура класса						Прокат марки							
	A I		A III				B Ст3 кп2							
	ГОСТ 5781-82		ГОСТ 5781-82				ГОСТ 103-76		ГОСТ 82-70*		ГОСТ 8509-72*			
	ф6	Итого	ф12	ф14	ф22	Итого	-200×10	Итого	-300×10	Итого	L63×5	Итого		
К60-10-К	0,2	0,2	3,76	2,0	1,4	7,16	9,2	9,2	6,8	6,8	5,76	5,76	29,12	29,12

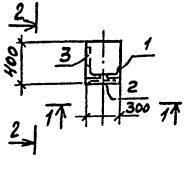

1. Колонна К60-10-К отличается от типовой наличием дополнительных закладных деталей.

ГИП	Бетехтин		503-9-10.85 -КЖИ- К60-10-К	
Нач.отд.	Сидорова			
Гл.спец.	Стрекнин			
Рук.гр.	Исталова		Колонна К60-10-К	Стадия: РП; Масса: ; Масштаб:
Вед.инж.	Гирьянова			Лист 1; Листов 1
			Железобетон	ГИПРОАВТОТРАНС Новосибирский филиал

Копировал Формат А3

Альбом V

Типовой проект

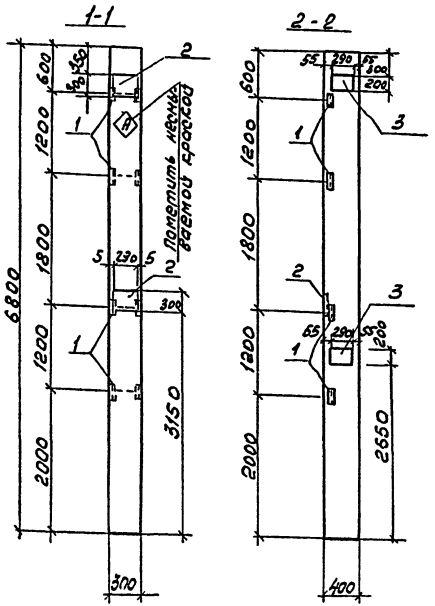

Формат	Зона	Поз.	Обозначение	Наименование	Кол.	Примечание
				Документация		
			1.423-3 вып. 0-1	Пояснительная записка		
				Чертеж колонны		
			1.423-3 вып. 1	К60-10		
				Дополнительные сборочные единицы		
		1	1.423-3 вып. 2	Изделие закладное М1-13	4	1.68
		2	то же	то же НМ1-1	2	10.4
		3	"	" М1-12	2	6.0

Ведомость расхода стали на дополнительные закладные изделия элемента, кг

Марка элемента	Изделия закладные												Всего	Общий расход
	Арматура класса						Прокат марки							
	AI ГОСТ 5781-82		AIII ГОСТ 5781-82				ВСт3кпс ГОСТ 103-76		ГОСТ 82-70*		ГОСТ 8509-72*			
	ф6	Итого	ф12	ф14	ф22	Итого	200х10	Итого	330х10	Итого	L63х5	Итого		
КФ60-10-Л	0,4	0,4	3,76	4,0	2,8	10,56	9,2	9,2	13,6	13,6	5,76	5,76	39,52	39,52

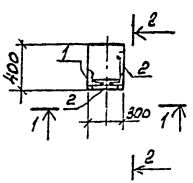

1. Колонна К60-10-Л отличается от типовой наличием дополнительных закладных деталей.

ГИП	Бетехтин		503-9-10.85-КЖИ- К60-10-Л
Нач.отд.	Сидорова		
Гл.спец.	Стрекнин		
Рук.гр.	Потапова		Колонна К60-10-Л
Вед.инж.	Киреянова		Железобетон

Стадия	Масса	Масштаб
Р.П		
Лист 1	Листов	

ГИПРОАВТОТРАНС Новосибирский филиал

Копировал Арув- Формат А3

Инв.№ подл. | Подпись и дата | Взам.инв.№

Альбом I

Типовые проекты

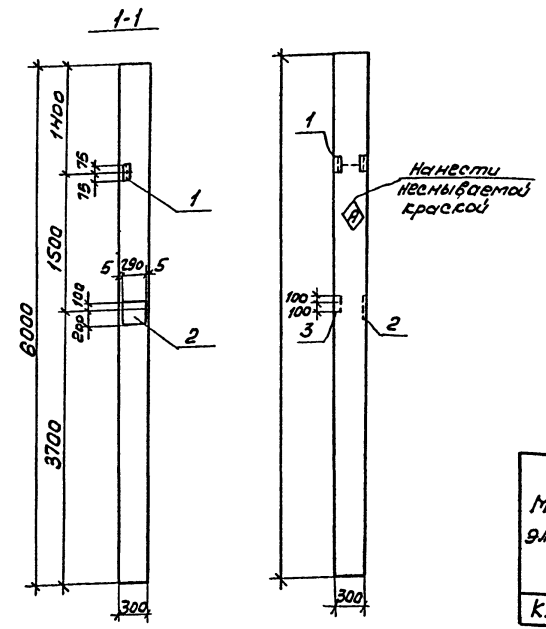

Позиция	Зона	Поз.	Обозначение	Наименование	Кол.	Примечание
				Документация		
			1.431-20 Вып. 0	Пояснительная записка		
				Чертеж колонны		
			1.431-20 Вып. 5	КБ8		
				Дополнительные сборочные единицы		
		1	1.423-3 Вып. 2	Изделие закладное М1-13	1	1.68
		2	То же	То же НМ1-1	1	10.4
		3	"	" М1-12	1	6,0

Ведомость расхода стали на дополнительные закладные изделия элемента, кг

Марка элемента	Изделия закладные												Всего	Общий расход
	Арматура класса						Прокат марки							
	AI ГОСТ 5781-82		AIII ГОСТ 5781-82				ВСт3кп2 ГОСТ 103-76		ГОСТ 82-70*		ГОСТ 8509-72*			
	ф6	Итого	ф12	ф14	ф22	Итого	200х10	Итого	300х10	Итого	L63х5	Итого		
КБ8-а	0,2	0,2	1,64	2,0	1,4	5,04	4,6	4,6	6,8	6,8	1,44	1,44	18,08	18,08

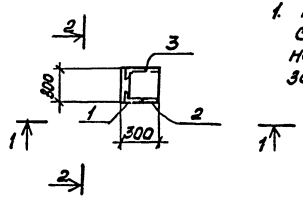

1. Колонна КБ8-а отличается от типовой колонны наличием дополнительных закладных деталей.

ГИП	Бетехтин		503-9-10.85 -КЖИ- КБ8-а
Нач. отд	Сидорова		
Гл. спец.	Стрехнин		Колонна КБ8-а
Рук. гр.	Потапова		Стадия: Рп; Масса: ; Масштаб:
Ведущ. инж.	Курьянова		Лист 1; Листов 1
			Железобетон
			ГИПРОАВТОТРАНС Новосибирский филиал

Копировал друг. Формат А3

Альбом V

Типовой проект

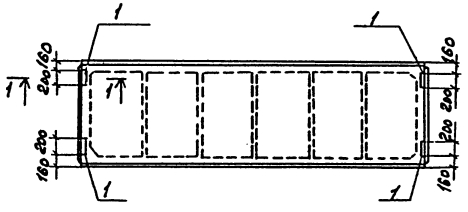

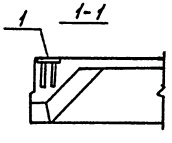

1. Плита ПГ-2АтVП-а отличается от типовой наличием дополнительных закладных изделий.

Формат	Зона	Поз.	Обозначение	Наименование	Кол.	Примечание
				Документация		
			ГОСТ 22701.0-77	Пояснительная записка		
				Чертеж плиты		
			ГОСТ 22701-1-77	ПГ-2АтVП		
				Дополнительные сборочные единицы		
		1	ГОСТ 22701.5-77	Изделие закладное М-8	4	1,70

Ведомость расхода стали на дополнительные закладные изделия элемента, кг

Марка элемента	Изделие закладное								Общий расход
	Арматура класса				Прокат марки			Всего	
	ФАIII				Вст3КП2				
	ГОСТ 5781-82				ГОСТ 103-76				
	ф10			Итого	-100×8		Итого		
ПГ-2АтVП-а	1,6			1,6	5,2		5,2	6,8	6,8

ГИП	Бетехтин	
Нач. отд.	Сидорова	
Гл. спец.	Стрехнин	
Рук. гр.	Потапова	
Вед. инж.	Кирьянова	

503-9-10.85 - КЖИ-ПГ-2АтVП-а

Плита ПГ-2АтVП-а

Железобетон

Стадия	Масса	Масштаб
РП		

Лист 1 | Листов 1

ГИПРОАВТОТРАНС
Новосибирский филиал

Копировал Друзя

Формат А3

Инв. № подл. | Подпись и дата | Взам. инв. №

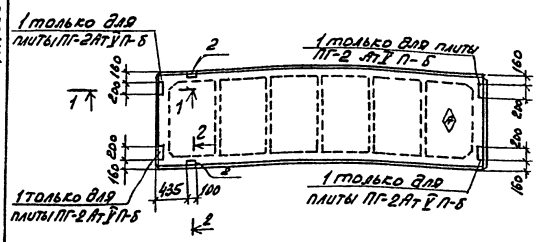

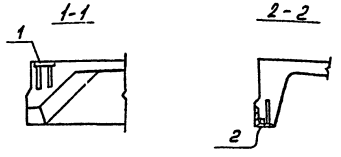

1. Плиты ПГ-2АтV П-Б; ПГ-2АтV П-В отличаются от типовой наличием дополнительных закладных изделий.

Формат	Зона	Поз.	Обозначение	Наименование	Кол.	Примечание
				Документация		
			ГОСТ 22701.0-77	Пояснительная записка		
				Чертеж плиты		
			ГОСТ 22701.1-77	ПГ-2 АтV П		
				Дополнительные сборочные единицы		
		1	ГОСТ 22701.5-77	Изделие закладное М-8	4	1,7
		2	то же	тоже М-9	2	1,25

Ведомость расхода стали на дополнительные закладные изделия элемента, кг

Марка элемента	Изделие закладное								Общий расход
	Арматура класса				Прокат марки			Всего	
	AIII				ВСт3кп2				
	ГОСТ 5781-82				ГОСТ 103-76	ГОСТ 8509-72*			
	ф10	ф14		Итого	-100×8	L70×8	Итого		
ПГ-2АтV П-Б	2,22	0,4		2,64	5,2	1,68	6,88	9,52	9,52
ПГ-2АтV П-В	0,62	0,2		0,82		1,68	1,68	2,50	2,50

ГИП	Бетехтин		503-9-10.85 - КЖИ -	ПГ-2АтV П-Б ПГ-2АтV П-В
Нач.отд.	Сударова			
Гл.спец.	Стрехнин		Плиты ПГ-2АтV П-Б ПГ-2АтV П-В	Стадия: Рп; Масса; Масштаб
Рук.гр.	Потапова			Лист 1; Листов 1
Ведущ.	Кирьянова		Железобетон	ГИПРОАВТОТРАНС Новосибирский филиал

Копировал Фурз- Формат А3

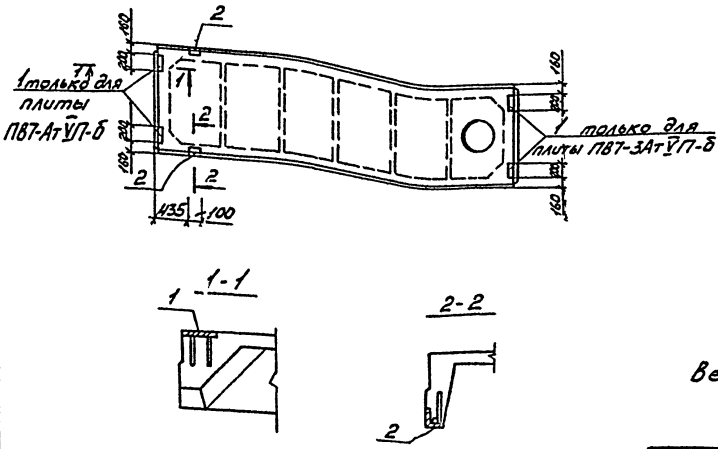

Формат	Зона	Поз.	Обозначение	Наименование	Кол.	Примечание
				Документация		
			ГОСТ 22701.0-77	Пояснительная записка		
				Чертеж плиты		
			ГОСТ 22701.2-77	ПВ4-ЗАтVП,		
				ПВ7-ЗАтVП		
				Дополнительные сборочные единицы		
		1	ГОСТ 22701.5-77	Изделие закладное М-8	4	1,7
		2	То же	То же М-9	2	1,25

Ведомость расхода стали на дополнительные закладные детали, элемента, кг

Марка элемента	Изделие закладное								Всего	Общий расход
	Арматура класса AIII				Прокат марки Вст3 КП2					
	ГОСТ 5781-82				ГОСТ 103-76		ГОСТ 8509-72*			
	ф10	ф14		Итого	-100х8	Итого	L70х8	Итого		
ПВ4-ЗАтVП-а	0,62	0,2		0,82	—		1,68	1,68	2,5	2,5
ПВ7-ЗАтVП-а	0,62	0,2		0,82	—		1,68	1,68	2,5	2,5
ПВ7-ЗАтVП-б	2,22	0,4		2,64	5,2	5,2	1,68	6,88	9,52	9,52

1. Плиты ПВ4-ЗАтVП-а, ПВ7-ЗАтVП-а,б отличаются от типовых наличием дополнительных закладных изделий.

ГИП	Бетехтин		503-9-10.85-КЖИ- ПВ4-ЗАтVП-а ПВ7-ЗАтVП-а ПВ7-ЗАтVП-б	
Нач. отд.	Сидорова			
Гл. спец.	Стретнин		Плиты ПВ4-ЗАтVП-а; ПВ7-ЗАтVП-а ПВ7-ЗАтVП-б	Стадия: РП; Масса; Масшт.
Рук. гр.	Паталова			Лист 1; Листов 1
Вед. инж.	Кирьянова		Железобетон	ГИПРОАВТОТРАНС Новосибирский филиал

Формат А3

Альбом V

Типовой проект

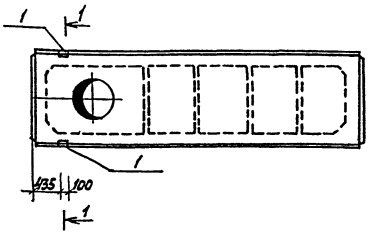

1-1

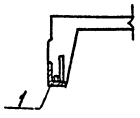

1. Плита ПВ10-3АтV П-а отличается от типовой наличием дополнительных закладных изделий.

Формат	Зона	Поз.	Обозначение	Наименование	Кол.	Примечание
				Документация		
			ГОСТ 22701.0-77	Пояснительная записка		
				Чертеж плиты		
			ГОСТ 22701.2-77	ПВ10-3АтV П		
				Дополнительные сборочные единицы		
		1	ГОСТ 22701.5-77	Изделие закладное М-9	2	1,25

Ведомость расхода стали на дополнительные закладные изделия элемента, кг

Марка элемента	Изделие закладное							Общий расход
	Арматура класса А III			Прокат марки Вст3 КП2			Всего	
	ГОСТ 5781-82			ГОСТ 8509-72 ×				
	ф10	ф14	Итого	L70×8		Итого		
ПВ10-3АтV П-а	0,62	0,2	0,82	1,68		1,68	2,50	2,50

ГИП	Бетехтин		
Нач.отд.	Сидорова		
Гл.спец.	Стрехнин		
Рук.гр.	Потапова		
Вед.инж.	Кирьянова		

503-9-10.85 -КЖИ-ПВ10-3АтV П-а

Плита ПВ10-3АтV П-а

Стадия	Масса	Масштаб
Рп		

Лист 1 | Листов 1

Железобетон

ГИПРОАВТОТРАНС
Новосибирский филиал

Копировал Друг- Формат А3

Инв.№ подл. | Подпись и дата | Взам. инв.№

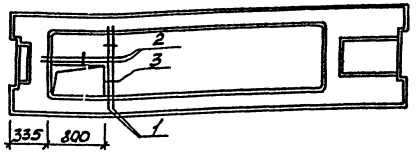

Формат	Зона	Поз.	Обозначение	Наименование	Кол.	Примечание
				Документация		
			1.041.1-2 Вып. 6	Пояснительная записка		
				Чертеж плиты		
			1.041.1-2 Вып. 6	ПРС 56.15-16АтVТ дополнительные сборочные единицы		
				ф6 AIII ГОСТ 5781-82		
		1		ℓ=1160	2	0.458
		2		ℓ=1100	2	0.43
		3		ℓ=70	3	0.028

1. Плита ПРС 56.15-16АтVТ-а отличается от типовой наличием отверстия.

Ведомость расхода стали на дополнительные изделия элемента, кг

Марка элемента	Изделия арматурные			Всего	Общий расход
	Арматура класса AIII ГОСТ 5781-82				
	ф8		Итого		
ПРС 56.15-16АтVТ-а	1.86		1.86	1.86	1.86

ГИП	Бегетгин		503-9-10.85-КЖИ-ПРС 56.15-16АтVТ-а
Нач. отд.	Сидорова		
Гл. спец.	Стрелкин		Плита ПРС 56.15-16АтVТ-а
Рук. гр.	Потапова		Стадия: РП; Масса: ; Масшт.:
Ведущ. инж.	Кирьянова		Лист 1; Листов 1
			Железобетон
			ГИПРОАВТОТРАНС Новосибирский филиал

Инв. № подл. | Подп. и дата | Взам. инв. №

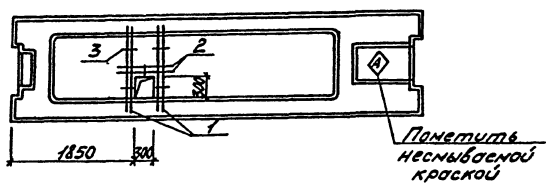

Формат	Зона	Поз.	Обозначение	Наименование	Кол.	Примечание
				Документация		
			1.041-1 вып.4	Пояснительная записка		
				Чертежи плиты		
			То же	ПРС56.15-16АтVТ		
				Дополнительные сборочные единицы		
				ФбА III ГОСТ 5781-82		
		1		ℓ=1160	4	0.458
		2		ℓ=560	2	0.22
		3		ℓ=70	5	0.028

Ведомость расхода стали на дополнительные изделия элемента, кг

Марка элемента	Изделия арматурные				Общий расход
	Арматура класса A III			Всего	
	ГОСТ 5781-82				
	ф8		Итого		
ПРС56.15-16АтVТ-б	2.41		2.41	2.41	2.41

1. Плита ПРС56.15-16АтVТ-б отличается от типовой наличием отверстия.

ГИП	Бетехтин		503-9-10.85-КЖИ-ПРС56.15-16АтVТ-б
Нач.отд.	Сизарова		
Гл.спец.	Стрехнин		Плита ПРС56.15-16АтVТ-б — Стадия: РП; Масса; Масшт.
Рук.гр.	Потапова		
Вед.инж.	Кирьянова		Лист 1; Листов 1
			Железобетон — ГИПРОАВТОТРАНС Новосибирский филиал

Типовой проект 503

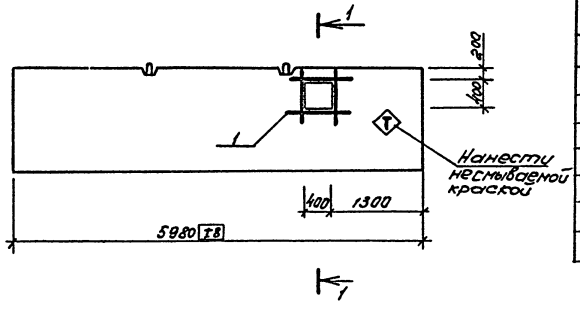

1 - 1

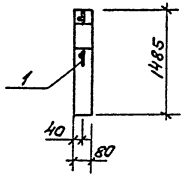

Формат	Зона	Поз.	Обозначение	Наименование	Кол.	Примечание
				Документация		
			1.431-20 вып. 0,1	Пояснительная записка		
			1.431-20 вып. 1	Чертеж плиты ППБ-3 / 5,98×1,485		
				Дополнительные сборочные единицы		
				ф8А III ГОСТ 5781-82 ℓ=1100	4	0,44 кг

Ведомость дополнительного расхода стали на элемент, кг

Марка элемента	Изделия арматурные			
	Арматура класса А-III ГОСТ 5781-82			Всего
		ф8	Итого	
ППБ-3А / 5,98×1,485		1,7		1,7

1. Панель ППБ-3А / 5,98×1,485 отличается от типовой наличием отверстия.

ГИП	Бетехтин		
Начотд	Сидорова		
Гл.спец	Стрехнин		
Рук.гр	Потапова		
Вед.инж	Курьянова		
Ст.инж	Макеев		

503-9-10.85 КЖИ ППБ-3А / 5,98×1,485

Перегородка ППБ-3А / 5,98×1,485

Стадия	Масса	Масштаб
РП		
Лист 1	Листов 1	

ГИПРОАВТОТРАНС
Новосибирский филиал

Формат А3

Альбом V

Типовой проект 503

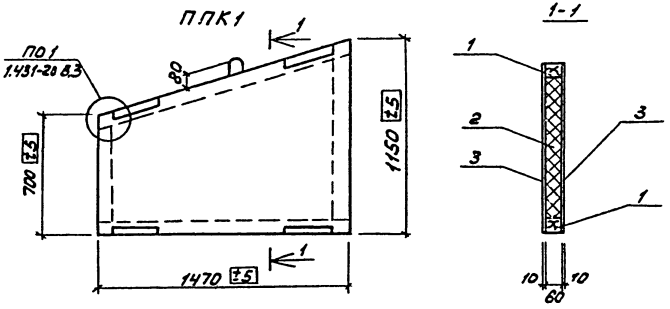

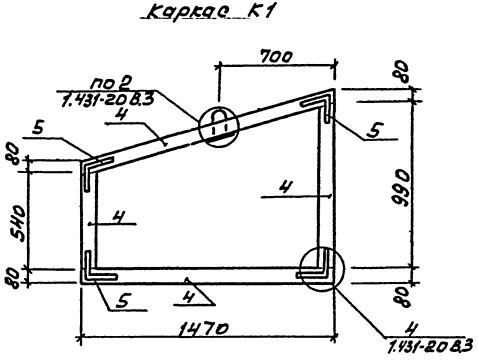

1. Изготовление каркасно-обшивных вкладышей производить по указаниям серии 1.431-20 вып.3

Формат	Зона	Поз.	Обозначение	Наименование	Кол.	Примечание
				ППК1		
				Сборочные единицы		
		1		Каркас К1	1	
				Материал на ППК1		
		2		Полужесткие плиты ГОСТ 9573-82 $\sigma = 100$ кг/м³	–	0,08 м³
		3		Асбестоцементные листы ГОСТ 18124-75* $\delta = 10$	–	2.7 м²
				Шурупы ф4х30	–	0,1 кг
				Каркас К1		
				Детали		
		4		Брус 80х60 $\ell = 4600$		0,02 м³
		5		-60х4 ГОСТ 103-76 $\ell = 3200$	–	6,0 кг
				-60х6 ГОСТ 103-76 $\ell = 160$	1	0,5 кг
				ф10АI ГОСТ 5781-82 $\ell = 450$	1	0,3 кг
				Шурупы ф4х30	–	0,1 кг
				Гайка М10	1	

ГИП	Бетехтин		503-9-10.85 -КЖИ-ППК1
Нач.отд	Сидорова		
Гл.спец	Стрехнин		Каркасно-обшивной вкладыш ППК1
Рук.гр.	Потапова		
Вед.инж	Кирьянова		
Ст.инж.	Макеев		

Стадия	Масса	Масштаб
Рп	0,07т	
Лист 1	Листов 1	

ГИПРОАВТОТРАНС
Новосибирский филиал

Инв.№ подл. | Подпись и дата | Взам.инв.№

Копировал

Формат А3

Альбом V

Типовой проект 503

ППК2

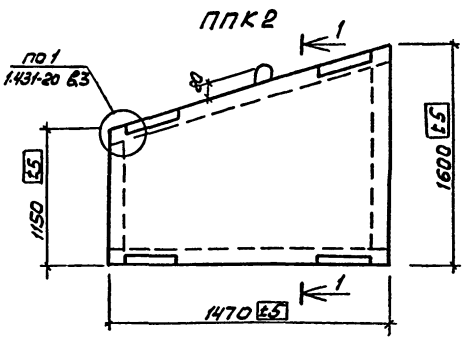

1-1

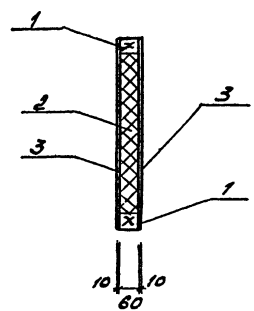

Каркас К1

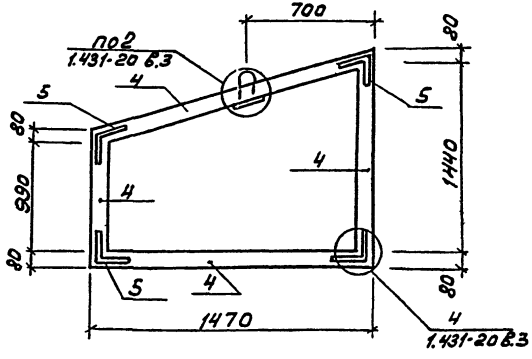

1. Изготовление каркасно-обшивных вкладышей производить по указаниям серии 1.431-20 вып.3

Формат	Зона	Поз	Обозначение	Наименование	Кол.	Примечание
				ППК2		
				Сборочные единицы		
		1		каркас К1	1	
				Материал на ППК2		
		2		Полужесткие плиты ГОСТ 9573-82 γ=100 кг/м³	–	0,12 м³
		3		Асбестоцементные листы ГОСТ 18124-75* δ=10	–	4,1 м²
				шурупы ф4х30	–	0,16 кг
				Каркас К1		
				Детали		
		4		Брус 80х60 ℓ=5470		0,03 м³
		5		-60х4 ГОСТ 103-76 ℓ=3200	–	6,0 кг
				-60х6 ГОСТ 103-76 ℓ=160	1	0,5 кг
				ф10АI ГОСТ 5781-82 ℓ=450	1	0,3 кг
				шурупы ф4х30	–	0,18 кг
				Гайка М10	1	

ГИП	Бетехтин	
Нач. отд.	Сидорова	
Гл. спец.	Стрехнин	
Рук. гр.	Потапова	
Вед. инж.	Кирьянова	
Ст. инж.	Макеев	

503-9-10.85 -КЖИ-ППК2

Каркасно-обшивной вкладыш ППК2

Стадия	Масса	Масштаб
РП	0,1т	

Лист 1 | Листов 1

ГИПРОАВТОТРАНС
Новосибирский филиал

Копировал Друзя

Формат А3

Альбом V

Типовой проект 503

ППК3

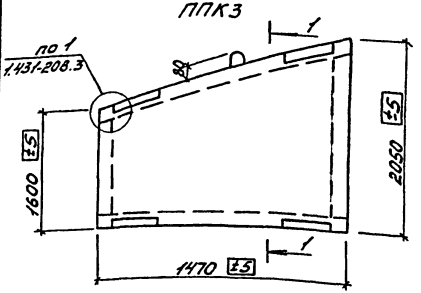

1-1

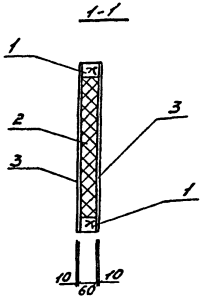

Каркас К1

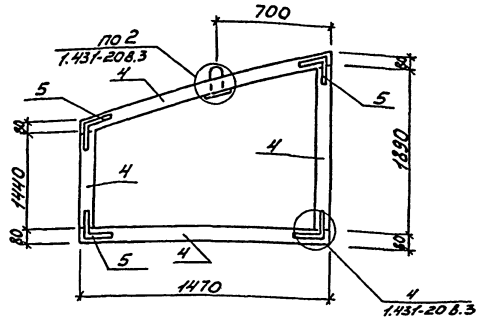

1. Изготовление каркасно-обшивных вкладышей производить по указаниям серии 1.431-20 вып. 3

Формат	Зона	Поз.	Обозначение	Наименование	Кол.	Примечание
				ППК3		
				Сборочные единицы		
		1		Каркас К1	1	
				Материал на ППК3		
		2		Полужесткие плиты ГОСТ 9573-82 γ-100 кг/м³	–	0,16 м³
		3		Асбестоцементные листы ГОСТ 18124-75* S=10	–	5,4 м²
				Шурупы ф4х30	–	0,2 кг
				Каркас К1		
				Детали		
		4		Брус 80х60 ℓ=6330		0,03 м³
		5		-60х4 ГОСТ 103-76 ℓ=3200	–	6,0 кг
				-60х6 ГОСТ 103-76 ℓ=160	1	0,5 кг
				ф10АI ГОСТ 5781-82 ℓ=450	1	0,3 кг
				Шурупы ф4х30	–	0,2 кг
				Гайка М10	1	

ГИП	Бетехтин		503-9-10.85-КЖИ-ППК3
Нач. отд.	Сидорова		
Гл. спец.	Стрехнин		Каркасно-обшивной вкладыш ППК3
Рук. гр.	Потапова		
Вед. инж.	Корьянова		
Ст. инж.	Накеев		

Стадия	Масса	Масштаб
РП	0,13т	
Лист 1	Листов 1	

ГИПРОАВТОТРАНС
Новосибирский филиал

Формат А3

Инв. № подл. | Подп. и дата | Взам. инв. №

Альбом V

Типовой проект 503

ППК 4

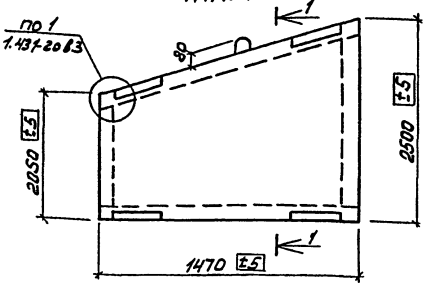

1-1

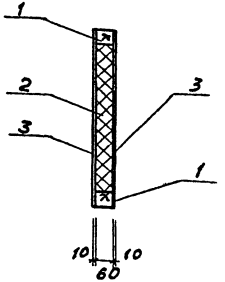

Каркас К1

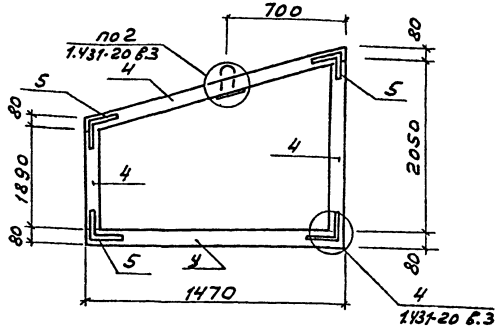

1. Изготовление каркасно-обшивных вкладышей производить по указаниям серии 1.431-20 вып.3

Формат	Зона	Поз.	Обозначение	Наименование	Кол.	Примечание
				ППК 4		
				Сборочные единицы		
		1		каркас К 1	1	
				Материал на ППК 4		
		2		Полужесткие плиты ГОСТ 9573-82 $\gamma = 100$ кг/м²	–	0,2 м³
		3		Асбестоцементные листы ГОСТ 18124-75* $\delta = 10$	–	6,7 м2
				Шурупы ф4×30	–	0,25 кг
				Каркас К 1		
				Детали		
		4		Брус 80×60 $\ell = 6950$		0,04 м³
		5		-60×4 ГОСТ 103-76 $\ell = 3200$	–	6,0 кг
				-60×6 ГОСТ 103-76 $\ell = 160$	1	0,5 кг
				ф10АI ГОСТ 5781-82 $\ell = 450$	1	0,3 кг
				Шурупы ф4×30	–	0,3 кг
				Гайка М10	1	

ГИП	Ветехтин	
Нач.отд.	Сидорова	
Гл.спец.	Стрекнин	
Рук.гр.	Потапова	
Вед.инж.	Кирьянова	
Ст.инж.	Макеев	

503-9-10.85 -КЖИ- ППК 4

Каркасно-обшивной вкладыш ППК4

Стадия	Масса	Масштаб
РП	0,17т	

Лист 1 Листов 1

ГИПРОАВТОТРАНС
Новосибирский филиал

Копировал [illegible] Формат А3

Инв.№ подл. | Подпись и дата | Взам. инв.№

Альбом 6

Типовой проект 503

ППК5

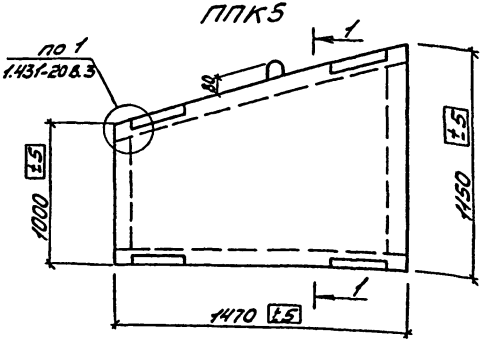

1-1

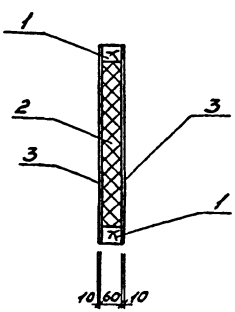

Каркас К1

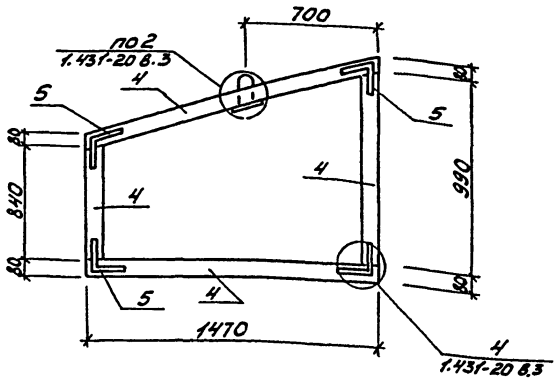

1. Изготовление каркасно-обшивных вкладышей производить по указаниям серии 1.431-20 вып. 3

Формат	Зона	Поз.	Обозначение	Наименование	Кол.	Примечание
				ППК5		
				Сборочные единицы		
		1		Каркас К1	1	
				Материал на ППК5		
		2		Полужесткие плиты ГОСТ 9573-82 Y-100 К1/М3	—	0,1 м3
		3		Асбестоцементные листы ГОСТ 18124-75* б=10	—	3,2 м2
				Шурупы ф4х30	—	0,12 кг
				Каркас К1		
				Детали		
		4		Брус 80х60 ℓ=5150		0,03 м3
		5		-60х4 ГОСТ 103-76 ℓ=3200	—	6,0 кг
				-60х6 ГОСТ 103-76 ℓ=160	1	0,5 кг
				ф10АI ГОСТ 5781-82 ℓ=450	1	0,3 кг
				Шурупы ф4х30	—	0,14 кг
				Гайка М10	1	

ГИП	Бетехтин	
Нач. отд.	Сидорова	
Гл. спец.	Стрехнин	
Рук. гр.	Потапова	
Вед. инж.	Курьянова	
Ст. инж.	Нокеев	

503-9-10.85 - КЖИ - ППК5

Каркасно-обшивной вкладыш ППК5

Стадия	Масса	Масшт.
РП	0,08т	
Лист 1	Листов 1	

ГИПРОАВТОТРАНС
Новосибирский филиал

Формат А3

ППК6

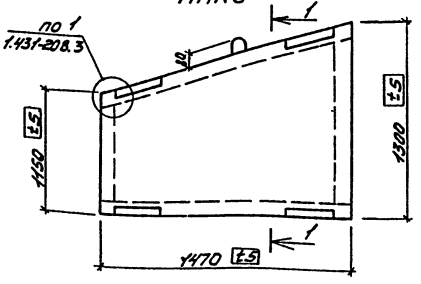

1-1

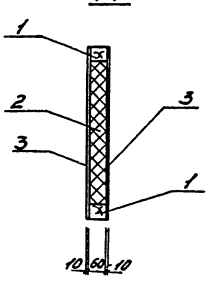

Каркас К1

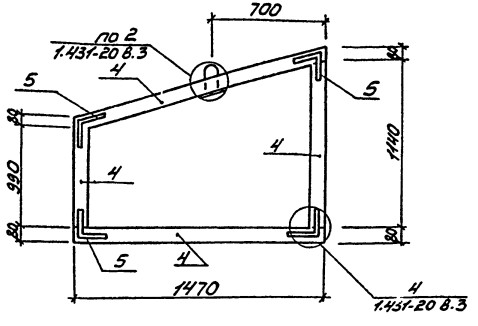

1. Изготовление каркасно-обшивных вкладышей производить по указаниям серии 1.431-20 вып. 3

Формат	Зона	Поз.	Обозначение	Наименование	Кол.	Примечание
				ППК6		
				Сборочные единицы		
		1		Каркас К1	1	
				Материал на ППК6		
		2		Полужесткие плиты ГОСТ 9573-82 γ=100 кг/м³	—	0.11 м³
		3		Асбестоцементные листы ГОСТ 18124-75* S=10	—	3.6 м²
				Шурупы ф4х30	—	0.14 кг
				Каркас К1		
				Детали		
		4		Брус 80х60 ℓ=5150		0.03 м
		5		-60х4 ГОСТ 103-76 ℓ=3200	—	6.0 кг
				-60х6 ГОСТ 103-76 ℓ=160	1	0.5 кг
				ФЮАТ ГОСТ 5781-82 ℓ=450	1	0.3 кг
				Шурупы ф4х30	—	0.16 кг
				Гайка М10	1	

ГИП	Бегельтин		
Нач. отд.	Сидорова		
Гл. спец.	Стрекнина		
Рук. гр.	Потапова		
Вед. инж.	Кирьянова		
Ст. инж.	Макеев		

503-9-10.85 - КЖИ - ППК6

Каркасно-обшивной вкладыш ППК6

Стадия	Масса	Масшт.
РП		
Лист 1	Листов 1	

ГИПРОАВТОТРАН
Новосибирский филиал

Формат А3

Инв. № подл. | Подп. и дата | Взам. инв. №

Альбом V

Типовой проект 503

Инв. № подл. | Подпись и дата | Взам. инв. №

ППК 7

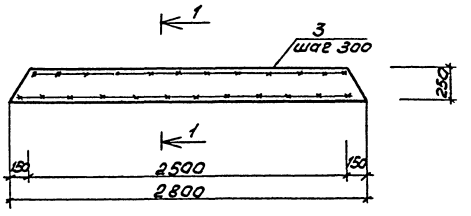

1-1

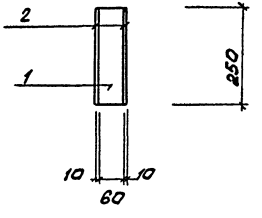

Формат	Зона	Поз.	Обозначение	Наименование	Кол.	Примечание
				ППК 7		
		1		Брус 250×60 ℓ=2800	1	0,04 м
				Асбестоцементные листы		
		2		δ=10 ГОСТ 18124-75*	–	1,4 м²
		3		Шурупы ф4×30		0,2 кг

Изготовление вкладыша производить по указаниям серии 1.431-20 вып.3.

ГИП	Бетехтин		503-9-10.85 -КЖИ- ППК 7
Нач.отд.	Сидорова		
Гл.спец.	Стрехнин		Каркасно-обшивной вкладыш ППК-7
Рук.гр.	Потапова		Стадия: РП; Масса: 0,06т; Масштаб:
Вед.инж.	Кирьянов		Лист 1; Листов 1
Ст.инж.	Макеев		ГИПРОАВТОТРАНС Новосибирский филиал

Копировал друд.

Формат А3

Альбом V

Типовой проект 503

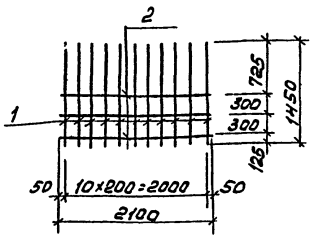

Формат	Зона	Поз.	Обозначение	Наименование	Кол.	Примечание
		1		ф12АII ГОСТ 5781-82 ℓ=1450	11	14,20
		2		ф8АI ГОСТ 5781-82 ℓ=2100	3	2,5
						16,70

ГИП	Бетехтин	
Нач. отд.	Сидорова	
Гл. спец.	Стрехнин	
Рук. гр.	Потапова	
Вед. инж.	Кирьянова	

503-9-10.85 -КЖИ- С-1

Сетка арматурная С-1

Стадия	Масса	Масштаб
Р	16,7	

Лист 1 Листов 1

ГИПРОАВТОТРАНС
Новосибирский филиал

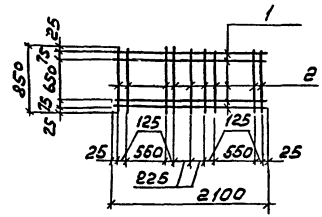

Формат	Зона	Поз.	Обозначение	Наименование	Кол.	Примечание
		1		ф8АI ГОСТ 5781-82 ℓ=2100	4	3,32
		2		то же ℓ=850	9	3,02
						6,34

ГИП	Бетехтин	
Нач. отд.	Сидорова	
Гл. спец.	Стрехнин	
Рук. гр.	Потапова	
Вед. инж.	Кирьянова	

503-9-10.85 -КЖИ- С-2

Сетка арматурная С-2

Стадия	Масса	Масштаб
Рп		

Лист 1 Листов 1

ГИПРОАВТОТРАНС
Новосибирский филиал

Инв. № подл. | Подпись и дата | Взам. инв. №

Копировал

Формат А3

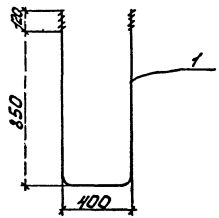

Формат	Зона	Поз.	Обозначение	Наименование	Кол.	Примечание
				МН-1		
		1		ф25АТ ГОСТ 5781-82 ℓ=2340	1	9.0

ГИП	Бетехтин		
Нач. отд.	Сидорова		
Гл. спец.	Стрехнина		
Рук. гр.	Потапова		
Вед. инж.	Кирьянова		

503-9-10.85 КЖИ-МН-1

Изделие закладное МН-1

Стадия	Масса	Масшт.
Р	9.0	

Лист 1 | Листов 1

ГИПРОАВТОТРАНС
Новосибирский филиал

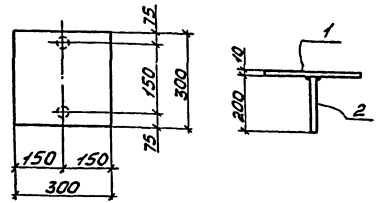

Формат	Зона	Поз.	Обозначение	Наименование	Кол.	Примечание
		1		-300×10 ГОСТ 82-70* ℓ=300	1	7.07
		2		ф10АIII ГОСТ 5781-82 ℓ=200	2	0.25
						7.32

ГИП	Бетехтин		
Нач. отд.	Сидорова		
Гл. спец.	Стрехнина		
Рук. гр.	Потапова		
Вед. инж.	Кирьянова		

503-9-10.85-КЖИ - МН-2

Изделие закладное МН-2

Стадия	Масса	Масшт.
РП	7.32	

Лист 1 | Листов 1

ГИПРОАВТОТРАНС
Новосибирский филиал

Инв. № подл. | Подп. и дата | Взам. инв. №

Формат А3

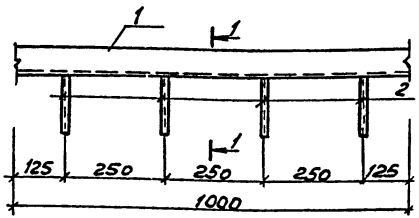



Формат	Зона	Поз.	Обозначение	Наименование	Кол.	Примечание
		1		L63×5 ГОСТ 8509-72* ℓ=1000	1	4,80
		2		ф8 AI ГОСТ 5781-82 ℓ=250	4	0,4
				Итого		5,2

ГИП	Бетехтин		503-9-10.85 -КЖИ-МН-3	
Нач.отд.	Сиборова			
Гл.спец.	Стрехнин		Изделие закладное МН-3	Стадия: Р; Масса: ; Масштаб:
Рук.гр.	Потапова			Лист 1 Листов 1
Вед.инж.	Курьянова			ГИПРОАВТОТРАНС Новосибирский филиал

Копировал Фрунз- Формат А4

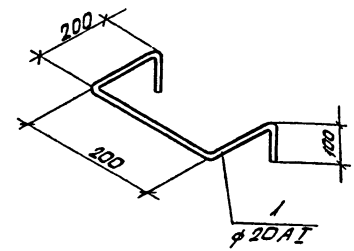

Формат	Зона	Поз.	Обозначение	Наименование	Кол.	Примечание
		1		ф20 AI ГОСТ 5781-82 ℓ=800	1	2,0 кг

Инв.№ подл. | Подпись и дата | Взам. инв.№

ГИП	Бетехтин		503-9-10.85 МН-4	
Нач.отд.	Сиборова			
Гл.спец.	Стрехнин		Изделие закладное МН-4	Стадия: РП; Масса: 2,0; Масштаб:
Рук.гр.	Потапова			Лист Листов
				ГИПРОАВТОТРАНС Новосибирский филиал

Альбом V

Типовой проект 503

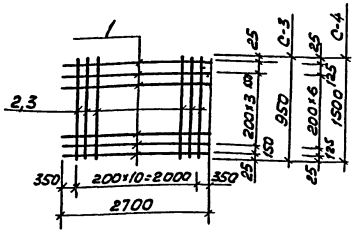

Формат	Зона	Позиция	Обозначение	Наименование	Кол.	Примеч.
				Сетка С-3		
		1		ф12АIII ГОСТ 5781-82 ℓ=2700	6	14,4 кг
		2		ℓ=950	11	9,3 кг
				Итого		23,7 кг
				Сетка С-5		
		1		ф12АIII ГОСТ 5781-82 ℓ=2700	9	21,7 кг
		3		ℓ=1500	11	14,8 кг
				Итого		36,6 кг

Инв.№ подл. | Подпись и дата | Взам. инв.№

ГИП	Бетехтин		
Нач.отд	Сидоров		
Гл.спец.	Стрехнин		
Рук.гр.	Потапова		

503-9-10.85 КЖИ С-3, С-5

Сетки С-3, С-5

Стадия	Масса	Масштаб

Лист Листов

ГИПРОАВТОТРАНС Новосибирский филиал

Формат А4

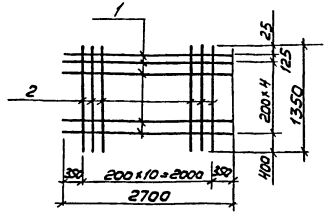

Формат	Зона	Позиция	Обозначение	Наименование	Кол.	Примеч.
		1		ф12АIII ГОСТ 5781-82 ℓ=2700	6	14,4 кг
		2		ℓ=1350	11	13,2 кг
				Итого		27,4 кг

Инв.№ подл. | Подпись и дата | Взам. инв.№

ГИП	Бетехтин		
Нач.отд	Сидоров		
Гл.спец.	Стрехнин		
Рук.гр.	Потапова		

503-9-10.85 КЖИ С-4

Сетка С-4

Стадия	Масса	Масштаб
РП		

Лист Листов

ГИПРОАВТОТРАНС Новосибирский филиал

Копировал Формат А4

Альбом V

Типовой проект

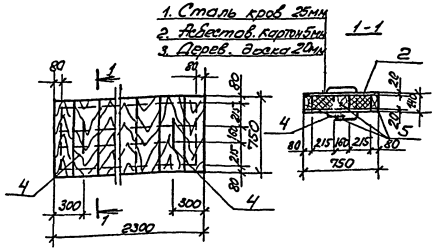
1. Сталь кров 25мм
2. Асбестов. картон 5мм
3. Дерев. бевака 20мм
1-1
2300
300
300
750
215
215
80
80
80

Альбом 5

Типовой проект 503

ЗР-1

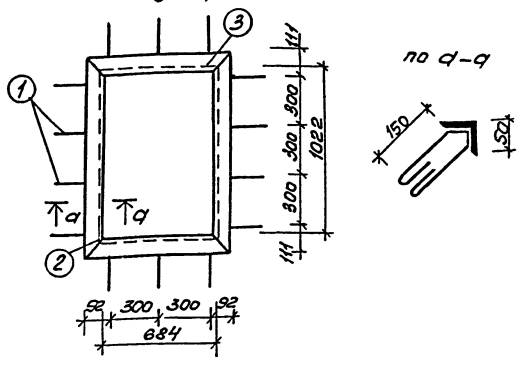

Спецификация стали

Формат	Зона	Поз.	Обозначение	Наименование	Кол.	Примечание
		1		ф6АI ГОСТ 5781-82 ℓ=520	14	0,115
		2		L50x5 ГОСТ 8509-72* ℓ=1122	2	3,78
		3		L50x5 ГОСТ 8509-72* ℓ=784	2	2,64

ГИП	Бетехтин		
Нач.отд.	Сидорова		
Гл.арх.	Серебров		
Рук.гр.	Власовская		
Ст.арх.	Зайкова		
Арх.	Коробкина		

503-9-10.85 КЖИ-ЗР-1

Закладная рамка ЗР-1

Стадия	Масса	Масштаб
РП	14,52	

Лист | Листов

Сталь

ГИПРОАВТОТРАНС Новосибирский филиал

Инв.№ подл. | Подпись и дата | Взам.инв.№

ЗР-2

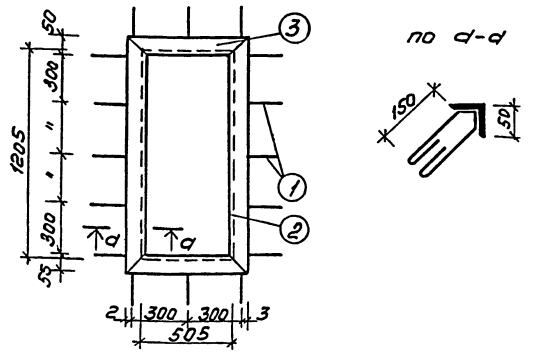

Спецификация стали

Формат	Зона	Поз.	Обозначение	Наименование	Кол.	Примечание
		1		ф6АI ГОСТ 5781-82 ℓ=520	14	0,115
		2		L50x5 ГОСТ 8509-72* ℓ=1305	2	4,39
		3		L50x5 ГОСТ 8509-72* ℓ=605	2	2.28

ГИП	Бетехтин		
Нач.отд.	Сидорова		
Гл.арх.	Серебров		
Рук.гр.	Власовская		
Ст.арх.	Зайкова		
Арх.	Коробкина		

503-9-10.85 КЖИ-ЗР-2

Закладная рамка ЗР-2

Стадия	Масса	Масштаб
РП	15,19	

Лист | Листов

Сталь

ГИПРОАВТОТРАНС Новосибирский филиал

Инв.№ подл. | Подпись и дата | Взам.инв.№

Копировал Друг. Формат А3

Альбом 5

Типовой проект 503

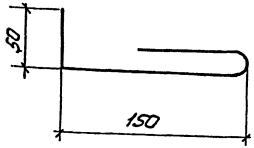

Формат	Зона	Поз	Обозначение	Наименование	Кол	Примечание
		1		ф6 AI ГОСТ 5781-82 ℓ=260	264	0,115

ГИП	Бетехтин	
Нач.отд.	Сиборова	
Гл.арх.	Серебров	
Рук.гр.	Владыкина	
Ст.арх.	Зайкова	
Арх.	Коробкина	

503-9-10.85 КЖИ-3Д-1

Закладная деталь 3Д-1

Сталь

Стадия	Масса	Масштаб
РП	15,18	
Лист	Листов	
ГИПРОАВТОТРАНС Новосибирский филиал		

Инв.№ подл. | Подпись и дата | Взам.инв.№

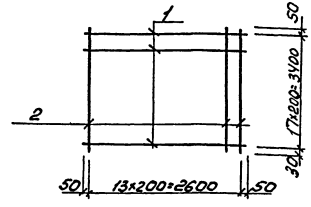

Формат	Зона	Поз	Обозначение	Наименование	Кол	Примечание
		1		ф12 AIII ГОСТ 5781-82, ℓ=3500	17	59,4
		2		ф12 AIII ГОСТ 5781-82, ℓ=3500	14	44,0

ГИП	Бетехтин	
Нач.отд.	Сиборова	
Гл.спец.	Стрехнин	
Рук.гр.	Потапова	

503-9-10.85 КЖИ-С-10

Сетка С-10

Стадия	Масса	Масштаб
РП	103,4	
Лист	Листов	
ГИПРОАВТОТРАНС Новосибирский филиал		

Инв.№ подл. | Подпись и дата | Взам.инв.№

Копировал Формат А3

Альбом V

Типовой проект 503

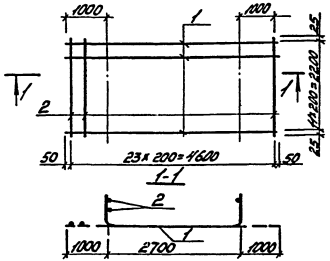

Формат	Зона	Поз.	Обозначение	Наименование	Кол.	Примечание
		1		ф12 AIII ГОСТ 5781-82, ℓ=4700	12	50.5
		2		ф12 AIII ГОСТ 5781-82, ℓ=2250	24	18,20

Инв. № подл. | Подп. и дата | Взам. инв. №

ГИП	Бетехтин		
Нач. отд.	Сидорова		
Гл. спец.	Стрекнин		
Рук. гр.	Потопова		

503-9-10.85 КЖИ С6

Сетка С6

Стадия	Масса	Масшт.
РП	98,70	
Лист 1	Листов 1	

ГИПРОАВТОТРАНС
Новосибирский филиал

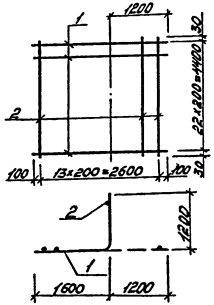

Формат	Зона	Поз.	Обозначение	Наименование	Кол.	Примечание
		1		ф12 AIII ГОСТ 5781-82, ℓ=2800	23	57.80
		2		ф12 AIII ГОСТ 5781-82, ℓ= 4460	14	55,7

Инв. № подл. | Подп. и дата | Взам. инв. №

ГИП	Бетехтин		
Нач. отд.	Сидорова		
Гл. спец.	Стрекнин		
Рук. гр.	Потопова		

503-9-10.85 КЖИ С7

Сетка С7

Стадия	Масса	Масшт.
РП	113,5	
Лист 1	Листов 1	

ГИПРОАВТОТРАНС
Новосибирский филиал

Коп. Молчер

Альбом V

Типовой проект 503

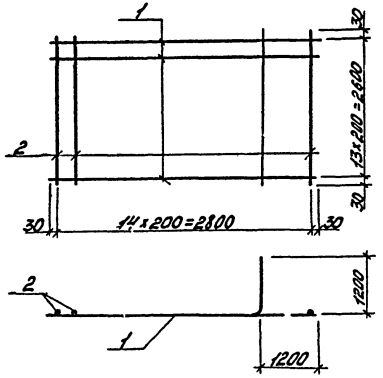

Формат	Зона	Поз.	Обозначение	Наименование	Кол.	Примечание
		1		ф12А III ГОСТ 5781-82, l=2860	14	35,7
		2		ф12А III ГОСТ 5781-82, l=2660	15	35,7

ГИП	Бетехтин		
Нач. отд.	Сидорова		
Гл. спец.	Стрехнин		
Рук. гр.	Потапова		

503-9-10.85 КЖИ С8

Сетка С8

Стадия	Масса	Масшт.
РП	71,4	

Лист 1 Листов 1

ГИПРОАВТОТРАНС
Новосибирский филиал

Инв. № подл. | Подп. и дата | Взам. инв. №

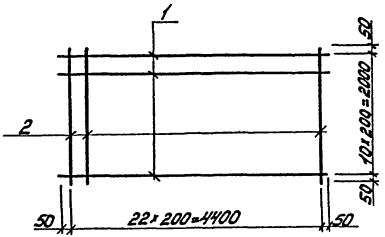

Формат	Зона	Поз.	Обозначение	Наименование	Кол.	Примечание
		1		ф12А III ГОСТ 5781-82, l=4500	11	46,7
		2		ф12А III ГОСТ 5781-82, l=2100	23	46,0

ГИП	Бетехтин		
Нач. отд.	Сидорова		
Гл. спец.	Стрехнин		
Рук. гр.	Потапова		

503-9-10.85 КЖИ С9

Сетка С9

Стадия	Масса	Масшт.
РП	92,7	

Лист 1 Листов 1

ГИПРОАВТОТРАНС
Новосибирский филиал

Инв. № подл. | Подп. и дата | Взам. инв. №

коп. [illegible]

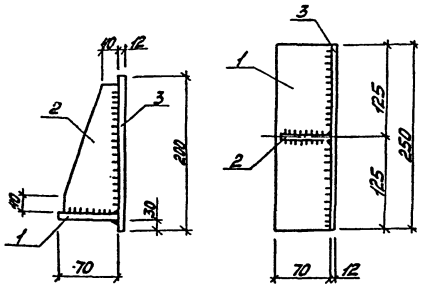

Формат	Зона	Поз.	Обозначение	Наименование	Кол.	Примечание
				ГОСТ 103-76		
		1		-70×14 ℓ=250	1	1,93
		2		-60×10 ℓ=200	1	0,94
		3		-200×12 ℓ=250	1	4,71

ГИП	Бетехтин		
Нач. отд.	Суворова		
Гл. спец.	Стремин		
Рук. гр.	Потапова		
Вед. инж.	Кирьянова		
Инж.	Михайлова		

503-9-10.85 КЖИ-Рк1

Столик опорный Рк1

Стадия	Масса	Масштаб
РП	7,58	
Лист 1	Листов 1	

ГИПРОАВТОТРАНС
Новосибирский филиал

Инв. № подл. | Подп. и дата | Взам. инв. №

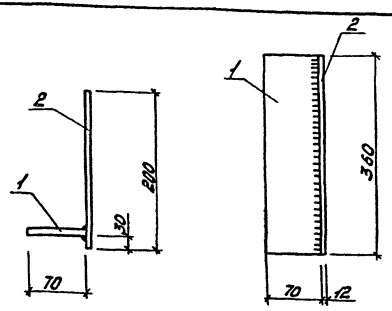

Формат	Зона	Поз.	Обозначение	Наименование	Кол.	Примечание
				ГОСТ 103-76		
		1		-70×14 ℓ=360	1	2,8
		2		-200×12 ℓ=360	1	6,8

ГИП	Бетехтин		
Нач. отд.	Суворова		
Гл. спец.	Стремин		
Рук. гр.	Потапова		
Вед. инж.	Кирьянова		
Инж.	Михайлова		

503-9-10.85 КЖИ-Тк1

Столик опорный Тк1

Стадия	Масса	Масштаб
РП	9,6	
Лист 1	Листов 1	

ГИПРОАВТОТРАНС
Новосибирский филиал

Инв. № подл. | Подп. и дата | Взам. инв. №

коп.

Типовой проект 503 Альбом V

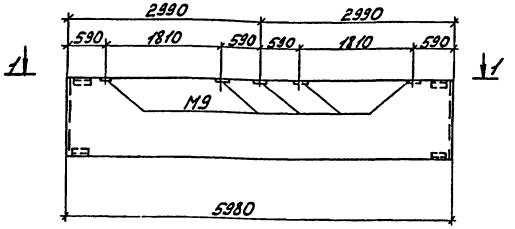

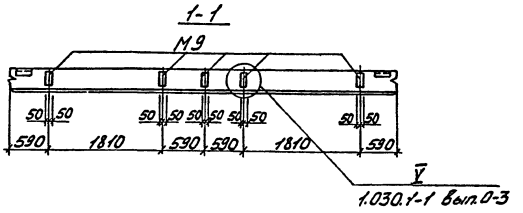

1. Панель ПС 60.12.2.0-2Л-36-1 отличается от типовой только разбивкой закладных изделий М9.

Формат	Зона	Поз.	Обозначение	Наименование	Кол.	Примечание
				Документация		
			1.030.1-1 Вып. 0-3	Пояснительная записка		
				Чертежи панели		
			1.030.1-1 Вып. 1-1	ПС 60.12.20-2Л-36		

ГИП	Бегетин		503-9-10.85 КЖИ-ПС60.12.20-2Л-31-
Нач. отд.	Сиборова		Панель ПС60.12.20-2Л-36-1
Гл. спец.	Стретнин		Стадия: РП; Масса: ; Масшт.:
Рук. гр.	Потапова		Лист 1; Листов:
Вед. инж.	Кирьянова		ГИПРОАВТОТРАН Новосибирский филиал

Инв. № подл. | Подп. и дата | Взам. инв. №

коп. Монтер

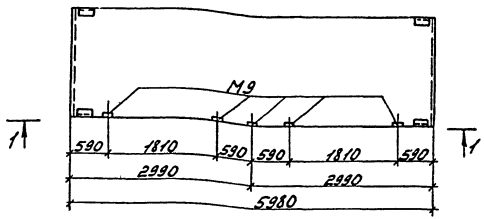

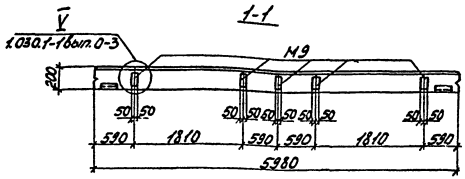

Формат	Зона	Поз.	Обозначение	Наименование	Кол.	Примечание
				Документация		
			1.030.1-1 вып. 0-3	Пояснительная записка		
			1.030.1-1 вып. 1-1	Чертеж панели		
				ПС 60.18.2-0-3л-36		

1. Панель ПС 60.18.2.0-3л-37-1 отличается от типовой только разбивкой закладных изделий М9.

ГИП	Бегелтин		503-9-10.85 КЖИ-ПС60.18.2.0-3л-36
Нач. отд.	Сидорова		
Гл. спец.	Стремин		Панель ПС 60.18.2.0-3л-36-1
Рук. гр.	Потолова		Стадия: РП; Масса: ; Масшт.:
Вед. инж.	Кирьянова		Лист 1; Листов 1
			ГИПРОАВТОТРАН Новосибирский филиал

Инв. № подл. | Подп. и дата | Взам. инв. №

коп. Монтир

Отпечатано
в Новосибирском филиале ЦИТП
630064 г. Новосибирск пр. Карла Маркса 1
Выдано в печать 14 I 1988 г.
Заказ Т-135 Тираж 320

gost.e-ecolog.ru