ТИПОВОЙ ПРОЕКТ
503-9-10.85

ОБМЕННЫЙ ПУНКТ АГРЕГАТОВ ДЛЯ ОБСЛУЖИВАНИЯ 5000-10000 АВТОМОБИЛЕЙ

АЛЬБОМ III

ЧЕРТЕЖИ ЗАДАНИЙ
ЗАВОДАМ-ИЗГОТОВИТЕЛЯМ

gost.e-ecolog.ru

				Привязан	
Инв N					

Копировал Формат А3

ТИПОВОЙ ПРОЕКТ
503-9-10.85

ОБМЕННЫЙ ПУНКТ АГРЕГАТОВ ДЛЯ ОБСЛУЖИВАНИЯ 5000-10000 АВТОМОБИЛЕЙ

АЛЬБОМ III

ЧЕРТЕЖИ ЗАДАНИЙ
ЗАВОДАМ-ИЗГОТОВИТЕЛЯМ

РАЗРАБОТАН
НОВОСИБИРСКИМ
ФИЛИАЛОМ
„ГИПРОАВТОТРАНС"

УТВЕРЖДЕН И ВВЕДЕН
В ДЕЙСТВИЕ
МИНАВТОТРАНСОМ РСФСР
19.07.84г. ПРОТОКОЛ № 50

ГЛАВНЫЙ ИНЖЕНЕР ФИЛИАЛА Я.И. ВИЛЬБЕРГЕР
ГЛАВНЫЙ ИНЖЕНЕР ПРОЕКТА В.Ф. БЕТЕХТИН

				Привязан:	
Инв №					

копировал Друз-

формат А3

Альбом II

Типовой проект 503-

Наименование	Марка листа	N страницы
Задание заводу-изготовителю.		
Содержание альбома	АСС-1	2
Приточная система П1. Щит управления. Технические данные аппаратов	АСС-2	3
Приточная система П1. Щит управления. Чертеж общего вида	АСС-3	4
Приточная система П1. Щит управления. Схема электрическая соединений	АСС-4	5-6
Приточная система П1. Щит управления. Таблица перечня надписей	АСС-5	7
Приточная система П2. Щит управления. Технические данные аппаратов	АСС-6	8
Приточная система П2. Щит управления. Чертеж общего вида	АСС-7	9
Приточная система П2. Щит управления. Схема электрическая соединений	АСС-8	10-11
Приточная система П2. Щит управления. Таблица перечня надписей	АСС-9	12
Шкаф учета энергии. ШУС. Технические данные аппаратов	ЭМ-1	13
Шкаф учета энергии. ШУС. Чертеж общего вида	ЭМ-2	14
Шкаф учета энергии. ШУС. Схема электрическая соединений	ЭМ-3	15

Щиты управления выполнены по ОСТ16.0.684.116-74

ГИП	Бетехтин		503-9-10.85 АСС
Нач. отд.	Архипов		Обменный пункт агрегатов для обслуживания 5000-10000 автомобилей
Гл. спец.	Богданов		
Рук. гр.	Смирнова		
Инж.	Коновалова	11.85	Здание пункта — Стадия: РП; Лист: 1; Листов: 9
			Задание заводу-изготовителю. Содержание альбома. — ГИПРОАВТОТРАНС Новосибирский филиал

Копир. Лит. Формат А3

Альбом III

Типовой проект 503

Формат	Зона	Позиция	Обозначение	Наименование	Кол	Примечание
				Документация		
А3				Чертеж общего вида		
А3				Схема электрическая соединений		
А4				Таблица перечня надписей		
				Сборочные единицы		
				Н1 01		
		01		Выключатель автоматический А63-МУЗ		
				Jн.р=1,6А, Jотс=10Jн.р	01	SF
		02		Реле времени ВС-10-33У4,~220В,50Гц	01	КТ
		03		Реле РПУ2-36402ЗУЗ, ~220В, 50Гц	05	К1...К5

Формат	Зона	Позиция	Обозначение	Наименование	Кол	Примечание
		04		Реле РПУ2-36202ЗУЗ ~220В, 50Гц	02	К6,К7
		05		Предохранитель ППТ-10, Jпл.вст.=6А	01	Fu
				Н51 01		
		06		Переключатель универсальный УП5312-С86УЗ	01	SA1
		07		Переключатель универсальный УП5311-А225УЗ	01	SA3
		08		Переключатель пакетный ПП1-10УЗ, исп I	02	SA2,SA4
		09		Пост управления кнопочный ПКЕ-112-2УЗ	02	SB1, SB2
		10		Кнопка КЕ011УЗ исп. 5	01	SB5
		11		Арматура сигнальная АСЛ11 У2 „зеленый"	01	HL1
		12		Арматура сигнальная АСЛ11У2 „красный"	01	HL2
				Колодка из 15 зажимов на ток 10А	01	1Х
				Колодка из 10 зажимов на ток 10А	01	2Х

ГИП	[illegible]	[illegible]	
Нач.отд	Архипов	[illegible]	
Гл.спец	Богданов	[illegible]	
Рук.гр	Смирнова	[illegible]	
Ст.инж	Коновалова	[illegible]	11.83

503-9-10.85 - АСС

Обменный пункт агрегатов для обслуживания 5000-10000 автомобилей

Здание пункта

Стадия	Лист	Листов
РП	2-1	2

Приточная система П1. Щит управления технические данные аппаратов

ГИРОАВТОТРАНС Новосибирский филиал

Формат А4

Взам. инв.№ | Подпись и дата | Инв.№ подл.

503-9-10.85 - АСС

Лист 2-2

Формат А4

Вид спереди (дверь не показана)

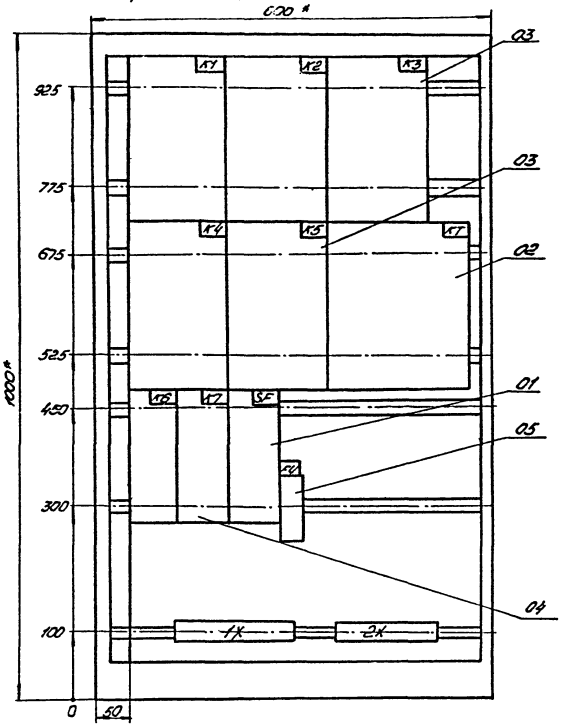

Дверь (вид спереди)

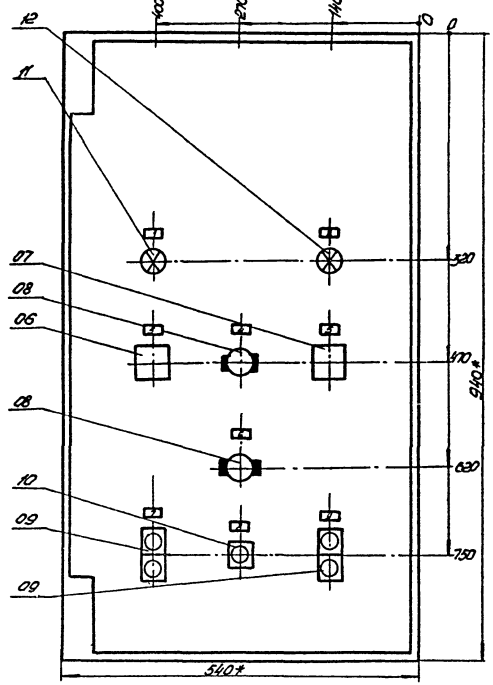

1* Размеры для справок.
2. В контуре табличек указаны номера надписей по перечню надписей.
3. Глубина ящика 350мм.

Гип.	Бетехтин		
Нач.отд.	Архипов		
Гл.спец.	Богданов		
Рук.гр.	Смирнова		
Ст.инж.	Коновалова		11.83

503-9-10.85 АСС

Обменный пункт агрегатов для обслуживания 5000-10000 автомобилей

Здание пункта

Стад.	Лист	Листов
РП	5	

Приточная система П1. Щит управления. Чертеж общего вида

ГИПРОАВТОТРАНС Новосибирский филиал

Копировал Черезова

Формат 13

Альбом III

Типовой проект 503

Инв.№ подл. | Подпись и дата | Взам.инв.№

Типовой проект 503 Альбом III

Вид спереди

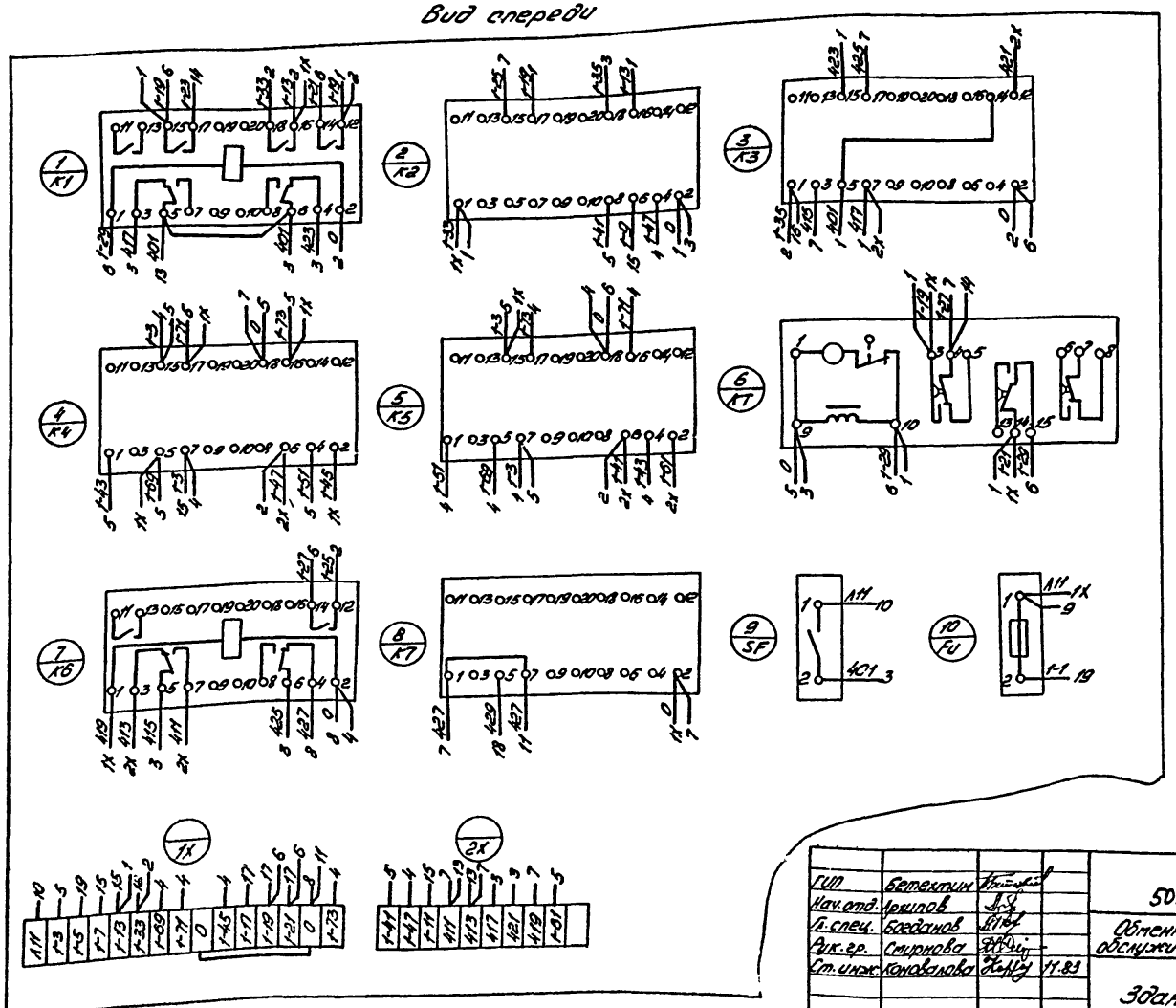

ГИП	Бетехтин			503-9-10.85 АСС
Нач. отд.	Архипов			Обменный пункт агрегатов для обслуживания 5000-10000 автомобилей
Гл. спец.	Богданов			Здание пункта — Стад. РП, Лист 4-1, Листов 2
Рук. гр.	Смирнова			Приточная система П1. Щит управления. Схема электрическая соединений
Ст. инж.	Коновалова		11.83	ГИПРОАВТОТРАНС Новосибирский филиал

Инв. № подл. | Подпись и дата | Взам. инв. №

Копировал Черезова

Формат А3

Альбом III

Типовой проект 503

Дверь ящика
Вид со стороны монтажа

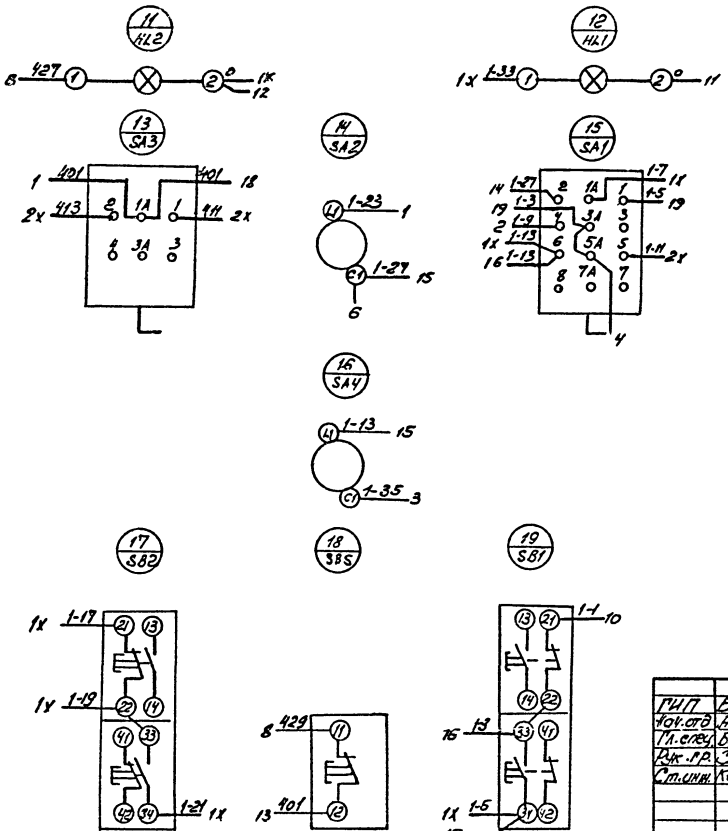

ГИП	Бетехтин			503-9-10.85 -АСС
Нач.отд	Архипов			
Гл.спец.	Богданов			Обменный пункт агрегатов для обслуживания 5000-10000 автомобилей
Рук.гр.	Смирнова			
Ст.инж.	Коновалова		11.83	Здание пункта

Стадия	Лист	Листов
РП	4-2	

Приточная система П1. Щит управления. Схема электрическая соединений.

ГИПРОАВТОТРАНС
Новосибирский филиал

Инв.N подл. | Подпись и дата | Взам.инв.N

Копир. Ль-

Формат А3

Альбом III

Типовой проект 503

Панель	Строка	Надпись	Поз. обозначение	Место надписи	Текст	Кол.	Вид шрифта	Заготовка
		1	HL1	Табличка	Нормальная работа	01		
		2	HL2	То же	Авария	01		
		3	SA1	"	Управление „Мест. – Откл. – Дист."	01		
		4	SA2	"	Режим „Зима – Лето"	01		
		5	SA3	"	Температура „Понизить – откл. – Повысить"	01		
		6	SA4	"	Промежуточное реле ВКЛ. – выкл.	01		
		7	SB1	"	Местное управление Пуск – стоп	01		
		8	SB5	"	Съем сигнала	01		
		9	SB2	"	Схема регулирования ВКЛ. – выкл.	01		

Панель	Строка	Надпись	Поз. обозначение	Место надписи	Текст	Кол.	Вид шрифта	Заготовка

Инв. № подл. | Подпись и дата | Взам. инв. №

ГИП	Бетехтин		
Нач. отд.	Архипов		
Гл. спец.	Богданов		
Рук. гр.	Смирнова		
Ст. инж.	Коновалова		VI.85

503-9-10.85 АСС

Обменный пункт агрегатов для обслуживания 5000-10000 автомобилей

Здание пункта

Стадия	Лист	Листов
РП	5	

Приточная система П1. Щит управления. Таблица. Перечня надписей

ГИПРОАВТОТРАНС Новосибирский филиал

Лист

Формат А4

Альбом III

Типовой проект

Формат	Зона	Позиция	Обозначение	Наименование	Кол.	Примечание
				Документация		
А3				Чертеж общего вида		
А3				Схема электрическая соединений		
А4				Таблица перечня надписей		
				Сборочные единицы		
				Н1 01		
		01		Выключатель автоматический А63-МУ3		
				Iнр=1,6А, Iотс=10Iн.р	01	SF
		02		Реле времени		
				ВС-10-33У4 ~220В 50Гц	01	КТ
		03		Реле РПУ2-3640231У3		
				~220В, 50Гц	05	КУ... КS
		04		Реле РПУ2-3620231У3		
				~220В, 50Гц	02	К6; К7
		05		Предохранитель ПТТ-10, Iпл.в.=6А	01	FU
				Н51 01		
		06		Переключатель универсальный УП5312-С86У3	01	SA1
		07		Переключатель универсальный УП5311-А225У3	01	SA3
		08		Переключатель пакетный ПП1-10У3, исп.I	02	SA2; SA4
		09		Переключатель пакетный ПП2-10/Н2, исп.I	01	SA5
		10		Пост управления кнопочный ПКЕ-112-2У3	03	SB1; SB2 SB6
		11		Кнопка КЕ 011У3, исп.5	01	SB5
		12		Арматура сигнальная АСЛ111У2, ~220В, 50Гц		
				„Зеленый"	01	HL1
		13		„Красный"	01	HL2
				Колодка из 15 зажимов на 10А	02	1Х; 2Х

Взам. инв. № | Подпись и дата | Инв. № подл. | Подпись и дата

ГИП	Бегехин		503-9-10.85 – АСС
Нач. отд.	Архипов		
Рук. гр.	Богданов		Обменный пункт агрегатов для обслуживания 5000-10000 автомобилей
Рук. пр.	Смирнова		
Инж.	Комарова	11.83	Здание пункта — Стадия: РП; Лист: 6-1; Листов: 2
			Приточная система П2. Щит управления. Технические данные аппаратов — ГИПРОАВТОТРАНС, Новосибирский филиал

Лист 6-2

503-9-10.85 – АСС

Формат А4

Формат А4

Типовой проект 503 Альбом III

Вид спереди (дверь не показана)

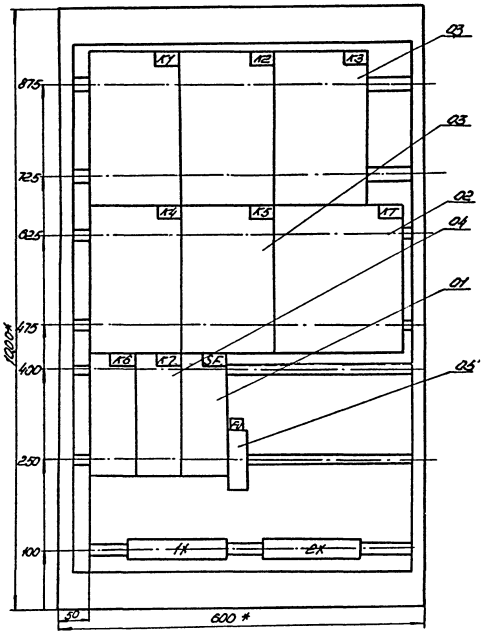

Дверь (вид спереди)

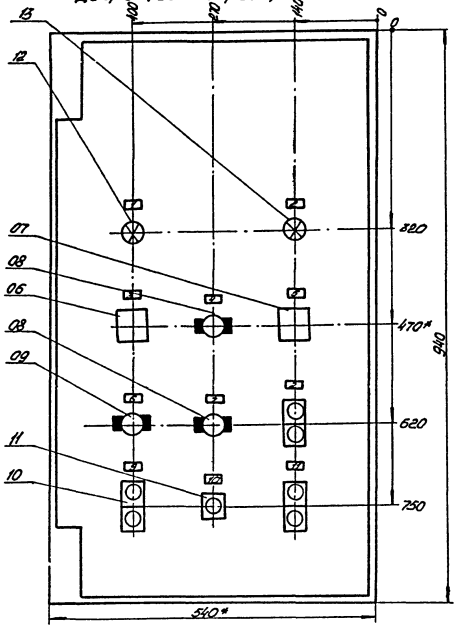

1* Размеры для справок

2. В контуре табличек указаны номера надписей по перечню надписей.

3. Глубина ящика 350 мм.

ГИП	Бетехтин			503-9-10.85 АСС
Нач.отд.	Архипов			Обменный пункт агрегатов для обслуживания 5000-10000 автомобилей
Гл.спец.	Богданов			
Рук.гр.	Смирнова			
Ст.инж.	Коновалова		11.85	Здание пункта
				Стад. РП; Лист 7; Листов
				Приточная система П2. Щит управления. Чертеж общего вида.
				ГИПРОАВТОТРАНС Новосибирский филиал.

Инв.№ подл. | Подпись и дата | Взам.инв.№

Копировал Черезова

Формат А3

Альбом III

Типовой проект 503

Вид спереди

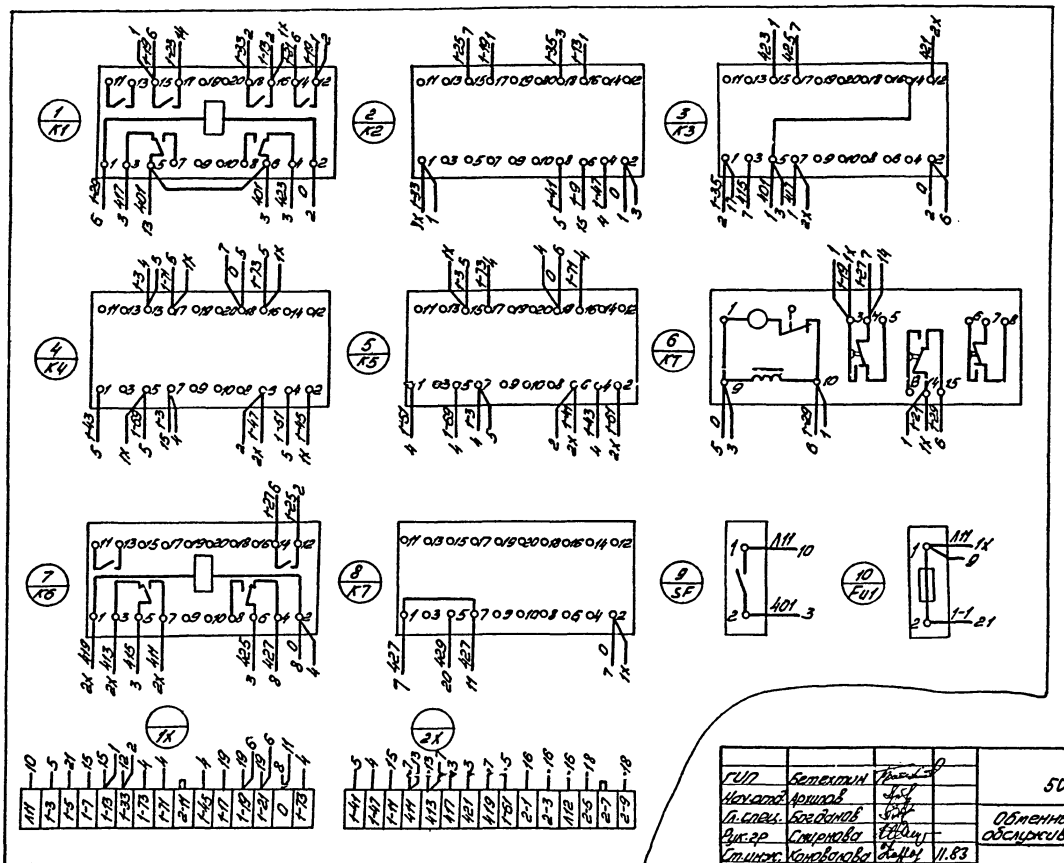

ГИП	Бетехтин			503 - 9-10.85 АСС
Нач.отд.	Архипов			Обменный пункт агрегатов для обслуживания 5000-10000 автомобилей
Гл.спец.	Богданов			
Рук.гр	Смирнова			
Ст.инж.	Коновалова		11.83	Здание пункта — Стадия: РП; Лист: 8-1; Листов: 2
				Приточная система П2 Щит управления. Схема электрическая соединений — ГИПРОАВТОТРАНС Новосибирский филиал

Инв.№ подл. | Подпись и дата | Взам.инв.№

Копировал Черезова

Формат 13

Дверь ящика
Вид со стороны монтажа

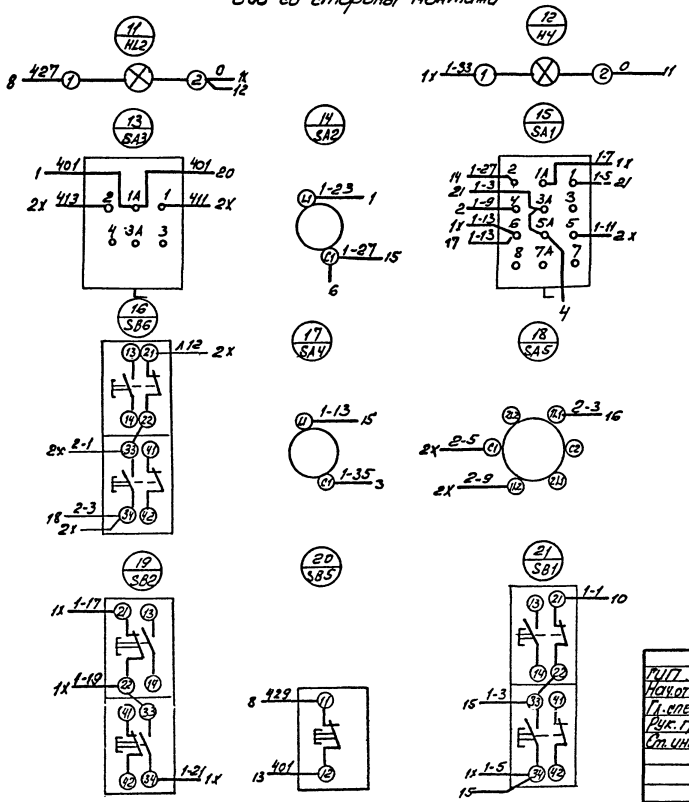

ГИП	Бегетин			503-9-10.85 -АСС	
Нач.отд	Архипов			Обменный пункт агрегатов для обслуживания 5000 и 10000 автомобилей	
Гл.спец	Богданов				
Рук.гр	Смирнова				
Ст.инж	Коновалова		11.83	Здание пункта	Стадия: РП; Лист: 8-2; Листов:
				Приточная система П2. Щит управления. Схема электрическая соединений	ГИПРОАВТОТРАНС Новосибирский филиал

Инв.№подл. | Подпись и дата | Взам.инв.№

Копировал

Формат А3

Альбом III

Типовой проект 503

Панель	Строка	Надпись	Поз. обозначение	Место надписи	Текст	Кол.	Вид шрифта	Заготовка
		1	HL1	Табличка	Нормальная работа	01		
		2	HL2	То же	Авария	01		
		3	SA1	"	Управление			
					„Мест.-Откл.-Дист."	01		
		4	SA2	"	Режим „Зима-лето"	01		
		5	SA3	"	Температура			
					Понизить-Откл.-Повысить	01		
		6	SA5	"	Электронагреватель			
					Мест. управл.-Дист. управл.	01		
		7	SA4	"	Промежуточное реле			
					Вкл. - Выкл.	01		
		8	SB6	"	Электронагреватель			
					Включить-Выключить	01		
		9	SB1	"	Местное управление			
					Пуск - Стоп	01		
		10	SB5	"	Съем аварийного сиг-			
					нала	01		
		11	SB2	"	Схема регулирования			
					Вкл. - Выкл.	01		

ГИП	Бетехтин	[signature]	
Нач. отд.	Архипов	[signature]	
Гл. спец.	Богданов	[signature]	
Рук. гр.	Смирнова	[signature]	
Ст. инж.	Коновалова	[signature]	11.83

503-9-10.85 -АСС

Обменный пункт агрегатов для обслуживания 5000 - 10000 автомобилей

Здание пункта

Стадия	Лист	Листов
РП	9	

Приточная система П2. Щит управления. Таблица перечня надписей

ГИПРОАВТОТРАНС Новосибирский филиал

Формат А4

Инв. № подл. | Подпись и дата | Взам. инв.

Панель	Строка	Надпись	Поз. обозначение	Место надписи	Текст	Кол.	Вид шрифта	Заготовка

Лист

Альбом III

Типовой проект 503-

Формат	Зона	Позиция	Обозначение	Наименование	Кол.	Примечание
				Документация		
А3			503 - ЭМ2	Чертеж общего вида	1	
А3			503 - ЭМ-3	Схема электрическая соединений	1	
				Сборочные единицы		
				Н1 01		
		01		Выключатель А3718Ф V~380В, 160А 50Гц	01	QF
		02		Счетчик активной энергии САЧУ-И672М V~380В, 5А	01	PI
		03		Трансформатор тока ТК-20/50/5А	03	1ТА...3ТА
				Колодка из 5 зажимов на ток 200А	01	1Х

ГИП	Бетехтин		
Нач. отд.	Ар Хипов		
Гл. спец.	Богданов		
Рук. гр.	Смирнова		
Ст. инж.	Суслов		

503 - 9 - 10.85 ЭМ

Обменный пункт агрегатов для обслуживания 5000 - 10 000 автомобилей

Здание пункта

Стадия	Лист	Листов
Рп	1	

Шкаф учета энергии ШУС - технические данные аппаратов

ГИПРОАВТОТРАНС Новосибирский филиал

Взам. инв. № | Подпись и дата | Инв. № подл.

Формат	Зона	Позиция	Обозначение	Наименование	Кол.	Примечание

Взам. инв. № | Подпись и дата | Инв. № подл.

Лист

Формат А3

Типовой проект 503-... Альбом VII

Вид спереди
Дверь не показана

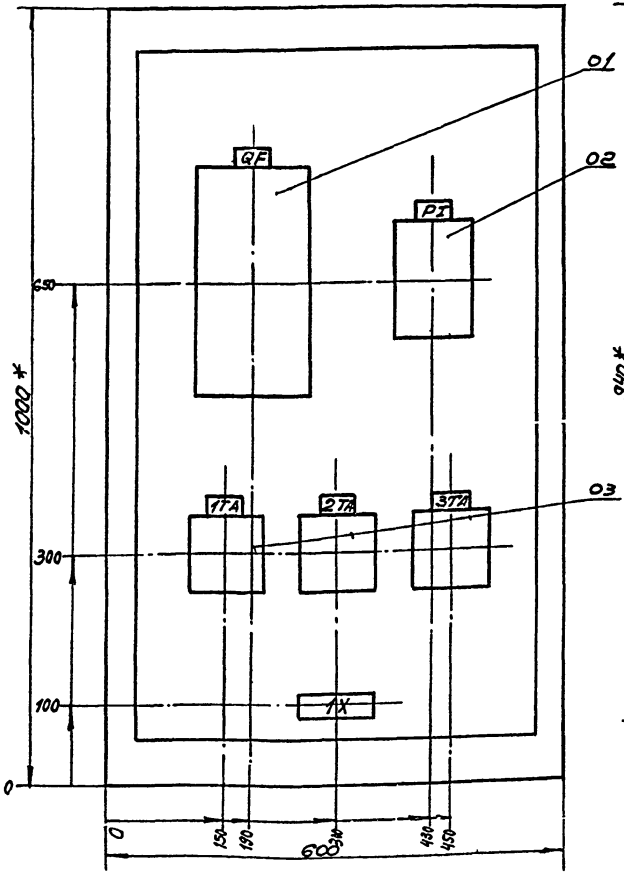

Дверь ящика
Вид спереди

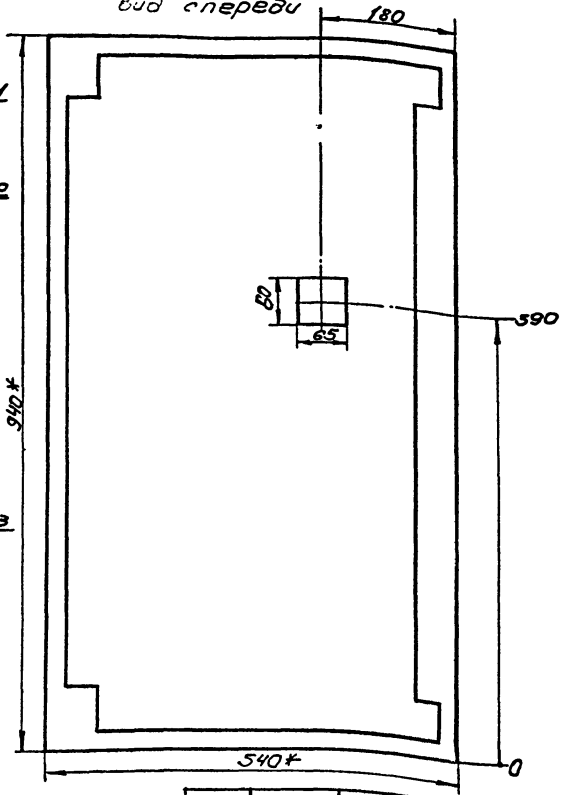

1* Размеры для справок
2. Вырез в двери уточнить по месту

ГИП	Бетехтин		
Нач. отд.	Архипов В.		
Гл. спец.	Богданов		
Рук. гр.	Смирнова		
Ст. инж.	Суслов		

503-9-10.85 ЭМ

Обменный пункт агрегатов для обслуживания 5000 – 10 000 автомобилей

Здание пункта

Стадия	Лист	Листов
РП	2	

Шкаф учета энергии ШУС. Чертеж общего вида

ГИПРОАВТОТРАНС Новосибирский филиал

Формат А3

Альбом III

Типовой проект 503-

Вид спереди

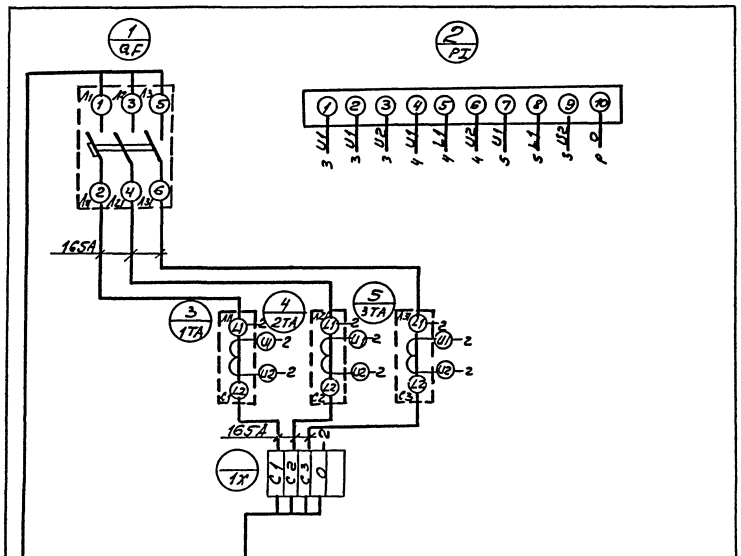

ГИП	Бегетин		503-9-10.85	ЭМ
Нач.отд.	Архипов			
Гл.спец.	Богданов		Обменный пункт агрегатов для обслуживания 5000-10 000 автомобилей	
Рук.гр.	Стырова			
Ст.инж.	Суслов		Здание пункта	Стадия: Рл; Лист: 3; Листов:
			Щкаф учета энергии ШУЭ Схема электрическая соединений	ГИПРОАВТОТРАНС Новосибирский филиал

Инв.№ подл. | Подпись и дата | Взам.инв.№

Копировал №-

Формат А3

Отпечатано
в Новосибирском филиале ЦИТП
630064 г. Новосибирск пр. Карла Маркса 1
Выдано в печать 14 I 1987 г.
Заказ 1-133 Тираж 320

gost.e-ecolog.ru