ТИПОВОЙ ПРОЕКТ

503-5-41.90

ПАССАЖИРСКАЯ АВТОСТАНЦИЯ ВМЕСТИМОСТЬЮ 50 ЧЕЛОВЕК

АЛЬБОМ 2

СТРОИТЕЛЬНЫЕ ИЗДЕЛИЯ

24643-02
ЦЕНА 0-61

gost.e-ecolog.ru

ЦЕНТРАЛЬНЫЙ ИНСТИТУТ ТИПОВОГО ПРОЕКТИРОВАНИЯ
ГОССТРОЯ СССР

Москва. А-445. Смольная ул.. 22

Сдано в печать 1.X 1991 года

Заказ № 7799 Тираж 150 экз.

ТИПОВОЙ ПРОЕКТ

503-5-41.90

ПАССАЖИРСКАЯ АВТОСТАНЦИЯ ВМЕСТИМОСТЬЮ 50 ЧЕЛОВЕК

АЛЬБОМ 2

Перечень альбомов

Альбом 1	ПЗ	Пояснительная записка
	АР	Архитектурные решения
	КЖ	Конструкции железобетонные
	КМ	Конструкции металлические
	ОВ	Отопление и вентиляция
	ВК	Внутренние водопровод и канализация
	ЭО	Электрическое освещение
	ЭМ	Силовое электрооборудование
	СС	Связь и сигнализация
	АОВ	Автоматизация
Альбом 2		Строительные изделия
Альбом 3		Задание заводу-изготовителю на щиты автоматизации
Альбом 4	СО	Спецификации оборудования
Альбом 5	ВМ	Ведомости потребности в материалах
Альбом 6	С	Сметы

Разработан
Ленинградским филиалом института
„Гипроавтотранс"
Главный инженер Краснов В.Г.
Главный инженер проекта Мариничев А.Ю.

Утвержден и введен
в действие
Минавтотрансом РСФСР
протокол №4
от 18.10.90 г.

© ЦИТП Госстроя СССР, 1991

Формат	Обозначение	Наименование	Стр.	Примечание
А4	ТП 503-5-41.90-КЖИ-ДО	Содержание альбома	2	
А4	-ТТ	Технические требования	3	
А4	-01	Плита ПР60.15-6АтVТ-01	4	
А4	-02	То же ПР60.15-6АтVТ-02	5	
А4	-03	" ПР60.15-6АтVТ-03	6	
А4	-04	" ПР60.15-6АтVТ-04	7	
А4	-05	" ПР60.15-6АтVТ-05	8	
А4	-06	" ПР60.15-6АтVТ-06	9	
А4	-07	" ПР60.15-6АтVТ-07	10	
А4	-08	" ПР60.15-6АтVТ-08	11	
А4	-09	Сетка арматурная С1	12	
А4	-10	То же С2	13	
А4	-11	" С3	14	

ГИП	Маринчев	
Н.контр.	Помазов	
Нач.отд.	Иванов	
Гл.конст.	Помазов	
Зав.ср.	Горученко	
Вед.инж.	Никитина	
Инж.	Евдокимова	

ТП 503-5-41.90 КЖИ-ДО

Содержание альбома

Стадия	Лист	Листов
РП		

ГИПРОАВТОТРАНС
Ленинградский филиал

Альбом 2

1. Плиты, разработанные в настоящем альбоме отличаются от плит серии 1.242,1-3 вып.1 наличием отверстий.

Плиты следует изготовлять в соответствии с требованиями данной серии.

2. Арматурные изделия должны изготавливаться в соответствии с требованиями СН 393-78.

Объект 1458

Инв.№ подл. | Подп. и дата | Взам.инв.№

ГИП	Мариничев		ТП 503-5-41.90-КЖИ-ТТ
Н.контр.	Помазов		
Нач.отд.	Иванов		Технические требования.
Гл.констр.	Помазов		Стадия: РП; Лист; Листов
Зав.гр.	Горчененко		ГИПРОАВТОТРАНС Ленинградский филиал
Ведущ.	Никитина		
Инж.	Евдокимова		

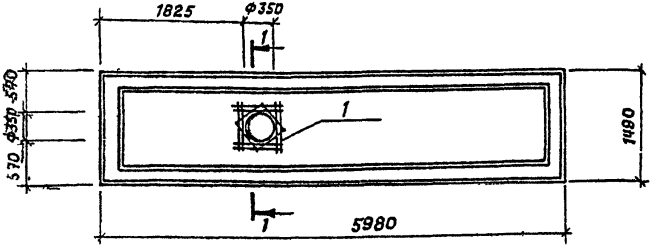

1-1

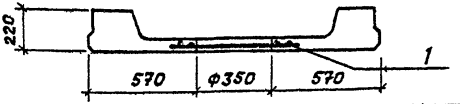

Поз.	Обозначение	Наименование	Кол.	Примечание
		Сборочные единицы		
	1.242.1-3 вып.1	Плита ПР60.15-6АтVт	1	
1	ТП 503-5-41.90-КЖИ-09	Сетка арматурная С1	1	

Ведомость расхода стали на дополнительные арматурные изделия, кг.

Марка элемента	Изделия арматурные. Арматура класса AIII ГОСТ 5781-82 ф8			Итого	Всего
ПР60.15-6АтVт-01	2,3			2,3	2,3

Н.контр.	Помазов	
Нач.отд.	Шванов	
Гл.констр.	Помазов	
Зав.гр.	Гончеренко	
Ст.инж.	Никитенко	
Инж.	Сводкинова	

ТП 503-5-41.90-КЖИ-01

Плита ПР60.15-6АтVт-01

Стадия	Масса	Масштаб
РП	2600	1:50 1:20
Лист	Листов	

ГИПРОАВТОТРАНС Ленинградский филиал

24643-02 5

Формат А4

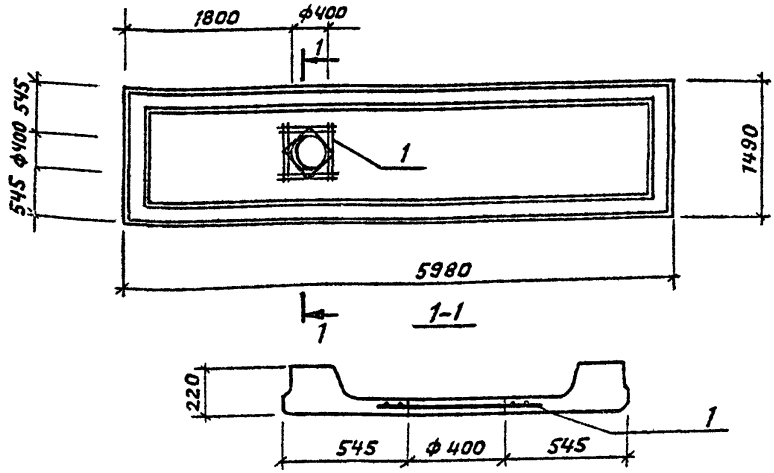

Формат	Зона	Поз.	Обозначение	Наименование	Кол.	Примечание
				Сборочные единицы		
			1.242.1-3 вып. 1	Плита ПР60.15-6АтVт	1	
			ТП 503-5-41.90-КЖИ-09	Сетка арматурная С1	1	

Ведомость расхода стали на дополнительные арматурные и закладные изделия

Марка элемента	Изделия арматурные: Арматура класса AIII ГОСТ 5781-82 ф8		Итого	Всего	Изделия закладные: Арматура класса	Прокат марки	Всего	Общий расход
ПР60.15-6АтVт-02	2,3		2,3	2,3				2,3

ТП 503-5-41.90-КЖИ-02

Н.контр.	Помазов		Плита ПР60.15-6АтVт-02	Стадия	Масса	Масштаб
Нач.отд.	Иванов			РП	2600	1:50 1:20
Гл.конст.	Помазов			Лист	Листов	
Зав.гр.	Горчененко					
Вед.инж.	Никитина		ГИПРОАВТОТРАНС Ленинградский филиал			
Инж.	Евдокимова					

Объекты 1458

Инв. № подл. | Подп. и дата | Взам. инв. №

24643-02 6

Формат А4

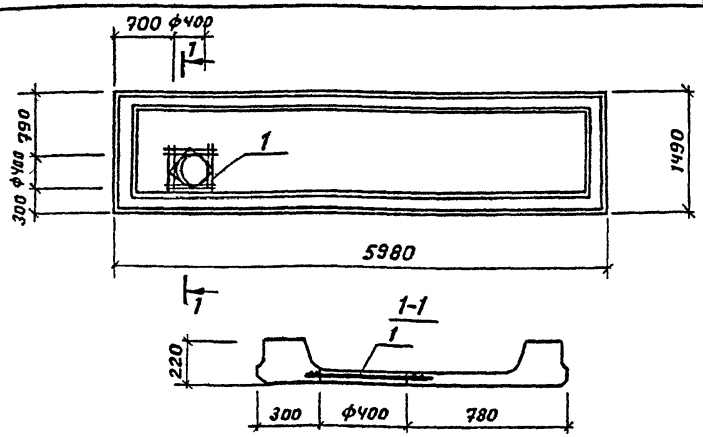

Формат	Зона	Поз.	Обозначение	Наименование	Кол.	Примечание
				Сборочные единицы		
			1.242.1-3 вып. 1	Плита ПР60.15-6АтV-т	1	
		1	ТП 503-5-41.90-КЖИ-03	Сетка арматурная С1	1	

Ведомость расхода стали на дополнительные арматурные и закладные изделия кг

Марка элемента	Изделия арматурные				Изделия закладные							Общий расход
	Арматура класса			Всего	Арматура класса			Прокат марки			Всего	
	AIII											
	ГОСТ 5781-82											
	ф8		Итого									
ПР60.15-6АтV-03	2,3		2,3	2,3								2,3

ТП 503-5-41.90-КЖИ-03

Н. контр.	Помазов		Плита ПР60.15-6АтV-03	Стадия	Масса	Масштаб
Нач. отд.	Иванов			РП	2600	1:50 1:20
Гл. констр.	Помазов			Лист	Листов	
Отв. гр.	Горченко			ГИПРОАВТОТРАНС Ленинградский филиал		
Ведущ. инж.	Никитина					
Инж.	Евдокимова					

Формат А2

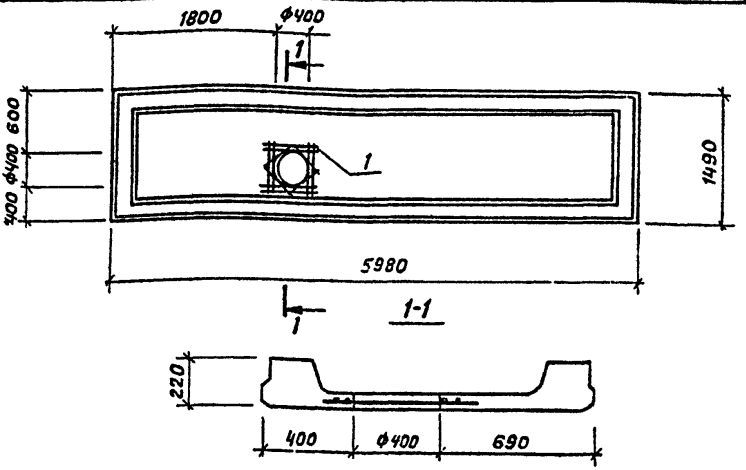

Формат	Зона	Поз.	Обозначение	Наименование	Кол.	Примечание
				Сборочные единицы		
			1.242.1-3 вып. 1	Плита ПР60.15-6АтVт	1	
		1	ТП 503-5-41.90-КЖИ-09	Сетка арматурная С1	1	

Ведомость расхода стали на дополнительные арматурные и закладные изделия, кг.

Марка элемента	Изделия арматурные				Изделия закладные						Общий расход
	Арматура класса			Всего	Арматура класса			Прокат марки		Всего	
	AIII										
	ГОСТ 5781-82				ГОСТ 5781-82						
	ф8		Итого		ф10		Итого	<100×63 х8	Итого		
ПР60.15-6АтVт-04	2,3		2,3	2,3	2,4		2,4	8,0	8,0	10,4	12,7

ТП 503-5-41.90-КЖИ-04

Плита ПР60.15-6АтVт-04

Стадия	Масса	Масштаб
РП	2600	1:50 1:20
Лист	Листов	

Н.контр.	Помазов	
Нач.отд.	Иванов	
Гл.констр.	Помазов	
Зав.гр.	Горчененко	
Вед.инж.	Никитина	
Инж.	Евдокимова	

ГИПРОАВТОТРАНС
Ленинградский филиал

24643-02

Формат А4

Инв. № подл. | Подп. и дата | Взам. инв. №

1458

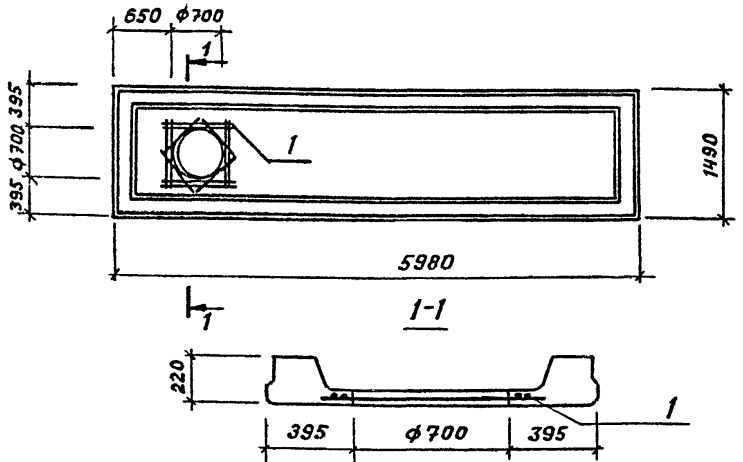

Формат	Зона	Поз.	Обозначение	Наименование	Кол.	Примечание
				Сборочные единицы		
			1.242.1-3 вып.1	Плита ПР60.15-6АтVт	1	
		1	ТП 503-5-41.90-КЖИ-10	Сетка арматурная С2	1	

Ведомость расхода стали на дополнительные арматурные и закладные изделия

Марка элемента	Изделия арматурные				Изделия закладные							Общий расход
	Арматура класса			Всего	Арматура класса			Прокат марки			Всего	
	AIII											
	ГОСТ 5781-82											
	ф8		Итого									
ПР60.15-6АтVт-05	3,5		3,5	3,5								3,5

ТП 503-5-41.90-КЖИ-05

Плита ПР60.15-6АтVт-05

Стадия	Масса	Масштаб
РП	2600	1:50 1:20
Лист	Листов	

ГИПРОАВТОТРАНС
Ленинградский филиал

Н.контр.	Помазов	
Нач.отд	Иванов	
Гл.конс.	Помазов	
Зав.гр	Горчененко	
Вед.инж.	Никитина	
Инж.	Евдокимова	

24643-02 9

Формат А4

АЛЬБОМ 2

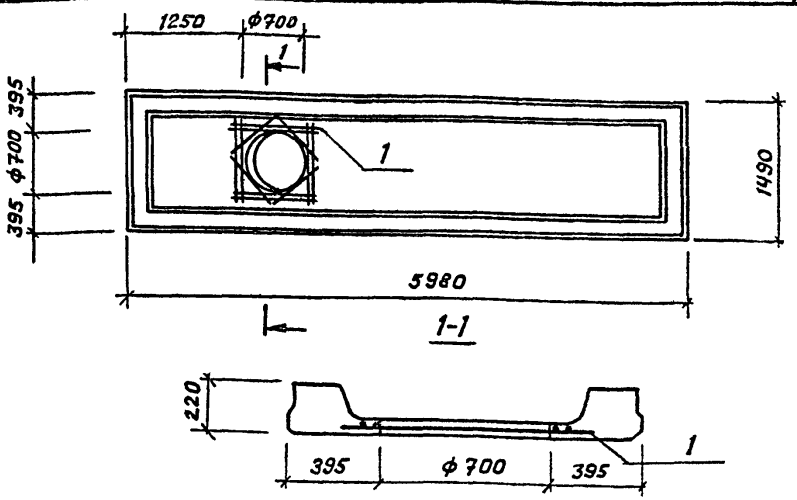

Формат	Зона	Поз.	Обозначение	Наименование	Кол.	Примечание
				Сборочные единицы		
			1.242.1-3 вып. 1	Плита ПР60.15-6АтVт	1	
		1	ТП 503-5-41.90 -КЖИ-10	Сетка арматурная С2	1	

1458

Ведомость расхода стали на дополнительные арматурные и закладные изделия, кг.

Марка элемента	Изделия арматурные: Арматура класса АIII, ГОСТ 5781-82, ф8		Итого	Всего	Изделия закладные: Арматура класса			Прокат марки			Всего	Общий расход
ПР60.15-6АтVт-06	3,5		3,5	3,5								3,5

Взам.инв.№ | Подп. и дата | Инв.№ подл.

Н.контр.	Помазов	
Нач.отд.	Иванов	
Гл.конст.	Помазов	
Зав.гр.	Горчененко	
Вед.инж.	Никитина	
Инж.	Евдокимов	

ТП 503-5-41.90-КЖИ-06

Плита ПР60.15-6АтVт-06

Стадия	Масса	Масштаб
РП	2600	1:50 1:20
Лист	Листов	

ГИПРОАВТОТРАНС
Ленинградский филиал

24643-02 10

Формат А4

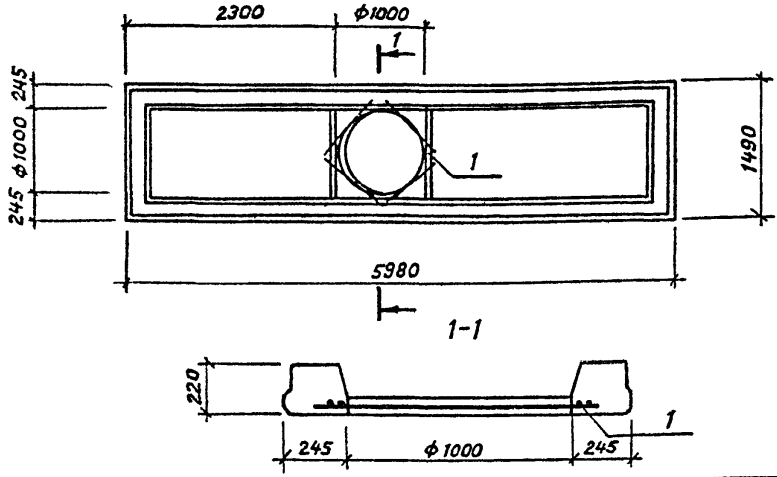

Формат	Зона	Поз.	Обозначение	Наименование	Кол.	Примечание
				Сборочные единицы		
			1.242.1-3 вып. 1	Плита ПР60.15-6АтV т	1	
А4		1	ТП 503-5-41.90-КЖИ-11	Сетка арматурная С3	1	

Ведомость расхода стали на дополнительные арматурные и закладные изделия, кг.

Марка элемента	Изделия арматурные: Арматура класса			Всего	Изделия закладные: Арматура класса	Прокат марки	Всего	Общий расход
	A III							
	ГОСТ 5781-82							
	ф8		Итого					
ПР60.15-6АтV т-07	4,6		4,6	4,6				4,6

ТП 503-5-41.90-КЖИ-07

Плита ПР60.15-6АтV т-07

Стадия	Масса	Масштаб
РП	2600	1:50 1:20
Лист		Листов

ГИПРОАВТОТРАНС
Ленинградский филиал

Н.контр.	Помазов	
Нач. отд.	Иванов	
Гл.констр.	Помазов	
Зав. гр.	Горченко	
Вед. инж.	Никитина	
Инж.	Евдокимова	

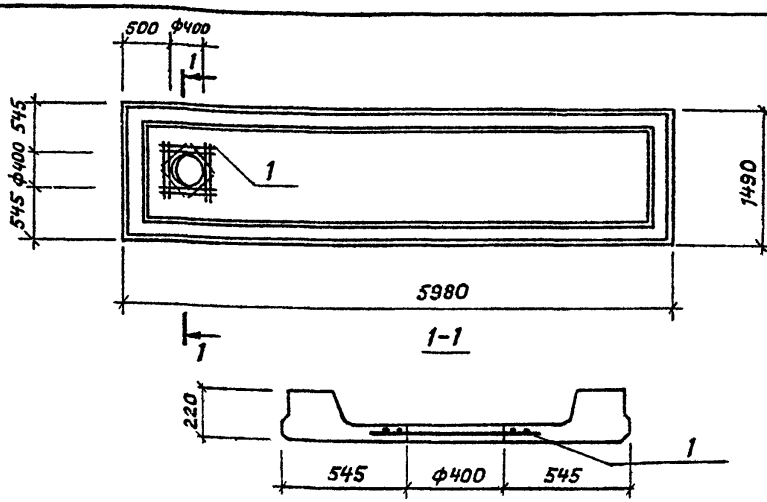

Формат	Зона	Поз.	Обозначение	Наименование	Кол.	Примечание
				Сборочные единицы		
			1.242.1-3 вып.1	Плита ПР60.15-6АтVт	1	
		1	ТП 503-5-41.90-КЖИ-09	Сетка арматурная С1	1	

Инв.№ 1458

Ведомость расхода стали на дополнительные арматурные и закладные изделия, кг.

Марка элемента	Изделия арматурные: Арматура класса			Всего	Изделия закладные: Арматура класса	Прокат марки	Всего	Общий расход
	AIII							
	ГОСТ 5781-82							
	ф8		Итого					
ПР60.15-6АтVт-08	2,3		2,3	2,3				2,3

Взам.инв.№ | Подп. и дата | Инв.№ подл.

ТП 503-5-41.90-КЖИ-08

Плита ПР 60.15-6АтVт-08

Стадия	Масса	Масштаб
РП	2600	1:50 1:20
Лист		Листов

Н.контр.	Помазов	
Нач.отд.	Иванов	
Гл.конст.	Помазов	
Зав.ед.	Герченко	
Вед.инж.	Никитина	
Инж.	Евдокимова	

ГИПРОАВТОТРАНС
Ленинградский филиал

24643-02 12

Формат А4

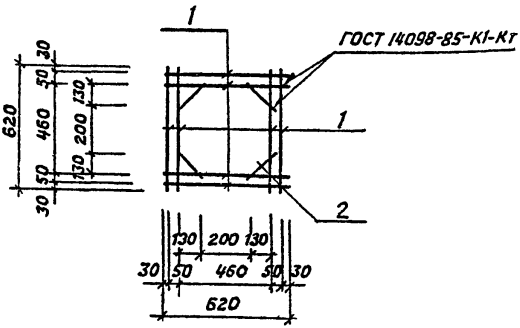

Зона	Поз.	Обозначение	Наименование	Кол.	Примечание
			Документация		
ДЧ		-КЖИ-ТТ	Технические требования		
			к изготовлению арматурных		
			и закладных изделий		
			Детали		
БЧ	1		ф8AIII ГОСТ 5781-82, ℓ=620	8	0,24
БЧ	2		ф8AIII ГОСТ 5781-82 ℓ=250	4	0,10

Н.контр.	Помазов	
Нач.отд.	Иванов	
Гл.конст.	Помазов	
Зав.гр.	Горченко	
Вед.инж.	Никитина	
Инж.	Евдокимова	

ТП 503-5-41.90-КЖИ-09

Сетка арматурная С1

Стадия	Масса	Масштаб
РП	2,3	1:20
Лист	Листов	

ГИПРОАВТОТРАНС
Ленинградский филиал

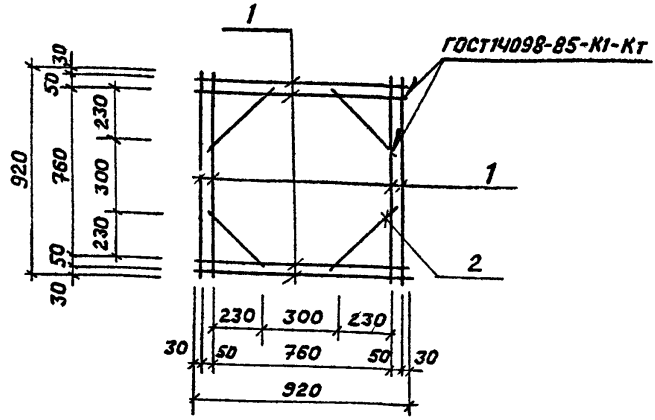

Формат	Зона	Поз.	Обозначение	Наименование	Кол.	Примечание
				Документация		
А4			ТП 503-5-41.90 -КЖИ-ТТ	Технические требования к изготовлению арматурных и закладных изделий		
				Детали		
Б4		1		ф8 А III ГОСТ 5781-82 ℓ=920	8	0,36
Б4		2		ф8 А III ГОСТ 5781-82, ℓ=380	4	0,15

1458

Инв. № подл. | Подп. и дата | Взам. инв. №

Н. контр.	Помазов	
Нач. отд.	Иванов	
Гл. констр	Помазов	
Зав. гр.	Гореченко	
Вед. инж.	Никитина	
Инж.	Евдокимова	

ТП 503-5-41.90-КЖИ-10

Сетка арматурная С2

Стадия	Масса	Масштаб
РП	3,5	1:20
Лист	Листов	

ГИПРОАВТОТРАНС
Ленинградский филиал

24643-02 14

Формат А4

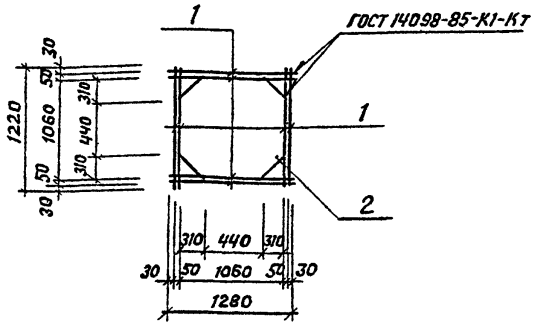

Формат	Зона	Поз.	Обозначение	Наименование	Кол.	Примечание
				Документация		
А4			ТП 503-5-41.90 – КЖИ-ТТ	Технические требования к		
				изготовлению арматурных		
				и закладных изделий		
				Детали		
БЧ		1		ф 8А III ГОСТ 5781-82, ℓ=1220	8	0,48
БЧ		2		ф 8А III ГОСТ 5781-82, ℓ=500	4	0,20

Инженер	Ломазов	
Нач. отд.	Иванов	
Сверх.	Гречаненко	
Вед. инж.	Никитина	
Инж.	Евдокимова	

ТП 503-5-41.90-КЖИ-11

Сетка арматурная С3

Стадия	Масса	Масштаб
РП	4,6	1:50
Лист	Листов	

ГИПРОАВТОТРАНС
Ленинградский филиал

gost.e-ecolog.ru

24643-02 (15)

Зам. Корнов
Формат А4