ТИПОВОЙ ПРОЕКТ
П-1-50
503-4-47.87

ПРОФИЛАКТОРИЙ ДЛЯ ПОСТОВОГО ОБСЛУЖИВАНИЯ 300 ГРУЗОВЫХ АВТОМОБИЛЕЙ

АЛЬБОМ VIII

ПРОЕКТНАЯ ДОКУМЕНТАЦИЯ ПО ПЕРЕВОДУ ПОМЕЩЕНИЙ ПОДВАЛА НА РЕЖИМ ПРУ

Привязан

Инв. №

gost.e-ecolog.ru

ТИПОВОЙ ПРОЕКТ
П-1-50
503-4-47.87

ПРОФИЛАКТОРИЙ ДЛЯ ПОСТОВОГО ОБСЛУЖИВАНИЯ 300 ГРУЗОВЫХ АВТОМОБИЛЕЙ

АЛЬБОМ VIII

ПРОЕКТНАЯ ДОКУМЕНТАЦИЯ ПО ПЕРЕВОДУ ПОМЕЩЕНИЙ ПОДВАЛА НА РЕЖИМ ПРУ

РАЗРАБОТАН НОВОСИБИРСКИМ ФИЛИАЛОМ ИНСТИТУТА „ГИПРОАВТОТРАНС"

УТВЕРЖДЕН И ВВЕДЕН В ДЕЙСТВИЕ МИНАВТОТРАНСОМ РСФСР ПРОТОКОЛ ОТ 15.09.87 №13

ГЛАВНЫЙ ИНЖЕНЕР ФИЛИАЛА Я.И.ВИЛЬБЕРГЕР
ГЛАВНЫЙ ИНЖЕНЕР ПРОЕКТА В.С.БОЯРШИНОВ

				Привязан	
Инв. №					

Наименование	Марка, лист	Стр.
Содержание альбома		2
Пояснительная записка		3...6
План на отм.-3.300. Разрез 1-1	АР-1	7
План на отм.-3.300. План расстановки оборудования	АР-2	8
Вентиляция. План на отм.-3.300 между осями 8÷9 и И÷К.	ОВ-1	9
Вентиляция. Схемы систем ПЕ2., ПЕ3, ВЕ6... ВЕ7, В2.	ОВ-2	10
План на отм.-3.300 с сетями водопровода и канализации.	ВК-1	11
Схемы систем К1, В1, Т3	ВК-2	12
Принципиальная схема питающей сети	ЭО-1	13
План электроосвещения на отм.-3.300	ЭО-2	14
План сети радиофикации на отм.-3.300	СС-1	15
Локальная смета по переводу помещений Подвала профилактория на режим ПРУ		16...19

Привязан

Инв. №

ГИП	Боярскинов		
Нач. отд.	Сидорова		
Гл. спец.	Бабин		
Рук. пр.	Загородняк		
Исполн.	Боярский		

П-1-50
503-4-47.87

Содержание альбома

Стадия	Лист	Листов
РП	1	1

ГИПРОАВТОТРАНС
Новосибирский филиал

Копировал

Формат А4

Альбом VIII

Общая часть

Проектная документация по переводу помещений подвала профилактория для постового обслуживания 300 грузовых автомобилей на режим противорадиационного укрытия разработана на основании задания №68 на разработку типового проекта, утвержденного Минавтотрансом РСФСР от 27.03.87 г.

Рабочий проект ПРУ группы П-1 выполнен в соответствии со СНиП II-11-77.* При привязке типовой проект ПРУ должен быть проверен на соответствие местным условиям.

Вместимость ПРУ рассчитана на 50 человек, в том числе мужчин 47, женщин - 3.

Наименование показателей	Ед. изм.	Кол-во
Площадь помещений для укрываемых	м²	17,7
Строительный объем для укрываемых	м³	78,0
Площадь на одного укрываемого	м²	0,35
Объем на одного укрываемого	м³	1,32

Арматурно-строительная часть

Под укрытие используются помещения сауны, расположенные в подвале на отм. -3.300. В состав ПРУ входят: основные - помещения для укрываемых - 17,7м²; вспомогательные - помещение для хранения загрязненной верхней одежды - 2,8м²; уборная - 2,8м²; выделено место для размещения санитарного поста.

Привязан

Инв. №

П-1-50
503-4-47.87

Пояснительная записка /начало/

Стадия	Лист	Листов
РП	1	4

ГИПРОАВТОТРАНС
Новосибирский филиал

Типовой проект

Формат А4

Альбом VIII

Помещения для укрываемых оборудованы трехъярусными металлическими нарами по серии У-02-03 вып. 2 тип I. Нижний ярус предназначен для сидения (34 места), два верхних яруса для лежания (16 мест). Помещение для хранения загрязненной верхней одежды оборудуется вешалками по серии 1.271-4 вып. 6 (тип ВГ.01.00.00.00.СБ - 2шт; тип ВГ.02.00.00.00.СБ - 2шт). На входе предусмотрен занавес.

Выходные двери в местах примыкания к дверным коробкам уплотняются оклеиванием по периметру пористой резиной и оборудуются защелками для удержания их в открытом положении.

График перевода части помещений подвала профилактория на режим ПРУ

NN п.п.	Мероприятие	Время в часах 1	Время в часах 2	Трудоемкость
1	Демонтаж полок в камере сухого жара	———		2
2	Установка нар	———	———	4
3	Возведение экрана из мешков с грунтом	———	———	12
4	Уплотнение дверных проемов пористой резиной	———	———	4
	Общая трудоемкость			22

Общий расход материалов:
Грунт в мешках - 4,7 м³;
Шторы из плотной ткани - 9 м²;
Пористая резина - 13 п.м.

Привязан

Инв. №

Альбом VIII

Санитарно-техническая часть

Проект отопления, вентиляции, водопровода и канализации разработан в соответствии со СНиП II-11-77* и архитектурно-строительными чертежами.

Для подачи воздуха в помещения ПРУ запроектированы системы ПЕ2; ПЕ3, а для удаления воздуха из этих помещений-системы ВЕ6, ВЕ7, В2.

В режиме ПРУ заслонки 1,2,3,4 открыты, в обычном режиме-закрыты. Система ПЕ2 монтируется только в особый период.

Система отопления проектируется общей с отопительной системой здания и отключаемой при заполнении помещений людьми.

Водоснабжение ПРУ решается от внутренних сетей водопровода здания с установкой на ответвлении запорной арматуры.

Расход воды равен 1.08 м³/сут; 0,09 м³/час.

Отвод от санитарных приборов решается в фекальный резервуар во внутриплощадочную часть канализации.

Расход стоков равен 1,25 м³/сут, 0,1 м³/час.

Инв.№ подл. | Подпись и дата | Взам.инв.№

Привязан

Инв.№

П-1-50 503-4-47.87		Лист 3

Формат А4

Расчет потребного количества воздуха для помещений противорадиационного укрытия

NN пп	Наименование помещений	Зона	Количество укрываемых человек	Расчетный параметр наружного воздуха, $T^{\circ}C$	Норма подачи воздуха $м^3/ч$. чел.	Объем воздуха $м^3/ч$	№№ вытяжных систем	№№ приточных систем
1	Помещения для	2	50	21,22	10	500	ВЕ6...ВЕ7	ПЕ2
	укрываемых						В2	ПЕ3

Электротехнические устройства и связь.

В режиме ПРУ светильники запитываются от осветительного щитка ЩО-3, установленного в электрощитовой. Для освещения используются группы №2, 3, 4.

В случае отключения электроэнергии для целей местного освещения в проекте предусмотрены переносные аккумуляторные светильники типа НРП09. В альбоме I, цифра в знаменателе дана на режим ПРУ.

В ПРУ для целей радиофикации используется абоненткий громкоговоритель.

Привязан

Инв. №

П-1-50
503-4-47.87

Лист 4

Копировал Ал- Формат А4

Альбом VIII

План на отм. -3,300

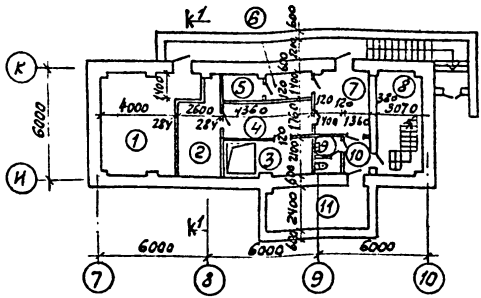

Разрез 1-1

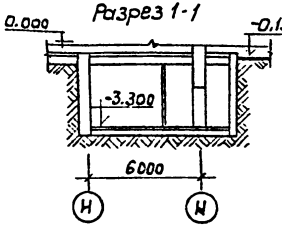

Экспликация помещений

1	Индивидуальный тепловой пункт	20,0 м²
2	Камера сухого жара	9,3 м²
3	Душевая с ванной	9,0 м²
4	Шлюз - предбанник	7,7 м²
5	Пункт управления	2,1 м²
6	Служебная комната	2,8 м²
7	Раздевальная	9,9 м²
8	Лестничная клетка	19,5 м²
9	Уборная	2,8 м²
10	Тамбур	2,9 м²
11	Насосная	13,7 м²

Привязан

Инв. №

Взам. инв. №

Подпись и дата

Инв. № подл.

ГИП	Бояршинов		
Нач. отд.	Сидорова		
Гл. спец.	Бабин		
Рук. гр.	Загородних		
Исполн.	Боярский		

П-1-50
503-4-47.87

- АР

План на отм. -3.300
Разрез 1-1

Стадия	Лист	Листов
РП	1	2

ГИПРОАВТОТРАНС
Новосибирский филиал

Копировал Глуз.

Формат А4

План на отм. -3.300

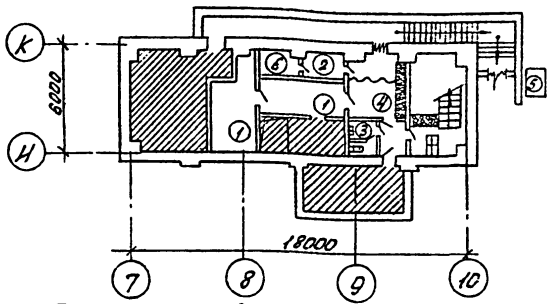

План расстановки оборудования

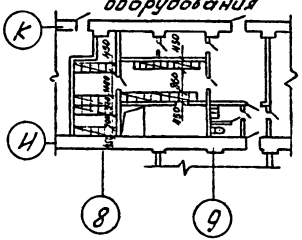

Экспликация помещений

1	Помещения для укрываемых	17,7м2
2	Помещение для хранения загрязненной верхней одежды	2,8м2
3	Уборная	2,8м2
4	Место для размещения санитарного поста	2,3м2
5	Место для предварительной дезактивации одежды и обуви	–
6	Электрощитовая	2,1м2

Условные обозначения

- Места для сидения
- Места для лежания
- Уплотнение дверей
- Помещения неиспользуемые для режима ПРУ
- Экран из мешков с грунтом
- Занавес

Привязан

Инв. №

ГИП	Бояршинов		
Нач.отд.	Сидоров		
Гл.спец.	Бабин		
Рук.гр.	Загородн		
Арх.	Майорова		

П-1-50
503-4-47.87

АР

План на отм.-3.300, План расстановки оборудования

Стадия	Лист	Листов
РП	2	

ГИПРОЛВТОТРАНС
Новосибирский филиал

Копировал Севастьянова Формат

Альбом VIII

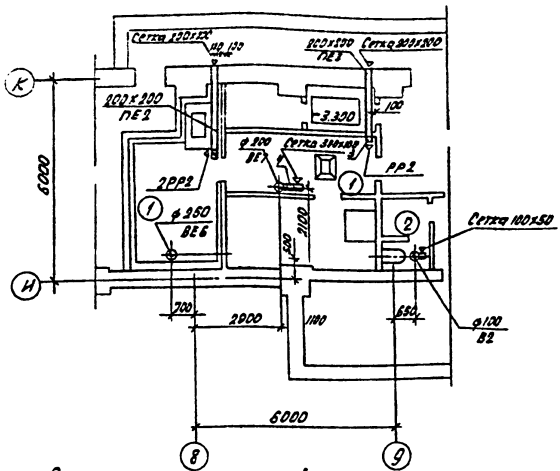

Экспликация помещений

№№ по плану	Наименование
1	Помещение для укрываемых
2	Уборная

Привязан

Инв. №

ГИП	Бояринов		
Нач.отд.	Айникович		
Гл.спец.	Голубев		
Рук.гр.	Чистякова		
Ст.инж.	Павлова		

П-1-50
503-4-47.87
ОВ

Вентиляция. План на отм. -3.300 между осями 8÷9 и И÷К

Стадия	Лист	Листов
РП	1	2

ГИПРОАВТОТРАНС
Новосибирский филиал

Инв.№ подл. | Подпись и дата | Взам.инв.№

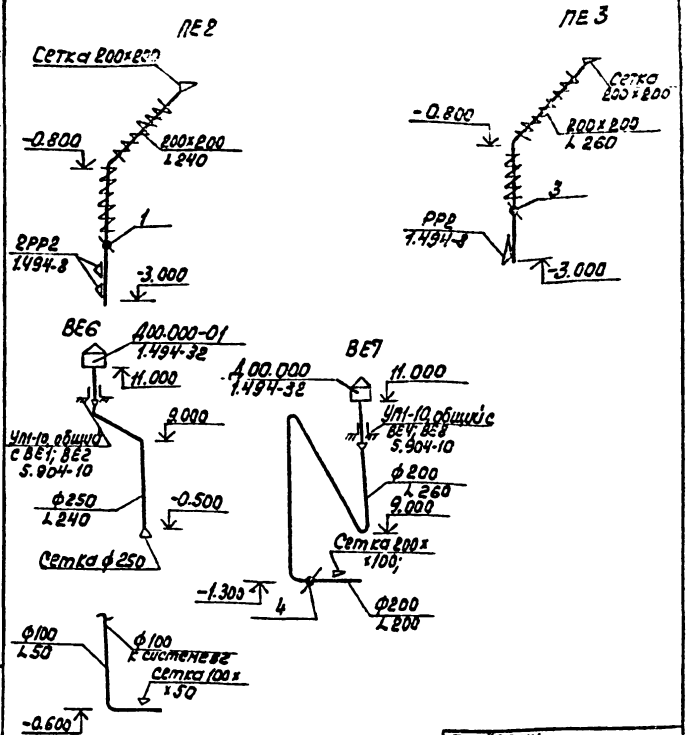

Привязан			
Инв. №			

ГИП	Бояршинов		
Нач.отд.	Лозикович		
Гл.спец.	Голубев		
Рук.гр.	Чистякова		
Ст.инж.	Павлова		

П-1-50
503-4-47.87

ОВ

Вентиляция. Схемы систем ПЕ2; ПЕ3; ВЕ6; ВЕ7; В2

Стадия	Лист	Листов
РП	2	2

ГИПРОАВТОТРАНС
Новосибирский филиал

Копировал Друз-

Формат А4

Альбом VIII

План на отм. -3.300

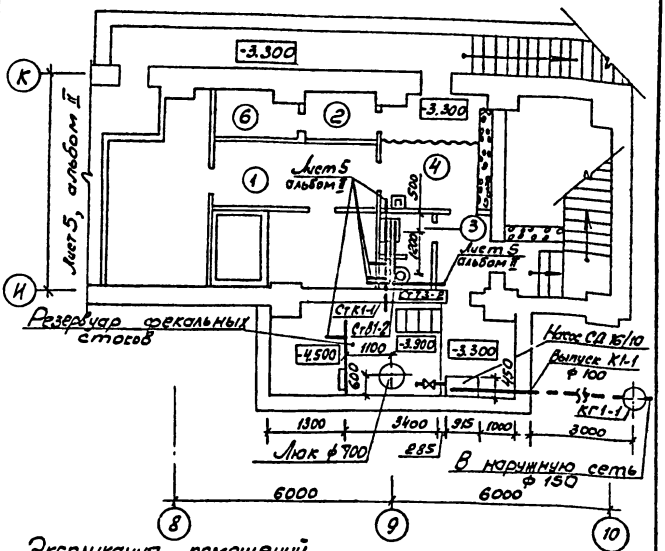

Экспликация помещений

1	Помещения для укрываемых
2	Помещение для хранения загрязненной верхней одежды
3	Уборная
4	Место для размещения санитарного поста
6	Электрощитовая

Привязан

Инв. №

ГИП	Борошинов		
Нач.отд.	Айзикович		
Гл.спец.	Кучумова		
Рук.гр.	Бульба		
Ст.инж.	Вертикова		

П-1-50 / 503-4-47.87 - ВК

План на отм. -3.300 с сетями водопровода и канализации

Стадия	Лист	Листов
РП	1	

ГИПРОАВТОТРАНС
Новосибирский филиал

Инв. № подл. | Подпись и дата | Взам. инв. №

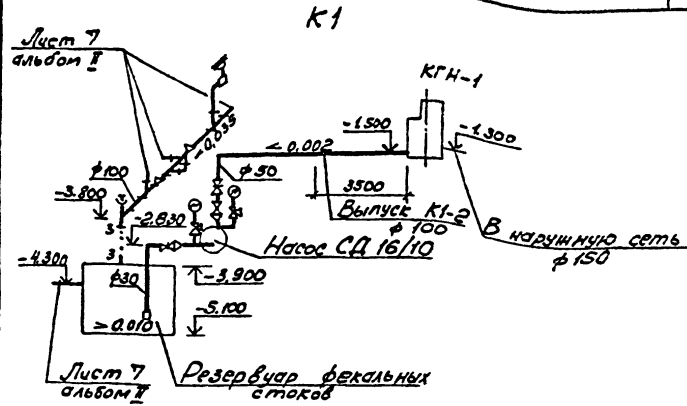

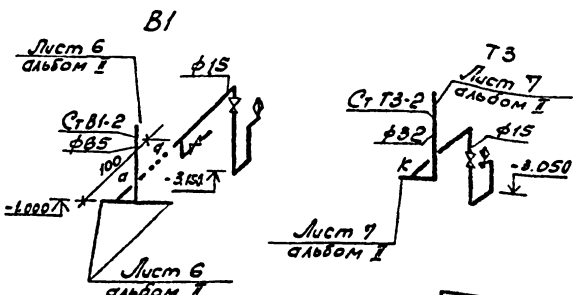

Привязан

Инв. №

ГИП	Бояршинов		
Нач. отд.	Айзикович		
Гл. спец.	Кучумова		
Рук. гр.	Бульба		
Ст. инж.	Вертикова		

П-1-50
503-4-47.87 — ВК

Схемы систем К1, В1, Т3

Стадия	Лист	Листов
РП	2	

ГИПРОАЗТОТРАНС
Новосибирский филиал

Альбом VIII

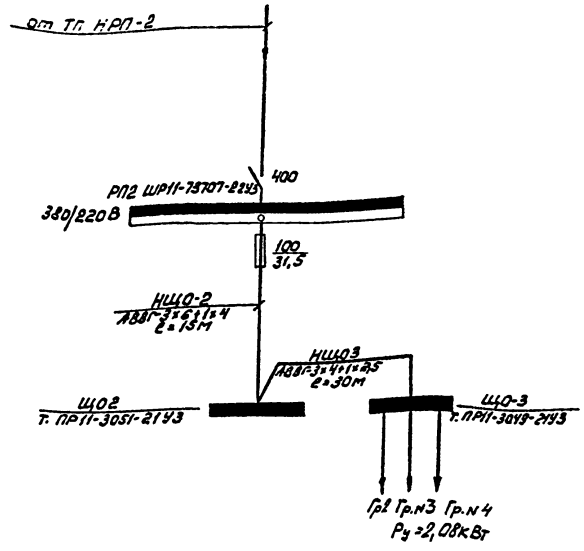

Привязан

Инв. №

ГИП	Баяршинов		
Нач.отд.	Архипов		
Рук.гр.	Смирнова		
Ст. инж.	Баянова		

П-1-50
503-4-47.87

ЭО

Принципиальная схема питающей сети

Стадия	Лист	Листов
РП	1	2

ГИПРОАВТОТРАНС
Новосибирский филиал

Инв. № подл. | Подпись и дата | Взам. инв. №

Копировал Друг-

Формат А4

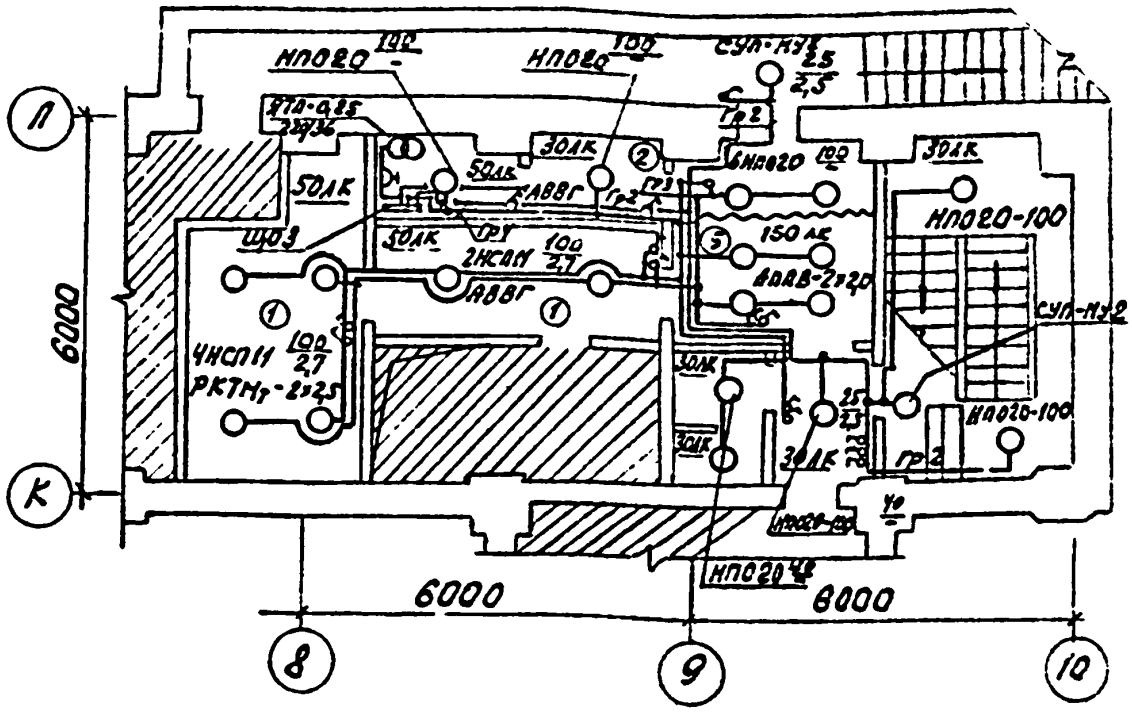

Экспликация помещений

Номер по плану	Наименование
1	Помещение для укрываемых
2	Помещение для хранения загрязненной верхней одежды
5	Место для размещения санитарного поста
7	Электрощитовая

ГИП	Бояршинов		
Нач. отд.	Архипов		
Рук. гр.	Смирнова		
Ст. инж.	Баранова		

П-1-50
503-4-47.87

90

План электроосвещения на отм. -3.900

Стадия	Лист	Листов
РП	2	2

ГИПРОАВТОТРАНС
Новосибирский филиал

Копировал Друз

Формат А4

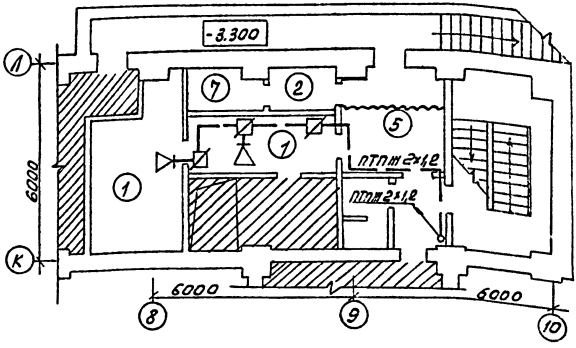

Экспликация помещений

1. Помещение для укрываемых
2. Помещение для хранения загрязненной верхней одежды
5. Место для размещения санитарного поста
7. Электрощитовая

ГИП	Бояршинов		
Нач.отд.	Архипов		
Рук.гр.	Смирнова		
Ст.инж.	Игнатьева		

П-1-50
503-4-47.87

-СС

План сети радиофикации на отм. -3.300

Стадия	Лист	Листов
РП	1	1

ГИПРОАВТОТРАНС
Новосибирский филиал

Копировал Друг.

Формат А4

Инв.№ подл.	Подп. и дата	Взам.инв.№

П-1-50

Типовой проект 503-4-47.87 Альбом VIII

Локальная смета N

к типовому проекту профилактория для постового обслуживания 300 грузовых автомобилей

по переводу помещений подвала профилактория на режим ПРУ
(наименование работ и затрат, наименование объекта)

Основание: чертежи №

Составлена в ценах 1984г.

Сметная стоимость 0,88 тыс.руб.
Нормативная условно-чистая продукция – тыс.руб.
Нормативная трудоемкость 231 чел.-ч.
Сметная заработная плата 0,158 тыс.руб.

NN п.п	Шифр и N позиции норматива	Наименование работ и затрат единица измерения	Количество	Стоимость единицы, руб.		Общая стоимость, руб.			Затраты труда рабочих чел.-ч.	
				Всего	Эксплуатации машин	Всего	Основной заработной платы	Эксплуатации машин	на занятых обслуживанием машин	
				Основной заработной платы	в т.ч. заработной платы			в т.ч. заработной платы	Обслуживающих машины	
									на единицу	Всего
1	2	3	4	5	6	7	8	9	10	11
				110	1,3			1	24	24
1	10-28 ш.4-1	Лесоматериалы, м3	0,99	12,9	0,39	109	13	–	05	–
				441	1,4			1	210	189
2	6-83 ш.9-7	Металлоконструкции, тн	0,902	124	0,42	398	112	–	0,54	–

1	2	3	4	5	6	7	8	9	10	11
3	6-259	Загрузка мешков		9,38	0,53			2	1,55	7
	ш.31-1 ССЦ п.4-20	песком, м³	4,7	0,72	0,16	44	3	–	0,21	–
		1,36 + 1,03 × 7,79								
4	Сб.1 г.1	Стоимость мешков, шт.	59	0,96	–	57				
	п.608									
5	Сб.1 г.1	Резина уплотнитель-								
	п.356	ная, кг	7,8	0,61	–	5				
6	Сб.1 г.2	Окраска металлокон-								
	таб.12 п.5; п.9	струкций эмалью								
		ПФ-115 в 2 слоя по								
		грунту, тн	0,902	34,25	–	31				
		(2,7 + 15,6 × 2) × 1,01								
7	15-623	Окраска деревянного		0,65	0,0007					
	ш.165-1	настила, м²	24,72	0,344	0,0003	16	9			
8	Пр.-нт	Шторы из плотной тка-								
	п.43-08	ни 1,7 × 1,25 м²	9	2,2		20				

1	2	3	4	5	6	7	8	9	10	11
9	ССН кн1,8 стр. 64	Вешалка, шт.	21	1,0		21				
		Итого руб.				701	137	4		220
		Накладные расходы 16,5% руб.				116				
		Нормативная трудоемкость 0,092×116 чел.час								11
		Сметная заработная плата 0,18×116 руб.					21			
		Итого с накладными расходами руб.				817	158	4		231
		Плановые накопления 8% руб.				65				
		Итого по смете руб.				882	158	4		231

Инв.№ подл.	Подп. и дата	Взам.инв.№

Типовой проект П-1-50 / 503-4-47.87 Альбом VIII

1	2	3	4	5	6	7	8	9	10	11
		Нормативная трудоемкость чел.час								231
		Сметная заработная плата руб.					154			
		Главный инженер проекта				В.С. Боярщинов				
		Начальник сметного отдела				Т.Ф. Морковина				
		Составила старший инженер			Рогова	Т.И. Рогова				
		Проверила				Т.Ф. Морковина				

Отпечатано
в Новосибирском филиале ЦИТП
630064 г Новосибирск пр. Карла Маркса 1
Выдано в печать 11" XI 1977 г.
Заказ Г-3326 Тираж 140

gost.e-ecolog.ru