ТИПОВОЙ ПРОЕКТ 503-4-47.87

ПРОФИЛАКТОРИЙ ДЛЯ ПОСТОВОГО ОБСЛУЖИВАНИЯ 300 ГРУЗОВЫХ АВТОМОБИЛЕЙ

АЛЬБОМ III

СТРОИТЕЛЬНЫЕ ИЗДЕЛИЯ

Привязан

Инв.№

gost.e-ecolog.ru

ТИПОВОЙ ПРОЕКТ 503-4-47.87

ПРОФИЛАКТОРИЙ ДЛЯ ПОСТОВОГО ОБСЛУЖИВАНИЯ 300 ГРУЗОВЫХ АВТОМОБИЛЕЙ

АЛЬБОМ III

СТРОИТЕЛЬНЫЕ ИЗДЕЛИЯ

РАЗРАБОТАН
НОВОСИБИРСКИМ ФИЛИАЛОМ
ИНСТИТУТА „ГИПРОАВТОТРАНС"

УТВЕРЖДЕН И ВВЕДЕН
В ДЕЙСТВИЕ
МИНАВТОТРАНСОМ РСФСР
ПРОТОКОЛ ОТ 15.09.87 N13

ГЛАВНЫЙ ИНЖЕНЕР ФИЛИАЛА Я.И.ВИЛЬБЕРГЕР
ГЛАВНЫЙ ИНЖЕНЕР ПРОЕКТА В.С.БОЯРШИНОВ

				Привязан
Инв.N°				

Обозначение	Наименование	Примечание
503- КЖН-	Содержание альбома (начало)	2
	Содержание альбома (продолжение)	3
	Содержание альбома (продолжение)	4
	Содержание альбома (продолжение)	5
	Содержание альбома (окончание)	6
-ФБ18Т-1В-1	ферма ФБ18Т-1В-1	7
ФБ18Т-2В-1	ФБ18Т-2В-1	
ФБ18Т-2В-2	ФБ18Т-2В-2	8
ФБ18Т-2В-3	ФБ18Т-2В-3	9
1К3.33-1	колонна 1К3.33-1	10
1К03.33-1	1К03.33-1	11
1К03.33-2	1К03.33-2	12
1К03.33-3	1К03.33-3	13
1К03.33-4	1К03.33-4	14
К60-7-1	К60-7-1	15
К60-9-1	К60-9-1	
К60-7-2	К60-7-2	16
К60-9-2	К60-9-2	
К60-7-3	К60-7-3	17
К60-9-3	К60-9-3	
К60-7-4	К60-7-4	18
К60-9-4	К60-9-4	
К60-7-5	К60-7-5	19
К60-9-5	К60-9-5	
К60-7-6	К60-7-6	20
К60-9-6	К60-9-6	

Инв.№ подл. | Подпись и дата | Взам. инв.№

Формат А4

Обозначение	Наименование	Примечание
503- КЖН- К60-7-7	колонна К60-7-7	21
К60-9-7	К60-9-7	
К60-7-8	К60-7-8	22
К60-9-8	К60-9-8	
К60-7-9	К60-7-9	23
К60-9-9	К60-9-9	
К60-36а-1	К60-36а-1	24
К60-38а-1	К60-38а-1	
К60-36а-2	К60-36а-2	25
К60-38а-2	К60-38а-2	
6КФ85-1-Н1	6КФ85-1-Н1	26
6КФ85-1-Н2	6КФ85-1-Н2	27
6КФ85-1-Н3	6КФ85-1-Н3	28
6КФ85-1-Н4	6КФ85-1-Н4	29
КБ8-1-1	КБ8-1-1	30
1ПГ-1АтVп-1109Н-500м1 1ПГ-2АтVп-1509Н-500м1 1ПГ-3АтVп-1909Н-500м1	плита 1ПГ-1АтVп-1109Н-500м-1 1ПГ-2АтVп-1509Н-500м-1 1ПГ-3АтVп-1909Н-500м-1	31
1ПГ-1АтVп-1109Н-500м2 1ПГ-2АтVп-1509Н-500м2 1ПГ-3АтVп-1909Н-500м2	1ПГ-1АтVп-1109Н-500м-2 1ПГ-2АтVп-1509Н-500м-2 1ПГ-3АтVп-1909Н-500м-2	32
1ПГ-1АтVп-1109Н-500м3 1ПГ-2АтVп-1509Н-500м3 1ПГ-3АтVп-1909Н-500м3	1ПГ-1АтVп-1109Н-500м-3 1ПГ-2АтVп-1509Н-500м-3 1ПГ-3АтVп-1909Н-500м-3	33
1ПГ-1АтVп-1109Н-500м4 1ПГ-2АтVп-1509Н-500м4 1ПГ-3АтVп-1909Н-500м4	1ПГ-1АтVп-1109Н-500м-4 1ПГ-2АтVп-1509Н-500м-4 1ПГ-3АтVп-1909Н-500м-4	34
1ПВ4-2АтVп-1109Н-500м1 1ПВ4-3АтVп-1509Н-500м1 1ПВ4-4АтVп-1909Н-500м1	1ПВ4-2АтVп-1109Н-500м-1 1ПВ4-3АтVп-1509Н-500м-1 1ПВ4-4АтVп-1909Н-500м-1	35

Инв.№ подл. | Подпись и дата | Взам. инв.№

ГИП	Бояршинов		503-4-47.87- КЖИ-
Нач.отд.	Сибирева		
Гл.спец.	Зензеров		Содержание альбома (начало)
Вед.инж.	Кирьякова		Стадия Р; Лист 1; Листов 5
Инж.	Нерзякова		ГИПРОАВТОТРАНС Новосибирский филиал
Н.контр.	Зензеров		

Копировал друг- Формат А4

Альбом III

Типовой проект 503-4-47.87

Обозначение	Наименование	Примечание
503-4-47.87-КМ1И 1ПВ4-2АтУП-110ЯН-500м-2 1ПВ4-3АтУП-150ЯН-500м-2 1ПВ4-4АтУП-190ЯН-500м-2	1ПВ4-2АтУП-110ЯН-500м-2 1ПВ4-3АтУП-150ЯН-500м-2 1ПВ4-4АтУП-190ЯН-500м-2	36
-1ПВ7-2АтУП-110ЯН-500м-1 1ПВ7-3АтУП-150ЯН-500м-1 1ПВ7-4АтУП-190ЯН-500м-1	1ПВ7-2АтУП-110ЯН-500м-1 1ПВ7-3АтУП-150ЯН-500м-1 1ПВ7-4АтУП-190ЯН-500м-1	37
-1ПВ10-2АтУП-110ЯН-500м-1 1ПВ10-3АтУП-150ЯН-500м-1 1ПВ10-4АтУП-190ЯН-500м-1	1ПВ10-2АтУП-110ЯН-500м-1 1ПВ10-3АтУП-150ЯН-500м-1 1ПВ10-4АтУП-190ЯН-500м-1	38
-ПС30.12.2,0-6.Л-1	Панель ПС30.12.2,0-6.Л-1	39
ПС30.12.2,5-6.Л-1	ПС30.12.2,5-6.Л-1	
-ПС30.12.3,0-6.Л-1	ПС30.12.3,0-6.Л-1	40
-ПС30.12.2,0-6.Л-2	ПС30.12.2,0-6.Л-2	41
ПС30.12.2,5-6.Л-2	ПС30.12.2,5-6.Л-2	
-ПС30.12.3,0-6.Л-2	ПС30.12.3,0-6.Л-2	42
-ПС60.12.2,0-2.Л-1	ПС60.12.2,0-2.Л-1	43
ПС60.12.2,5-3.Л-1	ПС60.12.2,5-3.Л-1	
-ПС60.12.3,0-3.Л-1	ПС60.12.3,0-3.Л-1	44
-ПС60.12.2,0-2.Л-2	ПС60.12.2,0-2.Л-2	45
ПС60.12.2,5-3.Л-2	ПС60.12.2,5-3.Л-2	
-ПС60.12.3,0-3.Л-2	ПС60.12.3,0-3.Л-2	46
-ПС60.12.2,0-2.Л-3	ПС60.12.2,0-2.Л-3	47
ПС60.12.2,5-3.Л-3	ПС60.12.2,5-3.Л-3	
-ПС60.12.3,0-3.Л-3	ПС60.12.3,0-3.Л-3	48
-ПС60.12.2,0-2.Л-4	ПС60.12.2,0-2.Л-4	49
ПС60.12.2,5-3.Л-4	ПС60.12.2,5-3.Л-4	
-ПС60.12.3,0-3.Л-4	ПС60.12.3,0-3.Л-4	50
-ПС60.12.2,0-2.Л-5	ПС60.12.2,0-2.Л-5	51
ПС60.12.2,5-3.Л-5	ПС60.12.2,5-3.Л-5	
-ПС60.12.3,0-3.Л-5	ПС60.12.3,0-3.Л-5	52
-ПС60.12.2,0-2.Л-6	ПС60.12.2,0-2.Л-6	53
ПС60.12.2,5-3.Л-6	ПС60.12.2,5-3.Л-6	
-ПС60.12.3,0-3.Л-6	ПС60.12.3,0-3.Л-6	54

Инв.№ подл. | Подпись и дата | Взам. инв.№

Формат А4

Обозначение	Наименование	Примечание
503-4-47.87-КМ1И-ПС60.12.2,0-2.Л-7	Панель ПС60.12.2,0-2.Л-7	55
ПС60.12.2,5-3.Л-7	ПС60.12.2,5-3.Л-7	
-ПС60.12.3,0-3.Л-7	ПС60-12.3,0-3.Л-7	56
-ПС60.12.2,0-2.Л-8	ПС60.12.2,0-2.Л-8	57
ПС60.12.2,5-3.Л-8	ПС60.12.2,5-3.Л-8	
-ПС60.12.3,0-3.Л-8	ПС60.12.3,0-3.Л-8	58
-ПС60.18.2,0-3.Л-1	ПС60.18.2,0-3.Л-1	59
ПС60.18.2,5-2.Л-1	ПС60.18.2,5-2.Л-1	
-ПС60.18.3,0-2.Л-1	ПС60.18.3,0-2.Л-1	60
-ПС60.18.2,0-3.Л-2	ПС60.18.2,0-3.Л-2	61
ПС60.18.2,5-2.Л-2	ПС60.18.2,5-2.Л-2	
-ПС60.18.3,0-2.Л-2	ПС60.18.3,0-2.Л-2	62
ПС62,5.12.2,0-2.Л-1-1	ПС62,5.12.2,0-2.Л-1-1	63
ПС63.12.2,5-3.Л-1-1	ПС63.12.2,5-3.Л-1-1	
ПС63,5.12.3,0-3.Л-1-1	ПС63,5.12.3,0-3.Л-1-1	64
ПС62,5.12.2,0-2.Л-2-1	ПС62,5.12.2,0-2.Л-2-1	65
ПС63.12.2,5-3.Л-2-1	ПС63.12.2,5-3.Л-2-1	
ПС63,5.12.3,0-3.Л-2-1	ПС63,5.12.3,0-3.Л-2-1	66
ПС63.18.2,5-2.Л-1-1	ПС63.18.2,5-2.Л-1-1	67
ПС62,5.18.2,0-3.Л-1-1	ПС62,5.18.2,0-3.Л-1-1	
ПС63,5.18.3,0-2.Л-1-1	ПС63,5.18.3,0-2.Л-1-1	68
ПС62,5.18.2,0-3.Л-2-1	ПС62,5.18.2,0-3.Л-2-1	69
ПС63.18.2,5-2.Л-2-1	ПС63.18.2,5-2.Л-2-1	
ПС63,5.18.3,0-2.Л-2-1	ПС63,5.18.3,0-2.Л-2-1	70
-2ПС6.12.2,0-Л-1	2ПС6.12.2,0-Л-1	71
-2ПС6.18.2,0-Л-1	2ПС6.18.2,0-Л-1	
-2ПС6.12.2,5-Л-1	2ПС6.12.2,5-Л-1	72
-2ПС6.18.2,5-Л-1	2ПС6.18.2,5-Л-1	
-2ПС6.12.3,0-Л-1	2ПС6.12.3,0-Л-1	73
2ПС6.18.3,0-Л-1	2ПС6.18.3,0-Л-1	

Содержание альбома (продолжение) | Лист 2

Инв.№ подл. | Подпись и дата | Взам. инв.№

Копировал [illegible] Формат А4

Типовой проект 503-4-47.87 Альбом III

Обозначение	Наименование	Примечание
503-4-47.87-КЖИ-2ПС6.12.20-1-2	Панель 2ПС6.12.2,0-1-2	74
2ПС6.18.2,0-1-2	2ПС6.18.2,0-1-2	
-2ПС6.12.25-1-2	2ПС6.12.2,5-1-2	75
2ПС6.18.2,5-1-2	2ПС6.18.2,5-1-2	
-2ПС6.12.3,0-1-2	2ПС6.12.3,0-1-2	76
2ПС6.18.3,0-1-2	2ПС6.18.3,0-1-2	
-2ПС6.18.2,0-1-3	2ПС6.18.2,0-1-3	77
2ПС6.18.2,5-1-3	2ПС6.18.2,5-1-3	
-2ПС6.18.3,0-1-3	2ПС6.18.3,0-1-3	78
-2ПС12.18.2,0-1-1	2ПС12.18.2,0-1-1	79
2ПС12.12.20-1-1	2ПС12.12.2,0-1-1	
-2ПС12.18.2,5-1-1	2ПС12.18.2,5-1-1	80
2ПС12.12.2,5-1-1	2ПС12.12.2,5-1-1	
-2ПС12.18.3,0-1-1	2ПС12.18.3,0-1-1	81
2ПС12.12.3,0-1-1	2ПС12.12.3,0-1-1	
-2ПС12.12.20-1-2	2ПС12.12.2,0-1-2	82
2ПС12.18.20-1-2	2ПС12.18.2,0-1-2	
-2ПС12.12.2.5-1-2	2ПС12.12.2,5-1-2	83
2ПС12.18.2,5-1-2	2ПС12.18.2,5-1-2	
-2ПС12.12.3,0-1-2	2ПС12.12.3,0-1-2	84
2ПС12.18.3,0-1-2	2ПС12.18.3,0-1-2	
-2ПС15.18.2,0-1-1	2ПС15.18.2,0-1-1	85
2ПС15.12.2,0-1-1	2ПС15.12.2,0-1-1	
-2ПС15.18.2,5-1-1	2ПС15.18.2,5-1-1	86
2ПС15.12.2,5-1-1	2ПС15.12.2,5-1-1	
-2ПС15.18.3,0-1-1	2ПС15.18.3,0-1-1	87
2ПС15.12.3,0-1-1	2ПС15.12.3,0-1-1	
-ПГ55.12-1-Т-1	Панель ПГ55.12-1-Т-1	88
ПГ55.12-2-Т-1	ПГ55.12-2-Т-1	
-ПГ56.9-1-Т-1	ПГ56.9-1-Т-1	89
-ПГ56.9-2-Т-1	ПГ56.9-2-Т-1	

Инв.№ подл. | Подпись и дата | Взам.инв.№

Формат А4

Обозначение	Наименование	Примечание
503-4-47.87-КЖИ-ПГ58.12-1-Т-1	Панель ПГ58.12-1-Т-1	90
ПГ58.12-2-Т-1	ПГ58.12-2-Т-1	
ПГ58.15-1-Т-1	ПГ58.15-1-Т-1	91
ПГ58.15-2-Т-1	ПГ58.15-2-Т-1	
П15д-5-1	Плита П15д-5-1	92
ПРС56.15-10АтVIт-1	ПРС56.15-10АтVIIIт-1	93
ПРС56.15-10АтVIт-2	ПРС56.15-10АтVIIIт-2	94
ПРС56.15-10АтVIт-3	ПРС56.15-10АтVIIIт-3	95
ПРС56.15-10АтVIт-4	ПРС56.15-10АтVIIIт-4	96
ПРС56.15-10АтVIт-5	ПРС56.15-10АтVIIIт-5	97
ВК1	Вкладыш ВК1	98
ВК2	ВК2	99
ВК3	ВК3	100
ВК4	ВК4	101
ВК5	ВК5	102
ВК6	ВК6	103
ВК7	ВК7	104
ВК8	ВК8	105
ВК9	ВК9	106
ВК10	ВК10	107
ВК11	ВК11	108
ВК12	ВК12	109
ВК13	ВК13	110
ВК14	ВК14	111
ВК15	ВК15	112
ВК16	ВК16	113
ВК17	ВК17	114
ВК18	ВК18	115
ВК19	ВК19	116
ВК20	ВК20	117

Содержание альбома (продолжение) | Лист 3

Копировал | Формат А4

Альбом III

Типовой проект 503-4-47.87

Обозначение	Наименование	Примечание
503-4-47.87-КЖИ-ВК21	Вкладыш ВК21	118
ВК22	ВК22	119
ВК23	ВК23	120
ВК24	ВК24	121
ВК25	ВК25	122
ВК26	ВК26	123
ВК27	ВК27	124
ВК28	ВК28	125
-КЖИ-С1	Сетка С1	126
С2	С2	
С14	С14	127
С3	С3	
С4	С4	128
С5	С5	
С6	С6	129
С7	С7	
С8	С8	130
С9	С9	
С10	С10	131
С11	С11	
С12	С12	132
С13	С13	
С15	С15	133
С16	С16	
С17	С17	134
С18	С18	
С19	С19	135
С20	С20	
С21	С21	136
С22	С22	
С23	С23	137

Взам. инв. №

Подпись и дата

Инв. № подл.

Обозначение	Наименование	Примечание
503-4-47.87-КЖИ-С24	Сетка С24	137
$-1С\frac{12АIII}{6АIII}-72,5\times415$	$1С\frac{12АIII}{6АIII}\ 72,5\times415$	138
$-1С\frac{12АIII}{6АIII}-72,5\times355$	$1С\frac{12АIII}{6АIII}\ 72,5\times355$	
$-1С\frac{12АIII}{6АIII}-112,5\times415$	$1С\frac{12АIII}{6АIII}\ 112,5\times415$	139
КР1	каркас плоский КР1	
КР2	КР2	140
КР3	КР3	
КР4	КР4	141
КР5	КР5	
КР6	КР6	142
КР7	КР7	
КР8	КР8	143
КР9	КР9	
КР10	КР10	144
КР11	КР11	
КР12	КР12	145
КР13	КР13	
КР14	КР14	146
КР15	КР15	
КР16	КР16	147
КР17	КР17	
КР18	КР18	148
КР19	КР19	
КР20	КР20	149
КР21	КР21	
КР22	КР22	150
КР23	КР23	
ЛС12-1	Ступень ЛС12-1	151
МС1	изделие соединительное МС1	152
МС2	МС2	153

Взам. инв. №

Подпись и дата

Инв. № подл.

Содержание альбома (продолжение) Лист 4

Копировал Груз- Формат А4

Обозначение	Наименование		Примечание
503-4-47.87-КЖИ-МС3	Изделие соединительное	МС3	153
-МС4		МС4	154
-МС5		МС5	
-МС6		МС6	155
-МС7		МС7	
-МС8		МС8	156
-П1	Петля	П1	
-МН1	Изделие закладное	МН1	157
-МН2		МН2	
-МН3		МН3	158
-МН4		МН4	
-МН5		МН5	159
-МН6		МН6	
-МН7		МН7	160
-МН8		МН8	
-МН9		МН9	161
-МН10		МН10	
-Щ1	Щит	Щ1	162
-РШ1	Решетка	РШ1	
-ОГ1	Ограждение	ОГ1	163
-НФ1	Насадка торцовая фахверка	НФ1	
-Т5-1	Стальной элемент фахверка	Т5-1	164
-Т5-2		Т5-2	
-КМ1	Крышка металлическая	КМ1	165
-МС9	Изделие соединительное	МС9	
-МН-1	Закладная рамка	МН-1	166
-МН-2		МН-2	

Инв.№ подл. | Подпись и дата | Взам.инв.№

Формат А4

Обозначение	Наименование	Примечание

Содержание альбома (окончание) 1007 5

Инв.№ подл. | Подпись и дата | Взам.инв.№

Копировал Формат А4

Альбом III

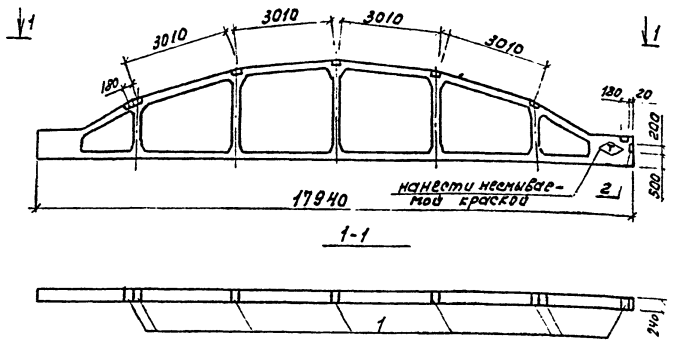

Формат	Зона	Поз.	Обозначение	Наименование	Кол	Примечание
				Сборочные единицы		
			1.463-3 вып.2	Ферма ФБ18I-1В		
			1.463-3 вып.2	ФБ18I-2В		
				Изделие закладное		
		1	1.463-3 дополн. к вып.I...V	М4-14	7	2,2кг
		2	1.030.1-1 вып. 0-3	М43	1	2,96кг

Ведомость расхода стали на дополнительные закладные изделия, кг

Марка элемента	Изделия закладные								Всего	Общий расход
	Арматура класса				Прокат марки					
	AIIIв ГОСТ 5781-82*		A-III ГОСТ 5781-82*		Вст3кп2 ГОСТ 8510-86		(Вст3пс6) ГОСТ 103-76*			
	ф6	Итого	ф8	Итого	180×150×6	Итого	-140×6	Итого		
ФБ18I-1В-1	0,08	0,08	2,27	2,27	2,36	2,36	13,65	16,01	18,36	18,36
ФБ18I-2В-1	0,08	0,08	2,27	2,27	2,36	2,36	13,65	16,01	18,36	18,36

1. Фермы ФБ18I-1В-1 и ФБ18I-2В-1 отличаются от типовой наличием дополнительных закладных изделий
2. Прокат марки в скобках ван для $t°=-40°C$.

Инв.№ подл. | Подпись и дата | Взам. инв.№

ГИП	Бодрышков		503-4-47.87- КЖН- ФБ18I-1В-1 ФБ18I-2В-1
Нач.отд.	Сидоров		
Гл.спец.	Зензеров		Ферма ФБ18I-1В-1 ФБ18I-2В-1
Вед.инж.	Сырьянова		Стадия: РП; Масса; Масштаб
Инж.	Николаева		Железобетон
			Лист 1; Листов 1
			ГИПРОАВТОТРАНС Новосибирский филиал

Копировал Формат А3

Альбом III

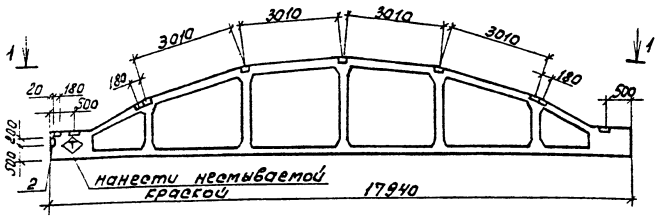

1-1

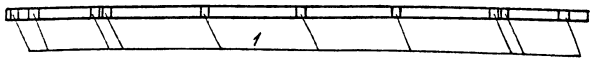

Формат	Зона	Поз.	Обозначение	Наименование	Кол.	Примечание
				Сборочные единицы		
			1.463-3 вып. 2	Ферма ФБ 18I-2В		
				Изделие закладное		
		1	1.463-3 Дополн. к вып. I...V	М4-14	10	2,2кг
		2	1.030.1-1 вып. 0-3	МД3	1	2,96кг

Ведомость расхода стали на дополнительные закладные изделия, кг

Марка элемента	Изделия закладные										Общий расход
	Арматура класса				Прокат марки					Всего	
	А-I Вст3пс3		А-III 35ГС		В Ст3кп2 (В Ст3пс6)						
	ГОСТ 5781-82*				ГОСТ 8510-86		ГОСТ 103-76*				
	ф6	Итого	ф8	Итого	L 80×50×6	Итого	-18×6		Итого		
ФБ 18I-2В-2	0,08	0,08	3,02	3,02	2,36	2,36	19,5		19,5	24,96	24,96

1. Ферма ФБ 18I-2В-2 отличается от типовой наличием дополнительных закладных изделий
2. Прокат марки в скобках дан для t° = -40°С

ГИП	Бояршинов		
Нач.отд.	Сидорова		
Гл.спец.	Зензеров		
Вед.инж.	Кирьянова		
Инж.	Михайлова		

503-4-47.87 -КЖИ- ФБ 18I-2В-2

Ферма ФБ 18I-2В-2

Стадия	Масса	Масштаб
РП		
Лист 1	Листов 1	

Железобетон

ГИПРОАВТОТРАНС
Новосибирский филиал

Копировал [signature] Формат А3

Инв. № подл. | Подпись и дата | Взам. инв. №

Альбом III

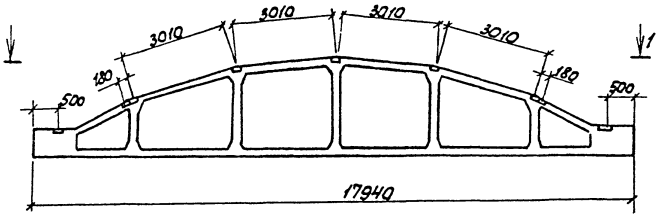

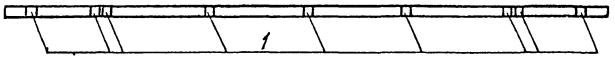

Формат	Зона	Поз.	Обозначение	Наименование	Кол.	Примечание
				Сборочные единицы		
			1.463-3 вып.2	Ферма ФБ18I-2В		
				Изделие закладное		
		1	1.463-3 Дополн. к вып I...У	М4-14	9	2,2 кг

Ведомость расхода стали на дополнительные закладные изделия, кг

Марка элемента	Изделия закладные									Всего	Общий расход
	Арматура класса				Прокат марки						
	A-III; 35ГС				В Ст3кп2 (В Ст3пс6)						
	ГОСТ 5781-82*				ГОСТ 103-76*						
	ф8			Итого	180×6				Итого		
ФБ18I-2В-3	2,25			2,25	17,55				17,55	19,80	19,80

1. Ферма ФБ18I-2В-3 отличается от типовой наличием дополнительных закладных изделий
2. Прокат марки в скобках дан для $t° = -40°C$.

ГИП	Бояршинов		503-4-47.87-КЖИ-ФБ18I-2В-3
Нач.отд.	Сидорова		
Гл.спец.	Зенгеров		Ферма ФБ18I-2В-3
Вед.инж.	Кирьянов		
Инж.	Михайлова		Железобетон

Стадия	Масса	Масштаб
РП		
Лист 1	Листов 1	

ГИПРОАВТОТРАНС Новосибирский филиал

Копировал Формат А3

Инв.№ подл. | Подпись и дата | Взам. инв.№

Альбом III

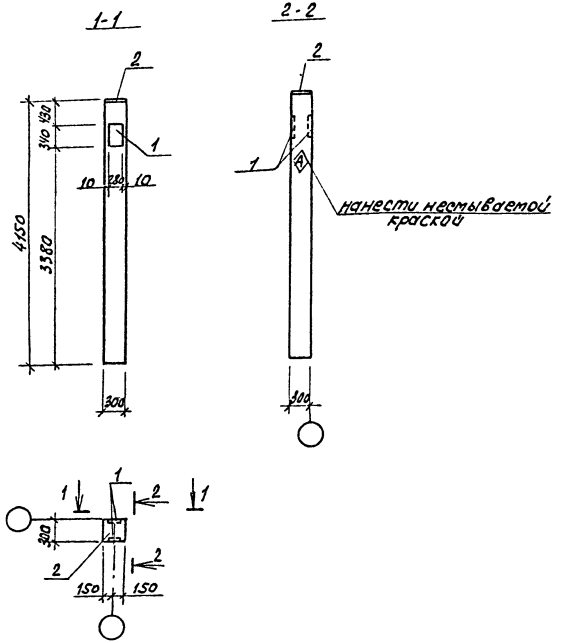

Формат	Зона	Поз.	Обозначение	Наименование	Кол.	Примечание
				Сборочные единицы		
			1.020-1/83 вып. 2-1	Колонна 1К3.33-		
				Изделия закладные		
		1	1.020-1/83 вып. 2-15	МН-28	2	9,99кг
		2	1.020-1/83 вып. 2-15	МН-1	1	8,34кг

Ведомость расхода стали на дополнительные закладные изделия, кг

Марка элемента	Изделия закладные										Общий расход
	Арматура класса					Прокат марки				Всего	
	А-III, 35ГС					В ст3пс6					
	ГОСТ 5781-82*					ГОСТ 82-70*					
	ф12	ф14	ф16		Итого	-280х10	-300х10		Итого		
1К3.33-1	0,36	4,68	1,28		6,32	14,94	7,06		22,00	28,32	28,32

1. Колонна 1К3.33-1 отличается от типовой наличием дополнительного закладного изделия МН28 и заменой МН2 на МН1

ГИП	Бояршинов	
Нач.отд.	Сидорова	
Гл.спец.	Зензеров	
Вед.инж.	Кирьянова	
Инж.	Михайлова	

503-4-47.87 -КЖИ- 1К3.33-1

Колонна 1К3.33-1

Железобетон

Стадия	Масса	Масштаб
РП		

Лист 1 | Листов 1

ГИПРОАВТОТРАНС
Новосибирский филиал

Копировал [illegible]

Формат А3

Инв. № подл. | Подпись и дата | Взам. инв. №

Альбом III

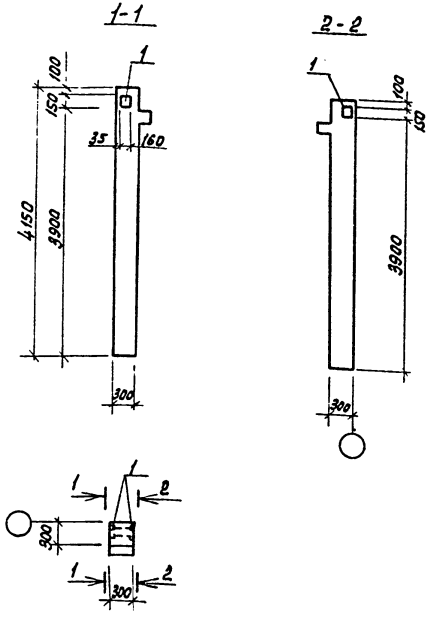

Формат	Зона	Поз.	Обозначение	Наименование	Кол.	Примечание
				Сборочные единицы		
			1.020-1/83 Вып. 2-1	Колонна 1К03.33		
				Изделия закладные		
		1	1.020-1/83 Вып. 2-15	МН-41	1	3,86кг

Ведомость расхода стали на дополнительные закладные изделия, кг

Марка элемента	Изделия закладные										Общий расход
	Арматура класса				Прокат марки					Всего	
	А-III, 35ГС				В Ст 3 ПС 6						
	ГОСТ 5781-82*				ГОСТ 103-76*						
	Ф12			Итого	-150×8				Итого		
1К03.33-1	1,04			1,04	2,82				2,82	3,86	3,86

1. Колонна 1К03.33-1 отличается от типовой колонны наличием дополнительных закладных изделий

ГИП	Бояршинов		503-4-47.87 -КЖИ-1К03.33-1
Нач. отд.	Сидорова		
Гл. спец.	Зензеров		Колонна 1К03.33-1
Вед. инж.	Кирьянова		
Инж.	Михайлова		

Стадия	Масса	Масштаб
РП		

Лист 1 Листов 1

Железобетон

ГИПРОАВТОТРАНС
Новосибирский филиал

Инв. № подл. | Подпись и дата | Взам. инв. №

Копировал [illegible] Формат А3

Альбом III

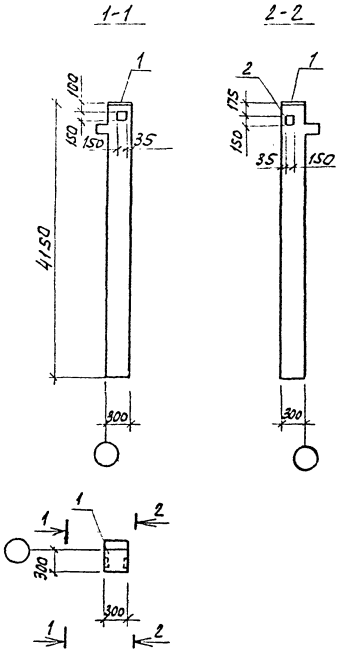

Формат	Зона	Поз.	Обозначение	Наименование	Кол.	Примечание
				Сборочные единицы		
			1.020-1/83 Вып. 2-1	Колонна 1КО3.33		
				Изделия закладные		
		1	1.020-1/83 Вып. 2-15	МН-1	1	8,34кг
		2	1.020-1/83 Вып. 2-15	МН-40	2	2,53кг

Ведомость расхода стали на дополнительные закладные изделия, кг

Марка элемента	Изделия закладные									Общий расход
	Арматура класса			Прокат марки					Всего	
	А-III, 35ГС			В Ст3 ПС6						
	ГОСТ 5781-82*			ГОСТ 103-76*			ГОСТ 82-70*			
	ф12	ф16	Итого	-150х8		Итого	-300х8	Итого		
1КО3.33-2	2,24	1,28	3,52	2,82		2,82	7,06	7,06	13,4	13,4

1. Колонна 1КО3.33-2 отличается от типовой колонны наличием дополнительного закладного изделия МН40 и заменой МН2 на МН1.

ГИП	Бавршинов		503-4-47.87- КЖИ- 1КО3.33-2	
Нач.отд.	Судорова			
Д.спец.	Зензеров		Колонна 1КО3.33-2	Стадия: РП; Масса: ; Масштаб:
Вед.инж.	Кирьянова			Лист; Листов 1
Инж.	Нихайлова		Железобетон	ГИПРОАВТОТРАНС Новосибирский филиал

Копировал бруя- формат А3

Альбом III

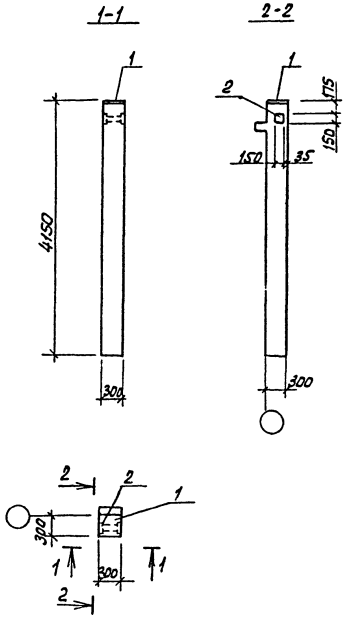

Формат	Зона	Поз.	Обозначение	Наименование	Кол.	Примечание
				Сборочные единицы		
			1.020-1/83 вып. 2-1	колонна 1К03.33		
				Изделия закладные		
		1	1.020-1/83 вып. 2-15	МН-1	1	8,34кг
		2	1.020-1/83 вып. 2-15	МН-41	1	3,86кг

Ведомость расхода стали на дополнительные закладные изделия, кг

Марка элемента	Изделия закладные											Общий расход
	Арматура класса				Прокат марки						Всего	
	А-III, 35ГС				В Ст3 пс6							
	ГОСТ 5781-82*				ГОСТ 103-76*			ГОСТ 82-70*				
	ф12	ф16		Итого	-150×8		Итого	-300×10		Итого		
1К03.33-3	1,04	1,28		2,32	2,82		2,82	7,06		7,06	12,2	12,2

1. Колонна 1К03.33-3 отличается от типовой наличием дополнительного закладного изделия МН41 и заменой МН2 на МН1.

ГИП	Бояршинов		
Нач.отд.	Сидорова		
Гл.спец.	Зензеров		
Вед.инж.	Кирьянова		
Инж.	Михайлова		

503-4-47.87-КЖИ-1К03.33-3

Колонна 1К03.33-3

Железобетон

Стадия	Масса	Масштаб
РП		
Лист 1	Листов 1	

ГИПРОАВТОТРАНС
Новосибирский филиал

Инв.№ подл. | Подпись и дата | Взам.инв.№

Копировал [illegible] Формат А3

Альбом III

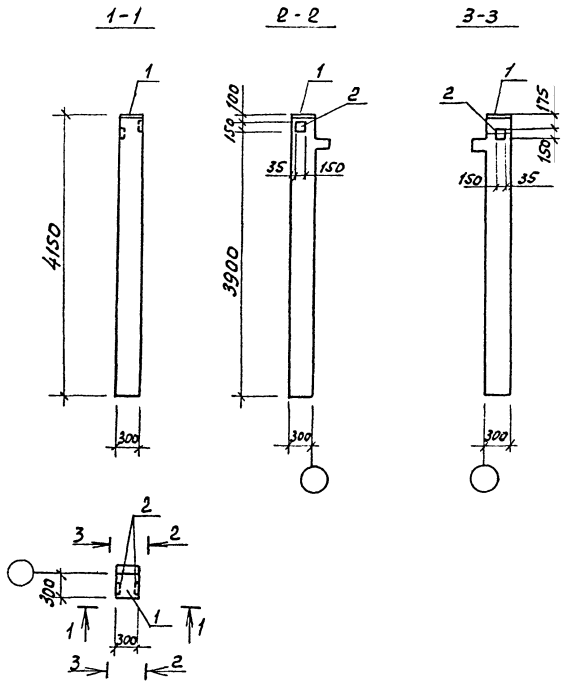

Формат	Зона	Поз.	Обозначение	Наименование	Кол.	Примечание
				Сборочные единицы		
			1.020-1/83 Вып. 2-1	колонна 1КО3.33		
				Изделия закладные		
		1	1.020-1/83 Вып. 2-15	МН-1	1	8,34кг
		2	1.020-1/83 Вып. 2-15	МН-40	2	2,53кг

Ведомость расхода стали на дополнительные закладные изделия, кг

Марка элемента	Изделия закладные										Всего	Общий расход
	Арматура класса				Прокат марки							
	А-III, 35ГС				В Ст3ПС6							
	ГОСТ 5781-82*				ГОСТ 103-76*			ГОСТ 82-70*				
	ф12	ф16		Итого	-150×8		Итого	300×6		Итого		
1КО3.33-4	2,24	1,28		3,52	2,82		2,82	9,06		9,06	13,4	13,4

1. Колонна 1КО3.33-4 отличается от типовой наличием дополнительных закладных изделий и заменой МН-2 на МН-1

ГИП	Боярчинов		503-4-47.87-КЖИ-1КО3.33-4	
Нач.отд.	Сидорова			
Гл.спец.	Зензеров			
Вед.инж.	Кирьянова		Колонна 1КО3.33-4	Стадия: Рп; Масса; Масштаб
Инж.	Наталова			Лист 1; Листов 1
			Железобетон	ГИПРОАВТОТРАНС Новосибирский филиал

Копировал Друг - Формат А3

Инв.№ подл. | Подпись и дата | Взам.инв.№

Альбом III

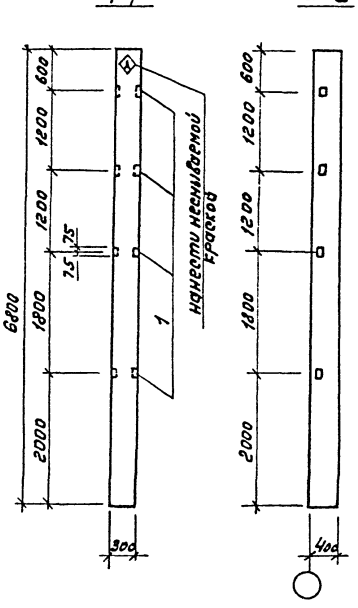

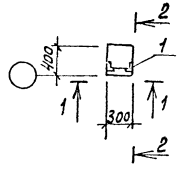

1. Колонны К 60-7-1 и К 60-9-1 отличаются от типовых наличием дополнительных закладных изделий

Формат	Зона	Поз.	Обозначение	Наименование	Кол.	Примечание
				Сварочные единицы		
			1.423-3 Вып.1	Колонна К 60-7		
			1.423-3 Вып.1	К 60-9		
				Изделия закладные		
		1	1.423-3 Вып.2	М1-13	4	1,68 кг

Ведомость расхода стали на дополнительные закладные изделия, кг

Марка элемента	Изделия закладные									Всего	Общий расход
	Арматура класса А-III, 35ГС ГОСТ 5781-82*					Прокат марки Вст3пс6 ГОСТ 8509-86					
	ф12			Итого		L63x5			Итого		
К 60-7-1	0,96			0,96		5,76			5,76	6,72	6,72
К 60-9-1	0,96			0,96		5,76			5,76	6,72	6,72

ГИП	Бояршина		503-4-47.87 -КМИ - К 60-7-1, К 60-9-1
Нач.отд.	Сидорова		
Гл.спец.	Зензеров		Колонна К 60-7-1, К 60-9-1
Вед.инж.	Кирьянова		Стадия: РП; Масса; Масштаб
Инж.	Михайлова		Железобетон
			Лист 1 Листов 1
			ГИПРОАВТОТРАНС Новосибирский филиал

Копировал Брук. Формат А2

Инв.№ подл. | Подпись и дата | Взам. инв.№

Альбом III

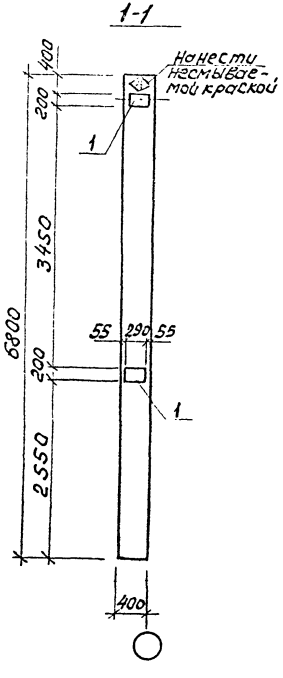

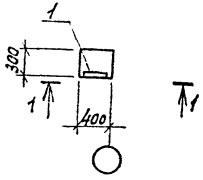

1. Колонны К 60-7-2 и К 60-9-2 отличаются от типовых наличием дополнительных закладных изделий

Формат	Зона	Поз.	Обозначение	Наименование	Кол.	Примечание
				Сборочные единицы		
			1.423-3 Вып.1	Колонна К60-7-2		
			1.423-3 Вып.1	К60-9-2		
				Изделия закладные		
		1	1.423-3 Вып.2	М1-12	2	6,0кг

Ведомость расхода стали на дополнительные закладные изделия, кг

Марка элемента	Изделия закладные										Общий расход
	Арматура класса			Прокат марки						Всего	
	А-III, 35ГС			В ст3пс6							
	ГОСТ 5781-82*			ГОСТ 103-76*							
	ф12		Итого	-200х10					Итого		
К60-7-2	2.80		2.80	9,2					9,2	12,0	12,0
К60-9-2	2,80		2,80	9,2					9,2	12,0	12,0

ГИП	Бояршинов		503-4-47.87 -КЖИ-К60-7-2 -К60-9-2	
Нач.отд.	Сидорова			
Гл.спец.	Зензеров		Колонна К60-7-2, К60-9-2	Стадия: РП; Масса:
Вед.инж.	Кирьянова			Лист 1
Инж.	Михайлова		Железобетон	ГИПРОАВТОТРАНС Новосибирский филиал

Копировал [illegible] - Формат А3

Инв.№ подл. | Подпись и дата | Взам.инв.№

Альбом III

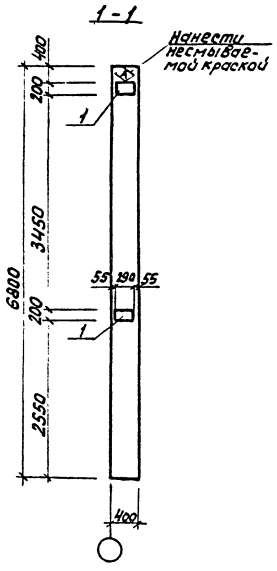

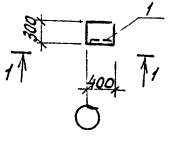

1. Колонны К60-7-3 и К60-9-3 отличаются от типовых наличием дополнительных закладных изделий

Формат	Зона	Поз.	Обозначение	Наименование	Кол.	Примечание
				Сборочные единицы		
			1.423-3 Вып.1	Колонна К60-7		
				К60-9		
				Изделия закладные		
		1	1.423-3 Вып.2	М1-12	2	6,0 кг

Ведомость расхода стали на дополнительные закладные изделия, кг

Марка элемента	Изделия закладные										Общий расход
	Арматура класса			Прокат марки						Всего	
	А-III, 35ГС			В ст3 пс6							
	ГОСТ 5781-82*			ГОСТ 103-76*							
	ф12		Итого	-200 мм					Итого		
К60-7-3	2,80		2,8	9,2					9,2	12,0	12,0
К60-9-3	2,8		2,8	9,2					9,2	12,0	12,0

ГИП	Бояршинов		503-4-47.87 - КЖИ - К60-7-3, К60-9-3
Нач. отд.	Сидорова		
Гл. спец.	Зензеров		Колонна К60-7-3, К60-9-3
Вед. инж.	Кирьянова		
Инж.	Михайлова		

Стадия	Масса	Масштаб
РП		

Лист 1 | Листов 1

Железобетон

ГИПРОАВТОТРАНС Новосибирский филиал

Копировал Бруз - Формат А3

Инв. № подл. | Подпись и дата | Взам. инв. №

Альбом III

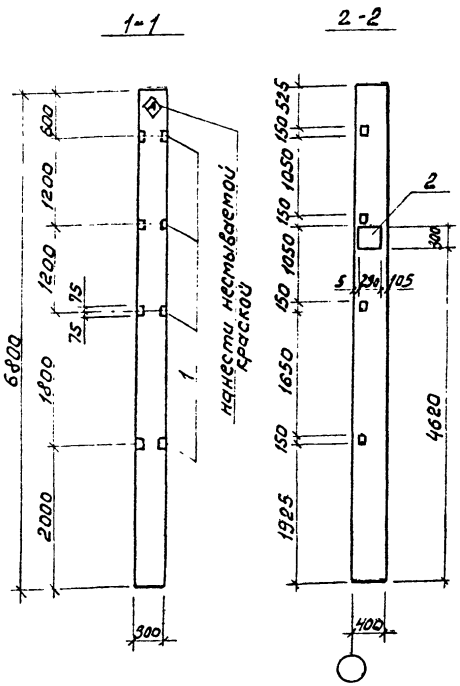

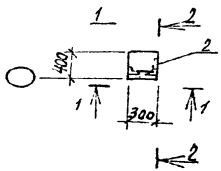

1. Колонны К60-7-4 и К60-9-4 отличаются от типовых наличием дополнительных закладных изделий

Формат	Зона	Поз.	Обозначение	Наименование	Кол.	Примечание
				Сборочные единицы		
			1.423-3 Вып.1	Колонна К60-7		
			1.423-3 Вып.1	К60-9		
				Изделие закладное		
		1	1.423-3 Вып.2	М1-13	4	1,68кг
		2	1.423-3 Вып.2	НМ1-1	1	10,4кг

Ведомость расхода стали на дополнительные закладные изделия, кг

Марка элемента	Изделия закладные												Общий расход
	Арматура класса						Прокат марки					Всего	
	A-I, Вст3пс3 ГОСТ 5781-82*		A-III, 35ГС ГОСТ 5781-82*				Вст3пс6 ВСТ3509-86		ГОСТ 82-70*				
	ф6	Итого	ф12	ф14	ф22	Итого	13х5	Итого	300х10	Итого			
К60-7-4	0,2	0,2	0,96	2,0	1,4	4,36	5,76	5,76	6,8	6,8		17,12	17,12
К60-9-4	0,2	0,2	0,96	2,0	1,4	4,36	5,76	5,76	6,8	6,8		17,12	17,12

ГИП	Бояршинов		503-4-47-87 -КЖИ- К60-7-4 К60-9-4
Нач.отд	Сидорова		
Гл.спец.	Зензеров		
Ведущий инж.	Кирьянова		
Инж.	Михайлова		
			Колонна К60-7-4 К60-9-4
			Железобетон

Стадия	Масса	Масштаб
РП		
Лист 1	Листов 1	

ГИПРОВТОТРАНС Новосибирский филиал

Копировал Груз-

Формат А3

Инв.№ подл. | Подпись и дата | Взам.инв.№

Альбом III

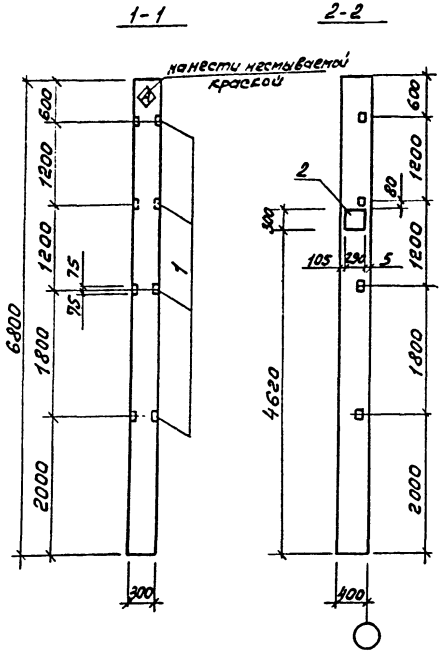

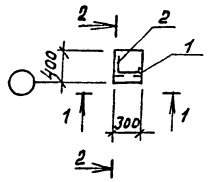

1. Колонны К60-7-5 и К60-9-5 отличаются от типовых наличием дополнительных закладных изделий

Формат	Зона	Поз.	Обозначение	Наименование	Кол.	Примечание
				Сборочные единицы		
			1.423-3 вып. 1	Колонна К60-7		
			1.423-3 вып. 1	К60-9		
				Изделие закладное		
		1	1.423-3 вып. 2	М1-13	4	1,68кг
		2	1.423-3 вып. 2	НМ1-1	1	10,4кг

Ведомость расхода стали на дополнительные закладные изделия, кг

Марка элемента	Изделия закладные															Общий расход
	Арматура класса								Прокат марки						Всего	
	А-I, Вст3пс3			А-III, 35ГС					В Ст3 пс6							
	ГОСТ 5781-82*								ГОСТ 8509-86			ГОСТ 82-70*				
	ф6		Итого	ф12	ф14	ф22		Итого	L63×5		Итого	-300×10		Итого		
К60-7-5	0,2		0,2	0,96	2,0	1,4		4,36	5,76		5,76	6,8		6,8	17,12	17,12
К60-9-5	0,2		0,2	0,96	2,0	1,4		4,36	5,76		5,76	6,8		6,8	17,12	17,12

ГИП	Бояршинов		
Нач.отд.	Сидорова		
Гл.спец.	Зензеров		
Вед.инж.	Кирьянова		
Инж.	Михайлова		

503-4-47-87 - КЖИ - К60-7-5 - К60-9-5

Колонна К60-7-5 К60-9-5

Стадия	Масса	Масштаб
РП		

Лист 1 | Листов 1

Железобетон

ГИПРОАВТОТРАНС Новосибирский филиал

Инв. № подл. | Подпись и дата | Взам. инв. №

Копировал Друг- Формат А3

Альбом III

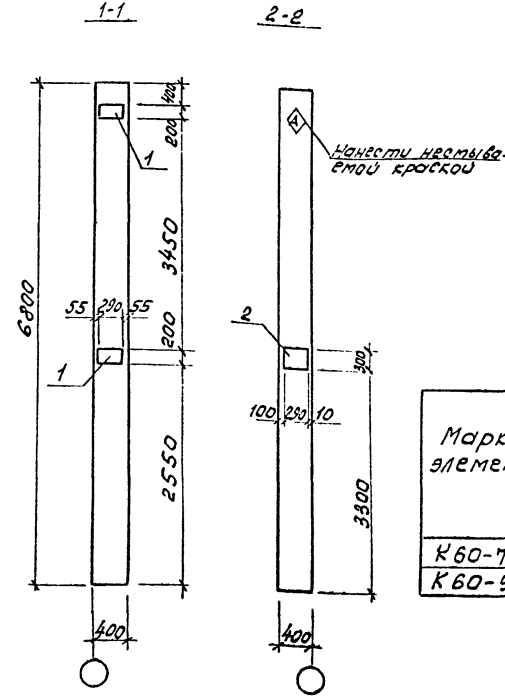

Формат	Зона	Поз	Обозначение	Наименование	Кол.	Примечание
				Сборочные единицы		
			1.423-3 вып.1	колонна К60-7		
			1.423-3 вып.1	К60-9		
				Изделия закладные		
		1	1.423-3 вып.2	М1-12	2	6,0кг
		2	1.423-3 вып.2	НМ1-1	1	10,4кг

Ведомость расхода стали на дополнительные закладные изделия, кг

Марка элемента	Изделия закладные												Общий расход
	Арматура класса							Прокат марки				Всего	
	АI, ВСт3пс3		А-III, 35ГС					ВСт3пс6					
	ГОСТ 5781-82*							ГОСТ 82-70*					
	ф6	Итого	ф12	ф14	ф22		Итого	-300х10	-200х10		Итого		
К60-7-6	0,2	0,2	2,8	2,0	1,4		6,2	6,8	9,2		16,0	22,4	22,4
К60-9-6	0,2	0,2	2,8	2,0	1,4		6,2	6,8	9,2		16,0	22,4	22,4

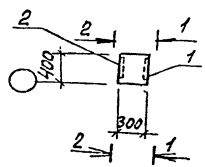

1. Колонны К60-7-6 и К60-9-6 отличаются от типовых наличием дополнительных закладных изделий.

ГИП	Бояршинов		
Нач.отд.	Сидорова		
Гл.спец.	Зензеров		
Вед.инж.	Кирьянова		
Инж.	Михайлова		

503-4-47.87 -КЖИ- К60-7-6 К60-9-6

Колонна К60-7-6 К60-9-6

Стадия	Масса	Масштаб
РП		
Лист 1	Листов	

Железобетон

ГИПРОАВТОТРАНС Новосибирский филиал

Копировал Друг- Формат А3

Инв.№ подл. | Подпись и дата | Взам. инв.№

Альбом III

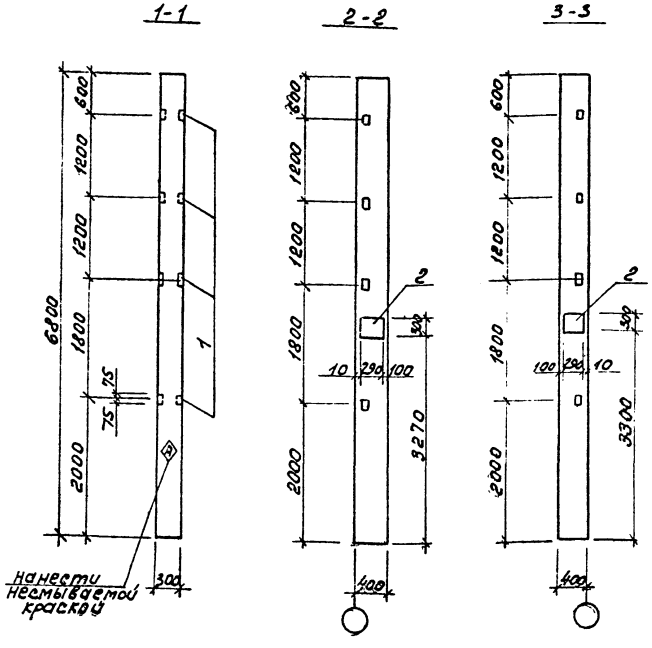

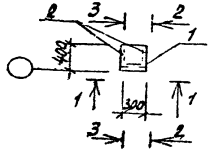

1. Колонны К60-7-7 и К60-9-7 отличаются от типовых наличием дополнительных закладных изделий

Формат	Зона	Поз.	Обозначение	Наименование	Кол.	Примечание
				Сборочные единицы		
			1.423-3 вып.1	Колонна К60-7		
			1.423-3 вып.1	К60-9		
				Изделия закладные		
		1	1.423-3 вып.2	М1-13	4	1,68кг
		2	1.423-3 вып.2	НМ1-1	2	10,4кг

Ведомость расхода стали на дополнительные закладные изделия, кг

Марка элемента	Изделия закладные											Общий расход
	Арматура класса						Прокат марки				Всего	
	АI, ВСТ3ПС3		А-III, 3.5 ГС				В СТ3 ПС6					
	ГОСТ 5781-82*						ГОСТ 8509-86		ГОСТ 82-70*			
	ф6	Итого	ф12	ф14	ф22	Итого	L63×5	Итого	300×10	Итого		
К60-7-7	0,4	0,4	0,96	4,0	2,8	7,76	57,6	5,76	13,6	13,6	27,52	27,52
К60-9-7	0,4	0,4	0,96	4,0	2,8	7,76	5,76	5,76	13,6	13,6	27,52	27,52

ГИП	Бояршинов		
Нач.отд.	Сидорова		
Гл.спец.	Зензеров		
Вед.инж.	Кирьянова		
Инж.	Михайлова		

503-4-47.87 -КЖИ- К60-7-7, К60-9-7

Колонна К60-7-7, К60-9-7

Стадия	Масса	Масштаб
РП		

Лист 1 | Листов 1

Железобетон

ГИПРОАВТОТРАНС Новосибирский филиал

Копировал [illegible]

Формат А3

Инв.№ подл.	Подпись и дата	Взам.инв.№

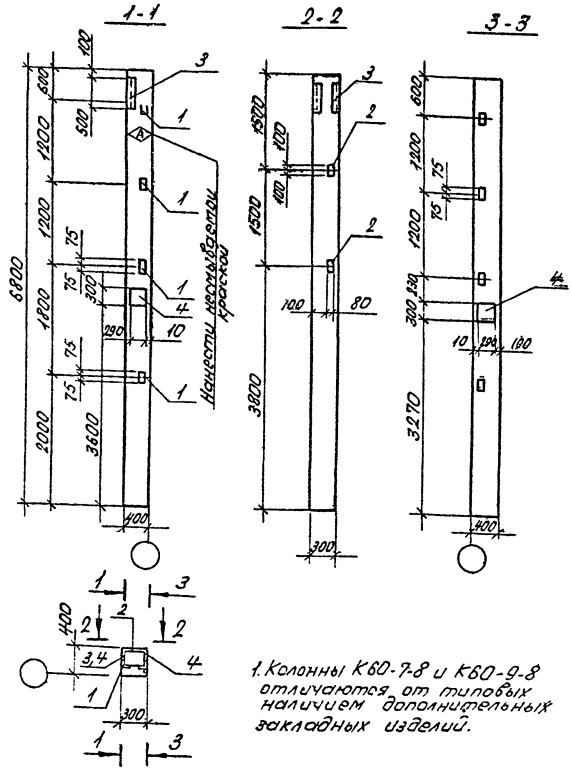

1. Колонны К60-7-8 и К60-9-8 отличаются от типовых наличием дополнительных закладных изделий.

Позиция	Зона	Поз.	Обозначение	Наименование	Кол.	Примечание
				Сборочные единицы		
			1.423-3 Вып. 1	Колонна К60-7		
			1.423-3 Вып. 1	К60-9		
				Изделия закладные		
		1	1.423-3 Вып. 2	М1-13	4	1,68 кг
		2	1.400-6/76 Вып. 1	М8-1	2	1,7 кг
		3	1.030.9-2 Вып. 7, часть 2	МН3	1	9,9 кг
		4	1.423-3 Вып. 2	НМ1-1	2	10,4 кг

Ведомость расхода стали на дополнительные закладные изделия, кг

Марка элемента	Изделия закладные										
	Арматура класса										
	АI ВСт3пс3		A-III, 35ГС						ГОСТ 8509-86		
	ГОСТ 5781-82*										
	ф6	Итого	ф10	ф12	ф14	ф22	ф8	Итого	L63x5	Итого	
К60-7-8 К60-9-8	0,4	0,4	2,0	0,96	4,0	2,8	0,3	10,06	5,76	5,76	

Прокат марки ВСт3пс6									Всего	Общий расход
ГОСТ 8510-86			ГОСТ 103-76*			ГОСТ 82-70*				
100x12		Итого	-90x8	-100x8	Итого	-200x10		Итого		
7,6		7,6	0,8	2,6	3,4	13,6		13,6	40,83	40,82

ГИП	Карпинский		503-4-47.87 -КЖИ	К60-7-8 К60-9-8	
Нач.отд.	Дворецкий				
Т.контр.	Зонтеров				
Конструктор	Сурьянинова		Колонна К60-7-8 К60-9-8	Стадия	Масса	Масштаб
Инж.	Михайлова			РП		
				Лист 1	Листов 1	
			Железобетон	ГИПРОАВТОТРАНС Новосибирский филиал		

Инв.№ подл. | Подп. и дата | Взам.инв.№

Альбом III

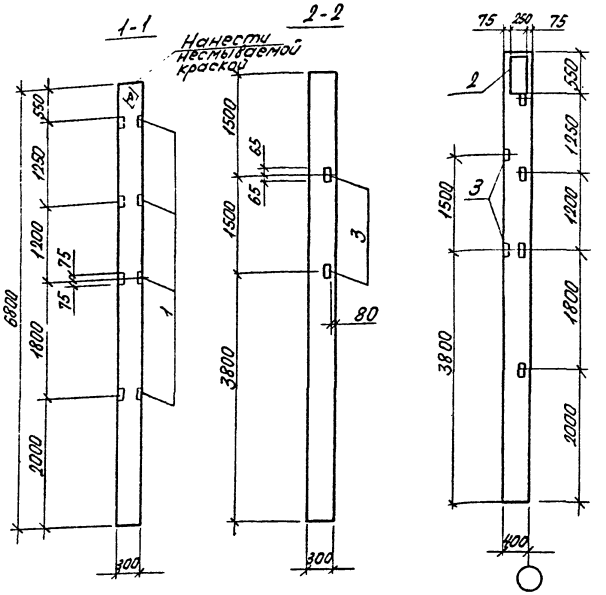

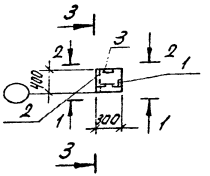

1. Колонны К60-7-9 и К60-9-9 отличаются от типовых наличием дополнительных закладных изделий.

Формат	Зона	Поз.	Обозначение	Наименование	Кол.	Примечание
				Сборочные единицы		
			1.423-3 Вып.1	колонна К60-7		
			1.423-3 Вып.1	К60-9		
				Изделия закладные		
		1	1.423-3 Вып.2	М1-13	4	1,68 кг
		2	1.030.9-2 Вып.7 часть 2	МН13	1	10,1 кг
		3	1.400-6/76 Вып.1	М8-1	2	1,7 кг

Ведомость расхода стали на дополнительные закладные изделия, кг

Марка элемента	Изделия закладные								
	Арматура класса А-III, 35ГС				Прокат марки ВСт3ГпсБ				
	ГОСТ 5781-82*				ГОСТ 8509-86			ГОСТ 82-70*	
	ф10	ф12		Итого	L63×5		Итого	-500×8	Итого
К60-7-9 К60-9-9	2,2	0,96		3,16	5,76		5,76	7,9	7,9

			Всего	Общий расход
ГОСТ 103-76*				
-50×8	-100×8	Итого		
0,8	2,6	3,4	20,22	20,22

ГИП	Боярщинов		503-4-47.87 -КЖИ- К60-7-9 К60-9-9
Нач.отд.	Сибарова		
Гл.спец.	Зенгеров		Колонна К60-7-9 К60-9-9
Вед.инж.	Кирьянова		
Инж.	Михайлова		
			Железобетон

Стадия	Масса	Масштаб
РП		
Лист 1	Листов 1	

ГИПРОАВТОТРАНС Новосибирский филиал

Инв.№ подл. | Подп. и дата | Взам.инв.№

Копировал Севастьянова Формат А3

Альбом III

1-1

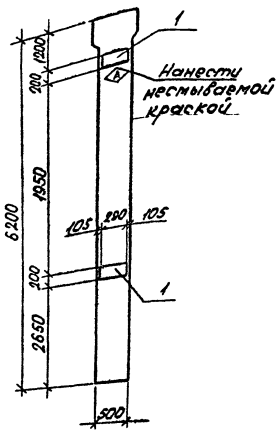

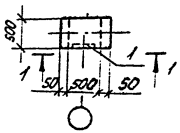

1. Колонны К60-36а-1, К60-38а-1 отличаются от типовых наличием дополнительных закладных изделий.
2. Колонны с индексом „а" укорочены на 100 мм. См. серию 1.423-3 вып. 1 лист „Д".

Формат	Зона	Поз.	Обозначение	Наименование	Кол.	Примечание
				Сборочные единицы		
			1.463-3 вып. 1	Колонна К60-36а		
			1.463-3 вып. 1	К60-38а		
				Изделия закладные		
		1	1.463-3 вып. 2	М1-12	2	6,0 кг

Ведомость расхода стали на дополнительные закладные изделия, кг

Марка элемента	Изделия закладные										Общий расход
	Арматура класса А-III, 35ГС ГОСТ 5781-82*				Прокат марки ВСт3 ПС6 ГОСТ 103-76*					Всего	
	Ф12			Итого	-200х10				Итого		
К60-36а-1	2,8			2,8	9,2				9,2	12,0	12,0
К60-38а-1	2,8			2,8	9,2				9,2	12,0	12,0

ГИП	Бояршинов		503-4-47.87 -КЖИ- К60-36а-1 К60-38а-1
Нач.отд.	Сидорова		
Гл.спец.	Зензеров		Колонна К60-36а-1 К60-38а-1
Вед.инж.	Корьянова		
Инж.	Михайлова		

Стадия	Масса	Масштаб
РП		

Лист 1 | Листов 1

Железобетон

ГИПРОАВТОТРАНС
Новосибирский филиал

Инв.№ подл. | Подп. и дата | Взам.инв.№

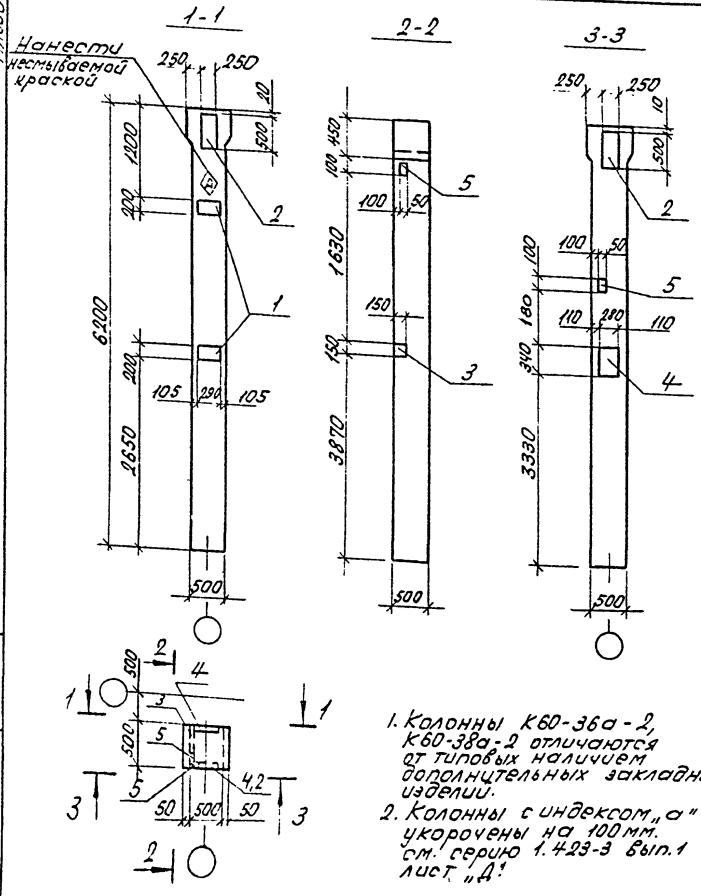

1. Колонны К60-36а-2, К60-38а-2 отличаются от типовых наличием дополнительных закладных изделий.
2. Колонны с индексом „а" укорочены на 100 мм. см. серию 1.423-3 вып.1 лист „Д".

Формат	Зона	Поз.	Обозначение	Наименование	Кол.	Примечание
				Сборочные единицы		
			1.423-3 Вып.1	Колонна К60-36а		
			1.423-3 Вып.1	К60-38а		
				Изделия закладные		
		1	1.423-3 Вып.2	М1-12	2	6,0 кг
		2	1.030.9-2.7-2-0.11Ос6	МН13	2	10,1 кг
		3	1.020-1/83 Вып.2-15	МН40	1	2,53 кг
		4	1.020-1/83 Вып.2-15	МН28	1	9,99 кг
		5	1.400-6/76 Вып.1	М8-12	2	0,5 кг

Ведомость расхода стали на дополнительные закладные изделия, кг

Марка элемента	Изделия закладные										
	Арматура класса AIII, 35ГС ГОСТ 5781-82*					Прокат марки ВСт3ПС6 ГОСТ 103-76*					
	ф8	ф10	ф12	ф14	Итого	-50х6	-50х8	-150х8		Итого	
К60-36а-2 К60-38а-2	0,6	2,8	4,1	2,34	9,84	0,4	1,6	1,44		3,41	

Прокат марки ВСт3ПС6 ГОСТ 82-70*					Всего	Общий расход
-200х10	-250х8	-280х10		Итого		
9,2	15,8	7,47		32,47	45,72	45,72

ГИП	Боярщинов		503-4-47.87-КЖИ-	К60-36а-2 К60-38а-2	
Нач.отд	Сударова				
Гл.спец	Зензеров				
Вед.инж.	Кирьянова		Колонна К60-36а-2 К60-38а-2	Стадия: РП	Масса: Масштаб:
Инж.	Михайлова			Лист 1	Листов 1
			Железобетон	ГИПРОАВТОТРАНС Новосибирский филиал	

Копировал Севастьянова Формат А3

Альбом III

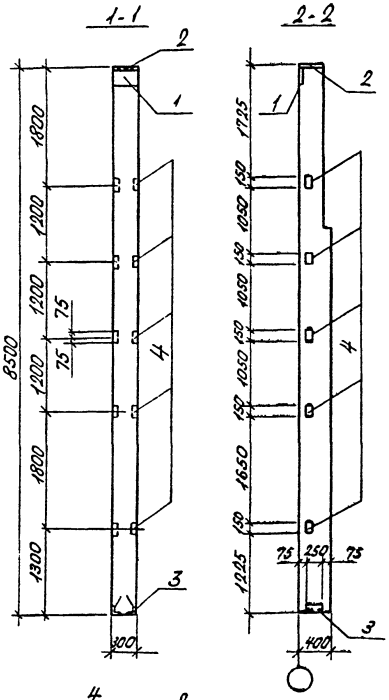

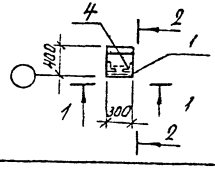

1. Колонна 6КФ85-1-Н1 отличается от типовой наличием дополнительных закладных изделий.
2. Изделия устанавливать по серии 1.427.1-3 вып.1 стр. 23, 25, 26.

Формат	Зона	Поз.	Обозначение	Наименование	Кол.	Примечание
				Сборочные единицы		
			1.427.1-3 вып. 1	Колонна 6КФ85-1-Н		
				Изделия закладные		
		1	1.427.1-3 вып. 2	МН1	1	7,74 кг
		2	1.427.1-3 вып. 2	МН2	1	6,74 кг
		3	1.427.1-3 вып. 2	МН7	1	5,34 кг
		4	1.427.1-3 вып. 2	МН28	5	1,64 кг

Ведомость расхода стали на дополнительные закладные изделия, кг

Марка элемента	Изделия закладные															Общий расход
	Арматура класса						Прокат марки								Всего	
	АI, ВСт3пс3		А-III, 35ГС				ВСт3 ПС6									
	ГОСТ 5781-82*						ГОСТ 8509-86				ГОСТ 82-70*					
	ф10	ф12	ф14			Итого	L63×5	L90×6		Итого	-300×8	-300×10		Итого		
6КФ85-1-Н1	3,18	1,2	2,04			6,42	7,0	4,2		11,2	5,7	4,7		10,4	28,02	28,02

ГИП	Бояршинов		
Нач.отд.	Сидорова		
Гл.спец.	Зензеров		
Вед.инж.	Кирьянова		
Инж.	Михайлова		

503-4-47.87- КЖН- 6КФ85-1-Н1

Колонна 6КФ85-1-Н1

Железобетон

Стадия	Масса	Масштаб
РП		

Лист 1 | Листов 1

ГИПРОАВТОТРАНС
Новосибирский филиал

Инв.№ подл. | Подп. и дата | Взам.инв.№

Альбом III

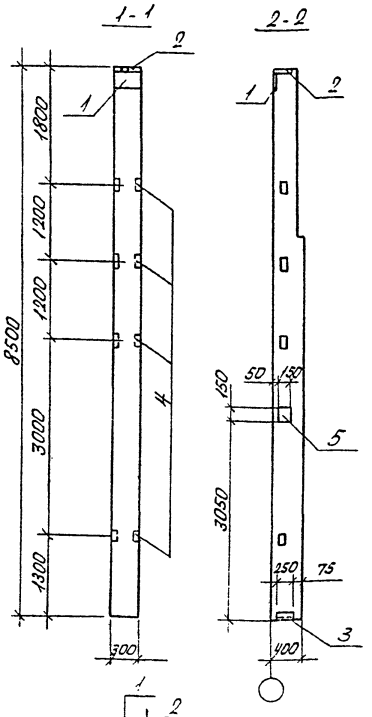

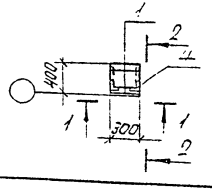

1. Колонна 6КФ85-1-Н2 отличается от типовой наличием дополнительных закладных изделий.
2. Изделия устанавливать по серии 1.427.1-3 вып.1, стр. 23, 25, 26.

Формат	Зона	Поз	Обозначение	Наименование	Кол.	Примечание
				Сборочные единицы		
			1.427.1-3 вып.1	Колонна 6КФ85-1-Н		
				Изделия закладные		
		1	1.427.1-3 вып 2	МН1	1	7,74кг
		2	1.427.1-3 вып. 2	МН2	1	6,74кг
		3	1.427.1-3 вып. 2	МН7	1	5,34кг
		4	1.427.1-3 вып. 2	МН28	4	1,64кг
		5	1.020-1/83 вып. 2-15	МН41	1	3,86кг

Ведомость расхода стали на дополнительные закладные изделия, кг

Марка элемента	Изделия закладные									
	Арматура класса					Прокат марки				
	А-III, 35ГС					ВСт3 ПС6				
	ГОСТ 5781-82*					ГОСТ 103-76				
	ф10	ф12	ф14		Итого	-150х8				Итого
6КФ85-1-Н2	3,18	2,00	2,04		7,22	2,82				2,82

Прокат марки								Всего	Общий расход
ВСт3 ПС6									
ГОСТ 8509-86				ГОСТ 82-70*					
163х5	190х6		Итого	-300х8	-300х10		Итого		
5,6	4,2		9,8	5,7	4,7		10,4	23,02	30,24

ГИП	Боярщинов	
Нач.отд.	Сидорова	
Гл.спец.	Зензеров	
Вед.инж.	Кирьянова	
Инж.	Михайлов	

503-4-47.87 - КЖИ-6КФ85-1-Н2

Колонна 6КФ85-1-Н2

Стадия	Масса	Масштаб
РП		

Лист 1 | Листов 1

Железобетон

ГИПРОАВТОТРАНС
Новосибирский филиал

Инв. № подл. | Подп. и дата | Взам. инв. №

Копировал Севастьянова Формат А3

Альбом III

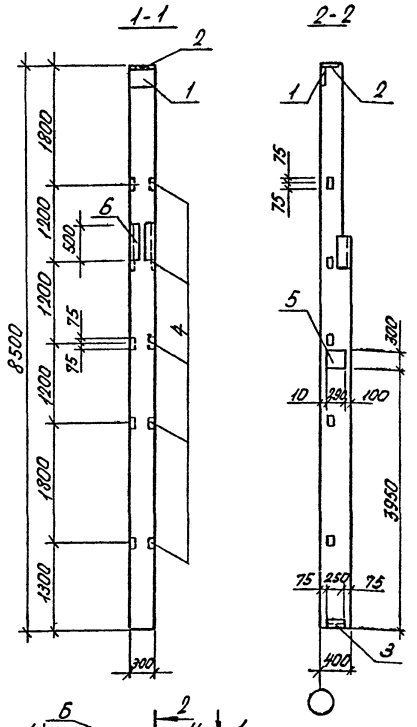

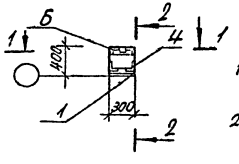

1. Колонна 6КФ85-1-Н3 отличается от типовой наличием дополнительных закладных изделий.
2. Изделия устанавливать по серии 1.427.1-3 вып.1 стр. 23, 25, 26.

Формат	Зона	Поз.	Обозначение	Наименование	Кол.	Примечание
				Сборочные единицы		
			1.427.1-3 вып.1	Колонна 6КФ85-Н		
				Изделие закладное		
		1	1.427.1-3 вып.2	МН1	1	7,74 кг
		2	1.427.1-3 вып.2	МН2	1	6,74 кг
		3	1.427.1-3 вып.2	МН7	1	5,34 кг
		4	1.427.1-3 вып.2	МН28	5	1,64 кг
		5	1.423-3 вып.2	НМ1-1	1	10,4 кг
		6	1.030.9-2 вып.7 часть 2	МН3	1	9,9 кг

Ведомость расхода стали на дополнительные закладные изделия, кг

Марка элемента	Изделия закладные										
	Арматура класса										Всего
	АI, ВСт3ПС3				А-III, 35ГС						
	ГОСТ 5781-82*										
	ф6			Итого	ф10	ф12	ф14	ф22	ф8	Итого	
6КФ85-1-Н3	0,2			0,2	4,38	1,2	4,04	1,4	0,3	11,32	11,52

Прокат марки												Всего	Общий расход
ВСт3ПС6													
ГОСТ103-76*		ГОСТ8510-86		ГОСТ8509-86				ГОСТ 82-70*					
-50х8	Итого	L63х100х6	Итого	L63х5	L90х6		Итого	-300х8	-300х10		Итого		
0,8	0,8	7,6	7,6	7,0	4,2		11,2	5,7	11,5		17,2	36,8	49,32

ГИП	Бояршинов	
Нач. отд.	Гидарова	
Гл. спец.	Зензеров	
Вед. инж.	Кирьянова	
Инж.	Михайлова	

503-4-47.87- КЖИ-6КФ85-1-Н3

Колонна 6КФ85-1-Н3

Стадия	Масса	Масштаб
РП		

Лист 1 | Листов 1

Железобетон

ГИПРОАВТОТРАНС
Новосибирский фил.

Инв. № подл. | Подп. и дата | Взам. инв. №

Альбом III

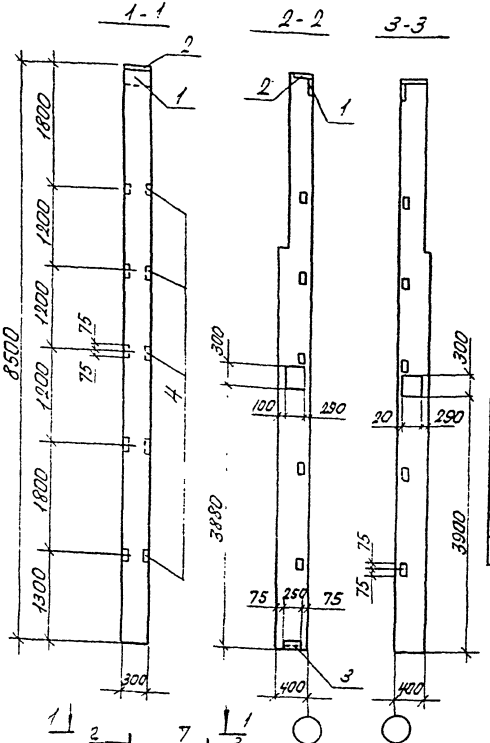

Формат	Зона	Поз.	Обозначение	Наименование	Кол.	Примечание
				Сборочные единицы		
			1.427.1-3 вып. 1	Колонна 6КФ85-1-Н		
				Изделия закладные		
		1	1.427.1-3 вып. 2	МН1	1	7,74 кг
		2	1.427.1-3 вып. 2	МН2	1	6,74 кг
		3	1.427.1-3 вып. 2	МН7	1	5,34 кг
		4	1.427.1-3 вып. 2	МН28	5	1,64 кг
		5	1.423-3 вып. 2	НМ1-1	2	10,4 кг

Ведомость расхода стали на дополнительные закладные изделия, кг

Марка элемента	Изделия закладные															Всего	Общий расход
	Арматура класса									Прокат марки							
	А I, ВСт3пс3			А-III, 35ГС						ВСт3пс6							
	ГОСТ 5781-82*									ГОСТ 8509-86			ГОСТ 82-70*				
	ф6		Итого	ф10	ф12	ф14	ф22		Итого	L63×5	L90×6	Итого	-300×8	-300×10	Итого		
6КФ85-1-Н4	0,4		0,4	3,18	1,2	6,04	2,8		13,22	7,0	4,2	11,2	5,7	18,3	24,0	48,82	48,82

1. Колонна 6КФ85-1-Н4 отличается от типовой наличием дополнительных закладных изделий.
2. Изделия устанавливать по серии 1.427.1-3 вып. 1 стр. 23, 25, 26.

ГИП	Бояршинов		
Нач. отд.	Сидорова		
Гл. спец.	Зензеров		
Вед. инж.	Кирьянова		
Инж.	Михайлова		

503-4-47.87- КЖИ- 6КФ85-1-Н4

Колонна 6КФ85-1-Н4

Стадия	Масса	Масштаб
РП		

Лист 1 | Листов 1

Железобетон

ГИПРОАВТОТРАНС
Новосибирский филиал

Инв. № подл. | Подп. и дата | Взам. инв. №

Копировал Севастьянова Формат А3

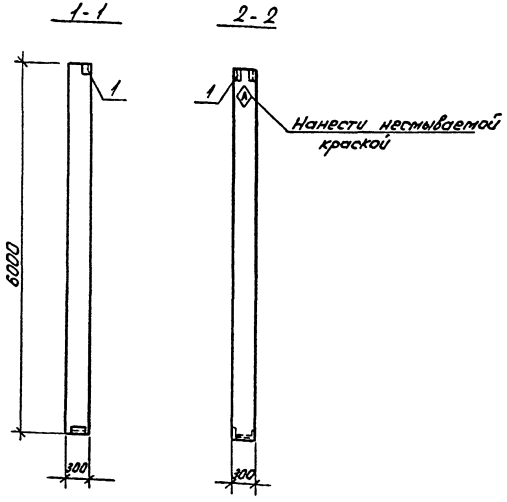

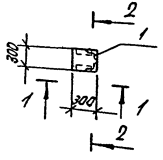

1. Колонна КБ8-1-1 отличается от типовой колонны заменой закладного изделия МН13 на МН3.

Формат	Зона	Поз.	Обозначение	Наименование	Кол.	Примечание
				Сборочные единицы		
			1.030.9-2 вып.5	Колонна КБ8-1		
				Изделия закладные		
		1	1.030.9-2 вып. 7, часть 2	МН3	1	9,9 кг

Ведомость расхода стали на дополнительные закладные изделия, кг

Марка элемента	Изделия закладные										Общий расход
	Арматура класса			Прокат марки						Всего	
	А-III, 35ГС			ВСт3 ПС6							
	ГОСТ 5781-82*			ГОСТ 8510-86			ГОСТ 103-76*				
	ф8	ф10	Итого	100х63х6		Итого	-50х8		Итого		
КБ8-1-1	0,3	1,2	1,5	7,6		7,6	0,8		0,8	9,9	9,9

ГИП	Бояршинов		503-4-47.87- КЖИ-КБ8-1-1
Нач.отд.	Сидорова		
Гл.спец.	Зензеров		
Вед.инж.	Кирьянова		Колонна КБ8-1-1
Инж.	Михайлова		

Стадия	Масса	Масштаб
РП		

Лист 1 | Листов 1

Железобетон

ГИПРОАВТОТРАНС
Новосибирский филиал

Инв. № подл. | Подп. и дата | Взам. инв. №

Альбом III

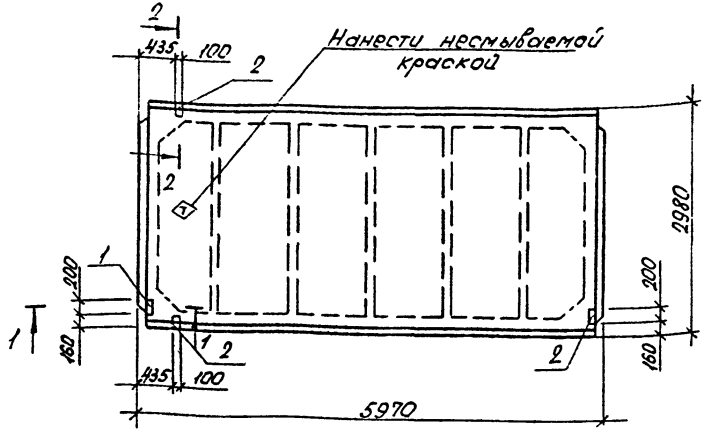

1-1

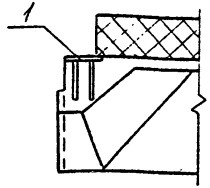

2-2

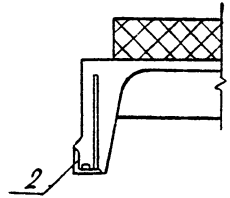

Формат	Зона	Поз.	Обозначение	Наименование	Кол.	Примечание
				Сборочные единицы		
			1.465.1-10/82 Вып.1	1ПГ-1АтУп-110ЯН-500М		
			1.465.1-10/82 Вып.1	1ПГ-2АтУп-150ЯН-500М		
			1.465.1-10/82 Вып.1	1ПГ-3АтУп-190ЯН-500М		
				Изделия закладные		
		1	ГОСТ 22701.5-77*	М8	2	1,7кг
		2	ГОСТ 22701.5-77*	М9	2	1,25кг

Ведомость расхода стали на дополнительные закладные изделия, кг

Марка элемента	Изделия закладные										Всего	Общий расход
	Арматура класса А-III, 35ГС				Прокат марки ВСт3кп2 (ВСт3пс6)							
	ГОСТ 5781-82*				ГОСТ 8509-86			ГОСТ 103-76*				
	ф10	ф14		Итого	∟70×8		Итого	100×8		Итого		
1ПГ-1АтУп-110ЯН-500М-1 1ПГ-2АтУп-150ЯН-500М-1 1ПГ-3АтУп-190ЯН-500М-1	1,4	0,2		1,6	1,7		1,7	2,6		2,6	5,9	5,9

1. Плиты 1ПГ-1АтУп-110ЯН-500М-1, 1ПГ-2АтУп-150ЯН-500М-1, 1ПГ-3АтУп-190ЯН-500М-1 отличаются от типовых плит наличием дополнительных закладных изделий.
2. Прокат марки в скобках дан для $t° = -40°C$.

ГИП	Бояршинов		503-4-47.87 -КНИ.
Нач.отд	Сидоров		1ПГ-1АтУп-110ЯН-500М-1 1ПГ-2АтУп-150ЯН-500М-1 1ПГ-3АтУп-190ЯН-500М-1
Гл.спец	Зензеров		
Вед.инж	Кирьянов		Плита 1ПГ-1АтУп-110ЯН-500М-1, 1ПГ-2АтУп-150ЯН-500М-1, 1ПГ-3АтУп-190ЯН-500М-1
Инж	Михайлова		Железобетон

Стадия	Масса	Масштаб
РП		
Лист 1	Листов 1	

ГИПРОАВТОТРАНС
Новосибирский филиал

Инв.№ подл. | Подп. и дата | Взам.инв.№

Копировал Севастьянова Формат А3

Альбом III

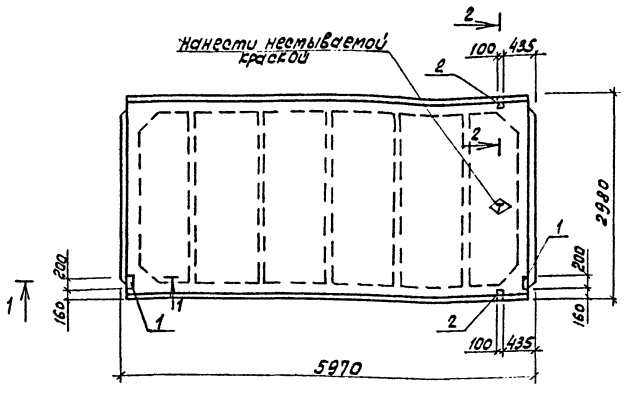

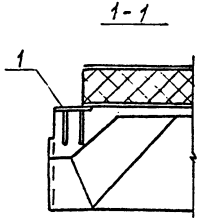

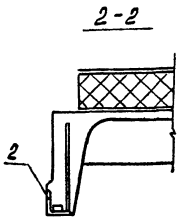

Формат	Зона	Поз.	Обозначение	Наименование	Кол.	Примечание
				Сборочные единицы		
			1.465.1-10/82 вып. 1	1ПГ-1АтVП-110ЯН-500м		
			1.465.1-10/82 вып. 1	1ПГ-2АтVП-150ЯН-500м		
			1.465.1-10/82 вып. 1	1ПГ-3АтVП-190ЯН-500м		
				Изделия закладные		
		1	ГОСТ 22701.5-77*	М8	2	1,7кг
		2	ГОСТ 22701.5-77*	М9	2	1,25кг

Ведомость расхода стали на дополнительные закладные изделия, кг

Марка элемента	Изделия закладные											Общий расход
	Арматура класса А-III, 35ГС				Прокат марки ВСт3кп2 (ВСт3пс6)						Всего	
	ГОСТ 5781-82*				ГОСТ 8509-86			ГОСТ 103-76*				
	ф10	ф14		Итого	L70×8		Итого	-100×8		Итого		
1ПГ-1АтVП-110ЯН-500м-2 1ПГ-2АтVП-150ЯН-500м-2 1ПГ-3АтVП-190ЯН-500м-2	1,4	0,2		1,6	1,7		1,7	2,6		2,6	5,9	5,9

1. Плиты 1ПГ-1АтVП-110ЯН-500м-2, 1ПГ-2АтVП-150ЯН-500м-2, 1ПГ-3АтVП-190ЯН-500м-2 отличаются от типовых плит. Наличием дополнительных закладных изделий.
2. Прокат марки в скобках дан для $t°=-40°C$.

ГИП	Бояршинов		
Нач. отд.	Гидорова		
Гл. спец.	Зензеров		
Вед. инж.	Кирьянова		
Инж.	Михайлова		

503-4-47-87-КЖИ

1ПГ-1АтVП-110ЯН-500м-2
1ПГ-2АтVП-150ЯН-500м-2
1ПГ-3АтVП-190ЯН-500м-2

Плита
1ПГ-1АтVП-110ЯН-500м-2
1ПГ-2АтVП-150ЯН-500м-2
1ПГ-3АтVП-190ЯН-500м-2

Железобетон

Стадия	Масса	Масштаб
РП		

Лист 1 Листов 1

ГИПРОАВТОТРАНС
Новосибирский филиал

Инв. № подл. | Подпись и дата | Взам. инв. №

Копировал [illegible] Формат А3

Альбом III

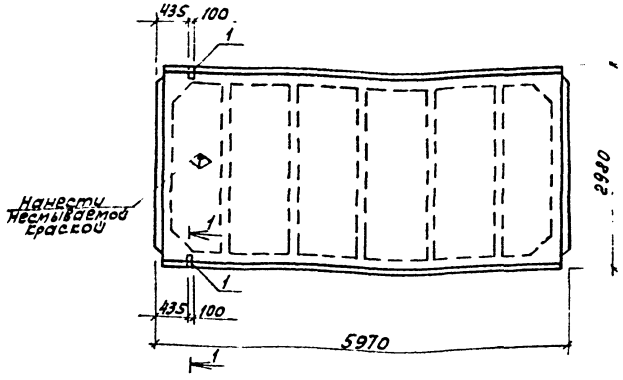

1-1

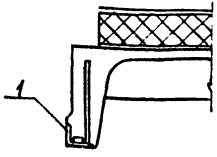

Формат	Зона	Поз	Обозначение	Наименование	Кол.	Примечание
				Сборочные единицы		
			1.465.1-10 82 вып.1	1ПГ-1АтVП-110ЯН-500м		
			1.465.1-10/82 вып.1	1ПГ-2АтVП-150ЯН-500м		
			1.465.1-10/82 вып.1	1ПГ-3АтVП-190ЯН-500м		
				Изделие закладное		
		1	ГОСТ 22701.5-77*	М9	2	1,25кг

Ведомость расхода стали на дополнительные закладные изделия, кг

Марка элемента	Изделия закладные									Всего	Общий расход
	Арматура класса					Прокат марки					
	А-III, 35ГС					ВСт3КП2(ВСт3ПС6)					
	ГОСТ 5781-82*					ГОСТ 8509-86					
	Ф10	Ф14			Итого	Ш0х8			Итого		
1ПГ-1АтVП-110ЯН-500м-3 1ПГ-2АтVП-150ЯН-500м-3 1ПГ-3АтVП-190ЯН-500м-3	0,6	0,2			0,8	1,7			1,7	2,5	2,5

1. Плиты 1ПГ-1АтVП-110ЯН-500м-3, 1ПГ-2АтVП-150ЯН-500м-3, 1ПГ-3АтVП-190ЯН-500м-3 отличаются от типовых плит наличием дополнительных закладных изделий.
2. Прокат марки в скобках дан для $t° = -40°C$.

ГИП	Боярщинов		
Нач.отд	Сидорова		
Гл.спец	Зензеров		
Вед.инж	Кирьянова		
Инж.	Михайлова		

503-4-47.87- КЖИ- 1ПГ-1АтVП-110ЯН-500м-3, 1ПГ-2АтVП-150ЯН-500м-3, 1ПГ-3АтVП-190ЯН-500м-3

Плита 1ПГ-1АтVП-110ЯН-500м-3, 1ПГ-2АтVП-150ЯН-500м-3, 1ПГ-3АтVП-190ЯН-500м-3

Стадия	Масса	Масштаб
РП		

Лист 1 | Листов 1

Железобетон

ГИПРОАВТОТРАНС Новосибирский филиал

Инв.№ подл. | Подпись и дата | Взам.инв.№

Копировал [illegible] - Формат А3

Альбом III

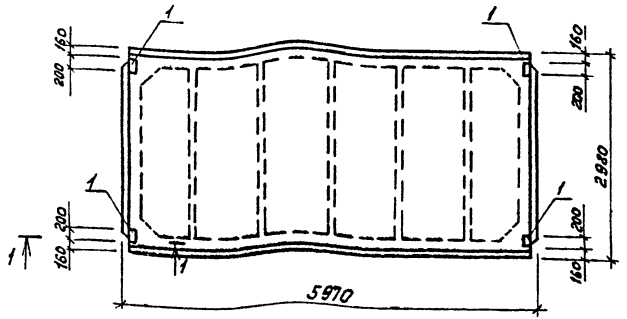

1-1

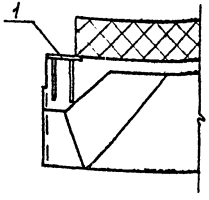

Формат	Зона	Поз	Обозначение	Наименование	Кол.	Примечание
				Сборочные единицы		
			1.465.1-10/82 вып.1	1ПГ-1АтVП-110ЯН-500м		
			1.465.1-10/82 вып.1	1ПГ-2АтVП-150ЯН-500м		
			1.465.1-10/82 вып.1	1ПГ-3АтVП-190ЯН-500м		
				Изделие закладное		
		1	ГОСТ 22701.5-77*	М8	4	1,7кг

Ведомость расхода стали на дополнительные закладные изделия, кг

Марка элемента	Изделия закладные											Общий расход
	Арматура класса				Прокат марки						Всего	
	А-III, 35ГС				ВСт3кп2 (ВСт3пс6)							
	ГОСТ 5781-82*				ГОСТ 103-76*							
	ф10			Итого	-100×8					Итого		
1ПГ-1АтVП-110ЯН-500м-4 1ПГ-2АтVП-150ЯН-500м-4 1ПГ-3АтVП-190ЯН-500м-4	1,6			1,6	5,2					5,2	6,8	6,8

1. Плиты 1ПГ-1АтVП-110ЯН-500м-4, 1ПГ-2АтVП-150ЯН-500м-4, 1ПГ-3АтVП-190ЯН-500м-4 отличаются от типовых плит наличием дополнительных закладных изделий.
2. Прокат марки в скобках дан для $t° = -40°C$.

ГИП	Бояршинов		
Нач.отд.	Сидорова		
Гл.спец.	Зензеров		
Вед.инж.	Кирьянова		
Инж.	Михайлова		

503-4-47.87-КЖИ-1ПГ-1АтVП-110ЯН-500м-4, 1ПГ-2АтVП-150ЯН-500м-4, 1ПГ-3АтVП-190ЯН-500м-4

Плита
1ПГ-1АтVП-110ЯН-500м-4
1ПГ-2АтVП-150ЯН-500м-4
1ПГ-3АтVП-190ЯН-500м-4

Стадия	Масса	Масштаб
РП		

Лист 1 | Листов 1

Железобетон

ГИПРОАВТОТРАНС
Новосибирский филиал

Инв.№ подл. | Подпись и дата | Взам.инв.№

Копировал друг — Формат А3

Альбом III

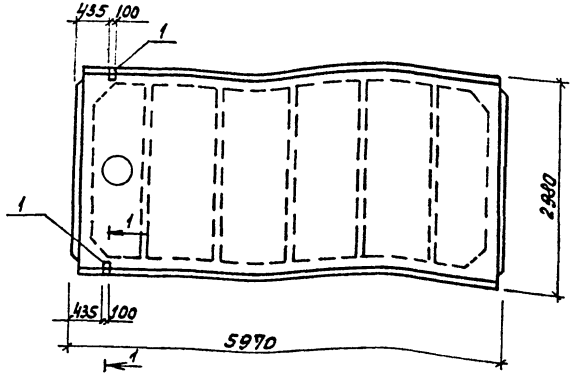

1-1

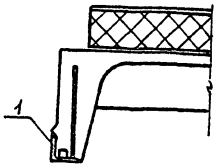

Формат	Зона	Поз.	Обозначение	Наименование	Кол.	Примечание
				Сборочные единицы		
			1.465.1-10/82 вып.1	1ПВ4-2АтVП-110ЯН-500м		
			1.465.1-10/82 вып.1	1ПВ4-3АтVП-150ЯН-500м		
			1.465.1-10/82 вып.1	1ПВ4-4АтVП-190ЯН-500м		
				Изделие закладное		
		1	ГОСТ 22701.5-77*	М9	2	1,25кг

Ведомость расхода стали на дополнительные закладные изделия, кг

Марка элемента	Изделия арматурные											Общий расход
	Арматура класса				Прокат марки						Всего	
	А-III, 35ГС				В Ст3кп2 (В Ст3ПС6)							
	ГОСТ 5781-82*				ГОСТ 103-76*							
	ф10	ф14		Итого	-100х8					Итого		
1ПВ4-2АтVП-110ЯН-500м-1 1ПВ4-3АтVП-150ЯН-500м-1 1ПВ4-4АтVП-190ЯН-500м-1	0,6	0,2		0,8	1,7					1,7	2,5	2,5

1. Плиты 1ПВ4-2АтVП-110ЯН-500м-1, 1ПВ4-3АтVП-150ЯН-500м-1, 1ПВ4-4АтVП-190ЯН-500м-1 отличаются от типовых плит наличием дополнительных закладных изделий.
2. Прокат марки в скобках дан для $t° = -40°C$.

ГИП	Бояршинов		
Нач. отд.	Сидорова		
Гл. спец.	Зензеров		
Вед. инж.	Кирьянова		
Инж.	Михайлова		

503-4-47.87-КЖИ

1ПВ4-2АтVП-110ЯН-500м-1
1ПВ4-3АтVП-150ЯН-500м-1
1ПВ4-4АтVП-190ЯН-500м-1

Плита
1ПВ4-2АтVП-110ЯН-500м-1
1ПВ4-3АтVП-150ЯН-500м-1
1ПВ4-4АтVП-190ЯН-500м-1

Стадия	Масса	Масштаб
РП		

Лист 1 | Листов 1

Железобетон

ГИПРОАВТОТРАНС
Новосибирский филиал

Инв. № подл. | Подпись и дата | Взам. инв. №

Копировал [signature] Формат А3

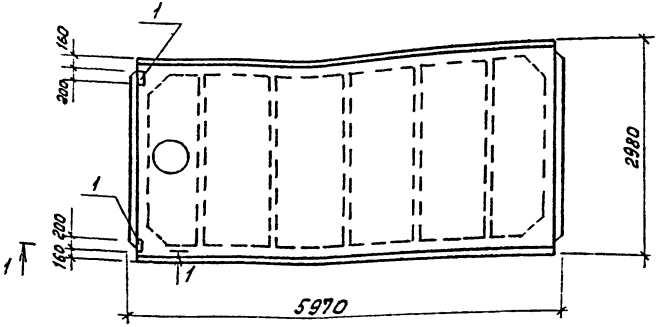

1-1

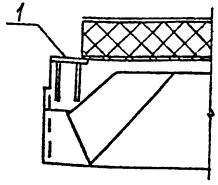

Формат	Зона	Поз.	Обозначение	Наименование	Кол.	Примечание
				Сборочные единицы		
			1.465.1-10/82 Вып.1	1ПВ4-2АтVп-110.9Н-500м		
			1.465.1-10/82 Вып.1	1ПВ4-3АтVп-150.9Н-500м		
			1.465.1-10/82 Вып.1	1ПВ4-4АтVп-190.9Н-500м		
				Изделие закладное		
		1	ГОСТ 22701.5-77*	М8	2	1,7кг

Ведомость расхода стали на дополнительные закладные изделия, кг

Марка элемента	Изделия арматурные										Всего	Общий расход
	Арматура класса				Прокат марки							
	А-III, 35ГС				ВСт3кп2 (ВСт3пс6)							
	ГОСТ 5781-82*				ГОСТ 103-76*							
	ф10			Итого	-100×8					Итого		
1ПВ4-2АтVп-110.9Н-500м-2 1ПВ4-3АтVп-150.9Н-500м-2 1ПВ4-4АтVп-190.9Н-500м-2	0,8			0,8	2,6					2,6	3,4	3,4

1. Плиты 1ПВ4-2АтVп-110.9Н-500м-2, 1ПВ4-3АтVп-150.9Н-500м-2, 1ПВ4-4АтVп-190.9Н-500м-2 отличаются от типовых плит наличием дополнительных закладных изделий.
2. Прокат марки в скобках дан для $t°=-40°C$

ГИП	Боярщинов		503-4-47.87-КЖИ-	1ПВ4-2АтVп-110.9Н-5… 1ПВ4-3АтVп-150.9Н-5… 1ПВ4-4АтVп-190.9Н-5…
Нач.отд	Сиборова			
Гл.спец	Зензеров		Плиты 1ПВ4-2АтVп-110.9Н-500м-2 1ПВ4-3АтVп-150.9Н-500м-2 1ПВ4-4АтVп-190.9Н-500м-2	Стадия / Масса / Масштаб РП Лист 1 / Листов
Вед.инж.	Кирьянова			
Инж.	Михайлова		Железобетон	ГИПРОАВТОТРАНС Новосибирский филиал

Копировал Друз — Формат А3

Альбом III

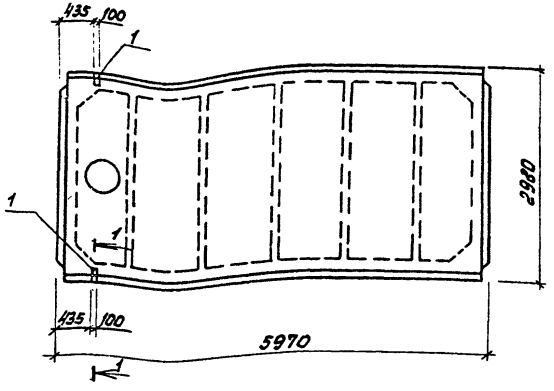

1-1

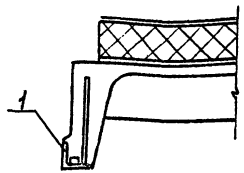

Формат	Зона	Поз.	Обозначение	Наименование	Кол.	Примечание
				Сборочные единицы		
			1.465.1-10/82 Вып. 1	1ПВ7-2АтVП-110ЯН-500м		
			1.465.1-10/82 Вып. 1	1ПВ7-3АтVП-150ЯН-500м		
			1.465.1-10/82 Вып. 1	1ПВ7-4АтVП-190ЯН-500м		
				Изделие закладное		
		1	ГОСТ 22701.5-77*	М9	2	1.25кг

Ведомость расхода стали на дополнительные закладные изделия, кг

Марка элемента	Изделия арматурные											Общий расход
	Арматура класса				Прокат марки						Всего	
	А-III, 35ГС				В ст3кп2 (В ст3пс6)							
	ГОСТ 5781-82*				ГОСТ 103-76*							
	ф10	ф14		Итого	100×8					Итого		
1ПВ7-2АтVП-110ЯН-500м-1 1ПВ7-3АтVП-150ЯН-500м-1 1ПВ7-4АтVП-190ЯН-500м-1	0,6	0,2		0,8	1,7					1,7	2,5	2,5

1. Плиты 1ПВ7-2АтVП-110ЯН-500м-1, 1ПВ7-3АтVП-150ЯН-500м-1 и 1ПВ7-4АтVП-190ЯН-500м-1 отличаются от типовых плит наличием дополнительных закладных изделий.
2. Прокат марки в скобках дан для $t^{\circ} = -40^{\circ}C$.

ГИП	Бояршинов		
Нач. отд.	Сидорова		
Гл. спец.	Зензеров		
Вед. инж.	Кирьянова		
Инж.	Михайлова		

503-4-47.87- КЖИ- 1ПВ7-2АтVП-110ЯН-500м-1, 1ПВ7-3АтVП-150ЯН-500м-1, 1ПВ7-4АтVП-190ЯН-500м-1

Плита
1ПВ7-2АтVП-110ЯН-500м-1
1ПВ7-3АтVП-150ЯН-500м-1
1ПВ7-4АтVП-190ЯН-500м-1

Стадия	Масса	Масштаб
РП		

Лист 1 | Листов 1

Железобетон

ГИПРОАВТОТРАНС
Новосибирский филиал

Инв. № подл. | Подпись и дата | Взам. инв. №

Копировал [illegible] Формат А3

Альбом III

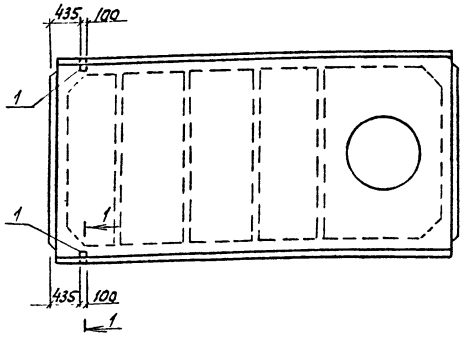

1-1

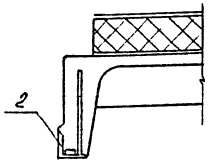

Формат	Зона	Поз.	Обозначение	Наименование	Кол.	Примечание
				Сборочные единицы		
			1.465.1-10/82 вып.1	1ПВ10-2АтVП-110ЯН-500м		
			1.465.1-10/82 вып.1	1ПВ10-3АтVП-150ЯН-500м		
			1.465.1-10/82 вып.1	1ПВ10-4АтVП-190ЯН-500м		
				Изделие закладное		
		1	ГОСТ 22701.5-77*	М9	2	1,25кг

Ведомость расхода стали на дополнительные закладные изделия, кг

Марка элемента	Изделия арматурные											Общий расход
	Арматура класса				Прокат марки						Всего	
	А-III, 35ГС				ВСт3кп2 (ВСт3пс6)							
	ГОСТ 5781-82*				ГОСТ 103-76*							
	ф10	ф14		Итого	100х8					Итого		
1ПВ10-2АтVП-110ЯН-500м-1 1ПВ10-3АтVП-150ЯН-500м-1 1ПВ10-4АтVП-190ЯН-500м-1	0,6	0,2		0,8	1,7					1,7	2,5	2,5

1. Плиты 1ПВ10-2АтVП-110ЯН-500м-1, 1ПВ10-3АтVП-150ЯН-500м-1, 1ПВ10-4АтVП-190ЯН-500м-1 отличаются от типовых плит наличием дополнительных закладных изделий.
2. Прокат марки в скобках дан для $t° = -40°C$.

ГИП	Бояршинов		
Нач. отд.	Сидорова		
Гл. спец.	Зензеров		
Вед. инж.	Кирьянова		
Инж.	Михайлова		

503-4-47.87 -КЖИ- 1ПВ10-2АтVП-110ЯН-500м-1, 1ПВ10-3АтVП-150ЯН-500м-1, 1ПВ10-4АтVП-190ЯН-500м-1

Плита
1ПВ10-2АтVП-110ЯН-500м-1
1ПВ10-3АтVП-150ЯН-500м-1
1ПВ10-4АтVП-190ЯН-500м-1

Стадия: РП | Масса | Масштаб

Лист 1 | Листов 1

Железобетон

ГИПРОАВТОТРАНС
Новосибирский филиал

Копировал [illegible] Формат А3

Альбом III

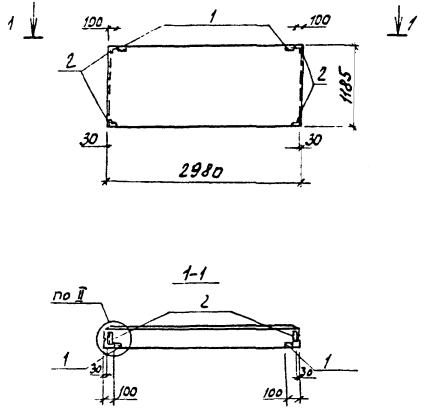

Панели ПС 30.12.2,0-6Л.-1, ПС 30.12. 2,5- 6.Л-1 отличаются от типовых наличием дополнительных закладных изделий

Формат	Зона	Поз	Обозначение	Наименование	Кол.	Примечание
				Сборочные единицы		
			1.030.1-1 1-1 01	Панель ПС 30.12.2,0-6-1 ПС 30.12.2,5-6-1		
				Изделия закладные		
		1	1.030.1-1 1-3 30	М 2	2	2,13 кг
		2	1.030.1-1 1-3 35	М11	4	1,36 кг
				Узлы		
			1.030.1-1 0-3	II		

Ведомость расхода стали на дополнительные закладные изделия, кг

Марка элемента	Изделия закладные									Общий расход
	Арматура класса			Прокат марки					Всего	
	A III, 35ГС			В Ст3 кп2						
	ГОСТ 5781-82*			ГОСТ 8509-86			ГОСТ 19903-74*			
	ф10		Итого	∠63×6		Итого	-60×6	Итого		
ПС 30.12.2,0-6.Л.-1	2,16		2,16	6,42		6,42	1,12	1,12	9,7	9,7
ПС 30.12.2,5-6.Л.-1	2,16		2,16	6,42		6,42	1,12	1,12	9,7	9,7

ГИП	Бояринов		ПС 30.12. 2.0-6.Л-1
Нач.отд.	Сидорова		503-4-47.87-КЖН- ПС 30.12. 2,5-6.Л-1
Гл.спец.	Зензеров		
Ведущ.	Кирьянова		Панель ПС 30.12. 2,0-6.Л-1 ПС 30.12. 2,5-6.Л-1
Инж.	Голубцова		Железобетон

стадия	Масса	Масштаб
РП		
Лист 1	Листов 1	

ГИПРОАВТОТРАНС Новосибирский филиал

Копировал Груз Формат А3

Инв.№ подл. | Подпись и дата | Взам.инв.№

Альбом III

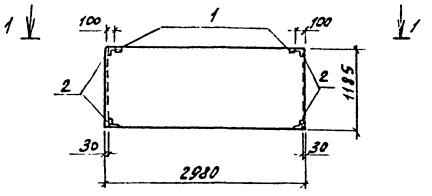

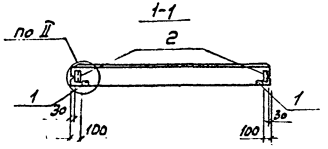

Панель ПС 30.12.3,0-6А-1 отличается от типовой наличием дополнительных закладных изделий.

Формат	Зона	Поз.	Обозначение	Наименование	Кол.	Примечание
				Сборочные единицы		
			1.030.1-1 1-1 Q1	ПС 30.12.3,0-6А		
				Изделия закладные		
		1	1.030.1-1 1-3 30	М2	2	2,13кг
		2	1.030.1-1 1-3 35	М11	2	1,36кг
				Узлы		
			1.030.1-1 0-3.	II		

Ведомость расхода стали на дополнительные закладные изделия, кг

Марка элемента	Изделия закладные									Общий расход
	Арматура класса			Прокат марки					Всего	
	AIII, 35ГС			ВСт3пс6						
	ГОСТ 5781-82*			ГОСТ 8509-86			ГОСТ 19903-74*			
	ф10		Итого	∠63×6		Итого	-60×6	Итого		
ПС 30.12.3,0-6А-1	2,16		2,16	6,42		6,42	1,12	1,12	9,7	9,7

ГИП	Бовршилов		503-4-47.87- КЖН-ПС 30.12.3,0-6А-1
Нач.отд.	Сидорова		
Гл.спец.	Зензеров		Панель ПС 30.12.3,0-6А-1
Вед.инж.	Курьянова		Стадия: РП; Масса: ; Масштаб:
Инж.	Голубцова		Лист 1; Листов 1
			Железобетон
			ГИПРОАВТОТРАНС Новосибирский филиал

Инв.№ подл. | Подпись и дата | Взам.инв.№

Копировал Формат А3

Альбом III

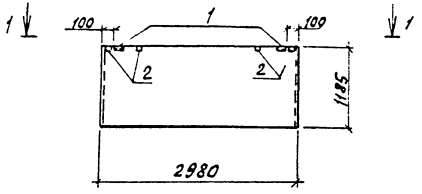

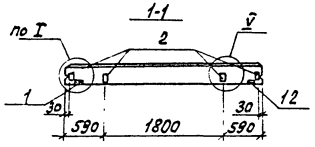

Панели ПС 30.12.2,0-6Л-2, ПС 30.12.2,5-6Л-2 отличаются от типовых наличием дополнительных закладных изделий

Формат	Зона	Поз.	Обозначение	Наименование	Кол.	Примечание
				Сборочные единицы		
			1.030.1-1 1-1 01	Панель ПС 30.12.2,0-6Л / ПС 30.12.2,5-6Л		
				Изделия закладные		
		1	1.030.1-1 1-3 30	М2	2	2,13 кг
		2	1.030.1-1 1-3 36	М9	4	1,38 кг
				Узлы		
			1.030.1-1 0-3	I, V		

Ведомость расхода стали на дополнительные закладные изделия, кг

Марка элемента	Изделия закладные									Общий расход
	Арматура класса		Прокат марки						Всего	
	A I, 35ГС		В Ст3 кп2							
	ГОСТ 5781-82*		ГОСТ 8509-86			ГОСТ 19903-74*				
	ф10	Итого	∠63×6		Итого	-60×6	-100×8	Итого		
ПС 30.12.2,0-6Л-2	1,92	1,92	2,74		2,74	1,12	4,0	5,12	9,78	9,78
ПС 30.12.2,5-6Л-2	1,92	1,92	2,74		2,74	1,12	4,0	5,12	9,78	9,78

ГИП	Бовришков		503-4-47.87-КНИ – ПС 30.12.2,0-6Л-2 ПС 30.12.2,5-6Л-2
Нач.отд.	Сидоров		
Гл.спец.	Зензеров		Панель ПС 30.12.2,0-6Л-2 ПС 30.12.2,5-6Л-2
Вед.инж.	Кирьянова		Стадия: РП; Масса: ; Масштаб:
Инж.	Голубцова		Лист 1; Листов 1
			Железобетон
			ГИПРОАВТОТРАНС Новосибирский филиал

Копировал [illegible] – Формат А3

Инв.№ подл. | Подпись и дата | Взам. инв.№

Альбом III

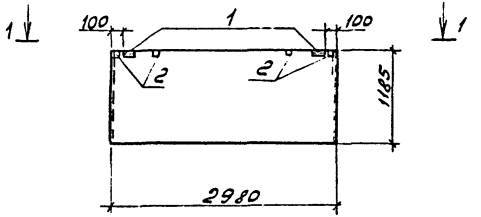

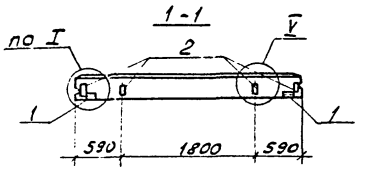

Формат	Зона	Поз.	Обозначение	Наименование	Кол.	Примечание
				Сборочные единицы		
			1.030.1-1.1-1.01	Панель ПС30.12.3,0-6Л		
				Изделия закладные		
		1	1.030.1-1.1-3 30	М2	2	2,13 кг
		2	1.030.1-1.1-3 36	М9	4	1,38 кг
				Узлы		
			1.030.1-1 0-3	I, V		

Ведомость расхода стали на дополнительные закладные изделия, кг

Марка элемента	Изделия закладные									Всего	Общий расход
	Арматура класса			Прокат марки							
	AIII, 35ГС			ВСт3пс6							
	ГОСТ 5781-82*			ГОСТ 8509-86			ГОСТ 19903-74*				
	ф10		Итого	L63×6		Итого	L60×6	-100×8	Итого		
ПС30.12.3,0-6.Л-2	1.16		1.16	2.74		2.74	1.12	2,0	3,12	7.02	7.02

Панель ПС30.12.3,0-6.Л-2 отличается от типовых наличием дополнительных закладных изделий.

ГИП	Боршинов		503-4-47-87 -КЖИ-ПС30.12.3,0-6.Л-2
Нач.отд.	Сидорова		
Гл.спец.	Зензеров		Панель ПС30.12.3,0-6.Л-2
Вед.инж.	Курьянова		Стадия: РП; Масса; Масштаб
Инжен.	Голубцова		Лист 1; Листов 1
			Железобетон
			ГИПРОАВТОТРАНС Новосибирский филиал

Инв.№ подл. | Подпись и дата | Взам.инв.№

Альбом III

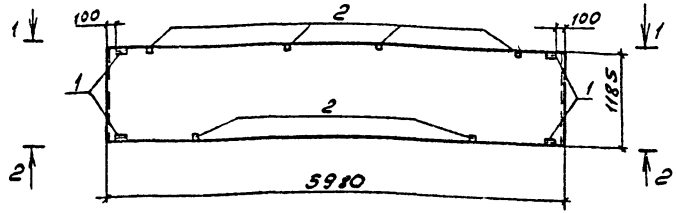

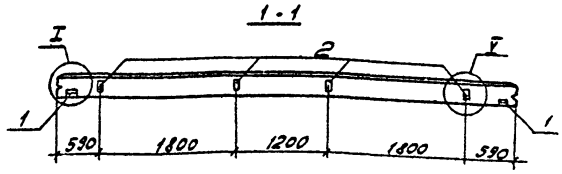

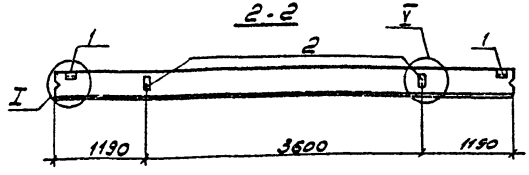

Формат	Зона	Поз	Обозначение	Наименование	Кол	Примечание
				Сборочные единицы		
			1.030.1-1. 1-1 05	Панель ПС60.12.20-2.1 / ПС60.12.25-3.1		
				Изделия закладные		
		1	1.030.1-1. 1-3 30	М2	4	2.13 кг
		2	1.030.1-1. 1-3 36	М9	6	1.38 кг
				Узлы		
			1.030.1-1. 0-3	I, V		

Ведомость расхода стали на дополнительные закладные изделия, кг

Марка элемента	Изделия закладные										Всего	Общий расход
	Арматура класса			Прокат марки								
	AIII, 35ГС			ВСт3кп2								
	ГОСТ 5781-82*			ГОСТ 8509-86			ГОСТ 19903-74*					
	ф10		Итого	L63×6		Итого	-60×6	-100×8		Итого		
ПС60.12.20-2.1-1	3,08		3,08	5,48		5,48	2,24	6,0		8,24	16,8	16,8
ПС60.12.25-3.1-1	3,08		3,08	5,48		5,48	2,24	6,0		8,24	16,8	16,8

Панели ПС60.12.20-2.1-1, ПС60.12.25-3.1-1 отличаются от типовых наличием дополнительных закладных изделий

Инв.№подл. | Подпись и дата | Взам.инв.№

ГИП	Боярщинов		503-4-47.87 -КЖИ ПС60.12.20-2.1-1 ПС60.12.25-3.1-1
Нач.отд	Сидорова		
Гл.спец	Эрнзеров		Панель ПС60.12.20-2.1-1 ПС60.12.25-3.1-1
Вед.инж	Кирьянова		Железобетон
Инжен.	Голубцова		

Стадия	Масса	Масштаб
РП		
Лист 1	Листов 1	

ГИПРОАВТОТРАНС Новосибирский филиал

Копировал А2 Формат А3

Альбом III

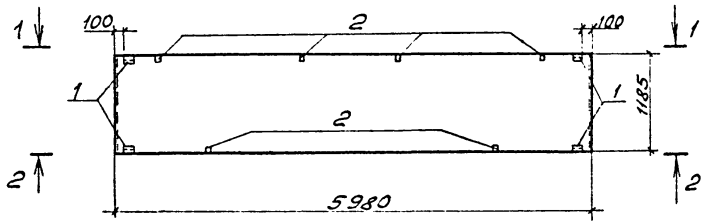

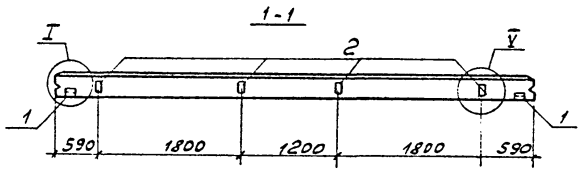

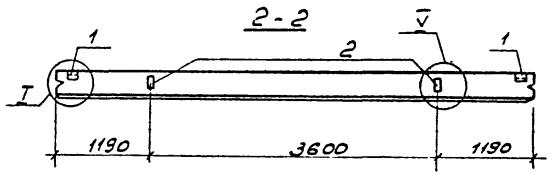

Формат	Зона	Поз.	Обозначение	Наименование	Кол.	Примечание
				Сборочные единицы		
			1.030.1-1. 1-1 05	ПС60.12.3,0-3,Л		
				Изделия закладные		
		1	1.030.1-1 1-3 30	М2	4	2,13кг
		2	1.030.1-1 1-3 36	М9	6	1,38кг
				Узлы		
			1.030.1-1 0-3	I, V		

Ведомость расхода стали на дополнительные закладные изделия, кг

Марка элемента	Изделия закладные										Всего	Общий расход
	Арматура класс			Прокат марки								
	A III, 35ГС			ВСт3 пс6								
	ГОСТ 5781-82*			ГОСТ 8509-86			ГОСТ 19903-74*					
	ф10		Итого	L63×6		Итого	-60×6	-100×8		Итого		
ПС60.12.3,0-3.Л-1	3,08		3,08	5,48		5,48	2,24	6,0		8,24	16,8	16,8

Панель ПС60.12.3,0-3Л-1 отличается от типовой наличием дополнительных закладных изделий.

ГИП	Боряшинов		503-4-47.87 -КЖИ- ПС60.12.3,0-3.Л-1
Нач.отд.	Сидорова		
Гл.спец.	Зензеров		Панель ПС60.12.3,0-3.Л-1
Вед.инж.	Кирьянова		Стадия: РП; Масса; Масштаб
Инжен.	Голубцова		Лист; Листов
			Железобетон
			ГИПРОАВТОТРАНС Новосибирский филиал

Инв.№ подл. | Подпись и дата | Взам.инв.№

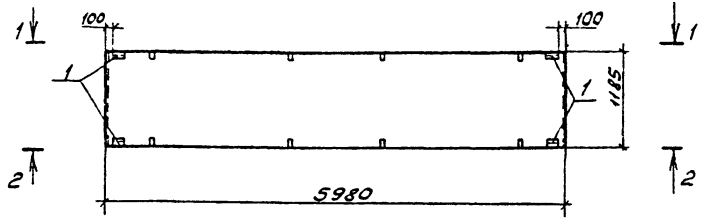

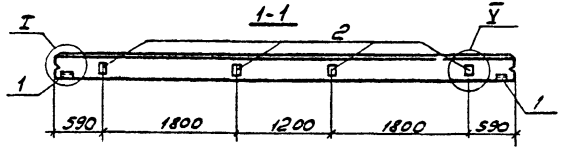

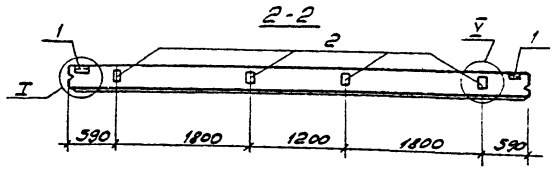

Формат	Зона	Поз.	Обозначение	Наименование	Кол.	Примечание
				Сборочные единицы		
			1.030.1-1.1-1.05	Панель ПС60.12.2.0-2.1 ПС60.12.2.5-3.1		
				Изделия закладные		
		1	1.030.1-1.1-3 30	М2	4	2.13кг
		2	1.030.1-1.1-3 36	М9	8	1.38кг
				Узлы		
			1.030.1-1.0-3	I, V		

Ведомость расхода стали на дополнительные закладные изделия, кг

Марка элемента	Изделия закладные									Всего	Общий расход
	Арматура класса AIII, 35ГС ГОСТ 5781-82*			Прокат марки ВСт3 кп2 ГОСТ 8509-86			ГОСТ 19903-74*				
	ф10		Итого	L63x6		Итого	-60x6	-100x8	Итого		
ПС60.12.2.0-2.1-2	3,84		3,84	5,48		5,48	2,24	8,0	10,24	19,56	19,56
ПС60.12.2.5-3.1-2	3,84		3,84	5,48		5,48	2,24	8,0	10,24	19,56	19,56

Панели ПС60.12.2.0-2.1-2, ПС60.12.2.5-3.1-2 отличаются от типовых наличием дополнительных закладных изделий

ГИП	Боярчиков		503-4-47.87 -КЖИ ПС60.12.2.0-2.1-2 ПС60.12.2.5-3.1-2
Нач.отд.	Чудорова		
Гл.спец.	Зензеров		Панель ПС60.12.2.0-2.1-2 ПС60.12.2.5-3.1-2 Железобетон
Вед.инж.	Курбанов		Стадия: РП; Масса: ; Масштаб: ; Лист 1; Листов 1
Инжен.	Голубцова		ГИПРОАВТОТРАНС Новосибирский филиал

Копировал

Формат А3

Альбом III

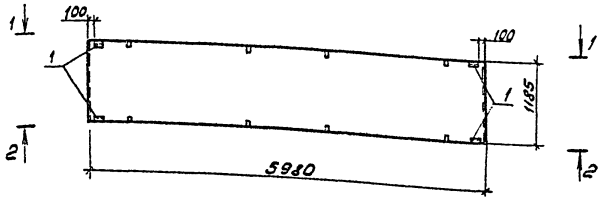

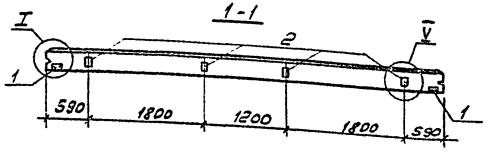

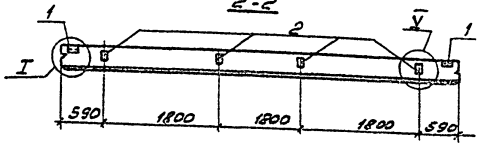

Формат	Зона	Поз.	Обозначение	Наименование	Кол.	Примечание
				Сборочные единицы		
			1.030.1-1. 1-1. 05	ПС60.12.3,0-3.Л		
				Изделия закладные		
		1	1.030.1-1. 1-3 30	М2	4	2,13кг
		2	1.030 1-1. 1-3 36	М9	8	1,38кг
				Узлы		
			1.030.1-1 0-3	I, V		

Ведомость расхода стали на дополнительные закладные изделия, кг

Марка элемента	Изделия закладные									Всего	Общий расход
	Арматура класса			Прокат марки							
	AIII, 35ГС			ВСт3пс6							
	ГОСТ 5781-82*			ГОСТ 8509-86			ГОСТ 19903-74*				
	ф10		Итого	L63х6		Итого	-60х6	-100х8	Итого		
ПС60.12.3,0-3,Л-2	3,84		3,84	5,48		5,48	2,24	8,0	10,24	19,56	19,56

Панель ПС60.12.3,0-3,Л-2 отличается от типовых наличием дополнительных закладных изделий

ГИП	Бокрищев		503-4-47.87-КЖИ-ПС60.12.3,0-3.Л-2
Нач.отд	Судоробов		
Гл.спец.	Зензеров		Панель ПС60.12.3,0-3.Л-2 — Стадия: РП; Масса; Масштаб
Вед.инж.	Курьянова		
Инжен.	Голубцева		Лист 1 / Листов 1
			Железобетон — ГИПРОАВТОТРАНС, Новосибирский филиал

Инв.№ подл. | Подпись и дата | Взам.инв.№

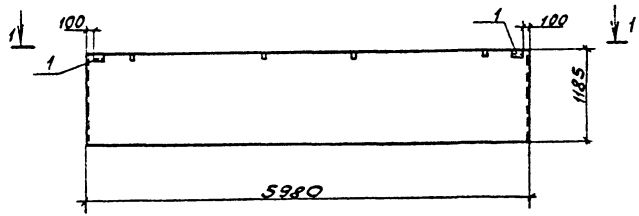

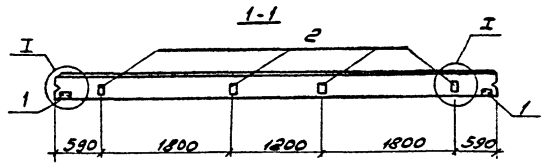

Панели ПС60.12.2.0-2.1-3, ПС60.12.2.5-3.1-3 отличаются от типовых наличием дополнительных закладных изделий.

Формат	Зона	Поз.	Обозначение	Наименование	Кол.	Примечание
				Сборочные единицы		
			1.030.1-1.1-1 05	Панель ПС 60.12.2.0-2.1 / ПС 60.12.2.5-3.1		
				Изделия закладные		
		1	1.030.1-1.1-3 30	М2	2	2.13 кг
		2	1.030.1-1.1-3 36	М9	4	1.38 кг
				Узлы		
			1.030.1-1.0-3	I, III		

Ведомость расхода стали на дополнительные закладные изделия, кг

Марка элемента	Изделия закладные									Всего	Общий расход
	Арматура класса A-III, 35ГС			Прокат марки ВСт3кп2							
	ГОСТ 5781-82*			ГОСТ 8509-86			ГОСТ 19903-74*				
	ф10		Итого	L63х6		Итого	-60х6	-100х8	Итого		
ПС 60.12.2.0-2.1-3	1.92		1.92	2.74		2.74	1.12	4.0	5.12	9.78	9.78
ПС 60.12.2.5-3.1-3	1.92		1.92	2.74		2.74	1.12	4.0	5.12	9.78	9.78

ГИП	Бояршинов		503-4-47.87- ПС60.12.2.0-2.1-3 / ПС60.12.2.5-3.1-3
Нач. отд.	Сидоров		Панель ПС60.12.2.0-2.1-3 ПС60.12.2.5-3.1-3
Гл. спец.	Зензеров		Стадия: РП; Масса; Масштаб
Вед. инж.	Журавлева		Лист 1; Листов 1
Инжен.	Голубцова		Железобетон
			ГИПРОАВТОТРАНС Новосибирский филиал

Альбом III

Инв. № подл. | Подпись и дата | Взам. инв. №

Копировал А4

Формат А4

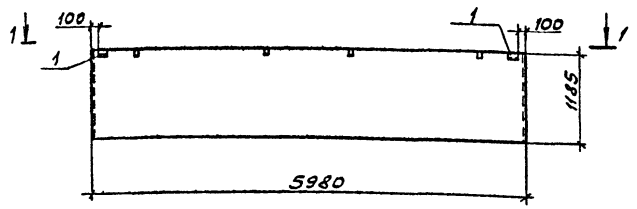

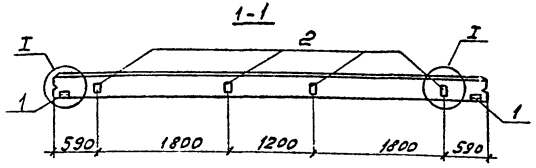

Панель ПС60.12.3,0-3.1-3 отличается от типовых наличием дополнительных закладных изделий.

Формат	Зона	Поз.	Обозначение	Наименование	Кол.	Примечание
				Сборочные единицы		
			1.030.1-1 1-1 05	ПС60.12.3,0-3.1		
				Изделия закладные		
		1	1.030.1-1.1-3 30	М2	2	2,13кг
		2	1.030.1-1.1-3 36	М9	4	1,38кг
				Узлы		
			1.030.1-1 0-3	I , III		

Ведомость расхода стали на дополнительные закладные изделия, кг

Марка элемента	Изделия закладные										Общий расход
	Арматура класса			Прокат марки						Всего	
	A III, 35ГС			ВСт3 пс6							
	ГОСТ 5781-82*			ГОСТ 8509-86			ГОСТ 19903-74*				
	ф10		Итого	L63×6		Итого	-60×6	-100×8	Итого		
ПС60.12.3,0-3.1-3	1.92		1.92	2.74		2,74	1,12	4,0	5,12	9,78	9,78

ГИП	Бояринов		503-4-47.87 - ПС60.12.3,0-3.1-3
Нач.отд.	Сиворова		
Гл.спец.	Зензеров		Панель ПС60.12.3,0-3.1-3
Вед.инж.	Кирьянова		Стадия: РП; Масса: ; Масштаб:
Инженер	Голубцова		Лист 1; Листов 1
			Железобетон
			ГИПРОАВТОТРАНС Новосибирский филиал

Инв.№ подл. | Подпись и дата | Взам.инв.№

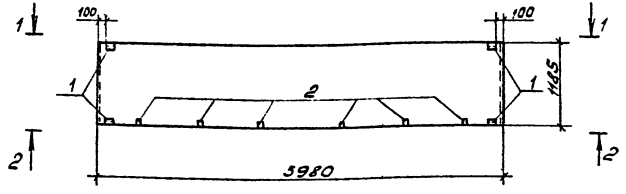

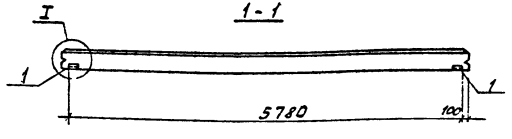

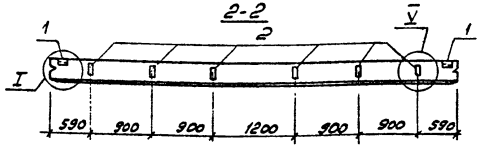

Формат	Зона	Поз.	Обозначение	Наименование	Кол.	Примечание
				Сборочные единицы		
			1.030.1-1. 1-1 05	Панель ПС60.12Z.0-2.1 ПС60.12.2,5-3.1		
				Изделия закладные		
		1	1.030.1-1. 1-3 30	М2	4	2.13 кг
		2	1.030.1-1. 1-3 36	М9	6	1.38 кг
				Узлы		
			1.030.1-1. 0-3	I, V		

Ведомость расхода стали на дополнительные закладные изделия, кг

Марка элемента	Изделия закладные										Всего	Общий расход
	Арматура класса			Прокат марки								
	AIII, 35ГС			ВСт3кп2								
	ГОСТ 5781-82*			ГОСТ 8509-86			ГОСТ 19903-74*					
	ф10		Итого	L63х6		Итого	-606	-100х8		Итого		
ПС60.1220-2.1-4	3,08		3,08	5,48		5,48	2,24	6,0		8,24	16,8	16,8
ПС60.12.2,5-3.1-4	3,08		3,08	5,48		5,48	2,24	6,0		8,24	16,8	16,8

1. Панели ПС60.12.2,0-2.1-4, ПС60.12.2,5-3.1-4 отличаются от типовых наличием дополнительных закладных изделий.

ГИП	Бояринцев		503-4-47.87-КЖИ-	ПС60.12.20-2.1-4 ПС60.12.25-3.1-4
Нач.отд.	Сидорова			
Гл.спец.	Зензеров		Панель ПС60.12.2,0-2.1-4 ПС60.12.2,5-3.1-4 Железобетон	Стадия: РП; Масса; Масштаб
Ведущий	Кирьянова			Лист 1; Листов 1
Инжен.	Голубцова			ГИПРОАВТОТРАНС Новосибирский филиал

Копировал

Формат А3

Инв.№ подл. | Подпись и дата | Взам. инв.№

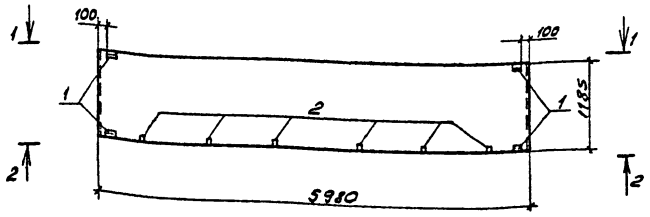

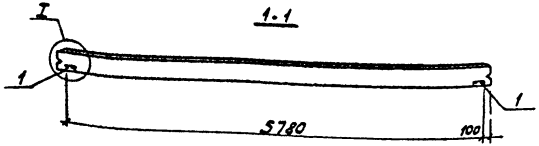

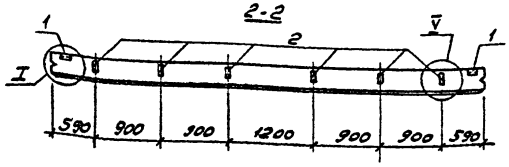

Формат	Зона	Поз.	Обозначение	Наименование	Кол.	Примечание
				Сборочные единицы		
			1.030.1-1.1-1 ОС	Панель ПС60.12.3,0-3.Л		
				Изделия закладные		
		1	1.030.1-1.1-3 30	М2	4	2,13 кг
		2	1.030.1-1 1-3 36	М9	4	1,38 кг
				Узлы		
			1.030.1-1.0-3	I, V		

Ведомость расхода стали на дополнительные закладные изделия, кг

Марка элемента	Изделия закладные										Общий расход
	Арматура класса AIII, 35ГС ГОСТ 5781-82*			Прокат марки Вст3пс6 ГОСТ 8509-86			ГОСТ 19903-74*			Всего	
	ф10		Итого	L63×6		Итого	-60×6	-100×6	Итого		
ПС60.12.3,0-3.Л-4	3,08		3,08	5,48		5,48	2,24	6,0	8,24	16,8	16,8

1. Панель ПС60.12.3,0-3.Л-4 отличается от типовой наличием дополнительных закладных изделий

ГИП	Бояринов	
Нач.отд.	Сидоров	
Гл.спец.	Зензеров	
Ведущ.	Курьянова	
Инжен.	Голубцова	

503-4-47.87-КЖИ-ПС60.12.3,0-3.Л-4

Панель ПС60.12.3,0-3.Л-4

Железобетон

Стадия	Масса	Масштаб
РП		
Лист 1	Листов 1	

ГИПРОАВТОТРАНС Новосибирский филиал

Инв.№ подл. | Подпись и дата | Взам.инв.№

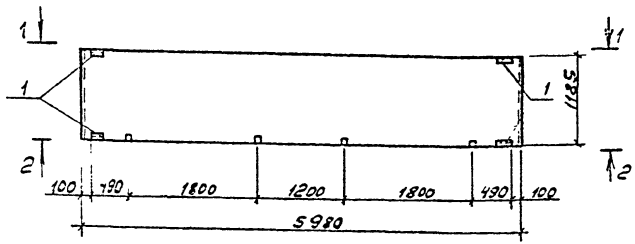

1-1

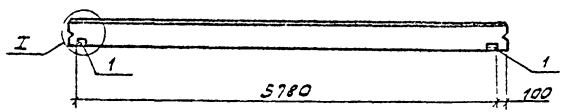

2-2

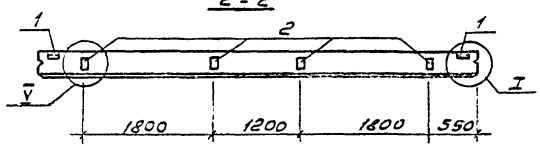

1. Панели ПС 60.12.20-2.Л-5, ПС 60.12.25-3.Л-5 отличаются от типовых наличием дополнительных закладных изделий.

Формат	Зона	Поз.	Обозначение	Наименование	Кол.	Примечание
				Сборочные единицы		
			1.030.1-1.1-1.05	Панель ПС 60.12.20-2.Л ПС 60.12.25-3.Л		
				Изделия закладные		
		1	1.030.1-1.1-3 30	М2	4	2,13 кг
		2	1.030.1-1.1-3 36	М9	4	1,38 кг
				Узлы		
			1.030.1-1.0-3	I, V		

Ведомость расхода стали на дополнительные закладные изделия, кг

Марка элемента	Изделия закладные										Общий расход
	Арматура класса			Прокат марки						Всего	
	А III, 35ГС			ВСт3кп2							
	ГОСТ 5781-82*			ГОСТ 8509-86			ГОСТ 19903-74*				
	ф10		Итого	L63×6		Итого	-60×6	-100×8	Итого		
ПС60.12.2,0-2.Л-5	2,32		2,32	5,48		5,48	2,24	4,0	6,24	14,04	14,04
ПС60.12.2,5-3.Л-5	2,32		2,32	5,48		5,48	2,24	4,0	6,24	14,04	14,04

ГИП	Бояршинов	
Нач.отд	Сидорова	
Гл.спец	Зензеров	
Вед.инж	Кирьянова	
Инжен.	Голубцова	

503-4-47-87-КЖИ-ПС 60.12.20-2.Л-5 ПС 60.12.2,5-3.Л-5

Панель ПС 60.12.2,0-2.Л-5 ПС 60.12.2,5.-3.Л-5

Стадия	Масса	Масштаб
РП		

Лист 1 | Листов 1

Железобетон

ГИПРОАВТОТРАНС Новосибирский филиал

Инв.№ подл. | Подпись и дата | Взам. инв.№

Копировал [illegible] Формат А3

Альбом III

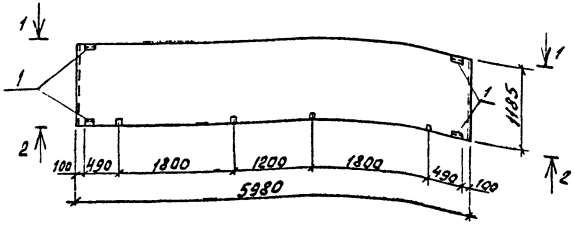

1-1

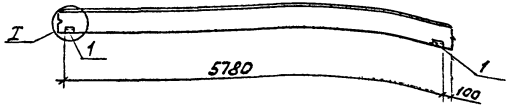

2-2

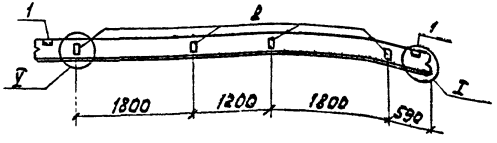

Формат	Зона	Поз.	Обозначение	Наименование	Кол.	Примечание
				Сборочные единицы		
			1.030.1-1 1-1 01	Панель ПС 60.12.3,0-3л		
				Изделия закладные		
		1	1.030.1-1 1-3 30	М2	4	2,13кг
		2	1.030.1-1 1-3 36	М9	4	1,38кг
				Узлы		
			1.030.1-1 0-3	I, V		

Ведомость расхода стали на дополнительные закладные изделия, кг

Марка элемента	Изделия закладные										Общий расход
	Арматура класса			Прокат марки						Всего	
	А III, 35ГС			В ст3 пс6							
	ГОСТ 5781-82*			ГОСТ 8509-86			ГОСТ 19903-74*				
	ф10		Итого	L63×6		Итого	-60×6	-100×8	Итого		
ПС60.12.3,0-3л-5	2,32		2,32	5,48		5,48	2,24	4,0	6,24	14,04	14,04

1. Панель ПС 60.12.3,0-3л-5 отличается от типовой наличием дополнительных закладных изделий.

ГИП	Бояршинов		
Нач.отд.	Сидорова		
Гл.спец.	Зензеров		
Вед.инж.	Кирьянова		
Инж.	Голубцова		

503-4-47.87 -КЖИ- ПС 60.12.3,0-3л-5

Панель ПС 60.12.3,0-3л-5

Стадия	Масса	Масштаб
РП		

Лист 1 Листов 1

Железобетон

ГИПРОАВТОТРАНС Новосибирский фил.

Копировал [illegible] Формат А3

Инв.№ подл. | Подпись и дата | Взам.инв.№

Альбом III

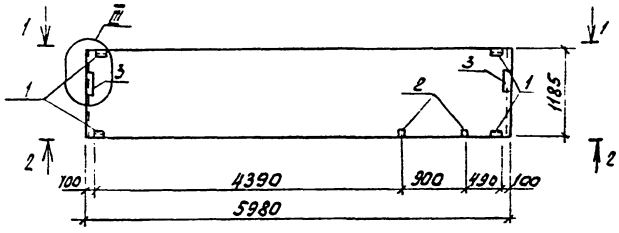

1-1

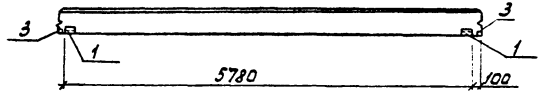

2-2

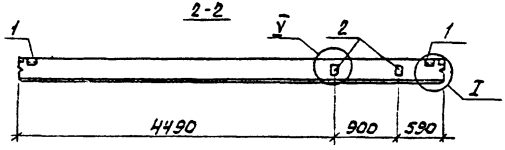

1. Панели ПС 60.12.2,0-2.1-6, ПС 60.12.2,5-3.1-6 отличаются от типовых наличием дополнительных закладных изделий.

Формат	Зона	Поз.	Обозначение	Наименование	Кол.	Примечание
				Сборочные единицы		
			1.030.1-1. 1-1 05	Панель ПС 60.12.2,0-2л ПС 60.12.2,5-3л		
				Изделия закладные		
		1	1.030.1-1 1-3 30	М2	4	2,13 кг
		2	1.030.1-1 1-3 36	М9	2	1,38 кг
		3	1.030.1-1 1-3 34	М14	2	4,18 кг
				Узлы		
			1.030.1-1 0-3	III, V		

Ведомость расхода стали на дополнительные закладные изделия, кг

Марка элемента	Изделия закладные										Общий расход
	Арматура класса			Прокат марки						Всего	
	AIII, 35ГС			ВСт3кп2							
	ГОСТ 5781-82*			ГОСТ 8509-86			ГОСТ 19903-74*				
	ф10		Итого	L63×6		Итого	-60×6	-100×8	Итого		
ПС 60.12.2,0-2л-6	2,28		2,28	5,48		5,48	3,6	8,28	11,88	19,64	19,64
ПС 60.12.2,5-3л-6	2,28		2,28	5,48		5,48	3,6	8,28	11,88	19,64	19,64

ГИП	Бояршинов		503-4-47.87-КЖИ
Нач. отд.	Сидорова		
Гл. спец.	Зензеров		Панель ПС 60.12.2,0-2.1-6 ПС 60.12.2,5-3.1-6
Вед. инж.	Кирьянова		
Инж.	Голубцова		Железобетон

ПС 60.12.2,0-2л-6
ПС 60.12.2,5-3л-6

стадия	масса	масштаб
РП		
лист 1	листов 61	

ГИПРОАВТОТРАНС Новосибирский филиал

Копировал Формат А3

Инв. № подл. | Подпись и дата | Взам. инв. №

Альбом III

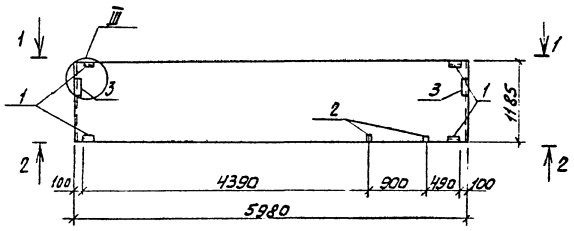

1-1

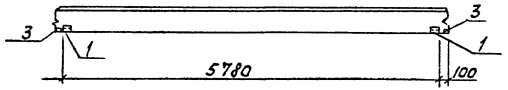

2-2

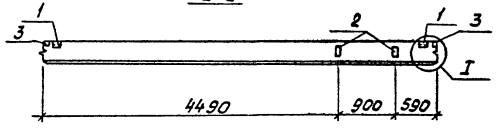

1. Панель ПС 60.12.3,0-3.1-6 отличается от типовой наличием дополнительных закладных изделий

Формат	Зона	Поз.	Обозначение	Наименование	Кол.	Примечание
				Сборочные единицы		
			1.030.1-1 1-1 05	Панель ПС60.12.3,0-3.1		
				Изделия закладные		
		1	1.030.1-1 1-3 30	М2	4	2,13кг
		2	1.030.1-1 1-3 36	М9	2	1,38кг
		3	1.030.1-1 1-3 34	М14	2	4,18кг
				Узлы		
			1.030.1-1 0-3	III, V		

Ведомость расхода стали на дополнительные закладные изделия, кг

Марка элемента	Изделия закладные								Общий расход
	Арматура класса			Прокат марки				Всего	
	A III, 35ГС			ВСт3ПС6			ВСт3ПС6		
	ГОСТ 5781-82*			ГОСТ 8509-86			ГОСТ 19903-74*		
	ф10		Итого	L63х6		Итого	-60х6	-100х8	Итого		
ПС 60.13.3,0-3.1-6	2,28		2,28	5,48		5,48	3,6	8,28	11,88	19,84	19,84

ГИП	Боярщинов		503-4-47.87-КЖИ- ПС 60.12.3,0-3.1-6
Нач.отд	Сидоров		
Гл.спец	Зенгеров		Панель ПС 60.12.3,0-3.1-6
Вед.инж	Кирьянов		Стадия: РП; Масса; Масштаб
Инж.	Голубцова		Лист 1; Листов 1
			Железобетон
			ГИПРОАВТОТРАНС Новосибирский филиал

Копировал [illegible] Формат А3

Инв.№ подл. | Подпись и дата | Взам.инв.№

Альбом III

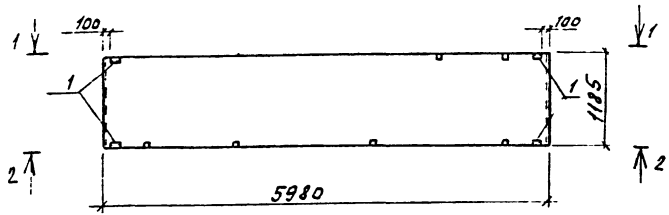

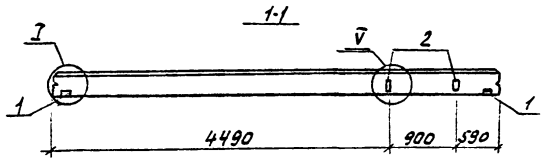

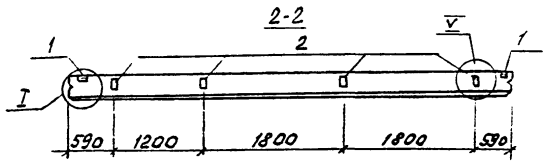

Формат	Зона	Поз.	Обозначение	Наименование	Кол.	Примечание
				Сборочные единицы		
			1.030.1-1 1-1 05	Панель ПС60.12.2,0-2л ПС60.12.2,5-3л		
				Изделия закладные		
		1	1.030.1-1 1-3 30	М2	4	2,13кг
		2	1.030.1-1 1-3 36	М9	6	1,38кг
				Узлы		
			1.030.1-1 0-3	I, V		

Ведомость расхода стали на дополнительные закладные изделия, кг

Марка элемента	Изделия закладные										Общий расход
	Арматура класса			Прокат марки						Всего	
	А III, 35ГС			В Ст3 кп2							
	ГОСТ 5781-82*			ГОСТ 8509-86			ГОСТ 19903-74*				
	ф10		Итого	-63×6		Итого	-60×6	-100×8	Итого		
ПС60.12.2,0-2л-7	3,08		3,08	5,48		5,48	2,24	6,0	8,24	16,8	16,8
ПС60.12.2,5-3л-7	3,08		3,08	5,48		5,48	2,24	6,0	8,24	16,8	16,8

1. Панели ПС 60.12.2,0-2л-7, ПС 60.12.2,5-3л-7 отличаются от типовых наличием дополнительных закладных изделий

ГИП	Бояршинов		
Нач. отд.	Сидорова		
Гл. спец.	Зензеров		
Вед. инж.	Кирьянова		
Инж.	Голубцова		

503-4-47.87- КЖИ- ПС 60.12.2,0-2л-7 ПС 60.12.2,5-3л-7

Панель ПС 60.12.2,0-2л-7 ПС 60.12.2,5-3л-7

Стадия	Масса	Масштаб
РП		

Лист 1 Листов 1

Железобетон

ГИПРОАВТОТРАНС Новосибирский филиал

Копировал Друя- Формат А3

Инв. № подл. | Подпись и дата | Взам. инв. №

Альбом III

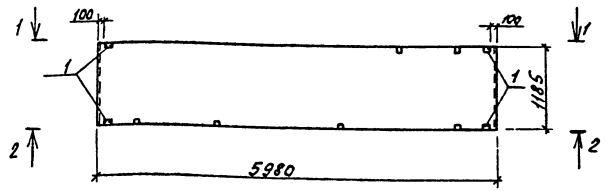

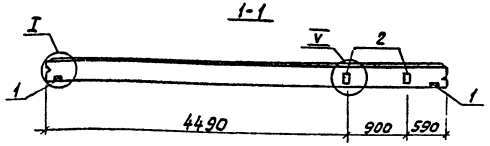

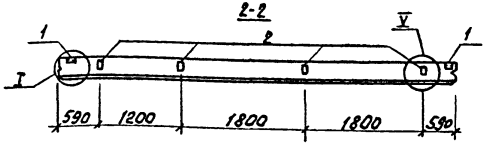

1. Панель ПС 60.12.3,0-3.л-7 отличается от типовой наличием дополнительных закладных изделий

Формат	Зона	Поз.	Обозначение	Наименование	Кол.	Примечание
				Сборочные единицы		
			1.030.1-1 1-1 05	ПС 60.12.3,0-3.л		
				Изделия закладные		
		1	1.030.1-1 1-3 30	М2	4	2,13кг
		2	1.030.1-1 1-3 36	М9	6	1,38кг
				Узлы		
			1.030.1-1 0-3	I, V		

Ведомость расхода стали на дополнительные закладные изделия, кг

Марка элемента	Изделия закладные									Общий расход
	Арматура класса			Прокат марки					Всего	
	A III, 35ГС			В Ст3 ПС 6						
	ГОСТ 5781-82*			ГОСТ 8509-86			ГОСТ 19903-74*			
	ф10		Итого	L63×6		Итого	60×6	100×8	Итого	
ПС 60.12.3,0-3.л-7	3,08		3,08	5,48		5,48	2,24	6,0	8,24	16,8	16,8

ГИП	Бояршинов		503-4-47.87- КЖИ.	ПС 60.12.3,0-3.л-7
Нач.отд.	Суворов		Панель ПС 60.12.3,0-3.л-7	Стадия: РП; Масса; Масштаб
Гл.спец.	Зензеров			Лист 1; Листов 1
Вед.инж.	Кирьянова		Железобетон	ГИПРОАВТОТРАНС Новосибирский филиал
Инж.	Голубцов			

Копировал Друз- Формат А3

Инв.№ подл. | Подпись и дата | Взам.инв.№

Альбом III

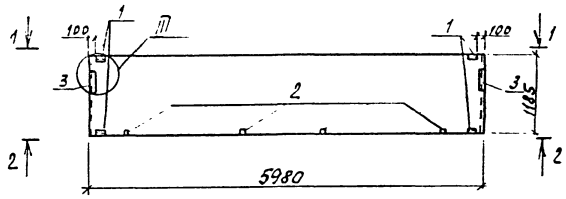

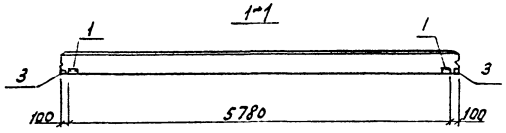

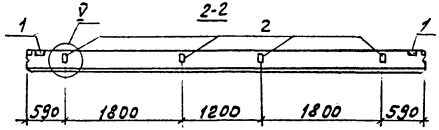

Формат	Зона	Поз.	Обозначение	Наименование	Кол.	Примечание
				Сборочные единицы		
			1.030.1-1 1-1 05	Панель ПС60.12.2,0-2Л / ПС60.12.2,5-3Л		
				Изделия закладные		
		1	1.030.1-1 1-3 30	М2	4	2,13кг
		2	1.030.1-1 1-3 36	М9	4	1,38кг
		3	1.030.1-1 1-3 34	М14	2	4,18кг
				Узлы		
			1.030.1-1 0-3	III, V		

Ведомость расхода стали на дополнительные закладные изделия, кг

Марка элемента	Изделия закладные									Всего	Общий расход
	Арматура класса AIII, 35ГС ГОСТ5781-82*			Прокат марки Вст3кп2 ГОСТ8509-86			ГОСТ19903-74*				
	ф10		Итого	L63х6		Итого	60х6	100х8	Итого		
ПС60.12.2,0-2Л-8	3,04		3,04	5,48		5,48	3,60	10,28	13,88	22,4	22,4
ПС60.12.2,5-3Л-8	3,04		3,04	5,48		5,48	3,60	10,28	13,88	22,4	22,4

1. Панели ПС 60.12.2,0-2.1-8, ПС 60.12.2.5-3Л-8 отличаются от типовых наличием дополнительных закладных изделий

Инв.№ подл. | Подпись и дата | Взам. инв.№

ГИП	Боярщинов		ПС60.12.2,0-2Л-8
Нач. отд.	Сидорова		503-4-47.87-КЖИ-ПС60.12.2,5-3Л-8
Гл. спец.	Земгеров		
Вед. инж.	Кирьянова		Панель ПС 60.12.2,0-2Л-8 ПС 60.12.2,5-3Л-8
Инж.	Голубцова		Железобетон

Сдана Нагеев Чагелов

Лист 1 Листов 7

ГИПРОАВТОТРАНС Новгородский филиал

Копировал Формат А3

Альбом III

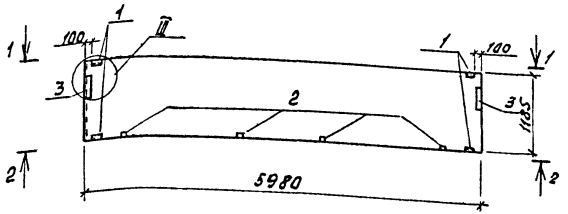

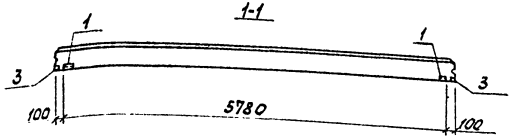

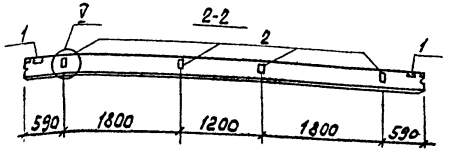

Формат	Зона	Поз.	Обозначение	Наименование	Кол.	Примечание
				Сборочные единицы		
			1.030.1-1 1-1 05	Панель ПС60.12.3,0-3Л		
				Изделия закладные		
		1	1.030.1-1 1-3 30	М2	4	2,13кг
		2	1.030.1-1 1-3 36	М9	4	1,38кг
		3	1.030.1-1 1-3 34	М14	2	4,18кг
				Узлы		
			1.030.1-1 0-3	III, V		

Ведомость расхода стали на дополнительные закладные изделия, кг

Марка элемента	Изделия закладные									Всего	Общий расход
	Арматура класса			Прокат марки							
	AIII, 35ГС			Вст3пс6							
	ГОСТ 5781-82*			ГОСТ 8509-86			ГОСТ 19903-74*				
	ф10		Итого	∠63×6		Итого	-60×6	-100×8	Итого		
ПС60.12.3,0-3Л-В	3,04		3,04	5,48		5,48	3,60	10,28	13,88	22,4	22,4

1. Панель ПС 60.12.3,0-3Л-В отличается от типовой наличием дополнительных закладных изделий

ГИП	Бовришов		503-4-47.87-КЖИ-ПС 60.12.3,0-3Л-В
Нач.отд	Сидоров		
Гл.спец	Зензеров		Панель ПС 60.12.3,0-3Л-В
Вед.инж	Кирьянова		Стадия: РП; Масса: ; Масштаб:
Инж.	Голубцова		Лист 1; Листов 1
			Железобетон
			ГИПРОАВТОТРАНС Новосибирский филиал

Копировал Груз. Формат А3

Инв.№ подл. | Подпись и дата | Взам.инв.№

Альбом III

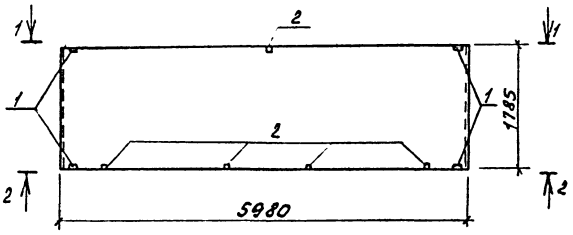

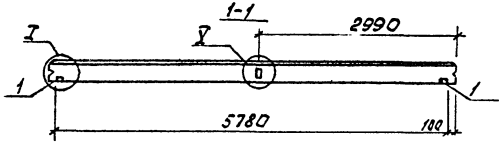

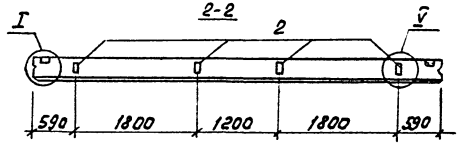

Формат	Зона	Поз.	Обозначение	Наименование	Кол.	Примечание
				Сборочные единицы		
			1.030.1-1 1-1 07	Панель ПС 60.18.2,0-3.Л ПС 60.18.2,5-2Л		
				Изделия закладные		
		1	1.030.1-1 1-3 30	М2	4	2,13 кг
		2	1.030.1-1 1-3 36	М9	5	1,38 кг
				Узлы		
			1.030.1-1 0-3	I, V		

Ведомость расхода стали на дополнительные закладные изделия, кг

Марка элемента	Изделия закладные											Общий расход
	Арматура класса			Прокат марки							Всего	
	А III, 35ГС			В Ст3 кп2								
	ГОСТ 5781-82*			ГОСТ 8509-86			ГОСТ 19903-74*					
	ф10		Итого	L63×6		Итого	-60×6	-100×8		Итого		
ПС 60.18.2,0-3Л-1	2,7		2,7	5,48		5,48	2,24	5,0		7,24	15,42	15,42
ПС 60.18.2,5-2Л-1	2,7		2,7	5,48		5,48	2,24	5,0		7,24	15,42	15,42

Панели ПС 60.18.2,0-3Л-1, ПС 60.18.2,5-2Л-1 отличаются от типовых наличием дополнительных закладных изделий.

ГИП	Боярщинов		
Нач.отд.	Сидорова		
Гл.спец.	Зензеров		
Вед.инж.	Кирьянова		
Инж.	Голубцова		

503-4-47.87-КЖН- ПС 60.18.2,0-3Л-1 ПС 60.18.2,5-2Л-1

Панель ПС 60.18.2,0-3.Л-1 ПС 60.18.2,5-2Л-1

Стадия	Масса	Масштаб
РП		
Лист 1	Листов 1	

Железобетон

ГИПРОАВТОТРАНС Новосибирский филиал

Инв.№ подл. | Подпись и дата | Взам. инв.№

Копировал [illegible] Формат А3

Альбом III

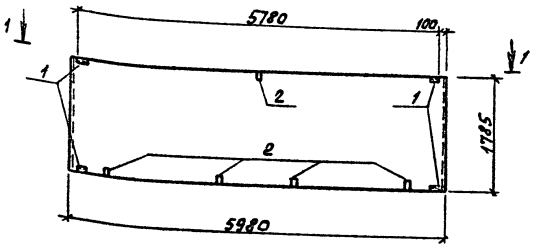

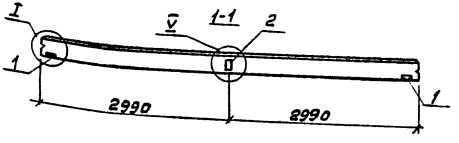

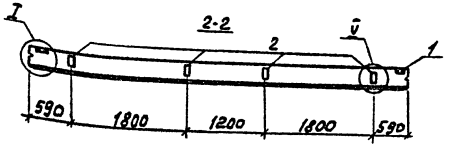

Формат	Зона	Поз.	Обозначение	Наименование	Кол.	Примечание
				Сборочные единицы		
			1.030.1-1 1-1 07	Панель ПС 60.18.3,0-2Л		
				Изделия закладные		
		1	1.030.1-1 1-3 30	М2	2	2,13кг
		2	1.030.1-1 1-3 36	М9	5	1,38кг
				Узлы		
			1.030.1-1 0-3	I, V		

Ведомость расхода стали на дополнительные закладные изделия, кг

Марка элемента	Изделия закладные										Всего	Общий расход
	Арматура класса			Прокат марки								
	А III, 35ГС			В Ст3 ПС 6								
	ГОСТ 5781-82*			ГОСТ 8509-86			ГОСТ 19903-74*					
	ф10		Итого	160×6		Итого	-60×6	-100×8		Итого		
ПС 60.18.3,0-2Л-1	2,7		2,7	5,48		5,48	2,24	5,0		7,24	15,42	15,42

1. Панель ПС 60.18.3,0-2Л-1 отличается от типовой наличием дополнительных закладных изделий.

ГИП	Бояршинов		
Нач.отд.	Сидорова		
Гл.спец.	Зензерова		
Вед.инж.	Кирьянова		
Инж.	Голубцова		

503-4-47.87-КЖН-ПС 60.18.3,0-2Л-1

Панель ПС 60.18.3,0-2Л-1

Стадия	Масса	Масштаб
РП		

Лист 1 Листов 1

Железобетон

ГИПРОАВТОТРАНС Новосибирский филиал

Копировал [illegible] Формат А3

Инв.№ подл. | Подпись и дата | Взам.инв.№

Альбом III

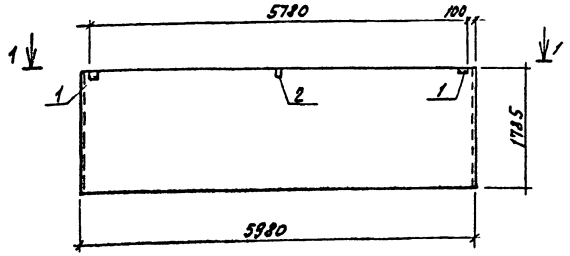

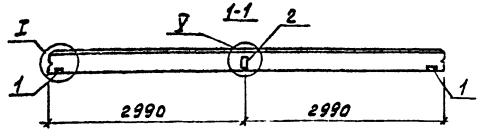

Формат	Зона	Поз.	Обозначение	Наименование	Кол.	Примечание
				Сборочные единицы		
			1.030.1-1 1-1 07	Панель ПС 60.18.2,0-3л ПС 60.18.2,5-2л		
				Изделия закладные		
		1	1.030.1-1 1-3 30	М2	2	2,13 кг
		2	1.030.1-1 1-3 36	М9	1	1,38 кг
				Узлы		
			1.030.1-1 0-3	I, V		

Ведомость расхода стали на дополнительные закладные изделия, кг

Марка элемента	Изделия закладные										Общий расход
	Арматура класса			Прокат марки						Всего	
	AIII, 35ГС			В Ст3кп2							
	ГОСТ 5781-82*			ГОСТ 8509-86			ГОСТ 19903-74*				
	ф10		Итого	L63х6		Итого	60х6	100х8	Итого		
ПС 60.18.2,0-3л-2	0,78		0,78	2,74		2,74	1,12	1,0	2,12	5,64	5,64
ПС 60.18.2,5-2л-2	0,78		0,78	2,74		2,74	1,12	1,0	2,12	5,64	5,64

1. Панели ПС 60.18.2,0-3л-2, ПС 60.18.2,5-2л-2 отличаются от типовых наличием дополнительных закладных изделий.

Инв.№ подл. | Подпись и дата | Взам.инв.№

ГИП	Бояринов		503-4-47.87 - КЖИ - ПС 60.18.2,0-3л-2 ПС 60.18.2,5-2л-2	
Нач.отд.	Суворов			
Гл.спец.	Зенцеров		Панель ПС 60.18.2,0-3л-2 ПС 60.18.2,5-2л-2	Стадия: Р; Лист; Листов
Ведущ.инж.	Кирьянова			Р/п		
Инж.	Гальгидо		Железобетон	Гипроавтотранс Новосибирский филиал		

Копировал Формат А3

Альбом III

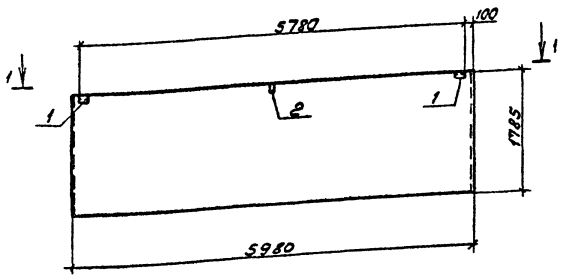

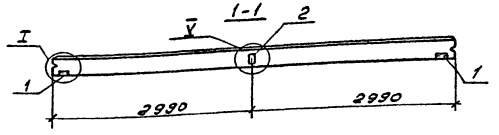

Формат	Зона	Поз.	Обозначение	Наименование	Кол.	Примечание
				Сборочные единицы		
			1.030.1-1. 1-1 07	Панель ПС60.18.3,0-2.1		
				Изделия закладные		
		1	1.030.1-1. 1-3 30	М2	2	2,13 кг
		2	1.030.1-1 1-3 36	М9	1	1,38 кг
				Узлы		
			1.030.1-1. 0-3	I, V		

Ведомость расхода стали на дополнительные закладные изделия, кг

Марка элемента	Изделия закладные									Общий расход
	Арматура класса AIII, 35ГС			Прокат марки ВСт3 пс 6					Всего	
	ГОСТ 5781-82*			ГОСТ 8509-86			ГОСТ 19903-74*			
	ф10		Итого	L63x6		Итого	-60x6	-100x8	Итого	
ПС60.18.3,0-2.1-2	0,78		0,78	2,74		2,74	1,12	1,0	2,12	5,64	5,64

1. Панель ПС 60.18.3,0-2.1-2 отличается от типовой наличием дополнительных закладных изделий

ГИП	Бортников		503-4-47.87-КЖИ-ПС60.18.3,0-2.1-2
Нач.отд	Сидорова		
Гл.спец.	Зензеров		Панель ПС 60. 18.3,0-2.1-2
Ведущ.	Кирьянова		Стадия: РП; Масса; Масштаб
Инжен.	Голубцова		Лист 1; Листов 1
			Железобетон
			ГИПРОАВТОТРАНС Новосибирский филиал

Инв. N подл. | Подпись и дата | Взам. инв. N

Альбом III

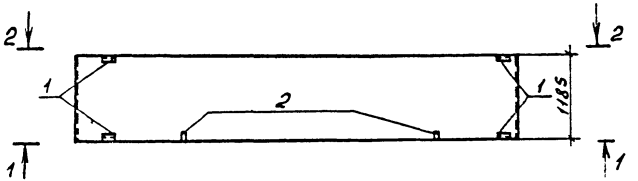

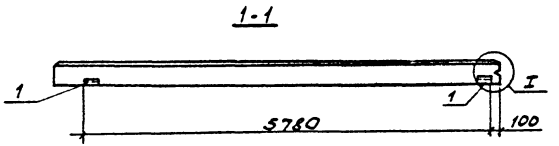

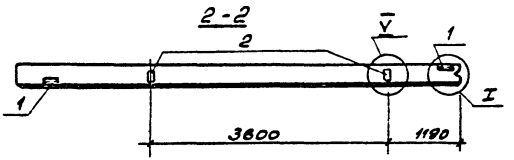

Формат	Зона	Поз	Обозначение	Наименование	Кол	Примечание
				Сборочные единицы		
			1.030.1-1.1-1 23	Панель ПС62.5.12.2.0-2.1-1		
			1.030.1-1 1-1 24	ПС63.12.2.5-3.1-1		
				Изделия закладные		
		1	1.030.1-1.1-3 30	М2	4	2,13кг
		2	1.030.1-1.1-3 36	М9	2	1,38кг
				Узлы		
			1.030.1-1.0-3	I V		

Ведомость расхода стали на дополнительные закладные изделия, кг

Марка элемента	Изделия закладные											Общий расход
	Арматура класса			Прокат марки							Всего	
	AIII, 35ГС			ВСт3кп2								
	ГОСТ 5781-82*			ГОСТ 8509-86			ГОСТ 19903-74*					
	ф10		Итого	L63×8		Итого	-60×6	-100×8		Итого		
ПС62.5.12.2.0-2.1-1 ПС63.12.2.5-3.1-1	1,56		1,56	5,48		5,48	2,24	2,0		4,24	11,28	11,28

1. Панели ПС62.5.12.2.0-2.1-1-1, ПС63.12.2.5-3.1-1-1 отличаются от типовых наличием дополнительных закладных изделий.

ГИП	Боярщинов	
Нач.отд.	Сидорова	
Гл.спец.	Зрызеров	
Вед.инж.	Курьянова	
Инжен.	Голубцова	

503-4-47.87-КЖИ-ПС62.5.12.2.0-2.1-1-1 ПС63.12.2.5-3.1-1-1

Панель ПС62.5.12.2.0-2.1-1-1 ПС63.12.2.5-3.1-1-1

Железобетон

Стадия	Масса	Масштаб
РП		
Лист 1	Листов 1	

ГИПРОАВТОТРАНС Новосибирский филиал

Инв.№ подл. | Подпись и дата | Взам.инв.№

Копировал

Формат А3

Альбом III

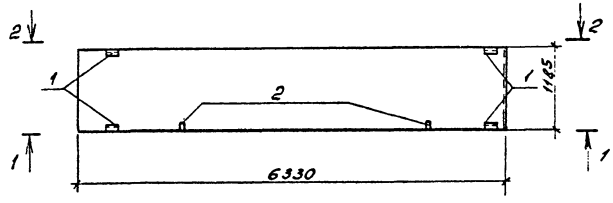

1-1

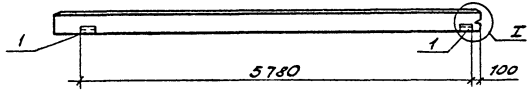

2-2

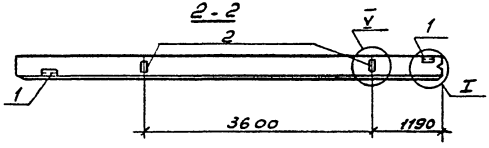

Формат	Зона	Поз.	Обозначение	Наименование	Кол.	Примечание
				Сборочные единицы		
			1.030.1-1.1-1 25	Панель ПС63,5.12.3,0-3.Л-1		
				Изделия закладные		
		1	1.030.1-1.1-3 30	М2	4	2,13кг
		2	1.030.1-1.1-3 36	М9	2	1,38кг
				Узлы		
			1.030.1-1.0-3	I, V		

Ведомость расхода стали на дополнительные закладные изделия, кг

Марка элемента	Изделия закладные											Общий расход
	Арматура класса			Прокат марки							Всего	
	А III, 35ГС			ВСт 3 пс 6								
	ГОСТ 5781-82*			ГОСТ 8509-86			ГОСТ 19903-74*					
	ф10		Итого	L63×6		Итого	-60×6	-100×8		Итого		
ПС63,5.12.3,0-3.Л-1-1	1,56		1,56	5,48		5,48	2,24	2,0		4,24	11,28	11,28

1. Панель ПС63,5.12.3,0-3.Л-1-1 отличается от типовой наличием дополнительных закладных изделий.

ГИП	Бояршинов		
Нач.отд	Сидорова		
Гл.спец.	Зензеров		
Ведущ.	Кирьянова		
Инжен.	Голубцова		

503-4-47.87 -КЖИ-ПС63,5.12.3,0-3.Л-1-1

Панель ПС63,5.12.3,0-3.Л-1-1

Стадия	Масса	Масштаб
РП		

Лист 1 | Листов 1

Железобетон

ГИПРОАВТОТРАНС Новосибирский филиал

Инв.№ подл. | Подпись и дата | Взам. инв.№

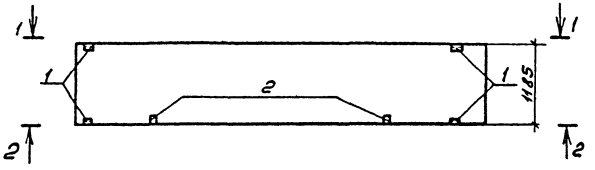

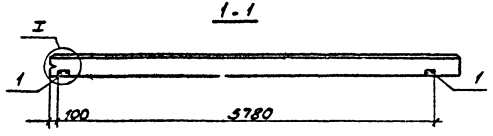

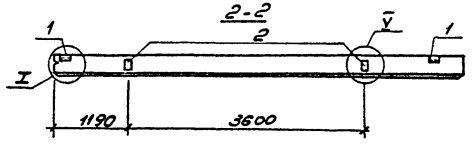

Формат	Зона	Поз.	Обозначение	Наименование	Кол.	Примечание
				Сборочные единицы		
			1.030.1-1. 1-1 23	Панель ПС62.5.12.2.0-2л-2		
			1.030. 1-1. 1-1 24	ПС63.12.2.5-3.л-2		
				Изделия закладные		
		1	1.030. 1-1. 1-3 30	М2	4	2.13кг
		2	1.030.1-1. 1-3 36	М9	2	1.38кг
				Узлы		
			1.030. 1-1. 0-3	I, V		

Ведомость расхода стали на дополнительные закладные изделия, кг

Марка элемента	Изделия закладные										Всего	Общий расход
	Арматура класса AIII, 35ГС			Прокат марки ВСт 3 кп2								
	ГОСТ 5781-82*			ГОСТ 8509-86			ГОСТ 19903-74*					
	ф10		Итого	163×6		Итого	-60×6	-100×8		Итого		
ПС62.5.12.2.0-2л-2-1 ПС63.12.2.5-3.л-2-1	1,56		1,56	5,48		5,48	2,24	2,0		4,24	11,28	11,28

1. Панели ПС62.5.12.20-2л-2-1, ПС63.12.2.5-3.л-2.1 отличаются от типовых наличием дополнительных изделий

ГИП	Баранинов	
Нач.отд.	Судорова	
Гл.спец.	Зензеров	
Вед.инж.	Кирьянова	
Инженер	Голубцова	

503-4-47.87 - КЖИ: ПС62.5.12.20-2л-2-1, ПС63.12.2.5-3.л-2-1

Панель ПС62.5,12.20-2.1-2.1, ПС63.12.2.5-3.л-2-1

Железобетон

Стадия	Масса	Масштаб
РП		
Лист 1	Листов 61	

ГИПРОАВТОТРАНС Новосибирский филиал

Инв.№ подл. | Подпись и дата | Взам. инв.№

Формат А1

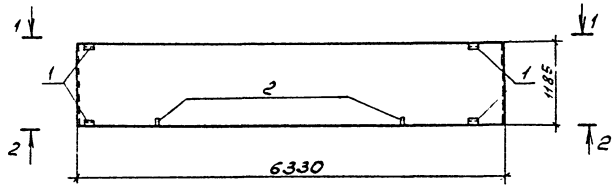

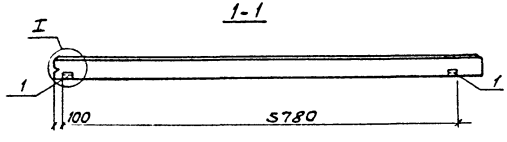

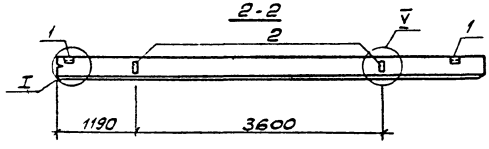

1. Панель ПС63.5.12.3,0-3.1-2-1 отличается от типовой наличием дополнительных закладных изделий.

Формат	Зона	Поз.	Обозначение	Наименование	Кол.	Примечание
				Сборочные единицы		
			1.030.1-1.1-1 23	Панель ПС63.5.12.30-3.1.2		
				Изделия закладные		
		1	1.030.1-1.1-3 30	М2	4	2,13кг
		2	1.030.1-1.1-3 36	М9	2	1,38кг
				Узлы		
			1.030.1-1.0-3	I, V		

Ведомость расхода стали на дополнительные закладные изделия, кг

Марка элемента	Изделия закладные									Всего	Общий расход
	Арматура класса			Прокат марки							
	AIII, 35ГС			ВСт3пс6							
	ГОСТ 5781-82*			ГОСТ 8509-86			ГОСТ 19903-74*				
	ф10		Итого	L63х6		Итого	-60х6	-100х8	Итого		
ПС63.5.12.30-3.1-2-1	1,56		1,56	5,48		5,48	2,24	2,0	4,24	11,28	11,28

ГИП	Бояршинов		503-4-47.87-КЖИ-ПС63.5.12.30-3.1-2-1
Нач.отд	Сидорова		
Гл.спец	Зензеров		Панель ПС 63.5.12.3,0-3.1-2-1
Вед.инж.	Куровнова		Стадия: РП; Масса; Масштаб
Инжен.	Голубцова		Лист 1; Листов 1
			Железобетон
			ГИПРОАВТОТРАНС Новосибирский филиал

Инв.№ подл. | Подпись и дата | Взам. инв.№

Альбом III

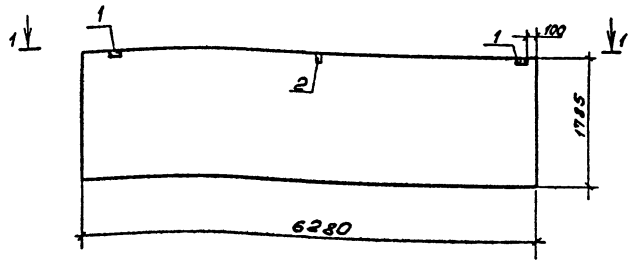

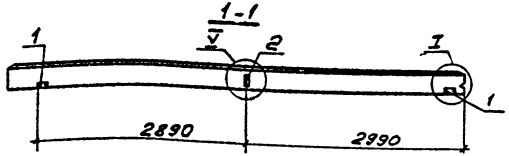

Формат	Зона	Поз.	Обозначение	Наименование	Кол.	Примечание
				Сборочные единицы		
			1.030.1-1. 1-1 16	Панель ПС63.18.25-2.1-1		
			1.030.1-1. 1-1 15	ПС62.5.18.2.0-3.1-1		
				Изделия закладные		
		1	1.030.1-1. 1-3 30	М2	2	2.13 кг
		2	1.030.1-1. 1-3 36	М9	1	1.38 кг
				Узлы		
			1.030.1-1.0-3	I, V		

Ведомость расхода стали на дополнительные закладные изделия, кг

Марка элемента	Изделия закладные											Общий расход
	Арматура класса			Прокат марки							Всего	
	A III, 35ГС			ВСт3кп2								
	ГОСТ 5781-82*			ГОСТ 8509-86			ГОСТ 19903-74*					
	ф10		Итого	∠63×6		Итого	-60×6	-100×8		Итого		
ПС63.18.25-2.1-1.1 ПС62.5.18.2.0-3.1-1.1	0,78		0,78	2,74		2,74	1,12	1,0		2,12	5,64	5,64

1. Панели ПС63.18.25-2.1-1-1, ПС62.5.18.2.0-3.1-1-1 отличаются от типовых наличием дополнительных закладных изделий.

ГИП	Боярщинов		503-4-47.87-КЖИ-ПС63.18.25-2.1-1-1 ПС62.5.18.2.0-3.1-1-1
Нач.отд	Сидорова		
Гл.спец	Зензеров		Панель ПС63.18.25-2.1-1-1 ПС62.5.18.2.0-3.1-1-1
Ведущ.	Кирьянова		Железобетон
Инжен.	Голубцова		Стадия: РП; Масса; Масштаб; Лист 1; Листов 1
			ГИПРОАВТОТРАНС Новосибирский филиал

Инв.№подл. | Подпись и дата | Взам.инв.№

Формат А3

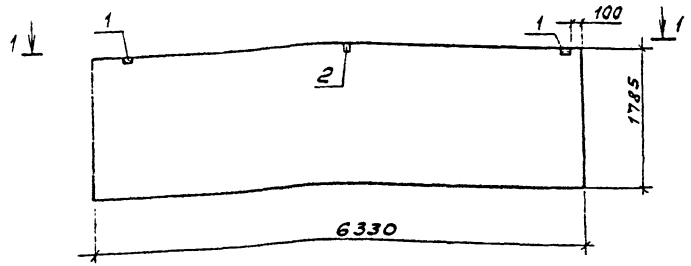

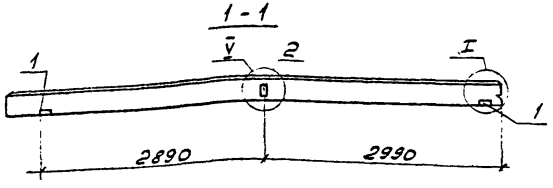

Формат	Зона	Поз.	Обозначение	Наименование	Кол.	Примечание
				Сборочные единицы		
			1.030.1-1.1-1 17	Панель ПС63,5.18.3,0-2Л-1		
				Изделия закладные		
		1	1.030.1-1.1-3 30	М2	2	2.13кг
		2	1.030.1-1.1-3 36	М9	1	1.38кг
				Узлы		
			1.030.1-1.0-3	I, V		

Ведомость расхода стали на дополнительные закладные изделия, кг

Марка элемента	Изделия закладные											Общий расход
	Арматура класса			Прокат марки						Всего		
	AIII, 35ГС			ВСт3пс6								
	ГОСТ 5781-82*			ГОСТ 8509-86			ГОСТ 19903-74*					
	ф10		Итого	L63х6		Итого	-60х6	-100х8		Итого		
ПС63,5.18.3,0-2Л-1	0,78		0,78	2,74		2,74	1,12	1,0		2,12	5,64	5,64

1. Панель ПС63,5.18.3,0-2Л-1-1 отличается от типовой наличием дополнительных закладных изделий.

ГИП	Боршинов		503-4-47.87-КЖИ-ПС63.5.18.3,0-2.1-1-1
Нач.отд	Сидорова		
Гл.спец	Зензеров		Панель ПС 63,5.18.3,0-2.Л-1-1
Вед.инж.	Кирьянова		Стадия: РП; Масса; Масштаб
Инжен.	Голубцова		Лист 1; Листов 1
			Железобетон
			ГИПРОАВТОТРАНС Новосибирский филиал

Инв.№ подл. | Подпись и дата | Взам.инв.№

Альбом III

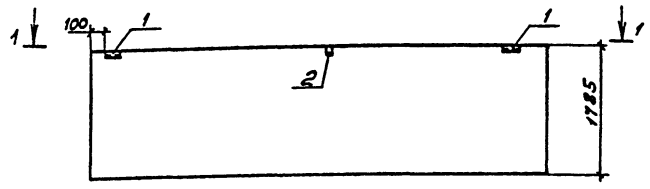

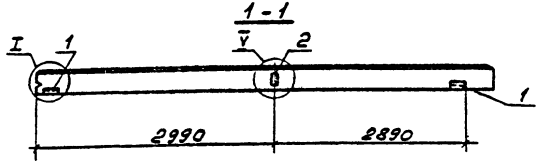

Формат	Зона	Поз.	Обозначение	Наименование	Кол.	Примечание
				Сборочные единицы		
			1.030.1-1. 1-1 15	Панель ПС625.18.20-3.Л-2		
			1.030.1-1. 1-1 16	ПС63.18.25-2.Л-2		
				Изделия закладные		
		1	1.030.1-1 1-3 30	М2	2	2.13 кг
		2	1.030.1-1. 1-3 36	М9	1	1.38 кг
				Узлы		
			1.030.1-1. 0-3	I, V		

Ведомость расхода стали на дополнительные закладные изделия, кг

Марка элемента	Изделия закладные										Всего	Общий расход
	Арматура класса AII, 35ГС ГОСТ 5781-82*			Прокат марки ВСт3кп2 ГОСТ 8509-86			ГОСТ 19903-74*					
	ф10		Итого	Ц63х6		Итого	-60х6	-100х8		Итого		
ПС625.18.20-3.Л-2-1 ПС63.18.25-2.Л-2-1	0,78		0,78	2,74		2,74	1,12	1,0		2,12	5,64	5,64

1. Панели ПС625.18.20-3.Л-2-1, ПС63.18.25-2.Л-2-1 отличаются от типовых наличием дополнительных закладных изделий.

ГИП	Бояршинов		503-4-47.87-КМЦ- ПС 625.18.20-3.Л-2-1 ПС 63-18.25-2Л-2-1
Нач.отд	Сидоров		
Гл.спец.	Зензеров		Панель ПС 62.5, 18.20-3.Л-2-1 ПС 63.18.2,5-2.Л-2-1
Вед.инж.	Курбатова		
Инжен.	Голубцова		
			Железобетон

Стадия	Масса	Масштаб
РП		
Лист 1	Листов 1	

ГИПРОАВТОТРАНС Новосибирский филиал

Инв.№ подл. | Подпись и дата | Взам. инв.№

Альбом III

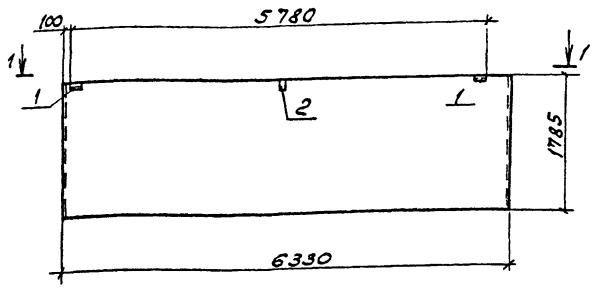

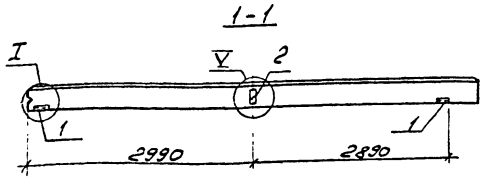

Формат	Зона	Поз.	Обозначение	Наименование	Кол.	Примечание
				Сборочные единицы		
			1.030.1-1. 1-1 17	Панель ПС63.5.18.3,0-2.1-2		
				Изделия закладные		
		1	1.030.1-1. 1-3 30	М2	2	2.13кг
		2	1.030.1-1. 1-3 36	М9	1	1.38кг
				Узлы		
			1.030.1-1. 0-3	I, V		

Ведомость расхода стали на дополнительные закладные изделия, кг

Марка элемента	Изделия закладные										Общий расход
	Арматура класса AIII, 35ГС ГОСТ 5781-82*			Прокат марки ВСт3пс6						Всего	
				ГОСТ 8509-86			ГОСТ 19903-74*				
	ф10		Итого	Ш63х6		Итого	-60х6	-100х8	Итого		
ПС63.5.18.3,0-2.1-2.1	0,78		0,78	2.74		2,74	1,12	1,0	2,12	5,64	5,64

1. Панель ПС 63,5.18.3,0-2.1-2.1 отличается от типовой наличием дополнительных закладных изделий.

ГИП	Бородинов		503-4-47.87-КЖИ-ПС63.5.18.3,0-2Л-2-1
Нач.отд.	Сидорова		
Гл.спец.	Зензеров		Панель ПС 63.5.18.3,0-2.1-2-1
Вед.инж.	Курьянов		Железобетон
Инжен.	Голубцова		

Стадия	Масса	Масштаб
РП		
Лист 1	Листов 1	

ГИПРОАВТОТРАНС Новосибирский филиал

Инв.№ подл. | Подпись и дата | Взам.инв.№

Альбом III

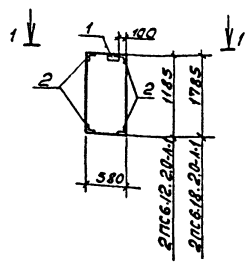

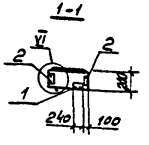

Формат	Зона	Позиц	Обозначение	Наименование	Кол.	Примеч.
				Сборочные единицы		
			1.030.1-1 1-1 58	Панель 2ПС6.12.2,0-Л		
			1.030 1-1. 1-1 59	2ПС6.18.2,0-Л		
				Изделия закладные		
		1	1.030. 1-1 1-3 30	М2	1	2,13кг
		2	1.030. 1-1 1-3 35	М11	4	1,36кг
				Узлы		
			1.030.1-1. 0-3	VI		

Ведомость расхода стали на дополнительные закладные изделия, кг

Марка элемента	Изделия закладные										Общий расход
	Арматура класса			Прокат марки						Всего	
	А III, 35ГС			В Ст 3 кп 2							
	ГОСТ 5781-82*			ГОСТ 8509-86			ГОСТ 19903-74*				
	ф10		Итого	L63x6		Итого	-60x6		Итого		
2ПС6.12.2,0-Л-1	1,96		1,96	5,05		5,05	0,56		0,56	7,57	7,57
2ПС6.18.2,0-Л-1	1,96		1,96	5,05		5,05	0,56		0,56	7,57	7,57

1. Панели 2ПС6.12.2,0-Л-1, 2ПС6.18.2,0-Л-1 отличаются от типовых наличием дополнительных закладных изделий

ГИП	Бояршинов		
Нач.отд.	Сидорова		
Гл.спец.	Зензеров		
Вед.инж.	Кирьянова		
Инжен.	Голубцова		

503-4-47.87-КЖИ

2ПС6.12.2,0-Л-1
2ПС6.18.2,0-Л-1

Панель
2ПС6.12.2,0-Л-1
2ПС6.18.2,0-Л-1

Стадия	Масса	Масштаб
РП		
Лист 1	Листов 1	

Железобетон

ГИПРОАВТОТРАНС
Новосибирский филиал

Инв.подл. | Подпись и дата | Взам. инв.

Копировал Ал... Формат А3

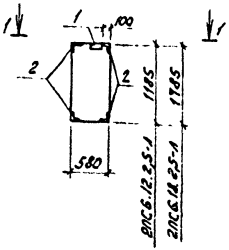

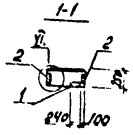

1. Панели 2ПС 6.12.2,5-1-1, 2ПС 6.18 2,5-1-1 отличаются от типовых наличием дополнительных закладных изделий.

Формат	Зона	Поз	Обозначение	Наименование	Кол.	Примечание
				Сборочные единицы		
			1.030.1-1.1-1 58	Панель 2ПС 6.12. 2,5-1		
			1.030.1-1. 1-1 59	2ПС6.18.2,5-1		
				Изделия закладные		
		1	1.030.1-1. 1-3 30	М8	1	2,13 кг
		2	1.030.1-1. 1-3 35	М11	4	1,36 кг
				ГОСТ 19281-73		
			1.030.1-1. 0-3	VI		

Ведомость расхода стали на дополнительные закладные изделия, кг

Марка элемента	Изделия закладные									Общий расход
	Арматура класса			Прокат марки				Всего		
	A III, 35ГС			В Ст3 кп2						
	ГОСТ 5781-82*			ГОСТ 8509-86			ГОСТ 19903-74*			
	ф10		Итого	Ш3×6		Итого	-60×6		Итого	
2ПС 6.12.2,5-1-1	1,96		1,96	5,05		5,05	0,56		0,56	7,57	7,57
2ПС 6.18.2,5-1-1	1,96		1,96	5,05		5,05	0,56		0,56	7,57	7,57

ГИП	Бояршинов		503-4-47.87-КМ4- 2ПС 6.12.2,5-1-1 2ПС 6.18.2,5-1-1
Нач. отд.	Сидорова		
Гл. спец.	Зензеров		
Вед. инж.	Сергиенко		Панель 2ПС 6.12.2,5-1-1 2ПС 6.18.2,5-1-1
Инж.	Голубцова		Стадия: Р; Масса: ; Масштаб:
			Железобетон
			Лист 1; Листов 1
			ГИПРОАВТОТРАНС

Копировал

Формат А3

Альбом III

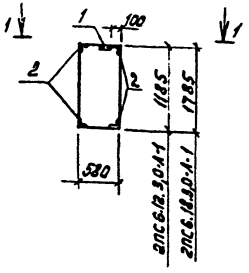

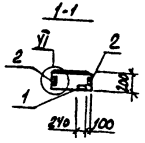

Формат	Зона	Позиц.	Обозначение	Наименование	Кол.	Примечание
				Сборочные единицы		
			1.030.1-1 . 1-1 58	Панель 2ПС6.12.3,0-Л		
			1.030.1-1. 1-1 59	2ПС6.18.3,0-Л		
				Изделия закладные		
		1	1.030.1-1. 1-3 30	М2	1	2,13кг
		2	1.030.1-1. 1-3 35	М11	4	1,36кг
				Узлы		
			1.030.1-1. 0-3	VI		

Ведомость расхода стали на дополнительные закладные изделия, кг

Марка элемента	Изделия закладные										Общий расход
	Арматура класса А III, 35ГС			Прокат марки В Ст3 ПС6						Всего	
	ГОСТ 5781-82*			ГОСТ 8509-86			ГОСТ 19903-74*				
	ф10		Итого	L63×6		Итого	-60×6		Итого		
2ПС6.12.3,0-Л-1	1,96		1,96	5,05		5,05	0,56		0,56	7,57	7,57
2ПС6.18.3,0-Л-1	1,96		1,96	5,05		5,05	0,56		0,56	7,57	7,57

1. Панели 2ПС6.12.3,0-Л-1, 2ПС6.18.3,0-Л-1 отличаются от типовых наличием дополнительных закладных изделий.

ГИП	Боярщинов		
Нач. отд.	Сидорова		
Гл. спец.	Зензеров		
Вед. инж.	Кирьянова		
Инж.	Голубцова		

503-4-47.87- КЖИ- 2ПС6.12.3,0-Л-1 2ПС6.18.3,0-Л-1

Панель 2ПС6.12.3,0-Л-1 2ПС6.18.3,0-Л-1

Железобетон

Стадия	Масса	Масштаб
РП		

Лист 1 Листов 1

ГИПРОАВТОТРАНС Новосибирский филиал

Инв. № подл. | Подпись и дата | Взам. инв. №

Копировал Друг- Формат А3

Альбом III

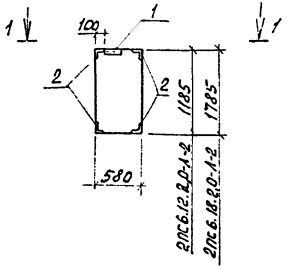

Формат	Зона	Поз.	Обозначение	Наименование	Кол.	Примечание
				Сборочные единицы		
			1.030.1-1.1-1 58	Панель 2ПС 6.12.2,0-л		
			1.030.1-1.1-1 59	2ПС 6.18.2,0-л		
				Изделие закладное		
		1	1.030.1-1.1-3 30	М2	1	2,13кг
		2	1.030.1-1.1-3 35	М11	4	1,36кг
				Узлы		
			1.030.1-1.0-3	VI		

Ведомость расхода стали на дополнительные закладные изделия, кг

Марка элемента	Изделия закладные									Общий расход
	Арматура класса	Прокат марки							Всего	
	AIII, 35ГС	В Ст3 кп2								
	ГОСТ 5781-82*	ГОСТ 8509-86			ГОСТ 19903-74*					
	ф10	Итого	L63х6		Итого	-60х6		Итого		
2ПС6.12.2,0-л-2	1,96	1,96	5,05		5,05	0,56		0,56	7,57	7,57
2ПС6.18.2,0-л-2	1,96	1,96	5,05		5,05	0,56		0,56	7,57	7,57

1. Панели 2ПС6.12.2,0-л-2, 2ПС 6.18.2,0-л-2 отличаются от типовых наличием дополнительных закладных изделий.

Инв.№ подл. | Подпись и дата | Взам. инв.№

ГИП	Боршинев		503-4-47.87-КЖИ- 2ПС6.12.2,0-л-2, 2ПС 6.18.2,0-л-2
Нач.отд.	Сидорова		
Гл.спец.	Зензеров		Панель 2ПС 6.12.2,0-л-2, 2ПС 6.18.2,0-л-2
Вед.инж.	Кирьянова		Железобетон
Инж.	Голубцова		

Стадия	Масса	Масштаб
РП		
Лист	Листов 1	

ГИПРОАВТОТРАНС Новосибирский филиал

Копировал Формат А3

Альбом III

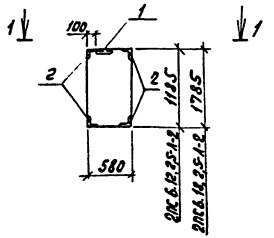

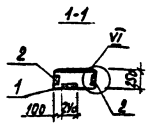

Формат	Зона	Поз.	Обозначение	Наименование	Кол.	Примечание
				Сборочные единицы		
			1.030.1-1. 1-1 58	Панель 2ПС6.12.2,5-Л		
			1.030.1-1. 1-1 59	2ПС6.18.2,5-Л		
				Изделие закладное		
		1	1.030.1-1. 1-3 30	М2	1	2.13 кг
		2	1.030.1-1. 1-3 35	М11	4	1.36 кг
				Узлы		
			1.030.1-1 0-3	VI		

Ведомость расхода стали на дополнительные закладные изделия, кг

Марка элемента	Изделия закладные								Всего	Общий расход
	Арматура класса AIII, 35ГС ГОСТ 5781-82*			Прокат марки ВСт3кп2 ГОСТ 8509-86			ГОСТ 19903-74*			
	ф10		Итого	L63×6		Итого	-60×6	Итого		
2ПС6.12.2,5-Л-2	1,96		1,96	5,05		5,05	0,56	0,56	7,57	7,57
2ПС6.18.2,5-Л-2	1,96		1,96	5,05		5,05	0,56	0,56	7,57	7,57

1. Панели 2ПС6.12.2,5-Л-2, 2ПС6.18.2,5-Л-2 отличаются от типовых наличием дополнительных закладных изделий.

ГИП	Бояршинов		2.ПС6.12.2,5-Л-2
Нач.отд.	Сидорова		503-4-47.87-КЖИ- 2ПС6.18.2,5-Л-2
Гл.спец.	Зенгеров		
Ведущ.	Сурьянова		Панель 2ПС6.12.2,5-Л-2 2ПС6.18.2,5-Л-2
Инж.	Грачева		Железобетон

Стадия	Масса	Масштаб
РП		
Лист 1	Листов 1	

ГИПРОАВТОТРАНС Новосибирский филиал

Копировал Груп- Формат А3

Инв.№ подл. | Подпись и дата | Взам.инв.№

Альбом III

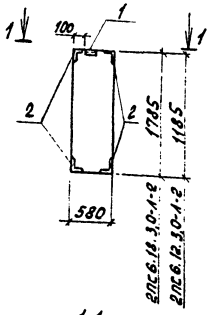

1-1

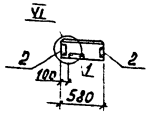

Формат	Зона	Поз.	Обозначение	Наименование	Кол.	Примечание
				Сборочные единицы		
			1.030.1-1.1-1 58	Панель 2ПС6.12.3,0-Л		
			1.030.1-1.1-1 59	2ПС6.18.3,0-Л		
				Изделия закладные		
		1	1.030.1-1.1-3 30	М2	1	2,13кг
		2	1.030.1-1.1-3 35	М11	4	1,36кг
				Узлы		
			1.030.1-1.0-3	VI		

Ведомость расхода стали на дополнительные закладные изделия, кг

Марка элемента	Изделия закладные									Общий расход
	Арматура класса А III, 35ГС			Прокат марки В Ст 3 ПС6					Всего	
	ГОСТ 5781-82*			ГОСТ 8509-86			ГОСТ 19903-74*			
	ф10		Итого	L63×6		Итого	-60×6	Итого		
2ПС6.12.3,0-Л-2	1,96		1,96	5,05		5,05	0,56	0,56	7,57	7,57
2ПС6.18.3,0-Л-2	1,96		1,96	5,05		5,05	0,56	0,56	7,57	7,57

1. Панели 2ПС6.12.3,0-Л-2, 2ПС6.18.3,0-Л-2 отличаются от типовых наличием закладных изделий

ГИП	Бояршинов		
Нач. отд.	Сидорова		
Гл. спец.	Зензеров		
Вед. инж.	Кирьянова		
Инж.	Голубцова		

503-4-47.87-КЖИ

2ПС6.12.3,0-Л-2
2ПС6.18.3,0-Л-2

Панель
2ПС6.12.3,0-Л-2
2ПС6.18.3,0-Л-2

Стадия: РП | Масса | Масштаб

Лист 1 | Листов 1

Железобетон

ГИПРОАВТОТРАНС
Новосибирский филиал

Копировал [illegible] Формат А3

Альбом III

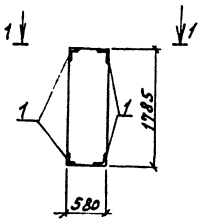

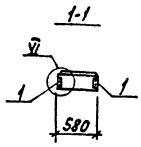

Формат	Зона	Поз.	Обозначение	Наименование	Кол.	Примечание
				Сборочные единицы		
			1.030.1-1 1-1 59	Панель 2ПС 6.18.2,0-Л		
				2ПС 6.18.2,5-Л		
				Изделие закладное		
		1	1.030.1-1 1-3 35	М11	4	1,36кг
				Узлы		
			1.030.1-1 0-3	VI		

Ведомость расхода стали на дополнительные закладные изделия, кг

Марка элемента	Изделие закладное									Общий расход
	Арматура класса				Прокат марки				Всего	
	А III, 35ГС				В Ст3 кп2					
	ГОСТ 5781-82*				ГОСТ 8509-86					
	ф10			Итого	L63×6			Итого		
2ПС 6.18.2,0-Л-3	1,76			1,76	3,68			3,68	5,44	5,44
2ПС 6.18.2,5-Л-3	1,76			1,76	3,68			3,68	5,44	5,44

1. Панели 2ПС 6.18.2,0-Л-3, 2ПС6.18.2,5-Л-3 отличаются от типовых наличием закладных изделий.

ГИП	Бояршинов		
Нач.отд.	Сидорова		
Гл.спец.	Зензеров		
Вед.инж.	Кирьянова		
Инж.	Голубцова		

503-4-47.87-КЖИ- 2ПС 6.18.2,0-Л-3, 2ПС 6,18.2,5-Л-3

Панель 2ПС 6.18.2,0-Л-3, 2ПС 6.18,2,5-Л-3

Железобетон

Стадия	Масса	Масштаб
РП		

Лист 1 | Листов 1

ГИПРОАВТОТРАНС Новосибирский филиал

Инв.№ подл. | Подпись и дата | Взам. инв.№

Копировал Друг- Формат А3

Альбом III

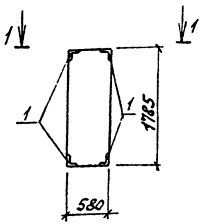

1-1

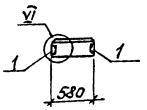

Формат	Зона	Поз.	Обозначение	Наименование	Кол.	Примечание
				Сборочные единицы		
			1.030.1-1. 1-1 59	Панель 2ПС6.18.3,0-Л		
				Изделие закладное		
		1	1.030.1-1. 1-3 35	М11	4	1,36кг
				Узлы		
			1.030.1-1. 0-3	VI		

Ведомость расхода стали на дополнительные закладные изделия, кг

Марка элемента	Изделие закладное									Общий расход
	Арматура класса				Прокат марки				Всего	
	А III, 35ГС				В Ст3ПС6					
	ГОСТ 5781-82*				ГОСТ 8509-86					
	ф10			Итого	L63×6			Итого		
2ПС6.18.3,0-Л-3	1,76			1,76	3,68			3,68	5,44	5,44

1. Панели 2ПС 6.18.3,0-Л-3 отличаются от типовых наличием закладных изделий.

ГИП	Бояршинов		
Нач. отд.	Сидорова		
Гл. спец.	Зензеров		
Вед. инж.	Кирьянова		
Инж.	Голубцова		

503-4-47.87-КЖИ-2ПС6.18.3,0-Л-3

Панель 2ПС6.18.3,0-Л-3

Стадия	Масса	Масштаб
РП		

Лист 1 | Листов 1

Железобетон

ГИПРОАВТОТРАНС Новосибирский филиал

Копировал [подпись] Формат А3

Инв. № подл. | Подпись и дата | Взам. инв. №

Альбом III

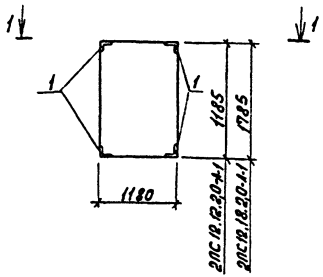

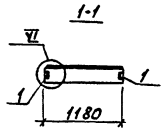

Формат	Зона	Поз.	Обозначение	Наименование	Кол.	Примечание
				Сборочные единицы		
			1.030.1-1. 1-1 60	Панель 2ПС 12.18.2,0-А-1		
			1.030.1-1. 1-1 61	2ПС 12.12. 2,0-А-1		
				Изделия закладные		
		1	1.030.1-1 . 1-3 35	М11	4	1,36кг
				Узлы		
			1.030.1-1 0-3	VI		

Ведомость расхода стали на дополнительные закладные изделия, кг

Марка элемента	Изделия закладные								Общий расход
	Арматура класса A III, 35ГС ГОСТ 5781-82*				Прокат марки Вст3кп2 ГОСТ 8509-86				
	ф10			Итого	4,5=6			Итого	всего	
2ПС12.18.2,0-А-1	1,76			1,76	3,68			3,68	5,44	5,44
2ПС12.12.2,0-А-1	1,76			1,76	3,68			3,68	5,44	5,44

1. Панели 2ПС 12.18. 2,0-А-1, 2ПС 12.12. 2,0- А-1 отличаются от типовых наличием закладных изделий.

ГИП	Боряшин		2ПС 12.18. 2,0-А-1
Нач. отд.	Сидорова		503-4-47.87-КЖН- 2ПС 12.12. 2,0-А-1
Гл. спец.	Зензеров		
Вед. инж.	Кирьянов		Панель 2ПС 12.18.2,0-А-1 2ПС 12.12. 2,0-А-1
Инж.	Голубцова		Железобетон

Стадия	Масса	Масштаб
РП		
Лист 1	Листов 1	

ГИПРОАВТОТРАНС Новосибирский филиал

Копировал Формат А3

Инв. № подл. | Подпись и дата | Взам. инв. №

Альбом III

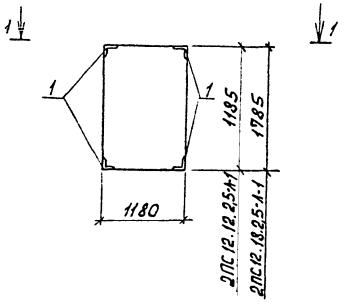

1-1

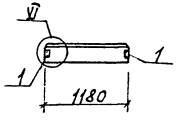

1. Панели 2ПС 12.18.2,5-л-1, 2ПС 12.12.2,5-л-1 отличается от типовых наличием закладных изделий.

Арматура	Закладные	Поз.	Обозначение	Наименование	Кол.	Примечание
				Сборочные единицы		
			1.030.1-1. 1-1 60	Панель 2ПС12.18.2,5-л		
			1.030.1-1. 1-1 61	2ПС12.12.2,5-л		
				Изделия закладные		
		1	1.030.1-1. 1-3 35	М11	4	1,36 кг
				Узлы		
			1.030.1-1 0-3	VI		

Ведомость расхода стали на дополнительные закладные изделия, кг

Марка элемента	Изделия закладные								Общий расход
	Арматура класса AIII, 35ГС ГОСТ 5781-82*				Прокат марки Вст3кп2 ГОСТ 8509-86			Всего	
	ф10			Итого	Из п6		Итого		
2ПС12.18.2,5-л-1	1,76			1,76	3,68		3,68	5,44	5,44
2ПС12.12.2,5-л-1	1,76			1,76	3,68		3,68	5,44	5,44

ГИП	Бодрищев	
Нач. отд.	Сидорова	
Гл. спец.	Звездров	
Вед. инж.	Курьянова	
Инж.	Голубцова	

503-4-47.87-КЖИ- 2ПС 12.18.2,5-л-1, 2ПС 12.12.2,5-л-1

Панель 2ПС 12.18.2,5-л-1, 2ПС 12.12.2,5-л-1

Железобетон

Стадия	Масса	Масштаб
РП		

Лист | Листов

ГИПРОАВТОТРАНС Новосибирский филиал

Копировал Формат А3

Альбом III

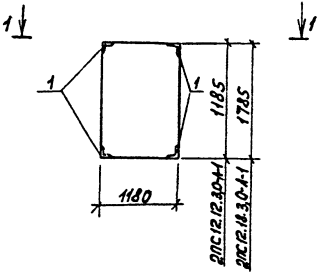

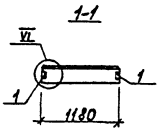

Формат	Зона	Поз.	Обозначение	Наименование	Кол.	Примечание
				Сборочные единицы		
			1.030.1-1. 1-1 60	Панель 2ПС12.18.3,0-Л		
			1.030.1-1 1-1 61	2ПС12.12.3,0-Л		
				Изделия закладные		
		1	1.030.1-1. 1-3 35	М11	4	1,36кг
				Узлы		
			1.030.1-1. 0-3	VI		

Ведомость расхода стали на дополнительные закладные изделия, кг

Марка элемента	Изделия закладные									Общий расход
	Арматура класса				Прокат марки				Всего	
	А III, 35ГС				В Ст3 ПС6					
	ГОСТ 5781-82*				ГОСТ 8509-86					
	Ф10			Итого	L63×6			Итого		
2ПС 12.18.3,0-Л-1	1,76			1,76	3,68			3,68	5,44	5,44
2ПС 12.12.3,0-Л-1	1,76			1,76	3,68			3,68	5,44	5,44

1. Панели 2ПС 12.18.3,0-Л-1, 2ПС 12.12.3,0-Л-1 отличаются от типовых наличием закладных изделий.

ГИП	Бояршинов		
Нач.отд.	Сидорова		
Гл.спец.	Зензеров		
Вед.инж.	Кирьянова		
Инж.	Голубцова		

503-4-47.87-КЖИ

2ПС 12.18.3,0-Л-1
2ПС 12.12.3,0-Л-1

Панель
2ПС 12.18.3,0-Л-1
2ПС 12.12.3,0-Л-1

Стадия	Масса	Масштаб
РП		

Лист 1 Листов 1

Железобетон

ГИПРОАВТОТРАНС
Новосибирский филиал

Инв. № подл. | Подпись и дата | Взам. инв. №

Копировал Друг-

Формат А3

Альбом VIII

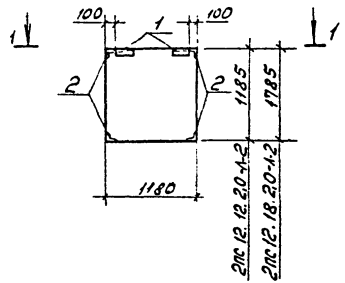

1-1

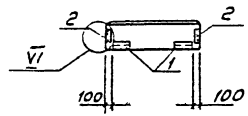

Формат	Зона	Поз.	Обозначение	Наименование	Кол.	Примечание
				Сборочные единицы		
			1.030.1-1. 1-1 60	Панель 2ПС12.12.20-1		
			1.030.1-1. 1-1 61	2ПС.12.18.20-1		
				Изделие закладное		
		1	1.030. 1-1. 1-3 30	М2	2	2.13кг
		2	1.030. 1-1. 1-3 35	М11	4	1,36кг
				Узлы		
			1.030.1-1. 03	VI		

Ведомость расхода стали на дополнительные закладные изделия, кг

Марка элемента	Изделия закладные										Всего	Общий расход
	Арматура класса			Прокат марки								
	AIII, 35ГС			ВСт3 кп2								
	ГОСТ 5781-82*			ГОСТ 8509-86			ГОСТ 19903-74*					
	ф10		Итого	L63х6		Итого	-60х6			Итого		
2ПС12.12.20-1-2	2,16		2,16	6,42		6,42	1,12			1,12	9,7	9,7
2ПС.12.18.20-1-2	2,16		2,16	6,42		6,42	1,12			1,12	9,7	9,7

1. Панели 2ПС.12 12.20-1-2, 2ПС12 18.20-1-2 отличаются от типовых наличием дополнительных закладных изделий

Инв. № подл. | Подп. и дата | Взам. инв. №

ГИП	Боршинов		503-4-47.87-КЖИ- 2ПС.12.12.20-1-2 2П.12.18.20-1-2
Нач.отд	Сиборова		
Гл.спец	Зензеров		Панель 2ПС. 12.12.20-1-2 2ПС. 12. 18.20-1-2
Вед.инж.	Кирьянова		
Инжен.	Голубцова		
			Железобетон

Стадия	Масса	Масштаб
РП		
Лист 1	Листов 1	

ГИПРОАВТОТРАНС
Новосибирский филиал

Альбом III

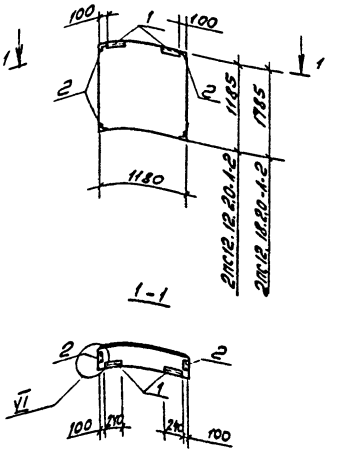

Формат	Зона	Поз.	Обозначение	Наименование	Кол.	Примечание
				Сборочные единицы		
			1.030.1-1.1-1.60	Панель 2ПС.12.12.25-Л		
			1.030.1-1.1-1.61	2ПС.12.18.25-Л		
				Изделия закладные		
		1	1.030.1-1.1-3 30	М2	2	2,13 кг
		2	1.030.1-1.1-3 35	М11	4	1,36 кг
				Узлы		
			1.030.1-1.03	VI		

Ведомость расхода стали на дополнительные закладные изделия, кг

Марка элемента	Изделия закладные										Всего	Общий расход
	Арматура класса AIII, 35ГС			Прокат марки ВСт3кп2								
	ГОСТ 5781-82*			ГОСТ 8509-86			ГОСТ 19903-74*					
	ф10		Итого	L63х6		Итого	-60х6			Итого		
2ПС12.12.25-Л-2	2,16		2,16	6,42		6,42	1,12			1,12	9,7	9,7
2ПС12.18.25-Л-2	2,16		2,16	6,42		6,42	1,12			1,12	9,7	9,7

1. Панели 2ПС.12.12.25-Л-2, 2ПС12.18.25-Л-2 отличаются от типовых наличием дополнительных закладных изделий.

ГИП	Бокрышов		503-4-47.87-КЖИ-2ПС.12.12.25-Л-2 2ПС.12.18.25-Л-2
Нач.отд.	Сидорова		
Гл.спец.	Зенгерова		Панель 2ПС.12.12.25-Л-2 2ПС.12.18.25-Л-2
Вед.инж.	Куряпина		Стадия: РП; Масса; Масштаб
Инженер	Голубцова		Лист 1; Листов 1
			Железобетон
			ГИПРОАВТОТРАНС Новосибирский филиал

Инв.№ подл. | Подпись и дата | Взам. инв.№

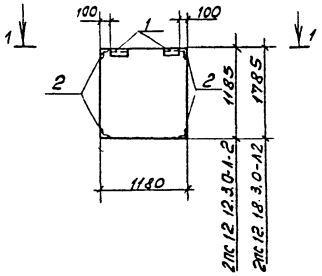

1-1

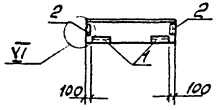

Формат	Зона	Поз	Обозначение	Наименование	Кол	Примечание
				Сборочные единицы		
			1.030.1-1.1-1 60	Панель 2ПС.12.12.3.0-1		
			1.030.1-1.1-1. 61	2ПС.12.18.3.0-1		
				Изделие закладное		
		1	1.030.1-1.1-3 30	М2	2	2,13кг
		2	1.030.1-1.1-3 35	М11	4	1,36кг
				Узлы		
			1.030.1-1.03	VI		

Ведомость расхода стали на дополнительные закладные изделия, кг

Марка элемента	Изделия закладные										Всего	Общий расход
	Арматура класса			Прокат марки								
	AIII, 35ГС			ВСт3 кп2								
	ГОСТ 5781-82*			ГОСТ 8509-86			ГОСТ 19903-74*					
	ф10		Итого	L63х6		Итого	L60х6			Итого		
2ПС12.12.3.0-1-2	2.16		2.16	6.42		6.42	1.12			1.12	9.7	9.7
2ПС12.18.3.0-1-2	2.16		2.16	6.42		6.42	1.12			1.12	9.7	9.7

1. Панели 2ПС 12.12.3.0-1-2, 2ПС 12.18.3.0-1-2 отличаются от типовых наличием дополнительных закладных изделий.

ГИП	Бородинов		503-4-47.87-КЖИ - 2ПС 12.12.3.0-1-2 2ПС.12.18.3.0-1-2
Нач.отд	Сидорова		
Гл.спец	Зензеров		Панель 2ПС 12.12.3.0-1-2 2ПС 12.18.3.0-1-2
Вед.инж	Курьянова		Стадия: РП; Масса: ; Масштаб:
Инж.кн.	Голубцова		Лист 1; Листов:
			Железобетон
			ГИПРОАВТОТРАНС, Новосибирский филиал

Инв.№ подл. | Подпись и дата | Взам.инв.№

Альбом III

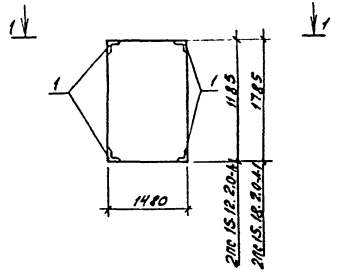

1-1

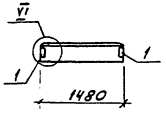

Формат	Зона	Поз.	Обозначение	Наименование	Кол.	Примечание
				Сборочные единицы		
			1.030.1-1 1-1 62	Панель 2ПС 15.18.2.0-Л		
				2ПС 15.12.2.0-Л		
				Изделие закладное		
		1	1.030.1-1. 1-3 35	М11	4	1.36 кг
				Узлы		
			1.030.1-1. 0-3	VI		

Ведомость расхода стали на дополнительные закладные изделия, кг

Марка элемента	Изделие закладное									Общий расход
	Арматура класса				Прокат марки				Всего	
	А III, 35ГС				ВСт 3 кп 2					
	ГОСТ 5781-82*				ГОСТ 8509-86					
	ф 10			Итого	L63x6			Итого		
2ПС 15.18.2.0-Л-1	1.76			1.76	3.68			3.68	5,44	5,44
2ПС 15.12.2.0-Л-1	1.76			1.76	3.68			3.68	5,44	5,44

1. Панели 2ПС 15.18.2.0-Л-1, 2ПС 15.12.2.0-Л-1 отличаются от типовых наличием закладных изделий.

ГИП	Бояршинов		
Нач. отд.	Сидорова		
Гл. спец.	Зензеров		
Вед. инж.	Кирьянова		
Инжен.	Голубцова		

503-4-47.87-КЖИ-2ПС.15.18.2.0-Л-1
2ПС 15.12.2.0-Л-1

Панель
2ПС 15.18.2.0-Л-1
2ПС 15.12.2.0-Л-1

Железобетон

Стадия	Масса	Масштаб
РП		

Лист 1 | Листов 1

ГИПРОАВТОТРАНС
Новосибирский филиал

Инв. № подл. | Подпись и дата | Взам. инв. №

Альбом III

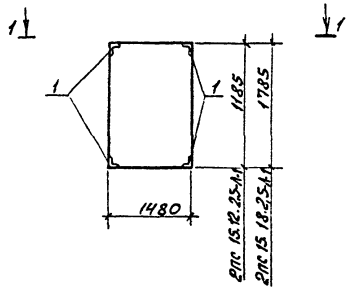

1-1

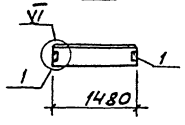

Формат	Зона	Поз.	Обозначение	Наименование	Кол.	Примечание
				Сборочные единицы		
			1.030.1-1. 1-1 62	Панель 2ПС15.18.2,5-Л		
				2ПС15.12.2,5-Л		
				Изделие закладное		
		1	1.030.1-1. 1-3 35	М11	4	1,36 кг
				Узлы		
				VI		

Ведомость расхода стали на дополнительные закладные изделия, кг

Марка элемента	Изделие закладное									Общий расход
	Арматура класса				Прокат марки				Всего	
	А III, 35ГС				ВСт3кп2					
	ГОСТ 5781-82*				ГОСТ 8509-86					
	ф10			Итого	L63×6			Итого		
2ПС15.18.2,5-Л-1	1,76			1,76	3,68			3,68	5,44	5,44
2ПС15.12.2,5-Л-1	1,76			1,76	3,68			3,68	5,44	5,44

1. Панели 2ПС 15.18.2,5-Л-1, 2ПС 15.12.2,5-Л-1 отличаются от типовых наличием закладных изделий.

ГИП	Бояршинов		
Нач.отд.	Сидорова		
Гл.спец.	Зензеров		
Вед.инж.	Кирьянова		
Инженер	Голубцова		

503-4-47.87 - Кжи. 2ПС.15.18.2,5-Л-1
2ПС 15.12.2,5-Л-1

Панель
2ПС 15.18.2,5-Л-1
2ПС 15.12.2,5-Л-1

Стадия	Масса	Масштаб
РП		

Лист 1 Листов 1

Железобетон

ГИПРОАВТОТРАНС
Новосибирский ф...

Инв. № подл. | Подпись и дата | Взам. инв. №

Альбом III

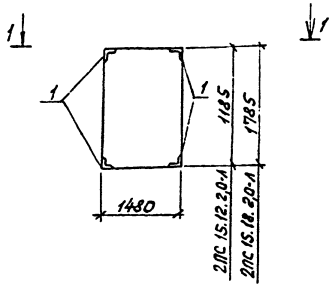

Формат	Зона	Поз.	Обозначение	Наименование	Кол.	Примечание
				Сборочные единицы		
			1.030.1-1 1-1 62	Панель 2ПС15.18.3,0-Л		
				2ПС 15.12.3,0-Л		
				Изделие закладное		
		1	1.030.1-1 1-3 35	М11	4	1,36кг
				Узлы		
			1.030.1-1 0-3	VI		

Ведомость расхода стали на дополнительные закладные изделия, кг

Марка элемента	Изделие закладное								Всего	Общий расход
	Арматура класса				Прокат марки					
	А III, 35ГС				В Ст3 ПС6					
	ГОСТ 5781-82*				ГОСТ 8509-86					
	ф10			Итого	1,63×6			Итого		
2ПС 15.18.3,0-Л-1	1,76			1,76	3,68			3,68	5,44	5,44
2ПС15.12.3,0-Л-1	1,76			1,76	3,68			3,68	5,44	5,44

1. Панели 2ПС 15.18.3,0-Л-1, 2ПС 15.12.3,0-Л-1 отличаются от типовых наличием закладных изделий.

ГИП	Бояршинов		
Нач. отд.	Сидорова		
Гл. спец.	Зензеров		
Вед. инж.	Кирьянова		
Инж.	Голубцова		

503-4-47.87-КЖИ- 2ПС 15.18.3,0-Л-1 2ПС 15.12.3,0-Л-1

Панель 2ПС 15.18.3,0-Л-1 2ПС 15.12.3,0-Л-1

Стадия	Масса	Масштаб
РП		

Лист 1 Листов 1

Железобетон

ГИПРОАВТОТРАНС Новосибирский филиал

Копировал Груз- Формат А3

Инв. № подл. | Подпись и дата | Взам. инв. №

Альбом III

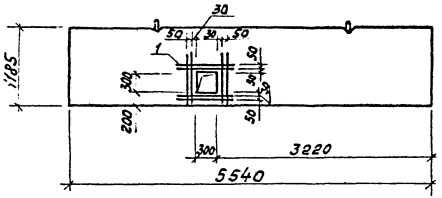

1. Панель ПГ55.12-1-Т-1, ПГ55.12-2-Т-1 отличается от типовой наличием отверстия

Формат	Зона	Поз.	Обозначение	Наименование	Кол.	Примечание
				Сборочные единицы		
			1.030.9-2 вып. 1	Панель ПГ55.12-1-Т,		
				ПГ55.12-2-Т		
				Детали		
		1		А-III-6 ГОСТ 5781-82* ℓ=1100	8	0,24кг

Ведомость расхода стали на дополнительные арматурные изделия, кг

Марка элемента	Изделия арматурные				Общий расход
	Арматура класса А-III, 35ГС ГОСТ 5781-82*			Всего	
	ф6		Итого		
ПГ55.12-1-Т-1	1,90		1,90	1,90	1,90
ПГ55.12-2-Т-1	1,90		1,90	1,90	1,90

ГИП	Бояршинов			503-4-47.87-КЖИ- ПГ55.12-1-Т-1, ПГ55.12-2-Т-1
Нач. отд.	Сидорова			
Гл. спец.	Зензеров			Панель ПГ55.12-1-Т-1, ПГ55.12-2-Т-1
Вед. инж.	Кирьянова			
Инж.	Смельчаков			

Стадия	Масса	Масштаб
РП		

Лист 1

Подпись и дата | Взам. инв.

Копировал [illegible]

Формат [illegible]

Альбом III

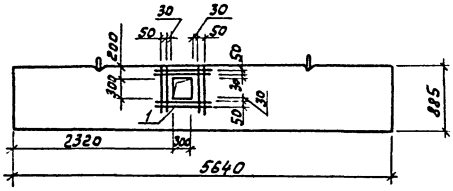

1. Панель ПГ56.9-1-Т-1, ПГ56.9-2-Т-1 отличается от типовой наличием отверстия.

Формат	Зона	Поз.	Обозначение	Наименование	Кол.	Примечание
				Сборочные единицы		
			1.030.9-2 вып.1	Панель ПГ56.9-1-Т,		
				ПГ56.9-2-Т		
				Деталь		
		1		А-III-6 ГОСТ 5781-82* ℓ=1100	8	0,24 кг

Ведомость расхода стали на дополнительные арматурные изделия, кг

Марка элемента	Изделия арматурные			Общий расход
	Арматура класса А-III, 35ГС ГОСТ 5781-82*		Всего	
	ф6	Итого		
ПГ56.9-1-Т-1	1,9	1,9	1,9	1,9
ПГ56.9-2-Т-1	1,9	1,9	1,9	1,9

ГИП	Боярчиков		ПГ56.9-1-Т-1, 503-4-47.87-КЖИ-ПГ56.9-2-Т-1
Нач.отд	Сидорова		
Гл.спец.	Зензеров		Панель ПГ56.9-1-Т-1, ПГ56.9-2-Т-1
Вед.инж	Курьянова		Стадия: РП; Масса: ; Масштаб:
Инж.	Смельчакова		Лист 1; Листов 1
			ГИПРОАВТОТРАНС Новосибирский филиал

Инв.№ подл. | Подпись и дата | Взам.инв.№

Копировал Формат А3

Альбом III

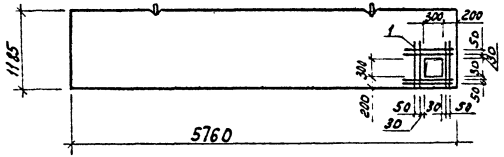

1. Панели ПГ58.12-1-Т-1, ПГ58.12-2-Т-1 отличаются от типовой наличием отверстия.

Формат	Зона	Поз.	Обозначение	Наименование	Кол.	Примечание
				Сборочные единицы		
			1.030.9-2 вып.1	Панель ПГ58.12-1-Т,		
				ПГ58.12-2-Т		
				Деталь		
		1		А-III-6 ГОСТ 5781-82* ℓ=880	8	0,20 кг

Ведомость расхода стали на дополнительные арматурные изделия, кг

Марка элемента	Изделия арматурные				Общий расход
	Арматура класса А-III, 35ГС ГОСТ 5781-82*			Всего	
	ф 6		Итого		
ПГ58.12-1-Т-1	1,60		1,60	1,60	1,60
ПГ58.12-2-Т-1	1,60		1,60	1,60	1,60

ГИП	Бояршинов		
Нач.отд.	Сидорова		
Гл.спец.	Зензеров		
Вед.инж.	Кирьянова		
Инж.	Смельчакова		

503-4-47.87-КЖИ- ПГ58.12-1-Т-1, ПГ58.12-2-Т-1

Панель ПГ58.12-1-Т-1, ПГ58.12-2-Т-1

Стадия	Масса	Масштаб
РП		

Лист 1 | Листов 1

ГИПРОАВТОТРАНС Новосибирский филиал

Копировал [illegible] Формат А3

Инв. № подл. | Подпись и дата | Взам. инв. №

Альбом III

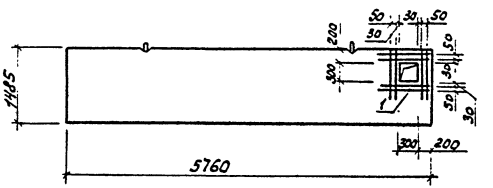

1. Панель ПГ58.15-1-Т-1, ПГ58.15-2-Т-1 отличается от типовой наличием отверстия.

Формат	Зона	Поз.	Обозначение	Наименование	Кол.	Примечание
				Сборочные единицы		
			1.030.9-2 вып.1	Панель ПГ58.15-1-Т, ПГ58.15-2-Т		
				Детали		
		1		А-III-6 ГОСТ 5781-82* ℓ=880	8	0,20 кг

Ведомость расхода стали на дополнительные арматурные изделия, кг

Марка элемента	Изделия арматурные				Общий расход
	Арматура класса А-III, 35ГС ГОСТ 5781-82*			Всего	
	ф6		Итого		
ПГ58.15-1-Т-1	1,6		1,6	1,6	1,6
ПГ58.15-2-Т-1	1,6		1,6	1,6	1,6

ГИП	Бояршинов		
Нач. отд.	Сидорова		
Гл. спец.	Зензеров		
Вед. инж.	Кирьянова		
Инж.	Смельчаков		

503-4-47.87 -КЖИ- ПГ58-15-1-Т-1, ПГ58.15-2-Т-1

Панель ПГ58.15-1-Т-1, ПГ58.15-2-Т-1

Стадия	Масса	Масштаб
РП		

Лист 1 | Листов 1

ГИПРОАВТОТРАНС Новосибирский филиал

Инв. № подл. | Подпись и дата | Взам. инв. №

Копировал [illegible] - Формат А3

Альбом III

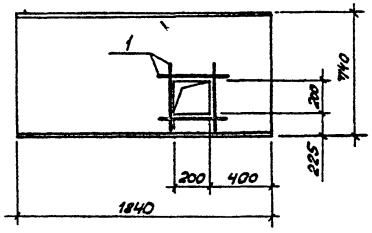

Формат	Зона	Поз.	Обозначение	Наименование	Кол	Примечание
				Сборочные единицы		
			3.006.1-2/82 Вып.0	Плита П15д-5		
				Детали		
		1		AIII-10 ГОСТ 5781-82* ℓ=400	4	0,248

Ведомость расхода стали на дополнительные закладные изделия, кг

Марка элемента	Изделия закладные				Всего	Общий расход
	Арматура класса AIII, 35ГС ГОСТ 5781-82*					
	ф10			Итого		
П15д-5-1	0,992			0,992	0,992	0,992

1. Плита П15д-5-1 отличается от плиты П15д-5 наличием отверстия

ГИП	Бобришнов		503-4-47.87 - КЖИ-П15д-5-1
Нач.отд	Сидорова		
Гл.спец.	Зензеров		Плита П15д-5-1
Ведущ.	Лапшина		Стадия: РП; Масса: ; Масштаб:
Инженер	Смельчакова		Лист 1; Листов 1
			Железобетон
			ГИПРОАВТОТРАНС Новосибирский филиал

Инв.№ подл. | Подпись и дата | Взам. инв.

Альбом III

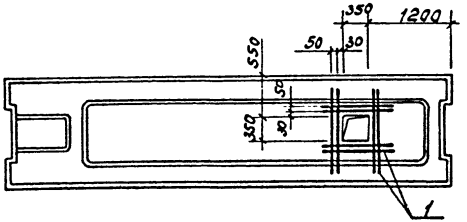

Формат	Зона	Поз.	Обозначение	Наименование	Кол	Примечание
				Сборочные единицы		
			1.041.1-2 вып. 6	Плита ПРС 56.15-10АтV Т		
				Детали		
		1		А-III-8 ГОСТ 5781-82 Е=830	8	0,33 кг

Ведомость расхода стали на дополнительные арматурные изделия, кг

Марка элемента	Изделия арматурные							Общий расход
	Арматура класса						Всего	
	А-III, 35ГС							
	ГОСТ 5781-82*							
	ф8					Итого		
ПРС 56.15-10АтVТ-1	2,64					2,64	2,64	2,64

1. Плита ПРС 56.15-10АтVТ-1 отличается от типовой плиты наличием отверстия и дополнительного армирования.

ГИП	Бояршинов		
Нач. отд.	Сидорова		
Гл. спец.	Зензеров		
Рук. гр.	Шайхратова		
Инженер	Леонова		

503-4-47.87 - КЖИ-ПРС56.15-10АтVТ-1

Плита ПРС 56.15-10АтVТ-1

Стадия	Масса	Масштаб
РП	2890	1:50

Лист 1 | Листов 1

Железобетон

ГИПРОАВТОТРАНС Новосибирский филиал

Инв. № подл. | Подпись и дата | Взам. инв. №

Альбом III

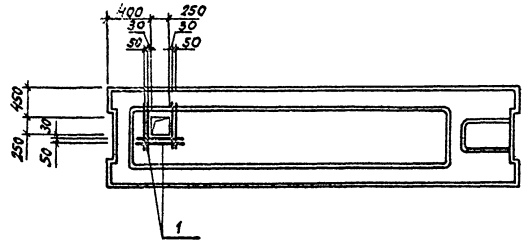

Формат	Зона	Поз.	Обозначение	Наименование	Кол.	Примечание
				Сборочные единицы		
			1.041.1-2 вып. 6	Плита ПРС56.15-10Ат V Т		
				Детали		
		1		А-III-8 ГОСТ 5781-82* Р=730	6	0,29 кг

Ведомость расхода стали на дополнительные арматурные изделия, кг

Марка элемента	Изделия арматурные						Всего	Общий расход
	Арматура класса А-III, 35ГС ГОСТ 5781-82*							
	ф8					Итого		
ПРС56.15-10Ат V Т-2	1.74					1.74	1.74	1.74

1. Плита ПРС 56.15-10Ат V Т-2 отличается от типовой плиты наличием отверстия и дополнительного армирования

ГИП	Бояршинов		
Нач.отд.	Сидорова		
Гл.спец.	Зензеров		
Рук.гр.	Шадхратова		
Инжен.	Леонова		

503-4-47.87-КЖИ-ПРС 56.15-10Ат V Т-2

Плита ПРС 56.15-10Ат V Т-2

Стадия	Масса	Масштаб
РП	2890	1.50

Лист 1 | Листов 1

Железобетон

ГИПРОАВТОТРАНС Новосибирский филиал

Инв.№ подл. | Подпись и дата | Взам.Инв.№

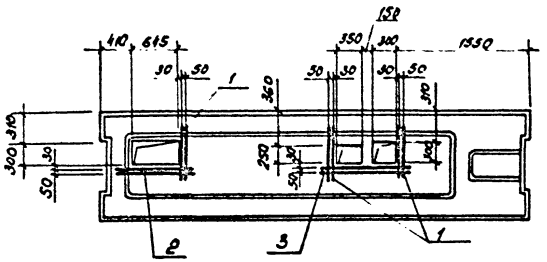

Формат	Зона	Поз.	Обозначение	Наименование	Кол.	Примечание
				Сборочные единицы		
			1.041.1-2 вып. 6	Плита ПРС56.15-10АтVТ		
				Детали		
		1		А-III-8 ГОСТ 5781-82* ℓ=780	6	0,31 кг
		2		А-III-8 ГОСТ 5781-82* ℓ=1120	2	0,44 кг
		3		А-III-8 ГОСТ 5781-82* ℓ=1280	2	0,51 кг

Ведомость расхода стали на дополнительные арматурные изделия

Марка элемента	Изделия арматурные. Арматура класса А-III, 35ГС ГОСТ 5781-82* ф8					Итого	Всего	Общий расход
ПРС56.15-10АтVТ-3	3,76					3,76	3,76	3,76

1. Плита ПРС 56.15-10АтVТ-3 отличается от типовой плиты наличием отверстия и дополнительного армирования.

ГИП	Бершитов		503-4-47.87-КМИ-ПРС56.15-10АтVТ-3
Нач.отд.	Сидорова		
Гл.спец.	Зельзеров		Плита ПРС 56.15-10АтVТ-3 — Стадия: РП; Масса: 2890; Масштаб: 1:50; Лист 1; Листов 1
Рук.гр.	Шейхатова		
Инженер	Леонова		Железобетон — ГИПРОАВТОТРАНС Новосибирский филиал

Инв.№ подл. | Подпись и дата | Взам.инв.№

Копировал

Формат А3

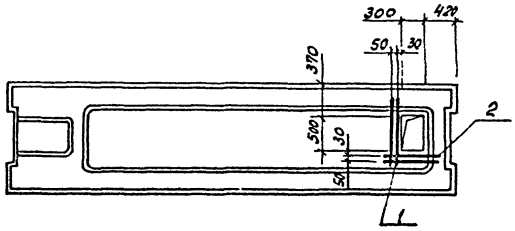

Формат	Зона	Поз.	Обозначение	Наименование	Кол.	Примечание
				Сборочные единицы		
			1.041.1-2 вып. 6	Плита ПРС56.15-10Ат$\overline{V}$т		
				Детали		
		1		А-$\overline{III}$-8 ГОСТ 5781-82* ℓ=980	2	0,39кг
		2		А-$\overline{III}$-8 ГОСТ 5781-82* ℓ=780	2	0,31кг

Ведомость расхода стали на дополнительные арматурные изделия, кг

Марка элемента	Изделия арматурные						Общий расход
	Арматура класса А-$\overline{III}$, 35ГС ГОСТ 5781-82*					Всего	
	ф8				Итого		
ПРС56.15-10Ат$\overline{V}$т-4	1,40				1,40	1,40	1,40

1. Плита ПРС 56.15-10Ат$\overline{V}$т-4 отличается от типовой плиты наличием отверстия и дополнительного армирования

ГИП	Бородинов		503-4-47.87 -КЖИ- ПРС 56.15-10Ат$\overline{V}$т-4		
Нач.отд.	Сидорова				
Гл.спец.	Зензеров				
Рук.гр.	Шайхатов		Плита ПРС 56.15-10Ат$\overline{V}$т-4	Стадия	Масса	Масштаб
Инженер.	Леонова			РП	2890	1:50
				Лист 1	Листов 1	
			Железобетон	ГИПРОАВТОТРАНС Новосибирский филиал		

Инв. № подл. | Подпись и дата | Взам. инв. №

Альбом III

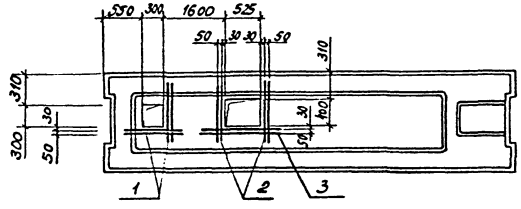

Формат	Зона	Поз.	Обозначение	Наименование	Кол	Примечание
				Сборочные единицы		
			1.041.1-2 вып. 6	Плита ПРС 56.15-10АтVТ		
				Детали		
		1		А-III-8 ГОСТ 5781-82* ℓ=7880	4	0,31 кг
		2		А-III-8 ГОСТ 5781-82* ℓ=880	4	0,35 кг
		3		А-III-8 ГОСТ 5781-82* ℓ=1000	2	0,40 кг

Ведомость расхода стали на дополнительные арматурные изделия, кг

Марка элемента	Изделия арматурные						Всего	Общий расход
	Арматура класса А-III, 35ГС ГОСТ 5781-82*							
	ф8					Итого		
ПРС 56.15-10АтVТ-S	3,44					3,44	3,44	3,44

1. Плита ПРС 56.15-10АтVТ-S отличается от типовой плиты наличием отверстия и дополнительного армирования.

Инв. № подл. | Подпись и дата | Взам. Инв. №

ГИП	Бояршинов		503-4-47.87-КЖИ-ПРС 56.15-10АтVТ-S
Нач. отд	Сидорова		
Гл. спец.	Зензеров		Плита ПРС 56.15-10АтVТ-S
Рук. гр.	Шайхатова		Стадия: РП; Масса: 2890; Масштаб: 1:50
Инжен.	Леонова		Лист 1; Листов 1
			Железобетон
			ГИПРОАВТОТРАНС Новосибирский филиал

Копировал Ав-

Формат А3

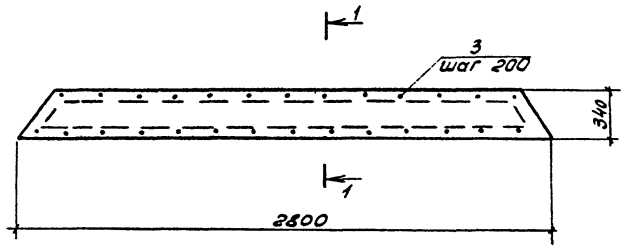

К-1

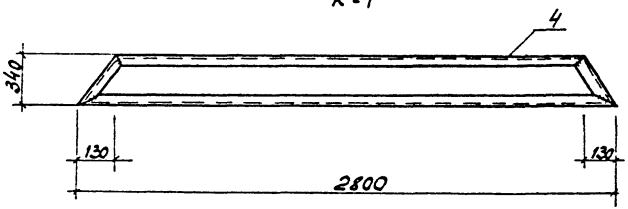

1-1

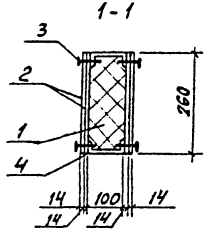

Формат	Зона	Поз.	Обозначение	Наименование	Кол.	Примечание
				Сборочные единицы		
				Каркас К1	1	
				Материалы на ВК1		
		1		Полужесткие плиты ГОСТ 9573-82 γ=100 кг/м³	-	0,12 м³
		2		Гипсокартонные листы ГОСТ 6266-81* δ=14	-	3,63 м²
		3		Винты самонарезающие ФБТУ34-5815-70 ℓ=50	-	0,54 кг
				Каркас К1		
				Детали		
		4		ГН Г 100×50×3 ℓ=6280 ГОСТ 8278-83, Ст3сп2	-	28,1 кг

1. Сварку вести электродами Э-42 по ГОСТ 9467-75. Высота шва не более наименьшей толщины свариваемых элементов.

ГИП	Бояршинов		503-4-47.87-КЖИ-ВК1	
Нач.отд.	Сидорова			
Гл.спец.	Зензеров			
Вед.инж.	Кирьянова		Вкладыш ВК1	Стадия: РП; Масса: 82,14 кг; Масштаб:
Инжен.	Стельмахова			Лист 1; Листов 1
				ГИПРОАВТОТРАНС Новосибирский филиал

Инв.№ подл. | Подпись и дата | Взам. инв.№

Альбом III

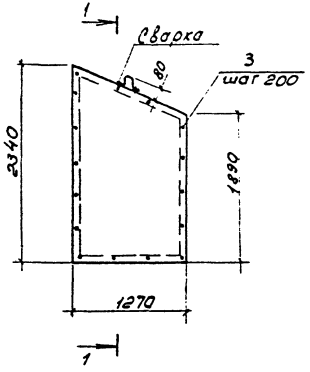

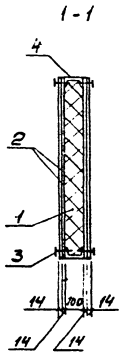

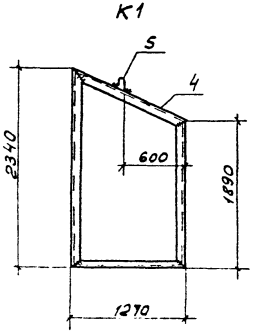

Формат	Зона	Поз.	Обозначение	Наименование	Кол.	Примечание
				Сборочные единицы		
				Каркас К1	1	
				Материал		
		1		Полужесткие плиты ГОСТ 9573-82 δ=100 кг/м^3	-	0,27 м^3
		2		Гипсокартонные листы ГОСТ 6266-81* δ=14	-	10,7 м^2
		3		Винты самонарезающие ф 6 ТУ 34-5815-90 ℓ=50	-	0,59 кг
				Каркас К1		
		4		Гн. С 100×50×3 ℓ=6850 ГОСТ 8278-83, Ст3сп2	-	30,6 кг
		5	503-4-47.87 -КЖИ.ПЛ	Петля П1	1	0,20 кг

1. Сварку вести электродами Э42 по ГОСТ 9467-75. Высота шва не более наименьшей толщины свариваемых элементов.

ГИП	Бобришов		503-4-47.87 - КЖИ - ВК2	
Нач. отд.	Сидорова			
Гл. спец.	Зензеров		Вкладыш ВК2	Стадия: РП; Масса: 185,72т; Масштаб:
Вед. инж.	Кирьянова			Лист 1 Листов 1
Инженер	Смельчакова			ГИПРОАВТОТРАНС Новосибирский филиал

Инв. № подл. | Подпись и дата | Взам. инв. №

Копировал А4-

Формат А3

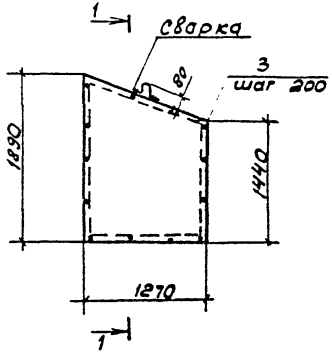

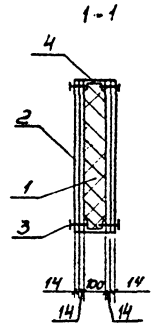

К1

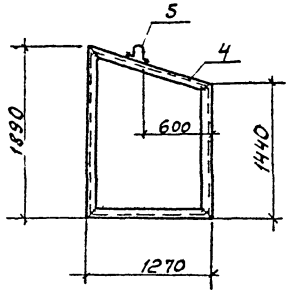

Формат	Зона	Поз.	Обозначение	Наименование	Кол.	Примечание
				Сборочные единицы		
				Каркас К1	1	
				Материал		
		1		Полужесткие плиты ГОСТ 9573-82 γ=100 кг/м^3		0,21 м^3
		2		Гипсокартонные листы ГОСТ 6266-81* δ=14		8,5 м^2
		3		Винты самонарезающие ф6 по ТУ34-5815-70 ℓ=50		0,52 кг
				Каркас К1		
		4		Гн. С100х50х3 ℓ=5950 ГОСТ 8278-83, Ст3кп2		26,6 кг
		5	503-4-47.87 -КЖИ П1	Петля П1	1	0,20 кг

1. Сварку вести электродами Э-42 по ГОСТ 9467-75. Высота шва не более наименьшей толщины свариваемых элементов.

ГИП	Бояринов	
Нач. отд.	Сидорова	
Гл. спец.	Зензеров	
Вед. инж.	Кирьянова	
Инжен.	Смельнакова	

503-4-47.87- КЖИ-ВК3

Вкладыш ВК3

Стадия	Масса	Масштаб
РП	149,46	
Лист 1	Листов 1	

ГИПРОАВТОТРАНС
Новосибирский филиал

Инв.№ подл. | Подпись и дата | Взам. инв.№

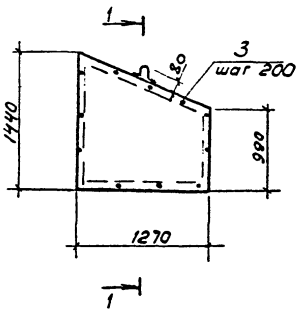

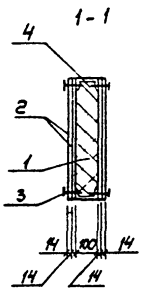

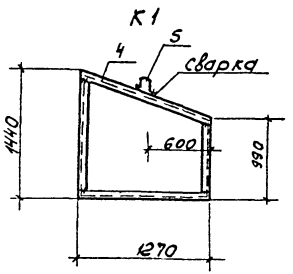

Формат	Зона	Поз	Обозначение	Наименование	Кол.	Примечание
				Сборочные единицы		
				Каркас К1	1	
				Материал		
		1		Полужесткие плиты ГОСТ 9573-82 γ=100 кг/м³	—	0,15 м³
		2		Гипсокартонные листы ГОСТ 6266-81*Т=14	—	6,17 м²
		3		Винты самонарезающие Ф6 ТУ34-58IS-70 ℓ=50	—	0,45 кг
				Каркас К1		
		4		Гн.Г 100×50×3 ℓ=5050 ГОСТ 8278-83. Ст3кп2	—	22,6 кг
		5	503-4-47.87 -КЖИ-П1	Петля П1	1	0,20 кг

1. Сварку вести электродами Э-42 по ГОСТ 9467-75. Высота шва не более наименьшей толщины свариваемых элементов.

ГИП	Боярщинов		503-4-47.87 -КЖИ-ВК4
Нач.отд	Сидорова		
Гл.спец.	Зензеров		Вкладыш ВК4
Вед.инж.	Курьянова		Стадия: РП; Масса: 111,67т; Масштаб:
Инжен.	Смельчаков		Лист 1; Листов 1
			ГИПРОАВТОТРАНС Новосибирский филиал

Инв.№ подл. | Подпись и дата | Взам.инв.№

Копировал

Формат А3

Альбом III

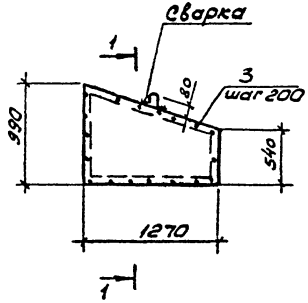

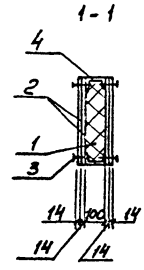

К1

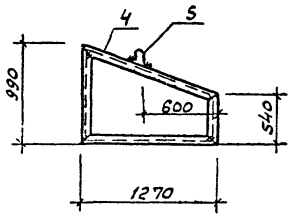

Формат	Зона	Поз.	Обозначение	Наименование	Кол.	Примечание
				Сборочные единицы		
				Каркас К1	1	
				Материал		
		1		Полужесткие плиты ГОСТ 9573-82 γ=100кг/м³	–	0,1м³
		2		Гипсокартонные листы ГОСТ 6266-81* δ=14	–	3,9м²
		3		Винты самонарезающие ф6 ТУ34-5815-70 ℓ=50	–	0,36кг
				Каркас К1		
		4		Гн. [100×50×3 ℓ=4150 ГОСТ 8278-83, Вст3кп2	–	18,6кг
		5	503-4-47.87 - КЖИ-П1	Петля П1	1	0,20

1. Сварку вести электродами Э-42 по ГОСТ9467-75. Высота шва не более наименьшей толщины свариваемых элементов.

ГИП	Бояршинов		503-4-47.87-КЖИ-ВК5
Нач.отд.	Сидорова		
Гл.спец.	Зензеров		Вкладыш ВК5
Вед.инж.	Курьянова		
Инжен.	Смельчакова		

Стадия	Масса	Масштаб
РП	75,57кг	

Лист 1 | Листов 1

ГИПРОАВТОТРАНС
Новосибирский филиал

Инв. N подл. | Подпись и дата | Взам.инв.

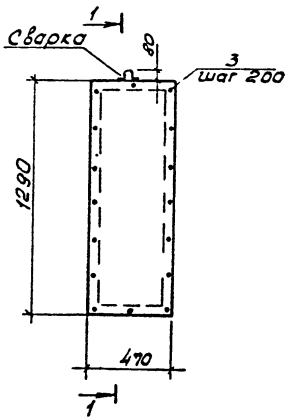

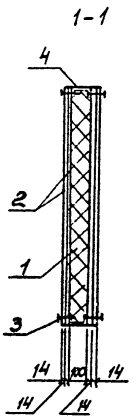

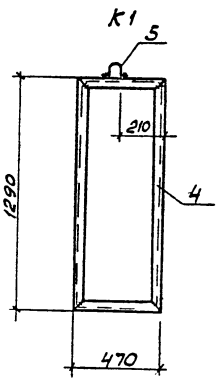

Формат	Зона	Поз.	Обозначение	Наименование	Кол.	Примечание
				Сборочные единицы		
				Каркас К1	1	
				Материалы		
		1		Плиты известковые ГОСТ 9573-82 γ=100кг/м³	—	0,06 м³
		2		Гипсокартонные листы ГОСТ 6266-81* δ=14	—	2,43 м²
		3		Винты самонарезающие ф6 ТУ34-5815-76 L=50	—	0,31 кг
				Каркас К1		
				Детали		
		4		Гн. С 100×50×3 L=3520мм ГОСТ 8278-83, Ст3 кп2	—	15,7 кг
		5	503-4-47.87 - КЖИ-ПП	Петля П1	1	0,20 кг

1. Сварку вести электродами Э-42 по ГОСТ 9467-75. Высота шва не более наименьшей толщины свариваемых элементов.

ГИП	Боярщинов		503-4-47.87 -КЖИ-ВК6
Нач. отд.	Сидорова		
Гл. спец.	Зензеров		Вкладыш ВК6
Вед. инж.	Кирьянова		
Инж. ен.	Смельчакова		

Стадия	Масса	Масштаб
РП	51,13кг	
Лист 1	Листов 1	

ГИПРОАВТОТРАНС
Новосибирский филиал

Инв.№ подл. | Подпись и дата | Взам. инв.№

Копировал

Формат А3

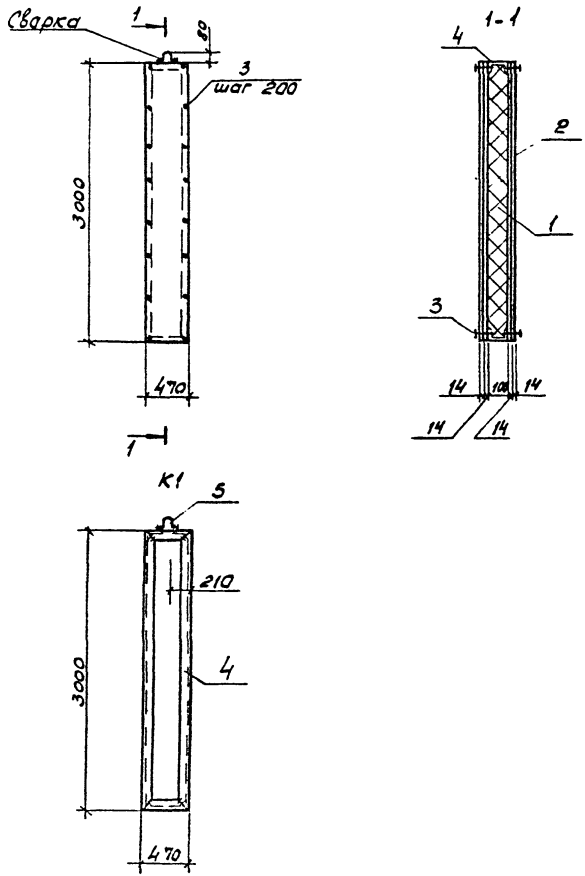

Формат	Зона	Поз.	Обозначение	Наименование	Кол.	Примечание
				Сборочные единицы		
				Каркас К1	1	
				Материалы		
		1		Полужесткие плиты ГОСТ 9573-82 γ=100 кг/м³	—	0,14 м³
		2		Гипсокартонные листы ГОСТ 6266-81* δ=14	—	5,64 м²
		3		Винты самонарезающие ф6 ТУ34-5815-70 ℓ=50	—	0,602 кг
				Каркас К1		
				Детали		
		4		Гн. Г100×50×3 ℓ=6940 ГОСТ 8278-83 Ст3сп2	—	31,1 кг
		5	503-4-47.87 КЖИ-П1	Петля П1	1	0,20 кг

1. Сварку вести электродами Э-42 по ГОСТ 9467-75. Высота шва не более наименьшей толщины свариваемых элементов.

ГИП	Боршинов		503-4-47.87 -КЖИ-ВК7	
Нач.отд.	Сидорова			
Гл.спец.	Зензеров			
Вед.инж.	Кирьянова		Вкладыш ВК7	Стадия: РП; Масса: 113,02кг; Масштаб:
Инженер	Смельчакова			Лист 1; Листов 1
				ГИПРОАВТОТРАНС Новосибирский филиал

Инв.№ подл. | Подпись и дата | Взам. инв.№

Альбом III

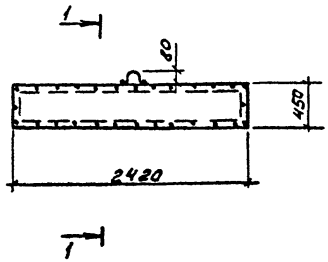

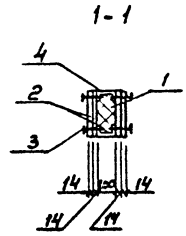

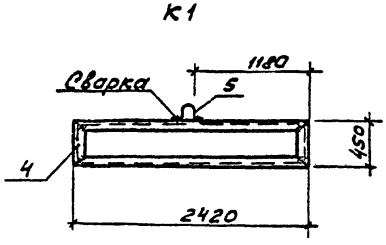

Формат	Зона	Поз.	Обозначение	Наименование	Кол.	Примечание
				Сборочные единицы		
				Каркас К1	1	
				Материалы		
		1		Полужесткие плиты ГОСТ 8573-82 $\gamma = 100$ кг/м³	–	0,11 м³
		2		Гипсокартонные листы ГОСТ 6266-81* $\delta = 14$	–	4,36 м²
		3		Винты самонарезающие ф6 ТУ34-5815-70 $e = 50$	–	0,50 кг
				Каркас К1		
		4		Гн. С 100×50×3 $e = 5740$ ГОСТ 8278-83. Вст 3кп2	–	26,7 кг
		5	503-4-47.87 -КЖИ-П1	Петля П1	1	0,20 кг

1. Сварку вести электродами Э-42 по ГОСТ 9467-75. Высота шва не более наименьшей толщины свариваемых элементов.

ГИП	Боярщинов		
Нач.отд.	Сидорова		
Гл.спец.	Зензеров		
Вед.инж.	Кирьянова		
Инжен.	Смельчакова		

503-4-47.87 -КЖИ-ВК8

Вкладыш ВК8

Стадия	Масса	Масштаб
РП	90,28 кг	

Лист 1 | Листов 1

ГИПРОАВТОТРАНС
Новосибирский филиал

Инв.№ подл. | Подпись и дата | Взам. инв.№

Копировал [illegible] Формат А3

Альбом III

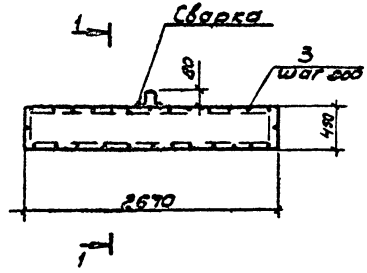

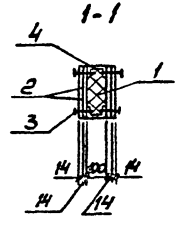

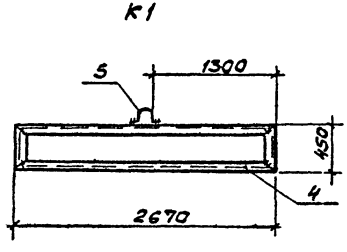

Формат	Зона	Поз.	Обозначение	Наименование	Кол.	Примечание
				Сборочные единицы		
				Каркас К1	1	
				Материалы		
		1		Полужёсткие плиты ГОСТ 9573-82 γ=100 кг/м³		0,12 м³
		2		Гипсокартонные листы ГОСТ 6266-81* δ=14		4,8 м²
		3		Винты самонарезающие ⌀6 ТУ34-5815-70 Р=50		0,55 кг
				Каркас К1		
		4		Гн.г 100×50×3 Е=6240 ГОСТ 8278-83 Ост 3 кп 2		27,9 кг
		5	503-4-47.87 -КЖИ-ПП	Петля П1	1	0,20 кг

1. Сварку вести электродами Э-42 по ГОСТ 9467-75. Высота шва не более наименьшей толщины свариваемых элементов.

ГИП	Боршинов		503-4-47.87 -КЖИ-ВК9
Нач.отд	Сидорова		
Гл.спец.	Зенгеров		Вкладыш ВК9
Вед.инж.	Кирьянова		Стадия: РП; Масса: 97,77 кг; Масштаб:
Инжен.	Смельчакова		Лист 1; Листов 1
			ГИПРОАВТОТРАНС Новосибирский филиал

Инв.№ подл. | Подпись и дата | Взам. инв.№

Альбом III

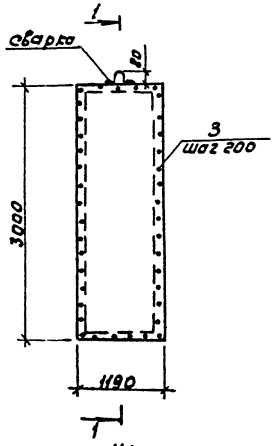

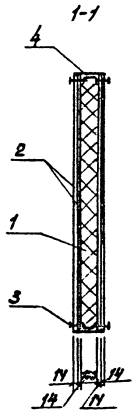

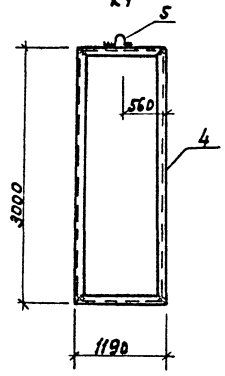

Формат	Зона	Поз.	Обозначение	Наименование	Кол.	Примечание
				Сборочные единицы		
				Каркас К1	1	
				Материалы		
		1		Полужесткие плиты ГОСТ 9573-82 γ=100 кг/м³	–	0,36 м³
		2		Гипсокартонные листы ГОСТ 6266-81* δ=14	–	14,3 м²
		3		Винты самонарезающие ФБ ТУ34-5815-70	–	0,72 кг
				Каркас К1		
		4		Гн ∠100×50×3 ℓ=8390 ГОСТ 8278-83 ВСТ3 кп2	–	37,5 кг
		5	503-4-47.87 -КЖИ-П1	Петля П1	–	0,20 кг

1. Сварку вести электродами Э42 по ГОСТ 9467-75
Высота шва не более наименьшей толщины свариваемых элементов.

ГИП	Бояршинов			503-4-47.87 -КЖИ-ВК10			
Нач. отд.	Сидорова						
Гл. спец.	Зензеров						
Вед. инж.	Кирьянова			Вкладыш ВК10	Стадия	Масса	Масштаб
Инж.	Смельчаков				РП	244,6 кг	
					Лист 1	Листов 1	
					ГИПРОАВТОТРАНС Новосибирский филиал		

Инв. № подл. | Подпись и дата | Взам. инв. №

Корпировал [illegible] Формат А3

Альбом III

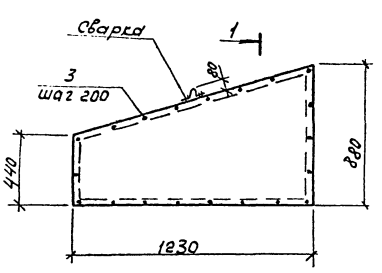

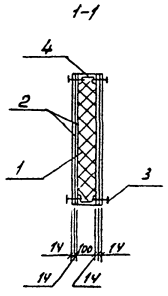

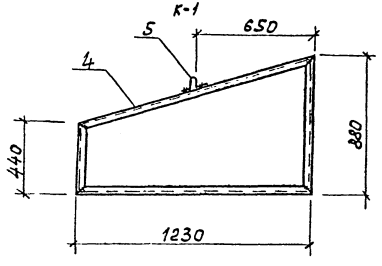

Формат	Зона	Поз.	Обозначение	Наименование	Кол.	Примеч.
				Сборочные единицы		
				Каркас К1	1	
				Материалы		
		1		полужесткие плиты ГОСТ 9573-82 γ=100 кг/м³	–	0,08 м³
		2		гипсокартонные листы ГОСТ 6266-81* δ=14	–	3,15 м²
		3		винты самонарезающие ФБ ТУ34-5815-70 ℓ=50	–	0,34 кг
				Каркас К1		
				Детали		
		4		Гн С 100×50×3 ℓ=3250 ГОСТ 8278-83, ВСТ3 КП2	–	17,21 кг
		5	503-4-47.87 КЖИ-П1	Петля П1	1	0,20 кг

1. Сварку вести электродами Э42 по ГОСТ 9467-75. Высота шва не более наименьшей толщины свариваемых элементов.

ГИП	Бояршинов		503-4-47.87- КЖИ-ВК11
Нач.отд.	Сидорова		
Гл.спец.	Зензеров		Вкладыш ВК11
Вед.инж.	Кирьянова		
Инж.	Смельчакова		

Стадия	Масса	Масштаб
РП	63,24 кг	

Лист 1 Листов 1

ГИПРОАВТОТРАНС
Новосибирский филиал

Копировал Груз- Формат А3

Инв. № подл. | Подпись и дата | Взам. инв. №

Альбом III

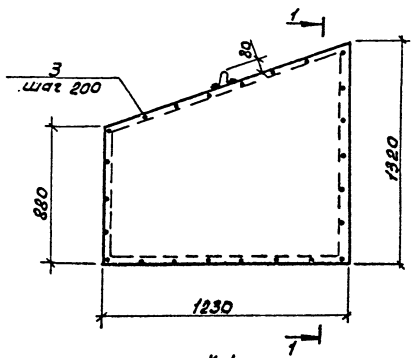

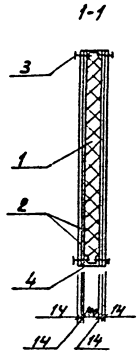

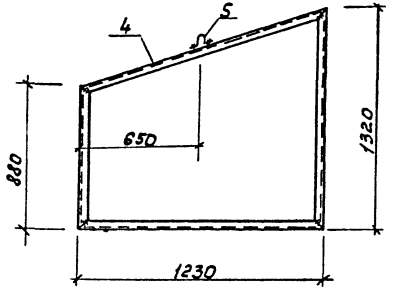

Формат	Зона	Поз.	Обозначение	Наименование	Кол.	Примечание
				Сборочные единицы		
				Каркас К1	1	
				Материалы		
		1		Полужесткие плиты ГОСТ 9573-82 $\gamma = 100$ кг/м³	—	0,14м³
		2		Гипсокартонные листы ГОСТ 6266-81Р $\delta = 14$	—	5,4м²
		3		Винты самонарезающие ФБТУ 34-5815-70 $\ell = 50$	—	0,41кг
				Каркас К1		
				Детали		
		4		ГНС 100×50×3 $\ell = 4730$ ГОСТ 8278-83, В ст 3 кп 2	—	21,14кг
		5	503-4-47.87 КЖИ-П1	Петля П1	1	0,20кг

1. Сварку вести электродами Э42 по ГОСТ 9467-75 высота шва не более наименьшей толщины свариваемых элементов.

ГИП	Боршинов		503-4-47.87-КЖИ-ВК12
Нач. отд.	Сидорова		
Гл. спец.	Зензеров		
Вед. инж.	Кирьянова		Вкладыш ВК12
Инж.	Смельчакова		

Стадия	Масса	Масштаб
РП	100,1кг	
Лист 1	Листов 1	

ГИПРОАВТОТРАНС
Новосибирский филиал

Инв. № подл. | Подпись и дата | Взам. инв. №

Копировал [illegible] Формат А3

Альбом III

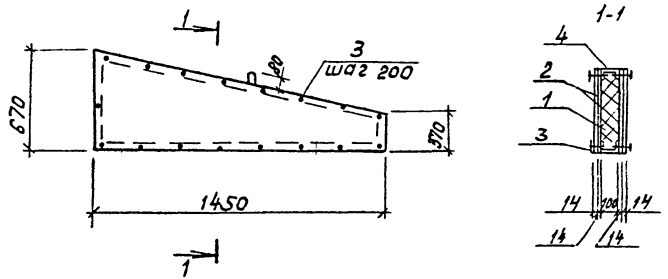

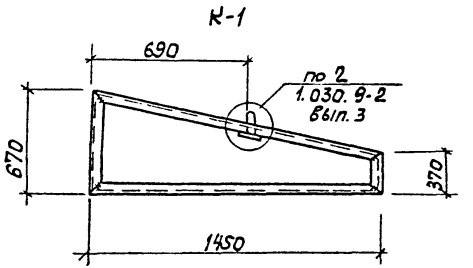

Формат	Зона	Поз.	Обозначение	Наименование	Кол.	Примечание
				Сборочные единицы		
				Каркас К1	1	
				Материалы		
		1		полужесткие плиты ГОСТ 9573-82 γ=100кг/м³	–	0,08м³
		2		гипсокартонные листы ГОСТ 6266-81* δ=14	–	3,1м²
		3		винты самонарезающие ФБ ТУ34-5815-70 ℓ=50	–	0,34кг
				Каркас К1		
				Детали		
		4		ГНС100×50×3 ℓ=3970 ГОСТ 8278-83, ВСТ3 кп2	–	17,8кг
		5	503-4-47.87 КЖИ-П1	петля П1	1	0,2кг

1. Сварку вести электродами Э-42 по ГОСТ 9467-75. Высота шва не более наименьшей толщины свариваемых элементов.

ГИП	Бояршинов		503-4-47.87-КЖИ-ВК13
Нач.отд.	Сидорова		
Гл.спец.	Зензеров		Вкладыш ВК13
Вед.инж.	Кирьянова		
Инж.	Смельчаков		

Стадия	Масса	Масштаб
РП	63,23кг	
Лист 1	Листов 1	

ГИПРОАВТОТРАНС
Новосибирский филиал

Копировал Груз-

Формат А3

Инв.№ подл. | Подпись и дата | Взам.инв.№

Альбом III

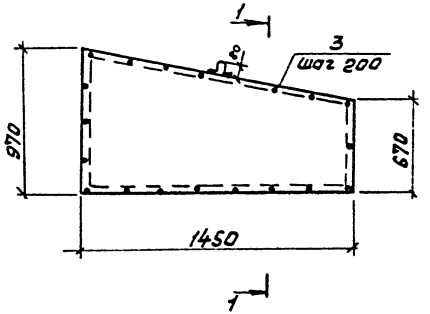

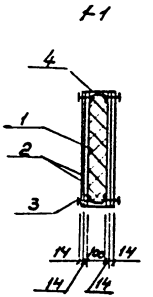

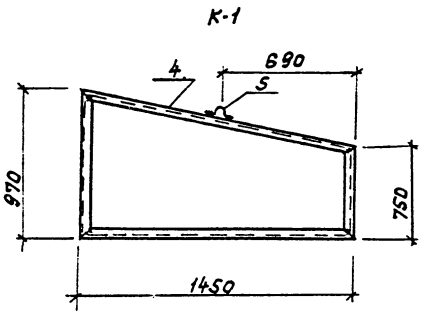

Формат	Зона	Поз	Обозначение	Наименование	Кол	Примечание
				Сборочные единицы		
				Каркас К1	1	
				Материалы		
		1		Полужесткие плиты ГОСТ 9573-82 γ=100 кг/м3	–	0,12 м³
		2		Гипсокартонные листы ГОСТ 6266-81* δ=14	–	4,8 м²
		3		Винты самонарезающие ФБТУ-34-5815-70 ℓ=50	–	0,39 кг
				Каркас К1		
				Детали		
		4		ГНС 100×50×3 ℓ=4570 ГОСТ 8278-83, ВСт3кп2	–	20,43 кг
		5	503-4-47.87 -КЖИ-П1	Петля П1	1	0,2 кг

1. Сварку вести электродами 942 по ГОСТ 9467-75. Высота шва не более наименьшей толщины свариваемых элементов.

ГИП	Бояршинов			503-4-47.87-КЖИ-ВК14			
Нач. отд.	Сидорова						
Гл. спец.	Зензеров			Вкладыш ВК14	Стадия	Масса	Масштаб
Вед. инж.	Кирьянова				РП	90,14 кг	
Инж.	Смельчаков				Лист 1	Листов 1	
					ГИПРОАВТОТРАНС Новосибирский филиал		

Инв. № подл. | Подпись и дата | Взам. инв. №

Копировал Брук- Формат А3

Альбом III

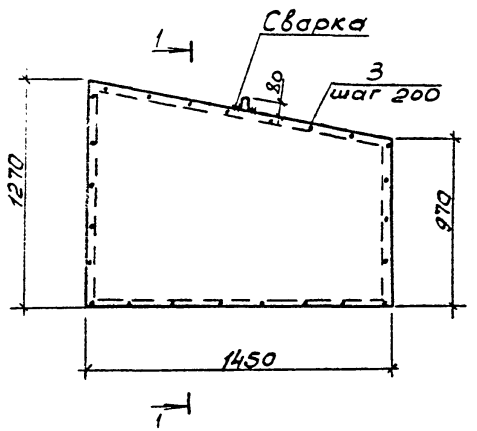

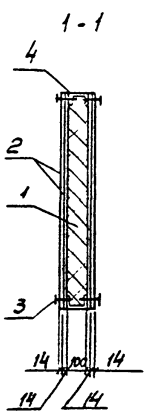

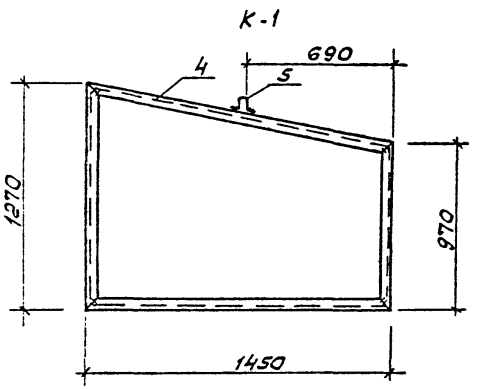

Формат	Зона	Поз.	Обозначение	Наименование	Кол.	Примеч.
				Сборочные единицы		
				Каркас К1	1	
				Материалы		
		1		Полужесткие плиты, ГОСТ 9573-82 δ=100 кг/м³	–	0,16 м³
		2		Гипсокартонные листы ГОСТ 6266-81* δ=14	–	6,3 м²
		3		Винты самонарезающие ф6 ТУ34-5815-70 L=50	–	0,44 кг
				Каркас К1		
				Детали		
		4		ГнЕ 100×50×3 L=3170 ГОСТ 8278-83, Ст3кп2	–	23,11 кг
		5	503-4-47.87 -КЖИ-П1	Петля П1	1	0,20 кг

1. Сварку вести электродами Э-42 по ГОСТ 9467-75. Высота шва не более наименьшей толщины свариваемых элементов

ГИП	Боярщинов		503-4-47.87 – КЖИ – ВК 15
Нач.отд.	Сидорова		
Гл.спец.	Зензеров		Вкладыш ВК15
Ведущ.	Кирьякова		Стадия: РП; Масса: 117,1 кг; Масштаб:
Инженер	Смельчаков		Лист 1; Листов 1
			ГИПРОАВТОТРАНС Новосибирский филиал

Инв.№подл. | Подпись и дата | Взам.инв.№

Альбом III

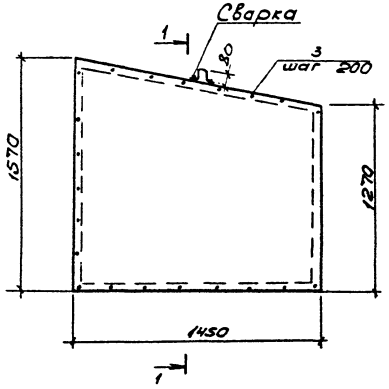

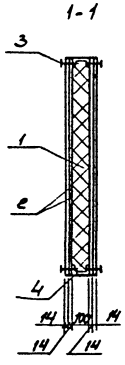

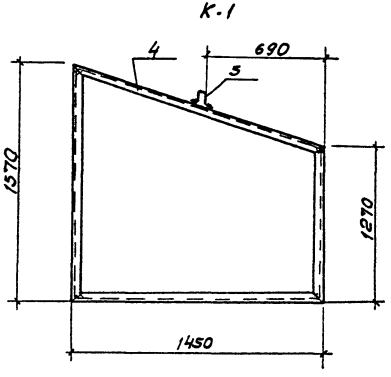

Формат	Зона	Поз.	Обозначение	Наименование	Кол.	Прим.
				Сборочные единицы		
				Каркас К1	1	
				Материалы		
		1		Полутвердые плиты ГОСТ 9573-82 δ=100 кг/м³	—	0,21 м³
		2		Гипсокартонные листы ГОСТ 6266-81* δ=14	—	8,24 м²
		3		Винты самонарезающие ВГТУ3У-3813-70 ℓ=30	—	0,50 кг
				Каркас К1		
				Детали		
		4		ГНЕ100×50×3 ℓ=3770 ГОСТ 8278-83, Вст3кп2	—	29,8 кг
		5	503-4-47.87 -КЖИ-П1	Петля П1	—	0,20 кг

1. Сварку вести электродами Э-42 по ГОСТ 9467-75. Высота шва не более наименьшей толщины свариваемых элементов.

ГИП	Бояршинов		503-4-47.87-КЖИ-ВК16
Нач.отд	Сидорова		
Гл.спец.	Зензеров		Вкладыш ВК16
Вед.инж.	Кирьянова		Стадия: РП; Масса: 145,46кг; Масштаб:
Инженер	Смельчакова		Лист 1; Листов 1
			ГИПРОАВТОТРАНС Новосибирский филиал

Инв.№ подл. | Подпись и дата | Взам. инв.№

Копировал

Формат А3

Альбом III

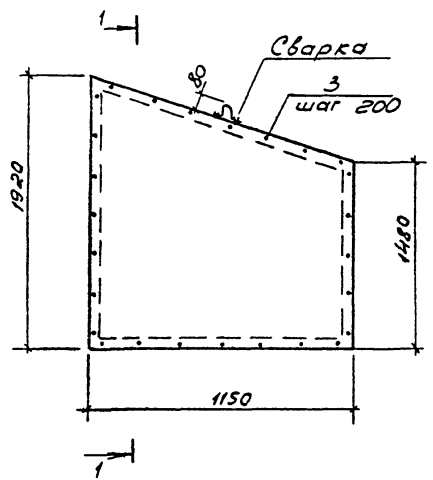

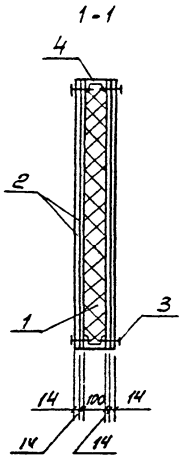

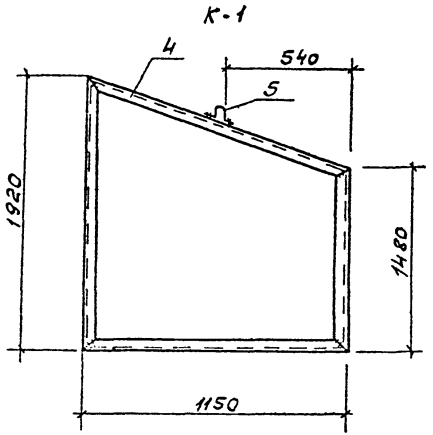

Формат	Зона	Позиц.	Обозначение	Наименование	Кол.	Примеч.
				Сборочные единицы		
				Каркас К1	1	
				Материалы		
		1		Полужесткие плиты ГОСТ 9573-82 γ=100кг/м^3	—	0,20 м^3
		2		Гипсокартонные листы ГОСТ 6266-81* δ=14	—	7,8 м^2
		3		Винты самонарезающие ф6 ТУ34-5815-70 ℓ=50	—	0,50кг
				Каркас К1		
				Детали		
		4		ГН С100х50х3 ℓ=5800 ГОСТ 8278-83,Вст3кп2	—	25,93кг
		5	503-4-47.87 -КЖИ-П1	Петля П1	1	0,20кг

1. Сварку вести электродами Э-42 по ГОСТ 9467-75. Высота шва не более наименьшей толщины свариваемых элементов

ГИП	Бояршинов		503-4-47.87 -КЖИ- ВК7
Нач.отд.	Сидорова		
Гл.спец.	Зензеров		Вкладыш ВК17
Вед.инж.	Кирьянова		Стадия: РП; Масса: 139,45кг; Масштаб:
Инжен.	Смельчаков		Лист 1; Листов 1
			ГИПРОАВТОТРАНС Новосибирский филиал

Инв.№подл. | Подпись и дата | Взам.инв.№

Альбом III

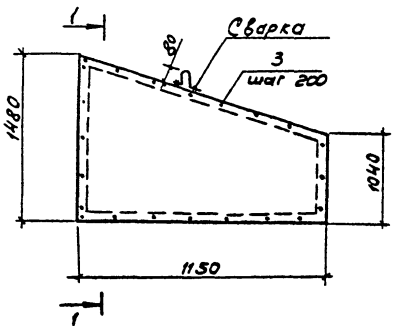

К-1

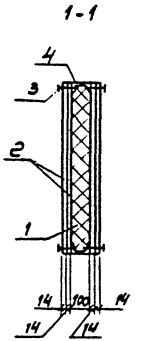

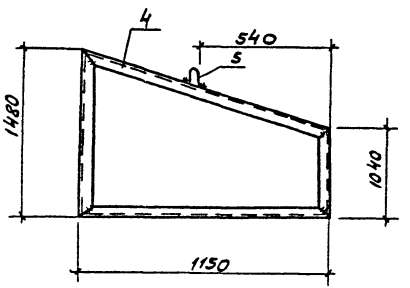

Формат	Зона	Поз.	Обозначение	Наименование	Кол.	Примеч.
				Сборочные единицы		
				Каркас К1	1	
				Материал		
		1		Полуместкие плиты ГОСТ 9573-82 γ=100 кг/м³	—	0,15 м³
		2		Гипсокартонные листы ГОСТ 6266-81* δ=14	—	5,8 м²
		3		Винты самонарезающие ф6 ТУ34-5815-10 ℓ=50	—	0,42 кг
				Каркас К1		
				Детали		
		4		Гн С100×50×3 ℓ=4920 ГОСТ 8278-83, Ст3 кп 2	—	22,00 кг
		5	503-4-47.87 -КЖИ-ПП	Петля П1	1	0,20 кг

1. Сварку вести электродами Э-42 по ГОСТ 9467-75, высота шва не более наименьшей толщины свариваемых элементов.

ГИП	Бояршинов		503-4-47.87 -КЖИ-ВК-18
Нач.отд.	Суворова		
Гл.спец.	Зензеров		Вкладыш ВК18
Вед.инж.	Кирьянова		Стадия: РП; Масса: 106,64кг; Масштаб:
Инжен.	Смельчакова		Лист 1; Листов 1
			ГИПРОАВТОТРАНС Новосибирский филиал

Инв.№ подл. | Подпись и дата | Взам.инв.№

Копировал

Формат А3

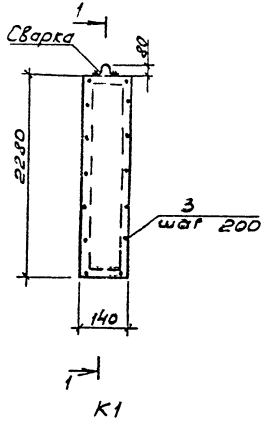

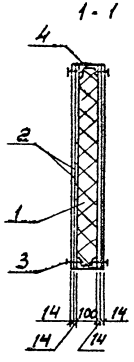

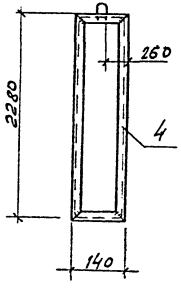

Формат	Зона	Поз.	Обозначение	Наименование	Кол.	Примеч.
				Сборочные единицы		
				Каркас К1	1	
				Материалы		
		1		Полутяжелые плиты ГОСТ 9573-82 ρ=100 кг/м³	–	0,03 м³
		2		Гипсокартонные листы ГОСТ 6266-81* δ=14	–	1,28 м²
		3		Винты самонарезающие Ф6 ТУ 34-5815-90 Р=50	—	0,42 кг
				Каркас К1		
				Детали		
		4		Гн. С 100×50×5 ℓ=4840 ГОСТ 8278-83, ВСт3кп2	—	21,63 кг
		5	503-4-47.87 КЖИ-П1	Петля П1	1	0,20 кг

1. Сварку вести электродами Э-42 по ГОСТ 9467-75. Высота шва не более наименьшей толщины свариваемых элементов.

ГИП	Боршинов		503-4-47.87 – КЖИ – ВК19
Нач. отд.	Сидорова		
Гл. спец.	Земеров		Вкладыш ВК19
Вед. инж.	Кириянов		Стадия: РП; Масса: 40,48 т; Масштаб:
Инженер	Стельчакова		Лист 1; Листов 1
			ГИПРОАВТОТРАНС Новосибирский филиал

Инв. № подл. | Подпись и дата | Взам. инв. №

Альбом III

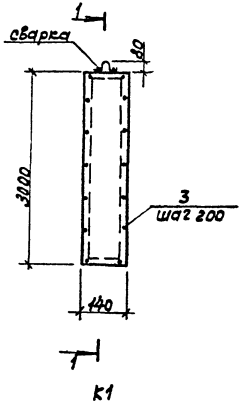

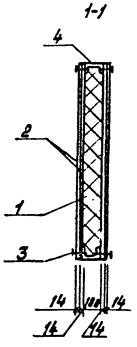

К1

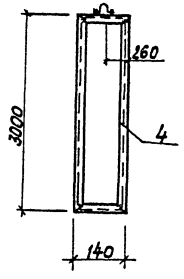

Формат	Зона	Поз.	Обозначение	Наименование	Кол.	Примечание
				Сборочные единицы		
				Каркас К1	1	
				Материалы на ВК20		
		1		Полужесткие плиты ГОСТ 9573-82 $\gamma = 100$ кг/м³	–	0,04 м³
		2		Гипсокартонные листы ГОСТ 6266-81* $\delta = 14$	–	1,68 м²
		3		Винты самонарезающие ф6 ТУ34-5815-70 $\ell = 50$	–	0,54 кг
				Каркас К1		
				Детали		
		4		Гн. С 100×50×3 $\ell = 6280$ ГОСТ 8278-83, В Ст3 кп2	–	28,10 кг
		5	503-4-47.87 -КЖИ-П1	Петля П1	1	0,20 кг

1. Сварку вести электродами Э-42 по ГОСТ 9467-75. Высота шва не более наименьшей толщины свариваемых элементов

ГИП	Бояршинов		
Нач. отд.	Сидорова		
Гл. спец.	Зензеров		
Вед. инж.	Кирьянова		
Инж.	Смельчакова		

503-4-47.87- КЖИ-ВК20

Вкладыш ВК20

Стадия	Масса	Масштаб
РП	52,83 кг	
Лист 1	Листов 1	

ГИПРОАВТОТРАНС
Новосибирский филиал

Инв. № подл. | Подпись и дата | Взам. инв. №

Копировал [illegible] - Формат А3

Альбом III

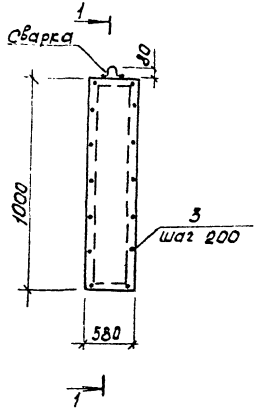

К1

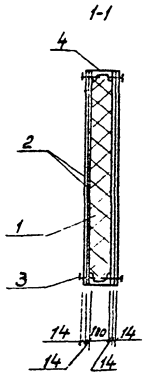

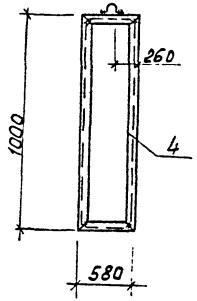

Формат	Зона	Поз.	Обозначение	Наименование	Кол.	Примечание
				Сборочные единицы		
				Каркас К1	1	
				Материалы		
		1		Полужёсткие плиты ГОСТ 9573-82 δ=100 кг/м³	–	0,06 м³
		2		Гипсокартонные листы ГОСТ 6266-81* δ=14	–	2,32 м²
		3		Винты самонарезающие ФБ ТУ36-5815-90 ℓ=50	–	0,27 кг
				Каркас К1		
				Детали		
		4		Гн. С 100×50×3 ℓ=3160 ГОСТ 8278-83, Вст3кп2	–	14,13 кг
		5	503-4-47.87 -КНИ-П1	Петля П1	1	0,20 кг

1. Сварку вести электродами Э-42 по ГОСТ 9467-75 Высота шва не более наименьшей толщины свариваемых элементов.

ГИП	Боярщинов		503-4-47.87- КНИ-ВК21
Нач. отд.	Сидорова		
Гл. спец.	Зензеров		Вкладыш ВК21
Вед. инж.	Курьянова		Стадия: РП; Масса: 48,2кг; Масштаб:
Инж.	Стельчакова		Лист 1; Листов 1
			ГИПРОАВТОТРАНС Новосибирский филиал

Копировал Формат А3

Инв.№ подл. | Подпись и дата | Взам.инв.№

Альбом III

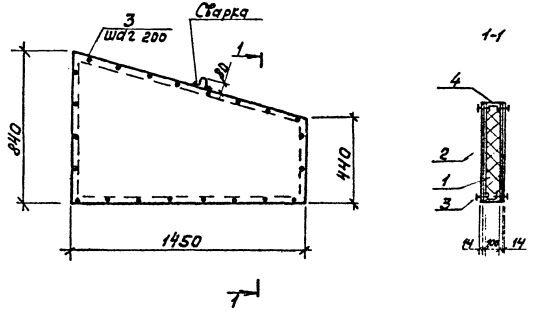

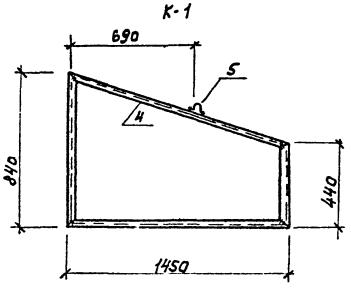

Формат	Зона	Поз.	Обозначение	Наименование	Кол.	Примечание
				Сборочные единицы		
				Каркас К1	1	
				Материалы		
		1		Полужесткие плиты ГОСТ 9573-82 δ=100кг/м³	–	0,10м³
		2		Гипсокартонные листы ГОСТ 6266-81* δ=14	–	3,83м²
		3		Винты самонарезающие ФВ ТУ34-5815-70 ℓ=50	–	0,37кг
				Каркас К1		
				Детали		
		4		ГН С100×50×3 ℓ=4250 ГОСТ 8278-83, Вст3 кп2	–	19,00кг
		5	503-4-47.87 – КЖИ-П1	Петля П1	1	0,20кг

1. Сварку вести электродами Э-42 по ГОСТ 9467-75, высота шва не более наименьшей толщины свариваемых элементов.

ГИП	Бояршинов		
Нач. отд.	Сидорова		
Гл. спец.	Зензеров		
Вед. инж.	Кирьянова		
Инж.	Смельчаков		

503-4-47.87-КЖИ-ВК22

Вкладыш ВК22

Стадия	Масса	Масштаб
РП	75,15кг	

Лист 1 | Листов 1

ГИПРОАВТОТРАНС
Новосибирский филиал

Инв. № подл. | Подпись и дата | Взам. инв. №

Копировал Друг. Формат А3

Альбом III

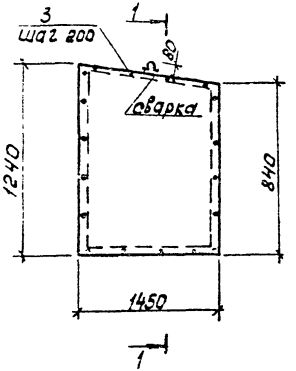

1-1

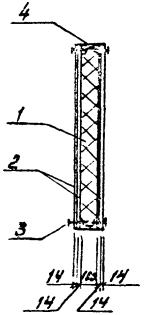

К-1

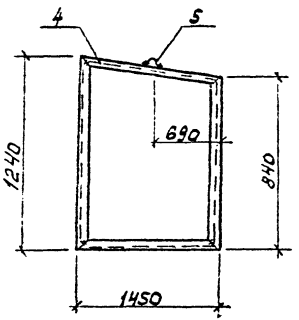

Формат	Зона		Обозначение	Наименование	Кол.	Примечание
				Сборочные единицы		
				Каркас К1	1	
				Материалы		
		1		Полужесткие плиты ГОСТ 9573-83 γ=100 кг/м³	–	0,15м³
		2		Гипсокартонные листы ГОСТ 6266-81* δ=14	–	6,1 м²
		3		Винты самонарезающие ⌀6 ТУ 34-5815-70, ℓ=50	–	0,43кг
				Каркас К1		
				Детали		
		4		Гн С100×50×3 ℓ=5050 ГОСТ 8278-83, В СТ3 КП2	–	22,6кг
		5	503-4-47.87 -КЖИ-П1	Петля П1	1	0,20кг

1. Сварку вести электродами Э-42 по ГОСТ 9467-75. Высота шва не более наименьшей толщины свариваемых элементов.

ГИП	Бояршинов			503-4-47.87-КЖИ-ВК23			
Нач.отд.	Сидорова			Вкладыш ВК23	Стадия	Масса	Масштаб
Гл.спец.	Зензеров				РП	110,82а	
Вед.инж.	Кирьянова				Лист 1	Листов 1	
Инж.	Смельчакова				ГИПРОАВТОТРАНС Новосибирский филиал		

Инв.№ подл. | Подпись и дата | Взам.инв.№

Копировал [illegible] Формат А3

Альбом III

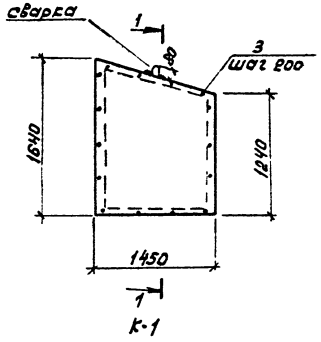

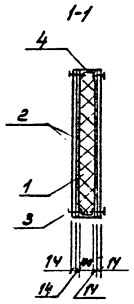

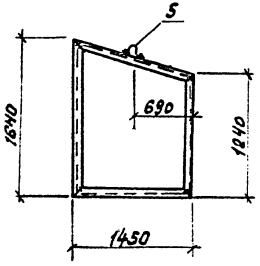

Формат	Зона	Поз.	Обозначение	Наименование	Кол.	Примечание
				Сборочные единицы		
				Каркас К1	1	
				Материалы		
		1		Полужесткие плиты ГОСТ 9573-82 δ=100 кг/м³	–	0,21 м³
		2		Гипсокартонные листы ГОСТ 6266-81* δ=14	–	8,35 м²
		3		Винты самонарезающие Ø6 ТУ 34-5815-70 ℓ=50	–	0,53 кг
				Каркас К1		
				Детали		
		4		ГНЕ 100×50×3 ℓ=5850 ГОСТ 8278-83 В Ст3 кп2	–	26,2 кг
		5	503-4-47.87-КЖИ-П1	Петля П1	1	0,2 кг

1. Сварку вести электродами Э-42 по ГОСТ 9467-75. Высота шва не более наименьшей толщины свариваемых элементов

ГИП	Бояршинов		503-4-47.87-КЖИ-ВК24
Нач.отд.	Сидоров		
Гл.спец.	Зензеров		Вкладыш ВК24
Вед.инж.	Кирьянова		Стадия: РП; Масса: 1473кг; Масштаб:
Инж.	Смельчакова		Лист 1; Листов 1
			ГИПРОАВТОТРАНС Новосибирский филиал

Инв.№ подл. | Подпись и дата | Взам. инв.№

Копировал БДУ - Формат А3

Альбом III

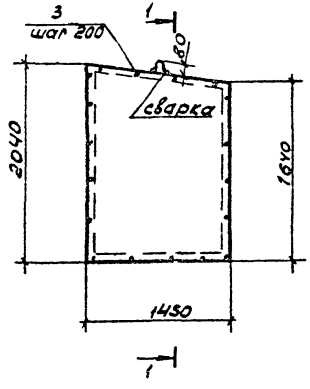

1-1

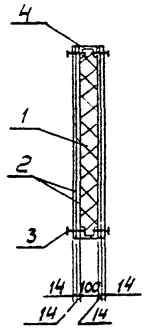

К-1

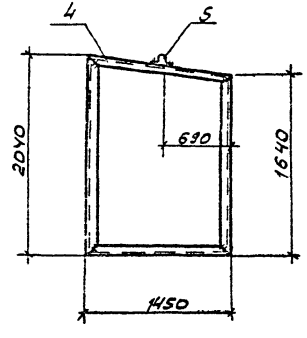

Формат	Зона	Поз.	Обозначение	Наименование	Кол.	Примеч.
				Сборочные единицы		
				Каркас К1	1	
				Материалы		
		1		полужесткие плиты ГОСТ 9573-82 γ=100 кг/м³	—	0,27 м³
		2		гипсокартонные листы ГОСТ 6266-81* δ=14	—	10,7 м²
		3		Винты самонарезающие Ф6 ТУ37-5815-70 e=30	—	0,6 кг
				Каркас К1		
				Детали		
		4		Гн [100×50×3 e=6650 ГОСТ 8278-83, Вст3кп2	—	29,7 кг
		5	503-4-47.87 - КЖИ-П1	Петля П1	1	0,20 кг

1. Сварку вести электродами Э-42 по ГОСТ 9467-75. Высота шва не более наименьшей толщины свариваемых элементов.

ГИП	Воеводин	
Нач.отд	Сидорова	
Гл.спец.	Зензеров	
Вед.инж.	Кирьянова	
Инженер	Смышляева	

503-4-47.87 - КЖИ-ВК 25

Вкладыш ВК25

Стадия	Масса	Масштаб
РП	184,83	

Лист 1 | Листов 1

ГИПРОАВТОТРАНС
Новосибирский филиал

Инв.№ подл. | Подпись и дата | Взам.инв.№

Альбом III

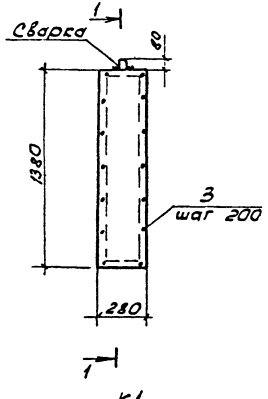

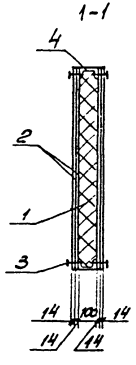

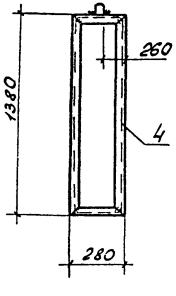

Формат	Зона	Поз.	Обозначение	Наименование	Кол.	Примечание
				Сборочные единицы		
				Каркас К1	1	
				Материалы		
		1		Полужесткие плиты ГОСТ 9573-82 γ= 100 кг/м³	—	0,04 м³
		2		Гипсокартонные листы ГОСТ 6266-84 δ=14	—	1,55 м²
		3		Винты самонарезающие ф6 ТУ34-5815-70 ℓ=50	—	0,14 кг
				Каркас К1		
				Детали		
		4		Гн. С100; 50; 3 ℓ=3320 ГОСТ 8278-83, Ст3кп2	—	14,84 кг
		5	503-4-47.87 КЖИ-ПЛ	Петля П1	1	0,20 кг

1. Сварку вести электродами Э-42 по ГОСТ 9467-75. Высота шва не более наименьшей толщины свариваемых элементов

ГИП	Бояршинов	
Нач.отд	Сидорова	
Гл.спец.	Зензеров	
Вед.инж.	Кирьянова	
Инженер	Смельчаков	

503-4-47.87 - КЖИ - ВК 26

Вкладыш ВК 26

Стадия	Масса	Масштаб
РП	3763кг	
Лист 1	Листов 1	

ГИПРОАВТОТРАНС
Новосибирский филиал

Инв. № подл. | Подпись и дата | Взам. инв. №

Копировал

Формат А3

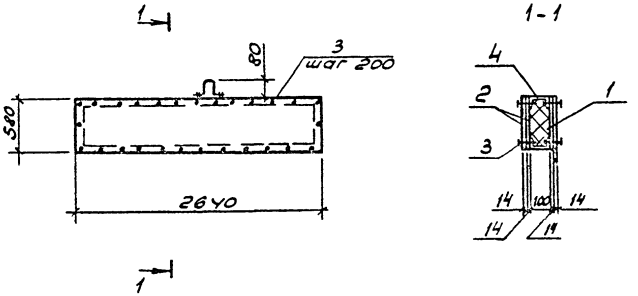

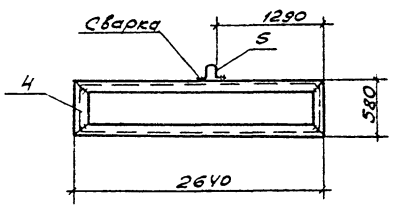

Формат	Зона	Поз.	Обозначение	Наименование	Кол.	Примечание
				Сборочные единицы		
				Каркас К1	1	
				Материал		
		1		Полужёсткие плиты ГОСТ 8573-82 ρ=100 кг/м³	—	0,15 м³
		2		Гипсокартонные листы ГОСТ 6266-81* ρ=74	—	6,12 м²
		3		Винты самонарезающие Ф6 ТУ34-5815-90 ℓ=50	—	0,55 кг
				Каркас К1		
		4		Гн. Г 100×50×3 ℓ=6440 ГОСТ 8278-83, Ст3кп2	—	28,8 кг
		5	503-4-47.87 КЖИ-П1	Петля П1	1	0,20 кг

1. Сварку вести электродами Э-42 по ГОСТ 9467-75. Высота шва не более наименьшей толщины свариваемых элементов

ГИП	Бояршинов		503-4-47.87-КЖИ-ВК 27	
Нач.отд.	Сидорова			
Гл.спец.	Зензеров		Вкладыш ВК 27	Стадия: РП; Масса: 117,38т; Масштаб:
Вед.инж.	Курьянова			Лист 1; Листов 1
Инженер	Смельчакова			ГИПРОАВТОТРАНС Новосибирский филиал

Инв.№ подл. | Подпись и дата | Взам.инв.№

Альбом III

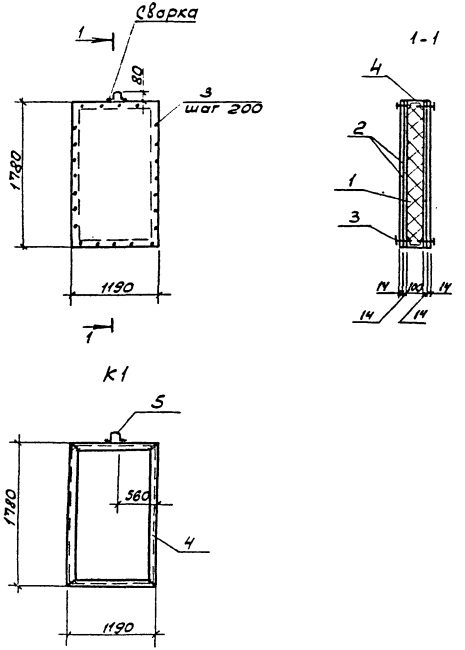

Формат	Зона	Поз.	Обозначение	Наименование	Кол.	Примечание
				Сборочные единицы		
				Каркас К1	1	
				Материал		
		1		Полужесткие плиты ГОСТ 8573-82 δ=100кг/м³	–	0,2м³
		2		Гипсокартонные листы ГОСТ 6266-81* δ=14	–	8,5м²
		3		Винты самонарезающие Ф6 ТУ34-5815-70 e=50	–	0,53кг
				Каркас К1		
		4		Гн. [100×50×3 e=5940 ГОСТ 8278-83. Вст3кп2	–	26,6кг
		5	503-4-47.87 КЖИ-П1	Петля П1	1	0,20кг

1. Сварку вести электродами Э-42 по ГОСТ 9467-75. Высота шва не более наименьшей толщины свариваемых элементов

ГИП	Бояршинов		
Нач.отд.	Сидорова		
Гл.спец.	Зензеров		
Вед.инж.	Курьянова		
Инжен.	Смельчаков		

503-4-47.87 -КЖИ- ВК28

Вкладыш ВК28

Стадия	Масса	Масштаб
РП	14,2	
Лист 1	Листов 1	

ГИПРОАВТОТРАНС
Новосибирский филиал

Инв.№ подл. | Подпись и дата | Взам.инв.№

Копировал

Формат

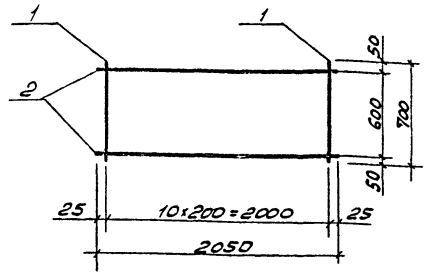

Формат	Зона	Поз.	Обозначение	Наименование	Кол	Примечание
		1		А-III-16 ГОСТ 5781-82* ℓ=700	11	12,166 кг
		2		А-I-10 ГОСТ 5781-82* ℓ=2050	2	2,53 кг

1. Сетку сваривать во всех точках пересечения стержней контактной сваркой по ГОСТ 10922-75
2. Арматуру класса А III применять из стали марки 35ГС, арматуру класса А I - из стали марки ВСт 3 пс 3.

ГИП	Бояршинов		
Нач.отд.	Сидорова		
Гл.спец.	Зензеров		
Вед.инж.	Лапшина		
Инженер	Мерзлякова		

503-4-47.87-КЖИ-С1

Сетка С1

Стадия	Масса	Масштаб
РП	14,7	

Лист 1 | Листов 1

Сталь

ГИПРОАВТОТРАНС
Новосибирский филиал

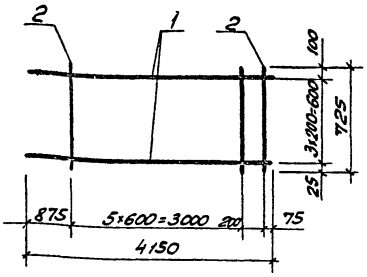

Формат	Зона	Поз.	Обозначение	Наименование	Кол	Примечание
		1		А-III-12 ГОСТ 5781-82* ℓ=4150	4	14,74 кг
		2		А-I-8 ГОСТ 5781-82* ℓ=725	7	2,0 кг

1. Сетку сваривать во всех точках пересечения стержней контактной сваркой по ГОСТ 10922-75
2. Арматуру класса А III применять из стали марки 35ГС, арматуру класса А I - из стали марки ВСт 3 пс 3.

ГИП	Бояршинов		
Нач.отд.	Сидорова		
Гл.спец.	Зензеров		
Вед.инж.	Лапшина		
Инженер	Мерзлякова		

503-4-47.87 КЖИ-С2

Сетка С2

Стадия	Масса	Масштаб
РП	16,74	

Лист 1 | Листов 1

Сталь

ГИПРОАВТОТРАНС
Новосибирский филиал

Взам. Инв.№ | Подпись и дата | Инв.№ подл.

Альбом III

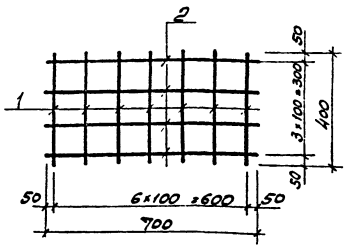

Формат	Зона	Поз.	Обозначение	Наименование	Кол.	Примечание
		1		А-I-8 ГОСТ 5781-82* ℓ=400	7	1,11 кг
		2		А-I-8 ГОСТ 5781-82* ℓ=700	4	1,11 кг

1. Сетку сваривать во всех точках пересечения стержней контактной сваркой по ГОСТ 10922-75
2. Арматуру класса А-I применять из стали марки Ст3пс3.

ГИП	Боярщинов		
Нач.отд.	Сидорова		
Гл.спец.	Зензеров		
Рук.гр.	Шайхратов		
Инжен.	Перенько		

503-4-47.87-КЖИ-С14

Сетка С14

Стадия	Масса	Масштаб
РП	2.22	
Лист 1	Листов 1	

Гипродальтотранс Новосибирский филиал

Инв.№ подл. | Подпись и дата | Взам.инв.№

127

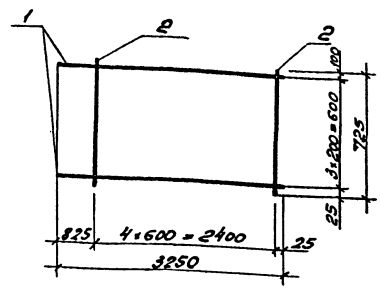

Формат	Зона	Поз.	Обозначение	Наименование	Кол.	Примечание
		1		А-III-12 ГОСТ 5781-82* ℓ=3250	4	11,54 кг
		2		А-I-8 ГОСТ 5781-82* ℓ=725	5	1,43 кг

1. Сетку сваривать во всех точках пересечения стержней контактной сваркой по ГОСТ 10922-75
2. Арматуру класса А-III применять из стали марки 35ГС, арматуру класса А-I из стали марки Ст3пс3.

ГИП	Боярщинов		
Нач.отд.	Сидорова		
Гл.спец.	Зензеров		
Вед.инж.	Лапшина		
Инжен.	Мерзлякова		

503-4-47.87-КЖИ С3

Сетка С3

Сталь

Стадия	Масса	Масштаб
РП	12.97	
Лист 1	Листов 1	

Гипродальтотранс Новосибирский филиал

Инв.№ подл. | Подпись и дата | Взам.инв.№

Копировал

Формат А

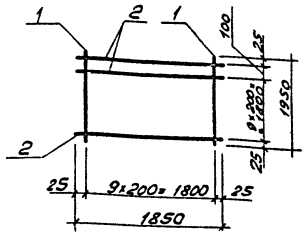

Формат	Зона	Поз.	Обозначение	Наименование	Кол.	Примечание
		1		А-III-8 ГОСТ 5781-82* ℓ=1950	10	7,7кг
		2		А-I-6 ГОСТ 5781-82* ℓ=1850	11	4,5кг

1. Сетку сваривать во всех точках пересечения стержней контактной сваркой по ГОСТ 10922-75.
2. Арматуру класса А III применять из стали марки 35ГС, арматуру класса АI - из стали марки ВСт3 пс3

Гип	Боярщинов	
Нач.отд.	Сидорова	
Гл.спец.	Зензеров	
Вед.инж.	Лапшина	
Инжен.	Мерзлякова	

503-4-47.87-КЖИ-С4

Сетка С4

Стадия	Масса	Масштаб
РП	12,2кг	

Лист 1 | Листов 1

Сталь

ГИПРОАВТОТРАНС
Новосибирский филиал

Взам.инв.№ | Подпись и дата | Инв.№ подл.

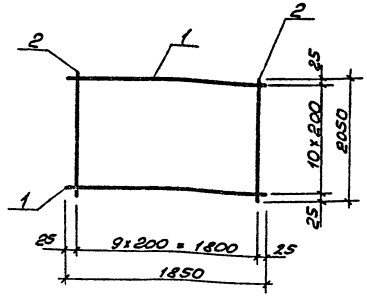

Формат	Зона	Поз.	Обозначение	Наименование	Кол.	Примечание
		1		А-III-8 ГОСТ 5781-82* ℓ=1850	11	8,04кг
		2		А-I-6 ГОСТ 5781-82* ℓ=2050	10	4,55кг

1. Сетку сваривать во всех точках пересечения стержней контактной сваркой по ГОСТ 10922-75
2. Арматуру класса А III применять из стали марки 35ГС, арматуру класса АI из стали марки ВСт3 пс3.

Гип	Боярщинов	
Нач.отд.	Сидорова	
Гл.спец.	Зензеров	
Вед.инж.	Лапшина	
Инжен.	Мерзлякова	

503-4-47.87-КЖИ-С5

Сетка С5

Стадия	Масса	Масштаб
РП	12,6кг	

Лист 1 | Листов 1

Сталь

ГИПРОАВТОТРАНС
Новосибирский филиал

Взам.инв.№ | Подпись и дата | Инв.№ подл.

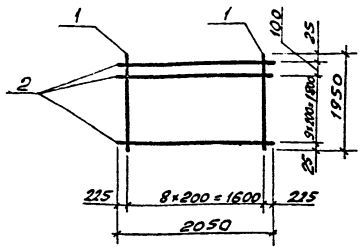

Формат	Зона	Поз.	Обозначение	Наименование	Кол.	Примечание
		1		A-III-8 ГОСТ 5781-82* ℓ=1950	9	6,9 кг
		2		A-I-6 ГОСТ 5781-82* ℓ=2050	11	5,0 кг

1. Сетку сваривать во всех точках пересечения стержней контактной сваркой по ГОСТ 10922-75.
2. Арматуру класса A III применять из стали марки 35ГС, арматуру класса A I - из стали марки ВСт3пс3.

ГИП	Бояринов		503-4-47.87-КЖИ-С6
Нач.отд.	Сидорова		
Гл.спец.	Зензеров		Стадия: РП; Масса: 11,9 кг; Масштаб:
Вед.инж.	Лапшина		Сетка С6
Инж.	Мерзлякова		Лист 1; Листов 1
			Сталь
			ГИПРОАВТОТРАНС Новосибирский филиал

Инв.№ подл. | Подпись и дата | Взам.инв.№

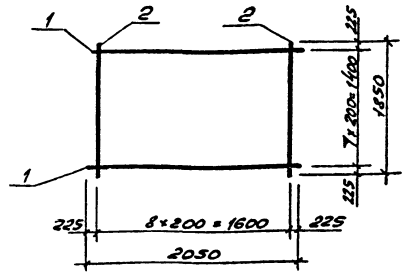

Формат	Зона	Поз.	Обозначение	Наименование	Кол.	Примечание
		1		A-III-8 ГОСТ 5781-82* ℓ=2050	8	6,48 кг
		2		A-I-6 ГОСТ 5781-82* ℓ=1850	9	3,7 кг

1. Сетку сваривать во всех точках пересечения стержней контактной сваркой по ГОСТ 10922-75
2. Арматуру класса A III применять из стали марки 35ГС, арматуру класса A I из стали марки ВСт3пс3.

ГИП	Бояринов		503-4-47.87-КЖИ-С7
Нач.отд.	Сидорова		
Гл.спец.	Зензеров		Стадия: РП; Масса: 10,2 кг; Масштаб:
Вед.инж.	Лапшина		Сетка С7
Инж.	Мерзлякова		Лист 1; Листов 1
			Сталь
			ГИПРОАВТОТРАНС Новосибирский филиал

Инв.№ подл. | Подпись и дата | Взам.инв.№

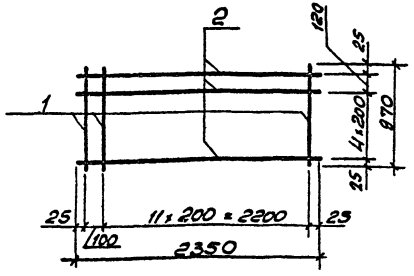

Формат	Зона	Поз.	Обозначение	Наименование	Кол.	Примечание
		1		A-III-8 ГОСТ 5781-82* ℓ=970	13	5,00кг
		2		A-I-6 ГОСТ 5781-82* ℓ=2350	6	3,13кг

1. Сетку сваривать во всех точках пересечения стержней контактной сваркой по ГОСТ 10922-75.
2. Арматуру класса A-III применять из стали марки 35ГС, арматуру класса AI - из стали марки ВСт3 пс3

ГИП	Боярщинов	
Нач.отд	Сидоров	
Гл.спец.	Зенгеров	
Вед.инж.	Лапшина	
Инженер	Смельчаков	

503-4-47.87-КЖИ-С8

Сетка С8

Стадия	Масса	Масштаб
РП	8,13кг	

Лист 1 | Листов 1

Сталь

ГИПРОАВТОТРАНС
Новосибирский филиал

Инв.№ подл. | Подпись и дата | Взам.инв.№

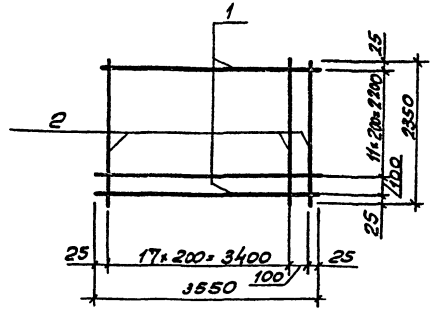

Формат	Зона	Поз.	Обозначение	Наименование	Кол.	Примечание
		1		A-III-8 ГОСТ 5781-82* ℓ=3350	13	18,23кг
		2		A-I-6 ГОСТ 5781-82* ℓ=2350	19	9,91кг

1. Сетку сваривать во всех точках пересечения стержней контактной сваркой по ГОСТ 10922-75.
2. Арматуру класса A-III применять из стали марки 35ГС, арматуру класса AI из стали марки ВСт3 пс3.

ГИП	Боярщинов	
Нач.отд	Сидоров	
Гл.спец	Зенгеров	
Вед.инж.	Лапшина	
Инженер	Смельчаков	

503-4-47.87-КЖИ-С9

Сетка С9

Стадия	Масса	Масштаб
РП	28,14кг	

Лист 1 | Листов 1

Сталь

ГИПРОАВТОТРАНС
Новосибирский филиал

Инв.№ подл. | Подпись и дата | Взам.инв.№

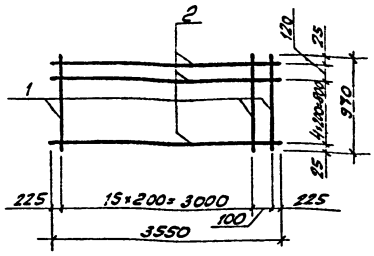

Формат	Зона	Поз.	Обозначение	Наименование	Кол.	Примечание
		1		А-III-8 ГОСТ 5781-82* ℓ=970	17	6,50 кг
		2		А-I-6 ГОСТ 5781-82* ℓ=3550	6	4,73 кг

1. Сетку сваривать во всех точках пересечения стержней контактной сваркой по ГОСТ 10922-75.
2. Арматуру класса А III применять из стали марки 35ГС, арматуру класса А I - из стали марки ВСт3пс3.

ГИП	Бояршинов		
Нач. отд.	Сидоров		
Гл. спец.	Зензеров		
Вед. инж.	Латшина		
Инженер	Смольяков		

503-4-47.87-КЖИ - С 10

Сетка С 10	Стадия	Масса	Масштаб
	РП	11,2 т	
	Лист 1	Листов 1	
Сталь	ГИПРОАВТОТРАНС Новосибирский филиал		

Инв. № подл. | Подпись и дата | Взам. инв. №

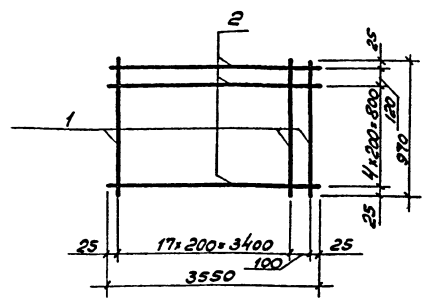

Формат	Зона	Поз.	Обозначение	Наименование	Кол.	Примечание
		1		А-III-8 ГОСТ 5781-82* ℓ=970	19	7,3 кг
		2		А-I-6 ГОСТ 5781-82* ℓ=3550	6	4,73 кг

1. Сетку сваривать во всех точках пересечения стержней контактной сваркой по ГОСТ 10922-75.
2. Арматуру класса А III применять из стали марки 35ГС, арматуру класса А I из стали марки ВСт3пс3

ГИП	Бояршинов		
Нач. отд.	Сидоров		
Гл. спец.	Зензеров		
Вед. инж.	Латшина		
Инженер	Смольяков		

503-4-47.87-КЖИ - С 11

Сетка С 11	Стадия	Масса	Масштаб
	РП	12,03 т	
	Лист 1	Листов 1	
Сталь	ГИПРОАВТОТРАНС Новосибирский филиал		

Инв. № подл. | Подпись и дата | Взам. инв. №

Копировал

Формат А3

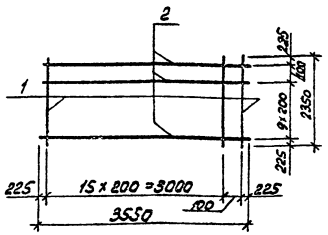

Формат	Зона	Поз.	Обозначение	Наименование	Кол.	Примечание
		1		А-III-8 ГОСТ 5781-82* ℓ=2350	17	15,78 кг
		2		А-I-6 ГОСТ 5781-82* ℓ=3550	11	8,67 кг

1. Сетку сваривать во всех точках пересечения стержней контактной сваркой по ГОСТ 10922-75.
2. Арматуру класса А III применять из стали марки 35ГС, арматуру класса А I – из стали марки ВСт3пс3.

Инв.№ подл. | Подпись и дата | Взам. инв.№

ГИП	Бояринов		
Нач.отд	Сидорова		
Гл.спец.	Зензеров		
Вед.инж.	Лапшина		
Инж.	Смельчаков		

503-4-47.87-КНН-С12

Сетка С12

Стадия	Масса	Масштаб
РП	24,45кг	
Лист 1	Листов 1	

Сталь

ГИПРОАВТОТРАНС
Новосибирский филиал

Формат А4

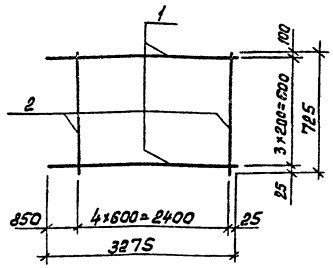

Формат	Зона	Поз.	Обозначение	Наименование	Кол.	Примечание
		1		А-III-12 ГОСТ 5781-82* ℓ=3275	4	11,63
		2		А-I-8 ГОСТ 5781-82* ℓ=725	5	1,43

1. Сетку сваривать во всех точках пересечения стержней контактной сваркой по ГОСТ 10922-75
2. Арматуру класса А III применять из стали марки 35ГС, арматуру класса А I из стали марки ВСт3пс3.

Инв.№ подл. | Подпись и дата | Взам. инв.№

ГИП	Бояринов		
Нач.отд	Сидорова		
Гл.спец.	Зензеров		
Вед.инж.	Лапшина		
Инж.	Смельчаков		

503-4-47.87-КНН-С13

Сетка С13

Стадия	Масса	Масштаб
РП	13,1	
Лист 1	Листов 1	

Сталь

ГИПРОАВТОТРАНС
Новосибирский филиал

Копировал

Формат А4

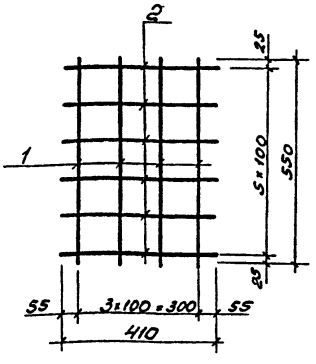

Формат	Зона	Поз.	Обозначение	Наименование	Кол.	Примечание
		1		А-I-8 ГОСТ 5781-82* С-550	4	0,87 кг
		2		А-I-8 ГОСТ 5781-82* С-410	6	0,87 кг

1. Сетку сваривать во всех точках пересечения стержней контактной сваркой по ГОСТ 10922-75
2. Арматуру класса А-I применять из стали марки Ст3 пс3.

ГИП	Боршинев		
Нач. отд.	Сидорова		
Гл. спец.	Зензеров		
Вед. инж.	Кирьянова		
Инженер	Михайлова		

503-4-47.87-КЖИ-С15

Сетка С15

Стадия	Масса	Масштаб
РП	1,84	

Лист 1 Листов 61

Сталь

ГИПРОАВТОТРАНС
Новосибирский филиал

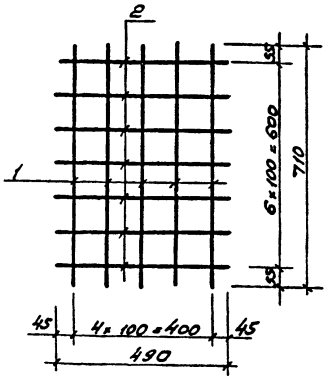

Формат	Зона	Поз.	Обозначение	Наименование	Кол.	Примечание
		1		А-I-8 ГОСТ 5781-82* С-710	5	1,4 кг
		2		А-I-8 ГОСТ 5781-82* С-490	7	1,35 кг

1. Сетку сваривать во всех точках пересечения стержней контактной сваркой по ГОСТ 10922-75
2. Арматуру класса А-I применять из стали марки Ст3 пс3

ГИП	Боршинев		
Нач. отд.	Сидорова		
Гл. спец.	Зензеров		
Вед. инж.	Кирьянова		
Инженер	Михайлова		

503-4-47.87 КЖИ-С16

Сетка С16

Стадия	Масса	Масштаб
РП	2,75	

Лист 1 Листов 61

Сталь

ГИПРОАВТОТРАНС
Новосибирский филиал

Инв. № подл. | Подпись и дата | Взам. инв. №

Инв. № подл. | Подпись и дата | Взам. инв. №

Альбом III

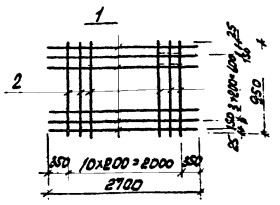

Формат	Зона	Поз.	Обозначение	Наименование	Кол.	Примечание
		1		А-III-12 ГОСТ 5781-82* ℓ=2700	6	14,4
		2		А-III-12 ГОСТ 5781-82* ℓ=950	11	9,3

1. Сетку сваривать во всех точках пересечения стержней контактной сваркой по ГОСТ 10922-75.
2. Арматуру класса А-III применять из стали марки 35ГС.

ГИП	Бодршинов		
Нач. отд.	Сидорова		
Гл. спец.	Зензеров		
Вед. инж.	Кирьянова		
Инж.	Голубцова		

503-4-47.87-КЖИ-С17

Сетка С17

Стадия	Масса	Масштаб
РП	23,7кг	

Лист 1 | Листов 1

Сталь

ГИПРОАВТОТРАНС Новосибирский филиал

Инв. № подл. | Подпись и дата | Взам. инв. №

Формат А4

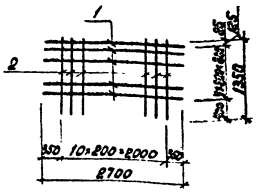

Формат	Зона	Поз.	Обозначение	Наименование	Кол.	Примечание
		1		А-III-12 ГОСТ 5781-82* ℓ=2700	6	14,4
		2		А-III-12 ГОСТ 5781-82* ℓ=1350	11	13,2

1. Сетку сваривать во всех точках пересечения стержней контактной сваркой по ГОСТ 10922-75.
2. Арматура класса А III – из стали марки 35ГС.

ГИП	Бодршинов		
Нач. отд.	Сидорова		
Гл. спец.	Зензеров		
Вед. инж.	Кирьянова		
Инж.	Голубцова		

503-4-47.87-КЖИ-С18

Сетка С18

Стадия	Масса	Масштаб
РП	27,6кг	

Лист 1 | Листов 1

Сталь

ГИПРОАВТОТРАНС Новосибирский филиал

Инв. № подл. | Подпись и дата | Взам. инв. №

Копировал [illegible] Формат А4

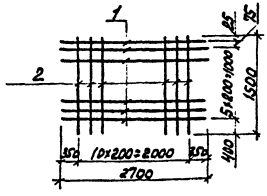

Формат	Зона	Поз.	Обозначение	Наименование	Кол.	Примечание
		1		А-III-12 ГОСТ 5781-82* ℓ=2700	7	16,8 кг
		2		А-III-12 ГОСТ 5781-82* ℓ=1500	11	14,7 кг

1. Сетку сваривать во всех точках пересечения стержней контактной сваркой по ГОСТ 10922-75
2. Арматура класса А-III применять из стали марки 35ГС.

ГИП	Бояршинов		
Нач.отд.	Сиворова		
Гл.спец.	Земзерев		
Вед.инж.	Кирьянова		
Инж.	Голубцова		

503-4-47.87-КЖИ-С19

Сетка С19

Стадия	Масса	Масштаб
РП	31,5	

Лист 1 Листов 1

Сталь

ГИПРОАВТОТРАНС Новосибирский филиал

Формат А4

Инв.№ подл. | Подпись и дата | Взам.инв.№

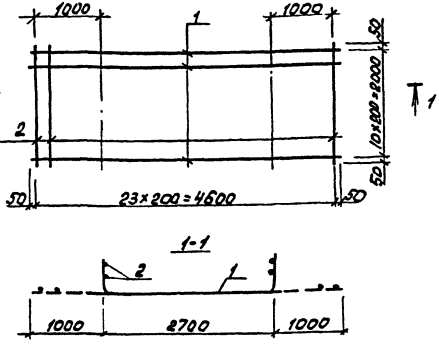

Формат	Зона	Поз.	Обозначение	Наименование	Кол.	Примечание
		1		А-III-12 ГОСТ 5781-82* ℓ=4700	11	45,91 кг
		2		А-III-12 ГОСТ 5781-82* ℓ=2100	24	44,76 кг

1. Сетку сваривать во всех точках пересечения стержней контактной сваркой по ГОСТ 10922-75.
2. Арматура класса А-III из стали марки 35ГС.

ГИП	Бояршинов		
Нач.отд.В.	Сиворова		
Гл.спец.	Земзерев		
Вед.инж.	Кирьянова		
Инж.	Голубцова		

503-4-47.87-КЖИ-С20

Сетка С20

Стадии	Масса	Масштаб
РП	90,67	

Лист 1 Листов 1

Сталь

ГИПРОАВТОТРАНС Новосибирский филиал

Копировал Формат А4

Инв.№ подл. | Подпись и дата | Взам.инв.№

Альбом III

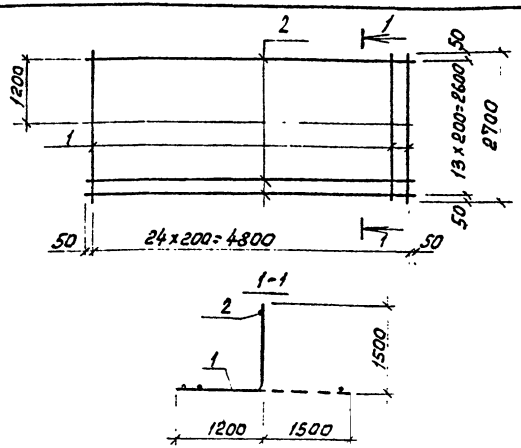

Формат	Зона	Поз.	Обозначение	Наименование	Кол.	Примечание
		1		А-III-12 ГОСТ 5781-82* ℓ=2700	25	59,94кг
		2		А-III-12 ГОСТ 5781-82* ℓ=4900	14	60,92кг

1. Сетку сваривать во всех точках пересечения стержней контактной сваркой по ГОСТ 10922-75
2. Арматура класса А III из стали марки 35ГС

Инв.№ подл. | Подпись и дата | Взам. инв.№

ГИП	Бобрышов		
Нач. отд.	Сидорова		
Гл. спец.	Зензеров		
Вед. инж.	Кирьянова		
Инж.	Голубцова		

503-4-47.87-КЖИ-С21

Сетка С21

Стадия	Масса	Масштаб
РП	120,86	
Лист 1	Листов 1	

Сталь

ГИПРОАВТОТРАНС Новосибирский филиал

Формат А4

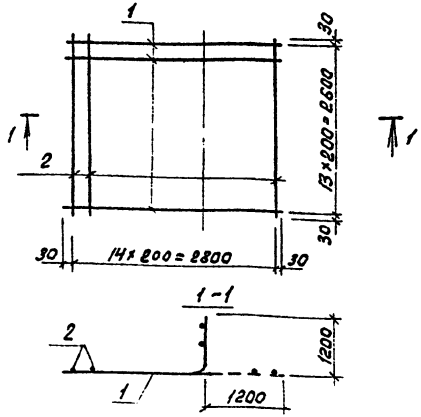

Формат	Зона	Поз.	Обозначение	Наименование	Кол.	Примечание
		1		А-III-12 ГОСТ 5781-82* ℓ=2860	14	35,56кг
		2		А-III-12 ГОСТ 5781-82* ℓ=2660	15	35,44кг

1. Сетку сваривать во всех точках пересечения стержней контактной сваркой по ГОСТ 10922-75.
2. Арматура класса А III из стали марки 35ГС.

Инв.№ подл. | Подпись и дата | Взам. инв.№

ГИП	Бобрышов		
Нач. отд.	Сидорова		
Гл. спец.	Зензеров		
Вед. инж.	Кирьянова		
Инж.	Голубцова		

503-4-47.87-КЖИ-С22

Сетка С22

Стадия	Масса	Масштаб
РП	71,0	
Лист 1	Листов 1	

Сталь

ГИПРОАВТОТРАНС Новосибирский филиал

Копировал

Формат А4

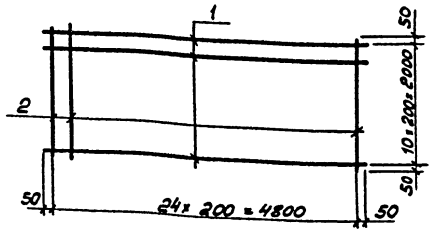

Формат	Зона	Поз.	Обозначение	Наименование	Кол.	Примечание
		1		AIII-12 ГОСТ 5781-82* ℓ=4900	11	47,86 кг
		2		AIII-12 ГОСТ 5781-82* ℓ=2100	25	46,62 кг

1. Сетку сваривать во всех точках пересечения стержней контактной сваркой по ГОСТ 10922-75
2. Арматура класса AIII из стали марки 35ГС.

ГИП	Бояринов		503-4-47.87 -КЖИ-С23
Нач.отд.	Судорева		
Гл.спец.	Зензеров		Сетка С23
Вед.инж.	Кирьянова		
Инженер	Голубчова		Сталь

Стадия	Масса	Масштаб
РП	94,48	
Лист 1	Листов 1	

ГИПРОАВТОТРАНС Новосибирский филиал

Инв.№ подл. | Подпись и дата | Взам.инв.№

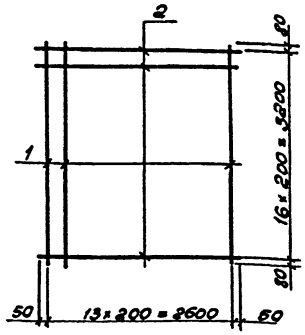

Формат	Зона	Поз.	Обозначение	Наименование	Кол.	Примечание
		1		AIII-12 ГОСТ 5781-82* ℓ=3360	14	41,77 кг
		2		AIII-12 ГОСТ 5781-82* ℓ=2700	17	40,76 кг

1. Сетку сваривать во всех точках пересечения стержней контактной сваркой по ГОСТ 10922-75
2. Арматура класса AIII из стали марки 35ГС.

ГИП	Бояринов		503-4-47.87- КЖИ - С24
Нач.отд.	Судорева		
Гл.спец.	Зензеров		Сетка С24
Вед.инж.	Кирьянова		
Инженер	Голубчова		Сталь

Стадия	Масса	Масштаб
РП	82,53	
Лист 1	Листов 1	

ГИПРОАВТОТРАНС Новосибирский филиал

Инв.№ подл. | Подпись и дата | Взам.инв.№

Альбом III

Сетка по серии 1.410-3 вып. 1

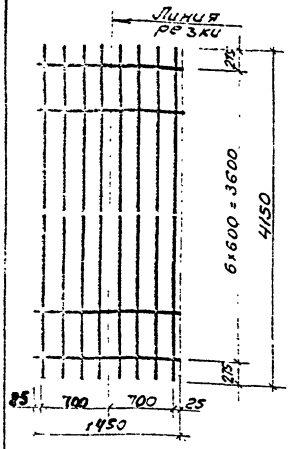

Рабочая сетка

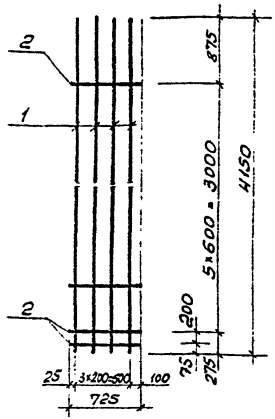

Формат	Зона	Поз.	Обозначение	Наименование	Кол.	Примечание
		1		А-III-12 ГОСТ 5781-82* ℓ=4150	4	14,77 кг
		2		А-III-6 ГОСТ 5781-82* ℓ=725	7	1,13 кг

Сетка типа 1С $\frac{12А\,III}{6А\,III}$ – 72,5×415 выполняется аналогично сетки 1С $\frac{12А\,III}{6А\,III}$ – 145×415 по серии 1.410-3 вып. 1

ГИП	Бояршинов		
Нач. отд.	Сидорова		
Гл. спец.	Зензеров		
Рук. гр.	Шайхатова		

503-4-47.87-КЖИ-1С $\frac{12А\,III}{6А\,III}$ 72,5×415

Сетка арматурная 1С $\frac{12А\,III}{6А\,III}$ 72,5×415

Стадия	Масса	Масштаб
РП	15,90	–

Лист 1 | Листов 1

Сталь марки 35ГС

ГИПРОАВТОТРАНС Новосибирский филиал

Инв. № подл. | Подпись и дата | Взам. инв. №

Сетка по серии 1.410-3 вып. 1

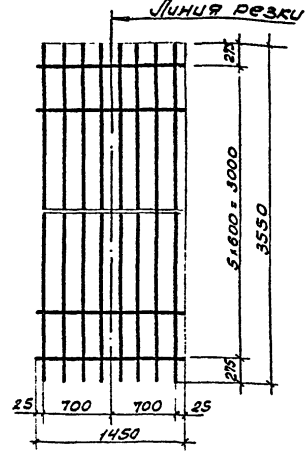

Рабочая сетка

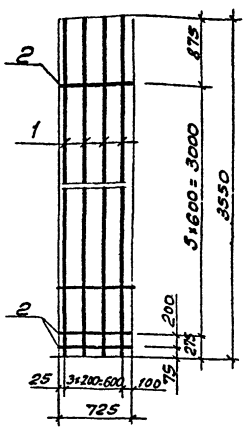

Формат	Зона	Поз.	Обозначение	Наименование	Кол.	Примечание
		1		А-III-12 ГОСТ 5781-82* ℓ=3550	4	12,64 кг
		2		А-III-6 ГОСТ 5781-82* ℓ=725	5	0,80 кг

Сетка типа 1С $\frac{12А\,III}{6А\,III}$ 145×355 выполняется аналогично сетки 1С $\frac{12А\,III}{6А\,III}$ 145×355 по серии 1.410-3 вып. 1

ГИП	Бояршинов		
Нач. отд.	Сидорова		
Гл. спец.	Зензеров		
Рук. гр.	Шайхатова		

503-4-47.87-КЖИ-1С $\frac{12А\,III}{6А\,III}$ 72,5×355

Сетка арматурная 1С $\frac{12А\,III}{6А\,III}$ – 72,5×355

Стадия	Масса	Масштаб
РП	13,44	–

Лист 1 | Листов 1

Сталь марки 35ГС

ГИПРОАВТОТРАНС Новосибирский филиал

Инв. № подл. | Подпись и дата | Взам. инв. №

Альбом III

Сетка по серии 1.410-3 вып. 1

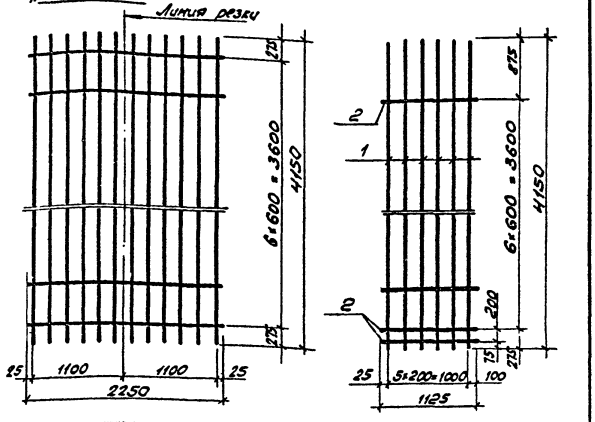

Рабочая сетка

Формат	Зона	Поз.	Обозначение	Наименование	Кол.	Примечание
		1		А-III-12 ГОСТ 5781-82* ℓ=4150	6	22,16 кг
		2		А-III-8 ГОСТ 5781-82* ℓ=1125	7	3,11 кг

Сетка типа 1С $\frac{12\,А\,III}{8\,А\,III}$ - 112,5×415 выполняется аналогично сетки 1С $\frac{12\,А\,III}{8\,А\,III}$ 225×415 по серии 1.410-3 вып. 1

ГИП	Боярщинов		
Нач.отд.	Сидорова		
Гл.спец.	Зензеров		
Рук.гр.	Шайхратова		

503-4-47.87-КЖИ-1С $\frac{12\,А\,III}{8\,А\,III}$ 112,5×415

Сетка арматурная 1С $\frac{12\,А\,III}{8\,А\,III}$ - 112,5×415

Сталь марки 35ГС

Стадия	Масса	Масштаб
РП	23,27	-
Лист 1	Листов 1	

ГИПРОАВТОТРАНС Новосибирский филиал

Инв. № подл. | Подпись и дата | Взам. инв. №

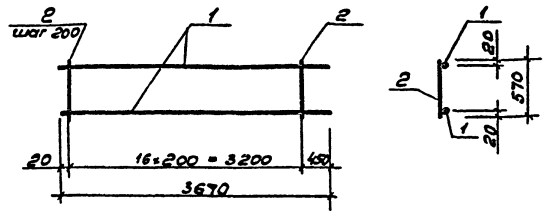

Формат	Зона	Поз.	Обозначение	Наименование	Кол.	Примечание
		1		А-III-22 ГОСТ 5781-82* ℓ=3670	2	21,9 кг
		2		А-III-10 ГОСТ 5781-82* ℓ=570	17	6,0 кг

1. Каркас готовить при помощи контактной точечной сварки в соответствии с ГОСТ 10922-75
2. Для арматуры класса А-III - сталь 35ГС.

ГИП	Боярщинов		
Нач.отд.	Сидорова		
Гл.спец.	Зензеров		
В. инж.	Лапшина		

503-4-47.87-КЖИ-КР1

Каркас плоский КР1

Сталь

Стадия	Масса	Масштаб
РП	27,9	
Лист 1	Листов 1	

ГИПРОАВТОТРАНС Новосибирский филиал

Инв. № подл. | Подпись и дата | Взам. инв. №

Копировал Ав-

Формат А4

Альбом III

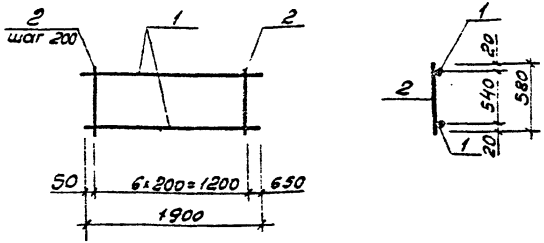

Формат	Зона	Поз.	Обозначение	Наименование	Кол.	Примечание
		1		А-III-16 ГОСТ 5781-82* ℓ=1900	2	6,0кг
		2		А-III-8 ГОСТ 5781-82* ℓ=580	7	1,6кг

1. Каркас готовить при помощи контактной точечной сварки в соответствии с ГОСТ 10922-75
2. Для арматуры класса А-III сталь 35ГС.

ГИП	Бояринцев		
Нач.отд.	Сидорова		
Гл.спец.	Зензеров		
Вед.инж.	Лапшина		
Инж.к.	Мерзлякова		

503-4-47.87- КЖИ - КР2

Каркас плоский КР2

Стадия	Масса	Масштаб
РП	76	
Лист 1	Листов 1	

Сталь

ГИПРОАВТОТРАНС Новосибирский филиал

Инв.№ подл. | Подпись и дата | Взам.инв.№

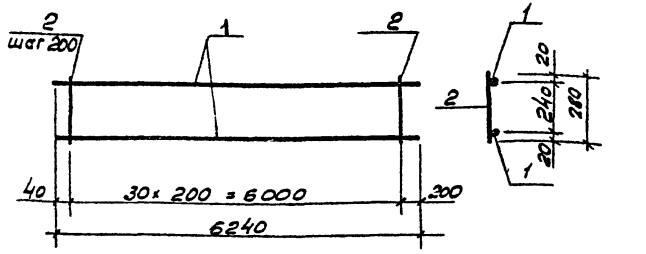

Формат	Зона	Поз.	Обозначение	Наименование	Кол.	Примечание
		1		А-III-16 ГОСТ 5781-82* ℓ=6240	2	19,72кг
		2		А-III-8 ГОСТ 5781-82* ℓ=280	31	3,43кг

1. Каркас готовить при помощи контактной точечной сварки в соответствии с ГОСТ 10922-75.
2. Для арматуры класса А-III-сталь 35ГС.

ГИП	Бояринцев		
Нач.отд.	Сидорова		
Гл.спец.	Зензеров		
Вед.инж.	Лапшина		
Инж.к.	Мерзлякова		

503-4-47.87- КЖИ - КР3

Каркас плоский КР3

Стадия	Масса	Масштаб
РП	23,15	
Лист 1	Листов 1	

Сталь

ГИПРОАВТОТРАНС Новосибирский филиал

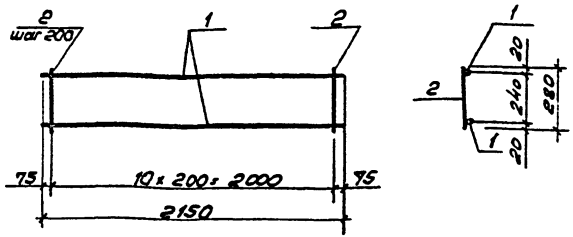

Формат	Зона	Поз.	Обозначение	Наименование	Кол.	Примечание
		1		А-III-16 ГОСТ 5781-82* ℓ=2150	2	6,79кг
		2		А-III-8 ГОСТ 5781-82* ℓ=280	14	1,55кг

1. Каркас готовить при помощи контактной точечной сварки в соответствии с ГОСТ 10922-75
2. Для арматуры класса А-III - сталь 35ГС.

ГИП	Бояринов	
Нач.отд.	Сидорова	
Гл.спец.	Зензеров	
Вед.инж.	Лапшина	
Инжен.	Мерзлякова	

503-4-47.87-КЖИ-КР4

Каркас плоский КР4

Стадия	Масса	Масштаб
РП	8,34	
Лист 1	Листов 1	

Сталь

ГИПРОАВТОТРАНС Новосибирский филиал

Взам. инв. № | Подпись и дата | Инв. № подл.

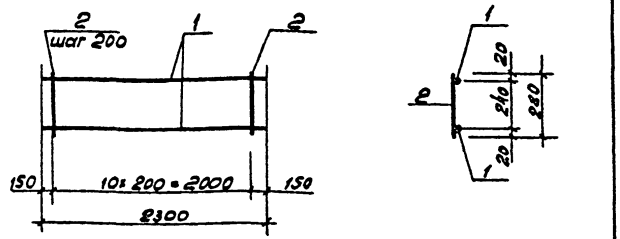

Формат	Зона	Поз.	Обозначение	Наименование	Кол.	Примечание
		1		А-III-16 ГОСТ 5781-82* ℓ=2300	2	7,27кг
		2		А-III-8 ГОСТ 5781-82* ℓ=280	11	1,22кг

1. Каркас готовить при помощи контактной точечной сварки в соответствии с ГОСТ 10922-75.
2. Для арматуры класса А III - сталь 35ГС.

ГИП	Бояринов	
Нач.отд.	Сидорова	
Гл.спец.	Зензеров	
Вед.инж.	Лапшина	
Инжен.	Мерзлякова	

503-4-47.87-КЖИ-КР5

Каркас плоский КР5

Стадия	Масса	Масштаб
РП	8,49	
Лист 1	Листов 1	

Сталь

ГИПРОАВТОТРАНС Новосибирский филиал

Взам. инв. № | Подпись и дата | Инв. № подл.

Копировал

Формат А3

Альбом III

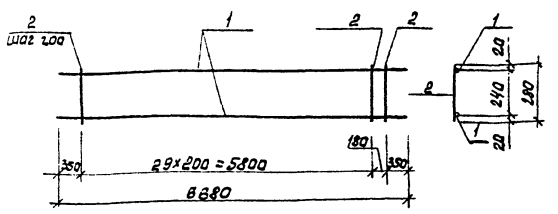

Формат	Зона	Поз.	Обозначение	Наименование	Кол.	Примечание
		1		А-III-16 ГОСТ 5781-82* ℓ=6680	2	21,11 кг
		2		А-III-8-ГОСТ 5781-82* ℓ=280	31	3,43 кг

1. Каркас готовить при помощи контактной точечной сварки в соответствии с ГОСТ 10922-75.
2. Для арматуры класса А-III - сталь 35ГС

ГИП	Бобрышев	
Нач.отд.	Сидорова	
Гл.спец.	Зензеров	
Вед.инж.	Лапшина	
Инж.	Мерзлякова	

503-4-47.87- КЖИ-КР6

Каркас плоский КР6

Стадия	Масса	Масштаб
РП	24,54	

Лист 1 | Листов 1

Сталь

ГИПРОАВТОТРАНС
Новосибирский филиал

Формат А4

Инв. № подл. | Подпись и дата | Инв. № подл.

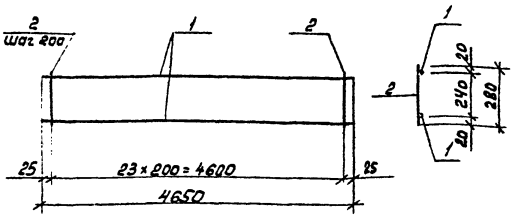

Формат	Зона	Поз.	Обозначение	Наименование	Кол.	Примечание
		1		А-III-16 ГОСТ 5781-82* ℓ=4650	2	14,69 кг
		2		А-III-8 ГОСТ 5781-82* ℓ=280	24	2,65 кг

1. Каркас готовить при помощи контактной точечной сварки в соответствии с ГОСТ 10922-75.
2. Для арматуры класса А III - сталь 35ГС

ГИП	Бобрышев	
Нач.отд.	Сидорова	
Гл.спец.	Зензеров	
Вед.инж.	Лапшина	
Инж.	Мерзлякова	

503-4-47.87- КЖИ-КР7

Каркас плоский КР7

Стадия	Масса	Масштаб
РП	17,34	

Лист 1 | Листов 1

Сталь

ГИПРОАВТОТРАНС
Новосибирский филиал

Копировал

Формат А3

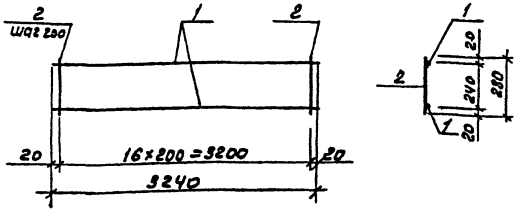

Формат	Зона	Поз.	Обозначение	Наименование	Кол.	Примечание
		1		А-III-22 ГОСТ 5781-82* ℓ=3240	2	19,31 кг
		2		А-III-10 ГОСТ 5781-82* ℓ=280	17	2,94 кг

1. Каркас готовить при помощи контактной точечной сварки в соответствии с ГОСТ 10922-75.
2. Для арматуры класса А-III – сталь 35ГС

ГИП	Бояршинов		503-4-47.87-КЖИ-КР8
Нач.отд.	Сидорова		
Гл.спец.	Зенгеров		Каркас плоский КР8
Вед.инж.	Лапшина		Стадия: РП; Масса: 22,85; Масштаб:
Инж.	Нерзякова		Лист 1; Листов 1
			Сталь
			ГИПРОАВТОТРАНС Новосибирский филиал

Инв.№ подл. | Подпись и дата | Взам. инв.№

Формат А4

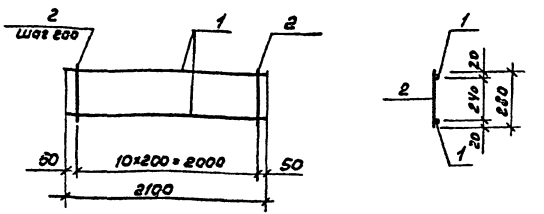

Формат	Зона	Поз.	Обозначение	Наименование	Кол.	Примечание
		1		А-III-16 ГОСТ 5781-82* ℓ=2100	2	6,64 кг
		2		А-III-8 ГОСТ 5781-82* ℓ=280	11	1,22 кг

1. Каркас готовить при помощи контактной точечной сварки в соответствии с ГОСТ 10922-75.
2. Для арматуры класса А-III – сталь 35ГС.

ГИП	Бояршинов		503-4-47.87-КЖИ-КР9
Нач.отд.	Сидорова		
Гл.спец.	Зенгеров		Каркас плоский КР9
Вед.инж.	Лапшина		Стадия: РП; Масса: 7,86; Масштаб:
Инж.	Нерзякова		Лист 1; Листов 1
			Сталь
			ГИПРОАВТОТРАНС Новосибирский филиал

Инв.№ подл. | Подпись и дата | Взам. инв.№

Копировал Формат А4

Альбом III

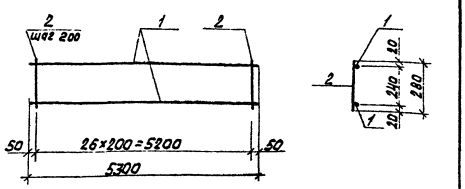

Формат	Зона	Поз.	Обозначение	Наименование	Кол.	Примечание
		1		А-III-22 ГОСТ 5781-82* ℓ=5300	2	31.59 кг
		2		А-III-10 ГОСТ 5781-82* ℓ=280	27	4,66 кг

1. Каркас готовить при помощи контактной точечной сварки в соответствии с ГОСТ 10922-75.
2. Для арматуры класса А-III- сталь 35ГС.

ГИП	Бояршинов		503-4-47.87- КЖИ-КР10	
Нач.отд.	Сидорова			
Гл.спец.	Зензеров		Каркас плоский КР10	Стадия: РП; Масса: 36,25; Масштаб:
Вед.инж.	Лапшина			Лист 1; Листов 1
Инж.	Нерлякова		Сталь	ГИПРОАВТОТРАНС Новосибирский филиал

Формат А4

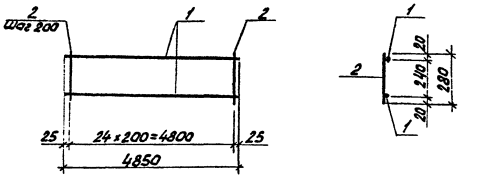

Формат	Зона	Поз.	Обозначение	Наименование	Кол.	Примечание
		1		А-III-16 ГОСТ 5781-82* ℓ=4850	2	15,33 кг
		2		А-III-8 ГОСТ 5781-82* ℓ=280	25	2,76 кг

1. Каркас готовить при помощи контактной точечной сварки в соответствии ГОСТ 10922-75.
2. Для арматуры класса А III- сталь 35ГС.

ГИП	Бояршинов		503-4-47.87-КЖИ-КР11	
Нач.отд.	Сидорова			
Гл.спец.	Зензеров		Каркас плоский КР11	Стадия: РП; Масса: 18,1; Масштаб:
Вед.инж.	Лапшина			Лист 1; Листов 1
Инж.	Нерлякова		Сталь	ГИПРОАВТОТРАНС Новосибирский филиал

Копировал [illegible]

Формат А4

Взам.инв.№ | Подпись и дата | Инв.№ подл.

Альбом III

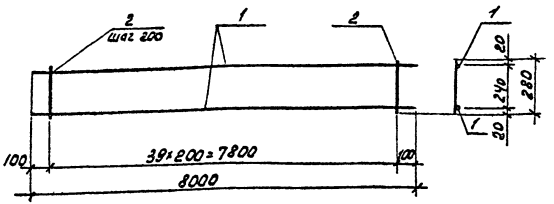

Формат	Зона	Поз.	Обозначение	Наименование	Кол.	Примечание
		1		А-III-22 ГОСТ 5781-82* ℓ=8000	2	47,68 кг
		2		А-III-10 ГОСТ 5781-82* ℓ=280	40	6,91 кг

1. Каркас готовить при помощи контактной точечной сварки в соответствии с ГОСТ 10922-75.
2. Для арматуры класса А-III - сталь 35ГС.

Инв.№ подл. | Подпись и дата | Взам.инв.№

ГИП	Боярщинов		
Нач.отд.	Сиворова		
Гл.спец.	Зензеров		
Вед.инж.	Лапшина		
Инж.	Нерлякова		

503-4-47.87-КЖИ-КР12

Каркас плоский КР12

Стадия	Масса	Масштаб
РП	54,59	
Лист 1	Листов 1	

Сталь.

ГИПРОАВТОТРАНС
Новосибирский филиал

Формат А4

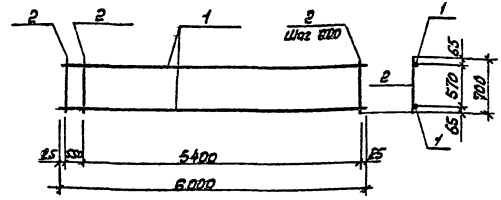

Формат	Зона	Поз.	Обозначение	Наименование	Кол.	Примечание
		1		А-I-10 ГОСТ 5781-82* ℓ=6000	2	7,40
		2		А-I-10 ГОСТ 5781-82* ℓ=700	11	4,75

1. Каркас готовить при помощи контактной точечной сварки в соответствии с ГОСТ 10922-75.
2. Для арматуры класса А-I - сталь марки ВСт3пс3.

Инв.№ подл. | Подпись и дата | Взам.инв.№

ГИП	Боярщинов		
Нач.отд.	Сиворова		
Гл.спец.	Зензеров		
Вед.инж.	Лапшина		
Инж.	Багва		

503-4-47.87-КЖИ-КР13

Каркас плоский КР13

Стадия	Масса	Масштаб
РП	12,15	
Лист 1	Листов 1	

Сталь

ГИПРОАВТОТРАНС
Новосибирский филиал

Копировал

Формат А4

Альбом III

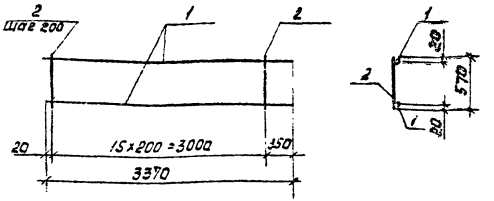

Формат	Зона	Поз.	Обозначение	Наименование	Кол.	Примечание
		1		А-III-28 ГОСТ 5781-82* ℓ=3370	2	20,1 кг
		2		А-III-10 ГОСТ 5781-82* ℓ=570	16	5,63 кг

1. Каркас готовить при помощи контактной точечной сварки в соответствии с ГОСТ 10922-75.
2. Для арматуры класса А-III - сталь 35ГС

ГИП	Боярщинов		
Нач.отд.	Сидорова		
Гл.спец.	Зензеров		
Вед.инж.	Лапшина		
Инж.	Нерзякова		

503-4-47.87-КЖИ-КР14

Каркас плоский КР14

Стадия	Масса	Масштаб
РП	25,73	

Лист 1 Листов 1

ГИПРОАВТОТРАНС Новосибирский филиал

Формат А4

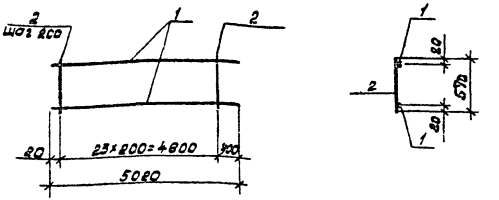

Формат	Зона	Поз.	Обозначение	Наименование	Кол.	Примечание
		1		А-III-28 ГОСТ 5781-82* ℓ=5020	2	48,5 кг
		2		А-III-10 ГОСТ 5781-82* ℓ=570	24	8,44 кг

1. Каркас готовить при помощи контактной точечной сварки в соответствии с ГОСТ 10922-75.
2. Для арматуры класса А III - сталь 35ГС.

ГИП	Боярщинов		
Нач.отд.	Сидорова		
Гл.спец.	Зензеров		
Вед.инж.	Лапшина		
Инж.	Нерзякова		

503-4-47.87-КЖИ-КР15

Каркас плоский КР15

Стадия	Масса	Масштаб
РП	56,94	

Лист 1 Листов 1

Сталь

ГИПРОАВТОТРАНС Новосибирский филиал

Копировал Друг -

Формат А4

Инв.№ подл. | Подпись и дата | Взам.инв.№

Альбом III

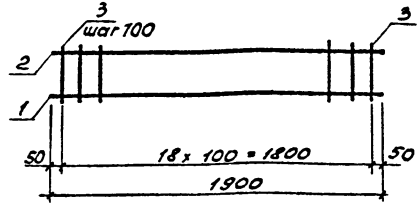

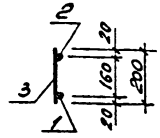

Формат	Зона	Поз.	Обозначение	Наименование	Кол.	Примечание
		1		А-III-12 ГОСТ 5781-82* ℓ=1900	1	1.70кг
		2		А-III-8 ГОСТ 5781-82* ℓ=1900	1	0.75кг
		3		А-I-6 ГОСТ 5781-82* ℓ=200	19	0.85кг

1. Каркас готовить при помощи контактной точечной сварки в соответствии с ГОСТ 10922-75.
2. Для арматуры класса А-III - сталь 35ГС, класса А-I - сталь марки ВСт3пс3.

ГИП	Боярчинов		
Нач.отд.	Сидорова		
Гл.спец.	Зензеров		
Рук.гр.	Шайхратов		
Инж.	Пехенько		

503-4-47.87-КЖИ-КР16

Каркас плоский КР16

Стадия	Масса	Масштаб
РП	3,30	
Лист 1	Листов 1	

Сталь

ГИПРОАВТОТРАНС Новосибирский филиал

Инв.№ подл. | Подпись и дата | Взам. инв.№

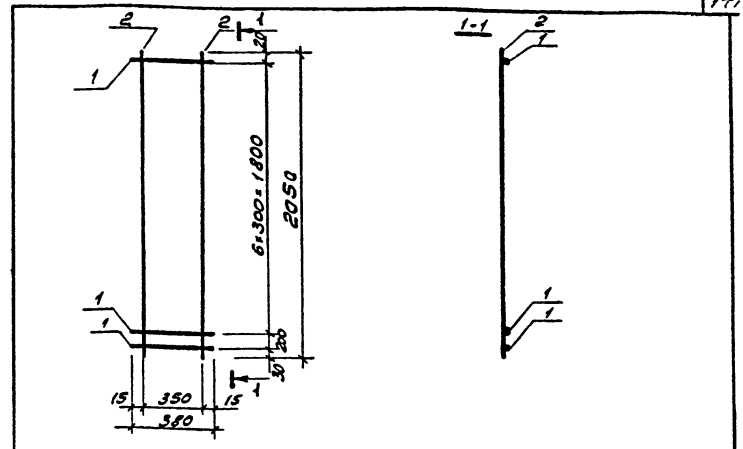

Формат	Зона	Поз.	Обозначение	Наименование	Кол.	Примечание
		1		А-I-8 ГОСТ 5781-82* ℓ=380	8	1.20
		2		А-III-12 ГОСТ 5781-82* ℓ=2050	2	3.64

1. Каркас готовить при помощи контактной точечной сварки в соответствии с ГОСТ 10922-75.
2. Для арматуры класса А-III сталь 35ГС, класса А-I - сталь марки ВСт3пс3.

ГИП	Боярчинов		
Нач.отд	Сидорова		
Гл.спец.	Зензеров		
Рук. гр.	Шайхратов		
Инж.	Пехенько		

503-4-47.87-КЖИ-КР17

Каркас плоский КР17

Стадия	Масса	
РП	4,84	
Лист 1	Листов 1	

Сталь

ГИПРОАВТОТРАНС Новосибирский филиал

Инв.№ подл. | Подпись и дата | Взам. инв.№

Копировал

Формат А3

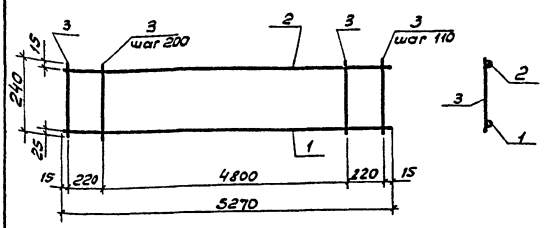

Формат	Зона	Поз.	Обозначение	Наименование	Кол.	Примечание
		1		А-III-22 ГОСТ 5781-82* ℓ=5270	1	15,70 кг
		2		А-III-12 ГОСТ 5781-82* ℓ=5270	1	4,69 кг
		3		А-III-6 ГОСТ 5781-82* ℓ=240	29	1,55 кг

Каркас готовить при помощи контактной точечной сварки в соответствии с ГОСТ 10922-75

ГИП	Бояршинов		503-4-47.87-КЖИ-КР18
Нач.отд	Сидорова		
Гл.спец	Зензеров		Каркас плоский КР 18
Рук.гр	Шайхратов		Стадия: РП; Масса: 21,94; Масштаб:
			Сталь 35ГС
			Лист 1 Листов 1
			ГИПРОАВТОТРАНС Новосибирский филиал

Инв.№ подл. | Подпись и дата | Взам.инв.№

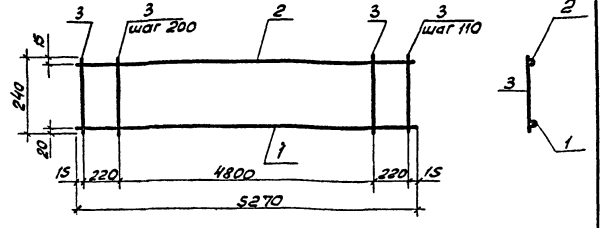

Формат	Зона	Поз.	Обозначение	Наименование	Кол.	Примечание
		1		А-III-18 ГОСТ 5781-82* ℓ=5270	1	10,53 кг
		2		А-III-12 ГОСТ 5781-82* ℓ=5270	1	4,69 кг
		3		А-III-6 ГОСТ 5781-82* ℓ=240	29	1,55 кг

Каркас готовить при помощи контактной точечной сварки в соответствии с ГОСТ 10922-75

ГИП	Бояршинов		503-4-47.87-КЖИ-КР19
Нач.отд	Сидорова		
Гл.спец	Зензеров		Каркас плоский КР 19
Рук.гр	Шайхратова		Стадия: РП; Масса: 16,77; Масштаб:
			Сталь 35ГС
			Лист 1 Листов
			ГИПРОАВТОТРАНС Новосибирский филиал

Альбом III

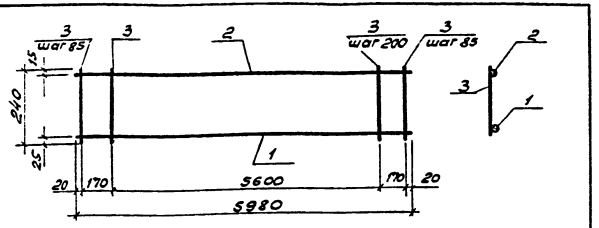

Формат	Зона	Поз.	Обозначение	Наименование	Кол.	Примечание
		1		А-III-22 ГОСТ 5781-82* ℓ=5980	1	17,84 кг
		2		А-III-12 ГОСТ 5781-82* ℓ=5980	1	5,32 кг
		3		А-III-6 ГОСТ 5781-82* ℓ=240	33	1,76 кг

Каркас готовить при помощи контактной точечной сварки в соответствии с ГОСТ 10922-75

Инв.№ подл. | Подпись и дата | Взам. инв.№

ГИП	Бояринов	
Нач.отд.	Сидорова	
Гл.спец.	Зензеров	
Рук.гр.	Шайхатова	

503-4-47.87-КЖИ-КР20

Каркас плоский КР 20

Стадия	Масса	Масштаб
РП	24,92	

Лист 1 Листов 1

Сталь 35 ГС

ГИПРОАВТОТРАНС
Новосибирский филиал

149

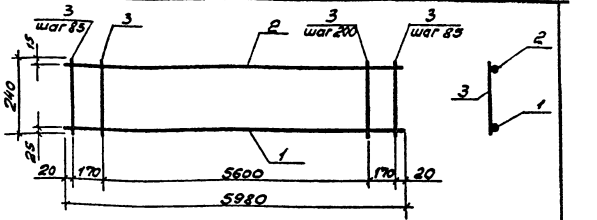

Формат	Зона	Поз.	Обозначение	Наименование	Кол.	Примечание
		1		А-III-18 ГОСТ 5781-82* ℓ=5980	1	14,95 кг
		2		А-III-12 ГОСТ 5781-82* ℓ=5980	1	5,32 кг
		3		А-III-6 ГОСТ 5781-82* ℓ=240	33	1,76 кг

Каркас готовить при помощи контактной точечной сварки в соответствии с ГОСТ 10922-75

Инв.№ подл. | Подпись и дата | Взам. инв.№

ГИП	Бояринов	
Нач.отд.	Сидорова	
Гл.спец.	Зензеров	
Рук.гр.	Шайхатова	

503-4-47.87-КЖИ-КР21

Каркас плоский КР 21

Стадия	Масса	Масштаб
РП	1803	

Лист 1 Листов 1

Сталь 35 ГС

ГИПРОАВТОТРАНС
Новосибирский филиал

Копировал

Формат А3

Альбом III

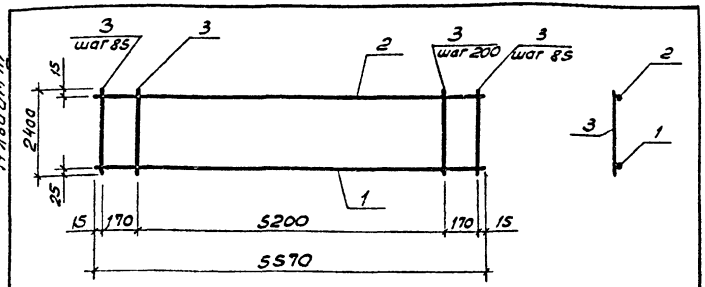

Формат	Зона	Поз.	Обозначение	Наименование	Кол.	Примечание
		1		А-III-22 ГОСТ 5781-82* е=5570	1	16,62кг
		2		А-III-12 ГОСТ 5781-82* е=5570	1	4,96кг
		3		А-III-6 ГОСТ 5781-82* е=240	30	1,60кг

Каркас готовить при помощи контактной точечной сварки в соответствии с ГОСТ 10922-75

ГИП	Боршинов	
Нач.отд.	Сидорова	
Гл.спец.	Зензеров	
Вед.инж. гр.	Шайхратова	

503-4-47.87-КЖИ-КР22

Каркас плоский КР 22

Стадия	Масса	Масштаб
РП	23,18	

Лист 1 | Листов 1

Сталь 35 ГС

ГИПРОАВТОТРАНС
Новосибирский филиал

Взам.Инв.№ | Подпись и дата | Инв.№ подл.

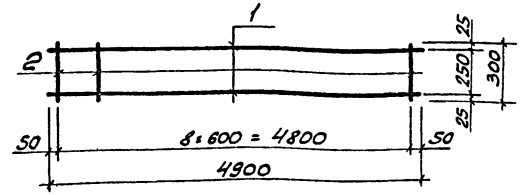

Формат	Зона	Поз.	Обозначение	Наименование	Кол.	Примечание
		1		А-I-10 ГОСТ 5781-82* е=4900	2	6,05кг
		2		А-I-10 ГОСТ 5781-82* е=300	9	1,67кг

1. Каркас сваривать во всех точках пересечения стержней контактной сваркой по ГОСТ 10922-75
2. Арматура класса АI - из стали ВСт 3 пс 3.

ГИП	Боршинов	
Нач.отд.	Сидорова	
Гл.спец.	Зензеров	
Вед.инж.	Кирьянова	
Инжен.	Голубцова	

503-4-47.87-КЖИ-КР23

Каркас плоский КР 23

Стадия	Масса	Масштаб
РП	7,72	

Лист 1 | Листов 1

Сталь

ГИПРОАВТОТРАНС
Новосибирский филиал

Альбом III

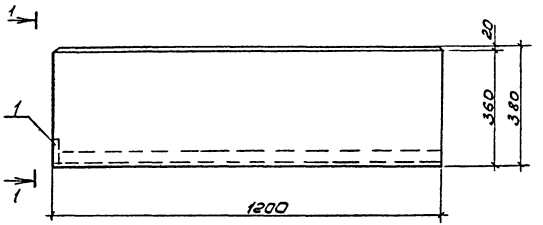

1 - 1

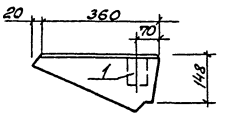

Формат	Зона	Поз	Обозначение	Наименование	Кол	Примечание
				Сборочные единицы		
			ГОСТ 8717.1-84	Ступень основная ЛС 12		
				Изделие закладное		
		1	ГОСТ 8717.1-84	М1	1	0,64 кг

Ведомость расхода стали на дополнительные закладные изделия, кг

Марка элемента	Изделие закладное							Общий расход
	Арматура класса			Прокат марки			всего	
	AIII 35ГС			ВСт3кп2				
	ГОСТ 5781-82*			ГОСТ 103-76*				
	ф8		Итого	60х8		Итого		
ЛС12-1	0,19		0,19	0,45		0,45	0,64	0,64

ГИП	Бояршинов		503-4-47.87 КЖИ-ЛС12-1
Нач. отд	Сидорова		
Гл. спец.	Зендеров		Ступень ЛС 12-1
Вед. инж.	Кирьянова		Железобетон
Инжен	Голубцова		

Стадия	Масса	Масштаб
РП		
Лист 1	Листов 1	

ГИПРОАВТОТРАНС
Новосибирский филиал

Инв. № подл. | Подпись и дата | Взам. инв. №

Копировал

Формат А4

Альбом III

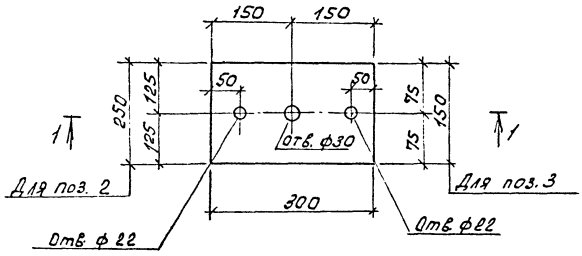

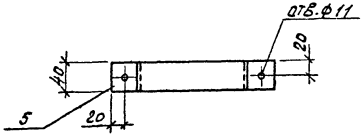

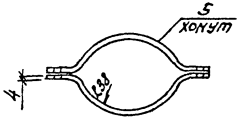

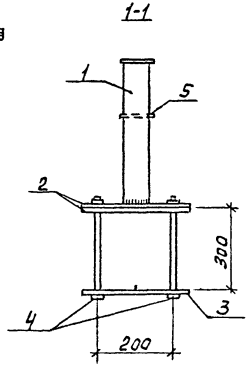

Формат	Зона	Поз.	Обозначение	Наименование	Кол.	Примечание
				Сборочные единицы		
				Детали		
		1		Труба dн 76 ℓ=550	1	6,13кг
		2		-10х250 ГОСТ19903-74* ℓ=300	2	5,89кг
		3		-10х150 ГОСТ19903-74* ℓ=300	1	3,53кг
		4		Болт с гайкой М20 ℓ=380	2	0,007кг
		5		-4х40 ГОСТ19903-74* ℓ=420	1	0,53кг

1. Прокат из стали марки В Ст3ПС6 по ТУ14-1-3023-80.

ГИП	Бояршинов		503-4-47.87-КЖИ-МС1
Нач.отд.	Сидорова		
Гл.спец.	Зензеров		Изделие соединительное МС1
Вед.инж.	Кирьянова		
Инж.	Голубцова		

Стадия	Масса	Масштаб
РП		

Лист 1 Листов 1

Сталь

ГИПРОАВТОТРАНС Новосибирский филиал

Копировал Друг- Формат

Инв.№ подл. | Подпись и дата | Взам.инв.№

Альбом III

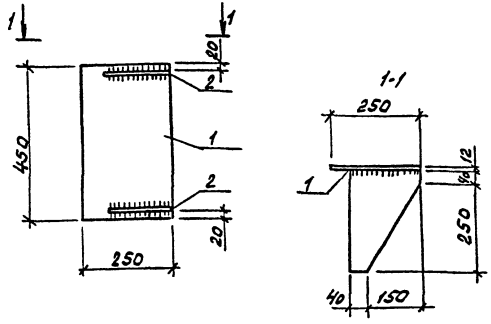

Формат	Зона	Поз.	Обозначение	Наименование	Кол.	Примечание
		1		полоса-250х12 ℓ=450 ГОСТ 82-70*	1	10,6кг
		2		полоса-150х10 ℓ=290 ГОСТ 103-76*	2	8,65кг

1. Сварку производить электродами типа Э42 ГОСТ 9467-75; высота шва $h_{шв}$ = 6мм.

Инв.№ подл. | Подпись и дата | Взам. инв.№

ГИП	Бояршинов		
Нач.отд.	Сидорова		
Гл.спец.	Зензеров		
Вед.инж.	Кирьянова		
Инж.	Стельчакова		

503-4-47.87-КЖИ-МС2

Изделие соединительное МС2

Стадия	Масса	Масштаб
РП	19,25	

Лист 1 | Листов 1

ВСт3 ПС6-1 ТУ14-1-3023-80

ГИПРОАВТОТРАНС Новосибирский филиал

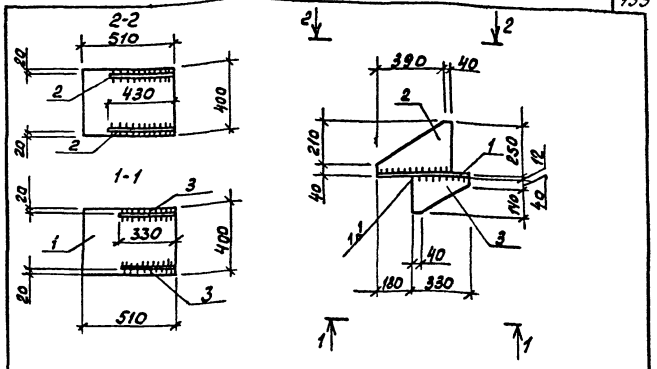

Формат	Зона	Поз.	Обозначение	Наименование	Кол.	Примечание
		1		полоса-400х12 ℓ=510 ГОСТ 82-70*	1	19,22кг
		2		полоса-250х8 ℓ=430 ГОСТ 82-70*	2	13,5кг
		3		полоса-180х8 ℓ=330 ГОСТ 103-76*	2	7,46кг

1. Сварку производить электродами типа Э42 ГОСТ 9467-75, высота шва $h_{шв}$ = 6мм

ГИП	Бояршинов		
Нач.отд.	Сидорова		
Гл.спец.	Зензеров		
Вед.инж.	Кирьянова		
Инж.	Стельчакова		

503-4-47.87-КЖИ-МС3

Изделие соединительное МС3

Стадия	Масса	Масштаб
РП	40,18	

Лист 1 | Листов 1

ВСт3 ПС6-1 ТУ 14-1-3023-80

ГИПРОАВТОТРАНС Новосибирский филиал

Копировал Формат А4

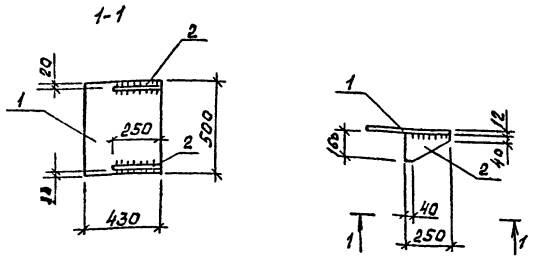

Формат	Зона	Поз.	Обозначение	Наименование	Кол.	Примечание
		1		-420х12 ℓ=500 ГОСТ 82-70*	1	19,8 кг
		2		-160х8 ℓ=250 ГОСТ 103-76*	2	5,03 кг

1. Сварку производить электродами типа Э42 ГОСТ 9467-75, Высота шва $h_{шв.}$ = 6мм

ГИП	Бобришов		
Нач.отд.	Сидорова		
Гл.спец.	Зензеров		
Ведущ.	Кирьянова		
Инж.	Снельчаков		

503-4-47.87 -КЖИ-МС4

Изделие соединительное МС4

Стадия	Масса	Масштаб
РП	24,83	

Лист 1 Листов 1

В Ст3 ПС6-1 ТУ 14-1-3023-80

ГИПРОАВТОТРАНС Новосибирский филиал

Копировал Формат А4

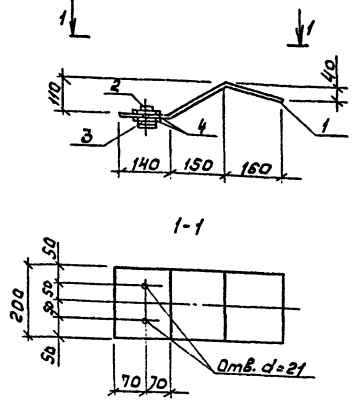

Формат	Зона	Поз.	Обозначение	Наименование	Кол.	Примечание
		1		-200х10 ℓ=450 ГОСТ 103-76*	1	7,07 кг
		2		Болт М20х80.58 ГОСТ 7798-70*	2	0,54 кг
		3		Гайка М20.5.ГОСТ 5915-70*	4	0,25 кг
		4		Шайба 20.01 ГОСТ 11371-78	4	0,15 кг

ГИП	Бобришов		
Нач.отд.	Сидорова		
Гл.спец.	Зензеров		
Ведущ.	Кирьянова		
Инж.	Снельчаков		

503-4-47.87- КЖИ- МС5

Изделие соединительное МС5

Стадия	Масса	Масштаб
РП	8,01	

Лист 1 Листов 1

В Ст3 ПС6-1 ТУ14-1 3023-80

ГИПРОАВТОТРАНС Новосибирский филиал

Копировал Формат А4

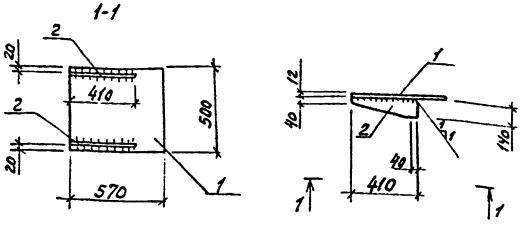

Формат	Зона	Поз.	Обозначение	Наименование	Кол.	Примечание
		1		Полоса-5 $\frac{0}{+1,2}$ 12 ℓ=370 ГОСТ 82-70*	1	26,85кг
		2		Полоса-140×8 ℓ=410 ГОСТ 103-76	2	7,21кг

1. Сварку производить электродами типа Э42 ГОСТ 9467-75, Высота шва $h_{шв}$ = 6мм

ГИП	Бобришков		503-4-47.87-КЖИ-МС6
Нач.отд.	Сиборова		
Гл.спец.	Зензеров		Изделие соединительное МС6
Вед.инж.	Сырьянова		
Инж.	Снельчаков		

Стадия	Масса	Масштаб
РП	3406	

Лист 1 Листов 1

В Ст3 ПС6-1 ТУ14-1-3023-80

ГИПРОАВТОТРАНС Новосибирский филиал

Копировал друг- Формат А4

Инв.№ подл. | Подпись и дата | Взам. инв.№

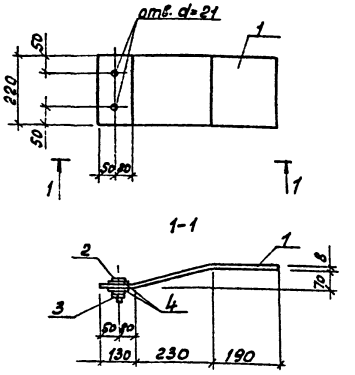

Формат	Зона	Поз.	Обозначение	Наименование	Кол.	Примечание
		1		Полоса-8×220 ℓ=580 ГОСТ 19903-74*	1	8,02кг
		2		Болт М20×80.58 ГОСТ 7798-70*	2	0,54кг
		3		Гайка М20.5 ГОСТ 5915-70*	4	0,25кг
		4		Шайба 20.01 ГОСТ 11371-78	4	0,15кг

ГИП	Бобришков		503-4-47.87-КЖИ-МС7
Нач.отд.	Сиборова		
Гл.спец.	Зензеров		Изделие соединительное МС7
Вед.инж.	Сырьянова		
Инж.	Снельчаков		

Стадия	Масса	Масштаб
РП	8,96	

Лист 1 Листов 1

В Ст3 ПС6-1 ТУ14-1-3023-80

ГИПРОАВТОТРАНС Новосибирский филиал

Копировал друг- Формат А4

Инв.№ подл. | Подпись и дата | Взам. инв.№

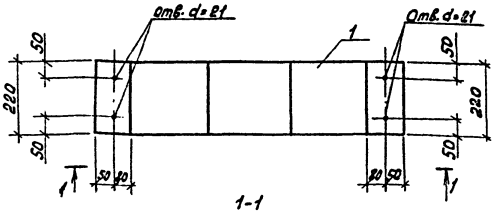

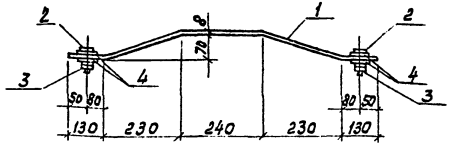

Формат	Зона	Поз.	Обозначение	Наименование	Кол.	Примечание
		1		полоса-8×220 ГОСТ 19903-74* ℓ=1000	1	13,82 кг
		2		Болт М20×80.58 ГОСТ 7798-70*	4	1,08 кг
		3		Гайка М20.5 ГОСТ 5915-70*	8	0,5 кг
		4		Шайба 20.01 ГОСТ 11371-78	8	0,3 кг

Инв.№ подл. | Подпись и дата | Взам. инв.№

ГИП	Боярщинов		503-4-47.87-КЖИ-МС8
Нач.отд.	Сидорова		
Гл.спец.	Зензерова		Изделие соединительное МС8
Вед.инж.	Кирьянова		Стадия: РП; Масса: 15,7; Масштаб:
Инж.	Мельчакова		Лист 1; Листов 1
			В Ст3 ПС6-1 ТУ 14-1-3023-80
			ГИПРОАВТОТРАНС Новосибирский филиал

Копировал

Формат А4

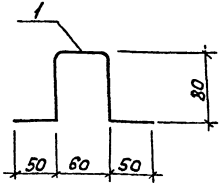

Формат	Зона	Поз.	Обозначение	Наименование	Кол.	Примечание
		1		А-I-10 ГОСТ 5781-82* ℓ=320	1	0,20 кг

Инв.№ подл. | Подпись и дата | Взам. инв.№

ГИП	Боярщинов		503-4-47.87-КЖИ-П1
Нач.отд.	Сидорова		
Гл.спец.	Зензерова		Петля П1
Вед.инж.	Кирьянова		Стадия: РП; Масса: 0,20; Масштаб:
Инж.	Мельчакова		Лист 1; Листов 1
			Сталь
			ГИПРОАВТОТРАНС Новосибирский филиал

Копировал

Формат А4

Альбом VII

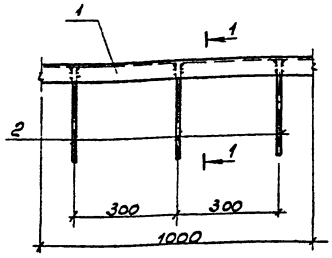

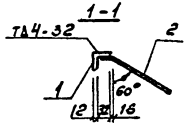

Формат	Зона	Поз.	Обозначение	Наименование	Кол.	Примечание
		1		L50×5 ГОСТ 8509-86 ℓ=1000	1	3,8 кг
		2		A-III-8 ГОСТ 5781-82* ℓ=250	3	0,3 кг

1. Прокат из стали марки ВСт 3пс6-1 по ТУ 14-1-3023-80, арматура кл. A-III из стали марки 35ГС.

ГИП	Бояршинов		503-4-47.87.КЖИ-МН1
Нач.отд	Сидорова		
Гл.спец	Зензеров		Изделие закладное МН 1
Рук.гр	Шайхатова		
Инж.	Печенько		Сталь

Стадия	Масса	Масштаб
РП	4,1	1:20
Лист 1	Листов 1	

ГИПРОАВТОТРАНС Новосибирский филиал

Инв.№ подл. | Подпись и дата | Взам. инв.№

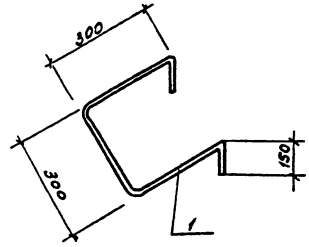

Формат	Зона	Поз.	Обозначение	Наименование	Кол.	Примечание
		1		A-I-20 ГОСТ 5781-82* ℓ=1200		2,96 кг

Арматура класса AI из стали марки ВСт 3пс3 ГОСТ 380-71*.

ГИП	Бояршинов		503-4-47.87.КЖИ-МН2
Нач.отд	Сидорова		
Гл.спец	Зензеров		Изделие закладное МН 2
Рук.гр	Шайхатова		
Инж.	Печенько		Сталь

Стадия	Масса	Масштаб
РП	2,96	
Лист 1	Листов 1	

ГИПРОАВТОТРАНС Новосибирский филиал

Инв.№ подл. | Подпись и дата | Взам. инв.№

Копировал А4

Формат А3

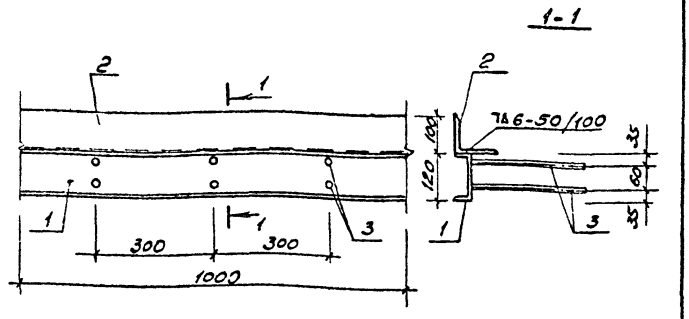

Формат	Зона	Поз.	Обозначение	Наименование	Кол.	Примечание
		1		⌐12 ГОСТ 8240-72* ℓ=1000	1	10,4 кг
		2		L140×10 ГОСТ 8509-86 ℓ=1000	1	21,5 кг
		3		А-III-10 ГОСТ 5781-82* ℓ=300	6	1,11 кг

Прокат из стали марки ВСт3пс6-1 по ТУ14-1-3023-80, арматура кл. А-III из стали марки 35ГС.

ГИП	Боярчинов		
Нач.отд.	Сидорова		
Гл.спец.	Зензеров		
Рук.гр.	Шайхратов		
Инж.	Печенько		

503-4-47.87-КЖИ-МН3

Изделие закладное МН3	Стадия	Масса	Масштаб
	РП	33,01	
	Лист 1	Листов 1	
Сталь	ГИПРОАВТОТРАНС Новосибирский филиал		

Инв.№подл. | Подпись и дата | Взам.инв.№

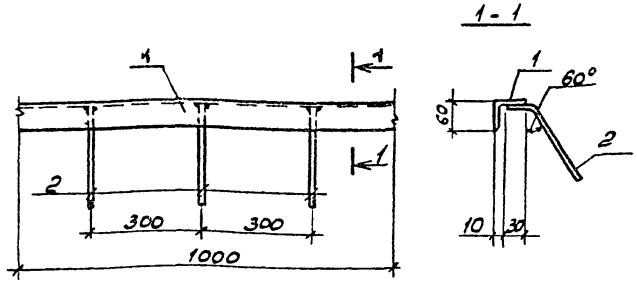

Формат	Зона	Поз.	Обозначение	Наименование	Кол.	Примечание
Б4		1		L100×7 ГОСТ 8509-86 ℓ=1000	1	10,8 кг
Б4		2		А-III-8 ГОСТ 5781-82* ℓ=180	3	0,33 кг

1. Прокат из стали марки ВСт3пс6-1 по ТУ14-1-3023-80, арматура кл. А-III из стали марки 35ГС.

ГИП	Боярчинов		
Нач.отд.	Сидорова		
Гл.спец.	Зензеров		
Рук.гр.	Шайхратов		
Инженер	Печенько		

503-4-47.87-КЖИ-МН4

Изделие закладное МН4	Стадия	Масса	Масштаб
	РП	11,13	
	Лист 1	Листов 1	
Сталь	ГИПРОАВТОТРАНС Новосибирский филиал		

Инв.№подл. | Подпись и дата | Взам.инв.№

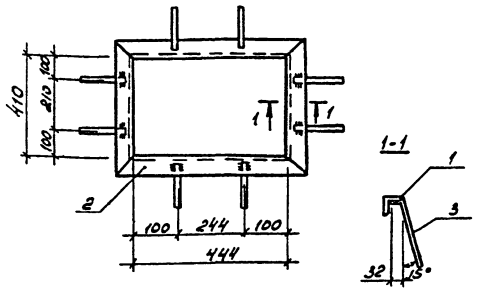

Формат	Зона	Поз.	Обозначение	Наименование	Кол.	Примечание
		1		L50×5 ГОСТ 8509-86 ℓ=510	2	3,85 кг
		2		L50×5 ГОСТ 8509-86 ℓ=544	2	4,10 кг
		3		А-III-8 ГОСТ 5781-82* ℓ=250	8	0,79 кг

1. Приварку стержней к прокатной стали производить электродуговой сваркой электродами типа Э-42 по ГОСТ 9467-75 $h_{шв}$ = 4 мм.
2. Арматуру класса AIII применять из стали 35ГС.
3. Прокат из стали марки ВСт3пс6-1 по ТУ14-1-3023-80

ГИП	Бояринов		503-4-47.87.КЖИ-МН5
Нач.отд.	Сидорова		
Гл.спец.	Зензеров		Изделие закладное МН5
Рук.гр.	Шайхатова		
Инж.	Пехенька		Сталь

Стадия	Масса	Масштаб
РП	8,74	

Лист 1 Листов 1

ГИПРОАВТОТРАНС Новосибирский филиал

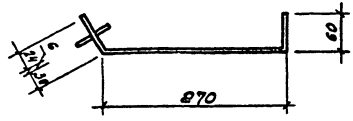

Формат	Зона	Поз.	Обозначение	Наименование	Кол.	Примечание
		1		А-I-10 ГОСТ 5781-82* ℓ=390	1	0,24 кг
		2		-60×6 ГОСТ 19903-74* ℓ=60	1	0,17 кг

1. Прокат из стали марки ВСт3кп2 по ГОСТ 380-71*
Арматура кл. AI из стали марки Ст3пс3.

ГИП	Бояринов		503-4-47.87.КЖИ-МН6
Нач.отд.	Сидорова		
Гл.спец.	Зензеров		Изделие закладное МН6
Рук.гр.	Шайхатова		
Инж.	Пехенька		Сталь

Стадия	Масса	Масштаб
РП	0,41	

ГИПРОАВТОТРАНС Новосибирский филиал

Копировал

Формат А3

Альбом III

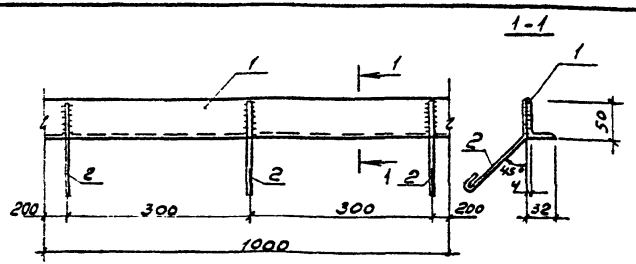

Формат	Зона	Поз.	Обозначение	Наименование	Кол	Примечание
		1		L50×32×4 ГОСТ 8510-86 ℓ=1000	1	2.49кг
		2		А-III-8 ГОСТ 5781-82* ℓ=120	3	0,14кг

1. Прокат из стали марки ВСт3кп2 по ГОСТ 380-71*, арматура класса А-III из стали марки 35 ГС.

ГИП	Бояршинов		
Нач.отд.	Сидорова		
Гл.спец.	Зензеров		
Рук.гр.	Шайхратова		
Инж.	Пехенько		

503-4-47.87- КЖИ-МН7

Изделие закладное МН7

Стадия	Масса	Масштаб
РП	2,63	

Лист 1 Листов 1

Сталь

ГИПРОАВТОТРАНС Новосибирский филиал

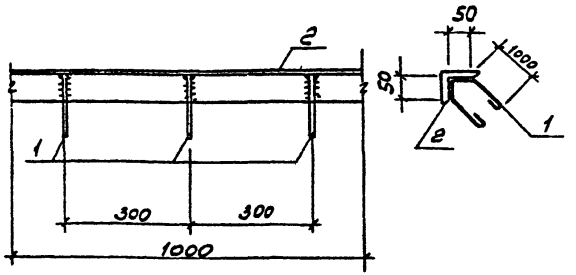

Формат	Зона	Поз.	Обозначение	Наименование	Кол	Примечание
		1		А-I-6 ГОСТ 5781-82* ℓ=350	3	0,24кг
		2		L63×5 ГОСТ 8509-86 ℓ=1000	1	4.81кг

1. Прокат из стали марки ВСт3пс6-1 по ТУ14-1-3023-80, арматура класса А-III из стали марки 35 ГС.

ГИП	Бояршинов		
Нач.отд.	Сидорова		
Гл.спец.	Зензеров		
Рук.гр.	Шайхратова		
Инж.	Пехенько		

503-4-47.87- КЖИ-МН8

Изделие закладное МН8

Стадия	Масса	Масштаб
РП	5,05	

Лист 1 Листов 1

Сталь

ГИПРОАВТОТРАНС Новосибирский филиал

Инв. № подл. | Подпись и дата | Взам. инв. №

Альбом III

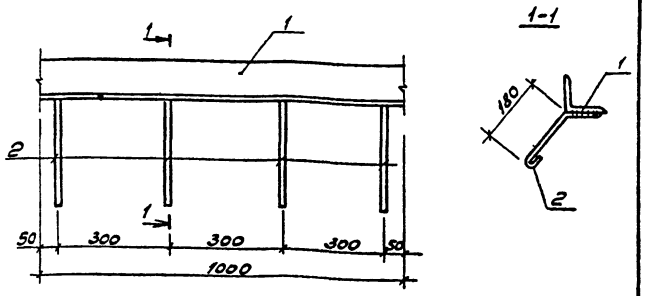

Формат	Зона	Поз.	Обозначение	Наименование	Кол.	Примечание
		1		⌊50×5 ГОСТ 8509-86 ℓ=1000	1	3,77 кг
		2		А-III-6 ГОСТ 5781-82* ℓ=300	4	0,27 кг

1. Прокат из стали марки ВСт3пс6-1 по ТУ14-1-3023-80, арматура класса А-III из стали марки 35 ГС.

ГИП	Бояршинов		
Нач. отд.	Сидорова		
Гл. спец.	Зензеров		
Рук. гр.	Шайхратова		
Инж.	Пехенько		

503-4-47.87-КЖИ-МН9

Изделие закладное МН9

Стадия	Масса	Масштаб
РП	4,04	

Лист 1 Листов 1

ГИПРОАВТОТРАНС Новосибирский филиал

Инв. № подл. | Подпись и дата | Взам. инв. №

Формат А3

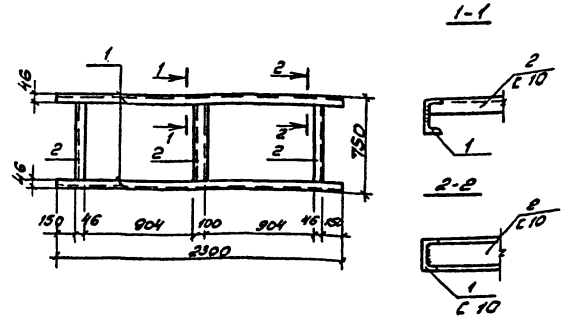

Формат	Зона	Поз.	Обозначение	Наименование	Кол.	Примечание
		1		⌊10 ГОСТ 8240-72* ℓ=2300	2	39,5 кг
		2		⌊10 ГОСТ 8240-72* ℓ=740	3	19,07 кг

1. Сварку производить электродами типа Э42 ГОСТ 9467-75 $h_{шв}$ = 6мм

ГИП	Бояршинов		
Нач. отд.	Сидорова		
Гл. спец.	Зензеров		
Вед. инж.	Кирьянова		
Инжен.	Голубцова		

503-4-47.87-КЖИ-МН 10

Изделие закладное МН 10

Стадия	Масса	Масштаб
РП	58,57	

Лист 1 Листов 1

Сталь ВСт3кп2 ГОСТ 380-71*

ГИПРОАВТОТРАНС Новосибирский филиал

Инв. № подл. | Подпись и дата | Взам. инв. №

Копировал

Формат А3

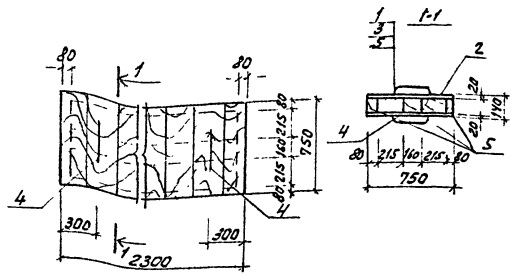

Формат	Зона	Поз.	Обозначение	Наименование	Кол.	Примечание
		1	ГОСТ 19903-74*	Кровельная сталь δ=0.25		6,8 кг
		2	ГОСТ 9573-82	Минераловатные плиты γ=100 кг/м³	0,2	м³
		3	ГОСТ 2850-80*	Асбестовый картон δ=5мм	3,6	м²
		4		А-I-20 ГОСТ 5781-82* ℓ=1600	2	7,9 кг
		5		Древесина	0,5	м³

Инв.№ подл. | Подпись и дата | Взам. инв.№

ГИП	Боярчинов		
Нач.отд.	Сидорова		
Гл.спец.	Зензеров		
Вед.инж.	Кирьянова		
Инж.	Голубцова		

503-4-47.87-КЖИ-Щ1

Щит Щ1

Стадия	Масса	Масштаб
РП		
Лист 1	Листов 1	

ГИПРОАВТОТРАНС
Новосибирский филиал

Формат А4

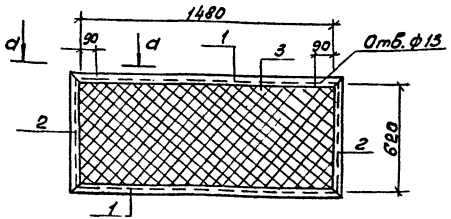

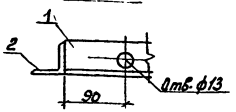

Формат	Зона	Поз.	Обозначение	Наименование	Кол.	Примечание
		1		L50×5 ГОСТ 8509-86 ℓ=1580	2	11,90 кг
		2		L50×5 ГОСТ 8509-86 ℓ=720	2	5.4 кг
		3		Сетка №20 ГОСТ 5336-80		
				F=0,92 м²		1,60 кг

1. Сварку производить электродами типа Э42 ГОСТ 9467-75 $h_{шв}$=6мм

Инв.№ подл. | Подпись и дата | Взам. инв.№

ГИП	Боярчинов		
Нач.отд.	Сидорова		
Гл.спец.	Зензеров		
Вед.инж.	Кирьянова		
Инж.	Пехенько		

503-4-47.87-КЖИ-РШ1

Решетка РШ1

Сталь ВСт3кп2 ГОСТ 380-71*

Стадия	Масса	Масштаб
РП	18,9	
Лист 1	Листов 1	

ГИПРОАВТОТРАНС
Новосибирский филиал

Копировал

Формат А4

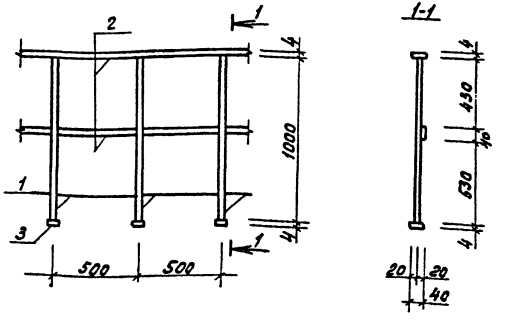

Формат	Зона	Поз.	Обозначение	Наименование	Кол.	Примечание
		1		А-Т-22 ГОСТ 5781-82* ℓ=1000	3	8,95 кг
		2		-40×4 ГОСТ 103-76* ℓ=1000	2	2,52 кг
		3		-40×4 ГОСТ 103-76* ℓ=40	3	0,15 кг

1. Сварку производить электродами типа 942 ГОСТ 9467-75 $h_{шв}$ = 4мм

ГИП	Бояршинов		
Нач.отд	Сидоров		
Гл.спец.	Зензеров		
Вед.инж.	Лапшина		

503-4-47.87-КЖИ-ОГ1

Ограждение ОГ1

Стадия	Масса	Масштаб
РП	11,62	
Лист 1	Листов 1	

В Ст 3 кп2 ГОСТ 380-71*

ГИПРОАВТОТРАНС Новосибирский филиал

Формат А4

Инв.№ подл. | Подпись и дата | Взам.инв.№

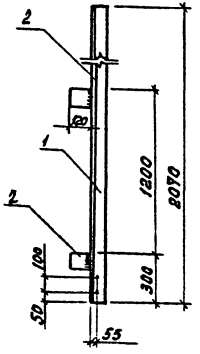

Формат	Зона	Поз.	Обозначение	Наименование	Кол.	Примечание
		1		L 160×10 ГОСТ 8509-86 ℓ=2070	1	51,07 кг
		2		-100×10 ГОСТ 19903-74* ℓ=120	2	1,88 кг

1. Прокат из стали марки В Ст3ПС6-1 по ТУ14-1-3023-80.
2. Сварку производить электродами типа Э42 ГОСТ 9467-76, высота шва $h_{шв}$ = 6мм.

ГИП	Бояршинов		
Нач.отд	Сидоров		
Гл.спец.	Зензеров		
Вед.инж.	Кирьянова		
Инж.	Нерзякова		

503-4-47.87-КЖИ-НФ1

Насадка торцового фахверка НФ1

Стадия	Масса	Масштаб
РП	52,95	
Лист 1	Листов 1	

Сталь

ГИПРОАВТОТРАНС Новосибирский филиал

Копировал Фрунз.

Формат А4

Инв.№ подл. | Подпись и дата | Взам.инв.№

Альбом III

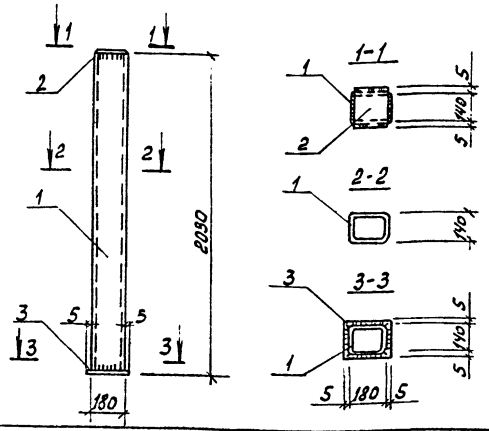

Формат	Зона	Поз.	Обозначение	Наименование	Кол.	Примечание
		1		Гн 0180×140×5 ТУ 36-2287-80, ℓ=2030	1	49,4 кг
		2		-150×8 ГОСТ 103-76*, ℓ=180	1	1,7 кг
		3		-150×10 ГОСТ 103-76*, ℓ=190	1	2,24 кг

ГИП	Боярщинов		
Нач. отд.	Сидорова		
Гл. спец.	Зензеров		
Вед. инж.	Кирьянова		
Инж.	Нерзякова		

503-4-47.87- КЖИ-Т5-1

Стальной элемент фахверка Т5-1

Стадия	Масса	Масштаб
РП	53,34	

Лист 1 | Листов 1

В Ст3 Сп5 ГОСТ 380-71*

ГИПРОАВТОТРАНС Новосибирский филиал

Формат А4

Взам. инв. №

Подпись и дата

Инв. № подл.

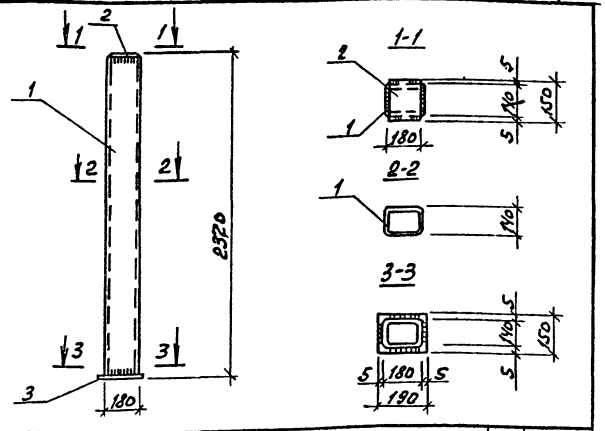

Формат	Зона	Поз.	Обозначение	Наименование	Кол.	Примечание
		1		Гн 0180×140×5 ТУ 36-2287-80, ℓ=2320	1	56,52 кг
		2		-150×8 ГОСТ 103-76*, ℓ=180	1	1,7 кг
		3		-150×10 ГОСТ 103-76*, ℓ=190	1	2,24 кг

ГИП	Боярщинов		
Нач. отд.	Сидорова		
Гл. спец.	Зензеров		
Вед. инж.	Кирьянова		
Инж.	Нерзякова		

503-4-47.87- КЖИ-Т5-2

Стальной элемент фахверка Т5-2

Стадия	Масса	Масштаб
РП	60,46	

Лист 1 | Листов 1

В Ст 3 СП5 ГОСТ 380-71*

ГИПРОАВТОТРАНС Новосибирский филиал

Копировал

Формат А4

Альбом III

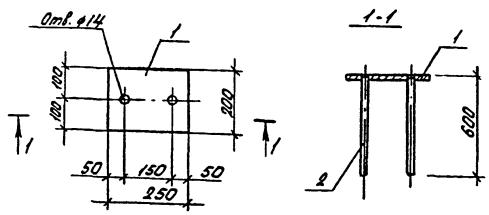

Формат	Зона	Поз.	Обозначение	Наименование	Кол.	Примечание
		1		-200х10 ГОСТ 19903-74* ℓ=250	1	3,93 кг
		2		Круг В12 ГОСТ 2590-71* ℓ=600	2	1,06 кг

1. Прокат из стали марки Ст3 пс 6-1 по ТУ 14-1-3023-80, круг В12-В ст3 сп2 по ГОСТ 380-71**

Инв.№ подл. | Подпись и дата | Взам. инв.№

ГИП	Бояршинов	
Нач.отд.	Сидорова	
Д.спец.	Зенгеров	
Ведущ.	Курьянова	
Инж.	Михайлова	

503-4-47.87-КНН-МС9

Изделие соединительное МС9

Стадия	Масса	Масштаб
РП	4,99	

Лист 1 Листов 1

ГИПРОАВТОТРАНС Новосибирский филиал

Альбом

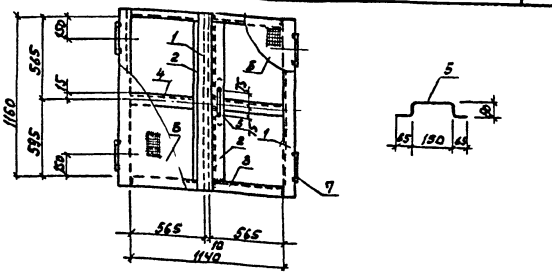

Формат	Зона	Поз.	Обозначение	Наименование	Кол.	Примечание
		1		L50х5 ГОСТ 8509-86 ℓ=1260	3	14,25 кг
		2		L50х5 ГОСТ 8509-86 ℓ=1160	2	8,75 кг
		3		L50х5 ГОСТ 8509-86 ℓ=565	4	8,52 кг
		4		L50х5 ГОСТ 8509-86 ℓ=560	2	4,22 кг
		5		А-I-10 ГОСТ 5781-82* ℓ=450	1	0,28 кг
		6		-1060х12,5 ГОСТ 19903-74* ℓ=1200	2	49,94 кг
		7		Петля НП-2-00	4	2,40 кг

1. Сварку всех металлоконструкций производить электродами типа Э42 по ГОСТ 9467-75. Толщина шва $h_{шв}$ = 4мм.
2. Прокат из стали марки В Ст3 пс 6-1 по ТУ 14-1-3023-80.
3. Арматура класса А-I из стали марки В Ст 3 пс 3.

Инв.№ подл. | Подпись и дата | Взам. инв.№

ГИП	Бояршинов	
Нач.отд.	Сидорова	
Гл.спец.	Зенгеров	
Рук.гр.	Шафранов	
Инж.	Пеженько	

503-4-47.87-КНН-КМ1

Крышка металлическая КМ1

Стадия	Масса	Масштаб
РП	88,36	

Лист 1 Листов 1

Сталь

ГИПРОАВТОТРАНС Новосибирский филиал

Копировал Груз. Формат А4

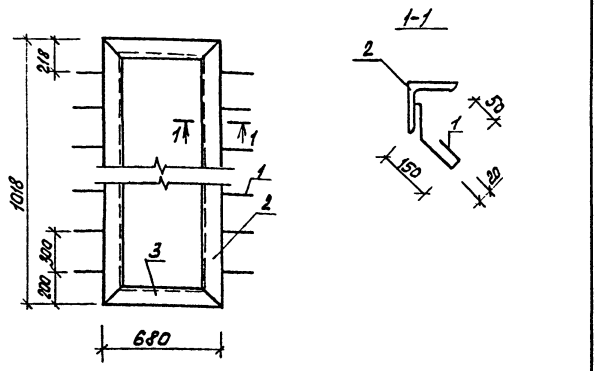

Формат	Зона	Поз.	Обозначение	Наименование	Кол.	Примечание
		1		ф6 А I ГОСТ 5781-82*, ℓ=290	6	0,39 кг
		2		L75×6 ГОСТ 8509-86, ℓ=1018	2	9,67 кг
		3		L75×6 ГОСТ 8509-86, ℓ=680	2	5,13 кг

ГИП	Водяшин		503-4-47.87- АРИ-МН-1
Нач.отд.	Сиборова		
Гл.спец.	Бавин		Закладная рамка МН-1
Рук.гр.	Загородних		
Вед.арх.	Окунцов		
			Сталь В Ст3 кп2 ГОСТ 380-71*

Стадия	Масса	Масштаб
РП	13,2	
Лист 1	Листов 2	

ГИПРОАВТОТРАНС Новосибирский филиал

Формат А4

Инв.№ подл. | Подпись и дата | Взам.инв.№

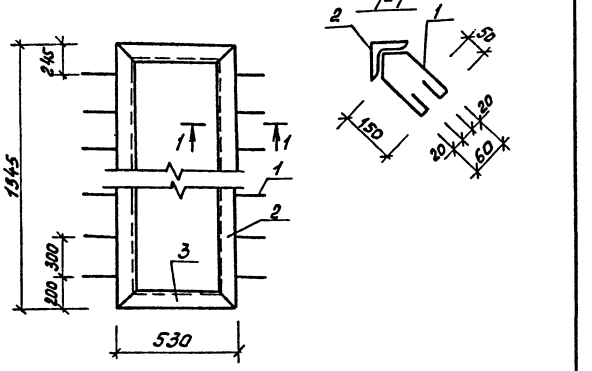

Формат	Зона	Поз.	Обозначение	Наименование	Кол.	Примечание
		1		ф6 А I ГОСТ 5781-82*, ℓ=530	8	0,93 кг
		2		L50×5 ГОСТ 8509-86, ℓ=1345	2	10,18 кг
		3		L50×5 ГОСТ 8509-86, ℓ=595	2	4,45 кг

ГИП	Водяшин		503-4-47.87- АРИ-МН-2
Нач.отд.	Сиборова		
Гл.спец.	Бавин		Закладная рамка МН-2
Рук.гр.	Загородних		
Вед.арх.	Окунцов		
			Сталь В Ст3 кп2 ГОСТ 380-71*

Стадия	Масса	Масштаб
РП	15,6	
Лист 2	Листов 2	

ГИПРОАВТОТРАНС Новосибирский филиал

Копировал Формат А4

Инв.№ подл. | Подпись и дата | Взам.инв.№

Отпечатано
в Новосибирском филиале ЦИТП
630064 г Новосибирск пр. Карла Маркса 1
Выдано в печать 11" XI 1988 г.
Заказ 1-3314 Тираж 160

gost.e-ecolog.ru