ТИПОВОЙ ПРОЕКТ 503-4-47.87

ПРОФИЛАКТОРИЙ ДЛЯ ПОСТОВОГО ОБСЛУЖИВАНИЯ 300 ГРУЗОВЫХ АВТОМОБИЛЕЙ

АЛЬБОМ II

КОНСТРУКЦИИ ЖЕЛЕЗОБЕТОННЫЕ, КОНСТРУКЦИИ МЕТАЛЛИЧЕСКИЕ, ОТОПЛЕНИЕ, ВЕНТИЛЯЦИЯ, ВНУТРЕННИЕ ВОДОПРОВОД И КАНАЛИЗАЦИЯ

gost.e-ecolog.ru

Привязан

Инв. №

ТИПОВОЙ ПРОЕКТ 503-4-47.87

ПРОФИЛАКТОРИЙ ДЛЯ ПОСТОВОГО ОБСЛУЖИВАНИЯ 300 ГРУЗОВЫХ АВТОМОБИЛЕЙ

АЛЬБОМ II

СОСТАВ ПРОЕКТА

АЛЬБОМ I ПОЯСНИТЕЛЬНАЯ ЗАПИСКА, ТЕХНОЛОГИЯ ПРОИЗВОДСТВА, СИЛОВОЕ ЭЛЕКТРООБОРУДОВАНИЕ, ЭЛЕКТРИЧЕСКОЕ ОСВЕЩЕНИЕ, АВТОМАТИЗАЦИЯ САНИТАРНО-ТЕХНИЧЕСКИХ СИСТЕМ, СВЯЗЬ И СИГНАЛИЗАЦИЯ, АРХИТЕКТУРНЫЕ РЕШЕНИЯ

АЛЬБОМ II КОНСТРУКЦИИ ЖЕЛЕЗОБЕТОННЫЕ, КОНСТРУКЦИИ МЕТАЛЛИЧЕСКИЕ, ОТОПЛЕНИЕ, ВЕНТИЛЯЦИЯ, ВНУТРЕННИЕ ВОДОПРОВОД И КАНАЛИЗАЦИЯ

АЛЬБОМ III СТРОИТЕЛЬНЫЕ ИЗДЕЛИЯ

АЛЬБОМ IV СПЕЦИФИКАЦИИ ОБОРУДОВАНИЯ

АЛЬБОМ V ЗАДАНИЕ ЗАВОДУ ИЗГОТОВИТЕЛЮ ПО АВТОМАТИЗАЦИИ САНИТАРНО-ТЕХНИЧЕСКИХ СИСТЕМ

АЛЬБОМ VI ВЕДОМОСТИ ПОТРЕБНОСТИ В МАТЕРИАЛАХ

АЛЬБОМ VII СМЕТЫ (ЧАСТЬ I, ЧАСТЬ II)

АЛЬБОМ VIII ПРОЕКТНАЯ ДОКУМЕНТАЦИЯ ПО ПЕРЕВОДУ ПОМЕЩЕНИЙ ПОДВАЛА НА РЕЖИМ ПРУ

РАЗРАБОТАН НОВОСИБИРСКИМ ФИЛИАЛОМ ИНСТИТУТА „ГИПРОАВТОТРАНС"

УТВЕРЖДЕН И ВВЕДЕН В ДЕЙСТВИЕ МИНАВТОТРАНСОМ РСФСР ПРОТОКОЛ ОТ 15.09.87 N 13

ГЛАВНЫЙ ИНЖЕНЕР ФИЛИАЛА Я.И.ВИЛЬБЕРГЕР
ГЛАВНЫЙ ИНЖЕНЕР ПРОЕКТА В.С.БОЯРШИНОВ

Привязан

Инв.№

Альбом II

Наименование	Марка листа	№ страницы
Содержание альбома		2
Содержание альбома		3
Общие данные (начало)	КЖ-1	4
Общие данные (продолжение)	КЖ-2	5
Общие данные (окончание)	КЖ-3	6
Схема расположения элементов фундаментов	КЖ-4	7
Узел 1 к схеме расположения элементов фундаментов. Таблица нагрузок	КЖ-5	8
Узлы 2...4 к схеме расположения элементов фундаментов	КЖ-6	9
Узлы 5...7 к схеме расположения элементов фундаментов	КЖ-7	10
Узлы 8...10 к схеме расположения элементов фундаментов	КЖ-8	11
Узлы 11...13 к схеме расположения элементов фундаментов	КЖ-9	12
Узлы 14...16 к схеме расположения элементов фундаментов	КЖ-10	13
Арматурно-опалубочные чертежи фундаментов ФА6-1, ФБ8-1	КЖ-11	14
Арматурно-опалубочные чертежи ФА7-1, ФА7-6, ФБ9-1.	КЖ-12	15
Арматурно-опалубочные чертежи фундаментов ФБ9-6, ФА6-6.	КЖ-13	16
Арматурно-опалубочные чертежи фундаментов ФФ1-1, ФФ1-4, ФА6-5	КЖ-14	17
Арматурно-опалубочные чертежи фундаментов ФА2-1, ФА2-6, ФФ1-6	КЖ-15	18
Арматурно-опалубочные чертежи фундаментов ФФ2-1, ФФ2-6.	КЖ-16	19
Арматурно-опалубочные чертежи фундаментов ФА2-5, ФА2-5-А, ФМ18, ФМ19.	КЖ-17	20
План стен подвала на отм.-0,330. Схема расположения блоков по оси К. Сечения 1-1, 2-2	КЖ-18	21
Подвал. Схемы расположения блоков по осям И, 7, 10 по А-А, Б-Б между осями И-Ж, 7-8, 8-9, 9-10	КЖ-19	22
Подвал. Сечения 3-3... 9-9	КЖ-20	23
Подвал. Узлы стен 1...4	КЖ-21	24
Подвал. Узлы стен 5...8, 8Н. Сечения 17-17...24-24	КЖ-22	25
Подвал. Схема расположения верхних и нижних сеток подошвы монолитной плиты.	КЖ-23	26
Подвал. Схема расположения каркасов стен на отм.-0,330	КЖ-24	27
Подвал. Спецификация арматурных элементов	КЖ-25	28
Подвал. Монолитная ванна. Сечения 1-1...3-3	КЖ-26	29
Подвал. Фрагмент 1 на отм.-3.300. Схема расположения плит перекрытия на отм -3.900.	КЖ-27	30
Подвал. Схема армирования фекального резервуара.	КЖ-28	31
Схема расположения элементов подземного хозяйства в осях 1...10/А...К	КЖ-29	32
Подземное хозяйство. ФОм1. Планы на отм. 0.000 и ниже отм. 0.000	КЖ-30	33
Подземное хозяйство. ФОм1. Разрезы 1-1... ...6-6. Узлы 1...3.	КЖ-31	34
Подземное хозяйство. ФОм2... ФОм4. Разрезы 1-1... 4-4.	КЖ-32	35
Подземное хозяйство. ФОм6, ФОм7. Канал Кл6. Разрезы 1-1...4-4. Узел 1	КЖ-33	36
Канал Кл1... Кл5. Разрезы 1-1... 7-7.	КЖ-34	37
Схема расположения колонн.	КЖ-35	38
Схема расположения колонн, ригелей и балок перекрытия венткамеры, колонн, перегородок	КЖ-36	39
Схема расположения ферм.	КЖ-37	40
Схема расположения ферм, колонн. Сечения 1-1, 2-2, Узлы 1...4	КЖ-38	41
Схема расположения торцового фахверка Фрагмент 1.	КЖ-39	42
Схема расположения плит покрытия.	КЖ-40	43
Спецификация к схеме расположения плит покрытия.	КЖ-41	44
Схема расположения плит перекрытия венткамеры, плит покрытия входа в подвал	КЖ-42	45
Монолитные участки Ум1... Ум5. Сечения 1-1... 5-5	КЖ-43	46
Схема расположения плит перекрытия подвала. Сечения 1-1...6-6	КЖ-44	47
Монолитные участки УМ6...УМ9. Сечения 1-1... 4-4	КЖ-45	48
Монолитные участки УМ10, 11. Фундаменты под оборудование ФОм9... ФОм12. Сечения.	КЖ-46	49
Схемы расположения стеновых панелей по осям А, К, 1, 10.	КЖ-47	50
Спецификация к схемам расположения стеновых панелей.	КЖ-48	51
Схема расположения лестницы в осях К-Л	КЖ-49	52
Схемы расположения перегородок по осям Ж, Д, 7	КЖ-50	53
Схемы расположения перегородок по оси 9, между осями В-Г, Е-Ж.	КЖ-51	54
Схема расположения продольного торцового фахверка	КЖ-52	55
Спецификация к схемам расположения перегородок	КЖ-53	56
Схемы расположения торцового и продольного фахверка перегородок. Узлы 1...5	КЖ-54	57
Узлы 8...11	КЖ-55	58
Камера с фильтром	КЖ-56	59

Инв. № подл. | Подпись и дата | Взам. инв. №

Привязан

Инв. №

ГИП	Бояршинов	
Нач. отд.	Сидорова	
Гл. спец.	Зензеров	
Вед. инж.	Кирьянова	
Инж.	Мерзлякова	

503-4-47.87

Профилакторий для постового обслуживания на 300 грузовых автомобилей

Стадия	Лист	Листов
РП	1	2

Содержание альбома

ГИПРОАВТОТРАНС Новосибирский филиал

Альбом I

Наименование	Марка листа	№ страницы
Общие данные (начало)	КМ-1	60
Общие данные (продолжение)	КМ-2	61
Общие данные (продолжение)	КМ-3	62
Общие данные (продолжение)	КМ-4	63
Общие данные (окончание)	КМ-5	64
Схема расположения подвесных путей	КМ-6	65
Схема расположения балок в осях 8-9	КМ-7	66
Схема расположения площадки на отм. 3.300		
Лестницы Л1, Л2, Сечения 1-1...7-7	КМ-8	67
Лестницы Л3, Л4	КМ-9	68
Стойки СК1...СК6	КМ-10	69
Общие данные (начало)	ОВ-1	70
Общие данные (продолжение)	ОВ-2	71
Общие данные (продолжение)	ОВ-3	72
Общие данные (продолжение)	ОВ-4	73
Общие данные (продолжение)	ОВ-5	74
Общие данные (окончание)	ОВ-6	75
Отопление. Теплоснабжение. План на отм. 0.000	ОВ-7	76
Отопление. Теплоснабжение. Планы на отм. -3.300, 3.300. Фрагмент плана №1	ОВ-8	77
Вентиляция. План на отм. 0.000. Установки систем В4, В5	ОВ-9	78
Вентиляция. План на отм. -3.300. Фрагмент плана №1	ОВ-10	79
Схема системы отопления	ОВ-11	80
Схема системы теплоснабжения установок П1; П2 Узлы 1, 2. Индивидуальный тепловой пункт	ОВ-12	81
Схема системы теплоснабжения установок У1...У10 Узлы 1...5	ОВ-13	82
Схема системы теплоснабжения установок с использованием вторичных энергетических ресурсов	ОВ-14	83
Схемы систем П1; П2; В1...В5; У1...У10	ОВ-15	84
Схемы систем ПЕ1...ПЕ4; В6...В8; ВЕ1...ВЕ10	ОВ-16	85
Установки систем П1; П2; В1...В3; В6...В8	ОВ-17	86
Спецификация отопительно-вентиляционных установок П2, В1...В8	ОВ-18	87

Наименование	Марка листа	№ страницы
Виброизолирующее основание под пластмассовый вентилятор	ОВ-19	88
Крепление калориферов систем В9...В13; Сборочный чертеж	ОВ-20	89
Переход, поддон	ОВ-21	90
Общие данные (начало)	ВК-1	91
Общие данные (окончание)	ВК-2	92
План на отм. 0.000 с сетями водопровода и канализации	ВК-3	93
План на отм 0.000 с сетями водопровода и канализации. Вариант выпуска водостоков на рельеф	ВК-4	94
Фрагмент 2. План на отм. -3.300 с сетями водопровода и канализации	ВК-5	95
Схема системы В1	ВК-6	96
Схемы систем К1, Т3, Т4	ВК-7	97
Фрагмент 1. Схемы систем К9Н1, К9Н2, Р, СВ	ВК-8	98
План кровли. Схемы системы К2	ВК-9	99
Таблица колодцев. Схемы систем К4; К9, К3	ВК-10	100
Колодец - гаситель напора 1. Камера с фильтром	ВК-11	101
Колодец - гаситель напора 2. Отстойный колодец с маслоуловителем	ВК-12	102

ГИП	Боярщинов		503-4-47.87
Нач. отд.	Сидорова		Профилакторий для постового обслуживания 300 грузовых автомобилей
Гл. спец.	Зензеров		
Вед. инж.	Кирьянова		стадия: РП; лист: 2; листов:
Инж.	Мерзлякова		

Содержание альбома

ГИПРОАВТОТРАНС Новосибирский филиал

Копировал ...

Инв. № подл. | Подпись и дата | Взамен инв. №

Ведомость рабочих чертежей основного комплекта КЖ (начало)

Лист	Наименование	Примечание
1	Общие данные (начало)	
2	Общие данные (продолжение)	
3	Общие данные (окончание)	
4	Схема расположения элементов фундаментов	
5	Узел 1 к схеме расположения элементов фундаментов. Таблица нагрузок	
6	Узлы 2...4 к схеме расположения элементов фундаментов	
7	Узлы 5...7 к схеме расположения элементов фундаментов	
8	Узлы 8...10 к схеме расположения элементов фундаментов	
9	Узлы 11...13 к схеме расположения элементов фундаментов	
10	Узлы 14...16 к схеме расположения элементов фундаментов	
11	Арматурно-опалубочные чертежи фундаментов ФА6-1, ФБ 8-1	
12	Арматурно-опалубочные чертежи ФА7-1, ФА7-6, ФБ 9-1	
13	Арматурно-опалубочные чертежи фундаментов ФБ 9-6, ФА6-6	
14	Арматурно-опалубочные чертежи фундаментов ФФ1-1, ФФ1-4, ФА6-5	
15	Арматурно-опалубочные чертежи фундаментов ФА2-1, ФА2-6, ФФ1-6	
16	Арматурно-опалубочные чертежи фундаментов ФФ2-1, ФФ2-6	
17	Арматурно-опалубочные чертежи фундаментов ФА2-5, ФА2-5-А, ФМ18, ФМ19	
18	План стен подвала на отм. -0,330. Схема расположения блоков по оси К. Сечения 1-1, 2-2	
19	Подвал. Схемы расположения блоков по осям И, 7, 10 по А-А, Б-Б между осями И-Ж, 7-8, 8-9, 9-10	

(продолжение)

Лист	Наименование	Примечание
20	Подвал. Сечения 3-3... 9-9	
21	Подвал, Узлы стен 1...4	
22	Подвал. Узлы стен 5...8, 8Н. Сечения 17-17...24-24	
23	Подвал. Схема расположения верхних и нижних сеток подошвы монолитной плиты	
24	Подвал. Схема расположения каркасов стен на отм. -0,330	
25	Подвал. Спецификация арматурных элементов (стен подвала)	
26	Подвал. Монолитная ванна. Сечения 1-1...3-3	
27	Подвал. Фрагмент 1 на отм. -3,300. Схема расположения плит перекрытия на отм. -3,900	
28	Подвал. Схема армирования фекального резервуара. Приямок ПР2	
29	Схема расположения элементов подземного хозяйства в осях 1...10/А...К	
30	Подземное хозяйство. ФОм1. Планы на отм. 0,000 и ниже отм. 0,000	
31	Подземное хозяйство. ФОм1. Разрезы 1-1... ...6-6. Узлы 1...3	
32	Подземное хозяйство. ФОм2... ФОм4. Разрезы 1-1... 4-4	
33	Подземное хозяйство. ФОм6. ФОм7. Канал Кл6. Разрезы 1-1...4-4. Узел 1.	
34	Канал Кл1... Кл5. Разрезы 1-1... 7-7	
35	Схема расположения колонн	
36	Схема расположения колонн, ригелей и балок перекрытия венткамеры, колонн, перегородок	
37	Схема расположения ферм	
38	Схема расположения ферм, колонн. Сечения 1-1, 2-2. Узлы 1...4	
39	Схема расположения торцового фахверка. Фрагмент 1	
40	Схема расположения плит покрытия	
41	Спецификация к схеме расположения плит покрытия	
42	Схема расположения плит перекрытия венткамеры, плит покрытия входа в подвал	
43	Монолитные участки УМ1...УМ5. Сечения 1-1...5-5	
44	Схема расположения плит перекрытия подвала. Сечения 1-1...6-6	
45	Монолитные участки УМ6...УМ9. Сечения 1-1...4-4	

(окончание)

Лист	Наименование	Примечание
46	Монолитные участки УМ10,11. Фрагменты под оборудование ФОм9... ФОм12. Сечения	
47	Схемы расположения стеновых панелей по осям А, К, 1, 10	
48	Спецификация к схемам расположения стеновых панелей	
49	Схема расположения лестницы в осях К-Л	
50	Схемы расположения перегородок по осям И, А, 7	
51	Схемы расположения перегородок по оси 9 между осями В-Г, Е-Ж	
52	Схема расположения продольного и торцового фахверка	
53	Спецификация к схемам расположения перегородок	
54	Схемы расположения торцового и продольного фахверка перегородок. Узлы 1...5	
55	Узлы 8...11	
56	Камера с фильтром	

Типовой проект разработан в соответствии с действующими нормами и правилами и предусматривает мероприятия, обеспечивающие пожарную безопасность при эксплуатации здания.

Главный инженер проекта (Боярщинов)

Инв. № подл. | Подпись и дата | Взам. инв. №

Привязан

503-4-47.87

Инв. №

ГИП	Боярщинов		-КЖ
Нач.отд.	Сидоров		Профилакторий для постового обслуживания 300 грузовых автомобилей
Гл.спец.	Зензеров		
Вед.инж.	Кирьянов		
Инж.	Скельчаков		
Н.контр.	Зензеров		

Стадия	Лист	Листов
РП	1	57

Общие данные (начало)

ГИПРОАВТОТРАНС Новосибирский филиал

Копировал Формат А2

Альбом III

Ведомость ссылочных и прилагаемых документов (начало)

Обозначение	Наименование	Примечание
	Ссылочные документы	
ГОСТ 13579-78	Блоки бетонные для стен подвалов	
ГОСТ 13580-85	Плиты железобетонные ленточных фундаментов	
1.412.1-4	Монолитные железобетонные фундаменты на естественном основании под железобетонные стойки фахверка. Материалы для проектирования и рабочие чертежи	
1.412-1/77 Вып. 3	Монолитные железобетонные фундаменты под типовые колонны двухветвевого сечения одноэтажных промышленных зданий	
1.415-1 Вып. 1	Железобетонные фундаментные балки для стен производственных зданий.	
1.423-3 Вып. 0-1, 1	Железобетонные колонны прямоугольного сечения для одноэтажных производственных зданий без мостовых кранов высотой до 9,6м	
1.427.1-3 Вып. 0,1	Колонны железобетонные прямоугольного сечения для продольного и торцового фахверка одноэтажных производственных зданий высотой 3,0-14,4м	
1.463-3 Вып. 1, 2	Железобетонные предварительно напряжённые безраскосные фермы пролётами 18 и 24м для покрытий зданий со скатной кровлей	
ПК-01-110/81 Вып. 1	Железобетонные предварительно напряжённые подстропильные фермы для покрытий зданий со скатной кровлей	
1.020-1/83 Вып. 3-1, 7-1	Конструкции каркаса межвидового применения для многоэтажных общественных зданий, производственных и вспомогательных зданий промышленных предприятий	
1.465.1-10/82 Вып. 0,1	Комплексные железобетонные плиты покрытий одноэтажных промышленных зданий	
1.141-1 Вып. 60, 65	Панели перекрытия железобетонные многопустотные	
5.900-2	Сальники набивные Ду 50...1400 для пропуска труб через стены.	

Ведомость ссылочных и прилагаемых документов (окончание)

Обозначение	Наименование	Примечание
1.041.1-2 Вып. 1,5	Сборные железобетонные многопустотные плиты перекрытий многоэтажных общественных зданий, производственных и вспомогательных зданий промышленных предприятий	
1.030.1-1 Вып. 1-1, 4-1, 4-2	Стены наружные из однослойных панелей для каркасных общественных зданий, производственных и вспомогательных зданий промышленных предприятий	
1.030.9-2 Вып. 0,1,3,4,7 ч.2	Перегородки панельные зданий промышленных и сельскохозяйственных предприятий	
3.006.1-2/82 Вып. 0,1-1, 1-2, 2-2	Сборные железобетонные каналы и тоннели из лотковых элементов	
1.450-1 Вып. 0, 2	Лестницы из сборных железобетонных ступеней по стальным косоурам для многоэтажных зданий промышленных предприятий	
ГОСТ 8717.1-84	Ступени железобетонные и бетонные	
1.494-24 Вып. 1	Стаканы для крепления крышных вентиляторов, дефлекторов и зонтов	
1.038.1-1 Вып. 1	Перемычки железобетонные для зданий с кирпичными стенами	
2.460-14 Вып. 0,1	Типовые узлы покрытий промышленных зданий в местах пропуска вентиляционных шахт	
1.400-7	Стальные изделия для сопряжения сборных железобетонных конструкций одноэтажных промышленных зданий	
1.410-3 Вып. 1	Сетки сварные для армирования железобетонных конструкций	
ГОСТ 6266-81	Листы гипсокартонные	
1.400-6/76	Унифицированные закладные детали сборных железобетонных конструкций зданий промышленных предприятий	
2.420-1 Вып. 0.1	Монтажные детали сборных железобетонных колонн и подкрановых балок одноэтажных промышленных зданий	
	Прилагаемые документы	
Альбом III	Строительные изделия	
Альбом VII ВМ, КНН	Ведомость потребности в материалах	

Ведомость спецификаций (начало)

Лист	Наименование	Примечание
4	Спецификация железобетонных конструкций к схеме расположения фундаментов	
11	Спецификация монолитных железобетонных фундаментов	
12	Спецификация монолитных железобетонных конструкций	
13	Спецификация монолитных железобетонных элементов	
14, 15, 16	Спецификация монолитных железобетонных конструкций	
18	Спецификация к схеме расположения элементов сборной конструкции подвала	
25	Спецификация элементов стен подвала	
26	Спецификация элементов монолитной ванны	
27	Спецификация элементов к схеме расположения фекального резервуара	
28	Спецификация элементов монолитного фекального резервуара и приямка.	
29	Спецификация элементов сборной и монолитной конструкции к схеме подземного хозяйства	
30	Спецификация элементов сборной конструкции фундамента ФОм1. Спецификация монолитной конструкции фундамента ФОм1.	
32	Спецификация монолитной железобетонной и бетонной конструкции на фундаменты оборудования	
33	Спецификация монолитной бетонной конструкции. Спецификация элементов сборной конструкции на фундамент ФОм6.	

ГИП	Баранник		503-4-47.87 - КЖ	
Нач.отд.	Сидорова			
Гл.спец.	Зензеров		Профилакторий для постового обслуживания 300 грузовых автомобилей	
Вед.инж.	Курьянов			
Т.контр.	Смельчак			
			Стадия: РП; Лист: 2; Листов:	
			Общие данные (продолжение)	ГИПРОАВТОТРАНС Новосибирский филиал

Инв.№ подл. | Подпись и дата | Взам.инв.№

Альбом II

Ведомость спецификаций (окончание)

Лист	Наименование	Примечание
34	Спецификация монолитной бетонной конструкции на каналы. Спецификация элементов сборной конструкции на каналы	
35	Спецификация к схеме расположения колонн	
36	Спецификация к схеме расположения колонн и ригелей	
37	Спецификация к схеме расположения ферм	
39	Спецификация к схеме расположения торцового фахверка	
41	Спецификация к схеме расположения плит покрытия	
42	Спецификация к схеме расположения плит перекрытия венткамеры	
43	Спецификация элементов на монолитные участки Ум1... Ум5	
44	Спецификация к схеме расположения плит перекрытия подвала	
45	Спецификация элементов на монолитные участки Ум6... Ум10	
46	Спецификация элементов на монолитные участки УМ11, Ум12, фундаментов Ф0м9... Ф0м12	
47	Спецификация к схеме расположения стеновых панелей (начало)	
48	Спецификация к схемам расположения стеновых панелей (окончание)	
49	Спецификация к схеме расположения лестницы	
53	Спецификация к схемам расположения перегородок	
56	Спецификация к схеме расположения камеры с фильтром. Спецификация железобетонной конструкции камеры с фильтром	

Инв.№ подл. | Подп. и дата | Взам.инв.№

Ведомость объемов сборных бетонных и железобетонных конструкций по рабочим чертежам основного комплекта марки КЖ

N строки	Наименование группы элементов конструкций	Код	Кол. м3	Примечание
1	Балки фундаментные	5824210000	12,55	
2	Колонны	5821210000	51,05	
3	Фермы	5826210000	105,8	
4	Ригели	5824210000	6,24	
5	Панели стеновые наружные	5831220000	293,11	
6	Плиты покрытия	5841210000	158,16	
7	Плиты перекрытия	5842000000	30,07	
8	Балки обвязочные	5824110000	0,24	
9	Перемычки	5828210000	1,51	
10	Плиты перекрытий каналов	5842110000	10,34	
11	Лотки каналов	5858210000	1,54	
12	Стаканы	5841110000	1,53	
13	Блоки стен подвалов	5741060000	93,0	
14	Ленточные блоки	5741060000	4,54	
15	Перегородки	5833210000	39,91	
16	Ступени	5891000000	0,96	
	Всего бетона		810,55	

Нагрузка на покрытие

Вид нагрузки	Коэф. перегрузки	$t°=-20$ снег I		$t°=-30$ снег III		$t°=-40$ снег IV	
		$q^н$	$q^р$	$q^н$	$q^р$	$q^н$	$q^р$
Слой гравия втопленный в горячую битумную мастику	1,3	8	10,4	8	10,4	8	10,4
Слой рубероида на битумной мастике	1,3	4,2	5,5	4,2	5,5	4,2	5,5
Ковер комплексной плиты по серии 1.465.1-10/82; слой рубероида на битумной мастике							
Цементно-песчаная стяжка толщиной δ=15мм γ_m=1800 кг/м³ 1 слой рубероида	1,2	69	82,8	89	106,8	109,0	130,8
Железобетонные плиты ребристые	1,1	173	190	173	190	173	190
Снеговая нагрузка	1,4	50	70	100	140	150	210
Суммарная нагрузка		304,2	358,7	374,2	452,7	444,2	546,7

Общие указания

1. За относительную отметку 0,000 принят уровень чистого пола 1-го этажа, соответствующий абсолютной отметке [ ]
2. Рельеф территории спокойный, грунтовые воды отсутствуют, грунты сухие, непучинистые, непросадочные со следующими нормативными характеристиками: $\varphi^н$=28°, $C^н$=0,02 МПА, E=14,7 МПА, γ=1,8 тс/м³, коэффициент безопасности по грунту K_r=1.
3. При расчете и подборе конструкций учтены следующие нагрузки:
   - вес снегового покрова для географического района I-500 н/м², III-1000 н/м² (основной вариант), IV-1500 н/м²
   - скоростной напор ветра (тип местности Б) для географического района I-270 н/м² (основной вариант), II-350 н/м², III-450 н/м²
   - расчетная температура наружного воздуха -20°С, -30°С (основной вариант) - 40°С
   - расчетная сейсмичность не более 6 баллов.
4. Временная нагрузка на перекрытии антресолей принята по весу оборудования из заданий технологических отделов составляет 6000 н/м².
5. Антикоррозионную защиту выполнять в соответствии со СНиП 2.03.11-85. "Защита строительных конструкций от коррозии." Монтажные и соединительные элементы в стыках наружных ограждающих конструкций, должны быть защищены путем металлизации цинком, толщина цинкового покрытия 120мкм.
6. Проектом не предусмотрено выполнение работ в зимних условиях. При производстве работ в зимних условиях руководствоваться указаниями СНиП III-15-76 и III.16-80.

Привязан

Инв.№

ГИП	Боярщинов		503-4-47.87 КЖ
Нач.отд	Сидорова		Профилакторий для постового обслуживания 300 грузовых автомобилей
Гл.спец	Зенгеров		Стадия: Р/Т; Лист: 3; Листов:
Вед.инж.	Карякина		Общие данные (окончание)
Инж.	Смельчакова		ГИПРОАВТОТРАНС, Ц-Строительный отдел

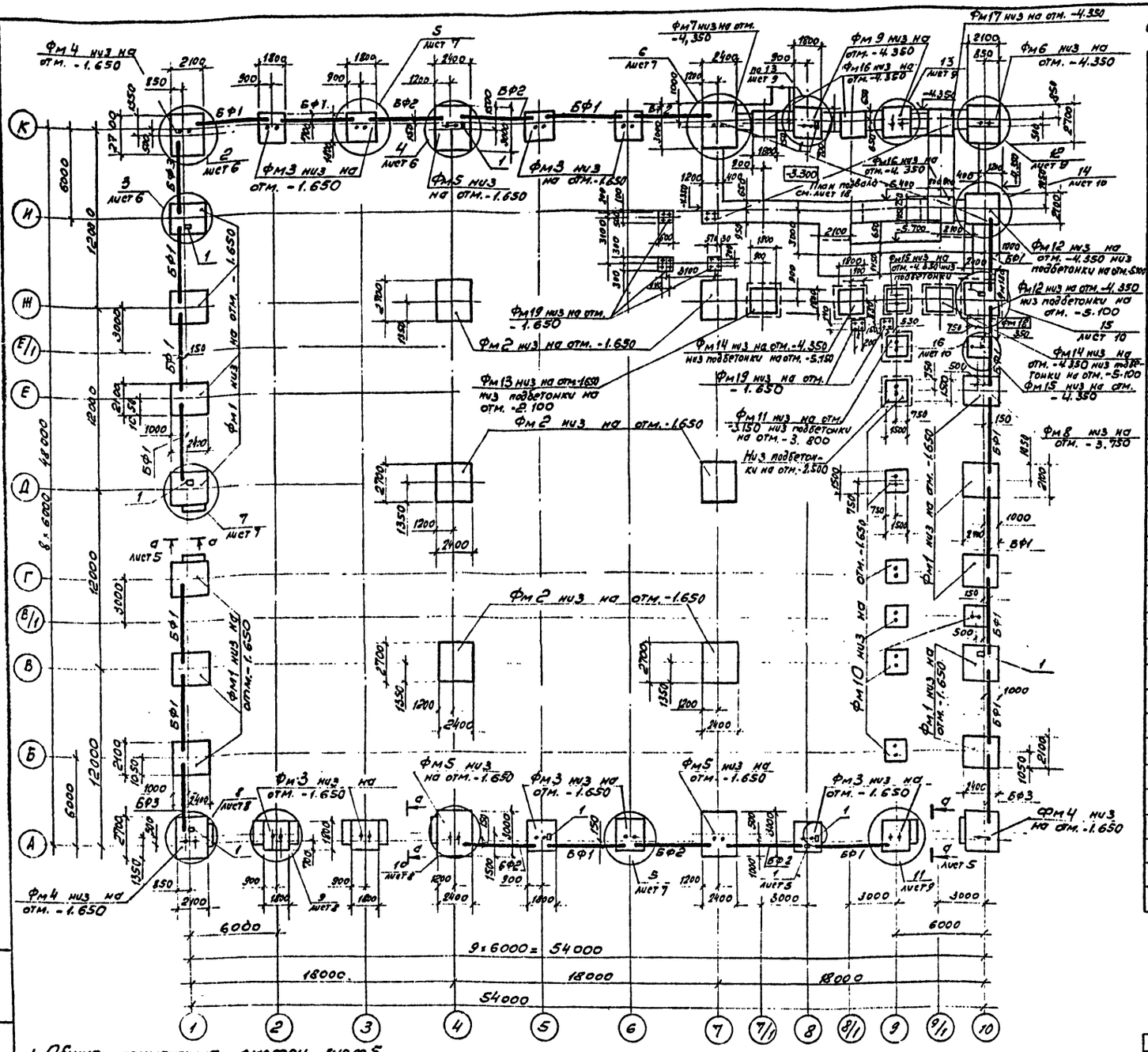

Спецификация железобетонных конструкций к схеме расположения элементов

Марка поз.	Обозначение	Наименование	Кол.	Масса ед., кг	Примечание
		Фундаменты			
фм1	КЖ 11	ФА6-1	11		
фм2	КЖ 11	ФБ8-1	6		
фм3	КЖ 16	ФФ2-1	10		
фм4	КЖ 12	ФА7-1	3		
фм5	КЖ 12	ФБ9-1	3		
фм6	КЖ 12	ФА7-6	1		
фм7	КЖ 13	ФБ9-6	1		
фм8	КЖ 14	ФА6-5	1		
фм9	КЖ 16	ФФ2-6	2		
фм10	КЖ 14	ФФ1-1	7		
фм11	КЖ 14	ФФ1-4	1		
фм12	КЖ 13	ФА6-6	2		
фм13	КЖ 15	ФА2-1	1		
фм14	КЖ 15	ФА2-6	2		
фм15	КЖ 15	ФФ1-6	2		
фм16	КЖ 17	ФА2-5	3		
фм17	КЖ 17	ФА2-5-А	1		
фм18	КЖ 17	ФМ18	1		
фм18а	КЖ 17	ФМ18а	1		
фм19	КЖ 17	ФМ19	5		
		Балки фундаментные			
		t=-20°С; t=-30°С			
БФ1	1.415-1 Вып. 1	ФБ6-2	16	1.300	
БФ2	1.415-1 Вып. 1	ФБ6-3	3	1200	
БФ3	1.415-1 Вып. 1	ФБ6-4	6	1200	
		t=-40°С			
БФ1	1.415-1 Вып. 1	ФБ6-12	16	1500	
БФ2	1.415-1 Вып. 1	ФБ6-13	3	1400	
БФ3	1.415-1 Вып. 1	ФБ6-14	6	1300	
		Изделия закладные			
поз. 1	Б.4.	163х5 Е=150 ГОСТ 8509-86 Вст3кп2 ГОСТ 380-71*	9	0.72	
поз. 2	1.400-6/76 лист 26	М04	1	11.0	

1. Общие примечания смотри лист 5.
2. Узел „1" предусматривает устройство токоотвода для молниезащиты здания. Арматуру молниезащиты приварить к закладной детали подколонника до бетонирования фундамента. После монтажа колонн арматуру молниезащиты приварить к закладной детали колонн. Поз. „1" устанавливать при бетонировании фундаментов
3. Привязка фундаментных балок к разбивочным осям дана по осям балок.
4. Сечение а-а под воротами смотри на листе 5.

Привязан

Инв. № подл. | Подпись и дата | Взам. инв. №

ГИП	Баженов		
Нач.отд.	Сидоров		
Гл.спец.	Зеликов		
Рук.гр.	Шайхутов		

503-4-47.87 КЖ

Профилакторий для постового обслуживания 300 грузовых автомобилей.

Стадия	Лист	Листов
РП	4	

Схема расположения элементов фундаментов

ГИПРОАВТОТРАНС
Новосибирский филиал

Альбом II

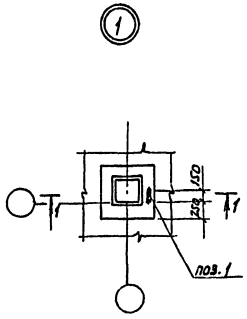

1-1

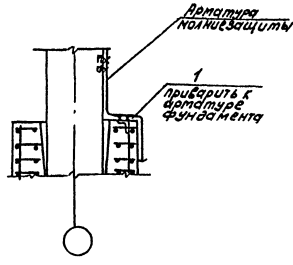

а-а

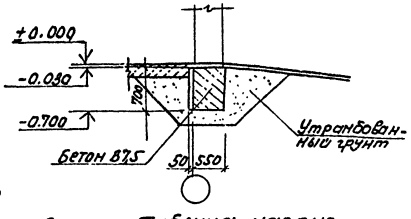

Деталь опирания кирпичных перегородок

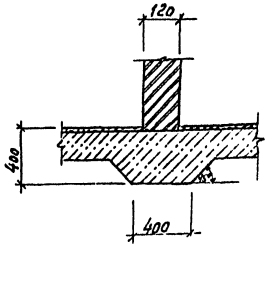

Таблица нагрузок на фундаменты

(начало)

Место положение	Схема нагрузок	Усилия	Снеговой район, ветровой район	
			Нормативная нагрузка	Расчетная нагрузка
К; А 2;3;6; 8;9	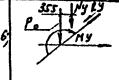	P_0 кН	20.0	23.0
		Q_y кН	5.017	5.77
		N_y кН	213.91	246.0
И; 7/1; 8/1; 9/1	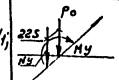	P_0 кН	308.5	354.8
		M_y кН	0.086	0.1
		N_y кН	205.0	235.8

(продолжение)

Место положение	Схема нагрузок	Усилия	Снеговой район, ветровой район	
			Нормативная нагрузка	Расчетная нагрузка
1; Б...И 10; Б...И	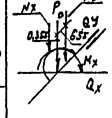	P_0 кН	286.1	329.0
		M_x кНм	-11.30	-13.0
		Q_x кН	-5.22	-6.0
		N_y кН	221.7	255.0
Б...И; 1 Б...И; 10		P_0 кН	286.1	329.0
		M_y кНм	13.04	15.0
		Q_y кН	2.09	2.4
1; К 1; А 10; А		P_0 кН	182.61	210.0
		M_x кНм	-6.09	-7.0
		Q_x кН	-2.61	-3.0
		N_y кН	237.65	273.3
К; 1 А; 1 А; 10		P_0 кН	182.61	210.0
		M_y кНм	21.74	25.0
		Q_y кН	9.57	11.0
		N_y кН	237.65	273.3
4; 7 В; Д; Ж		P_0 кН	1060.87	1220.0
		M_x кНм	29.57	34.0
		Q_x кН	5.22	6.0
В; Д; т 4; 7		P кН	1060.87	1220.0
		M кНм	41.74	48.0
		Q кН	6.96	8.0
4; А-К 7; А-К		P_0 кН	615.65	708.0
		M_x кНм	15.65	18.0
		Q_x кН	2.61	3.0
1; К; 4; 7		P_0 кН	615.65	708.0
		M_y кНм	54.8	63.0
		Q_y кН	17.40	20.0
		N_y кН	181.74	209.0

1. За условную отметку 0.000, соответствующую абсолютной отметке ▭ по генплану, принят уровень чистого пола первого этажа.
2. Основанием фундаментов приняты сухие непучинистые, непросадочные грунты со следующими нормативными характеристиками: $\varphi^n = 28°$; $C^n = 0{,}002$ МПа, $E = 14{,}7$ МПа $\gamma = 1{,}8$ тс/м^3
3. Конструкции фундаментов и узлы разработаны для основного решения:
Расчетная зимняя температура – 30°С
Скоростной напор ветра – для I района
Вес снегового покрова – для III района
4. Грунтовые воды отсутствуют.
5. Величины нагрузок даны на обрезе фундаментов на отм. -0.150. Ось х-х направлена вдоль буквенных осей, ось У-У вдоль цифровых.
6. Под монолитные фундаменты выполнить бетонную подготовку из бетона В3,5 и подбетонку из бетона В7,5, указанную на схеме лист 8 пунктиром, толщиной 100мм, превышающие габарит подошвы фундамента на 100мм в каждую сторону.
7. Набетонки для опирания фундаментных балок выполнять из бетона В15 одновременно с бетонированием фундаментов.
8. Фундаментные балки укладывать на слой цементного раствора марки 100 толщиной 20мм, зазоры между торцами балок и фундаментам заделать бетоном В15
9. Ширина набетонки на обрезе фундамента дана для температуры -30°С, для других расчетных температур размеры набетонок принимать по ширине стены. Набетонки выполнять из бетона класса В15.
10. Противокапилярную горизонтальную гидроизоляцию стен выполнять по верху фундаментных балок из цементного раствора 1:2 толщиной 30мм на отметке -0.030
11. Обратную засыпку пазух фундаментов производить грунтом без включения строительного мусора и растительного грунта с уплотнением слоями не более 200мм до $\gamma_{ск} = 1{,}6$ тс/м^3. Обратную засыпку производить после устройства перекрытия подвала и тоководов.
12. Спецификацию на поз.1 и сечение а-а см. лист 4.

ГИП	Бовшинов			503-4-47.87 КЖ		
Нач.отд	Сидорова			Профилакторий для постового обслуживания 300 грузовых автомобилей		
Гл.спец.	Зензеров					
Рук.гр.	Шайхрат.				стадия	лист	листов
ИИИ	Леонова				РП	5	
Привязан				Узел 1к схема расположения элементов фундаментов по осям. Эпюра нагрузок	Сибгипронефтехим	
Инв.№						

Инв.№подл. | Подпись и дата | Взам.инв.№

Копировал Формат А2

Альбом I

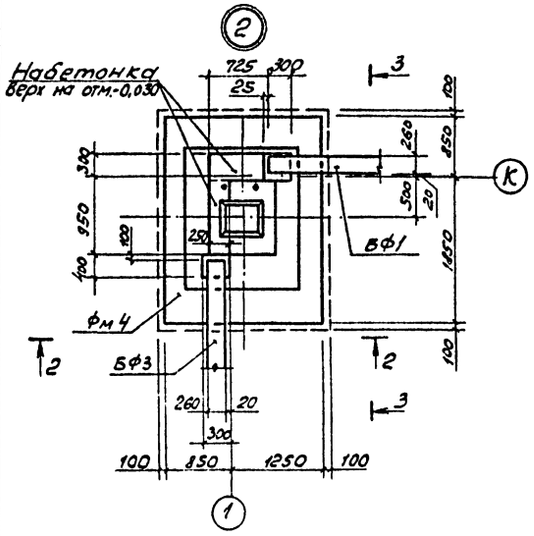

2-2

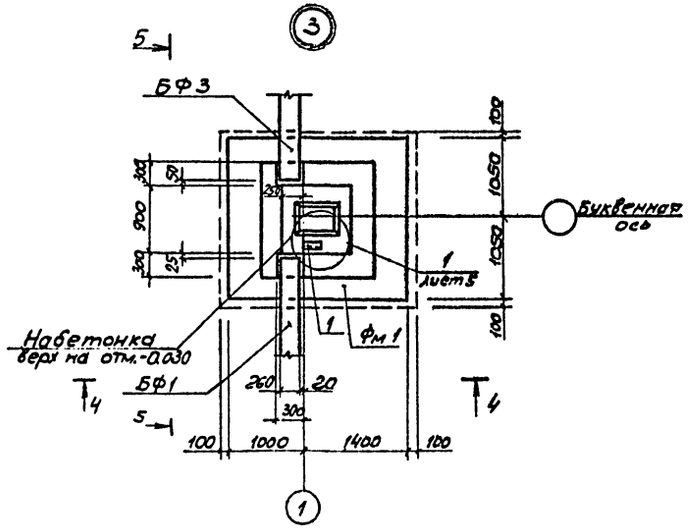

4-4

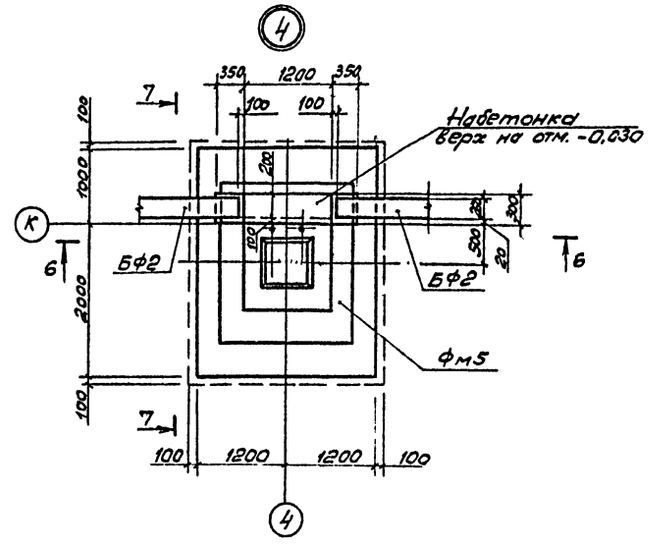

6-6

7-7

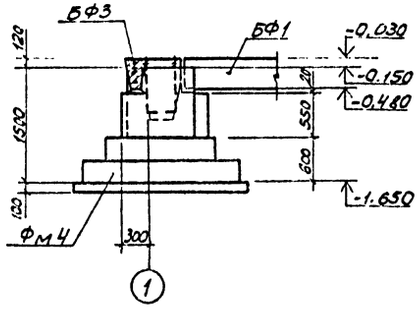

3-3

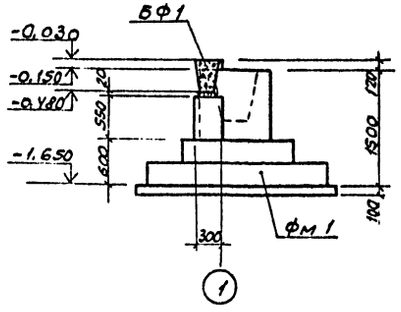

5-5

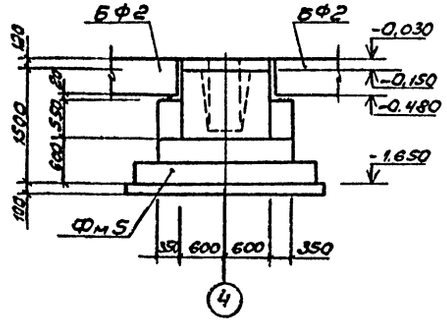

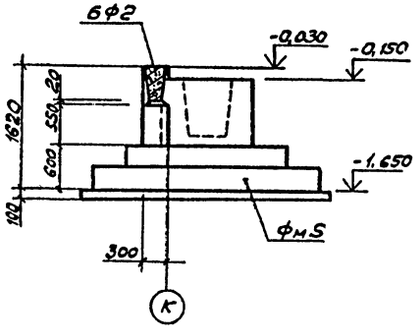

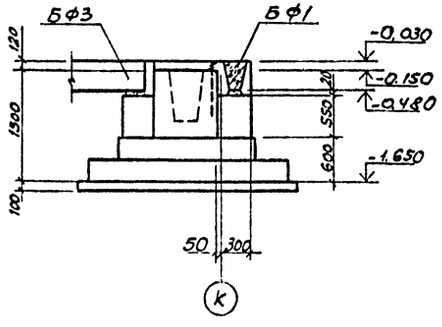

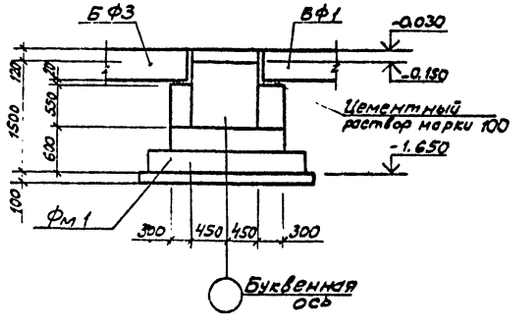

1. Маркировку узлов 2...4 смотри на схеме расположения фундаментов на листе 4.
2. Общие примечания к фундаментам смотри лист 5.
3. Поз. 1 смотри лист 4

ГИП	Бояркинов		503-4-47.87 КЖ
Нач.отд.	Сидорова		Профилакторий для постового обслуживания 300 грузовых автомобилей
Гл.спец.	Зензеров		
Рук.гр.	Шайхратов		
Инженер	Леонова		Стадия: РП; Лист: 6; Листов:
Привязан			Узлы 2...4 к схеме расположения элементов фундаментов
Инв. №			ГИПРОАВТОТРАНС Новосибирский филиал

Инв. № подл. | Подпись и дата | Взам. инв. №

Альбом Е

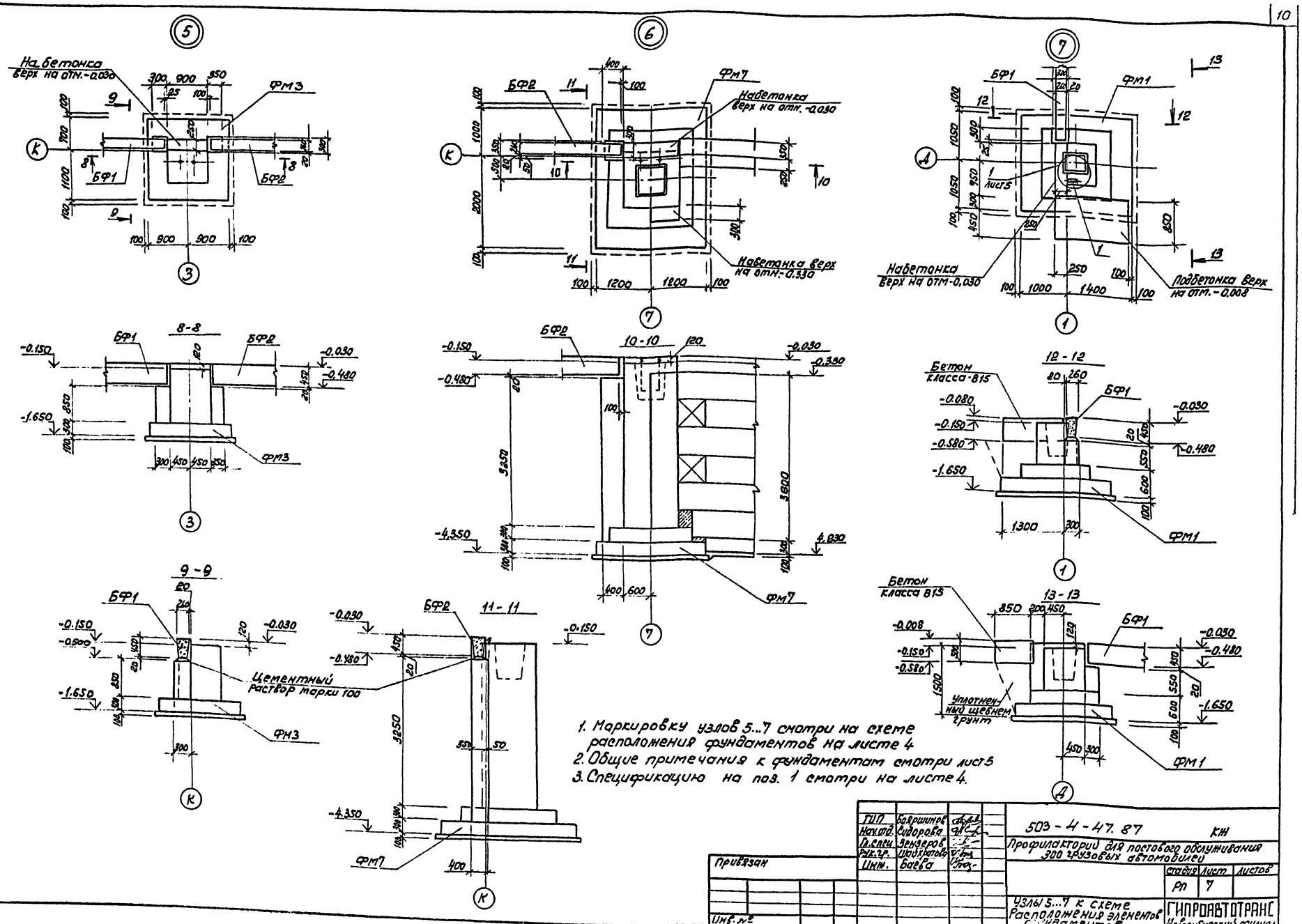

1. Маркировку узлов 5...7 смотри на схеме расположения фундаментов на листе 4
2. Общие примечания к фундаментам смотри лист 5
3. Спецификацию на поз. 1 смотри на листе 4.

ГИП	Боярщинов		
Нач.отд.	Сидорова		
Гл.спец.	Зензеров		
Рук.гр.	Шайхратова		
Инж.	Баева		

503-4-47.87 КЖ

Профилакторий для постового обслуживания 300 грузовых автомобилей

Стадия	Лист	Листов
РП	7	

Узлы 5...7 к схеме расположения элементов фундаментов

ГИПРОАВТОТРАНС Новосибирский филиал

Привязан

Инв. №

Копировал

Формат А2

Инв. № подл. | Подпись и дата | Взам. инв. №

Альбом II

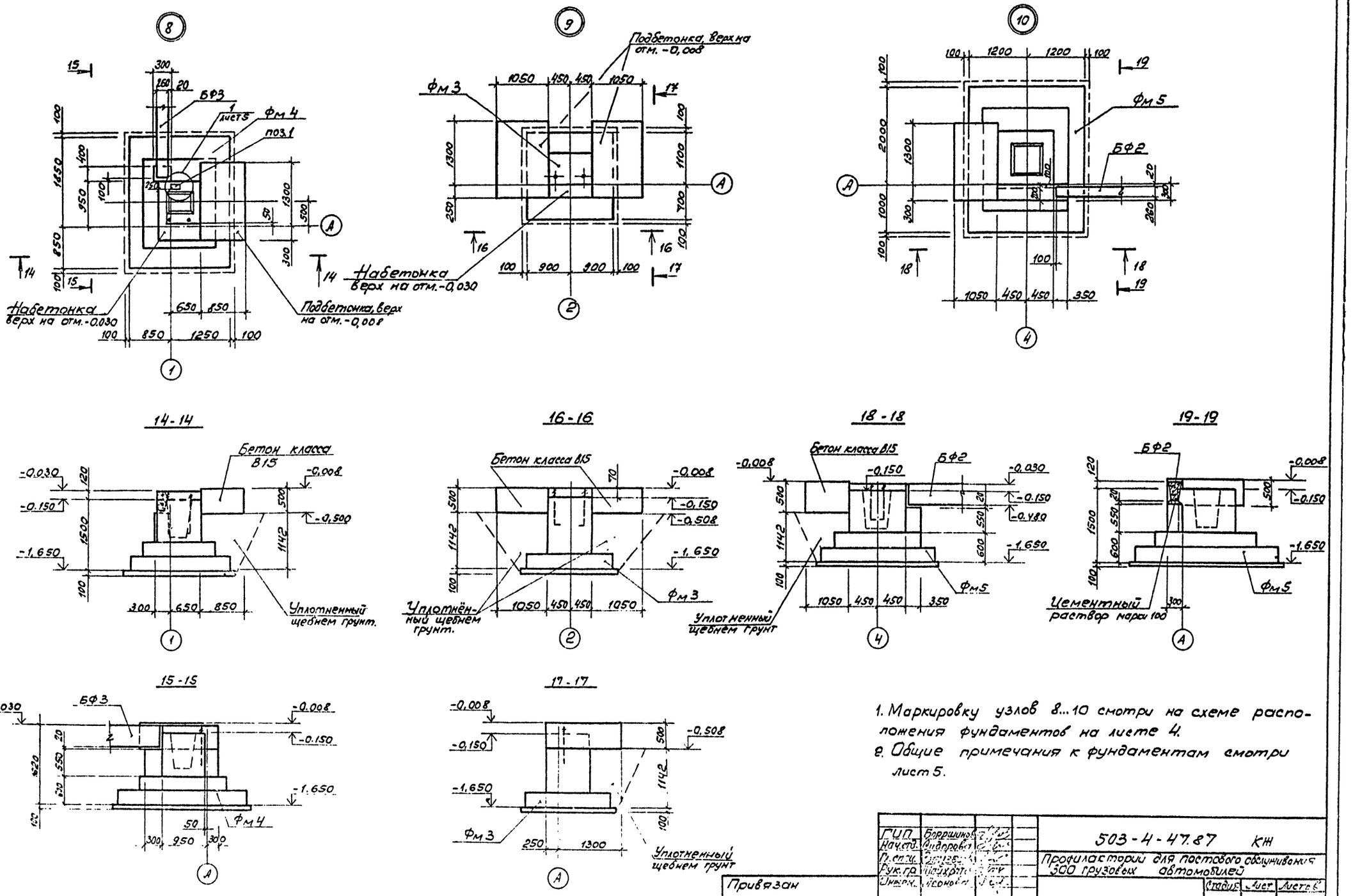

1. Маркировку узлов 8...10 смотри на схеме расположения фундаментов на листе 4.
2. Общие примечания к фундаментам смотри лист 5.

ГИП	Боршинов		503-4-47.87 КЖ
Нач.отд.	Сидорова		Профилактории для постового обслуживания 300 грузовых автомобилей
Гл.спец.	[illegible]		
Рук.гр.	Майхрата		Стадия: РП; Лист: 8; Листов:
Инжен.	Леонова		Узлы 8...10 к схеме расположения элементов

Привязан

Инв. №

ГИПРОДОТОРМАШ Новосибирский [illegible]

Альбом II

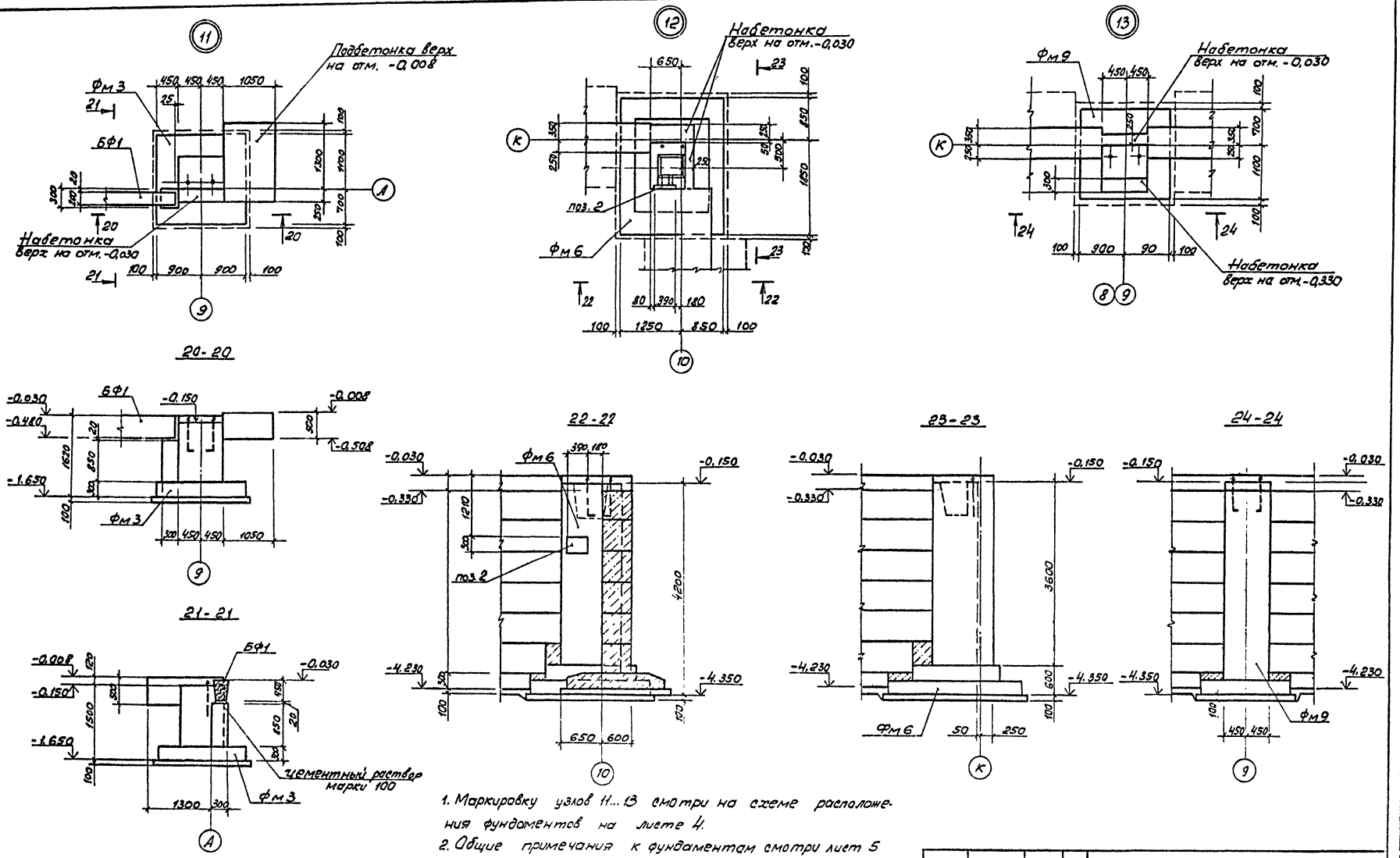

1. Маркировку узлов 11...13 смотри на схеме расположения фундаментов на листе 4.
2. Общие примечания к фундаментам смотри лист 5
3. Спецификацию на поз. 2 смотри на листе 4

ГИП	Бояршинов		503-4-47.87 КЖ
Нач.отд.	Сидорова		Профилакторий для постового обслуживания 300 грузовых автомобилей
Гл.спец.	Зонзеров		
Рук.гр.	Шадхатов		
Инжен.	Леонова		Стадия: РП; Лист: 9; Листов:
Привязан			Узлы 11...13 к схеме расположения элементов фундаментов
Инв. №			

Инв. № подл. | Подпись и дата | Взам. инв. №

Альбом II

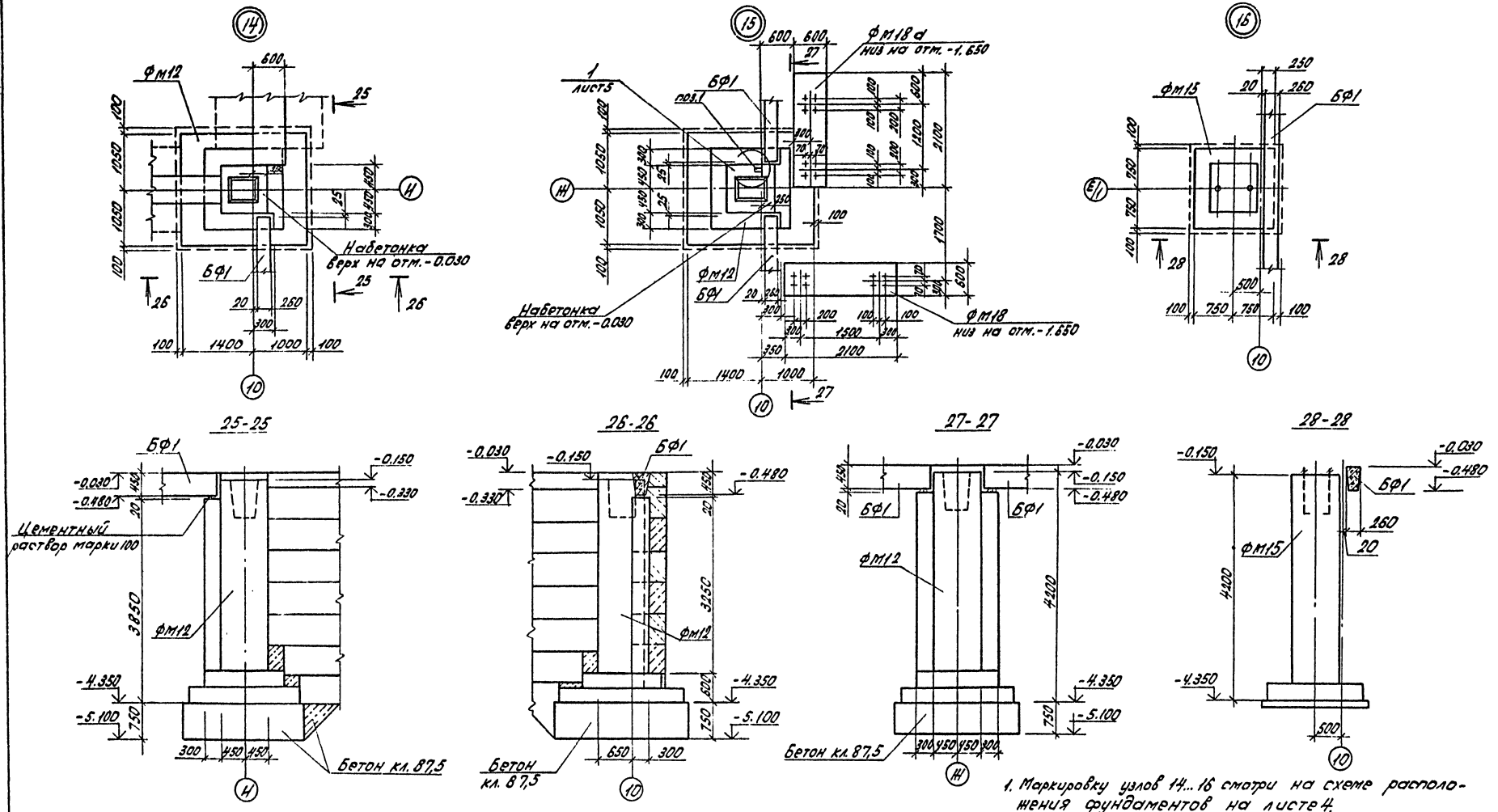

1. Маркировку узлов 14...16 смотри на схеме расположения фундаментов на листе 4.
2. Общие примечания к фундаментам смотри лист 5.

ГИП	Бояршинов		503-4-47.87	КЖ
Нач. отд.	Гударова		Профилакторий для постового обслуживания 300 грузовых автомобилей	
Гл. спец.	Зензеров			
Рук. гр.	Шайхратов			
Инж.	Леонова			

Стадия	Лист	Листов
РП	10	

Узлы 14...16 к схеме расположения элементов фундаментов

ГИПРОАВТОТРАНС
Новосибирский филиал

Изм. | Подп. и дата | Взам. инв. №

Альбом II

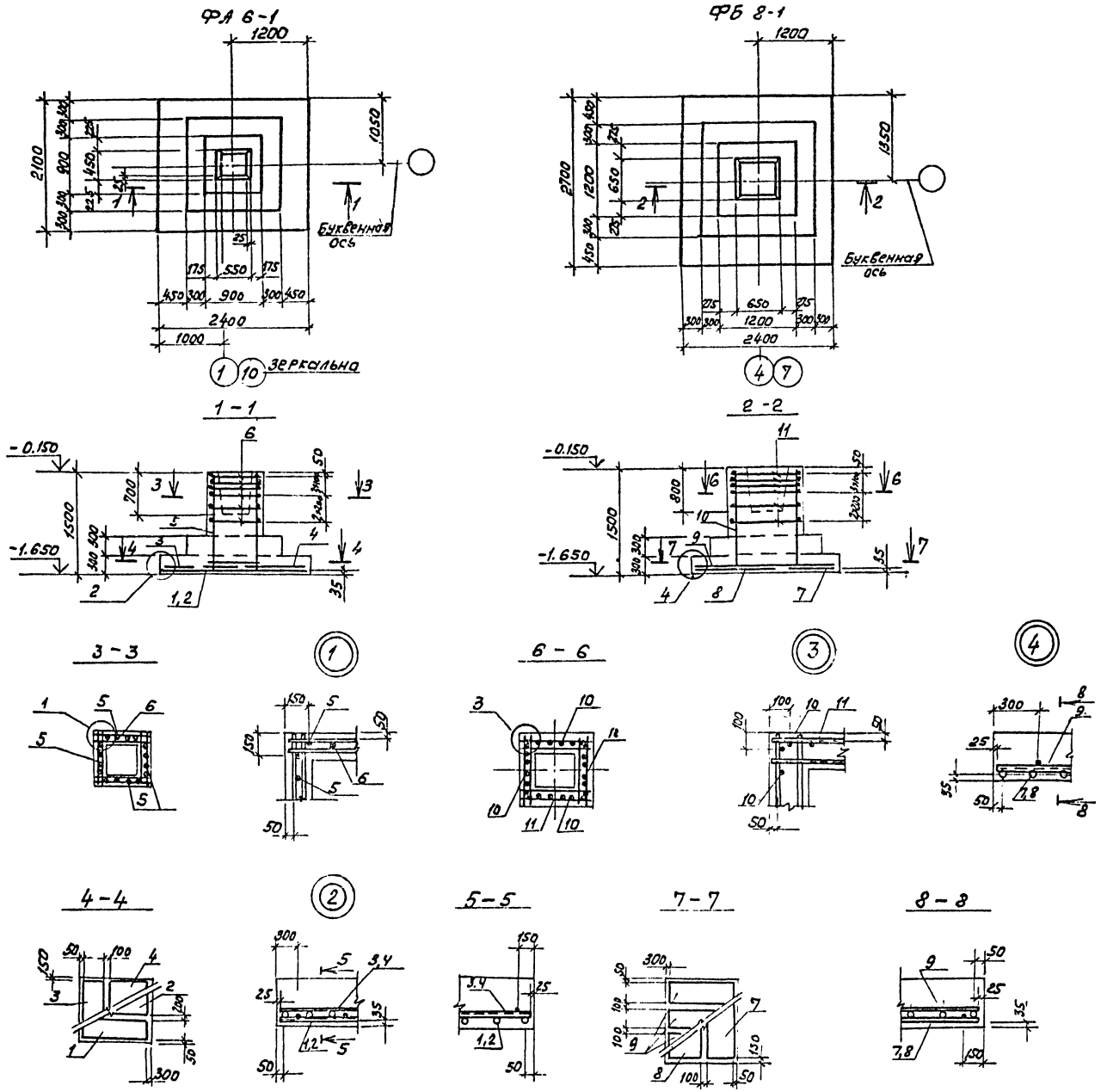

Спецификация монолитных железобетонных фундаментов ФА6-1, ФБ8-1

Формат	Зона	Поз.	Обозначение	Наименование	Кол.	Примечание
				ФА6-1		
				Сборочные единицы		
				Сетки арматурные		
		1	1.410-3 вып.1	1С $\frac{12А-III}{6А-III}$ 85×235	1	
		2	1.410-3 вып.1	1С $\frac{12А-III}{6А-III}$ 105×235	1	
		3	1.410-3 вып.1	1С $\frac{10А-III}{6А-III}$ 85×205	1	
		4	1.410-3 вып.1	1С $\frac{10А-III}{6А-III}$ 145×205	1	
		5	1.412-1/77 вып.3	СН 12А-II - 6×15	4	
		6	1.412-1/77 вып.3	СА - 8А-I	6	
				Материалы		
				Бетон класса В15		2.76 м³
				ФБ8-1		
				Сборочные единицы		
				Сетки арматурные		
		7	1.410-3 вып.1	1С $\frac{12А-III}{6А-III}$ 85×265	1	
		8	1.410-3 вып.1	1С $\frac{12А-III}{6А-III}$ 145×265	1	
		9	1.410-3 вып.1	1С $\frac{10А-III}{6А-III}$ 85×235	3	
		10	1.412-1/77 вып.3	СН 12А-II 10×15	4	
		11	1.412-1/77 вып.3	СБ-8А-I	6	
				Материалы		
				Бетон класса В15		3.90 м³

Ведомость расхода стали на элемент, кг

Марка элемента	Изделия арматурные										Общий расход
	Арматура класса									Всего	
	А-I в ст3 пс3			А-II-в ст5 сп2		А-III; 35ГС					
	ГОСТ 5781-82*										
	ф6	ф8	Итого	ф12	Итого	ф6	ф10	ф12	Итого		
ФА6-1		19,4	19,4	20,8	20,8	3,8	16,4	122,9	43.1	83,3	83,3
ФБ8-1		26,4	26,4	30,8	30,8	4,9	21,9	30,6	57,4	114,6	114,6

ГИП	Бояршинов		503-4-47.87 КЖ
Нач. отд.	Сидорова		Профилакторий для постового обслуживания 300 грузовых автомобилей
Гл. спец.	Зензеров		
Рук. гр.	Шаихратов		
Инж.	Пехенько		

Стадия	Лист	Листов
РП	11	

Привязан

Инв. №

Арматурно-опалубочные чертежи фундаментов ФА6-1, ФБ8-1

ГИПРОАВТОТРАНС Новосибирский филиал

Инв. № подл. | Подпись и дата | Взам. инв. №

Копировал [illegible] Формат А2

Альбом II

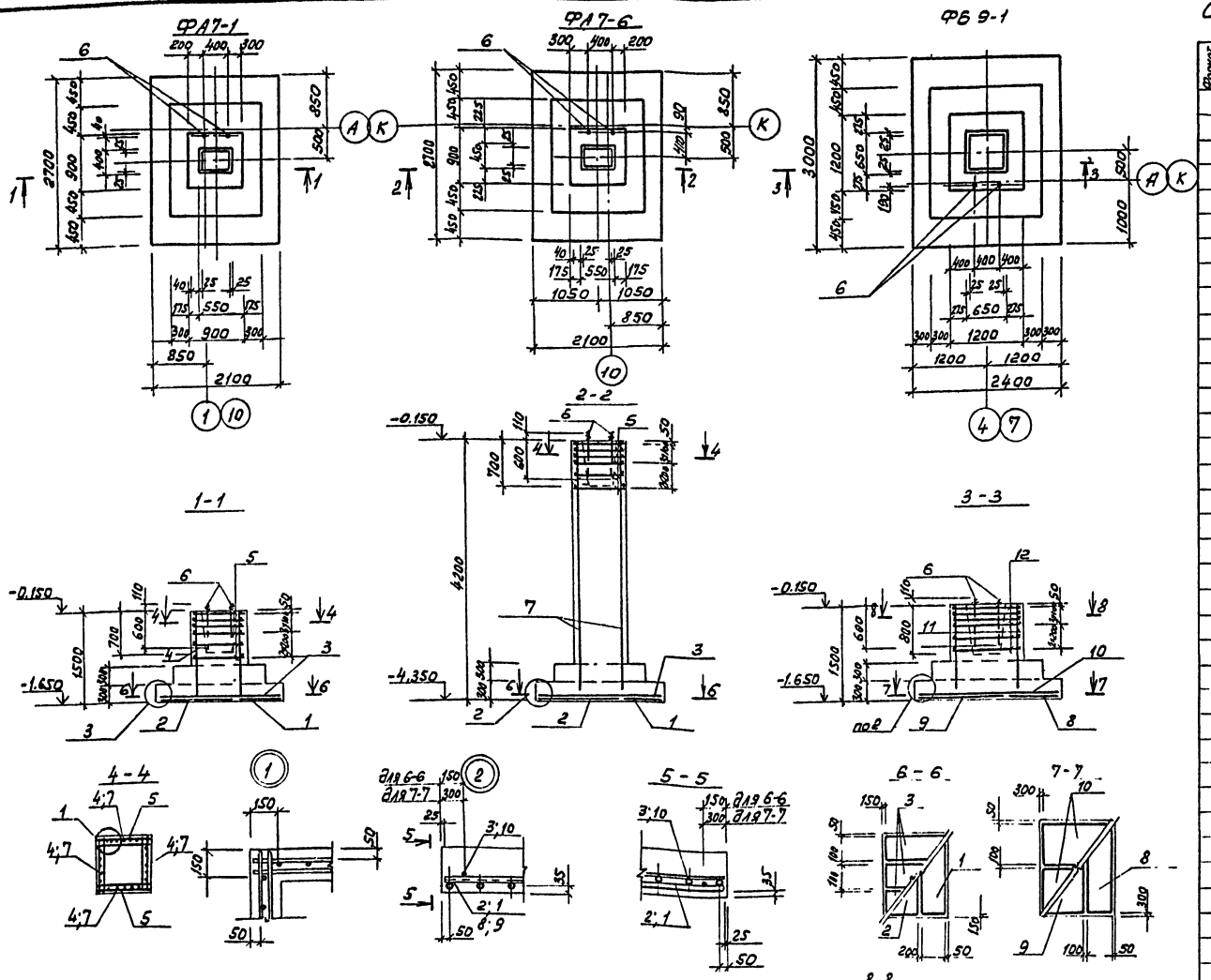

Спецификация монолитных железобетонных фундаментов ФА7-1; ФА7-6; ФБ9-1

Формат	Зона	Поз.	Обозначение	Наименование	Кол.	Примечание
				ФА7-1		
				Сборочные единицы		
				Сетки арматурные		
		1	1.410-3 вып.1	1С $\frac{10АIII}{6АIII}$ 85×265	1	
		2	1.410-3 вып.1	1С $\frac{10АIII}{6АIII}$ 105×265	1	
		3	1.410-3 вып.1	1С $\frac{10АIII}{6АIII}$ 85×205	3	
		4	1.412-1/77 вып.3	СН12АII-6×15	4	
		5	1.412-1/77 вып.3	СА-8АI	6	
				Изделие закладное		
		6	ГОСТ 24379.1-80	Болт 1.1. М24×900	2	
				Материалы		
				Бетон класса В15		3,084м³
				ФА7-6		
				Сборочные единицы		
				Сетки арматурные		
		1	1.410-3 вып.1	1С $\frac{10АIII}{6АIII}$ 85×265	1	
		2	1.410-3 вып.1	1С $\frac{10АIII}{6АIII}$ 105×265	1	
		3	1.410-3 вып.1	1С $\frac{10АIII}{6АIII}$ 85×205	3	
		7	503-4-47.87-КЖИ-1С $\frac{12АIII}{6АIII}$ 72,5×415	1С $\frac{12АIII}{6АIII}$ 72,5×415	4	
		5	1.412-1/77 вып.3	СА-8АI	6	
				Изделие закладное		
		6	ГОСТ 24379.1-80	Болт 1.1 М24×900	2	
				Материалы		
				Бетон класса В15		5,271м³
				ФБ 9-1		
				Сборочные единицы		
				Сетки арматурные		
		8	1.410-3 вып.1	1С $\frac{10АIII}{6АIII}$ 85×295	1	
		9	1.410-3 вып.1	1С $\frac{10АIII}{6АIII}$ 145×295	1	
		10	1.410-3 вып.1	1С $\frac{10АIII}{6АIII}$ 145×235	2	
		11	1.412-1/77 вып.3	СН12АII-10×15	4	
		12	1.412-1/77 вып.3	СБ-8АI	6	
				Изделие закладное		
		6	ГОСТ 24379.1-80	Болт 1.1 М24×900	2	
				Материалы		
				Бетон класса В15		4,278м³

Ведомость расхода стали на элемент, кг

Марка элемента	Изделия арматурные											Изделия закладные				Общий расход
	Арматура класса										Всего	Болты			Всего	
	А-I ВСТ3ПС3			А II; ВСТ5СП2			А III; 35ГС					ВСТ3ПС2				
	ГОСТ 5781-82*											ГОСТ 24379.1-80				
	ф8		Итого	ф12		Итого	ф6	ф10	ф12		Итого		Болт М24		Итого		
ФА7-1	19,40		19,40	20,80		20,80	4,50	36,90			41,40	81,60	7,54		7,54	7,54	89,14
ФА7-6	16,20		16,20				9,02	36,90	59,08		105,0	121,20	7,54		7,54	7,54	128,74
ФБ9-1	26,40		26,40	30,80		30,80	5,10	46,90			52,00	109,20	7,54		7,54	7,54	116,74

ГИП	Боярщинов		
Нач.отд.	Сидорова		
Гл.спец.	Зензеров		
Рук.гр.	Шайхратова		
Инж.	Баева		

503-4-47.87 КЖ

Профилакторий для постового обслуживания 300 грузовых автомобилей

Стадия	Лист	Листов
РП	12	

Арматурно-опалубочные чертежи фундаментов ФА7-1, ФА7-6, ФБ9-1

ГИПРОАВТОТРАНС

Новосибирский филиал

Привязан

Инв. №

Инв. № подл. | Подпись и дата | Взам. инв. №

Альбом II

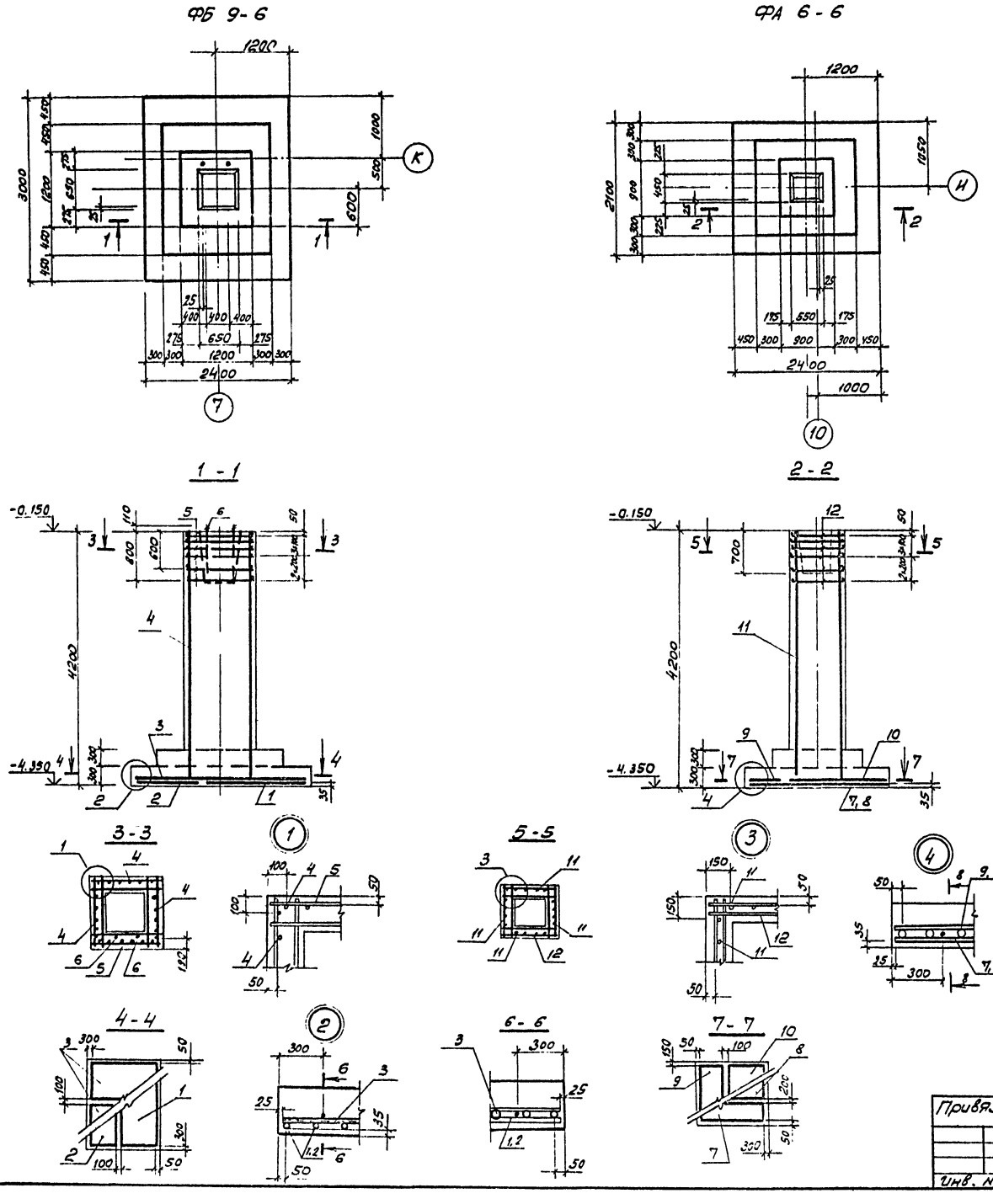

Спецификация монолитных железобетонных фундаментов ФБ 9-6, ФА 6-6

Формат	Зона	Поз.	Обозначение	Наименование	Кол.	Примечание
				ФБ 9-6		
				Сборочные единицы		
				Сетки арматурные		
		1	1.410-3 вып. 1	1С $\frac{10А-III}{6А-III}$ 145×295	1	
		2	1.410-3 вып. 1	1С $\frac{10А-III}{6А-III}$ 85×295	1	
		3	1.410-3 вып. 1	1С $\frac{10А-III}{6А-III}$ 145×235	2	
		4	503-4-47.87 КЖИ-1С $\frac{12А III}{8А III}$ 112,5×415	1С $\frac{12А-III}{6А-III}$ 112,5×415	4	
		5	1.412-1/77 вып. 3	СБ-8А-I	6	
				Изделия закладные		
		6	ГОСТ 24379.1-80	Болт 1.1 М24×900	2	
				Материалы		
				Бетон класса В15		8,17 м³
				ФА 6-6		
				Сборочные единицы		
		7	1.410-3 вып. 1	1С $\frac{12А-III}{6А-III}$ 85×235	1	
		8	1.410-3 вып. 1	1С $\frac{12А-III}{7А-III}$ 105×235	1	
		9	1.410-3 вып. 1	1С $\frac{10А-III}{6А-III}$ 85×205	1	
		10	1.410-3 вып. 1	1С $\frac{10А III}{6А III}$ 145×205	1	
		11	503-4-47.87-КЖИ-1С $\frac{12А III}{6А III}$ 72,5×415	1С $\frac{12А-III}{6А-III}$ 72,5×415	4	
		12	1.412-1/77 вып. 3	СА-8А-I	6	
				Материалы		
				Бетон класса В15		4,95 м³

Ведомость расхода стали на элемент, кг

Марка элемента	Изделия арматурные									Изделия закладные			Общий расход
	Арматура класса								Всего	Болты		Всего	
	А-I ВСт3пс3			А-III; 35ГС						ВСт3пс2			
	ГОСТ 5781-82 *									ГОСТ 24379.1-80			
		ф8	Итого	ф6	ф8	ф10	ф12	Итого		Болт М24	Итого		
ФБ 9-6		21,6	21,6	5,1	12,44	46,9	88,64	159,08	174,68	7,54	7,54	7,54	182,22
ФА 6-6		16,2	16,2	8,32		16,4	81,98	106,7	122,9				122,90

Гип	Бояршинов	
Нач.отд.	Сидорова	
Гл.спец.	Зензеров	
Рук.гр.	Шайхратов	
Инженер	Пехенько	

Привязан

Инв. №

503-4-47.87 КЖ

Профилакторий для постового обслуживания 300 грузовых автомобилей

Стадия	Лист	Листов
РП	13	

Арматурно-опалубочные чертежи фундаментов ФБ 9-6, ФА 6-6

ГИПРОАВТОТРАНС Новосибирский филиал

Инв. № подл. | Подпись и дата | Взам. инв. №

Альбом I

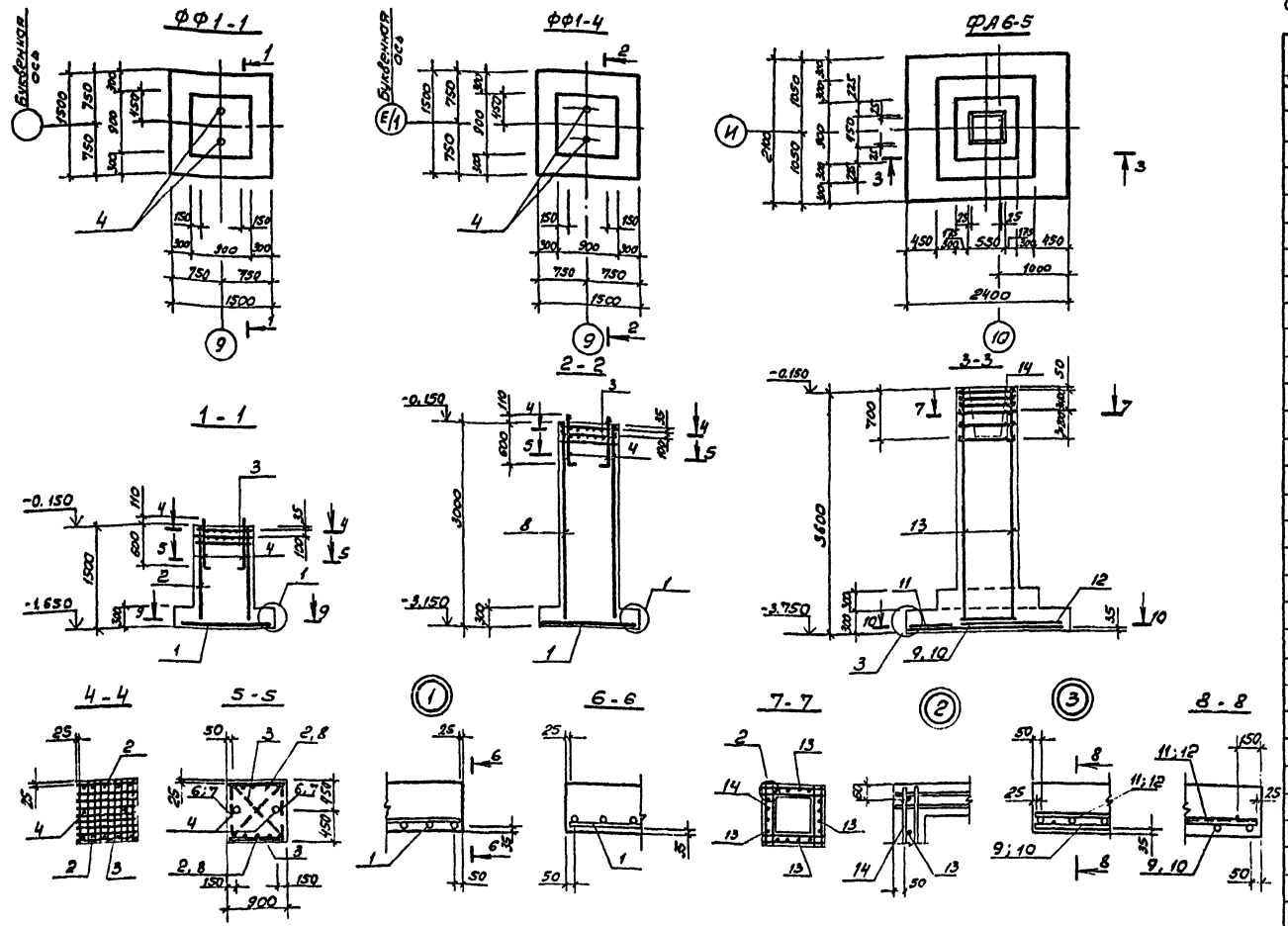

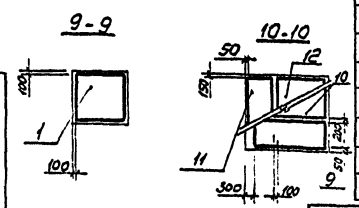

Спецификация монолитных железобетонных фундаментов ФФ1-1; ФФ1-4, ФА6-5

Формат	Зона	Поз.	Обозначение	Наименование	Кол.	Примечание
				ФФ1-1		
				Сборочные единицы		
				Сетки арматурные		
		1	1.410-3 вып.1	2С $\frac{10А III}{10А III}$ 145×145	1	
		2	1.410-3 вып.1	1С $\frac{12А III}{6А III}$ 85×145	2	
		3	1.412.1-4	СН-6АI	2	
				Изделие закладное		
		4	1.412.1-4	МН1	2	
				Изделия соединительные		
		5	1.412.1-4	ММ1	4	
		6	1.412.1-4	ММ2	4	
		7	1.412.1-4	ММ3	4	
				Материалы		
				Бетон класса В15		1,647м³
				ФФ1-4		
				Сборочные единицы		
				Сетки арматурные		
		1	1.410-3 вып.1	2С $\frac{10А III}{10А III}$ 145×145	1	
		8	1.410-3 вып.1	1С $\frac{12А III}{6А III}$ 85×295	2	
		3	1.412.1-4	СН-6АI	2	
				Изделие закладное		
		4	1.412.1-4	МН1	2	
				Изделия соединительные		
		5	1.412.1-4	ММ1	4	
		6	1.412.1-4	ММ2	4	
		7	1.412.1-4	ММ3	4	
				Материалы		
				Бетон класса В15		2,862м³
				ФА6-5		
				Сборочные единицы		
				Сетки арматурные		
		9	1.410-3 вып.1	1С $\frac{12А III}{6А III}$ 85×235	1	
		10	1.410-3 вып.1	1С $\frac{12А III}{6А III}$ 105×235	1	
		11	1.410-3 вып.1	1С $\frac{10А III}{6А III}$ 85×205	1	
		12	1.410-3 вып.1	1С $\frac{10А III}{6А III}$ 145×205	1	
		13	503-4-47.87 КЖИ-1С $\frac{12А III}{6А III}$ 72,5×355	1С $\frac{12А III}{6А III}$ 72,5×355	4	
		14	1.412-1/77 вып.3	СА-8АI	6	
				Материалы		
				Бетон класса В15		4,461м³

Ведомость расхода стали на элемент, кг

Марка элемента	Изделия арматурные									Всего	Изделия закладные									Общий расход
	Арматура класса										Арматура класса		Прокат марки							
	АI ВСт3пс3				АIII; 35ГС						АI, Ст3сп3		ВСт3кп2 ГОСТ 380-71*							
	ГОСТ 5781-82*										ГОСТ 5781-82*		ГОСТ 19903-74*		ГОСТ 2590-71*		ГОСТ 5915-70*			
	ф6	ф8		Итого	ф6	ф10	ф12		Итого		ф10	Итого	-60×8	Итого	Болт М24	Итого	Гайка М24	Итого		
ФФ1-1	7,00			7,00	1,20	11,40	12,80		28,40	35,40	8,44	8,44	0,80	0,80	5,40	5,40	0,60	0,60	15,24	50,64
ФФ1-4	7,00			7,00	1,80	14,40	26,20		42,40	49,40	8,44	8,44	0,80	0,80	5,40	5,40	0,60	0,60	15,24	64,64
ФА6-5		16,20		16,20	7,00	16,40	73,46		96,86	113,06										113,06

ГИП	Бояршинов	
Нач. отд.	Сидорова	
Гл. спец.	Зензеров	
Рук. гр.	Шайхратова	
Инжен.	Баева	

Привязан

Инв. №

503-4-47.87-КЖ

Профилакторий для постового обслуживания 300 грузовых автомобилей

Стадия	Лист	Листов
РП	14	

Арматурно-опалубочные чертежи фундаментов ФФ1-1, ФФ1-4, ФА6-5

ГИПРОАВТОТРАНС Новосибирский филиал

Инв. № подл. | Подпись и дата | Взам. инв. №

Альбом II

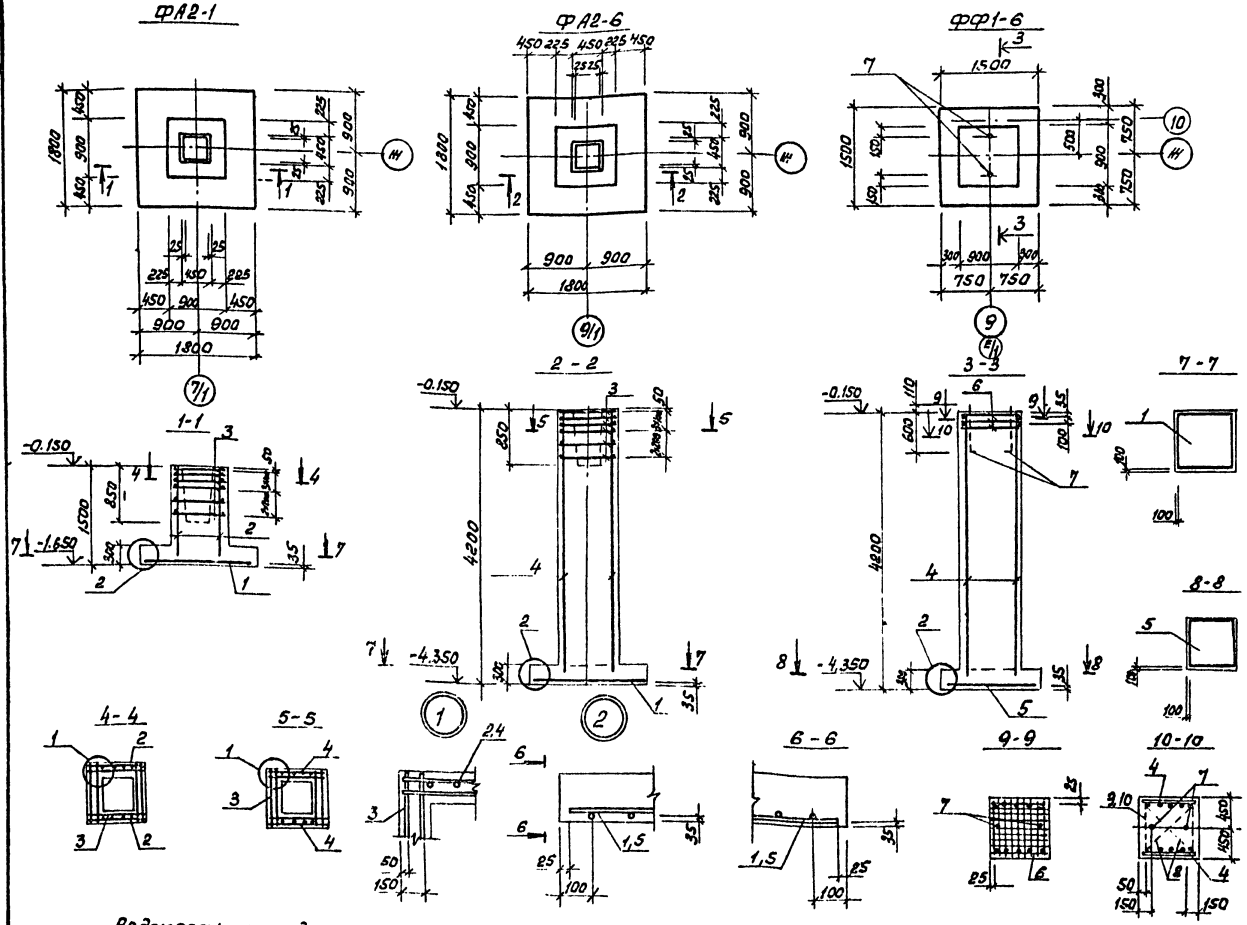

Спецификация монолитных железобетонных фундаментов ФА2-ФА2-6, ФФ1-6

Формат	Зона	Поз.	Обозначение	Наименование	Кол.	Примечание
				ФА2-1		
				Сборочные единицы		
				Сетки арматурные		
		1	1.410-3 Вып.1	2С $\frac{10АII}{10АII}$ 175×175	1	
		2	1.412-1/77 Вып.3	СН12АII-6×15	2	
		3	1.412-1/77 Вып.3	СА-8АI	6	
				Материалы		
				Бетон класса В15		1.791м³
				ФА2-6		
				Сборочные единицы		
				Сетки арматурные		
		1	1.410-3 Вып.1	2С $\frac{10АII}{10АII}$ 175×175	1	
		4	503-4-47.87-КЖИ-1С $\frac{12АII}{6АIII}$ 72,5×415	1С $\frac{12АII}{6АIII}$ 72,5×415	2	
		3	1.412-1/77 Вып.3	СА-8АI	6	
				Материалы		
				Бетон класса В15		3,978м³
				ФФ1-6		
				Сборочные единицы		
				Сетки арматурные		
		5	1.410-3 Вып.1	2С $\frac{10АII}{10АII}$ 145×145	1	
		4	1.410-3 Вып.1	1С $\frac{10АII}{6АIII}$ 85×415	2	
		6	1.412.1-4	СН-6АI	2	
				Изделие закладное		
		7	1.412.1-4	МН1	2	
				Изделия соединительные		
		8	1.412.1-4	ММ1	4	
		9	1.412.1-4	ММ2	4	
		10	1.412.1-4	ММ3	4	
				Материалы		
				Бетон класса В15		3.834м³

Ведомость расхода стали на элемент, кг

Марка элемента	Изделия арматурные											Изделия закладные									Общий расход
	Арматура класса										Всего	Прокат марки								Всего	
	А-I ВСт3пс3			А II ВСт5сп2			А III 35ГС					ВСт3кп2 ГОСТ 380-71*									
	ГОСТ 5781-82*											ГОСТ 5781-82*		ГОСТ 19903-74*		ГОСТ 2590-71*		ГОСТ 5915-70*			
	ф6	ф8	Итого	ф12		Итого	ф6	ф10	ф12	Итого		ф10	Итого	60×8	Итого	Болт М24	Итого	Гайка М24	Итого		
ФА2-1		17,80	17,80	10,40		10,40		19,40		19,40	47,60										47,60
ФА2-6		16,20	16,20				2,26	19,40	29,54	51,20	67,40										67,40
ФФ1-6	7,00		7,00				2,60	14,40	36,8	53,8	60,80	8,44	8,44	0,80	0,80	5,40	5,40	0,60	0,60	15,24	76.04

Взам. инв. №

Подпись и дата

Инв. № подл.

Привязан

Инв. №

ГИП	Боярщинов	
Нач. отд.	Сидоров	
Гл. спец.	Зензеров	
Рук. гр.	Шайхратов	
Инж.	Баева	

503-4-47.87 КЖ

Профилакторий для постового обслуживания 300 грузовых автомобилей

Стадия	Лист	Листов
РП	15	

Арматурно-опалубочные чертежи фундаментов ФА2-1; ФА2-6; ФФ1-6

ГИПРОАВТОТРАНС Новосибирский филиал

Копировал. Формат А2

Альбом II

ФФ 2-1

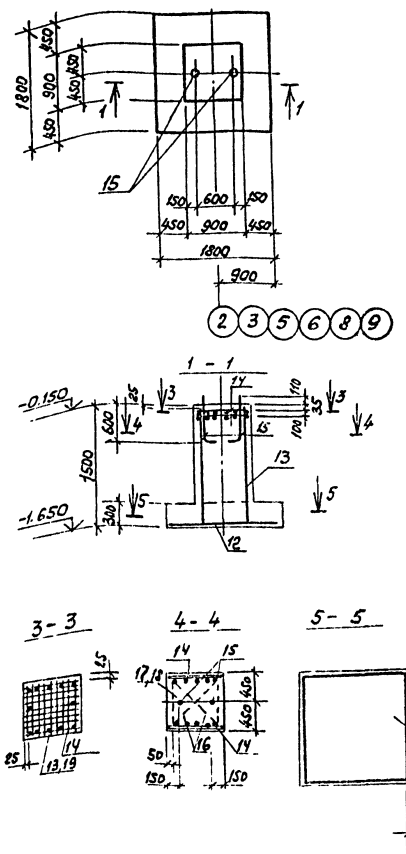

ФФ2-6

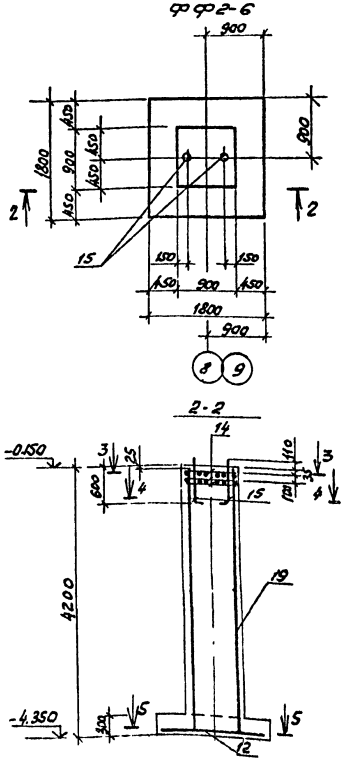

Спецификация монолитных железобетонных фундаментов ФФ2-1; ФФ2-6

Формат	Зона	Поз.	Обозначение	Наименование	Кол.	Примечание
				ФФ2-1		
				Сборочные единицы		
				Сетки арматурные		
		12	1.410-3 вып.1	2С $\frac{10А-II}{10А-II}$ 175×175	1	
		13	1.410-3 вып.1	1С $\frac{12А-III}{6А-III}$ 85×145	2	
		14	1.412.1-4	СН-6А-I	2	
				Изделия закладные		
		15	1.412.1-4	МН1	2	
				Изделия соединительные		
		16	1.412.1-4	ММ1	4	
		17	1.412.1-4	ММ2	4	
		18	1.412.1-4	ММ3	4	
				Материалы		
				Бетон класса В15		1,94м³
				ФФ2-6		
				Сборочные единицы		
				Сетки арматурные		
		12	1.410-3 вып.1	2С $\frac{10А-II}{10А-II}$ 175×175	1	
		19	1.410-3 вып.1	1С $\frac{12А-III}{6А-III}$ 85×415	2	
		14	1.412.1-4	СН-6А-I	2	
				Изделия закладные		
		15	1.412.1-4	МН1	2	
				Изделия соединительные		
		16	1.412.1-4	ММ1	4	
		17	1.412.1-4	ММ2	4	
		18	1.412.1-4	ММ3	4	
				Материалы		
				Бетон класса В15		4,13м³

Ведомость расхода стали на элемент, кг

Марка элемента	Изделия арматурные								Изделия закладные										Общий расход
	Арматура класса							Всего	Арматура класса			Прокат марки						Всего	
	А-I ВСт3пс3			А-III; 35ГС					А-I ВСт3Сп3			ВСт3 Кп2 ГОСТ380-71*							
	ГОСТ 5781-82*								ГОСТ5781-82*			ГОСТ2590-71*		ГОСТ19903-74*		ГОСТ5915-70			
	ф6		Итого	ф6	ф10	ф12	Итого		ф10		Итого	Болт М24	Итого	-60×8	Итого	Гайка М24	Итого		
ФФ2-1	7,0		7,0	1,2	19,4	12,8	33,4	40,4	8,44		8,44	5,4	5,4	0,8	0,8	0,6	0,6	15,24	55,64
ФФ2-6	7,0		7,0	2,6	19,4	36,8	58,8	65,8	8,44		8,44	5,4	5,4	0,8	0,8	0,6	0,6	15,24	81,04

Взам. инв. № | Подпись и дата | Инв. № подл.

Привязан

Инв. №

ГИП	Бояршинов	
Нач. отд.	Сидорова	
Гл. спец.	Зензеров	
Рук. гр.	Шайхратова	
Инж.	Пехенько	

503-4-47.87 КЖ

Профилакторий для постового обслуживания 300 грузовых автомобилей

Стадия	Лист	Листов
РП	16	

Арматурно-палубочные чертежи фундаментов ФФ2-1, ФФ2-6

ГИПРОАВТОТРАНС "Новосибирский филиал"

Копировал Зам. Формат А2

Альбом II

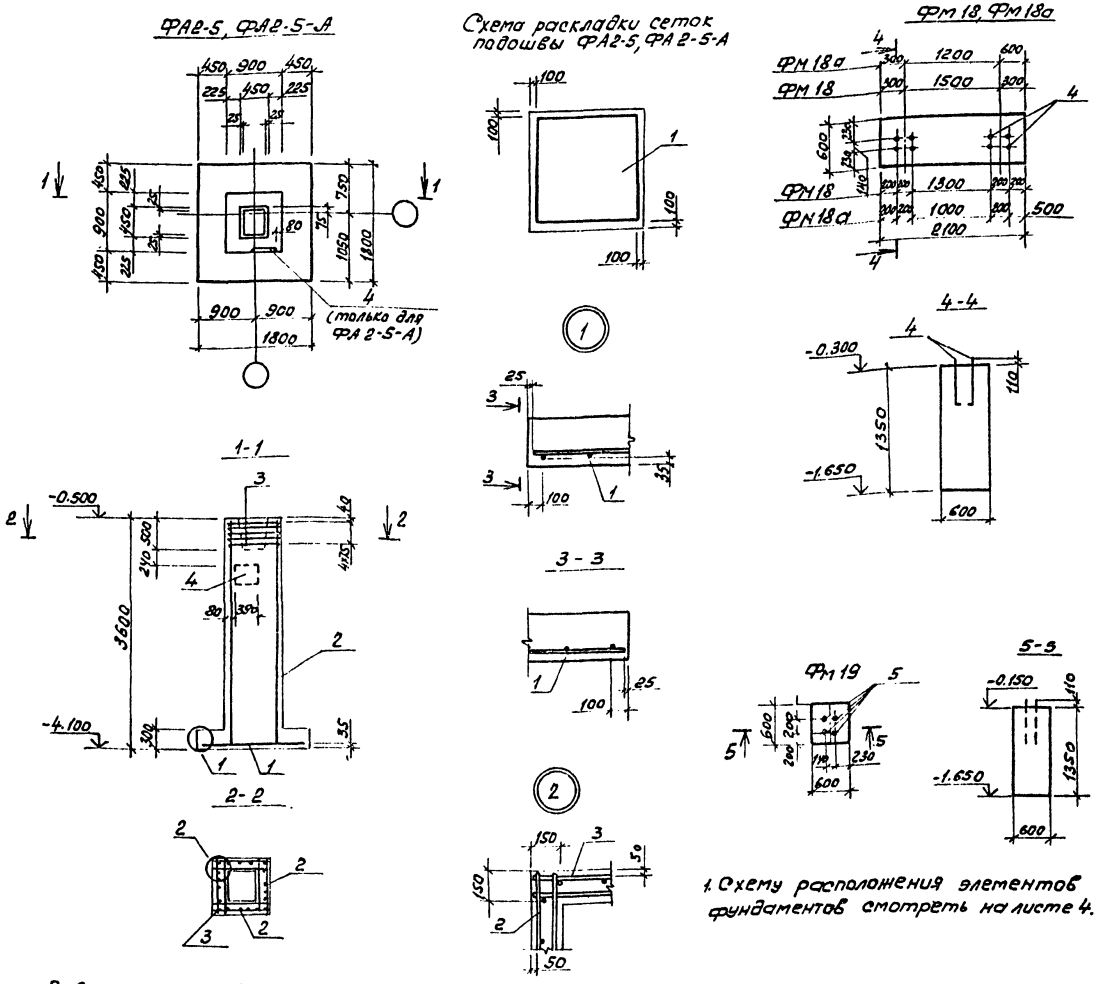

1. Схему расположения элементов фундаментов смотреть на листе 4.

Спецификация фундаментов ФА2-5, ФА2-5-А, ФМ14, ФМ15

Формат	Зона	Поз.	Обозначение	Наименование	Кол.	Примечание
				ФА2-5-А		
				Сборочные единицы		
				Сетки арматурные		
		1	1.410-3 Вып.1	2С $\frac{10А\,III}{10А\,III}$ 175×175	1	
		2	503-4-47.87 -КЖИ-С13	С13	4	
		3	1.412-1/77 Вып.3	СА-8АI	5	
				Изделие закладное		
		4	1.400-6/76 Вып.1	МО4	1	
				Материалы		
				Бетон класса В15		3,6 м³
				ФА2-5		
				Сборочные единицы		
				Сетки арматурные		
		1	1.410-3 Вып.1	2С $\frac{10А\,III}{10А\,III}$ 175×175	1	
		2	503-4-47.87 -КЖИ-С13	С13	4	
		3	1.412-1/77 Вып.3	СА-8АI	5	
				Материалы		
				Бетон класса В15		3,6 м²
				ФМ18; ФМ18а		
				Изделие закладное		
		4	1.412.1-4.060	МН1	8	см. примеч. п.1
				Материалы		
				Бетон класса В15	1,7	м³
				ФМ19		
				Изделие закладное		
		5	ГОСТ 24379.1-80	Болт 1.1 М24×1000	4	4,13 кг
				Материалы		
				Бетон класса В15	0,49	м³

Ведомость расхода стали на элемент, кг

Марка элемента	Изделия арматурные: Арматура класса А-I, Вст3ПС3 ГОСТ 5781-82* ф6	ф8		Итого	А-III, 35ГС ф10	ф12		Итого	Всего	Изделия закладные: Арматура класса А-III, 35ГС ГОСТ 5781-82* ф10	Итого	Прокат марки Вст3кп2 ГОСТ 82-70* -300×10	Итого	ГОСТ 24379.1-80 Болт М24		Итого	Вст3ПС2 ГОСТ 2590-71* Болт М24	Итого	ГОСТ 19903-74* -60×8	Итого	ГОСТ 5915-70 гайка М24	Итого	Всего	Общий расход
ФА2-5-А	6,88	13,5		20,38	19,40	50,44		69,84	90,22	1,8	1,8	9,2	9,2	—		—	—	—	—	—	—	—	11,0	101,22
ФА2-5	6,88	13,5		20,38	19,40	50,44		69,84	90,22	—	—	—	—	—		—	—	—	—	—	—	—	90,22	90,22
ФМ14	—	—		—	—	—		—	—	—	—	—	—	—		—	21,84	21,84	3,68	3,68	1,68	1,68	27,2	27,2
ФМ15	—	—		—	—	—		—	—	—	—	—	—	16,52		16,52	—	—	—	—	—	—	16,52	16,52

Привязан

Инв. №

ГИП	Боярщинов	
Нач.отд.	Сидоров	
Гл.спец.	Зензеров	
Вед.инж.	Лапшина	
Инж.	Смельчаков	

503-4-47.87 КЖ

Профилакторий для постового обслуживания 300 грузовых автомобилей

Стадия	Лист	Листов
РП	17	

Арматурно-опалубочные чертежи фундаментов ФА2-5, ФА2-5-А, ФМ18, ФМ18А, ФМ19

ГИПРОАВТОТРАНС Новосибирский филиал

Копировал

Взам.инв.№ | Подпись и дата | Инв.№ подл.

Альбом II

Схема расположения элементов подвала

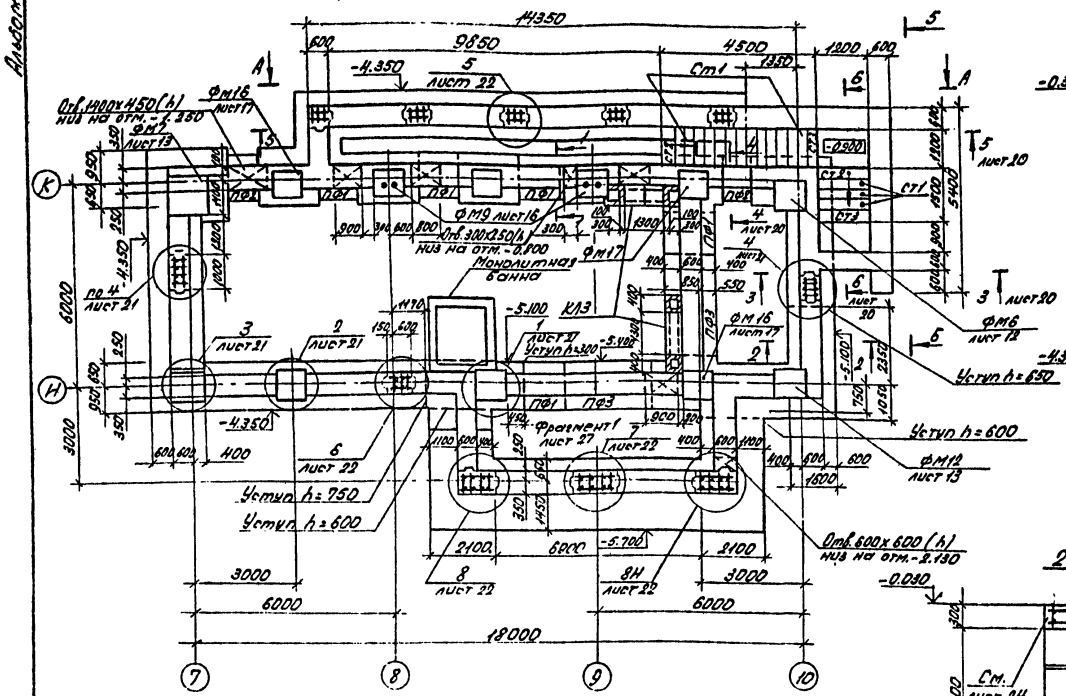

Схема расположения блоков по оси К

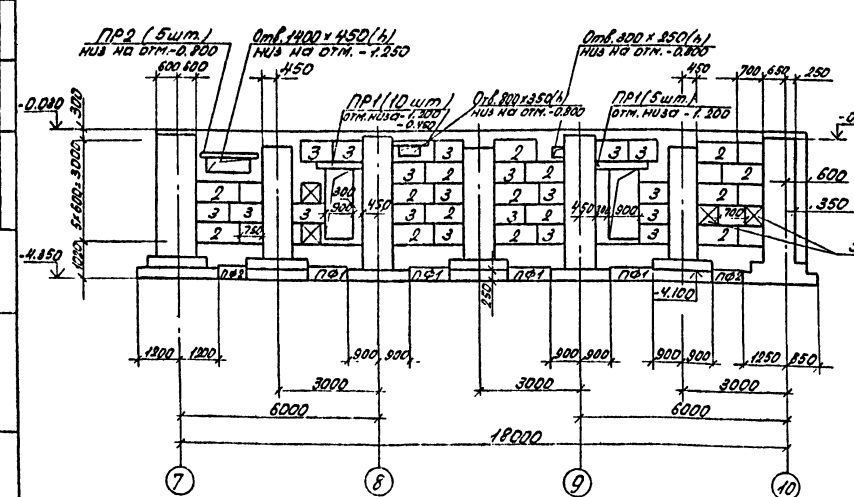

1-1

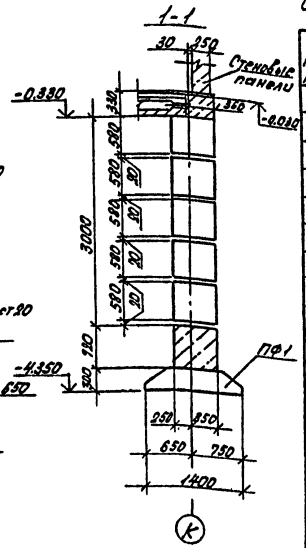

2-2

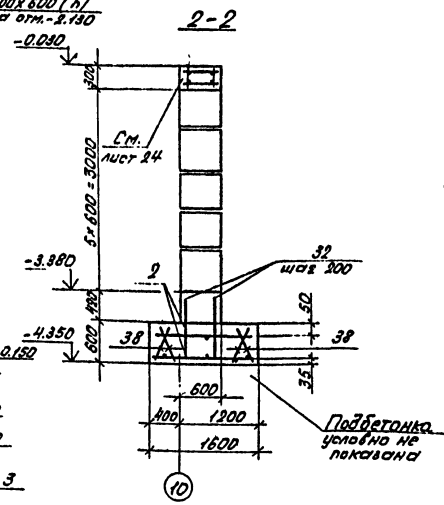

Спецификация к схеме расположения элементов подвала

Марка позиц.	Обозначение	Наименование	Кол.	Масса ед., кг	Прим.
		Блоки подвала			
1	ГОСТ 13579-78	ФБС 24.6.6-Т	72	1960	
2	ГОСТ 13579-78	ФБС 12.6.6-Т	54	960	
3	ГОСТ 13579-78	ФБС 9.6.6-Т	43	700	
		Плиты фундаментные			
ПФ1	ГОСТ 13580-85	ФЛ 14.12-3	6	910	
ПФ2	ГОСТ 13580-85	ФЛ 14.8-3	2	580	
ПФ3	ГОСТ 13580-85	ФЛ 14.30-3	2	2400	
		Перемычки			
ПР1	1.038.1-1 в.1	3ПБ 13-37	20	85	
ПР2	1.038.1-1 в.1	3ПБ 18-37	5	119	
		Ступени			
Ст1	ГОСТ 8717.1-84	ЛС12	18	135	
Ст2	ГОСТ 8717.1-84	ЛСН12	2	68	
Ст3	ГОСТ 8717.1-84	ЛСВ12	2	105	
	503-4-47.87-КЖ26	Монолитная ванна	1		
	503-4-47.87-КЖ34	Канал КЛ3	1		

1. Подготовку под плиты фундаментов выполнить из крупнозернистого песка толщиной 100 мм.
2. Бетонные блоки укладывать на слой цементного раствора марки 100 толщиной 20 мм.
3. Монолитные заделки между блоками выполнить из бетона класса В10.
4. Горизонтальную гидроизоляцию стен выполнить из цементно-песчаного раствора состава 1:2 толщиной 30 мм на отм. -0.030.
5. Поверхности стен, соприкасающиеся с грунтом, обмазать горячим битумом за 2 раза.
6. Засыпку пазух подвала грунтом вести после монтажа перекрытия подвала.
7. Ленточные фундаменты подвала расчитаны, как подпорные стенки, на вертикальную нагрузку отвеса стены $g = 56$ КН и равномерно распределенную нагрузку $g = 10$ КН/м.²

ГИП	Боярщино		503-4-47.87-КЖ
Нач.АСО	Сидорова		Профилакторий для постового обслуживания 300 грузовых автомобилей
Гл.спец.	Зензеров		
Вед.инж.	Лапшина		Стадия: РП; Лист: 18; Листов:
Привязан			План стен подвала на отм.-0.330. Схема расположения блоков по оси К. Сечения 1-1, 2-2
Инв.№			ГИППРОАВТОТРАНС Новосибирский филиал

Согласовано
Подпись и дата
Взам.инв.№
Инв.№ подл.

Альбом II

Схема расположения блоков по оси И

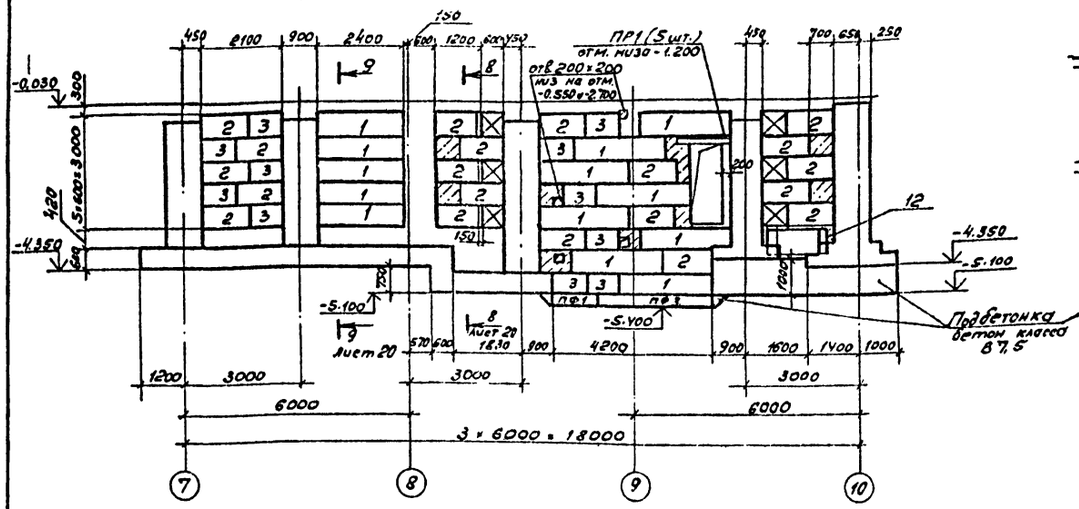

Схема расположения блоков по А-А

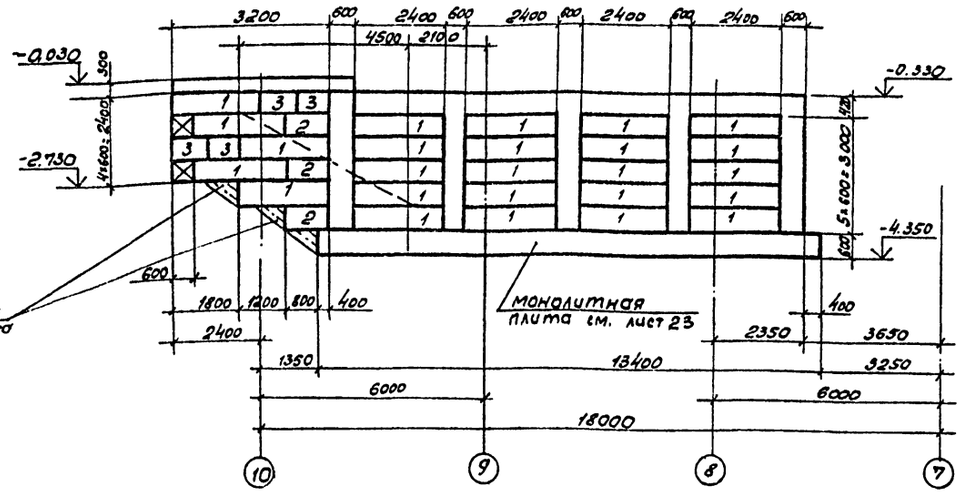

Схема расположения блоков по оси 7

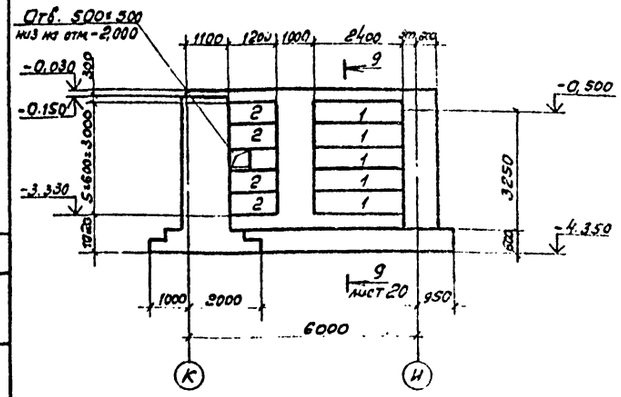

Схема расположения блоков по оси 10

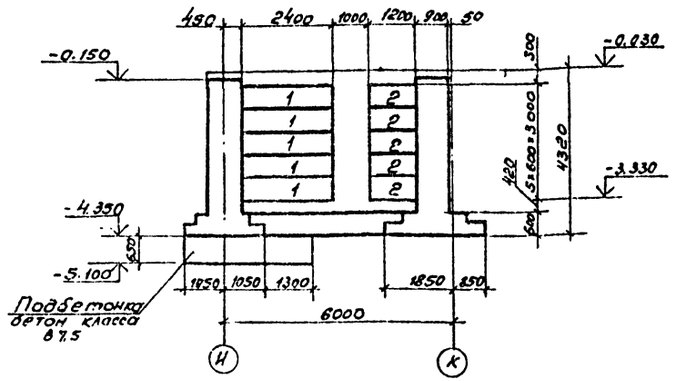

Схема расположения блоков по Б-Б

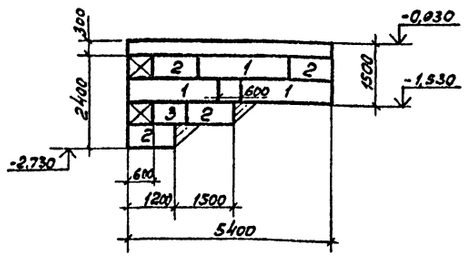

Схема расположения блоков между осями 7, 8

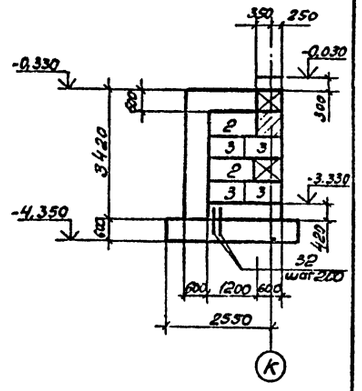

Схема расположения блоков между осями И-Ж

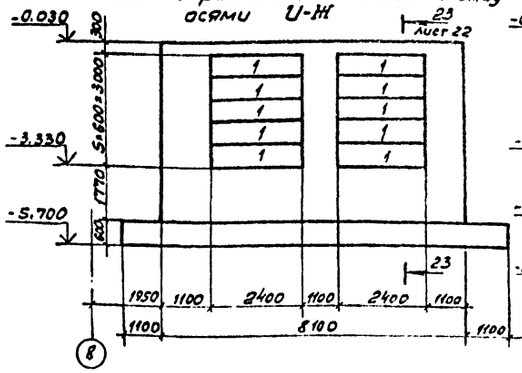

Схема расположения блоков между осями 8, 9

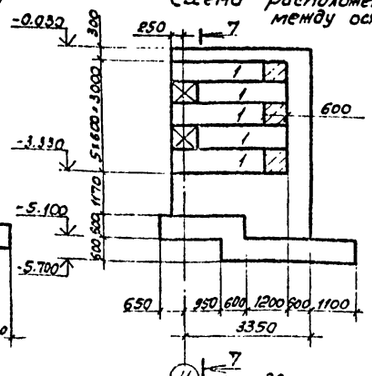

Схема расположения блоков между осями 9, 10

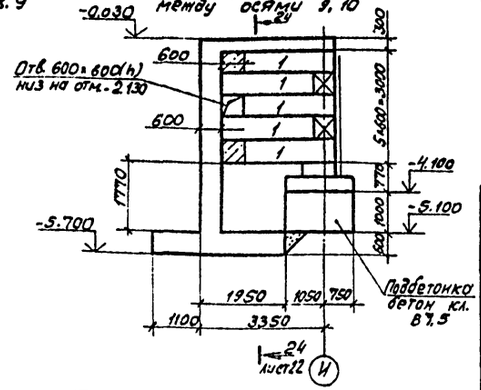

1. Общие примечания смотреть лист 18.
2. Армирование стен смотреть на листах 22, 23

Привязан

Инв. №

ГИП	Бортников	
Нач. отд.	Сидорова	
Гл. спец.	Зензеров	
Ведущ.	Лапшина	

503-4-47.87 - КЖ

Профилакторий для постового обслуживания 300 грузовых автомобилей

Стадия	Лист	Листов
РП	19	

Подвал. Схемы расположения блоков по осям 7,10 по А-А, Б-Б, между осями И-Ж, 7-8, 8-9, 9-10

ГИПРОПЭТОТРАНС
Новосибирский филиал

Согласовано

Инв. № подл. | Подпись и дата | Взам. инв. № | Инв. № дубл. | Подпись и дата

Альбом II

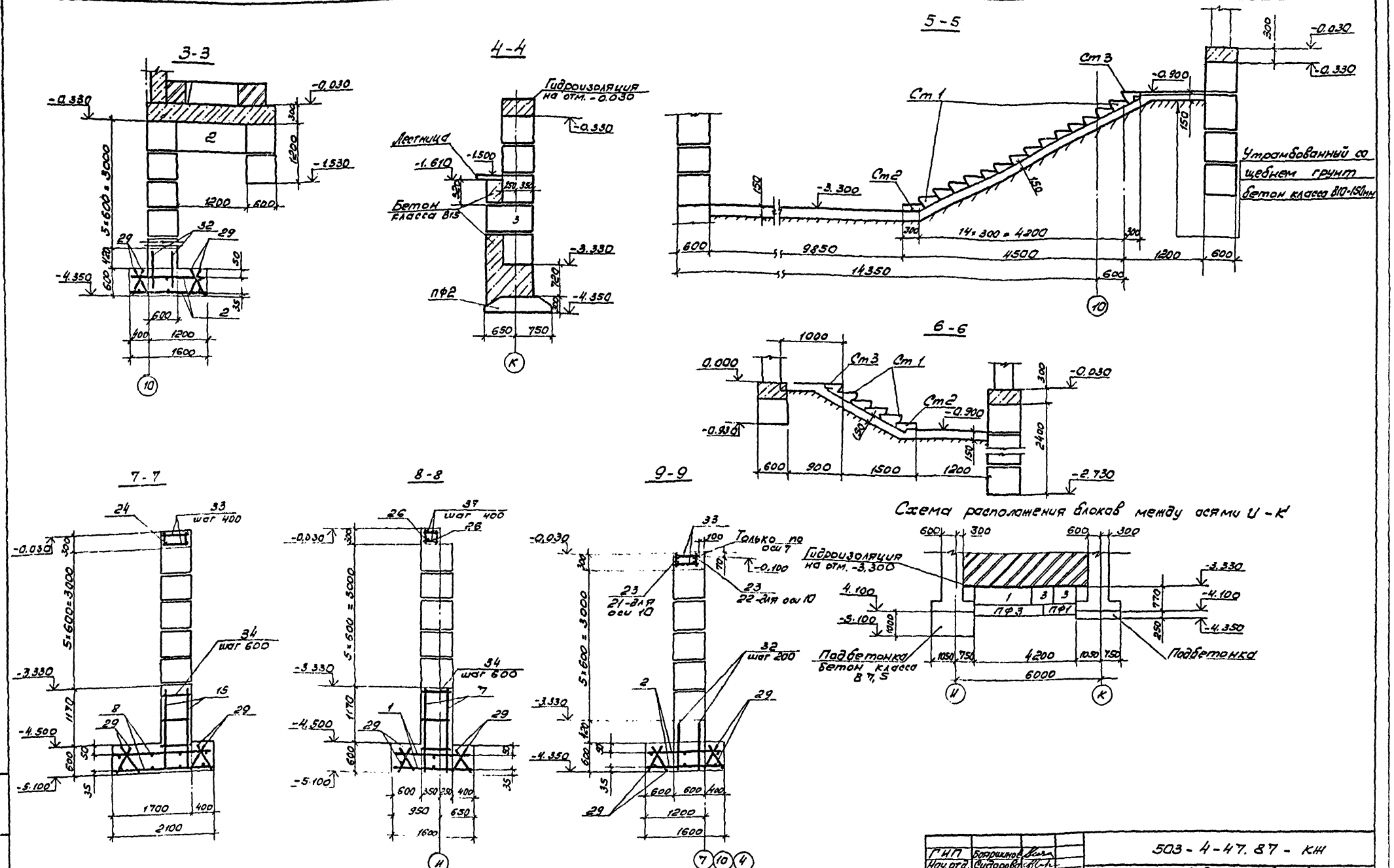

1. Сечения 3-3... 6-6 смотреть на плане подвала лист 18.
2. Сечения 7-7... 9-9 смотреть с листом 19.
3. Спецификацию арматурных элементов смотреть лист 25.

ГИП	Бояршинов		
Нач.отд.	Сидорова		
Гл.спец.	Зензеров		
Вед.инж.	Латшина		
Инженер	Мерзляков		

Привязан

Инв. №

503-4-47.87-КЖ

Профилакторий для постового обслуживания 300 грузовых автомобилей

Стадия	Лист	Листов
РП	20	

Подвал
Сечения 3-3... 9-9

ГИПРОАВТОТРАНС
Новосибирский филиал

Инв. № подл. | Подпись и дата | Взам. Инв. №

Альбом II

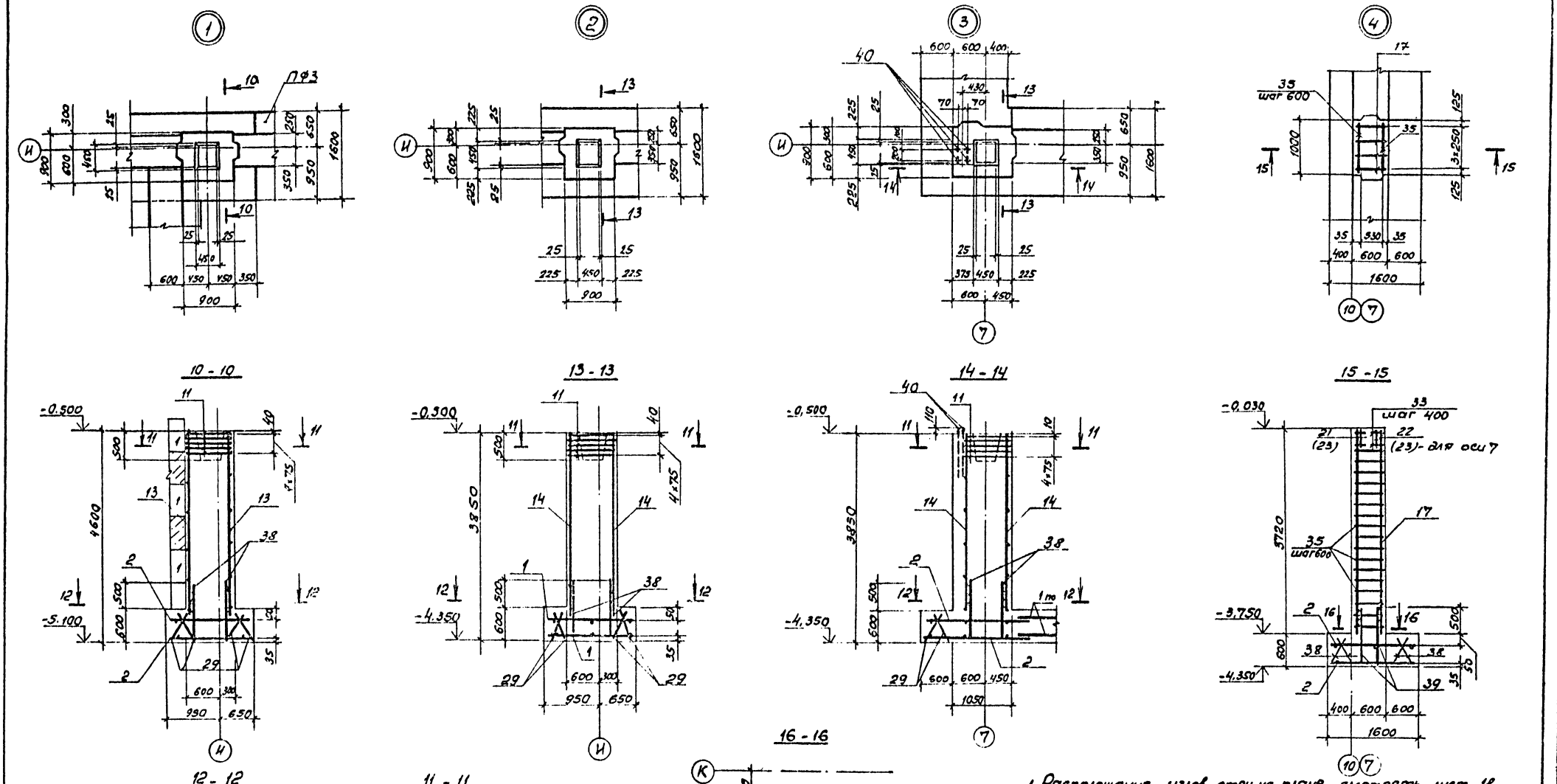

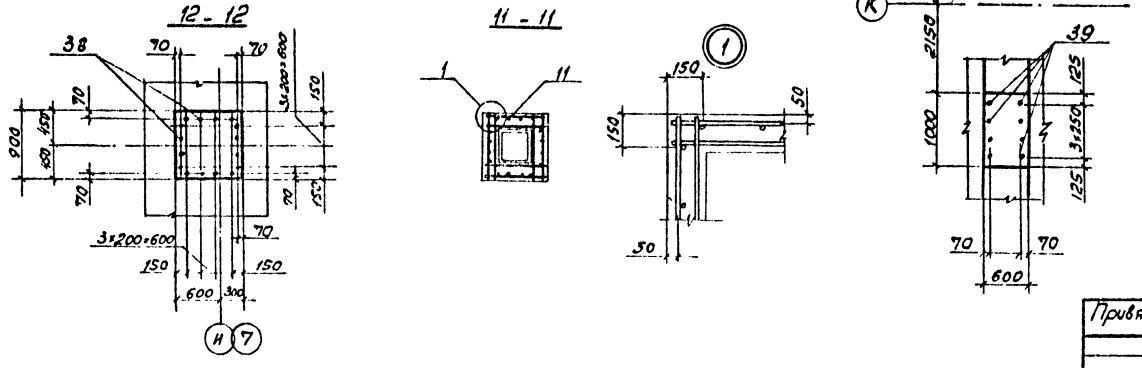

1. Расположение узлов стен на плане, смотреть лист 18.
2. Спецификацию арматурных изделий смотреть лист 25.
3. Бетонирование монолитных сердечников и подколонников фундаментов вести после монтажа блоков стен подвала.
4. Сварку каркасов и сеток к выпускам из плиты производить электродами Э42.

ГИП	Бояршинов		503-4-47.87- КЖ
Нач.отд.	Сидорова		Профилакторий для постового обслуживания 300 грузовых автомобилей
Гл.спец.	Зензеров		
Вед.инж.	Лапшина		Стадия: РП; Лист: 21; Листов:
Привязан			Подвал. Узлы стен 1...4
Инв. №			ГИПРОАВТОТРАНС Новосибирский филиал

Инв.№ подл. | Подпись и дата | Взам.инв.№

Альбом Е

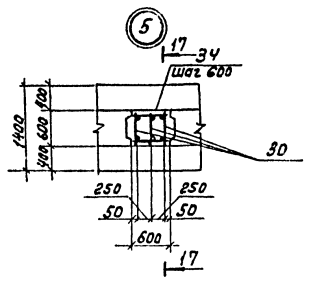

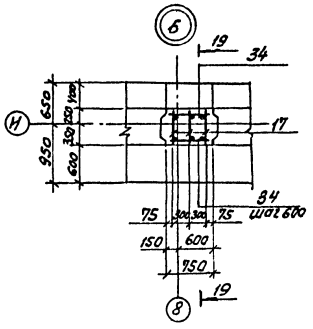

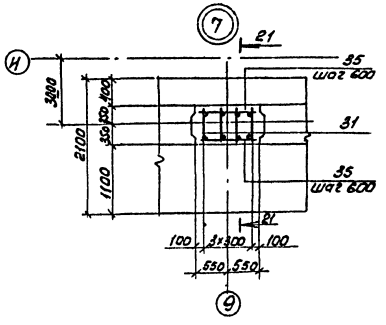

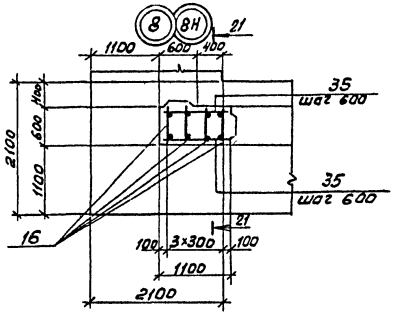

17 - 17

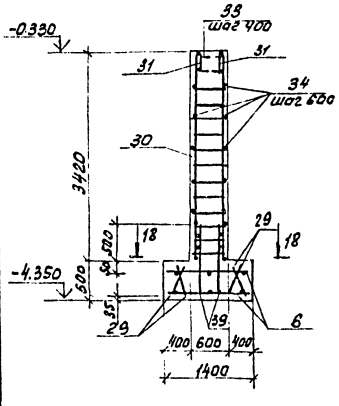

19-19

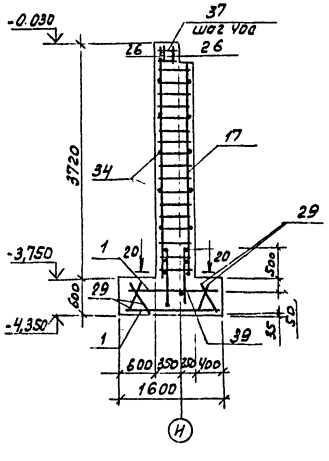

21- 21

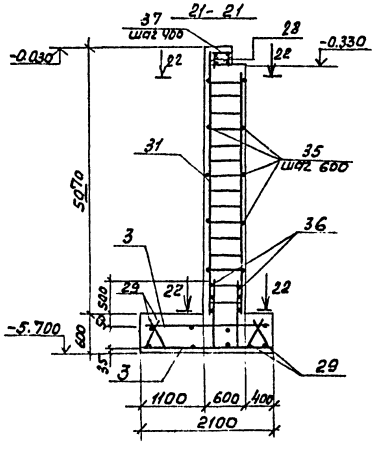

23-23 (24-24)

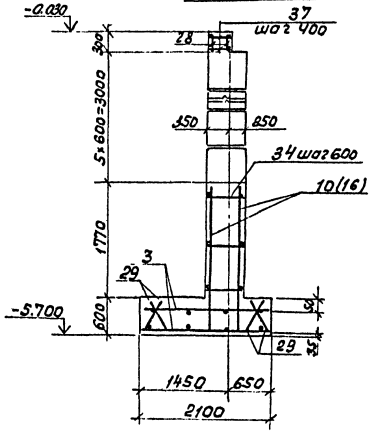

1. Расположение узлов стен на плане смотреть лист 18.
2. Спецификацию арматурных изделий смотреть на листе 25.

18 - 18

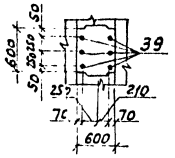

20 - 20

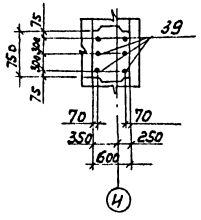

22 - 22

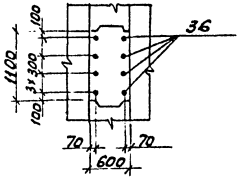

ГИП	Завершнов		503-4-47.87 КЖ
Нач.отд.	Сидоренко		Профилакторий для постового обслуживания 300 грузовых автомобилей
Гл.спец.	Зензеров		
Вед.инж.	Лапшина		
			стадия: РП; лист: 22; листов:
Привязан			Подвал. Узлы стен 5...8, 8Н. Сечения 17—17, 24—24
Инв. №			ГИПРОАВТОТРАНС Новосибирский филиал

Копировал Формат А3

1. Разработано взамен

Альбом II

Схема расположения верхних и нижних сеток подошвы монолитной плиты

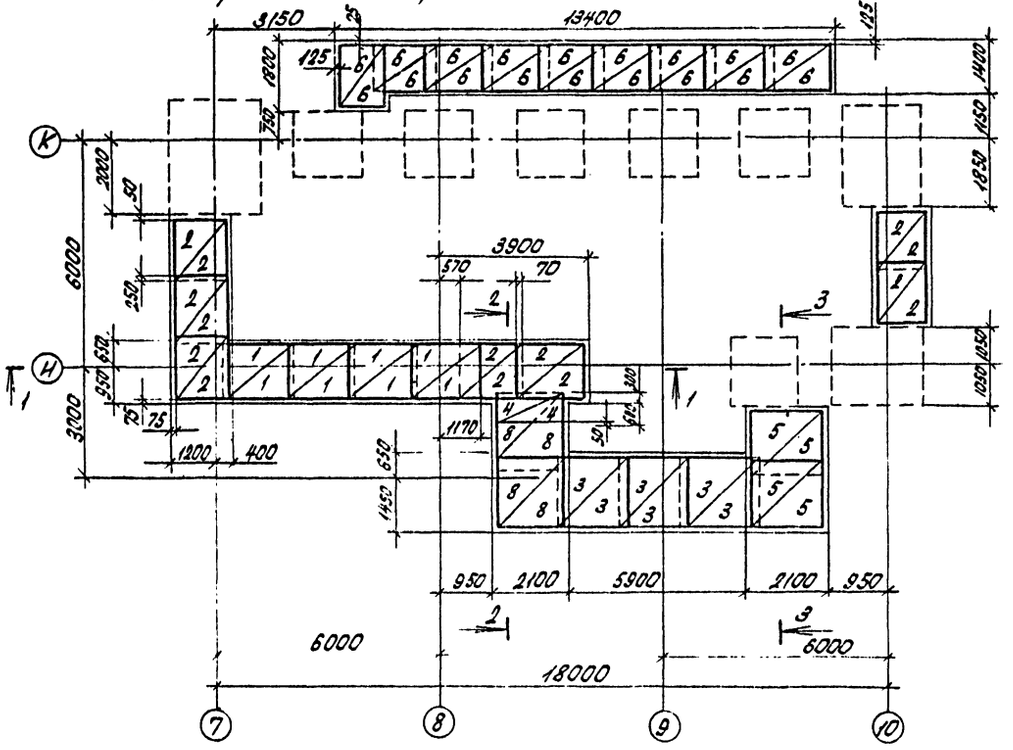

2-2

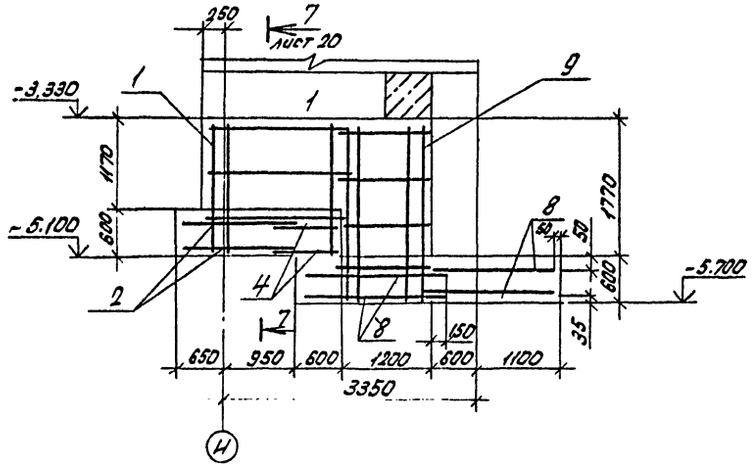

3-3

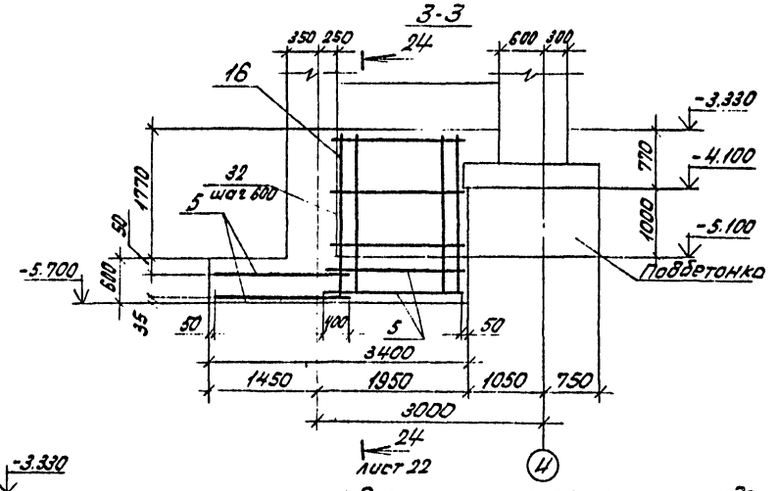

1 - 1

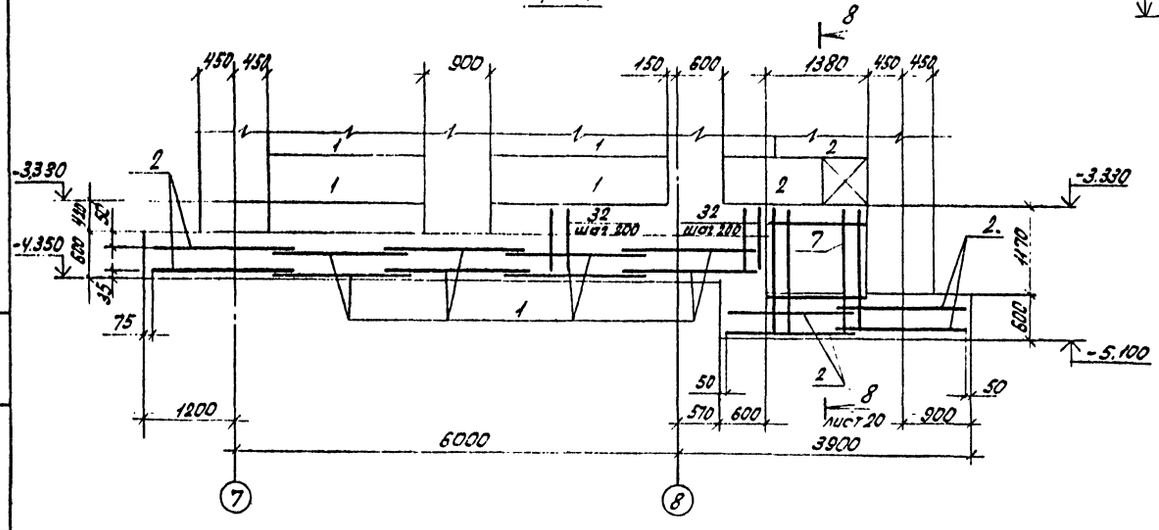

1. Спецификацию арматурных изделий смотреть на листе 25.
2. Армирование фундаментов под колонны каркаса здания смотреть листы 12, 13, 16, 17.

ГИП	Бояршинов		503-4-47.87 КЖ
Нач.отд.	Сидорова		Профилакторий для постового обслуживания 300 грузовых автомобилей
Гл.спец.	Зензеров		
Вед.инж.	Лапшина		Стадия: РП; Лист: 23; Листов:
Привязан			Подвал. Схема расположения верхних и нижних сеток подошвы монолитной плиты
Инв.№			ГИПРОАВТОТРАНС Новосибирский филиал

Инв.№ подл. | Подп. и дата | Взам.инв.№

Альбом II

Схема расположения каркасов стен подвала

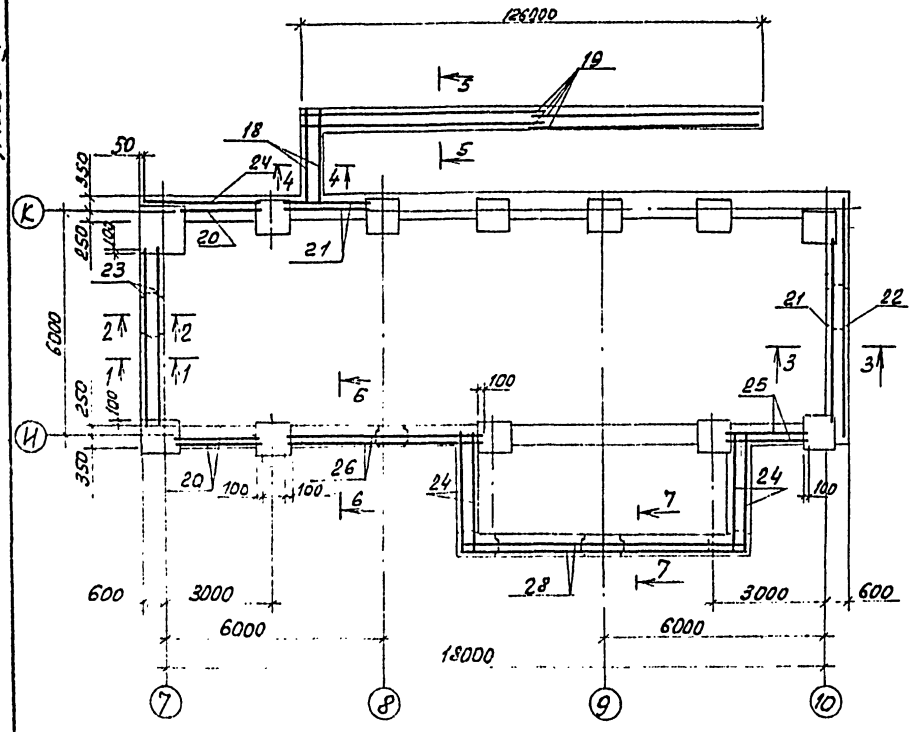

3-3

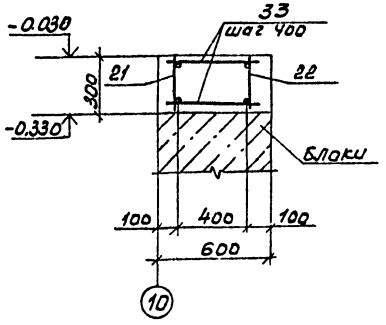

4-4(5-5)

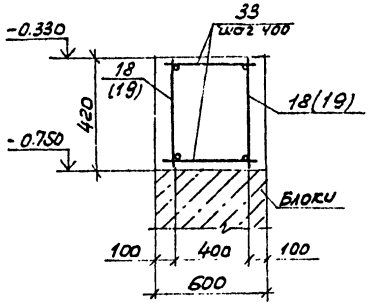

6-6 (7-7)

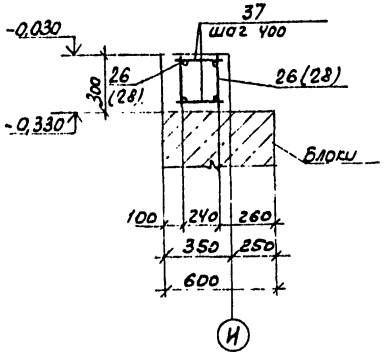

Спецификацию арматурных изделий стен подвала смотреть лист 25.

1-1

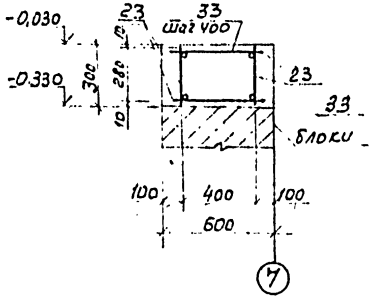

2-2

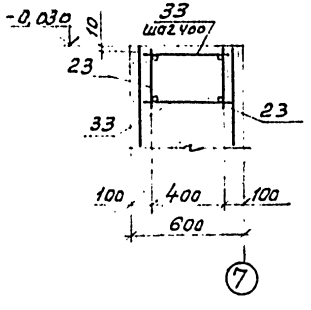

ГИП	Бавричков		503-4-47.87		КН
Нач.отд.	Сидорова		Профилакторий для постового обслуживания 300 грузовых автомобилей		
Гл.спец.	Зензеров				
Вед.инж.	Лапшина				
Инж.	Нерзяков				
Привязан				Стадия	Лист	Листов
				РП	24	
Инв.№			Подвал. Схема расположения каркасов стен КЗ 0,4-0,30	ГИПРОАВТОТРАНС		

Копировал ЯНК Формат А2

Спецификация арматурных элементов стен подвала (начало)

Позиция	Обозначение	Наименование	Кол.	Примечание
		Сборочные единицы		
		Сетки арматурные		
1	1.410-3 Вып.1	1С 16АIII/8АII 185×145	8	25,1
2	1.410-3 Вып.1	1С 16АIII/8АII 165×145	14	22,6
3	1.410-3 Вып.1	1С 16АIII/10АII 225×205	6	54,8
4	1.410-3 Вып.1	1С 12АII/6АII 85×205	2	21,3
5	1.410-3 Вып.1	1С 12АII/10АII 185×205	8	45,6
6	1.410-3 Вып.1	1С 16АIII/6АII 125×145	18	16,8
7	1.410-3 Вып.1	1С 16АII/8АII 145×175	2	23,8
8	1.410-3 Вып.1	1С 16АII/8АII 165×205	4	39,5
9	1.410-3 Вып.1	1С 16АII/6АII 125×235	2	27,1
10	1.410-3 Вып.1	1С 16АII/10АII 265×235	4	58,4
11	1.412-1/77	СА-8АI	15	2,7
12	503-4-47.87 -КНИ-С1	С1	14	
13	-КНИ-С2	С2	4	
14	-КНИ-С3	С3	8	
15	1.410-3 Вып.1	1С 16АII/8АII 185×175	2	
16	1.410-3 Вып.1	1С 16АII/8АII 165×235	2	
		Каркас плоский		
17	503-4-47.87 -КНИ-КР1	КР1	11	
18	-КНИ-КР2	КР2	2	
19	-КНИ-КР3	КР3	4	
20	-КНИ-КР4	КР4	3	
21	-КНИ-КР5	КР5	2	
22	-КНИ-КР6	КР6	1	
23	-КНИ-КР7	КР7	2	

(окончание)

Позиция	Обозначение	Наименование	Кол.	Примечание
24	503-4-47.87 -КНИ-КР8	КР8	5	
25	-КНИ-КР9	КР9	2	
26	-КНИ-КР10	КР10	2	
27	-КНИ-КР11	КР11	1	
28	-КНИ-КР12	КР12	2	
29	-КНИ-КР13	КР13	28	
30	-КНИ-КР14	КР14	15	
31	-КНИ-КР15	КР15	12	
		Детали		
32		АIII-16 ГОСТ 5781-82* ℓ=1000	148	1,58 кг
33		АI-10 ГОСТ 5781-82* ℓ=460	148	0,28 кг
34		АI-10 ГОСТ 5781-82* ℓ=580	76	0,36 кг
35		АI-10 ГОСТ 5781-82* ℓ=980	80	0,60 кг
36		АIII-28 ГОСТ 5781-82* ℓ=1000	24	4,83 кг
37		АI-10 ГОСТ 5781-82* ℓ=260	100	0,16 кг
38		АIII-12 ГОСТ 5781-82* ℓ=1000	48	0,89 кг
39		АIII-22 ГОСТ 5781-82* ℓ=1000	52	2,98 кг
		Изделия закладные		
40	ГОСТ 24379.1-80	Болт 1.1м М24×1000	4	4,13
		Материалы		
		Бетон класса В15	10,2	м³
		класса В10	10,2	м³

Ведомость расхода стали на элемент, кг

Марка элемента	Изделия арматурные																Изделия закладные				Всего	Общий расход
	Арматура класса																Прокат марки					
	AI Вст3пс3					AIII сталь 35ГС										Всего	В ст3 кп2					
	ГОСТ 5781-82*																ГОСТ 24379.1-80					
	ф8	ф10				Итого	ф6	ф8	ф10	ф12	ф16	ф18	ф22	ф28	Итого		Болт М24	Итого				
Стены подвала	599,4	168,9				768,3	13,2	102,6	385,8	197,0	1714,3	811,8	922,45	693	4881,19	5116,05	16,52	16,52				16,62	5126,55

Привязан

Инв.№

ГИП	Бояринцев		503-4-47.87 КН
Нач.отд.	Сидоров		Профилакторий для постового обслуживания 300 грузовых автомобилей
Гл.спец.	Зенцеров		
Ведущ. инж.	Лапшина		Стадия: Р; Лист: 25; Листов:
			Спецификация арматурных элементов стен подвала
			ГИПРОАВТОТРАНС Новосибирский филиал

Инв.№ подл. | Подпись и дата | Взам.инв.№

Альбом II

Схема расположения монолитной ванны

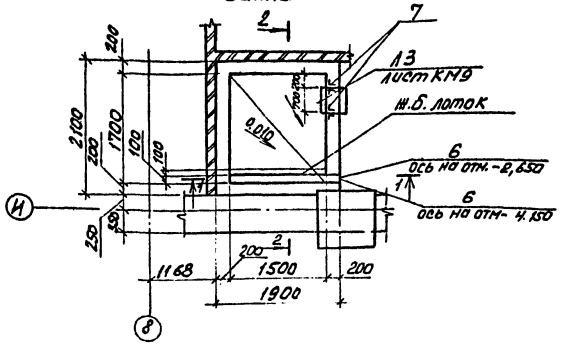

2-2

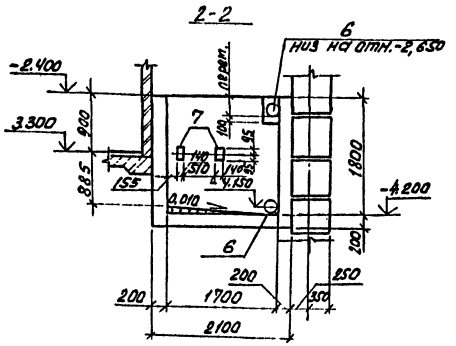

1-1

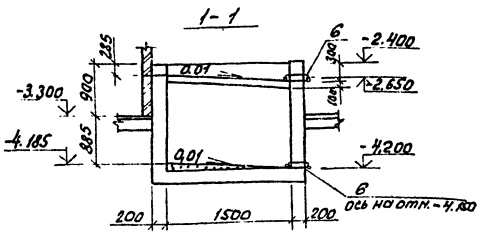

3-3

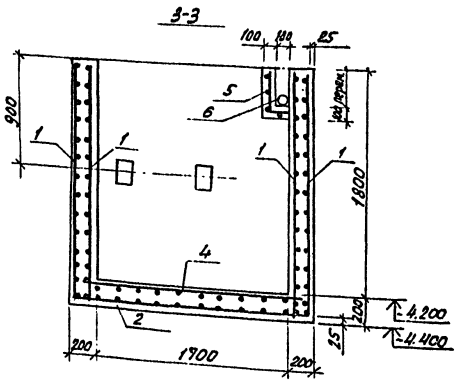

Схема армирования монолитной ванны

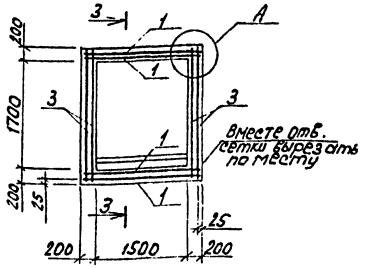

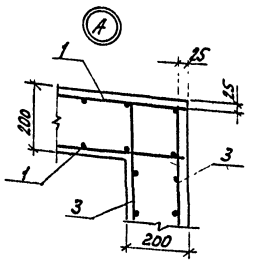

Спецификация элементов монолитной ванны

Формат	Зона	Позиц.	Обозначение	Наименование	Кол.	Примечание
				Монолитная ванна		
				Сборочные единицы		
				Сетки арматурные		
		1	503-4-47.87 -КЖИ-С4	С4	4	12,58
		2	-КЖИ-С5	С5	1	12,59
		3	-КЖИ-С6	С6	4	11,93
		4	-КЖИ-С7	С7	1	10,52
		5	ГОСТ 8478-81	$\frac{4Вр1-200}{4Вр1-200}$ 1660×500 $\frac{С1}{30}$	1	0,91
		6	5.900-2	Сальник Ду100 l=300	2	10,4
				Изделие закладное		
		7	1.400-6/76 Вып.1	М4-1	2	1,4
				Материалы:		
				Бетон класса В15	3,39	м³

Ведомость расхода стали на элемент, кг

Марка элемента	Изделия арматурные							Изделия закладные					Общий расход
	Арматура класса						Всего	Арматура класса		Прокат марки		Всего	
	АI,ВСт3пс3		АIII,35ГС		Вр1			АIII,35ГС		ВСт3кп2			
	ГОСТ 5781-82*				ГОСТ 6727-80			ГОСТ 5781-82*		ГОСТ 103-76*			
	ф6	Итого	ф8	Итого	ф4	Итого		ф8	Итого	-140×6	Итого		
Монолитная ванна	46,25	46,25	73,05	73,05	0,91	0,91	120,21	0,2	0,2	2,6	2,6	2,8	123,01

1. По днищу монолитной ванны устраивается цементная стяжка М100 с уклоном 0,010 в сторону отверстий.
2. Отделку ванны смотреть листы марки АР.
3. Подготовку под монолитную ванну выполнить из бетона класса В3,5 толщиной 100мм.

Согласовано

Нач. СТО

Взам. инв. №

Подпись и дата

Инв. № подл.

Гип	Боярщинов	
Нач. отд.	Сидорова	
Гл. спец.	Зензеров	
Отд. инж.	Лапшина	
Инж.	Нерзлякова	

503-4-47.87 - КЖ

Профилакторий для постоянного обслуживания 300 грузовых автомобилей

Стадия: РП | Лист: 26 | Листов:

Подвал
Монолитная ванна
сечения 1-1... 3-3

ГИПРОАВТОТРАНС
Новосибирский филиал

Привязан

Инв. №

Копировал

Формат А2

Фрагмент 1 на отм. -3.300

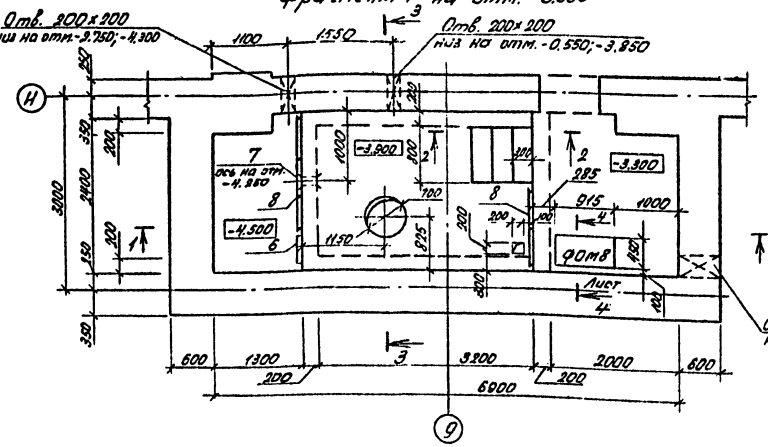

1-1

Схема расположения плит перекрытия на отм. -3.900

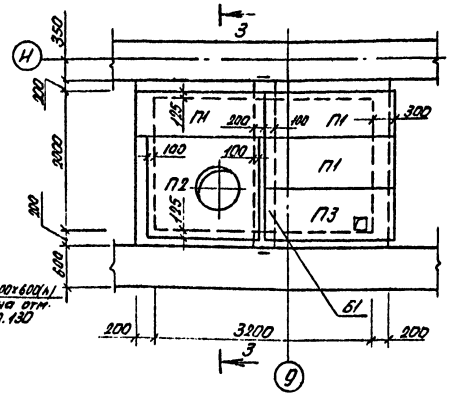

2-2

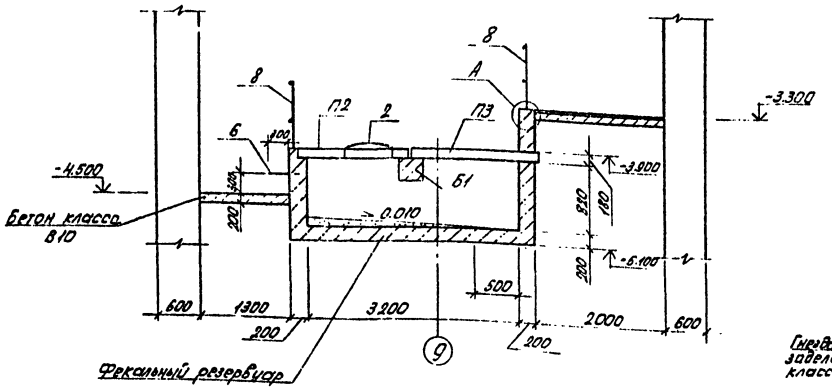

3-3

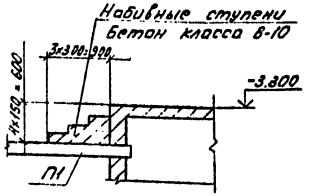

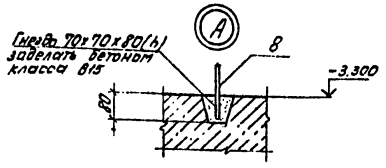

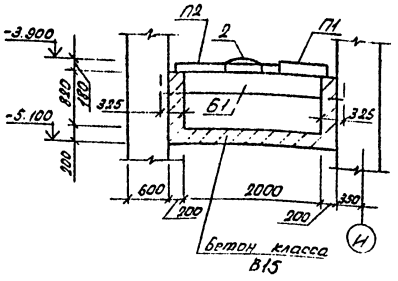

4-4

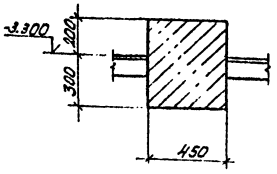

Спецификация элементов к схеме расположения плит перекрытия, к фрагменту 1

Марка позиц.	Обозначение	Наименование	Кол.	Масса ед.кг	Прим.
		Плиты перекрытия			
П1	3.006.1-2/82 вып.1-2	П15д-5	3	410	
П2	3.006.1-2/82 вып.2-2	ПО-3	1	900	
П3	503-4-47.87-КЖ4-П15д-5-1	П15д-5-1	1	410	
Б1	3.006.1-2/82 вып.2-2	Балка Б5	1	600	
2	ГОСТ 3634-79	Люк чугунный Д700	1	65	
		Фрагмент 1			
	КЖ28	Фекальный резервуар	1		
	КЖ28	Фундамент ФОм8	1		

1. По днищу фекального резервуара устраивается цементная стяжка М100 с уклоном 0.010 в сторону отверстий.
2. Внутренние поверхности резервуара железнятся.
3. Бетон для стен резервуара изготавливается на сульфатостойком портландцементе.
4. Расход бетона на фундамент ФОм8 смотреть лист 28.
5. Подготовку под фекальный резервуар и приямки выполнить из бетона класса В3,5 толщиной 100 мм.

ГИП	Бояршинов		
Нач.отд.	Сидорова		
Гл.спец.	Зензеров		
Вед.инж.	Лапшина		
Инж.	Смельчаков		

503-4-47.87 КЖ

Профилакторий для постового обслуживания 300 грузовых автомобилей

Стадия	Лист	Листов
РП	27	

Подвал. Фрагмент 1 на отм. -3.300
Схема расположения плит перекрытия на отм. -3.900

ГИПРОАВТОТРАНС
Новосибирский филиал

Привязан

Инв. №

Согласовано
Нач. СТС
Инв. № подл. | Подп. и дата | Взам. инв. №

Схема армирования фекального резервуара

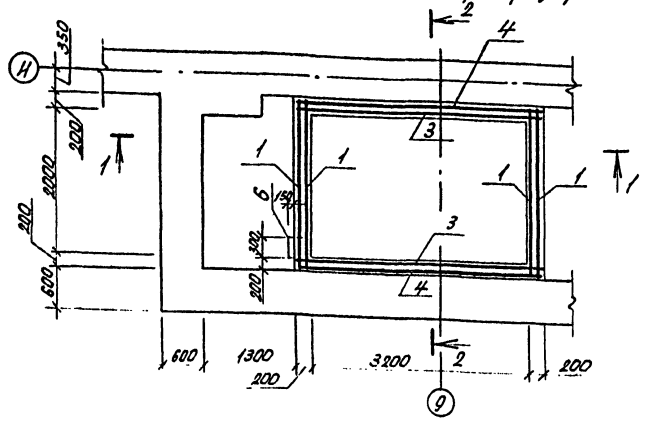

2-2

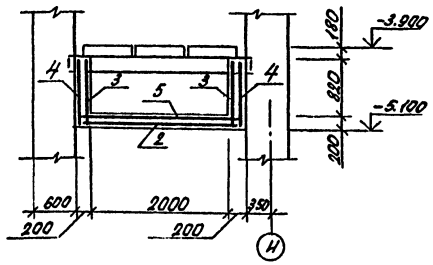

1-1

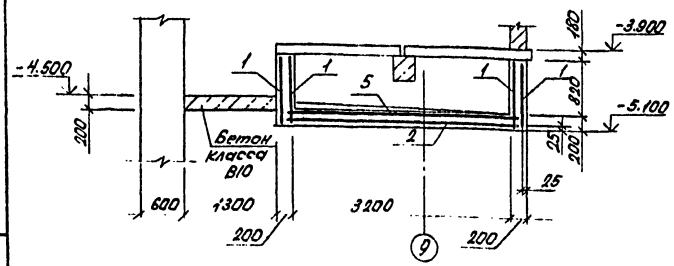

Спецификация элементов монолитного фекального резервуара и приямка

Формат	Зона	Позиц.	Обозначение	Наименование	Кол.	Прим.
				Фекальный резервуар		
				Сборочные единицы		
				Сетки арматурные		
		1	503-4.47.87-КЖИ-С8	С8	4	
		2	-КЖИ-С9	С9	1	
		3	-КЖИ-С10	С10	2	
		4	-КЖИ-С11	С11	2	
		5	-КЖИ-С12	С12	1	
				Изделие закладное		
		6	503-4.47.87-КЖИ.МН2	МН2	1	
		7	5.900-2	Сальник Ду 100 l=300	3	10,4
		8	503-4-47.87-КЖИ-ОГ1	Ограждение ОГ1	2,5м	Общая длина
				Материалы		
				Бетон класса В15	3,95	м3
				Фундамент ФОм8	1	шт.
				Материалы		
				Бетон класса В15	0,21	м3

Ведомость расхода стали на элемент, кг

Марка элемента	Изделия арматурные							Изделия закладные								Общий расход
	Арматура класса						Всего	Арматура класса				Прокат марки			Всего	
	АI, ВСт3пс3			АIII, 35ГС				АI, ВСт3пс3				В ст3 кп2				
	ГОСТ 5781-82*							ГОСТ 5781-82*				ГОСТ 103-76*				
	ф6		Итого	ф8		Итого		ф20	ф22		Итого	-4х40		Итого		
фекальный резервуар	50,1		50,1	81,6		81,6	131,7	2,96	22,4	–	25,36	6,7		6,7	32,06	163,76

ГИП	Бояршинов	
Нач.отд	Сидорова	
Гл.спец	Зензеров	
Вед.инж	Лапшина	
Инж.	Смельчакова	

503-4-47.87 КЖ

Профилакторий для постового обслуживания 300 грузовых автомобилей

Стадия	Лист	Листов
РП	28	

Подвал. Схема армирования фекального резервуара

ГИПРОАВТОТРАНС Новосибирский филиал

Привязан

Инв. №

Согласовано

Нач. СТО

Инв. № подл. | Подпись и дата | Взам. инв. №

Альбом II

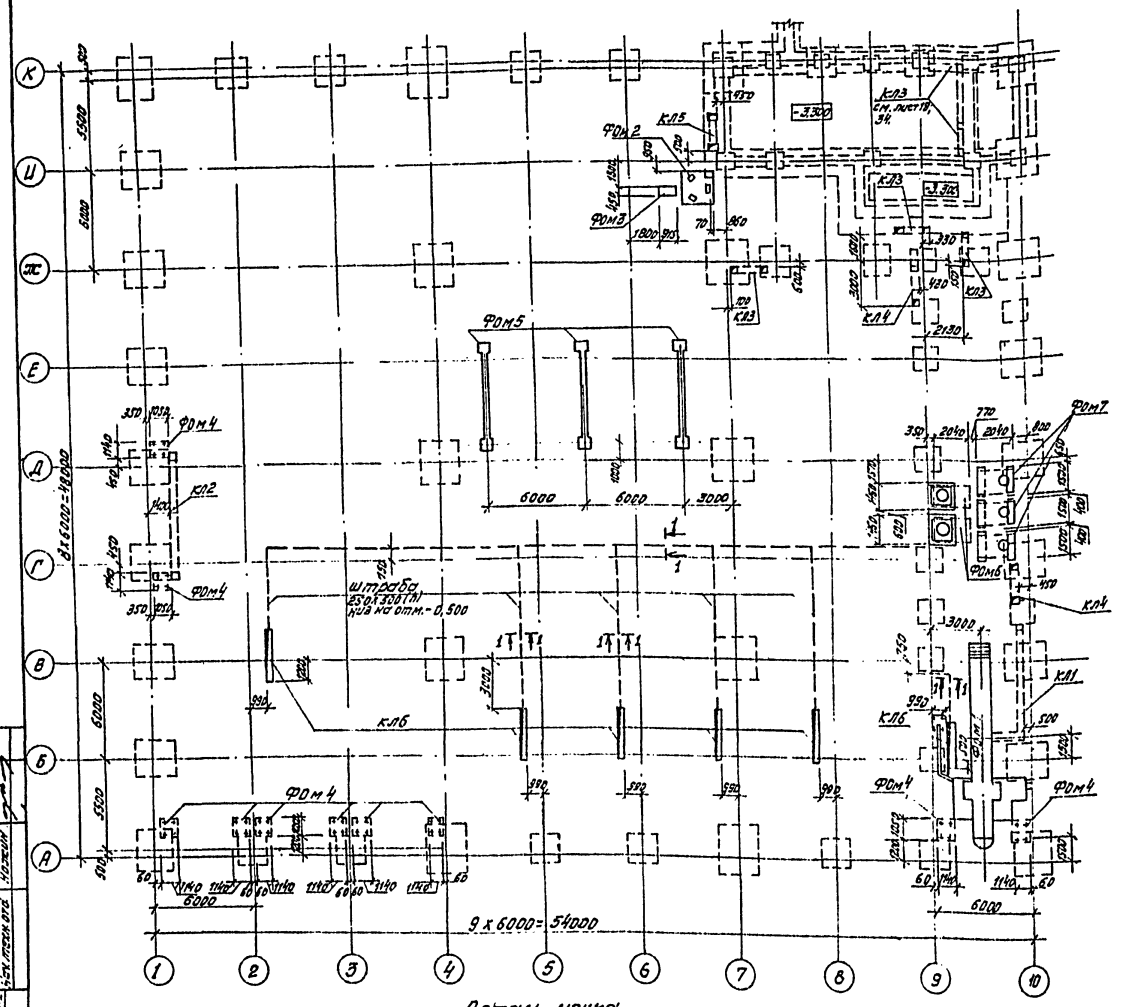

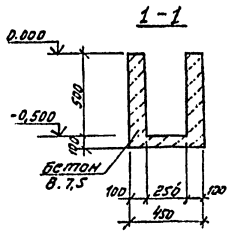

Деталь лючка для прочистки (3 шт.)

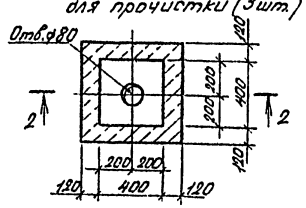

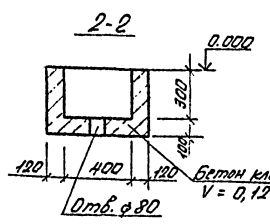

Спецификация элементов сборной и монолитной конструкции к схеме подземного хозяйства

Марка, поз.	Обозначение	Наименование	кол.	Масса ед., кг	Примечание
		Фундаменты под оборудование			
Фом1	кэс 30,31	Фом1	1		
Фом2	кэс 32	Фом2	1		
Фом3	кэс 32	Фом3	1		
Фом4	кэс 32	Фом4	10		
Фом5	кэс 32	Фом5	3		
Фом6	кэс 33	Фом6	2		
Фом7	кэс 33	Фом7	3		
		Каналы			
кл1	кэс 34	кл1	1		
кл2	кэс 34	кл2	1		
кл3	кэс 34	кл3	5		
кл4	кэс 34	кл4	2		
кл5	кэс 34	кл5	1		
кл6	кэс 33	кл6	6		
Штробы	Б.Ч.	Штробы, бетон класса В7,5	88,5п.м.		8,54 м³

1. Основанием подошв фундаментов под оборудование, технологических каналов и каналов служат грунты, указанные на листе 3 и частично насыпные. Насыпные грунты под подошвами фундаментов, днищ каналов и канав уплотнить трамбованием послойно до объемного веса скелета $\gamma_{ск} = 1,6$ т/м³.
2. Под монолитные бетонные фундаменты под оборудование и днище монолитных участков в канале выполнить щебеночную подготовку толщиной 100 мм, под сборные лотки каналов песчаную подготовку ∑ 100 мм.
3. Стенки и днище монолитных каналов выполнять из бетона класса В7,5.
4. Сборные железобетонные плиты укладывать на цементном растворе марки 100 по выровненной бетонной или железобетонной поверхности.
5. Все каналы выполнять после монтажа фундаментов, фундаментных балок и устройства технологических каналов и приямков.
6. Стенки каналов и канав, соприкасающиеся с грунтом, обмазать горячим битумом за 2 раза.
7. Обратную засыпку траншей каналов производить грунтом равномерными слоями толщиной 200-300 мм с послойным трамбованием до объемной массы $\gamma = 1,6$ т/м³ после монтажа плит перекрытия.
8. Расположение лючков для прочистки на плане смотреть на чертеже ВК3.

ГИП	Бояршинов		503-4-47.87 КЭС		
Нач. отд.	Сидоров				
Гл. спец.	Зензеров		Профилакторий для постового обслуживания 300 грузовых автомобилей		
Рук. гр.	Шейхетов				
Инж.	Пехенько			Стадия	Лист	Листов
				РП	29	
			Схема расположения элементов подземного хозяйства в осях 1...10/Д...К	ГИПРОАВТОТРАНС Новосибирский филиал	

Привязан

Инв. №

Копировал Муратазина

Формат А2

Альбом 3

ФОм1 План на отм. 0.000

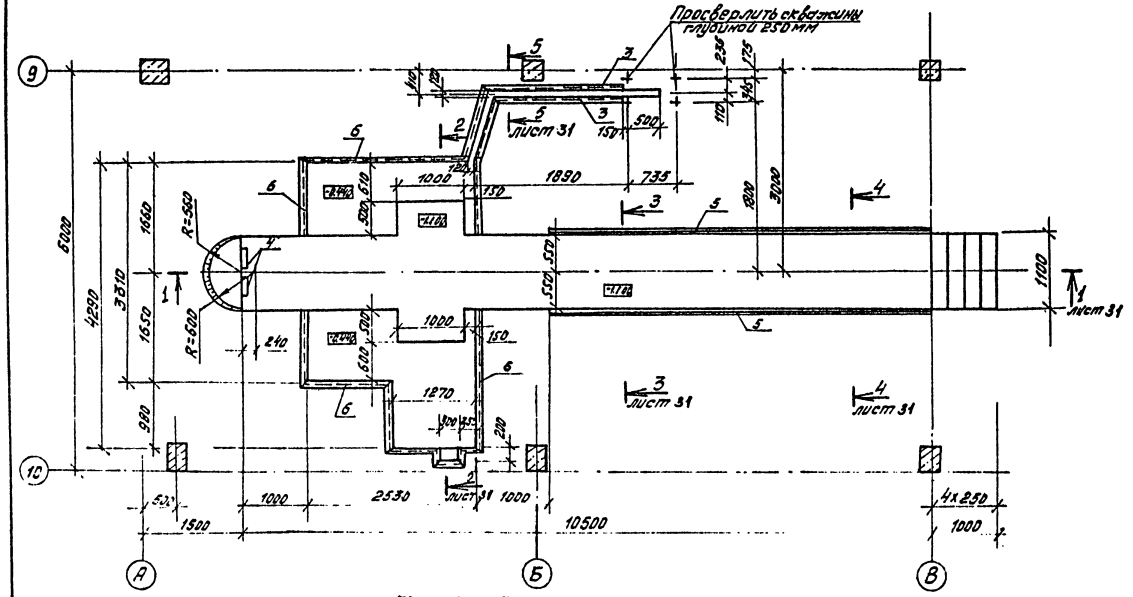

ФОм1 План на отм. ниже 0.000

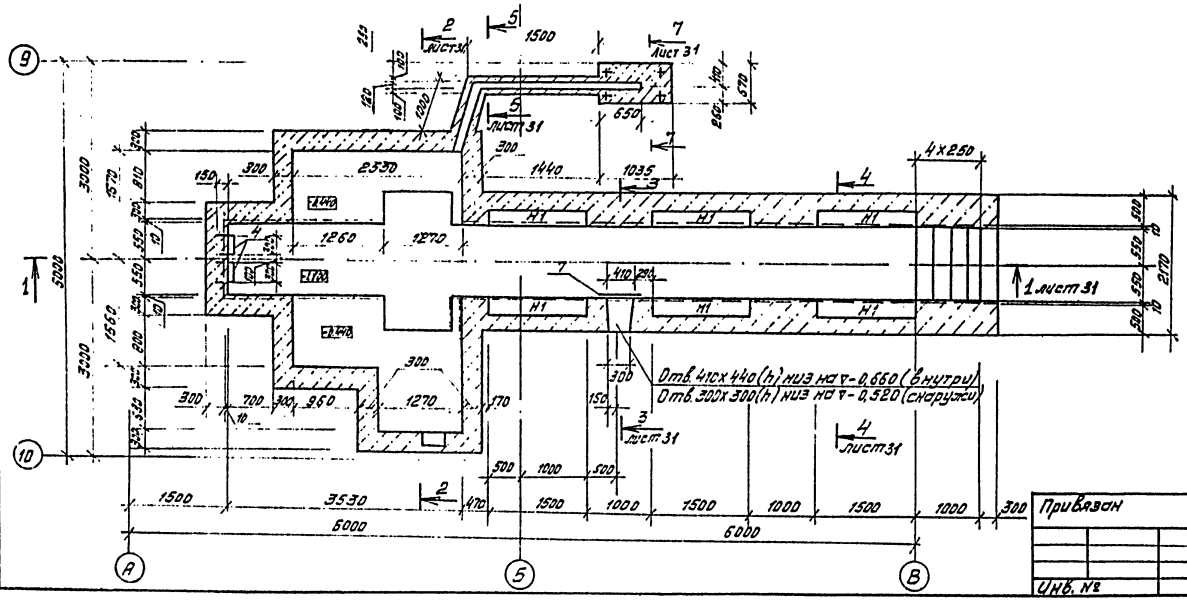

Согласовано: Начальник Новосиб. ГПИ Зам. нач. ОПиС Гл. спец. по ОВ и ВК Гл. спец. по ТХ

Спецификация элементов сборной конструкции фундамента ФОм1

Марка поз.	Обозначение	Наименование	кол.	Масса ед. кг.	Примечание
13	503-4-47.87 КЖСИ-РШ1	Решетка РШ1	6	18.9	

Спецификация монолитной конструкции фундамента ФОм1

Формат	Зона	Поз.	Обозначение	Наименование	кол.	Примечание
				ФОм1		
				Сборочные единицы		
		1	503-4-47.87 КЖСИ-КР16	Каркас плоский КР16	12	
		2	503-4-47.87 КЖСИ-С1	Сетка арматурная С1	1	
				Изделия закладные		
		3	503-4-47.87 КЖСИ-МН1	МН1	4,7	м
		4	КЖСИ-МН2	МН2	3	
		5	КЖСИ-МН3	МН3	12	м
		6	КЖСИ-МН4	МН4	13,03	м
		7	КЖСИ-МН5	МН5	1	
		8	КЖСИ-МН6	МН6	12	
		9	КЖСИ-МН7	МН7	4,7	м
				Детали		
		10	Б/Ч	А-I-6 ГОСТ 5781-82* L=240	132	0,05 кг
		11	Б/Ч	А-I-6 ГОСТ 5781-82* L=160	12	0,04 кг
		12	Б/Ч	А-I-6 ГОСТ 5781-82* L=110	16	0,024 кг
				Материалы		
				Бетон класса В15		25,28 м³

1. Все внутренние поверхности канавы облицевать керамической плиткой белого цвета по ГОСТ 6141-82, полы - желтой керамической плиткой по ГОСТ 6787-80.*
2. Ведомость расхода стали смотри лист 31,

Н-1 ниша для освещения

ГИП	Боришнев		503-4-47.87 КЖС		
Нач. отд.	Сидорова		Профилактория для постового обслуживания 300 грузовых автомобилей		
Гл. спец.	Денеров				
Рук. гр.	Шайратова			Стадия	Лист	Листов
Инженер	Пехенька			РП	30	
			Подземное хозяйство. ФОм1 Планы на отм. 0.000 и ниже отм. 0.000	ГИПРОАВТОТРАНС Новосибирский филиал		

Привязан

Инв. №

Копировал Листовина

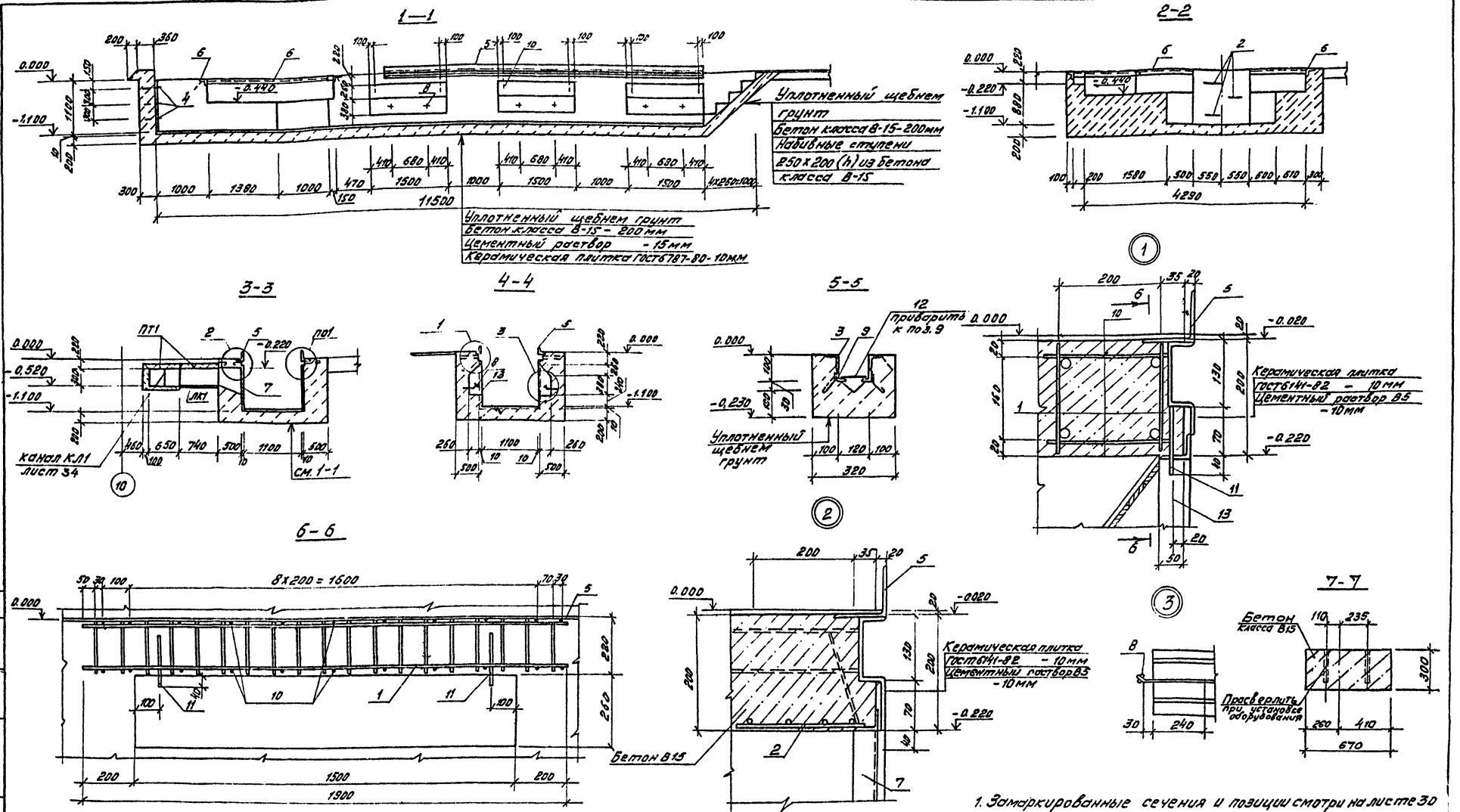

Ведомость расхода стали на элемент, кг

Марка элемента	Изделия арматурные								Изделия закладные														Общий расход
	Арматура класса							Всего	Арматура класса					Прокат марки								Всего	
	AI, Вст3пс3			A III, 35ГС					AI, Вст3пс3			A III, 35ГС		Вст3кп2	Вст3пс6-1				Вст кп2				
	ГОСТ 5781-82*								ГОСТ 5781-82*					ГОСТ 8510-86	ГОСТ 8509-86				ГОСТ 8240-78	ГОСТ 19903-74*			
	ф6	ф8	Итого	ф6	ф8	ф10	ф14	Итого	ф6	ф10	ф20	Итого	ф8	ф10	Итого	150х4	Итого	150х5	1.63х5	200х7	Итого	С 12	Итого	6х60	Итого		
Фм1	10,2	2,22	12,42		9.00	20,4		29,40	41,82	7,46	2,88	8.88	19,22	7,28	13,32	20,60	11,70	11.70	25,81		40,72	83,8	0,24	83,53	124,80	8,04	2,04	602,89	644,71

ГИП	Баршинов		503-4-47.87	КЭС
Нач.отд	Сударова			
Гл.спец.	Зензеров		Профилактории для постового обслуживания 300 грузовых автомобилей	
Рук.гр.	Шишкарова			
Исполн.	Пехенько			Стадия: РП; Лист: 31; Листов: 5
			Подземное хозяйство. Фм1. Разрезы 1-1, ... 6-6. Узлы 1...3	ГИПРОАВТОТРАНС г. Новосибирск, фил. № 7

Копировал Муртазина

Формат А2

Фом 2

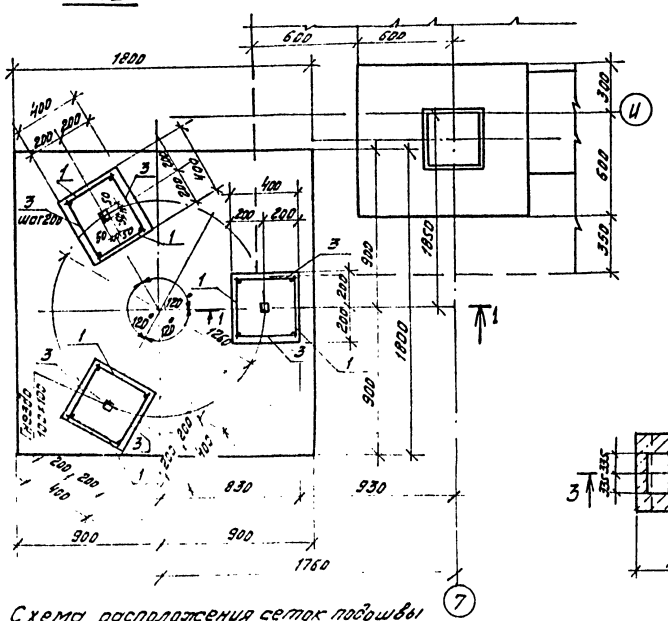

1-1

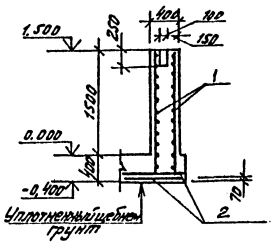

Фом 5

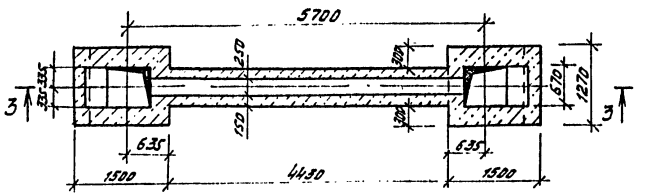

Схема расположения сеток подошвы фундамента Фом 2

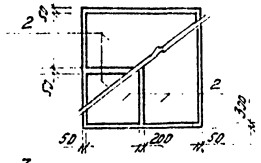

Фом 3

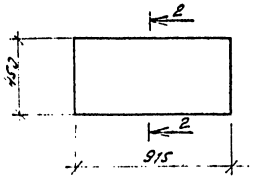

3-3

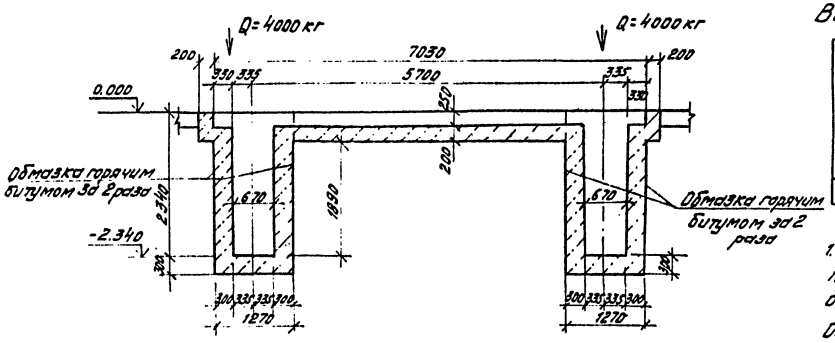

2-2

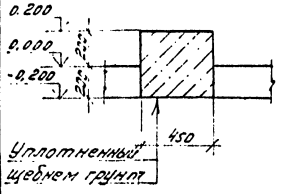

Фом 4

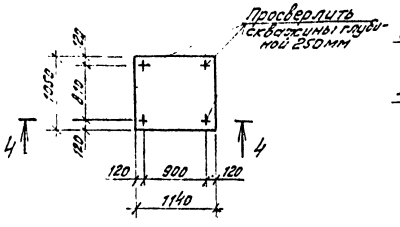

4-4

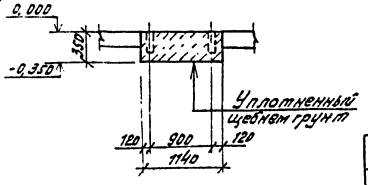

Спецификация монолитной железобетонной и бетонных конструкций на фундаменты оборудования Фом2... Фом5.

Формат	Зона	Поз.	Обозначение	Наименование	Кол.	Примечание
				Фом2 - шт.1		
				Сборочные единицы		
		1	503-4-47.87- КЖИ-КР17	Каркас плоский КР17	6	
		2	1.410-3 вып.1	Сетка 1с 14AIII/6AIII 85×175	4	11.2
				Детали		
		3		А-I-8 ГОСТ 5781-82* ℓ=380	48	0.15 кг
				Материалы		
				Бетон класса В15		2.02 м³
				Фом3 - шт.1		
				Материалы		
				Бетон класса В15		0.16 м³
				Фом4 - шт.10		
				Материалы		
				Бетон класса В15		0.42 м³
				Фом5 - шт.3		
				Материалы		
				Бетон класса В15		7.347 м³

Ведомость расхода стали на элемент, кг

Марка элемента	Изделия арматурные									Общий расход
	Арматура класса								Всего	
	АI, Вст3пс3		А III, 35ГС							
	ГОСТ 5781-82*									
	Ф8	Итого	Ф6	Ф12	Ф14			Итого		
Фом2	7.2	7.2	2.4	21.84	42.4			66.64	73.84	73.84

1. Болты устанавливать на эпоксидном клее в просверленные скважины по получению оборудования.

Общие примечания смотри на листе 29.

ГИП	Бородинов		503-4-47.87 КЖС
Нач.отд.	Сидорова		Профилакторий для постового обслуживания 300 грузовых автомобилей
Гл.спец.	Зензеров		
Рук.гр.	Шайхратова		Стадия: РП; Лист: 32; Листов:
Инж.	Пехенько		Подземное хозяйство. Фом2... Фом5. Разрезы. 1-1, 2-2, 3-3, 4-4
Привязан			ГИПРОАВТОТРАНС Новосибирский филиал
Инв. №			

Альбом II

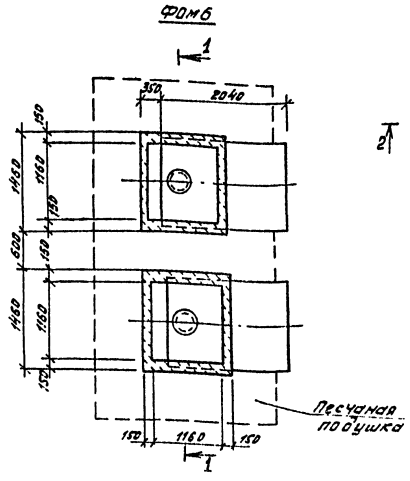

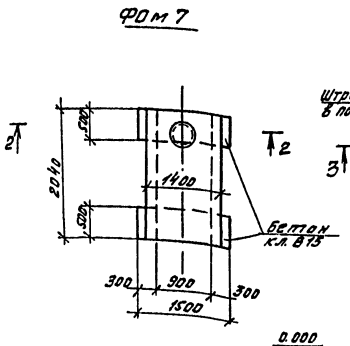

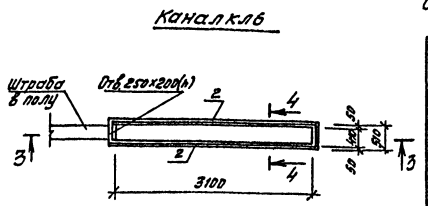

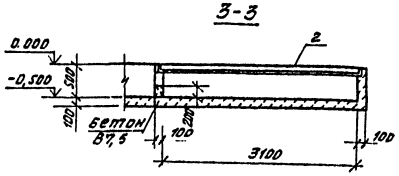

Спецификация монолитной бетонной конструкции на фундаменты оборудования ФОм6, ФОм7, Кл6

Формат	Зона	Поз.	Обозначение	Наименование	Кол.	Примечание
				ФОм6 - шт. 2		
				Сборочные единицы		
				изделие закладное		
		1	503-4-47.87 кжи-мн8	мн8	5,14	м
				Материалы		
				Бетон класса В15		0,95 м³
				ФОм7 - шт. 3		
				Материалы		
				Бетон класса В15		1.30 м³
				канал Кл6 - шт. 6		
				Сборочные единицы		
		2	503-4-47.87 кжи-мн9	Изделие закладное мн9	7,42	п. м.
				Материалы		
				Бетон класса В7,5		0,55 м³

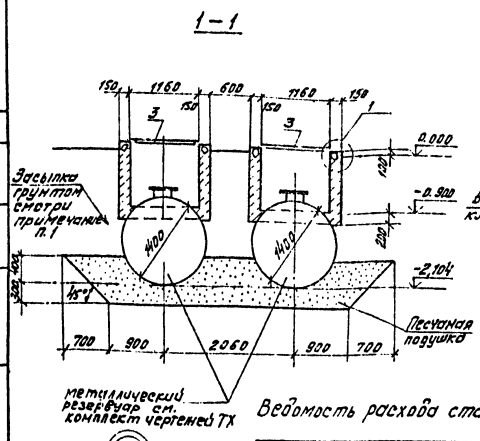

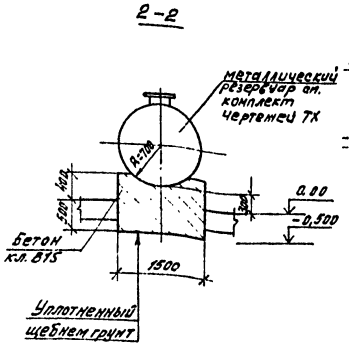

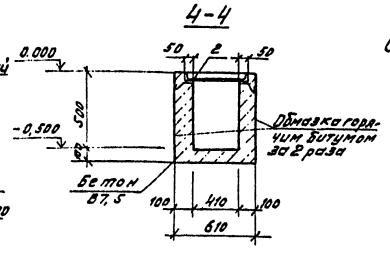

Спецификация элементов сборной конструкции на фундамент ФОм6

Марка поз.	Обозначение	Наименование	Кол.	Масса ед, кг	Примечание
		Крышка металлическая			
3	503-4-47.87 кжи-км1	км1	2	88,36	

1. Засыпка резервуаров грунтом производится слоями по 200 мм с уплотнением.
2. Внутри стенки канала затереть цементным раствором М100.
3. Стальные элементы покрыть лакокрасочными материалами I группы в соответствии с СНиП 2.03.11-85 приложение 15.

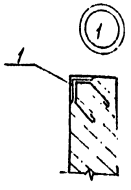

Ведомость расхода стали на элемент, кг

Марка элемента	Изделия закладные									Общий расход
	Арматура класса				Прокат марки				Всего	
	АI Вст3пс3		А-III 35ГС		Вст3 кп2					
	ГОСТ 5781-82*				ГОСТ 8509-86					
	Ф6	Итого	Ф6	Итого	L50х5	L63х5		Итого		
ФОм6	1,2	1,2				24,72		25,92	25,92	25,92
Кл6			2,0	2,0	28,0			28,0	30,0	30,0

ГИП	Бояршинов		503-4-47.87 Кж
Нач. отд.	Сидорова		
Гл. спец.	Зензеров		Профилакторий для постового обслуживания 300 грузовых автомобилей
Рук. гр.	Шайхратова		
Инжен.	Пехенько		Стадия: РП; Лист: 33; Листов:
Привязан			Подземное хозяйство. ФОм6, ФОм7. Канал Кл6. Разрезы 1-1...4-4. Узел 1.
Инв. №			ГИПРОАВТОТРАНС Новосибирский филиал

Согласовано
Нач. техн. отд. Ножин
Взам. инв. №
Инв. № подл. Подпись и дата

Копировал Муртазина

Формат А2

Альбом XI

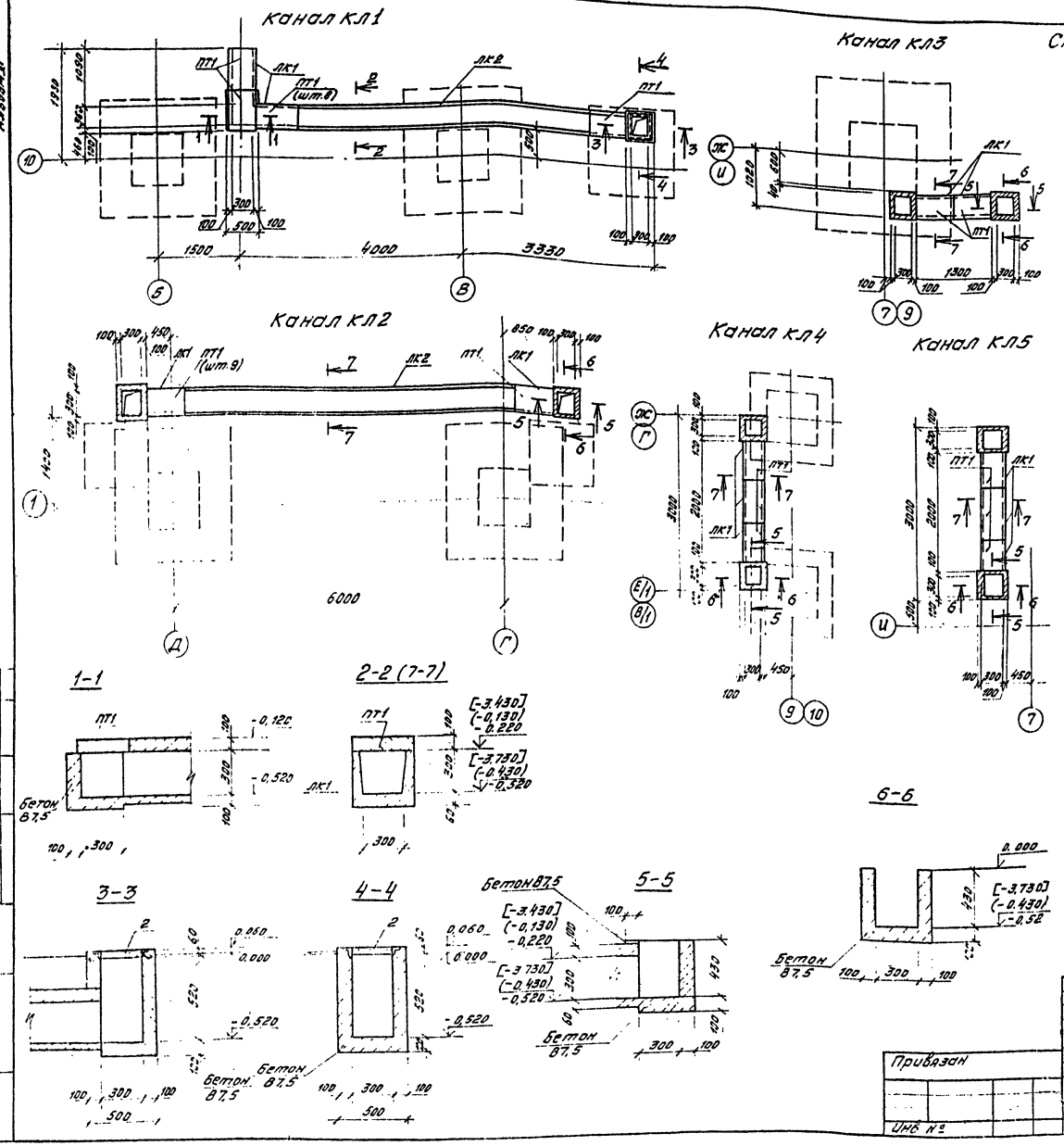

Спецификация монолитной бетонной конструкции на каналы

Формат	Зона	Поз.	Обозначение	Наименование	Кол.	Примечание
				Канал КЛ1 шт.1		
				Сборочные единицы		
		2	503-4-47.87- кжи-мн1	мн1		1,6 м
				Материалы		
				Бетон класса В7,5		0,19 м³
				Канал КЛ2-шт.1		
				Материалы		
				Бетон класса В7,5		0,14 м³
				Канал КЛ3-шт.5		
				Материалы		
				Бетон класса В7,5		0,14 м³
				Каналы КЛ4-шт2, КЛ5-шт.1		
				Материалы		
				Бетон класса В7,5		0,14 м³

Спецификация элементов сборных конструкций на каналы

Марка поз.	Обозначение	Наименование	Кол.	Масса ед, кг	Примечание
		Лотки, плиты			
ЛК1	3.006.1-2/82 вып.1-1	Л1д-15	21	110	
ЛК2	3.006.1-2/82 вып.1-1	Л1-15	2	900	
ПТ1	3.006.1-2/82 вып.1-2	П2-15б	40	80	

Ведомость расхода стали на элемент, кг

Марка элемента	Изделия закладные								Всего	Общий расход
	Арматура класса				Прокат марки					
	А-III, 35ГС				Вст3кп2 ГОСТ380-71*					
	ГОСТ 5781-82*				ГОСТ 8509-86					
	ф8			Итого	L50x5			Итого		
КЛ1	0,8			0,8	2,66			2,66	3,46	3,46

1. Канал КЛ3 на отм. -3.430 и -3.730 замаркирован на схеме подвала на листе 18.
2. Общие примечания смотри на листе 29.

ГИП	Бояршинов		503-4-47.87 КЖ
Нач.отд.	Сидорова		Профилактории для постового обслуживания 300 грузовых автомобилей
Гл.спец.	Зензеров		
Рук.гр.	Шабратов		Стадия / Лист / Листов
Инж.	Пехенько		РП / 34
Привязан			Канал КЛ1...КЛ5 Разрезы 1-1 7-7
Инв. №			ГИПРОАВТОТРАНС Новосибирский филиал

Копировал [illegible]

Формат А2

Альбом II

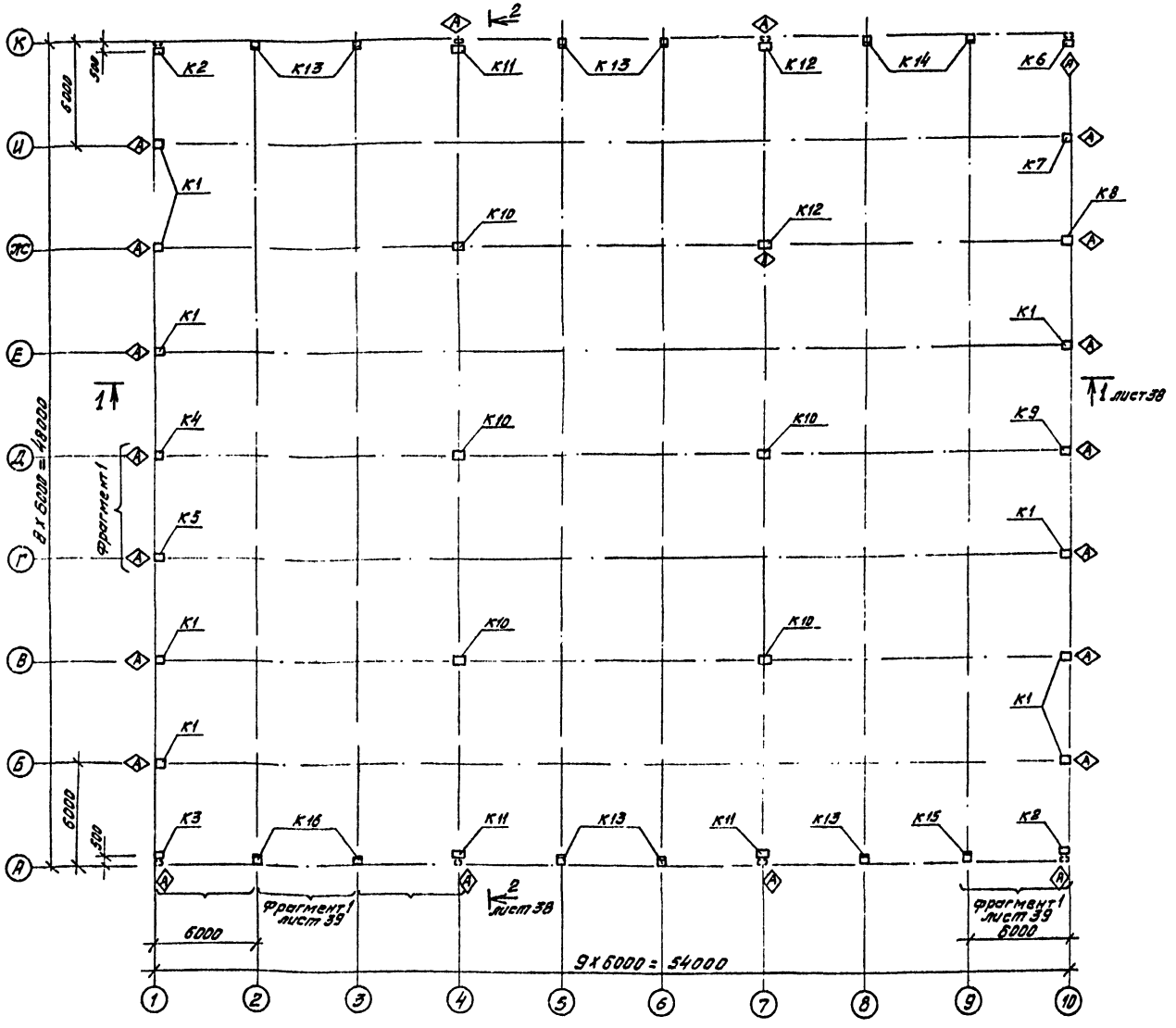

Спецификация к схеме расположения колонн

Марка, поз.	Обозначение	Наименование	Кол.	Масса ед. кг	Примечание
		Колонны			
		Ветровой район I, II – 270 н/м², 350 н/м²			
К1	503-4-47.87-КЖСИ- К60-7-1 / К60-9-1	К60-7-1	9	2000	
К2	К60-7-2 / К60-9-2	К60-7-2	2	2000	
К3	К60-7-3 / К60-9-3	К60-7-3	1	2000	
К4	К60-7-4 / К60-9-4	К60-7-4	1	2000	
К5	К60-7-5 / К60-9-5	К60-7-5	1	2000	
К6	К60-7-6 / К60-9-6	К60-7-6	1	2000	
К7	К60-7-7 / К60-9-7	К60-7-7	1	2000	
К8	К60-7-8 / К60-9-8	К60-7-8	1	2000	
К9	К60-7-9 / К60-9-9	К60-7-9	1	2000	
К10	1.423-3 вып.1	К60-36а	5	3900	см. п.1
К11	503-4-47.87-КЖСИ- К60-36а-1 / К60-38а-1	К60-36а-1	3	3900	
К12	К60-36а-2 / К60-38а-2	К60-36а-2	2	3900	
		Ветровой район III – 450 н/м²			
К1	503-4-47.87-КЖСИ- К60-7-1 / К60-9-1	К60-9-1	9	2000	
К2	К60-7-2 / К60-9-2	К60-9-2	2	2000	
К3	К60-7-3 / К60-9-3	К60-9-3	1	2000	
К4	К60-7-4 / К60-9-4	К60-9-4	1	2000	
К5	К60-7-5 / К60-9-5	К60-9-5	1	2000	
К6	К60-7-6 / К60-9-6	К60-9-6	1	2000	
К7	К60-7-7 / К60-9-7	К60-9-7	1	2000	
К8	К60-7-8 / К60-9-8	К60-9-8	1	2000	
К9	К60-7-9 / К60-9-9	К60-9-9	1	2000	
К10	1.423-3 вып.1	К60-38а	5	3900	см. п.1
К11	503-4-47.87-КЖСИ- К60-36а-1 / К60-38а-1	К60-38а-1	3	3900	
К12	К60-36а-2 / К60-38а-2	К60-38а-2	2	3900	
		Для всех районов			
К13	503-4-47.87.КЖСИ-6КФ85-1-Н1	6КФ85-1-Н1	7	2400	
К14	-6КФ85-1-Н2	6КФ85-1-Н2	2	2400	
К15	-6КФ85-1-Н3	6КФ85-1-Н3	2	2400	
К16	-6КФ85-1-Н4	6КФ85-1-Н4	1	2400	
	КЖС-39	Фрагмент 1	2		

1. Колонны К60-36, К60-38 с индексом „а" укорочены на 100 мм. Смотреть серию 1.423-3 вып.1 лист „Д" 2Н.
2. Знак ◇ дан для ориентации колонн.
3. Монтаж конструкций производить в соответствии с указаниями СНиП III-16-80 и примененных серий.
4. Схемы расположения колонн венткамеры, перегородок см. лист 36.

ГИП	Бодрышков		503-4-47.87 КЖС
Нач. отд.	Сидорова		Профилакторий для простого обслуживания 300 грузовых автомобилей
Гл. спец.	Вензеров		
Ведущ. инж.	Кирьянова		Стадия: РП; Лист: 35; Листов:
Инжен.	Михайлова		Схема расположения колонн
			ГИПРОАВТОТРАНС Новосибирский филиал

Привязан

Инв. №

Альбом II

Схема расположения колонн, ригелей и балок перекрытия венткамеры

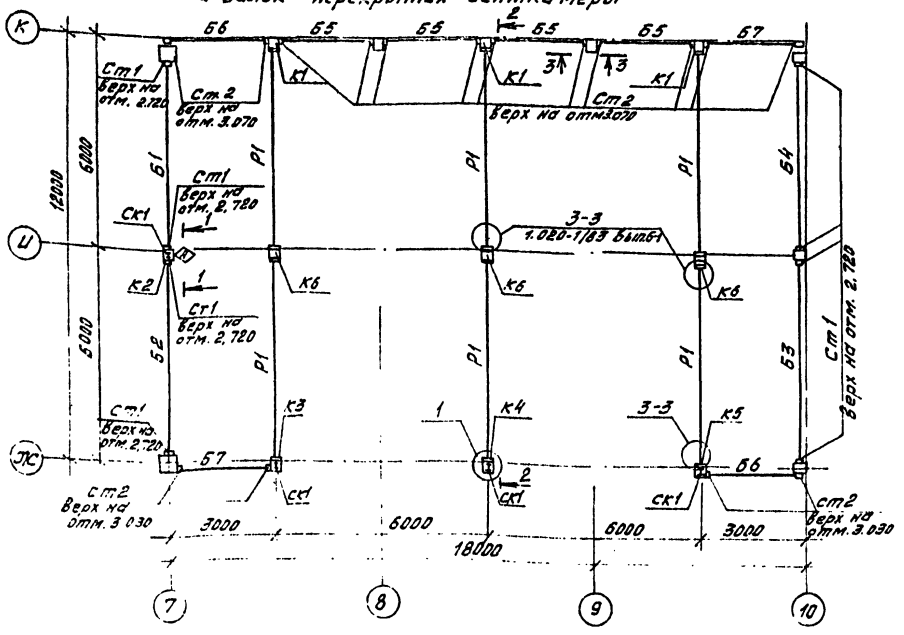

Схема расположения колонн перегородок

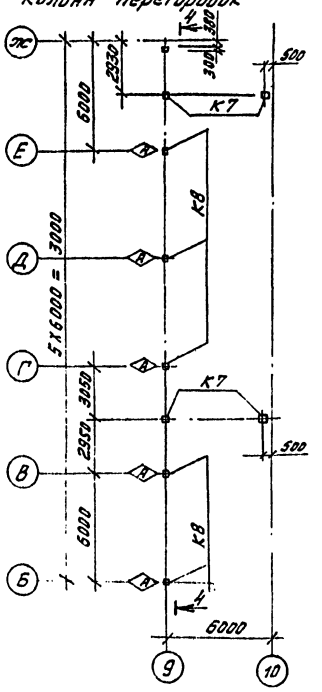

Спецификация к схемам расположения колонн и ригелей

Марка поз.	Обозначение	Наименование	Кол.	Масса ед. кг	Примечание
		Колонны венткамеры			
К1	503-4-47.87-кжи-1К03.33-1	1К03.33-1	3	950	
К2	-1К3.33-1	1К3.33-1	1	950	
К3	-1К03.33-2	1К03.33-2	1	950	
К4	-1К03.33-3	1К03.33-3	1	950	
К5	-1К03.33-4	1К03.33-4	1	950	
К6	1.020-1/83 вып.2-1	1КД3.33	3	967	
		Колонны перегородок			
К7	1.030-9.2 вып.5	К68-1	5	1350	
К8	503-4-47.87 -кжи-К68-1-1	К68-1-1	5	1350	
		Ригели			
Р1	1.020-1/83 вып.3-1	РД П4.57-60АтV	6	2600	
		Стойки			
СК1	КМ-9	СК1	4		
		Балки			
		I 26Ш1 ГОСТ 26020-83			
Б1		ℓ=5060	1	216,6	
Б2		ℓ=5560	1	238,0	
Б3		ℓ=5660	1	242,3	
Б4		ℓ=5160	1	220,85	
		С14 ГОСТ 8240-72*			
Б5		ℓ=2670	4	32,84	
Б6		ℓ=2700	2	33,2	
Б7		ℓ=2550	2	31,37	
		Столики			
СТ1	1.020-1/83 вып.7-1	МС27	8	11,26	
СТ2	1.020-1/83 вып.7-1	МС31	16	1,51	
1	1.030-9.2 вып.7 часть 2	МС38	10	22,0	

1-1(3-3)

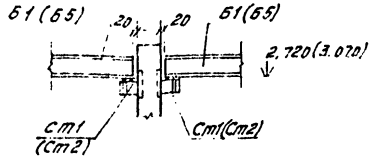

2-2

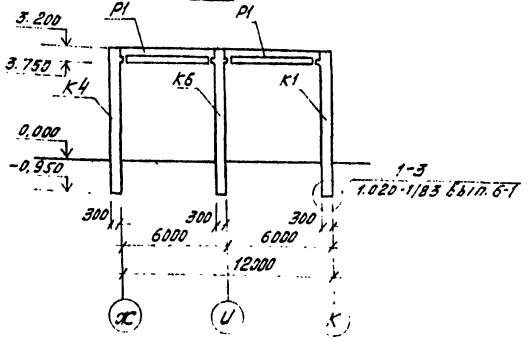

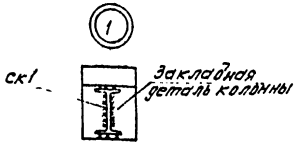

1. Знак ◇ дан для ориентации колонн.
2. После монтажа и выверки колонн балки приварить к столикам высота шва $h_{шв}$ = 6 мм.

4-4

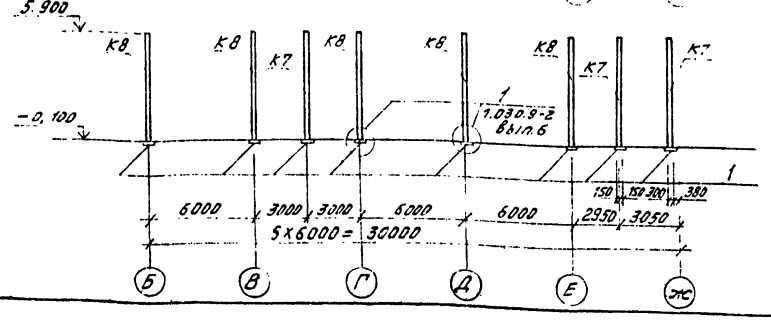

ГИП	Бояршинов		503-4-47.87 КЖ
Нач. отд.	Сидорова		Профилактории для постового обслуживания 300 грузовых автомобилей
Гл. спец.	Зензеров		
Вед. инж.	Кирьянова		
Инжен.	Баева		

Привязан

Инв. №

Стадия	Лист	Листов
РП	36	

Схема расположения колонн, ригелей и балок перекрытия венткамеры, колонн перегородок

ГИПРОАВТОТРАНС новосибирский филиал

Копировал Мустазина

Формат А2

Альбом III

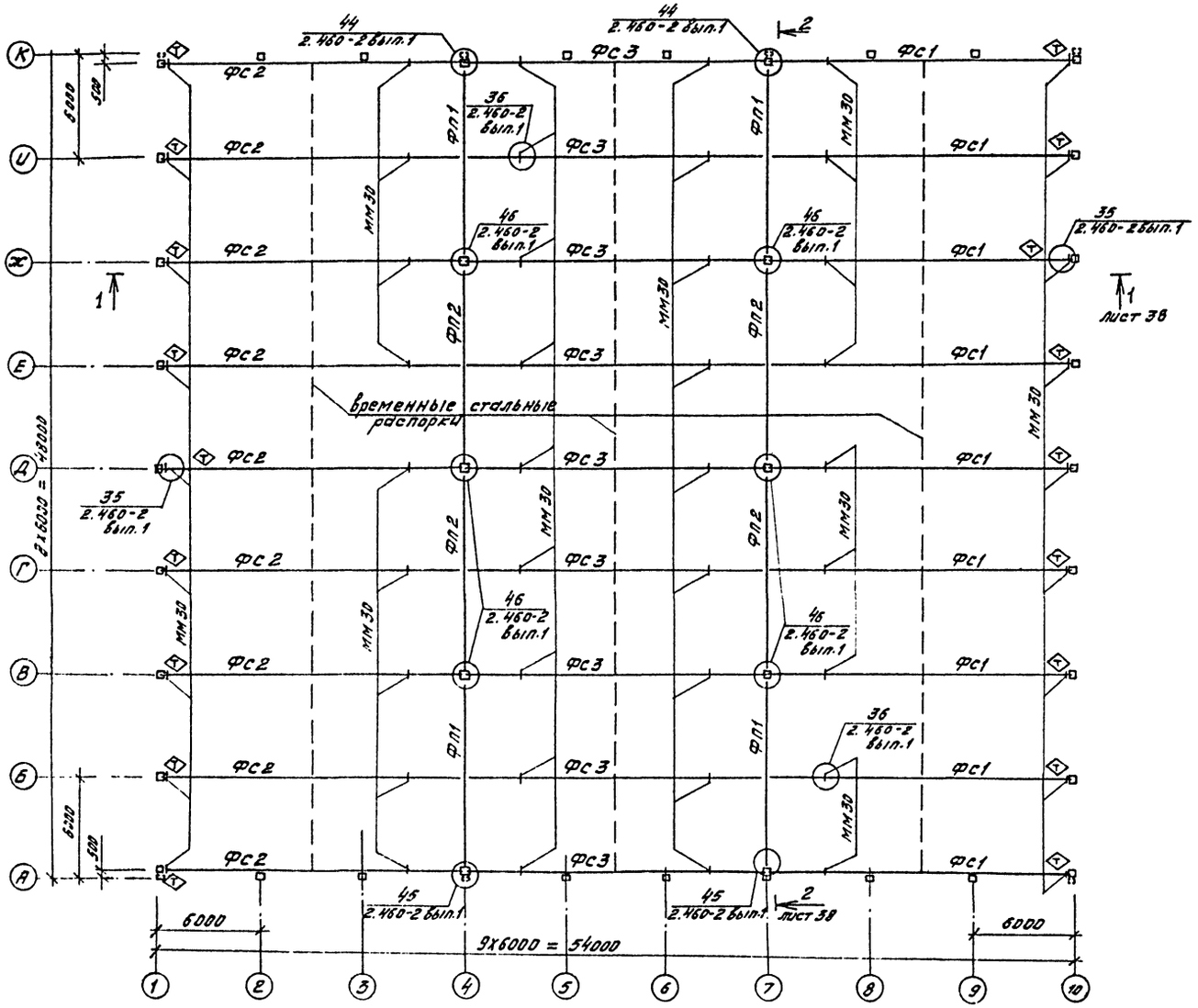

Спецификация к схеме расположения ферм

Марка, поз.	Обозначение	Наименование	кол.	Масса ед. кг	Примечание
		Фермы подстропильные			
		для всех районов			
ФП1	ПК-01-110/81 вып.1	2ФПС12-1К7	4	11300	
ФП2	ПК-01-110/81 вып.1	1ФПС12-1К7	4	11300	
		Фермы стропильные			
		снеговой район I, III - 500 н/м2, 1000 н/м2			
ФС1	503-4-47.87 КЖСИ-ФБ18I-18-1	ФБ18I-18-1	9	6500	
		снеговой район IV - 1500 н/м2			
ФС1	503-4-47.87-КЖСИ-ФБ18I-28-1	ФБ18I-28-1	9	6500	
		для всех районов			
ФС2	503-4-47.87-КЖСИ-ФБ18I-28-2	ФБ18I-28-2	9	6500	
ФС3	-ФБ18I-28-3	ФБ18I-28-3	9	6500	
		Изделия соединительные			
ММ30	1.400-7	ММ30	54	4,4	
ММ40	1.400-7	ММ40	12	2,5	
ММ42	1.400-7	ММ42	4	1,2	
ММ43	1.400-7	ММ43	2	2,0	
ММ44	1.400-7	ММ44	2	2,0	
ММ45	1.400-7	ММ45	6	3,0	
ММ46	1.400-7	ММ46	6	3,0	

1. Соединительные изделия приварить к фермам до монтажа плит покрытия.
2. Узлы 44... 46 смотреть совместно с узлами 8, 10, 11 серии 2.460-2 вып.2.
3. Знак ◇ дан для ориентации ферм.

ГИП	Бойчинов		503-4-47.87 КЖС
Нач.отд.	Сидорова		
Гл.спец.	Зензеров		Профилакторий для постового обслуживания 300 грузовых автомобилей
Вейцнек	Кирьянова		
Инж.	Михайлова		Стадия: РП; Лист: 37; Листов:
			Схема расположения ферм
			ГИПРОАВТОТРАНС Новосибирский филиал

Привязан

Инв. №

Инв. № подл. | Подпись и дата | Взам. инв. №

Альбом 5

1-1

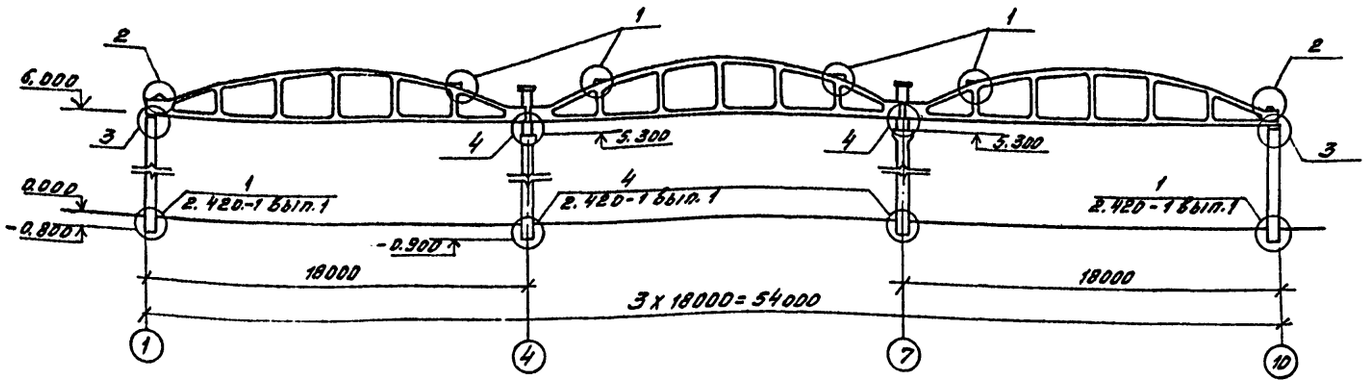

2-2

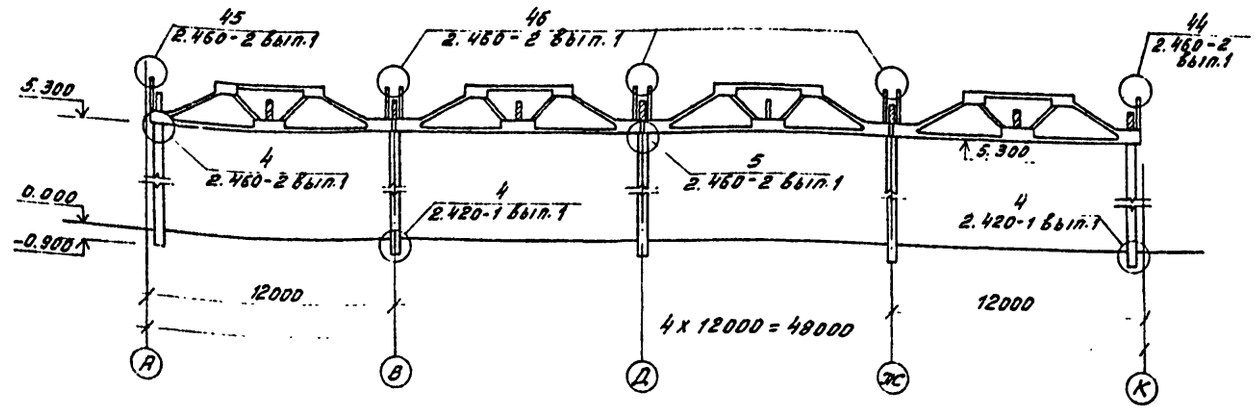

4-4

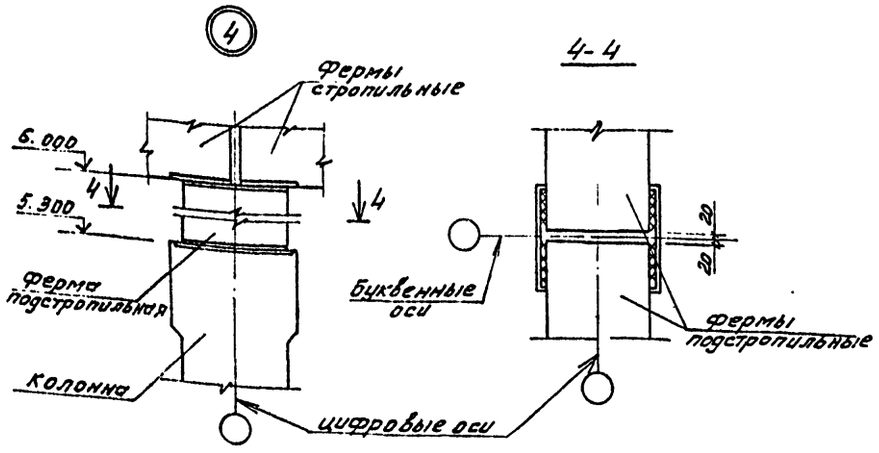

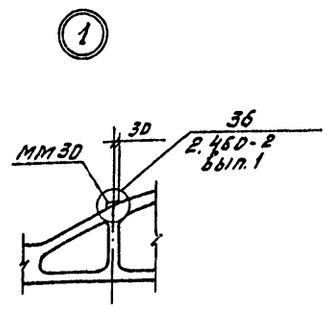

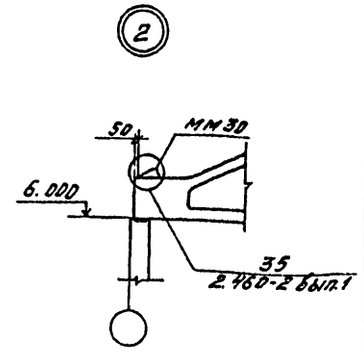

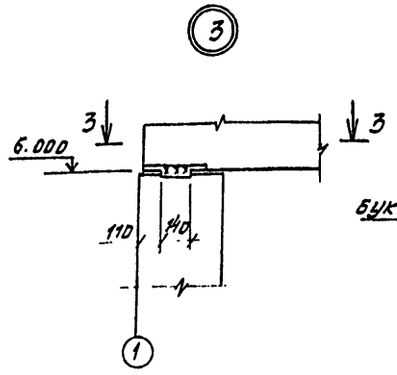

3-3

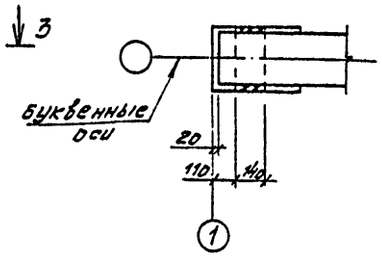

1. Схему расположения колонн см. лист 35, ферм лист 37.
2. Сварку конструкций производить электродами типа Э42 по ГОСТ 9467-75.
3. Монтажные швы приняты $h_{шва}$=8мм и выполняются после окончательной выверки конструкции.

ГИП	Боршигов			503-4-47.87 КЖС	
Нач.отд.	Сидорова				
Гл.спец.	Эрензеров			Профилакторий для постового обслуживания 300 грузовых автомобилей	
Вед.инж.	Кирьянова				
Инж.	Михайлова				Стадия: РП; Лист: 38; Листов:
Привязан				Схема расположения ферм, колонн. Сечения 1-1, 2-2. Узлы 1...4	ГИПРОАВТОТРАНС
Инв.№					

Инв.№ подл. | Подпись и дата | Взам.инв.№

Альбом II

Схема расположения торцового фахверка.

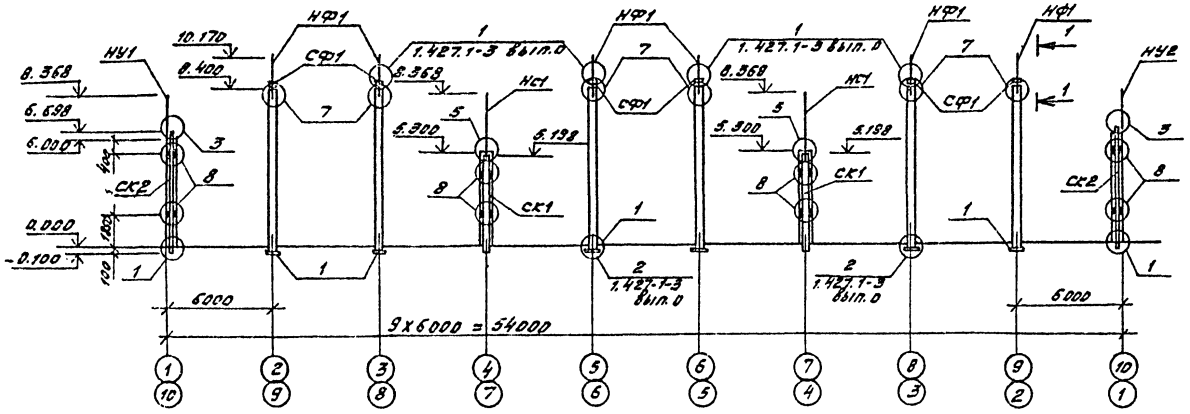

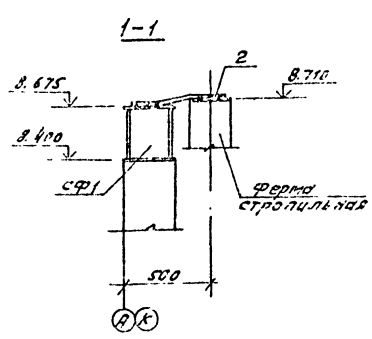

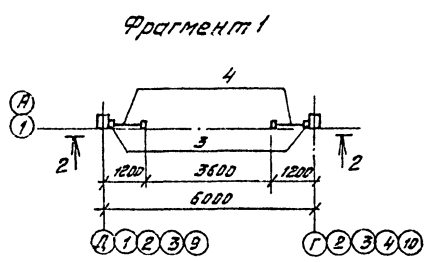

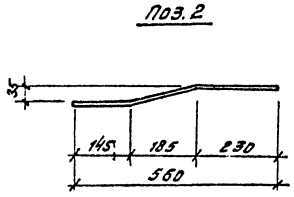

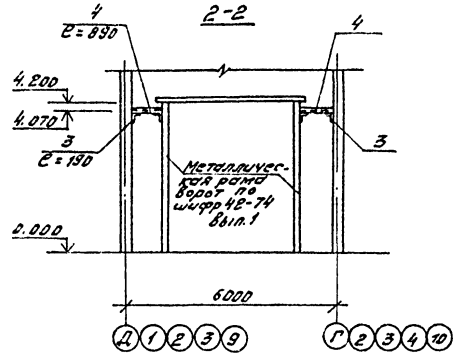

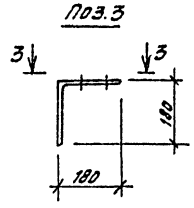

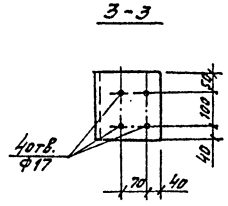

Спецификация к схеме расположения торцового фахверка

Марка, поз.	Обозначение	Наименование	Кол.	Масса ед.кг	Примечание
		Стойки фахверка			
СК1	1.030.1-1 вып.4-2	СФ1	4	285,7	
СК2	1.030.1-1 вып.4-2	СФ4	4	359,1	
		Насадки			
НУ1	1.030.1-1 вып.4-1	НУ5	2	46.3	
НУ2	1.030.1-1 вып.4-1	НУ6	2	23.3	
НФ1	503-4-47.87 -кжи-НФ1	НФ1	12	56.0	
НС1	1.030.1-1 вып.4-1	НС2	4	151.1	
СФ1	1.427.1-3 вып.2	2СФ3	12	15,5	
		Изделия соединительные			
Т24	1.030.1-1 вып.4-1	Т24	32	1,68	
1	1.030.9-2 вып.7,4.2	МС38	12	22,0	
2	Б.Ч.	-120x8 ГОСТ 103-76* l=560	12	4,22	
		Фрагмент 1			
		Изделия соединительные			
3	Б.Ч.	L180x11 ГОСТ 8509-86 l=190	10	5,8	
4	Б.Ч.	C18 ГОСТ 8240-72* l=890	10	14,5	

1. Узлы торцового фахверка замаркированы по серии 1.030.1-1 вып.3-3
2. Сварку производить электродами типа Э42 по ГОСТ 9467-75
3. Монтажные швы приняты $h_{шва}$=8 мм и выполняются после окончательной выверки конструкции
4. Монтаж конструкции производить в соответствии с указаниями СНиП III-16-80, III-18-75 и указаниями примененных серий.

ГИП	Бояршинов		503-4-47.87 КЖ
Нач.отд.	Сидорова		Профилакторий для постового обслуживания 300 грузовых автомобилей
Гл.спец.	Зензеров		
Вед.инж.	Кирьянова		
Инженер	Михайлова		Стадия: РП; Лист: 39; Листов:
Привязан			Схема расположения торцового фахверка. Фрагмент 1.
Инв.№			ГИПРОАВТОТРАНС Новосибирский филиал

Инв.№ подл. | Подпись и дата | Взам.инв.№

копировал Муртазина

Формат А2

Альбом II

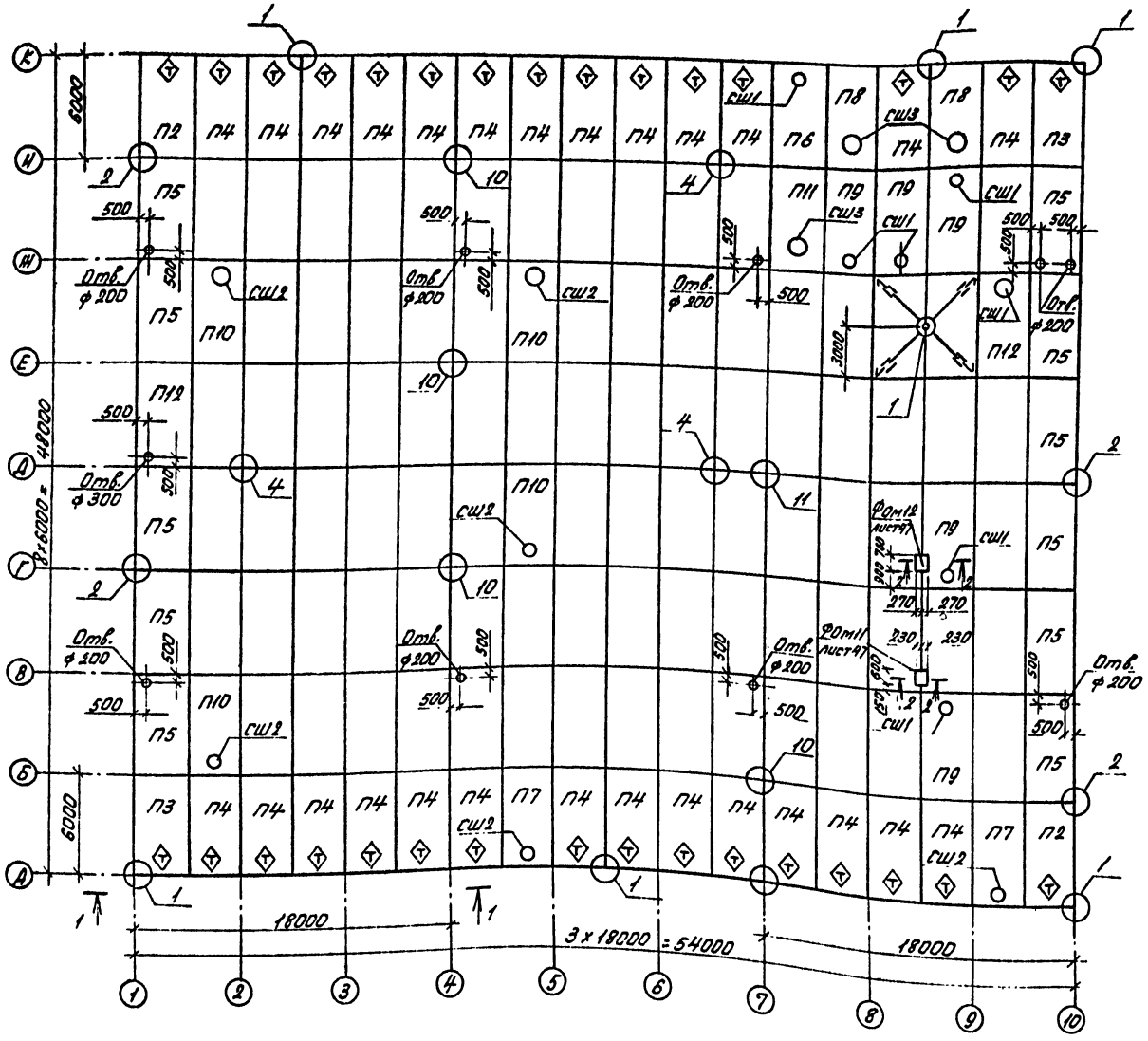

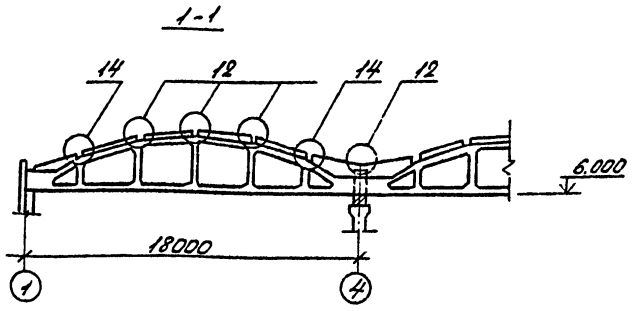

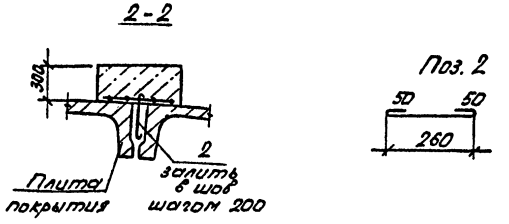

1. Плиты, незамаркированные на схеме - П1.
2. Узлы, замаркированные на схеме, см. серию 2.460-2, вып.2.
3. Монтаж конструкций производить в соответствии с указаниями СНиП III-16-80, серии 2.460-2 вып.0, 1.465-1-10/82 вып.0.
4. Знак дан для ориентации плит.
5. Отверстия ф200 пробить по месту, предварительно рассверлив по контуру.
6. Узлы 8, 10, 11 см. совместно с узлами 44...46 серии 2.460-2 вып.1.
7. Плиты приваривать к фермам не менее чем в 3х точках.

ГИП	Бояршинов		503-4-47.87 КЖ
Нач.отд.	Сидорова		Профилакторий для постового обслуживания 300 грузовых автомобилей
Гл.спец.	Зензеров		
Вед.инж.	Кирьянова		
Инж.	Михайлова		Стадия: РП; Лист: 40; Листов:
			Схема расположения плит покрытия
			ГИПРОАВТОТРАНС Новосибирский филиал

Привязан

Инв.№

Инв.№ подл. | Подп. и дата | Подп. и дата

Альбом 2

Спецификация к схеме расположения плит покрытия (начало)

Марка, поз.	Обозначение	Наименование	Кол.	Масса ед. кг	Примечание
		Плиты			
		снеговой район I - 500 кг/м²			
П1	1.465.1-10/82 Вып. 1	1ПГ-1АтУП-110ЯН-500м	85	3610	
П2	503-4-47.87 - КЖИ: 1ПГ-1АтУП-110ЯН-500м-1 - 1ПГ-2АтУП-150ЯН-500м-1 1ПГ-3АтУП-190ЯН-500м-1	1ПГ-1АтУП-110ЯН-500м-1	2	3610	
П3	1ПГ-1АтУП-110ЯН-500м-2 - 1ПГ-2АтУП-150ЯН-500м-2 1ПГ-3АтУП-190ЯН-500м-2	1ПГ-1АтУП-110ЯН-500м-2	2	3610	
П4	1ПГ-1АтУП-110ЯН-500м-3 - 1ПГ-2АтУП-150ЯН-500м-3 1ПГ-3АтУП-190ЯН-500м-3	1ПГ-1АтУП-110ЯН-500м-3	27	3610	
П5	1ПГ-1АтУП-110ЯН-500м-4 - 1ПГ-2АтУП-150ЯН-500м-4 1ПГ-3АтУП-190ЯН-500м-4	1ПГ-1АтУП-110ЯН-500м-4	12	3610	
П6	1ПВ4-2АтУП-110ЯН-500м-1 - 1ПВ4-3АтУП-150ЯН-500м-1 1ПВ4-4АтУП-190ЯН-500м-1	1ПВ4-2АтУП-110ЯН-500м-1	1	4050	
П7	1ПВ7-2АтУП-110ЯН-500м-1 - 1ПВ7-3АтУП-150ЯН-500м-1 1ПВ7-4АтУП-190ЯН-500м-1	1ПВ7-2АтУП-110ЯН-500м-1	2	3950	
П8	1ПВ10-2АтУП-110ЯН-500м-1 - 1ПВ10-3АтУП-150ЯН-500м-1 1ПВ10-4АтУП-190ЯН-500м-1	1ПВ10-2АтУП-110ЯН-500м-1	2	4450	
П9	1.465.1-10/82 Вып. 1	1ПВ4-2АтУП-110ЯН-500м	5	4050	
П10	1.465.1-10/82 Вып. 1	1ПВ7-2АтУП-110ЯН-500м	4	3950	
П11	1.465.1-10/82 Вып. 1	1ПВ10-2АтУП-110ЯН-500м	1	4450	
П12	503-4-47.87 - КЖИ: 1ПВ4-2АтУП-110ЯН-500м-2 - 1ПВ4-3АтУП-150ЯН-500м-2 1ПВ4-4АтУП-190ЯН-500м-2	1ПВ4-2АтУП-110ЯН-500м-2	1	4050	
		Снеговой район III - 1000 кг/м²			
П1	1.465.1-10/82 Вып. 1	1ПГ-2АтУП-150ЯН-500м	85	3610	
П2	503-4-47.87 - КЖИ: 1ПГ-1АтУП-110ЯН-500м-1 - 1ПГ-2АтУП-150ЯН-500м-1 1ПГ-3АтУП-190ЯН-500м-1	1ПГ-2АтУП-150ЯН-500м-1	2	3610	
П3	1ПГ-1АтУП-110ЯН-500м-2 - 1ПГ-2АтУП-150ЯН-500м-2 1ПГ-3АтУП-190ЯН-500м-2	1ПГ-2АтУП-150ЯН-500м-2	2	3610	
П4	1ПГ-1АтУП-110ЯН-500м-3 - 1ПГ-2АтУП-150ЯН-500м-3 1ПГ-3АтУП-190ЯН-500м-3	1ПГ-2АтУП-150ЯН-500м-3	27	3610	
П5	1ПГ-1АтУП-110ЯН-500м-4 - 1ПГ-2АтУП-150ЯН-500м-4 1ПГ-3АтУП-190ЯН-500м-4	1ПГ-2АтУП-150ЯН-500м-4	12	3610	
П6	1ПВ4-2АтУП-110ЯН-500м-1 - 1ПВ4-3АтУП-150ЯН-500м-1 1ПВ4-4АтУП-190ЯН-500м-1	1ПВ4-3АтУП-150ЯН-500м-1	1	4050	
П7	1ПВ7-2АтУП-110ЯН-500м-1 - 1ПВ7-3АтУП-150ЯН-500м-1 1ПВ7-4АтУП-190ЯН-500м-1	1ПВ7-3АтУП-150ЯН-500м-1	2	3950	
П8	1ПВ10-2АтУП-110ЯН-500м-1 - 1ПВ10-3АтУП-150ЯН-500м-1 1ПВ10-4АтУП-190ЯН-500м-1	1ПВ10-3АтУП-150ЯН-500м-1	2	4450	
П9	1.465.1-10/82 Вып. 1	1ПВ4-3АтУП-150ЯН-500м	5	4050	
П10	1.465.1-10/82 Вып. 1	1ПВ7-3АтУП-150ЯН-500м	4	3950	
П11	1.465.1-10/82 Вып. 1	1ПВ10-3АтУП-150ЯН-500м	1	4450	
П12	503-4-47.87 - КЖИ: 1ПВ4-2АтУП-110ЯН-500м-2 1ПВ4-3АтУП-150ЯН-500м-2 1ПВ4-4АтУП-190ЯН-500м-2	1ПВ4-3АтУП-150ЯН-500м-2	1	3610	

Спецификация к схеме расположения плит покрытия (окончание)

Марка, поз.	Обозначение	Наименование	Кол.	Масса ед. кг	Примечание
		Снеговой район IV - 1500 кг/м²			
П1	1.465.1-10/82 Вып. 1	1ПГ-3АтУП-190ЯН-500м	85	3610	
П2	503-4-47.87 - КЖИ: 1ПГ-1АтУП-110ЯН-500м-1 - 1ПГ-2АтУП-150ЯН-500м-1 1ПГ-3АтУП-190ЯН-500м-1	1ПГ-3АтУП-190ЯН-500м-1	2	3610	
П3	1ПГ-1АтУП-110ЯН-500м-2 - 1ПГ-2АтУП-150ЯН-500м-2 1ПГ-3АтУП-190ЯН-500м-2	1ПГ-3АтУП-190ЯН-500м-2	2	3610	
П4	1ПГ-1АтУП-110ЯН-500м-3 - 1ПГ-2АтУП-150ЯН-500м-3 1ПГ-3АтУП-190ЯН-500м-3	1ПГ-3АтУП-190ЯН-500м-3	27	3610	
П5	1ПГ-1АтУП-110ЯН-500м-4 - 1ПГ-2АтУП-150ЯН-500м-4 1ПГ-3АтУП-190ЯН-500м-4	1ПГ-3АтУП-190ЯН-500м-4	12	3610	
П6	1ПВ4-2АтУП-110ЯН-500м-1 - 1ПВ4-3АтУП-150ЯН-500м-1 1ПВ4-4АтУП-190ЯН-500м-1	1ПВ4-4АтУП-190ЯН-500м-1	1	4050	
П7	1ПВ7-2АтУП-110ЯН-500м-1 - 1ПВ7-3АтУП-150ЯН-500м-1 1ПВ7-4АтУП-190ЯН-500м-1	1ПВ7-4АтУП-190ЯН-500м-1	2	3950	
П8	1ПВ10-2АтУП-110ЯН-500м-1 - 1ПВ10-3АтУП-150ЯН-500м-1 1ПВ10-4АтУП-190ЯН-500м-1	1ПВ10-4АтУП-190ЯН-500м-1	2	4450	
П9	1.465.1-10/82 Вып. 1	1ПВ4-4АтУП-190ЯН-500м	5	4050	
П10	1.465.1-10/82 Вып. 1	1ПВ7-4АтУП-190ЯН-500м	4	3950	
П11	1.465.1-10/82 Вып. 1	1ПВ10-4АтУП-190ЯН-500м	1	4450	
П12	503-4-47.87 - КЖИ: 1ПВ4-2АтУП-110ЯН-500м-2 - 1ПВ4-3АтУП-150ЯН-500м-2 1ПВ4-4АтУП-190ЯН-500м-2	1ПВ4-4АтУП-190ЯН-500м-2	1	3610	
		Для всех районов			
		Стаканы			
СШ1	1.494-24 Вып. 1	СБ4Б-1	7	160	
СШ2	1.494-24 Вып. 1	СБ7Б-2	6	320	
СШ3	1.494-24 Вып. 1	СБ10Б-1	3	280	
		Изделия соединительные			
МС1	2.460-14 Вып. 0	МС1	64	0,4	
ММ34	1.400-7	ММ34	8	2,0	
1	503-4-47.87-КЖИ-МС1	МС1	1		
		Фундаменты			
ФОМ11	КЖИ47	ФОМ11	1		
ФОМ12	КЖИ47	ФОМ12	1		
		Детали			
2		А-I-Б ГОСТ 5781-82* Ст.3 сп	9	0,08	

Инв. № подл. | Подп. и дата | Взам. инв. №

Привязан

Инв. №

ГИП	Боярщинов		
Нач. отд.	Сидоров		
Гл. спец.	Земзеров		
Вед. инж.	Кирьянова		
Инж.	Михайлова		

503-4-47.87 КЖ

Профилакторий для постового обслуживания 300 грузовых автомобилей

Стадия	Лист	Листов
РП	41	

Спецификация к схеме расположения плит покрытия

ГИПРОАВТОТРАНС Новосибирский филиал

Альбом II

Схема расположения плит перекрытия венткамеры

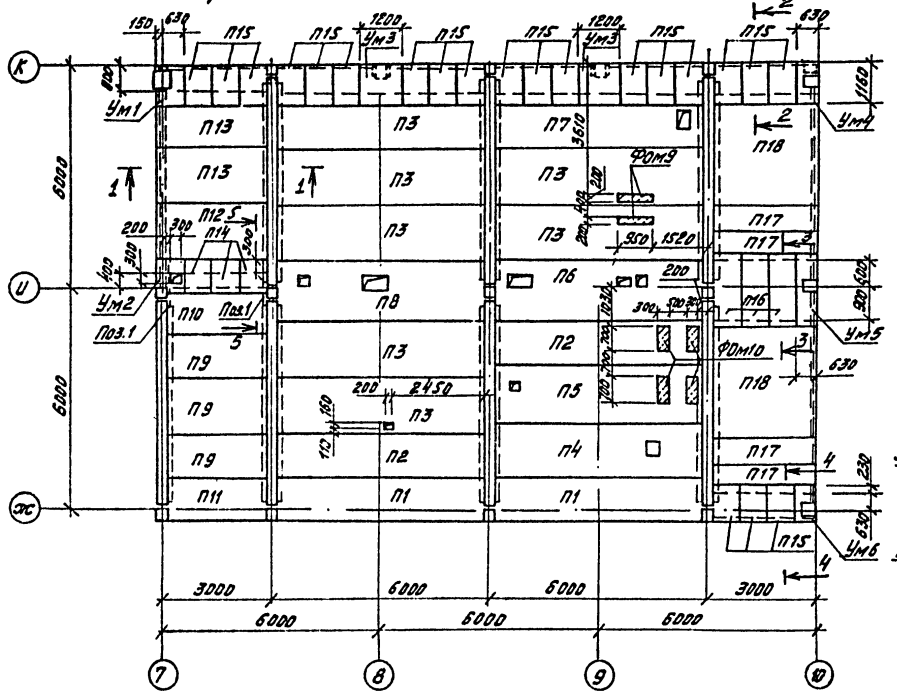

Схема расположения плит покрытия входа в подвал

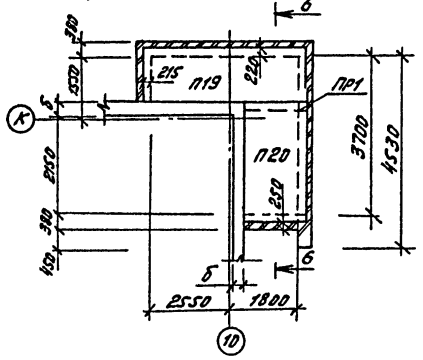

3-3

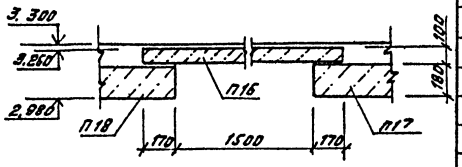

4-4

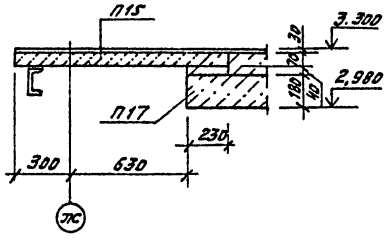

1-1

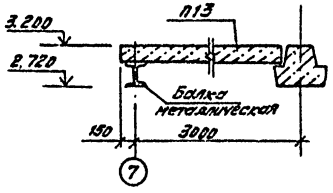

2-2

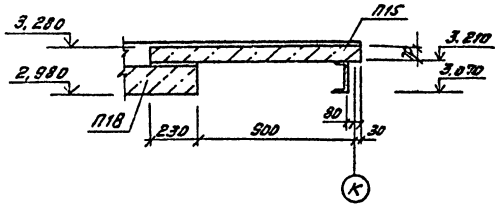

6-6

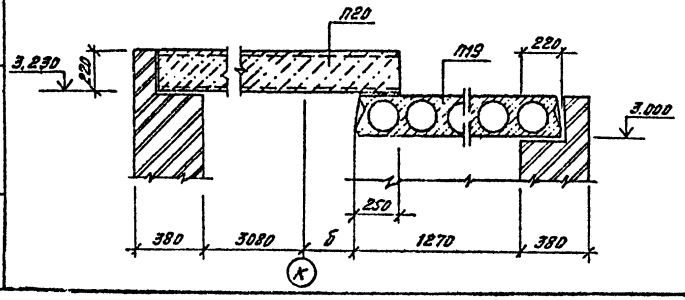

5-5

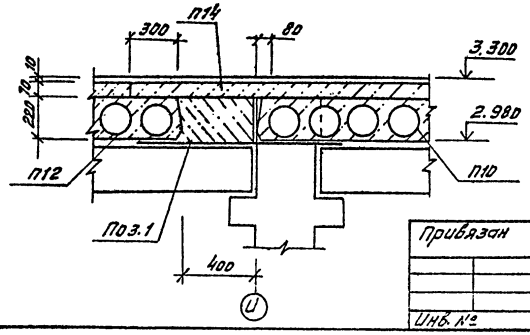

Спецификация к схеме расположения плит перекрытия венткамеры

Марка поз.	Обозначение	Наименование	кол.	Масса ед. кг.	Примечание
		Плиты			
П1	1.041.1-2 вып.1	ПК56.12-14АтVт-1	2	2000	
П2	1.041.1-2 вып.1	ПК56,12-11АтVт	2	2000	
П3	1.041.1-2 вып.1	ПК56,15-11АтVт	7	2600	
П4	503-4-47.87 КЖИ-ПРС56,15-10АтVт-1	ПРС56.15-10АтVт-1	1	2890	
П5	-ПРС56,15-10АтVт-2	ПРС56,15-10АтVт-2	1	2890	
П6	-ПРС56,15-10АтVт-3	ПРС56,15-10АтVт-3	1	2890	
П7	-ПРС56,15-10АтVт-4	ПРС56,15-10АтVт-4	1	2890	
П8	-ПРС56,15-10АтVт-5	ПРС56,15-10АтVт-5	1	2890	
П9	1.041,1-2 вып.5	ПК27,12-12АIIIт	3	900	
П10	1.041,1-2 вып.5	ПК27,15-10АIIIт	1	1300	
П11	1.041,1-2 вып.5	ПК27,12-12АIIIт-2	1	900	
П12	1,141-1 вып.60	ПК30,18-8т	1	1600	
П13	1,141-1 вып.60	ПК30,15-8т	2	1425	
П14	3.006.1-2/82 вып.1-2	П5д-5	3	100	
П15	3.006.1-2/82 вып.1-2	П7д-3	21	150	
П16	3.006.1-2/82 вып.1-2	П14д-3	3	310	
П17	3.006,1-2/82 вып.1-2	П24д-5	4	930	
П18	3.006,1-2/82 вып.1-2	П24-5	2	3740	
П19	1.141-1 вып.65	ПК48,15-8ВрIIт	1	2250	
П20	1,141-1 вып.60	ПК27,18-8т	1	1,920	
ПР1	1.038.1-1 вып.8	3ПП18.71АтV	1	378	
Ум1	КЖ-43	Монолитный участок Ум1	1	-	
Ум2	КЖ-43	Монолитный участок Ум2	1	-	
Ум3	КЖ-43	Монолитный участок Ум3	2	-	
Ум4	КЖ-43	Монолитный участок Ум4	1	-	
Ум5	КЖ-43	Монолитный участок Ум5	1	-	
Ум6	КЖ-45	Монолитный участок Ум6	1	-	
		Фундаменты под оборудование			
ФОм9	КЖ-46	ФОм9	2	-	
ФОм10	КЖ-46	ФОм10	4	-	
Поз.1		А-III-10 ГОСТ 5781-82* / 35ГС ℓ=1000	2	0,620	

1. Швы между плитами заполнить бетоном класса В15

ГИП	Бояршинов	
Нач. отд.	Сидорова	
Гл. спец.	Зензеров	
Рук. гр.	Шайхатова	
Вед. инж.	Полякова	
Инж.	Леонова	

Привязан

Инв. №

503-4-47.87 КЖ

Профилакторий для постового обслуживания 300 грузовых автомобилей

Стадия	Лист	Листов
РП	42	

Схема расположения плит перекрытия венткамеры, плит покрытия входа в подвал

ГИПРОАВТОТРАНС

Согласовано

Нач. сантехотд. Айзикович

Взам. инв. №

Подпись и дата

Инв. № подл.

Альбом III

Ум1

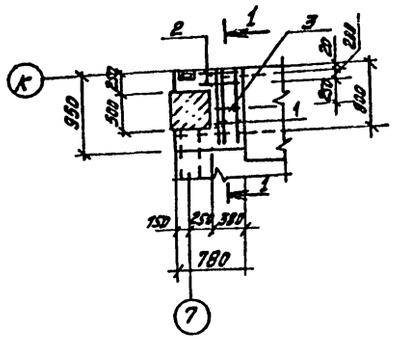

Ум2

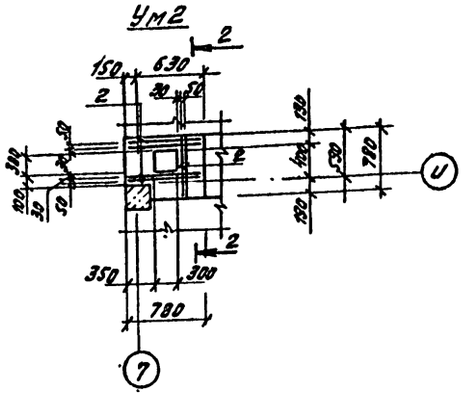

Ум3

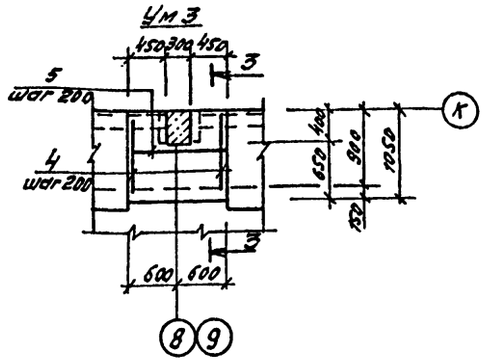

1-1

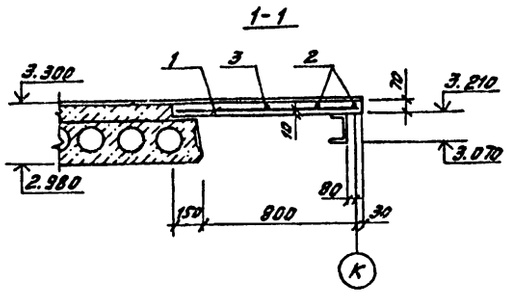

2-2

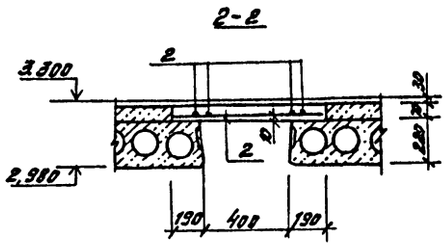

3-3

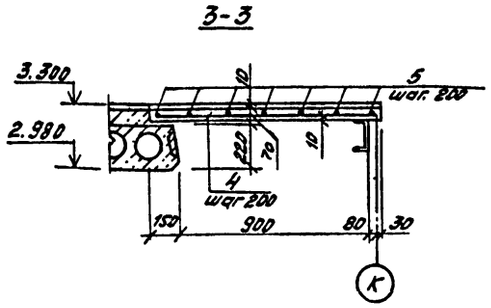

Ум4

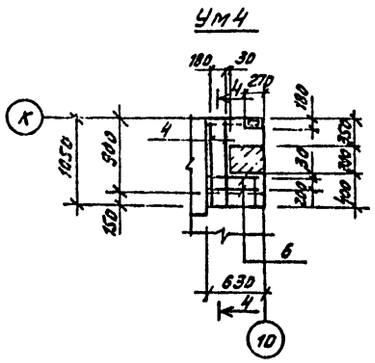

Ум5

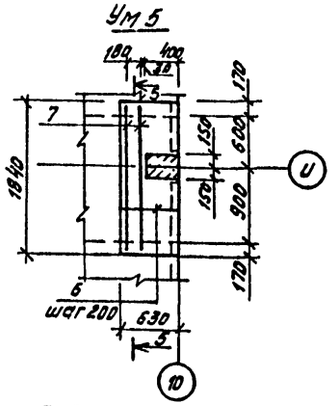

4-4

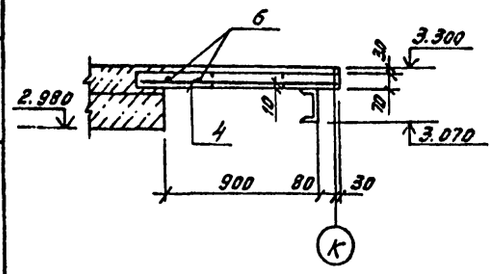

5-5

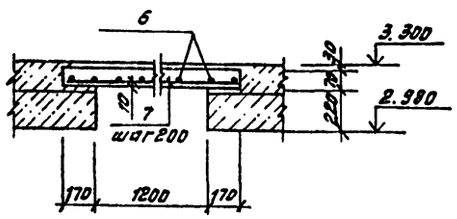

Ведомость расхода стали на элемент, кг

Марка элемента	Изделия арматурные					Всего	Общий расход
	Арматура класса А-III, 35гс ГОСТ 5781-82*						
	Ф8				Итого		
Ум1	1,653				1,653	1,653	1,653
Ум2	1,800				1,800	1,800	1,800
Ум3	4,247				4,247	4,247	4,247
Ум4	1,296				1,296	1,296	1,296
Ум5	3,848				3,848	3,848	3,848

Спецификация элементов на монолитные участки Ум1... Ум5

Формат	Зона	Поз	Обозначение	Наименование	Кол.	Примеч.
				Ум1-шт.1		
				Сборочные единицы		
				Детали		
				А-III-8 ГОСТ 5781-82*		
БЧ		1		С=930	3	1,367кг
БЧ		2		С=520	2	0,300кг
БЧ		3		С=360	1	0,142кг
				Материалы		
				Бетон класса В15		0,03м³
				Ум2-шт.1		
				Сборочные единицы		
				Детали		
БЧ		2		А-III-8 ГОСТ 5781-82* С=760	6	0,300кг
				Материалы		
				Бетон класса В15		0,03м³
				Ум3-шт2		
				Сборочные единицы		
				Детали		
				А-III-8 ГОСТ 5781-82*		
БЧ		4		С=1030	7	0,407кг
БЧ		5		С=1180	3	0,466кг
				Материалы		
				Бетон класса В15		0,08м³
				Ум4-шт.1		
				Сборочны единицы		
				Детали		
				А-III-8 ГОСТ 5781-82*		
БЧ		4		С=1030	2	0,407кг
БЧ		6		С=610	2	0,241кг
				Материалы		
				Бетон класса В15		0,04м³
				Ум5-шт.1		
				Сборочные единицы		
				Детали		
				А-III-8 ГОСТ 5781-82*		
БЧ		6		С=610	10	0,241кг
БЧ		7		С=1820	2	0,719кг
				Материалы		
				Бетон класса В15		0,07м³

Привязан

Инв. №

Инв. № подл. | Подп. и дата | Взам. инв. №

ГИП	Бобрышов	
Нач. отд.	Сборова	
Гл. спец.	Зензеров	
Рук. гр.	Шайхатова	
Инж.	Леонова	

503-4-47.87 КЖС

Профилакторий для постового обслуживания 300 грузовых автомобилей

Монолитные участки Ум1... Ум5 Сечения 1-1... 5-5

Стадия	Лист	Листов
РП	43	

ГИПРОАВТОТРАНС Новосибирский филиал

Альбом II

Схема расположения плит перекрытия подвала

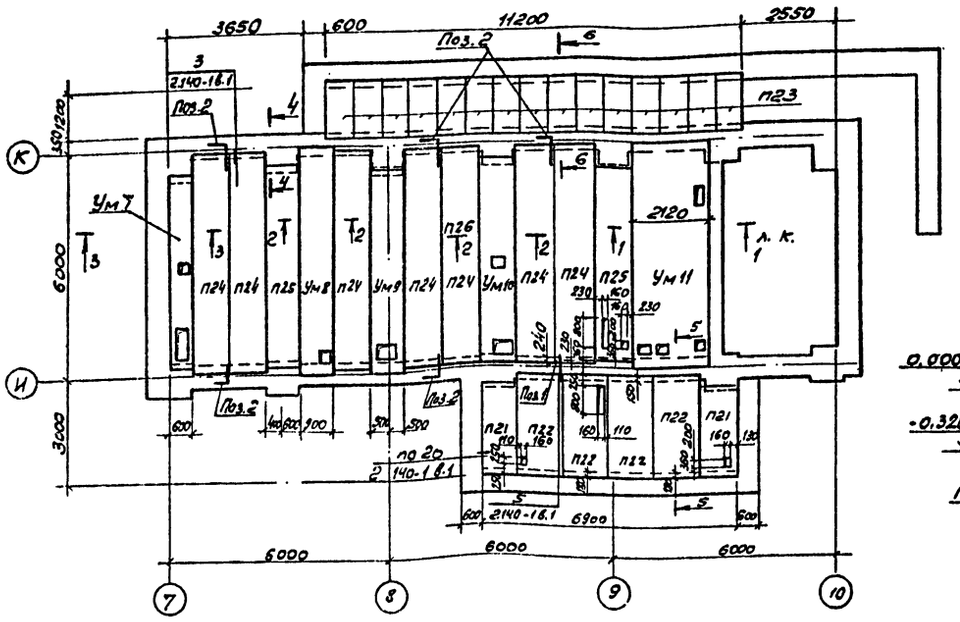

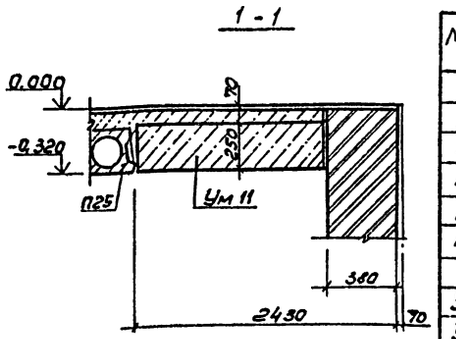

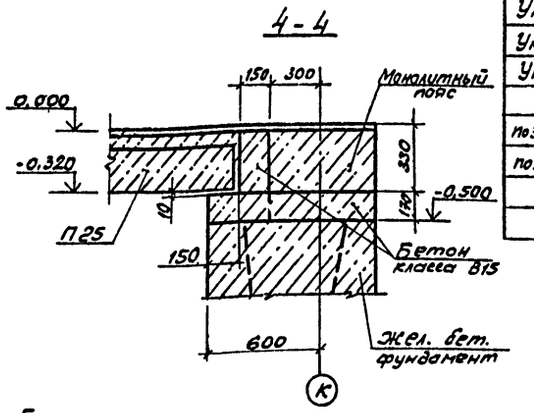

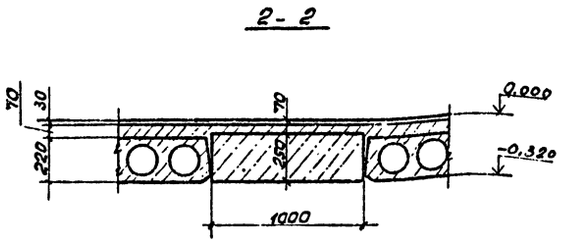

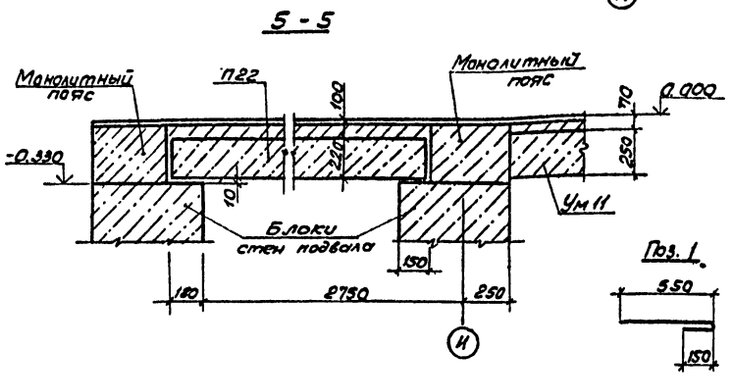

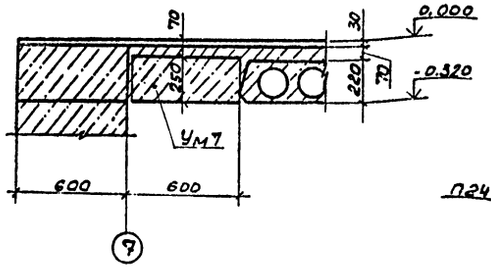

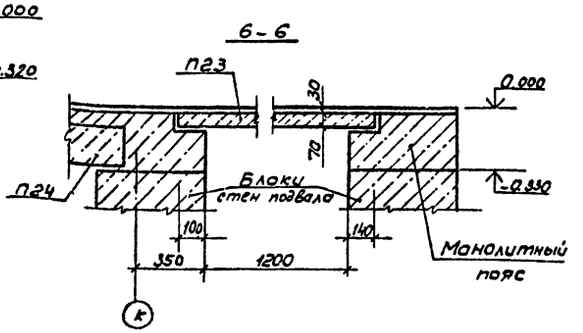

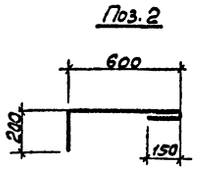

Спецификация к схеме расположения плит перекрытия подвала

Марка поз.	Обозначение	Наименование	Кол.	Масса ед., кг	Примечание
		Плиты			
П21	1.141-1 вып. 60	ПК24.10-8т	2	712	
П22	1.141-1 вып. 60	ПК30.12-8т	4	1080	
П23	3.006.1-2/82 вып. 1-2	П10д-5а	15	190	
П24	1.141-1 вып. 65	ПК60.10-8Вр II т	7	1725	
П25	1.141-1 вып. 65	ПК54.10-8Вр II т	2	1575	
Ум 7	КЖ-46	Монолитный участок Ум 7	1	—	
Ум 8	КЖ-46	Монолитный участок Ум 8	1	—	
Ум 9	КЖ-46	Монолитный участок Ум 9	1	—	
Ум 10	КЖ-47	Монолитный участок Ум 10	1	—	
Ум 11	КЖ-47	Монолитный участок Ум 11	1	—	
поз. 1		А-I-10 ГОСТ 5781-82* / Вст 3 пс 3 ℓ=700	2	0,43	
поз. 2		А-I-10 ГОСТ 5781-82* / Вст 3 пс 3 ℓ=950	5	0,59	

1. Швы между плитами заполнить бетоном класса В15.
2. Отверстия ф160 сверлить по месту не нарушая рабочей арматуры плиты.

Согласовано

Инв. № подл.	Подпись и дата	Взам. инв. №	Нач. сант. отд.	Лиз. сов.	

ГИП	Бояршинов	
Нач. отд.	Сидорова	
Гл. спец.	Зензеров	
Рук. гр.	Шайхратова	
Вед. инж.	Полякова	
Инжен.	Леонова	

Привязан

Инв. №

503-4-47.87 КЖ

Профилакторий для постового обслуживания 300 грузовых автомобилей

Стадия	Лист	Листов
РП	44	

Схема расположения плит перекрытия подвала сечения 1-1 ... 6-6

ГИПРОАВТОТРАНС
Новосибирский филиал

Альбом V

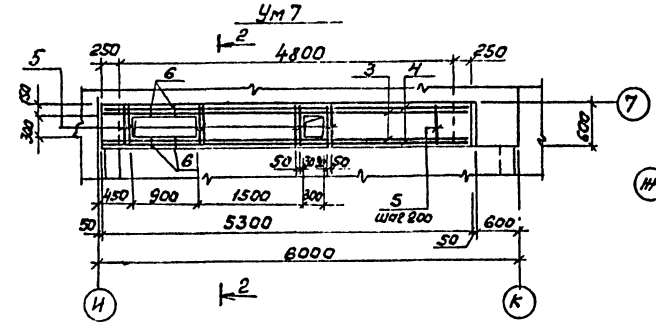

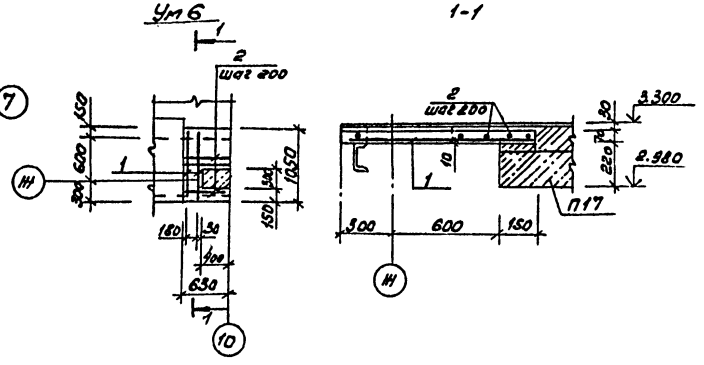

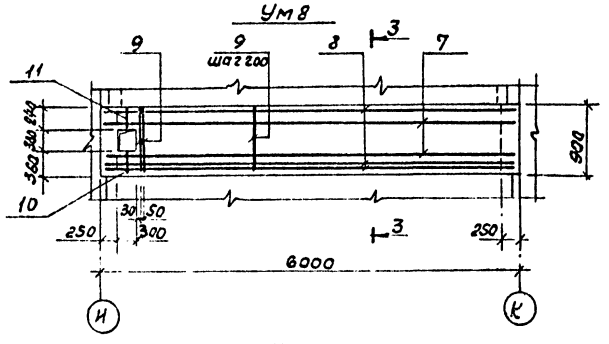

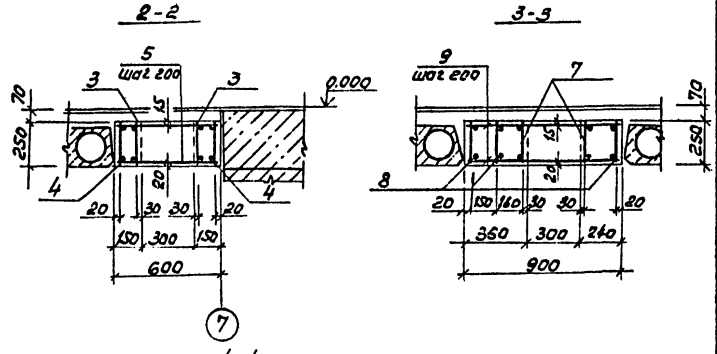

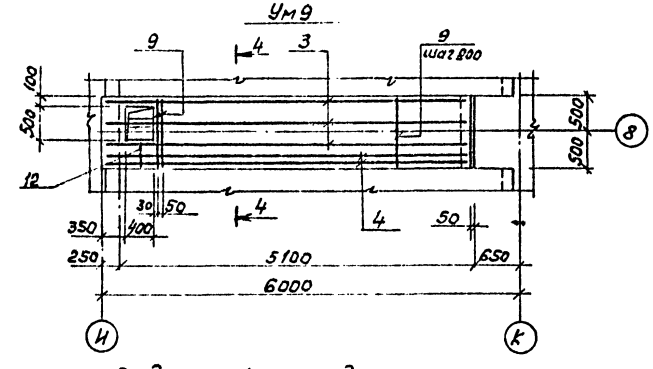

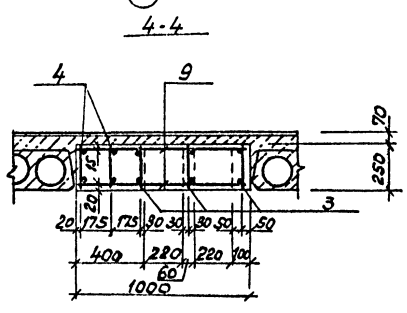

Спецификация элементов на монолитные участки Ум6... Ум9

Формат	Зона	Поз.	Обозначение	Наименование	Кол.	Примечание
				Ум6 - шт.1		
				Сборочные единицы		
				Детали		
				А-II-В ГОСТ 5781-82*		
БУ		1		ℓ=1030	2	0,407кг
БУ		2		ℓ=610	5	0,241кг
				Материалы		
				Бетон класса В15		0,04м³
				Ум7 - шт 1		
				Сборочные единицы		
11		3	503-4-47.87 -КЖИ-КР18	Каркас плоский КР18	2	
11		4	-КЖИ-КР19	Каркас плоский КР19	2	
				Детали		
				А-III-В ГОСТ 5781-82*		
БУ		5		ℓ=580	52	0,23кг
БУ		6		ℓ=130	16	0,05кг
				Материалы		
				Бетон класса В15		0,71м³
				Ум8 - шт1		
				Сборочные единицы		
11		7	503-4-47.87 -КЖИ-КР20	Каркас плоский КР20	2	
11		8	-КЖИ-КР21	Каркас плоский КР21	3	
				Детали		
				А-III-В ГОСТ 5781-82*		
БУ		9		ℓ=880	58	0,35кг
БУ		10		ℓ=340	2	0,13кг
БУ		11		ℓ=220	2	0,09кг
				Материалы		
				Бетон класса В15		1,328м³
				Ум 9 - шт1		
				Сборочные единицы		
11		3	503-4-47.87 -КЖИ-КР18	Каркас плоский КР18	3	
11		4	-КЖИ-КР19	Каркас плоский КР19	2	
				Детали		
				А-III-В ГОСТ 5781-82*		
БУ		9		ℓ=880	56	0,35кг
БУ		12		ℓ=380	6	0,15кг
				Материалы		
				Бетон класса В15		1,275м³

Ведомость расхода стали на элемент, кг

Марка элемента	Изделия арматурные. Арматура класса А-III, 35ГС ГОСТ 5781-82* ф6	ф8	ф12	ф18	ф22	Итого	Всего	Общий расход
Ум6		2,019				2,019	2,019	2,019
Ум7	6,20	12,76	18,76	21,06	31,40	90,18	90,18	90,18
Ум8	8,50	20,60	26,60	35,85	35,68	127,23	127,23	127,23
Ум9	7,75	20,5	23,45	21,06	47,10	119,86	119,86	119,86

Инв.№ подл. | Подпись и дата | Взам.инв.№

Привязан

Инв.№

ГИП	Боровиков		
Нач.отд.	Судорова		
Гл.спец.	Зензеров		
Рук.гр.	Шапиратова		
Инж.	Иванова		

503-4-47.87 КЖ

Профилакторий для постового обслуживания 300 грузовых автомобилей

Стадия	Лист	Листов
РП	45	

Монолитные участки Ум6... Ум9 Сечения 1-1... 4-4

ГПИпроектавтотранс

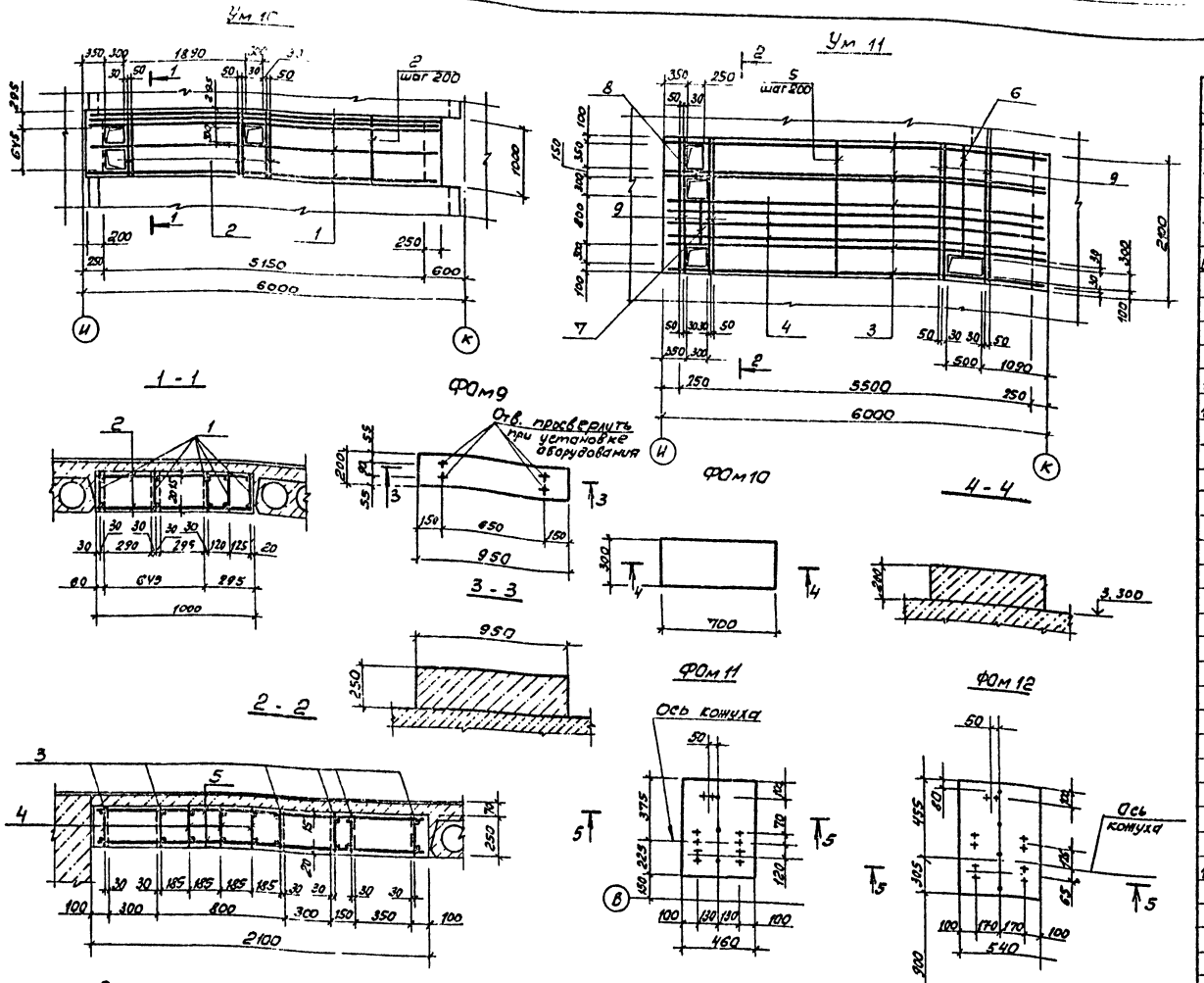

Спецификация элементов на монолитные участки Ум10; Ум11, фундаментов ФОм9...ФОм12

Фомат	Зона	Поз	Обозначение	Наименование	Кол.	Примеч.
				Ум10 - шт.1		
				Сборочные единицы		
11		1	503-4-47.87 - КЖИ-КР22	Каркас плоский КР22	5	
				Детали		
				А-III-8 ГОСТ 5781-82*		
Б4		2		ℓ= 980	60	0,39 кг
				Материалы		
				Бетон класса В15		1,352 м³
				Ум 11 - шт.1		
				Сборочные единицы		
11		3	503-4-47.87-КЖИ-КР20	Каркас плоский КР20	6	
11		4	503-4-47.87-КЖИ-КР21	Каркас плоский КР21	3	
				Детали		
				А-III-8 ГОСТ 5781-82*		
		5		ℓ= 2080	52	0,82
		6		ℓ= 1700	4	0,67
		7		ℓ= 780	4	0,31
		8		ℓ= 130	4	0,05
		9		А-III-10 ГОСТ 5781-82* ℓ=2080	16	1,28 кг
				Материалы		
				Бетон класса В15		
				ФОм9 - шт.2		
				Материалы		
				Керамзитобетон γ=1200 кг/м³ бетон класса В15		0,05 м³
				ФОм 10 - шт.4		
				Материалы		
				Керамзитобетон γ=1200 кг/м³ бетон класса В15		0,04 м³
				ФОм 11 - шт.1		
				Сборочные единицы		
				Сетки арматурные		
11		10	503-4-47.87 - КЖИ-С15	С 15	1	1,84 кг
				Материалы		
				Керамзитобетон γ=1200 кг/м³ бетон класса В15		0,08 м³
				ФОм 12 - шт.1		
				Сборочные единицы		
				Сетки арматурные		
11		11	503-4-47.87 - КЖИ-С16	С 16	1	2,75 кг
				Материалы		
				Керамзитобетон γ=1200 кг/м³ бетон класса В15		0,12 м³

Болты устанавливать на эпоксидном клее в просверленные скважины по получению оборудования

Ведомость расхода стали элемент, кг

Марка элемента	Изделия арматурные												Общий расход
	Арматура класса											Всего	
	АIВСт3пс3			АIII, 35ГС									
	ГОСТ 5781 - 82*												
	ф8		Итого	ф6	ф8	ф10	ф12	ф18	ф22		Итого		
Ум 10				8,00	23,40		24,80		83,10		139,30	139,30	139,30
Ум 11				15,84	46,76	20,48	47,88	55,85	10,04		273,85	273,85	273,85
ФОм 11	1,84		1,84								1,84	1,84	1,84
ФОм 12	2,75		2,750								2,75	2,75	2,75

Гип	Боярщинов		503-4-47.87 КЖ
Нач.отд.	Сидорова		Профилакторий для постового обслуживания 300 грузовых автомобилей
Гл.спец.	Зензеров		
Рук.гр.	Шайхратов		Стадия: РП; Лист: 46; Листов:
Инжен.	Леонова		Монолитные участки Ум 10;11 Фундаменты под оборудование ФОм 9...ФОм 12. Сечения

ГИПРОАВТОТРАНС Новосибирский филиал

Привязан

Инв. №

Инв. № подл. | Подпись и дата | Взам. инв. №

Альбом V

Схема расположения стеновых панелей по оси А

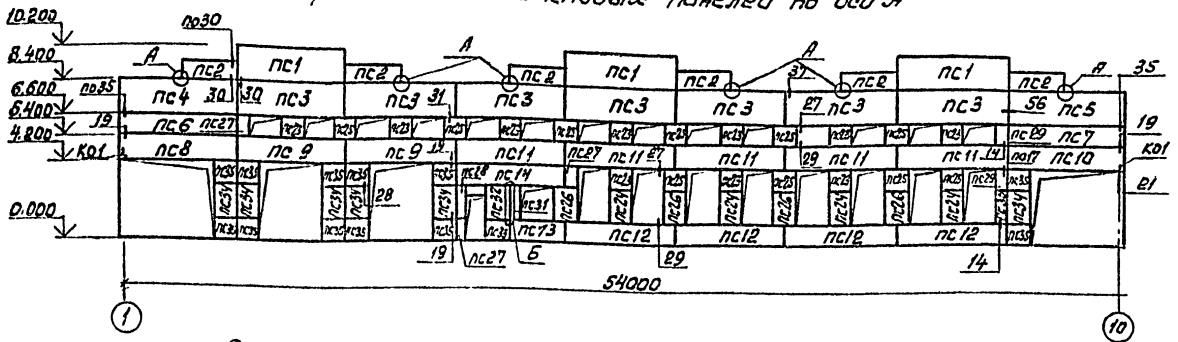

Схема расположения стеновых панелей по оси К

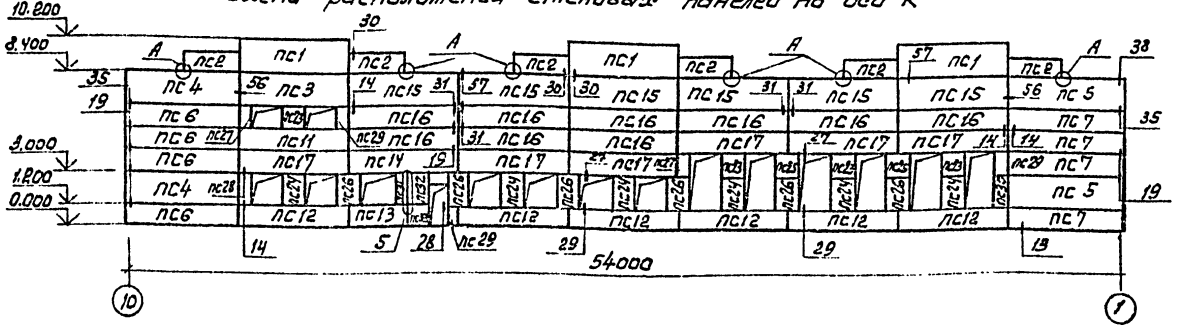

Схема расположения стеновых панелей по оси 10

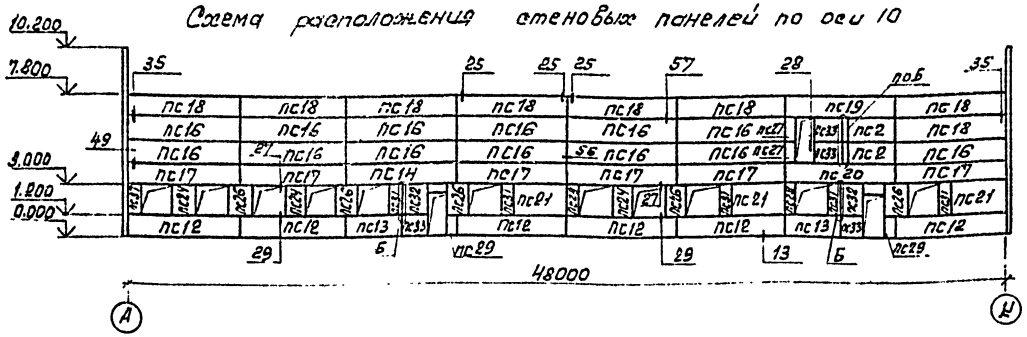

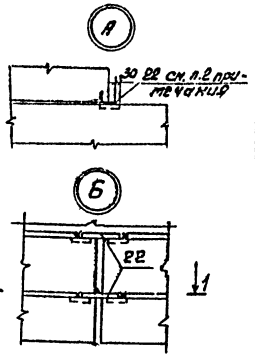

Схема расположения стеновых панелей по оси 1

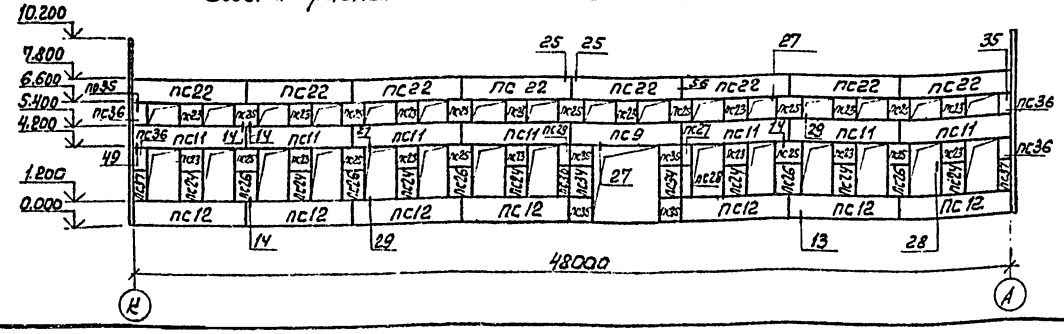

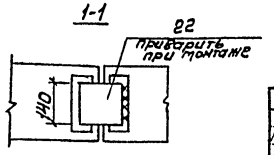

Спецификация к схеме расположения стеновых панелей (начало)

Марка, поз.	Обозначение	Наименование	Кол.	Масса ед., кг	Примечание
		Панели стеновые			
		t° = -20 °С			
ПС1	1.030.1-1. 1-1 07	ПС 60.18.2,0-3.Л-31	6	2620	
ПС2	503-4-47.87 КЖИ- ПС 30.12.2,0-6Л / ПС 30.12.2,5-6Л-1	ПС 30.12. 2,0- 6.Л- 1	14	870	
ПС3	ПС 60.18.2,0-3.Л-1 / ПС 60.18.2,5-3.Л-1	ПС 60.18.2,0-3.Л-1	8	2620	
ПС4	ПС62,5.18.2,0-3.Л-2-1 / ПС 63.18.2,5-3.Л-2-1	ПС62,5.18.2,0-3.Л-2-1	3	2740	
ПС5	ПС 13.18.2,5-3.Л-1-1 / ПС62,5.18.2,0-3.Л-1-1	ПС 62,5.18.2,0-3,0-1-1	3	2740	
ПС6	1.030.1-1. 1-1 15	ПС62,5,12.2,0-2.Л-2-31	5	1810	
ПС7	1.030.1-1. 1-1 23	ПС 62,5.12.2,0-2.Л-1-31	5	1810	
ПС8	503-4-47.87- КЖИ- ПС62,5.12.2,0-2.Л-2-1 / ПС63,12,2,5-3.Л-2-1	ПС 62,5.12.2,0-2.Л-2-1	1	1810	
ПС9	ПС60.12.2,0-2Л-1 / ПС 60.12.2,5-3.Л-1	ПС 60.12.2,0-2.Л-1	3	1740	
ПС10	ПС62,5.12.2,0-2.Л-1 / ПС 63.12.2,5-3Л-1-1	ПС 62,5.12. 2,0-2.Л-1-1	1	1810	
ПС11	ПС 60.12.2,0-2.Л-2 / ПС 60.12.2,5-3.Л-2	ПС 60.12.2,0-2.Л-2	13	1740	
ПС12	ПС60. 12. 2,0-2.Л-3 / ПС60.12.2,5-3.Л-3	ПС 60.12. 2,0-2.Л-3	23	1740	
ПС13	ПС30.12.2,0-6.Л-2 / ПС30.12.2,5-6.Л-2	ПС 30.12. 2,0-6.Л-2	4	870	
ПС14	ПС 60.12.2,0-2.Л-4 / ПС60.12.2,5-3.Л-4	ПС 60.12. 2,0-2.Л-4	3	1740	
ПС15	ПС 60.18.2,0-3.Л-2 / ПС 60.18.2,5-2Л-2	ПС 60.18. 2,0-3.Л-2	6	2620	
ПС16	1.030.1-1.1-1 05	ПС 60.12.2,0-2.Л-31	23	1740	
ПС17	503-4-47.87-КЖИ- ПС 60.12.2,0-2Л-5 / ПС 60.12.2,5-3Л-5	ПС 60. 12. 2,0- 2.Л-5	12	1740	
ПС18	1.030.1-1. 1-1 05	ПС 60.12.2,0-2.Л-34	7	1740	
ПС19	503-4-47.87-КЖИ- ПС60.12.2,0-2Л-6 / ПС 60.12.2,5-3Л-6	ПС 60.12, 2,0-2.Л-6	1	1740	
ПС20	ПС 60.12.2,0-2Л-7 / ПС60.12.2,5-3Л-7	ПС 60.12.2,0-2.Л-7	1	1740	
ПС21	1.030.1-1, 1-1 03	ПС 30.18.2,0-6.Л-31	3	1300	
ПС22	503-4-47.87-КЖИ- ПС60.12.2,0-2Л-8 / ПС60.12.2,5-3Л-8	ПС 60.12. 2,0-2Л-8	8	1740	
ПС23	2ПС12.18.2,0-Л-1 / 2ПС12.12.2,0-Л-1	2ПС 12.12. 2,0-Л-1	30	340	
ПС24	2ПС12.18.2,0-Л-1 / 2ПС12.12.2,0-Л-1	2ПС 12.18. 2,0-Л-1	20	520	
ПС25	1.030.1-1. 1-1 60	2ПС12.12.2,0-Л-59	23	340	
ПС26	1.030.1-1. 1-1 61	2ПС12.18.2,0-Л-59	20	520	

1. Узлы, замаркированные на листе, смотри серию 1.030.1-1, 3-3
2. Поз. 22 приварить к панели ПС2 до ее монтажа
3. Сварку производить электродами типа Э42 по ГОСТ 9467-75

Привязан

Инв. №

Инв. № подл. | Подпись и дата | Взам. инв. №

ГИП	Баршинов			503-4-47.87 КЖ
Нач. отд.	Сидорова			Профилакторий для постового обслуживания 300 грузовых автомобилей
Гл. спец.	Зензеров			
Вед. инж.	Кирьянова			Стадия: РП; Лист: 47; Листов:
Инж.	Клубцова			Схемы расположения стеновых панелей по осям А,Е, 1,10
				ГИПРОАВТОТРАНС Новосибирский филиал

Копировал Груз- Формат А2

Альбом II

Спецификация к схемам расположения стеновых панелей (продолжение)

Марка, поз.	Обозначение	Наименование	Кол.	Масса ед., кг	Примечание
ПС27	503-4-47.87-КЖИ-2ПС6.12.2,0-Л-1 / 2ПС6.18.2,0-Л-1	2ПС6.12.2,0-Л-1	7	170	
ПС28	-2ПС6.12.2,0-Л-1 / 2ПС6.18.2,0-Л-1	2ПС6.18.2,0-Л-1	5	260	
ПС29	-2ПС6.12.2,0-Л-2 / 2ПС6.18.2,0-Л-2	2ПС6.12.2,0-Л-2	8	170	
ПС30	-2ПС6.12.2,0-Л-2 / 2ПС6.18.2,0-Л-2	2ПС6.18.2,0-Л-2	3	260	
ПС31	-2ПС6.18.2,0-Л-3 / 2ПС6.18.2,5-Л-3	2ПС6.18.2,0-Л-3	7	260	
ПС32	-2ПС15.18.2,0-Л-1 / 2ПС15.12.2,0-Л-1	2ПС15.18.2,0-Л-1	4	650	
ПС33	-2ПС15.18.2,0-Л-1 / 2ПС15.12.2,0-Л-1	2ПС15.12.2,0-Л-1	6	430	
ПС34	2ПС12.12.2,0-Л-2 / 2ПС12.18.2,0-Л-2	2ПС12.18.2,0-Л-2	8	520	
ПС35	2ПС.12.12.2,0-Л-2 / 2ПС.12.18.2,0-Л-2	2ПС12.12.2,0-Л-2	16	340	
ПС36	1.030.1-1.1-1 60	2ПС6.12.2,0-Л-60	4	170	
ПС37	1.030.1-1.1-1 59	2ПС6.18.2,0-Л-60	3	260	
		Консоли опорные			
КО1	1.030.1-1.4-1-110	ТК4	2	12,2	
		t° = -30°C			
ПС1	1.030.1-1.1-1 07	ПС60.18.2,5-3.Л-31	6	3190	
ПС2	503-4-47.87-КЖИ-ПС30.12.2,0-6.Л-1 / ПС30.12.2,5-6.Л-1	ПС30.12.2,5-6.Л-1	14	1060	
ПС3	ПС60.18.2,0-3.Л-1 / ПС60.18.2,5-2.Л-1	ПС60.18.2,5-2.Л-1	8	3190	
ПС4	ПС62,5.18.2,0-3.Л-2-1 / ПС63.18.2,5-2.Л-2-1	ПС63.18.2,5-2.Л-2-1	3	3350	
ПС5	ПС63.18.2,5-2.Л-1-1 / ПС62,5.18.2,0-3.Л-1-1	ПС63.18.2,5-2.Л-1-1	3	3350	
ПС6	1.030.1-1 1-1 16	ПС63.12.2,5-3.Л-2-31	5	2230	
ПС7	1.030.1-1.1-1 24	ПС63.12.2,5-3.Л-1-31	5	2230	
ПС8	503-4-47.87-КЖИ-ПС62,5.12.2,0-2.Л-2-1 / ПС63.12.2,5-3.Л-2-1	ПС63.12.2,5-3.Л-2-1	1	2230	
ПС9	-ПС60.12.2,0-2.Л-1 / ПС60.12.2,5-3.Л-1	ПС60.12.2,5-3.Л-1	3	2120	
ПС10	-ПС62,5.12.2,0-2.Л-1-1 / ПС63.12.2,5-3.Л-1-1	ПС63.12.2,5-3.Л-1-1	1	2230	
ПС11	-ПС60.12.2,0-2.Л-2 / ПС60.12.2,5-3.Л-2	ПС60.12.2,5-3.Л-2	13	2120	
ПС12	-ПС60.12.2,0-2.Л-3 / ПС60.12.2,5-3.Л-3	ПС60.12.2,5-3.Л-3	23	2120	
ПС13	-ПС30.12.2,0-6.Л-2 / ПС30.12.2,5-6.Л-2	ПС30.12.2,5-6.Л-2	4	1060	
ПС14	-ПС60.12.2,0-2.Л-4 / ПС60.12.2,5-3.Л-4	ПС60.12.2,5-3.Л-4	3	2120	
ПС15	ПС60.18.2,0-3.Л-2 / ПС60.18.2,5-2.Л-2	ПС60.18.2,5-2.Л-2	6	3190	
ПС16	1.030.1-1.1-1 05	ПС60.12.2,5-3.Л-31	23	2120	
ПС17	КЖИ ПС60.12.2,0-2.Л-5 / ПС60.12.2,5-3.Л-5	ПС60.12.2,5-3.Л-5	12	2120	
ПС18	1.030.1-1.1-1 05	ПС60.12.2,5-3.Л-34	7	2120	
ПС19	503-4-47.87-КЖИ-ПС60.12.2,0-2.Л-6 / ПС60.12.2,5-3.Л-6	ПС60.12.2,5-3.Л-6	1	2120	
ПС20	-ПС60.12.2,0-2.Л-7 / ПС60.12.2,5-3.Л-7	ПС60.12.2,5-3.Л-7	1	2120	
ПС21	1.030.1-1.1-1 03	ПС30.18.2,5-6.Л-31	3	1600	
ПС22	503-4-47.87-КЖИ-ПС60.12.2,0-2.Л-8 / ПС60.12.2,5-3.Л-8	ПС60.12.2,5-3.Л-8	8	2120	
ПС23	-2ПС12.18.2,5-Л-1 / 2ПС12.12.2,5-Л-1	2ПС12.12.2,5-Л-1	30	420	
ПС24	-2ПС12.18.2,5-Л-1 / 2ПС12.12.2,5-Л-1	2ПС12.18.2,5-Л-1	20	630	
ПС25	1.030.1-1 1-1 60	2ПС12.12.2,5-Л-59	23	420	
ПС26	1.030.1-1.1-1 59	2ПС12.18.2,5-Л-59	20	630	
ПС27	503-4-47.87-КЖИ-2ПС6.12.2,5-Л-1 / 2ПС6.18.2,5-Л-1	2ПС6.12.2,5-Л-1	7	210	
ПС28	-2ПС6.12.2,5-Л-1 / 2ПС6.18.2,5-Л-1	2ПС6.18.2,5-1	5	320	
ПС29	-2ПС6.12.2,5-Л-2 / 2ПС6.18.2,5-Л-2	2ПС6.12.2,5-Л-2	8	210	
ПС30	-2ПС6.12.2,5-Л-2 / 2ПС6.18.2,5-Л-2	2ПС6.18.2,5-Л-2	3	320	

(продолжение)

Марка, поз.	Обозначение	Наименование	Кол.	Масса ед., кг	Примечание
ПС31	-2ПС6.18.2,0-Л-3 / 2ПС6.18.2,5-Л-3	2ПС6.18.2,5-Л-3	7	320	
ПС32	-2ПС15.18.2,5-Л-1 / 2ПС15.12.2,5-Л-1	2ПС15.18.2,5-Л-1	4	790	
ПС33	-2ПС15.18.2,5-Л-1 / 2ПС15.12.2,5-Л-1	2ПС15.12.2,5-Л-1	6	530	
ПС34	-2ПС12.12.2,5-Л-2 / 2ПС12.18.2,5-Л-2	2ПС12.18.2,5-Л-2	8	630	
ПС35	-2ПС12.12.2,5-Л-2 / 2ПС12.18.2,5-Л-2	2ПС12.12.2,5-Л-2	16	420	
ПС36	1.030.1-1.1-1 60	2ПС6.12.2,5-Л-60	4	210	
ПС37	1.030.1-1.1-1 59	2ПС6.18.2,5-Л-60	3	320	
		Консоли опорные			
КО1	1.030.1-1.4-1-110	ТК3	2	17,6	
		t° = -40°C			
ПС1	1.030.1-1.1-1 07	ПС60.18.3,0-2.Л-31	6	3760	
ПС2	503-4-47.87-КЖИ-ПС30.12.3,0-6.Л-1	ПС30.12.3,0-6.Л-1	14	1250	
ПС3	-ПС60.18.3,0-2.Л-1	ПС60.18.3,0-2.Л-1	8	3760	
ПС4	-ПС63,5.18.3,0-2.Л-2-1	ПС63,5.18.3,0-2.Л-2-1	3	3990	
ПС5	-ПС63,5.18.3,0-2.Л-1-1	ПС63,5.18.3,0-2.Л-1-1	3	3990	
ПС6	1.030.1-1 1-1 17	ПС63,5.12.3,0-2.Л-2-31	5	2660	
ПС7	1.030.1-1 1-1 25	ПС63,5.12.3,0-2.Л-1-31	5	2660	
ПС8	503-4-47.87-КЖИ-ПС63,5.12.3,0-2.Л-2-1	ПС63,5.12.3,0-2.Л-2-1	1	2660	
ПС9	-ПС60.12.3,0-3.Л-1	ПС60.12.3,0-3.Л-1	3	2510	
ПС10	-ПС63,5.12.3,0-2.Л-1-1	ПС63,5.12.3,0-2.Л-1-1	1	2660	
ПС11	-ПС60.12.3,0-3.Л-2	ПС60.12.3,0-3.Л-2	13	2510	
ПС12	-ПС60.12.3,0-3.Л-3	ПС60.12.3,0-3.Л-3	23	2510	
ПС13	-ПС30.12.3,0-3.Л-2	ПС30.12.3,0-6.Л-2	4	1250	
ПС14	-ПС60.12.3,0-3.Л-4	ПС60.12.3,0-3.Л-4	3	2510	
ПС15	-ПС60.18.3,0-2.Л-2	ПС60.18.3,0-2.Л-2	6	3760	
ПС16	1.030.1-1.1-1 05	ПС60.12.3,0-3.Л-31	23	2510	
ПС17	503-4-47.87-КЖИ-ПС60.12.3,0-3.Л-5	ПС60.12.3,0-3.Л-5	12	2510	
ПС18	1.030.1-1.1-1 05	ПС60.12.3,0-3.Л-34	7	2510	
ПС19	503-4-47.87-КЖИ-ПС60.12.3,0-3.Л-6	ПС60.12.3,0-3.Л-6	1	2510	
ПС20	-ПС60.12.3,0-3.Л-7	ПС60.12.3,0-3.Л-7	1	2510	
ПС21	1.030.1-1.1-1 03	ПС30.18.3,0-6.Л-31	3	1890	
ПС22	503-4-47.87-КЖИ-ПС60.12.3,0-3.Л-8	ПС60.12.3,0-3.Л-8	8	2510	
ПС23	-2ПС12.12.3,0-Л-1 / 2ПС12.18.3,0-Л-1	2ПС12.12.3,0-Л-1	30	500	
ПС24	-2ПС12.12.3,0-Л-1 / 2ПС12.18.3,0-Л-1	2ПС12.18.3,0-Л-1	20	750	
ПС25	1.030.1-1.1-1 60	2ПС12.12.3,0-Л-59	23	500	
ПС26	1.030.1-1.1-1 59	2ПС12.18.3,0-Л-59	20	750	
ПС27	503-4-47.87-КЖИ-2ПС6.12.3,0-Л-1 / 2ПС6.18.3,0-Л-1	2ПС6.12.3,0-Л-1	7	250	
ПС28	-2ПС6.12.3,0-Л-1 / 2ПС6.18.3,0-Л-1	2ПС6.18.3,0-Л-1	5	370	
ПС29	-2ПС6.12.3,0-Л-2 / 2ПС6.18.3,0-Л-2	2ПС6.12.3,0-Л-2	8	250	
ПС30	-2ПС6.12.3,0-Л-2 / 2ПС6.18.3,0-Л-2	2ПС6.18.3,0-Л-2	3	370	
ПС31	-2ПС6.18.3,0-Л-3	2ПС6.18.3,0-Л-3	7	370	
ПС32	-2ПС15.18.3,0-Л-1 / 2ПС15.12.3,0-Л-1	2ПС15.18.3,0-Л-1	4	930	
ПС33	-2ПС15.18.3,0-Л-1 / 2ПС15.12.3,0-Л-1	2ПС15.12.3,0-Л-1	6	620	
ПС34	-2ПС12.12.3,0-Л-2 / 2ПС12.18.3,0-Л-2	2ПС12.12.3,0-Л-2	8	500	

(окончание)

Марка, поз.	Обозначение	Наименование	Кол.	Масса ед., кг	Примечание
ПС35	503-4-47.87-КЖИ-2ПС12.12.3,0-Л-2 / 2ПС12.18.3,0-Л-2	2ПС12.18.3,0-Л-2	16	750	
ПС36	1.030.1-1.1-1 60	2ПС6.12.3,0-Л-60	4	250	
ПС37	1.030.1-1.1-1 59	2ПС6.18.3,0-Л-60	3	370	
		Консоли опорные			
КО1	1.030.1-1.4-1-070	ТК2	2	20,1	
		Изделия соединительные			
1	1.030.1-1.4-1-120	Т3	238	0,4	
2	1.030.1-1.4-1-120-01	Т4	4		
3	1.030.1-1.4-1-220	Т17	58	0,3	
14	1.030.1-1.4-1-220-02	Т19	32	0,5	
16	1.030.1-1.3-2-511	Лист 10×20×60 ГОСТ 19903-74*	2	0,1	
19	1.030.1-1.3-2-514	Лист 8×80×140 ГОСТ 19903-74*	350	0,7	
20	1.030.1-1.4-1-140	Т8	68	0,5	
21	1.030.1-1.4-1-260	Т25	16	1,0	
22	1.030.1-1.3-2-515	Лист 8×140×140 ГОСТ 19903-74*	102	1,23	
30	1.030.1-1.4-1-130	Т5	16	0,4	

1. Схемы расположения стеновых панелей смотри лист 47

Взам. инв. | Подпись и дата | Инв. № подл.

Привязан

Инв. №

ГИП	Баяршинов	
Нач. отд.	Сидорова	
Гл. спец.	Зензеров	
Вед. инж.	Кирьянова	
Инжен.	Голубцова	

503-4-47.87 – КЖ

Профилакторий для постового обслуживания 300 грузовых автомобилей

Стадия	Лист	Листов
РП	48	

Спецификация к схемам расположения стеновых панелей

ГИПРОАВТОТРАНС

Альбом II

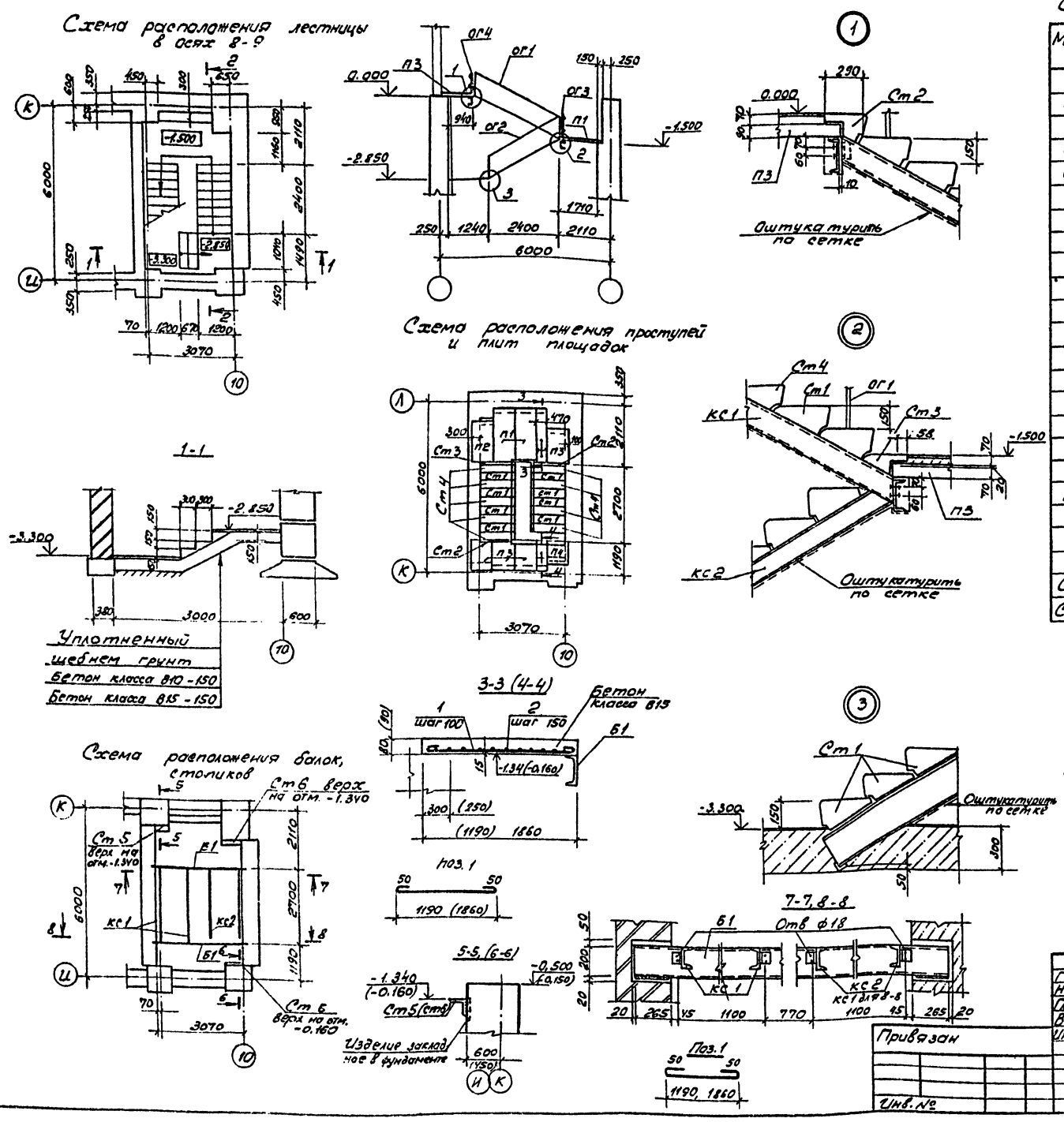

Спецификация к схеме расположения лестницы

Марка, поз.	Обозначение	Наименование	Кол.	Масса ед, кг	Примечание
		Ступени			
Ст1	ГОСТ 8717.1-84	ЛС12	8	135	
Ст2	ГОСТ 8717.1-84	ЛСВ12	2	105	
Ст3	ГОСТ 8717.1-84	ЛСН12	1	68	
Ст4	503-4-47.87-КЖИ-ЛС12-1	ЛС12-1	9	135	
		Плиты площадок			
П1	3.006.1-2/82 вып.1-2	П14д-3	2	310	
П2	3.006.1-2/82 вып.1-2	П10д-3	1	190	
П3	3.006.1-2/82 вып.1-2	П7д-3	4	150	
П4	3.006.1-2/82 вып.1-2	П5д-8	1	100	
		Ограждения			
ОГ1	1.450-1 вып.2	ЛО13	1	38,8	
ОГ2	1.450-1 вып.2	ЛО12	1	32,3	
ОГ3	1.450-1 вып.2	ЛО22	1	14,2	Укоротить по месту
ОГ4	1.450-1 вып.2	ЛО21	1	10,9	
		Балки, косоуры			
Б1	1.450-1 вып.2	БЛ1-	2	76,2	
КС1	1.450-1 вып.2	ЛК5	2	39,8	
КС2	1.450-1 вып.2	ЛК4	2	35,8	
		Сечения 3-3, 4-4			
1		А-I-8 ГОСТ 5781-82*		11,4	общий V=0,2 м
Ст5	б/ч	L125×9 ГОСТ 8509-86 ℓ=450	1	7,8	
Ст6	б/ч	L125×9 ГОСТ 8509-86 ℓ=650	2	11,25	

1. Металлические косоуры и балки оштукатурить по сетке, толщина слоя 25 мм.
2. Сварку вести электродами типа Э42.
3. Все швы принимать толщиной $h_{шв}$ = 6мм по ГОСТ 9467-75
4. Все стальные конструкции окрасить масляной краской за 2 раза

ГИП	Боярщинов	
Нач.отд.	Сидорова	
Гл.спец.	Зензеров	
Вед.инж.	Кирьянова	
Инжен.	Голубцова	

503-4-47.87 КЖ

Профилакторий для постового обслуживания 300 грузовых автомобилей

Стадия	Лист	Листов
РП	49	

Схема расположения лестницы в осях К-Л

ГИПРОАВТОТРАНС Новосибирский филиал

Привязан

Инв. №

Инв. № подл. | Подпись и дата | Взам. инв. №

Альбом I

Схема расположения перегородки по оси Ж

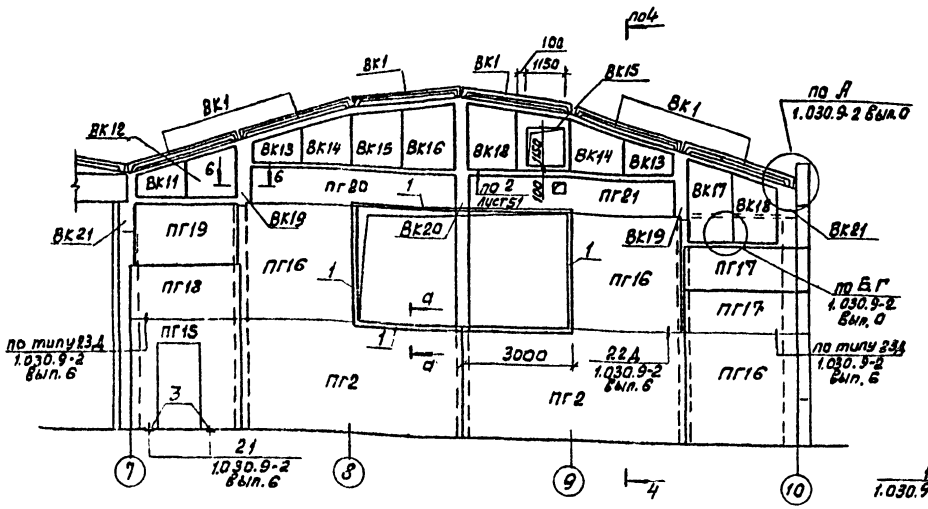

1-1

Схема расположения перегородки по оси Д

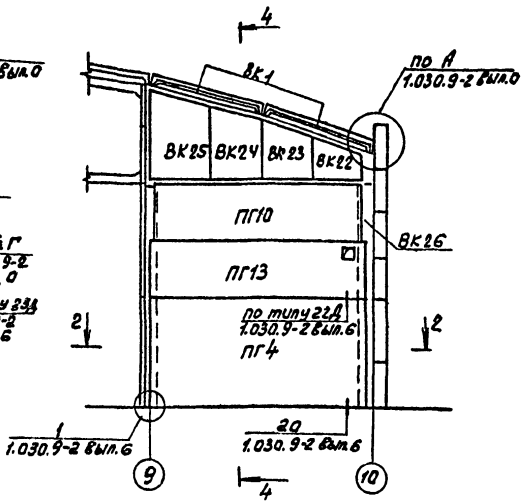

2-2

Схема расположения перегородки по оси 7

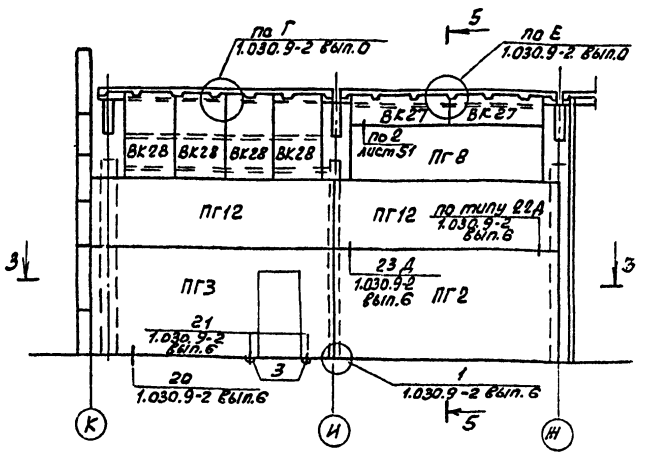

3-3

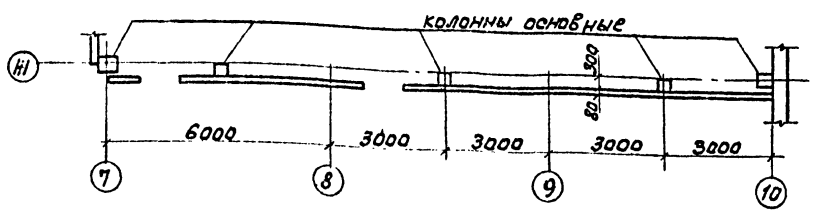

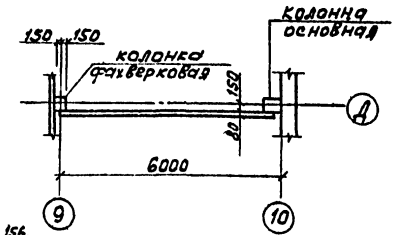

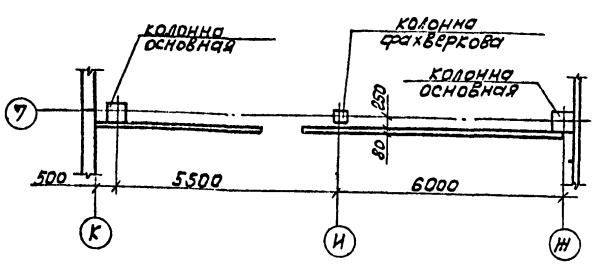

4-4

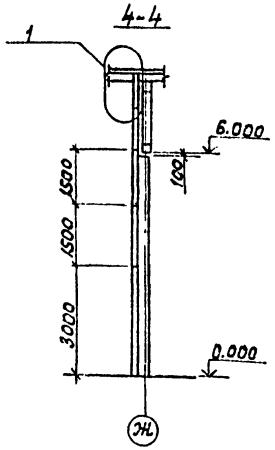

5-5

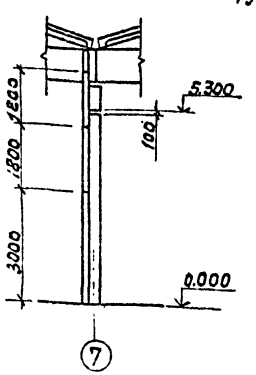

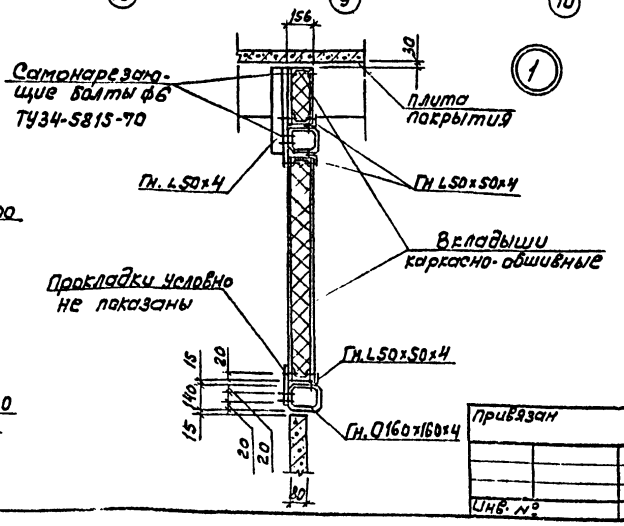

6-6

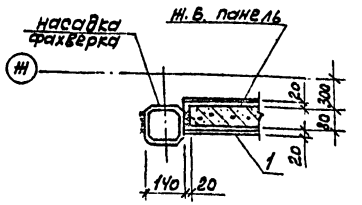

а-а

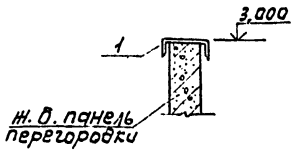

ГИП	Бояршинов		503-4-47.87 КЖ
Нач.отд.	Сидорова		Профилакторий для постового обслуживания 300 грузовых автомобилей
Гл.спец.	Зензеров		
Вед.инж.	Кирьянова		
Инж.	Смельчаков		

Стадия	Лист	Листов
Рп	50	

Схемы расположения перегородок по осям Ж, Д, 7

ГИПРОАВТОТРАНС

Инв. № подл. | Подпись и дата | Взам. инв. №

Привязан

Инв. №

Альбом

Схема расположения перегородки по оси 9

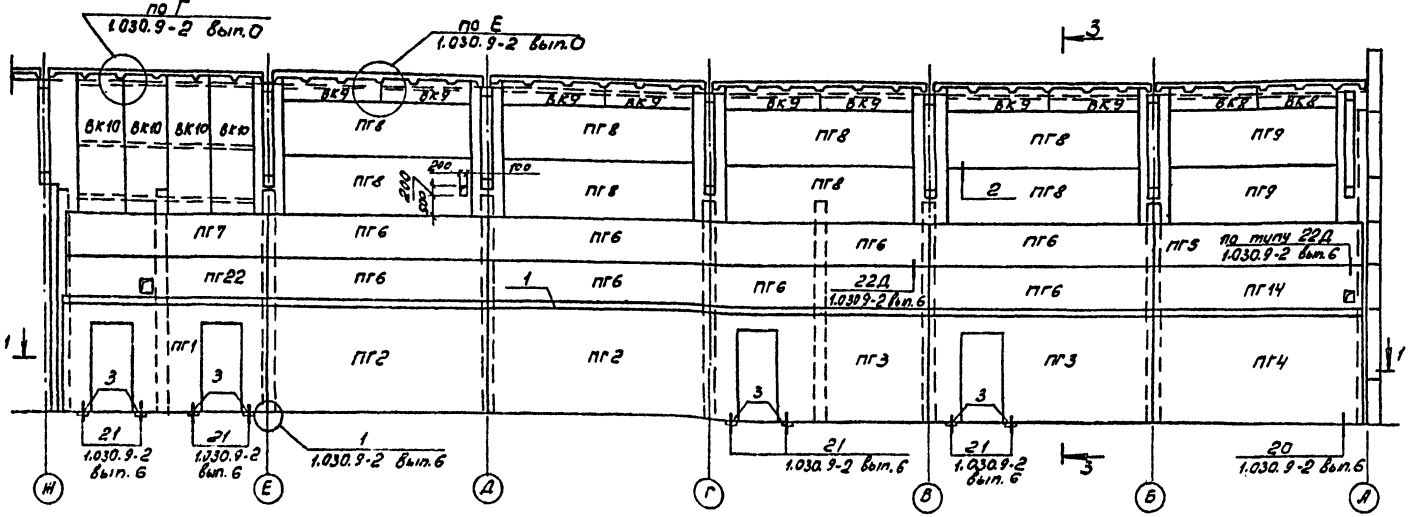

Схема расположения перегородок между осями В-Г, Е-Ж

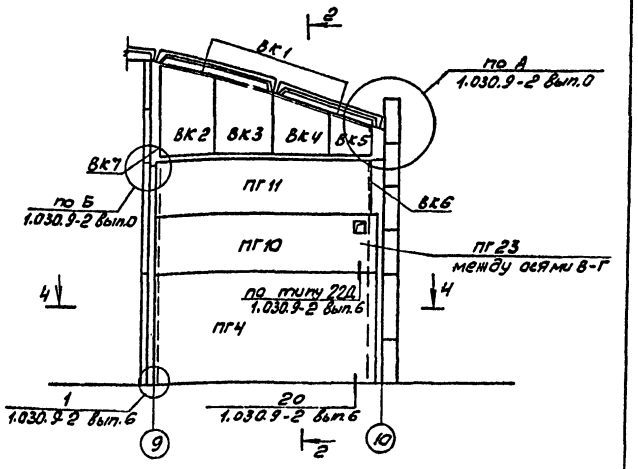

1-1

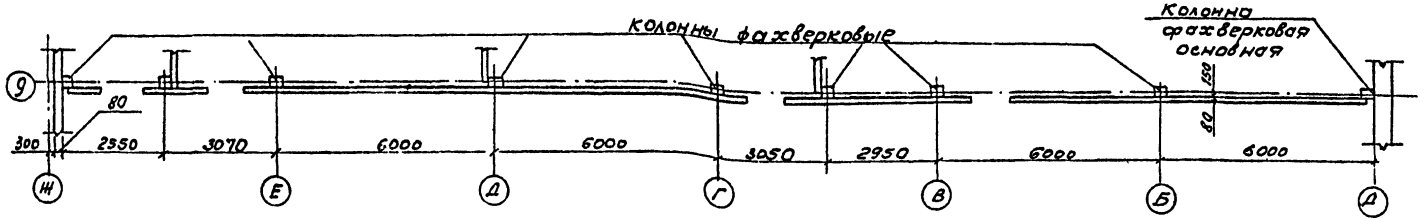

4-4

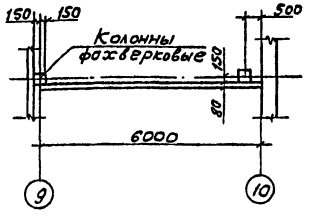

2-2

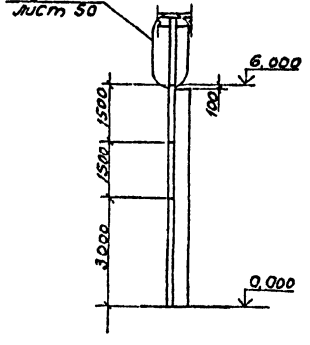

3-3

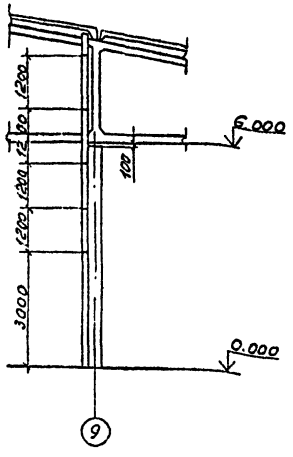

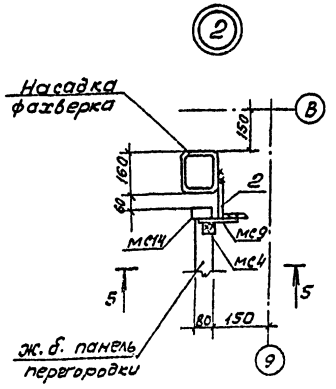

5-5

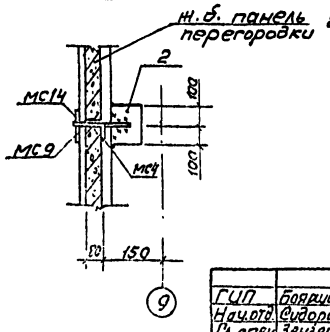

1. Монтаж перегородок вести в соответствии с серией 1.030.9-2 вып.0.
2. Все стальные элементы перегородок покрыть цементно-песчаной штукатуркой толщиной 25мм
3. Участки возле ферм заделать по месту асбестоцементными листами.

ГИП	Бояринов		503-4-47.87 -КЖ
Нач.отд.	Сидорова		Профилакторий для постового обслуживания 300 грузовых автомобилей
Гл.спец.	Зензеров		
Вед.инж.	Кирьянов		Стадия: РП; Лист: 51; Листов:
Инжен.	Емельянов		Схемы расположения перегородок по оси 9, между осями В-Г, Е-Ж
Привязан			ГИПРОАВТОТРАНС Новосибирский филиал
Инв. №			

Инв.№ подл. | Подпись и дата | Взам. инв.№

Альбом I

Схема расположения продольного фахверка по оси 9

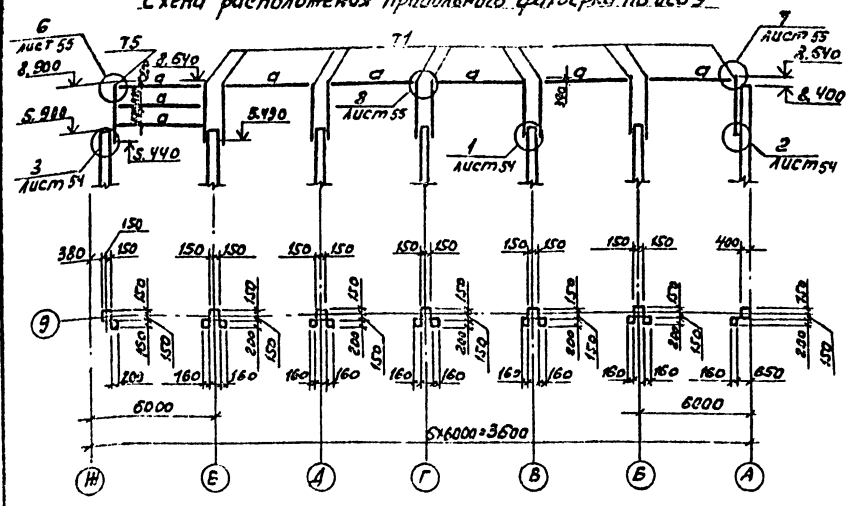

Схема расположения продольного фахверка по оси 7

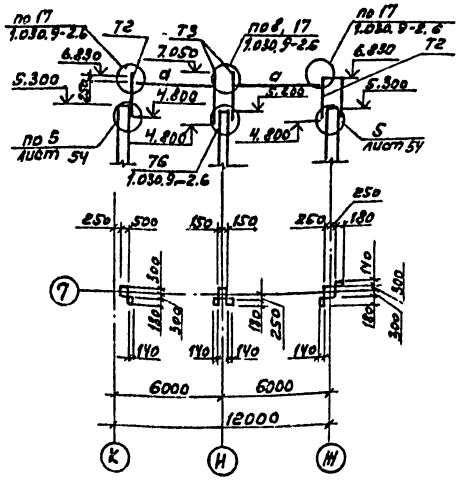

Схема расположения торцового фахверка по оси Ж

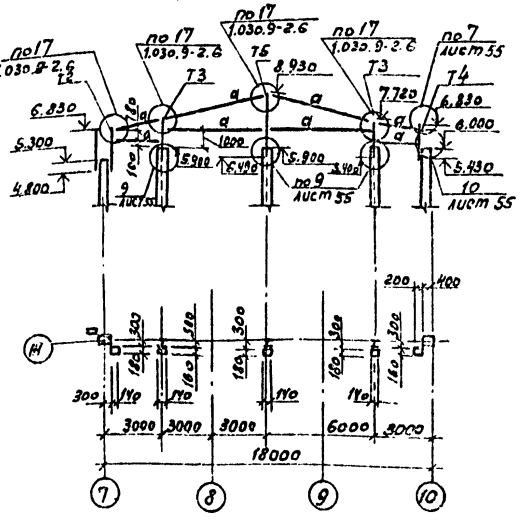

Схема расположения торцового фахверка между осями В-Г, Е-Ж

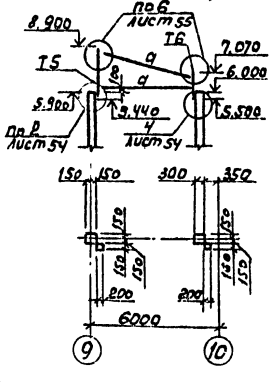

Схема расположения торцового фахверка по оси Д

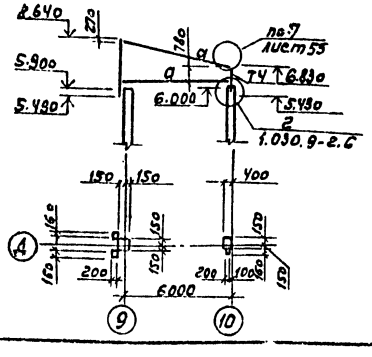

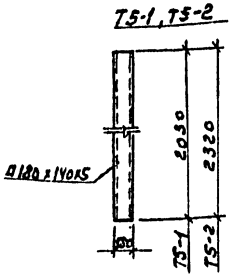

Спецификация к схемам расположения продольного и торцового фахверка перегородок

Марка, поз.	Обозначение	Наименование	Кол.	Масса ед., кг	Примечание
		Стальные элементы фахверка			
T1	1.030.9-2 вып.4	T9	11		
T2	503-4-47.87 -КЖИ	T5-1	3		см. прим. п. 1
T3	-КЖИ	T5-2	4		см. прим. п. 1
T4	1.030.9-2 вып.4	T8	2		
T5	1.030.9-2 вып.4	T17	4		
T6	1.030.9-2 вып.4	T15	2		
		Изделия соединительные			
1	503-4-47.87 -КЖИ-МС2	МС2	11	19,25	
2	-МС3	МС3	3	40,18	
3	-МС4	МС4	4	24,83	
4	-МС6	МС6	4	34,06	
5	-МС5	МС5	5	8,01	
7	-МС7	МС7	3	8,96	
8	-МС8	МС8	6	15,7	
МС92	1.030.9-2 вып.7 часть 2	МС92	6	6,9	
МС101	1.030.9-2 вып.7 часть 2	МС101	6	9,6	
МС142	1.030.9-2 вып.7 часть 2	МС142	2	14,5	
		Детали			
6		-80×8 ГОСТ 103-76* ℓ=900	5	4,52	
9		Гн □160×160×4 ТУ36-2287-80	107,3м	19,10	
9		-250×12 ГОСТ 82-70* ℓ=410	3	9,7	

1. Стальные элементы T5-1; T5-2 отличаются от элемента T5 серии 1.030.9-2 вып.4 только длиной.

ГИП	Бояршинов	
Начал.	Сидорова	
Гл. спец.	Зензеров	
Вед. инж.	Кирьянова	
Инж.	Смельчакова	

503-4-47.87 КЖ

Профилакторий для постового обслуживания 300 грузовых автомобилей

Стадия	Лист	Листов
РП	52	

Схема расположения элементов продольного и торцового фахверка

ГИПРОАВТОТРАНС Новосибирский филиал

Привязан

Инв. №

Инв. № подл. | Подпись и дата | Взам. инв. №

Копировал: [illegible] Формат А2

Альбом II

Спецификация к схемам расположения перегородок (начало)

Марка поз.	Обозначение	Наименование	Кол.	Масса ед, кг	Примечание
		Панели перегородок			
		Ветер-Т-II район			
ПГ1	1.030.9-2.1-04.0-20	ПГ55.30-1-Т-2Д	1	2230	
ПГ2	1.030.9-2.1-01.0-28	ПГ60.30-1-Т	5	3430	
ПГ3	1.030.9-2.1-03.0-28	ПГ60.30-1-Т-Д1	3	2960	
ПГ4	1.030.9-2.1-01.0-29	ПГ58.30-1-Т	4	3310	
ПГ5	1.030.9-2.1-05.0-109	ПГ58.12-1-Т	1	1320	
ПГ6	1.030.9-2.1-05.0-108	ПГ60.12-1-Т	8	1370	
ПГ7	1.030.9-2.1-05.0-110	ПГ55.12-1-Т	1	1270	
ПГ8	1.030.9-2.1-05.0-111	ПГ53.12-1-Т	9	1200	
ПГ9	1.030.9-2.1-05.0-113	ПГ49.12-1-Т	2	1100	
ПГ10	1.030.9-2.1-05.0-100	ПГ58.15-1-Т	2	1630	
ПГ11	1.030.9-2.1-05.0-106	ПГ53-15-1-Т	2	1490	
ПГ12	1.030.9-2.1-05.0-094	ПГ60.18-1-Т	2	2040	
ПГ13	503-4-47.87-КЖИ-ПГ58.15-1-Т-1 -ПГ58.15-2-Т-1	ПГ58.15-1-Т-1	1	1630	
ПГ14	-ПГ58.12-1-Т-1 -ПГ58.12-2-Т-1	ПГ58.12-1-Т-1	1	1320	
ПГ15	1.030.9-2.1-08.0	ПГ30.30-2-Т-Д1	1	1250	
ПГ16	1.030.9-2.1-07.0	ПГ30.30-2-Т	3	1700	
ПГ17	1.030.9-2.1-09.0-03	ПГ30.12-2-Т	2	670	
ПГ18	1.030.9-2.1-09.0-01	ПГ30.15-2-Т	1	840	
ПГ19	1.030.9-2.1-09.0-02	ПГ24.15-2-Т	1	670	
ПГ20	1.030.9-2.1-06.0-23	ПГ56.9-1-Т	1	960	
ПГ21	503- - КЖИ-ПГ56.9-1-Т-1 -ПГ56.9-2-Т-1	ПГ56.9-1-Т-1	1	960	
ПГ22	-ПГ55.12-1-Т-1 -ПГ55.12-2-Т-1	ПГ55.12-1-Т-1	2	1270	
		Ветер-III район			
ПГ1	1.030.9-2.1-04.0-02	ПГ55.30-2-Т-2Д	1	2230	
ПГ2	1.030.9-2.1-01.0	ПГ60.30-2-Т	5	3430	
ПГ3	1.030.9-2.1-03.0	ПГ60.30-2-Т-Д1	3	2960	
ПГ4	1.030.9-2.1-01.0-01	ПГ58.30-2-Т	4	3310	
ПГ5	1.030.9-2.1-05.0-015	ПГ58.12-2-Т	1	1320	
ПГ6	1.030.9-2.1-05.0-014	ПГ60.12-2-Т	8	1370	
ПГ7	1.030.9-2.1-05.0-016	ПГ55.12-2-Т	1	1270	
ПГ8	1.030.9-2.1-05.0-017	ПГ53.12-2-Т	9	1200	
ПГ9	1.030.9-2.1-05.0-019	ПГ49.12-2-Т	2	1100	
ПГ10	1.030.9-2.1-05.0-006	ПГ58.15-2-Т	2	1630	
ПГ11	1.030.9-2.1-05.0-012	ПГ53.15-2-Т	2	1490	
ПГ12	1.030.9-2.1-05.0	ПГ60.18-2-Т	2	2040	
ПГ13	503-4-47.87-КЖИ-ПГ58.15-1-Т-1 -ПГ58.15-2-Т-1	ПГ58.15-2-Т-1	1	1630	
ПГ14	-ПГ58.12-1-Т-1 -ПГ58.12-2-Т-1	ПГ58.12-2-Т-1	1	1320	
ПГ15	1.030.9-2.1-08.0	ПГ30.30-2-Т-Д1	1	1250	
ПГ16	1.030.9-2.1-07.0	ПГ30.30-2-Т	2	1700	

Спецификация к схемам расположения перегородок (продолжение)

Марка поз.	Обозначение	Наименование	Кол.	Масса ед, кг	Примечание
ПГ17	1.030.9-2.1-03.0-01	ПГ58.30-2-Т-Д1	1	2830	
ПГ18	1.030.9-2.1-09.0-03	ПГ30.12-2-Т	2	670	
ПГ19	1.030.9-2.1-09.0-01	ПГ30.15-2-Т	1	840	
ПГ20	1.030.9-2.1-09.0-02	ПГ24.15-2-Т	1	670	
ПГ21	1.030.9-2.1-06.0-01	ПГ56.9-2-Т	1	960	
ПГ22	503-4-47.87.КЖИ-ПГ56.9-1-Т-1 -ПГ56.9-2-Т-1	ПГ56.9-2-Т-1	1	960	
ПГ23	-ПГ55.12-1-Т-1 -ПГ55.12-2-Т-1	ПГ55.12-2-Т-1	2	1270	
		Каркасно-обшивные вкладыши			
ВК1	503-4-47.87-КЖИ-ВК1	ВК1	12		
ВК2	-ВК2	ВК2	2		
ВК3	-ВК3	ВК3	2		
ВК4	-ВК4	ВК4	2		
ВК5	-ВК5	ВК5	2		
ВК6	-ВК6	ВК6	2		
ВК7	-ВК7	ВК7	2		
ВК8	-ВК8	ВК8	2		
ВК9	-ВК9	ВК9	8		
ВК10	-ВК10	ВК10	4		
ВК11	-ВК11	ВК11	1		
ВК12	-ВК12	ВК12	1		
ВК13	-ВК13	ВК13	2		
ВК14	-ВК14	ВК14	2		
ВК15	-ВК15	ВК15	2		
ВК16	-ВК16	ВК16	2		
ВК17	-ВК17	ВК17	1		
ВК18	-ВК18	ВК18	1		
ВК19	-ВК19	ВК19	2		
ВК20	-ВК20	ВК20	1		
ВК21	-ВК21	ВК21	2		
ВК22	-ВК22	ВК22	1		
ВК23	-ВК23	ВК23	1		
ВК24	-ВК24	ВК24	1		
ВК25	-ВК25	ВК25	1		
ВК26	-ВК26	ВК26	1		
ВК27	-ВК27	ВК27	2		
ВК28	-ВК28	ВК28	4		

Спецификация к схемам расположения перегородок (окончание)

Марка поз.	Обозначение	Наименование	Кол.	Масса ед, к	Примечание
		Соединительные изделия			
МС4	1.030.9-2.7-2-0.18.0	МС4	100	0,30	
МС6	1.030.9-2.7-2-0.16.0-03	МС6	24	0,20	
МС9	1.030.9-2.7-2-0.19.0	МС9	50	0,50	
МС9а	1.030.9-2.7-2-0.19.0-01	МС9а	50	0,50	
МС14	1.030.9-2.7-2-0.16.0-07	МС14	110	0,20	
МС68	1.030.9-2.7-2-0.22.0-08	МС68	66	0,50	
МС30	1.030.9-2.7-2-0.26.0-03	МС30	10	1,20	
МС31	1.030.9-2.7-2-0.19.0-04	МС31	5	0,40	
МС31а	1.030.9-2.7-2-0.19.0-05	МС31а	5	0,40	
МС53	1.030.9-2.7-2-0.22.0-07	МС53	10	0,60	
	11761.00.00.000	Дюбель ДРК-М10	152	0,04	
		Болт М10×30.58 ГОСТ 7798-70 с шайбой 10.01 ГОСТ 11371-78	152	0,03	
1		[12 ГОСТ 8240-72*	54,0м	10,4	
2		L250×160×12 2=200 ГОСТ 8510-86	36	7,6	
3	1.400-6/76 Вып. 1	М4-1	12	1,40	
		-60×8 ГОСТ 103-76*	1,5м	3,77	
		-100×8 ГОСТ 103-76*	17,8м	6,28	
		-60×4 ГОСТ 103-76*	23,1м	1,88	
		L50×5 ГОСТ 8509-86	7,2м	3,71	
		ГнL50×4 ГОСТ 19771-74*	21,3м	2,88	
		ГнL160×125×7 ГОСТ 19772-74	0,5м	14,86	
		-60×6 ГОСТ 103-76*	1,5м	2,83	

ГИП	Боярщинов	
Нач. отд.	Сидорова	
Гл. спец.	Зензеров	
Вед. инж.	Кирьянова	
Инж.	Смельчакова	

503-4-47.87 -КЖ

Профилакторий для постового обслуживания 500 грузовых автомобилей

Стадия	Лист	Листов
Рп	53	

Спецификация к схемам расположения перегородок

ГИПРОАВТОТРАНС Новосибирский филиал

Привязан

Инв. №

Инв. № подл. | Подпись и дата | Взам. инв. №

Копировал [illegible] Формат А2

Альбом I

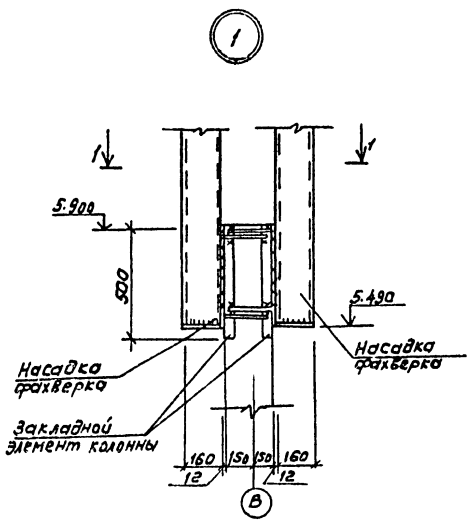

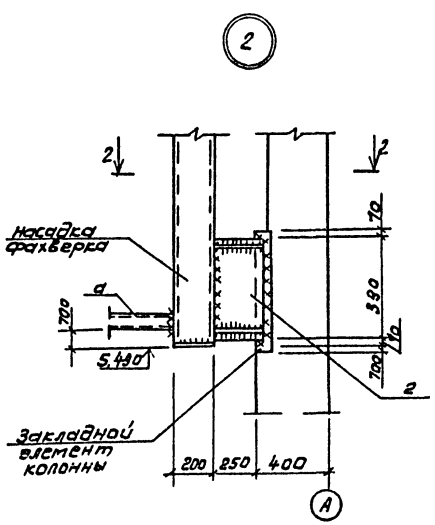

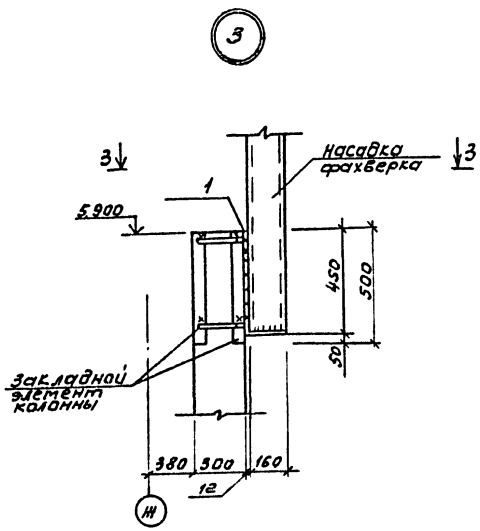

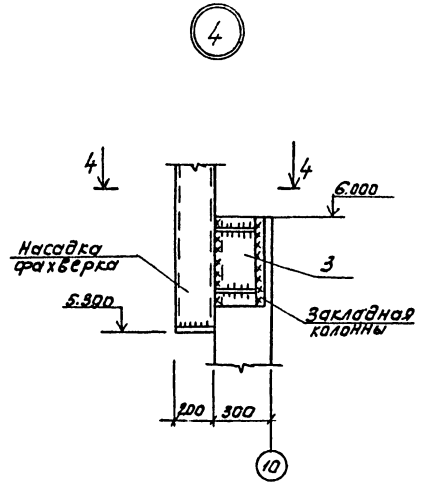

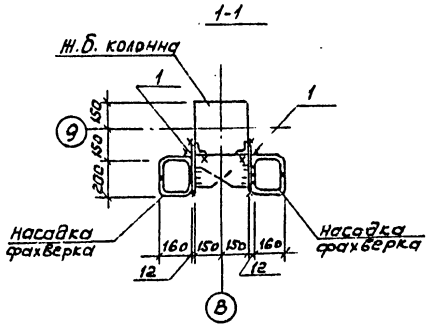

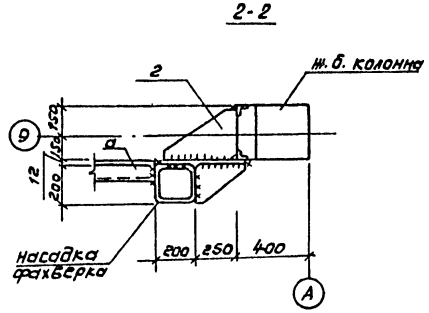

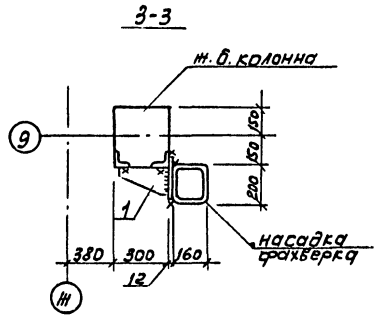

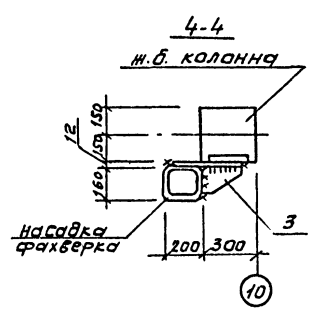

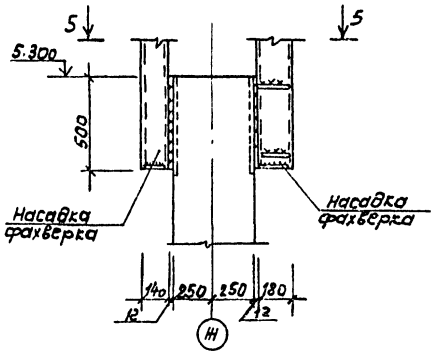

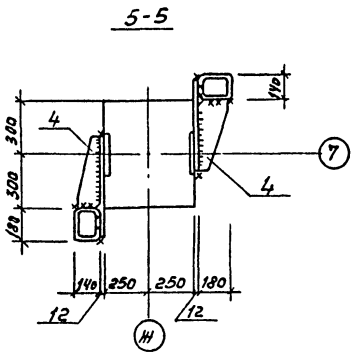

ГИП	Бояршинов		503-4-47.87 -КМ
Нач.отд.	Сидорова		Профилакторий для постового обслуживания 300 грузовых автомобилей
Гл.спец.	Зензеров		
Вед.инж.	Кирьянова		Стадия Р Лист 54 Листов
Инж.	Скальчаков		Схемы расположения торцового продольного фахверка перегородок. Узлы 1...5
Привязан			ГИПРОАВТОТРАНС Новосибирский филиал
Инв.№			

Инв.№ подл. | Подпись и дата | Взам. инв.№

Альбом II

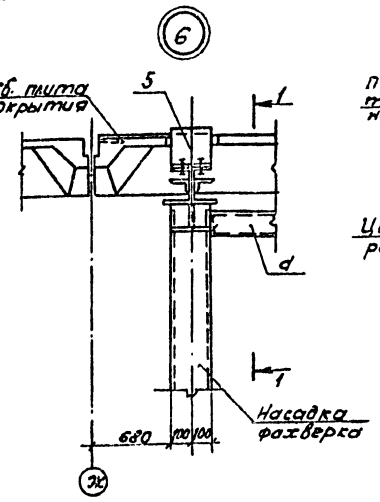

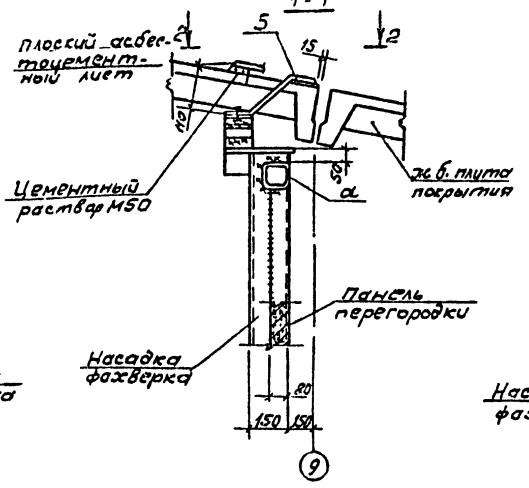

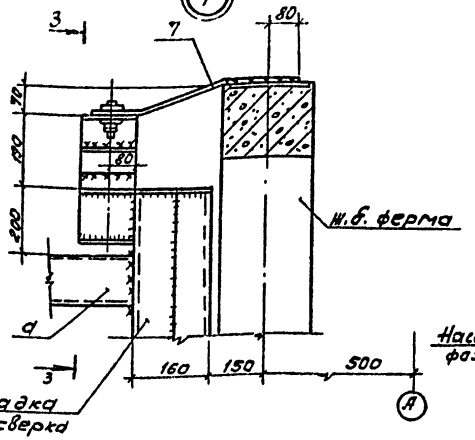

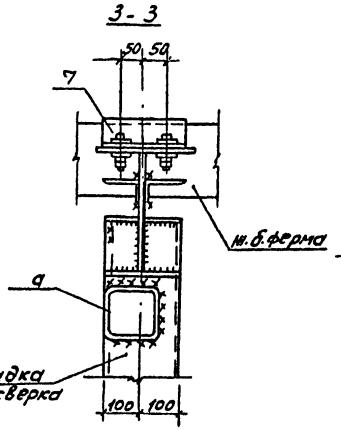

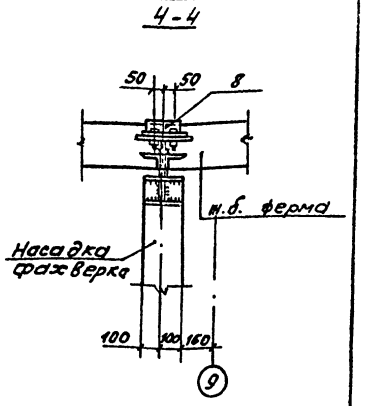

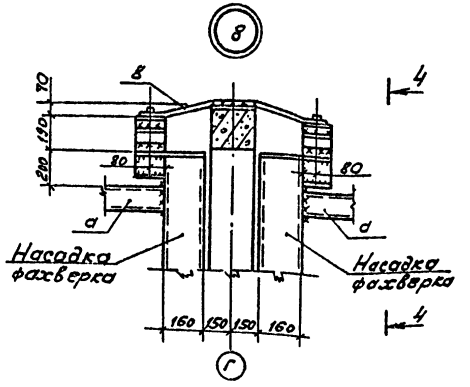

2-2

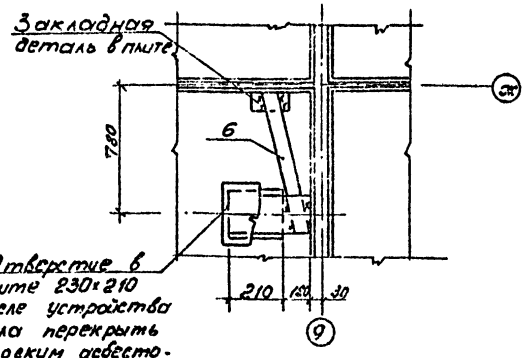

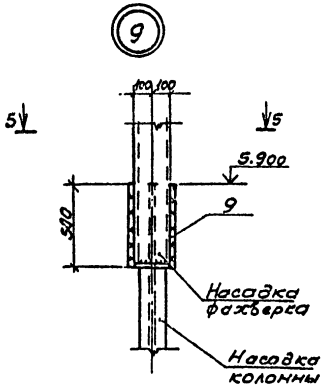

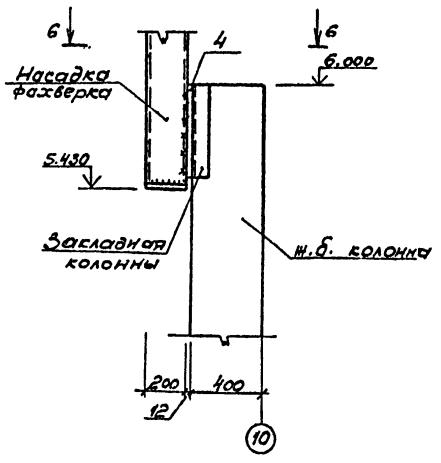

5-5

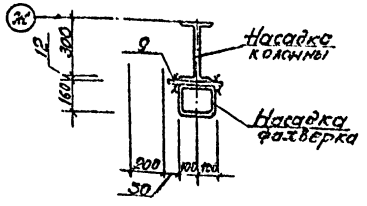

6-6

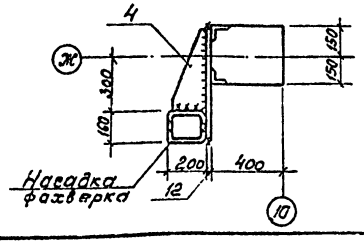

Привязан

Инв. №

ГИП	Боярников	
Нач. отд.	Сидорова	
Гл. спец.	Зензеров	
Ведущ. инж.	Кирьянова	
Инженер	Стельмашова	

503-4-47.87 – КН

Профилакторий для постового обслуживания 300 грузовых автомобилей

Стадия	Лист	Листов
РП	55	

Узлы 8... 11

ГИПРОАВТОТРАНС
Новосибирский филиал

Инв. № подл. | Подпись и дата | Взам. инв. №

Альбом II

План камеры с фильтром

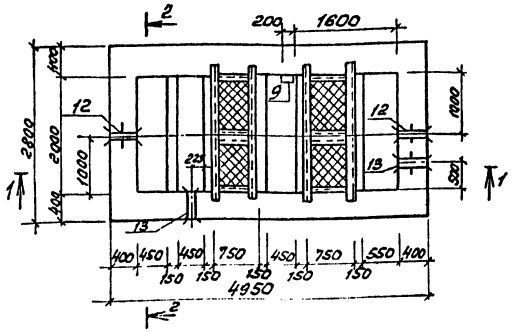

Схема расположения щитов

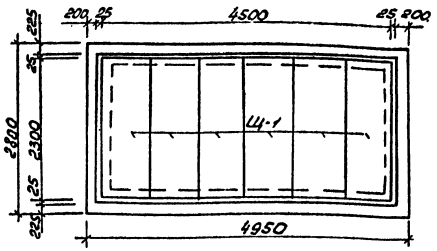

2-2

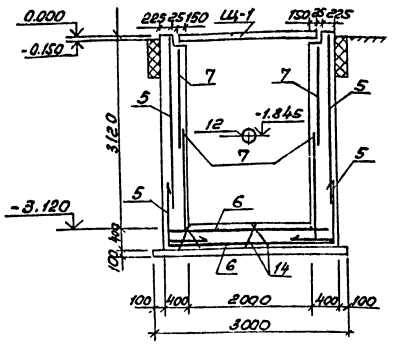

1-1

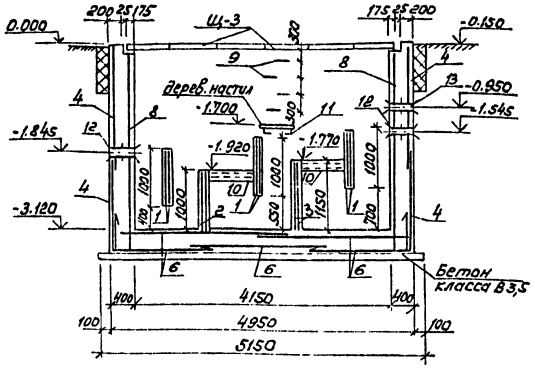

Спецификация к схеме расположения камеры с фильтром

Марка, поз.	Обозначение	Наименование	Кол.	Масса ед, кг	Примечание
		Щиты			
Щ 1	503-4-47.87-КЖИ-Щ1	Щ 1	6		
		Сальники			
12	5.900-2	Ду 150 ℓ=500	2	33,3	
13	5.900-2	Ду 200 ℓ=500	2	28,6	

Спецификация железобетонной конструкции камеры с фильтром

Формат	Зона	Поз.	Обозначение	Наименование	Кол.	Примечание
				Сборочные единицы		
				Сетки арматурные		
		1	503-4-47.87 -КЖИ-С17	С17	6	
		2	-С18	С18	2	
		3	-С19	С19	2	
		4	-С20	С20	4	
		5	-С21	С21	4	
		6	-С22	С22	5	
		7	-С23	С23	4	
		8	-С24	С24	2	
				Каркасы плоские		
		14	503-4-47.87 -КЖИ-КР23	КР23	6	
				Изделия закладные		
		9	503-4-47.87 -КЖИ-МН2	МН2	4	
		10	-МН10	МН10	2	
		11		[10 ГОСТ 8240-72* ℓ=2500	2	21,48 кг
				Материалы		
			Перегородки	Бетон класса В15	1,6	м³
			Стены, днище	Бетон класса В15	23	м³

Таблица

Наружная температура воздуха	Утеплитель стен керамзит	
	Толщина см	
-20	20	На глубину промерзания грунта
-30	25	
-40	30	

Расчетная схема

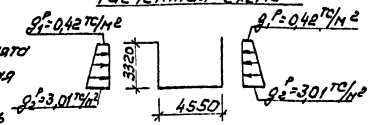

Ведомость расхода стали на элемент, кг

Марка элемента	Изделия арматурные							Изделия закладные							Общий расход
	Арматура класса						Всего	Арматура класса			Прокат марки			Всего	
	А-I, Ст3ПС3			А III, 35ГС				А-I Ст3ПС3			В Ст3 кп2				
	ГОСТ 5781-82*							ГОСТ 5781-82*			ГОСТ 8240-72*				
	ф10		Итого	ф12		Итого		ф20		Итого	[10		Итого		
Стены, днище	46,32		46,32	2004,78		2004,78	2051,1	11,84		11,84	160,1		160,1	171,94	2223,04
Перегородки				260,4		260,4	260,4								260,4

1. За относительную отметку 0,000 принята отметка верха щита, соответствующая абсолютной отметке
2. Стены со стороны грунта обмазать горячим битумом за 2 раза.
3. Внутренние поверхности стен и днища оштукатурить цементным раствором марки 100 с железнением.
4. С наружной стороны стены утеплить керамзитом, см. таблицу.

Согласовано

Нач. сантехн. Ж. Ярошевич

Зам. инв. №

Подпись и дата

Инв. № подл.

Привязан

Инв. №

ГИП	Бодрышинов	
Нач. отд.	Сидорова	
Гл. спец.	Зензеров	
Вед. инж.	Кирьянова	
Инж.	Голубцова	

503-4-47.87 КЖ

Профилакторий для постового обслуживания 300 грузовых автомобилей

Стадия	Лист	Листов
РП	56	

Камера с фильтром

ГИПРОАВТОТРАНС

Новосибирский филиал

Копировал

Формат А2

Альбом II

Ведомость рабочих чертежей основного комплекта КМ

Лист	Наименование	Примечание
1	Общие данные (начало)	
2	Общие данные (продолжение)	
3	Общие данные (продолжение)	
4	Общие данные (продолжение)	
5	Общие данные (окончание)	
6	Схема расположения подвесных путей	
7	Схема расположения балок в осях 8-9; Схема расположения площадки на отм. 3.300	
8	Лестницы Л1, Л2. Сечения 1-1... 7-7.	
9	Лестницы Л3, Л4.	
10	Стойки СК1... СК6.	

Общие указания

1. За относительную отметку 0.000 принят уровень чистого пола 1-го этажа, соответствующий абсолютной отметке ____

2. При расчете и подборе конструкций учтены следующие нагрузки:
- вес снегового покрова для географического района I - 500 Н/м², III - 1000 Н/м² (основной вариант), IV - 1500 Н/м²;
- скоростной напор ветра (тип местности Б) для географического района I - 270 Н/м² (основной вариант), II - 350 Н/м², III - 450 Н/м²
- расчетная температура наружного воздуха -20°С, -30°С (основной вариант), -40°С
- расчетная сейсмичность не более 6 баллов

3. Проектирование стальных конструкций выполнено в соответствии с требованиями СНиП II-23-81.
4. Конструкции сварные. Сварку производить электродами типа Э42 по ГОСТ 9467-75. Монтаж конструкций производить на черных болтах и сварке. Болты плотно затянуть и нарезку расчеканить
5. В узлах и деталях даны решения соединений конструкций. Количество и диаметры болтов, длина и толщина сварных швов определяются при разработке деталировочных чертежей на основании расчетных усилий, указанных в ведомости элементов.
6. Конструкции, в которых не приведены усилия в ведомости элементов, следует крепить на двух болтах и сварке.
7. Все стальные конструкции прогрунтовать на заводе-изготовителе с последующей окраской масляной краской за 2 раза ГОСТ 8292-85.

Ведомость прилагаемых и ссылочных документов

Обозначение	Наименование	Примечание
	Ссылочные документы	
1.450.3-3 выпуск 1 часть 1, 2	Стальные лестницы, площадки, стремянки, ограждения	
1.426.2-3 выпуск 2	Стальные подкрановые балки	

Типовой проект разработан в соответствии с действующими нормами и правилами и предусматривает мероприятия, обеспечивающие пожарную безопасность при эксплуатации здания.

Главный инженер проекта Бортников В.С.

Инв. № подл. | Подпись и дата | Взам. инв. №

Привязан

Инв. №

ГИП	Бортников	
Нач.отд.	Сидорова	
Гл.спец.	Земеров	
Вед.инж.	Лаптина	
Инж.	Пехенько	
Н.контр.	Земеров	

503-4-47.87 КМ

Профилакторий для постового обслуживания 300 грузовых автомобилей

Стадия	Лист	Листов
РП	1	10

Общие данные (начало)

ГИПРОАВТОТРАНС Новосибирский филиал

Альбом 2

Техническая спецификация металла

Начало

Вид профиля ГОСТ, ТУ	Марка металла и ГОСТ	Обозначение и размер профиля, мм	№ п.п.	Код: Марки металла	Код: вида профиля	Код: размера профиля	Количество (шт.)	Длина, мм	Масса металла по элементам конструкций: Код элемента конструкции	526235 Ребристая пластина, обрезанная по наклонной линии	526392 Лестницы металлические Л3, Л4	526233 Стойки рабочих площадок	526233 Балки рабочих площадок	526112 Стойки ограждения	526392 Стойки лестниц	526392 Балки лестниц				Общая масса	Масса потребности в металле по кварталам (заполняется изготовителем): I	II	III	IV	Заполняется ВЦ
1	2	3	4	5	6	7	8	9																
Балки двутавровые для монорельсов по ТУ 14-2-427-80*	ВСт3Гпс5 ГОСТ 380-71*	I 30м	1							0,638										0,638					
	Итого:		2	087018						0,638										0,638					
Всего профиля:			3		092500					0,638										0,638					
Швеллеры стальные гнутые равнополочные по ГОСТ 8278-83	ВСт3Гпс5 ГОСТ 380-71*	[80х50х4	4							1,232										1,232					
	Итого:		5	087018						1,232										1,232					
	ВСт3 кп2 ГОСТ 380-71*	[180х80х5	6								0,114									0,114					
	Итого:		7	087016							0,114									0,114					
	ВСт3 кп2 ГОСТ 380-71*	[200х80х4	8									0,106								0,106					
	Итого:		9	087016								0,106								0,106					
Всего профиля:			10		112100					1,232	0,114	0,106								1,452					
Сталь горячекатаная Швеллеры по ГОСТ 8240-72*	ВСт3 пс6-1 ТУ 14-1-3023-80	[16	11							0,060						0,173				0,233					
	Итого:		12	087020						0,060						0,173				0,233					
	ВСт3 пс6 ГОСТ 380-71*	[27	13									0,028								0,028					
	Итого:		14	087018								0,028								0,028					
Всего профиля:			15		092500					0,060		0,028				0,173				0,261					
Сталь горячекатаная балки двутавровые по ГОСТ 8239-72*	ВСт3 пс6-1 ТУ 14-1-3023-80	I 16	16								0,024				0,299					0,323					
	Итого:		17	087020							0,024				0,299					0,323					
Всего профиля			18		092500						0,024				0,299					0,323					
Двутавры стальные горячекатаные с параллельными гранями полок, типа Ш по ГОСТ 26020-83	ВСт3 пс6-1 ТУ 14-1-3023-80	I 20Ш1	19									0,396	0,367							0,763					
		I 26Ш1	20											0,115						0,115					
	Итого:		21	087020								0,396	0,367	0,115						0,878					
Всего профиля:			22		092500							0,396	0,367	0,115						0,878					
Сталь прокатная угловая равнополочная по ГОСТ 8509-86	ВСт3 кп2 ГОСТ 380-71*	L 50х50х5	23								0,064									0,064					
		L 63х63х5	24							0,328			0,151							0,479					
	Итого:		25	087016						0,328	0,064		0,151							0,543					
	ВСт3 пс6-1 ТУ 14-1-3023-80	L 100х100х7	26							0,014										0,014					
		L 140х140х10	27										0,006							0,006					
	Итого:		28							0,014			0,006							0,020					
Всего профиля:			29							0,342	0,064		0,157							0,563					
Листы стальные с ромбическим и чечевичным рифлением по ГОСТ 8568-77*	ВСт3 кп2 ГОСТ 380-71*	8=6	30								0,084		0,301							0,385					
	Итого:		31								0,084		0,301							0,385					
Всего профиля:			32								0,084		0,301							0,385					

Инв. № подл. | Подп. и дата | Взам. инв. №

Привязан

Инв. №

ГИП	Богрышкова		
Нач. АСО	Сидорова		
Гл. спец.	Зенгерова		
Н. инж.	Лапшина		
Инж.	Пехенько		

503-4-47.87-КМ

Профилакторий для постового обслуживания 300 грузовых автомобилей

Стадия	Лист	Листов
РП	2	

Общие данные (продолжение)

ГИПРОАВТОТРАНС Новосибирский филиал

Альбом II

Техническая спецификация металла (продолжение)

Вид профиля ГОСТ, ТУ	Марка металла и ГОСТ	Обозначение и размер профиля	№ п.п.	Код: Марки металла	Код: Вида профиля	Код: Размера профиля	Количество шт	Длина, мм	Масса металла по элементам конструкций: подвесное п/транспор. оборудов.	Лестница металлич. Л3, Л4	Стойки рабочих площадок	Балки рабочих площадок	Стойки фахверка	Стойки лестниц	Балки лестниц				Общая масса, т	Масса потребности в металле по кварталам (заполняется изготовителем) т.: I	II	III	IV	Заполняется ВЦ
									Код элемента конструкции															
1	2	3	4	5	6	7	8	9																
Сталь горячекатаная круглая ГОСТ 2590-71*	В Ст 3 кп2 ГОСТ 380-71*	В 20								0,061									0,061					
	Итого:			087016						0,061									0,061					
Всего профиля:					093300					0,061									0,061					
Сталь листовая горячекатаная ГОСТ 19903-74*	В Ст3 пс6-1 ТУ 14-1-3023-60	δ = 4							0,050										0,050					
		δ = 6							0,064										0,064					
		δ = 8							0,844			0,009		0,003					0,856					
		δ = 10								0,006	0,028		0,007	0,024					0,065					
		δ = 14								0,009	0,052								0,061					
		δ = 20									0,126			0,075					0,201					
	Итого:			087020					0,958	0,015	0,206	0,009	0,007	0,102					1,297					
	В Ст3 кп2	δ = 4								0,026									0,026					
	ГОСТ 380-71*	δ = 6								0,004									0,004					
	Итого:			087016						0,030									0,030					
Всего профиля:					097100				0,958	0,045	0,206	0,009	0,007	0,102					1,327					
Итого масса металла:									12,230	0,392	0,602	0,968	0,122	0,401	0,173				14,888					
Лестницы, площадки, ограждения	лист 4																		0,930					
Всего масса металла:																			15,818					
В том числе по маркам	В Ст3 кп2 ГОСТ 380-71*			087016					0,328	0,353		0,558							1,239					
	В Ст3 г пс5 ГОСТ 380-71*			087018					10,870										10,870					
	В Ст3 пс6-1 ТУ 14-1-3023-80			087020					1,032	0,039	0,602	0,382	0,122	0,401	0,173				2,751					
	В Ст3 пс6 ГОСТ 380-71*			087018								0,028							0,028					
Масса поставки элементов по кварталам, т		I																						
		II																						
		III																						
		IV																						

Инв. № подл. | Подпись и дата | Взам. инв. №

ГИП	Бояршинов	
Нач. отд.	Сидорова	
Гл. спец.	Зензеров	
Вед. инж.	Лапшина	
Инж.	Пехенько	

Привязан

Инв. №

503-4-47.87 КМ

Профилакторий для постового обслуживания 300 грузовых автомобилей

Стадия	Лист	Листов
Рп	3	

Общие данные (продолжение)

ГИПРОАВТОТРАНС Новосибирский филиал

Копировал [illegible] Формат 40

Альбом V

Техническая спецификация металла типовой конструкции (специализированные) начало

Вид профиля и ГОСТ, ТУ	Марка металла и ГОСТ	Обозначение и размер профиля, мм	№ п.п.	Код: марки металла	Код: вида профиля	Код: размера профиля	Количество (шт.)	Длина, мм	Масса металла по элементам конструкций: Лестничн. марши	площадки	ограждения	стеллажи	Общая масса, т	Масса потребности в металле по кварталам (заполняется изготовителем): I	II	III	IV	Заполняется ВЦ
									Код элемента конструкций: 526392	526392	526392	526392						
1	2	3	4	5	6	7	8	9										
Сталь прокатная угловая равнополочная ГОСТ 8509-86	Ст3 кп2 ГОСТ 535-79*	L 50×5	1							0,01			0,01					
		L 63×5	2							0,008			0,008					
		L 75×6	3						0,021	0,037			0,058					
		L 25×3	4								0,030		0,030					
	Итого:		5	087016					0,021	0,055	0,030		0,106					
Всего профиля:			6		093100				0,021	0,055	0,030		0,106					
Швеллеры стальные гнутые равнополочные ГОСТ 8278-83	Ст3 кп2 ГОСТ 11474-76*	[180×50×4	7						0,160				0,160					
		[160×50×4	8							0,095			0,095					
		[80×50×4	9							0,003			0,003					
	Итого:		10	087016					0,160	0,098			0,258					
Всего профиля:			11		112100				0,160	0,098			0,258					
Швеллеры стальные гнутые неравнополочные ГОСТ 8281-80*	Ст3 кп2 ГОСТ 11474-76*	[50×40×12×2,5	12								0,122		0,122					
	Итого:		13	087016							0,122		0,122					
Всего профиля:			14		112100						0,122		0,122					
Гнутый профиль ЧМТУ2-130-70	Ст3 кп2 ГОСТ 16523-70*	90×30×25×2,5	15								0,054		0,054					
	Итого:		16	087016							0,054		0,054					
Всего профиля:			17		112100						0,054		0,054					
Уголок гнутый, равнополочный ГОСТ 19771-74*	Ст3 кп2 ГОСТ 11474-76*	L 80×80×5	18									0,061	0,061					
	Итого:		19	087016								0,061	0,061					
Всего профиля:			20		112100							0,061	0,061					
Сталь горячекатаная круглая ГОСТ 2590-71*	Ст3 кп2 ГОСТ 535-79*	круг В-18	21									0,014	0,014					
	Итого:		22	087016								0,014	0,014					
Всего профиля:			23		093300							0,014	0,014					
Сталь толстолистовая холоднокатаная ГОСТ 19904-74*	Ст3 кп2 ГОСТ 16523-70*	δ=2	24						0,121				0,121					
	Итого		25	087016					0,121				0,121					
Всего профиля:			26		097001				0,121				0,121					
Сталь толстолистовая горячекатаная ГОСТ 19903-74*	Ст3 кп2 ГОСТ 14637-79	δ=4	27						0,012	0,008			0,020					
		δ=6	28						0,004	0,017		0,001	0,022					
	Итого		29	087016					0,016	0,025		0,001	0,042					
Всего профиля:			30		097100				0,016	0,025		0,001	0,042					
Полоса стальная горячекатаная ГОСТ 103-76*	Ст3 кп2 ГОСТ 535-79*	δ=4	31								0,024		0,024					
	Итого:		32	087016							0,024		0,024					
Всего профиля:			33		097100						0,024		0,024					

Инв. № подл. | Подпись и дата | Взам. инв. №

Привязан

Инв. №

ГИП	Бородулина		503-4-47.87 -КМ
Нач.отд.	Сидорова		
Гл.спец.	Зензеров		Профилакторий для постового обслуживания 300 грузовых автомобилей
Вед.инж.	Лапшина		
Инж.	Печенько		Стадия: Р; Лист: 4; Листов:
			Общие данные (продолжение)
			ГИПРОАВТОТРАНС Новосибирский филиал

Альбом II

Техническая спецификация металла типовой конструкции (специализированные) (окончание)

Вид профиля ГОСТ, ТУ	Марка металла и ГОСТ	Обозначение и размер профиля	№ п.п	Код: Марки металла	Код: Вида профиля	Код: Размера профиля	Количество шт.	Длина, мм	Масса металла по элементам конструкции: Лестнич. марши	Площадки	Ограждения	Стремянка	Общая масса, т	Масса потребности в металле по кварталам (заполняется изготовителем) т: I	II	III	IV	Заполняется ВЦ
									Код элемента конструкции									
1	2	3	4	5	6	7	8	9	526392	526392	526392	526392						
Листы стальные с ромбическим и чечевичным рифлением по ГОСТ 8568-77*	ВСт3 кп2 ГОСТ 8568-77*	δ=4	34							0,128			0.128					
	Итого:		35	087016						0.128			0.128					
Всего профиля:			36		097100					0.128			0.128					
Итого масса металла:			37						0,318	0,306	0,23	0,076	0,930					
В том числе по маркам:	ВСт3кп2 ГОСТ 535-79*		38	087016					0,021	0,055	0,054	0,014	0,144					
	ВСт3кп2 ГОСТ 11474-76*		39	087016					0,160	0,098	0,122	0,061	0,441					
	ВСт3кп2 ГОСТ 14637-79		40	087016					0,016	0,025	–	0,001	0,042					
	ВСт3кп2 ГОСТ 8568-77*		41	087016					–	0,128	–	–	0,128					
	ВСт3кп2 ГОСТ 16523-70*		42	087016					0,121	–	0,054	–	0,175					
Масса поставки элементов по кварталам, т		I																
		II																
		III																
		IV																

Ведомость металлоконструкций по видам профилей

Наименование конструкций по номенклатуре прейскуранта № 01-22	Позиции по прейскуранту	№ пп	Код конструкций	Масса конструкций, т: Всего стали повышенной и высокопр.	по видам профилей стали: Балки и швеллеры	Крупносортная сталь	Среднесортная сталь	Мелкосортная сталь	Толстолистовая сталь	Универсальная сталь	Тонколистовая сталь	Гнутые и гнутосварные	Трубы	Прочие	Всего	Количество, шт.	Серия типовых конструкций
1	2	3	4	5	6	7	8	9	10	11	12	13	14	15	16	17	18
Типовые конструкции																	
Лестницы Л1, Л2, площадки, ограждения, стремянка		1	526392		–	0,109	–	0,014	0,200	–	0,125	0,510	–		0,967		1.450.3-3 выпуск 1 часть 1,2
Нетиповые конструкции подвесные пути		2	526235		9,987	0,352	–	–	0,986	–	–	1,27	–	–	12,72		
Лестница металлическая Л3, Л4		3	526392		0,025	0,066	0,063	–	0,133	–	–	0,117	–	–	0,408		
Стойки рабочих площадок		4	526233		0,408	–	–	–	0,212	–	–	–	–	–	0,626		
Балки рабочих площадок		5	526233		0,407	0,162	–	–	0,319	–	–	0,109	–	–	1,007		
Стойки фахверка		6	526112		0,118	–	–	–	0,008	–	–	–	–	–	0,127		
Стойки лестниц		7	526392		0,308	–	–	–	0,105	–	–	–	–	–	0,417		
Балки лестниц		8	526392		0,178	–	–	–	–	–	–	–	–	–	0,180		
Итого		9			11,431	0,689	0,063	0,014	1,963	–	0,125	2,006	–	–	16,452		
Контрольная сумма		10															

Взам. инв. №

Подпись и дата

Инв. № подл.

ГИП	Бояршинов	
Нач. АСО	Сидорова	
Гл. спец.	Зензеров	
Вед. инж.	Лапшина	
Инж.	Пехенько	

Привязан

Инв. №

503-4-47.87 КМ

Профилакторий для постового обслуживания 300 грузовых автомобилей

Стадия	Лист	Листов
РП	5	

Общие данные (окончание)

ГИПРОАВТОТРАНС Новосибирский филиал

Альбом II

Схема расположения подвесных путей

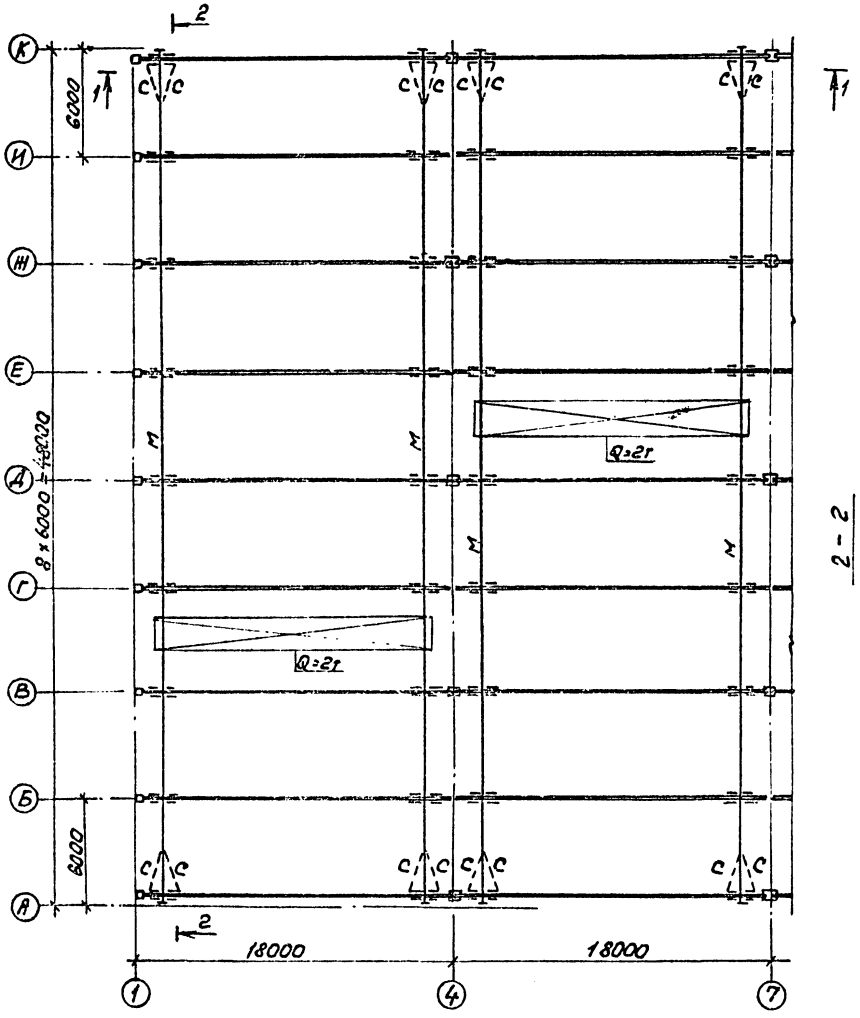

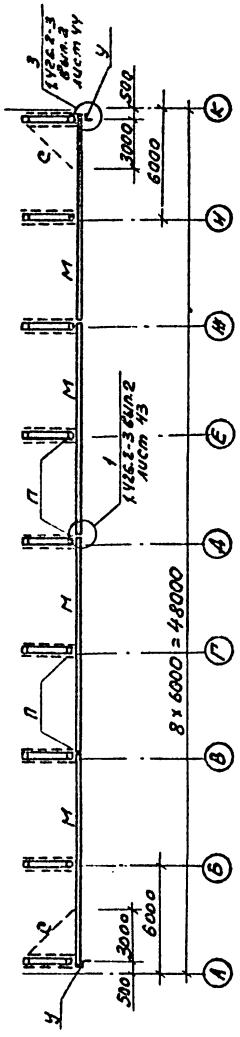

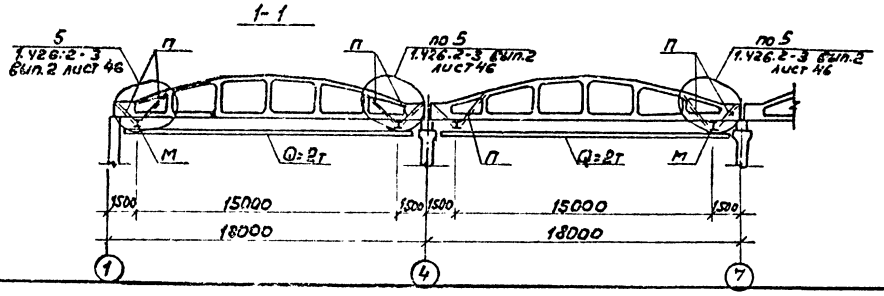

Ведомость элементов

Марка	Сечение: Эскиз	Сечение: Поз.	Сечение: Состав	Опорные усилия: M кН-м	Опорные усилия: N кН	Опорные усилия: Q,	Группа констр.	Марка металла	Примечание
М	I		I30М				1	ВСт3Гпс5	9638,0кг
П	][		2[80x50x4	1,0	41,0		1	ВСт3Гпс5	1232,0кг
С	L		L63x5	По гибкости			4	ВСт3Кп2	328,0 кг
У	L		L100x7				3	ВСт3пс6-1	14,0кг
	—		δ=4				3	ВСт3пс6-1	50,0кг
	—		δ=6				3	ВСт3пс6-1	64,0кг
	—		δ=8				3	ВСт3пс6-1	844,0кг
	[		[16				3	ВСт3пс6-1	60,0кг

1. Изготовление и монтаж стальных конструкций вести в соответствии с требованиями СНиП III-18-75 и указаниями серии 1.426.2-3 вып.2.
2. Все металлические конструкции подвесного пути после монтажа окрасить масляной краской за 2 раза. На ездовые поверхности балок краска не наносится.

ГИП	Бояшинов	
Нач.отд.	Сидорова	
Гл.спец.	Зензеров	
Вед.инж.	Кирьянова	
Инж.	Михайлова	

503-4-47.87 -КМ

Профилакторий для постового обслуживания 300 грузовых автомобилей

Стадия	Лист	Листов
РП	6	

Схема расположения подвесных путей

ГИПРОАВТОТРАНС Новосибирский филиал

Привязан

Инв. №

Инв. № подл. | Подпись и дата | Взам. инв. №

Согласовано

Нач. ТО | Ковин

Альбом II

Схема расположения балок в осях 8-9

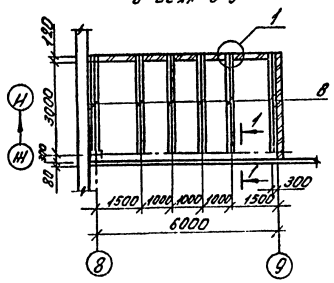

1-1

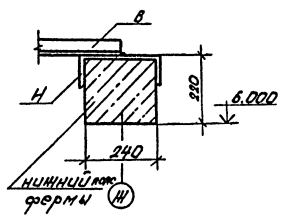

2-2

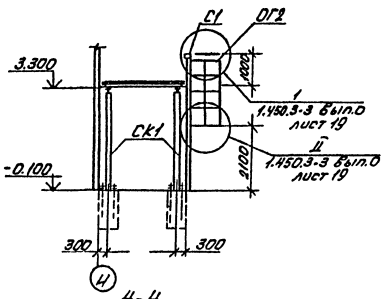

Схема расположения площадки на отм. 3.300

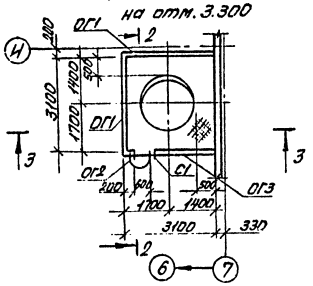

3-3

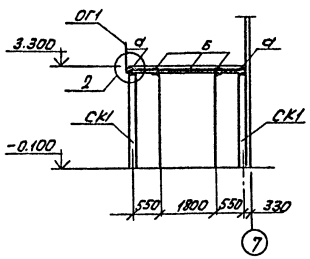

4-4

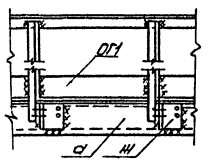

Схема расположения балок площадки на отм. 3.300

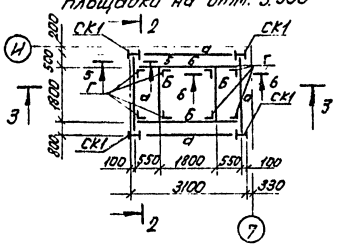

5-5

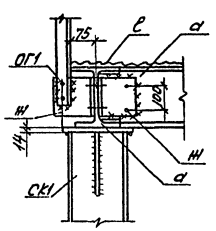

6-6

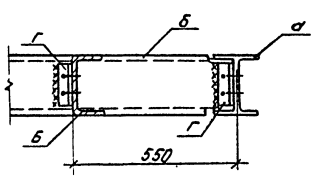

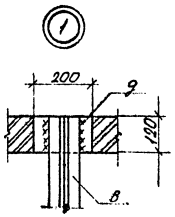

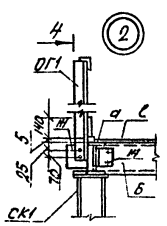

Ведомость элементов

Марка	Сечение: Эскиз	Поз.	Состав	Опорные усилия: M тсм	N тс	Q тс	Группа конструк.	Марка металла	Примечание
	Стремянка								
С1	1.450.3-3 вып.1 ч.2 Сх-46 (1шт.)						4	ВСт3кп2	Укоротить на 300 мм
	Ограждения								
ОГ1	1.450.3-3 вып.1 ч.2 ОГПМХ9Б=10.30 (2шт.)						4	ВСт3кп2	29,0 кг
ОГ2	1.450.3-3 вып.1 ч.2 ОГС-24.4 (1шт.)						4	ВСт3кп2	23,6 кг
ОГ3	1.450.3-3 вып.1 ч.2 ОГПМХ9Б-10.22 (1шт.)						4	ВСт3кп2	21,23 кг
а	I		I 20Ш1	Конструктивно			3	ВСт3пс6-1	367,2 кг
б	[		Гн С200×80×4	Конструктивно			4	ВСт3кп2	106,13 кг
в	⊥		2L50×5	Конструктивно			4	ВСт3кп2	146,6 кг
г	L		L50×5	Конструктивно			4	ВСт3кп2	4,52 кг
д	–		–8=8	Конструктивно			4	ВСт3пс6-1	9,0 кг
ж	L		L140×10	Конструктивно			3	ВСт3пс6-1	6,0 кг
е	–		рифл. 8=6	По гибкости			4	ВСт3кп2	301,1 кг
и	[		[27	Конструктивно			3	ВСт3пс6	27,7 кг

1. Сварку элементов производить ручной электродуговой сваркой по ГОСТ 5264-80 электродами типа 942 по ГОСТ 9467-75.
2. Все неоговоренные швы принимать высотой hw = 6 мм.
3. Все неоговоренные болты принимать марки М12.
4. Металлические конструкции перекрытия окрасить масляной краской ГОСТ 8292-85 за два раза.

ГИП	Бояршинов		503-4-47.87 КМ
Нач.отд.	Сидорова		Профилакторий для постового обслуживания 300 грузовых автомобилей
Гл.спец.	Зензеров		
Вед.инж.	Лапшина		Стадия: РП; Лист: 7; Листов:
Инж.	Пехенько		Схема расположения балок в осях 8-9. Схема расположения площадки на отм. 3.300
Привязан			ГИПРОАВТОТРАНС
Инв. №			

Инв. № подл. | Подпись и дата | Взам. инв. №

Альбом V

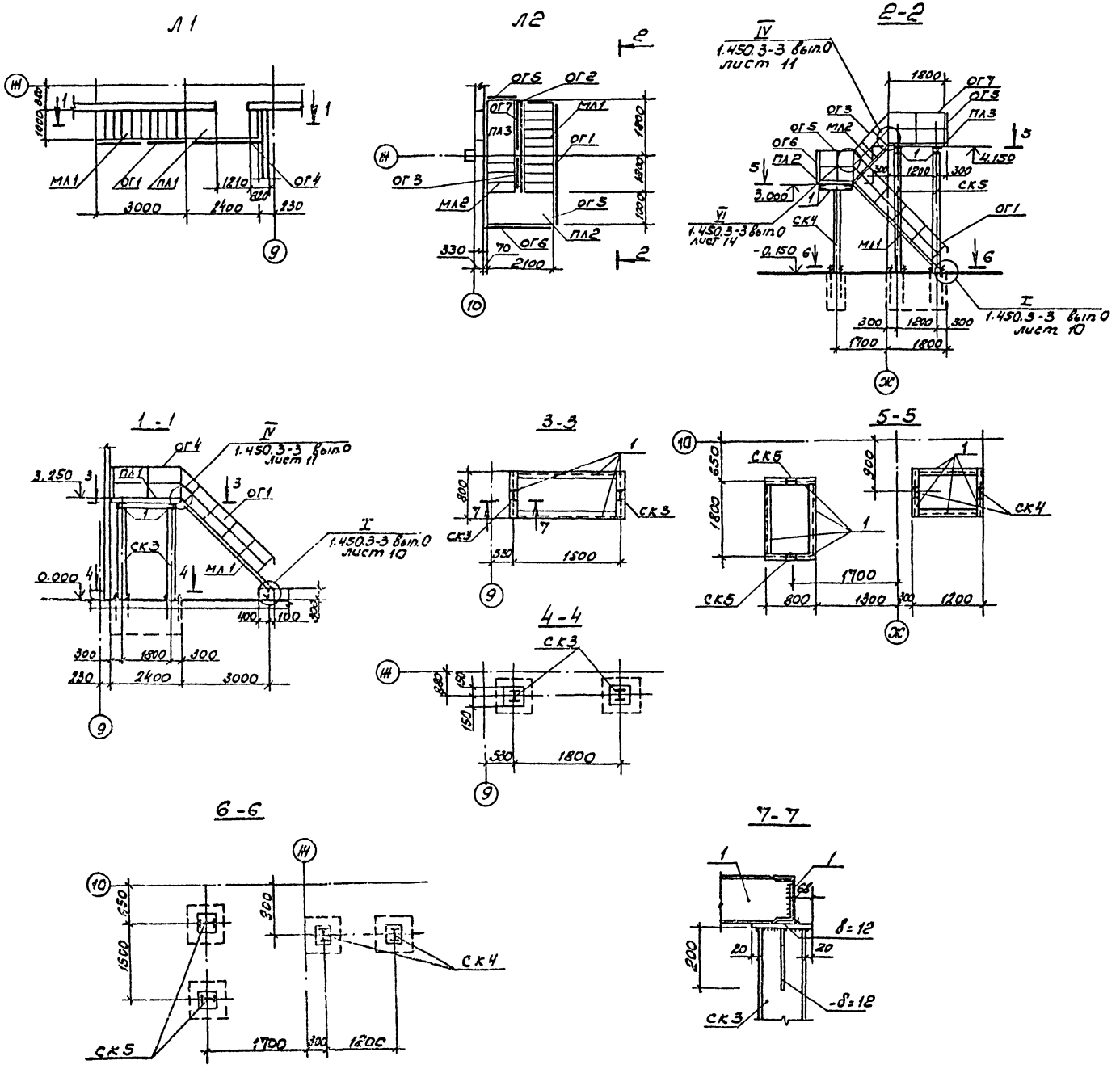

Ведомость элементов									
Марка	Сечение			Опорные усилия			Группа конструк.	Марка металла	Примечание
	Эскиз	Поз.	Состав	M тсм	N тс	Q тс			
	Марши лестничные								
МЛ1	1.450.3-3 вып.1ч.1 МЛХШ 45-30.10 (2 шт.)						4	Вст3кп2	138,6кг
МЛ2	1.450.3-3 вып1ч.1 МЛХШ 45-12.10 (1шт.)						4	Вст3кп2	56,3кг
	Площадки								
ПЛ1	1.450.3-3 вып.1ч.2 ПМХШ-24.10 (1шт)						4	Вст3кп2	98,4кг
ПЛ2	1.450.3-3 вып.1ч.2 ПМХШ-21.10 (1шт.)						4	Вст3кп2	83,2кг
ПЛ3	1.450.3-3 вып.1ч.2 ПМХШ-18.10 (1шт)						4	Вст3кп2	76,4кг
	Ограждения лестничных маршей								
ОГ1	1.450.3-3 вып.1ч.2 ОГлМЛХ45-10.30 (2шт.)						4	Вст3кп2	21,2кг
ОГ2	1.450.3-3 вып.1ч.2 ОГпМЛХ45-10.30 (1шт.)						4	Вст3кп2	21,2кг
ОГ3	1.450.3-3 вып.1ч.2 ОГпМЛХ45-10.12 (1шт)						4	Вст3кп2	7,5кг
	Ограждения площадок								
ОГ4	1.450.3-3 вып.1.ч.2 ОГПМХЭБ-10.24 (1шт.)						4	Вст3кп2	22,8кг
ОГ5	1.450.3-3 вып.1ч.2 ОГПМХЭБ-10.9 (2шт.)						4	Вст3кп2	10,5кг
ОГ6	1.450.3-3 вып.1ч.2 ОГПМХЭБ-10.21 (1шт.)						4	Вст3кп2	20,8кг
ОГ7	1.450.3-3 вып.1ч.2 ОГПМХЭБ-10.18 (1шт).						4	Вст3кп2	18,7кг
	Элементы крепления								
ДХ5	1.450.3-3 вып.1ч.2 ДХ5 (6 шт.)						4	ВСт3кп2	8,1кг
ДХ8	1.450.3-3 вып.1ч.2 ДХ8 (2шт.)						4	Вст3кп2	2,33кг
ДХ9	1.450.3-3 вып.1ч.2 ДХ9 (1шт.)						4	Вст3кп2	
ДХ14	1.450.3-3 вып.1ч.2 ДХ14 (5шт.)						4	Вст3кп2	10,8кг
МХ6	1.450.3-3 вып.1ч.2 МХ6 (2шт.)							Вст3кп2	32,3кг
1	⊏	1	⊏ 16	Конструктивно			4	Вст3пс6-1	173,24кг

Ведомость элементов на стойки СК3... СК5 смотреть на листе 9.

Общие указания смотреть на листе 1.

ГИП	Боярщинов		503-4-47.87 - КМ
Нач.отд.	Сидорова		Профилакторий для постового обслуживания 300 грузовых автомобилей
Гл.спец.	Зензеров		
Вед.инж.	Лапшина		
Инж.	Пехенько		Стадия: РП; Лист: 8; Листов:
Привязан			Лестницы Л1, Л2 Сечения 1-1,.. 7-7.
Инв. №			ГИПРОАВТОТРАНС Новосибирский филиал

Инв. № подл. | Подпись и дата | Взам. инв. №

Альбом II

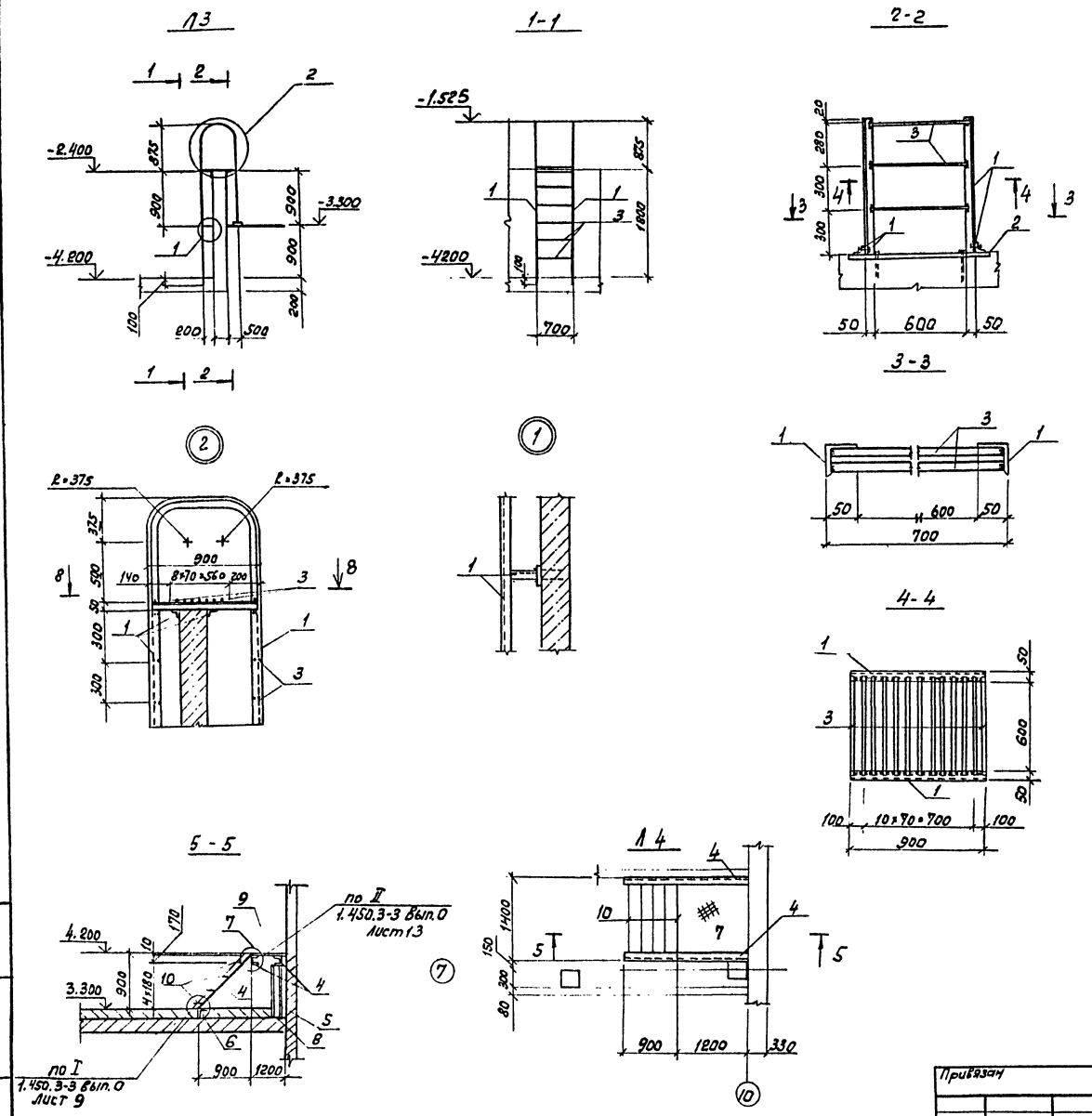

Ведомость элементов

Марка	Сечение: Эскиз	Поз.	Состав	Опорные усилия: M тс	N тс	Q тс	Группа конструк.	Марка стали	Примечание
Л3	L	1	L50×5	конструктивно			IV	ВСт3кп2	55,34кг
	–	2	-δ=6				IV	Вст3кп2	4,24кг
	•	3	В20				IV	Вст3кп2	61,0кг
Л4	[	4	гн[180×80×5	конструктивно			IV	Вст3кп2	113.67кг
	I	5	I16	конструктивно			III	ВСт3пс6-1	23,53кг
	L	6	L50×5	конструктивно			IV	ВСт3кп2	3,97кг
	–	7	-δ=6 риф				IV	Вст3кп2	84,2кг
	–	8	-δ=14				III	ВСт3пс6-1	8,79кг
	–	9	-δ=10				III	ВСт3пс6-1	6,3кг
	–	10	-δ=4				IV	Вст3кп2	26,4кг

1. Монтаж конструкций лестниц и площадок производить в соответствии со СНиП III-18-75 „Металлические конструкции, Правила производства и приемки работ"
2. Монтажные сопряжения лестничных маршей с площадками на болтах нормальной точности d=16мм по ГОСТ 7798-70*.
3. Сварку производить электродами типа Э42 по ГОСТ 9467-75.
4. Все сварные швы $h_{шв}$ = 6 мм
5. После монтажа металлические конструкции окрасить масляной краской за 2 раза.

ГИП	Боярщинов		503-4-47.87 КМ
Нач.отд.	Сидорова		Профилакторий для постового обслуживания 300 грузовых автомобилей
Гл.спец.	Зензеров		
Вед.инж.	Лапшина		Стадия: РП; Лист: 9; Листов:
Привязан			Лестницы Л3, Л4
Инв. №			ГИПРОАВТОТРАНС Новосибирский филиал

Инв. № подл. | Подпись и дата | Взам. инв. №

Альбом II

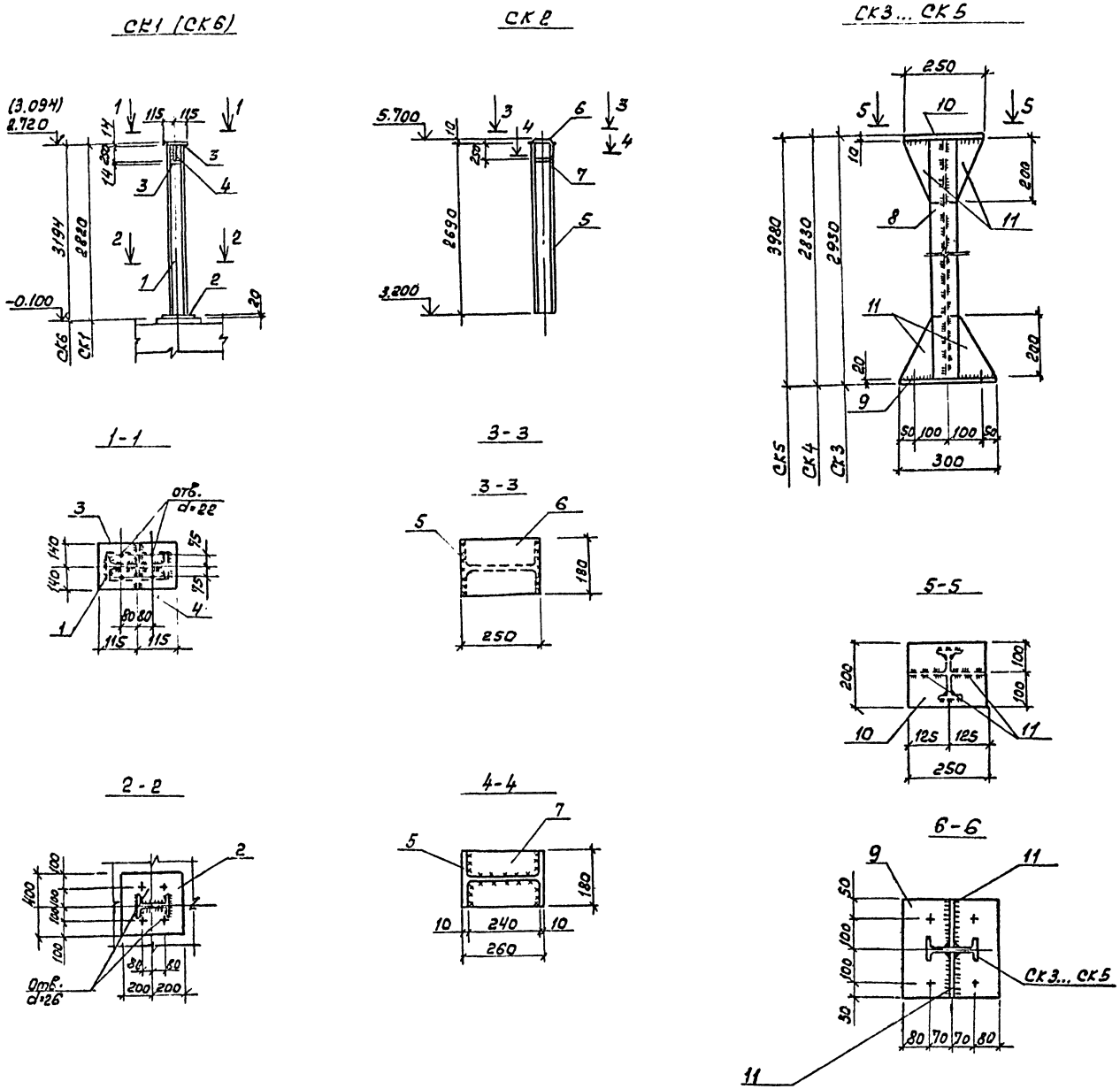

Ведомость элементов

Марка	Сечение: эскиз	Сечение: поз.	Сечение: Состав	Опорные усилия: M тс.м	Опорные усилия: N тс	Опорные усилия: Q тс	Группа констр.	Марка металла	Примечание
СК1, (1шт) СК6, (4шт)	I	1	I 20 Ш1	конструктивно			3	ВСт3пс6-1	81.48 кг
	—	2	-б=20				3	ВСт3пс6-1	25,12 кг
	—	3	-б=14				3	ВСт3пс6-1	10,38 кг
	—	4	-б=10				3	ВСт3пс6-1	5,5 кг
СК2 (4шт)	I	5	I 26 Ш1	конструктивно			3	ВСт3пс6-1	115,13 кг
	—	6	-б=10				3	ВСт3пс6-1	3,53 кг
	—	7	-б=10				3	ВСт3пс6-1	3,01 кг
СК3 (2шт.) СК4 (2шт.) СК5 (2шт)	I	8	I 16	конструктивно			3	ВСт3пс6-1	299,24 кг
	—	9	-б=20				3	ВСт3пс6-1	75,8 кг
	—	10	-б=10				3	ВСт3пс6-1	23,58 кг
	—	11	-б=8				3	ВСт3пс6-1	3,0 кг

1. Сварку производить электродами типа Э42 по ГОСТ 9467-75.
2. Все сварные швы $h_{шв.}$=6мм
3. После монтажа металлические конструкции окрасить масляной краской за 2 раза.

ГИП	Бояршинов		503-4-47.87 -КМ
Нач. отд.	Сидорова		Профилакторий для постового обслуживания 300 грузовых автомобилей
Гл. спец.	Кензеров		
Вед. инж.	Лапшина		
Привязан			Стадия: РП; Лист: 10; Листов:
Инв. №			Стойки СК1... СК6 — ГИПРОАВТОТРАНС Новосибирский филиал

Инв. № подл. | Подпись и дата | Взам. инв. №

Копир. Формат А2

Альбом I

Ведомость рабочих чертежей основного комплекта марки ОВ

Лист	Наименование	Примечание
1	Общие данные (начало)	
2	Общие данные (продолжение)	
3	Общие данные (продолжение)	
4	Общие данные (продолжение)	
5	Общие данные (продолжение)	
6	Общие данные (окончание)	
7	Отопление. Теплоснабжение. План на отм. 0.000	
8	Отопление. Теплоснабжение. Планы на отм. -3.300; +3.300 Фрагмент плана №1	
9	Вентиляция. План на отм. 0.000. Установки систем В4; В5	
10	Вентиляция. План на отм. -3.300. Фрагмент плана №1	
11	Схема системы отопления	
12	Схема системы теплоснабжения установок П1; П2 Узлы 1,2. Индивидуальный тепловой пункт	
13	Схема системы теплоснабжения установок У1... У10. Узлы 1...5	
14	Схема системы теплоснабжения установок с использованием вторичных энергетических ресурсов	
15	Схемы систем П1; П2; В1...В5; У1... У10	
16	Схемы систем ПЕ1...ПЕ4; В6...В8; ВЕ1...ВЕ10	
17	Установки систем П1; П2; В1...В5; В6...В8	
18	Спецификация отопительно-вентиляционных установок П2; В1...В8	
19	Виброизолирующее основание под пластмассовый вентилятор	
20	Крепление калориферов систем В9...В13; Сборочный чертеж	
21	Переход, поддон	

Ведомость ссылочных и прилагаемых документов

начало

Обозначение	Наименование	Примечание
	Ссылочные документы	
Серия 5.904-12	Приточные вентиляционные камеры	
Вып.0; 1-4; 1-18; 1-31; 1-35	Производительностью от 3,5 до 125 тыс. м³/час	
Серия 1.494-27	Воздухоприемные устройства с подвесными утепленными клапанами	
Вып. 6		
Серия 1.494-8	Решетки воздухоприточные. Тип Р	
Серия 1.494-10	Решетки щелевые регулирующие. Тип Р	

продолжение

Обозначение	Наименование	Примечание
Серия 1.494-36 вып. 0,1	Воздухораспределители эжекционные панельные штампованные тип ВЭПш	
Серия 5.904-13 вып. 0, 1-1; 1-2	Заслонки воздушные унифицированные для систем вентиляции	
Серия 4.904-37	Местные отсосы при ручной электросварке	
Серия 5.904-10	Узлы прохода вентиляционных шахт через покрытия зданий. Узлы прохода общего назначения	
Серия 3.904-24 вып. 1-1; 1-2	Виброизолирующие основания для насосов различных типов, применяемых в санитарно-технических системах	
Серия 1.494-32	Зонты и дефлекторы вентиляционных систем	
Серия 1.494-25	Подставки под калориферы	
Серия 5.904-38	Гибкие вставки к центробежным вентиляторам	
Серия 5.904-4	Двери и люки для вентиляционных камер	
Серия 1.469-7 вып. 1.2	Покрытия зданий с крышными вентиляторами для бесфонарных зданий и зданий с зенитными фонарями	
Серия 5.904-1 вып. 0,1	Детали крепления воздуховодов	
Серия 1.494-21	Крепление решеток воздухоприточных типа „РР" и щелевых регулирующих типа „Р" к воздуховодам и строительным конструкциям	
Серия 1.494-2 вып. 11,12	Воздушно-тепловые завесы для ворот промышленных зданий	
Серия 5.903-1	Узлы обвязки регулирующих клапанов на трубопроводах теплоснабжения калориферных установок	
Серия 4.903-10 вып. 8	Грязевики	
вып. 9	Баки расширительные и конденсатные	
Серия 4.904-69	Детали крепления санитарно-технических приборов и трубопроводов	
Серия 7.903.9-2	Тепловая изоляция трубопроводов с положительными температурами	

Обозначение	Наименование	Примечание
Серия 5.904-3	Ограждения нагревательных приборов для помещений категорий А, Б, В и Е	
Серия 5.903-2 вып. 0,1	Воздухосборники для систем отопления и теплоснабжения вентиляционных установок	
	Прилагаемые документы:	
503-4-47-87-ОВ, СО	Спецификации оборудования	Альбом IV
503-4-47-87-ОВ, ВМ	Ведомость потребности в материалах	Альбом VI

Общие указания

Основные показатели по чертежам отопления и вентиляции

Наименование здания (сооружения), помещения	Объем м3	Периоды года при $t_н$, °С	Расход тепла, вт (ккал/ч)				Расход холода, ккал/ч	Установлен. мощн. эл. двигат. кВт
			На отопление	На вентиляцию*	На горячее водоснабжение	Общий		
Здание	23179,9	-20	297925	768880	154745	1221550	-	102,17
профилактория			(256830)	(662870)	(133400)	(1053100)	-	
		-30	326695	1035775	154745	1517215	-	110,17
			(281635)	(892635)	(133400)	(1377670)	-	
		-40	349380	1323660	154745	1827785	-	145,17
			(301190)	(1131430)	(133400)	(1576020)	-	

* В том числе на воздушно-тепловые завесы:
при $t_н$ = -20°С - 232050 Вт (200040 ккал/час);
при $t_н$ = -30°С - 345680 Вт (298000 ккал/час);
при $t_н$ = -40°С - 469800 Вт (405000 ккал/час);

Проект разработан в соответствии с действующими нормами и правилами и обеспечивает пожаробезопасность при эксплуатации объекта

Главный инженер проекта Бояршинов В.С.

Инв. №

ГИП	Бояршинов	
Нач. отд.	Андреевич	
Гл. спец.	Голубев	
Рук. гр.	Чистяков	
Ст. инж.	Павлова	
Н. контр.	Голубев	

Привязан

503-4-47.87 ОВ

Профилактория для постового обслуживания дорожных автомобилей

Стадия	Лист	Листов
РП	1	21

Общие данные (начало)

ГИПРОАВТОТРАНС

Проект отопления и вентиляции разработан для районов с расчетной температурой наружного воздуха минус 20°С; минус 30°С; минус 40°С.

Внутренние температуры воздуха в помещениях приняты по ГОСТ 12.1.005-76 и СНиП II-92-76.

Теплоснабжение - от внешних тепловых сетей через индивидуальный тепловой пункт.

Теплоносителем для систем отопления и теплоснабжения отопительно-вентиляционных установок принята перегретая вода с температурой 150°(Т1) - 70°С(Т2)

Температура воды для горячего водоснабжения - плюс 60°С

Система горячего водоснабжения - централизованная

Данный проект выполнен в соответствии со СНиП II-33-75* СНиП II-93-74; СНиП II-92-76; СНиП 2.106-79 и „Общесоюзными нормами технологического проектирования предприятий автомобильного транспорта ОНТП-01-86, утвержденными приказом Минавтотранса РСФСР от 6.03.86 №33 по согласованию с ГОССТРОМ СССР и ГКНТ (письмо от 20.02.86 №45-281)

Потери напора в системе отопления для Тн, равного минус 20°С, минус 30°С и минус 40°С, соответственно составляют: 53170 Па (5317 кг/м²); 45210 Па (4521 кг/м²); 48260 Па (4826 кг/м²).

Потери напора в системах теплоснабжения установок П1, П2; У1...У10 составляют 200000 Па (20000 кг/м²).

Трубопроводы системы отопления, прокладываемые в каналах, подающие трубопроводы систем теплоснабжения диаметром до 50мм изолируются шнуром теплоизоляционным из минеральной ваты в оплетке из нити стеклянной толщиной 30мм, диаметром 50мм и более - полуцилиндрами минераловатными на синтетическом связующем толщиной 50мм.

Покровный слой - стеклопластик рулонный РСТ.

Перед изоляцией на трубопроводы наносится антикоррозионное покрытие краской БТ-177 в два слоя по грунту ГФ-021 в один слой.

Неизолированные трубопроводы и регистры из гладких труб покрываются краской БТ-177 по грунту лаком БТ-577.

Индивидуальный тепловой пункт изолируется шнуром теплоизоляционным из минеральной ваты в оплетке из нити стеклянной толщиной 30мм. Покровный слой - штукатурка асбестоцементным раствором, оклейка хлопчатобумажной тканью и окраска без грунта краской ПФ-170.

воздуховоды систем вентиляции выполняются металлическими толщиной стали согласно СНиП II-33-75.*

Воздуховоды систем В3, В6, В7, транспортирующих воздух с содержанием паров щелочей покрываются изнутри грунтом ЭП-00-10 в один слой с лаком ХСЛ в один слой.

Транзитные воздуховоды систем В4, В7, В8 оштукатуриваются асбестоцементным раствором толщиной 30мм.

Переход между заслонкой и калорифером в системе П2, воздуховоды систем ПЕ2, ПЕ3, ПЕ4 изолируются матами минераловатными прошивными толщиной 40мм.

Покровный слой - стеклопластик рулонный РСТ.

Для удаления воздуха, содержащего пары щелочей, вентиляторы предусмотрены коррозионностойкими - пластмассовыми. Монтаж и приемку систем отопления и вентиляции вести в соответствии со СНиП 3.05.01-85.

Система ПЕ2 должна быть смонтирована только в особый период.

Учет теплоты осуществляется в центральном тепловом пункте действующего автопредприятия.

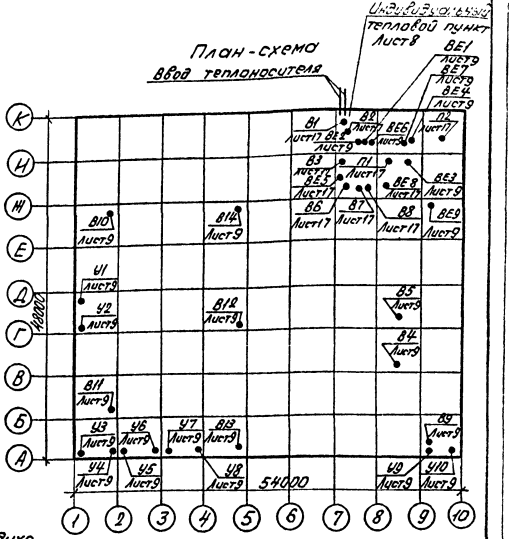

Условные обозначения

Т91 — дренажный трубопровод

Т92 — подающий трубопровод нитрита натрия

Т93 — обратный трубопровод нитрита натрия

ГИП	Бокрышкин		503-4-47.87		08
Нач.отд	Аликович		Профилакторий для постового обслуживания 300 грузовых автомобилей		
Гл.спец	Головей				
Рук.гр	Чистяков			Стадия	Лист	Листов
Ст.инж	Павлова			РП	2	
Привязан			Общие данные (продолжение)	ГИПРОАВТОТРАНС		
Инв.№						

Альбом II

Характеристика отопительно-вентиляционных систем

Обозначение системы	Кол. систем	Наименование обслуживаемого помещения (технологического оборудования)	Тип установки	Вентилятор: Тип, исполн. взрывозащите	Вентилятор: №	Вентилятор: Схема исполнен.	Вентилятор: Положение	Вентилятор: L, м³/ч	Вентилятор: P, па (кгс/м²)	Вентилятор: n, об/мин	Электродвигатель: Тип, исполнение по взрывозащите	Электродвигатель: N, кВт	Электродвигатель: n, об/мин	Воздухонагреватель: Тип	Воздухонагреватель: №	Воздухонагреватель: Кол.	Воздухонагреватель: Т-ра нагрева, °С от	Воздухонагреватель: Т-ра нагрева, °С до	Воздухонагреватель: Расход тепла, Вт (ккал/ч)	Воздухонагреватель: Δ P, па (кгс/м²)	Фильтр: Тип	Фильтр: №	Фильтр: Кол.	Фильтр: Δ P, па (кгс/м²)	Примечание
П1	1	Участки ТО-2 и ТР, углубленной диагностики, ремонта топливной аппаратуры, венткамера	А12,5-4	В-Ц4-70	12,5	6	Л0°	45325*	750 (75)	600	4А160М6	15	975	КВББ-П	12	1	-20	+22,95	575815 (496390)	113,5 (11,35)					теплоноситель-вода 150°(Т1) 70°(Т2)
														КВСБ-П	12	1	-30	-22,3	86795 (74820)	60,5 (6,05)	—	—	—	—	теплоноситель-нитрит натрия
														КСК3-02	12	1	-22,3	+23,8	618045 (532800)	133,6 (13,36)	—	—	—	—	теплоноситель-вода 150°(Т1) 70°(Т2)
														КВСБ-П	12	1	-40	-32,05	106585 (91880)	60,5 (6,05)	—	—	—	—	теплоноситель-нитрит натрия
														КСК4-02	12	1	-32,05	+23,6	747285 (644215)	157,3 (15,73)	—	—	—	—	теплоноситель-вода 15°(Т1) 70°(Т2)
П2	1	Бытовые помещения	А4100-2	В-Ц4-70	4	1	Пр0°	1930*	500 (50)	1390	4А71В4	0,75	1390	КВСБ-П	6	1	-9,5	+18	14655 (12635)	19,9 1,99	—	—	—	—	
														КВСБ-П	6	1	-19	+18	19715 (16995)	19,9 1,99	—	—	—	—	
														КВСБ-П	6	1	-28	+18	24510 (21130)	19,9 1,99	—	—	—	—	
ПЕ1	1	Камера сухого жара	—	—	—	—	—	30	—	—	—	—	—	—	—	—	—	—	—	—	—	—	—	—	
ПЕ2	1	Помещение для укрываемых	—	—	—	—	—	240	—	—	—	—	—	—	—	—	—	—	—	—	—	—	—	—	ПРУ
ПЕ3	1	Помещение для укрываемых	—	—	—	—	—	250	—	—	—	—	—	—	—	—	—	—	—	—	—	—	—	—	ПРУ
У1...	8	Участок ТО-2 и ТР	Е6,3105-2	В-Ц4-75	6,3	1	Л180° Пр180°	14050	1200 (120)	1455	4А132S4	7,5	1455	КВББ-П	8	2	+14	+35,19	99445 (85730)	129,6 (12,96)	—	—	—	—	ПРУ
У8			Е6,3105-2	В-Ц4-75	6,3	1	Л180° Пр180°	16195	1080 (108)	1455	4А132S4	7,5	1455	КВББ-П	8	2	+14	+43	148380 (127915)	129,6 (12,96)	—	—	—	—	
			Е6,3110-2Б	В-Ц4-75	6,3	1	Л180° Пр180°	18335	950 (95)	1460	4А132М4	11	1460	КВББ-П	8	4	+14	+47,66	206180 (177740)	129,6 (12,96)	—	—	—	—	

* Воздухообмен указан с учетом коэффициента 1,1

ГИП	Бояршинов		503-4-47.87 - ОВ
Нач.отд.	Адзикович		Профилакторий для постового обслуживания 300 грузовых автомобилей
Гл.спец.	Голубев		
Рук.гр.	Чистякова		Стадия: РП; Лист: 3; Листов:
Ст.инж.	Павлова		Общие данные (продолжение)
			ГИПРОАВТОТРАНС Новосибирский филиал

Привязан

Инв. №

Инв. № подл. | Подпись и дата | Взам. инв. №

Альбом II

продолжение

Обозначение системы	Кол. систем	Наименование обслуживаемого помещения (технологического оборудования)	Тип установки	Вентилятор: Тип, исполн. взрыва защите	Вентилятор: №	Вентилятор: Схема исполнен.	Вентилятор: положение	Вентилятор: L, м³/ч	Вентилятор: $P_{дв}$ (кгс/м²)	Вентилятор: n, об/мин	Электродвигатель: Тип, исполнение по взрыво-защите	Электродвигатель: N, квт	Электродвигатель: n, об/мин	Воздухонагреватель: Тип	Воздухонагреватель: №	Воздухонагреватель: Кол.	Воздухонагреватель: Т-ра нагрева, °С от	Воздухонагреватель: Т-ра нагрева, °С до	Воздухонагреватель: Расход вт. тепла, (ккал/ч)	Воздухонагреватель: $\Delta P_{пд}$ (кгс/м²)	Фильтр: Тип	Фильтр: №	Фильтр: Кол.	Фильтр: $\Delta P_{пд}$ (кгс/м²)	Примечание
У9;У10	2	Участок углубленной диагностики	Е6,310S-2	В-Ц4-75	6,3	1	Л180°	14050	1200	1455	4А132S4	7,5	1455	КВББ-П	8	2	+14	+35,19	99445	129,6	—	—	—	—	
							Пр180°		(120)										(85730)	(12,96)					
			Е6,310S-2	В-Ц4-75	6,3	1	Л180°	16195	1080	1455	4А132S4	7,5	1455	КВББ-П	8	2	+14	+43	148380	129,6	—	—	—	—	
							Пр180°		(108)										(127915)	(12,96)					
			Е6,3110-2б	В-Ц4-75	6,3	1	Л180°	18335	950	1460	4А132М4	11	1460	КВББ-П	8	4	+14	+4,768	206180	129,6	—	—	—	—	
							Пр180°		(95)										(177740)	(12,96)					
В1	1	Душевые	А2,5110-1	В-Ц4-70	2,5	1	Пр0°	825*	230	1375	4А56А4	0,12	1375	—	—	—	—	—	—	—	—	—	—	—	
									(23)																
В2	1	Уборные, курительная	А2,5110-1	В-Ц4-70	2,5	1	Л0°	605*	260	1375	4А56А4	0,12	1375	—	—	—	—	—	—	—	—	—	—	—	
									(26)																
В3	1	Участок ремонта электрооборудования		В-Ц4-76	3К	1	Пр0°	935*	500	1380	4А63А4	0,25	1380	—	—	—	—	—	—	—	—	—	—	—	пластмассовый
									(50)																
В4	1	Участок углубленной диагностики	А2,5110-1	В-Ц4-70	2,5	1	Л0°	715*	250	1375	4А56А4	0,12	1375	—	—	—	—	—	—	—	—	—	—	—	
									(25)																
В5	1	Участок ТО-2 и ТР	А3,15105-1	В-Ц4-70	3,15	1	Л0°	1430*	250	1365	4А63В4	0,25	1385	—	—	—	—	—	—	—	—	—	—	—	
									(25)																
В6	1	Участок комплекса подготовки производства	—	В-Ц4-76	5К	1	Л0°	2860*	320	950	4А100L6	2,2	950	—	—	—	—	—	—	—	—	—	—	—	пластмассовый
									(32)																
В7	1	Участок ремонта топливной аппаратуры	—	В-Ц4-76	3К	1	Л0°	935*	500	1380	4А63А4	0,25	1380	—	—	—	—	—	—	—	—	—	—	—	пластмассовый
									(50)																
В8	1	Кладовая масел	А3,15105-1	В-Ц4-70	3,15	1	Л0°	1650*	280	1365	4А63В4	0,37	1365	—	—	—	—	—	—	—	—	—	—	—	
									(28)																
В9	1	Участок углубленной диагностики	—	ВКР	6,3**	—	—	8990	185	935	4А90L6У2	1,5	935	КВСБ-П	8	1	+16	-0,5	—	—	—	—	—	—	охлаждение воздуха
									(18,5)																
В10... В13	4	Участок ТО-2 и ТР	—	ВКР	6,3**	—	—	6335	350	935	4А90L6У2	1,5	935	КВСБ-П	8	1	+16	-0,5	—	—	—	—	—	—	охлаждение воздуха
									(35)																
В14	1	Участок ТО-2 и ТР	—	ВКР	4	—	—	3450	40	910	4А71А6У2	0,37	910	—	—	—	—	—	—	—	—	—	—	—	Угол выхода лапаток 45°
									(4)																
ВЕ1	1	Индивидуальный тепловой пункт	Дефлектор	Д00.000				40	—	—	—	—	—	—	—	—	—	—	—	—	—	—	—	—	
ВЕ2	1	Хозяйственная кладовая	Дефлектор	Д00.000				10	—	—	—	—	—	—	—	—	—	—	—	—	—	—	—	—	

* Расход воздуха указан с учетом коэффициента 1,1

** Угол выхода лапаток 25°

В системах В9... В13 калориферы установлены для Тн=-30°С; -40°С;

ГИП	Бояршинов		503-4-47.87 -ОВ
Нач.отд.	Дзикович		Профилакторий для постового обслуживания 300 грузовых автомобилей
Гл.спец.	Голубев		
Рук. гр.	Чистякова		Стадия: РП; Лист: 4; Листов:
Ст.инж.	Павлова		Общие данные (продолжение)
			ГИПРОАВТОТРАНС Новосибирский филиал

Привязан

Инв. №

Копировал [illegible] Формат А2

Продолжение

Обозначение системы	Кол. систем	Наименование обслуживаемого помещения (технологического оборудования)	Тип установки	Вентилятор: Тип, исполн. взрывозащите	Вентилятор: №	Вентилятор: Схема исполнен.	Вентилятор: положение	Вентилятор: L, м³/ч	Вентилятор: P, пА (кгс/м²)	Вентилятор: n, об/мин.	Электродвигатель: Тип, исполнение по взрывозащите	Электродвигатель: N, кВт	Электродвигатель: n, об/мин.	Воздухонагреватель: Тип	Воздухонагреватель: №	Воздухонагреватель: Кол.	Воздухонагреватель: Т-ра нагрева, °С от	Воздухонагреватель: Т-ра нагрева, °С до	Воздухонагреватель: Расход тепла, Вт (ккал/ч)	Воздухонагреватель: ΔP, пА (кгс/м²)	Фильтр: Тип	Фильтр: №	Фильтр: Кол.	Фильтр: ΔP, пА (кгс/м²)	Примечание
ВЕ3	1	Насосная	Дефлектор Д00	000			–	70	–	–	–	–	–	–	–	–	–	–	–	–	–	–	–	–	
ВЕ4	1	Служебная комната	Дефлектор Д00	000			–	15	–	–	–	–	–	–	–	–	–	–	–	–	–	–	–	–	
ВЕ5	1	Венткамера	Дефлектор Д00	000			–	100	–	–	–	–	–	–	–	–	–	–	–	–	–	–	–	–	
ВЕ6	1	Камера сухого жара	Дефлектор Д00	000		-01	–	30	–	–	–	–	–	–	–	–	–	–	–	–	–	–	–	–	
							–	240	–	–	–	–	–	–	–	–	–	–	–	–	–	–	–	–	для ПРУ
ВЕ7	1	Помещение для укрываемых	Дефлектор Д00	000			–	260	–	–	–	–	–	–	–	–	–	–	–	–	–	–	–	–	для ПРУ
ВЕ8	1	Центр управления производством	Дефлектор Д00	000			–	100	–	–	–	–	–	–	–	–	–	–	–	–	–	–	–	–	для ПРУ
ВЕ9	1	Электрощитовая	Дефлектор Д00	000			–	50	–	–	–	–	–	–	–	–	–	–	–	–	–	–	–	–	

Местные отсосы от технологического оборудования

Технологическое оборудование: Поз.	Технологическое оборудование: Наименование	Технологическое оборудование: Кол.	Характеристика выделяющихся вредностей	Объем вытяжки, м³/ч: На ед. оборуд.	Объем вытяжки, м³/ч: Всего	Характеристика местного отсоса: Обозначение	Характеристика местного отсоса: Применяемые документы	Обозначение системы	Примечание
			Участок углубленной диагностики			Шланговый отсос			
	Пост обслуживания	1	Окислы азота, окись углерода	650	650	Модель 9245		В4	
			Участок для мойки и хранения деталей узлов и агрегатов, ожидающих ремонта						
5	Установка для мойки агрегатов М-216	1	Пары лабомида	2600	2600	Панель равномерного всасывания	Серия 4.904-37	В6	
			Участок ремонта электрооборудования						
7	Моечная установка с электроподогревом для деталей, модель 4990	1	Пары лабомида	850	850	Панель равномерного всасыван.	Серия 4.904-37	В3	
			Участок ремонта топливной аппаратуры						
11	Моечная установка с электроподогревом для деталей, модель 4990	1	Пары лабомида	850	850	Панель равномерного всасывания	Серия 4.904-37	В7	
			Участок ТО2 и ТР			Шланговый отсос			
	Пост обслуживания	5	Окислы азота, окись углерода	650	1300*	Модель 9245		В5	

* Одновременно работают два шланговых отсоса.

ГИП	Бояршинов	
Нач. отд.	Айзикович	
Гл. спец.	Голубев	
Рук. гр.	Чистякова	
Ст. инж.	Павлова	

Привязан

Инв. №

503-4-47.87-08

Профилакторий для постового обслуживания 300 грузовых автомобилей

Стадия	Лист	Листов
РП	5	

Общие данные (продолжение)

ГИПРОАВТОТРАНС Новосибирский филиал

Копировал Севастьянова Формат А2

Взам. инв. № | Подпись и дата | Инв. № подл.

Альбом I

РАСЧЕТ ВОЗДУХООБМЕНОВ ПО ВРЕДНОСТЯМ

Наименование помещения	Источник выделения вредностей	Вредные вещества	Данные для определения количества вредных веществ: Кол-во выездов в час.	Мощн. двигателей, л.с.	Удельные газовыд. г/ч	Количество вредных веществ, выделяющихся в помещении г/ч: По формуле $Z=n \cdot g \cdot NK$	Прорыв от шлангов отсосов	По технологичес. данным	Всего	Концентрация в уходящем воздухе $C_{ух}$	Концентрация в приточном воздухе $C_п$	Воздухообмен: Формула для расчета $L=\frac{2 \cdot 10^3}{C_{ух} \cdot C_п}$	Объем воздуха м³/ч	Примечания
Участок ТО2 и ТР	Автомобиль ЗИЛ-130	окись углерода	2	150	1	240	30	–	270	20	6	$\frac{270 \times 10^3}{20-6}$	19300	Воздухообмен принят из условия растворения окиси углерода до предельно-допустимой концентрации $L=30100 \frac{м^3}{час}$
	Автомобиль КамАЗ-5410	окись углерода	2	210	0,4	134,4	16,8	–	151,2	20	6	$\frac{151,2 \times 10^3}{20-6}$	10800	
	Автомобиль ЗИЛ-130	окислы азота	2	150	0,024	5,76	0,72	–	6,48	5	1,5	$\frac{6,48 \times 10^3}{5-1,5}$	1850	
	Автомобиль КамАЗ-5410	окислы азота	2	210	0,16	53,76	6,72	–	60,48	5	1,5	$\frac{60,48 \times 10^3}{5-1,5}$	17280	
Участок углубленной диагностики	Автомобиль ЗИЛ-130	окись углерода	1	150	1	75	60	–	135	20	6	$\frac{135 \times 10^3}{20-6}$	9640	Воздухообмен принят из условия растворения окиси углерода до предельно допустимой концентрации $L=9640 \frac{м^3}{час}$
	или Автомобиль КамАЗ-5410	окись углерода	1	210	0,4	42	33,6	–	75,6	20	6	$\frac{75,6 \times 10^3}{20-6}$	5400	
	Автомобиль ЗИЛ-130	окислы азота	1	150	0,024	1,8	1,44	–	3,24	5	1,5	$\frac{3,24 \times 10^3}{5-1,5}$	925	
	или Автомобиль КамАЗ-5410	окислы азота	1	210	0,16	16,8	13,44	–	30,24	5	1,5	$\frac{30,24 \times 10^3}{5-1,5}$	8640	

* К - коэффициент, учитывающий количество одновременных выездов;
К=0,8 - четыре выезда;
К=0,5 - один выезд;

ГИП	Бояршинов	
Нач. отд.	Яшкович	
Гл. спец.	Голубев	
Рук. гр.	Чистякова	
Ст. инж.	Павлова	

Привязан

Инв. №

503-4-47.87 ОВ

Профилакторий для постового обслуживания 300 грузовых автомобилей

стадия	лист	листов
РП	6	

Общие данные (окончание)

ГИПРОАВТОТРАНС Новосибирский филиал

Альбом II

План на отм. 0.00

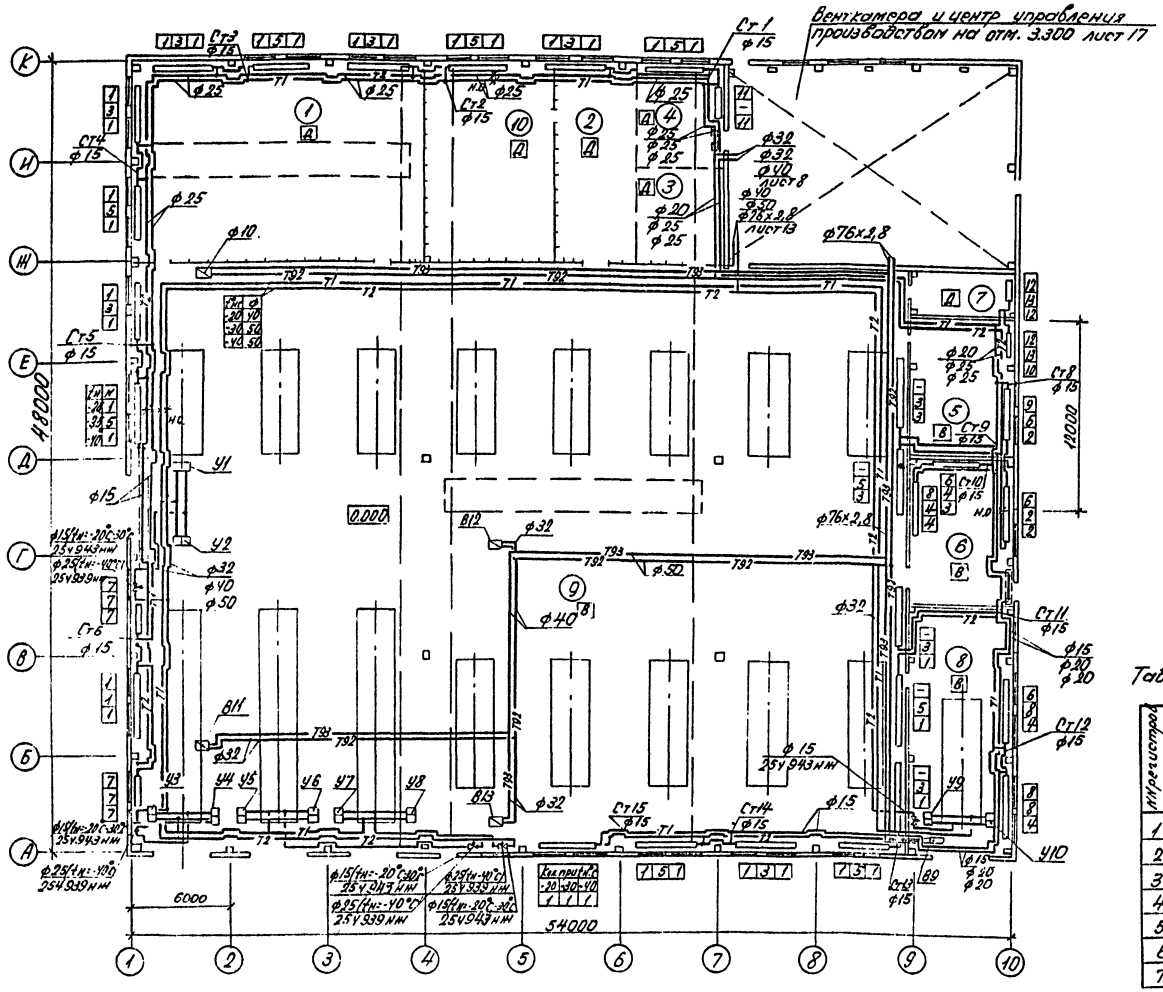

Экспликация помещений

Номер по плану	Наименование
1	Площадка отремонтированных деталей, узлов и агрегатов
2	Промежуточная кладовая и ИРК
3	Очистные сооружения
4	Участок ремонта электрооборудования
5	Участок ремонта топливной аппаратуры
6	Кладовая масел
7	Электрощитовая
8	Участок углубленной диагности
9	Участок ТО-2 и ТР
10	Участок мойки и хранения деталей, узлов и агрегатов, ожидающих ремонта

Таблица нагревательных приборов

Начало

№№ регистров по плану	Регистр из гладких труб ф 159х4 длина, м	Регистр из гладких труб ф 159х4 количество труб в одном регистре шт.	Тип ограждения (количество, шт. на один регистр)
1	5	4	ЭА-2000(2)
2	5	3	ЭА-2000(2)
3	4,5	4	ЭА-2000(1), ЭА-1600(1)
4	4,5	3	ЭА-2000(1), ЭА-1600(1)
5	4	4	ЭА-1600(2)
6	4	3	ЭА-1600(2)
7	2,5	4	ЭА-2000(1)

окончание

№№ регистров по плану	Регистр из гладких труб ф 159х4 длина, м	Регистр из гладких труб ф 159х4 количество труб в одном регистре шт.	Тип ограждения (количество, шт. на один регистр)
8	2,5	3	ЭА-2000(1)
9	2	3	ЭА-1600(1)
10	2	2	ЭА-1600(1)
11	1,5	4	ЭА-1000(1)
12	1,5	2	ЭА-1000(1)
13	1	2	ЭА-900(1)

В помещениях с категорией „В" у нагревательных приборов устанавливаются экраны из несгораемого материала.

ГИП	Бояршинов	
Нач.отд.	Айзикович	
Гл.спец.	Голубев	
Рук.гр.	Чистяков	
Инж.	Кимбаева	

503-4-47.87 ОВ

Профилактории для постового обслуживания 300 грузовых автомобилей

Стадия	Лист	Листов
РП	7	

Отопление. Теплоснабжение. План на отм. 0.000

ГИПРОАВТОТРАНС Новосибирский филиал

Привязан

Инв. №

Согласовано

Альбом 7

Фрагмент плана №1

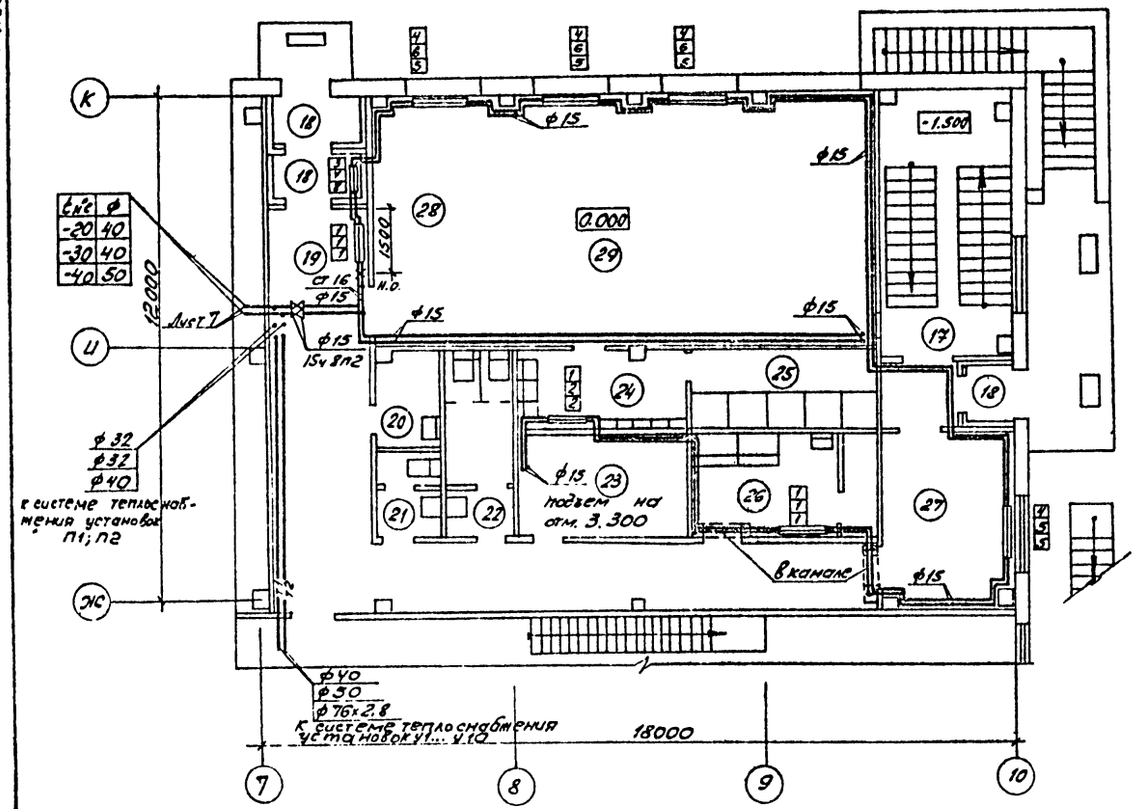

План на отм. +3.300

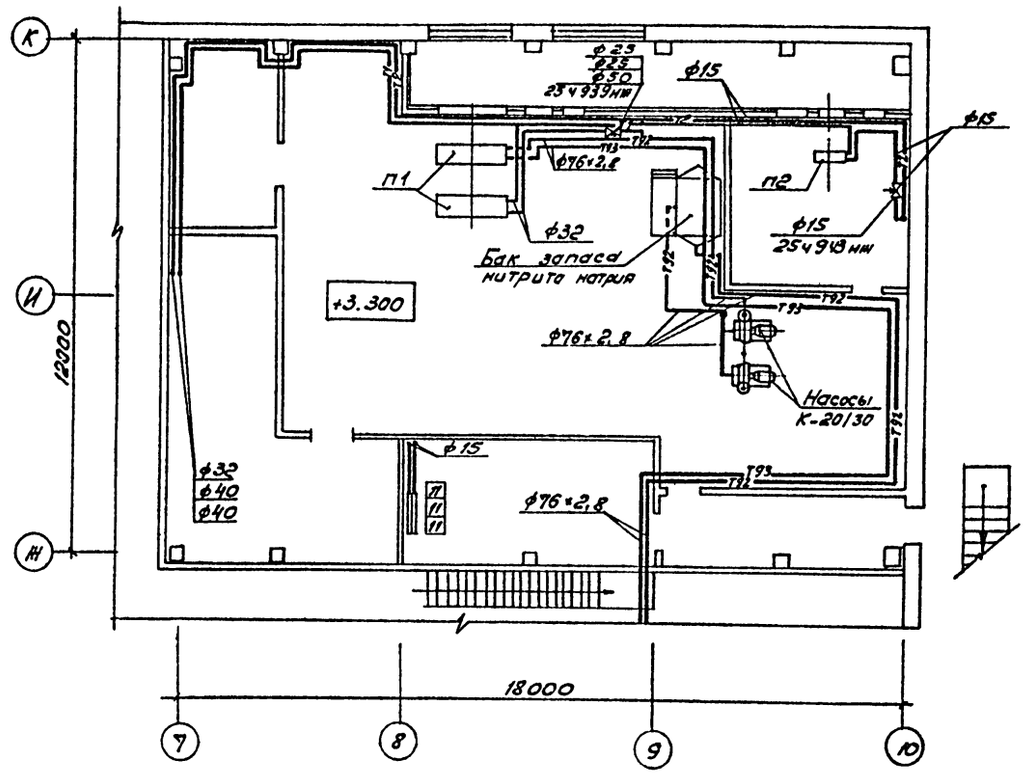

План на отм. -3.300

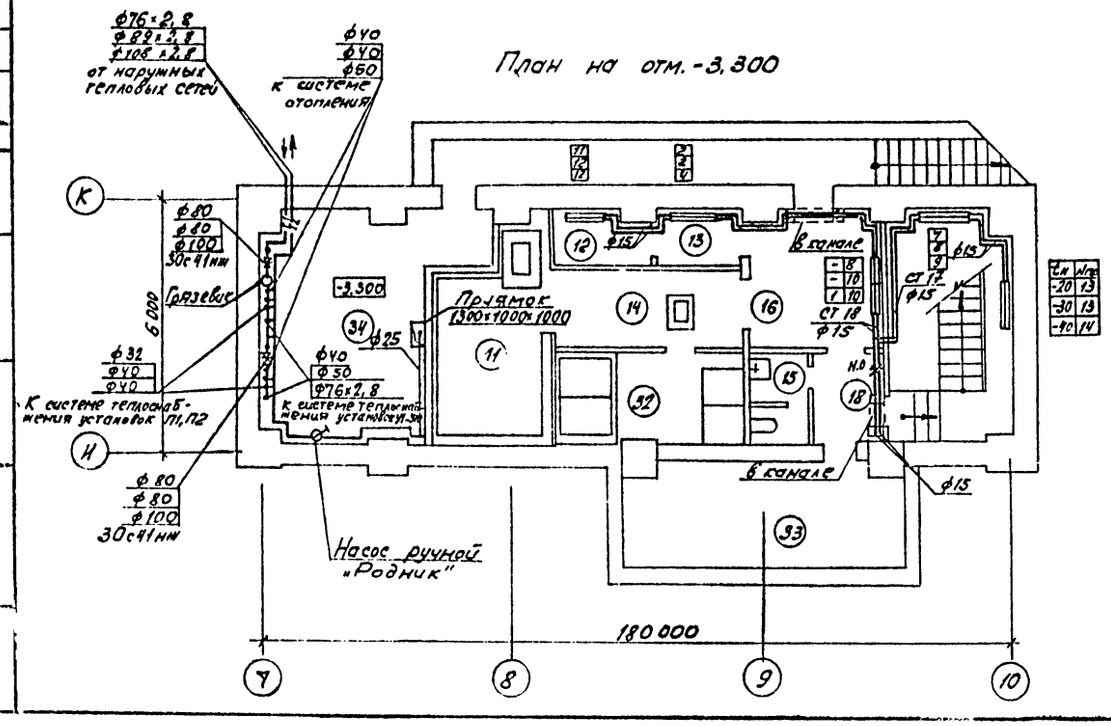

Таблица нагревательных приборов

N приборов по схеме	Наименование приборов	N приборов по схеме	Наименование приборов
1	КН20 - 0,7п	8	КН20-2,99п
2	КН20 - 1,15п	9	КН20 -3,22п
3	КН20 - 1,38п	10	КН20 -3,45п
4	КН20-1,61п	11	КН20 - 1,15к
5	КН20-2,07п	12	КН20- 1,38к
6	КН20-2,3п	13	КН20 -2,53к
7	КН20-2,53п	14	КН20-3,22к

Экспликация помещений смотри лист ОВ-10.

ГИП	Боярщинов		503 - 4 - 47. 87 ОВ
Нач.отд.	Вазикович		Профилакторий для постового обслуживания 300 грузовых автомобилей
Гл.спец.	Голубев		
Рук.гр.	Чистякова		Стадия РП · Лист 8 · Листов
Инжен.	Кимбаева		Отопление. Теплоснабжение. Планы на отм.-3.300, +3.300. Фрагмент плана № 1.
Привязан			ГИПРОАВТОТРАНС Новосибирский филиал
Инв. №			

Согласовано
Нач. отд. стр. Сидорова
Нач. отд. ТХ Архипов
Взам. инв. №
Подпись и дата
Инв. № подл.

Альбом II

Экспликация помещений

Номера по плану	Наименование помещений	Категория производства по взрывной взрывопожарной и пожарной опасности
1	Площадка отремонтированных деталей, узлов и агрегатов	Д/норм;
2	Промежуточная кладовая и ИРК	Д/норм.
3	Очистные сооружения	Д/норм.
4	Участок ремонта электрооборудования	Д/норм.
5	Участок ремонта топливной аппаратуры	В/п-I
6	Кладовая масел	В/п-I
7	Электрощитовая	
8	Участок углубленной диагностики	В/норм.
9	Участок ТО2 и ТР	В/норм.
10	Участок мойки и хранения деталей, узлов и агрегатов, ожидающих ремонта	Д/норм.

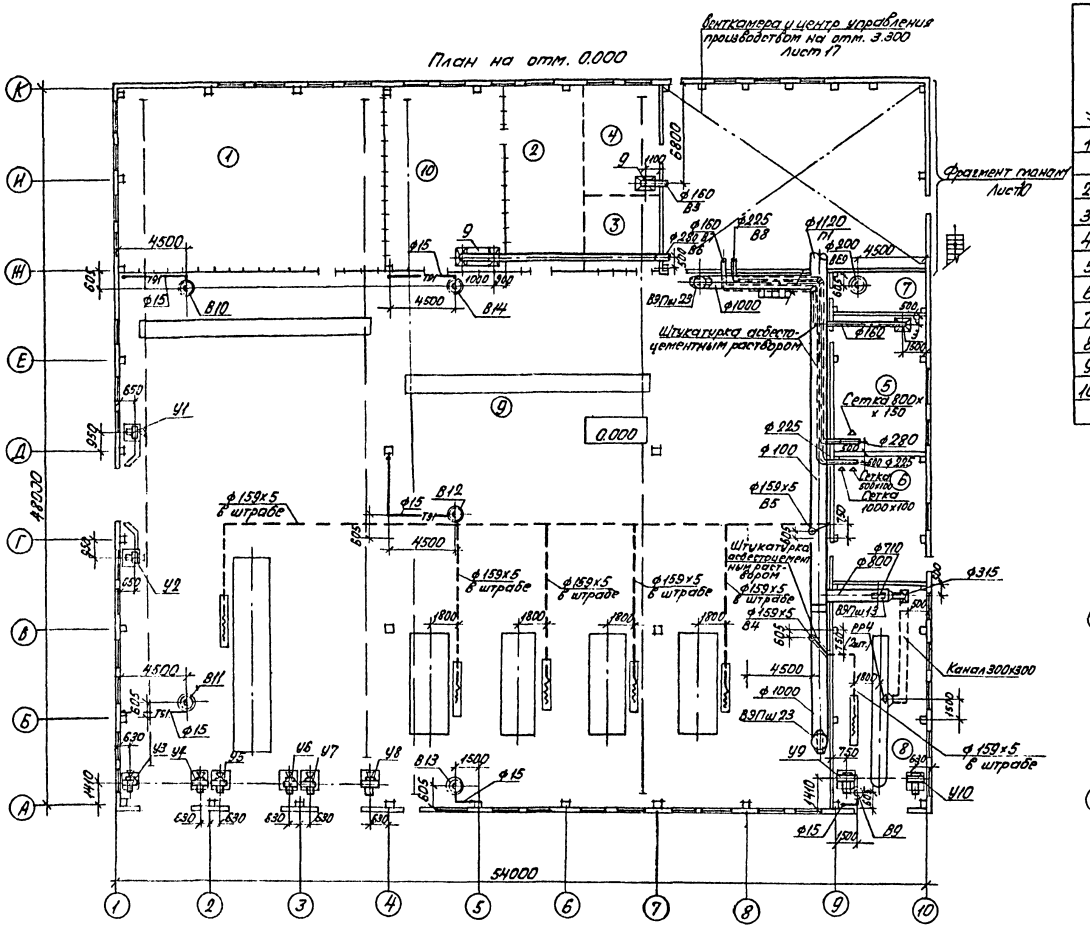

Элемент плана кровли

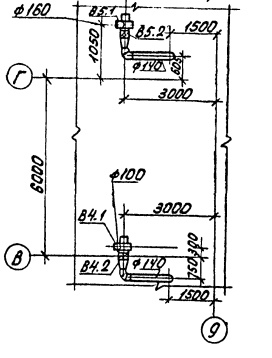

ГИП	Бояршинов		503-4-47. 87 - ОВ
Нач.отд.	Айзикович		Профилакторий для постового обслуживания 300 грузовых автомобилей
Гл.спец.	Голубев		
Рук.гр.	Чистякова		Стадия: РП; Лист: 9; Листов:
Ст.инж.	Павлова		Вентиляция. План на отм. 0.000 Установки систем В4; В5
Привязан			ГИПРОАВТОТРАНС Новосибирский филиал
Инв.№			

Альбом I

Фрагмент плана №1

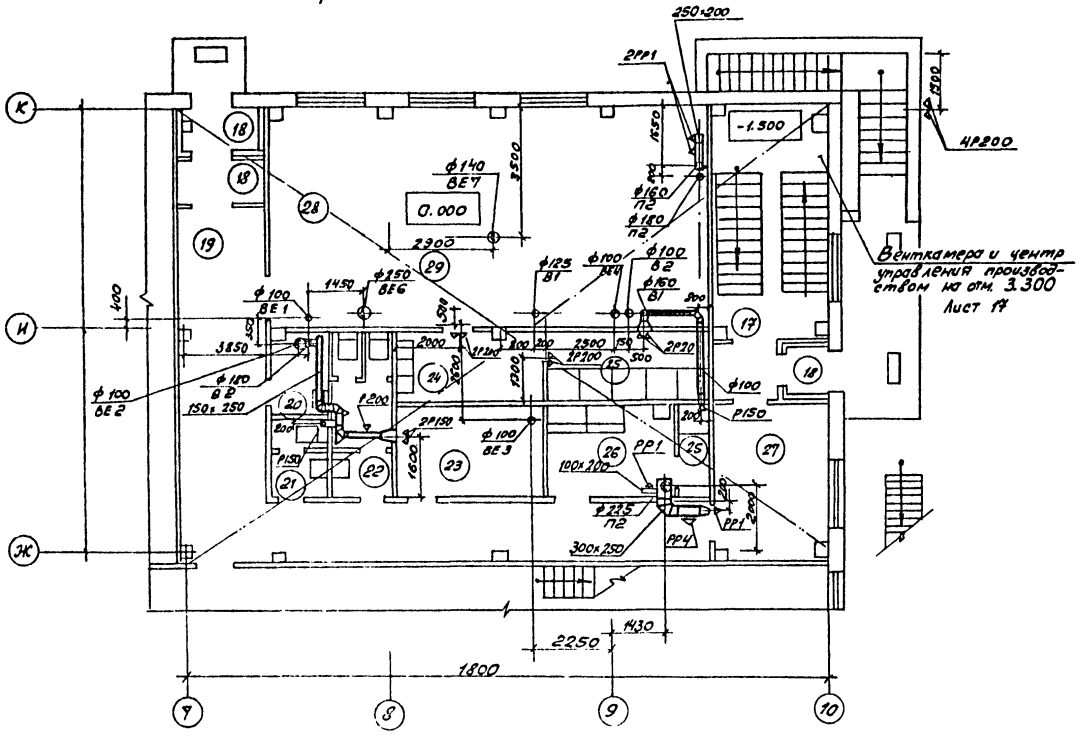

План на отм. -3.300

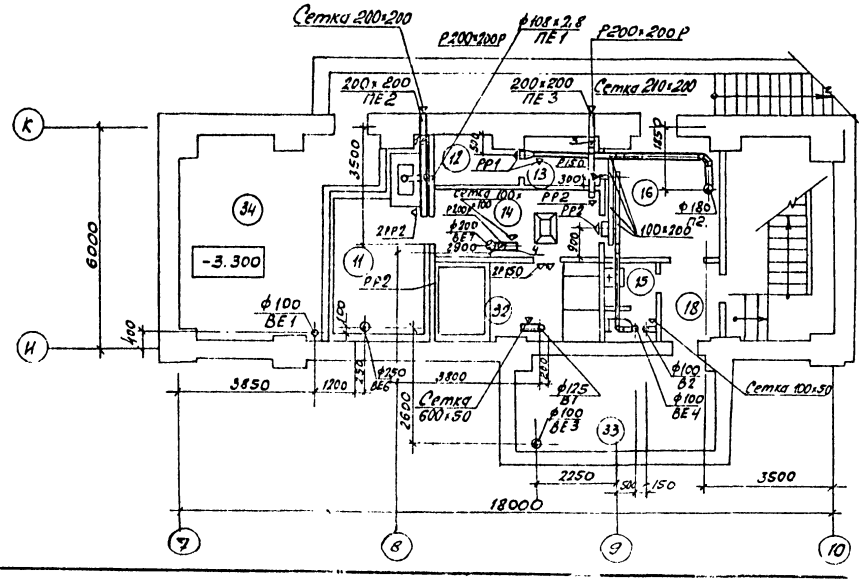

Экспликация помещений

Номера по плану	Наименование помещений
11	Камера сухого жара
12	Пункт управления
13	Служебная комната
14	Шлюз-предбанник
15	Уборная
16	Раздевальная
17	Лестничная клетка
18	Тамбуры
19	Коридор
20	Хозяйственная кладовая
21	Женская уборная
22	Мужская уборная
23	Курительная
24	Преддушевая
25	Душевые
26	Женский гардероб уличной, домашней и специальной одежды
27	Вестибюль
28	Место для глажения
29	Мужской гардероб уличной, домашней и специальной одежды
30	Центр управления производством
31	Венткамера
32	Душевая с ванной
33	Насосная
34	Индивидуальный тепловой пункт
35	Коридор
36	Воздухозаборная шахта

Заслонки 1, 2, 3, 4 в режиме ПРУ-открыты, в обычном режиме-закрыты

Согласовано

Инв. № подл.	Подпись и дата	Взам. инв. №	Нач. стр. отд.	Сидорова
			Нач. эл. отд.	Архипов

ГИП	Борщинов	
Нач. отд.	Айзикович	
Гл. спец.	Голубев	
Рук. гр.	Чистякова	
Ст. инж.	Павлова	

503-4-47-87-ОВ

Профилакторий для постового обслуживания 300 грузовых автомобилей

Стадия	Лист	Листов
РП	10	

Вентиляция. План на отм. -3.300. Фрагмент №1

ГИПРОАВТОТРАНС

Привязан

Инв. №

Система отопления

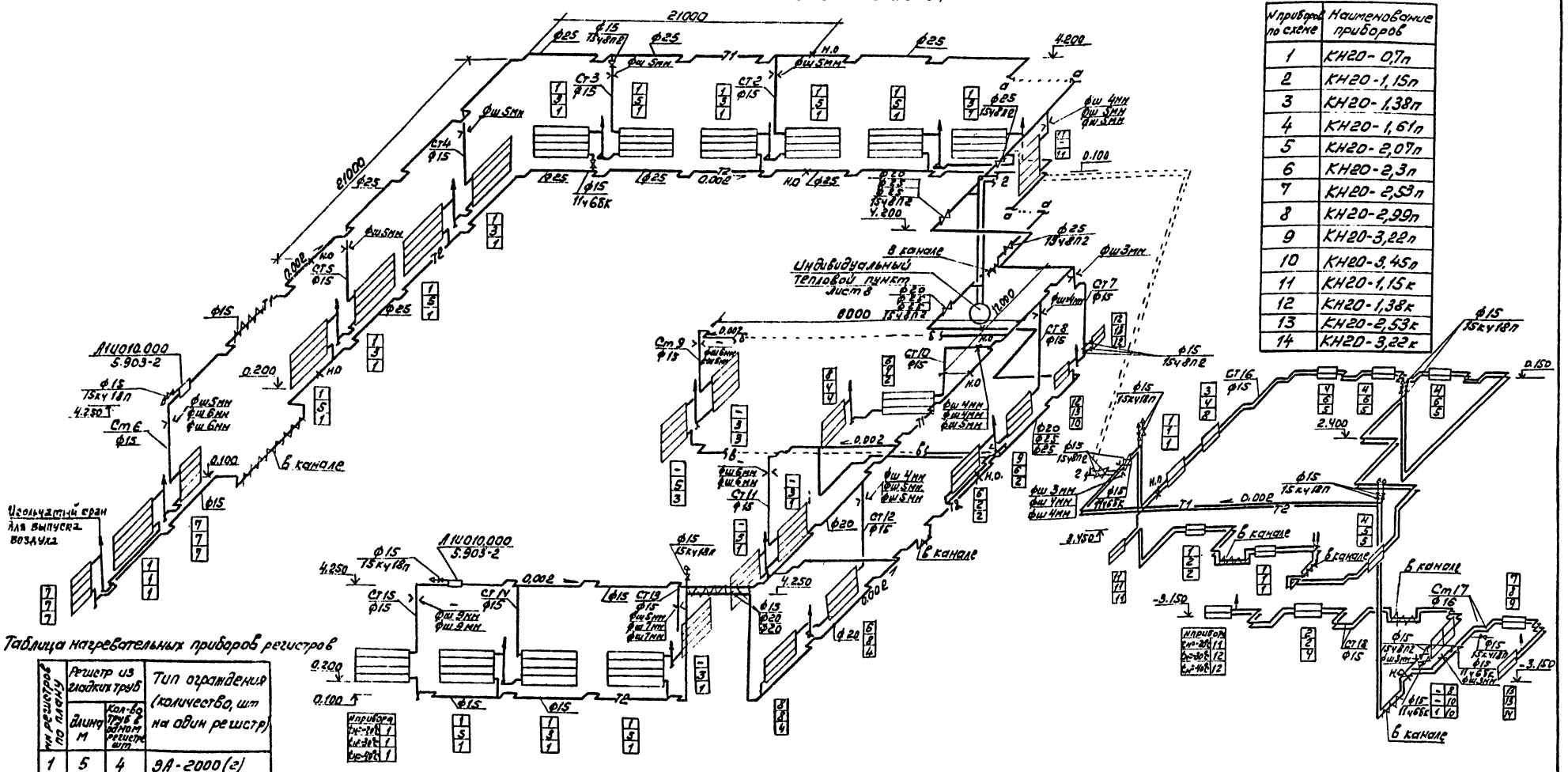
21000
Ф25
Ф15 15кч8п2
Ст3 Ф15
Ст2 Ф15
Ст4 Ф15
Ст5 Ф15
Ст6 Ф15
Ст7 Ф15
Ст8 Ф15
Ст9 Ф15
Ст10 Ф15
Ст11 Ф15
Ст12 Ф15
Ст13 Ф15
Ст14 Ф15
Ст15 Ф15
Ст16 Ф15
Ст17 Ф15
Ст18 Ф15
Ф15 15кч18п
Ф15 15кч18п2
Ф15 11ч65к
Ф20 15кч8п2
Ф25 15кч8п2
Ф25 13кч8п2
Ф25 15кч18п2
Ф25 15кч18п
Ф25 11ч65к
Ф25 13кч18п2
Ф25 13кч18п

Альбом II

Система теплоснабжения установок П1, П2

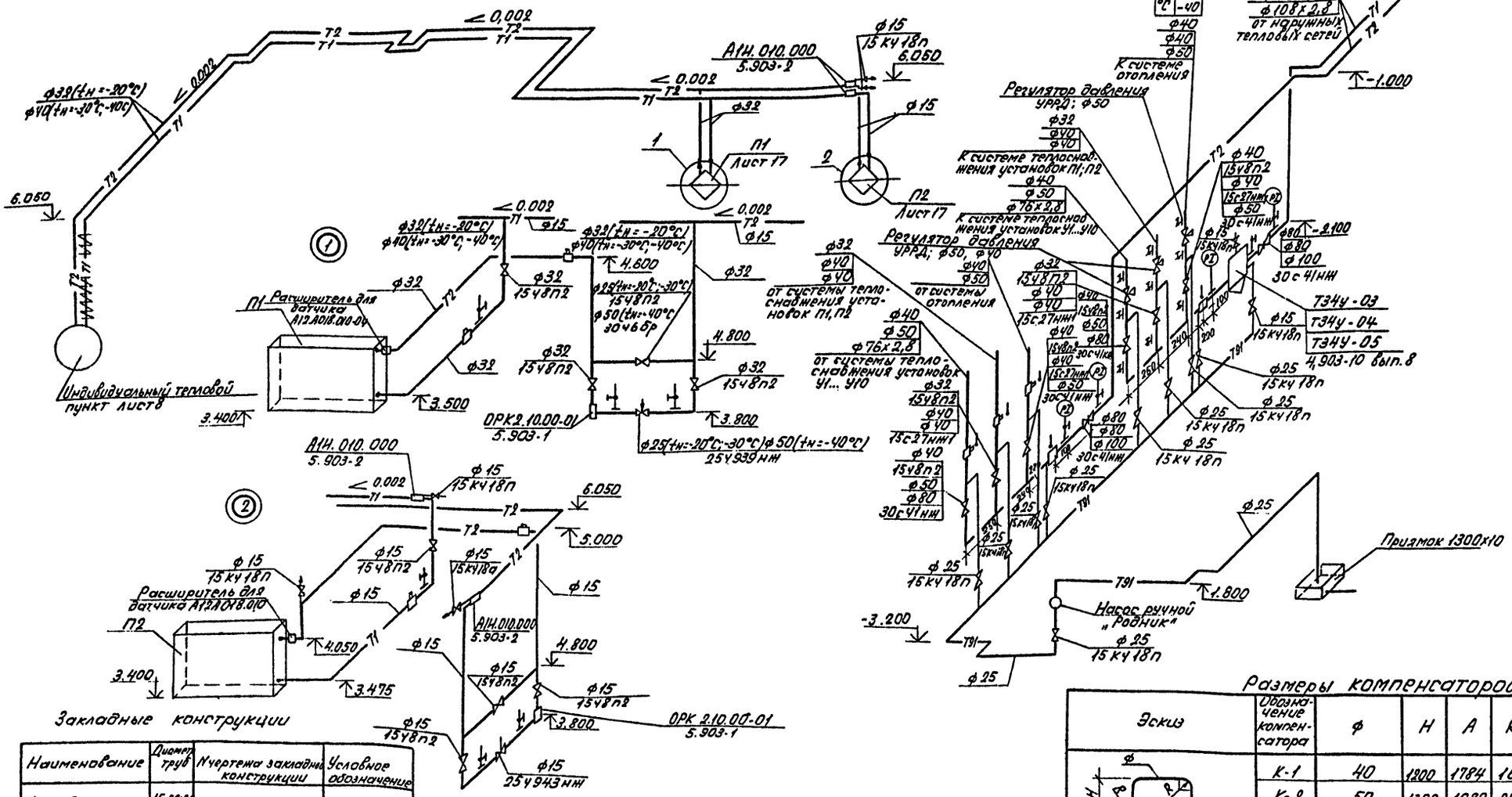

Закладные конструкции

Наименование	Диаметр труб	N чертежа закладной конструкции	Условное обозначение
Штуцер для манометра 1" - 100 с контрольным краном 14М1	15; 20; 25; 32; 40; 50; 76х2,8	3К4-46-70	
Расширитель для термометра	15	62-3К4-2-75	
	20	63-3К4-2-75	
	25	64-3К4-2-75	
	32	65-3К4-2-75	
	40	3-3К4-3-75	
	50	8-3К4-3-75	
Бобышка для термометра	76х2,8	10-3К4-1-75	

Размеры компенсаторов, мм

Эскиз	Обозначение компенсатора	ф	H	A	R	Компенсир. способность	Кол.
	К-1	40	1200	1784	160	75	2
	К-2	50	1300	1980	200	75	2
	К-3	20	775	1189	80	50	2
	К-4	25	840	1308	100	50	2

ГИП	Бояршинов	
Нач. отд.	Айзикович	
Гл. спец.	Голубев	
Рук. гр.	Чистякова	
Ст. инж.	Павлова	

Привязан

Инв. №

503-4-47.87-08

Профилакторий для постового обслуживания 300 грузовых автомобилей

Стадия	Лист	Листов
РП	12	

Схема системы теплоснабжения установок П1; П2; Узлы 1; 2. Индивидуальный тепловой пункт

ГИПРОПОТОТРАНС Новосибирский филиал

Инв. № подл. | Подпись и дата | Взам. инв. №

Альбом II

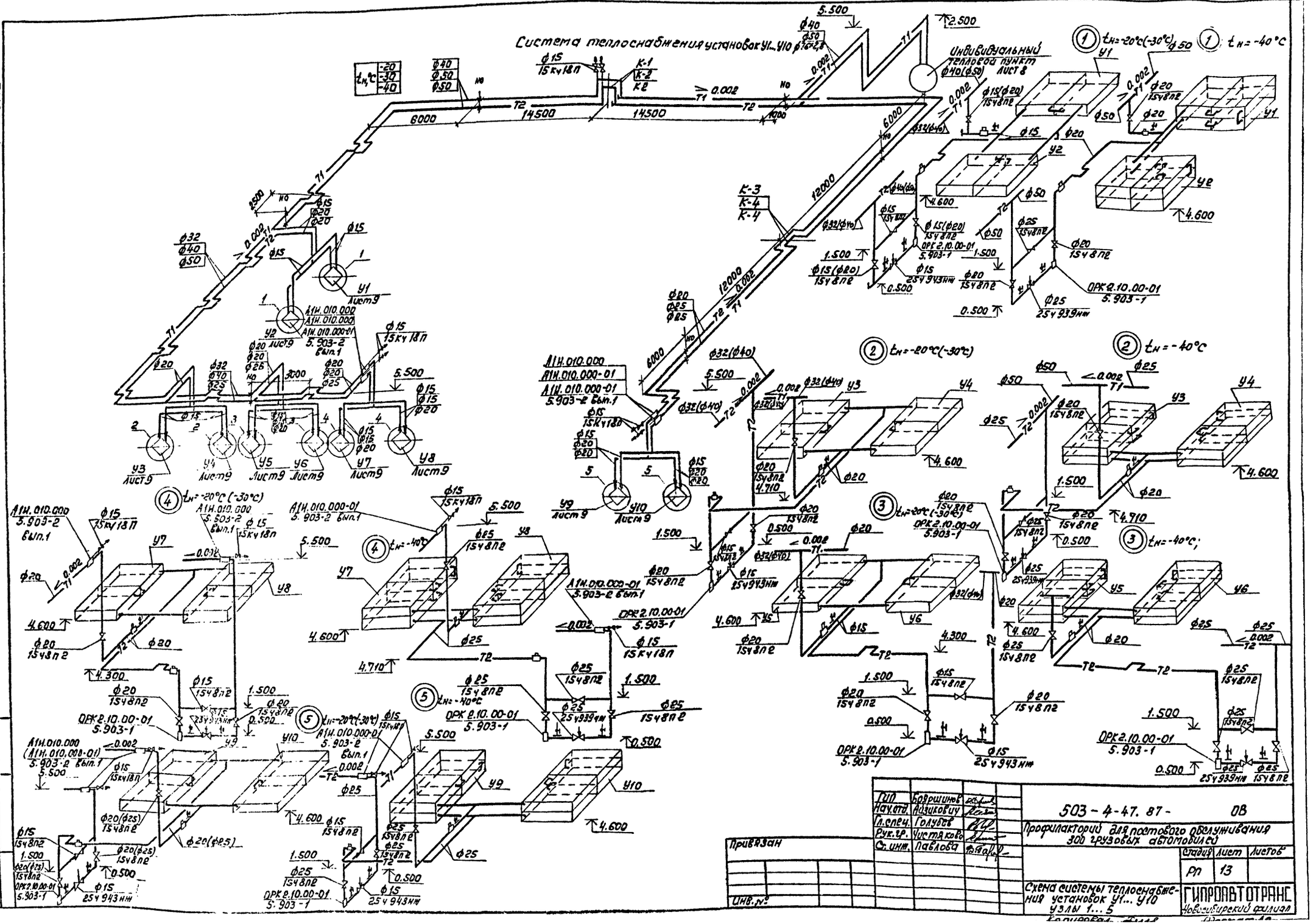
Система теплоснабжения установок У1...У10
Индивидуальный тепловой пункт
Лист 8
$t_н$=-20°С(-30°С)
$t_н$=-40°С
ОРК 2.10.00-01
5.903-1
А1Н.010.000
А1Н.010.000-01
5.903-2 вып.1
Лист 9
Привязан
Инв. №
Подпись и дата
Взам. инв. №
ГИП Бояршинов
Нач.отд. Айзикович
Гл.спец. Голубев
Рук.гр. Чистяково
Ст.инж. Павлова
503-4-47.87-ОВ
Профилакторий для постового обслуживания 300 грузовых автомобилей
Стадия Лист Листов
РП 13
Схема системы теплоснабжения установок У1... У10 узлы 1...5
ГИПРОАВТОТРАНС
Новосибирский филиал

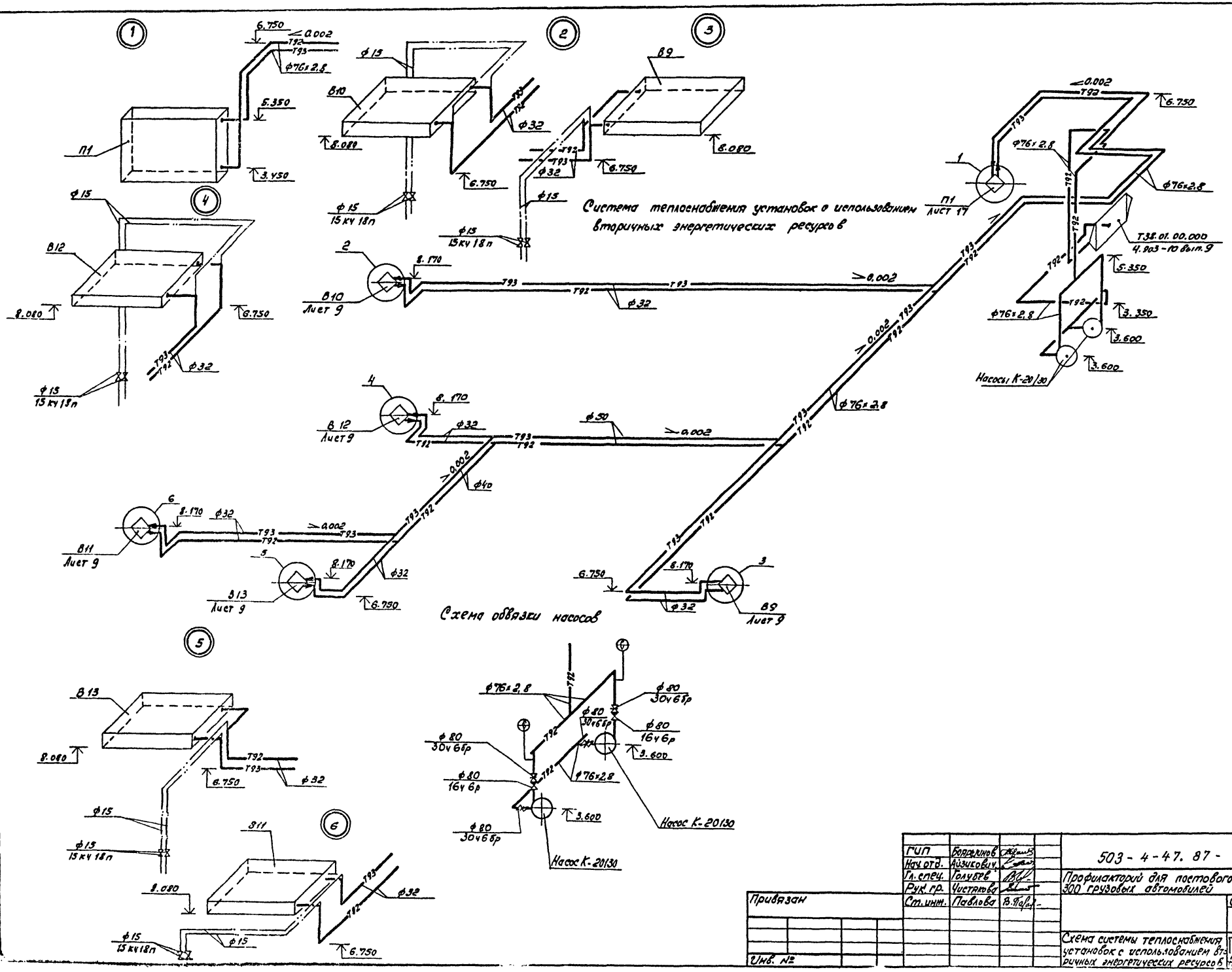

ГИП	Бородулин			503-4-47.87-ОВ	
Нач.отд.	Айзикович			Профилакторий для постового обслуживания 300 грузовых автомобилей	
Гл.спец.	Голубев				Стадия: РП; Лист: 14; Листов:
Рук.гр.	Чистякова			Схема системы теплоснабжения установок с использованием вторичных энергетических ресурсов	ГИПРОАВТОТРАНС Новосибирский филиал
Ст.инж.	Павлова				

Привязан

Инв. №

Инв. № подл. | Подпись и дата | Взам. инв. №

Альбом II

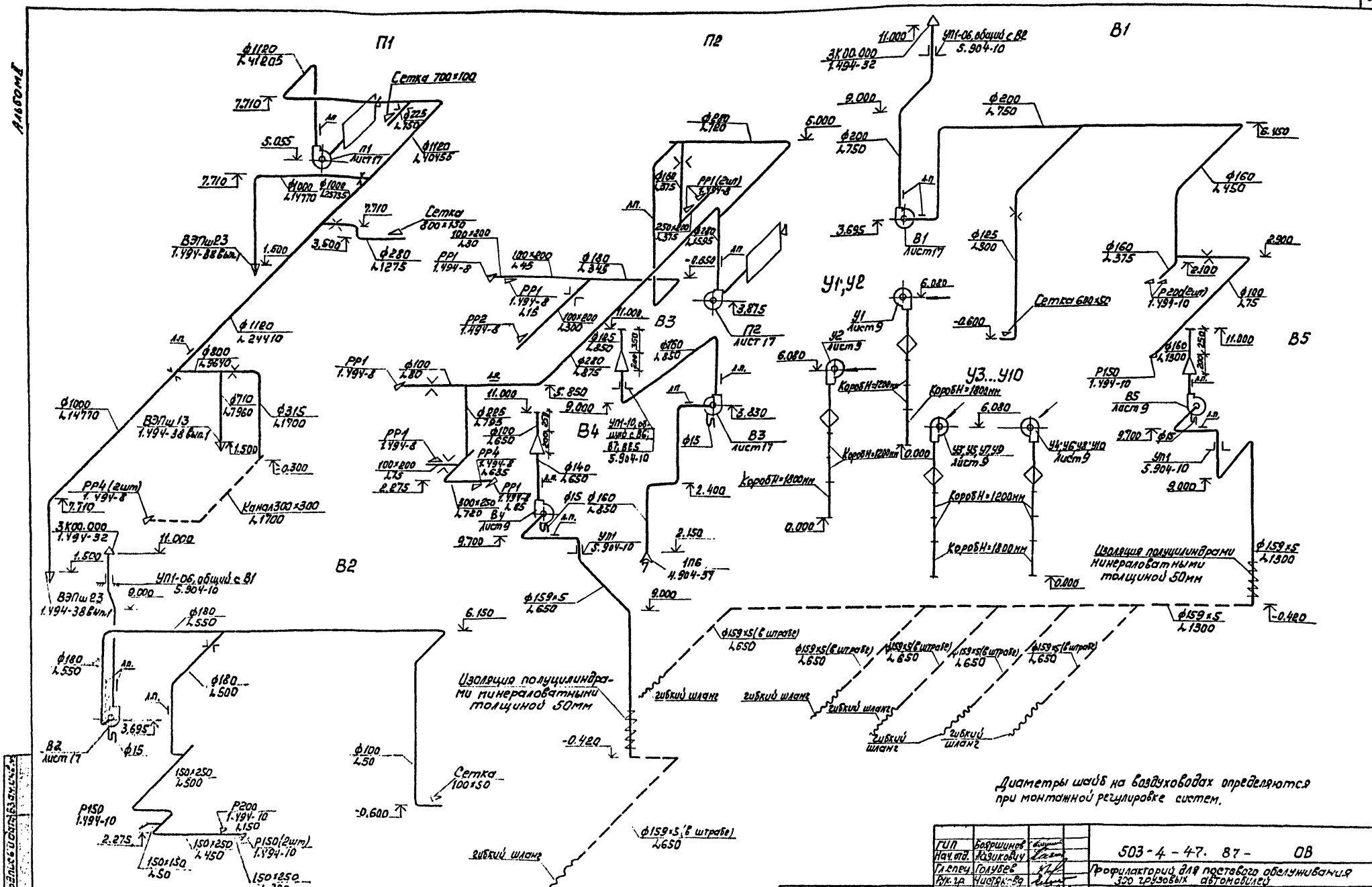

ГИП	Бояршинов		503-4-47. 87- ОВ
Нач. отд.	Лазикович		Профилакторий для постового обслуживания 300 грузовых автомобилей
Гл. спец.	Голубев		
Рук. гр.	Чистякова		Стадия: РП; Лист: 15; Листов:
Ст. инж.	Павлова		Схемы систем П1; П2; В1...В5 У1...У10
Привязан			ГИПРОАВТОТРАНС
Инв. №			

Копировал [illegible] Формат А2

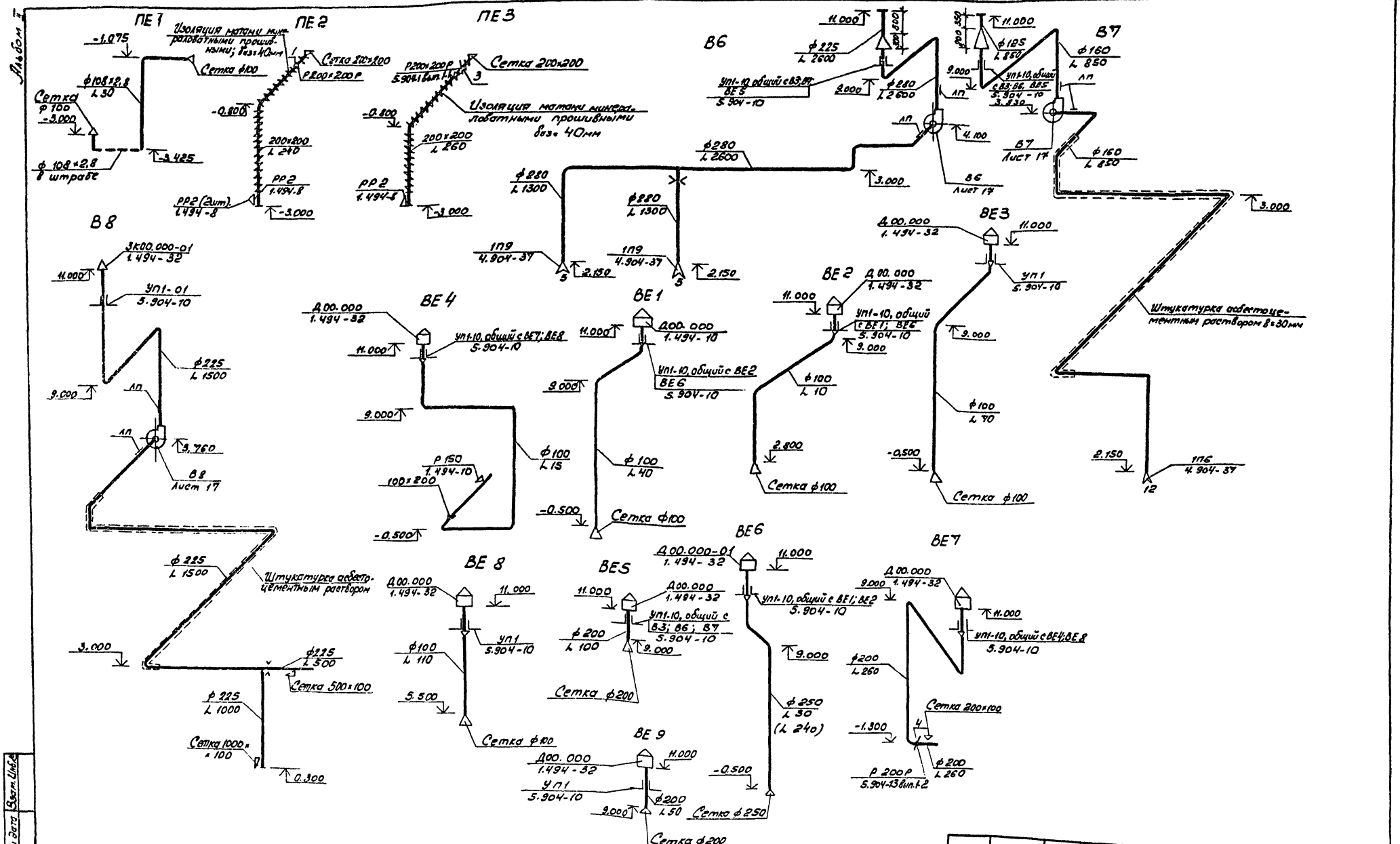

В скобках указан объем воздуха для режима ПРУ.
Системы ВЕ7 и ВЕ8 работают только в режиме ПРУ, в обычном режиме мы отключаются
Диаметры шайб на воздуховодах определяются при монтажной регулировке систем.
Заслонки 1, 2, 3, 4 в режиме противорадиационного укрытия - открыты, в режиме мирного времени - закрыты.

ГИП	Боршинов		503-4-47.87 ОВ
Нач.отд.	Лизикович		Профилакторий для постового обслуживания 300 грузовых автомобилей
Гл.спец.	Глубев		
Рук.гр.	Чистякова		
Ст.инж.	Павлова		

Стадия	Лист	Листов
РП	16	

Схемы систем П11...ПЕ4, В6...В8; ВЕ1...ВЕ10.

ГИПРОАВТОТРАНС Новосибирский

Привязан

Инв. №

Инв.№ подл. | Подпись и дата | Взам.инв.№

Альбом I

Разрез 1-1

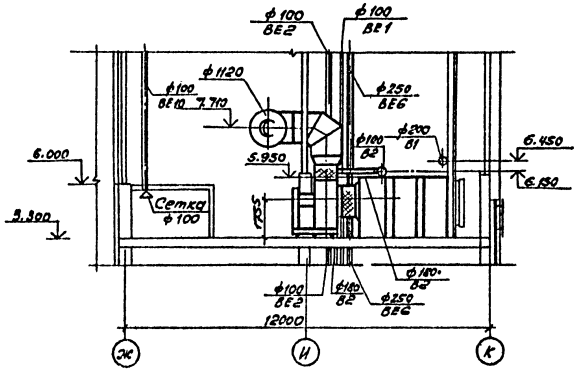

План

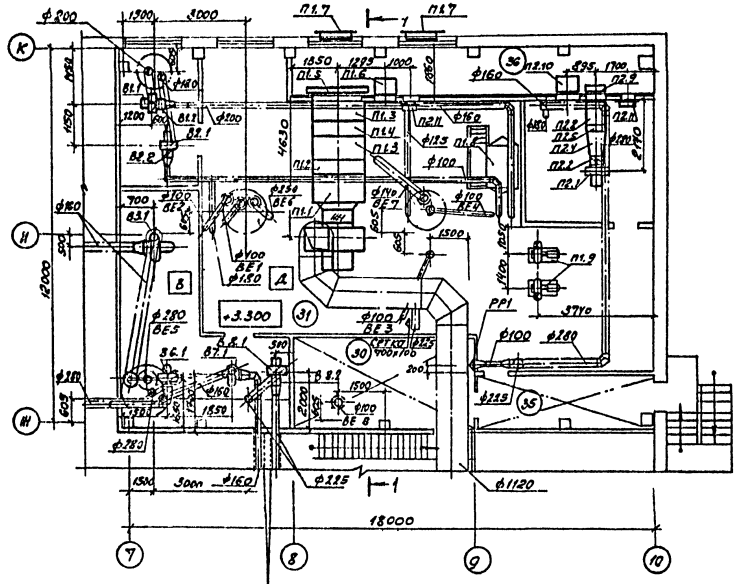

Штукатурка с асбестоцементным раствором

Марка, поз.	Обозначение	Наименование	Кол.	Масса ед., кг	Примечание
		П1/12ПК 40, левое исполнение			
П1.1	серия 5.904-12 вып.1-4	Секция соединительная А1А.183.000 с вентиляторной установкой А12,5-4 с гибкими вставками	1	1636	
П1.2	серия 5.904-12 вып. 1-18	Секция калориферная А1А 191.000-03 с калорифером КСк3-12.02(1шт.) для $t_{н.в.}$=-30°С	1	724	
		Кск4-12-02(1шт) для $t_{н.в.}$=-40°С	1	902	
П1.3	Серия 5.904-12, вып 1-31	Секция приемная А1А. 228.000 для $t_{н.в.}$=20°С(1шт)	2	244,5	
П1.4	Серия 5.904-12 вып.1-18	Секция калоферная А1А. 191.000-03 с калорифером КВБ12Б-П(1шт) для $t_{н.в.}$=-20°С	1	766	
		А1А.191.000-02 с калорифером КВС 12Б-П (1шт.) для $t_{н.в.}$=-30°С; -40°С;	1	627	
П1.5	Серия 5.904-12 вып.1-35	Установка утепленного клапана А14.н036.000-08	1	220.7	
П1.6	Серия 5.904-12.вып.1-35	Коробка для привода утепленной заслонки А3Д 121.000 (для $t_{н.в.}$=-40°С)	1	91.5	
П1.7	Серия 1.494-27 вып 6	Решетки воздухозаборные неповоротные наклонные СТО 150 × 580	36	1.13.	
П1.8	Серия 4.903-10 вып. 9	Бак запаса нитрита натрия Т38.01.00.000 для $t_{н.в.}$=-30°С, $t_{н.в.}$=-40°С	1	695,5	
П1.9		Насос консольный центробежный общего назначения-К20/30 с электродвигателем 4А100S2, мощность 4 кВт; частота вращения 2900 об/мин для $t_{н.в.}$=-30°С; -40°С;	2	92	

Экспликация помещений приведена на листе 10

ГИП	Бояринцев		503-4-47.87-ОВ
Нач. отд.	Ахлиманчи		Профилакторий для постового обслуживания 300 грузовых автомобилей
Гл. спец.	Голубев		
Рук. гр.	Чистякова		Стадия: РП; Лист: 17; Листов:
Ст. инж.	Павлова		Установки систем П1, П2, В1... В3, В6... В8.

ГПИ Продавтотранс Новосибирский филиал

Привязан

Инв. №

Согласовано

Инв. № подл. | Подпись и дата | Взам. инв. № | Инв. № дубл. | Подпись и дата

Альбом I

Начало

Марка, поз.	Обозначение	Наименование	Кол.	Масса ед., кг	Примечание
		П2 (индивидуальная)			
П2.1		Вентилятор радиальный			
		В-Ц4-70 № 4, исполнение 1,			
		диаметр колеса Д ном,			
		Пр0°, с виброизоляторами,			
		с электродвигателем			
		4А71В4У3, 1390 об/мин,			
		0,75 кВт	1	62,8	
П2.2	Серия 5.904-38	Вставка гибкая В.00.00-05	1	1,59	
П2.3	Серия 5.904-38	Вставка гибкая Н.00.00-05	1	1,34	
П2.4		Переход из тонколистовой			
		стали δ=1мм; по			
		ГОСТ 19903-74* с сечения			
		530×747 h на ф 400;			
		L=750мм	1	11,44	
П2.5		Калорифер стальной плас-			
		тинчатый КВС 6Б-П	1	55	
П2.6	Серия 1.494-25	Подставки под калори-			
		фер Н=100мм	4	0,8	
П2.7	Серия 5.904-13 вып. 1-1	Заслонка воздушная			
		унифицированная прямо-			
		угольного сечения			
		Р200×400Р	1	7	
П2.8		Переход из тонколистовой			
		стали δ=1мм; по			
		ГОСТ 19903-74* с сечения			
		530×747 h на сечение			
		600×1000 h; длиной 750мм	1	17,28	

Продолжение

Марка, поз.	Обозначение	Наименование	Кол.	Масса ед., кг	Примечание
П2.9		Заслонка воздушная			
		утепленная КВУ(ст)100.Н2 с электро-			
		приводом НЗО-1,6125-0,25М	1	63,7	
П2.10	Серия 5.904-12 вып. 1-35	Коробка для привода			
		утепленной заслонки			
		АЗД 121.000	1	91,5	
П2.11	Серия 5.904-4	Дверь герметическая			
		утепленная, Дуг 1,25×0,5	2	33,6	
		В1; В2; В4; В5			
В1.1		Вентилятор радиальный			
В2.1		В-Ц4-70 № 2,5, исполнение 1,			
В4.1		диаметр колеса 1,1 Д ном;			
В5.1		с виброизоляторами,			
		с электродвигателем			
		4А56А4; 1375 об/мин; 0,12 кВт			
		положение вентилятора			
		10°(3шт) Пр0°(1шт)	4	26,2	
В1.2; В2.2	Серия 5.904-38	Вставка гибкая В.00.00-03	4	0,91	
В4.2; В5.2					
В1.3; В2.3	Серия 5.904-38	Вставка гибкая Н.00.00-03	4	0,86	
В4.3; В5.3					
		В3; В7			
В3.1; В7.1		Вентилятор радиальный			
		В-Ц4-76 № 3К, исполнение 1			
		диаметр колеса Д ном;			
		10°(1шт); Пр0°(1шт) с вибро-			
		изоляторами, пластмассо-			
		вый, с электродвигате-			
		лем 4А63А4У3; 1380 об/мин; 0,25 кВт	2	43,3	

Окончание

Марка, поз.	Обозначение	Наименование	Кол.	Масса ед., кг	Примечание
		В6			
В6.1		Вентилятор радиальный			
		В-Ц4-76 № 5К, исполнение 1,			
		диаметр колеса Д ном, Л0°			
		с виброизоляторами, коррозион-			
		ностойкий, пластмассовый			
		с электродвигателем			
		4А100L6, 950 об/мин; 2, 2 кВт	1	137	
		В8			
В8.1		Вентилятор радиальный			
		В-Ц4-70 № 3,15, исполнение 1,			
		диаметр колеса 1,05 Д ном			
		10°, с виброизоляторами, с			
		электродвигателем 4А63В4У3,			
		1330 об/мин; 0,37 кВт	1	37,8	
В8.2	Серия 5.904-38	Вставка гибкая В.00.00-05	1	1,24	
В8.3	Серия 5.904-38	Вставка гибкая Н.00.00-07	1	1,14	

Инв. № подл. | Подпись и дата | Взам. инв. №

Привязан

Инв. №

ГИП	Боярщинов		
Нач. отд.	Авдиевич		
Гл. спец.	Голубев		
Рук. гр.	Чистякова		
Ст. инж.	Павлова		

503-4-47.87-ОВ

Профилакторий для постового обслуживания 300 грузовых автомобилей

Стадия	Лист	Листов
РП	18	

Спецификация отопительно-вентиляционных установок П2; В1...В8

ГИПРОАВТОТРАНС Новосибирский филиал

Общий вид

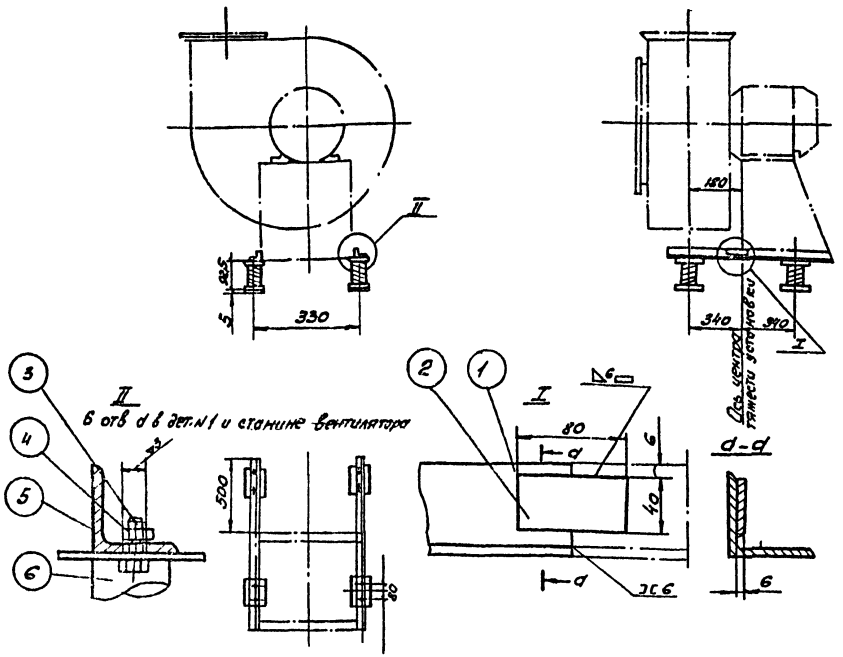

№ вентилятора					5К	3К
Тип электродвигателя					4А10	4А63А4У
Вес установки кг					106,42	60
Число оборотов вентилятора об/мин					950	1380
Частота собственных вертикальных колебаний Пв кол/мин					155	195
					6	7,2
Деформация виброизоляторов (в мм					37	24
Изделие				Обозн.	1Д049	1Д047
				Вес кг	6,42	2,96
№ п/п	Наименование	Кол.	Матер.	—	—	—
1	Уголок ГОСТ 8509-72*	2	Сталь Ст3	Обозн.	1Д049.1	1Д047.1
				Профиль и мм	50х50х5	40х40х5
					350	210
				Вес кг	(1,33) 2,66	(0,49) 0,98
2	Полоса 40х8 ГОСТ 103-76*	2	Сталь Ст3	Обозн.	—	—
				Вес кг	—	—
3	Болт ГОСТ 7798-70*	8	Сталь Ст3	Размер	М8х25	М8х25
				Вес кг	(0,016) 0,128	(0,016) 0,128
4	Гайка ГОСТ 5915-70*	8	Сталь Ст3	Размер	М8	М8
				Вес кг	(0,006) 0,048	(0,006) 0,048
5	Шайба пружинная ГОСТ 6402-70*	8	Сталь 65Г	Размер	8	8
				Вес кг	(0,001) 0,008	(0,001) 0,008
6	Виброизолятор	4	Разный	Обозн.	Д040	Д038
				Вес кг	(0,893) 3,572	(0,45) 1,8

1. Виброизоляторы крепить к перекрытию не требуется
2. В скобках в таблице показан вес одной детали, без скобки - общий вес.
3. При индустриальном изготовлении электросварка автоматическая в среде углекислого газа. Катет шва равен меньшей толщине свариваемого металла. При индивидуальном изготовлении, при невозможности осуществления сварки в среде углекислого газа, сварку производить по внутренней окружности труб, прерывистым швом. Общая длина шва не менее 0,3 окружности трубы.

ГИП	Борщинов		503-4-47.87- ОВ		
Нач. отд.	Абзиковин		Профилакторий для постового обслуживания 300 грузовых автомобилей		
Гл. спец.	Голубев				
Рук. гр.	Чистякова				
Ст. инж.	Павлова				
			Виброизолирующее основание под пластмассовый вентилятор	Стадия	Лист	Листов
				РП	19	
				ГИПРОАВТОТРАНС Новосибирский филиал		

Привязан

Инв. №

Инв. № подл. | Подпись и дата | Взам. инв. №

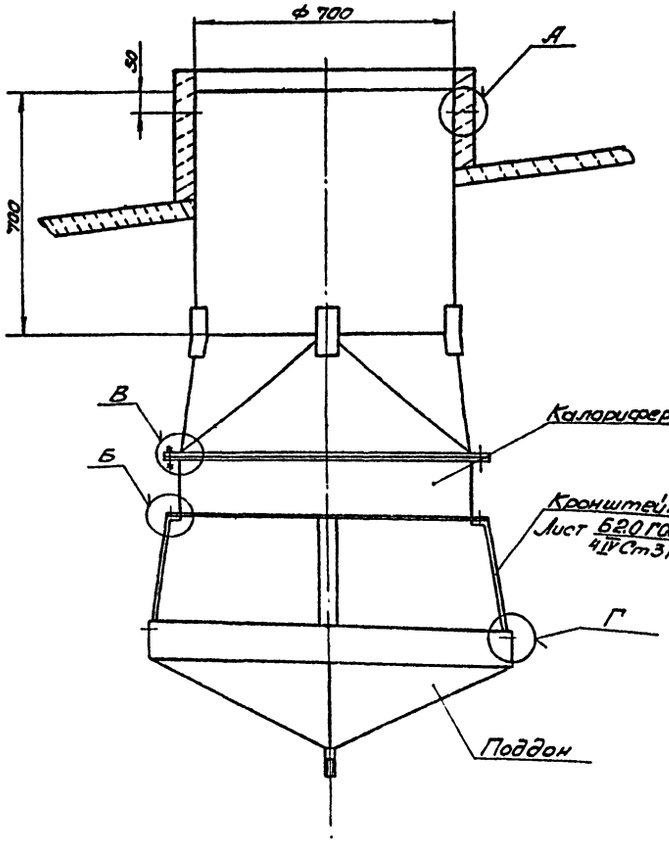

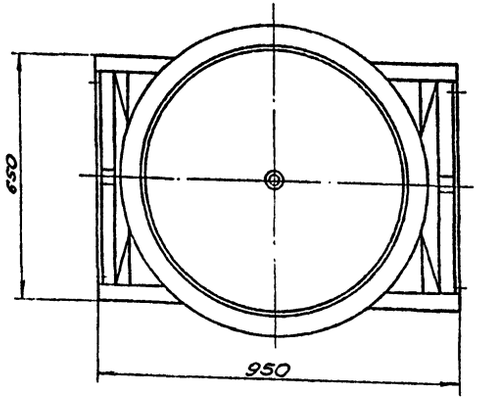

А
М1:1

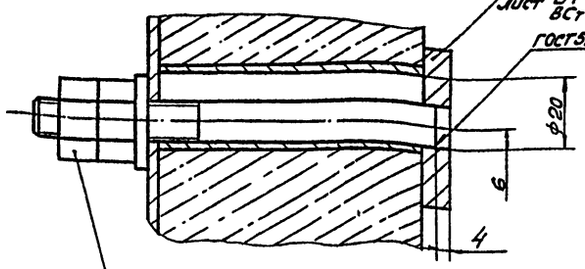

Гайка М10.5 ГОСТ 5915-70*
16 шт
Шайба 10.01.5 ГОСТ 11371-70*
8 шт
Шпилька (8 шт.)
Круг 810 ГОСТ 2590-71*
Ст3 ГОСТ 535-79*

Г
М1:1

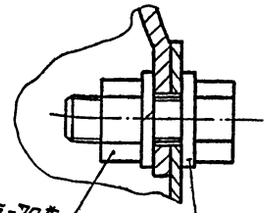

Гайка М10.5 ГОСТ 5915-70*
4 шт.
Болт М10х14.58 ГОСТ 7805-70*
4 шт
Шайба 10.65 ГОСТ 6402-70*
4 шт
Шайба 10.01.5 ГОСТ 11371-70*
4 шт

Б
М1:1

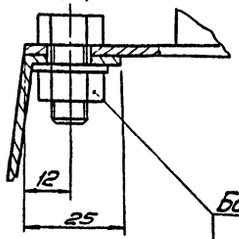

Болт М10х20.58 ГОСТ 7805-70*
6 шт.
Гайка М10.5 ГОСТ 5915-70*
6 шт.
Шайба 10.65Г ГОСТ 6402-70*
6 шт

В
М1:1

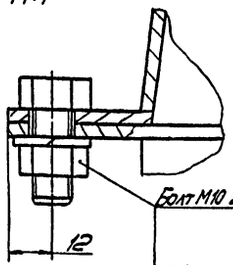

Болт М10 20.58 ГОСТ 7805-70*
4 шт
Гайка М10.5 ГОСТ 5915-70*
4 шт
Шайба 10.65 ГОСТ 6402-70*
4 шт

1. Сварные швы производить по ГОСТ 5264-80 по периметру прилегания деталей, катет шва равен наименьшей толщине свариваемых деталей
2. Покрытие: масляной краской за 1 раз

ГИП	Бородкин			503-4-47.87 - 08	
Нач. отд	Абашкович				
Гл. спец.	Голубев			Профилакторий для постового обслуживания 300 грузовых автомобилей	
Гл. спец.	Номин				
Рук. гр.	Чистякова				
Рук. гр.	Николаенко				Стадия: РП; Лист: 20; Листов:
Ст. инж.	Коневалова				
Привязан				Крепление калориферов систем В9... В13. Сборочный чертеж	ГИПРОАВТОТРАНС Новосибирский филиал
Инв. №					

Инв. № подл. | Подп. и дата | Взам. инв. №

Альбом II

Переход

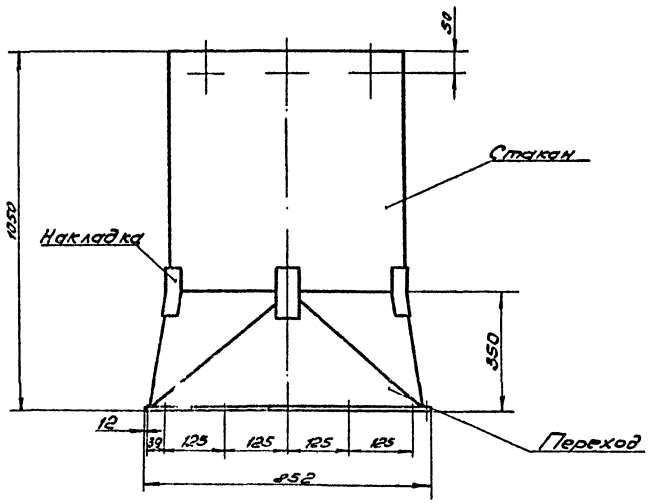

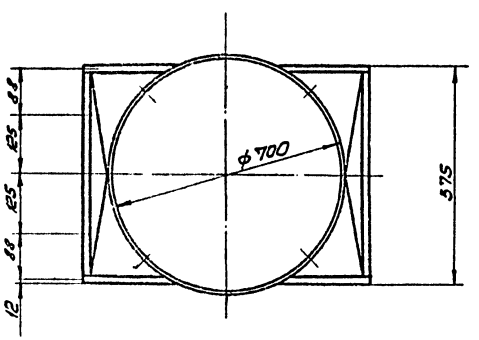

Поддон

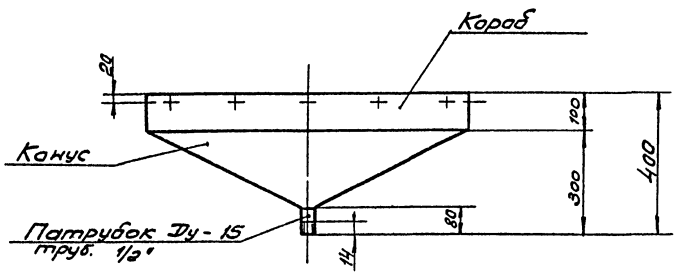

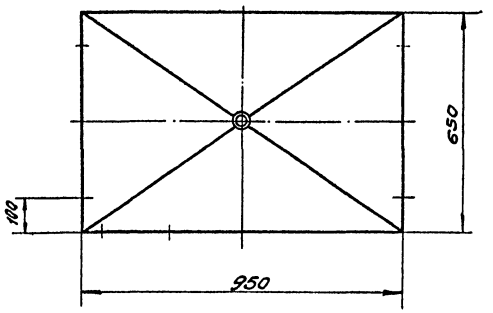

Переход изготовить из листовой стали ГОСТ 19903-74*, δ-3мм и окрасить масляной краской
Поддон изготовить из оцинкованной тонколистовой стали ГОСТ 19904-74* δ-1мм.

ГИП	Бояршинов		503-4-47.87-ОВ
Нач.отд.	Айзикович		Профилакторий для постового обслуживания 300 грузовых автомобилей
Гл.спец.	Голубев		
Гл.спец.	Ножин		
Рук.гр.	Чистякова		Стадия: РП; Лист: 21; Листов:
Рук.гр.	Николаенко		
Ст.инж.	Кожевникова		Переход, поддон
Привязан			ГИПРОАВТОТРАНС Новосибирский филиал
Инв. №			

Инв. № подл. | Подп. и дата | Взам. Инв. №

Альбом II

Ведомость рабочих чертежей основного комплекта

Лист	Наименование	Примечание
1	Общие данные (начало)	
2	Общие данные (окончание)	
3	План на отм. 0.000 с сетями водопровода и канализации	
4	План на отм. 0.000 с сетями водопровода и канализации. Вариант выпуска водостоков на рельеф	
5	Фрагмент 2. План на отм.-3.300 с сетями водопровода и канализации	
6	Схема системы В1	
7	Схемы систем К1, Т3, Т4	
8	Фрагмент 1. Схемы систем К9Н1, К9Н2, Р, СВ	
9	План кровли. Схемы системы К2	
10	Таблица колодцев. Схемы систем К4; К9; К3	
11	Колодец-гаситель напора 1, камера с фильтром	
12	Отстойный колодец с маслоуловителем	

Ведомость ссылочных и прилагаемых документов

Обозначение	Наименование	Примечание
	Ссылочные документы	
Серия 5.900-8, вып. I-IV	Внутреннее санитарно-техническое оборудование	
т.п. 901-09-11.84	Колодцы водопроводные	
т.п. 902-09-22.84	Колодцы канализационные	
Модель 9180 ГИАТ, г. Воронеж	Бадья	
Модель С-603 ГИАТ, г. Воронеж	Фильтр	
	Прилагаемые документы	
503-4-47.87 ВК, СО	Спецификация оборудования	Альбом IV
503-4-47.87 ВК, ВМ	Ведомость потребности в материалах	Альбом VI

Условные обозначения

—Р— Трубопровод реагента
—СВ— Трубопровод сжатого воздуха
[П] Щит с первичными средствами пожаротушения

Проект разработан в соответствии с действующими нормами и правилами и обеспечивает взрывобезопасность и пожаробезопасность при эксплуатации здания.

Главный инженер проекта [подпись] /Бояршинов/

Общие указания

1. Исходными данными для разработки рабочих чертежей является задание на проектирование
2. Расчет систем водопровода и канализации выполнен на основании строительных норм и правил: 2.04.01-85; 2-04.02-84; 2.04.03-85; СН 478-80.
3. Основные показатели по чертежам водопровода и канализации.

Наименование системы	Потребный напор на вводе, м/па	Расчетный расход				Установленная мощн. электродвигателей, кВт	Примечание
		м³/сут	м³/ч	л/с	при пожаре, л/с		
1. Водопровод хозяйственно-питьевой производственно-противопожарный	10/10·10⁴					0,18	
а. производственные нужды		3,19	0,25	0,069	—	—	
б. хозяйственно-питьевые нужды		1.97					
в. душевые нужды		8.00	4.88	2.17	0,57		
г. заполнение ванны		3.84	—	—	—	—	
д. пополнение ванны		3.84	0.96	0.27	—		
е. внутреннее пожаротушение	23/23·10⁴	—	—	—	10	—	
ж. наружное пожаротушение		—	—	—	20	—	
Всего:		20.84	6.09	2.51	30,67	—	
2. Горячее водоснабжение	10/10.10⁴	4,54	2,30	1,46	—	—	
3. Бытовая канализация		17,65	5,84	4,04	—	1,5	
4. Производственная канализация		2,92	—	—	—	1,1	
5. Внутренние водостоки		—	—	47,10	—		
6. Оборотное водоснабжение		2,50	2,50	0,69	—	1,5	

4. Монтаж внутренних санитарно-технических систем производить в соответствии со СНиП 3.05.01-85; СН478-80; СНиП 3.01.01-85; III-4-80; III-3-81.
5. Трубопроводы систем В1, Т3 проложить с уклоном 0.002 к водоразборным точкам и спускным кранам.
6. Системы В1, Т3, СВ выполнить из стальных водогазопроводных труб под накатку резьбы по ГОСТ 3262-75*. Системы К1, К3, К9 выполнить из пластмассовых канализационных труб по ГОСТ 22689.3-77 и асбестоцементных напорных труб по ГОСТ 539-80. Напорные трубопроводы систем К1, К3 выполнить из полиэтиленовых напорных труб по ГОСТ 80599-83.

Системы К9Н1, К9Н2, Р выполнить из напорных полиэтиленовых труб по ГОСТ 18599-83.
Систему К2 выполнить из асбестоцементных напорных труб по ГОСТ 539-80.
Систему К4 выполнить из чугунных напорных труб по ГОСТ 9583-75 и асбестоцементных напорных труб по ГОСТ 539-80.

8. Магистральные трубопроводы и стояки системы Т3 изолировать шнуром теплоизоляционным из минеральной ваты в оплетке из стеклянной и капроновой нити δ=30мм ТУ36-1695-73 (ф50мм) с покровным слоем из стеклопластика рулонного РСТ-х ТУ6-11-145-80 δ=2мм и равингом (жгутом) из стеклянных нитей δ=30мм ГОСТ 17139-79* (ф15-40мм) с покровным слоем из стеклопластика рулонного РСТ-х ТУ6-11-145-80 δ=2мм.
9. Емкость для лабомидосодержащих стоков изолировать матами минераловатными на синтетическом связующем δ=40мм.
10. Стальные трубопроводы окрасить краской ПФ-170.
11. Чугунные трубы окрасить битумным лаком БТ-577 за 2 раза.
12. Счетчик воды УВК-25 установлен для измерения потребностей в холодной воде Q=1,44 л/с; 2,55 м³/г.

Инв. №				Привязан	
ГИП	Бояршинов	[подпись]		503-4-47.87 - ВК	
Нач. отд.	Абзаковичч.	[подпись]		Профилакторий для постового обслуживания 300 грузовых автомобилей	
Гл. спец.	Кучумова	[подпись]	11.84		
Рук. гр.	Бульба	[подпись]			
Ст. инж.	Вертикова	[подпись]			
Н. контр.	Кучумова	[подпись]	11.84		
				Стадия: Рп; Лист: 1; Листов: 12	
				Общие данные (начало)	ГИПРОАВТОТРАНС Новосибирский филиал

Взам. инв. № | Подпись и дата | Инв. № подл.

Альбом II

Данные по производственному водопотреблению и водоотведению

№ потребителя по плану	Наименование потребителя	Количество потребителей	Количество часов работы в сутки	Водопотребление: Требования к качеству воды	Потребный напор у потребителя м	Режим водопотребления	Расход воды на одного потребителя м³/ч	Из водопровода м³/сут	Из водопровода м³/ч	Из водопровода л/с	Из оборотного водоснабжения м³/сут	Из оборотного водоснабжения м³/ч	Из оборотного водоснабжения л/с	Водоотведение: Характеристика сточных вод	Режим водоотведения	Сброс в канализацию м³/сут	Сброс в канализацию м³/ч	Сброс в канализацию л/с	Концентрация загрязнений сточных вод после локальных сооружений	Примечание
	Участок мойки и хранения деталей, узлов и агрегатов, ожидающих ремонта																			
9-1	Установка для мойки агрегатов	1	6	техническая	5	периодический 2 раза в месяц за 1 час	2,50	—	—	—	2,50	2,50	0,69	Лабомид 101-30 г/л, нефтепродукты-0,1 г/л взвешенные вещества-0,9 г/л	периодический	—	—	—	Лабомид 101-30 г/л; нефтепродукты-0,01 мг/л взвешенные вещества-2 мг/л	На очистные сооружения
						долив		0,25	0,25	0,069	—	—	—							
	Участок ремонта электрооборудования																			
9-2	Моечная установка с электроподогревом для мойки деталей электрооборудования ОРГ-4990 Б	1	3	техническая	5	периодический 1 раз в неделю за 15 мин		—	—	—	0,08*	—	—	Лабомид 101-20 г/л, нефтепродукты-0,01 г/л, взвешенные вещества-0,05 г/л	периодический	—	—	—	Лабомид 101-20 г/л, взвешенные вещества-2 мг/л, нефтепродукты-0,01 мг/л	— " —
						Промывка 1 раз в неделю		—	—	—	0,02*	—	—	Лабомид 101-2 г/л, нефтепродукты-0,01 г/л, взвешенные вещества-0,005 г/л					Лабомид-2 г/л, взвешенные вещества-2 мг/л нефтепродукты-0,01 мг/л	
						долив		0,01	—	—	—	—	—							
	Участок ремонта топливной аппаратуры																			
3-3	Моечная установка с электроподогревом для мойки деталей приборов питания ОРГ-4990 Б	1	3	техническая	5	периодический 1 раз в неделю за 15 мин		—	—	—	0,08*	—	—	Лабомид 101-20 г/л нефтепродукты-0,01 г/л, взвешенные вещества-0,05 г/л	периодический	—	—		Лабомид 101-20 г/л, нефтепродукты-0,01 мг/л взвешенные вещества-2 мг/л	— " —
						Промывка 1 раз в неделю		—	—	—	0,02*	—	—	Лабомид 101-2 г/л нефтепродукты-0,01 г/л, взвешенные вещества-0,005 г/л					Лабомид 101-2 г/л нефтепродукты-0,01 мг/л, взвешенные вещества-2 мг/л	
						долив		0,01	—	—	—	—	—							
	Мойка пола	1944 м²						2,92	—	—	—	—	—	Взвешенные вещества-60 мг/л		2,92	—	—	Взвешенные вещества-20 мг/л, нефтепродукты-4,4 мг/л	отстойный колодец с маслоуловителем, камера с фильтром
	Всего							3,19	0,25	0,069	2,50	2,50	0,69			2,92	—	—		

1. Расходы обозначенные знаком * не совпадают с часом максимального водопотребления и не входят в расчетный расход.

ГИП	Бояршинов		503-4-47.87 - ВК
Нач.отд.	Лизикович		Профилакторий для постового обслуживания 300 грузовых автомобилей
Гл.спец.	Кучумова		
Рук.гр.	Бульба		
Ст.инж.	Вертикова		

Стадия: РП | Лист: 2 | Листов:

Общие данные (окончание)

ГИПРОАВТОТРАНС Новосибирский филиал

Привязан

Инв. №

Инв. № подл. | Подпись и дата | Взам. инв. №

Копировал [illegible] Формат [illegible]

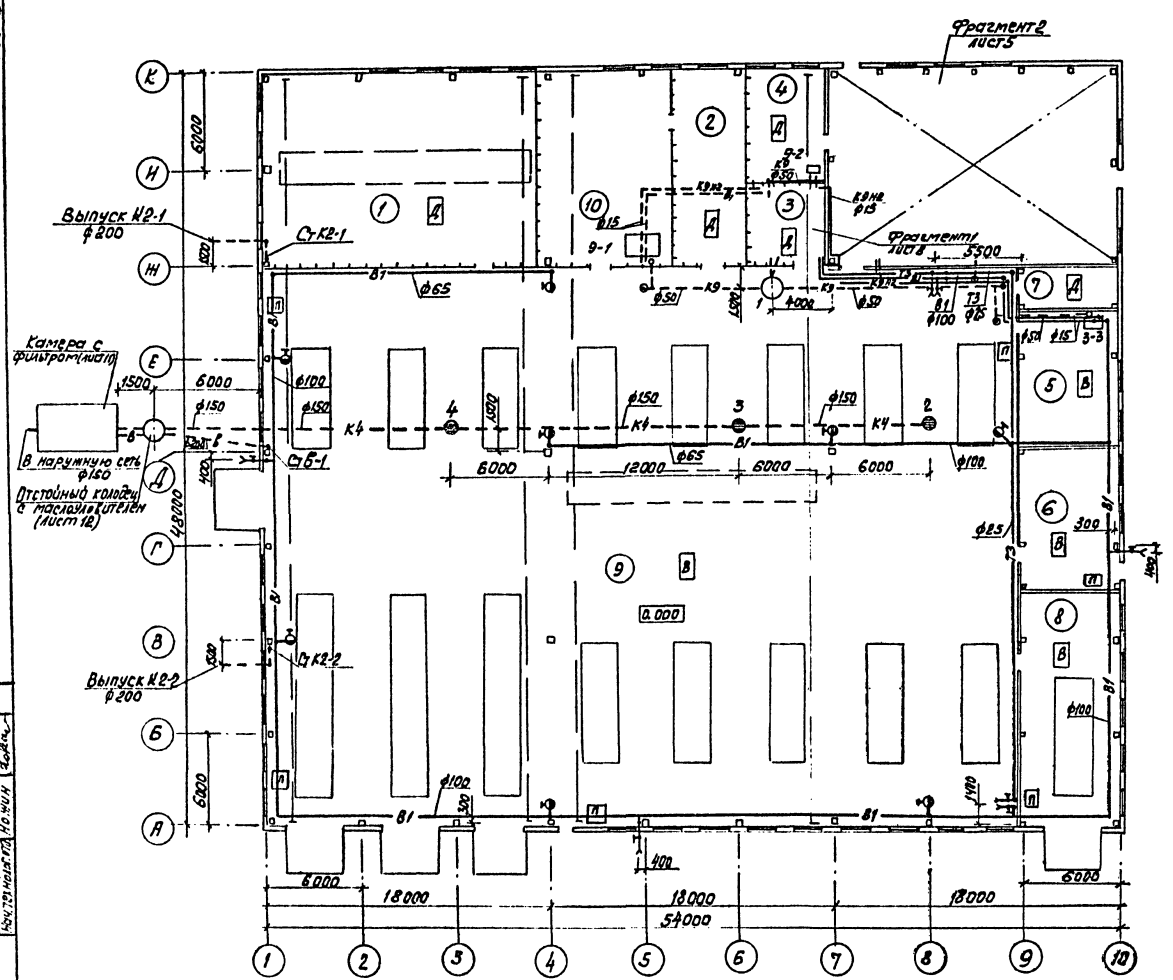

Экспликация помещений

№ по плану	Наименование
1	Площадка отремонтированных деталей, узлов и агрегатов
2	Промежуточная кладовая и УРК
3	Очистные сооружения
4	Участок ремонта электрооборудования
5	Участок ремонта топливной аппаратуры
6	Кладовая масел
7	Электрощитовая
8	Участок углубленной диагностики
9	Участок ТО-2 и ТР
10	Участок мойки и хранения деталей, узлов и агрегатов, ожидающих ремонта

Экспликация технологического оборудования

№ по плану	Наименование
9-1	Установка для мойки агрегатов
9-2, 3-3	Моечная установка с электроподогревом для мойки деталей электрооборудования и приборов питания ОРГ-4990Б

ГИП	Боршинов		503-4-47.87 ВК		
Нач. отд	Азыкович		Профилакторий для постового обслуживания 300 грузовых автомобилей		
Гл. спец.	Кучумова				
Рук. гр	Булева			Стадия	Лист	Листов
Ст. инж.	Вертикова			РП	3	
Привязан			План на отм. 0.000 с сетями водопровода и канализации	ГИПРОАВТОТРАНС Новосибирский филиал	
Инв. №					

Копировал

Формат А2

Альбом II

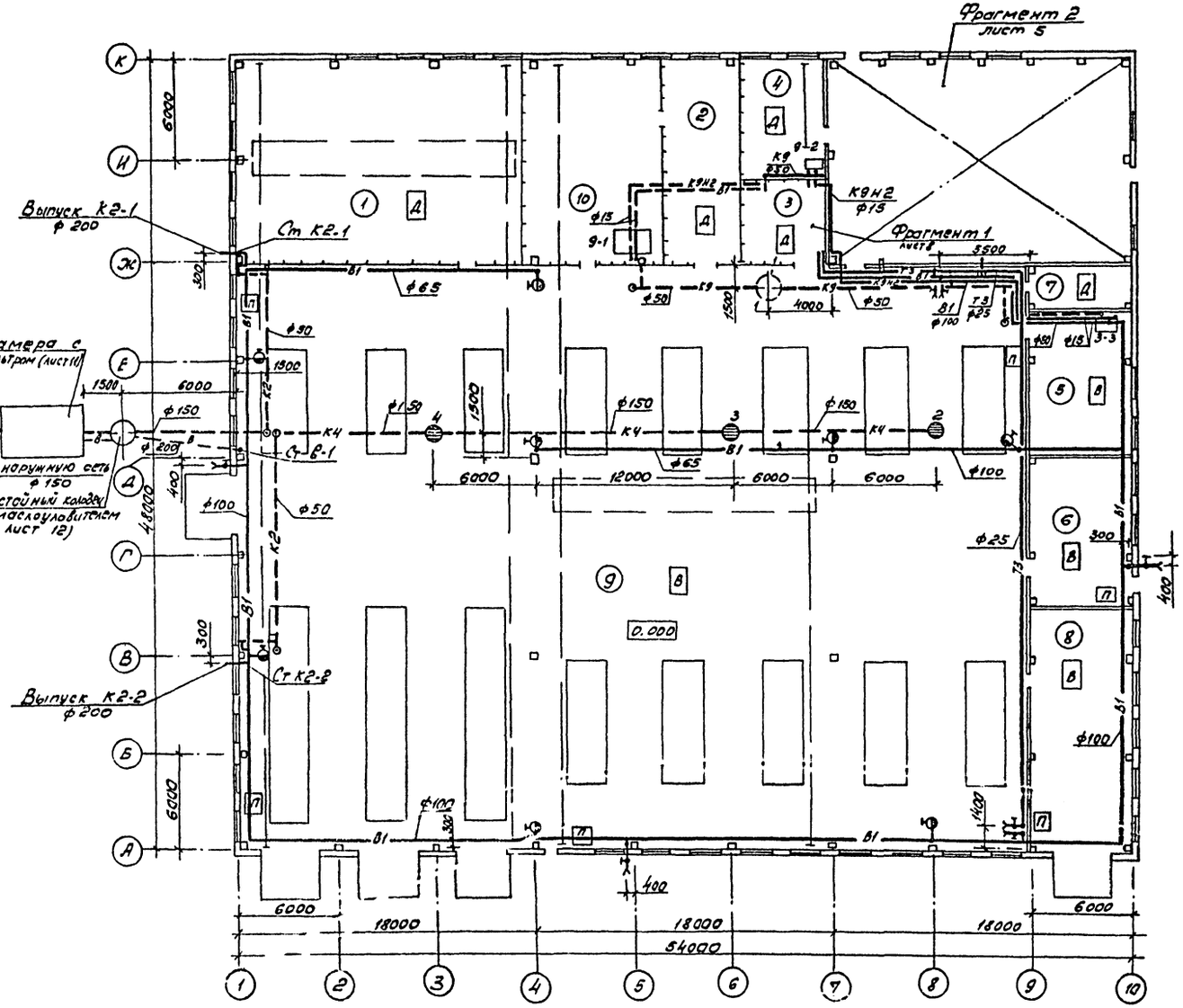

Экспликация помещений

№ по плану	Наименование
1	Площадка отремонтированных деталей, узлов и агрегатов
2	Промкладовая и ИРК
3	Очистные сооружения
4	Участок ремонта электрооборудования
5	Участок ремонта топливной аппаратуры
6	Кладовая масел
7	Электрощитовая
8	Участок углубленной диагностики
9	Участок ТО-2 и ТР
10	Участок мойки и хранения деталей, узлов и агрегатов, ожидающих ремонта

ГИП	Бояршинов		
Нач.отд.	Айзикович		
Гл.спец.	Кучумова		
	Бульба		
Ст.инж.	[illegible]тикова		

503-4-47-87 - ВК

Профилакторий для постового обслуживания 300 грузовых автомобилей

Стадия	Лист	Листов
РП	4	

План на отм. 0.000 с сетями водопровода и канализации. Вариант выпуска водостоков на рельеф

ГИПРОАВТОТРАНС Новосибирский филиал

Привязан

Инв. №

Согласовано

Взам. инв. №

Подпись и дата

Альбом I

Фрагмент 2

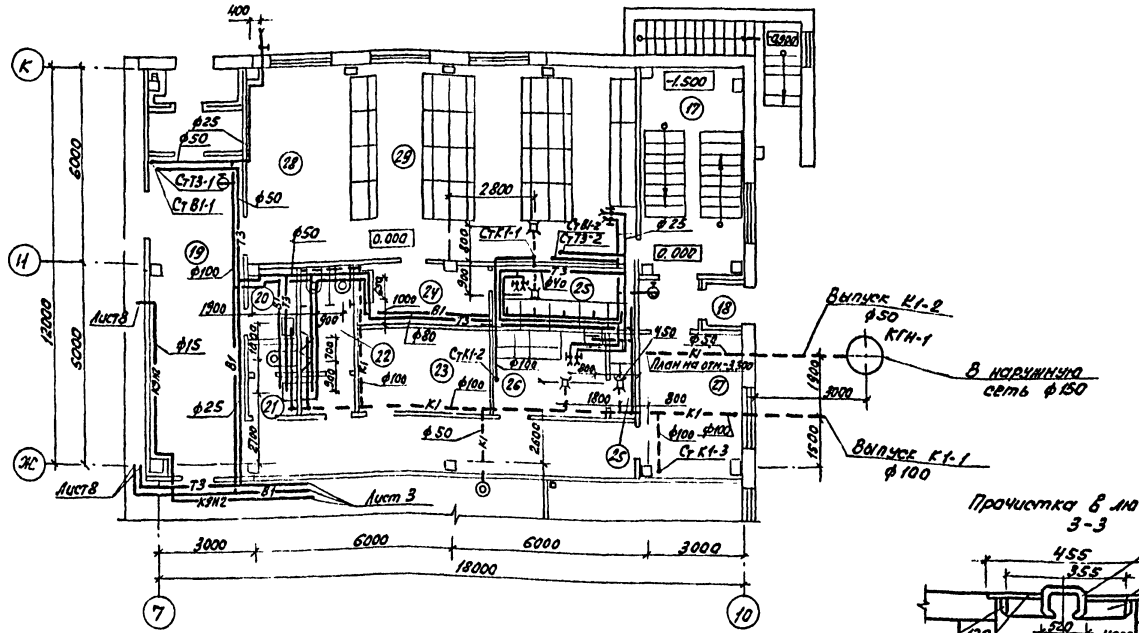

План на отм. -3.300

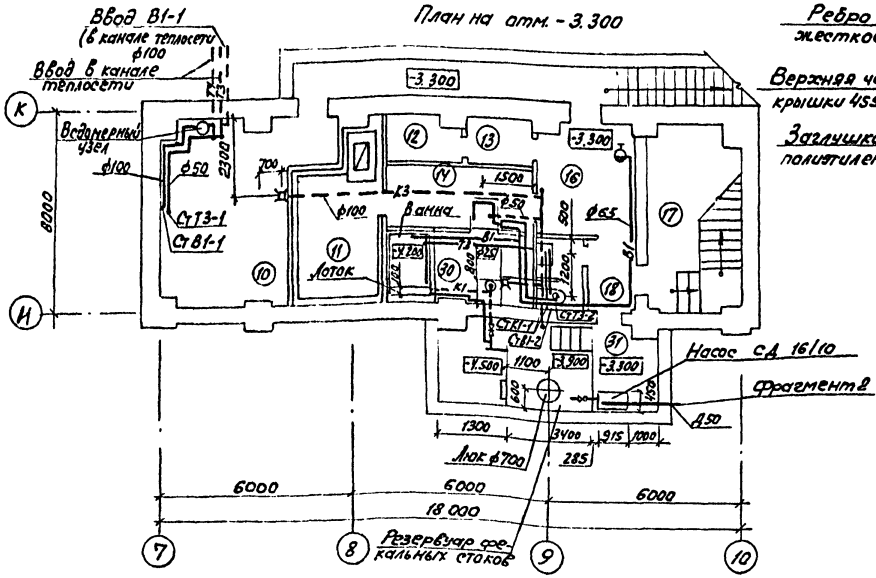

Прочистка в лючке 3-3

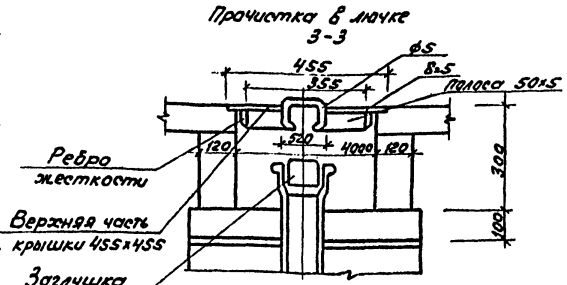

План

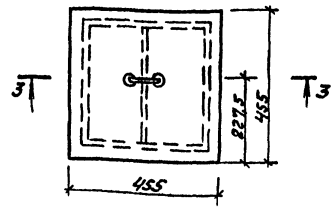

Экспликация помещений

Номер по плану	Наименование
10	Индивидуальный тепловой пункт
11	Камера сухого жара
12	Пункт управления
13	Служебная комната
14	Шлюз-предбанник
15	Уборная
16	Раздевальная
17	Лестничная клетка
18	Тамбуры
19	Коридор
20	Хозяйственная кладовая
21	Женская уборная
22	Мужская уборная
23	Курительная
24	Преддушевая
25	Душевая
26	Женский гардероб уличной, домашней и специальной одежды гр. 16, 18
27	Вестибюль
28	Место для глажения
29	Мужской гардероб уличной, домашней и специальной одежды гр. 16, 18
30	Душевая с ванной
31	Насосная

Согласовано

Инв. № подл. | Подпись и дата | Взам. инв. №

ГИП	Боровиков		503-4-47.87 - ВК
Нач.отд.	Абукович		Профилакторий для постового обслуживания 300 грузовых автомобилей
Гл.спец.	Кучумова		
Рук.гр.	Быльва		Стадия: РП; Лист: 5; Листов:
Ст.инж.	Вертикова		Фрагмент 2. Планы отм.-3.300 с сетями водопровода и канализации
Привязан			ГИПРОАВТОТРАНС Новосибирский филиал
Инв. №			

Альбом II

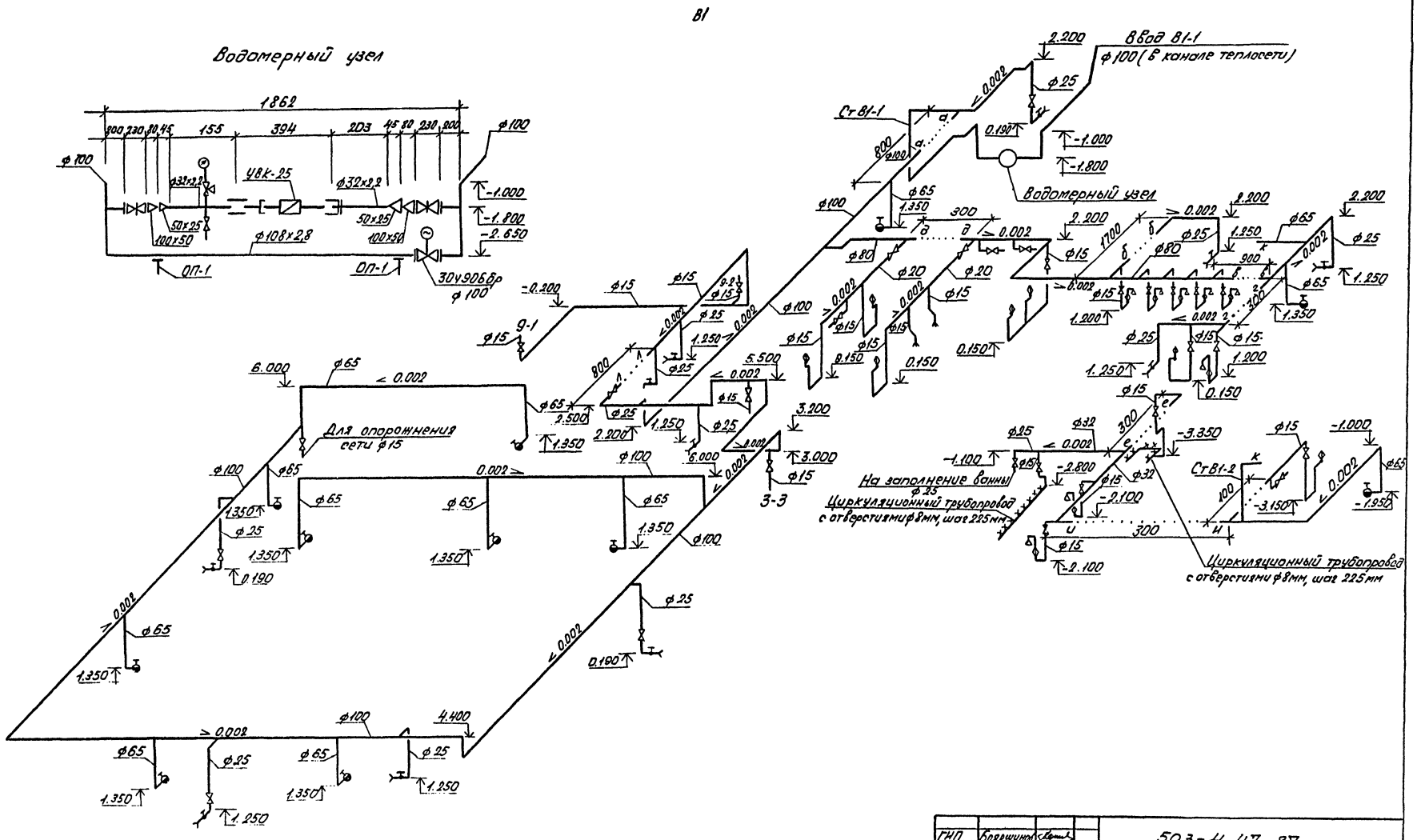

ГИП	Брянцев		503-4-47-87-ВК
Нач.отд.	Айзикович		Профилакторий для постового обслуживания 300 грузовых автомобилей
Гл.спец.	Кучумова		
Рук.гр.	Бульба		
Ст.инж.	Вертикова		

Привязан

Инв.№

Стадия	Лист	Листов
РП	6	

Схема системы В1

ГИПРОАВТОТРАНС
Новосибирский филиал

Инв.№ подл. | Подп. и дата | Взам.инв.№

Альбом I

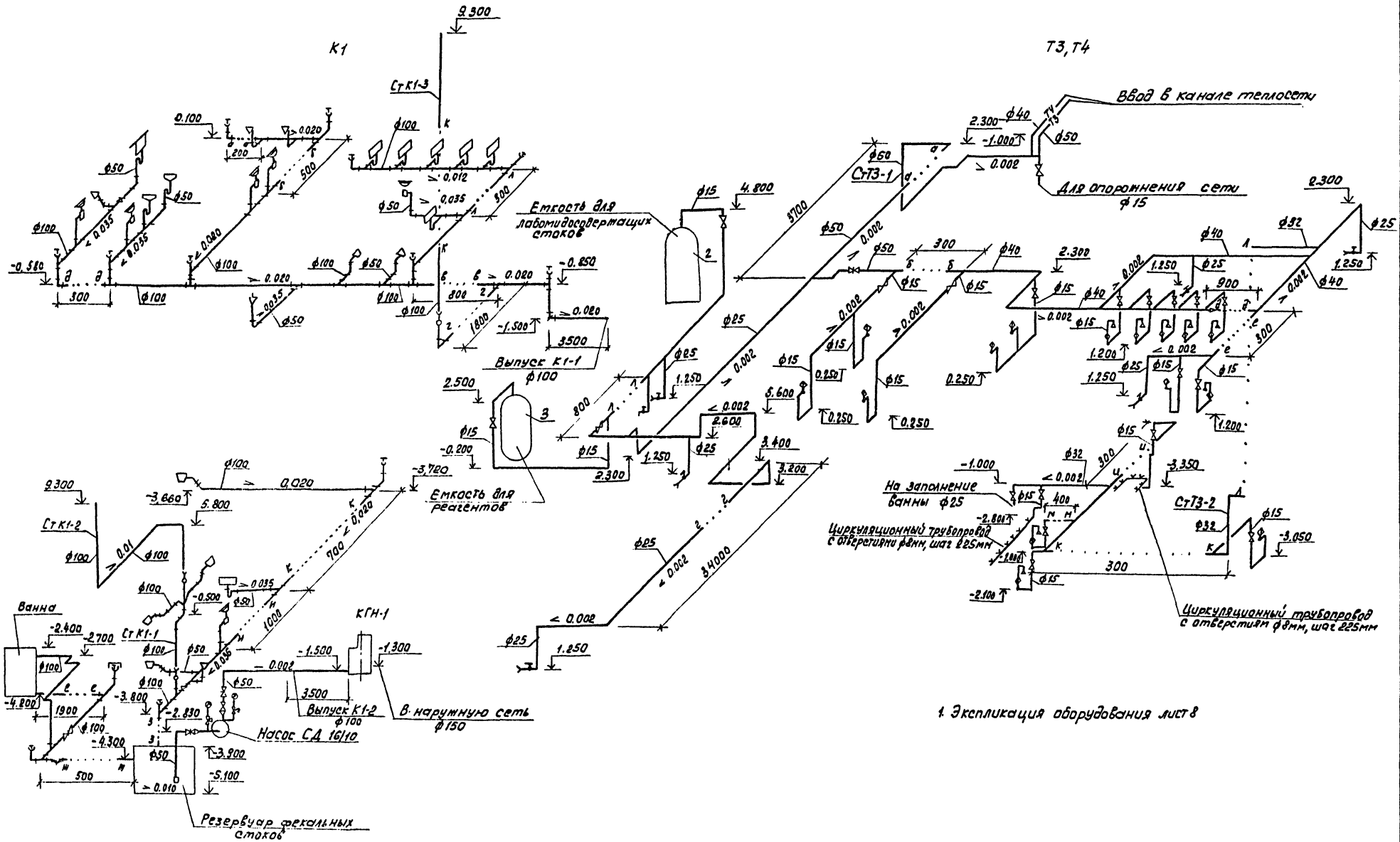

1. Экспликация оборудования лист 8

ГИП	Бояршинов			503-4-47.87 ВК
Нач.отд.	Айзикович			Профилакторий для постового обслуживания 300 грузовых автомобилей
Гл.спец.	Кучумова		XI.87	
Рук.гр.	Бульба			
Ст.инж.	Вертикова			Стадия: РП; Лист: 7; Листов:
Привязан				Схемы систем К1, Т3, Т4
Инв.№				ГИПРОАВТОТРАНС

Альбом II

Фрагмент 1

Очистные сооружения

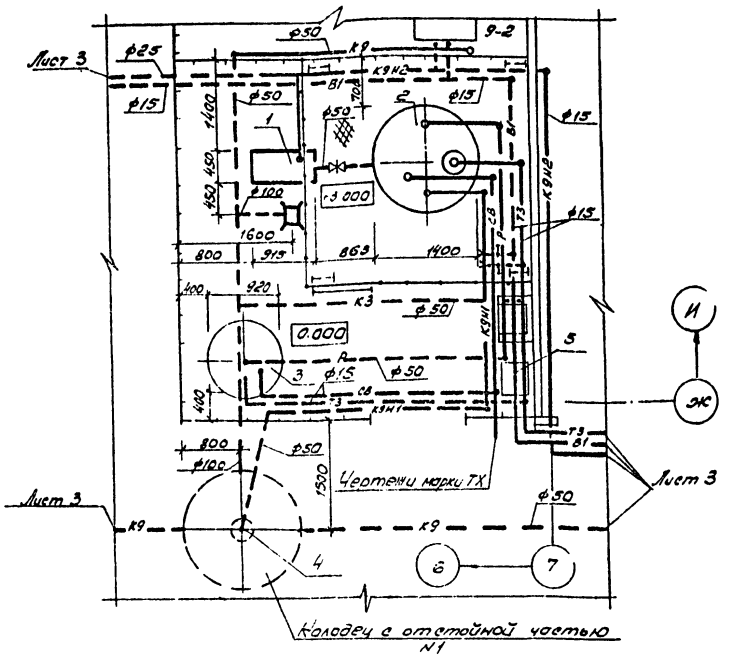

Экспликация оборудования

N по плану	Наименование
1	Насос фекальный СД 16/10 производительностью 16 м³/ч, напором 10м, с электродвигателем 4А80 В4 мощностью 1,5 кВт
2	Вертикальный цельносварной аппарат с эллиптическим днищем ВЭЛ-3,2-0,6 объемом 3,2 м³
3	Вертикальный аппарат с эллиптическим днищем и съёмной крышкой ВЭЭ-0,63-0,6 г объемом 0,63 м³
4	Центробежный погружной электронасос ГНОМ10-10 производительностью 10м³/ч, напором 10м, мощностью 1,1 кВт
5	Тележка для перемещения груза ТПГ-125

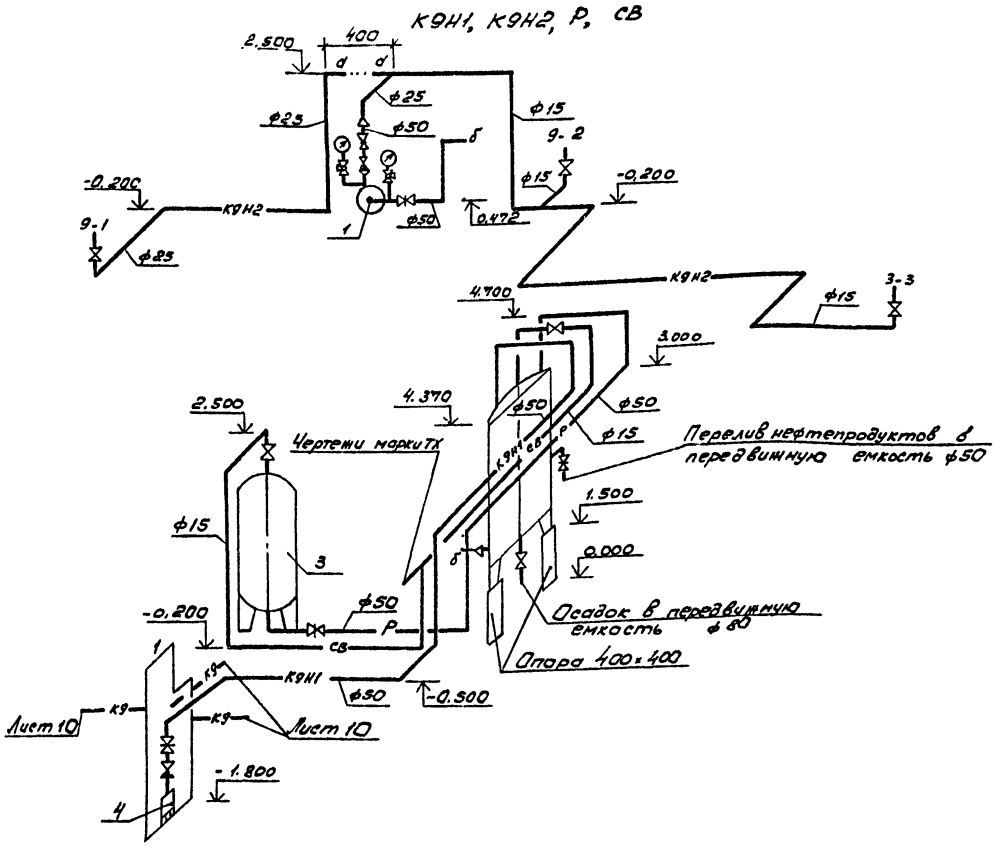

ГИП	Боршенов			503-4-47.87 - ВК	
Нач.отд.	Лозицкович				
Гл.спец.	Кучумова			Профилакторий для постового обслуживания 300 грузовых автомобилей	
Рук.гр	Бульба				Стадия / Лист / Листов
Ст.инж.	Вертикова				РП / 8 /
Привязан				Фрагмент 1. Схема систем К9Н1, К9Н2, Р, СВ	ГИПРОАВТОТРАНС Новосибирский филиал
Инв. №					

Копировал

Формат А2

Альбом II

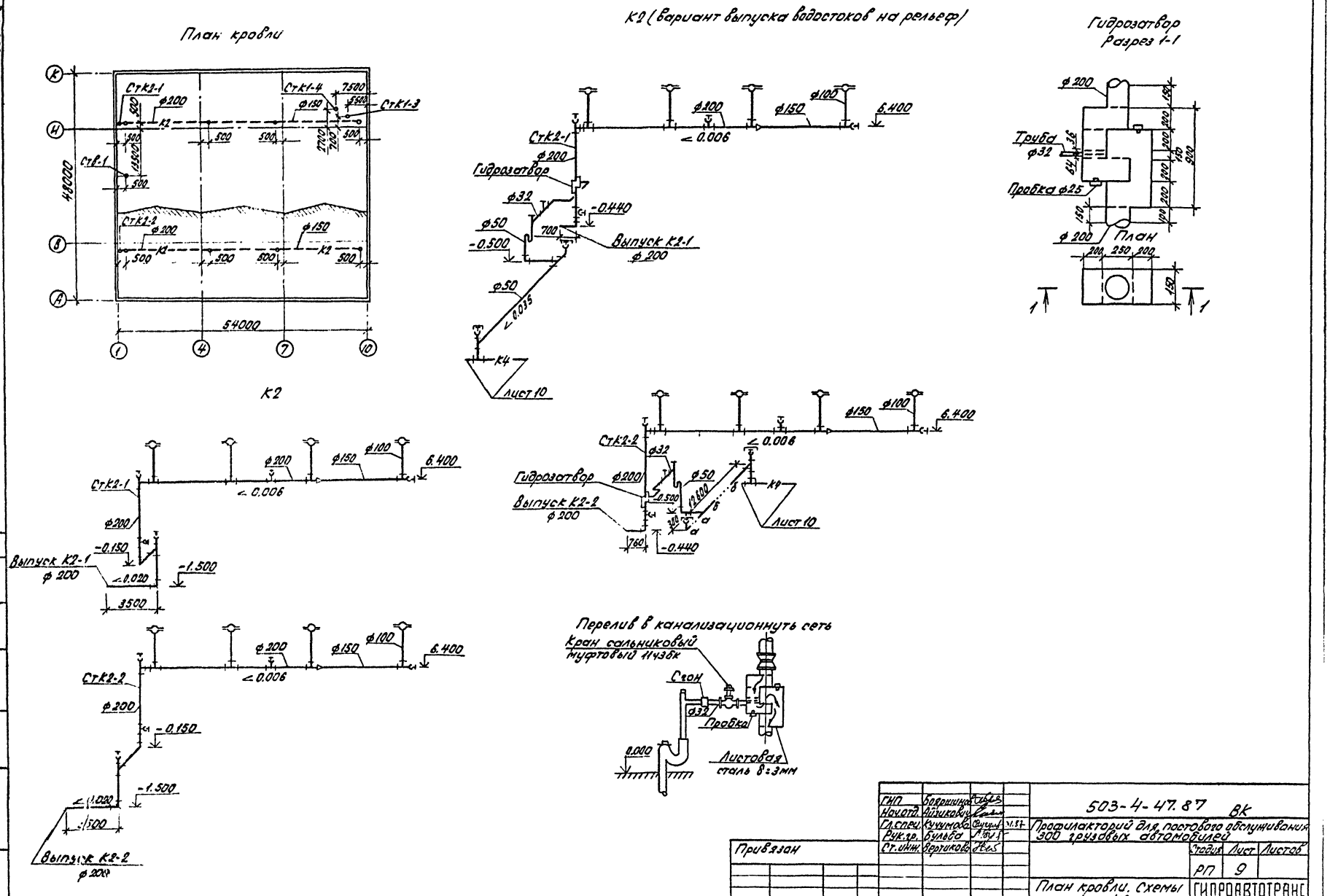
План кровли
К2 (вариант выпуска водостоков на рельеф)
Гидрозатвор
Разрез 1-1
Ст К2-1
Ст К1-4
Ст К1-3
Ст В-1
Ст К2-2
48000
54000
Гидрозатвор
Выпуск К2-1
Выпуск К2-2
Лист 10
Труба
Пробка
План
Перелив в канализационную сеть
Кран сальниковый
муфтовый 11ч3бк
Сгон
Пробка
Листовая
сталь δ=3мм
Привязан
Инв. №
ГИП
Нач.отд.
Гл.спец.
Рук.гр.
Ст.инж.
503-4-47.87 ВК
Профилакторий для постового обслуживания 300 грузовых автомобилей
Стадия
Лист
Листов
РП
9
План кровли. Схемы системы К2
ГИПРОАВТОТРАНС
Новосибирский филиал

Таблица колодцев

№ колодца по плану	Марка колодца по альбомам чертежей	Диаметры трубопроводов, мм Dy	dy	Углы угла	Диаметр колодца Dк мм	Глубина колодца, мм	Глубина заложения лотка трубы, мм	Расстояние от низа трубы до дна колодца мм	Высота рабочей части, H мм	Высота горловины с перекрытием, мм	Объем бетона на упоры м³	Расход материалов: Днище: КЦО-10	КЦО-15	КЦО-20	Рабочая часть сборные железобетонные элементы: КЦ-10-3	КЦ-10-6	КЦ-10-9	КЦ-10-9а	КЦ-15-6	КЦ-15-6а	КЦ-15-9	КЦ-15-9а	КЦ-20-6	КЦ-20-6а	КЦ-20-9	КЦ-20-9а	Плиты перекрытия серия 3.900-3 выпуск 7: 1ПП10-1	1ПП10-2	1ПП10-2а	1ПП15-1	1ПП15-1а	1ПП15-2	1ПП15-2а	1ПП20-1	1ПП20-2	1ПП20-2а	Горловина: КЦГ-1	КЦГ-3	КЦ-7-3	КЦ-7-9	Крепление люка фасонн. дет.	Тип люка	Стремянка	Скоба колодца ф16 мм
1	2	3	4	5	6	7	8	9	10	11	12	13	14	15	16	17	18	19	20	21	22	23	24	25	26	27	28	29	30	31	32	33	34	35	36	37	38	39	40	41	42	43	44	45	46
1		50	50		1500	1800	1080	720	900	900	—	—	1	—	—	—	—	—	—	—	—	1	—	—	—	—	—	—	—	1	—	—	—	—	—	—	—	4	—	1	—	—	Т	см01	3
2		—	150		700	1230	1230	—	—	—	—	1	—	—	—	—	—	—	—	—	—	—	—	—	—	—	—	—	—	—	—	—	—	—	—	—	—	1	1	—	—	—	—	—
3		150	150		700	1330	1330	—	—	—	—	1	—	—	—	—	—	—	—	—	—	—	—	—	—	—	1	—	—	—	—	—	—	—	—	—	—	1	—	1	1	—	—	—	—
4		150	150		700	1470	1470	—	—	—	—	1	—	—	—	—	—	—	—	—	—	—	—	—	—	—	—	—	—	—	—	—	—	—	—	—	—	3	—	1	1	—	—	—	—
КПн1		50	150		1000	1500	1500	—	900	600	—	1	—	—	—	—	—	1	—	—	—	—	—	—	—	—	1	—	—	—	—	—	—	—	—	—	—	4	—	—	—	—	Т	см01	2
РК ПН		150	150		1000	2610	1610	1000	1800	810	—	1	—	—	—	—	1	1	—	—	—	—	—	—	—	—	1	—	—	—	—	—	—	—	—	—	—	3	—	1	—	—	Т	см01	3

К4

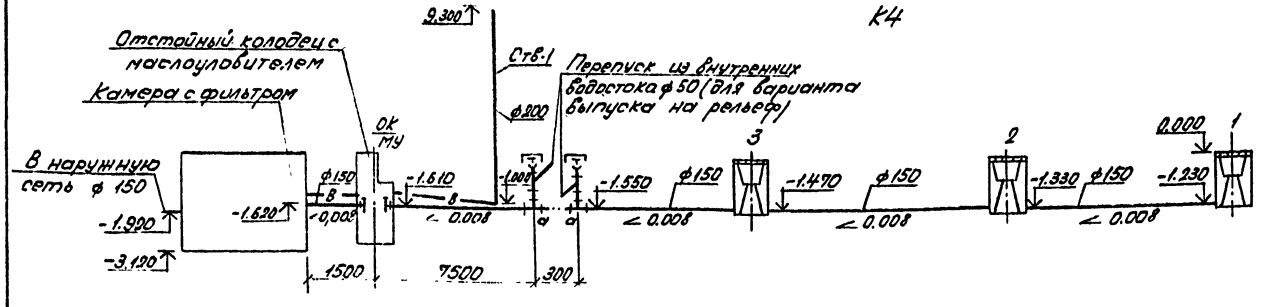

К9, К3

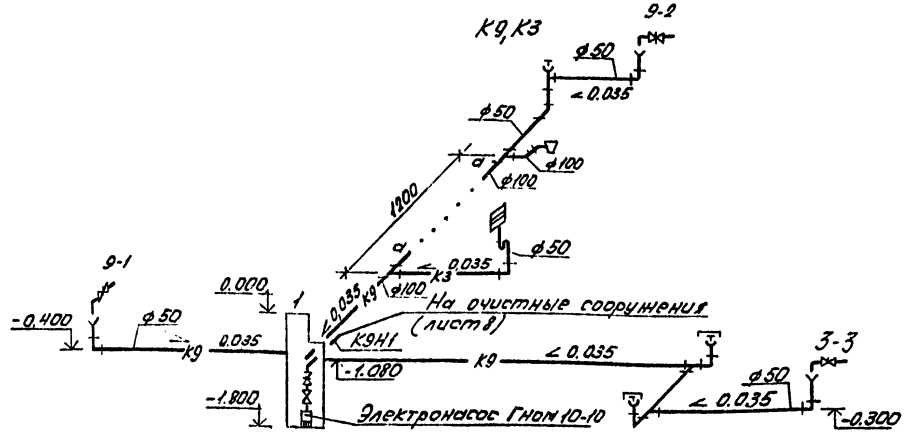

ГИП	Корякинов		503-4-47.87 ВК
Нач.отд	Айзиковин		
Гл.спец	Кучумова		Профилакторий для постового обслуживания 300 грузовых автомобилей
Рук.гр	Бульба		
Ст.инж	Вертихова		Стадия: РП; Лист: 10; Листов:
Привязан			Таблица колодцев. Схемы систем К4, К9, К3
Инв.№			ГИПРОАВТОТРАНС Новосибирский филиал

Альбом VII

Инв.№ подл. | Подп. и дата | Взам.инв.№

Альбом V

Колодец-гаситель напора 1 (КГН-1)

1-1

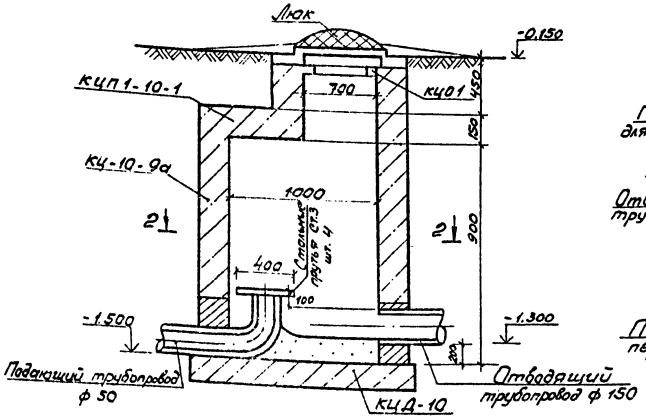

Камера с фильтром

3-3

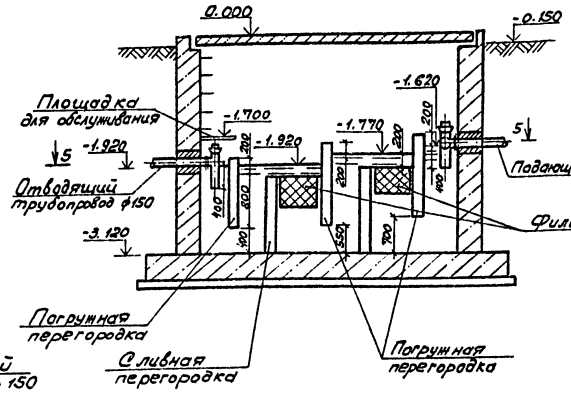

4-4

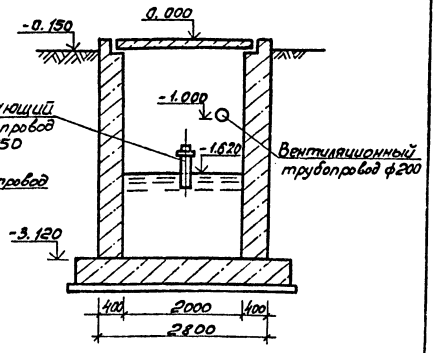

1. За относительную отметку 0.000 принят уровень чистого пола профилактория.

2-2

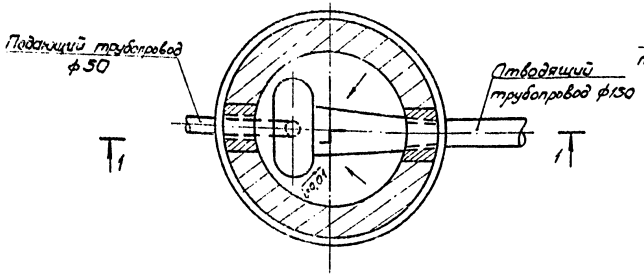

5-5

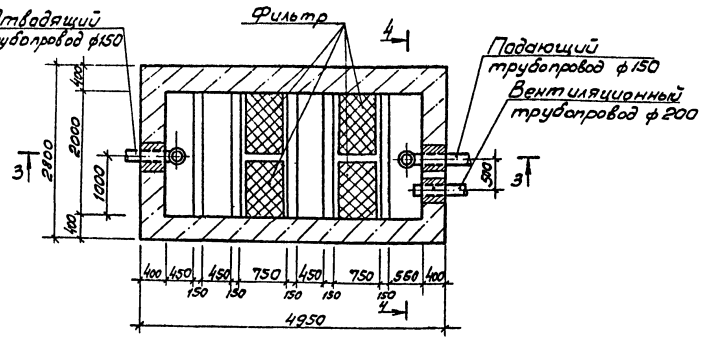

ГИП	Воронцов			503-4-47.87 - ВК
Нач.отд.	Алексеева			
Гл.спец.	Кучунова		VI.87	Профилакторий для постового обслуживания 300 грузовых автомобилей
Рук.гр.	Гульба			
Ст.инж.	Вертикова			
			Стадия	Лист / Листов
			РП	11
Колодец-гаситель напора 1. Камера с фильтром.			ГИПРОАВТОТРАНС Новосибирский филиал	

Привязан

Инв. №

Согласовано:

Инв. № подл. | Подпись и дата | Взам. инв. №

Альбом II

Отстойный колодец с маслоуловителем (ОК/МУ)

2-2

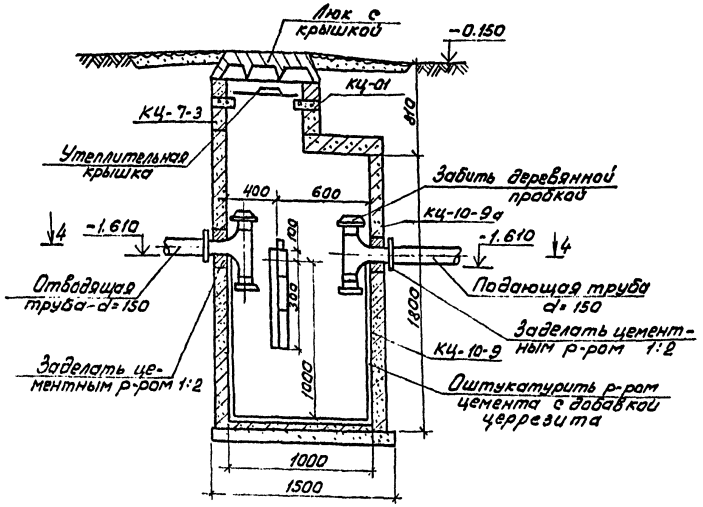

3-3

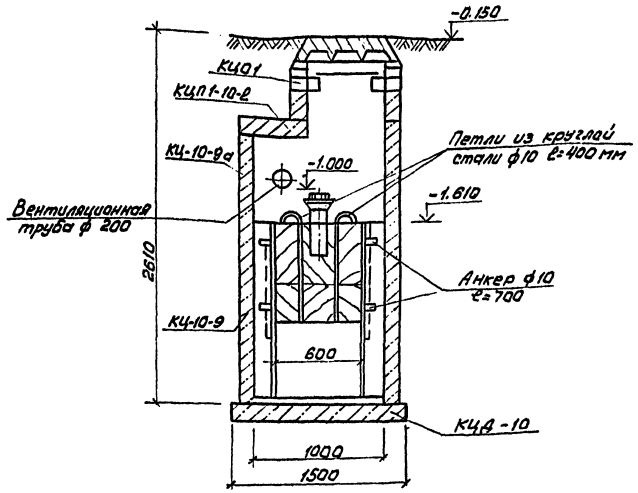

1. За относительную отметку 0.000 принят уровень чистого пола профилактория

4-4

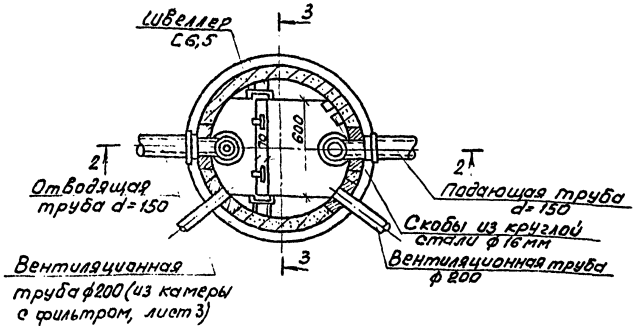

ГИП	Бояршинов			503-4-47.87 - ВК
Нач.отд.	Лозикович			
Гл.спец.	Кучумова		XI.87	Профилакторий для постового обслуживания 300 грузовых автомобилей
Рук.гр.	Бульба			
Ст.инж.	Вертикова			Стадия: РП; Лист: 12; Листов:
Привязан				Отстойный колодец с маслоуловителем
Инв. №				ГИПРОАВТОТРАНС Новосибирский филиал

Копировал [illegible] Формат А2

Отпечатано
в Новосибирском филиале ЦИТП
630064 г. Новосибирск пр. Карла Маркса 1
Выдано в печать 17 XI 1988 г.
Заказ 7-3313 Тираж 180

gost.e-ecolog.ru