СБОРНИК

ГОСУДАРСТВЕННЫЕ СТАНДАРТЫ

ОТРАСЛЕВЫЕ СТАНДАРТЫ И НОРМАТИВЫ

АВТОМОБИЛЕСТРОЕНИЕ

Автомобили, прицепы и полуприцепы

ТОМ I

ЧАСТЬ 3

gost.e-ecolog.ru

АВТОМОБИЛЕСТРОЕНИЕ

АВТОМОБИЛИ, ПРИЦЕПЫ И ПОЛУПРИЦЕПЫ

СБОРНИК ГОСУДАРСТВЕННЫХ И ОТРАСЛЕВЫХ СТАНДАРТОВ И ОТРАСЛЕВЫХ НОРМАЛЕЙ

ТОМ I

Часть 3

Издание официальное

ИЗДАТЕЛЬСТВО СТАНДАРТОВ
Москва 1974

УДК 629.114.4(083.74)

В сборник «Автомобилестроение. Автомобили, прицепы и полуприцепы» включены государственные и отраслевые стандарты и отраслевые нормали, утвержденные до 1 мая 1974 года.

В стандарты и нормали внесены все изменения, принятые до указанного срока. Около номера стандарта и нормали, в которые внесены изменения, стоит знак*.

Текущая информация о вновь утвержденных и пересмотренных государственных стандартах, а также о принятых к ним изменениях, публикуется в выпускаемом ежемесячно «Информационном указателе стандартов», об отраслевых стандартах и нормалях — в выпускаемом, ежеквартально «Информационном указателе отраслевых стандартов (нормалей) автомобилестроения».

© Издательство стандартов, 1975

ОТРАСЛЕВАЯ НОРМАЛЬ

Автомобили легковые
КРЕПЛЕНИЕ РЕМНЕЙ БЕЗОПАСНОСТИ
Технические требования

ОН 025 326—69*

Утверждена 20/VIII 1969 г. **Срок введения установлен с 1/I 1970 г.**

1. Нормаль распространяется на крепление ремней безопасности для взрослых пассажиров и водителей в легковых автомобилях общего назначения с сиденьями, направленными вперед относительно движения автомобиля.

2. Ремень безопасности в зависимости от его конструкции должен иметь не менее двух точек крепления к кузову. Места крепления должны быть расположены в полу или боковине кузова.

3. Места крепления ремня безопасности должны иметь отверстия с резьбой М10×1,5 или отверстия, обеспечивающие прохождение через них болта диаметром 10 мм (с возможностью крепления его гайкой.)

По требованию заказчика допускаются отверстия с резьбой 7/16″ (20 ниток на дюйм) или отверстия, обеспечивающие прохождение через них болта диаметром 7/16″.

4. Точки крепления диагонального ремня безопасности в боковине и полу кузова должны быть расположены так, чтобы вертикальные плоскости, проходящие через точки крепления ремня параллельно плоскости симметрии кузова автомобиля, находились друг от друга на расстоянии не менее 350 мм.

5. Точки крепления поясного и диагонально-поясного ремней безопасности в полу кузова для передних сидений

5.1. Точки крепления поясного и диагонально-поясного ремней безопасности в полу кузова для передних сидений должны соответствовать черт. 1.

5.2. Точка H (черт. 1 и 2) является расчетной точкой сиденья, координаты которой должны быть определены предприятием-изготовителем, исходя из замеренного прогиба спинки Δx и сиденья Δy под воздействием массы пассажира или водителя, равной 70 кг.

Издание официальное Перепечатка воспрещена

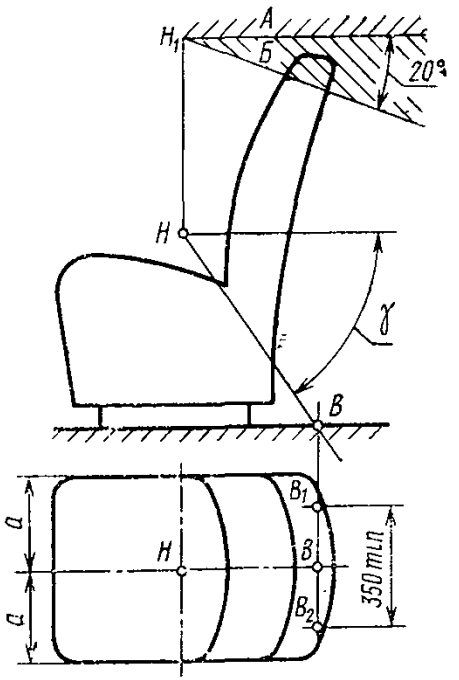

А — зона расположения точки крепления ремня безопасности в боковине кузова; *Б*—допускаемая зона расположения точки крепления ремня безопасности в боковине кузова; *Н*—расчетная точка сиденья; H_1— исходная точка для нахождения точки крепления ремня в боковине кузова; *В*— исходная точка для нахождения точек B_1 и B_2; B_1 и B_2 — точки крепления ремня к полу.

Черт 1

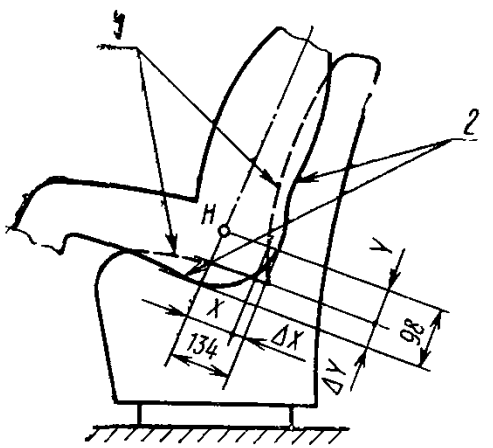

1 — сиденье ненагруженное; *2*—сиденье под нагрузкой; *Н* — расчетная точка сиденья; $\triangle x$ и $\triangle y$ — прогибы сиденья; x и y расстояния от расчетной точки *Н* до подушки и спинки сиденья.

Черт. 2

Расстояния x и y (черт. 2) от точки H до подушки и спинки сиденья находят из формул:

$$x=(134-\Delta x) \text{ мм};$$

$$y=(98-\Delta y) \text{ мм}.$$

Примечание. При введении стандарта на размеры и массу манекена расчетная точка H сиденья должна быть определена замером (с точностью ± 1 мм) координат точки H, являющейся центром (осью) шарнира манекена, усаженного на сиденье.

5.3. Искомые точки крепления ремня безопасности, в случае конструкции сиденья с регулируемой спинкой, должны определяться при взаимном положении подушки и спинки под углом 90° или близким к нему.

5.4. Точка B (см. черт 1) является исходной для определения точек крепления ремня безопасности B_1 и B_2 и находится в месте пересечения с полом прямой, проходящей в плоскости, параллельной плоскости симметрии автомобиля, через точку H под углом γ к горизонтали.

5.5. Угол γ должен быть близким к 45° для среднего положения сиденья и быть не менее 20° и не более 75° для крайних переднего и заднего положений сиденья.

5.6. Точки крепления ремня безопасности B_1 и B_2 должны быть близкими к точкам проекций точки B на вертикальные плоскости, параллельные плоскости симметрии автомобиля и расположенные друг от друга на расстоянии не менее 350 мм.

Примечание. Допускается по конструктивным соображениям уменьшение этого расстояния при условии увеличения длины лент ремня и сохранения их положения по п. 5.6 с помощью соответствующих приспособлений.

6. Точка крепления диагонального и диагонально-поясного ремней безопасности в боковине кузова для передних сидений

6.1. Точка крепления диагонального и диагонально-поясного ремней безопасности в боковине кузова для передних сидений должна находиться в зоне A или $Б$ (см. черт. 1).

6.2. Точка крепления ремня безопасности в боковине кузова определяется относительно сиденья, расположенного в крайнем заднем положении, и должна находиться сзади вертикальной плоскости, проходящей через точку H перпендикулярно плоскости симметрии автомобиля.

6.3. Точка бокового крепления должна быть расположена выше горизонтальной плоскости (зона A), проходящей через точку H_1, находящейся выше точки H на 450 мм.

Примечание. Допускается расположение точки крепления ремня безопасности в боковине кузова ниже горизонтальной плоскости (зона $Б$), проходящей через точку H_1, если невозможно выполнить требования, указанные в п. 6.3, но при соблюдении одного из следующих условий:

угол, образованный горизонтальной плоскостью и плоскостью, проходящей через точку H_1 и точку крепления ремня безопасности перпендикулярно плоскости симметрии автомобиля, не должен превышать 20°;

если величина этого угла превышает 20°, то высота спинки сиденья должна достигать или быть выше горизонтальной плоскости, проходящей через точку H_1, а часть спинки сиденья, находящаяся ниже этой горизонтальной плоскости, должна быть достаточно прочной, чтобы избежать чрезмерного давления ленты ремня на плечо пассажира (водителя).

7. Точки крепления комбинированных ремней безопасности в полу и боковине кузова для передних сидений должны быть расположены в соответствии с пп. 5 и 6. Дополнительные точки крепления должны быть определены предприятием- изготовителем с учетом требований данной нормали.

8. Точки крепления ремней безопасности в полу и боковине кузова для промежуточных сидений (исключая откидные сиденья), находящихся между передними и задними сиденьями, должны быть расположены в соответствии с пп. 5, 6 и 7.

9. Условия размещения точек крепления ремней безопасности для задних сидений должны соответствовать условиям, предусмотренным для передних сидений, при этом угол γ должен быть близким к 45°.

10. Расположение креплений ремней безопасности должно быть таким, чтобы в случае больших нагрузок система ремней не оказывала чрезмерного давления на тело пассажира (водителя).

11. Испытание мест крепления ремней безопасности рекомендуется проводить по методике, приведенной в приложении 1.

ПРИЛОЖЕНИЕ 1

МЕТОДИКА ИСПЫТАНИЯ МЕСТ КРЕПЛЕНИЙ

1. Места крепления ремней безопасности в кузове должны быть подвергнуты статическим испытаниям. Допускается проведение динамических испытаний, равноценных по результатам статическим испытаниям.

2. Испытания должны проводиться на полностью собранном автомобиле или на отдельном кузове с установленными в нем сиденьями.

3. Испытания должны проводиться предприятием-изготовителем с составлением соответствующей документации.

4. Допускается остаточная деформация кузова вокруг мест крепления, если эта деформация не вызывает поломки кузова, а детали крепления ремня безопасности не выходят из своего гнезда.

5. Нагрузка при испытаниях должна быть приложена на возможно короткий срок, но не менее 0,5 с.

6. Сиденье при испытаниях должно быть расположено в крайнем заднем положении по ходу автомобиля.

7. Места креплений испытываются с учетом типа ремня безопасности, предназначенного для данного автомобиля.

8. Испытание мест крепления поясного ремня безопасности в полу кузова должно проводиться силой F, равной 2270±20 кгс. Сила прикладывается через устройство натяжения (черт. 1) к системе лент ремня, связанных с местами

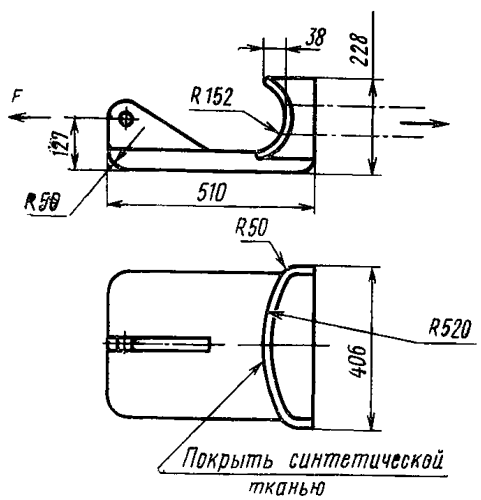

Черт. 1

крепления в полу, подвергающимися испытанию, и направляется вперед вверх в плоскости, параллельной продольной плоскости симметрии автомобиля под углом 10±5° к горизонтали.

9. Испытание мест крепления диагонального ремня безопасности в полу и боковине кузова должно проводиться силой F, равной 2270±20 кгс. Сила прикладывается через устройство натяжения (черт. 2) к системе лент ремня, свя-

занных с местами крепления в полу и боковине кузова, и направляется согласно требованиям, изложенным в п. 8.

10. Испытание мест крепления диагонально-поясного ремня безопасности в полу и боковине кузова проводится с одновременным приложением одной силы F, равной 1310±20 кгс, через устройство натяжения (см. черт. 1) к системе лент ремня, связанных с двумя местами крепления в полу, и другой силы, равной 1310±20 кгс, через устройство натяжения (см. черт. 2) к системе лент ремня, связанных с местами крепления в полу и боковине кузова. Силы должны быть направлены согласно требованиям, изложенным в п. 8.

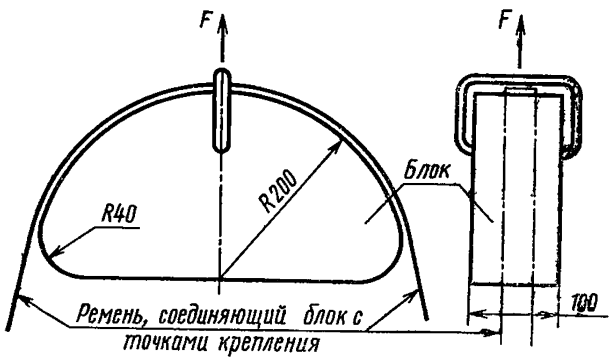

Черт. 2

11. Испытание мест крепления комбинированных ремней безопасности в кузове должно проводиться с одновременным приложением сил через устройства натяжения согласно требованиям, изложенным в пп. 8—10.

12. Все места крепления ремней безопасности, относящиеся к одной группе сидений, должны испытываться одновременно. При этом необходимо, чтобы сиденья одной группы были нагружены из расчета массы человека в 70 кг.

ПРИЛОЖЕНИЕ 2 к ОН 025 326—69

ТЕРМИНЫ, ИСПОЛЬЗОВАННЫЕ В НОРМАЛИ

1. **Ремень безопасности** — совокупность ремней, имеющих застегивающие и регулирующие устройства и предназначенных для сокращения до минимума возможности серьезных травм у пассажиров и водителя при столкновении, опрокидывании или резком замедлении движения автомобиля.

2. **Крепление ремня безопасности** — устройство для присоединения ремня к кузову автомобиля, которое позволяет удерживать ремень безопасности в соответствии с требованиями настоящей нормали.

3. **Точка крепления** — место, в котором ремень безопасности крепится к кузову автомобиля через соответствующее соединение.

4. **Диагонально-поясной ремень безопасности** — ремень, охватывающий корпус и поясную часть человека, с верхней и с двумя нижними точками крепления к кузову.

Определения терминов **«Поясной ремень безопасности», «Диагональный ремень безопасности», «Комбинированный ремень безопасности»** по ГОСТ 18837—73.

(Измененная редакция — Информ. указатель отраслевых стандартов № 2 1974 г.).

ПЕРЕЧЕНЬ ГОСУДАРСТВЕННЫХ СТАНДАРТОВ, ВКЛЮЧЕННЫХ В СБОРНИК, ПО ПОРЯДКУ НОМЕРОВ

Номер стандарта	Стр.	Номер стандарта	Стр.
1902—53	280	12715—67	37
2349—54	287	13228—67	93
4364—67	80	13298—70	43
4365—67	90	13569—68	124
6914—54	100	13570—68	121
8107—64	59	13571—68	116
8430—67	15	13572—68	127
8891—58	299	13887—68	230
9008—64	301	13915—68	321
9734—61	141	13946—68	312
12016—66	96	14650—69	318
12024—66	132	14929—69	259
12105—74	294	15853—70	106
		17394—72	3
		18837—73	197

ПЕРЕЧЕНЬ ОТРАСЛЕВЫХ СТАНДАРТОВ, ВКЛЮЧЕННЫХ В СБОРНИК, ПО ПОРЯДКУ НОМЕРОВ

Номер стандарта	Стр.	Номер стандарта	Стр.
37.001.002—70	167	37.001.021—71	236
37.001.008—70	189	37.001.032—72	249
37.001.009—70	180	37.001.033—72	243
37.001.012—70	148	37.001.034—72	239
37.001.013—70	165	37.001.035—72	276
37.001.017—70	159	37.001.039—72	85
37.001.019—71	187	37.001.044—73	56
37.001.020—71	156	37.001.049—73	282

ПЕРЕЧЕНЬ ОТРАСЛЕВЫХ НОРМАЛЕЙ, ВКЛЮЧЕННЫХ В СБОРНИК, ПО ПОРЯДКУ НОМЕРОВ

Номер стандарта	Стр.	Номер стандарта	Стр.
Н 8018—61	311	ОН 025 277—66	272
Н 8026—62	129	ОН 025 278—66	274
ОН 025 197—67	175	ОН 025 281—66	327
ОН 025 257—65	178	ОН 025 283—66	306
ОН 025 275—66	264	ОН 025 320—68	284
ОН 025 276—66	268	ОН 025 326—69	223
		ОН 025 335—69	173

СОДЕРЖАНИЕ

ГОСТ 17394—72	Шины пневматические широкопрофильные. новные параметры и размеры	3
ГОСТ 8430—67	Шины пневматические для большегрузных автомобилей, строительных, дорожных и подъемно-транспортных машин	15
ГОСТ 12715—67	Шины пневматические крупногабаритные. Основные параметры и размеры	37
ГОСТ 13298—70	Шины пневматические с регулируемым давлением	43
ОСТ 37.001.044—73	Система регулирования давления в шинах автомобилей. Технические требования . . .	56
ГОСТ 8107—64	Вентили для пневматических шин постоянного давления	59
ГОСТ 4364—67	Приводы пневматические к тормозам автомобилей и автопоездов. Технические требования	80
ОСТ 37.001.039—72	Сигнализация аварийного состояния и контроль рабочих тормозных систем автотранспортных средств. Технические требования	85
ГОСТ 4365—67	Приводы пневматические к тормозам автомобилей и автопоездов. Головки соединительные. Типы, основные размеры и параметры . .	90
ГОСТ 13228—67	Приводы пневматические к тормозам автомобилей и автопоездов. Камеры тормозные диафрагменные. Присоединительные размеры и технические требования	93
ГОСТ 12016—66	Автомобили и автопоезда. Приводы пневматические к тормозам. Цилиндры тормозные. Типы, основные параметры и размеры, технические требования	96
ГОСТ 6914—54	Накладки тормозные для легковых автомобилей	100
ГОСТ 15853—70	Накладки асбестовые тормозные. Размеры .	106
ГОСТ 13571—68	Компрессоры автомобильные одноступенчатого сжатия. Технические требования	116
ГОСТ 13570—68	Компрессоры автомобильные одноцилиндровые. Основные параметры и размеры	121
ГОСТ 13569—68	Компрессоры автомобильные двухцилиндровые. Основные параметры и размеры	124
ГОСТ 13572—68	Компрессоры автомобильные трехцилиндровые. Основные параметры и размеры	127

Н 8026—62	Кабины грузовых автомобилей. Типы и основные параметры	129
ГОСТ 12024—66	Автобусы. Кабины. Рабочее место водителя. Размеры и технические требования	132
ГОСТ 9734—61	Автомобили грузовые. Кабины. Рабочее место водителя. Размеры и технические требования	141
ОСТ 37.001.012—70	Автомобили, автобусы, троллейбусы. Обозначения условные на органах управления и сигнальных лампах	148
ОСТ 37.001.020—71	Безопасность конструкции панелей приборов автобусов и троллейбусов. Технические требования	156
ОСТ 37.001.017—70	Органы управления легковых автомобилей. Безопасность конструкции и расположения. Технические требования	159
ОСТ 37.001.013—70	Автомобили, автобусы, троллейбусы. Рулевые механизмы. Основные параметры	165
ОСТ 37.001.002—70	Автомобили легковые. Безопасность конструкций рулевых управлений. Технические требования и методы испытаний	167
ОН 025 335—69	Автомобильный подвижной состав. Усилители рулевого управления гидравлические. Основные параметры	173
ОН 025 197—67	Пальцы с шаровыми головками для рулевых тяг. Размеры и технические требования	175
ОН 025 257—65	Автомобили и автобусы. Колеса рулевые. Диаметр и присоединительные размеры	178
ОСТ 37.001.009—70	Автомобили легковые. Безопасность конструкции сидений. Технические требования и методы испытаний	180
ОСТ 37.001.019—71	Безопасность конструкции сиденья водителя автобуса и троллейбуса. Технические требования	187
ОСТ 37.001.008—70	Автомобильный подвижной состав. Пружины сидений. Классификация и технические требования	189
ГОСТ 18837—73	Ремни безопасности для водителей и пассажиров автотранспортных средств. Технические требования и методы испытаний	197
ОН 025 326—69	Автомобили легковые. Крепление ремней безопасности. Технические требования	223
ГОСТ 13887—68	Зеркала наружные заднего вида грузовых автомобилей (автопоездов)	230
ОСТ 37.001.021—71	Безопасность конструкции внутренней арматуры и элементов внутреннего оборудования автобусов и троллейбусов. Технические требования	236
ОСТ 37.001.034—72	Стеклоподъемники рычажные дверей автомобилей, автобусов и троллейбусов. Технические требования и методы испытаний	239
ОСТ 37.001.033—72	Навески (петли) дверные автомобилей, автобусов и троллейбусов. Технические требования и методы испытаний	243

ОСТ 37.001.032—72	Замки и приводы замков дверей и багажников автомобилей и автобусов. Технические требования и методы испытаний	249
ГОСТ 14929—69	Ручки дверей кабин грузовых автомобилей. Основные размеры и расположение. Технические требования	259
ОН 025 275—66	Автобусы и троллейбусы. Механизмы управления пассажирскими дверями. Принципиальные схемы и технические требования	264
ОН 025 276—66	Автобусы и троллейбусы. Механизмы управления пассажирскими дверями. Клапан электропневматический дистанционного управления. Основные параметры, присоединительные размеры и технические требования	268
ОН 025 277—66	Автобусы и троллейбусы. Механизмы управления пассажирскими дверями. Цилиндры пневматические. Основные параметры, присоединительные размеры и технические требования .	272
ОН 025 278—66	Автобусы и троллейбусы. Механизмы управления пассажирскими дверями. Манжеты поршней пневматических цилиндров. Основные размеры и технические требования	274
ОСТ 37.001.035—72	Застежки капотов автомобилей и автобусов. Технические требования и методы испытаний .	276
ГОСТ 1902—53	Автомобили. Расположение и размеры буферов	280
ОСТ 37.001.049—73	Автомобильные поезда. Расположение штепсельных разъемов	282
ОН 025 320—68	Автомобили легковые. Тягово-сцепное устройство шарового типа. Сцепной шар. Размеры .	284
ГОСТ 2349—54	Тягово-сцепные приборы автомобилей, тягачей, тракторов и прицепов. Основные параметры и размеры	287
ГОСТ 12105—74	Тягачи седельные и полуприцепы. Присоединительные размеры	294
ГОСТ 8891—58	Автомобили грузовые. Бортовые платформы. Размеры	299
ГОСТ 9008—64	Детали деревянные платформ грузовых автомобилей, прицепов и полуприцепов . . .	301
ОН 025 283—66	Запоры бортов платформ грузовых автомобилей	306
Н 8018—61	Расположение горловин топливных баков на автомобилях	311
ГОСТ 13946—68	Пробки и заливные горловины топливных баков автомобилей. Типы и основные размеры . .	312
ГОСТ 14650—69	Оси автомобильных прицепов и полуприцепов. Типы, основные параметры и размеры . .	318
ГОСТ 13915—68	Круги поворотные автомобильных прицепов и полуприцепов	321
ОН 025 281—66	Автомобильный подвижной состав и двигатели. Заводские таблички. Маркировка. Размеры и технические требования	327

Перечень государственных стандартов, включенных в сборник, по порядку номеров . . 335
Перечень отраслевых стандартов, включенных в сборник, по порядку номеров 335
Перечень отраслевых нормалей, включенных в сборник, по порядку номеров 335

gost.e-ecolog.ru