СБОРНИК

ГОСУДАРСТВЕННЫЕ СТАНДАРТЫ

ОТРАСЛЕВЫЕ СТАНДАРТЫ И НОРМАТИВЫ

АВТОМОБИЛЕСТРОЕНИЕ

Автомобили, прицепы и полуприцепы

ТОМ I

ЧАСТЬ 3

gost.e-ecolog.ru

АВТОМОБИЛЕСТРОЕНИЕ

АВТОМОБИЛИ, ПРИЦЕПЫ И ПОЛУПРИЦЕПЫ

СБОРНИК ГОСУДАРСТВЕННЫХ И ОТРАСЛЕВЫХ СТАНДАРТОВ И ОТРАСЛЕВЫХ НОРМАЛЕЙ

ТОМ I

Часть 3

Издание официальное

ИЗДАТЕЛЬСТВО СТАНДАРТОВ
Москва 1974

УДК 629.114.4(083.74)

В сборник «Автомобилестроение. Автомобили, прицепы и полуприцепы» включены государственные и отраслевые стандарты и отраслевые нормали, утвержденные до 1 мая 1974 года.

В стандарты и нормали внесены все изменения, принятые до указанного срока. Около номера стандарта и нормали, в которые внесены изменения, стоит знак*.

Текущая информация о вновь утвержденных и пересмотренных государственных стандартах, а также о принятых к ним изменениях, публикуется в выпускаемом ежемесячно «Информационном указателе стандартов», об отраслевых стандартах и нормалях — в выпускаемом, ежеквартально «Информационном указателе отраслевых стандартов (нормалей) автомобилестроения».

© Издательство стандартов, 1975

ОТРАСЛЕВОЙ СТАНДАРТ

ЗАМКИ И ПРИВОДЫ ЗАМКОВ ДВЕРЕЙ И БАГАЖНИКОВ АВТОМОБИЛЕЙ И АВТОБУСОВ

Технические требования и методы испытаний

ОСТ 37.001. 032–72

Приказом Управления конструкторских и экспериментальных работ Министерства автомобильной промышленности СССР от 29/IX 1972 г. № 5 срок введения установлен

с 1/VII 1973 г.

Настоящий отраслевой стандарт распространяется на замки и приводы замков дверей и багажников легковых и грузовых автомобилей и автобусов и устанавливает технические требования и методы испытаний.

П. 1.6. и подразделы 1.9. и 2.6 не распространяются на замки и приводы замков боковых дверей автомобилей и автобусов, если производство последних начато до утверждения настоящего стандарта.

1. ОБЩИЕ ТЕХНИЧЕСКИЕ ТРЕБОВАНИЯ

1.1. Замки и приводы замков должны соответствовать требованиям настоящего стандарта, рабочим и габаритным чертежам, утвержденным в установленном порядке.

1.2. Видовые и рабочие поверхности замков и их приводов должны соответствовать утвержденным эталонам и не должны иметь трещин, плен, вмятин, заусенцев.

1.3. Замки и их приводы должны четко срабатывать, стабильно обеспечивать надежное закрывание и открывание дверей и багажников и надежно удерживать их в закрытом положении.

1.4. Все шарнирные соединения и направляющие должны допускать свободное движение без заеданий, причем волнистые шайбы, где они предусмотрены чертежами, должны быть сжаты, обеспечивая отсутствие люфта в соединениях.

1.5. Передвижения механизма переключения замка из положения «заперто» в положение «открыто», а также при постановке замка на предохранитель и обратно должны происходить легко и без

Государственная регистрация № 48 от 29/I 1973 г.

Издание официальное **Перепечатка воспрещена**

заеданий. В крайних положениях механизм должен четко фиксироваться, не допуская самопроизвольного переключения.

1.6. Замки дверей должны выдерживать испытания на стенде на надежность не менее 100 000 циклов (открывание и закрывание двери) без поломок деталей, остаточной деформации пружин и сохранять дальнейшую работоспособность.

Наружные и внутренние приводы замков должны выдерживать испытания на стенде на надежность не менее чем по 50 000 качаний. Конструкция стендов и метод проведения испытаний замков и их приводов по этому пункту должны быть согласованы между предприятием-изготовителем и заказчиком.

1.7. Замки дверей, находившиеся на производстве до утверждения настоящего стандарта, должны выдерживать испытания на надежность не менее 30 000 циклов, а наружные и внутренние приводы — не менее чем по 15 000 качаний без поломок деталей, остаточной деформации пружин и сохранять дальнейшую работоспособность.

1.8. Изменения габаритных и посадочных размеров замков и их приводов предприятие-калькодержатель должно согласовывать с автомобильными предприятиями-потребителями не менее чем за 3 месяца до их введения.

1.9. Требования безопасности к замкам боковых дверей

1.9.1. Конструкция замков боковых дверей* должна обеспечивать надежное удержание дверей автомобиля (автобуса) в закрытом положении при эксплуатации, иметь два положения закрытия — промежуточное и полное и выдерживать без поломок и раскрытия указанные в пп. 1.9.2, 1.9.3 и 1.9.4 нагрузки.

1.9.2. Замки должны выдерживать продольные нагрузки*:
в промежуточном положении закрытия двери не менее 453 кгс;
в положении полного закрытия двери не менее 1134 кгс.

1.9.3. Замки должны выдерживать поперечные нагрузки*:
в промежуточном положении закрытия двери не менее 453 кгс;
в положении полного закрытия двери не менее 907 кгс.

1.9.4. Замки и их приводы в полностью закрытом положении двери должны, не открываясь, выдерживать в продольном и поперечном направлениях инерционные нагрузки, возникающие от ускорения и замедления, величиной 30g м/с^2.

2. МЕТОДЫ ИСПЫТАНИЙ И ПРАВИЛА ПРИЕМКИ

2.1. Проверка размеров по п. 1.1 и внешнему осмотру по пп. 1.2 и 1.4 должны подвергаться 3% изделий от партии, но не менее пяти штук каждого типоразмера.

---

* Принятые в данном стандарте термины и их определения приведены в приложении 1.

2.2. Проверка размеров замков и их приводов по п. 1.1 должна производиться калибрами, шаблонами или универсальным измерительным инструментом.

2.3. Испытанию в работе по пп. 1.3, 1.4 и 1.5 должны подвергаться 3% изделий от каждой партии, но менее пяти штук каждого типоразмера.

2.4. Испытанию по п. 1.6 или 1.7 должны подвергаться три замка каждого типоразмера не реже одного раза в квартал.

2.5. Стойкость антикоррозионного покрытия замков и приводов должна проверяться не реже двух раз в квартал.

Испытанию должны быть подвергнуты не менее трех замков и их приводов каждого типоразмера из одной партии.

Проверка качества антикоррозионного покрытия должна проводиться по соответствующим государственным стандартам.

2.6. Испытание замков боковой двери на прочность по подразделу 1.9

2.6.1. Контрольным испытаниям подвергаются пять комплектов замков. Комплект замков боковой двери считается одним, если он отличается только тем, что спроектирован для левой и правой дверей, т. е. для двухдверного кузова (кабины); для четырехдверного кузова испытанию подвергаются пять комплектов замков для передней двери и пять комплектов замков для задней двери.

2.6.2. Контрольные испытания проводятся предприятием-изготовителем не реже одного раза в квартал. Каждое испытание должно быть проведено не менее двух раз и для каждого замера должен быть использован новый комплект замков двери.

Примечание. Один комплект замков и их приводов остается в резерве.

2.6.3. Испытываемые замки (комплект) должны быть установлены и закреплены на стендах (разрывных машинах) в соответствии с действующей технической документацией предприятия-изготовителя автомобиля на установку и крепление их в кузове автомобиля. Для исключения влияния приспособлений на результаты испытаний они должны быть достаточно жесткими. Приспособления для испытаний должны точно соответствовать типу замка и фиксатора (личинки).

2.6.4. Разрывная машина должна обеспечивать разрывное усилие не менее 1500 кгс.

Усилие должно прикладываться плавно возрастающим при скорости раздвижения захватывающих приспособлений, не превышающей 5 мм/мин. Погрешность измерения величины усилия не должна быть более 2%.

2.6.5. Для определения выполнения условий п. 1.9.2 замок должен быть установлен и закреплен в приспособлении для приложения продольной нагрузки (черт. 1); нагрузка должна быть приложена таким образом, чтобы она не создавала изгибающего момента, действующего на замок. Одновременно к замку должна быть

Схема приложения продольной нагрузки

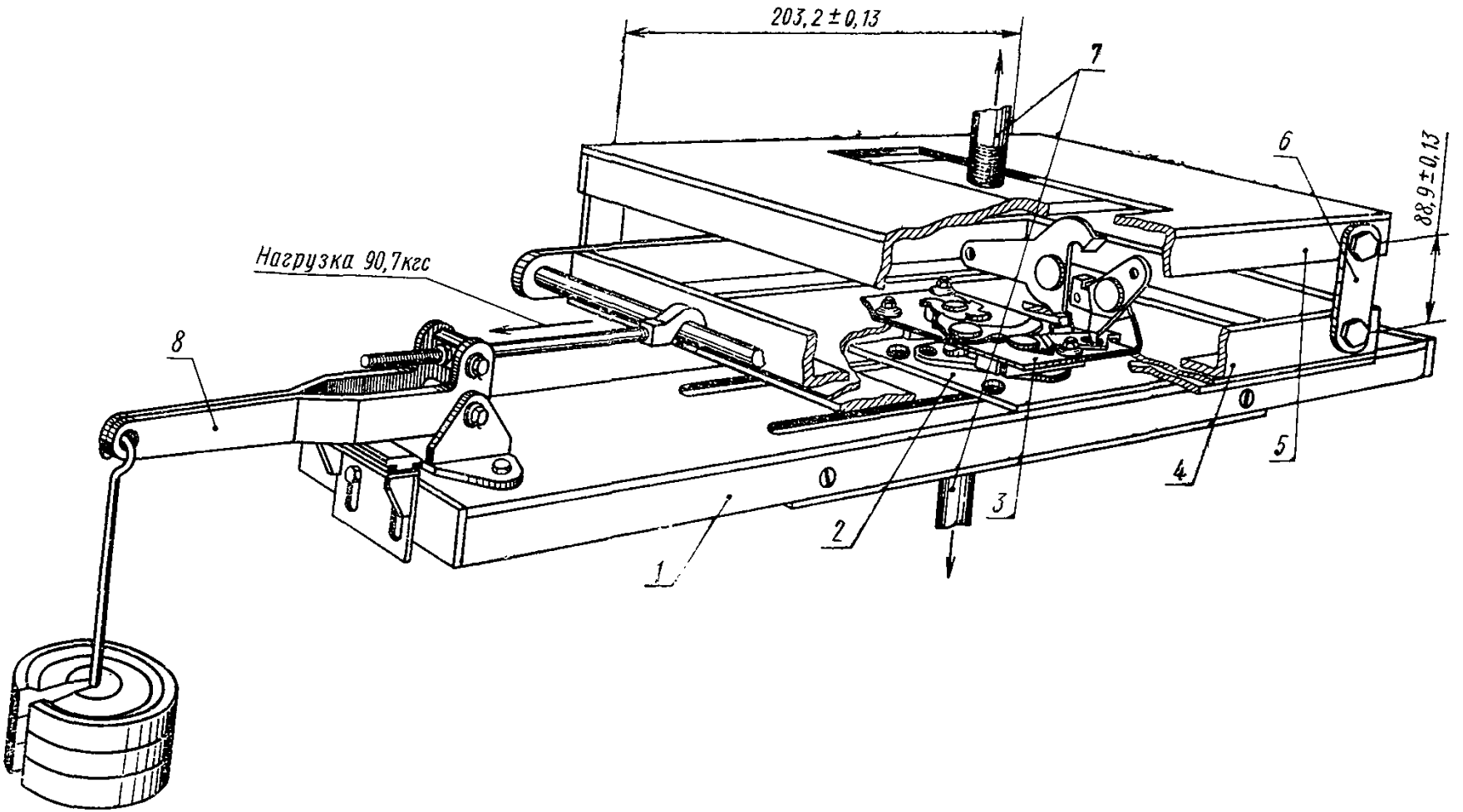

1 — основание приспособления; *2* — сменная монтажная пластина для защелки замка (толщина 3,05±0,25 мм), закрепляемая на основании приспособления; *3* — сменная монтажная пластина для установки замка (толщина 3,05±0,25 мм), закрепленная на нижней рамке; *4* — нижняя рамка; *5* — верхняя рамка; *6* — анкерная связь нижней и верхней рамок; *7* — устройство для крепления в захватах разрывной машины; 8 — устройство для нагружения нижней рамки поперечной статической нагрузкой

Черт. 1

приложена дополнительная поперечная статическая нагрузка, равная 90,7 кгс и действующая в направлении открытия двери.

2.6.6. Для определения выполнения условий п. 1.9.3 замок должен быть установлен и закреплен в приспособлении для приложения продольной нагрузки (черт. 2); нагрузка должна быть приложена в направлении открытия двери наружу.

Схема приложения поперечной нагрузки

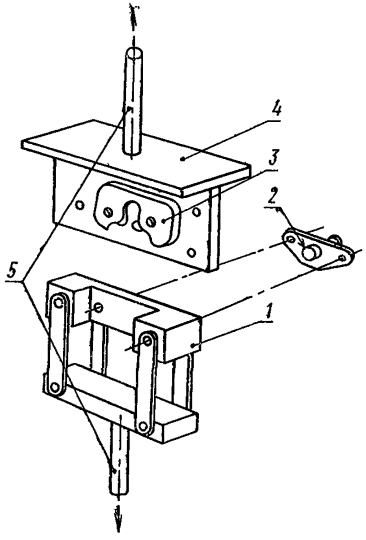

1 — нижняя часть приспособления с анкерной связью, на которой устанавливается защелка; *2* — защелка; *3* — дверной замок; *4* — верхняя часть приспособления; *5* — устройство для крепления в захватах разрывной машины

Черт. 2

При установке замка в приспособлении и нагружении его должен быть сохранен контакт, существующий между поверхностями замка и фиксатора (личинки), при установке последних в кузове автомобиля в соответствии с действующей технической документацией на установку замка.

2.6.7. Для определения выполнения условий п. 1.9.4 замок должен быть испытан на стенде на сопротивление открытию под действием инерционной нагрузки в продольном и поперечном направлениях, причем в каждом испытании эти нагрузки должны быть приложены в направлении механизма управления приводом для открытия и закрытия замка двери.

Во время испытаний запирающие (стопорные) устройства механизма привода не должны быть использованы. Испытанием должны подвергаться один раз в год пять замков каждого типоразмера. Погрешность замера величины ускорения не должна быть более 3%.

Примечание. При внесении изменений в замок и его привод испытания должны быть проведены вновь в полном объеме подраздела 2.6.

2.6.8. Вместо проведения динамических испытаний, предусмотренных п. 2.6.7, допускается проведение расчета (пример расчета приведен в рекомендуемом приложении 2) воздействия сил инерции на механизм управления приводом замка двери.

В расчете не должны учитываться:

составляющие ускорения сил тяжести деталей, стремящихся удержать замок в закрытом состоянии;

силы трения.

2.7. Заказчику предоставляется право проверки замков и их приводов на соответствие требованиям настоящего стандарта.

2.8. При получении заказчиком неудовлетворительных результатов проверки замков и приводов хотя бы по одному пункту, производится повторная проверка удвоенного количества новых образцов из той же партии. В случае неудовлетворительных результатов повторной проверки хотя бы по одному пункту, вся партия бракуется и возвращается предприятию-изготовителю.

3. ДОЛГОВЕЧНОСТЬ И ГАРАНТИЯ

3.1. Предприятие-изготовитель должно гарантировать соответствие замков и их приводов требованиям настоящего стандарта.

3.2. Предприятие-изготовитель гарантирует нормальную работу замков и их приводов в течение гарантийного срока, установленного на автомобиль (автобус), для которого предназначен замок и его привод.

3.3. Предприятие-изготовитель обязано безвозмездно производить замену или ремонт замков и их приводов в течение гарантийного срока службы автомобиля (автобуса) при условии соблюдения технических условий на их установку.

3.4. Долговечность замков и их приводов должна быть не менее срока службы (пробега) до первого капитального ремонта автомобиля (автобуса), утвержденного в установленном порядке.

4. МАРКИРОВКА, УПАКОВКА, ТРАНСПОРТИРОВАНИЕ И ХРАНЕНИЕ

4.1. На каждом замке должны быть проставлены товарный знак предприятия-изготовителя, клеймо технического контроля и номер настоящего стандарта.

4.2. Замки и их приводы должны быть упакованы в ящики или специальные контейнеры. Упаковка должна гарантировать замки

и их приводы от повреждения, загрязнения и коррозии при транспортировании.

4.3. Антикоррозионное покрытие и упаковка замков и их приводов, предназначенных для поставки в запасные части, должны обеспечивать их хранение в сухом закрытом помещении в течение трех лет без переконсервации. Консервация замков и их приводов должна производиться по ОСТ 37.002.001—70.

4.4. В каждый ящик или контейнер должны быть упакованы замки и их приводы одного типоразмера. Масса ящика (брутто) не должна быть более 50 кг.

4.5. В каждый ящик или контейнер должен быть вложен упаковочный лист со штампом технического контроля, в котором указываются:

наименование предприятия-изготовителя;
наименование изделия;
номер изделия по каталогу;
номер настоящего стандарта;
количество изделий.

4.6. На ящике, контейнере или прикрепленной к ним бирке должна быть сделана четкая надпись с указанием:

наименования предприятия-изготовителя;
наименование изделия;
номера изделия по каталогу;
номера настоящего стандарта;
количества замков.

Транспортная тара должна маркироваться по ГОСТ 14192—71.

4.7. Замки и их приводы до установки на автомобиль (автобус) должны храниться в сухом закрытом помещении.

Замена

ГОСТ 14192—71 введен взамен ГОСТ 14192—69.

ПРИЛОЖЕНИЕ 1

Термины и их определения, принятые в стандарте

Термин	Определение
Боковая дверь	Дверь, расположенная на боковой стороне кузова, ось вращения петель которой расположена в вертикальной или почти в вертикальной плоскости
Продольная нагрузка	Нагрузка, направленная параллельно продольной оси автомобиля
Поперечная нагрузка	Нагрузка, направленная перпендикулярно продольной оси автомобиля
Замок	Механизм, предназначенный для удержания двери или крышки багажника автомобиля в закрытом состоянии
Привод замка внутренний и наружный	Механизм, предназначенный для открывания замка двери соответственно с наружной и внутренней стороны кузова автомобиля

ПРИМЕР РАСЧЕТА ЗАМКА ДВЕРИ НА ВОЗМОЖНОСТЬ ОТКРЫТИЯ ПОД ДЕЙСТВИЕМ ИНЕРЦИОННОЙ НАГРУЗКИ

Исходные данные для расчета — чертеж и таблица

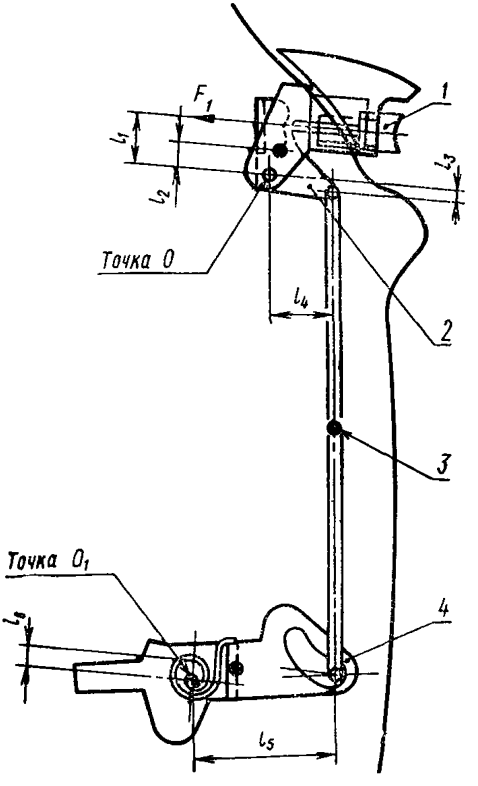

Обозначение и наименование	Масса деталей замка, кг	Расстояние (плечо), мм
1—кнопка привода замка	P_1=0,016	l_1=31,5
2—рычаг	P_2=0,023	l_2=10,67
3—тяга	P_3=0,012	l_3=4,83
4—защелка замка	P_4=0,042	l_4=31,5
		l_5=37,59
		l_6=1,9

Средняя нагрузка на кнопку привода замка от пружин $P_{пр}$ =0,454 кгс;

момент, создаваемый пружиной и действующий на язычок замка, $M_{пр}$= 45,62 кгс·мм.

Замок испытывает отрицательное ускорение величиной $30g$.

Согласно второму закону механики определяем силы, действующие на детали замка:

$$F = M \times a = \frac{P}{g} \times a = \frac{P}{g} \times 30g = 30P,$$

где M — масса деталей замка.

Силы, действующие на пружину кнопки дверной ручки замка:

$$F_1 = 30P_1 - P_{пр} = 30 \times 0{,}016 - 0{,}454 = 0{,}036 \text{ кгс};$$

$$F_2 = 30P_2 = 30 \times 0{,}023 = 0{,}69 \text{ кгс};$$

$$F_3 = \frac{P_3}{2} \times 30 = \frac{0{,}012}{2} \times 30 = 0{,}18 \text{ кгс}.$$

Момент относительно точки «0»:

$$\Sigma M_0 = F_1 \times l_1 + F_2 \times l_2 - F_3 \times l_3 = 0{,}036 \times 31{,}5 + 0{,}69 \times 10{,}67 - -0{,}18 \times 4{,}83 = 7{,}62 \text{ кгс·мм};$$

$$F_5 = \frac{M_0}{l_4} = \frac{7{,}62}{31{,}5} = 0{,}242 \text{ кгс};$$

$$F_6 = P_4 \times 30 = 0{,}042 \times 30 = 1{,}26 \text{ кгс}.$$

Момент относительно точки «0_1»:

$$\Sigma M_{0_1} = M_{пр} - (F_5 \times l_5 + F_6 \times l_6) = 45{,}62 - (0{,}242 \times 37{,}59 + +1{,}26 \times 1{,}90) = 45{,}62 - 11{,}17 = 34{,}45 \text{ кгс·мм};$$

$$M_{пр} > M_{0_1}.$$

Следовательно, замок выдерживает инерционную нагрузку.

ПЕРЕЧЕНЬ ГОСУДАРСТВЕННЫХ СТАНДАРТОВ, ВКЛЮЧЕННЫХ В СБОРНИК, ПО ПОРЯДКУ НОМЕРОВ

Номер стандарта	Стр.	Номер стандарта	Стр.
1902—53	280	12715—67	37
2349—54	287	13228—67	93
4364—67	80	13298—70	43
4365—67	90	13569—68	124
6914—54	100	13570—68	121
8107—64	59	13571—68	116
8430—67	15	13572—68	127
8891—58	299	13887—68	230
9008—64	301	13915—68	321
9734—61	141	13946—68	312
12016—66	96	14650—69	318
12024—66	132	14929—69	259
12105—74	294	15853—70	106
		17394—72	3
		18837—73	197

ПЕРЕЧЕНЬ ОТРАСЛЕВЫХ СТАНДАРТОВ, ВКЛЮЧЕННЫХ В СБОРНИК, ПО ПОРЯДКУ НОМЕРОВ

Номер стандарта	Стр.	Номер стандарта	Стр.
37.001.002—70	167	37.001.021—71	236
37.001.008—70	189	37.001.032—72	249
37.001.009—70	180	37.001.033—72	243
37.001.012—70	148	37.001.034—72	239
37.001.013—70	165	37.001.035—72	276
37.001.017—70	159	37.001.039—72	85
37.001.019—71	187	37.001.044—73	56
37.001.020—71	156	37.001.049—73	282

ПЕРЕЧЕНЬ ОТРАСЛЕВЫХ НОРМАЛЕЙ, ВКЛЮЧЕННЫХ В СБОРНИК, ПО ПОРЯДКУ НОМЕРОВ

Номер стандарта	Стр.	Номер стандарта	Стр.
Н 8018—61	311	ОН 025 277—66	272
Н 8026—62	129	ОН 025 278—66	274
ОН 025 197—67	175	ОН 025 281—66	327
ОН 025 257—65	178	ОН 025 283—66	306
ОН 025 275—66	264	ОН 025 320—68	284
ОН 025 276—66	268	ОН 025 326—69	223
		ОН 025 335—69	173

СОДЕРЖАНИЕ

ГОСТ 17394—72	Шины пневматические широкопрофильные. новные параметры и размеры	3
ГОСТ 8430—67	Шины пневматические для большегрузных автомобилей, строительных, дорожных и подъемно-транспортных машин	15
ГОСТ 12715—67	Шины пневматические крупногабаритные. Основные параметры и размеры	37
ГОСТ 13298—70	Шины пневматические с регулируемым давлением	43
ОСТ 37.001.044—73	Система регулирования давления в шинах автомобилей. Технические требования . . .	56
ГОСТ 8107—64	Вентили для пневматических шин постоянного давления	59
ГОСТ 4364—67	Приводы пневматические к тормозам автомобилей и автопоездов. Технические требования	80
ОСТ 37.001.039—72	Сигнализация аварийного состояния и контроль рабочих тормозных систем автотранспортных средств. Технические требования	85
ГОСТ 4365—67	Приводы пневматические к тормозам автомобилей и автопоездов. Головки соединительные. Типы, основные размеры и параметры . .	90
ГОСТ 13228—67	Приводы пневматические к тормозам автомобилей и автопоездов. Камеры тормозные диафрагменные. Присоединительные размеры и технические требования	93
ГОСТ 12016—66	Автомобили и автопоезда. Приводы пневматические к тормозам. Цилиндры тормозные. Типы, основные параметры и размеры, технические требования	96
ГОСТ 6914—54	Накладки тормозные для легковых автомобилей	100
ГОСТ 15853—70	Накладки асбестовые тормозные. Размеры .	106
ГОСТ 13571—68	Компрессоры автомобильные одноступенчатого сжатия. Технические требования	116
ГОСТ 13570—68	Компрессоры автомобильные одноцилиндровые. Основные параметры и размеры	121
ГОСТ 13569—68	Компрессоры автомобильные двухцилиндровые. Основные параметры и размеры	124
ГОСТ 13572—68	Компрессоры автомобильные трехцилиндровые. Основные параметры и размеры	127

Н 8026—62	Кабины грузовых автомобилей. Типы и основные параметры	129
ГОСТ 12024—66	Автобусы. Кабины. Рабочее место водителя. Размеры и технические требования	132
ГОСТ 9734—61	Автомобили грузовые. Кабины. Рабочее место водителя. Размеры и технические требования	141
ОСТ 37.001.012—70	Автомобили, автобусы, троллейбусы. Обозначения условные на органах управления и сигнальных лампах	148
ОСТ 37.001.020—71	Безопасность конструкции панелей приборов автобусов и троллейбусов. Технические требования	156
ОСТ 37.001.017—70	Органы управления легковых автомобилей. Безопасность конструкции и расположения. Технические требования	159
ОСТ 37.001.013—70	Автомобили, автобусы, троллейбусы. Рулевые механизмы. Основные параметры	165
ОСТ 37.001.002—70	Автомобили легковые. Безопасность конструкций рулевых управлений. Технические требования и методы испытаний	167
ОН 025 335—69	Автомобильный подвижной состав. Усилители рулевого управления гидравлические. Основные параметры	173
ОН 025 197—67	Пальцы с шаровыми головками для рулевых тяг. Размеры и технические требования	175
ОН 025 257—65	Автомобили и автобусы. Колеса рулевые. Диаметр и присоединительные размеры	178
ОСТ 37.001.009—70	Автомобили легковые. Безопасность конструкции сидений. Технические требования и методы испытаний	180
ОСТ 37.001.019—71	Безопасность конструкции сиденья водителя автобуса и троллейбуса. Технические требования	187
ОСТ 37.001.008—70	Автомобильный подвижной состав. Пружины сидений. Классификация и технические требования	189
ГОСТ 18837—73	Ремни безопасности для водителей и пассажиров автотранспортных средств. Технические требования и методы испытаний	197
ОН 025 326—69	Автомобили легковые. Крепление ремней безопасности. Технические требования	223
ГОСТ 13887—68	Зеркала наружные заднего вида грузовых автомобилей (автопоездов)	230
ОСТ 37.001.021—71	Безопасность конструкции внутренней арматуры и элементов внутреннего оборудования автобусов и троллейбусов. Технические требования	236
ОСТ 37.001.034—72	Стеклоподъемники рычажные дверей автомобилей, автобусов и троллейбусов. Технические требования и методы испытаний	239
ОСТ 37.001.033—72	Навески (петли) дверные автомобилей, автобусов и троллейбусов. Технические требования и методы испытаний	243

ОСТ 37.001.032—72	Замки и приводы замков дверей и багажников автомобилей и автобусов. Технические требования и методы испытаний	249
ГОСТ 14929—69	Ручки дверей кабин грузовых автомобилей. Основные размеры и расположение. Технические требования	259
ОН 025 275—66	Автобусы и троллейбусы. Механизмы управления пассажирскими дверями. Принципиальные схемы и технические требования	264
ОН 025 276—66	Автобусы и троллейбусы. Механизмы управления пассажирскими дверями. Клапан электропневматический дистанционного управления. Основные параметры, присоединительные размеры и технические требования	268
ОН 025 277—66	Автобусы и троллейбусы. Механизмы управления пассажирскими дверями. Цилиндры пневматические. Основные параметры, присоединительные размеры и технические требования .	272
ОН 025 278—66	Автобусы и троллейбусы. Механизмы управления пассажирскими дверями. Манжеты поршней пневматических цилиндров. Основные размеры и технические требования	274
ОСТ 37.001.035—72	Застежки капотов автомобилей и автобусов. Технические требования и методы испытаний .	276
ГОСТ 1902—53	Автомобили. Расположение и размеры буферов	280
ОСТ 37.001.049—73	Автомобильные поезда. Расположение штепсельных разъемов	282
ОН 025 320—68	Автомобили легковые. Тягово-сцепное устройство шарового типа. Сцепной шар. Размеры .	284
ГОСТ 2349—54	Тягово-сцепные приборы автомобилей, тягачей, тракторов и прицепов. Основные параметры и размеры	287
ГОСТ 12105—74	Тягачи седельные и полуприцепы. Присоединительные размеры	294
ГОСТ 8891—58	Автомобили грузовые. Бортовые платформы. Размеры	299
ГОСТ 9008—64	Детали деревянные платформ грузовых автомобилей, прицепов и полуприцепов . . .	301
ОН 025 283—66	Запоры бортов платформ грузовых автомобилей	306
Н 8018—61	Расположение горловин топливных баков на автомобилях	311
ГОСТ 13946—68	Пробки и заливные горловины топливных баков автомобилей. Типы и основные размеры . .	312
ГОСТ 14650—69	Оси автомобильных прицепов и полуприцепов. Типы, основные параметры и размеры . .	318
ГОСТ 13915—68	Круги поворотные автомобильных прицепов и полуприцепов	321
ОН 025 281—66	Автомобильный подвижной состав и двигатели. Заводские таблички. Маркировка. Размеры и технические требования	327

Перечень государственных стандартов, включенных в сборник, по порядку номеров . . 335
Перечень отраслевых стандартов, включенных в сборник, по порядку номеров 335
Перечень отраслевых нормалей, включенных в сборник, по порядку номеров 335

gost.e-ecolog.ru