ТИПОВОЙ ПРОЕКТ
901 - 3 - 77

ВОДООЧИСТНАЯ УСТАНОВКА ЗАВОДСКОГО ИЗГОТОВЛЕНИЯ РЕАГЕНТНОЙ ОЧИСТКИ ВОДЫ „СТРУЯ“ ПРОИЗВОДИТЕЛЬНОСТЬЮ 100 м³/сутки ТЕХНОРАБОЧИЙ ПРОЕКТ

СОСТАВ ПРОЕКТА

АЛЬБОМ I ПОЯСНИТЕЛЬНАЯ ЗАПИСКА

АЛЬБОМ II ТЕХНОЛОГИЧЕСКАЯ, АРХИТЕКТУРНО-СТРОИТЕЛЬНАЯ, ОТОПЛЕНИЕ, ВЕНТИЛЯЦИЯ И ЭЛЕКТРОТЕХНИЧЕСКАЯ ЧАСТИ

АЛЬБОМ III НЕСТАНДАРТИЗИРОВАННОЕ ОБОРУДОВАНИЕ

АЛЬБОМ IV СМЕТЫ

АЛЬБОМ V ЗАКАЗНЫЕ СПЕЦИФИКАЦИИ

АЛЬБОМ III
НЕСТАНДАРТИЗИРОВАННОЕ ОБОРУДОВАНИЕ

Сф-209-03

РАЗРАБОТАН
ПРОЕКТНЫМ ИНСТИТУТОМ
ГИПРОКОММУНВОДОКАНАЛ

УТВЕРЖДЕН
И ВВЕДЕН В ДЕЙСТВИЕ
МЖКХ РСФСР
1974г. ПРИКАЗ № 237ТД

gost.e-ecolog.ru

Типовой проект № 901-3-77 Альбом 3
Серия №

Содержание альбома

NN п/п	Наименование	Обозначение чертежа	NN стр.
1	2	3	4
1	Титульный лист		
2	Содержание альбома		2÷4
3	Технические условия	МОТ÷10ТУ	5÷9
4	Ведомость спецификаций	МОТ-00-00-003С	10
5	Ведомость покупных изделий	МОТ-00-00-008ВП	11; 12
6	Ведомость материалов	МОТ-00-00-008ВМ	13; 14
7	Водоочистная установка заводского изготовления реагентной очистки воды типа „Струя" производительн. 100 м³/сутки	МОТ-00-00-00	15÷18
8	Отстойник трубчатый	МОТ-01-00-00	19÷20
9	Фильтр	МОТ-04-00-00	19; 49; 50
10	Переход	МОТ.05-00-00	19; 62
11	Конусная часть	МОТ-01-00-01	21
12	Камера вихревая	МОТ-01-00-02	—"—
13	Обечайка	МОТ-01-00-03	22
14	Крышка	МОТ-01-00-04	—"—
15	Патрубок	МО.Т-01-00-06	—"—
16	Ребро	МОТ-01-00-07	23
17	Подкладка	МОТ-01-00-08	—"—
18	Ребро	МОТ-01-00-09	—"—
19	Патрубок	МОТ-01-00-10	—"—
20			
21			
22	Бак для реагентов	МОТ-02-00-00	24÷26
23	Патрубок	МОТ-02-00-03	24
24	Фланец	МОТ-02-00-05	—"—
25			
26	Бак	МОТ-02-01-00	27; 28
27	Стенка боковая	МОТ-02-01-05	27
28	Прокладка	МОТ-02-00-09	—"—
29	Колено	МОТ-02-01-07	29
30	Патрубок	МОТ-02-01-30	—"—
31	Патрубок	МОТ-02-01-40	—"—
32	Патрубок	МОТ-02-01-41	—"—
33	Решетка	МОТ-02-01-01	30
34	Перегородка	МОТ-02-01-02	—"—
35	Стенка передная	МОТ-02-01-03	—"—
36	Стенка задная	МОТ-02-01-04	—"—
37	Прокладка	МОТ-02-00-07	31
38	Стенка боковая левая	МОТ-02-01-08	—"—
39	Стенка средняя	МОТ-02-01-09	—"—
40	Шпилька	МОТ-02-02-14	31
41	Стяжка	МОТ-02-00-01	32
42	Патрубок	МОТ-02-00-02	—"—
43	Фланец	МОТ-02-00-04	—"—
44	Прокладка	МОТ-02-00-06	—"—
45			
46	Каркас	МОТ-02-02-00	33; 34
47	Уголок задний	МОТ-02-02-01	34
48	Уголок передний	МОТ-02-02-02	—"—
49	Уголок наклонный	МОТ-02-02-03	—"—
50	Уголок наклонный	МОТ-02-02-04	35
51	Полка передняя	МОТ-02-02-05	35
52	Полка	МОТ-02-02-07÷08	—"—
53	Уголок	МОТ-02-02-09	—"—
54	Уголок	МОТ-02-02-10	36
55	Бобышка	МОТ-02-02-11	—"—
56	Уголок	МОТ-02-02-12	—"—
57	Уголок	МОТ.02-02-13	—"—
58	Крышка	МОТ.02-03-00	37
59	Ручка	МОТ-02-03-01	—"—
60	Петля	МОТ-02-03-02	—"—
61	Поплавок	МОТ-02-05-00	38
62	Патрубок	МОТ-02-05-01	—"—
63	Патрубок	МОТ-02-05-02	—"—
64			
65			
66	Фильтр сетчатый	МОТ-03-00-00	39, 40
67	Корпус фильтра	МОТ-03-10-00	39, 41
68	Каркас	МОТ-03-20-00	39; 44
69	Сетка рабочая	МОТ-03-30-00	39; 45
70	Корпус	МОТ-03-10-01	42
71	Фланец	МОТ-03-10-04	—"—
72	Палец	МОТ.03.00-05	—"—
73	Болт откидной	МОТ-03-00-06	—"—
74	Фланец	МОТ-03-10-02	43
75	Бобышка	МОТ-03-10-03	—"—
76	Петля	МОТ-03-10-05	—"—
77	Фланец	МОТ-03-20-03	—"—
78			
79	Ребро	МОТ-03-20-01	44
80	Кольцо	МОТ-03-20-02	—"—
81	Крышка в сборе	МОТ-03-40-00	45, 46
82	Сетка тканая	МОТ-03-30-01	45
83	Спираль	МОТ-03-30-02	45

Гл. инж. проекта	Гл. инженер проекта	Разработал	Копировал
Сазыков	Байбак	Стрыгина	Колбурина

Госкомитет СССР по делам строительства
Институт Сантехпроект

1973	Водоочистная установка заводского изготовления реагентной очистки воды типа „Струя" производительн. 100 м³/сутки	Содержание альбома	Типовой проект 901-3-77	Альбом III	Лист 1

Типовой проект № 901-3-77 Альбом 3
Серия №

1	2	3	4
84	Ребро	М0.7-03-40-02	46
85	Крышка	М0.7-03-40-01	"
86	Фланец	М0.7-03-50-01	47
87	Фланец в сборе	М0.7-03-50-00	"
88	Пластина	М0.7-03-40-03	"
89	Прокладка	М0.7-03-00-04	48
90	Ручка	М0.7-03-00-03	"
91	Гайка	М0.7-03-00-01	"
92	Прокладка	М0.7-03-00-02	"
93			
94	Корпус фильтра	М0.7-04-01-00	51; 52
95	Цилиндрическая часть	М0.7-04-01-01	52
96	Днище	М0.7-04-01-02	53
97	Втулка - петля	М0.7-04-01-03	"
98	Опора	М0.7-04-01-04	"
99	Пластина опорная	М0.7-04-01-05	54
100	Лаз	М0.7-04-01-06	"
101	Прокладка	М0.7-04-00-04	"
102	Ось	М0.7-04-00-01	"
103	Дренаж	М0.7-04-02-00	55; 57
104	Коллектор	М0.7-04-02-04	56
105	Отвод	М0.7-04-02-03	"
106	Отвод	М0.7-04-02-01	"
107	Отвод	М0.7-04-02-02	"
108	Заглушка	М0.7-04-02-08	57
109	Заглушка	М0.7-04-02-05	"
110	Штуцер	М0.7-04-02-07	"
111	Крышка люка	М0.7-04-03-00	58; 59
112	Крышка	М0.7-04-04-00	58; 60
113	Уголок	М0.7-04-04-02	58
114	Прокладка	М0.7-04-00-02	"
115	Ручка	М0.7-04-03-01	59
116	Втулка - петля	М0.7-04-03-02	"
117	Сфера	М0.7-04-04-01	60
118	Крышка люка	М0.7-04-05-00	61
119	Прокладка	М0.7-04-00-03	"
120			
121			
122	Трубопровод	М0.7-06-00-00	62; 63
123	Труба	М0.7-06-00-01	63
124	Труба	М0.7-06-00-02	"
125	Труба	М0.7-06-00-03	"
126	Патрубок	М0.7-07-00-00	64
127	Штуцер	М0.7-07-00-03	"

1	2	3	4
128	Штуцер	М0.7-07-00-01	64
129	Патрубок	М0.7-07-00-02	"
130	Колено	М0.7-08-00-00	65
131	Тройник	М0.7-09-00-00	65; 66
132	Труба	М0.7-09-00-01	66
133	Отвод	М0.7-09-00-02	"
134	Трубопровод	М0.7-10-00-00	67
135	Колено	М0.7-10-00-01	"
136	Трубопровод	М0.7-11-00-00	68; 69
137	Фланец	М0.7-11-00-02	68
138	Труба	М0.7-11-00-01	"
139	Кронштейн	М0.7-12-00-00	69
140	Полоса	М0.7-12-00-01	"
141	Упор	М0.7-12-00-02	70
142	Переход	М0.7-13-00-00	"
143	Колено	М0.7-14-00-00	70; 71
144	Тройник	М0.7-15-00-00	71
145	Патрубок	М0.7-15-00-01	"
146	Отвод	М0.7-15-00-02	"
147			
148			
149	Тройник	М0.7-16-00-00	72; 79
150	Труба	М0.7-16-00-01	72
151	Труба	М0.7-16-00-02	"
152	Установка для перемешивания реагентов	М0.7-17-00-00	73; 74
153	Корпус	М0.7-17-01-00	73-75
154	Лопатка	М0.7-17-02-00	73; 77
155	Хомут	М0.7-17-03-00	73; 76
156	Кольцо	М0.7-17-01-01	75
157	Ребро	М0.7-17-01-02	"
158	Кольцо	М0.7-17-01-03	76
159	Ребро	М0.7-17-01-04	"
160	Лопасть	М0.7-17-02-01	77
161	Лопасть	М0.7-17-02-02	77
162	Планка	М0.7-17-03-01	77
163			
164	Колено	М0.7-18-00-00	78
165	Труба	М0.7-18-00-01	78
166	Коллектор	М0.7-19-00-00	78; 79
167	Труба	М0.7-19-00-01	79
168	Отвод	М0.7-19-00-02	79
169			
170			

Институт Гипрокоммунводоканал
Гл. инж. ин-та
Нач. мех. отдела
Гл. инж. проекта
Разработал

Дядькин
Козлов
Смолина
Кольцина

Изм. Кол.уч. Лист № док. Подпись Дата

1973	Водоочистная установка заводского изготовления реагентной очистки воды типа "Струя" производит. 100 м³/сутки	Содержание альбома	Типовой проект 901-3-77	Альбом III	Лист 2

Типовой проект 901-3-77 Альбом III
Серия №2

1	2	3	4
171	Лестница	МО.7-20-00-00	80; 81
172	Уголок пробыд	МО.7-20-00-01	80
173	Планка левая	МО.7-20-00-05	80
174	Планка правая	МО.7-20-00-04	80
175	Поручень	МО.7-20-00-03	81
176	Уголок левый	МО.7-20-00-02	81
177			
178			
179	Рама	МО.7-21-00-00	82; 83
180	Переходник	МО.7-22-00-00	82
181	Распорка	МО.7-21-00-11	82
182	Прокладка	МО.7-00-00-26	82
183	Раскос	МО.7-21-00-01	84
184	Раскос	МО.7-21-00-02	"
185	Упор	МО.7-21-00-05	"
186	Упор	МО.7-21-00-06	"
187	Поперечина	МО.7-21-00-07	85
188	Стойка	МО.7-21-00-08	"
189	Стойка	МО.7-21-00-09	"
190	Распорка	МО.7-21-00-10	"
191	Трубка	МО.7-00-00-04	86
192	Пробка	МО.7-00-00-03	"
193	Прокладка	МО.7-00-00-17	"
194	Кольцо уплотни-тельное	МО.7-00-00-02	86
195	Диафрагма	МО.7-00-00-05	87
196	Фланец	МО.7-00-00-06	"
197	Прокладка	МО.7-00-00-11	"
198	Патрубок	МО.7-00-00-12	"
199	Прокладка	МО.7-00-00-07	88
200	Прокладка	МО.7-00-00-08	"
201	Прокладка	МО.7-00-00-09	"
202	Прокладка	МО.7-00-00-10	"
203	Болт анкерный	МО.7-00-00-13	89
204	Болт анкерный	МО.7-00-00-14	"
205	Болт анкерный	МО.7-00-00-15	"
206	Болт анкерный	МО.7-00-00-16	"

1	2	3	4
207	Штуцер	МО.7-00-00-22	90
208	Переходник	МО.7-00-00-23	"
209	Уплотнение	МО.7-00-00-24	"
210	Хомут	МО.7-00-00-25	"

Согласовано
Инв. № подл. | Подпись и дата | Взам. инв. № | Инв. № дубл. | Подпись и дата

Разработал Шуцкая Колчанова Кожевина

1973	Водоочистная установка заводского изготовления реагентной очистки воды типа „Струя" производительн 100 м³/сутки	Содержание альбома	Типовой проект 901-3-77	Альбом III / Лист 3

Типовой проект № [illegible]
Серия №

Настоящие технические условия распространяются на серийные образцы водоочистных установок заводского изготовления типа „Струя" для реагентного метода очистки воды производительностью 100, 200, 400, и 800 м³/сутки предназначенных для осветления и обеззараживания поверхностных источников при содержании взвешенных веществ до 1000 мг/л, с любой цветностью для водоснабжения сельских и малонаселенных пунктов.

1. ТЕХНИЧЕСКИЕ ТРЕБОВАНИЯ.

1.1 Основные параметры и размеры

Основные параметры и размеры	Производительность			
	100 м³/сут.	200 м³/сут. Схема с 2-мя отст.	400 м³/сут.	800 м³/сут. Схема с 2-мя отст.
Мутность	1000 мг/л			
Цветность	Любая			
Габаритные размеры трубчатого отстойника в м	4,7×Ф1,0	2 отст. 4,7×Ф1,0	5×Ф2	2 отст. 5×Ф2
Фильтра	4×Ф1,0	2 фильт. 4×Ф1,0	4,3×Ф2,0	2 фильтра 4,3×Ф2,0
Все установки, кг	3950	7435	9192	16510

Изм.	Лист	№ докум.	Подпись	Дата	МО.7÷10 ТУ			
Разраб.		Казырина			Водоочистные установки заводского изготовления типа „Струя" для реагентного метода очистки воды Q 100, 200, 400, 800 м³/сутки Технические условия	Литер	Лист 1	Листов 15
Провер.		Смирнов						
Нач. отд.		Байдак				Гипрокоммунводоканал		
Н. контр.								

Инв. № подл. | Подпись и дата | Взам. инв. № | Инв. № дубл. | Подпись и дата

5

12 ХАРАКТЕРИСТИКИ.

1.2.1. Водоочистные установки должны соответствовать требованиям настоящих технических условий и рабочих чертежей.

1.2.2. В случае необходимости завод-изготовитель может вносить изменения в рабочие чертежи, согласовав их с институтом „Гипрокоммунводоканал" и с НИИКВ и ОВ АКХ.

При проведении изменений и дополнений без согласования завод-изготовитель несет ответственность за прочность и работоспособность измененной конструкции.

Завод обязан все вводимые изменения нанести на контрольном экземпляре рабочих чертежей, который после фиксации всех внесенных изменений передается институту „Гипрокоммунводоканал".

1.2.3. В процессе изготовления и монтажа установок следует проверять соответствие с рабочими чертежами, ТУ и ГОСТ'ами следующее:

а) правильность и точность изготовления деталей и узлов;

б) качество материалов, полуфабрикатов и готовых изделий;

в) качество сварки;

г) качество механической обработки и деталей;

Изм.	Лист	№ докум.	Подпись	Дата	МО 7÷10 ТУ	Лист 2

д) качество пригонки и сборки;

е) качество отделки и внешний вид;

ж) комплектность установок и соответствие с техническими характеристиками.

1.2.4 Требования к деталям и узлам, полученным механической обработкой.

а) неуказанные предельные отклонения размеров, охватывающих по А7, охватываемых по В7, прочих $\pm\frac{1}{2}$ допуска 7 кл.

б) обработка поверхностей должна производиться в полном соответствии с ГОСТ 2789-59;

в) обработанные поверхности не должны иметь царапин, задиров и прочих повреждений. Заусенцы должны быть зачищены и острые кромки скруглены R min = 0.3 мм

1.2.5. Требования к деталям и узлам, полученным путем сварки:

а) сварка ёмкостей, трубопроводов и металлоконструкций должна производиться электродами Э42 ГОСТ 9467-60;

б) свариваемые поверхности перед сваркой должны быть тщательно очищены от масла, краски, грязи, ржавчины, окалины;

в) свободные размеры в сварных узлах выполняются по 9-му классу точности;

г) сварка трубчатых отстойников и фильтров, а также металлоконструкций и трубопроводов должна производиться только дипломированными сварщиками;

д) После окончания сварочных работ все лишние наплывы металла, а также брызги и шлак должны быть удалены.

Шлак разрешается оббивать только после полного остывания наплавленного металла;

е) концы швов не должны иметь открытых недоваренных кратеров. Поверхность шва должна быть гладкой, а переходы к основному металлу - плавными;

ж) плотность открытых для свободного осмотра с обеих сторон швов проверяется керосином с покрытием более доступной стороны шва водным раствором мела или каолина. Испытание керосином производится в течении 2 х часов;

з) результаты контроля сварных соединений должны быть зафиксированы в акте, к приемо-сдаточной документации;

и) подлежащие замене сварные швы или отдельные участки швов разрешается удалять механическим путем или сдувать кислородной струей. Применять электрическую дугу для выплавки швов не разрешается

Изм.	Лист	№ докум.	Подпись	Дата	МО7÷10ТУ	Лист 3

Изм.	Лист	№ докум.	Подпись	Дата	МО7÷10ТУ	Лист 4

к) заварка дефектного участка шва производится, как правило, тем же способом, каким сваривался исправляемый шов, причем при заварке дефектного участка шва, прилегающие концы основного шва должны быть перекрыты;

л) исправление неплотных сварных швов зачеканкой запрещается;

м) все исправленные швы или участки швов должны быть вторично проконтролированы.

1.2.6. Требования к материалам, полуфабрикатам и покупным изделиям.

а) качество материалов, марки которых указаны на рабочих чертежах должно быть подтверждено сертификатами. При отсутствии сертификатов или при неправильном их оформлении, материалы разрешается применять только в тех случаях, если результаты произведенных контрольных испытаний будут соответствовать стандартам стальной прокат и Ст. 3 испытываются по ГОСТ 7564-64 и ГОСТ 7565-66.

Электроды по разделу V ГОСТ 9466-60;

б) прокладки для арматуры и агрегатов из резины пищевой ГОСТ 7338-65;

в) трубы для отстойников трубчатых из полиэтилена ПНП МРТУ6-05-918-63;

г) замена марок материалов, указанных в рабочих чертежах допускается только по согласованию с институтом „Гипрокоммунводоканал" и с НИИ КВ и ОВ АКХ;

д) все покупные изделия и метизы, а именно: электродвигатели, насосы, фланцы, болты, гайки и т.д. должны быть поставлены в полном соответствии с ТУ или ГОСТ'ами.

и снабжены всей необходимой технической документацией, включая акты приемки ОТК заводов - изготовителей.

1.2.7. Окраска:

а) перед окраской все окрашиваемые поверхности должны быть очищены от масла, окалины, ржавчины и грязи;

б) окраску трубчатых отстойников и фильтров снаружи производить эмалью ПФ-133 ГОСТ 926-63 или ПФ-115 ГОСТ 6465-63 по грунту ГФ-020 ГОСТ 4056-63.

Внутренние поверхности трубчатых отстойников и фильтров покрыть лаком бакелитовым А с 10% алюминиевой пудры, серебристым IV В

в) все остальные элементы установок окрасить масляной краской зеленого цвета по грунту ГФ-020 ГОСТ 4056-63.

г) окраску производить не менее 2-х раз. Краску наносить гладким, ровным слоем, без подтеков, наплывов и шероховатостей.

д) после нанесения противокоррозийного покрытия маркировка элементов установок, а также риски должны быть восстановлены яркой краской и, кроме того, набиты на металле кернами

1.3. КОМПЛЕКТНОСТЬ

1.3.1. Водоочистные установки поставляются согласно комплектовочной ведомости с паспортом.

1.4. УПАКОВКА

1.4.1. Перед отправкой заказчику все обработанные

поверхности элементов установок должны быть покрыты легкосмываемой краской или смазкой и предохранены от механических повреждений щитами или кожухами, а отверстия закрыты пробками или деревянными заглушками.

1.4.2. Мелкие детали, а также все контрольно-измерительные приборы и электроаппаратура отправляются упакованными в деревянные ящики.

1.4.3. К крупногабаритным узлам установок для предохранения от деформации при погрузке и выгрузке должны быть приварены специальные проушины, местоположение которых указывается в чертежах.

2. ПРАВИЛА ПРИЕМКИ

2.1. На заводе должна производиться контрольная сборка всех установок.

2.2. На сборку отдельных узлов и установок в целом должны поступать детали и узлы, окончательно принятые ОТК и имеющие соответствующее клеймо

2.3. При контрольной сборке должны быть поставлены риски, определяющие взаимное положение стыкуемых элементов, обеспечивающие точную сборку при монтаже.

Риски обводятся ярко краской и пронумеровываются.

Местоположение рисок их нумерация должны быть указаны на схеме отправочной единицы, прикладываемой к приемосдаточной документации.

2.4. Результаты замеров, произведенных при контрольной сборке должны быть занесены в формуляр.

2.5. Изготовленные детали и узлы установок, а также их последующее противокоррозийное покрытие должны быть приняты ОТК завода.

На окончательно принятых конструкциях ставится клеймо ОТК, без которого отправка конструкции с завода не разрешается.

2.6. При приемке узлов и деталей установок ОТК должен проверять следующее: соответствие качества применяемых материалов, указанных в чертежах, отсутствие наружных дефектов в материале, правильность размеров и соблюдение допусков, качество противокоррозийного покрытия, правильность заполнения паспортов и приемосдаточной документации. Кроме того, в установках должны быть проверены: наличие всех деталей согласно спецификацией на сборочных чертежах и правильность расположения деталей и узлов согласно чертежей общих видов и отдельных сборок.

Представитель ОТК должен присутствовать при испытаниях на заводе.

2.7. Отстойники трубчатые и фильтры, собранные согласно чертежам, заполняются водой, после чего в них, подается давление 4,5 кгс/см² и поддерживается в течении 15 мин.

Негерметичность не допускается

2.8. Результаты приемки ОТК и оценка

качества изготовления фиксируется в акте.

3. МЕТОДЫ КОНТРОЛЯ

3.1. Готовые неокрашенные установки, собранные из деталей и узлов, принятых ОТК завода-изготовителя, должны быть подвергнуты полному техническому осмотру, которым устанавливается:

а) соответствие механизмов чертежам и настоящим временным техническим условиям;

б) качество общей сборки и окончательного монтажа водоочистных установок;

в) качество внешней отделки;

г) нормальная работа всех узлов;

3.2. Все дефекты, обнаруженные полным техническим осмотром, фиксируются ОТК завода-изготовителя в приемочном акте.

Лишь после устранения всех отмеченных дефектов, водоочистные установки допускаются к последующим испытаниям см. пункта 2.7.

3.3. Прошедшие испытания установки предъявляются ОТК завода для окончательного осмотра качества отделки, после чего установки принимаются с оформлением соответствующего приемочного акта и направляются на склад готовой продукции завода для сдачи заказчику.

4. ТРАНСПОРТИРОВАНИЕ И ХРАНЕНИЕ

4.1. Принятые ОТК элементы установки должны быть отправлены с завода полностью упакованными в соответствии с рабочими чертежами и приложенными к ним спецификациями.

4.2. Все элементы установки должны храниться на складах с соблюдением следующих правил:

а) крупногабаритные узлы (трубчатые отстойники, фильтры) разрешается хранить под открытым небом, если они закрыты щитами и установлены на деревянных подкладках, высотой 20-30см.

Все неокрашенные поверхности должны быть очищены от заводской смазки и вновь смазаны солидолом. Все отверстия должны быть закрыты пробками или деревянными заглушками;

б) мелкие механические детали должны храниться под навесом на сплошных деревянных стеллажах;

в) электроаппаратура, электродвигатели и контрольно-измерительная аппаратура должны храниться в закрытых складах;

г) Все резиновые изделия установки должны храниться в затемненных отапливаемых помещениях с относительной влажностью воздуха 50-65% при температуре воздуха от +5° до +22°С.

Они должны быть размещены на стеллажах на расстоянии не менее 1м. от

отопительных приборов. Отопительные приборы должны быть экранированы в целях защиты резины от прямого воздействия тепловых лучей.

Хранить резину в одном помещении с маслом, бензином и кислотами запрещается;

д) крепежные детали должны храниться рассортированными в закрытых помещениях;

е) электроды и электродная проволока должны храниться в сухих закрытых помещениях.

4.3. Подаваемые на монтаж узлы и детали установок должны быть очищены от грязи, песка, снега и льда.

Особо тщательно должны быть очищены стыки.

5. УКАЗАНИЯ ПО ЭКСПЛУАТАЦИИ

Рекомендуется следующий порядок монтажа.

5.1. На месте монтажа проверить комплектность установок согласно чертежей общих видов, отдельных сборок и их спецификаций.

5.2. Выставить рамы строго по уровню.

5.3. Установить на рамах трубчатые отстойники и закрепить.

5.4. Подсоединить трубопроводы и запорную арматуру по рискам и маркам.

5.5. По соединительным трубопроводам трубчатых отстойников выставить

фильтры и фильтры сетчатые, соединив их соответствующими трубопроводами.

5.6. По трубопроводам от фильтров сетчатых выставить насосы и затем залить анкерные колодцы анкерными болтами цементным раствором.

5.7. Основные требования к технике безопасности:

а) каждый работник прежде чем приступить к обслуживанию установки должен быть ознакомлен с особенностями работы;

д) регулировку и сгавку насосов производить только при отключенных электродвигателях;

в) периодически проверять состояние электропроводки и электродвигателей. Электрооборудование должно быть заземлено;

г) устранять обнаруженные дефекты, а также подтягивать болтовые соединения на трубопроводах и агрегатах, находящихся под давлением, категорически запрещается;

д) мешалку включать только после её установки на баке для реагентов.

6. ГАРАНТИИ ПОСТАВЩИКА

6.1. Изготовитель гарантирует соответствие водоочистных установок требованиям настоящих технических условий. При соблюдении потребителем нормальных условий эксплуатации, транспортирования и хранения, установленных техническими условиями.

6.2. Срок гарантии устанавливается 12 месяцев со дня поставки.

Типовой проект. ... Альбом 3
Серия №

7. УКАЗАТЕЛЬ ПРИМЕНЕНЫХ ГОСТ

ГОСТ 7565-66	Сталь. Метод отбора проб для определения химического состава.
ГОСТ 7564-64	Сталь прокатная. Методы отбора проб для механических и технических испытаний.
ГОСТ 9466-60	Электроды металлические для дуговой сварки сталей и наплавки
ГОСТ 9467-60	Электроды металлические для дуговой сварки конструкционных и теплоустойчивых сталей
ГОСТ 2789-59	Шероховатость поверхности
ГОСТ 7338-65	Резина листовая пищевая и техническая
ГОСТ 926-63	Эмаль ПФ-133
ГОСТ 6465-63	Эмаль ПФ-115
ГОСТ 4056-63	Грунтовка ГФ-20

8. ОПИСАНИЕ УСТАНОВОК

Водоочистные установки состоят из узлов (см. рис. 1÷3)

а) Насосы для подачи воды на установку и в бак водонапорной башни (один рабочий, один резервный) поз. 1
б) Фильтр сетчатый поз. 2
в) Камера хлопьеобразования поз. 3
г) Отстойник трубчатый поз. 4.
д) Фильтр песчаный поз. 5
е) Оборудование для хлорирования и коагулирования воды поз. 6

Изм. Лист № докум. Подп. Дата | МО.7÷10ТУ | Лист 13

8

СОДЕРЖАНИЕ

1.	Технические требования	лист 1
11.	Основные параметры и размеры	1
1.2	Характеристики	2-3
12.4	Требования к деталям и узлам, полученным механической обработкой	3
1.2.5	Требования к деталям и узлам, полученным путем сварки	3÷5
1.2.6	Требования к материалам, полуфабрикатам и покупным изделиям	5
1.2.7	Окраска	6
1.3	Комплектность	6
1.4	Упаковка	6-7
2.	Правила приемки	7-8
3.	Методы контроля	9
4.	Транспортирование и хранение	10-11
5	Указания по эксплуатации	11-12
5.7	Основные требования по технике безопасности.	12
6.	Гарантии поставщика	12
7.	Указатель примененных Гост	13
8.	Описание установок	13
	Приложение: рисунки-схемы установок	15÷17

Изм. Лист № докум. Подп. Дата | МО.7÷10ТУ | Лист 14

Водоочистная установка заводского изготовления реагентной очистки воды типа „Струя" производительностью 100 м³/сутки.

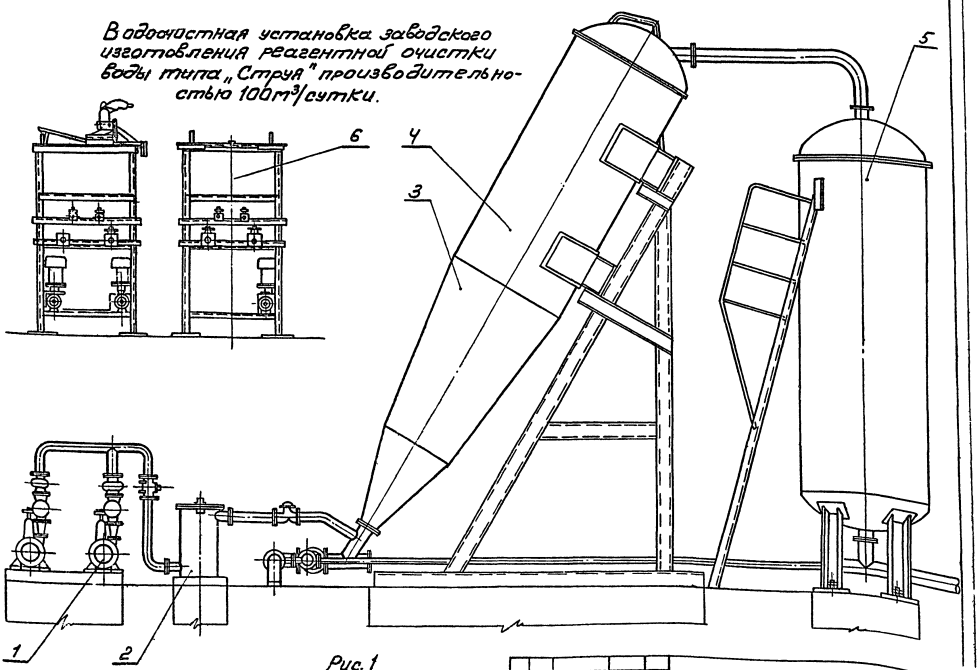

Рис. 1

Изм. Лист № докум. Подп. Дата | МО.7 ÷10ТУ | Лист 15

Типовой проект № 90/13-ТП-Альбом 3
Серия №

9

Водоочистная установка заводского изготовления реагентной очистки воды типа „Струя" производительностью 400м³/сутки.

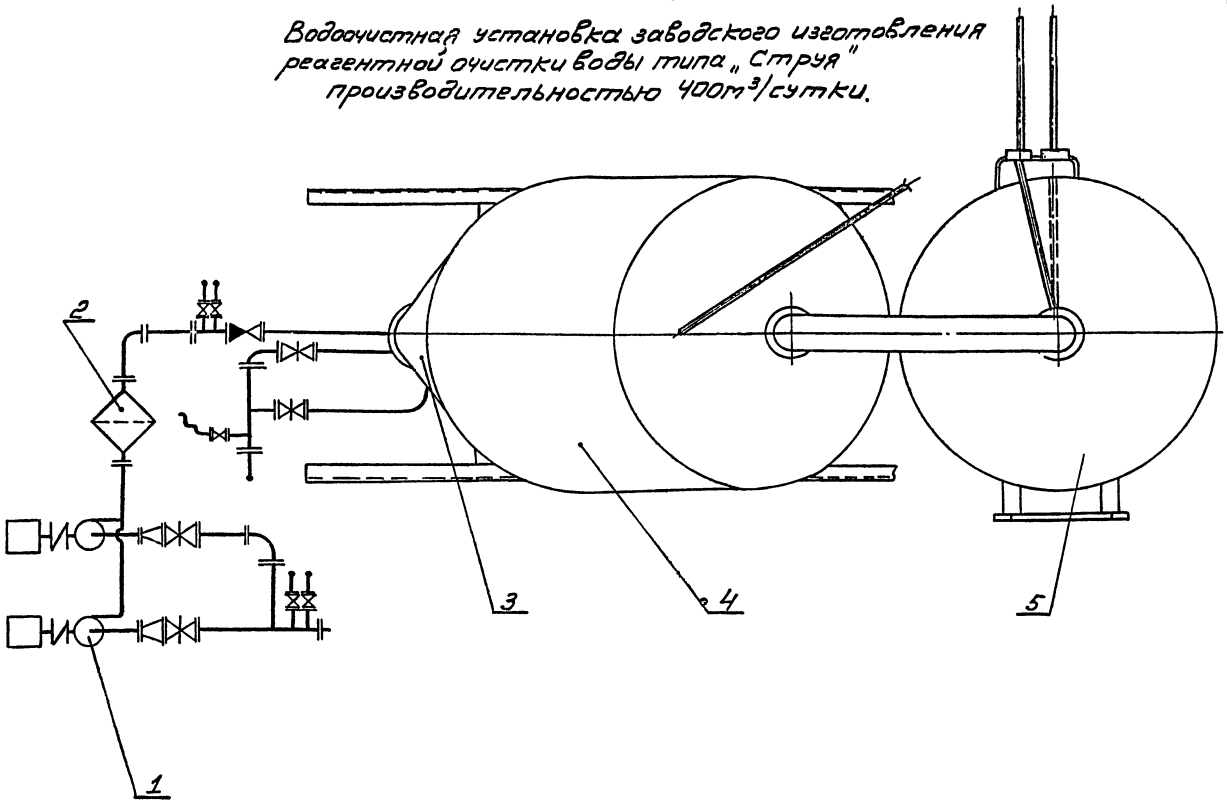

Рис.2

Изм	Лист	№ докум	Подп	Дата	М07÷10ТУ	Лист 16

Инв № подл | Подп. и дата | Взам. инв. | Инв. № дубл. | Подп. и дата

Водоочистные установки заводского изготовления реагентной очистки воды типа „Струя" производительностью 200м³/сутки и 800м³/сутки (Схема с двумя отстойниками и фильтрами).

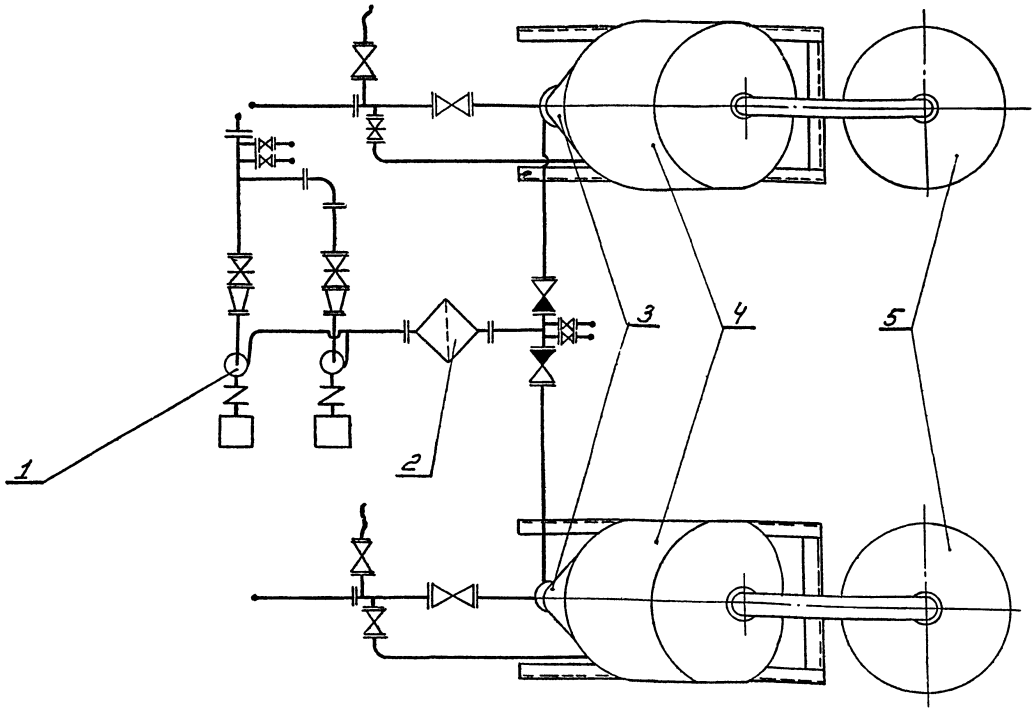

Рис. 3

Изм	Лист	№ докум	Подп.	Дата	М07÷10ТУ	Лист 17

Инв № подл | Подпись и дата | Взам. инв. | Инв. № дубл. | Подпись и дата

Типовой проект 902-3-Инв. № 3
Серия №

№ строки	Обозначение	Наименование	Куда входит: Обозначение	Кол	Общее кол	Примечание
23	М0.7-04-00-00	Фильтр	М0.7-00-00-00	1	1	
24	М0.7-04-01-00	Корпус фильтра	М0.7-04-00-00	1	1	
25	М0.7-04-02-00	Дренаж	М0.7-04-00-00	1	1	
26	М0.7-04-03-00	Крышка лака	——"——	1	1	
27						
28	М0.7-04-04-00	Крышка	М0.7-04-00-00	1	1	
29	М87-04-05-00	Крышка лака	——"——	1	1	
30						
31	М0.7-05-00-00	Переход	М0.7-00-00-00	2	2	
32	М0.7-06-00-00	Трубопровод	——"——	1	1	
33	М0.7-07-00-00	Патрубок	——"——	1	1	
34	М0.7-08-00-00	Колено	——"——	1	1	
35	М0.7-09-00-00	Тройник	——"——	1	1	
36	М0.7-10-00-00	Трубопровод	——"——	1	1	
37	М0.7-11-00-00	Трубопровод	——"——	1	1	
38						
39	М0.7-12-00-00	Кронштейн	М0.7-00-00-00	1	1	
40	М0.7-13-00-00	Переход	——"——	2	2	
41	М0.7-14-00-00	Колено	——"——	2	2	
42	М0.7-15-00-00	Тройник	——"——	1	1	
43	М0.7-16-00-00	Тройник	——"——	1	1	
44	М0.7-17-00-00	Установка для перемешивания реагентов	——"——	2	2	
45	М0.7-17-01-00	Корпус	М0.7-17-00-00	1	1	
46	М0.7-17-02-00	Лопатка	——"——	1	1	
47	М0.7-18-00-00	Колено	М0.7-00-00-00	1	1	
48	М0.7-19-00-00	Коллектор	——"——	1	1	
49	М0.7-20-00-00	Лестница	——"——	1	1	
50	М0.7-21-00-00	Рама	——"——	1	1	
51	М0.7-22-00-00	Переходник	——"——	1	1	

Инв. № подл. | Подп. и дата | Взам. инв. № | Инв. № дубл. | Подп. и дата

Изм. Лист N докум. Подп. Дата

М0.7-00-00-00 ВС

Лист 2

№ строки	Обозначение	Наименование	Куда входит: Обозначение	Кол.	Общее кол	Примечание
1	М0.7-00-00-00	Водоочистная установка заводского изготовления реагентной очистки воды типа „Струя" производительностью 100 м³/сут.		1	1	
2	М0.7-01-00-00	Отстойник трубчатый	М0.7-00-00-00	1	1	
3	М0.7-02-00-00	Бак для реагентов	——"——	2	2	
4	М07-02-01-00	Бак	М.07-02-00-00	1	1	
5	М0.7-02-01-30	Патрубок с фланцем	М0.7-02-01-00	2	2	
6	М0.7-02-01-40	Патрубок с фланцем	——"——	2	2	
7						
8	М0.7-02-02-00	Каркас	М0.7-02-00-00	1	1	
9	М0.7-02-03-00	Крышка	——"——	1	1	
10						
11	М.07-02-05-00	Поплавок	М0.7-02-00-00	2	2	
12						
13	М0.7-03-00-00	Фильтр сетчатый	М0.7-00-00-00	1	1	
14	М0.7-03-10-00	Корпус фильтра	М.07-03-00-00	1	1	
15	М0.7-03-20-00	Решетка, несущая	——"——	1	1	
16	М0.7-03-30-00	Сетка рабочая	——"——	1	1	
17	М0.7-03-40-00	Крышка в сборе	——"——	1	1	
18	М0.7-03-50-00	Фланец в сборе	——"——	1	1	
19						
20						
21						
22						

Инв. № подл. | Подп. и дата | Взам. инв. № | Инв. № дубл. | Подп. и дата

Изм. Лист N докум. Подп. Дата

Разраб. Кагырина
Пров. Смирнов

М0.7-00-00-00 ВС

Водоочистная установка заводского изготовления реагентной очистки воды типа „Струя" производительностью 100 м³/сутки. Ведомость спецификаций.

Лит. | Лист 1 | Листов 2

Гипрокоммунводоканал

Альбом проект № 901-3-77 Альбом 3
Серия №

№ строки	Наименование	Обозначение документа на поставку	Поставщик	Куда входит (обозначение)	Количество: На изделие	В комплекты	На регулир.	Всего	Примечание
14	Вентиль запорный диафраг. фланцевый Ду=10	15ч 7ч п	З-д „Ригахиммаш"		6			12	
15	Вентиль запорный муфт. Ду=15	15кч 18п2	Ленинградский з-д им Лепсе		7			7	
16	Вентиль запорный муфт. Ду 25	15кч 18п2	— " —		2			2	
17	Вентиль запорный диафрагмовый футеров. фланцевый — Ду 50	15ч 75 п	Завод Ригахиммаш		2			4	
18	Кран натяжной муфтовый	14нж 16	Киевский з-д „Продмаш"		3			4	
19	Кран водоразборный Л 15	ГОСТ 8906-70			4			4	
20									
21	Водомер. Ду 50	ВВ-50	Завод „Ленводоприбор"		1			1	
22	Манометр кл. точн. 1,6	МПЧ ГОСТ 8625-69			4			4	
23	Колодчук щелевой	ВТИ-5			32			32	
24	Машина сверлильная электрич.	И3-1008	Чечено-Ингушская АССР г. Назрань		1			2	
25	Муфта переходная 25×20	ГОСТ 8957-59			1			1	
26	Угольник 15	ГОСТ 8946-59			1			1	
27	Угольник 20	— " —			1			1	
28	Угольник 25	— " —			3			3	
29	Тройник 25	ГОСТ 8948-59			1			1	
30	Тройник 25×25×15	ГОСТ 8949-59			2			2	
31									
32	Фланцы								
33	Фланец 32-6	ГОСТ 1255-67			1			1	
34	— " — 40-6	— " —			1			1	
35	— " — 50-25	— " —			2			2	
36	— " — 50-10	— " —			11			11	

Инв. № подл. | Подп. и дата | Взам. инв. № | Инв. № дубл. | Подп. и дата

Изм.	Лист	№ докум.	Подп.	Дата

МО.7-00-00-00ВП

Лист 2

№ строки	Наименование	Обозначение документа на поставку	Поставщик	Куда входит (обозначение)	Количество: На изделие	В комплекто	На регулиров	Всего	Примечание
1	Насос 1½К-6, Q=6 м³/сут.		Ереванский з-д						
	H=21 м. n=2800 об/мин. с		гидронасосов						
	эл. двигателем N=2,2 квт.				2			2	
	на одной плите								
2	Насос поршневой								
	типа БКФ-2 ручной				1			1	
3	Насос дозатор	НД 10/100	З-д Ригахиммаш		3			3	
4	Электролизная установка		Экспериментальный						
5	непроточного типа ЭН-1,2 производит. до 12кг/сутки		з-д коммунального оборудования		1			1	
6	активного хлора		АКХ						
7	Задвижка параллельная		Душанбинский з-д						
	с выдвижным шпинделем фланцевая Ду 50	30ч 6 бр	им. Орджоникидзе		4			4	
8	Задвижка параллельная								
	с выдвижным шпинделем фланцевая Ду=80	— " —	— " —		2			2	
9	Задвижка параллельная								
	с выдвижным шпинделем фланцевая Ду 100	— " —	— " —		1			1	
10									
11	Клапан обратный поворотный фланцевый Ду 50	19ч 16 бр	— " —		2			2	
12	Клапан обратный подъемный фланцевый Ду 50	16ч 3 р	— " —		1			1	
13									

Инв. № подл. | Подп. и дата | Взам. инв. № | Инв. № дубл. | Подп. и дата

Изм.	Лист	N докум.	Подп.	Дата
Разраб.		Мамычев		
Провер.		Стыгов		12.75

МО7-00-00-00ВП

Водоочистная установка заводского изготовления реагентной очистки воды типа „Струя" производительностью 100 м³/сут. Вспомогательное

Лит.	Лист	Листов
	1	4

Гипрокоммунводоканал

СР 209-03

Типовой проект № 901-3-77 Альбом 5
Серия N

12

№ строки	Наименование	Обозначение документа на поставку	Поставщик	Куда входит (обозначение)	Количество: На изделие	В комплекты	На регулир.	Всего	Примечание
60	Болт 27 × 110 - 011	ГОСТ 7798 - 70			28			28	
61									
62	Винт М 8 × 12 - 011	ГОСТ 17475 - 72			8			8	
63	Шплинт 4 × 40 - 011	ГОСТ 397 - 66			1			1	
64	5 × 50 - 011	—— " ——			2			2	
65									
66	Гайка М 6 - 011	ГОСТ 5915 - 70			52			52	
67	М 8 - 011	—— " ——			6			6	
68	М 12 - 011	—— " ——			32			32	
69	М 16 - 011	—— " ——			222			222	
70	М 20 - 011	—— " ——			6			6	
71	М 24 - 011	—— " ——			24			24	
72	М 27 - 011	—— " ——			28			28	
73									
74	Шайба 6 - 011	ГОСТ 11371 - 68			52			52	
75	8 - 011	—— " ——			4			4	
76	16 - 011	—— " ——			16			16	
77	16 - 011	ГОСТ 10906 - 66			4			4	
78	Шайба пруж. 8 Н 65 Г	ГОСТ 6402 - 70			2			2	
79	12 Н 65 Г	—— " ——			24			24	
80	16 Н 65 Г	—— " ——			188			188	
81	24 Н 65 Г	—— " ——			24			24	
82	27 Н 65 Г	—— " ——			28			28	

Подпись и дата | Инв. N дубл. | Подп. и дата | Подп. и дата | Инв. N подл.

Изм. | Лист | N докум. | Подп. | Дата | М 0.7 - 00 - 00 - 00 ВП | Лист 4

№ строки	Наименование	Обозначение документа на поставку	Поставщик	Куда входит (обозначение)	Количество: На изделие	В комплекты	На регулир.	Всего	Примечание
37	Фланец 80 - 10	ГОСТ 1255 - 67			6			6	
38	100 - 2,5	—— " ——			17			17	
39	100 - 10	—— " ——			2			2	
40	500 - 2,5	—— " ——			1			1	
41	700 - 2,5	—— " ——			1			1	
42	1000 - 2,5	—— " ——			2			2	
43									
44									
45	Заглушка 250 - 2,5	ГОСТ 12836 - 67			1			1	
46	500 - 2,5	—— " ——			1			1	
47	700 - 2,5	—— " ——			1			1	
48									
49	Крепежные изделия								
50	Болт М 6 × 40 - 011	ГОСТ 7798 - 70			52			52	
51	М 8 × 25 - 011	—— " ——			4			4	
52	М 8 × 30 - 011	—— " ——			2			2	
53	М 12 × 55 - 011	—— " ——			16			16	
54	М 16 × 25 - 011	—— " ——			1			1	
55	М 16 × 60 - 011	—— " ——			4			4	
56	М 16 × 65 - 011	—— " ——			16			16	
57	М 16 × 70 - 011	—— " ——			182			182	
58	М 20 × 35 - 011	—— " ——			2			2	
59	М 24 × 90 - 011	—— " ——			24			24	

Подп. и дата | Инв. N дубл. | Взам. инв. N | Подп. и дата | Инв. N подл.

Изм. | Лист | N докум. | Подп. | Дата | М 0.7 - 00 - 00 - 00 ВП | Лист 3

Типовой проект № 901-3-77 Альбом 3
Серия №

№ строки	Наименование	Обозначение документа на поставку	Поставщик 13	Материал	Един. изм.	Количество	Вес в кг. Един.	Вес в кг. Общ	Примечание
22	Круг ф 16	ГОСТ 2590-71		Ст. 3	п.м	6,08	1,58	9,6	
23	Круг ф 20	—"—		—"—	—"—	2,29	2,47	5,5	
24	Круг ф 26	—"—		—"—	—"—	0,45	4,2	1,86	
25	Круг ф 30	—"—		—"—	—"—	0,19	5,55	1,0	
26									
27	Круг ф 38	ГОСТ 2590-71		Ст. 3	п.м.	0,0056	8,9	0,05	
28	Круг ф 40	—"—		—"—	—"—	0,0086	9,9	0,085	
29	Круг ф 50	—"—		—"—	—"—	0,096	15,4	1,5	
30	Круг ф 70	—"—		—"—	—"—	0,12	30,2	3,6	
31	Круг ф 140	—"—		—"—	—"—	0,0372	121	4,5	
32									
33									
34	Квадрат 60	ГОСТ 2591-71		Сталь 1Х18Н9Т	п.м	0,078	28,3	22	
35									
36	Полоса 8×50	ГОСТ 103-57		Ст. 3	п.м	32,7	3,14	102,6	
37									
38									
39	Угол. равнобок. 32×32×4	ГОСТ 8509-57		Ст. 3	п.м.	52,5	1,91	100,24	
40	Угол. равнобок. 50×50×5	—"—		—"—	—"—	8,89	3,77	33,6	
41									
42	Швеллер № 12	ГОСТ 8240-56		Ст. 3	п.м	3,77	10,4	39,2	
43	Швеллер № 16	—"—		—"—	—"—	21,5	14,2	304,2	
44									

Подп. и дата | Инв. № дубл. | Взам. инв. № | Подп. и дата | Инв. № подл.

Изм	Лист	N докум.	Подп.	Дата	М 0.7-00-00-00ВМ	Лист 2

№ строки	Наименование	Обозначение документа на поставку	Поставщик	Материал	Един. изм.	Количество	Вес в кг Един.	Вес в кг Общ	Примечание
1	Прокат								
2	Лист δ 1,5	ГОСТ 3680-57		Ст. 3	м²	0,335	11,8	3,95	
3	Лист δ 2	—"—		—"—	—"—	0,033	15,7	0,513	
4	Лист δ 3	—"—		—"—	—"—	0,099	23,6	2,32	
5	Лист δ 4	ГОСТ 5681-57		—"—	—"—	0,069	31,4	2,0	
6									
7	Лист δ 5	ГОСТ 5681-57		—"—	м²	0,36	39,3	14,0	
8	Лист δ 6	—"—		—"—	—"—	5,08	47,1	239,2	
9	Лист δ 8	—"—		—"—	—"—	6,8	62,8	422,4	
10	Лист δ 10	—"—		—"—	—"—	0,18	78,5	12,0	
11	Лист δ 14	—"—		—"—	—"—	0,0301	109	3,3	
12									
13	Лист δ 16	ГОСТ 5681-57		—"—	м²	0,099	125,6	12,2	
14	Лист δ 30	—"—		—"—	—"—	0,037	235,5	8,7	
15	Лист δ 40	—"—		—"—	—"—	0,0018	314	0,56	
16									
17									
18	Круг ф 6	ГОСТ 2590-71		—"—	п.м	0,19	0,222	0,04	
19	Круг ф 9	—"—		—"—	—"—	2,2	0,499	1,0	
20	Круг ф 12	—"—		—"—	—"—	0,81	0,89	0,72	
21									

Подп. и дата | Инв. № дубл. | Взам. инв. № | Подп. и дата | Инв. №

Изм	Лист	N докум	Подп.	Дата	М 0.7-00-00-00 ВМ
Разраб.		Кагырина			Водоочистная установка заводского изготовления реагентной очистки воды типа „Струя" производительностью 100 м³/сут. Ведомость материалов
Пров.		Смирнов			
Копир.		Касперович			

Лит	Лист	Листов

Гипрокоммунводоканал.

СФ 209-03

Типовой проект 901-3-77 Альбом 3
Серия 1Г

№ строки	Наименование	Обозначение документа на поставку	Поставщик 14	Материал	Един. изм.	Количество	Вес в кг: Един.	Вес в кг: Общ.	Примечание
68	Уплотнение ф 40х ф 17	ГОСТ 7338-65		Резина кислотощелочестойк.	м²	0,0053	22,6	0,12	
69									
70	Рукав В15 Вн ф 32	ГОСТ 8318-57		Резина-тканевый	п.м	1,92	1,2	23,0	
71	Сетка фильтровая 24	ГОСТ 3187-65		Сталь Х 18Н9	м²	0,0005	3,38	0,002	
72	Лист δ 10	ГОСТ 9639-71		Винипласт	м²	11,0	14,1	154,7	
73	Стержень ф 10	ТУНХП 4251-54		—"—	п.м	0,055	0,22	0,012	
74	Труба 15х2,5	—"—		—"—	—"—	0,75	0,19	0,14	
75	Сетка 2,5	ГОСТ 6613-53		Проволока латунная	м²	0,35	1,18	0,36	
76	Труба 10	ПВНМРТУБ-05-918-67		полиэтилен	п.м	4,4	0,055	0,24	
77	Труба 15; Тип Т	ПВПМРТУБ-05-917-67		полиэтилен	п.м	30	0,12	3,6	
78	Труба 50; Тип Т	—"—		—"—	—"—	4	1,08	4,32	
79	Труба 40х2	—"—		—"—	—"—	1090	0,28	300	
80	Труба 10	ТУМХП 4251-54		Винипласт	—"—	0,755	0,14	0,106	
81	Лист δ 2	ГОСТ 9639-71		Винипласт	м²	0,05	2,8	0,14	
82	Лист δ 18	—"—		—"—	—"—	0,0535	25,4	1,36	
83	Лист δ 20	—"—		—"—	—"—	0,0342	28,3	0,96	
84	Труба 50	ТУМХП 4251-54		—"—	п.м	1,6	1,74	2,76	
85	Проволока 1	ГОСТ 3282-46		МСт. 0	п.м	1,77	0,0062	0,010	
86	Проволока I-6	ГОСТ 9389-60		Сталь 65	—"—	7,2	0,222	1,6	

Инв. N подл. | Подпись и дата | Взам. инв. N | Инв. N дубл. | Подпись и дата

Изм. Лист N докум. Подп. Дата

МО.7-00-00-00 ВМ

Лист 4

№ строки	Наименование	Обозначение документа на поставку	Поставщик	Материал	Един. изм	Количество	Вес в кг: Един.	Вес в кг: Общ.	Примечание
45	Труба 15 ; δ 2,8	ГОСТ 3262-62		Ст. 3	п.м	47	1,28	60,23	
46	Труба 40	—"—		—"—	—"—	29,2	3,84	0,6	
47	Труба 40 У	—"—		—"—	—"—	0,157	4,34	0,68	
48	Труба 20	—"—		—"—	п.м	4,7	1,7	7,8	
49	Труба 57х3,5	ГОСТ 8732-70		Сталь 10	п.м	53,4	4,62	53,4	
50	Труба 89х4	—"—		—"—	—"—	1,14	8,38	9,52	
51	Труба 90х5	ГОСТ 8734-58		Сталь 10	—"—	0,048	10,5	0,5	
52	Труба 108х4	ГОСТ 8732-70		—"—	—"—	5,65	10,3	58,2	
53	—"— 273х7	—"—		—"—	—"—	0,37	46	17,0	
54	—"— 299х8	ГОСТ 8732-70		Сталь 10	—"—	0,565	57,4	32,7	
55	—"— 530х7	ГОСТ 10704-63		Ст. 3	—"—	0,15	90,3	13,5	
56	—"— 720х10	—"—		—"—	—"—	0,28	175,1	49	
57	—"— 1020х6	—"—		—"—	—"—	4,74	150	711	
58	Труба 25	ГОСТ 3262-62		Ст. 3	—"—	15	2,4	35,8	
59									
60									
61	Прочие материалы								
62	Прокладка δ 2	ГОСТ 7338-65		Резина „пищевая"	м²	0,035	2,83	0,097	
63	Прокладка δ 4	—"—		—"—	—"—	0,22	5,65	1,23	
64	Прокладка δ 4	—"—		Резина технического кислотощелочестойкая	—"—	0,18	5,65	1,003	
65	—"— δ 5	—"—		—"—	—"—	0,023	7,07	0,16	
66									
67									

Инв. N подл. | Подпись и дата | Взам. инв. N | Инв. N дубл. | Подпись и дата

Изм. Лист N докум. Подп. Дата

МО.7-00-00-00 ВМ

Лист 3

Формат	Зона	Поз.	Обозначение	Наименование	Кол.	Примечание
				Сборочные единицы		
22		1	М0.7-01-00-00	Отстойник трубчатый	1	
24		2	М0.7-02-00-00	Бак для реагентов	2	
22		3	М0.7-03-00-00	Фильтр сетчатый	1	
24		4	М07-04-00-00	Фильтр	1	
12		5	М0.7-05-00-00	Переход	2	
12		6	М07-06-00-00	Трубопровод	1	
11		7	М0.7-07-00-00	Патрубок	1	
12		8	М07-08-00-00	Колено	1	
12		9	М07-09-00-00	Тройник	1	
12		10	М07-10-00-00	Трубопровод	1	
12		11	М0.7-11-00-00	Трубопровод	1	
11		12	М0.7-12-00-00	Кронштейн	1	
11		13	М0.7-13-00-00	Переход	2	
12		14	М0.7-14-00-00	Колено	2	
11		15	М07-15-00-00	Тройник	1	
12		16	М07-16-00-00	Тройник	1	
22		17	М07-17-00-00	Установка для перемешивания реагентов	2	
11		18	М07-18-00-00	Колено	1	
12		19	М07-19-00-00	Коллектор	1	
12		20	М07-20-00-00	Лестница	1	
22		21	М07-21-00-00	Рама	1	
11		22	М07-22-00-00	Переходник	1	
				Детали		
11		23	М07-00-00-02	Кольцо уплотнительное	3	
11		24	М07-00-00-03	Пробка	3	
11		25	М07-00-00-04	Трубка	3	
11		26	М07-00-00-05	Диафрагма	1	
11		27	М07-00-00-06	Фланец	3	

Инв.№ подл. | Подпись и дата | Взам. инв.№ | Инв.№ дубл. | Подпись и дата

Изм.	Лист	№ докум.	Подп.	Дата
Разраб.	Калырина			12.78
Провер.	Смирнов			
Нач.отд.	Байдак			
Н.контр.				
Утв.				

М0.7-00-00-00

Водоочистная установка, заводского изготовления, реагентной очистки воды типа "струя" производительностью 100 м³/сутки.

Лит.	Лист	Листов
	1	4

Гипрокоммунводоканал

Формат	Зона	Поз.	Обозначение	Наименование	Кол.	Примечание
11		28	М0.7-00-00-07	Прокладка	2	
11		29	М0.7-00-00-08	Прокладка	7	
11		30	М0.7-00-00-09	Прокладка	2	
11		31	М.07-00-00-10	Прокладка	15	
11		32	М0.7-00-00-11	Прокладка	12	
11		33	М0.7-00-00-12	Патрубок	3	
11		34	М0.7-00-00-13	Болт анкерный	4	
11		35	М0.7-00-00-14	Болт анкерный	4	
11		36	М0.7-00-00-15	Болт анкерный	4	
11		37	М0.7-00-00-16	Болт анкерный	8	
11		38	М0.7-00-00-17	Прокладка	3	
		39				
		40				
		41				
		42				
11		43	М0.7-00-00-22	Штуцер	1	
11		44	М07-00-00-23	Переходник	4	
11		45	М0.7-00-00-24	Уплотнение	3	
11		46	М0.7-00-00-25	Хомут	2	
				Стандартные изделия		
		49	ГОСТ 1255-67 *1	Фланец 100-2,5	2	4.38
		50	ГОСТ 7798-70 *1	Болт М16х70-011	184	26.7
		51	ГОСТ 7798-70 *1	Болт М12х55-011	12	0.792
		52	ГОСТ 7798-70 *1	Болт М12х40-011	24	1.27
		53				
		54	ГОСТ 5915-70 *1	Гайка М20-011	4	0.25
		55	ГОСТ 5915-70 *1	Гайка М16-011	206	6.8

Инв.№ подл. | Подпись и дата | Взам. инв.№ | Инв.№ дубл. | Подпись и дата

Изм.	Лист	N докум.	Подп.	Дата

М0.7-00-00-00

Лист 2

Формат	Зона	Поз.	Обозначение	Наименование	Кол.	Примечание
		56	ГОСТ 5915-70 *1	Гайка М12-011	44	0.66
		57				
		58	ГОСТ 10906-66 *1	Шайба 16-041	4	0.27
		59	ГОСТ 6402-70 *1	Шайба пружин.12Н65Г	20	0.066
		60	ГОСТ 6402-70 *1	Шайба пруж. 16Н65Г	198	1.58
		61	ГОСТ 11371-68 *1	Шайба 20-011	4	0.096
		62	ГОСТ 11371-68 *1	Шайба 12-011	24	0.15
		63	ГОСТ 8946-59	Уголь ник 25	3	0.24
		64	ГОСТ 8948-59	Тройник 25	1	0.33
		65	ГОСТ 8949-59	Тройник 25х25х15	2	0.53
		66	ГОСТ 8957-59	Муфта переходн. 25х20	1	0.16
		67	ГОСТ 8946-59	Угольник 20	1	0.15
		68	ГОСТ 8906-70	Кран водоразборный Л15	4	1.2
		69	14М1-16	Кран натяжной	4	1.44
		70	30ч 6бр	Муфтовый задвижка параллельная с выдвижным шпинделем фланцевая Ду50	4	73,6
		71	30ч 6бр	Задвижка параллельная с выдвижным шпинделем фланцевая Ду80	2	80
		72	30ч 6бр	Задвижка параллельная с выдвижным шпинделем фланцевая Ду100	1	39.5
		73	19ч 16бр	Клапан обратный поворотный фланцевый Ду50	2	28.4
		74	16ч 3р	Клапан обратный подъемный фланцевый Ду50	1	9.4
		75	ГОСТ 8946-59	Угольник 15	1	0.105
		76	15ч 7ч11	Вентиль запорный диафрагм. футированный фланцевый Ду10	3	4.08
		77	15кч 18п2	Вентиль запорный муфтовый Ду15	7	4.9
		78	15кч 18п2	Вентиль запорный муфтовый Ду25	2	2.8
		79				

Инв.№ подл. | Подпись и дата | Взам. инв.№ | Инв.№ дубл. | Подпись и дата

Изм.	Лист	N докум.	Подп.	Дата

М0.7-00-00-00

Лист 3

Формат	Зона	Поз.	Обозначение	Наименование	Кол.	Примечание
		80	МПЧ ГОСТ 8625-69	Манометр кл.точн. 1,6	4	5.4
		81	ВВ-50	Водомер Ду 50	1	3.7
		82				
		83				
		84		Насос 1½ К-6; Q=6м³/сут Н=21м; n=2900об/мин. с эл. двигат. N=2,2 кВт На общей плите.	2	100
		85		Насос поршневой типа БКФ-2 ручной	1	38.0
		86		Насос-дозатор НД 10/10т	3	127.2
		87				
		88	ГОСТ 8318-57	Рукав 15 Вн. Ф32	10пм	23.0
		89		Труба полиэтиленовая ПВПНРТУ6-05-917-67 Ду 15; Тип Т	30 п.м.	3.6
		90		Труба полиэтиленовая ПВП МРТУ6-05-917-67 Ду 50; тип Т	4п.м.	4.32
		91		Труба 25 ГОСТ 3262-62	15п.м	35.8
		92		Труба 20 ГОСТ 3262-62	4,7п.м	7.8
		93		Труба 15 ГОСТ 3262-62	30п.м	38.4
				Всего:		3950

Инв.№ подл. | Подпись и дата | Взам. инв.№ | Инв.№ дубл. | Подпись и дата

Изм.	Лист	№ докум.	Подп.	Дата

М0.7-00-00-00

Лист 4

Типовой проект № 901-3-77 Альбом 3
Серия №

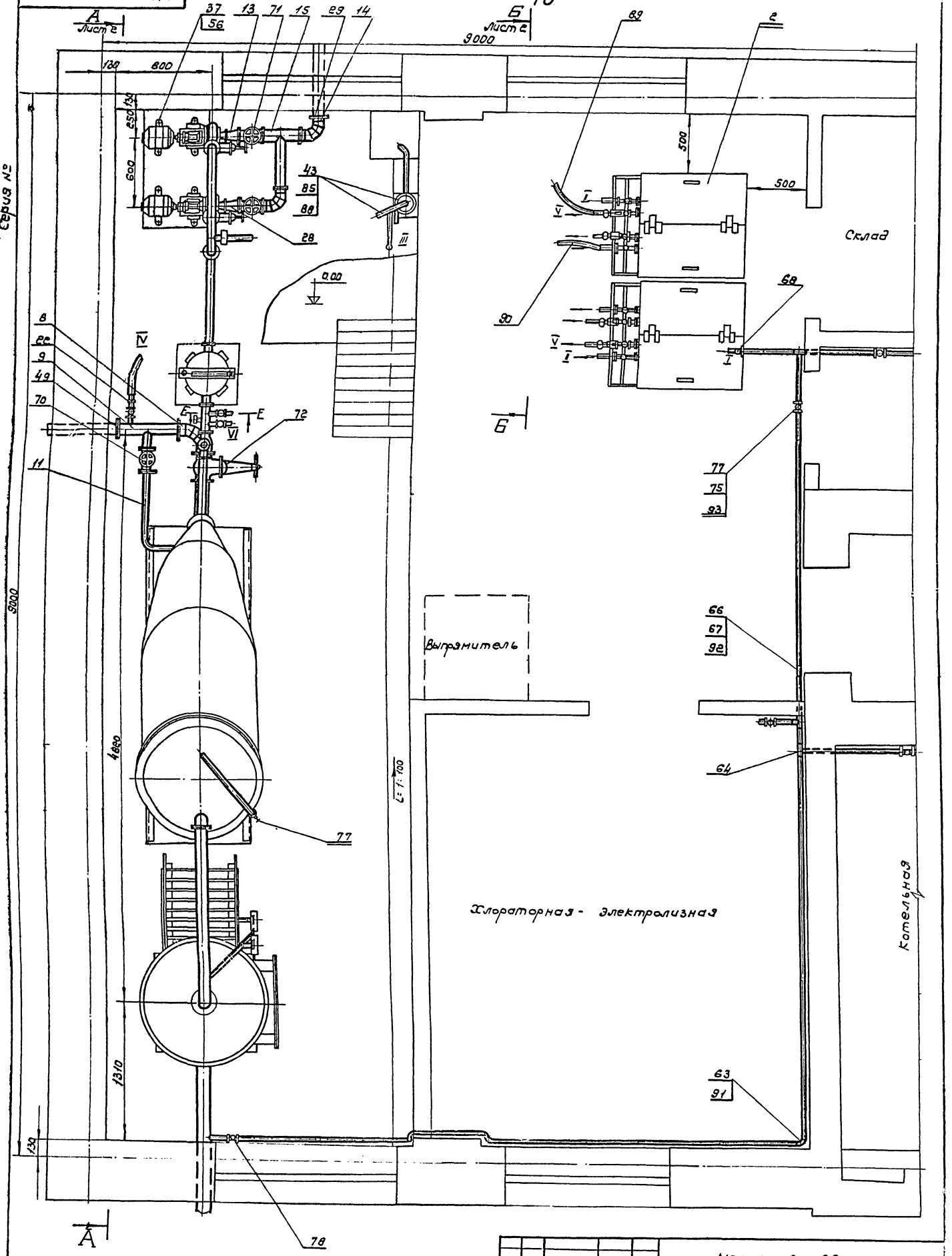

					МО.7-00-00-00			
Изм.	Лист	N докум.	Подп.	Дата	Водоочистная установка заводского изготовления реагентной очистки воды типа „Струя" производительн. 100м³/сут.	Литер	Масса	Масшт.
Разраб.		Кагырина					3946	1:20
Провер.		Смирнов		1973 г.		Лист 1	Листов 3	
Нач. отд.		Байдак				Гипрокоммунводоканал		
Копиров.		Веневцев						

СФ 209-03

Типовой проект № 901-3-77 Альбом №3
Серия №

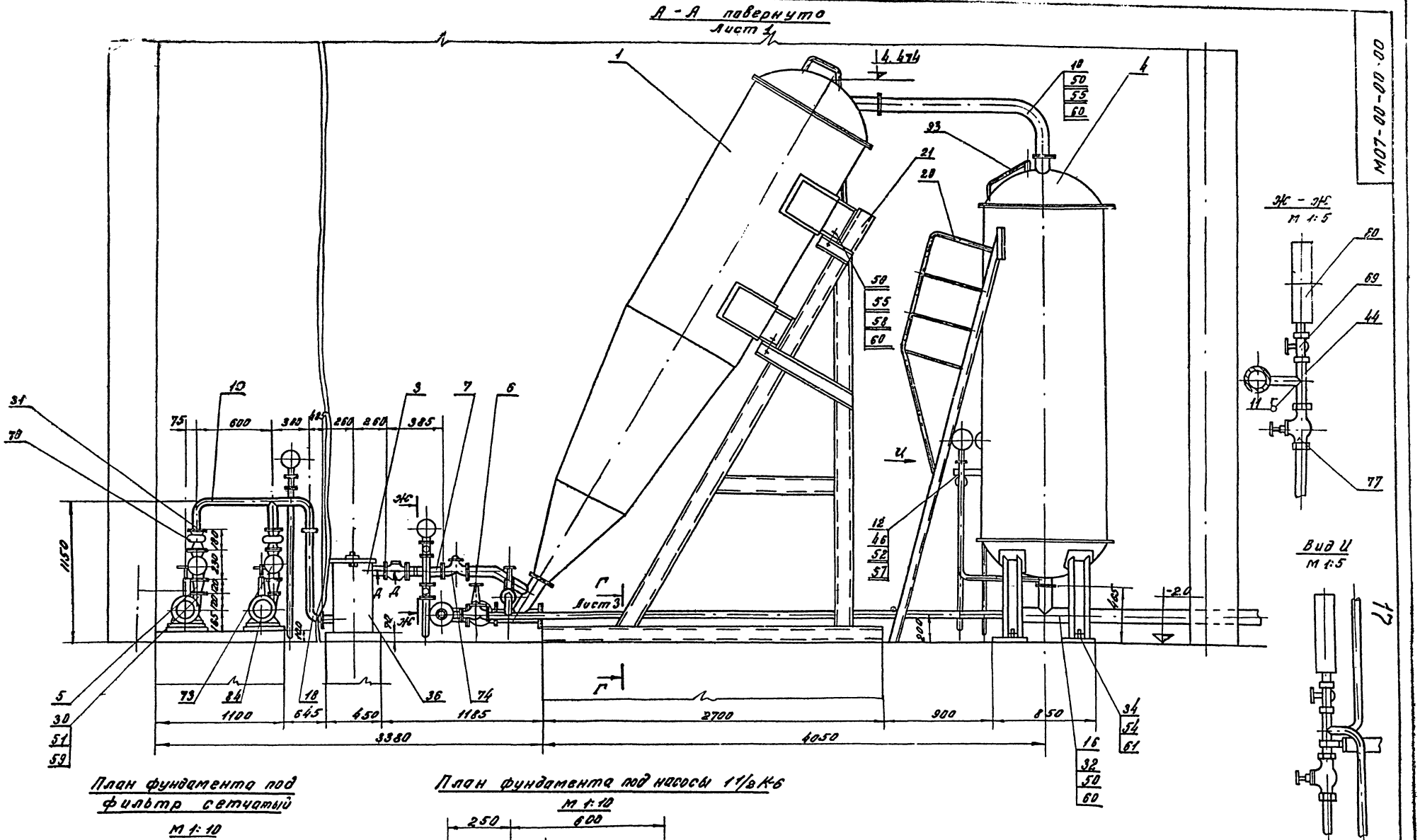

План фундамента под фильтр сетчатый

М 1:10

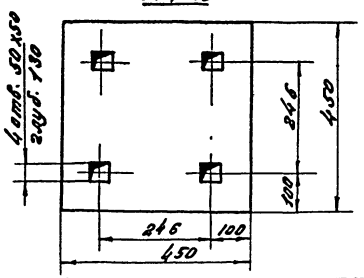

План фундамента под насосы 1½К-6

М 1:10

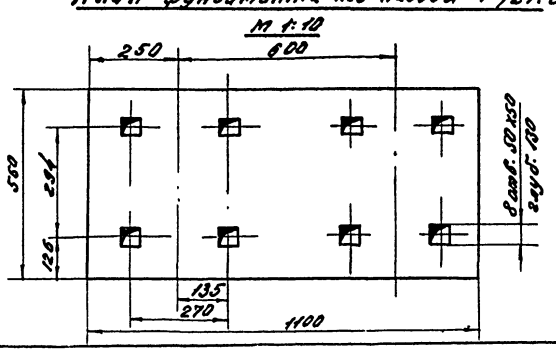

Изм.	Лист	№ докум.	Подп.	Дата			
Разраб.		Казьмина					
Провер.		Стирнов					
Нач. отд.		Бейвак					
Контров.		Корнеева					

М07-00-00-00

Водоочистная установка заводского изготовления реагентной очистки воды типа "Струя" производительностью 10 м³/час

Литера	Масса	Масштаб
	3750	1:20
Лист 2	Листов 3	

Гипрокоммунводоканал

ЕЭО 209-03

М07-00-00.00

Инв. № подл. | Подпись и дата | Взам. инв. № | Инв. № дубл. | Подпись и дата

МО.7-00-00-00

18

Б-Б лист 1

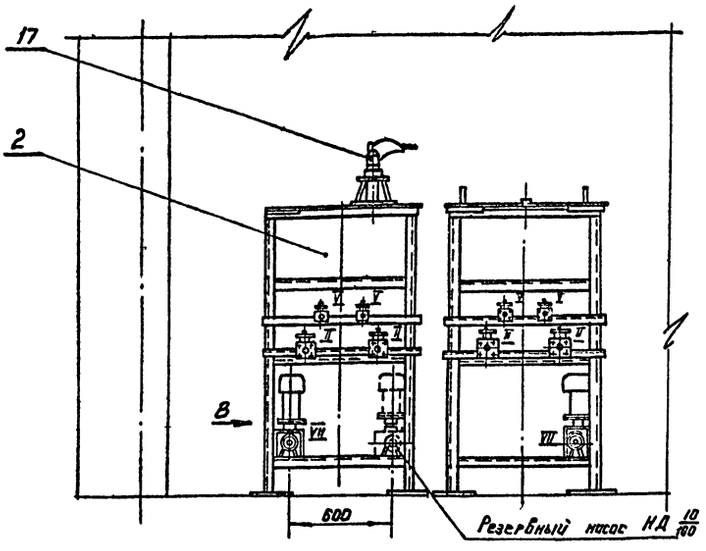

Вид В

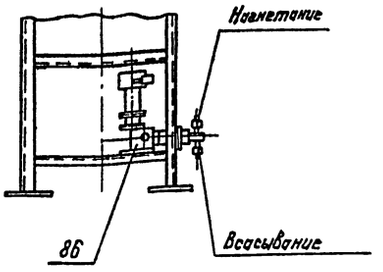

Г-Г лист 2
М 1:10

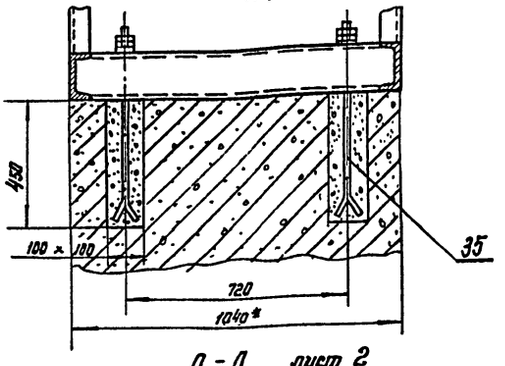

Е-Е лист 1
М 1:2

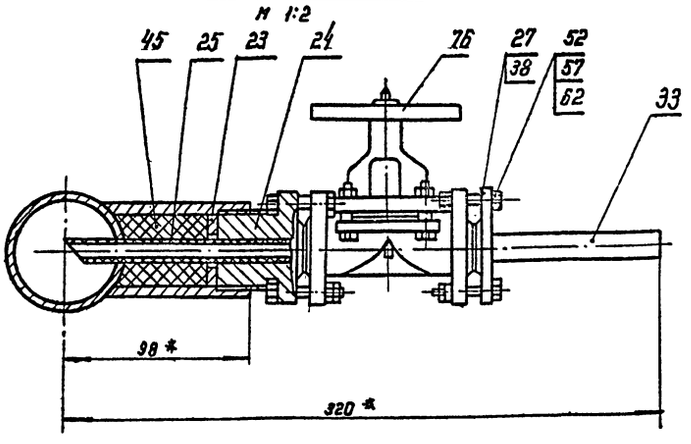

Д-Д лист 2
М 1:2

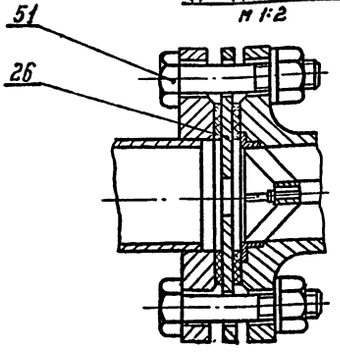

План фундамента под отстойник трубчатый
М 1:20 лист 2

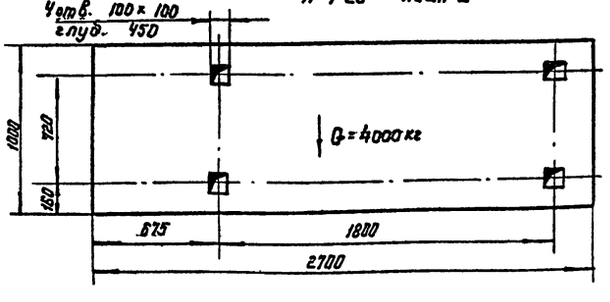

1* Размеры для справок.

2 Присоединение оборудования полиэтиленовыми трубами производить согласно таблице подсоединения оборудования

План фундамента под фильтр
М 1:10 лист 2

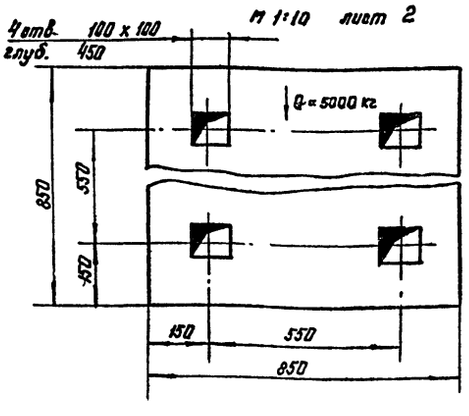

Таблица подсоединения оборудования по операциям

Наименование операции	Подсоединение шлангов к штуцерам арматуры							
	Водопровод Ду=15	II слив осадка из бака	III насос БКФ 4	IV канализация	V Отбор р-ра	VI ввод р-ра насосом	VII насос	Примечание
Слив из дренажного приямка в канализацию		II IV	III IV	—		—		
Перемешивание реагентов при помощи механической мешалки.	I							Включается установка для перемешивания коагулянта
Дозирование реагентов насосами-дозаторами.					V VII	—	VI VII	
Охлаждение насоса.	I III						—	

Изм	Лист	N докум	Подп	Дата
Разраб		Кагырина		
Провер		Смирнов		1973
Нач отд		Байдак		
Контр		Касторович		

МО.7-00-00-00

Водоочистная установка заводского изготовления реагентной очистки воды типа „Струя" производительностью 100 м³/сутки.

Литер	Масса	Масшт
	3946	1:20

Лист 3 Листов 3

Гипрокоммунводоканал

сф 209-03

Инв. № подл. | Подп. и дата | Взам. инв. № | Инв. № дубл. | Подп. и дата

Типовой проект 901-3-77 Альбом 3
Серия

Форма	Зона	Поз.	Обозначение	Наименование	К-во	Примечание
				Детали		
54		1	МО.7-05-00-01	Конус	1	1.00
				Лист 4 ГОСТ 5681-57 / Ст.3 ГОСТ 14637-69		По данному чертежу
				Стандартные изделия		
		2	ГОСТ 1255-67	Фланец 32-6	1	1,01
		3	ГОСТ 1255-67	Фланец 50-10	1	2.06

Инв.№ подл. | Подпись и дата | Взам. инв.№ | Инв.№ дубл. | Подпись и дата

Изм.	Лист	№ докум.	Подпись	Дата	МО.7-05-00-00		
Разраб.		Свет			Переход	Литер	Лист	Листов
Провер.		Смирнов		1977				
						Гипрокоммунводоканал		

19

Форма	Зона	Поз.	Обозначение	Наименование	К-во	Примечание
				Сборочные единицы		
22		1	МО.7-04-01-00	Корпус фильтра	1	
22		2	МО.7-04-02-00	Дренаж	1	
12		3	МО.7-04-03-00	Крышка люка	1	
12		4	МО.7-04-04-00	Крышка	1	
12		5	МО.7-04-05-00	Крышка люка	1	
				Детали		
11		6	МО.7-04-00-01	Ось	2	
11		7	МО.7-04-00-02	Прокладка	1	
11		8	МО.7-04-00-03	Прокладка	1	
11		9	МО.7-04-00-04	Прокладка	1	
6/4		10	МО.7-04-00-05	Уголок 50×50×5 ГОСТ 8509-57 / рабч. Ст.3 ГОСТ 535-58 L=255	2	0.85=1.7
		11	МО 7-00-00-11	Прокладка	1	Зоим.
				Стандартные изделия		
		12	ГОСТ 7798-70*	Болт М 16×60-011	4	0,125=0.5
		13	ГОСТ 7798-70*	Болт М 20-90-011	16	0.3=4.8
		14	ГОСТ 7798-70*	Болт М 24×90-011	24	0.4=10.3
		15	ГОСТ 7798-70*	Болт М 27×110-011	28	0,65=18.2
		16	ГОСТ 5915-70*	Гайка М 16-011	4	0.033=0.132
		17	ГОСТ 5915-70*	Гайка М 20-011	16	0.063=1.0
		18	ГОСТ 5915-70*	Гайка М 24-011	24	0.11=2.64
		19	ГОСТ 5915-70*	Гайка М 27-011	28	0.166=4.65
		20	ГОСТ 6402-70*	Шайба пружк. 16М 65Г	4	0.006=0.024
		21	ГОСТ 11371-68*	Шайба 20-011	18	0.022=0.396
		22	ГОСТ 6402-70*	Шайба пружк. 24Н 65Г	24	0.022=0.53
		23	ГОСТ 6402-70*	Шайба пружк. 27Н 65Г	28	0.03=0.84
		24	ГОСТ 397-66*	Шплинт 4×40-011	1	0.004

Инв.№ подл. | Подпись и дата | Взам. инв.№ | Инв.№ дубл. | Подпись и дата

Изм.	Лист	№ докум.	Подпись	Дата	МО.7-04-00-00			
Разраб.		Кабырина			Фильтр	Лит.	Лист	Листов
Провер.		Смирнов		1977				
						Гипрокоммунводоканал		

Форма	Зона	Поз.	Обозначение	Наименование	К-во	Примечание
				Детали		
12		1	МО.7-01-00-01	Конусная часть	1	
12		2	МО7-01-00-02	Камера вихревая	1	
11		3	МО7-01-00-03	Обечайка	1	
12		4	МО7-01-00-04	Крышка	1	
		5				
11		6	МО.7-01-00-06	Патрубок	1	
11		7	МО.7-01-00-07	Ребро	2	
11		8	МО7-01-00-08	Подкладка	2	
11		9	МО.7-01-00-09	Ребро	2	
		10				
		11				
		12				
6/4		13	МО.7-01-00-13	Планка 960×300		
				Лист 8 ГОСТ 5681-57* / Ст.3 ГОСТ 14637-69*	2	18.0=36.0
6/4		14	МО.7-01-00-14	Планка 350×286		
				Лист 8 ГОСТ 5681-57* / Ст.3 ГОСТ 14637-69*	4	6=24
6/4		15	МО.7-01-00-15	Полоса 8×50 ГОСТ 103-57* / Ст.3 ГОСТ 535-58 L=365	2	1.15=2.3
6/4		16	МО.7-01-00-16	Полоса 8×50 ГОСТ 103-57* / Ст.3 ГОСТ 535-58 L=487	2	1.5=3,0
6/4		17	МО.7-01-00-17	Полоса 8×50 ГОСТ 103-57* / Ст.3 ГОСТ 535-58 L=576	2	1,7=3,4
6/4		18	МО.7-01-00-18	Полоса 8×50 ГОСТ 103-57* / Ст.3 ГОСТ 535-58 L=647	2	2,0=4,0
6/4		19	МО.7-01-00-19	Полоса 8×50 ГОСТ 103-57* / Ст.3 ГОСТ 535-58 L=714	2	2,24=4,48
6/4		20	МО.7-01-00-20	Полоса 8×50 ГОСТ 103-57* / Ст.3 ГОСТ 535-58 L=765	2	2,4=4,8
6/4		21	МО.7-01-00-21	Полоса 8×50 ГОСТ 103-57* / Ст.3 ГОСТ 535-58 L=810	2	2,54=5,08
6/4		22	МО.7-01-00-22	Полоса 8×50 ГОСТ 103-57* / Ст.3 ГОСТ 535-58 L=851	2	2,67=5,34
6/4		23	МО.7-01-00-23	Полоса 8×50 ГОСТ 103-57* / Ст.3 ГОСТ 535-58 L=888	2	2,8=5,6
6/4		24	МО.7-01-00-24	Полоса 8×50 ГОСТ 103-57* / Ст.3 ГОСТ 535-58 L=912	2	2.86=5,72
6/4		25	МО.7-01-00-25	Полоса 8×50 ГОСТ 103-57* / Ст.3 ГОСТ 535-58 L=949	2	2,98=5,96
6/4		26	МО.7-01-00-26	Полоса 8×50 ГОСТ 103-57* / Ст.3 ГОСТ 535-58 L=964	2	3.0=6.0

Инв.№ подл. | Подпись и дата | Взам. инв.№ | Инв.№ дубл. | Подпись и дата | Копия

Изм.	Лист	№ докум.	Подпись	Дата	МО.7-01-00-00			
Разраб.		Кабырина			Отстойник трубчатый	Литер	Лист	Листов
Провер.		Смирнов		1977				
Конир.		Кудряшов				Гипрокоммунводоканал		

Форма	Зона	Поз.	Обозначение	Наименование	К-во	Примечание
6/4		27	МО.7-01-00-27	Полоса 8×50 ГОСТ 103-57* / Ст.3 ГОСТ 535-58 L=373	2	3.07=6.14
6/4		28	МО7-01-00-28	Полоса 8×50 ГОСТ 103-57* / Ст.3 ГОСТ 535-58 L=994	2	3.12=6.24
6/4		29	МО7-01-00-29	Полоса 8×50 ГОСТ 103-57* / Ст.3 ГОСТ 535-58 L=1004	2	3.15=6.3
6/4		30	МО7-01-00-30	Полоса 8×50 ГОСТ 103-57* / Ст.3 ГОСТ 535-58 L=1006	2	3.16=6.32
6/4		31	МО7-01-00-31	Полоса 8×50 ГОСТ 103-57* / Ст.3 ГОСТ 535-58 L=1007	2	3.16=6.32
6/4		32	МО7-01-00-32	Полоса 8×50 ГОСТ 103-57* / Ст.3 ГОСТ 535-58 L=1008	2	3.17=6.34
6/4		33	МО7-01-00-33	Полоса 8×50 ГОСТ 103-57* / Ст.3 ГОСТ 535-58 L=592	2	1.76=3.52
6/4		34	МО7-01-00-34	Полоса 8×50 ГОСТ 103-57* / Ст.3 ГОСТ 535-58 L=928	2	2.9=5.8
		35				
6/4		36	МО.7-01-00-35	Труба полиэтиленовая		
				ПНД МРТУ 6-05-918-67		
				ф40×2; l=1900, Ру=2.5	600	0.5=300
		37				
				Стандартные изделия		
		38	ГОСТ 1255-67	Фланец 100-2.5	2	2.14=4.28

Инв.№ подл. | Подпись и дата | Взам. инв.№ | Инв.№ дубл. | Подпись и дата

Изм.	Лист	№ докум.	Подпись	Дата	МО.7-01-10-00	Лист 2

Альбом 8

Типовой проект №902-5-27
Сборник №

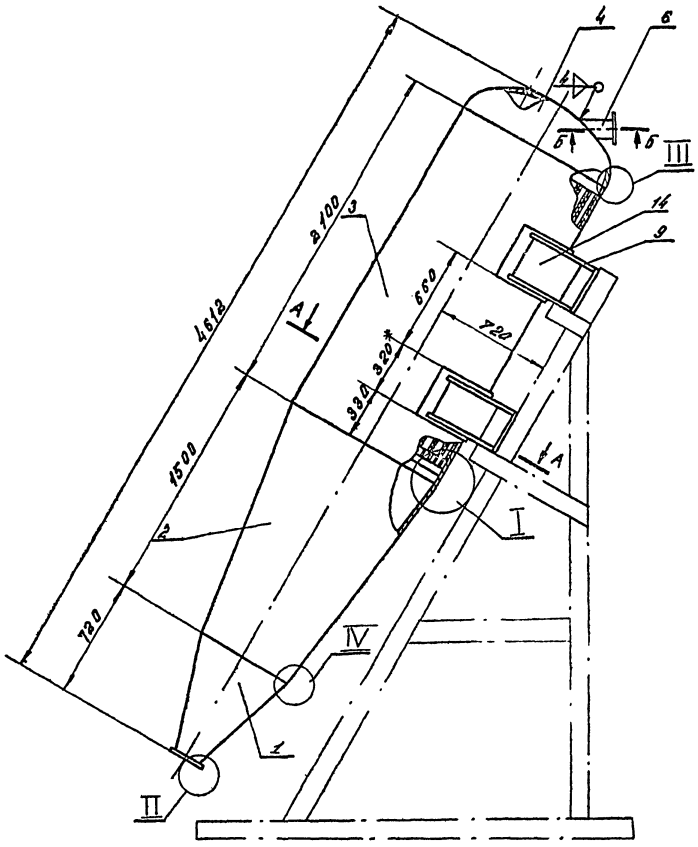

А – А повернуто
М 1:10

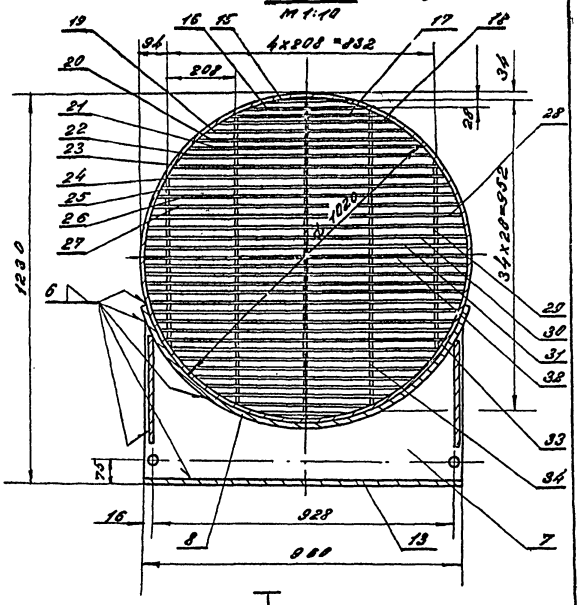

I
М 1:2

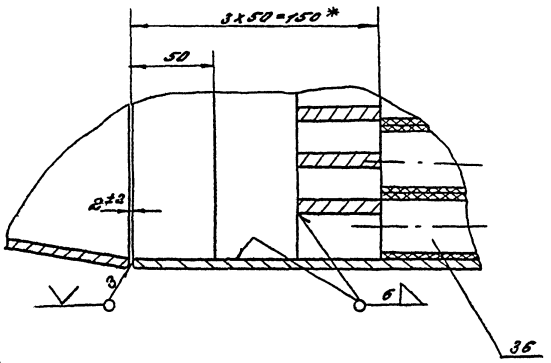

II повернуто
М 1:2

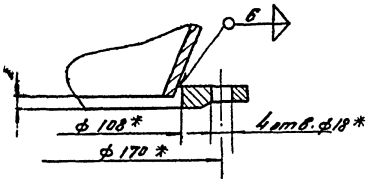

III повернуто
М 1:1

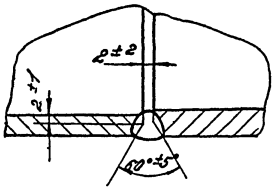

IV
М 1:1

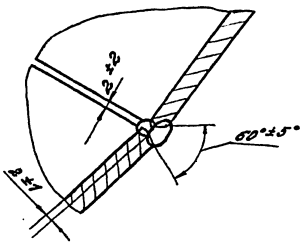

Б – Б
М 1:5

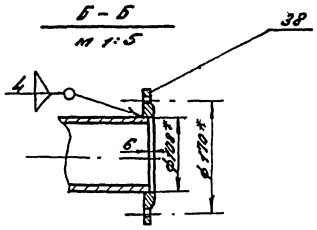

1.* Размеры для справок.

2. На разрезе А-А трубы полиэтиленовые условно не показаны.

Изм.	Лист	№ докум.	Подпись	Дата			
Разраб.		Казырина					
Провер.		Спирина					
Н. контр.							
Гл. инж.							
Копир.		Корнеева					

ТМ 0.7 - 01 - 00 - 00

Отстойник трубчатый

Литера	Масса	Масштаб
	1826	1:20
Лист	Листов	
Гипрокоммунводоканал		

Инв.№ подл. | Подпись и дата | Взам.инв.№ | Инв.№ дубл. | Подпись и дата

Типовой проект № 901-3-77 Альбом 3
Серия № 8

МО.7-01-00-02

21

-21-

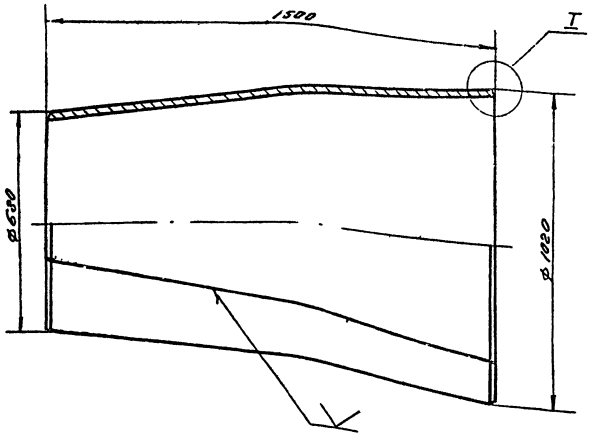

Развертка
м 1:20

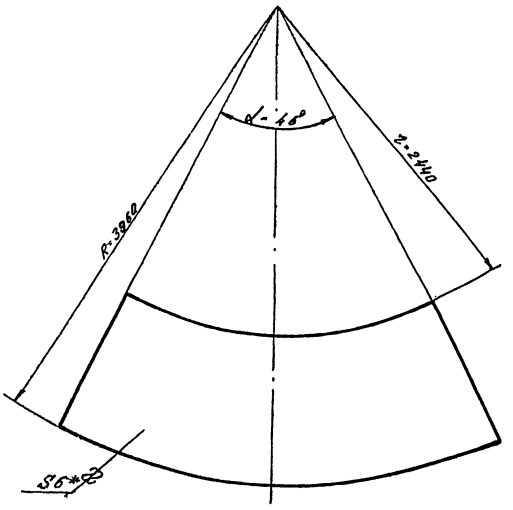

Разделка кромок под сварку

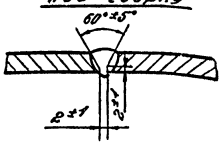

I
м 1:1

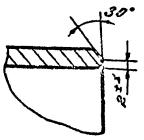

*Размер для справок

Изм.	Лист	№ докум.	Подп.	Дата
Разраб.		Бложенков		1973г
Провер.		Смирнов		
Т. контр.				
Нач. отд.				
Н. контр.				
Утв.				

МО.7-01-00-02

Катера вихревая

Литера	Масса	Масшт.
	193	1:10

Лист | Листов

Лист 6 ГОСТ 5681-57* / Ст.3 ГОСТ 14637-69*

Гипрокоммунводоканал

МО.7-01-00-01

▽3 (▽)

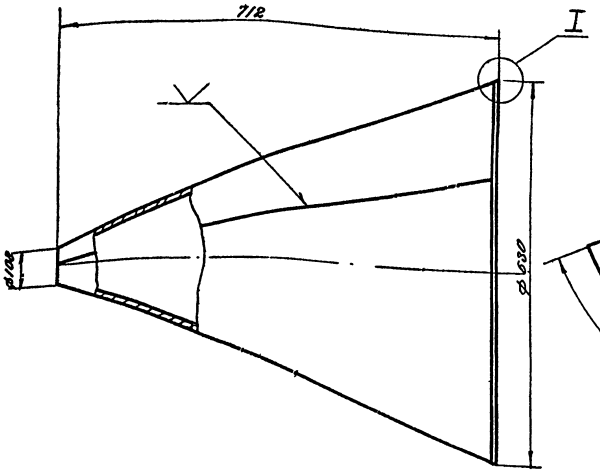

Развертка конуса
м 1:10

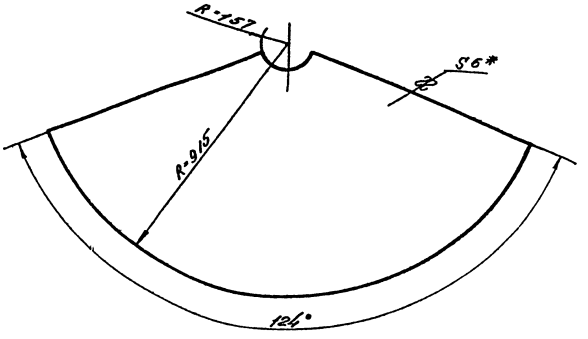

*Размер для справок

Разделка кромок под сварку

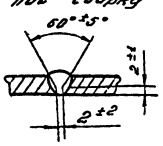

I
м 1:1

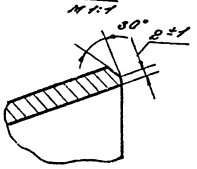

Изм.	Лист	№ докум.	Подп.	Дата
Разраб.		Бложенков		1973г
Провер.		Смирнов		
Т. контр.				
Нач. отд.				
Н. контр.				
Утв.				

МО.7-01-00-01

Конусная часть

Литера	Масса	Масшт.
	38.8	1:10

Лист | Листов

Лист 6 ГОСТ 5681-57* / Ст.3 ГОСТ 14637-69*

Гипрокоммунводоканал

МО.7-01-00-04

22

~ (▽)

Типовой проект №903-7-11.85Вом 3.
Серия №9

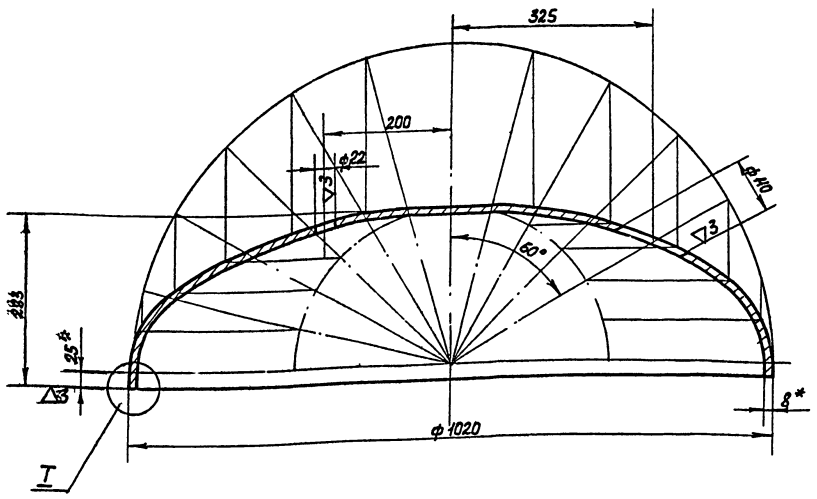

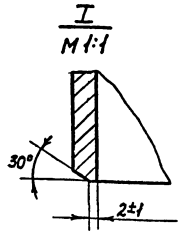

1. * Размеры для справок
2. Диаметр развертки - 1228

Изм. Лист	№ докум.	Подпись	Дата	МО.7-01-00-04		
Разраб.	Катырина			Крышка	Литера	Масса	Масшт.
Провер.	Смирнов		1973г.			74,3	1:5
					Лист	Листов	
				Лист 8 Гост 5681-57* / Ст.3 Гост 14637-69*	Гипроаммунводоканал		

Инв.№ подл. | Подпись и дата | Взам. инв.№ | Инв.№ дубл. | Подпись и дата

МО.7-01-00-03

▽3(▽)

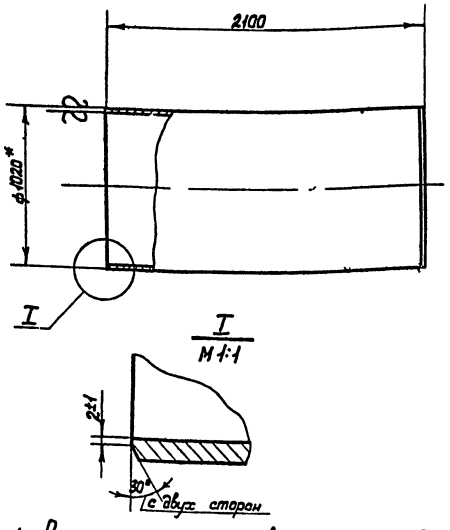

1. Разрешается изготовить из листа.
2. Размер для справок.

Изм. Лист	№ докум.	Подпись	Дата	МО.7-01-00-03		
Разраб.	Блаженнов			Обечайка	Литера	Масса	Масшт.
Провер.	Смирнов		1973г.			315	1:20
					Лист	Листов	
				Труба 1Г20×6 Ст.3 ГОСТ 10704-63*	Гипроаммунводоканал.		

Инв.№ подл. | Подпись и дата | Взам. инв.№ | Инв.№ дубл. | Подпись и дата

МО.7-01-00-06

▽3(▽)

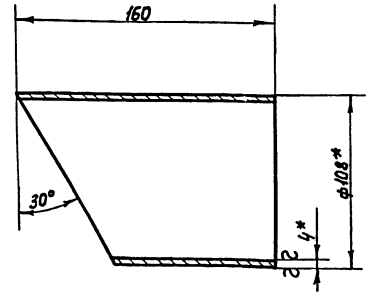

* Размеры для справок.

Изм. Лист	№ докумен.	Подпись	Дата	МО.7-01-00-06		
Разраб.	Блаженнов			Патрубок	Литера	Масса	Масшт.
Провер.	Смирнов		1973г.			1,6	1:2
Контрол.	Ефремова				Лист	Листов	
				Труба 108×4-10-В. ГОСТ 8732-70	Гипроаммунводоканал		

Инв.№ подл. | Подпись и дата | Взам. инв.№ | Инв.№ дубл. | Подпись и дата

Серия 7.903-13 вып. 3 стр. 5

МО.7-01-00-09

▽(▽)

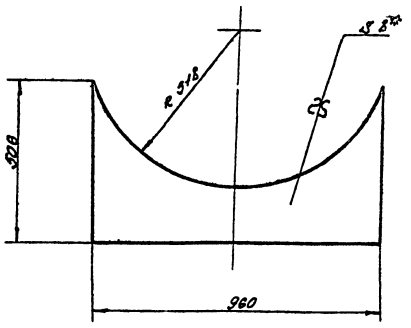

*Размеры для справок

Изм.	Лист	№ докум.	Подп.	Дата	
Разраб.		Карышева			
Провер.		Сапунов			
Н.контр.					
Утв.					

МО.7-01-00-09

Ребро

Литера	Масса	Масштаб
	16	1:10
Лист	Листов	

Лист 8 ГОСТ 5681-57*
Ст.3 ГОСТ 14637-69*

Гипроспецнефтеспецстрой

23

МО.7-01-00-08

▽3(▽)

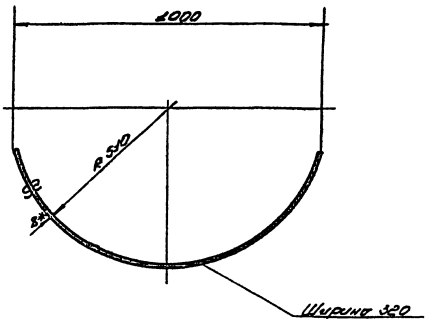

1. Длина развертки = 1373
2. *Размеры для справок

Изм.	Лист	№ докум.	Подп.	Дата	
Разраб.		Карышева			
Провер.		Сапунов			
Н.контр.					
Утв.					

МО.7-01-00-08

Подкладка

Литера	Масса	Масштаб
	27,6	1:10
Лист	Листов	

Лист 8 ГОСТ 5681-57*
Ст.3 ГОСТ 14637-69*

Гипроспецнефтеспецстрой

МО.7-01-00-07

▽3(▽)

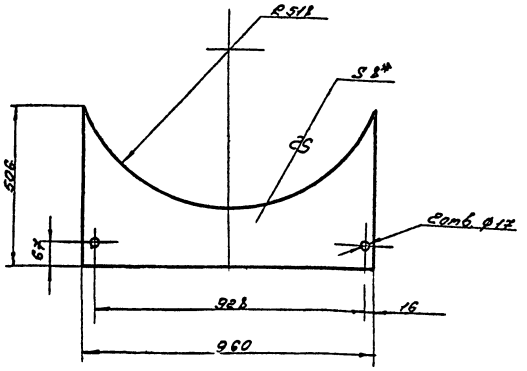

*Размеры для справок

Изм.	Лист	№ докум.	Подп.	Дата	
Разраб.		Бажанова			
Провер.		Сапунов			
Н.контр.					
Утв.					

МО.7-01-00-07

Ребро

Литера	Масса	Масштаб
	16	1:10
Лист	Листов	

Лист 8 ГОСТ 5681-57*
Ст.3 ГОСТ 14637-69*

Гипроспецнефтеспецстрой

МО7-01-00-10

▽(▽)

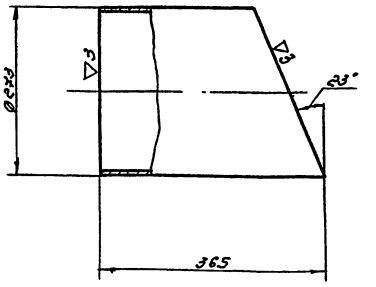

Изм.	Лист	№ докум.	Подп.	Дата	
Разраб.		Бажанова			
Провер.		Сапунов			
Гл.констр.					
Нач.отд.					
Н.контр.					
Утв.					

МО7-01-00-10

Патрубок

Труба 273×7-10-В ГОСТ 8732-70

Литера	Масса	Масштаб
	17,0	1:5
Лист	Листов	

Гипроспецнефтеспецстрой

Копировал: Соловьева

МО.7-02-00-03

▽3 (▽)

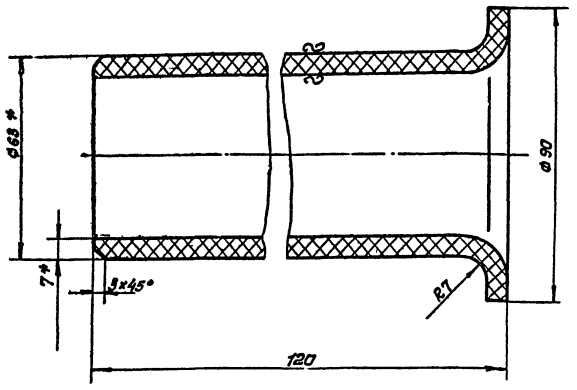

1.* Размеры для справок
2. Длина заготовки ~ 135

Изм	Лист	№ докум.	Подп.	Дата	МО.7-02-00-03	Литера	Масса	М-б
Разраб.		Анцифрова		1973	Патрубок		0.25	1:1
Провер.		Смирнов				Лист	Листов	
					Труба винипластовая ДУ 50 РУ 6 ТУМХП 4251-54	Гипрокоммунводоканал		

Инв. № подл. | Подпись и дата | Взам. инв. № | Инв. № дубл. | Подпись и дата

МО.7-02-00-05

▽3(▽)

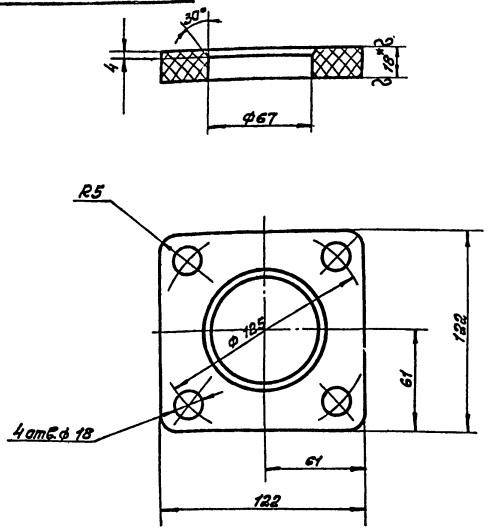

* Размер для справок.

Изм	Лист	№ докум.	Подпись	Дата	МО.7-02-00-05	Литера	Масса	Масшт
Разраб.		Анцифрова		1973	Фланец		0.34	1:2
Провер.		Смирнов				Лист	Листов	
					Винипласт листовой б-18 ГОСТ 9839-71	Гипрокоммунводоканал		

Инв. № подл. | Подпись и дата | Взам. инв. № | Инв. № дубл. | Подпись и дата

Форм.	Зона	Поз.	Обозначение	Наименование	Кол.	Примечание
		21	ГОСТ 7798-70*	Болт М8×25-011	4×0.016=0.064	
		22	ГОСТ 7798-70*	Болт М6×40-011	16×0.01=0.16	
		23				
		24	ГОСТ 5915-70*	Гайка М16-011	16×0.033=0.53	
		25	ГОСТ 5915-70*	Гайка М8-011	4×0.006=0.024	
		26	ГОСТ 5915-70*	Гайка М6-011	16×0.002=0.032	
		27	ГОСТ 3032-66	Гайка-барашек М16	2×0.013=0.026	
		28	ГОСТ 11371-68*	Шайба 16-011	16×0.013=0.2	
		29	ГОСТ 11371-68*	Шайба 8-011	4×0.002=0.008	
		30	ГОСТ 11371-68*	Шайба 6-011	16×0.001=0.016	
		31	ГОСТ 6402-70*	Шайба пружинн. 16Н65Г	2×0.006=0.012	
		32	15Ч75П	Вентиль запорный диафрагмовый футерованный фланцев. ДУ 50	2×12,7=25.4	
		33	15Ч74П	Вентиль запорный диафрагмовый футерованный фланцевый ДУ 10	2×1.3=2.6	
		34	ГОСТ 3282-46	Проволока 1	мм 120	0.0007

Изм	Лист	№ докум.	Подп.	Дата	МО.7-02-00-00	Лист 2

Инв. № | Подпись и дата | Взам. инв. № | Инв. № дубл. | Подп. и дата

Формат	Зона	Поз.	Обозначение	Наименование	Кол.	Примечание
				Сборочные единицы		
22		1	МО.7-02-01-00	Бак	1	
22		2	МО.7-02-02-00	Каркас	1	
11		3	МО.7-02-03-00	Крышка	1	
11		5	МО.7-02-05-00	Поплавок	2	
				Детали		
11		7	МО.7-02-00-01	Стяжка	2	
11		8	МО.7-02-00-02	Патрубок	2	
11		9	МО.7-02-00-03	Патрубок	2	
11		10	МО7-02-00-04	Фланец	2	
11		11	МО.7-02-00-05	Фланец	2	
11		12	МО.7-02-00-06	Прокладка	4	
11		13	МО.7-02-00-07	Прокладка	4	
11		15	МО.7-02-00-09	Прокладка	4	
б.ч		16	МО.7-02-00-10	Трубка ℓ=500		
				Труба полиэтиленовая		
				ДУ10 ПВПМРТУ6-05-917-57	2×0.06=0.12	
б.ч		17	МО.7-02-00-11	Сетка фильтровая Ø 30		
				24 ГОСТ 3187-65		
				Сталь Х18Н9 ГОСТ 5548-50	2	0.001
		18				
		19				
				Стандартные изделия		
		20	ГОСТ 7798-70	Болт М16×65-011	16×0.132=2,1	

Изм	Лист	№ докум.	Подпись	Дата	МО.7-02-00-00	Лит	Лист	Листов
Разраб.		Анцифрова		1973	Бак для реагентов		1	2
Провер.		Смирнов				Гипрокоммунводоканал		
Н. конт.								
Утв.								

Инв. № | Подпись и дата | Взам. инв. № | Инв. № дубл. | Подп. и дата

МО 7-02-00-00

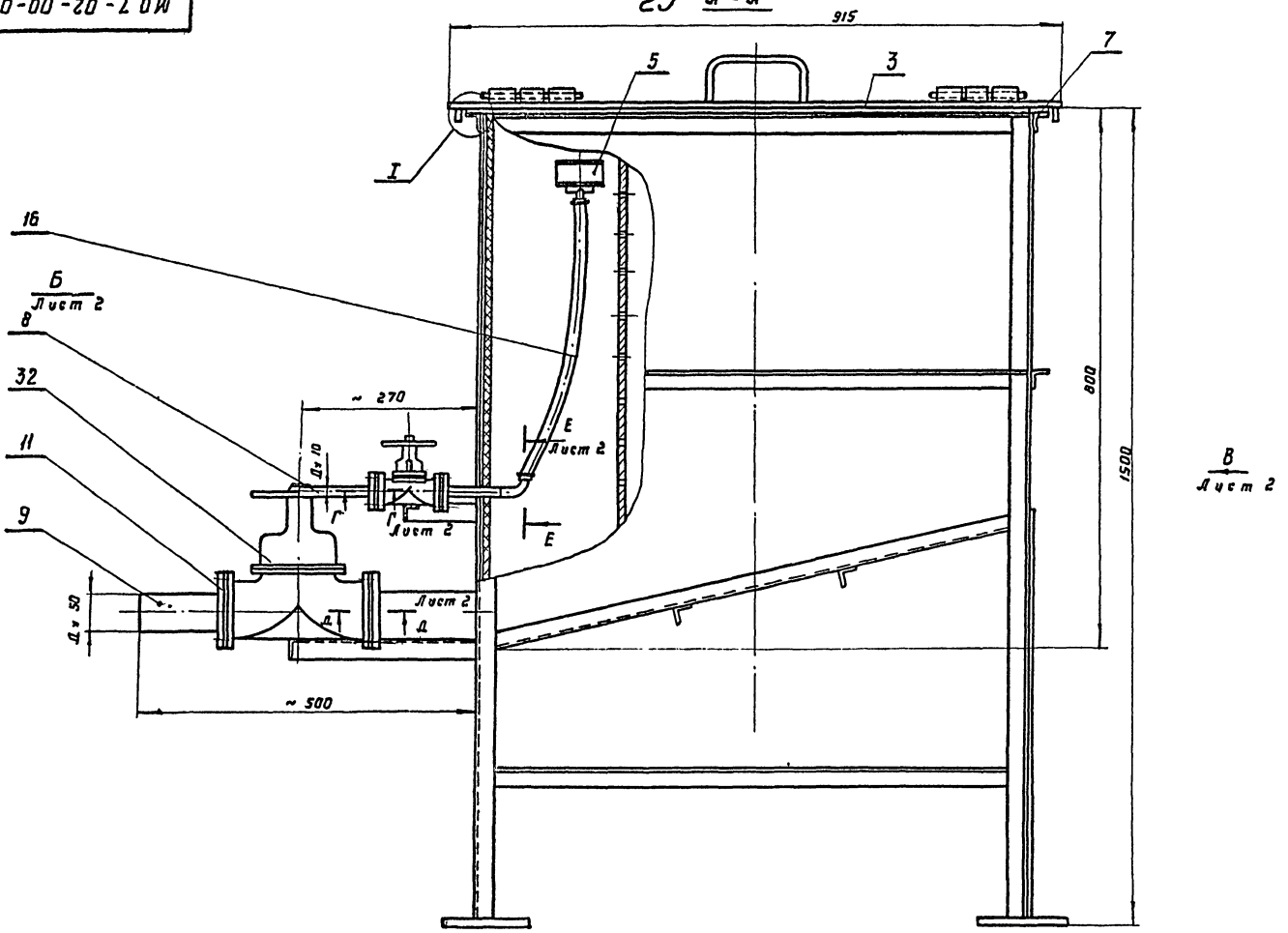

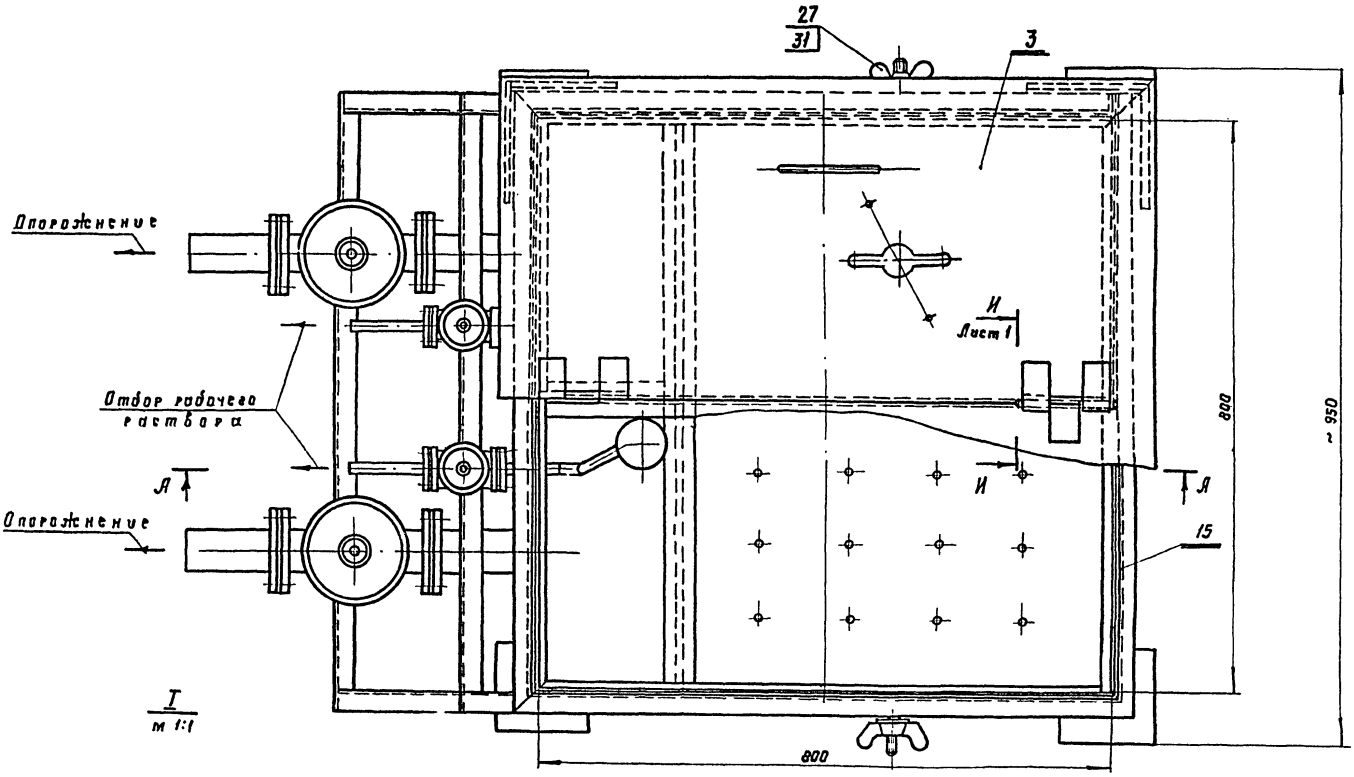

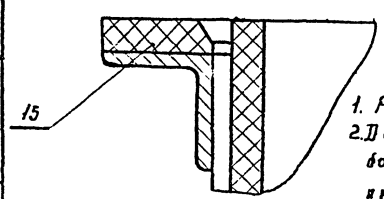

1. Размеры для справок
2. Детали поз.15 приварить к боку поз. 1 винипластовым прутком ф 5 (катетом Δ 5) по $\frac{\text{СТУ 14}}{507}$ – 1345-65

Изм	Лист	N докум.	Подп.	Дата	МО 7-02-00-00			
Разраб.		Анцифрова			Бак для реагентов	Литера	Масса	М-б
Провер.		Смирнов		1983г			166	1:5
Нач.отд.		Байдак				Лист 1	Листов 2	
Копир.		Кудряшова				Гипрокоммунводоканал		

Инв. № подл. | Подпись и дата | Взам. инв. № | Инв. № дубл. | Подпись и дата

СФ 209-03

МО7-02-00-00

Вид Б лист 1 26

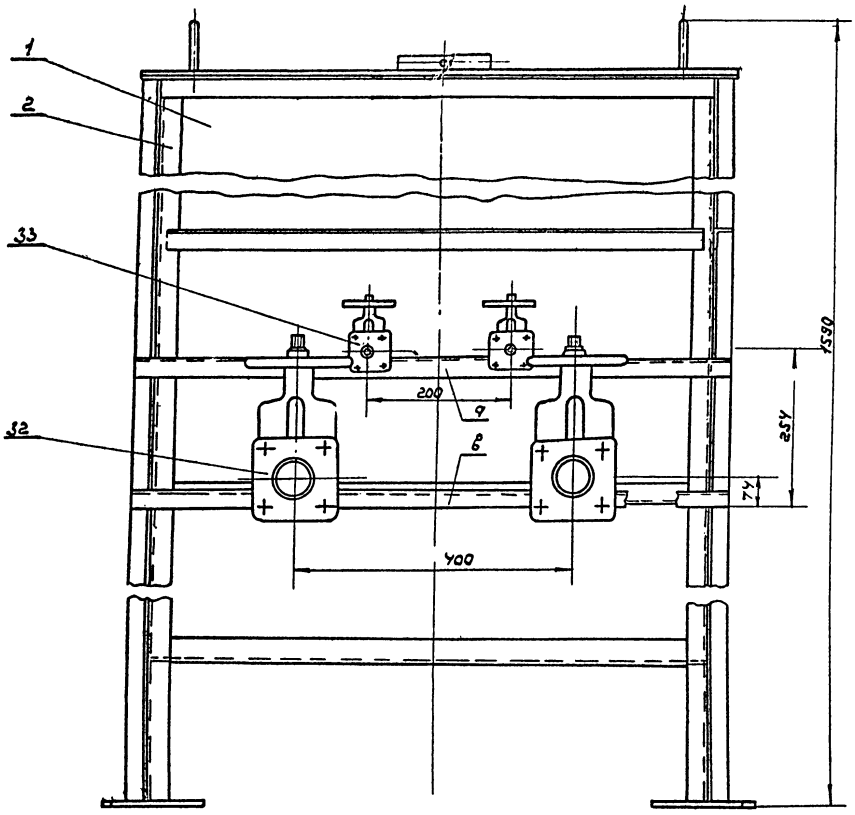

Г-Г (лист 1)
М1:2

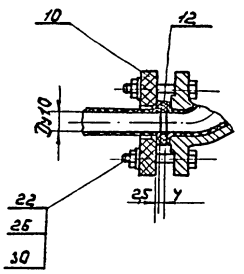

Д-Д (лист 1)
М1:2

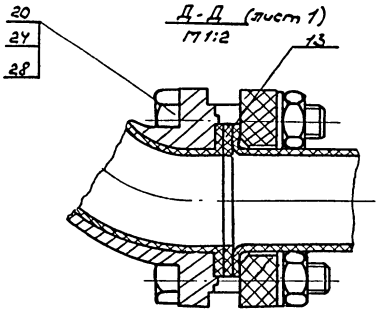

Вид В лист 1

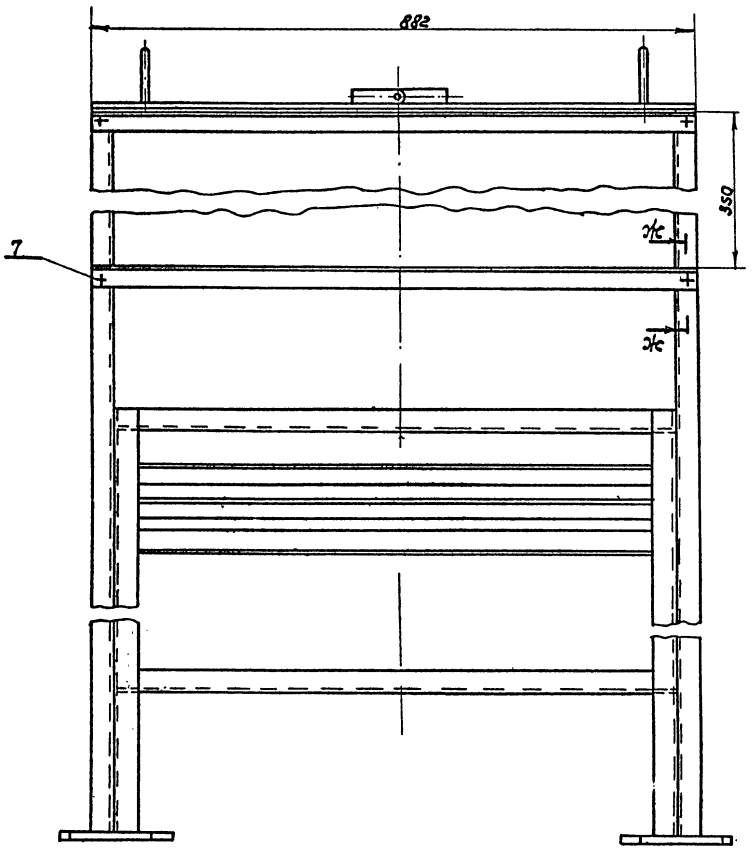

Е-Е (лист 1)
М1:1

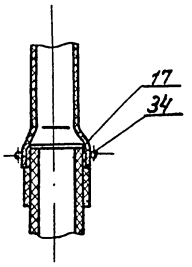

Ж-Ж
М1:1

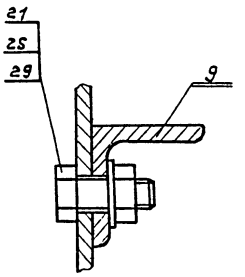

И-И (повернуто)
М1:2 лист 1

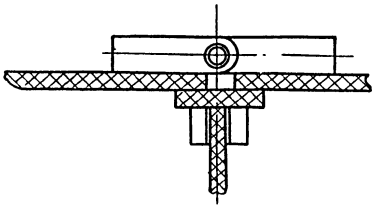

Прокладками устранить зазор между вентилями поз. 31 и 32 и кронштейнами „а" и „в".

Изм	Лист	№ докум	Подпись	Дата	МО7-02-00-00			
Разраб.		Анцифрова			Бак для реагентов	Литера	Масса	Масшт
Пров.		Смирнов		1973г			166	1:5
						Лист 2	Листов 2	
						Гипрокоммунводоканал		

Инв. № подл. | Подпись и дата | Взам. инв. № | Инв. № дубл. | Подпись и дата

СФ209-03

Типовой проект № 901-3-77 Альбом 3
Серия №

Инв. № подл.	Подпись и дата	Взам. инв. №	Инв. № дубл.	Подпись и дата

27

МО.7-02-00-09

▽3(▽)

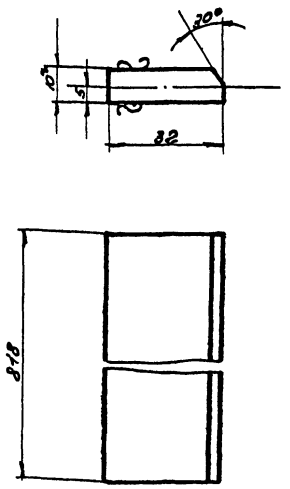

*Размер для справок

Изм.	Лист.	№ докум.	Подпись	Дата
Разраб.		Анцифрова		
Пров.		Смирнов		1973г

МО.7-02-00-09

Прокладка

Литер	Масса	Масшт.
	0,35	1:1

Лист. Листов

Винипласт листовой δ=10 ГОСТ 9639-71*

Гипрокоммунводоканал

Инв. № подл.	Подпись и дата	Взам. инв. №	Инв. № дубл.	Подпись и дата

		Обозначение	Наименование		Примечание
			Сборочные единицы		
11	1	МО.7-02-01-30	Патрубок	2	
11	3	МО7-02-01-40	Патрубок	2	
	4				
	5		Детали		
11	6	М.07-02-01-01	Решетка	2	
11	7	М.07-02-01-02	Перегородка	2	
11	8	МО.7-02-01-03	Стенка передняя	1	
11	9	МО.7-02-01-04	Стенка задняя	1	
11	10	МО.7-02-01-05	Стенка боковая правая	1	
11	12	МО.7-02-01-07	Колено	2	
11	13	МО.7-02-01-08	Стенка боковая левая	1	
11	14	МО.7-02-01-09	Стенка средняя	1	
Б4	15	М.07-02-01-10	Полоса 385×10×10		
			Винипласт листовой		
			δ=10 ВНТ ГОСТ 9639-71	2×0,055=0,11	
Б4	16	МО.7-02-01-11	Полоса 780×50		
			Винипласт листовой		
			δ=10; ВНТ ГОСТ 9639-71*	1	0,55
Б4	17	МО.7-02-01-12	Полоса 170×50		
			Винипласт листовой		
			δ=10; ВНТ ГОСТ 9639-71*	1	0,12
Б4	18	МО7-02-01-13	Днище 785×780		
			Винипласт листовой		
			δ=10; ВНТ ГОСТ 9639-71*	1	8,8

Изм.	Лист.	№ докум.	Подп.	Дата
Разраб.		Анцифрова		
Провер.		Смирнов		1973г
Н. контр.				
Утв.				

МО.7-02-01-00

Бак

Лит.	Лист.	Листов.

Гипрокоммунводоканал

Копировал: Асева

Инв. № подл.	Подпись и дата	Взам. инв. №	Инв. № дубл.	Подпись и дата

МО.7-02-01-05

▽3(▽)

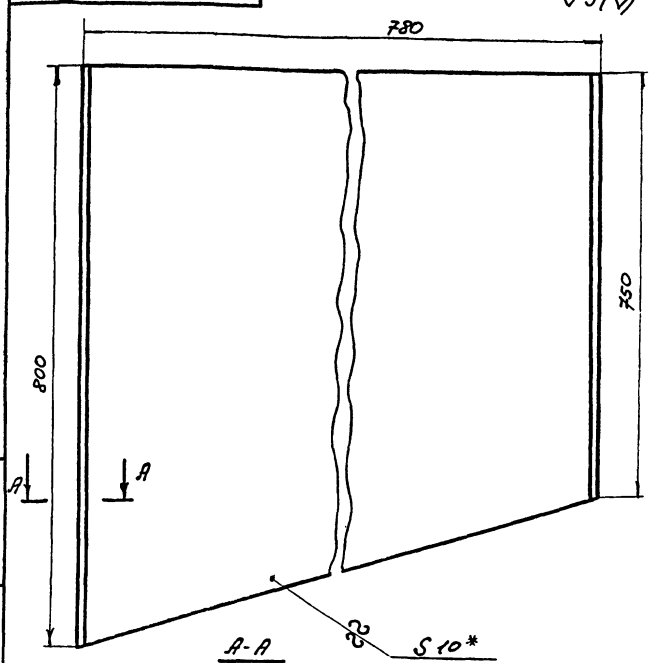

А-А
М 1:1



1. Фаски снять с 2х сторон.
2. *Размер для справок

Изм.	Лист.	№ докум.	Подпись	Дата
Разраб.		Анцифрова		
Провер.		Смирнов		1973г
Копир.		Асева		

МО.7-02-01-05

Стенка боковая правая

Литер	Масса	Масшт.
	8,5	1:5

Лист Листов

Винипласт листовой δ=10 ГОСТ 9639-71*

Гипрокоммунводоканал

МО.7-02-01-00

28

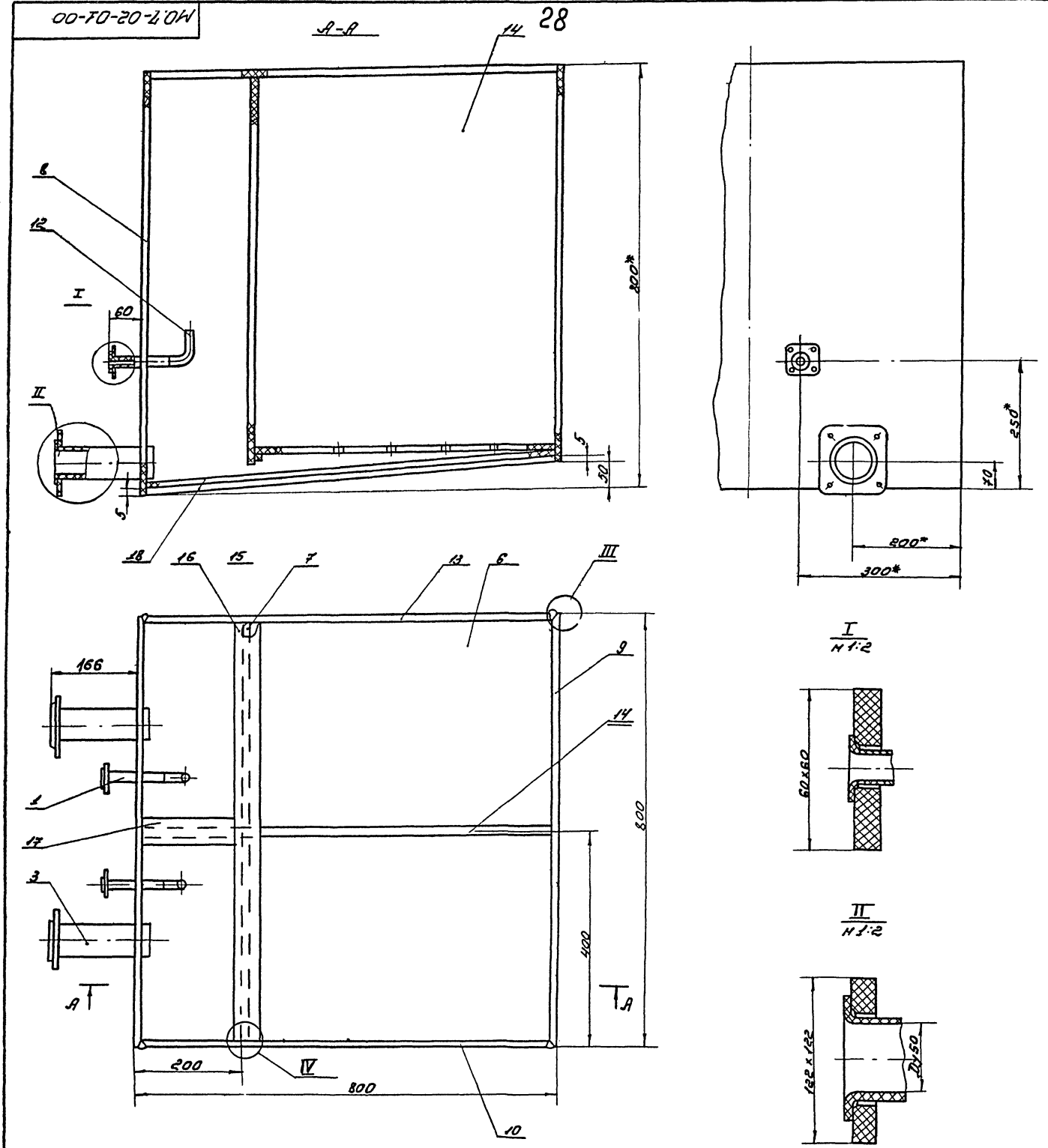

1. Сварку производить винипластовым прутком ф4 по $\frac{СТУ14}{507}$-1345-65 (катетом Δ5) по периметру примыкания, кроме мест указанных особо.
2. Решетку поз. 6 предусмотреть съемной.
3. Бак проверить на герметичность.
4. *Размеры для справок.

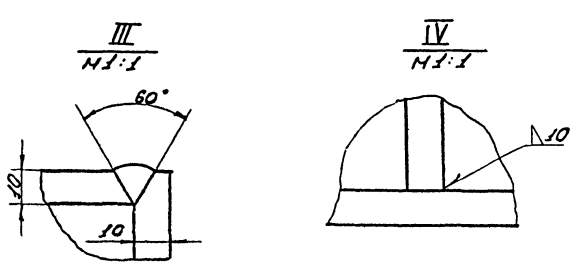

Изм.	Лист	№ докум.	Подп.	Дата	МО.7-02-01-00			
Разраб.	Блаженнов				Бак	Литера	Масса	Масшт.
Провер.	Смирнов			1983г			67.5	1:5
						Лист	Листов	
Сопр.	Соснов		Сосн.			Гипрокоммунводоканал		

Инв. № подл. | Подпись и дата | Взам. инв. № | Инв. № дубл. | Подпись и дата

Типовой проект № Дробер 3
Серия № 901-3-77

МО.7-02-01-07

▽3 (▽)

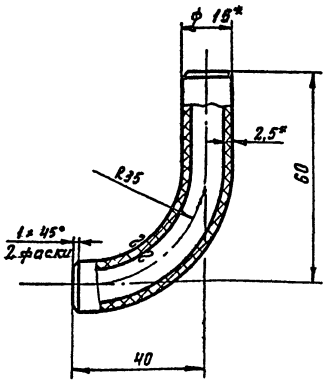

1. Развернутая длина l= 140
2* Размеры для справок

Изм.	Лист	№ докум.	Подпись	Дата	МО.7-02-01-07			
Разраб.		Анцифрова		1973	Колено	Литера	Масса 0,02	Масшт. 1:1
Пров.		Смирнов				Лист	Листов	
					Труба винипластовая 10 Руб МХП4251-54	Гипрокоммунводоканал		

Инв. № подл. | Подпись и дата | Взам. инв. № | Инв. № дубл. | Подпись и дата

29

МО.7-02-01-30

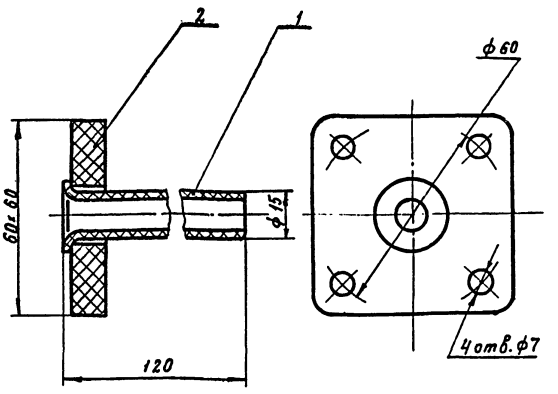

Размеры для справок

Формат	Зона	Поз.	Обозначение	Наименование	Кол.	Примечание
				Детали		
11		1	МО.7-02-00-02	Патрубок	1	заимств. 0,022
11		2	МО.7-02-00-04	Фланец	1	заимств. 0,05

Изм.	Лист	№ докум.	Подпись	Дата	МО.7-02-01-30			
Разраб.		Анцифрова		1973	Патрубок	Литера	Масса 0,072	Масшт. 1:1
Проверил		Смирнов				Лист	Листов	
						Гипрокоммунводоканал		

Инв. № подл. | Подпись и дата | Взам. инв. № | Инв. № дубл. | Подпись и дата

МО.7-02-01-41

▽3 (▽)

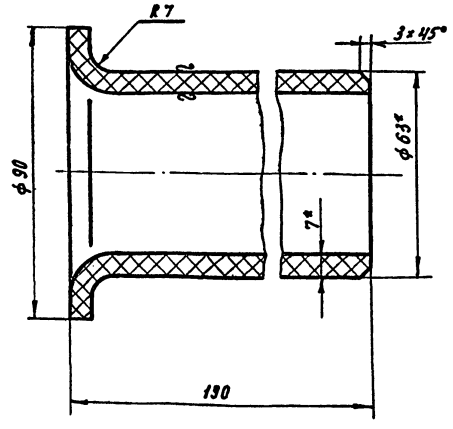

1. Длина заготовки l=250
2* Размеры для справок

Изм.	Лист	№ докум.	Подпись	Дата	МО.7-02-01-41			
Разраб.		Анцифрова		1973	Патрубок	Литера	Масса 0,44	Масшт. 1:1
Провер.		Смирнов				Лист	Листов	
					Труба винипластовая 50 Ру 6 ТУМ ХП 4251-54	Гипрокоммунводоканал		

Инв. № подл. | Подпись и дата | Взам. инв. № | Инв. № дубл. | Подпись и дата

МО.7-02-01-40

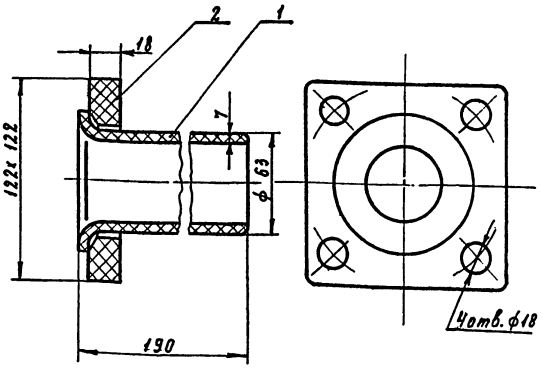

Размеры для справок

Формат	Зона	Поз.	Обозначение	Наименование	Кол.	Примечание
				Детали		
11		1	МО7-02-01-41	Патрубок	1	0,44
11		2	МО.7-02-00-05	Фланец	1	заимств. 0,34

Изм.	Лист	№ докум.	Подп.	Дата	МО.7-02-01-40			
Разраб.		Анцифрова		1973	Патрубок	Литера	Масса 0,78	Масшт. 1:2
Провер.		Смирнов				Лист	Листов	
Копир.		Минаева				Гипрокоммунводоканал		

Инв. № подл. | Подпись и дата | Взам. инв. № | Инв. № дубл. | Подпись и дата

Типовой проект № 3.407-3-77. Альбом 3 Серия № 2

МОТ-02-01-03

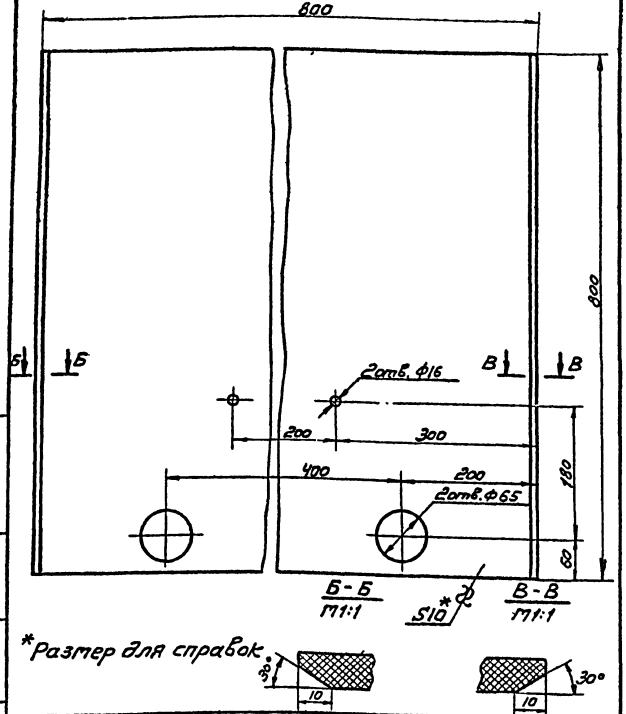

*Размер для справок

Изм.	Лист	№ докум.	Подп.	Дата
Разраб.		Ануфриева		1973
Пров.		Стирнов		

Стенка передняя

Литера	Масса	Масшт.
	8,8	1:5
Лист	Листов	

Винипласт листовой δ=10 Гост 9639-71*

Гипрокаммунводоканал

МОТ-02-01-04

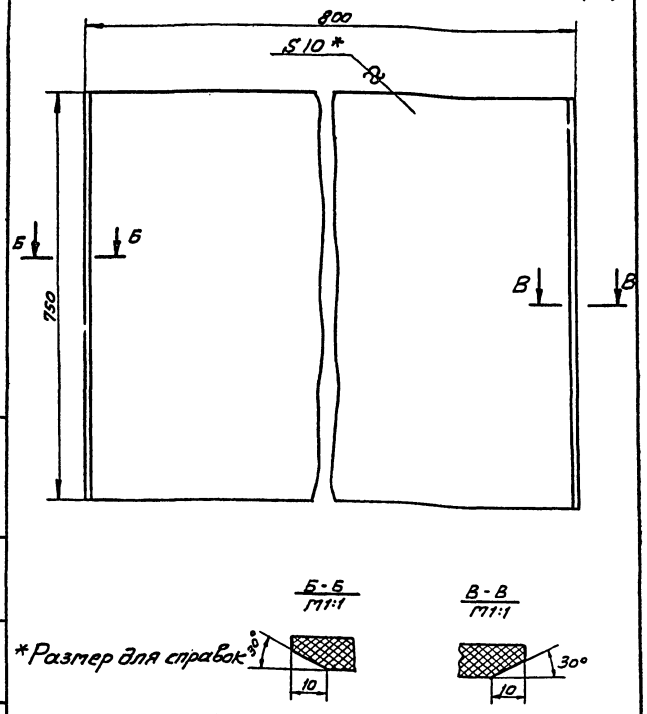

*Размер для справок

Изм.	Лист	№ докум.	Подп.	Дата
Разраб.		Ануфриева		1973
Провер.		Стирнов		

Стенка задняя

Литера	Масса	Масшт.
	8,4	1:5
Лист	Листов	

Винипласт листовой δ=10 Гост 9639-71*

Гипрокаммунводоканал

МОТ-02-01-02

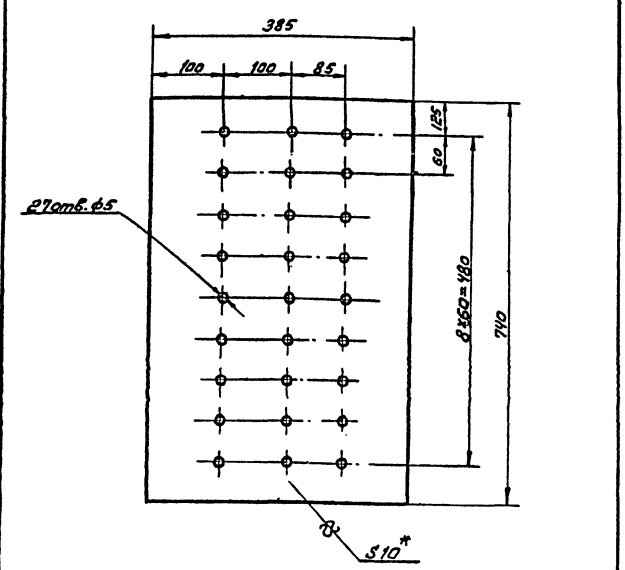

*Размер для справок

Изм.	Лист	№ докум.	Подп.	Дата
Разраб.		Ануфриева		1973
Пров.		Стирнов		

Перегородка

Литера	Масса	Масшт.
	3,9	1:5
Лист	Листов	

Винипласт листовой δ=10 Гост 9639-71*

Гипрокаммунводоканал

МОТ-02-01-01

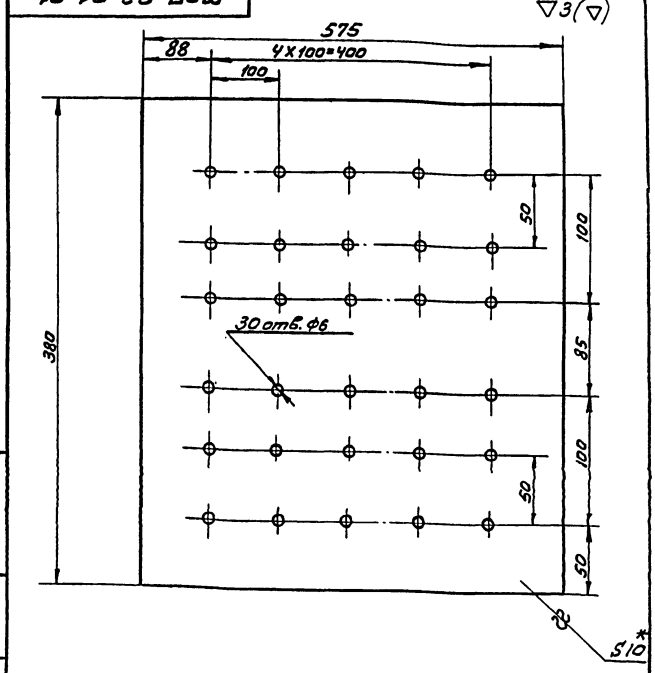

*Размер для справок

Изм.	Лист	№ докум.	Подп.	Дата
Разраб.		Ануфриева		1973
Провер.		Стирнов		

Решетка

Литера	Масса	Масшт.
	3,0	1:5
Лист	Листов	

Винипласт листовой δ=10 ВНТ Гост 9639-71*

Гипрокаммунводоканал

Типовой проект № Альбом 3
Серия № 901-3-72

31

МО.7-02-01-09

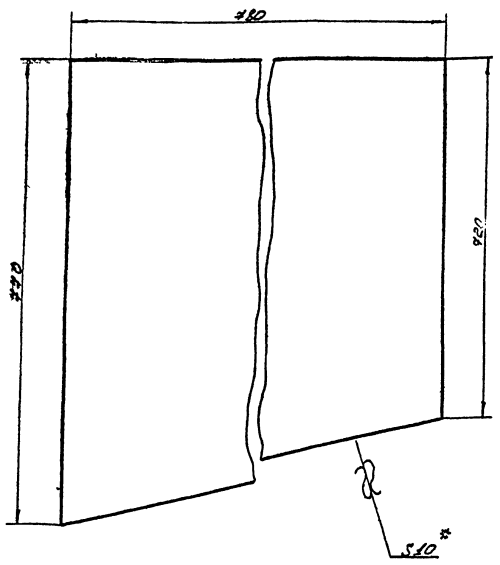

*Размер для справок

Изм.	Лист	№ докум.	Подп.	Дата	МО.7-02-01-09			
Разраб.		Блажанков			Стенка средняя	Литера	Масса	Масшт.
Провер.		Смирнов					8,13	1:5
						Лист	Листов	
					Винипласт листовой δ=10 ГОСТ 9639-71	Гипрокоммунводоканал		

МО.7-02-02-14

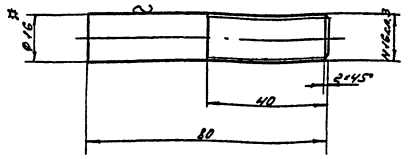

*Размер для справок

Изм.	Лист	№ докум.	Подп.	Дата	МО.7-02-02-14			
Разраб.		Анцифрова			Шпилька	Литера	Масса	Масшт.
Провер.		Смирнов					0,13	1:1
						Лист	Листов	
					Круг 16 ГОСТ 2590-71 / Ст.3 ГОСТ 535-58	Гипрокоммунводоканал		

МО.7-02-01-08

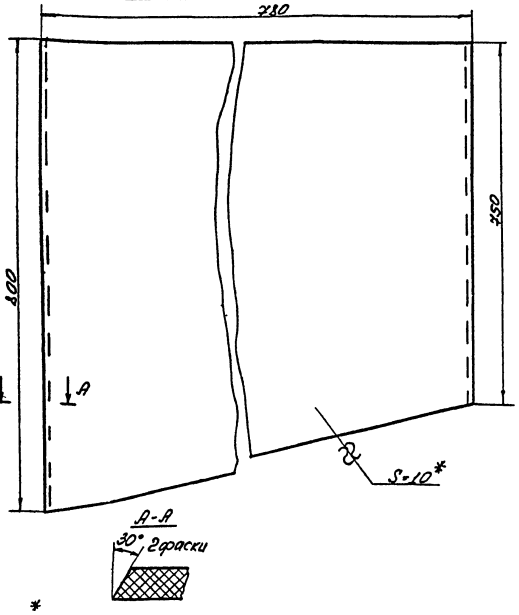

*Размер для справок

Изм.	Лист	№ докум.	Подп.	Дата	МО.7-02-01-08			
Разраб.		Анцифрова			Стенка боковая левая	Литера	Масса	Масшт.
Провер.		Смирнов					8,5	1:5
						Лист	Листов	
					Винипласт листовой δ=10 ГОСТ 9639-71	Гипрокоммунводоканал		

МО.7-02-00-07

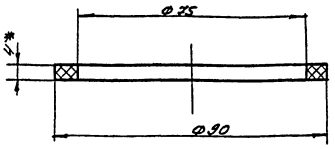

*Размер для справок

Изм.	Лист	№ докум.	Подп.	Дата	МО 7-02-00-07			
Разраб.		Анцифрова			Прокладка	Литера	Масса	Масшт.
Провер.		Смирнов					0,046	1:1
						Лист	Листов	
					Резина техническая кислотощелочная δ=4 ГОСТ 7338-65.*	Гипрокоммунводоканал		

Копиров: Сосновская Сос.

Типовой проект № 901-3-72 Альбом 3
Серия № 3

МО.7-02-00-04

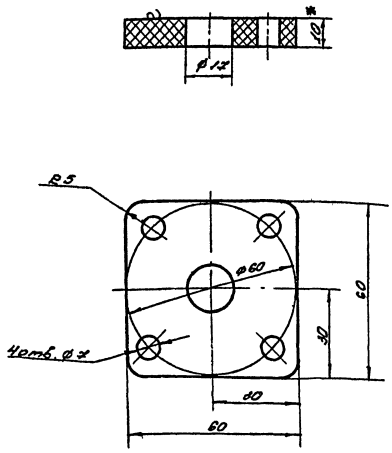

*Размер для справок

Изм.	Лист	№ докум.	Подп.	Дата	МО.7-02-00-04			
Разраб.		Анцифрова			Фланец	Литера	Масса	Масшт.
Провер.		Смирнов					0,05	1:1
						Лист	Листов	
					Винипласт листовой δ=10 ГОСТ 9539-71	Гипрокоммунводоканал		

МО.7-02-00-06

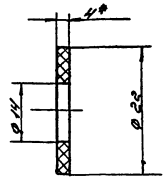

*Размер для справок

Изм.	Лист	№ докум.	Подп.	Дата	МО.7-02-00-06			
Разраб.		Анцифрова			Прокладка	Литера	Масса	Масшт.
Провер.		Смирнов					0,001	1:1
						Лист	Листов	
					Резина техническая кислотощелочная δ=4 ГОСТ 7338-65*	Гипрокоммунводоканал		

МО.7-02-00-02

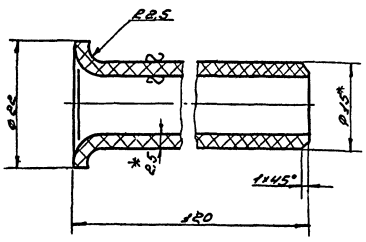

1. Длина заготовки ~130.
2. *Размеры для справок

Изм.	Лист	№ докум.	Подп.	Дата	МО.7-02-00-02			
Разраб.		Анцифрова			Патрубок	Литера	Масса	Масшт.
Провер.		Смирнов					0,02	2:1
						Лист	Листов	
					Труба винипластовая Ду10, Ру6 ТУМХП 4251-54	Гипрокоммунводоканал		

МО.7-02-00-01

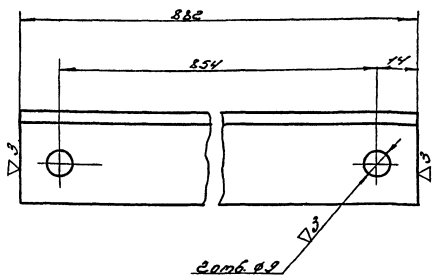

Изм.	Лист	№ докум.	Подп.	Дата	МО.7-02-00-01			
Разраб.		Анцифрова			Стяжка	Литера	Масса	Масшт.
Провер.		Смирнов					1,6	1:1
						Лист	Листов	
					Угол. 32×32×4 ГОСТ 8509-57 равнобок. Ст.3 ГОСТ 535-58	Гипрокоммунводоканал		

СФ 209-03

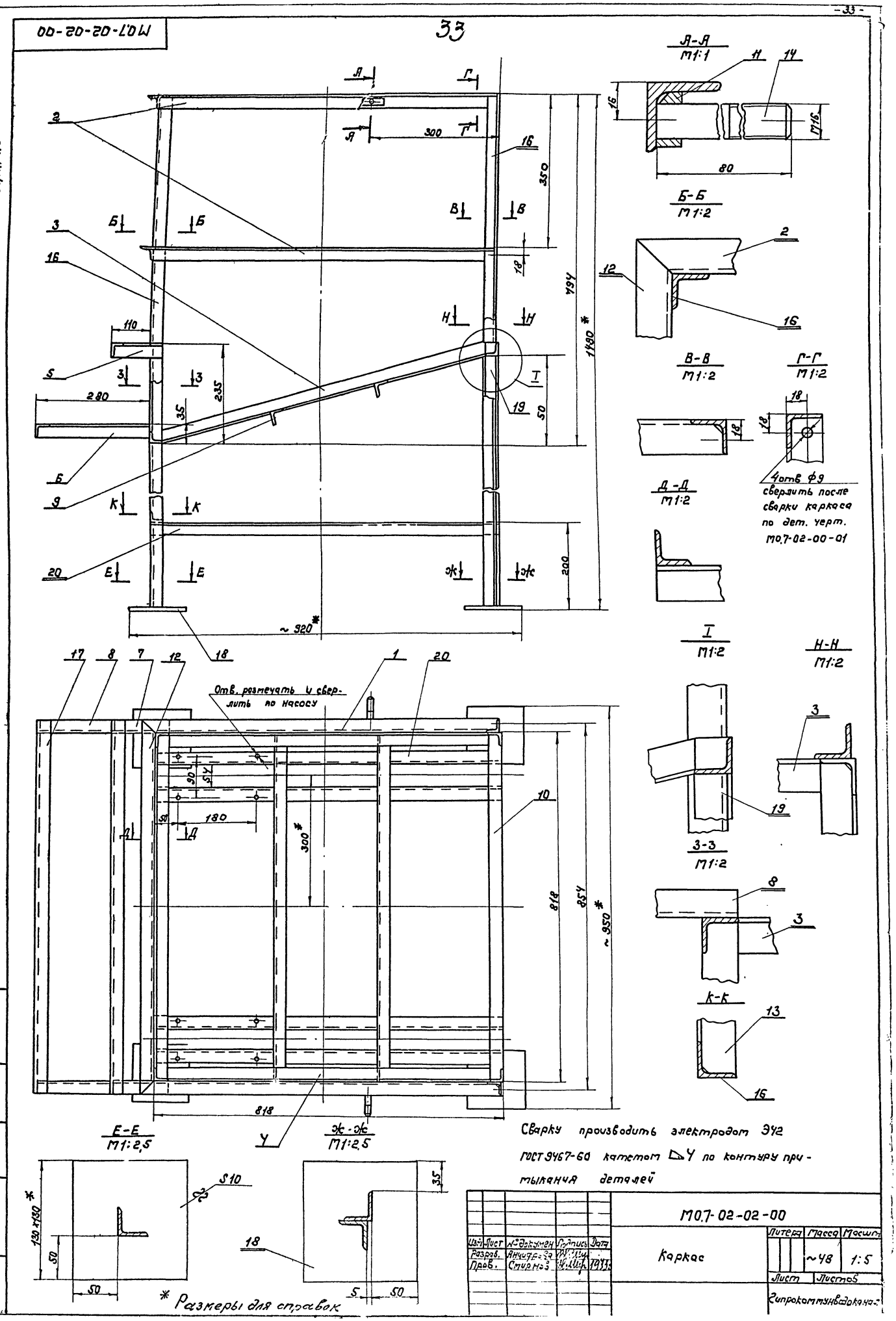

МО7-02-02-00
33
Типовой проект № 901-3-77 Альбом 3
Серия № 2
А-А
М1:1
Б-Б
М1:2
В-В
М1:2
Г-Г
М1:2
Д-Д
М1:2
4 отв ф9 сверлить после сварки каркаса по дет. черт. МО7-02-00-01
I
М1:2
Н-Н
М1:2
З-З
М1:2
К-К
Отв. размечать и сверлить по насосу
Е-Е
М1:2,5
Ж-Ж
М1:2,5
Сварку производить электродом Э42 ГОСТ 9467-60 катетом ◺4 по контуру примыкания деталей
* Размеры для справок
МО7-02-02-00
Каркас
Литера
Масса
Масшт
~48
1:5
Лист
Листов
Гипрокоммунводоканал
Изм. Лист № докумен. Подпись Дата
Разраб. Янчифрова
Пров. Смирнов
Инв. № подл. Подпись и дата Взам. инв. № Инв. № дубл. Подпись и дата

Типовой проект № Альбом 3
Серия № 3-77

Формат	Зона	Поз.	Обозначение	Наименование	Кол.	Примечание
				Детали		
11		1	МО.7-02-02-01	Уголок задний	2	
11		2	МО.7-02-02-02	Уголок передний	2	
11		3	МО.7-02-02-03	Уголок наклонный	1	
11		4	МО.7-02-02-04	Уголок наклонный	1	
11		5	МО.7-02-02-05	Полка передняя	1	
		6	МО.7-02-02-06	Полка передняя	1	
11		7	МО.7-02-02-07	Полка	1	
		8	МО.7-02-02-08	Полка	1	
11		9	МО.7-02-02-09	Уголок	2	
11		10	МО.7-02-02-10	Уголок	2	
11		11	МО.7-02-02-11	Бобышка	2	
11		12	МО.7-02-02-12	Уголок	2	
11		13	МО.7-02-02-13	Уголок	2	
11		14	МО.7-02-02-14	Шпилька	2	
БУ		16	МО.7-02-02-16	Стойка l = 1480		
				Угол. 32×32×4 ГОСТ 8509-57 равнобед. Ст.3 ГОСТ 535-58	4×	2,8=11,2
БУ		17	МО.7-02-02-17	Уголок l = 882		
				Угол. 32×32×4 ГОСТ 8509-57 равнобед. Ст.3 ГОСТ 535-58	2×	1,7=3,4
БУ		18	МО.7-02-02-18	Плита 130×130		
				Лист 10 ГОСТ 5681-57 Ст.3 ГОСТ 14637-69	4×	1,33=5,32
БУ		19	МО.7-02-02-19	Стойка l = 768		
				Угол. 32×32×4 ГОСТ 8509-57 равнобед. Ст.3 ГОСТ 535-58	2×	1,0=2,0
БУ		20	МО.7-02-02-20	Уголок l = 818		
				Угол. 32×32×4 ГОСТ 8509-57 равнобед. Ст.3 ГОСТ 535-58	2×	1,56=3,12

Изм.	Лист	№ докум.	Подп.	Дата
Разраб.		Анисифоров		
Провер.		Смирнов		1973 г.
Н. контр.				
Утв.				

МО.7-02-02-00

Каркас

Лит. | Лист. | Листов

Гипрокоммунводоканал

Копировал: Сосновская Сос.

Формат:

Инв. № подл. | Подпись и дата | Взам. инв. № | Инв. № дубл. | Подпись и дата

34

МО.7-02-02-03

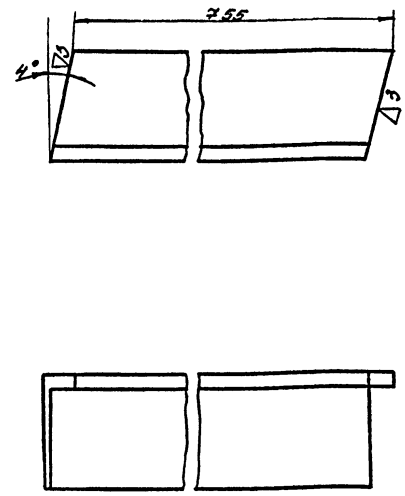

МО.7-02-02-03

Уголок наклонный

Изм.	Лист	№ докум.	Подп.	Дата
Разраб.		Анисифоров		
Провер.		Смирнов		1973 г.

Литера	Масса	Масшт.
	1.4	1:1

Лист | Листов

Угол. равнобед. 32×32×4 ГОСТ 8509-57 Ст.3 ГОСТ 535-58

Гипрокоммунводоканал

МО.7-02-02-02

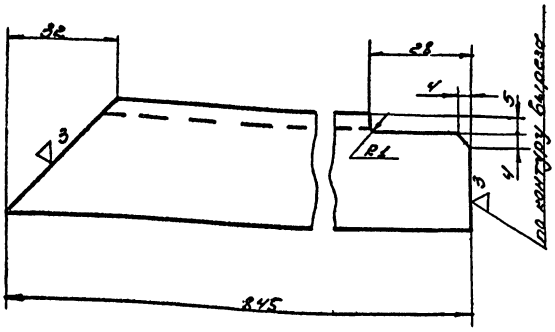

МО7-02-02-02

Уголок передний

Изм.	Лист	№ докум.	Подп.	Дата
Разраб.		Анисифоров		
Провер.		Смирнов		1973 г.

Литера	Масса	Масшт.
	1.5	1:1

Лист | Листов

Угол. равнобед. 32×32×4 ГОСТ 8509-57 Ст.3 ГОСТ 535-58

Гипрокоммунводоканал

МО.7-02-02-01

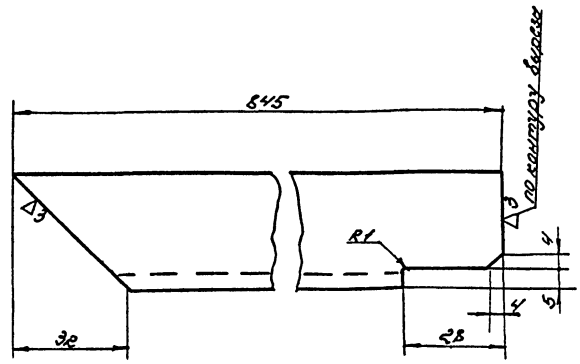

МО.7-02-02-01

Уголок задний

Изм.	Лист	№ докум.	Подп.	Дата
Разраб.		Анисифоров		
Провер.		Смирнов		1973 г.

Литера	Масса	Масшт.
	1.5	1:1

Лист | Листов

Угол. равнобед. 32×32×4 ГОСТ 8509-57 Ст.3 ГОСТ 535-58

Гипрокоммунводоканал

Копиров. Сосновская Сос.

СФ 209-03

Типовой проект № 3.0.1.77 Альбом 3
Серия №

МО.7-02-02-07÷08

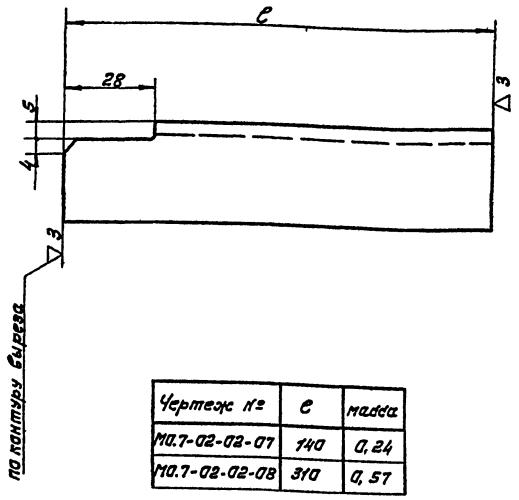

Чертеж №	l	масса
МО.7-02-02-07	140	0,24
МО.7-02-02-08	310	0,57

Изм.	Лист	№ докум.	Подп.	Дата
Разраб.		Анцифрова		1973
Провер.		Смирнов		
Т. контр.				
Нач. отд.				
Н. контр.				
Утв.				

МО.7-02-02-07÷08

Полка

Литера	Масса	Масшт.
	см. табл.	1:1

Лист | Листов

Угол. равноб. 32×32×4 ГОСТ 8509-72
Ст.3 ГОСТ 535-58

Гипрокоммунводоканал

МО.7-02-02-09

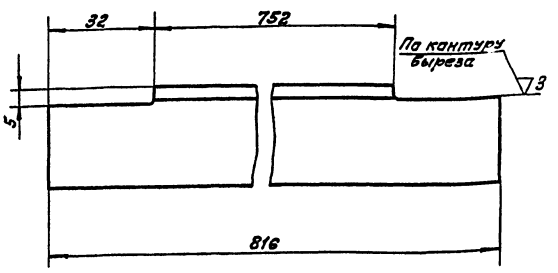

Изм.	Лист	№ докум.	Подп.	Дата
Разраб.		Анцифрова		1973
Провер.		Смирнов		

МО.7-02-02-09

Уголок

Литера	Масса	Масшт.
	1.5	1:1

Лист | Листов

Угол. равнобок. 32×32×4 ГОСТ 8509-72
Ст.3 ГОСТ 535-58

Гипрокоммунводоканал

МО.7-02-02-05÷06

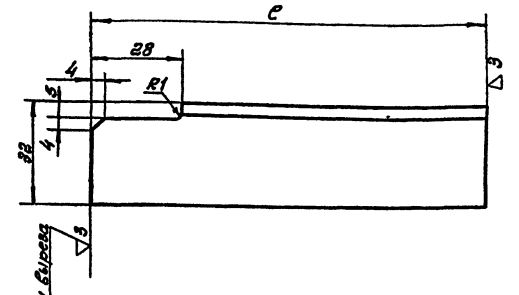

Чертеж №	l	Масса
МО.7-02-02-05	140	0.24
МО.7-02-02-06	310	0.57

Изм.	Лист	№ докум.	Подп.	Дата
Разраб.		Анцифрова		1973
Провер.		Смирнов		

МО.07-02-02-05÷06

Полка передняя

Литера	Масса	Масшт.
	См. табл.	1:1

Лист | Листов

Угол. равноб. 32×32×4 ГОСТ 8509-72
Ст.3 ГОСТ 535-58

Гипрокоммунводоканал

МО.7-02-02-04

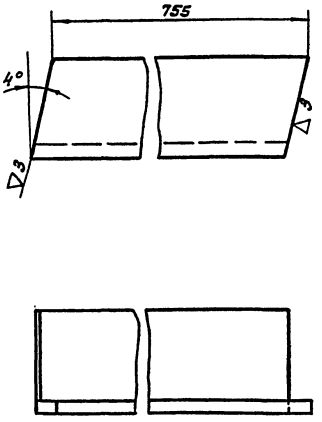

Изм.	Лист	№ докум.	Подп.	Дата
Разраб.		Анцифрова		1973
Провер.		Смирнов		

МО.7-02-02-04

Уголок наклонный

Литера	Масса	Масшт.
	1.4	1:1

Лист | Листов

Угол. равноб. 32×32×4 ГОСТ 8509-72
Ст.3 ГОСТ 535-58

Гипрокоммунводоканал

Инв. № подл. | Подпись и дата | Взам. инв. № | Инв. № дубл. | Подпись и дата

Копир: Солот

Типовые проекты 901-3-77
Серия 4.2

МО7-02-02-12

(Δ) 2

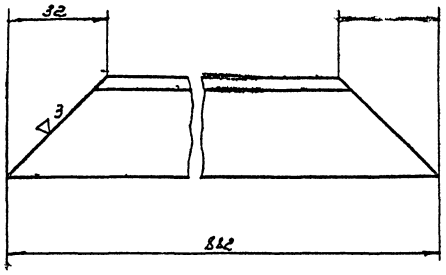

Изм.	Лист	№ докум.	Подп.	Дата
Разраб.		Ашихарова		
Провер.		Салманов		1973г.

МО.7-02-02-12

Уголок

Литера	Масса	Масшт.
	1.61	1:1
Лист	Листов	

Угол равнобок. 32×32×4 ГОСТ 8509-72 Ст.3 ГОСТ 535-58

Гипрокоммунводоканал

МО7-02-02-13

(Δ) 2

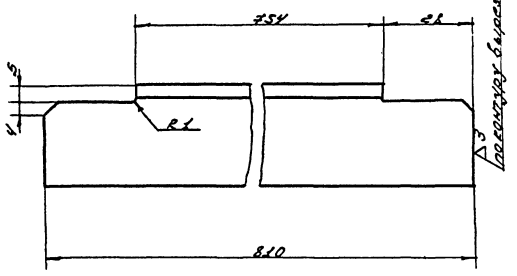

Изм.	Лист	№ докум.	Подп.	Дата
Разраб.		Ашихарова		
Провер.		Салманов		1973г.

МО.7-02-02-13

Уголок

Литера	Масса	Масшт.
	1.48	1:1
Лист	Листов	

Угол равнобок. 32×32×4 ГОСТ 8509-72 Ст.3 ГОСТ 535-58

Гипрокоммунводоканал

МО7-02-02-11

(Δ) 3 (Δ)

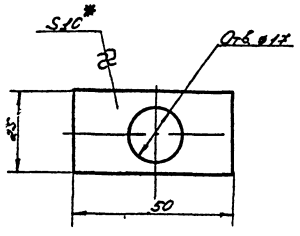

*Размер для справок

Изм.	Лист	№ докум.	Подп.	Дата
Разраб.		Ашихарова		
Провер.		Салманов		1973г.

МО.7-02-02-11

Бобышка

Литера	Масса	Масшт.
	0.09	1:1
Лист	Листов	

Лист 10 ГОСТ 5631-54* Ст.3 ГОСТ 1465-59*

Гипрокоммунводоканал

МО7-02-02-10

(Δ) 2

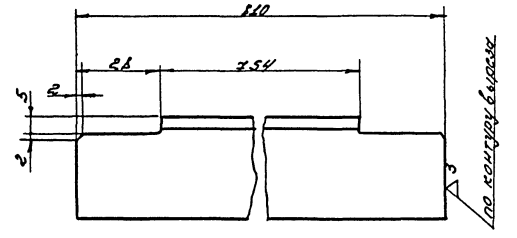

Изм.	Лист	№ докум.	Подп.	Дата
Разраб.		Ашихарова		
Провер.		Салманов		1973г.

МО.7-02-02-10

Уголок

Литера	Масса	Масшт.
	1.48	1:1
Лист	Листов	

Угол равнобок. 32×32×4 ГОСТ 8509-72 Ст.3 ГОСТ 535-58

Гипрокоммунводоканал

Гипр. Сантехпроект

Типовой проект № 901-3-77 Альбом 3
Серия №

Формат	Зона	Поз	Обозначение	Наименование	Кол.	Примечание
				Детали		
11		1	МО.7-02-03-01	Ручка	2×0.06=0.12	
11		2	МО.7-02-03-02	Петля	6×0.08=0.48	
6ч		3	МО.7-02-03-03	Ось ф8 l=135	2×0.01=0.02	
				Стержень винипластовый		
				ф10 ТУМ×ПЧ 251-54	2×0.003=0.006	
6ч		4	МО.7-02-03-04	Планка 200×20		
				Винипласт. листовой		
				ВНТ δ=10 ГОСТ 9639-71	8×0.06=0.48	
6ч		5	МО.7-02-03-05	Лист 455×915×10		
				Винипласт листовой		
				ВНТ δ=10 ГОСТ 9639-71	2×5.8=11.6	
				Итого:		12.7 кг

Изм.	Лист	№ докум.	Подп.	Дата
Разраб.		Анцифрова		
Провер.		Смирнов		1973г

МО.7-02-03-00

Крышка

Литера | Лист | Листов

Гипрокоммунводоканал

Инв. № подл. | Подпись и дата | Взам. инв. № | Инв. № дубл. | Подпись и дата

37

МО.7-02-03-01

▽3 (▽)

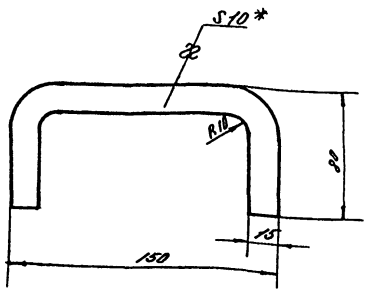

Развернутая длина l=265 мм.

*Размер для справок

Изм.	Лист	№ докум.	Подпись	Дата
Разраб.		Анцифрова		
Провер.		Смирнов		1973г

МО.7-02-03-01

Ручка

Литера | Масса 0.06 | Масшт. 1:2

Лист | Листов

Винипласт. листовой δ=10 ГОСТ 9639-71*

Гипрокоммунводоканал

Инв. № подл. | Подпись и дата | Взам. инв. № | Инв. № дубл. | Подпись и дата

МО.7-02-03-02

▽3(▽)

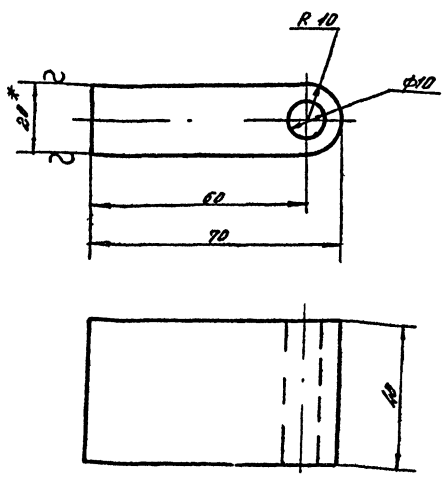

*Размер для справок

Изм.	Лист	№ докум.	Подп.	Дата
Разраб.		Анцифрова		
Провер.		Смирнов		1973г

МО.7-02-03-02

Петля

Литера 0 | Масса 0.08 | Масшт. 1:1

Лист | Листов

Винипласт листовой δ=20 ГОСТ 9639-71*

Гипрокоммунводоканал

Инв. № подл. | Подпись и дата | Взам. инв. № | Инв. № дубл. | Подпись и дата

МО.7-02-03-00

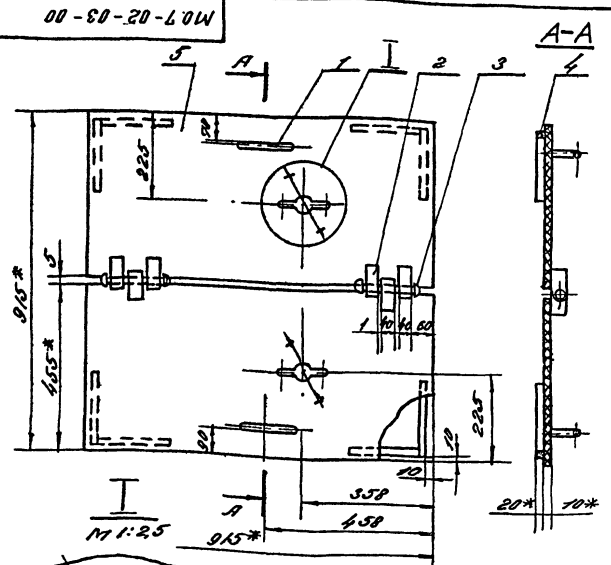

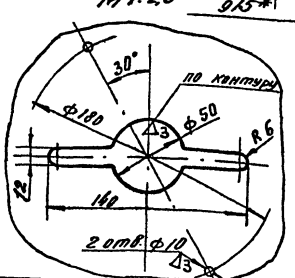

1. Сварку производить винипластовым прутком ф4 по СТУ 14/507-1345-65 катетом △5 по периметру примыкания.
2. *Размеры для справок.

Изм.	Лист	№ докум.	Подпись	Дата
Разраб.		Анцифрова		
Провер.		Смирнов		1973г

МО.7-02-03-00

Крышка

Литера | Масса 12.7 | Масшт. 1:10

Лист | Листов

Гипрокоммунводоканал

Инв. № подл. | Подпись и дата | Взам. инв. № | Инв. № дубл. | Подпись и дата

Типовой проект № 901-3-77 Альбом 8 Серия №

Формат	Зона	Поз.	Обозначение	Наименование	Кол.	Примечание
				Детали		
11		1	МО.7-02-05-01	Патрубок	1	0.007
11		2	МО.7-02-05-02	Патрубок	1	0.006
б.ч		3	МО.7-02-05-03	Крышка ф 80		
				Винипласт листовой		
				б=2 гост 9639-71*	2	0.03
б.ч		4	МО.7-02-05-04	Обечайка с разв. 230		
				Винипласт листовой		
				б=2 гост 9639-71*	1	0.04
				Итого:		0.08 кг

Изм.	Лист	№ докум.	Подп.	Дата	МО.7-02-05-00			
Разраб.		Анцифрова			Поплавок	Литера	Лист	Листов
Провер.		Смирнов		1973г		Гипрокоммунводоканал		

Инв. № подл. | Подпись и дата | Взам. инв. № | Инв. № дубл. | Подпись и дата

38

МО.7-02-05-00

▽3 (▽)

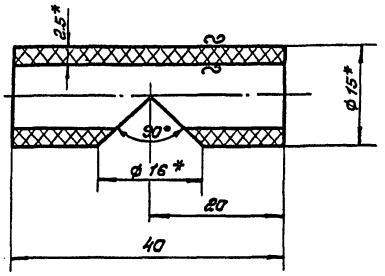

* Размеры для справок.

Изм.	Лист	№ докум.	Подп.	Дата	МО.7-02-05-02			
Разраб.		Анцифрова			Патрубок	Литера	Масса	М-б
Провер.		Смирнов		1973г		0	0.006	2:1
						Лист	Листов	
					Труба винипластовая Ду 10 Руб ТУМХП 4251-54	Гипрокоммунводоканал		

Инв. № подл. | Подпись и дата | Взам. инв. № | Инв. № дубл. | Подпись и дата

МО.7-02-05-00

▽3 (▽)

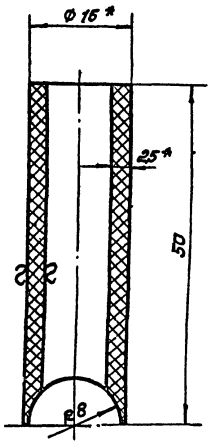

* Размеры для справок.

Изм.	Лист	№ докум.	Подп.	Дата	МО.7-02-05-01			
Разраб.		Анцифрова		1973	Патрубок	Литера	Масса	М-б
Провер.		Смирнов					0.007	2:1
						Лист	Листов	
					Труба винипластовая Ду 10 Руб ТУМХП 4251-54	Гипрокоммунводоканал		

Инв. № подл. | Подпись и дата | Взам. инв. № | Инв. № дубл. | Подпись и дата

МО.7-02-05-00

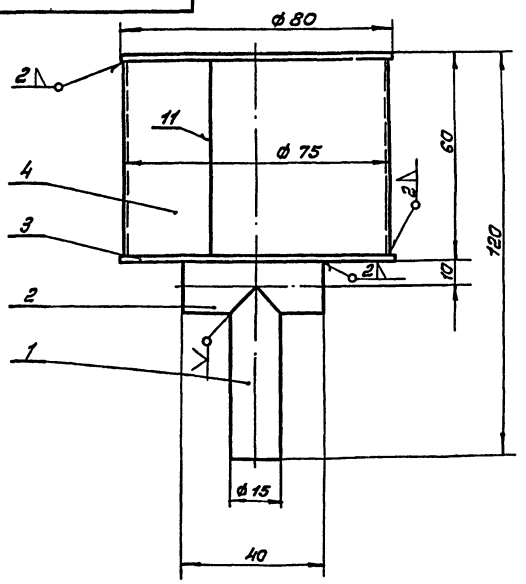

1. Сварку производить винипластовым прутком ф 2 по СТУ 14/507 - 1345-65
2. Поплавок проверить на герметичность
3. Размеры для справок.

Изм.	Лист	№ докум.	Подпись	Дата	МО.7-02-05-00			
Разраб.		Анцифрова		1973	Поплавок	Литера	Масса	Масш.
Провер.		Смирнов					0.08	1:1
						Лист	Листов	
Копир.		Соловьева				Гипрокоммунводоканал		

Инв. № подл. | Подпись и дата | Взам. инв. № | Инв. № дубл. | Подпись и дата

Формат	Зона	Поз.	Обозначение	Наименование	Кол.	Примечание
				Сборочные единицы		
А3		1	М07-03-10-00	Корпус фильтра	1	
12		2	М07-03-20-00	Каркас	1	
11		3	М07-03-30-00	Сетка рабочая	1	
12		4	М07-03-40-00	Крышка в сборе	1	
11		5	М07-03-50-00	Фланец в сборе	1	
		6				
				Детали		
11		7	М07-03-00-01	Гайка	2	
11		8	М07-03-00-02	Прокладка	1	
11		9	М07-03-00-03	Ручка	2	
11		10	М07-03-00-04	Прокладка	1	
11		11	М07-03-00-05	Палец	2	
11		12	М07-03-00-06	Болт откидной	2	
Д4		13	М07-03-00-07	Стопор ℓ=60	4	0,04
				Круг 6 ГОСТ 2590-71 / Ст3 ГОСТ 535-58		
				Стандартные изделия		
		15	ГОСТ 7798-70	Болт М16х25-011	1	0,025
		16	ГОСТ 17475-72	Винт М8х12-011	8	0,08
		17	ГОСТ 397-66	Шплинт 5х50-011	2	0,015

Инв.№ подл. | Подп. и дата | Взам. инв.№ | Инв.№ дубл. | Подп. и дата

Изм.	Лист	№ докум.	Подп.	Дата
Разраб.		Свет		1973
Пров.		Смирнов		

М07-03-00-00

Фильтр сетчатый

Лит.	Лист	Листов

Гипрокоммунводоканал

Формат	Зона	Поз.	Обозначение	Наименование	Кол.	Примечание
				Детали		
11		1	М07-03-10-01	Корпус	1	
11		2	М07-03-10-02	Кольцо	1	
11		3	М07-03-10-03	Бобышка	1	
11		4	М07-03-10-04	Фланец	1	
11		5	М07-03-10-05	Петля	4	
Д4		6	М07-03-10-06	Патрубок ℓ=120		
				Труба 57х3,5-10-В		
				ГОСТ 8732-70	2х0,55=1,1	
Д4		7	М07-03-10-07	Диск Ф278 δ=16		
				Лист 16 ГОСТ 5681-57* / Ст.3 ГОСТ 14637-69	1	8,18
Д4		8	М07-03-10-08	Лапа 100х100х6		
				Лист 6 ГОСТ 5681-57 / Ст3 ГОСТ 14637-69	4х0,47=1,88	
				Стандартные изделия		
		9	ГОСТ 1255-67	Фланец 50-2,5	1	1,04
		10	ГОСТ 1255-67	Фланец 50-10	1	2,06

Инв.№ подл. | Подп. и дата | Взам. инв.№ | Инв.№ дубл. | Подп. и дата

Изм.	Лист	№ докум.	Подп.	Дата
Разраб.		Свет		1973
Провер.		Смирнов		

М07-03-10-00

Корпус фильтра

Лит.	Лист	Листов

Гипрокоммунводоканал

Формат	Зона	Поз.	Обозначение	Наименование	Кол.	Примечание
				Детали		
		1	М07-03-30-01	Сетка тканая	1	
		2	М07-03-30-02	Спираль	1	
Д4		3	М07-03-30-03	Кольцо Ф225×Ф50		
				δ=2	1	0,513
				2 ГОСТ 3680-57* / Лист Ст3 ГОСТ 16523-70		
				Стандартн. изделия		
		4	ГОСТ 3282-46	Проволока 1	ПТ/1300	0,008

Инв.№ подл. | Подп. и дата | Взам. инв.№ | Инв.№ дубл. | Подп. и дата

Изм.	Лист	№ докум.	Подп.	Дата
Разраб.		Свет		1973
Пров.		Смирнов		
Н. контр.				
Утв.				

М07-03-30-00

Сетка рабочая

Лит.	Лист	Листов

Гипрокоммунводоканал

Формат	Зона	Поз.	Обозначение	Наименование	Кол.	Примечание
				Детали		
11		1	М07-03-20-01	Ребро	3х	0,5=1,5
11		2	М07-03-20-02	Кольцо	1	0,12
11		3	М07-03-20-03	Фланец	1	1,3

Инв.№ подл. | Подп. и дата | Взам. инв.№ | Инв.№ дубл. | Подп. и дата

Изм.	Лист	№ докум.	Подп.	Дата
Разраб.		Свет		1973
Пров.		Смирнов		
Н. контр.				
Утв.				

М07-03-20-00

Каркас

Лит.	Лист	Листов

Гипрокоммунводоканал

МО7-03-00-00

40

90 з-77 Типовой проект № Альбом 3
Серия №

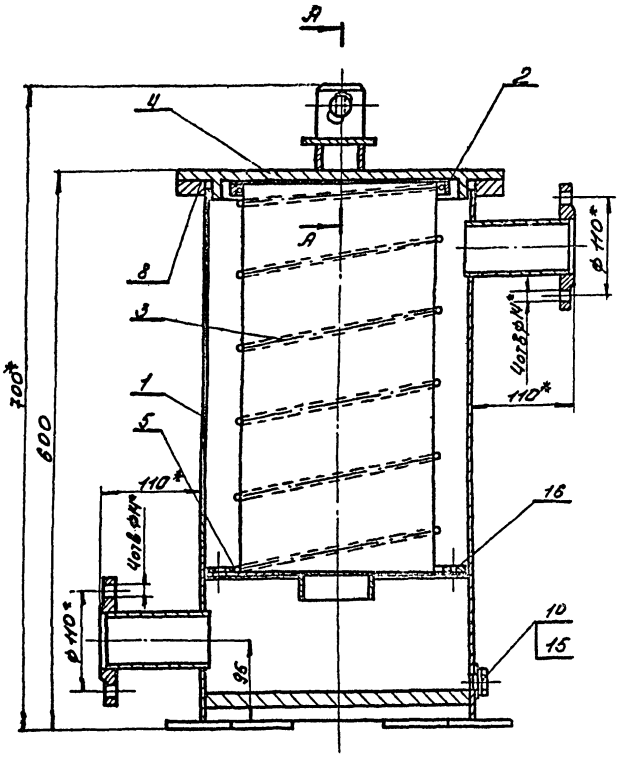

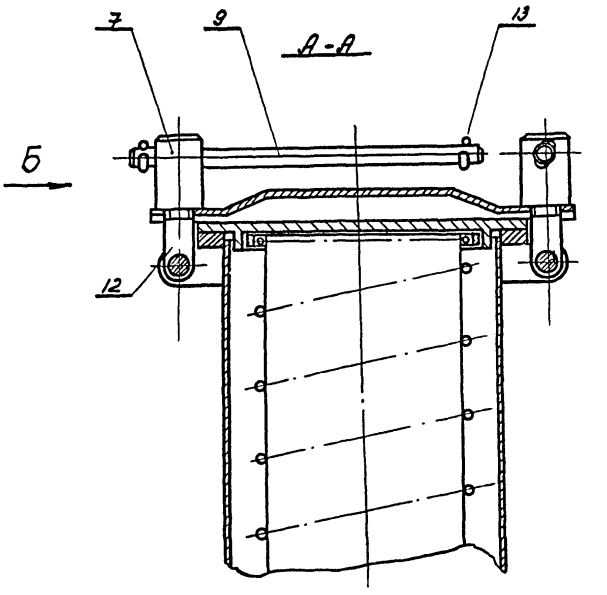

Вид Б
М 1:2

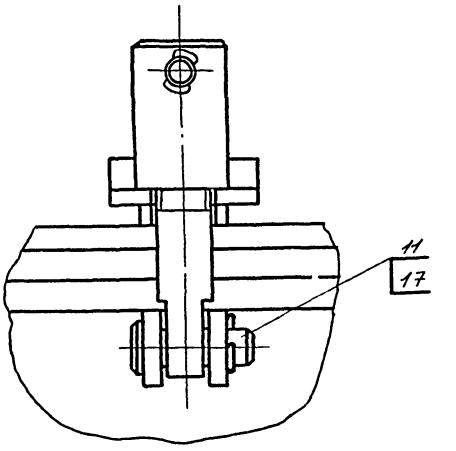

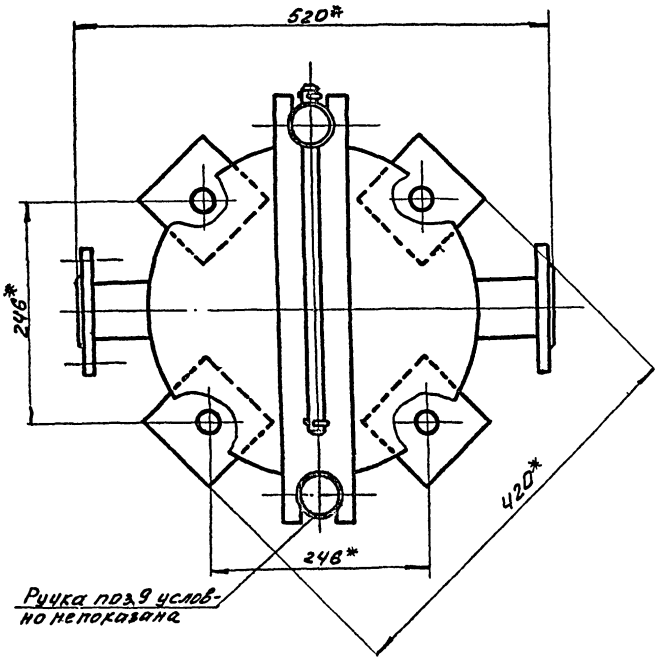

Ручка поз.9 условно непоказана

*Размеры для справок

					МО7-03-00-00			
Изм	Лист	№ докум	Подп.	Дата	Фильтр сетчатый	Литера	Масса	Масшт
Разраб		Свет					76.3	1:4
Провер.		Смирнов				Лист	Листов	
Копир.		Алеева				„Гипрокоммунводокана"		

Инв. № подл. | Подпись и дата | Взам. инв. № | Инв. № дубл. | Подпись и дата

ОФ 209-03

Типовой проект № 5-77 Альбом 5
Серия №

М0.7-03-10-00

41

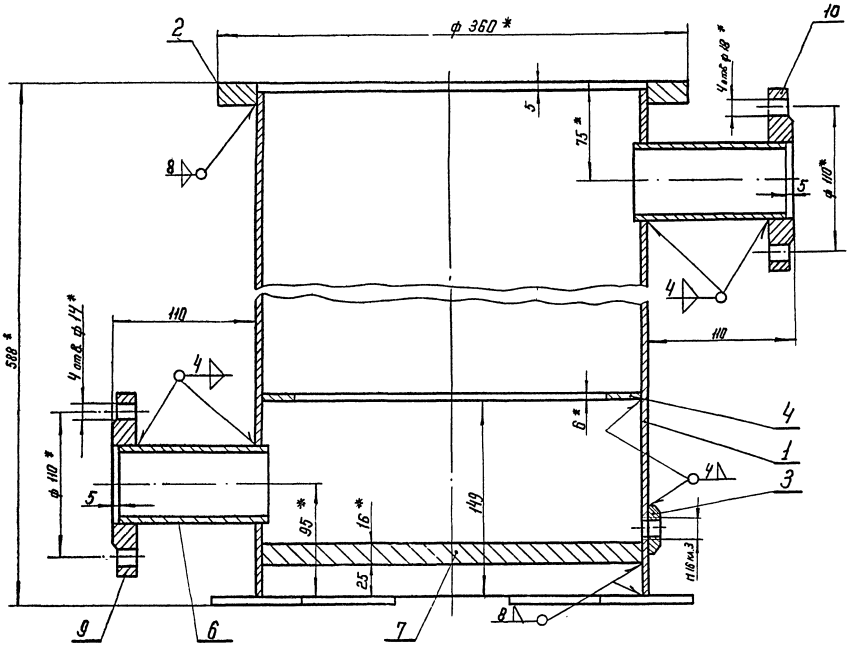

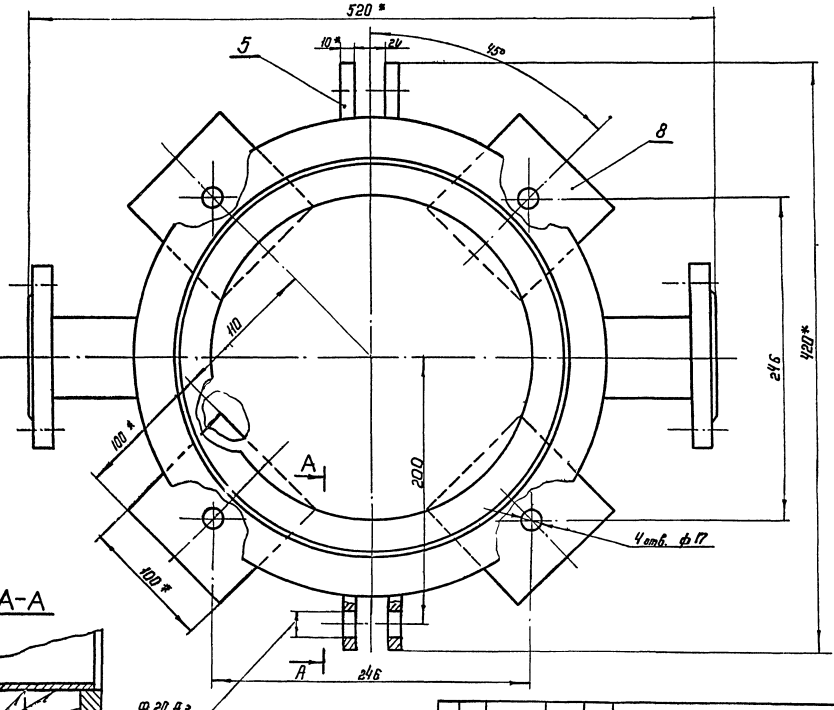

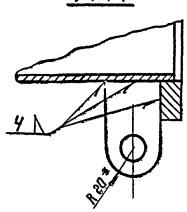

1. Несоосность отверстий ф 20 Аз не более 0,07.
2. * Размеры для справок

Изм	Лист	N докум.	Подп.	Дата	М0.7-03-10-00			
Разработ.		Сдет			Корпус фильтра	Литера	Масса	М-б
Проверил		Смирнов					53,0	1:2
						Лист	Листов	
Копиров		Костерович				Гипрокоммунводоканал		

Инв. № подл. | Подп. дата | Взам. инв. № | Инв. № дубл. | Подп. дата

СФ 209-03

42

Типовой проект № 5[illegible]-3-77 Альбом 3
Серия №

М07-03-00-06

▽3/▽/

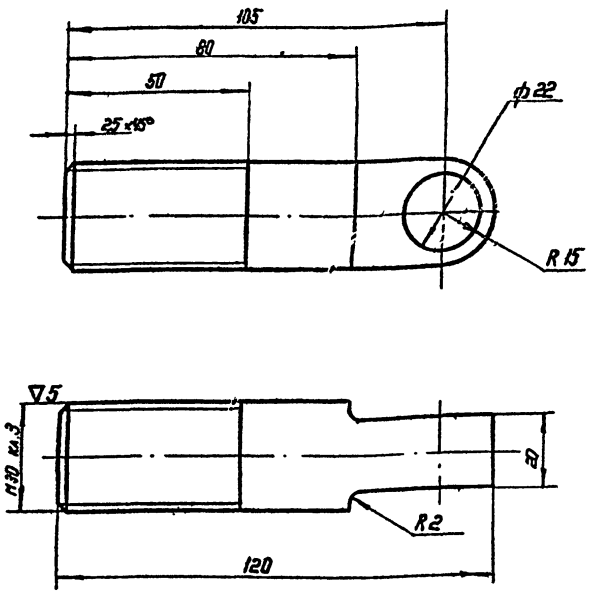

Изм	Лист	N докумен.	Подп.	Дата
Разработ		Свет		
Провер.		Смирнов		1973г
Ст. контр.				

М07-03-00-06

Болт откидной

Литера	Масса	М-б
	0,5	1:1

Лист | Листов

Квадрат 30 ГОСТ 2591-71 / Ст.3. ГОСТ 535-58

Гипрокоммунводоканал

М07-03-00-05

▽3/▽/

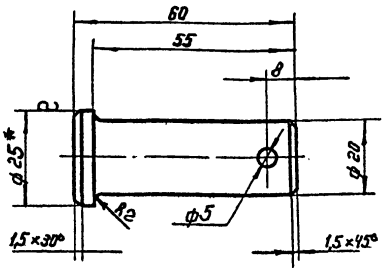

*Размеры для справок

Изм.	Лист	N докум.	Подп.	Дата
Разраб.		Свет		
Провер.		Смирнов		1973г

М07-03-00-05

Палец

Литера	Масса	М-б
	0,15	1:2

Лист | Листов

Круг 25 ГОСТ 2590-71 / Ст.3. ГОСТ 535-58

Гипрокоммунводоканал

М07-03-10-01

▽3/▽/

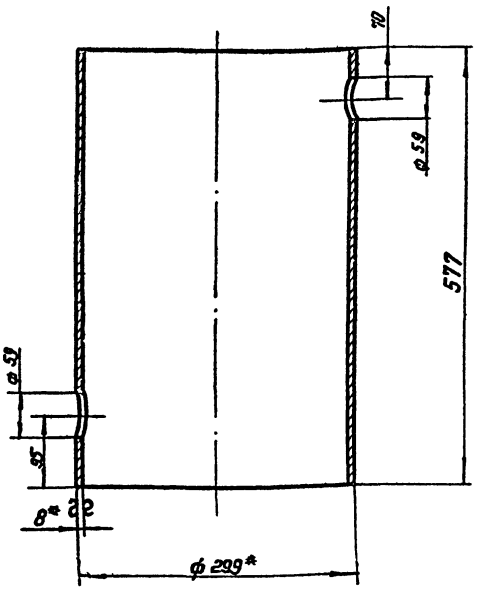

*Размеры для справок

Изм	Лист	N докум.	Подпись	Дата
Разработ		Свет		
Проверил		Смирнов		1973г

М07-03-10-01

Корпус

Литера	Масса	М-б
	32,7	1:5

Лист | Листов

Труба 299 х 8 - 10-В ГОСТ 8732. 70

Гипрокоммунводоканал

М07-03-10-04

▽3/▽/

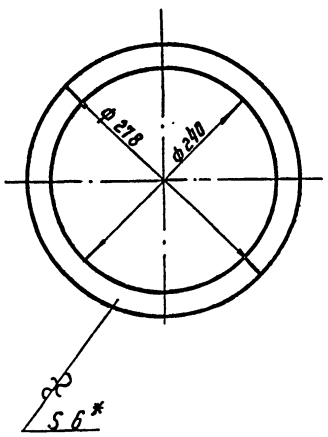

*Размер для справок

Изм	Лист	N докум.	Подпись	Дата
Разраб.		Свет		
Провер.		Смирнов		1973г
Корпус		Кассировка		

М07-03-10-04

Фланец

Литера	Масса	М-б
	2,3	1:4

Лист | Листов

Лист 6 ГОСТ 5681-57* / Ст.3 ГОСТ 14637-69*

Гипрокоммунводоканал

СФ 209-03

43

Гиповой проект № 90-3 Серия №

МО.7-03-10-03

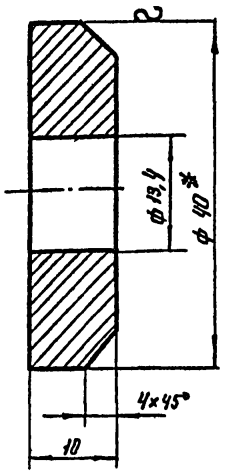

*Размер для справок

Изм	Лист	N докум.	Подп.	Дата	
Разраб.		Свет			
Провер.		Смирнов		1973г.	

МО.7-03-10-03

Бобышка

Литера	Масса	М-б
	0,085	2:1

Лист | Листов

Круг 40 ГОСТ 2590-71 / Ст.3. ГОСТ 535-58

Гипрокоммунводоканал

МО.7-03-10-02

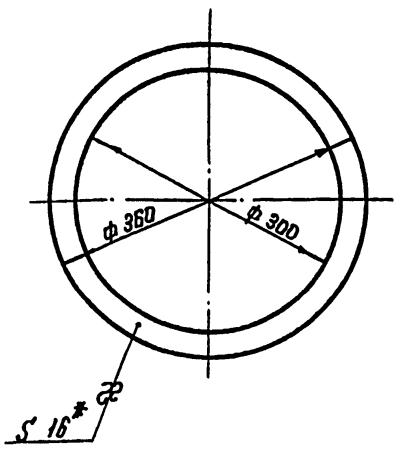

*Размер для справок

Изм	Лист	N докум.	Подп.	Дата	
Разраб.		Свет			
Провер.		Смирнов		1973г.	

МО.7-03-10-02

Кольцо

Литера	Масса	М-б
	3,8	1:5

Лист | Листов

Лист 16 ГОСТ 5681-57* / Ст.3. ГОСТ 14637-69*

Гипрокоммунводоканал

МО.7-03-10-05

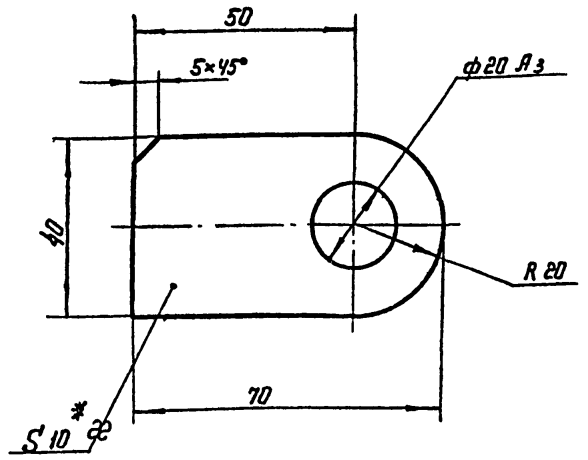

*Размер для справок

Изм	Лист	N докум.	Подп.	Дата	
Разраб.		Свет			
Провер.		Смирнов		1973г.	

МО.7-03-10-05

Петля

Литера	Масса	М-б
	0,22	1:1

Лист | Листов

Лист 10 ГОСТ 5681-57* / Ст.3. ГОСТ 14637-69*

Гипрокоммунводоканал

МО.7-03-20-03

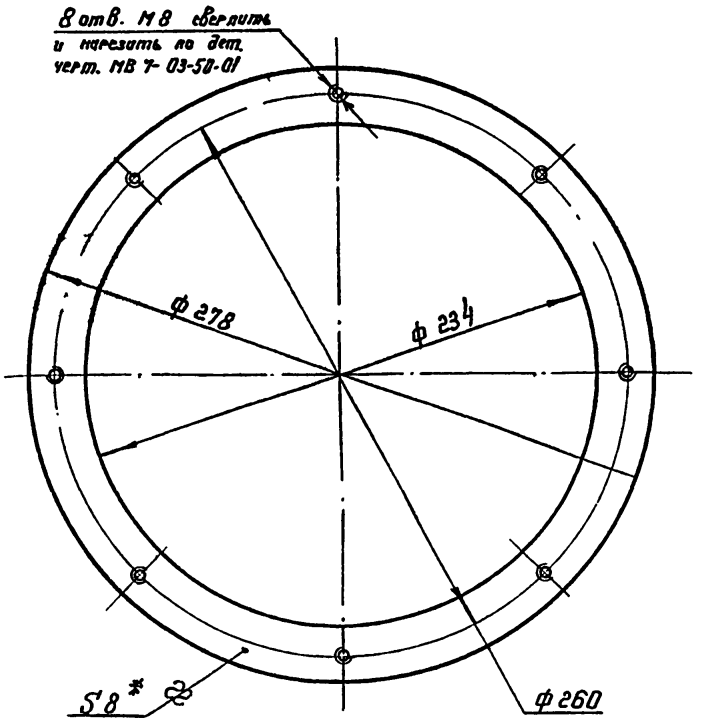

*Размер для справок

Изм	Лист	N докум.			
Разраб.		Свет			
Провер.		Смирнов		1973г.	
Копир.		Корнеева			

МО7-03-20-03

Фланец

Литера	Масса	М-б
	1,3	1:4

Лист | Листов

Лист 8 ГОСТ 5681-57* / Ст.3. ГОСТ 14637-69*

Гипрокоммунводоканал

СФ 209-03

44

МО7-03-20-00

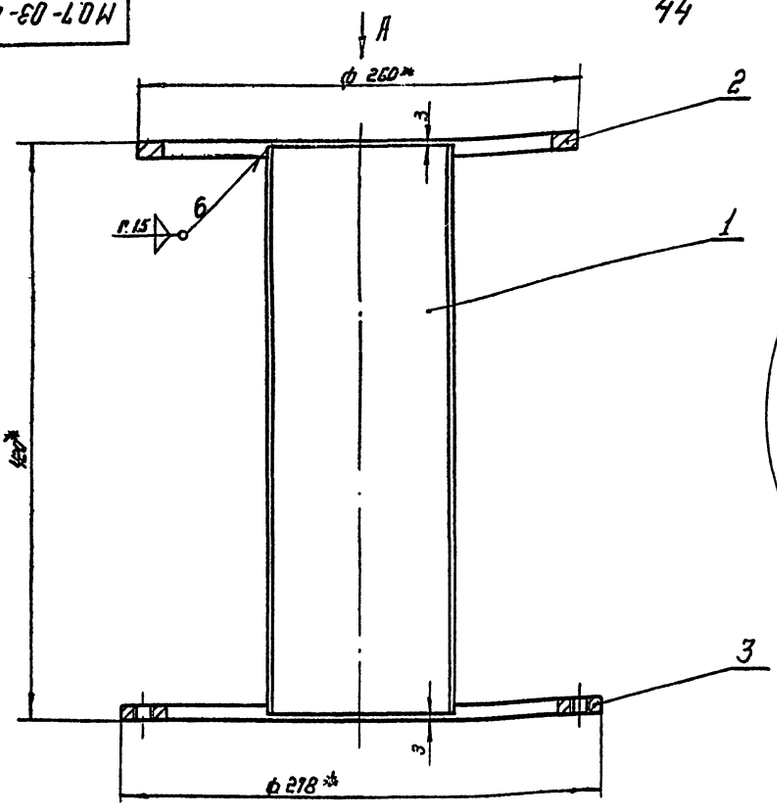

Вид А

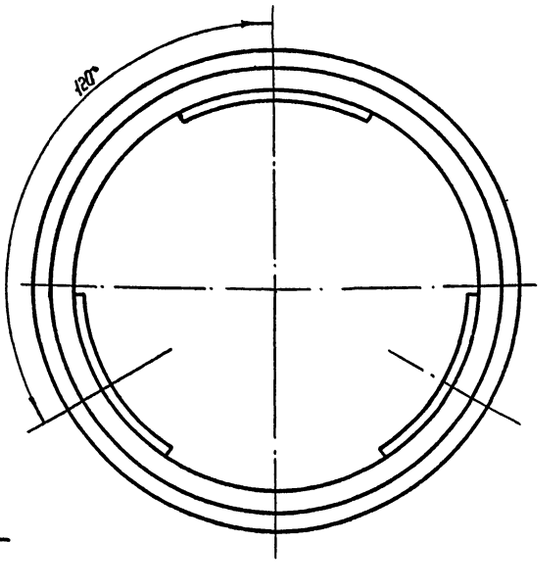

* Размеры для справок

Изм.	Лист	N докум.	Подпись	Дата	МО7-03-20-00	Литера	Масса	М-б
Разраб.		Свет			Каркас		2,92	1:2
Провер.		Смирнов		1973г		Лист	Листов	
						Гипроконнунводоканал		

Инв. N подл. | Подпись и дата | Взам. инв. N | Инв. N дубл. | Подпись и дата

МО7-03-20-01

∇3 /∇/

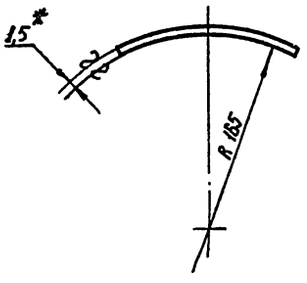

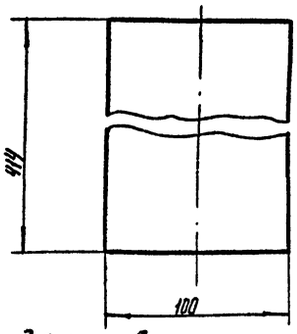

* Размер для справок

Изм.	Лист	N докумен.	Подпись	Дата	МО7-03-20-01	Литера	Масса	М-б
Разраб.		Свет			Ребро		0,5	1:2
Провер.		Смирнов		1973г		Лист	Листов	
					Лист 1,5 ГОСТ 3680-57* Ст.3 ГОСТ 16523-70	Гипроконнунводоканал		

Инв. N подл. | Подпись и дата | Взам. инв. N | Инв. N дубл. | Подп. и дата

МО7-03-20-02

∇3 /∇/

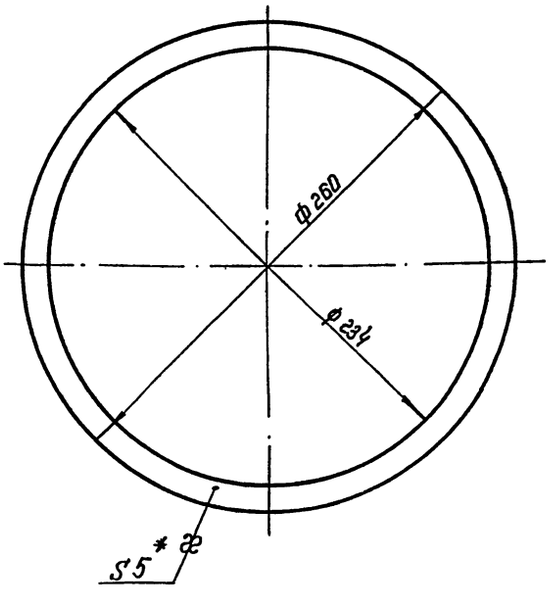

* Размер для справок

Изм.	Лист	N докумен.	Подпись	Дата	МО.7-03-20-02	Литера	Масса	Масшт
Разраб.		Свет			Кольцо		0,12	1:2
Провер.		Смирнов		1973г		Лист	Листов	
					Лист 5 ГОСТ 5681-57* Ст.3. ГОСТ 14637-69*	Гипроконнунводоканал		

Инв. N подл. | Подпись и дата | Взам. инв. N | Инв. N дубл. | Подп. и дата

ср 209-03

Типовой проект № 901-3-Альбом 3
Серия № 3.407-1

Формат	Зона	Поз.	Обозначение	Наименование	Кол.	Примечание
				Детали		
		1	НО.7-03-40-01	Крышка	1	8.7
		2	НО.7-03-40-02	Ребро	2	0.88
		3	НО.7-03-40-03	Пластина	1	1.8
				Итого:		11.38

НО.7-03-40-00
Крышка в сборе
Стройкоммунводоканал

46

НО.7-03-30-00

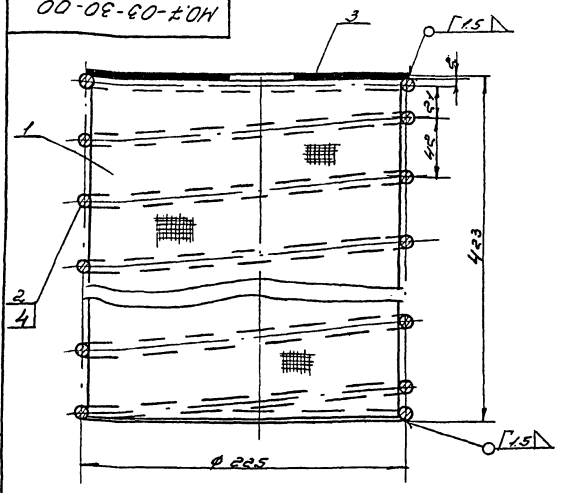

1. Сетка тканая в местах накладки крепится проволокой по ГОСТ 3282-46
2. Сетку тканую скрепить со спиралью по периметру спирали, шаг скрепки 100мм.
3. Размеры для справок

НО.7-03-30-00
Сетка рабочая
Разраб. Свет
Пров. Смирнов 19.11.73
Итого: Масса 2.48 Масштаб 1:2
Лист Листов
Стройкоммунводоканал

НО.7-03-30-01

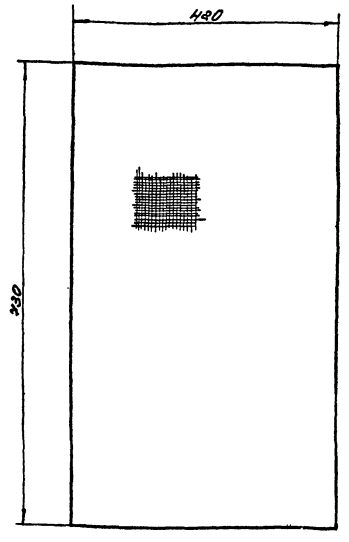

Размер 700 дан с припуском 30мм на перекрытие шва.

НО.7-03-30-01
Сетка тканая
Разраб. Свет
Пров. Смирнов 19.11.73
Итого: Масса 0.36 Масштаб 1:5
Лист Листов
Сетка №2.5 ГОСТ 6613-73
Проволока латунная
Стройкоммунводоканал

НО.7-03-30-02

▽3(▽)

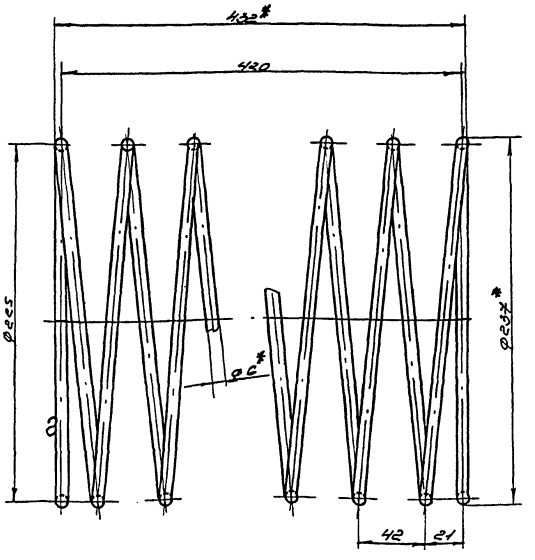

1. Длина развертки ℓр=7850
2* Размеры для справок

НО.7-03-30-02
Спираль
Разраб. Свет
Пров. Смирнов 19.11.73
Итого: Масса 1.6 Масштаб 1:2
Лист Листов
Проволока I-6 ГОСТ 9389-60
Стройкоммунводоканал

Копировал: Сосновская Соня

Типовой проект № 901-3-77 Альбом 3
Серия №

МО.7-03-40-00

46

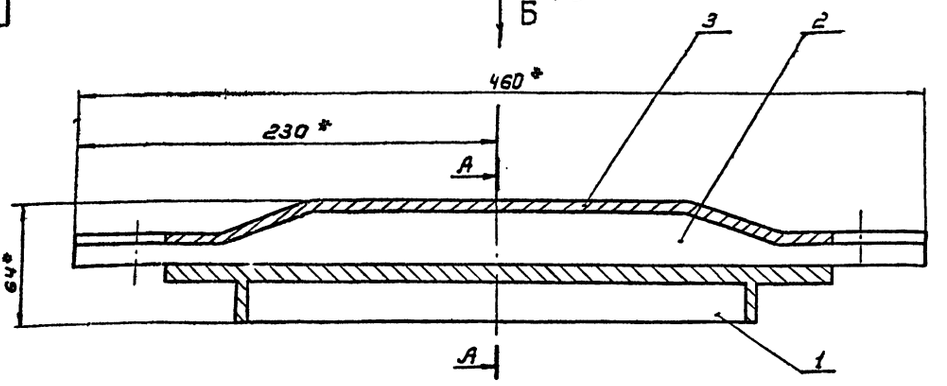

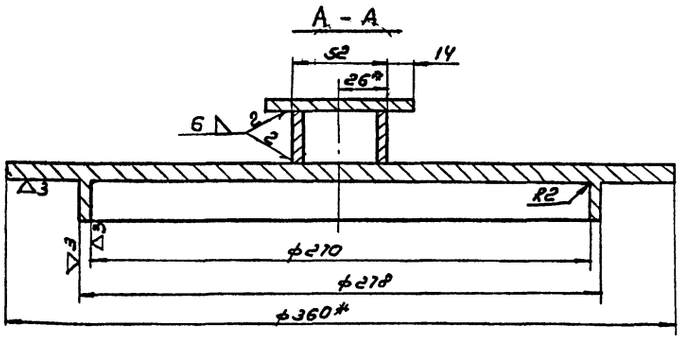

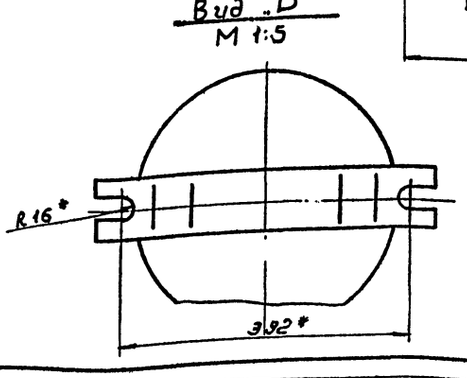

*Размеры для справок

					МО 7-03-40-00			
Изм.	Лист	№ докум.	Подпись	Дата	Крышка в сборе	Литера	Масса	Масштаб
Разработ.		Свет					11.4	1:2
Проверил		Смирнов		1973		Лист	Листов	
Т. контрол.								
Нач. отд.								
Н. контр.								
Утв.						Гипрокоммунводоканал		

Инв. № подл. | Подпись и дата | Взам. инв. № | Инв. № дубл. | Подпись и дата

МО.7-03-40-01

∇3 /∇/

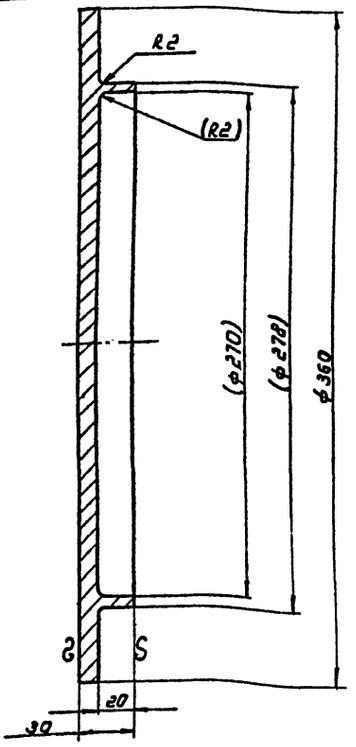

Обработку по размерам в скобках производить в узле черт МО.7-03-40-00.

					МО.7-03-40-01			
Изм.	Лист	№ докум.	Подпись	Дата	Крышка	Литера	Масса	Масштаб
Разработ.		Свет					8.7	1:2
Проверил		Смирнов		1973		Лист	Листов	
Т. контр.								
Нач. отд.								
Н. контр.								
Утв.						Лист	30 ГОСТ 5681-57* / Ст.3 ГОСТ 14637-69*	Гипрокоммунводоканал

Инв. № подл. | Подпись и дата | Взам. инв. № | Инв. № дубл. | Подпись и дата

МО.7-03-40-02

∇3 /∇/

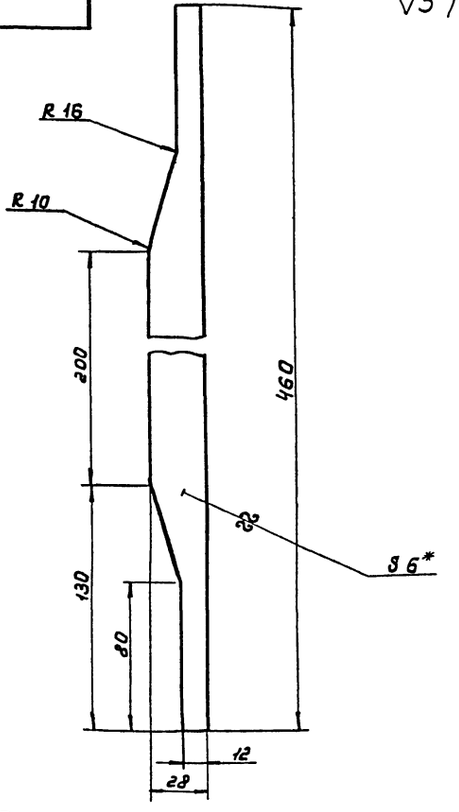

*Размер для справок

					МО.7-03-40-02			
Изм.	Лист	№ докум.	Подпись	Дата	Ребро	Литера	Масса	Масшт.
Разраб.		Свет					0.44	1:2
Провер.		Смирнов		1973		Лист	Листов	
Т. контр.								
Нач. отд.								
Н. контр.								
Утв.						Лист	6 ГОСТ 5681-57* / Ст.3 ГОСТ 14637-69*	Гипрокоммунводоканал

Типовой проект № 503-17 Альбом 3
Серия №

МО.7-03-40-03

47

∇3 /∇/

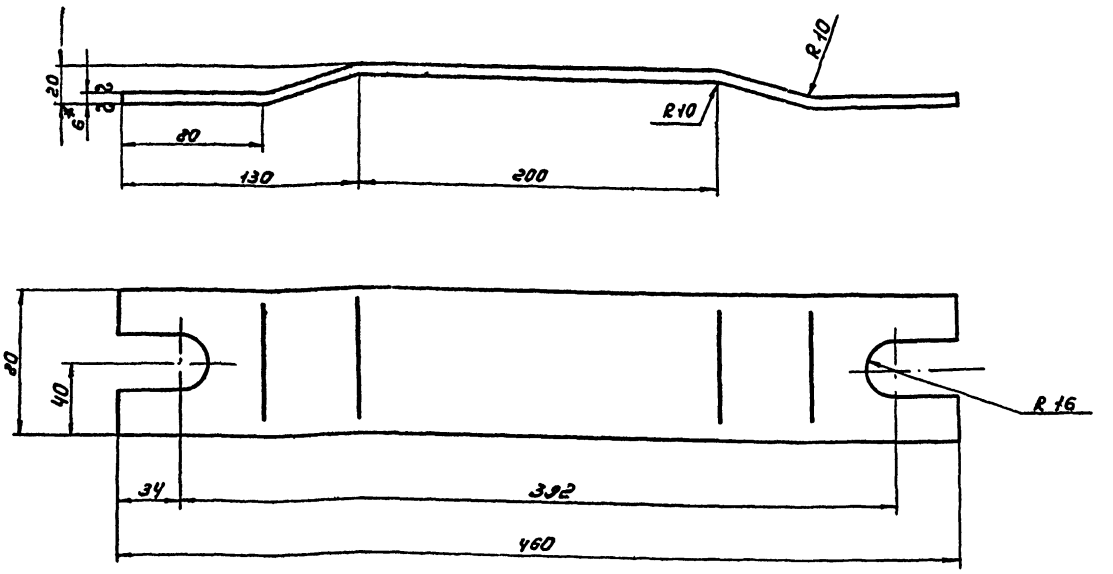

1. Острые кромки притупить.
2. Длина развертки $e_p = 480$.
3. * Размер для справок

Изм	Лист	№ докум.	Подп.	Дата	МО.7-03-40-03			
Разраб.		Свет			Пластина	Литера	Масса 1.8	Масштаб 1:2
Провер.		Смирнов		1973г		Лист	Листов	
Т. контр.					Лист 6 ГОСТ 5681-57* / Ст.3 ГОСТ 14637-69*	Гипрокоммунводоканал		
Нач. отд.								
Н. контр.								
Утв.								

Инв. № подл. | Подпись и дата | Взам. инв. № | Инв. № дубл. | Подпись и дата

МО.7-03-50-00

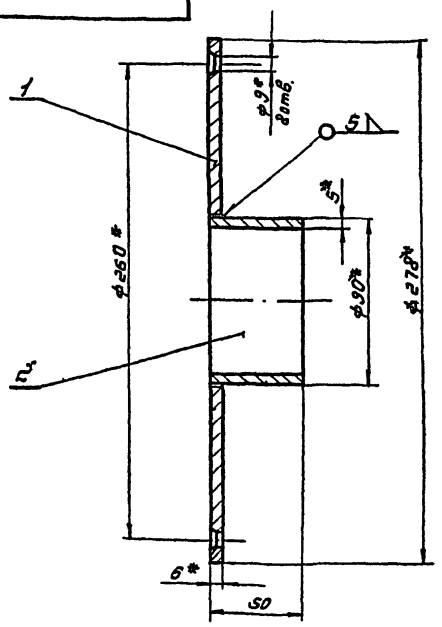

Размеры с знаком * справочные

Формат	Зона	Поз.	Обозначение	Наименование	Кол.	Примечание
11		1	МО.7-03-50-01	Фланец	1	
5/4		2	МО.7-03-50-02	Патрубок e=50	1	0.5
				Труба 90×5 ст.3 ГОСТ 8734-58*		

Изм	Лист	№ докум.	Подпис	Дата	МО.7-03-50-00			
Разраб.		Свет			Фланец в сборе.	Литера	Масса 3.3	Масшт. 1:2
Провер.		Смирнов		1973г		Лист	Листов	
Т. контр.						Гипрокоммунводоканал		
Нач. отд.								
Н. контр.								
Утв.								

Инв. № подл. | Подпись и дата | Взам. инв. № | Инв. № дубл. | Подпись и дата

МО.7-03-50-01

∇3 /∇/

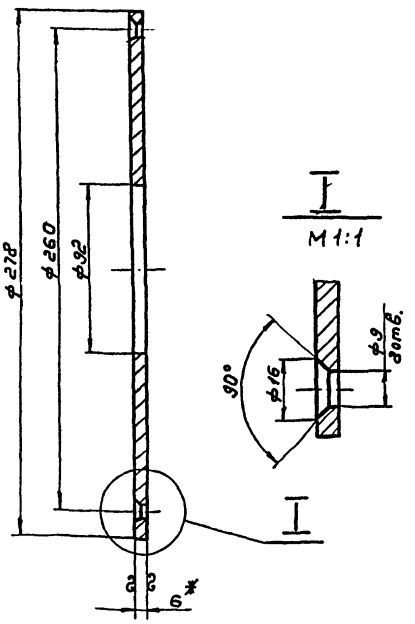

* Размер для справок

Изм	Лист	№ докум.	Подп.	Дата	МО.7-03-50-01			
Разраб.		Свет			Фланец	Литера	Масса 2.8	Масшт. 1:2
Провер.		Смирнов		1973г		Лист	Листов	
Т. контр.					Лист 6 ГОСТ 5681-57* / Ст.3 ГОСТ 14637-69*	Гипрокоммунводоканал		
Нач. отд.								
Н. контр.								
Утв.								

Инв. № подл. | Подпись и дата | Взам. инв. № | Инв. № дубл. | Подпись и дата

Типовой проект № 3 Альбом 3
Серия №

МО.7-03-00-01

▽3 /▽/

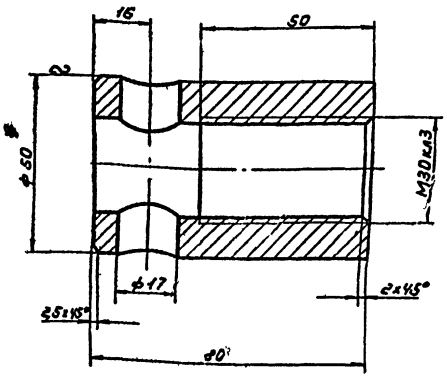

*Размер для справок

Изм.	Лист	№ докум.	Подпись	Дата	МО.7-03-00.01	Литера	Масса	Масштаб
Разраб.		Свет			Гайка		0.75	1:1
Провер.		Смирнов		1971		Лист	Листов	
					Круг 50 ГОСТ 2590-71 / Ст.3 ГОСТ 535-58	Гипрокоммунводоканал		

Инв. № подл. | Подпись и дата | Взам. инв. № | Инв. № дубл. | Подпись и дата

МО.7-03-00-02

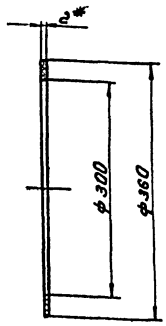

*Размер для справок

Изм.	Лист	№ докум.	Подпись	Дата	МО7-03-00-02	Литера	Масса	Масштаб
Разраб.		Свет			Прокладка.		0.09	1:5
Провер.		Смирнов		1971		Лист	Листов	
					Резина „пищевая" б=2 ГОСТ 7338-65*	Гипрокоммунводоканал		

Инв. № подл. | Подпись и дата | Взам. инв. № | Инв. № дубл. | Подпись и дата

МО.7-03-00-03

▽3 /▽/

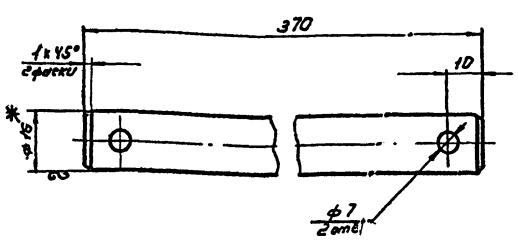

*Размер для справок

Изм.	Лист	№ докум.	Подп.	Дата	МО7-03-00-03	Литера	Масса	Масшт.
Разраб.		Свет			Ручка		0.58	1:1
Провер.		Смирнов		1971		Лист	Листов	
					Круг 16 ГОСТ 2590-71 / Ст.3 ГОСТ 535-58	Гипрокоммунводоканал		

Инв. № подл. | Подпись и дата | Взам. инв. № | Инв. № дубл. | Подпись и дата

МО.7-03-00-04

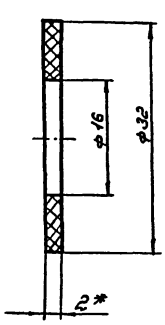

*Размер для справок

Изм.	Лист	№ докум.	Подпись	Дата	МО.7-03-00-04	Литера	Масса	Масшт.
Разраб.		Свет			Прокладка		0.007	2:1
Провер.		Смирнов		1971		Лист	Листов	
					Резина „пищевая" б=2 ГОСТ 7338-65*	Гипрокоммунводоканал		

Инв. № подл. | Подпись и дата | Взам. инв. № | Инв. № дубл. | Подпись и дата

М07-04-00-00

49

Типовой проект №[illegible] Серия №

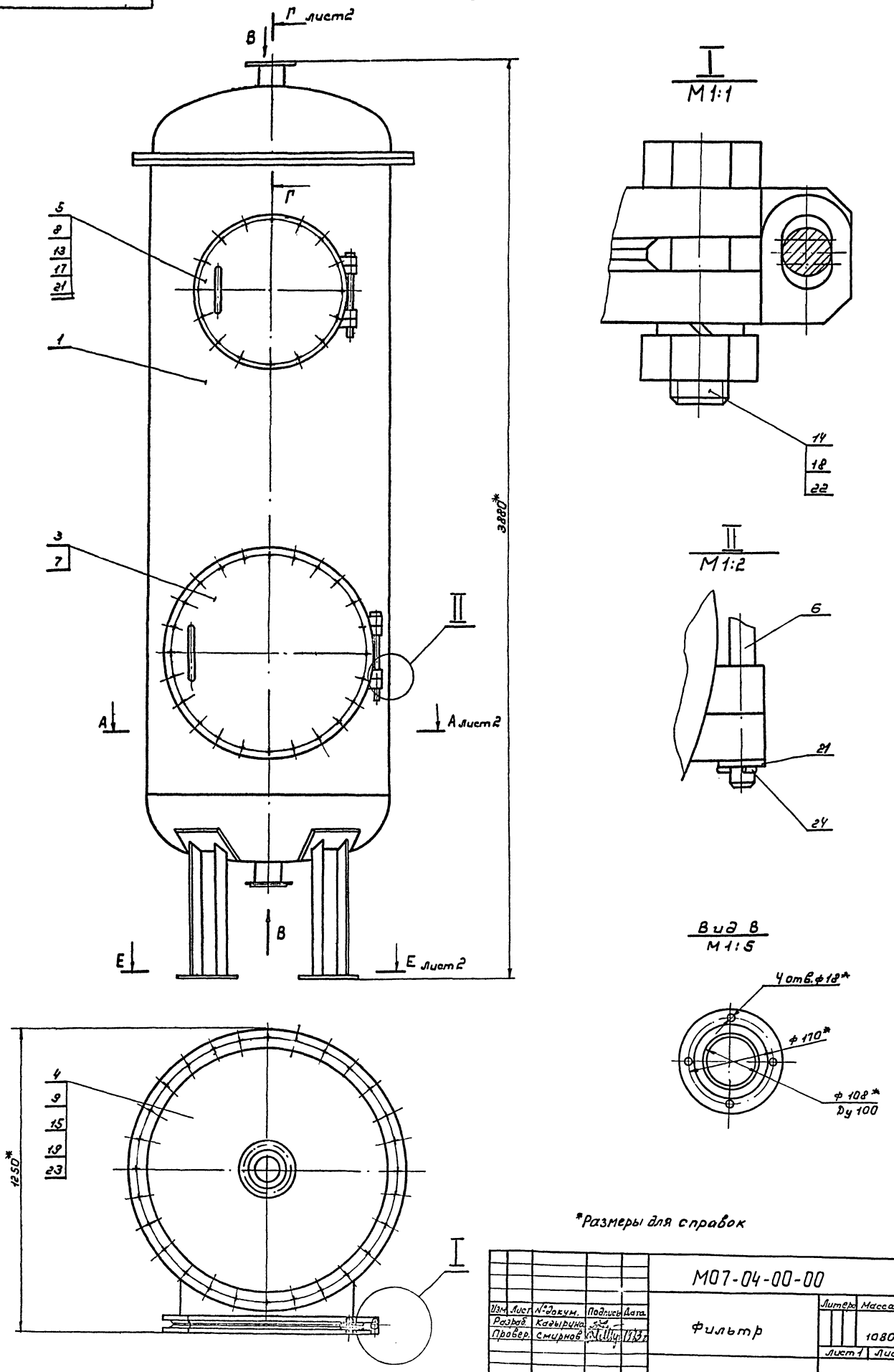

*Размеры для справок

					М07-04-00-00			
Изм.	Лист	№докум.	Подпись	Дата	Фильтр	Литера	Масса	Масштаб
Разраб.		Кадырина					1080	1:10
Провер.		Смирнов				Лист 1	Листов 2	
Копиров.		Королев				Гипрокоммунводоканал		

Инв. № подл. | Подпись и дата | Взам. инв. № | Инв. № дубл. | Подпись и дата

Типовой проект № 5.4-3-77 Серия Лабоет 3

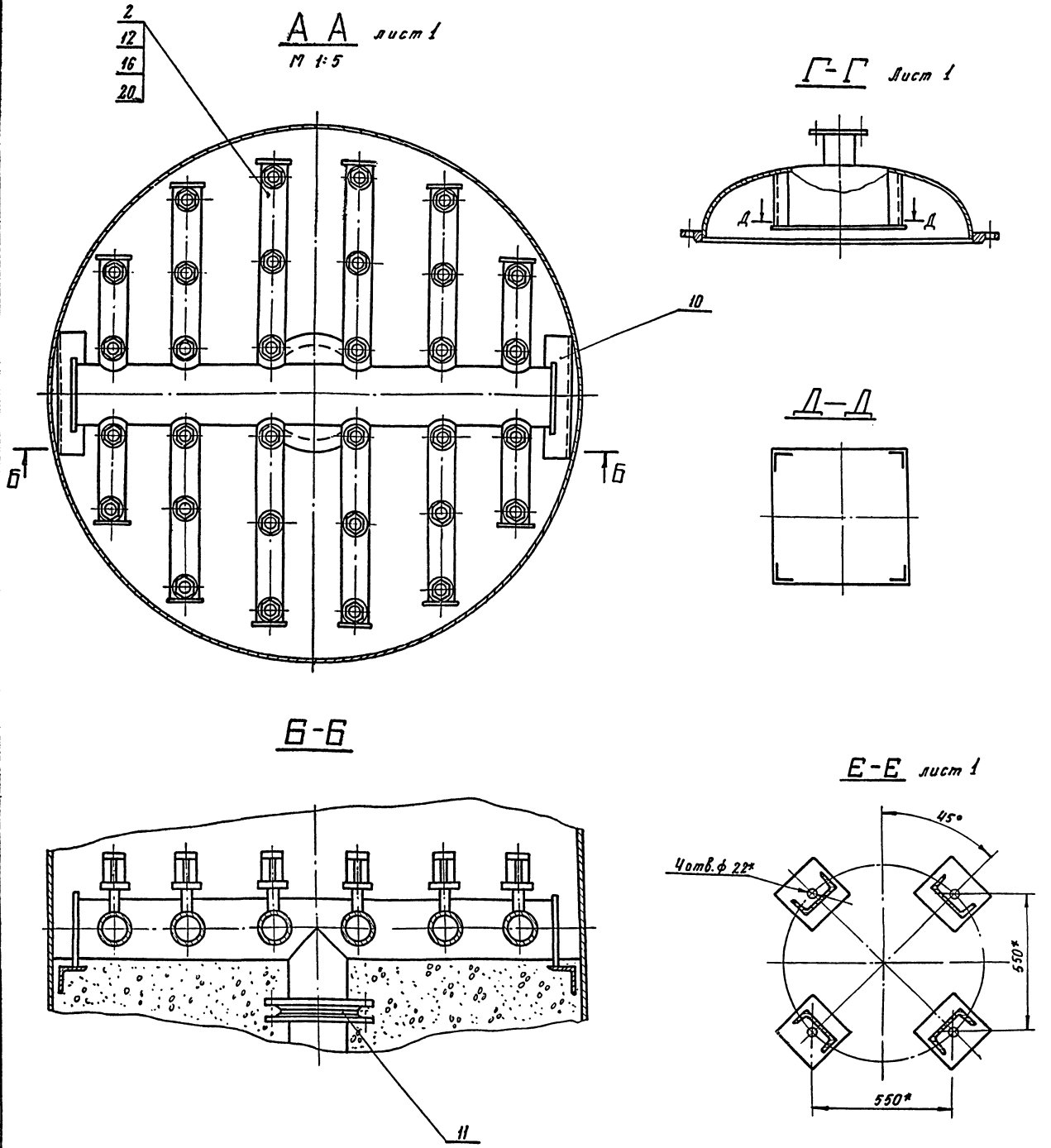

Нижнее днище фильтра заполняется щебнем диаметром 20-50мм. На щебень насыпают мелкий щебень или гравий двух размеров: сначала диаметром 10-20мм, а затем более мелкий-диаметром 5-10мм, толщиной слоя 10-20 мм. Поверх щебеночно-гравийной загрузки укладывают слой пластичного бетона (1:3:6) толщиной 50-100мм. Бетонную подушку (до уровня щелей распределительного устройства) заливают слоем цементного раствора толщиной 20м с железнением поверхности.

					М07-04-00-00			
Изм.	Лист	№ докум.	Подпись	Дата	Фильтр	Литера	Масса	Масшт.
Разработ.		Кагырина		1973				1:10
Провер.		Смирнов				Лист 2	Листов 2	
						Гипрокоммунводоканал		
Копир.		Минаева						

Инв. № подл. | Подпись и дата | Взам. инв. № | Инв. № дубл. | Подпись и дата

Типовой проект № 9[illegible] Альбом 3 серия №

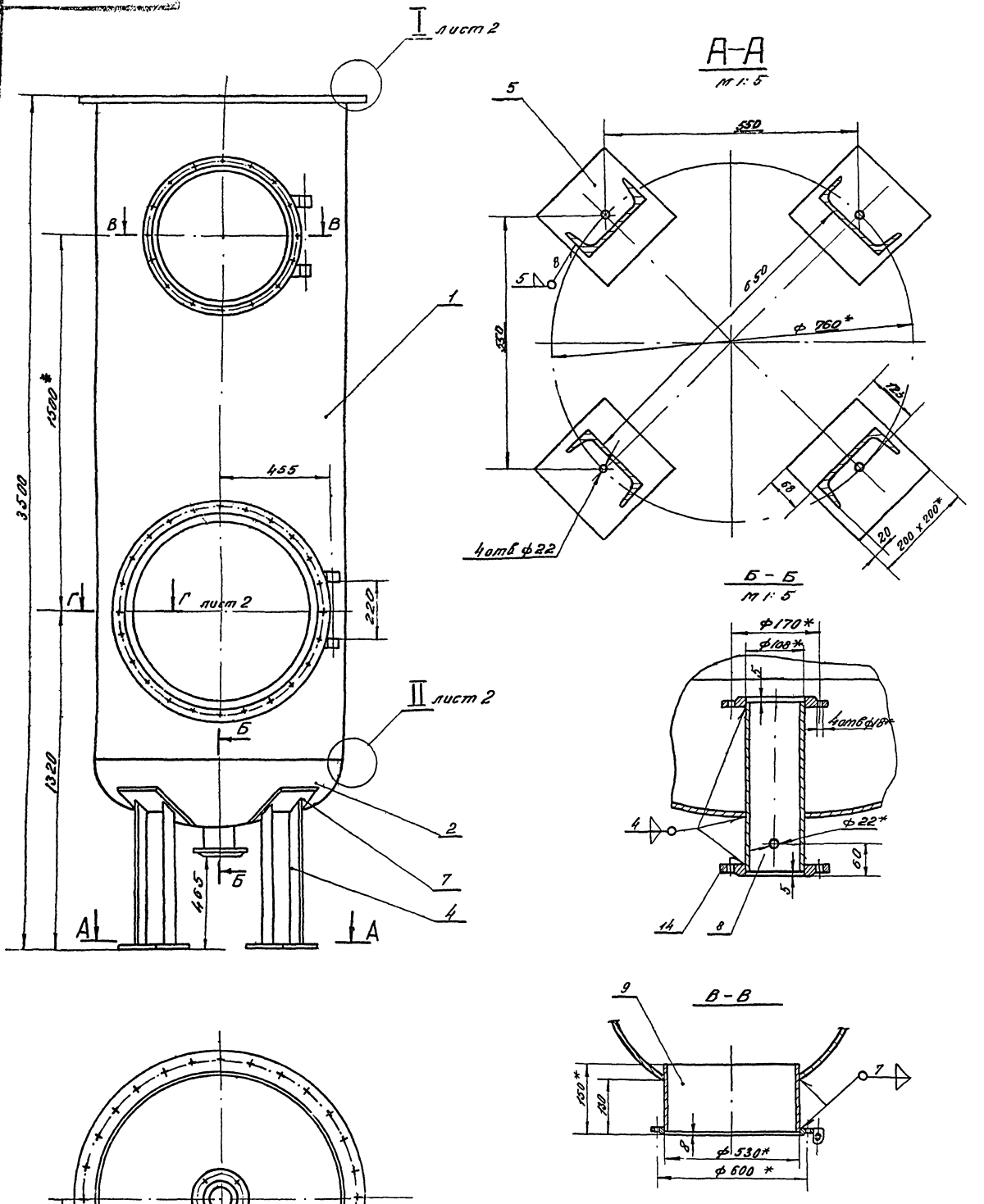

1. Сварку производить электродом Э42 ГОСТ 9467-60.
2. *Размеры для справок.

					МО.7-04-01-00			
Изм.	Лист	№ докум.	Подп.	Дата	Корпус фильтра	Литера	Масса	Масшт.
Разраб.		Кагырина					691	1:10
Провер.		Смирнов				Лист 1	Листов 2	
						Гипрокоммунводокана...		

Инв. № подл. | Подпись и дата | Взам. инв. № | Инв. № дубл. | Подпись и дата

I лист 1
м 1:2

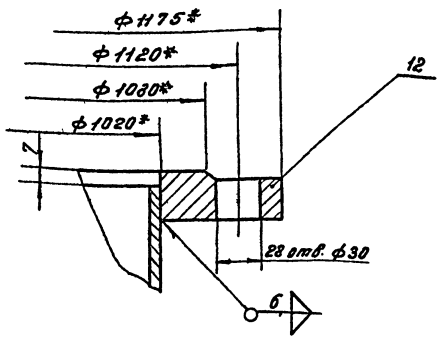

Г-Г лист 1
м 1:6

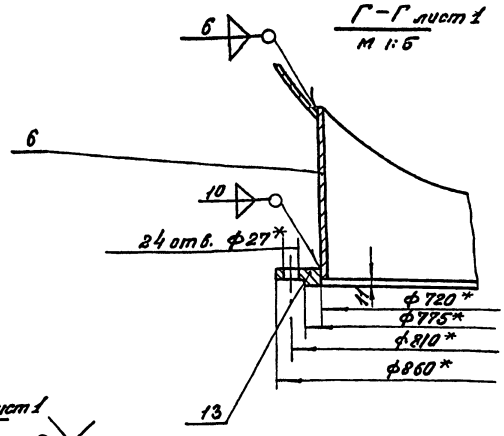

II лист 1
м 1:2

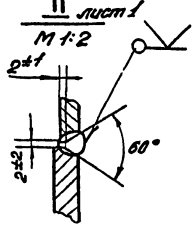

III лист 1
м 1:1

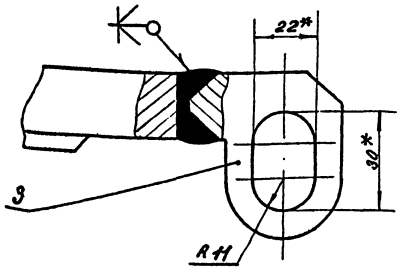

* Размеры для справок

					МО7-04-01-00			
Изм.	Лист	№ докум.	Подпись	Дата	Корпус фильтра	Литера	Масса	Масштаб
Разраб.		Кагырин						1:10
Провер.		Стирнов				Лист 2	Листов 2	
						Гипрокоммунводоканал		

МО7-04-01-01

▽3(▽)

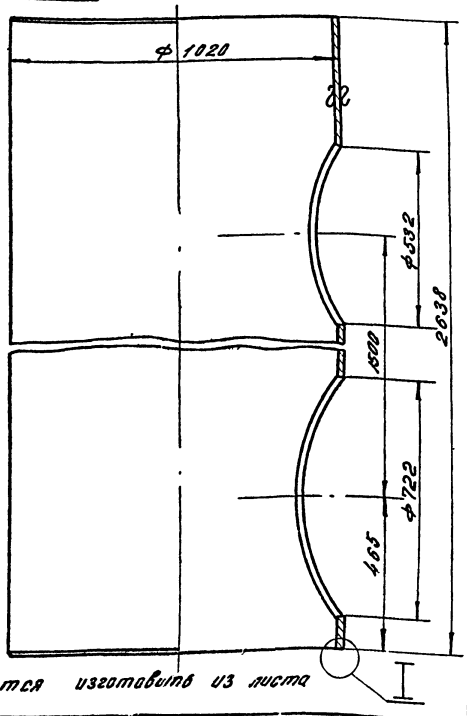

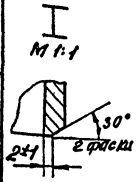

Разрешается изготовить из листа

					МО.7-04-01-01			
Изм.	Лист	№ докум.	Подпись	Дата	Цилиндрическая часть	Литера	Масса	Масштаб
Разраб.		Кагырин					396	1:10
Провер.		Стирнов				Лист	Листов	
					Труба 1020х6-Ст3-В ГОСТ 10704-63*	Гипрокоммунводоканал		

Формат	Зона	Поз.	Обозначение	Наименование	Кол.	Примечание
				Детали		
11		1	МО.7-04-01-01	Цилиндрическая часть	1	
12		2	МО.7-04-01-02	Днище	1	
11		3	МО.7-04-01-03	Втулка-петля	4	
11		4	МО.7-04-01-04	Опора	4	
11		5	МО.7-04-01-05	Пластина опорная	4	
11		6	МО.7-04-01-06	Лаз	1	
Б/ч		7	МО.7-04-01-07	Накладка 200х200х8		
				Лист 8 ГОСТ 5681-57 Ст.3 ГОСТ 14637-69	4	2,5=10
Б/ч		8	МО.7-04-01-08	Отвод С=340		
				Труба 108х4-10-В		
				ГОСТ 8732-70	1	3,5
Б/ч		9	МО7-04-01-09	Труба 530х7-Ст3-В		
		10		ГОСТ 10704-63; С=150	1	13,5
		11				
				Стандартные изделия		
		12	ГОСТ 1255-67	Фланец 1000-2,5	1	52,6
		13	ГОСТ 1255-67	Фланец 700-2,5	1	29,15
		14	ГОСТ 1255-67	Фланец 100-2,5	2	2,4=4,28
		15	ГОСТ 1255-67	Фланец 500-2,5	1	16,01

					МО.7-04-01-00			
Изм.	Лист	№ докум.	Подпись	Дата	Корпус фильтра	Литера	Лист	Листов
Разраб.		Кагырин						
Провер.		Стирнов				Гипрокоммунводоканал		

Типовой проект № 901-5-17 Альбом 3
Серия №

МО7-04-01-03

▽3(▽)

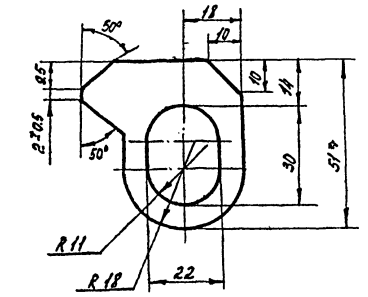

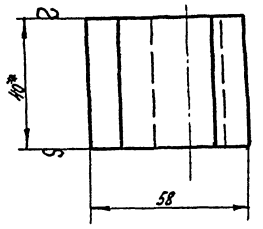

*Размеры для справок

Изм.	Лист	№ докум.	Подпись	Дата
Разработ.		Кагырина		
Проверил		Смирнов		1973г
Т. контр.				
Нач. отд.				
Н. контр.				
Утв.				

МО.7-04-01-03

Втулка - петля

Литера	Масса	Масшт.
	0.07	1:1
Лист	Листов	

Лист 40 ГОСТ 5681-57*
Ст.3 ГОСТ 14637-69*

Гипрокоммунводоканал

Инв.№ подл. | Подпись и дата | Взам.инв.№ | Инв.№ дубл. | Подпись и дата

53

МО7-04-01-04

2(▽)

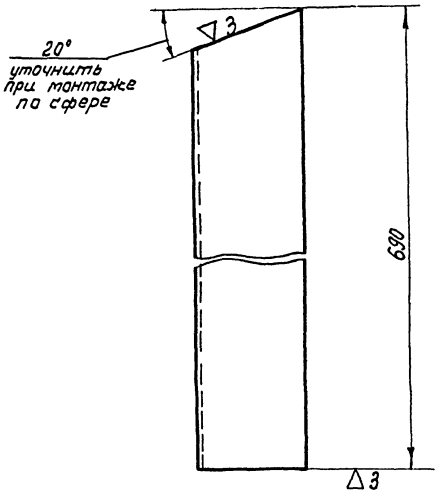

Изм.	Лист	№ докум.	Подпись	Дата
Разработ.		Кагырина		
Проверил		Смирнов		1973г
Т. контр.				
Нач. отд.				
Н. контр.				
Утв.				

МО.7-04-01-04

Опора

Литера	Масса	Масшт.
	9,8	1:2
Лист	Листов	

Швел 16 ГОСТ 8240-72;
Ст.3 ГОСТ 535-58

Гипрокоммунводоканал

Инв.№ подл. | Подпись и дата | Взам.инв.№ | Инв.№ дубл. | Подпись и дата

МО7-04-01-02

2(▽)

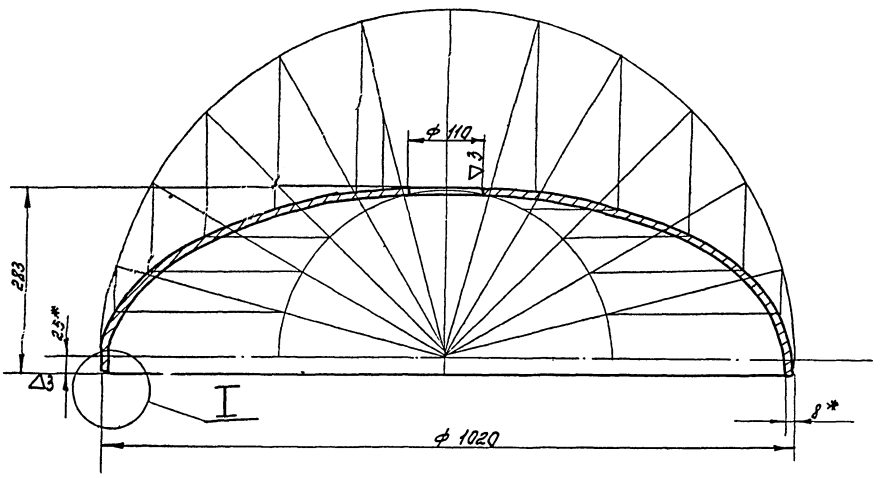

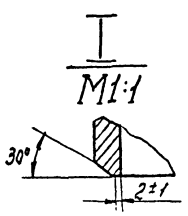

1. Диаметр развертки - 1228.
2.* Размеры для справок.

Изм.	Лист	№ докум.	Подпись	Дата
Разработ.		Кагырина		
Проверил		Смирнов		1973г
Т. контроль				
Нач. отд.				
Н. контр.				
Утв.				

МО.7-04-01-02

Днище

Литера	Масса	Масшт.
	7,43	1:5
Лист	Листов	

Лист 8 ГОСТ 5681-57*
Ст.3 ГОСТ 14637-69

Гипрокоммунводоканал

Копировал: Леснова

Типовой проект № 901-4-14 Альб. 3
Серия №

7М07-04-00-04

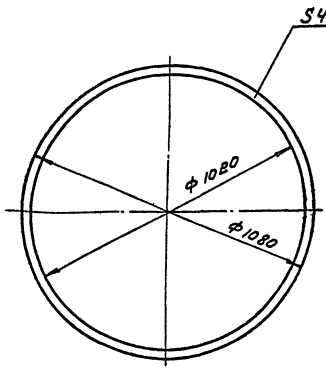

* Размер для справок

Изм. Лист № докум. Подп. Дата	7М07-04-00 -04		Литера	Масса	Масшт
Разраб. Кагырина 5/84 1973	Прокладка			0,6	1:10
Провер. Стирнов			Лист	Листов	
Т. контр.	Резина "пищевая" Б4 ГОСТ 7338-65*		Гипрокоммунводоканал		

Инв. № подл. | Подп. и дата | Взам. инв. № | Инв. № дубл. | Подп. и дата

7М07-04-00-01

▽3(▽)

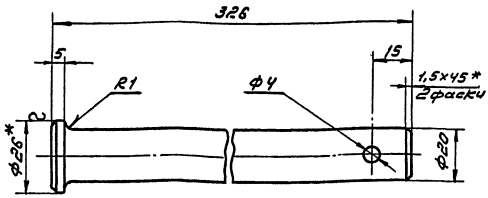

* Размеры для справок

Изм. Лист № докум. Подп. Дата	7М07-04-00-01		Литера	Масса	Масшт
Разраб. Кагырина 5/84 1973	Ось			0,78	1:1
Провер. Стирнов			Лист	Листов	
Т. контр.	Круг 26 ГОСТ 2590-71 / Ст.3 ГОСТ 535-58		Гипрокоммунводоканал		

Инв. № подл. | Подп. и дата | Взам. инв. № | Инв. № дубл. | Подп. и дата

7М07-04-01-06

▽3(▽)

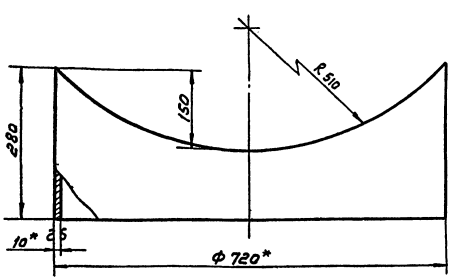

* Размеры для справок

Изм. Лист № докум. Подп. Дата	7М07-04-01-06		Литера	Масса	Масшт
Разраб. Кагырина 5/84 1973	Лаз			49	1:5
Провер. Стирнов			Лист	Листов	
Т. контр.	Труба 720х10-Ст3-В ГОСТ 10704-63*		Гипрокоммунводоканал		

Инв. № подл. | Подп. и дата | Взам. инв. № | Инв. № дубл. | Подп. и дата

7М07-04-01-05

▽3(▽)

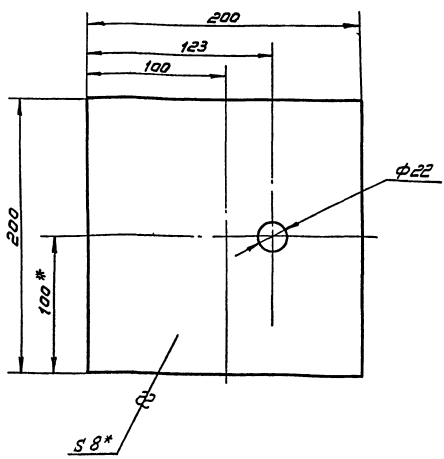

* Размеры для справок

Изм. Лист № докум. Подп. Дата	7М07-04-01-05		Литера	Масса	Масшт
Разраб. Кагырина 5/84 1973	Пластина опорная			2,5	1:2
Провер. Стирнов			Лист	Листов	
Т. контр.	8 ГОСТ 5681-57* / Лист Ст.3 ГОСТ 14637-69*		Гипрокоммунводоканал		

Инв. № подл. | Подп. и дата | Взам. инв. № | Инв. № дубл. | Подп. и дата

М07-04-02-00

55

Типовой проект № 901-5-77 Альбом 3 серия №

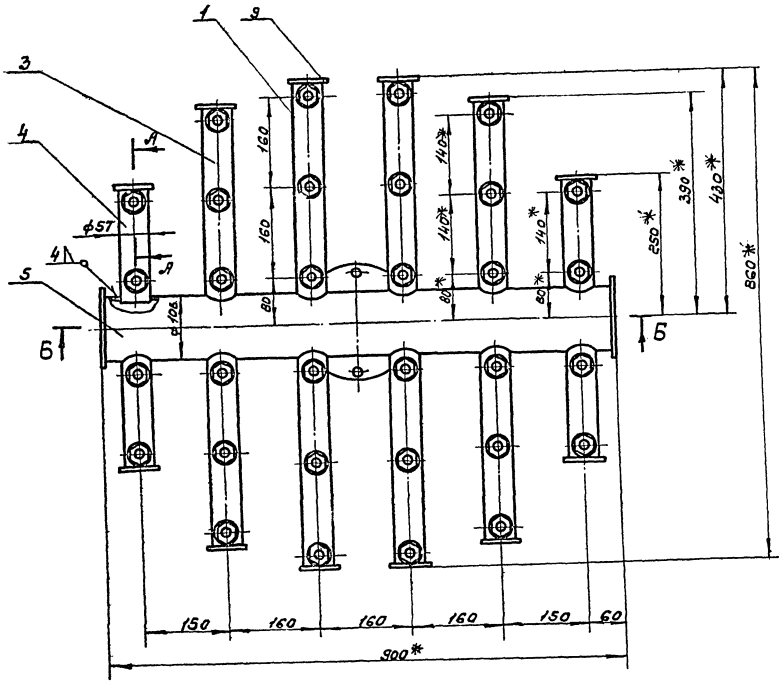

Б - Б

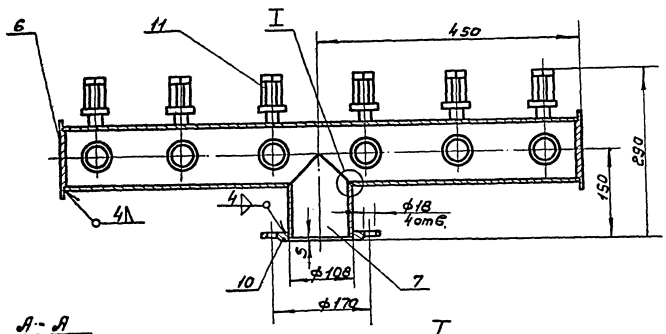

А - А
М 1:1

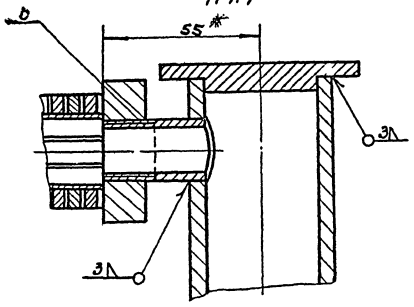

I
М 1:1



Размеры, кроме указанных знаком*, для справок

					М07-04-02-00			
Изм.	Лист	N докум.	Подп.	Дата	Дренаж	Литера	Масса	Масш.
Разраб.		Свет					40	1:5
Провер.		Смирнов				Лист	Листов	
Копир.		Веневцев				Гипрокоммунводоканал		

Инв. № подл. | Подпись и дата | Инв. № дубл. | Подпись и дата

СФ 203-03

Типовой проект № 901-3-77 Альбом 3
Серия №

МО.7-04-02-01

▽3(▽)

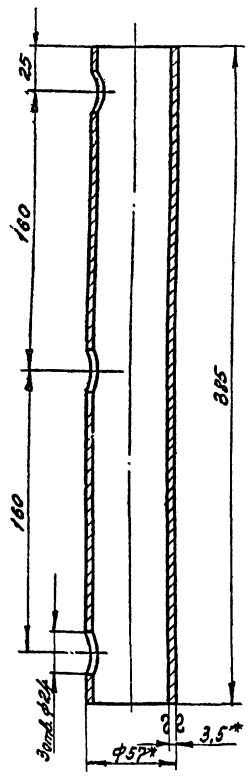

*Размеры для справок

Изм.	Лист	№ докум.	Подпись	Дата
Разраб.		Свет		
Провер.		Смирнов		1973г

МО.7-04-02-01

Отвод

Литера	Масса	Масшт.
	1,67	1:2

Лист | Листов

Труба 57×3,5-10-В ГОСТ 8732-70

Гипрокоммунводоканал

Инв. № подл. | Подпись и дата | Взам. инв. № | Инв. № дубл. | Подпись и дата

МО.7-04-02-02

▽3(▽)

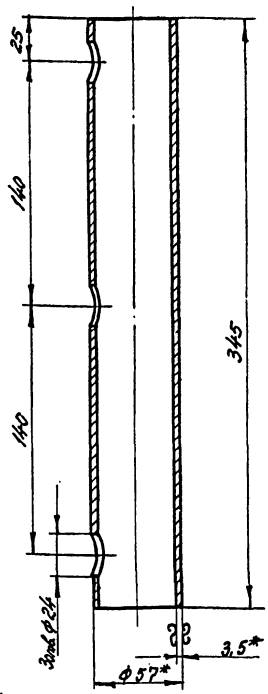

*Размеры для справок

Изм.	Лист	№ докум.	Подпись	Дата
Разработ.		Свет		
Провер.		Смирнов		1973г
Т. контроль				
Нач. отд.				
Н. контр.				
Утв.				

МО.7-04-02-02

Отвод

Литера	Масса	Масшт.
	1,49	1:2

Лист | Листов

Труба 57×3,5-10-В ГОСТ 8732-70

Гипрокоммунводоканал

Инв. № подл. | Подпись и дата | Взам. инв. № | Инв. № дубл. | Подпись и дата

МО.7-04-02-03

▽3(▽)

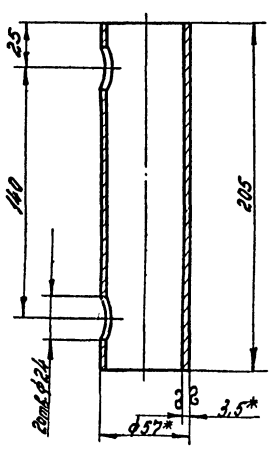

*Размеры для справок

Изм.	Лист	№ докум.	Подпись	Дата
Разработ.		Свет		
Проверил		Смирнов		1973г
Т. контр.				
Нач. отд.				
Н. контр.				
Утв.				

МО.7-04-02-03

Отвод

Литера	Масса	Масшт.
	0,86	1:2

Лист | Листов

Труба 57×3,5-10-В ГОСТ 8732-70

Гипрокоммунводоканал

Инв. № подл. | Подпись и дата | Взам. инв. № | Инв. № дубл. | Подпись и дата

МО.7-04-02-04

▽3(▽)

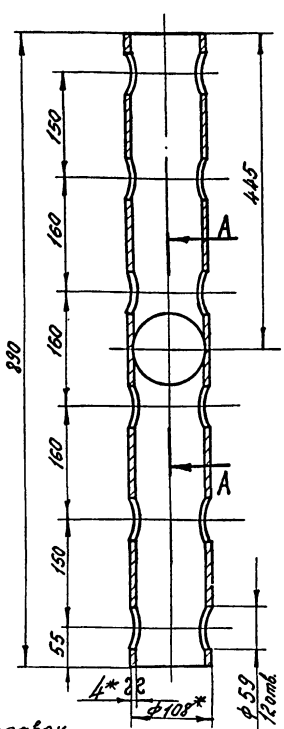

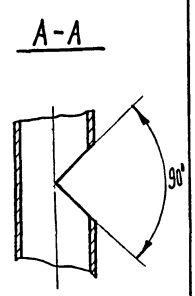

*Размеры для справок

Изм.	Лист	№ докум.	Подпись	Дата
Разработ.		Свет		
Провер.		Смирнов		1973г
Т. контр.				
Нач. отд.				
Н. контр.				
Утв.				

МО.7-04-02-04

Коллектор

Литера	Масса	Масшт.
	9,12	1:5

Лист | Листов

Труба 108×4-10-В ГОСТ 8732-70

Гипрокоммунводоканал

Инв. № подл. | Подпись и дата | Взам. инв. № | Инв. № дубл. | Подпись и дата

Контр. Леонова

сф 203-03

Типовой проект № 901-3-78 Альбом 3
Серия №

МО.7-04-02-05

∇3/∇/

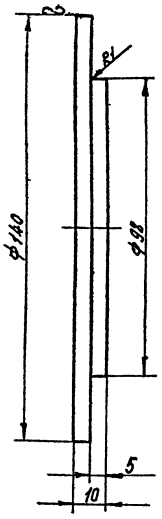

Изм	Лист	№ докум.	Подпись	Дата	МО.7-04-02-05	Литера	Масса	Масшт.
Разраб.		Свет			Заглушка		0,9	1:1
Провер.		Смирнов		1975г		Лист	Листов	
					Ст.3 ГОСТ 380-71*	Гипрокоммунводоканал		

Инв. № подл. | Подпись и дата | Взам. инв. № | Инв. № дубл. | Подпись и дата

57

МО.7-04-02-07

∇3/∇/

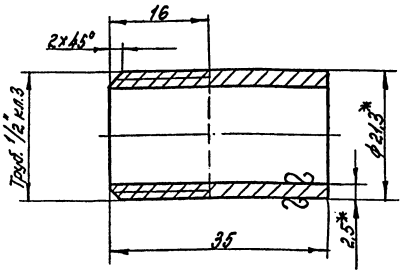

*Размеры для справок

Изм	Лист	№ докум.	Подпись	Дата	МО.7-04-02-07	Литера	Масса	Масшт.
Разраб.		Свет			Штуцер		0,04	2:1
Провер.		Смирнов		1975г		Лист	Листов	
					Труба 15 ГОСТ 3262-62	Гипрокоммунводоканал		

Инв. № подл. | Подпись и дата | Взам. инв. № | Инв. № дубл. | Подпись и дата

МО.7-04-02-08

∇3/∇/

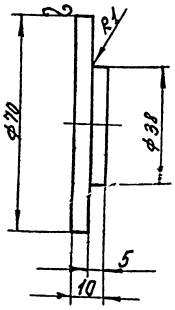

Изм	Лист	№ докум.	Подпись	Дата	МО.7-04-02-08	Литера	Масса	Масшт.
Разраб.		Свет			Заглушка		0,2	1:1
Провер.		Смирнов		1975г		Лист	Листов	
					Ст.3 ГОСТ 380-71*	Гипрокоммунводоканал		

Инв. № подл. | Подпись и дата | Взам. инв. № | Инв. № дубл. | Подпись и дата

Формат	Зона	Поз.	Обозначение	Наименование	Кол.	Примечание
				Детали		
11		1	МО.7-04-02-01	Отвод	4	
11		3	МО.7-04-02-02	Отвод	4	
11		4	МО.7-04-02-03	Отвод	4	
11		5	МО.7-04-02-04	Коллектор	1	
11		6	МО.7-04-02-05	Заглушка	2	
д/ч		7	МО.7-04-02-06	Труба 108×4-10-В ГОСТ 8732-70	1	1,5
11		8	МО.7-04-02-07	Штуцер	32	
11		9	МО.7-04-02-08	Заглушка	12	
				Стандартные изделия		
		10	ГОСТ 1255-67	Фланец 100-2,5	1	2,20
		11		Колпачок щелевой ВТИ-5	32	5,60

Изм	Лист	№ докум.	Подпись	Дата	МО.7-04-02-00	Лит.	Лист	Листов
Разраб.		Свет			Дренаж			
Провер.		Смирнов		1975г		Гипрокоммунводоканал		

Инв. № подл. | Подпись и дата | Взам. инв. № | Инв. № дубл. | Подпись и дата

Копировала: Леонова | сф 209-03 | Формат:

Типовой проект № 5-903-77 Альбом 5
Серия № 3.900-3/77

МО7-04-04-02

(А)2

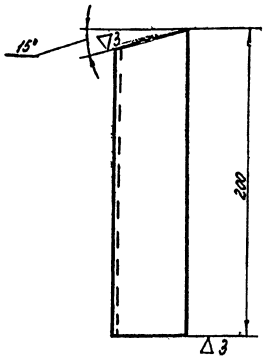

Изм.	Лист	№ докум.	Подпись	Дата	МО.7-04-04-02		
Разраб.		Кагырина			Уголок	Литера	Масса	Масшт.
Провер.		Смирнов					0,75	1:2
Т. контр.						Лист	Листов	
Нач. отд.								
Н. контр.					Уголок равнобок. Ст.3 ГОСТ 535-58	Гипрокоммунводоканал		
Утв.								

Инв. № подл. | Подпись и дата | Взам. инв. № | Инв. № дубл. | Подпись и дата

58

МО7-04-00-02

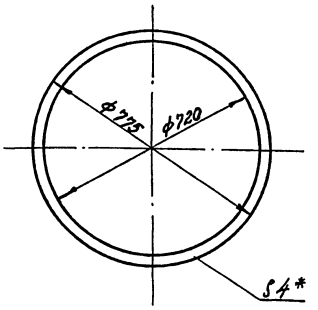

*Размер для справок

Изм.	Лист	№ докум.	Подпись	Дата	МО.7-04-00-02		
Разраб.		Москвитин			Прокладка	Литера	Масса	Масшт.
Провер.		Смирнов					0,4	1:10
Т. контр.						Лист	Листов	
Нач. отд.								
Н. контр.					Резина „пищевая" t=4 листовая ГОСТ 7338-65*	Гипрокоммунводоканал		
Утв.								

Инв. № подл. | Подпись и дата | Взам. инв. № | Инв. № дубл. | Подпись и дата

Формат	Зона	Поз.	Обозначение	Наименование	Кол.	Примеч.
				Детали		
12		1	МО.7-04-04-01	Сфера	1	
11		2	МО.7-04-04-02	Уголок	4	
Ф4		3	МО.7-04-04-03	Пластина 500х500х5		
				Лист 5 ГОСТ 5681-57		
				Ст.3 ГОСТ 14637-69	1	9,8
Ф4		4	МО.7-04-04-04	Патрубок ℓ=105		
				Труба 108х4-10-В		
				ГОСТ 8732-70	1	0,15
				Стандартные изделия		
		5	ГОСТ 1255-67	Фланец 1000-2,5	1	52,6
		6	ГОСТ 1255-67	Фланец 100-2,5	1	2,14

Изм.	Лист	№ докум.	Подпись	Дата	МО.7-04-04-00		
Разраб.		Кагырина			Крышка	Лит.	Лист	Листов
Провер.		Смирнов						
						Гипрокоммунводоканал		

Инв. № подл. | Подпись и дата | Взам. инв. № | Инв. № дубл. | Подпись и дата

Формат	Зона	Поз.	Обозначение	Наименование	Кол.	Примеч.
				Детали		
11		1	МО.7-04-03-01	Ручка	1	
11		2	МО.7-04-03-02	Втулка-петля	2	
				Стандартные изделия		
		3	ГОСТ 12836-67	Заглушка 700-2,5	1	105

Изм.	Лист	№ докум.	Подпись	Дата	МО.7-04-03-00		
Разраб.		Кагырина			Крышка люка	Литера	Лист	Листов
Провер.		Смирнов						
						Гипрокоммунводоканал		

Инв. № подл. | Подпись и дата | Взам. инв. № | Инв. № дубл. | Подпись и дата

Типовой проект № ... Серия №

М07-04-03-01

~(▽)

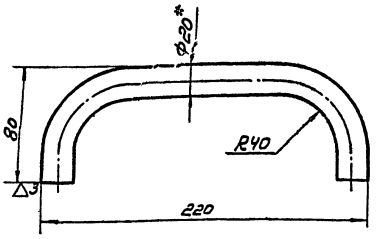

1. Длина развертки - 297
2 * Размер для справок

Изм.	Лист	№ докум.	Подп.	Дата	М07-04-03-01			
Разраб.		Кагырина		1973	Ручка	Литера	Масса	Масшт.
Провер.		Смирнов					0,73	1:2
						Лист	Листов	
					Круг 20 Гост 2590-71 / Ст3 Гост 535-58	Гипрокоммунводоканал		

Инв. № подл. | Подп. и дата | Взам. инв. № | Инв. № дубл. | Подп. и дата

М07-04-03-02

▽3(▽)

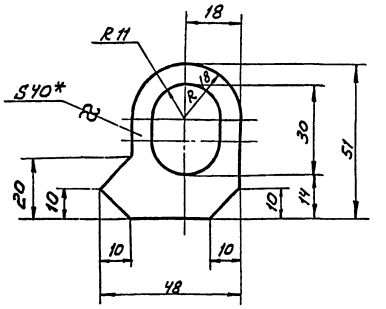

* Размер для справок

Изм.	Лист	№ докум.	Подп.	Дата	М07-04-03-02			
Разраб.		Кагырина		1973	Втулка-петля	Литера	Масса	Масшт.
Провер.		Смирнов					0,07	1:1
						Лист	Листов	
					Лист 40 Гост 5681-57* / Ст3 Гост 14637-69*	Гипрокоммунводоканал		

Инв. № подл. | Подп. и дата | Взам. инв. № | Инв. № дубл. | Подпись и дата

М07-04-03-00

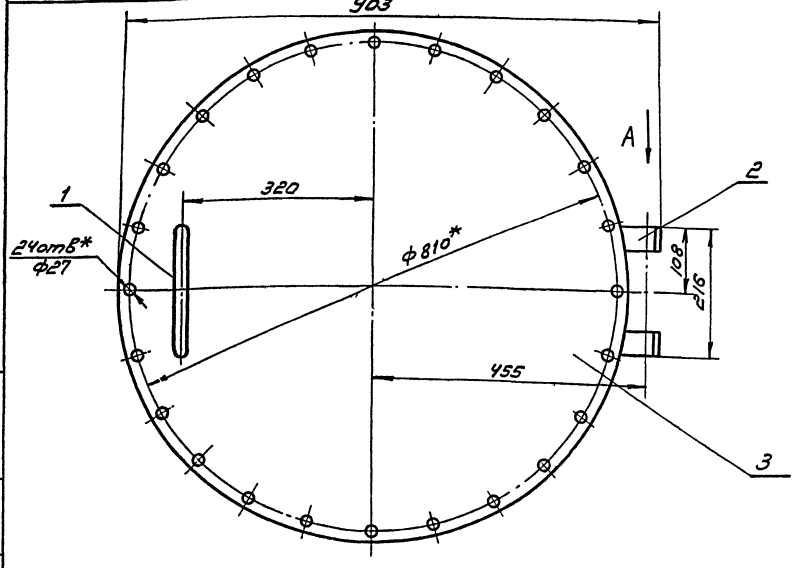

Вид А
М1:1

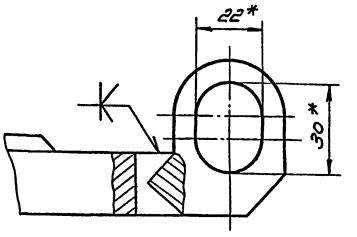

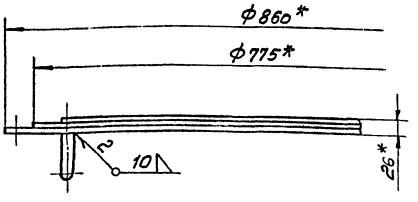

* Размеры для справок

Изм.	Лист	№ докум.	Подп.	Дата	М07-04-03-00			
Разраб.		Кагырина		1973	Крышка люка	Литера	Масса	Масшт.
Провер.		Смирнов					106	1:5
						Лист	Листов	
						Гипрокоммунводоканал		

Инв. № подл. | Подпись и дата | Взам. инв. № | Инв. № дубл. | Подп. и дата

Копир. Алексеева

Типовой проект № 901-3-77
Серия № 901-3-77

М07-04-04-01

60

▽ 3(4)

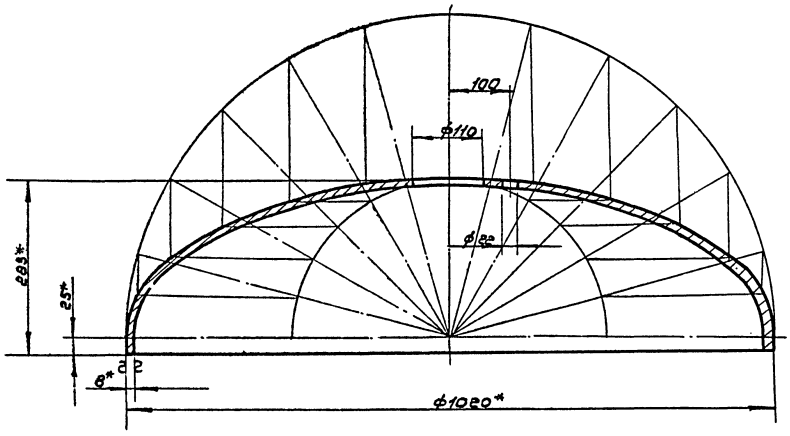

1. Диаметр развертки - 1228
2* Размеры для справок.

				М07-04-04-01			
Изм.	Лист	N докум.	Подп.	Дата	Сфера	Литер	Масса	Масш.
Разраб.	Кагырина						74.3	1:5
Провер.	Смирнов					Лист	Листов
					Лист 8 ГОСТ 5681-57* / ст 3 ГОСТ 14637-69	Гипрокоммунводоканал	

Инв. N подл. | Подпись и дата | Взам. инв. N | Инв. N дубл. | Подпись и дата

М07-04-04-00

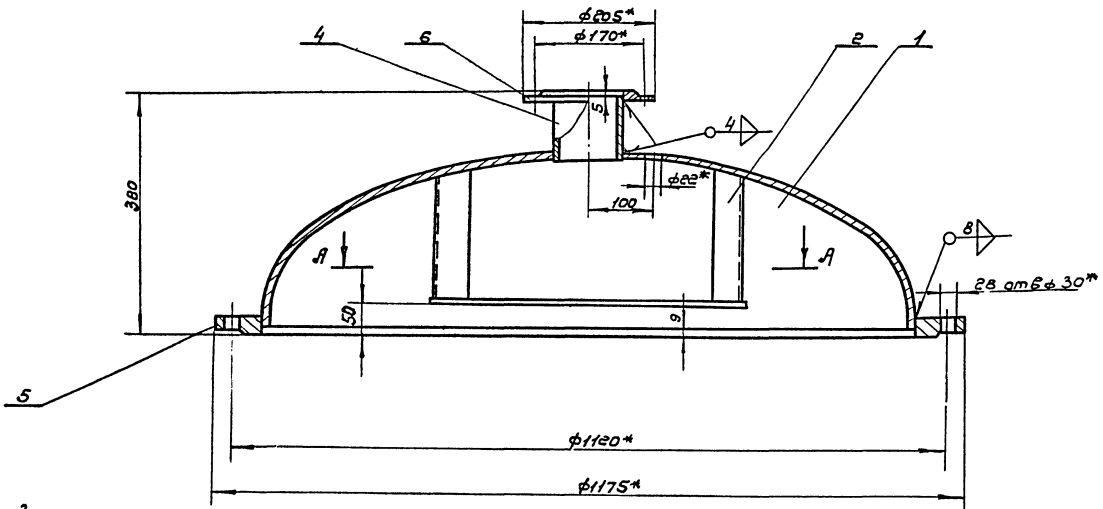

А - А
М 1:10

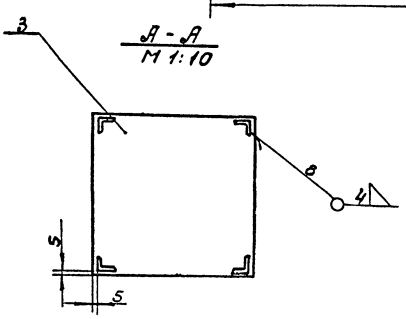

* Размеры для справок

				М07-04-04-00			
Изм.	Лист	N докум.	Подп.	Дата	Крышка	Литер	Масса	Масш.
Разраб.	Кагырина						137	1:5
Провер.	Смирнов					Лист	Листов
Копиров.	Веневцев					Гипрокоммунводоканал	

Инв. N подл. | Подпись и дата | Взам. инв. N | Инв. N дубл. | Подпись и дата

Типовой проект № Альбом 3
Серия № 901-3-77

Формат	Зона	Поз.	Обозначение	Наименование	Кол.	Примечание
				Детали		
11		1	МО.7-04-03-01	Ручка	1	Заимств.
11		2	МО.7-04-03-02	Втулка-петля	2	Заимств.
				Стандартные изделия		
		3	ГОСТ 12836-67.	Заглушка 500-2,5	1	44,44

Изм.	Лист	N докум.	Подп.	Дата
Разраб.		Москвитин		1973
Провер.		Смирнов		

МО.7-04-05-00

Крышка люка ф500

Лит.	Лист	Листов

Гипрокоммунводоканал

Инв. № подл. | Подпись и дата | Взам. инв. № | Инв. № дубл. | Подп. и дата

61

МО.7-04-00-03

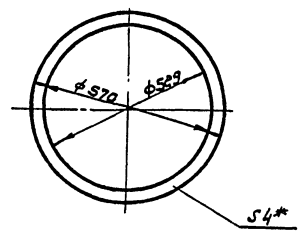

*Размер для справок

Изм.	Лист	N докум.	Подп.	Дата
Разраб.		Москвитин		1973
Провер.		Смирнов		

МО.7-04-00-03

Прокладка

Литер	Масса	Масшт.
	0.23	1:10

Лист | Листов

Резина пищевая $\delta=4$*
Листовая ГОСТ 7338-65

Гипрокоммунводоканал

Инв. № подл. | Подпись и дата | Взам. инв. № | Инв. № дубл. | Подпись и дата

МО7-04-05-00

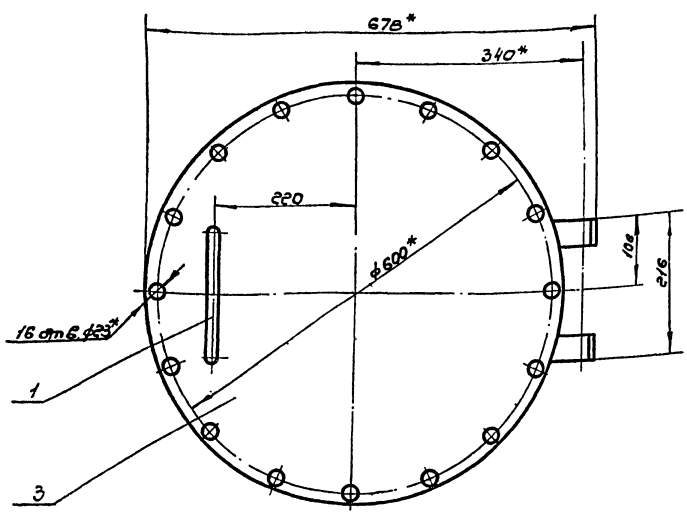

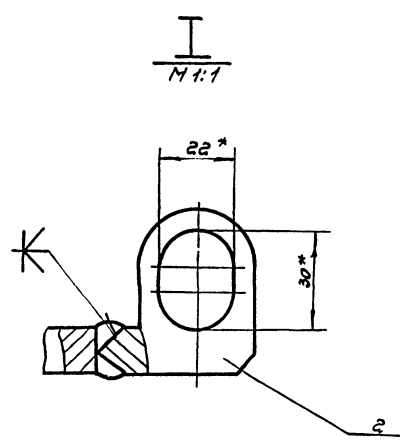

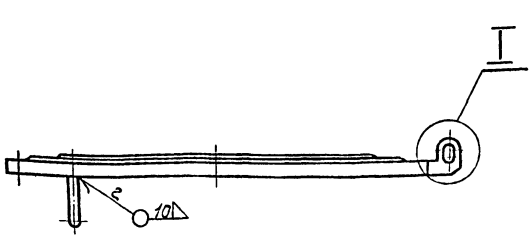

* Размеры для справок

Изм.	Лист	N докум.	Подп.	Дата
Разраб.		Москвитин		1973
Провер.		Смирнов		
Копир.		Веневич		

МО.7-04-05-00

Крышка люка

Литер	Масса	Масшт.
	45,4	1:5

Лист | Листов

Гипрокоммунводоканал

Инв. № подл. | Подпись и дата | Взам. инв. № | Инв. № дубл. | Подпись и дата

62

Типовой проект № 3 Серия №

М07-05-00-00

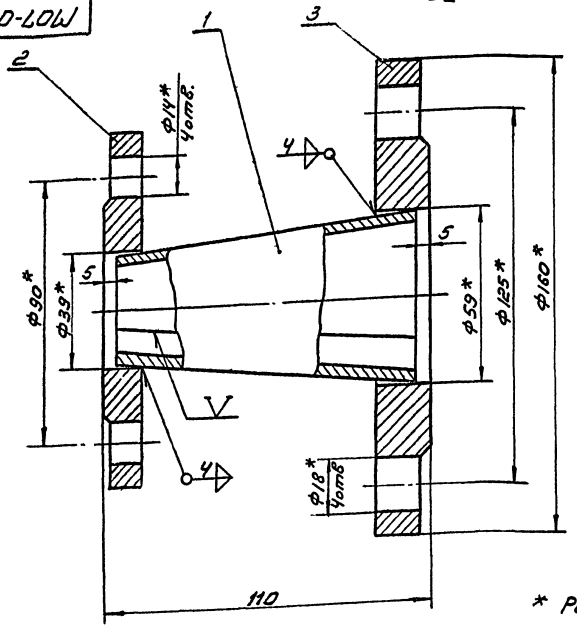

Развертка
М1:2

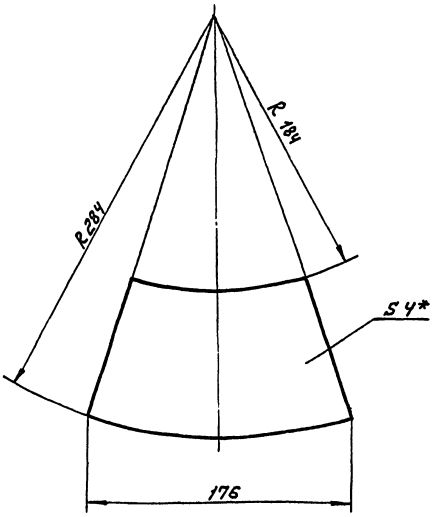

* Размеры для справок

Изм.	Лист	№ докум.	Подп.	Дата	М07-05-00-00			
Разраб.		Свет		1973	Переход	Литера	Масса 4,07	Масшт. 1:1
Провер.		Смирнов				Лист	Листов	
						Гипрокоммунводоканал		

Инв. № подл. | Подпись и дата | Взам. инв. № | Инв. № дубл. | Подп. и дата

М07-06-00-00

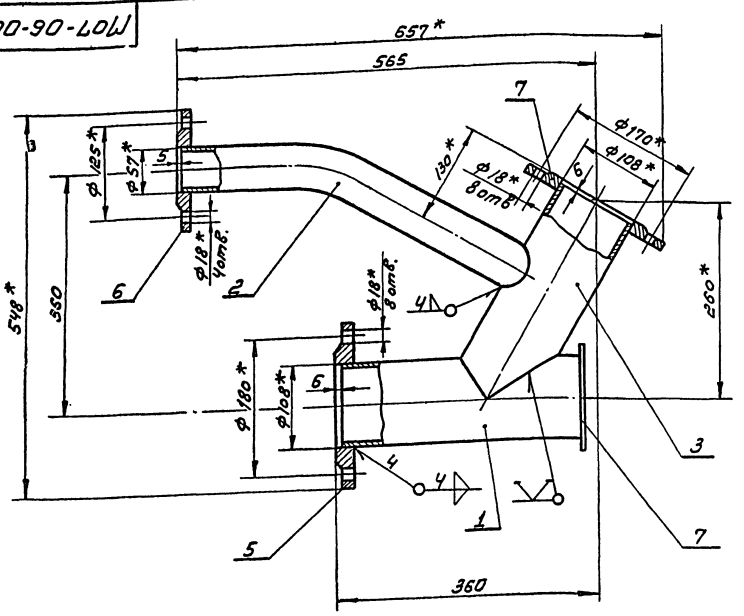

* Размеры для справок

Изм.	Лист	№ докум.	Подп.	Дата	М07-06-00-00			
Разраб.		Свет		1973	Трубопровод	Литера	Масса 19.5	Масшт. 1:4
Провер.		Смирнов				Лист	Листов	
						Гипрокоммунводоканал		

Инв. № подл. | Подп. и дата | Взам. инв. № | Инв. № дубл. | Подп. и дата

Копир. Алексеева

Типовой проект № 901-3-77 Альбом 3
Серия №

МО.7-06-00-01

▽3 (▽)

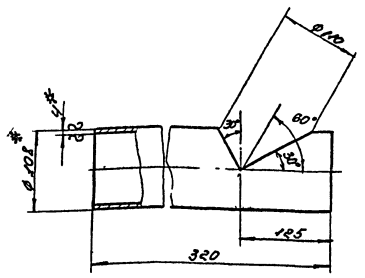

*Размеры для справок

Изм.	Лист	№ докум.	Подп.	Дата
Разраб.	Свет			
Провер.	Смирнов			1973г

МО.7-06-00-01

Труба

Литера	Масса	Масшт.
	3.2	1:4

Лист | Листов

Труба 108×4-10-В
ГОСТ 8732-70

Гипроколмунводоканал

МО.7-06-00-02

▽3 (▽)

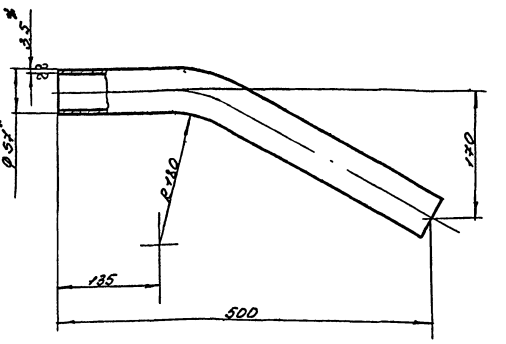

1. *Размеры для справок
2. Развернутая длина ≈ 600

Изм.	Лист	№ докум.	Подп.	Дата
Разраб.	Свет			
Провер.	Смирнов			1973г

МО.7-06-00-02

Труба

Литера	Масса	Масшт.
	2.5	1:5

Лист | Листов

Труба 57×3.5-10-В
ГОСТ 8732-70

Гипроколмунводоканал

Копир. Сосновская Сов.

МО.7-06-00-03

▽3 (▽)

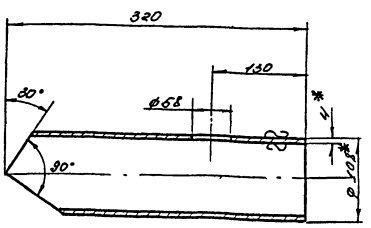

*Размеры для справок

Изм.	Лист	№ докум.	Подп.	Дата
Разраб.	Свет			
Провер.	Смирнов			1973г

МО.7-06-00-03

Труба

Литера	Масса	Масшт.
	4.1	1:4

Лист | Листов

Труба 108×4-10-В
ГОСТ 8732-70

Гипроколмунводоканал

Формат	Зона	Поз.	Обозначение	Наименование	Кол.	Примечание
				Детали		
11		1.	МО 7-06-00-01	Труба	1	
11		2	МО 7-06-00-02	Труба	1	
11		3.	МО 7-06-00-03	Труба	1	
		4	МО 7-04-02-05	Заглушка	1	за лист 1,5
				Стандартные изделия		
		5	ГОСТ 1255-67	Фланец 100-10	1	3.96
		6	ГОСТ 1255-67	Фланец 50-10	1	2.06
		7	ГОСТ 1255-67	Фланец 100-2.5	1	2.14

Изм.	Лист	№ докум.	Подп.	Дата
Разраб.	Свет			
Провер.	Смирнов			1973г

МО.7-06-00-00

Трубопровод

Литера	Лист	Листов

Гипроколмунводоканал

Копир. Сосновская Сов.

СФ 209-03 Формат:

М07-07-00-01

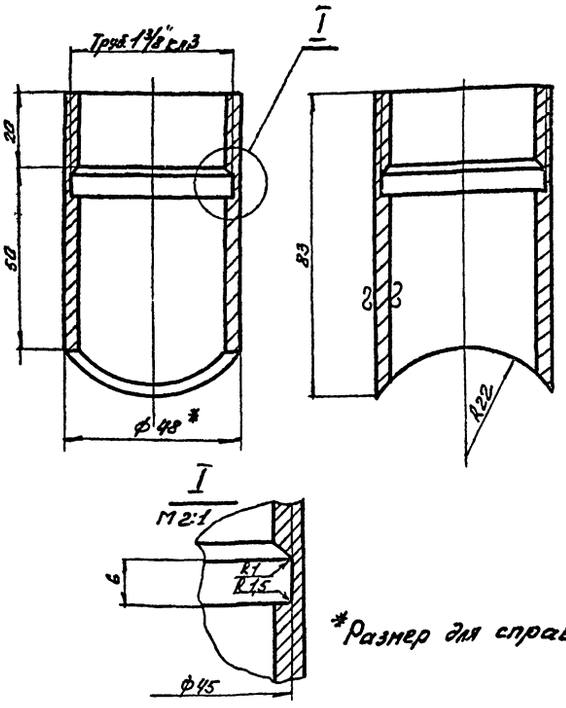

*Размер для справок

Изм.	Лист	№ докум.	Подпись	Дата	М07-07-00-01			
Разраб.		Блинов			Штуцер	Литера	Масса	Масштаб
Провер.		Смирнов					0,3	1:1
Н. контр.		Исаева				Лист	Листов	
					Труба 40 ГОСТ 3262-62	Гипрокоммунводоканал		

Инв.№ подл. | Подпись и дата | Взам. инв.№ | Инв.№ дубл. | Подпись и дата

М07-07-00-02

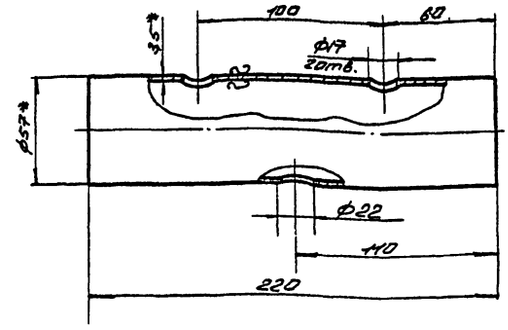

* Размеры для справок

Изм.	Лист	№ докум.	Подпись	Дата	М07-07-00-02			
Разраб.		Блинов			Патрубок	Литера	Масса	Масштаб
Провер.		Смирнов					1,0	1:2
Н. контр.		Исаева				Лист	Листов 1	
					Труба 57х3,5-10-13 ГОСТ 8732-70	Гипрокоммунводоканал		

Инв.№ подл. | Подпись и дата | Взам. инв.№ | Инв.№ дубл. | Подпись и дата

М07-07-00-03

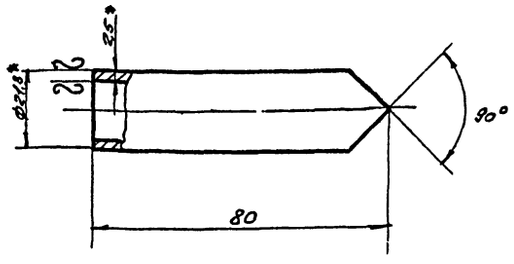

*Размеры для Справок

Изм.	Лист	№ докум.	Подпись	Дата	М07-07-00-03			
Разраб.		Блинов			Штуцер	Литера	Масса	Масштаб
Провер.		Смирнов					0,09	1:1
Н. контр.		Исаева				Лист	Листов	
					Труба 15 ГОСТ 3262-62	Гипрокоммунводоканал		

Инв.№ подл. | Подпись и дата | Взам. инв.№ | Инв.№ дубл. | Подпись и дата

М07-07-00-00

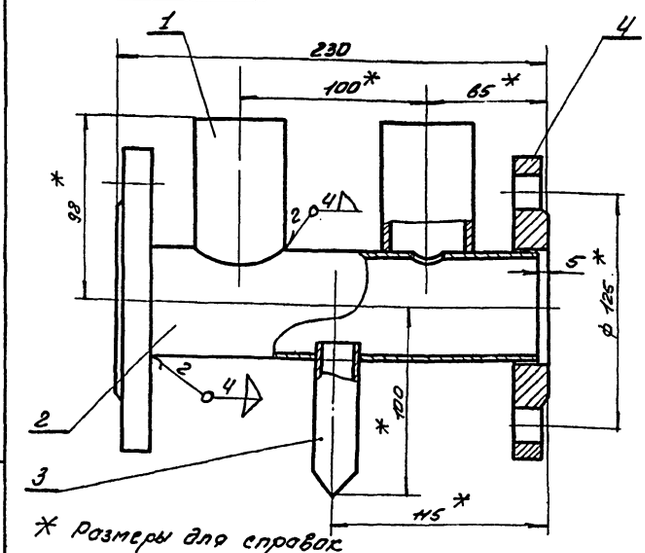

* Размеры для справок

Формат	Зона	Поз.	Обозначение	Наименование	Кол.	
				Детали		
А4		1	М07-07-00-01	Штуцер	2	0,6
А4		2	М07-07-00-02	Патрубок	1	1,0
А4		3	М07-07-00-03	Штуцер	1	0,09
				Стандартн. изделия		
		4	ГОСТ 1255-67	Фланец 50-10	2	4,12

Изм.	Лист	№ докум.	Подпись	Дата	М07-07-00-00			
Разраб.		Блинов			Патрубок	Литера	Масса	Масштаб
Провер.		Смирнов					5,81	1:2
Н. контр.		Исаева				Лист	Листов	
						Гипрокоммунводоканал		

Инв.№ подл. | Подпись и дата | Взам. инв.№ | Инв.№ дубл. | Подпись и дата

Типовой проект № 901-3-77 Альбом 3
Серия №

Формат	Зона	Поз	Обозначение	Наименование	Кол.	Примечание
				Детали		
11		1	М07-09-00-01	Труба	1	
11		2	М07-09-00-02	Отвод	2	
				Стандартные изделия		
		3	ГОСТ 1255-67	Фланец 50-10	1	2,06
		4	ГОСТ 1255-67	Фланец 100-2,5	2	4,28

Изм.	Лист	№ докум.	Подп.	Дата
Разраб.		Свет		
Провер.		Смирнов		1973г
Н.контр.				
Утв.				

М07-09-00-00

Тройник

Лит. | Лист | Листов

Гипрокоммунводоканал

Копировал: Асева

Инв. № подл. | Подпись и дата | Взам. инв. № | Инв. № дубл. | Подп. и дата

65

Формат	Зона	Поз	Обозначение	Наименование	Кол.	Примечание
				Детали		
б/4		1	М07-08-00-01	Секция боковая	2	1,52
				Труба 108×4-10-В		
				ГОСТ 8732-70		
б/4		2	М07-08-00-02	Секция центральная	2	1,60
				Труба 108×4-10-В		
				ГОСТ 8732-70		
				Стандартные изделия		
		3	ГОСТ 1255-67	Фланец 100-10	1	3,96
		4	ГОСТ 1255-67	Фланец 100-2,5	1	2,14
				Итого		9,32

Изм.	Лист	№ докум.	Подп.	Дата
Разраб.		Свет		
Провер.		Смирнов		1973г
Н.контр.				
Утв.				

М07-08-00-00

Колено

Лит. | Лист | Листов

Гипрокоммунводоканал

Копировал: Асева

Инв. № подл. | Подпись и дата | Взам. инв. № | Инв. № дубл. | Подп. и дата

00-00-80-ŁOW

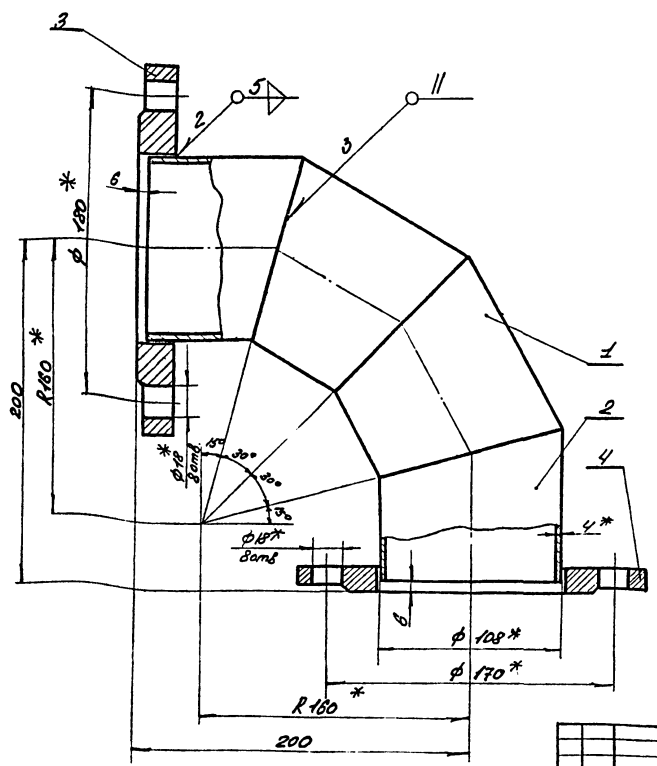

Разметка секций на трубе
М 1:4

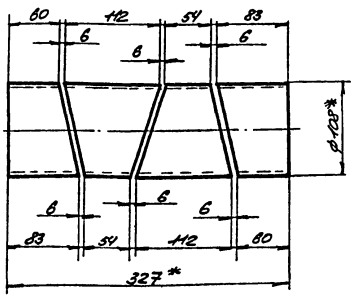

* Размеры для справок

Изм.	Лист	№ докум.	Подпись	Дата
Разраб.		Свет		
Провер.		Смирнов		1973г
Копир.		Асева		

М07-08-00-00

Колено

Литера	Масса	Масшт.
	9,32	1:2

Лист | Листов

Сварной узел

Гипрокоммунводоканал

Инв. № подл. | Подпись и дата | Взам. инв. № | Инв. № дубл. | Подпись и дата

Типовой проект № 901-3-17 Альбом 3
Серия №

МО.7-09-00-00

66

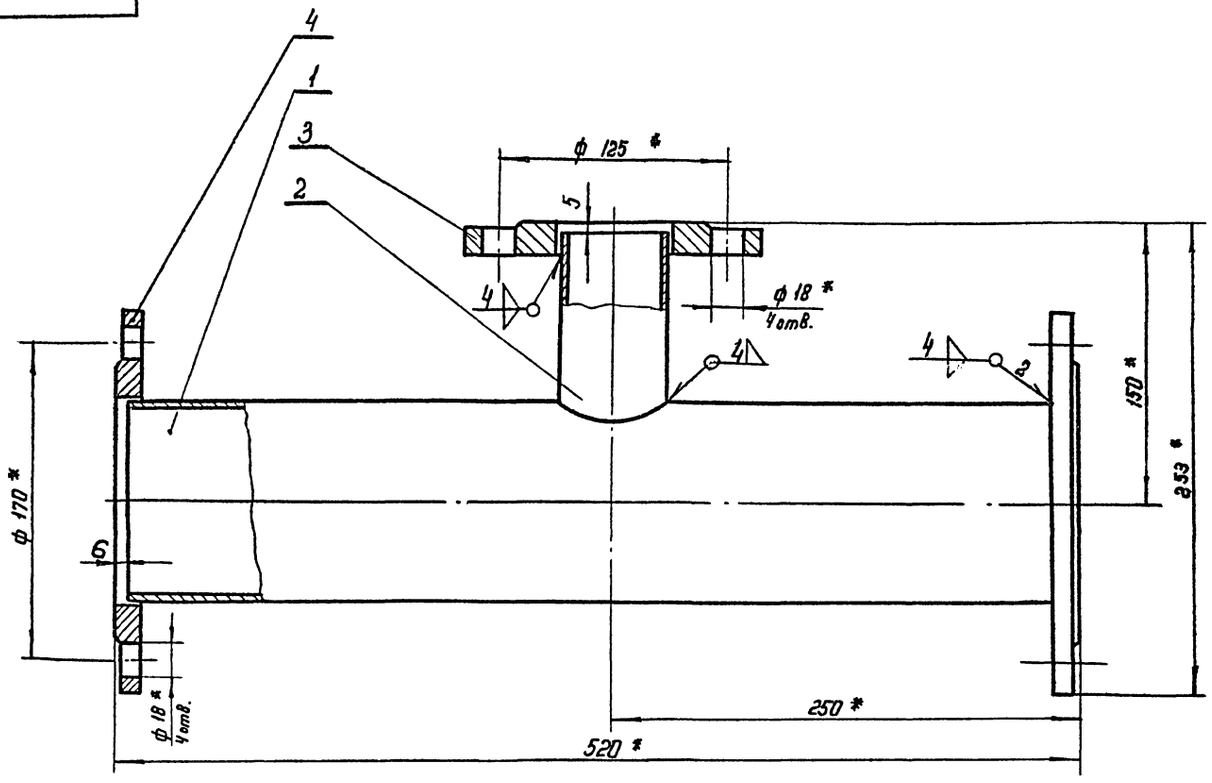

* Размеры для справок

Изм.	Лист	N докум.	Подпись	Дата	МО.7-09-00-00			
Разраб.		Свет			Тройник	Литера	Масса	Масштаб
Провер.		Семенов		1975			12,34	1:2
						Лист	Листов	
					Сварной узел	Гипрокоммунводоканал		

Инв. № подл. | Подпись и дата | Взам. инв. № | Инв. № дубл. | Подп. и дата

МО.7-09-00-01

▽3 /▽/

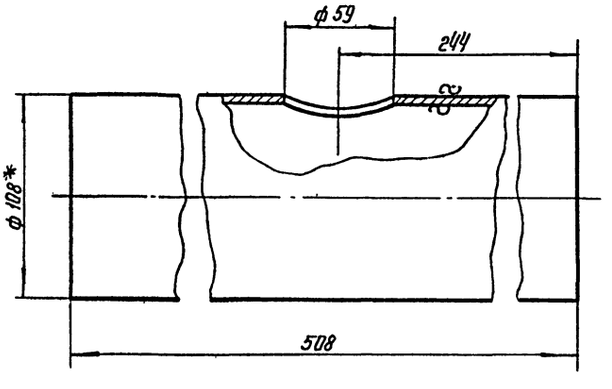

* Размер для справок

Изм.	Лист	N докум.	Подп.	Дата	МО.7-09-00-01			
Разраб.		Свет			Труба	Литера	Масса	Масштаб
Провер.		Семенов		1975			5,2	1:2
						Лист	Листов	
					Труба 108×4-10-В ГОСТ 8732-70	Гипрокоммунводоканал		

Инв. № подл. | Подпись и дата | Взам. инв. № | Инв. № дубл. | Подп. и дата

МО.7-09-00-02

▽3 /▽/

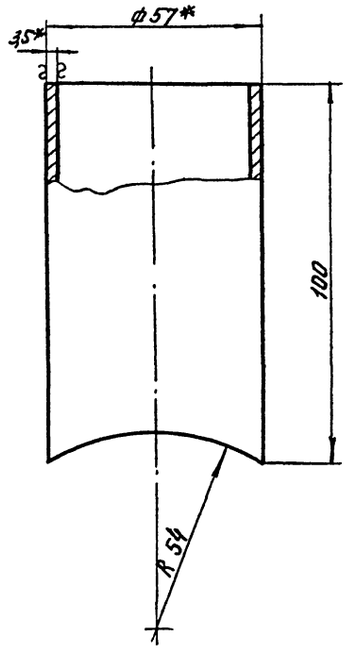

* Размеры для справок

Изм.	Лист	N докум.	Подп.	Дата	МО.7-09-00-02			
Разраб.		Свет			Отвод	Литера	Масса	Масштаб
Провер.		Семенов		1975			0,4	1:1
						Лист	Листов	
					Труба 57×3,5-10-В. ГОСТ 8732-70	Гипрокоммунводоканал		

Инв. № подл. | Подп. и дата | Взам. инв. № | Инв. № дубл. | Подп. и дата

ТМ 0.7-10-00-00

67

Типовой проект Серия №

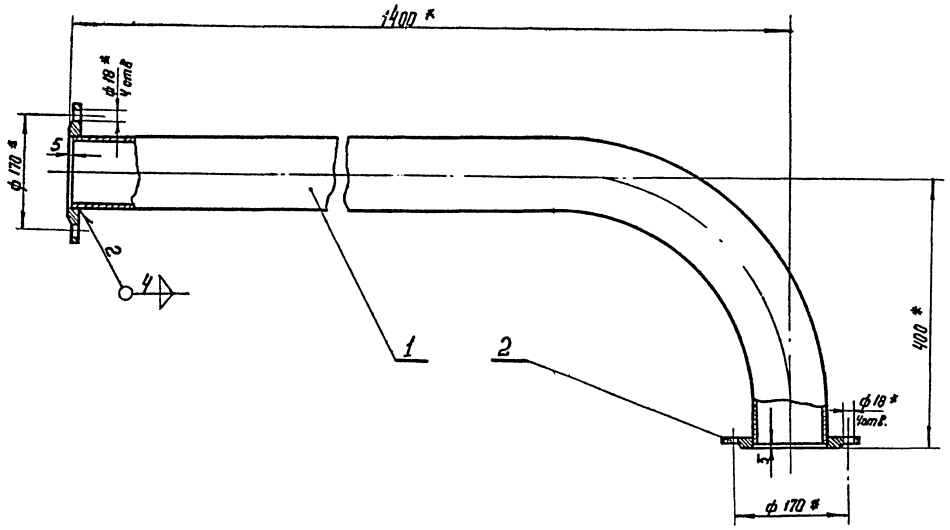

* Размеры для справок

					ТМ 0.7-10-00-00		
Изм.	Лист	N докум.	Подп.	Дата	Трубопровод	Литера	Масса / Масштаб
Разработал		Свет					21.8 / 1:5
Проверил		Смирнов		1973г.		Лист	Листов
						Гипроканнунводоканал	

Инв. N подл. | Подп. и дата | Взам. инв. N | Инв. N дубл. | Подп. и дата

ТМ 0.7-10-00-01

2 (А)

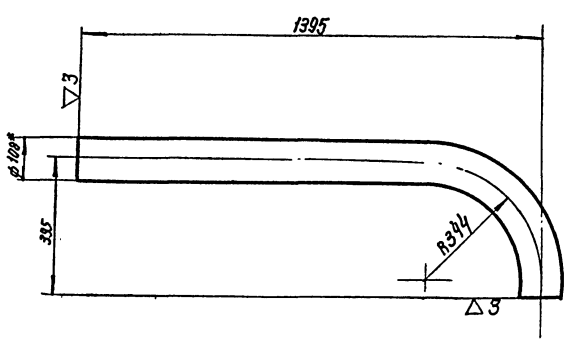

1. Длина развертки = 1700мм
2. * Размер для справок

					ТМ 0.7-10-00-01		
Изм.	Лист	N докум.	Подп.	Дата	Колено	Литера	Масса / Масштаб
Разработал		Свет					17.5 / 1:10
Проверил		Смирнов		1973г.		Лист	Листов
					Труба 108×4-10-В ГОСТ 8732-70	Гипроканнунводоканал	

Инв. N подл. | Подп. и дата | Взам. инв. N | Инв. N дубл. | Подп. и дата

Формат	Зона	Поз.	Обозначение	Наименование	Кол.	Примечание
				Детали		
А1		1	ТМ 0.7-10-00.01	Колено	1	
				Стандартные изделия		
		2	ГОСТ 12.55-67	Фланец 100-25	2	4,28

					ТМ 0.7-10-00-00		
Изм.	Лист	N докум.	Подпись	Дата	Трубопровод	Лит.	Лист / Листов
Разраб.		Свет					
Провер.		Смирнов		1973г.		Гипроканнунводоканал.	
Копир.		Копировал					

Инв. N подл. | Подп. и дата | Взам. инв. N | Инв. N дубл. | Подп. и дата

Типовой проект 816-8-43.85 Серия 4

МО 7-11-00-02

▽3 ▽

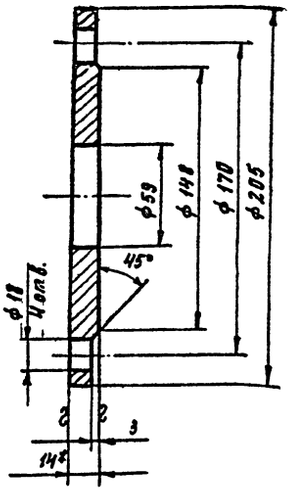

*Размер для справок

Изм.	Лист	№ докум.	Подп.	Дата
Разраб.		Свет		1973
Провер.		Смирнов		
Т. контр.				

МО. 7-11-00-02

Фланец

Литера	Масса	Масштаб
	3,3	1:2
Лист	Листов	

Лист 14 ГОСТ 5681-57* / Ст. 3 ГОСТ 1637-69*

Гипрокоммунводоканал

Инв. № подл. | Подпись и дата | Взам. инв. № | Инв. № дубл. | Подпись и дата

Поз.	Обозначение	Наименование	Кол.	Примечание
		Детали		
1	МО7-11-00-01	Труба	1	
2	МО7-11-00-02	Фланец	1	
		Стандартные изделия		
3	ГОСТ 1255-67	Фланец 50-10	1	2,06

Изм.	Лист	№ докум.	Подп.	Дата
Разраб.		Свет		1973
Провер.		Смирнов		
Н. контр.				

МО. 7-11-00-00

Трубопровод

Лит.	Лист	Листов

Гипрокоммунводоканал

МО7-11-00-01

▽3 ▽

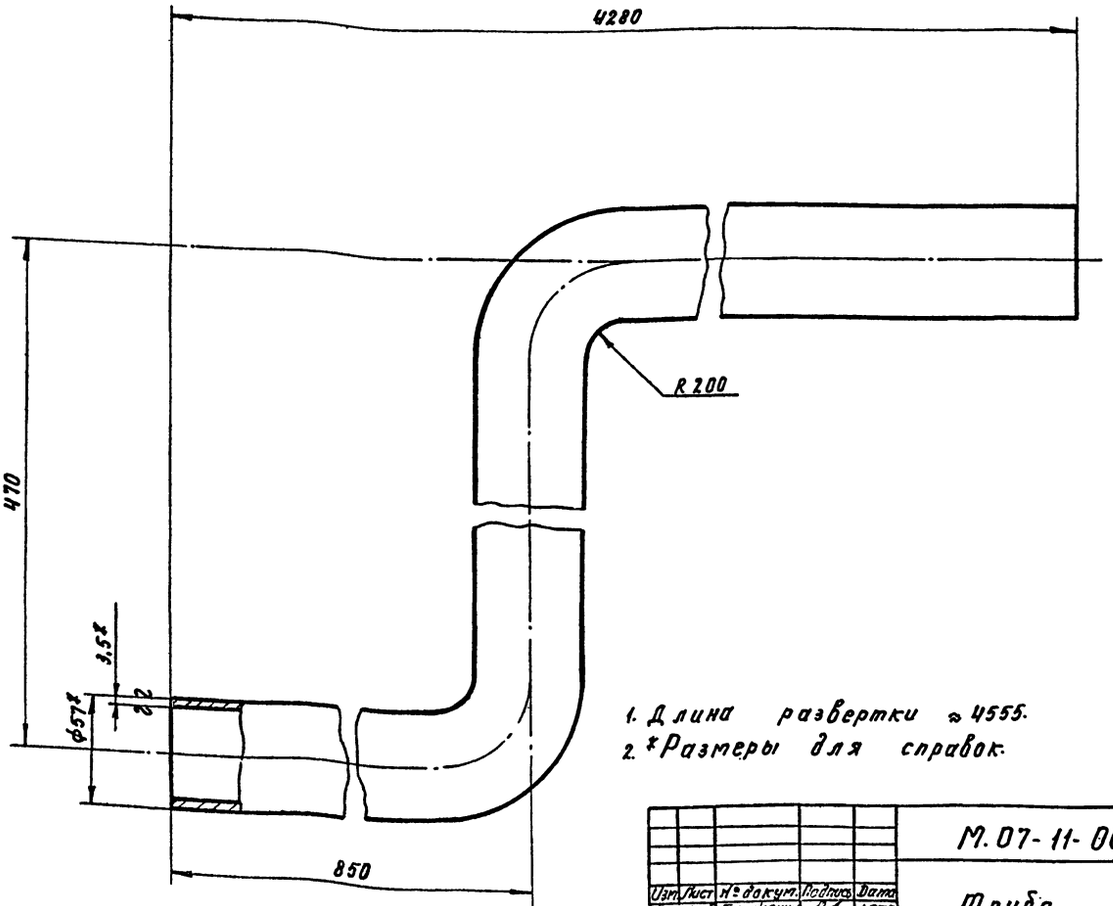

1. Длина развертки ≈ 4555.
2. *Размеры для справок.

Изм.	Лист	№ докум.	Подпись	Дата
Разраб.		Блаженная		1973
Провер.		Смирнов		
Копир.		Минаева		

М. 07-11-00-01

Труба

Литера	Масса	Масштаб
	21	1:2
Лист	Листов	

Труба 57×3,5-10-В ГОСТ 9732-70

Гипрокоммунводоканал

сф 209-03

Типовой проект № Альбом 3
Серия № 9И-3-77

М07-12-00-01

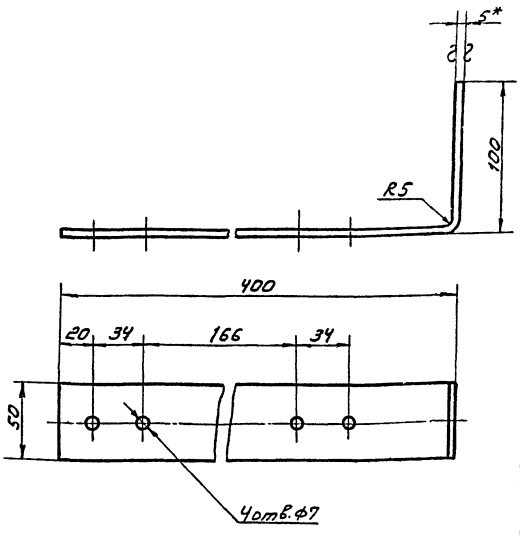

1. Длина заготовки ≈ 510
2* Размеры для справок

Изм.	Лист	№ докум.	Подп.	Дата
Разраб.	Блаженнов			
Провер.	Смирнов			1973г

М07-12-00-01

Полоса

Литера	Масса	Масшт.
	1,0	1:2

Лист | Листов

Лист 5 Гост 5681-57
Ст3 Гост 14637-69

Гипрокоммунводоканал

Инв. № подл. | Подпись и дата | Взам. инв. № | Инв. № дубл. | Подпись и дата

М07-12-00-00

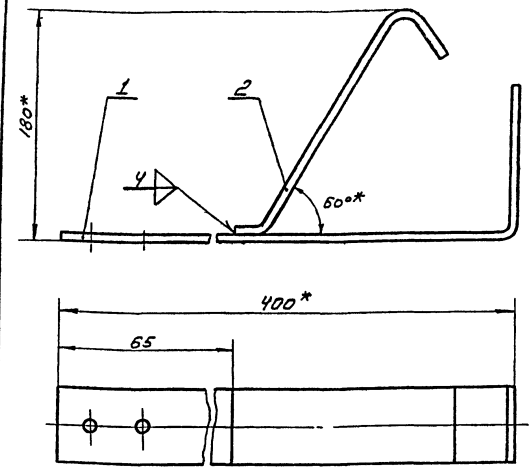

* Размеры для справок

Формат	Зона	Поз.	Обозначение	Наименование	Кол.	Примечание
11		1	М07-12-00-01	Полоса	1	
11		2	М07-12-00-02	Упор	1	

Изм.	Лист	N докум.	Подп.	Дата
Разраб.	Блаженнов			
Провер.	Смирнов			1973г

М07-12-00-00

Кронштейн

Литера	Масса	Масшт.
	1,55	1:2

Лист | Листов

Гипрокоммунводоканал

Инв. № подл. | Подпись и дата | Взам. инв. № | Инв. № дубл. | Подпись и дата

М07-11-00-00

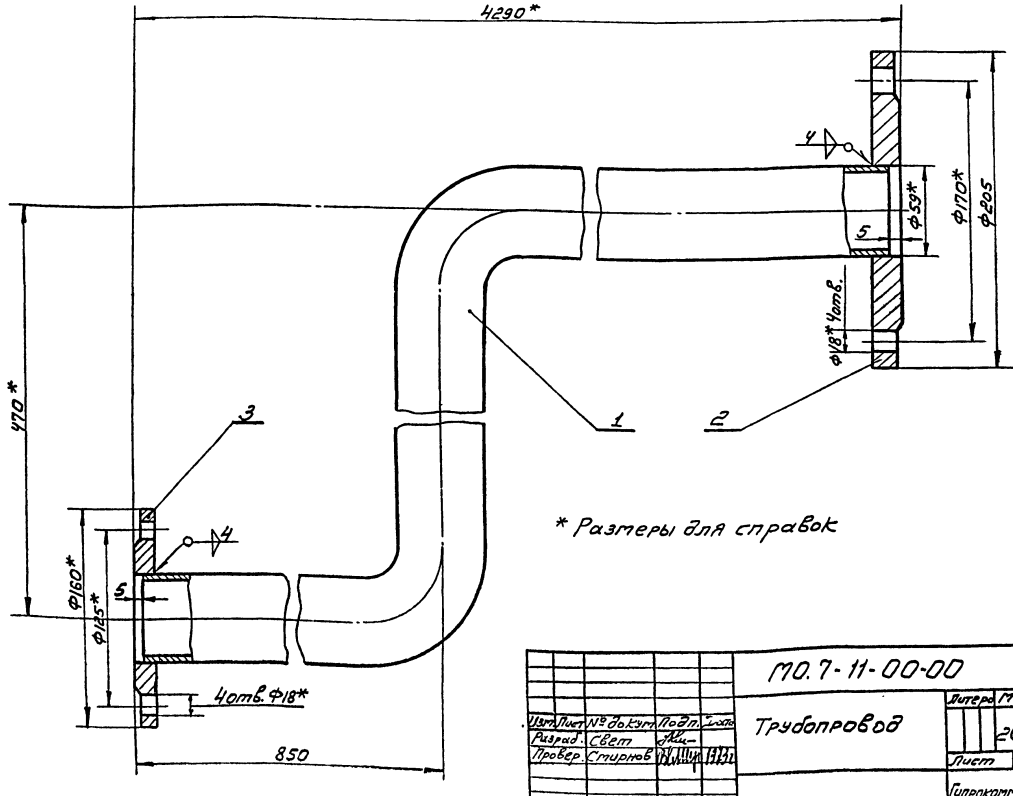

* Размеры для справок

Изм.	Лист	№ докум.	Подп.	Дата
Разраб.	Свет			
Провер.	Смирнов			1973г
Копиров.	Алексеева			

М07-11-00-00

Трубопровод

Литера	Масса	Масшт.
	26,4	1:2

Лист | Листов

Гипрокоммунводоканал

Инв. № подл. | Подпись и дата | Взам. инв. № | Инв. № дубл. | Подпись и дата

Типовой проект № Альбом 3
Серия № 901-3-77

МО.7-13-00-00

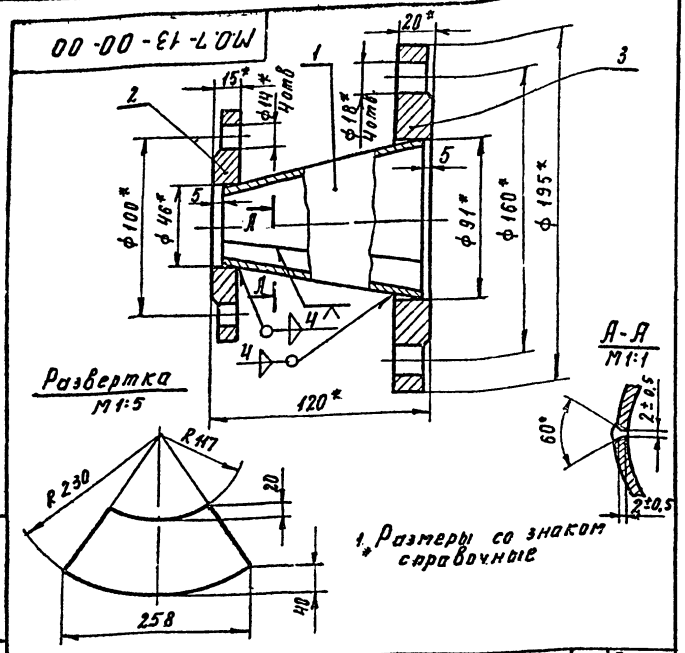

1. * Размеры со знаком справочные

Формат	Зона	Поз.	Обозначение	Наименование	Кол.	Примечание
		1	МО.7-13-00-01	Переход	1	По дан. черт.
				Лист 4 ГОСТ 5681-57* Ст 3 ГОСТ 14637-69*		1,0
		2	ГОСТ 1255-67	Фланец 40-6	1	2,0
		3	ГОСТ 1255-67	Фланец 80-10	1	3,2

МО.7-13-00-00

Изм.	Лист	№ докум.	Подп.	Дата
Разраб.	Свет			1973
Провер.	Смирнов			

Переход

Литера	Масса	Масшт.
	6,2	1:2
Лист	Листов	

Гипрокоммунводоканал

Инв.№ подл. | Подпись и дата | Взам. инв.№ | Инв.№ дубл. | Подпись и дата

МО.7-12-00-02

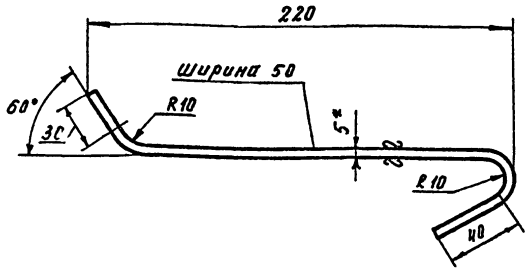

1. * Размер для справок
2. Длина заготовки ≈ 280 мм

Изм.	Лист	№ докум.	Подп.	Дата
Разраб.	Блаженнов			1973
Провер.	Смирнов			

МО.7-12-00-02

Упор

Литера	Масса	Масшт.
	0,55	1:2
Лист	Листов	

5 ГОСТ 5681-57*
Лист Ст 3 ГОСТ 14637-69*

Гипрокоммунводоканал

Инв.№ подл. | Подпись и дата | Взам. инв.№ | Инв.№ дубл. | Подпись и дата

МО.7-14-00-00

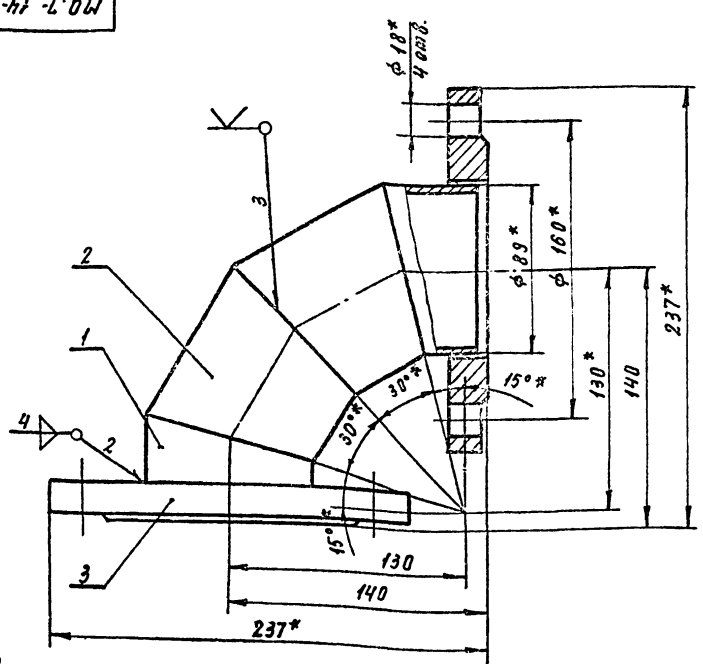

Разметка секций на трубе

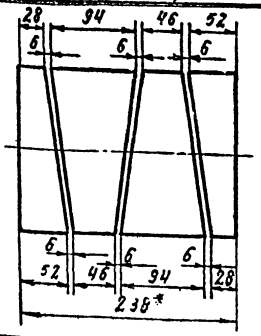

Размеры со знаком * - справочные

Изм.	Лист	№ докум.	Подп.	Дата
Разраб.	Свет			1973
Провер.	Смирнов			
Копир.	Минаева			

МО.7-14-00-00

Колено

Литера	Масса	Масшт.
	8,24	1:2
Лист	Листов	

Гипрокоммунводоканал

Инв.№ подл. | Подпись и дата | Взам. инв.№ | Инв.№ дубл. | Подпись и дата

Типовой проект № ... Альбом ... Серия №

Формат	Зона	Поз.	Обозначение	Наименование	Кол.	Примечание
				Детали		
д/н		1	МО.7-14-00-01	Секция колена	2	0,68
				Труба 89×4-10-В		
				ГОСТ 8732-70		
д/н		2	МО.7-14-00-02	Секция колена	2	1,18
				Труба 89×4-10-В		
				ГОСТ 8732-70		
				Стандартные изделия		
		3	ГОСТ 1255-67	Фланец 80-10	2	6,38

Изм.	Лист	№ докум.	Подпись	Дата
Разраб.		Свет		1973
Провер.		Смирнов		

МО.7-14-00-00

Колено

Лит. | Лист | Листов

Гипрокоммунводоканал

71

МО.7-15-00-02

▽3/▽

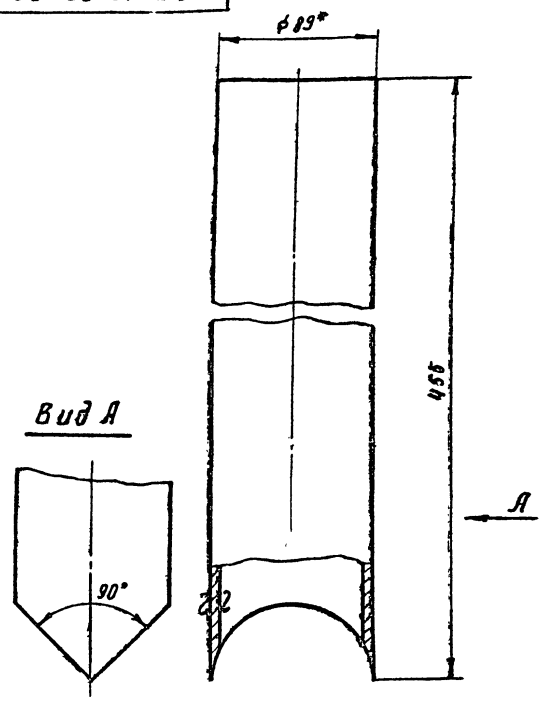

* Размер для справок

Изм.	Лист	№ докум.	Подп.	Дата
Разраб.		Свет		1973
Провер.		Смирнов		

МО.7-15-00-02

Отвод

Литера	Масса	Масшт.
0	3,6	1:2

Лист | Листов

Труба 89×4-10-В ГОСТ 8732-70

Гипрокоммунводоканал

Инв. № подл. | Подпись и дата | Взам. инв. № | Инв. № дубл. | Подп. и дата

МО7-15-00-01

▽3(▽)

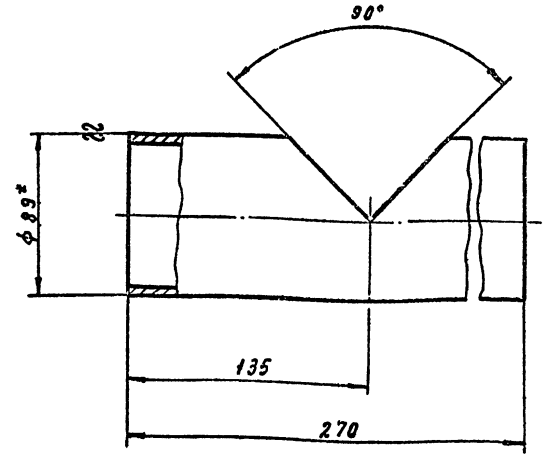

* Размер для справок

Изм.	Лист	№ докум.	Подп.	Дата
Разраб.		Блаженный		1973
Провер.		Смирнов		

МО.7-15-00-01

Патрубок

Литера	Масса	Масшт.
	2,2	1:2

Лист | Листов

Труба 89×4-10-В ГОСТ 8732-70

Гипрокоммунводоканал

Инв. № подл. | Подпись и дата | Взам. инв. № | Инв. № дубл. | Подпись и дата

МО.7-15-00-00

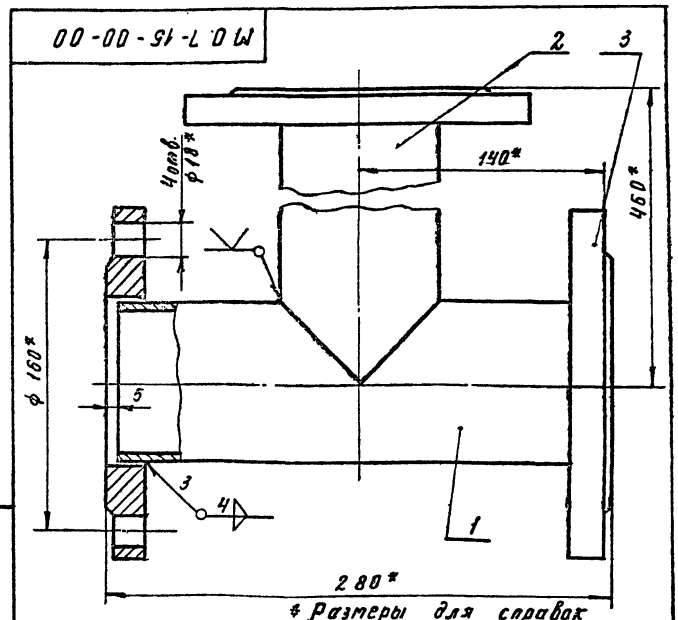

* Размеры для справок

Формат	Зона	Поз.	Обозначение	Наименование	Кол.	Примечание
				Детали		
11		1	МО.7-15-00-01	Патрубок	1	
11		2	МО.7-15-00-02	Отвод	1	
				Стандартные изделия		
		3	ГОСТ 1255-67	Фланец 80-10	3	9,57

Изм.	Лист	№ докум.	Подп.	Дата
Разраб.		Свет		1973
Провер.		Смирнов		
Копир.		Минаева		

МО.7-15-00-00

Тройник

Литера	Масса	Масшт.
	15,4	1:2

Лист | Листов

Гипрокоммунводоканал

Типовой проект № 90-5-77 Альбом 3
Серия №

МО.7-16-00-01

▽3/▽/

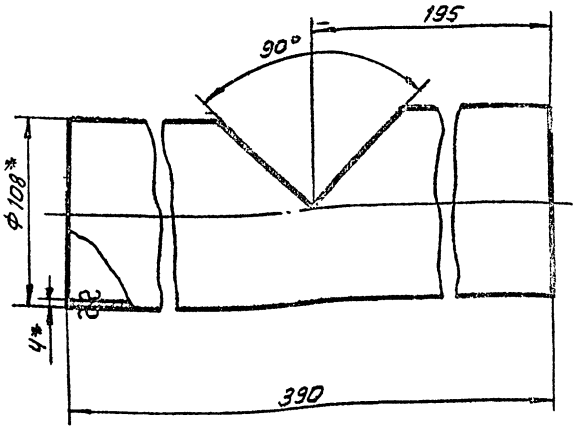

* Размеры для справок

Изм.	Лист	№ докум.	Подп.	Дата	МО.7-16-00-01	Литера	Масса	Масшт.
Разраб.		Свет			Труба		4,0	1:2
Провер.		Смирнов				Лист	Листов	
					Труба 108×4-10-В Гост 8732-70	Гипрокоммунводоканал		

Инв. № подл. | Подпись и дата | Взам. инв. № | Инв. № дубл. | Подпись и дата

МО.7-16-00-02

▽3/▽/

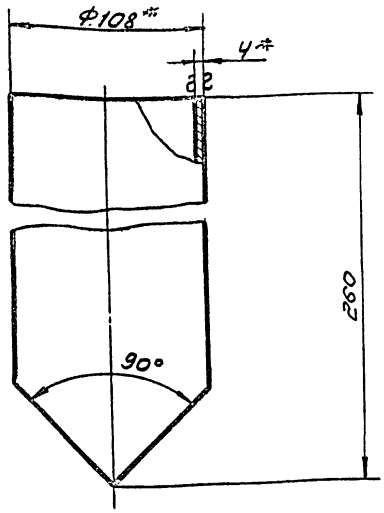

* Размеры для справок

Изм.	Лист	№ докум.	Подп.	Дата	МО.7-16-00-02	Литера	Масса	Масшт.
Разраб.		Свет			Труба		2,6	1:2
Провер.		Смирнов				Лист	Листов	
					Труба 108×4-10-В Гост 8732-70	Гипрокоммунводоканал		

Инв. № подл. | Подпись и дата | Взам. инв. № | Инв. № дубл. | Подпись и дата

МО.7-16-00-00

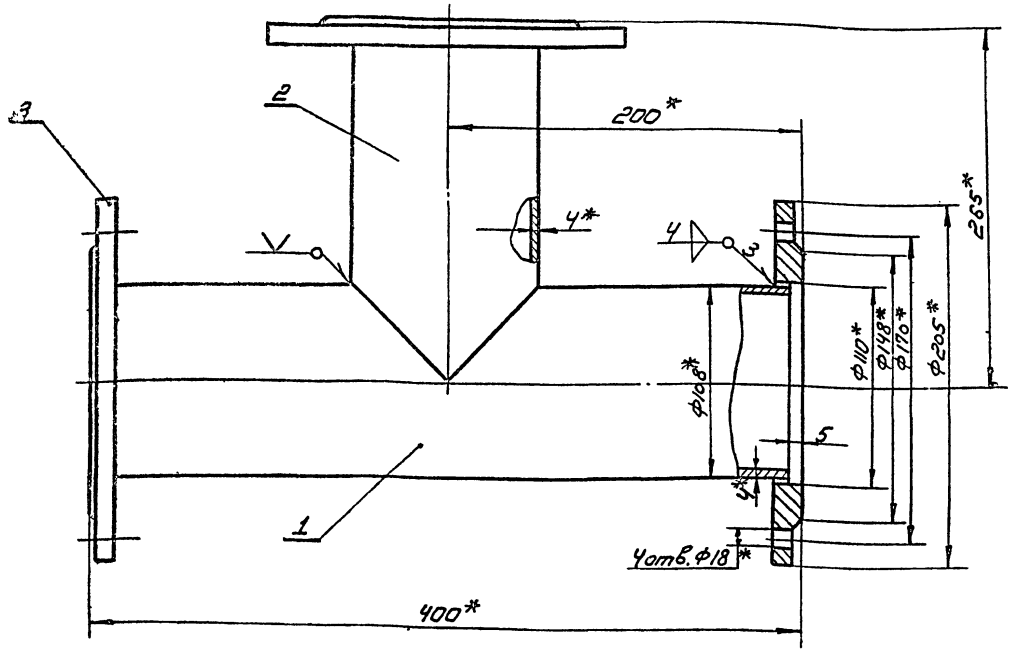

* Размеры для справок

Изм.	Лист	№ докум.	Подп.	Дата	МО.7-16-00-00	Литера	Масса	Масшт.
Разраб.		Свет			Тройник		13,02	1:2
Провер.		Смирнов				Лист	Листов	
						Гипрокоммунводоканал		

Инв. № подл. | Подпись и дата | Взам. инв. № | Инв. № дубл. | Подпись и дата

Копиров. Алексеева

Типовой проект № 901-3-Ф4.93
Альбом №

Формат	Зона	Поз.	Обозначение	Наименование	Кол.	Примечание
				Сборочные единицы		
12		1	МО.7-17-01-00	Корпус	1	
12		2	МО7-17-02-00	Лопатка	1	
11		3	МО7-17-03-00	Хомут	1	
		4				
				Детали		
Бч		5	МО7-17-00-01	Прокладка 223×50×5	1	0.08
				резина кислото-		
				щелочестойкая		
				ГОСТ 7338-65		
		6				
				Стандартные изделия		
		7	ГОСТ 7798-70*	Болт М8×28.46.019	5	
		8	ГОСТ 5915-70*	Гайка М8.5.019	5	
		9	ГОСТ 6402-70*	Шайба 8657.05	5	
		10	ГОСТ 8524-63	Машина свер-	1	
				лильная электри-		
				ческая И3108		
				диаметр сверла 9 мм		

Инв.№ подл. | Подпись и дата | Взам.инв.№ | Инв.№ дубл. | Подпись и дата

Изм.	Лист	№ докум.	Подпись	Дата
1	Разраб.	Сорокина		
	Провер.	Смирнов		
	Рук. гр.	Смирнов		1973
	Н. контр.			
	Утв.			

МО.7-17-00-00

Установка для перемешивания реагентов

Лит.	Лист	Листов

Гипрокоммунводоканал

Формат	Зона	Поз.	Обозначение	Наименование	Кол.	Примечание
				Детали		
Н		1	МО7-17-01-01	Кольцо	1	
Н		2	МО7-17-01-02	Ребро	3	
Н		3	МО7-17-01-03	Кольцо	1	
Н		4	МО7-17-01-04	Ребро	2	
		5				
Бч		6	МО7-17-01-05	Планка 50×145		
				Лист 3 ГОСТ 3680-57* Ст.3 ГОСТ 16523-70	1	0.17

Инв.№ подл. | Подпись и дата | Взам.инв.№ | Инв.№ дубл. | Подпись и дата

Изм.	Лист	№ докум.	Подпись	Дата
	Разраб.	Кагырина		
	Провер.	Смирнов		
	Рук.гр.	Смирнов		1973
	Н. контр.			
	Утв.			

МО.7-17-01-00

Корпус

Лит.	Лист	Листов

Гипрокоммунводоканал

Формат	Зона	Поз.	Обозначение	Наименование	Кол.	Примечание
				Детали		
П		1	МО.7-17-02-01	Лопасть	1	
П		2	МО.7-17-02-02	Лопасть	1	
		3				
Бч		4	МО.7-17-02-03	Обод е=10б	1	0.05
				Круг $\frac{3}{17\times18}$ ГОСТ 2590-71 ГОСТ 5949-61		
		5				
Бч		6	МО.7-17-02-04	Обод е=130	240	0.07-0.14
				Круг $\frac{3}{17\times18}$ ГОСТ 2590-71 ГОСТ 5949-61		

Инв.№ подл. | Подпись и дата | Взам.инв.№ | Инв.№ дубл. | Подпись и дата

Изм.	Лист	№ докум.	Подпись	Дата
	Разраб.	Блохников		
	Провер.	Смирнов		1973

МО.7-17-02-00

Лопатка

Лит.	Лист	Листов

Гипрокоммунводоканал

Формат	Зона	Поз.	Обозначение	Наименование	Кол.	Примечание
				Детали		
Н		1	МО7-17-03-01	Планка	1	
		2	МО7-17-03-02	Хомут 50×255	1	0.31
				Лист 3 ГОСТ 3680-57* Ст.3 ГОСТ 16523-70		по данному черт.

Инв.№ подл. | Подпись и дата | Взам.инв.№ | Инв.№ дубл. | Подпись и дата

Изм.	Лист	№ докум.	Подпись	Дата
	Разраб.	Кагырина		
	Провер.	Смирнов		
	Рук.гр.	Смирнов		1973
	Н. контр.			
	Утв.			

МО7-17-03-00

Хомут

Лит.	Лист	Листов

Гипрокоммунводоканал

М07-17-00-00

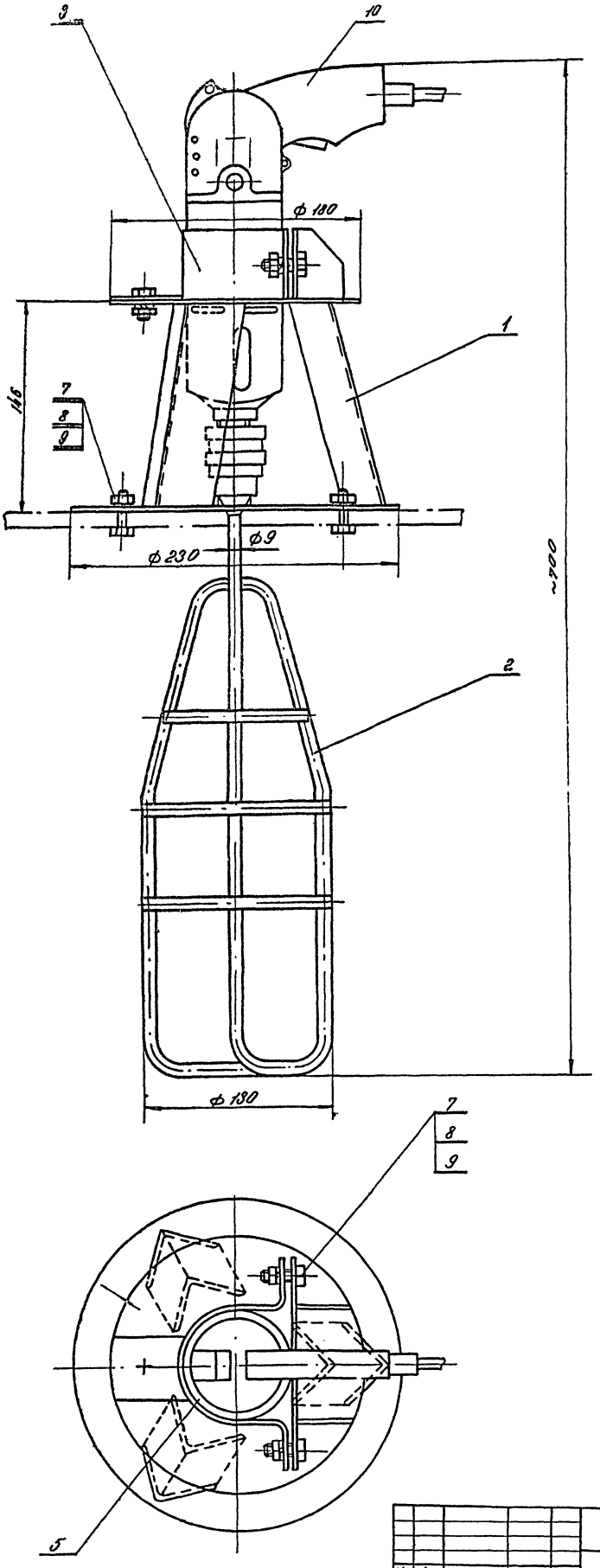

Размеры для справок

					М07-17-00-00			
Изм.	Лист	№ докум.	Подпись	Дата	Установка для перемешивания реагентов	Лит	Масса	Масшт.
Разраб.		Сорокина					5,3	1:2
Пров.		Старнов				Лист	Листов	
Т. контр.								
Рук. гр.		Старнов				Гипрокоммунводоканал		
Н. контр.								
Утв.								

СФ 209-03

Альбом-8

Типовой проект № 901-3-77

Серия №

Инв. № подл. | Подпись и дата | Взам. инв. № | Инв. № дубл. | Подпись и дата

МО7-17-01-00

Типовой проект № 901-3-77 Альбом 3
Серия № 2

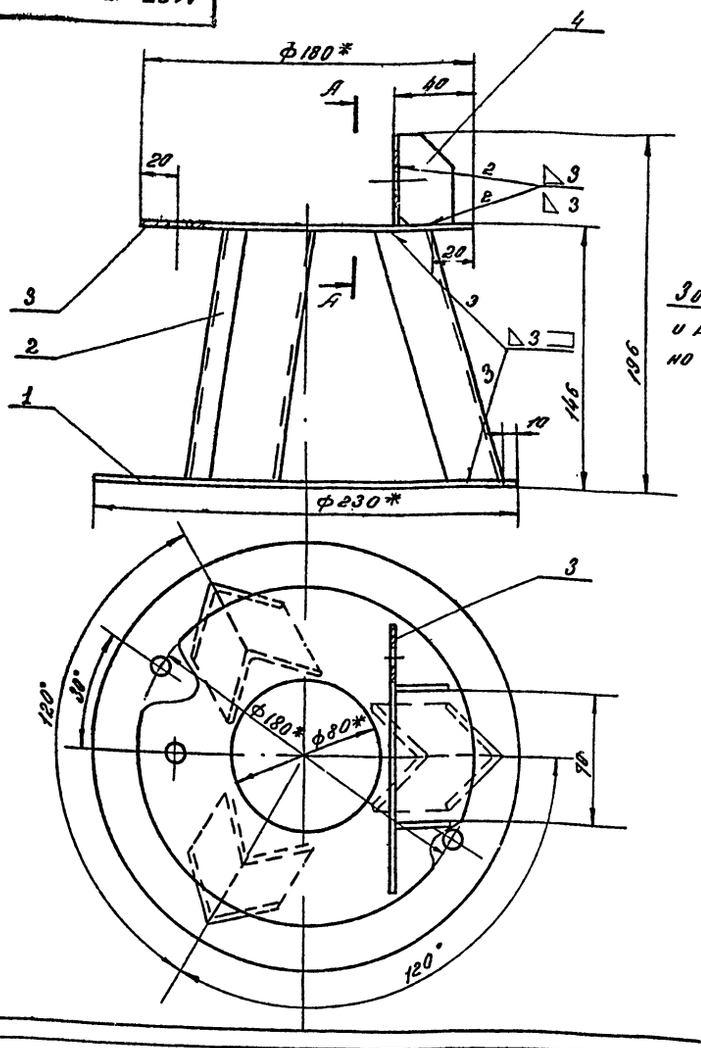

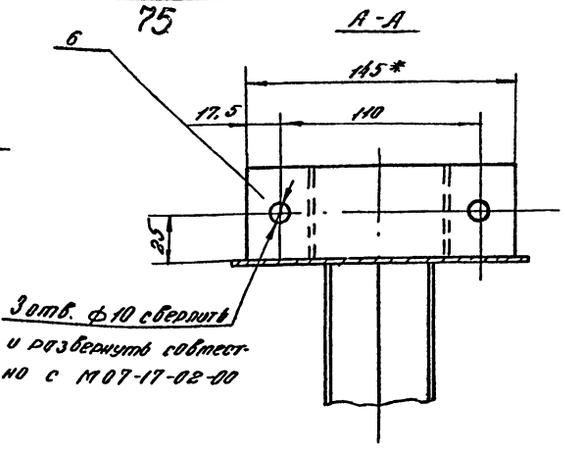

* Размеры для справок

					МО7-17-01-00		
Изм.	Лист	№ докум.	Подпись	Дата	Корпус	Лит.	Масса	Масшт.
Разраб.		Сорокино					2,35	1:2
Пров.		Стирнов		1979		Лист	Листов
Т.контр.							
Рук. гр.		Стирнов				Гипрокоммунводоканал	
Н.контр.							
Утв.							

Инв.№ подл. | Подпись и дата | Взам.инв.№ | Инв.№ дубл. | Подпись и дата

МО7-17-01-01

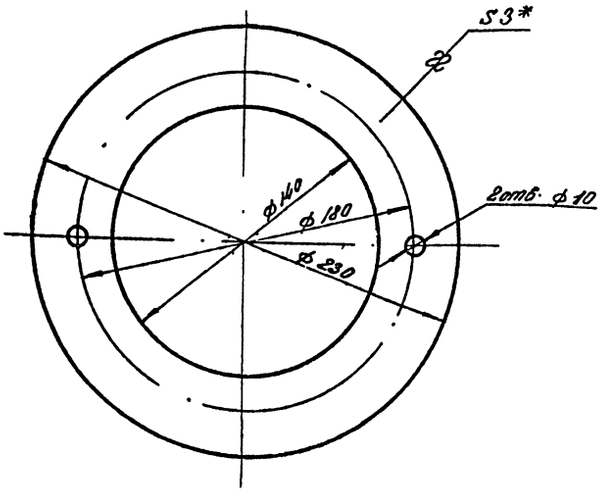

* размер для справок

					МО7-17-01-01		
Изм.	Лист	№ докум.	Подпись	Дата	Кольцо	Лит.	Масса	Масшт.
Разраб.		Сорокино					0,6	1:2
Пров.		Стирнов				Лист	Листов
Т.контр.					Лист 3 ГОСТ 3630-57* Ст 3 ГОСТ 16523-70		
Рук. гр.		Стирнов		1979		Гипрокоммунводоканал	
Н.контр.							
Утв.							

Инв.№ подл. | Подпись и дата | Взам.инв.№ | Инв.№ дубл. | Подпись и дата

МО7-17-01-02

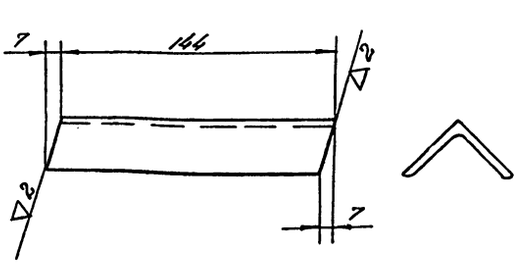

					МО7-17-01-02		
Изм.	Лист	№ докум.	Подпись	Дата	Ребро	Лит.	Масса	Масшт.
Разраб.		Сорокино					0,35	1:2
Пров.		Стирнов				Лист	Листов
Т.контр.					Угол. 40х40х4 ГОСТ 8509-72 равнобок Ст.3 ГОСТ 535-58		
Рук. гр.		Стирнов		1979		Гипрокоммунводоканал	
Н.контр.							
Утв.							

Инв.№ подл. | Подпись и дата | Взам.инв.№ | Инв.№ дубл. | Подпись и дата

Типовой проект № 901-3-77 Альбом 3
Серия №

М07-17-01-03

▽3 (▽)

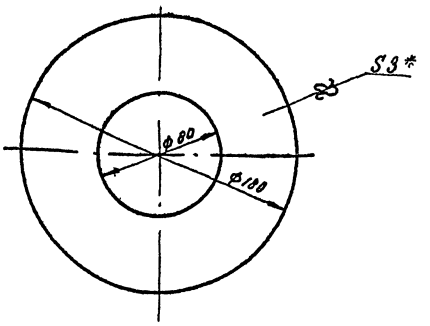

*Размер для справок

Изм.	Лист	N докум.	Подп.	Дата
Разраб.		Кагырина		
Провер.		Смирнов		
Руков. гр.		Смирнов		1973г

М07-17-01-03

Кольцо

Литер	Масса	М-б
	0.48	1:2

Лист | Листов

Лист 3 ГОСТ 3680-57* / Ст. 3 ГОСТ 16523-70

Гипрокоммунводоканал

М07-17-01-04

▽3 (▽)

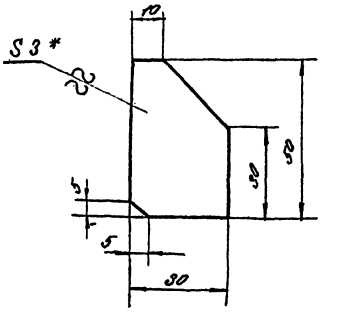

* Размер для справок

Изм.	Лист	N докумен.	Подп.	Дата
Разраб.		Кагырина		
Провер.		Смирнов		
Руков. гр.		Смирнов		1973г

М07-17-01-04

Ребро

Литера	Масса	Масшт.
	0.027	1:1

Лист | Листов

Лист 3 ГОСТ 3680-57* / Ст. 3 ГОСТ 16523-70

Гипрокоммунводоканал

М07-17-03-00

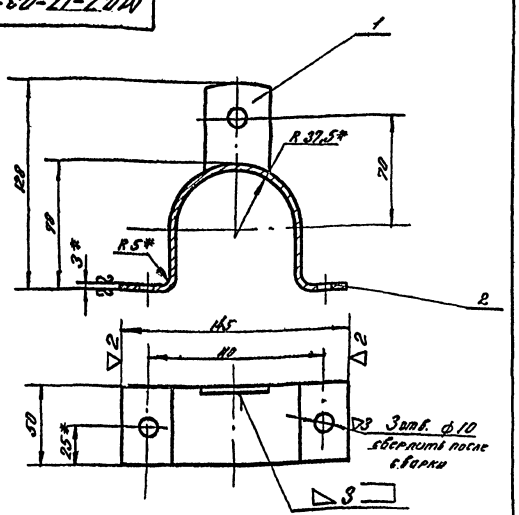

* Размеры для справок

Изм.	Лист	N докум.	Подп.	Дата
Разраб.		Кагырина		
Провер.		Смирнов		
Руков. гр.		Смирнов		1973г

М07-17-03-00

Хомут сборочный чертеж

Литера	Масса	М-б
	0.357	1:2

Лист | Листов

Гипрокоммунводоканал

М07-17-03-01

▽3 (▽)

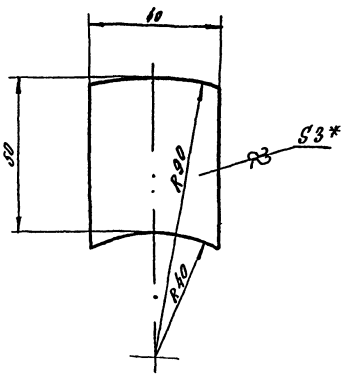

* Размер для справок

Изм.	Лист	N докум.	Подп.	Дата
Разраб.		Кагырина		
Провер.		Смирнов		
Руков. гр.		Смирнов		1973г

М07-19-03-01

Планка

Литера	Масса	Масшт.
	0.047	1:1

Лист | Листов

Лист 3 ГОСТ 3680-57* / Ст. 3 ГОСТ 16523-70

Гипрокоммунводоканал

Типовой проект № 901-3-77 Серия № Альбом 3

МОТ-17-02-01

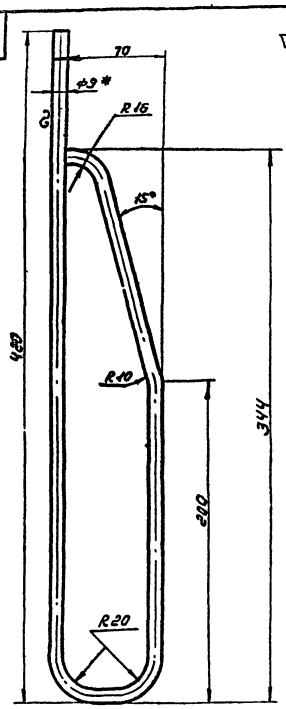

1. * Размер для справок
2. Длина развертки $e_p \approx 834$.

Изм.	Лист	№ докум.	Подпись	Дата	МОТ-17-02-01	Литера	Масса	Масшт.
Разраб.		Блаженнов			Лопасть		0.4	1:2
Провер.		Смирнов				Лист	Листов	
					Круг 9 ГОСТ 2590-71 / Ix18Н9Т ГОСТ 5949-61	Гипрокоммунводоканал		

Инв. № подл. | Подпись и дата | Взам. инв. № | Инв. № дубл. | Подпись и дата

77

МОТ-17-02-02

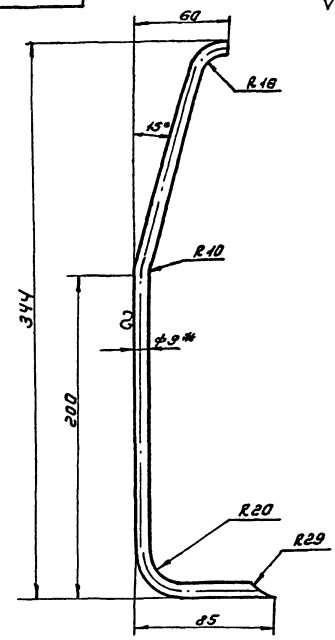

1. * Размер для справок
2. Длина развертки $e_p \approx 435$.

Изм.	Лист	№ докум.	Подпись	Дата	МОТ-17-02-02	Литера	Масса	Масшт.
Разраб.		Блаженнов			Лопасть		0.22	1:2
Провер.		Смирнов				Лист	Листов	
					Круг 9 ГОСТ 2590-71 / Ix18Н9Т ГОСТ 5949-61	Гипрокоммунводоканал		

Инв. № подл. | Подпись и дата | Взам. инв. № | Инв. № дубл. | Подпись и дата

МОТ-17-02-00

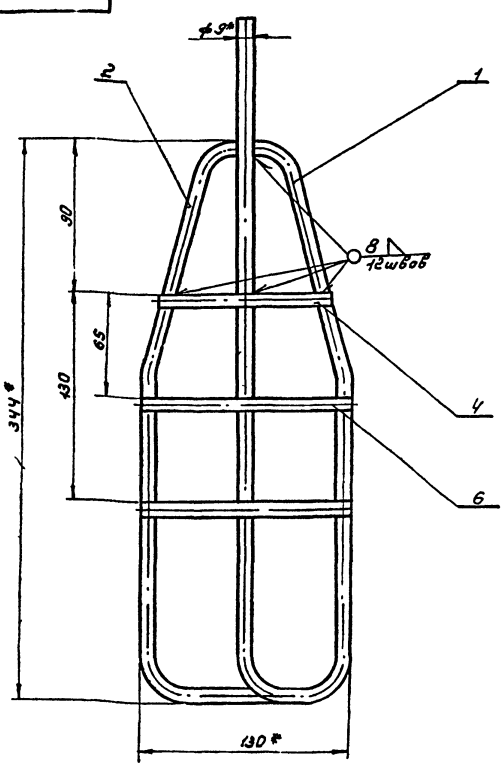

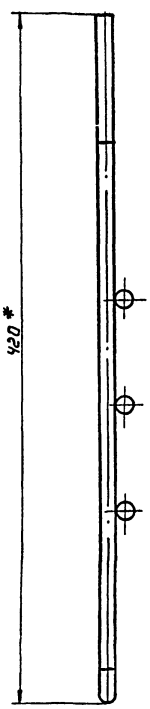

Сварку производить электродом. ЭА400/10 ГОСТ 2246-70

* Размеры для справок.

Изм.	Лист	№ докум.	Подпись	Дата	МОТ-17-02-00	Литера	Масса	Масшт.
Разраб.		Блаженнов			Лопатка:		0.81	1:2
Провер.		Смирнов				Лист	Листов	
Контроль		Королева				Гипрокоммунводоканал		

Инв. № подл. | Подпись и дата | Взам. инв. № | Инв. № дубл. | Подпись и дата

Типовой проект № Альбом 3
Серия №
901-3-77

Формат	Зона	Поз.	Обозначение	Наименование	Кол.	Примечание
				Детали		
11		1	МО.7-16-00-01	труба	1	
11		2	МО.7-16-00-02	Труба	1	
				Стандартные изделия		
		3	ГОСТ 1255-67*	Фланец 100-2,5	3×2,14=6.42	

Изм.	Лист	№ докум.	Подп.	Дата	МО.7-16-00-00			
Разраб.		свет			Тройник	Лит.	Лист	Листов
Провер.		смирнов		1973г				
Н. контр.						Гипрокоммунводоканал		
Утв.								

Подпись и дата | Инв. № подл. | Взам. инв. № | Инв. № дубл. | Подпись и дата

78

Формат	Зона	Поз.	Обозначение	Наименование	Кол.	Примечание
				Детали		
		1	МО7-19-00-01	труба	1	
		2	МО7-19-00-02	Отвод	1	
		3	МО.7-07-00-03	Штуцер	1	Заимст.
				Стандартные изделия		
		4	ГОСТ 1255-67*	Фланец 50-10	3	6.18

Изм.	Лист	№ докум.	Подп.	Дата	МО7-19-00-00			
Разраб.		свет			Коллектор	Лит.	Лист	Листов
Провер.		смирнов		1973г				
Н. контр.						Гипрокоммунводоканал		
Утв.								

Подпись и дата | Инв. № подл. | Взам. инв. № | Инв. № дубл. | Подпись и дата

МО7-18-00-01

~(▽)

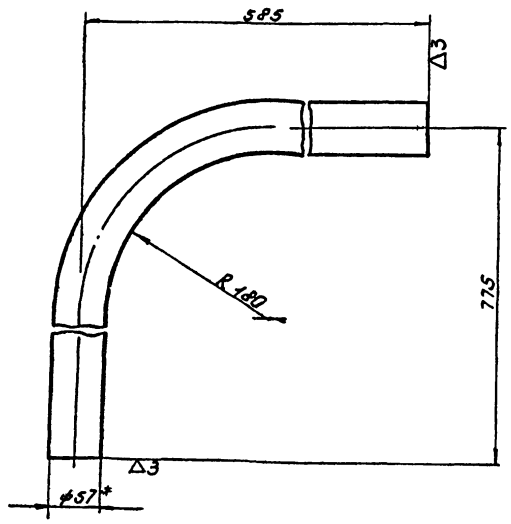

1. *Размер для справок
2. Длина заготовки ≈ 1271 мм.

Изм.	Лист	№ докум.	Подпись	Дата	МО.7-18-00-01			
Разраб.		Блаженнов			Труба	Литера	Масса	Масшт.
Проверил		смирнов		1973г			5.9	1:5
Т. контр.						Лист	Листов	
Нач. отд.					Труба 57×3,5 10-В ГОСТ 8732-70	Гипрокоммунводоканал		
Н. контр.								
Утв.								

Подпись и дата | Инв. № подл. | Взам. инв. № | Инв. № дубл. | Подпись и дата

МО.7-18-00-00

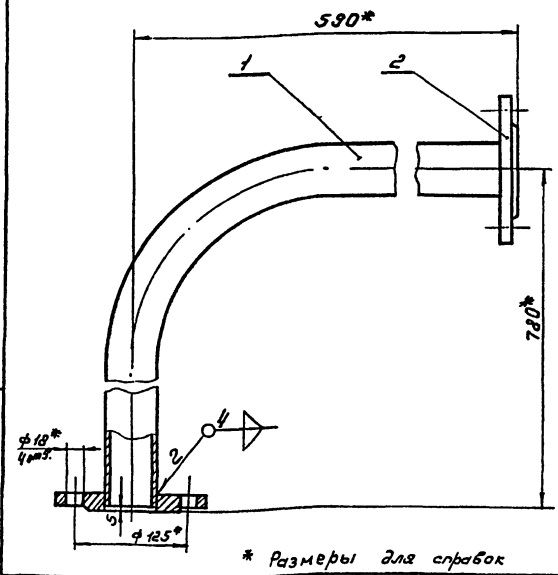

* Размеры для справок

Формат	Зона	Поз.	Обозначение	Наименование	Кол.	Примечан
11		1	МО.7-18-00-01	Труба	1	
		2	ГОСТ 1255-67	Фланец 50-10	2	4.12

Изм.	Лист	№ докум.	Подп.	Дата	МО.7-18-00-00			
Разраб.		Свет			Колено	Литера	Масса	Масшт.
Провер.		смирнов		1973г			10	1:5
						Лист	Листов	
						Гипрокоммунводоканал		

Подпись и дата | Инв. № подл. | Взам. инв. № | Инв. № дубл. | Подпись и дата

Типовой проект № Альбом 3
901-3-77 Серия №

ТМ07-19-00-00

79

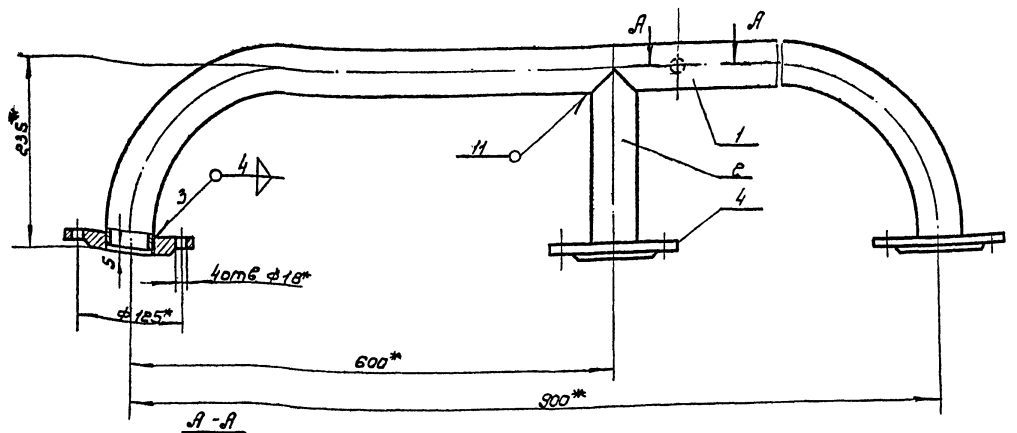

А-А
М1:2

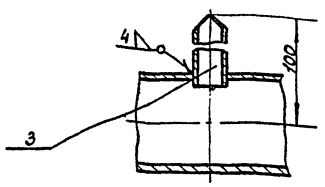

* Размеры для справок

				ТМ07-19-00-00	
Изм.	Лист	N докум.	Подп.	Дата	Коллектор
Разраб.		Свет			Литер: — Масса: 12,2 Масшт.: 1:4
Провер.		Смирнов		11.81	Лист — Листов —
					Гипрокоммунводоканал

Инв. № подл. | Подпись и дата | Взам. инв. № | Инв. № дубл. | Подпись и дата

ТМ07-19-00-01

▽3 (▽)

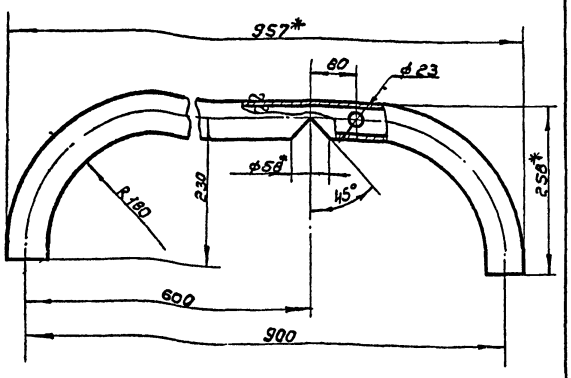

* Размеры для справок

Развёрнутая длина ℓ = 1300 мм

				ТМ07-19-00-01	
Изм.	Лист	N докум.	Подп.	Дата	Труба
Разраб.		Свет			Литер: — Масса: 6,0 Масшт.: 1:5
Провер.		Смирнов		11.81	Лист 1 Листов 1
					Труба 57×3,5-10-В ГОСТ 8732-70 — Гипрокоммунводоканал

Инв. № подл. | Подпись и дата | Взам. инв. № | Инв. № дубл. | Подпись и дата

ТМ07-19-00-02

▽3/▽/

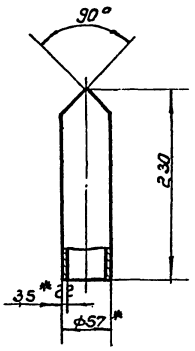

* Размеры для справок

				ТМ07-19-00-02	
Изм.	Лист	N докум.	Подп.	Дата	Отвод
Разраб.		Свет			Литер: — Масса: 0,92 Масшт.: 1:4
Провер.		Смирнов		11.81	Лист — Листов —
					Труба 57×3,5-10-В ГОСТ 8732-70 — Гипрокоммунводоканал

Инв. № подл. | Подпись и дата | Взам. инв. № | Инв. № дубл. | Подпись и дата

Копир Вел

Типовой проект № 4-7-75/85 Том 3
Серия №

МО 7-20-00-05

2 (▽)

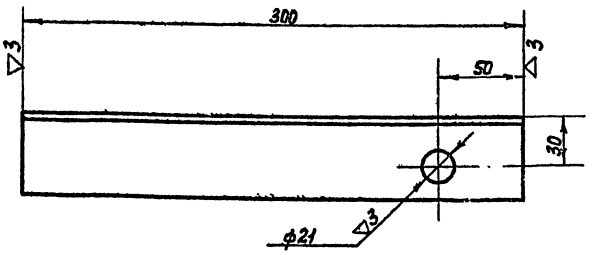

Изм.	Лист	N докум.	Подп.	Дата
Разраб.		Кагырина		
Провер.		Смирнов		1973г

МО7-20-00-05

Планка левая

Литер.	Масса	Масшт.
	1.13	1:2
Лист	Листов	

Угол равн. 50×50×5 Гост 8509-72 / Ст.3 Гост 535-58

2 ипрокоммунводоканал

Инв. № подл. | Подпись и дата | Взам. инв. № | Инв. № дубл. | Подпись и дата

80

МО 7-20-00-04

2 (▽)

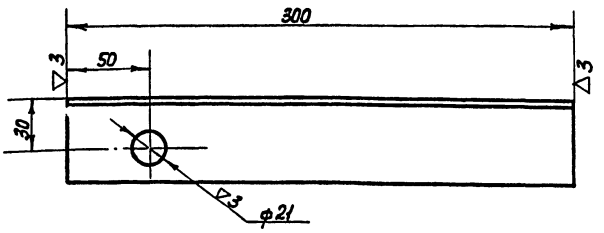

Изм.	Лист	N докум.	Подп.	Дата
Разраб.		Кагырина		
Провер.		Смирнов		1973г

МО7-20-00-04.

Планка правая

Литер.	Масса	Масшт.
	1,13	1:2
Лист	Листов	

Угол равн. 50×50×5 Гост 8509-72 / Ст.3 Гост 535-58

2 ипрокоммунводоканал

Инв. № подл. | Подпись и дата | Взам. инв. № | Инв. № дубл. | Подпись и дата

МО 7-20-00-01

2 (▽)

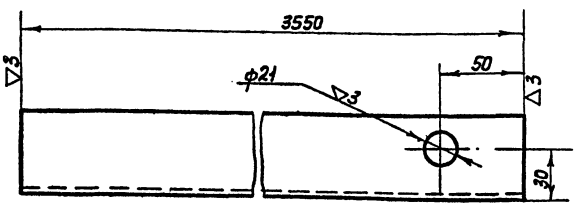

Изм.	Лист	N докум.	Подпись	Дата
Разраб.		Свет		
Провер.		Смирнов		1973

МО.7-20-00-01

Уголок правый.

Литер.	Масса	Масшт.
	13,3	1:2
Лист	Листов.	

Угол. равн. 50×50×5 Гост 8509-72 / Ст.3 Гост 535-58

2 ипрокоммунводоканал.

Инв. № подл. | Подпись и дата | Взам. инв. № | Инв. № дубл. | Подпись и дата

Формат	Зона	Поз.	Обозначение	Наименование	Кол.	Примечание
				Детали.		
11		1	МО.7-20-00-01	Уголок правый.	1	
11		2	МО.7-20-00-02	Уголок левый	1	
11		3	МО.7-20-00-03	Поручень	2	
11		4	МО.7-20-00-04	Планка правая	1	
11		5	МО.7-20-00-05	Планка левая	1	
Б1/4		6	МО.7-20-00-06	Связь ℓ=580		
				Труба 15 Гост 3262-62	15	14,4
				Стандартные изделия		
		7	Гост 7798-70	Болт М20×35-011	2	0,03
		8	Гост 5915-70	Гайка М20-011	2	0,012
		9	Гост 11371-68	Шайба 20-011	2	0,004

Изм.	Лист	N докум.	Подпись	Дата
Разраб.		Свет		
Провер.		Смирнов		1973г

МО.7-20-00-00

Лестница

Лит.	Лист	Листов

2 ипрокоммунводоканал

Копир. Ефременова

МО.7-20-00-00

81

Типовой проект № Альбом 3
Серия № 901-3-77

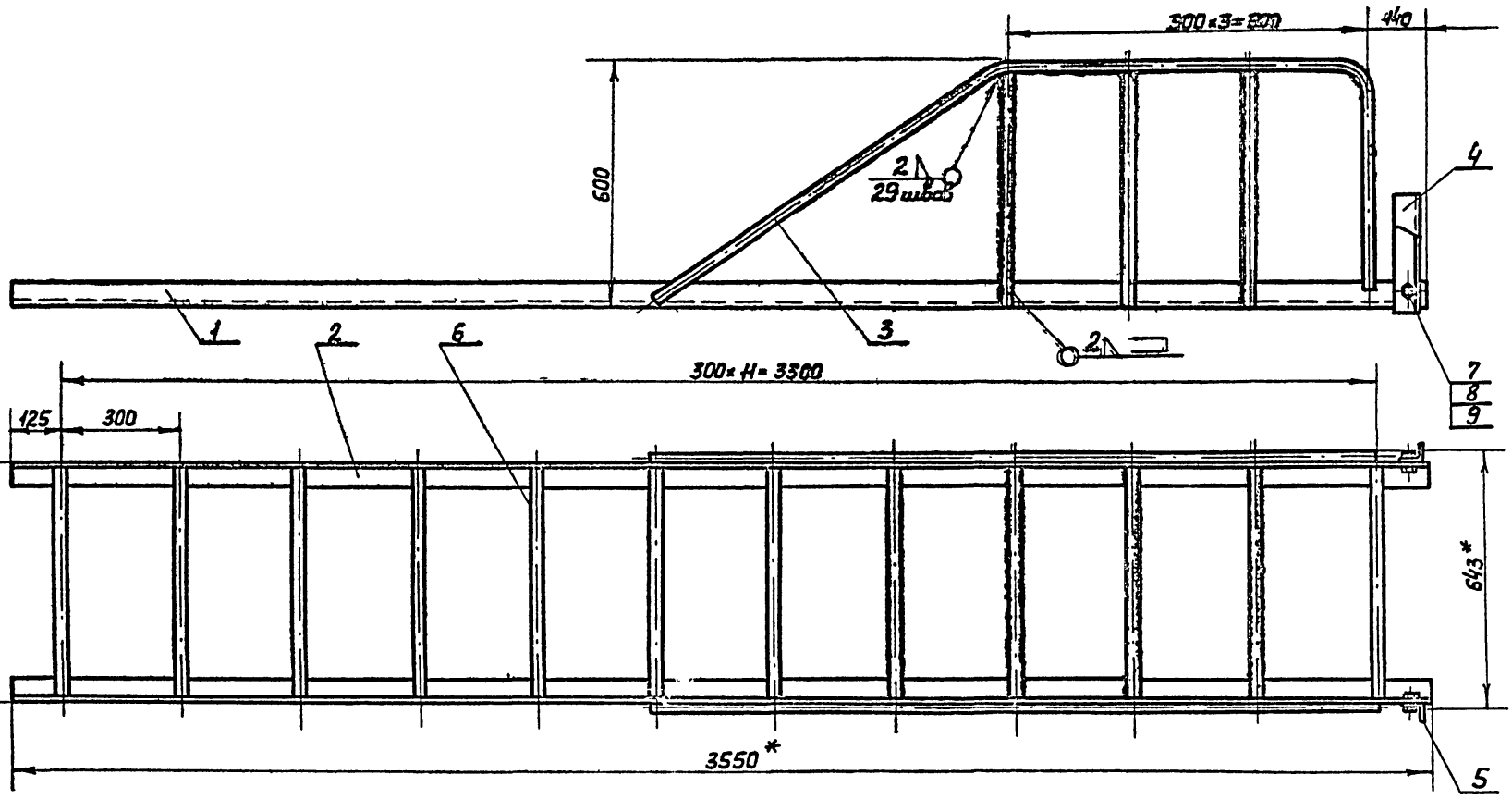

* Размеры для справок.

Изм.	Лист	N докум.	Подпись	Дата	МО.7-20-00-00			
Разраб.		Свет			Лестница	Литер.	Масса	Масшт.
Провер.		Смирнов		1973г			69,2	1:10
						Лист	Листов	
						Гипрокоммунводоканал		

Инв. N подл. | Подпись и дата | Взам. инв. N | Инв. N дубл. | Подпись и дата

МО.7-20-00-02

∼(▽)

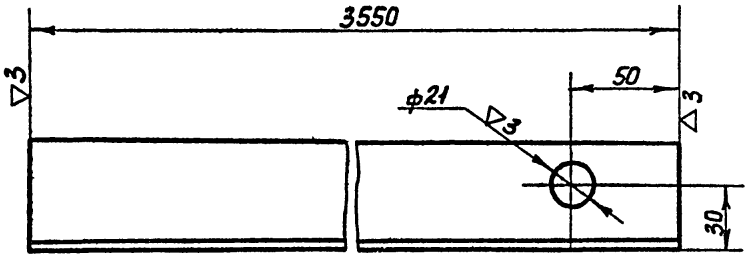

Изм.	Лист	N докум.	Подпись	Дата	МО.7-20-00-02			
Разраб.		Свет			Уголок левый	Литер.	Масса	Масшт.
Провер.		Смирнов		1973г			13,3	1:2
						Лист	Листов	
					Уголок равнобокий 50×50×5 Гост 8509-57	Гипрокоммунводоканал		
					Ст. 3 Гост 535-58			

Инв. N подл. | Подпись и дата | Взам. инв. N | Инв. N дубл. | Подпись и дата

МО.7-20-00-03

▽3(▽)

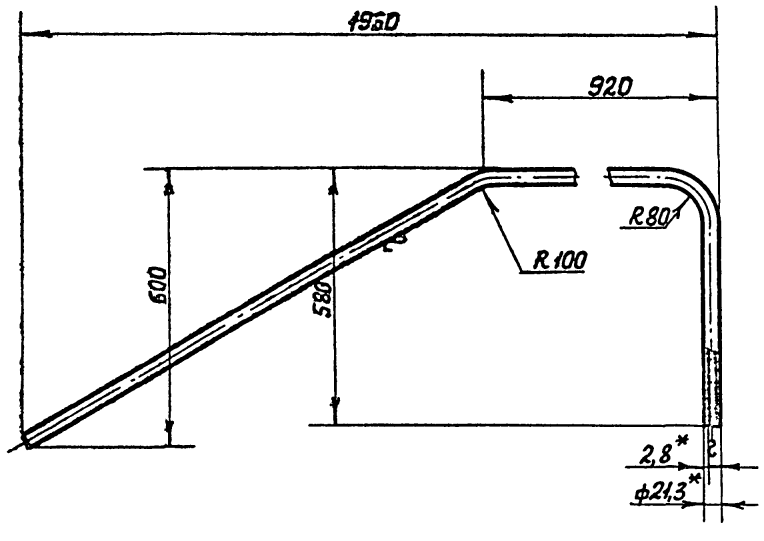

1. Длина развертки l=2535
2. * Размеры для справок

Изм.	Лист	N докум.	Подп.	Дата	МО.7-20-00-03			
Разраб.		Свет			Поручень	Литер.	Масса	Масшт.
Провер.		Смирнов		1973г			4,2	1:10
						Лист	Листов	
					Труба 15 Гост 3262-62	Гипрокоммунводоканал		

Инв. N подл. | Подпись и дата | Взам. инв. N | Инв. N дубл. | Подпись и дата

Формат	Зона	Поз.	Обозначение	Наименование	Кол.	Примечание
				Детали		
А11		1	М07-21-00-01	Раскос	1	
А11		2	М07-21-00-02	Раскос	1	
		3				
		4				
А11		5	М07-21-00-05	Упор	1	
А11		6	М07-21-00-06	Упор	1	
А11		7	М07-21-00-07	Поперечина	8	
А11		8	М07-21-00-08	Стойка	1	
А11		9	М07-21-00-09	Стойка	1	
А11		10	М07-21-00-10	Распорка	1	
А11		11	М07-21-00-11	Распорка	1	
А1/4		12	М07-21-00-12	Балка опорная ℓ=2650	2	2×27,5=55
				Швеллер 12 ГОСТ 8240-72 Ст3 ГОСТ 535-58		
А1/4		13	М07-21-00-13	Упор ℓ=270	2	56
				Швеллер 12 ГОСТ 8240-72 Ст3 ГОСТ 535-58		

М07-21-00-00

Рама

Разраб. СВетт — 1973
Пров. Стирнов

Литера | Лист | Листов

Гипрокоммунводоканал

Инв. № подл. | Подп. и дата | Взам. инв. № | Инв. № дубл. | Подп. и дата

М07-22-00-00 ~2 (▽)

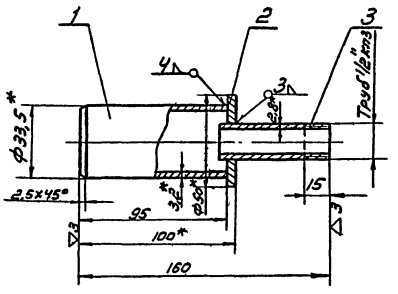

* Размеры для справок

Формат	Зона	Поз.	Обозначение	Наименование	Кол.	Примечание
				Детали		
А1/4		1	М07-22-00-01	Труба ℓ=95	1	0,35
				Труба 25 ГОСТ 3262-62		
А1/4		2	М07-22-00-02	Кольцо Ф50×Ф22	1	0,096
				Лист 3 ГОСТ 5681-57* Ст3 ГОСТ 14637-69*		
А1/4		3	М07-22-00-03	Штуцер ℓ=70	1	0,09
				Труба 15 ГОСТ 3262-62		

М07-22-00-00

Переходник

Разраб. Бриженков — 1973
Пров. Стирнов

Литера | Масса: 0,55 | Масш. 1:2

Лист | Листов

Гипрокоммунводоканал

Инв. № подл. | Подп. и дата | Взам. инв. № | Инв. № дубл. | Подп. и дата

М07-21-00-11 ~1 (▽)

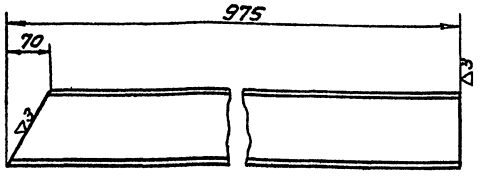

М07-21-00-11

Распорка

Швеллер 12 ГОСТ 8240-72 Ст 3 2ост 535-58

Разраб. СВетт — 1973
Пров. Стирнов

Литера | Масса: 9,8 | Масш. 1:5

Лист | Листов

Гипрокоммунводоканал

Инв. № подл. | Подп. и дата | Взам. инв. № | Инв. № дубл. | Подп. и дата

М07-00-00-26

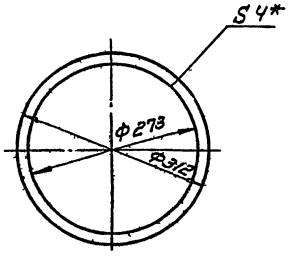

* Размер для справок

М07-00-00-26

Прокладка

Резина „пищевая" ГОСТ 7338-65* d=4

Разраб. Кадырин — 1973
Пров. Стирнов

Литера | Масса: 0,115 | Масш. 1:5

Лист | Листов

Гипрокоммунводоканал

Инв. № подл. | Подп. и дата | Взам. инв. № | Инв. № дубл. | Подп. и дата

Инв.№ подл.	Подпись и дата	Взам.инв.№	Инв.№ дубл.	Подпись и дата

Типовой проект № 901-3-11 Альбом 3
Серия №

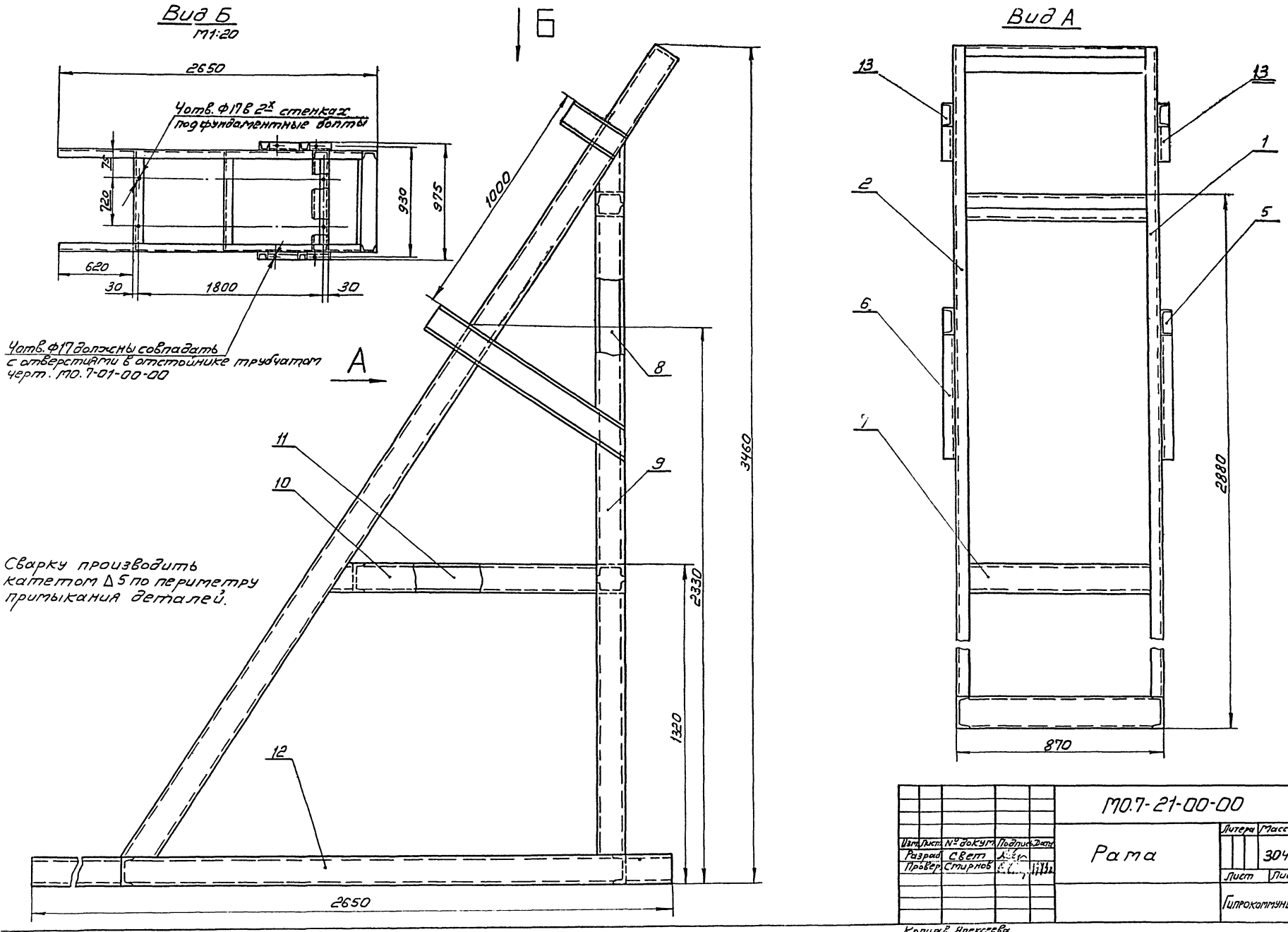

МО.7-21-00-00

83

Изм.	Лист	№ докум.	Подпись	Дата	МО.7-21-00-00			
Разраб.		Свет			Рама	Литера	Масса	Масшт.
Провер.		Смирнов					304	1:10
						Лист	Листов	
						Гипрокоммунводоканал		

Копирав Алексеева

84

1М07-21-00-01

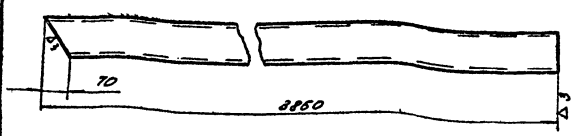

Изм.	Лист	№ докум.	Подп.	Дата
Разраб.		Свет		
Провер.		Смирнов		

1М07-21-00-01

Раскос

Литера	Масса	Масштаб
	38,8	1:10

Лист | Листов

Швел. 12 20СТ ВЗ40-72 / ст.3 20СТ 535-58

Гипрокоммунводоканал

1М07-21-00-02

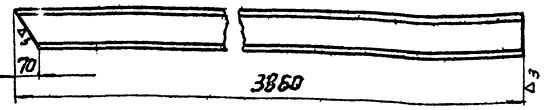

Изм.	Лист	№ докум.	Подп.	Дата
Разраб.		Свет		
Провер.		Смирнов		

1М07-21-00-02

Раскос

Литера	Масса	Масштаб
	39,6	1:10

Лист | Листов

Швел. 12 20СТ ВЗ40-72 / ст.3 20СТ 535-58

Гипрокоммунводоканал

1М07-21-00-05

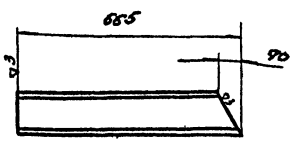

Изм.	Лист	№ докум.	Подп.	Дата
Разраб.		Свет		
Провер.		Смирнов		

1М07-21-00-05

Упор

Литера	Масса	Масштаб
	6,9	1:10

Лист | Листов

Швел. 12 20СТ ВЗ40-72 / ст.3 20СТ 535-58

Гипрокоммунводоканал

1М07-21-00-06

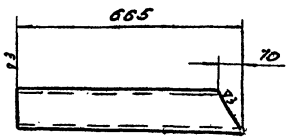

Изм.	Лист	№ докум.	Подп.	Дата
Разраб.		Свет		
Провер.		Смирнов		

1М07-21-00-06

Упор

Литера	Масса	Масштаб
	6,9	1:10

Лист | Листов

Швел. 12 20СТ ВЗ40-72 / ст.3 20СТ 535-58

Гипрокоммунводоканал

Копир. Малая Литер

Типовой проект № Альбом 3
Серия №
901-3-77

85

М07-21-00-07

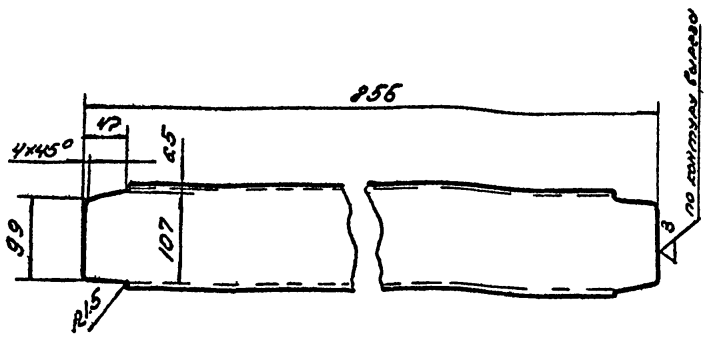

Изм.	Лист	№ докум.	Подп.	Дата
Разраб.	Свет			
Провер.	Смирнов			1973 г.

М07-21-00-07

Поперечина

Литера	Масса	Масшт.
	8,8	1:5

Лист | Листов

Швел. 12 ОСТ 8240-72. ст.3 ОСТ 535-58

Гипрокоммунводоканал

М07-21-00-08

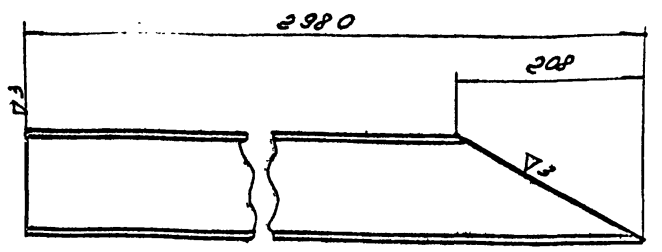

Изм.	Лист	№ докум.	Подп.	Дата
Разраб.	Свет			
Провер.	Смирнов			1973 г.

М07-21-00-08

Стойка

Литера	Масса	Масшт.
	30	1:5

Лист | Листов

Швел. 12 ОСТ 8240-72 ст.3 ОСТ 535-58

Гипрокоммунводоканал

М07-21-00-09

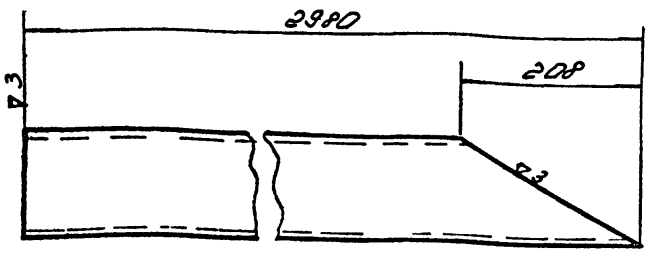

Изм.	Лист	№ докум.	Подп.	Дата
Разраб.	Свет			
Провер.	Смирнов			1973 г.
Т. контр.				
Нач. отд.				
Н. контр.				
Утв.				

М07-21-00-09

Стойка

Литера	Масса	Масшт.
	30	1:5

Лист | Листов

Швел. 12 ОСТ 8240-72 ст.3 ОСТ 535-58

Гипрокоммунводоканал

М07-21-00-10

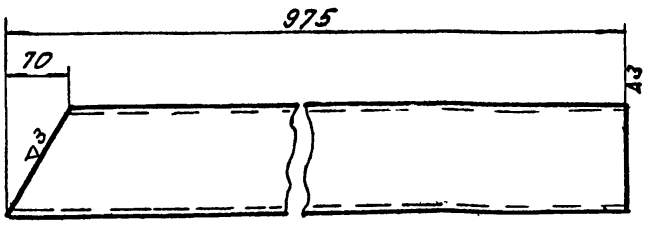

Изм.	Лист	№ докум.	Подп.	Дата
Разраб.	Свет			
Провер.	Смирнов			1973 г.
Т. контр.				
Нач. отд.				
Н. контр.				
Утв.				

М07-21-00-10

Распорка

Литера	Масса	Масшт.
	9,8	1:5

Лист | Листов

Швел. 12 ОСТ 8240-72 ст.3 ОСТ 535-58

Гипрокоммунводоканал

Инв. № подл. | Подпись и дата | Взам. инв. № | Инв. № дубл. | Подпись и дата

Копир. Малая

СФ 209-03

Типовой проект № 901-3-77 Серия № Альбом 3

М07-00-00-17

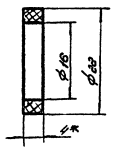

*Размер для справок

Изм.	Лист	№ докум.	Подп.	Дата	М07-00-00-17			
Разраб.		Свет			Прокладка	Литера	Масса	Масшт.
Провер.		Стирнов					0,0003	2:1
						Лист	Листов	
					Резина техническая кислотощелочестойкая 8:4 ГОСТ 7338-65	Дипрокоммунводоканал		

Инв. № подл. | Подпись и дата | Взам. инв. № | Инв. № дубл. | Подпись и дата

М07-00-00-02

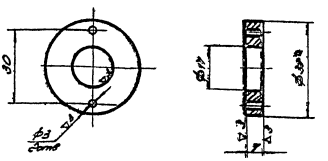

*Размер для справок

Изм.	Лист	№ докум.	Подп.	Дата	М07-00-00-02			
Разраб.		Свет			Кольцо уплотнительное	Литера	Масса	Масшт.
Провер.		Стирнов					0,05	1:1
						Лист	Листов	
					Кгс 38ГОСТ 2590-71 ст.3 ГОСТ 535-58	Дипрокоммунводоканал		

Инв. № подл. | Подпись и дата | Взам. инв. № | Инв. № дубл. | Подпись и дата

М07-00-00-03

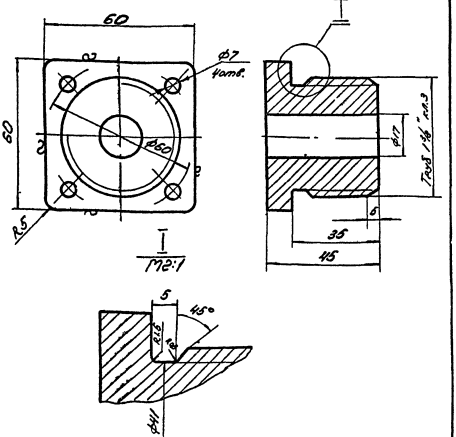

Изм.	Лист	№ докум.	Подп.	Дата	М07-00-00-03			
Разраб.		Свет			Пробка	Литера	Масса	Масшт.
Провер.		Стирнов					0,55	1:1
Т. контр.						Лист	Листов	
Нач. отд.								
Н. контр.								
Утв.					1Х18Н9Т 20СТ 5949-51	Дипрокоммунводоканал		

Инв. № подл. | Подпись и дата | Взам. инв. № | Инв. № дубл. | Подпись и дата

М07-00-00-04

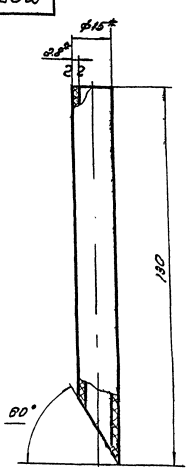

*Размеры для справок

Изм.	Лист	№ докум.	Подп.	Дата	М07-00-00-04			
Разраб.		Свет			Трубка	Литера	Масса	Масшт.
Провер.		Стирнов					0,02	1:1
						Лист	Листов	
					Трубка винипластовая ТУМП 4251-54	Дипрокоммунводоканал		

Инв. № подл. | Подпись и дата | Взам. инв. № | Инв. № дубл. | Подпись и дата

Копир. Малая Кнуд

ст. 209-03

Типовой проект № Серия

МО.7-00-00-05

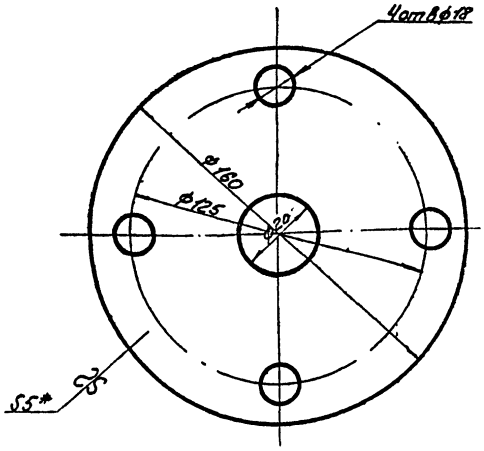

*Размер для справок

Изм.	Лист	№ докум.	Подпись	Дата
Разраб.		Свет		
Провер.		Смирнов		1973г
Копир.		Асева		

МО.7-00-00-05

Диафрагма

Литера	Масса	Масшт.
	0,25	1:1

Лист | Листов

Лист 5 ГОСТ 5681-57* / 1Х18Н9Т ГОСТ 7350-66

Гипрокоммунводоканал

МО.7-00-00-06

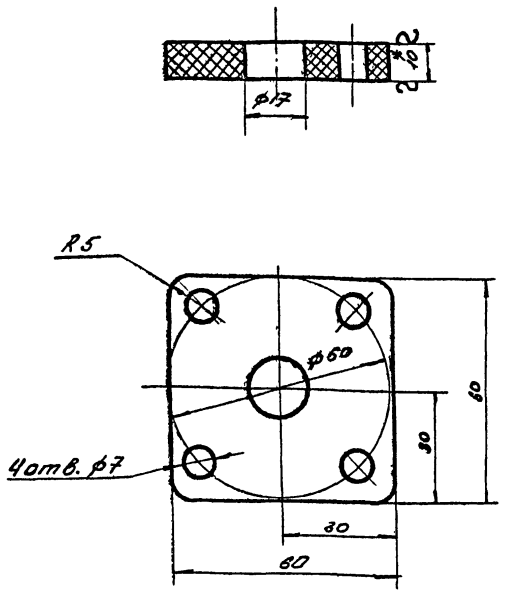

*Размер для справок

Изм.	Лист	№ докум.	Подпись	Дата
Разраб.		Свет		
Провер.		Смирнов		1973г
Т. контр.				
Нач. отд.				
Н. контр.				
Утв.				

МО.7-00-00-06

Фланец

Литера	Масса	Масшт.
	0,05	1:1

Лист | Листов

Винипласт листовой δ=10 ГОСТ 9639-71*

Гипрокоммунводоканал

МО.7-00-00-11

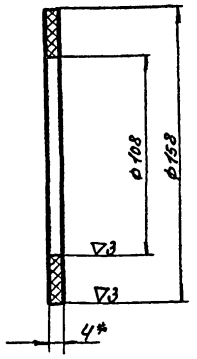

*Размер для справок

Изм.	Лист	№ докум.	Подпись	Дата
Разраб.		Свет		
Провер.		Смирнов		1973г
Копир.		Асева		

МО.7-00-00-11

Прокладка

Литера	Масса	Масшт.
	0,007	1:2

Лист | Листов

Резина кислотощелочестойкая δ=4 ГОСТ 7338-65*

Гипрокоммунводоканал

МО.7-00-00-12

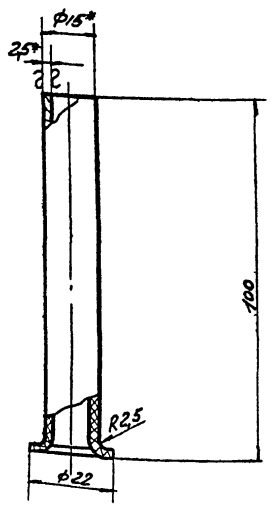

*Размеры для справок

Изм.	Лист	№ докум.	Подпись	Дата
Разраб.		Свет		
Провер.		Смирнов		1973г
Копир.		Асева		

МО7-00-00-12

Патрубок

Литера	Масса	Масшт.
	0,014	1:1

Лист | Листов 1

Труба винипластовая РуВ ТУМХП 4251-54

Гипрокоммунводоканал

88

Типовой проект 4.2
Альбом 3
Серия 3.501-3-77

7М0-00-00-07

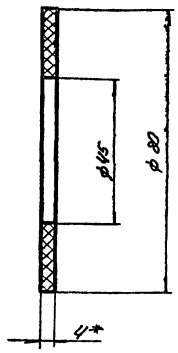

*Размер для справок

Изм.	Лист	№ докум.	Подпись	Дата	7М0.7-00-00-07
Разраб.		Свет			Прокладка
Провер.		Стырнов			Резина "пищевая" S=4 ГОСТ 7338-65*
					Литера: — Масса: 0,02 Масштаб: 1:1
					Лист — Листов —
					Гипрокоммунводоканал

Инв. № подл. | Подпись и дата | Взам. инв. № | Инв. № дубл. | Подпись и дата

8М0-00-00-08

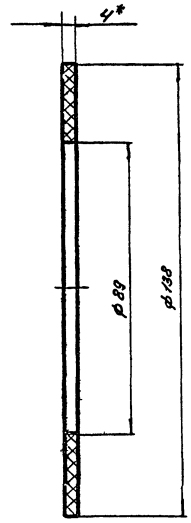

*Размер для справок

Изм.	Лист	№ докум.	Подпись	Дата	8М0.7-00-00-08
Разраб.		Свет			Прокладка
Провер.		Стырнов			Резина "пищевая" S=4 ГОСТ 7338-65*
Копир.		Асева			Литера: — Масса: 0,05 Масштаб: 1:1
					Лист — Листов —
					Гипрокоммунводоканал

Инв. № подл. | Подпись и дата | Взам. инв. № | Инв. № дубл. | Подпись и дата

9М0-00-00-09

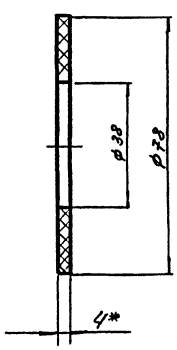

*Размер для справок

Изм.	Лист	№ докум.	Подпись	Дата	9М0.7-00-00-09
Разраб.		Свет			Прокладка
Провер.		Стырнов			Резина "пищевая" S=4 ГОСТ 7338-65*
Копир.		Асева			Литера: — Масса: 0,002 Масштаб: 1:1
					Лист — Листов —
					Гипрокоммунводоканал

Инв. № подл. | Подпись и дата | Взам. инв. № | Инв. № дубл. | Подпись и дата

10М0-00-00-10

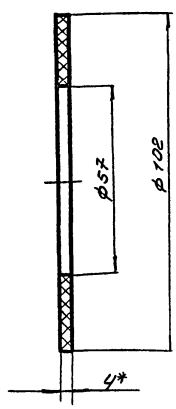

*Размер для справок

Изм.	Лист	№ докум.	Подпись	Дата	10М0.7-00-00-10
Разраб.		Свет			Прокладка
Провер.		Стырнов			Резина "пищевая" S=4 ГОСТ 7338-65*
Копир.		Асева			Литера: — Масса: 0,002 Масштаб: 1:1
					Лист — Листов —
					Гипрокоммунводоканал

Инв. № подл. | Подпись и дата | Взам. инв. № | Инв. № дубл. | Подпись и дата

Типовой проект № 815-77, Альбом VIII-3
Серия № 0

89

М07-00-00-13

▽3 /▽/

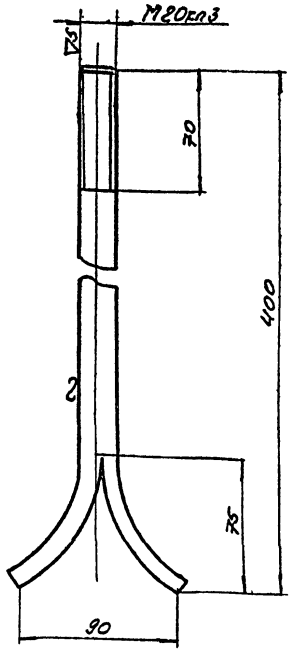

Длина заготовки 420

Изм.	Лист	№ докум.	Подпись	Дата
Разраб.		Свет		
Провер.		Смирнов		
Т. контр.				
Нач. отд.				
Н. контр.				
Утв.				

М07-00-00-13

Болт анкерный

Литера	Масса	Масштаб
	1.0	1:2
Лист	Листов	

Круг 20 ГОСТ 2590-71 / Ст3 ГОСТ 535-58

Гипрокоммунводоканал

Инв. № подл. | Подпись и дата | Взам. инв. № | Инв. № дубл. | Подпись и дата

М07-00-00-14

▽3 /▽/

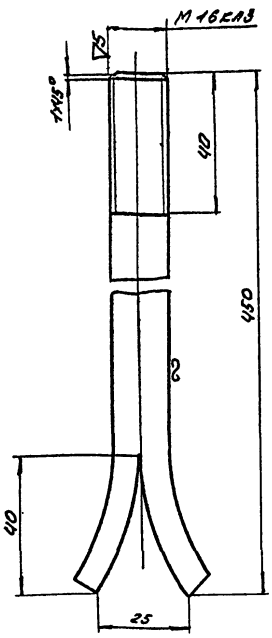

Длина заготовки 460

Изм.	Лист	№ докум.	Подпись	Дата
Разраб.		Свет		
Провер.		Смирнов		

М07-00-00-14

Болт анкерный

Литера	Масса	Масштаб
	0.65	1:1
Лист	Листов 1	

Круг 16 ГОСТ 2590-71 / Ст3 ГОСТ 535-58

Гипрокоммунводоканал

Инв. № подл. | Подпись и дата | Взам. инв. № | Инв. № дубл. | Подпись и дата

М07-00-00-15

▽3 /▽/

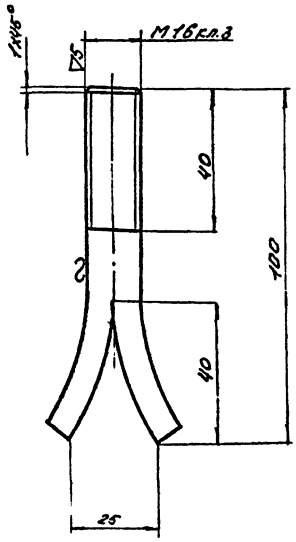

Длина заготовки 110

Изм.	Лист	№ докум.	Подпись	Дата
Разраб.		Свет		
Провер.		Смирнов		
Копир.		Асеева		

М07-00-00-15

Болт анкерный

Литера	Масса	Масштаб
	0.16	1:1
Лист	Листов	

Круг 16 ГОСТ 2590-71 / Ст3 ГОСТ 535-58

Гипрокоммунводоканал

Инв. № подл. | Подпись и дата | Взам. инв. № | Инв. № дубл. | Подпись и дата

М07-00-00-16

▽3 /▽/

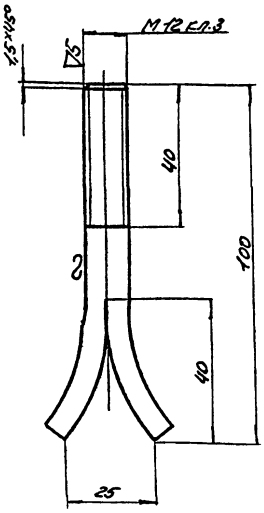

Длина заготовки 110

Изм.	Лист	№ докум.	Подпись	Дата
Разраб.		Свет		
Провер.		Смирнов		
Т. контр.				
Нач. отд.				
Н. контр.				
Утв.				

М07-00-00-16

Болт анкерный

Литера	Масса	Масштаб
	0.09	1:1
Лист 1	Листов 1	

Круг 12 ГОСТ 2590-71 / Ст3 ГОСТ 535-58

Гипрокоммунводоканал

Инв. № подл. | Подпись и дата | Взам. инв. № | Инв. № дубл. | Подпись и дата

Копир. Асеева

Типовой проект № Альбом 3
Серия № 901-3-77

МО7-00-00-25

▽3(▽)

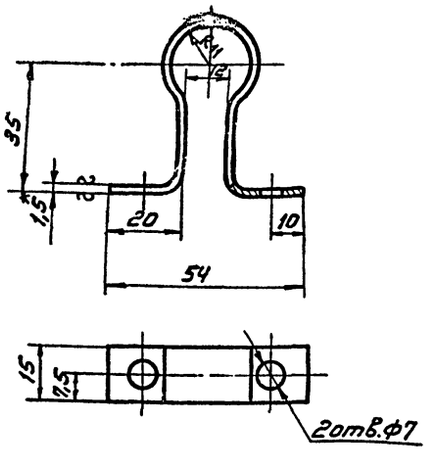

1. *Размер для справок
2 Развернутая длина ℓ=135

Изм.	Лист	№ докум.	Подп.	Дата	МО.7-00-00-25	Литера	Масса	Масшт.
Разраб.		Свет		1973	Хомут		0,024	1:1
Провер.		Смирнов				Лист	Листов	
Т.контр.					Лист 1.5 Гост 3680-57* Ст3 Гост 16523-70	Гипрокоммунводоканал		
Нач.отд.								
Н.контр.								
Утв.								

Инв.№ подл. | Подп. и дата | Взам.инв.№ | Инв.№ дубл. | Подп. и дата

МО.7-00-00-24

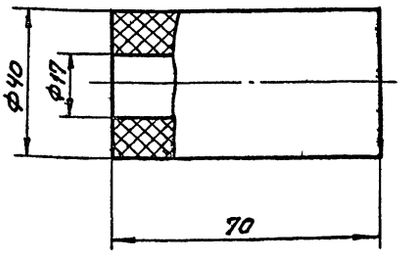

Изм.	Лист	№ докум.	Подп.	Дата	МО.7-00-00-24	Литера	Масса	Масшт.
Разраб.		Свет		1973	Уплотнение		0,03	1:1
Провер.		Смирнов				Лист	Листов	
Т.контр.					Резина кислотощелочестойкая мягкая Гост 7338-65*	Гипрокоммунводоканал		
Нач.отд.								
Н.контр.								
Утв.								

Инв.№ подл. | Подпись и дата | Взам.инв.№ | Инв.№ дубл. | Подпись и дата

МО7-00-00-23

▽3(▽)

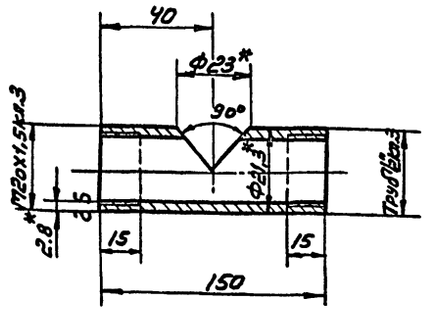

*Размеры для справок

Изм.	Лист	№ докум.	Подп.	Дата	МО.7-00-00-23	Лит.	Масса	Масшт.
Разраб.		Свет		1973	Переходник		0,07	1:1
Провер.		Смирнов				Лист	Листов	
Т.контр.					Труба 15 Гост 3262-62	Гипрокоммунводоканал		
Нач.отд.								
Н.контр.								
Утв.								

Инв.№ дубл. | Подпись и дата | Взам.инв.№ | Инв.№ дубл. | Подпись и дата

МО7-00-00-22

▽3(▽)

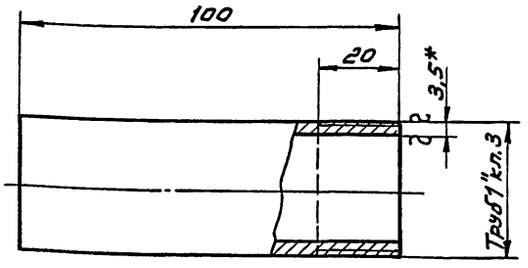

*Размеры для справок

Изм.	Лист	№ докум.	Подп.	Дата	МО7-00-00-22	Литера	Масса	Масшт.
Разраб.		Блаженная		1973	Штуцер		0,33	1:1
Провер.		Смирнов				Лист	Листов	
Т.контр.					Труба 25 Гост 3262-62	Гипрокоммунводоканал		
Нач.отд.								
Н.контр.								
Утв.								

Инв.№ подл. | Подпись и дата | Взам.инв.№ | Инв.№ дубл. | Подп. и дата

Госстрой СССР
ЦЕНТРАЛЬНЫЙ ИНСТИТУТ ТИПОВОГО ПРОЕКТИРОВАНИЯ
Свердловский филиал
620062, г.Свердловск-62, ул.Чебышева, 4
Заказ № 1947 Инв.№ 90-209-03 тираж 130
Сдано в печать 9/12 1982г. цена 6-92

gost.e-ecolog.ru