ТИПОВОЙ ПРОЕКТ

503-4-35.86

ПРОИЗВОДСТВЕННЫЙ КОРПУС ЦЕНТРАЛИЗОВАННОГО ТЕКУЩЕГО РЕМОНТА 1000 АВТОМОБИЛЕЙ КАМАЗ В ГОД

(С ПРИМЕНЕНИЕМ ЛЕГКИХ МЕТАЛЛИЧЕСКИХ КОНСТРУКЦИЙ)

АЛЬБОМ УШ

СПЕЦИФИКАЦИИ ОБОРУДОВАНИЯ

цена 4-52

gost.e-ecolog.ru

ТИПОВОЙ ПРОЕКТ

503-4-35.86

ПРОИЗВОДСТВЕННЫЙ КОРПУС ЦЕНТРАЛИЗОВАННОГО ТЕКУЩЕГО РЕМОНТА 1000 АВТОМОБИЛЕЙ КАМАЗ В ГОД

(С ПРИМЕНЕНИЕМ ЛЕГКИХ МЕТАЛЛИЧЕСКИХ КОНСТРУКЦИЙ)

АЛЬБОМ УШ

СПЕЦИФИКАЦИИ ОБОРУДОВАНИЯ

РАЗРАБОТАН
ПРОЕКТНЫМ ИНСТИТУТОМ
"ГИПРОАВТОТРАНС"

УТВЕРЖДЕН И ВВЕДЕН В ДЕЙСТВИЕ
МИНАВТОТРАНСОМ РСФСР
ПРОТОКОЛ от 27.03.85 № 57

ГЛАВНЫЙ ИНЖЕНЕР ИНСТИТУТА В.Н.КРЮКОВ

ГЛАВНЫЙ ИНЖЕНЕР ПРОЕКТА П.П.ПИВТОРАК

Альбом VIII

Типовой проект 503-4-35.86

СОДЕРЖАНИЕ АЛЬБОМА

Лист	Наименование	Примечание
–	Титульный лист	стр.
–	Содержание альбома	стр. 2
ТХ.СО	Спецификация оборудования	стр. 3
АР.СО	Спецификация оборудования	стр.30
ОВ.СО	Спецификация оборудования	стр.3I
ВК.СО	Спецификация оборудования	стр.59
ЭМ.СО	Спецификация оборудования	стр.72
ЭО.СО	Спецификация оборудования	стр.89
А.СО	Спецификация оборудования	стр.97
АУС.СО	Спецификация оборудования	стр.I08
СС.СО	Спецификация оборудования	стр.II4

СОДЕРЖАНИЕ АЛЬБОМА

Лист	Наименование	Примечание

Альбом VIII

Позиция	Наименование и техническая характеристика оборудования и материалов. Завод-изготовитель (для импортного оборудования - страна, фирма)	Тип, марка оборудования. Обозначение документа и номер опросного листа	Единица измерения: Наименование	Единица измерения: Код	Код завода-изготовителя	Код оборудования, материала	Цена единицы оборудования, тыс. руб.	Количество	Масса единицы оборудования, кг
1	2	3	4	5	6	7	8	9	10
	ОБОРУДОВАНИЕ И МАТЕРИАЛЫ, ПОСТАВЛЯЕМЫЕ ЗАКАЗЧИКОМ								
	I. Участок разборки автомобилей и мойки агрегатов и узлов								
I.	Подъемник - комплект передвижных стоек для грузовых автомобилей и автобусов. Электромеханический Грузоподъемность I2000 кг	П-238	шт.	796		4577210029		I	3313
2.	Пульт Суммарная мощность привода I2 квт Входит в комплект П-238		шт.	796				I	
3.	Лебедка однобарабанная монтажная электрическая Тяговое усилие 2 т I185x1085x695 мм Мощность 9,7 квт	ЛМ-2	шт.	796		3134226106		I	655
4.	Установка для мойки деталей. Стационарная. Мощность 40 квт	I96М	шт	796		4577120001		I	800

Взам. инв. №

Подпись и дата

Инв. № подл.

Привязан

Инв. №

ТП 503-3-35.86 -ТХ.СО

ГИП	Пивторак	
Нач.отд	Пугин	
Н.контр	Сироткин	
Рук.гр	Масленникова	
Инженер	Карнова	

Спецификация оборудования

Стадия	Лист	Листов
Р	I	27

ГИПРОАВТОТРАНС г.Москва

Формат А3

Альбом VIII

Позиция	Наименование и техническая характеристика оборудования и материалов. Завод-изготовитель (для импортного оборудования - страна, фирма)	Тип, марка оборудования. Обозначение документа и номер опросного листа	Единица измерения		Код завода-изготовителя	Код оборудования, материала	Цена единицы оборудования, тыс. руб.	Количество	Масса единицы оборудования, кг
			Наименование	Код					
1	2	3	4	5	6	7	8	9	10
5.	Стол для дефектовки деталей	Р 942	шт.	796				I	I60
	I200x700x800 мм	ГИАТ, М							
6.	Тележка - стеллаж для деталей	Р 953	шт.	796				4	I00
	600x700xI000 мм	ГИАТ,М							
7.	Машина для очистки	ОМ-I366	шт.	796		525I220000		I	I700
	4500 (с рельсами) x 4200 x3450 мм	Г-02							
	Мощность 65 квт								
8.	Верстак слесарный на одно рабочее место	ОРГ-I468	шт.	796		4577640023		I	I7I,4
	Стационарный								
	I200x780xI5I0 мм								
9.	Кран консольный электрический поворотный		шт.	796		3I592I330I		I	I720
	Грузоподъемность I т	I34333							
	с электрическим поворотом консоли								
	Мощность I,7+0,I8+I,I квт								
I0.	Стенд для сборки и разборки передних и задних мостов	2450	шт	796		4577640013		I	60
	грузовых автомобилей.								
	Стационарный								
	I303xII84xI006 мм								

Взам. инв. №

Подпись и дата

Инв. № подл.

Привязан

Инв. №

Альбом VIII

Позиция	Наименование и техническая характеристика оборудования и материалов. Завод-изготовитель (для импортного оборудования - страна, фирма)	Тип, марка оборудования. Обозначение документа и номер опросного листа	Единица измерения: Наименование	Единица измерения: Код	Код завода-изготовителя	Код оборудования, материала	Цена единицы оборудования, тыс. руб.	Количество	Масса единицы оборудования, кг
1	2	3	4	5	6	7	8	9	10
II.	Стенд для разборки и сборки коробок передач дизельных	Р 784	шт	796				I	89
	автомобилей	ЦПКТБ							
	910х580х980 мм								
I2.	Стенд для сборки и разборки дизельных двигателей грузовых								
	автомобилей								
	I840хI000хI020 мм	Р 776	шт			45776I00I0		I	I80
I3.	Ролик отводной								
	Максимальная нагрузка I250 кг	Проектный	шт.	796				I	32
		по типу П3465							
I4.	Пистолет для обдува сжатым воздухом.	С-4I7	шт.	796		4577630002		2	0,35
	Ручной с постоянной формой струи.								
	На чертеже не показан								
I5.	Гайковерт для гаек стремянок рессор для автомобилей КамАЗ.	И-322	шт.	796		4577650044		I	I20
	I300х740хII30 мм								
	Передвижной, электромеханический с электродвигателем А4х8084 УЗ								
	Мощность I,5 квт								
	На чертеже не показан								

Взам. инв. №

Подпись и дата

Инв. № подл.

Привязан

Инв. №

ТП 503-4-35.86 -ТХ.СО

Лист 3

Формат А3

Альбом VIII

Позиция	Наименование и техническая характеристика оборудования и материалов. Завод-изготовитель (для импортного оборудования - страна, фирма)	Тип, марка оборудования. Обозначение документа и номер опросного листа	Единица измерения		Код завода-изготовителя	Код оборудования, материала	Цена единицы оборудования, тыс. руб.	Количество	Масса единицы оборудования, кг
			Наименование	Код					
1	2	3	4	5	6	7	8	9	10
I6.	Гайковерт для гаек колес грузовых автомобилей и автобусов	И-3I8	шт.	796		4577650029		I	90
	Передвижной, реверсивный, с электроприводом.								
	Мощность 0,55 квт								
	На чертеже не показан								
	2. Склад оборотного фонда агрегатов и узлов								
I.	Поддон стоечный для двигателей длиной более метра.	94I2	шт.	796				42	327
	Сварной, металлический.	ГИАТ, М							
	Размеры хранимого изделия I200xI040xI245 мм								
	Устанавливаются в 3 яруса								
2.	Поддон стоечный для мостов грузовых автомобилей.	94I6	шт.	796				2I	I60
	Сварной, металлический.	ГИАТ,М							
	Размеры хранимого изделия 2300x6I0x480 мм								
	Устанавливаются в 3 яруса								
3.	Стеллаж для рулей и карданов.	Р 544 В	шт.	796				3	I00
	I380xI300x2000 мм	ГИАТ,М							
4.	Поддон стоечный для коробок передач.	94I0	шт.	796				24	I80
	Сварной, металлический.	ГИАТ,М							
	Размеры хранимого изделия 890x440x650 мм								
	Устанавливаются в 3 яруса.								

Взам. инв. №

Подпись и дата

Инв. № подл.

Привязан

Инв. №

Позиция	Наименование и техническая характеристика оборудования и материалов. Завод-изготовитель (для импортного оборудования - страна, фирма)	Тип, марка оборудования. Обозначение документа и номер опросного листа	Единица измерения: Наименование	Единица измерения: Код	Код завода-изготовителя	Код оборудования, материала	Цена единицы оборудования, тыс. руб.	Количество	Масса единицы оборудования, кг
1	2	3	4	5	6	7	8	9	10
5.	Кран электрический подвесной однопролетный.	ГОСТ 7890-84Е	шт	796		3157240000		I	I890
	Грузоподъемность 2,0 т	опр.лист							
	Длина крана I5 м	№ I							
	Длина консоли I,5 м								
	Мощность 2,8+0,4+0,27х2 квт								
	3. Агрегатно-механический участок								
I.	Подставка под оборудование	Р902Н	шт.	796				2I	58
	900х600х860 мм	ГИАТ,Н							
2.	Пресс пневматический для клепки фрикционных накладок,								
	тормозных колодок и дисков	Р335	шт.	796		4577620022		I	50
3.	Подставка для картеров редуктора	Р959	шт	796				I	I23,5
	800х2000х500 мм	ГИАТ,М							
4.	Бункер для утильных деталей	Р 938	шт.	796				II	32
	500х600хI000 мм	ГИАТ,М							
5.	Верстак слесарный на одно рабочее место.	ОРГ-I468	шт.	796		4577640023		2I	I7I,4
	Стационарный								
	I200х780хI5I0 мм								

Привязан

Инв. №

ТП 503-4-35.86 -ТХ.СО

Лист 5

Инв. № подл. | Подпись и дата | Взам. инв. №

Альбом VIII

Формат А3

Альбом VIII

Позиция	Наименование и техническая характеристика оборудования и материалов. Завод-изготовитель (для импортного оборудования - страна, фирма)	Тип, марка оборудования. Обозначение документа и номер опросного листа	Единица измерения		Код завода-изготовителя	Код оборудования, материала	Цена единицы оборудования, тыс. руб.	Количество	Масса единицы оборудования, кг
			Наименование	Код					
1	2	3	4	5	6	7	8	9	10
6.	Стенд для разборки и сборки ступиц с тормозными барабанами	2397Б	шт	796				2	6I,3
	Стационарный	ГИАТ,Н							
	750х750х700 мм								
7.	Станок вертикально-сверлильный	2МII2	шт	796		38I2I2I404		5	I20
	Настольный								
	Наибольший диаметр сверления - I2 мм								
	Мощность 0,6 квт								
8.	Станок для расточки тормозных барабанов и обточки	PII4	шт	796		4577620013		I	765
	накладок тормозных колодок.								
	Стационарный, токарный, специальный.								
	Предельные размеры обрабатываемых изделий								
	350 и 750 мм								
	Мощность 2,I квт								
9.	Пресс гидравлический.	Р 324	шт	796		457762000I		7	58
	Переносный, гидравлический								
	Усилие на плунжере гидроцилиндра I0 т								
I0.	Стенд для разборки и сборки редуктора заднего	Р 640	шт	796		457764640I		2	I50
	моста грузовых автомобилей.								
	Стационарный, с электромеханическим приводом								
	Мощность 0,37 квт								

Взам. инв. №

Подпись и дата

Инв. № подл.

Привязан

Инв. №

Альбом VIII

Позиция	Наименование и техническая характеристика оборудования и материалов. Завод-изготовитель (для импортного оборудования - страна, фирма)	Тип, марка оборудования. Обозначение документа и номер опросного листа	Единица измерения: Наименование	Единица измерения: Код	Код завода-изготовителя	Код оборудования, материала	Цена единицы оборудования, тыс. руб.	Количество	Масса единицы оборудования, кг
1	2	3	4	5	6	7	8	9	10
II.	Стеллаж для узлов и деталей	Р-945	шт	796				I3	35
	Стационарный	ГИАТ,М							
	700х500хI000 мм								
I2.	Стенд для сборки и разборки передних и задних мостов	2450	шт	796		4577640013		2	60
	грузовых автомобилей.								
	Стационарный								
I3.	Стенд для проверки пневматического оборудования	К 245	шт	796		4577436401		I	230
	автомобилей.								
	Стационарный, пневматический.								
	Давление подводимого воздуха 0,8÷I,0 МПа								
	Напряжение тока питания 220 В,								
	Частота 50 Гц								
I4.	Стенд для проверки автомобильных компрессоров.	К260	шт	796				I	380
	Стационарный, пневматический	ЦКТБ							
	900х860хI330 мм								
	Мощность 4,7+0,22+2,5 квт								

Взам. инв. №

Подпись и дата

Инв. № подл.

Привязан

Инв. №

ТП 503-4-35.86 -ТХ.СО

Лист 7

Формат А3

Альбом VIII

Позиция	Наименование и техническая характеристика оборудования и материалов. Завод-изготовитель (Для импортного оборудования - страна, фирма)	Тип, марка оборудования. Обозначение документа и номер опросного листа	Единица измерения		Код завода-изготовителя	Код оборудования, материала	Цена единицы оборудования, тыс. руб.	Количество	Масса единицы оборудования, кг
			Наименование	Код					
1	2	3	4	5	6	7	8	9	10
I5.	Пресс	2I35-IM	шт	796		4577620002		2	572
	Стационарный, электрогидравлический.								
	Максимальное усилие на штоке гидроцилиндра								
	400 кН								
	Мощность 2,2 квт								
I6.	Контрольно-испытательный стенд для проверки генераторов,	532 М	шт	790		457751000I		I	405
	реле-регуляторов и стартеров								
	Стационарный								
	Мощность 4 квт								
I7.	Приспособление для шлифовки клапанов	Р I08	шт	796		4577620014		3	98
	Настольное, электромеханическое								
	Мощность 0,25+0,I2 квт								
I8.	Стенд для сборки и разборки дизельных двигателей грузовых	Р 770	шт.	796		4577610009		5	270
	автомобилей								
	Стационарный, с электромеханическим приводом								
	Мощность 0,75 квт								
I9.	Стенд для разборки и сборки коробок передач дизельных автомо-	Р 784	шт.	796				3	89
	билей.	ЦКТБ							
	9I0x580x980 мм								

Взам. инв. №

Подпись и дата

Инв. № подл.

Привязан

Инв. №

Альбом VIII

Позиция	Наименование и техническая характеристика оборудования и материалов. Завод-изготовитель (для импортного оборудования - страна, фирма)	Тип, марка оборудования. Обозначение документа и номер опросного листа	Единица измерения		Код завода-изготовителя	Код оборудования, материала	Цена единицы оборудования, тыс. руб.	Количество	Масса единицы оборудования, кг
			Наименование	Код					
1	2	3	4	5	6	7	8	9	10
20.	Стенд для сборки, разборки и регулировки сцепления дизельных автомобилей	Р724	шт	796		4577640016		2	69
	Настольный, с пневматическим приводом								
	Давление подводимого воздуха 0,5÷0,6 МПа								
21.	Кран консольный электрический поворотный с электрическим поворотом консоли. Грузоподъемность 1 т	134333	шт	796		3159213301		1	1720
	Мощность 1,7÷0,18+1,1 квт								
22.	Стенд для проверки рулевых управлений с гидроусилителем	К 155	шт	796				1	450
	Стационарный, гидравлический	ЦПКТБ							
	1400х940х1430 мм								
23.	Стенд для проверки насоса гидроусилителя руля	К 161	шт	796				1	400
	Стационарный, гидравлический	ЦПКТБ							
	Привод насоса от электродвигателей								
	мощностью 3,0÷5,5 квт								
24.	Стеллаж для рулей и карданов	Р-544Б	шт	796				1	100
	1380х1300х2000 мм								

Взам. инв. №

Подпись и дата

Инв. № подл.

Привязан

Инв. №

Альбом VIII

Позиция	Наименование и техническая характеристика оборудования и материалов. Завод-изготовитель (для импортного оборудования - страна, фирма)	Тип, марка оборудования. Обозначение документа и номер опросного листа	Единица измерения		Код завода-изготовителя	Код оборудования, материала	Цена единицы оборудования, тыс. руб.	Количество	Масса единицы оборудования, кг
			Наименование	Код					
1	2	3	4	5	6	7	8	9	10
25.	Стенд для разборки, сборки и регулировки рулевых механизмов	Р2I7Н	шт	796				I	53
	Стационарный	ГИАТ,Н							
	760х600хI265 мм								
26.	Стенд для сборки и разборки карданных валов автомобилей	Р2I5							
	Стационарный	ГИАТ,М	шт	796				I	53
	2000хI330х600 мм								
27.	Станок вертикально-сверлильный одношпиндельный.	2НI35	шт	796		38I2I32702		I	I450
	Наибольший диаметр сверления 35 мм								
	Мощность 4,I25 квт								
28.	Тумбочка для инструмента	9266Н	шт	796				8	79
	600х480хII00 мм	ГИАТ,Н							
29.	Станок фрезерный широкоуниверсальный повышенной точности	675П-I	шт	796		38I634I4I7		I	770
	Размеры рабочей поверхности стола 200х500 мм								
	Мощность I,5 квт								
30.	Станок токарно-винторезный	I6к20	шт	796		38II633I72		I	3005
	Расстояние между центрами I000 мм								
	мощность II,I25 квт								

Взам. инв. №

Подпись и дата

Инв. № подл.

Привязан

Инв. №

Альбом VIII

Позиция	Наименование и техническая характеристика оборудования и материалов. Завод-изготовитель (для импортного оборудования - страна, фирма)	Тип, марка оборудования. Обозначение документа и номер опросного листа	Единица измерения		Код завода-изготовителя	Код оборудования, материала	Цена единицы оборудования, тыс. руб.	Количество	Масса единицы оборудования, кг
			Наименование	Код					
1	2	3	4	5	6	7	8	9	10
3I	Станок токарно-винторезный	I6к20	шт	796		38II633I72		I	3225
	Расстояние между центрами - 1400 мм								
	Мощность II,I25 квт								
32	Станок радиально-сверлильный	2М55-I	шт	796		38I2I73809		I	4700
	Наибольший диаметр сверления 50 мм								
	Мощность 8,5 квт								
33	Станок круглошлифовальный универсальный.	3У I3IМ	шт	796		38I3II240I		I	5960
	Наибольшие размеры обрабатываемых изделий								
	диаметр 280 мм								
	длина 700 мм								
	Мощность 9,75 квт								
34	Станок плоскошлифовальный	3Е7IIЕ	шт	796		38I3I3I402		I	2250
	Наибольшие размеры обрабатываемых изделий								
	630х200х320 мм								
	Мощность 4,4 квт								

Взам. инв. №

Подпись и дата

Инв. № подл.

Привязан

Инв. №

Формат А3

Альбом VIII

Позиция	Наименование и техническая характеристика оборудования и материалов. Завод-изготовитель (для импортного оборудования - страна, фирма)	Тип, марка оборудования. Обозначение документа и номер опросного листа	Единица измерения: Наименование	Единица измерения: Код	Код завода-изготовителя	Код оборудования, материала	Цена единицы оборудования, тыс. руб.	Количество	Масса единицы оборудования, кг
1	2	3	4	5	6	7	8	9	10
35	Станок круглошлифовальный для перешлифовки коленчатых валов	3А423	шт	796		3818313204		I	5750
	Наибольшие размеры обрабатываемого изделия:								
	диаметр 580 мм								
	длина 1600 мм								
	Мощность 10,22 квт								
36.	Пистолет для обдува сжатым воздухом	С-417	шт	796		4577630002		3	0,35
	Ручной.								
	На чертеже не показан								
37	Комплект инструмента для электрооборудования автомобилей.	И 144	компл	671		4577530016		9	8
	Состоит из 49 изделий.								
	На чертеже не показан.								
38	Машина ручная сверлильная электрическая П класса защиты	ИЭ-1023	шт	796		4833311076		7	6,5
	с двойной изоляцией								
	Диаметр сверления 23 мм								
	Мощность 0,6 квт								
	Напряжение 220В								
	Частота 50 Гц								
	На чертеже не показана								

Взам. инв. №

Подпись и дата

Инв. № подл.

Привязан

Инв. №

Альбом VIII

Позиция	Наименование и техническая характеристика оборудования и материалов. Завод-изготовитель (для импортного оборудования - страна, фирма)	Тип, марка оборудования. Обозначение документа и номер опросного листа	Единица измерения: Наименование	Единица измерения: Код	Код завода-изготовителя	Код оборудования, материала	Цена единицы оборудования, тыс. руб.	Количество	Масса единицы оборудования, кг
1	2	3	4	5	6	7	8	9	10
39	Машина ручная сверлильная электрическая П класса защиты	ИЭ-I022В	шт	796		4833I0000		7	2,8
	с двойной изоляцией								
	Диаметр сверления I4 мм								
	Мощность 0,4 квт								
	Напряжение 220В								
	Частота 50 Гц								
	На чертеже не показана								
40	Гайковерт ручной электрический прямой ударный П класса	ИЭ-3II5А	шт	796		4833I5I90		I3	5,I
	защиты с двойной изоляцией								
	Диаметр завинчиваемой резьбы - I2+30 мм								
	Мощность 0,42 квт								
	Напряжение 220В								
	Частота 50 Гц								
	На чертеже не показан								
4I	Комплект инструмента автомеханика основной	И-I3I	компл	67I		4577650022		I4	26,5
	Содержит 66 различных инструментов								
	На чертеже не показан								

Взам. инв. №

Подпись и дата

Инв. № подл.

Привязан

Инв. №

ТП 503-4-35.86 -ТХ.СО

Лист I3

Формат А3

Альбом VIII

Позиция	Наименование и техническая характеристика оборудования и материалов. Завод-изготовитель (для импортного оборудования - страна, фирма)	Тип, марка оборудования. Обозначение документа и номер опросного листа	Единица измерения		Код завода-изготовителя	Код оборудования, материала	Цена единицы оборудования, тыс. руб.	Количество	Масса единицы оборудования, кг
			Наименование	Код					
1	2	3	4	5	6	7	8	9	10
	4. Испытательная станция								
I	Стенд обкаточно-тормозной	КИ 5274	компл	671		525152145I		I	3600
	Стационарный								
	Наибольшая тормозная мощность - 400 л.с.								
2	Пульт местного управления		шт	796				I	
	600х250хI200 мм								
	Входит в комплект КИ 5274								
3	Электрошкаф		шт	796				I	
	300х730хI800 мм								
	Потребляемая мощность I60 квт								
	Входит в комплект КИ 5274								
4	Пульт управления		шт	796				I	
	I460х700хI200 мм								
	Входит в комплект КИ 5274								
5	Установка весов		шт	796				I	
	565х335х870 мм								
	Входит в комплект КИ 5274								

Взам. инв. №

Подпись и дата

Инв. № подл.

Привязан

Инв. №

Позиция	Наименование и техническая характеристика оборудования и материалов. Завод-изготовитель (для импортного оборудования - страна, фирма)	Тип, марка оборудования. Обозначение документа и номер опросного листа	Единица измерения: Наименование	Единица измерения: Код	Код завода-изготовителя	Код оборудования, материала	Цена единицы оборудования, тыс. руб.	Количество	Масса единицы оборудования, кг
1	2	3	4	5	6	7	8	9	10
6	Реостат		шт	796				I	
	I380xI300xI800 мм								
	Входит в комплект КИ 5274								
7	Система охлаждения масла		шт	796				I	
	I600x270xI2I0 мм								
	Входит в комплект КИ 5274								
8	Система охлаждения воды		шт	796				I	
	Диаметр 600 мм								
	высота I670 мм								
	Входит в комплект КИ 5274								
9	Бак для горючего		шт	796				I	
	Емкость 0,3 м3								
	I290x300x965 мм								
	Входит в комплект КИ 5274								
	Установлен вне помещения								
I0	Бачок расходный для топлива	50I0Т	шт	796				I	I6
	Емкость 0,48 м3	ГИАТ,М							
II	Бак верхний	20I8А	шт	796				I	360
	Емкость 2,I5 м3	ГИАТ,Н							

Альбом VIII

Взам. инв. №

Подпись и дата

Инв. № подл.

Привязан

Инв. №

Альбом VIII

Позиция	Наименование и техническая характеристика оборудования и материалов. Завод-изготовитель (для импортного оборудования - страна, фирма)	Тип, марка оборудования. Обозначение документа и номер опросного листа	Единица измерения		Код завода-изготовителя	Код оборудования, материала	Цена единицы оборудования, тыс. руб.	Количество	Масса единицы оборудования, кг
			Наименование	Код					
1	2	3	4	5	6	7	8	9	10
I2	Эстакада для бака верхнего	H90IA	шт	796				I	270
	Стационарная, сварная	ГИАТ,Н							
	2380х980х2465 мм								
I3	Агрегат электронасосный с электродвигателем	К-8/I8-У2,	шт	796		3631II00I0		I	64
	4АХ80А2	Т2							
	Производительность 8 м3/ч								
	Напор I8 м								
	Мощность I,5 квт								
	Устанавливается на отм. I,400								
I4	Бак нижний для воды централизованной системы охлаждения	20I4А	шт	796				I	326
	двигателей	ГИАТ,Н							
	Емкость I,75 м3								
	Устанавливается на отм. I,400								
I5	Таль ручная шестеренная передвижная	ТУ 24,	шт	796		3I732I203I		I	75
	Грузоподъемность 2 т	09.5I9-80							
	Высота подъема груза 6 м								
I6	Отсос напольный с убирающимся в пол шлангом.	9253	шт	796				I	7I
	Объем газовоздушной смеси, подлежащей удалению 650 м3/час	ГИАТ,М							

Взам. инв. №

Подпись и дата

Инв. № подл.

Привязан

Инв. №

Альбом VIII

Позиция	Наименование и техническая характеристика оборудования и материалов. Завод-изготовитель (для импортного оборудования - страна, фирма)	Тип, марка оборудования. Обозначение документа и номер опросного листа	Единица измерения: Наименование	Единица измерения: Код	Код завода-изготовителя	Код оборудования, материала	Цена единицы оборудования, тыс. руб.	Количество	Масса единицы оборудования, кг
1	2	3	4	5	6	7	8	9	10
	5. Участок замены агрегатов, узлов и деталей								
I	Верстак слесарный одноместный	ОРГ-I468	шт	796		4577640023		7	I7I,4
	I200x780xI5I0 мм								
2	Стеллаж для узлов и деталей	Р945 ГИАТ,М	шт	796				II	35
	Стационарный.								
	700x800xI000 мм								
3	Подъемник - комплект передвижных стоек для грузовых	П 238	компл	67I		4577210029		4	33I3
	автомобилей и автобусов								
	Электромеханический								
	Грузоподъемность I6000 кг								
4	Пульт							4	
	Суммарная мощность привода I2 квт								
	Входит в комплект П-238								
5	Колонка воздухораздаточная для грузовых автомобилей и авто-	С4I3	шт	796		457734001I		4	II0
	бусов								
	Стационарная, автоматическая								
	Давление подводимого воздуха I МПа								
	Длина шлангов 3 м								

Взам. инв. №

Подпись и дата

Инв. № подл.

Привязан

Инв. №

ТП 503-4-35.86 -ТХ.СО

Лист I7

Формат А3

Альбом VIII

Позиция	Наименование и техническая характеристика оборудования и материалов. Завод-изготовитель (для импортного оборудования - страна, фирма)	Тип, марка оборудования. Обозначение документа и номер опросного листа	Единица измерения		Код завода-изготовителя	Код оборудования, материала	Цена единицы оборудования, тыс. руб.	Количество	Масса единицы оборудования, кг
			Наименование	Код					
1	2	3	4	5	6	7	8	9	10
6	Пост для замены агрегатов и узлов грузовых автомобилей	Р 637	компл	671		4577220019		3	1480
	Грузоподъемность 5000 кг								
7	Шкаф аппаратный							3	
	Мощность привода 6 квт								
	Входит в комплект Р 637								
8	Отсос напольный с убирающимся в пол шлангом	9253	шт	796				3	57
	Стационарный, подпольный	ГИАТ,М							
9	Установка смазочно-заправочная	С-101-1	компл	671		4577310003		1	280
	Стационарная, пневматическая, напольная								
	Давление потребляемого воздуха 0,8 МПа								
10	Кран электрический подвесной однопролетный	ГОСТ 7890-84	шт	796		3157240000		1	1890
	Грузоподъемность - 2 т	опр.лист							
	Длина 15 м	№ 2							
	Длина консоли 1,5 м								
	Мощность 2,8+0,4+0,27х2 квт								
11	Привод ворот внутренний	ПРВ-ВАС	шт	796				2	200
	Электромеханический	Серия							
	Мощность 1,1х2 квт	1.435.2-23							
		вып. 4							

Взам. инв. №

Подпись и дата

Инв. № подл.

Привязан

Инв. №

Альбом VIII

Позиция	Наименование и техническая характеристика оборудования и материалов. Завод-изготовитель (для импортного оборудования - страна, фирма)	Тип, марка оборудования. Обозначение документа и номер опросного листа	Единица измерения: Наименование	Единица измерения: Код	Код завода-изготовителя	Код оборудования, материала	Цена единицы оборудования, тыс. руб.	Количество	Масса единицы оборудования, кг
1	2	3	4	5	6	7	8	9	10
I2	Комплекты инструмента автомеханика	И I33	компл	67I		4577650023		20	3
	Состоит из 20 инструментов								
	На чертеже не показан.								
I3	Комплект инструмента большой слесаря-монтажника	22I6Б	компл	67I		4577650002		II	I8,4
	Состоит из 5I инструмента								
	6. Промежуточная кладовая и ИРК								
I	Стеллаж для узлов и деталей.	Р945	шт	796				4	35
	700x800xI000 мм	ГИАТ,М							
2	Шкаф для хранения инструмента и технологической оснастки	Р 934	шт	796				2	2I6
	500x700xI600 мм	ГИАТ,М							
3	Стеллаж для рулей и карданов	Р544 В	шт	796				I	I00
	I380xI300x2000 мм	ГИАТ,М							
4	Стол конторский	ГОСТ	шт	796		56II220000		I	40
	I200x600x750 мм	I637I-77							
5	Тележка -стеллаж для деталей	Р953	шт	796				I	I00
	Передвижная	ГИАТ,М							
	600x700xI000 мм								

Взам. инв. №

Подпись и дата

Инв. № подл.

Привязан

Инв. №

ТП 503-4-35.86 -ТХ.СО

Лист I9

Формат А3
ГОСТ 21.110-82

Альбом VIII

Позиция	Наименование и техническая характеристика оборудования и материалов. Завод-изготовитель (для импортного оборудования - страна, фирма)	Тип, марка оборудования. Обозначение документа и номер опросного листа	Единица измерения		Код завода-изготовителя	Код оборудования, материала	Цена единицы оборудования, тыс. руб.	Количество	Масса единицы оборудования, кг
			Наименование	Код					
1	2	3	4	5	6	7	8	9	10
6	Поддон стоечный для двигателей длиной более метра	9412	шт	796				4	327
	Сварной, металлический	ГИАТ,М							
	Размеры хранимого изделия 1220х1040х1245 мм								
	Устанавливаются в 2 яруса								
7	Поддон стоечный для мостов грузовых автомобилей	9416	шт	796				6	160
	Сварной, металлический	ГИАТ,М							
	Размеры хранимого изделия 2300х610х480 мм								
	Устанавливаются в 3 яруса								
8	Поддон стоечный для коробок передач.	9410	шт	796				2	180
	Сварной, металлический.	ГИАТ,М							
	Размеры хранимого изделия 890х440х650 мм								
	Устанавливаются в 2 яруса								
9	Поддон стоечный для рессор автомобилей	9414	шт	796				3	160
	Сварной, металлический	ГИАТ,М							
	Длина хранимого изделия 1350 мм								
	Устанавливаются в 3 яруса								
10	Станок точильно-шлифовальный	3Б634	шт	796		3813311401		1	427
	Два круга диаметром 400 мм								
	Мощность 4,6 квт								

Привязан

Инв. №

Альбомный

Позиция	Наименование и техническая характеристика оборудования и материалов. Завод-изготовитель (для импортного оборудования - страна, фирма)	Тип, марка оборудования. Обозначение документа и номер опросного листа	Единица измерения: Наименование	Единица измерения: Код	Код завода-изготовителя	Код оборудования, материала	Цена единицы оборудования, тыс. руб.	Количество	Масса единицы оборудования, кг
1	2	3	4	5	6	7	8	9	10
	7. Компрессорная								
1	Компрессор	I55-2B5	шт	796		4577340002		2	350
	Стационарный, автоматический, воздушный, поршневой,								
	двухступенчатый, простого действия с воздухосборником								
	Производительность 0,6 м3/мин								
	Мощность 5,5 квт								
	8. Участок диагностики								
I	Стенд комбинированный для контроля тормозов и тяговых	СК2-К267	шт	796		4577400000		2	3980
	качеств автомобилей								
	Мощность 26 квт								
	Давление подводимого воздуха 0,5÷0,7 МПа								
2	Монорельс пульта управления		шт	796				2	
	Входит в комплект СК2-К267								
3	Пульт управления		шт	796				2	
	Входит в комплект СК2-К267								
4	Шкаф для хранения инструмента и технологической оснастки	Р934	шт	796				I	216
	700х500х1600 мм	ГИАТ,М							

Инв. № подл. | Подпись и дата | Взам. инв. №

Привязан

Инв. №

ТП 503-4-35.86 -ТХ.СО

Лист 21

Формат А3

Альбом VIII

Позиция	Наименование и техническая характеристика оборудования и материалов. Завод-изготовитель (для импортного оборудования - страна, фирма)	Тип, марка оборудования. Обозначение документа и номер опросного листа	Единица измерения: Наименование	Единица измерения: Код	Код завода-изготовителя	Код оборудования, материала	Цена единицы оборудования, тыс. руб.	Количество	Масса единицы оборудования, кг
1	2	3	4	5	6	7	8	9	10
5	Верстак слесарный одноместный	ОРГ-1468	шт	796		4577640023		1	171,4
	1200х780х1510 мм								
6	Отсос подвесной с передвижным шлангом	9252	шт	796				1	1445
	Полная длина 23 м	ГИАТ,М							
	9. Арматура трубопровода горячей воды в испытательной станции								
1	Вентиль запорный муфтовый из серого чугуна,	15ч8р2							
	давлением 16 кгс/см2								
	Ду 25		шт	796		3722121010		3	1,75
2	Ду 40		шт	796		3722131010		2	4,5
3	ДУ 50		шт	796		3722141034		2	5,8
	10. Арматура трубопровода сжатого воздуха								
1.	Вентиль запорный муфтовый из серого чугуна, давлением	15ч8р2							
	16 кгс/см2,								
	Ду 25		шт	796		3722121010		14	1,75

Взам. инв. №

Подпись и дата

Инв. № подл.

Привязан

Инв. №

Позиция	Наименование и техническая характеристика оборудования и материалов. Завод-изготовитель (для импортного оборудования - страна, фирма)	Тип, марка оборудования. Обозначение документа и номер опросного листа	Единица измерения		Код завода-изготовителя	Код оборудования, материала	Цена единицы оборудования, тыс. руб.	Количество	Масса единицы оборудования, кг
			Наименование	Код					
1	2	3	4	5	6	7	8	9	10
	ОБОРУДОВАНИЕ, ПОСТАВЛЯЕМОЕ ПОДРЯДЧИКОМ								
	I. Испытательная станция								
I	Трубопровод из труб стальных электросварных	ГОСТ I0704-76 *							
	30 х 2		пм	0II		I373000000		7	I,38
2	45 х 2		пм	0II		I373000000		5	2,I2
3	57 х 3		пм	0II		I373000000		I7	4
4	Отвод 90° 57 х 3	ГОСТ I7375-77	шт	796		9992I30000		II	0,6
5	Переходы К 57х4-32х2	ГОСТI7378-77	шт	796		9992I30000		I	0,2
6	К 57х4-38х2	ГОСТI7378-77	шт	796		9992I30000		I	0,2
7	К 89х3,5-57х3	ГОСТI7378-77	шт	796		9992I30000		I	0,2
	2. Система сжатого воздуха								
I	Трубопровод из труб стальных водогазопроводных обыкновенных	ГОСТ 3262-75							
	Ду 25		пм	0II		I385000000		I43	2,I2

Привязан

Инв. №

ТП 503-4-35.86 -ТХ.СО

Лист 23

Инв. № подл. | Подпись и дата | Взам. инв. №

Формат А3

МИНИСТЕРСТВО ТЯЖЕЛОГО ЭНЕРГЕТИЧЕСКОГО И ТРАНСПОРТНОГО МАШИНОСТРОЕНИЯ

ЗАБАЙКАЛЬСКИЙ ЗАВОД ПТО

Кран подвесной электрический однобалочный общего назначения ГОСТ 7890-84Е

ОПРОСНЫЙ ЛИСТ № I

для заказа крана

Примечание:

I. Данный опросный лист заполненный заказчиком является неотъемлемой частью договора и служит исходным техническим документом при изготовлении крана.

2. При заполнении опросного листа ответы должны быть понятными и исчерпывающими.

Изменения и дополнения в процессе изготовления крана не принимаются.

3. Кроме заполнения всех ответов в таблице, " вопросы-ответы", заказчик обязан указать на чертеже и подчеркнуть в таблице все габаритные размеры заказываемого крана.

4. Перед допуском крана в производство завод руководствуется данными, заполненными заказчиком:

5. Краны предназначены для работы во взрывоопасных помещениях всех классов, где могут образовываться смеси паров и газов с воздухом категорий I,2,3 групп TI, T2, T3,T4 .

Окружающая среда не должна быть агрессивной.

6. Краны изготавливаются с кабельным питанием электротали и крана (кабель питания и управления крана в комплект поставки не входит).

7. Питание крана производится трехфазным током, напряжением 380 вольт, частотой 50 Гц. Режим работы крана легкий ПВ-I5%. Число включений 60.

8. В случаях, когда на общем подкрановом пути эксплуатируется несколько кранов, (см. 8 пункт вопросов и ответов) заказчик обязан сообщить об этом заводу-изготовителю с тем, чтобы завод предусмотрел установку на кранах ограничительных линеек.

9. При заказе нескольких кранов, на каждый такой кран опросный лист заполняется отдельно.

I0. В качестве подкрановых путей для кранов г/п 2ТС применяются двутавры № 24М; 30М; 36М, а для кранов г/п 5ТС двутавры № 30М; 36М; и 45 М. ГОСТ I9425-74.

II. Настоящие краны должны использоваться для работ не связанных с технологическим процессом.

I2. Оформленный опросный лист вместе с заказ-нарядом высылаются заводу-изготовителю.

Альбом VIII

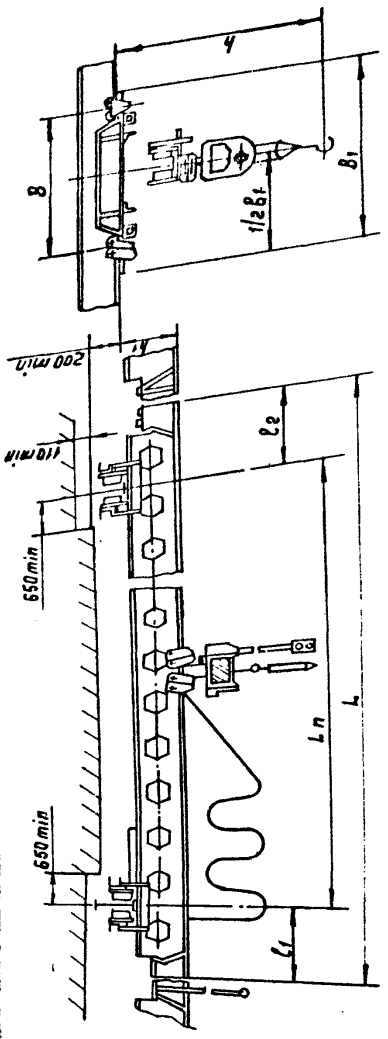

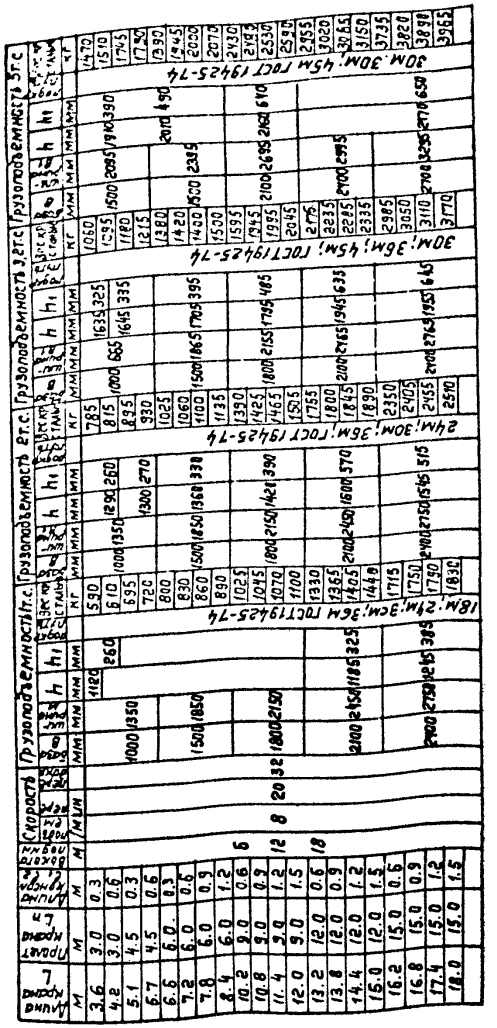

	Вопросы	Ответы
I	Грузоподъемность, ТС	2,0
2	Категория и группа взрывоопасной среды по "ПУЭ"	–
3	Класс помещения по "ПУЭ"	норм
4	Расстояние между балками подкранового пути, мм (прописью)	двенадцать тысяч
5	Длина консолей, мм (прописью)	одна тысяча пятьсот
6	Полная длина крана,мм (прописью)	пятнадцать тысяч
7	№ профиля и ГОСТ подкранового пути, длина пути, м	I 24М ГОСТ I9425-74 тридцать м
8	Количество кранов устанавливаемых в одном пролете (на одном подкрановом пути) шт	один
9	Окружающая среда (температура в С влажность в %)	+I6 ÷ 25°С, 60%
I0	Особые требования к изготовлению крана	нет
II	Категория и исполнение крана по ГОСТ I5I50-69	У3
I2	Наименование предприятия,организации или учреждения (заказчика) с которым заключается договор на изготовление крана с указанием почтового и телеграфного адреса	
I3	Адреса отгрузки крана с указанием грузополучателя	
I4	Фамилия и занимаемая должность заказчика.Подпись и дата заполнения данного опросного листа	

М.П.
заказчика

подпись

Привязан

Инв. №

Взам. инв. №

Подпись и дата

Инв. № подл.

ТП 503-4-35.86 -ТХ.СО

Лист 25

Формат А3

Альбом VIII

МИНИСТЕРСТВО ТЯЖЕЛОГО ЭНЕРГЕТИЧЕСКОГО И ТРАНСПОРТНОГО МАШИНОСТРОЕНИЯ

ЗАБАЙКАЛЬСКИЙ ЗАВОД ПТО

Кран подвесной электрический однобалочный общего назначения ГОСТ 7890-84Е

О П Р О С Н Ы Й Л И С Т № 2

для заказа крана

Примечание:

I. Данный опросный лист заполненный заказчиком является неотъемлемой частью договора и служит исходным техническим документом при изготовлении крана.

2. При заполнении опросного листа ответы должны быть понятными и исчерпывающими.

Изменения и дополнения в процессе изготовления крана не принимаются.

3. Кроме заполнения всех ответов в таблице "вопросы-ответы", заказчик обязан указать на чертеже и подчеркнуть в таблице все габаритные размеры заказываемого крана.

4. Перед допуском крана в производство завод руководствуется данными, заполненными заказчиком:

5. Краны предназначены для работы во взрывоопасных помещениях всех классов, где могут образоваться смеси паров и газов с воздухом категорий I,2,3 групп TI, T2,T3,T4.

Окружающая среда не должна быть агрессивной.

6. Краны изготавливаются с кабельным питанием электротали и крана (кабель питания и управления крана в комплект поставки не входит).

7. Питание крана производится трехфазным током, напряжением 380 вольт, частотой 50 Гц. Режим работы крана легкий ПВ-I5%. Число включений 60.

8. В случаях, когда на общем подкрановом пути эксплуатируется несколько кранов (см.8 пункт вопросов и ответов) заказчик обязан сообщить об этом заводу-изготовителю с тем, чтобы завод предусмотрел установку на кранах ограничительных линеек.

9. При заказе нескольких кранов, на каждый такой кран опросный лист заполняется отдельно.

I0. В качестве подкрановых путей для кранов г/п 2 ТС применяются двутавры № 24М; 30М; 36М, а для кранов г/п 5 ТС двутавры № 30М; 36М; и 45М. ГОСТ I9425-74.

II. Настоящие краны должны использоваться для работ не связанных с технологическим процессом.

I2. Оформленный опросный лист вместе с заказ-нарядом высылаются заводу-изготовителю.

Инв. № подл. | Подпись и дата | Взам. инв. №

Привязан

Инв. №

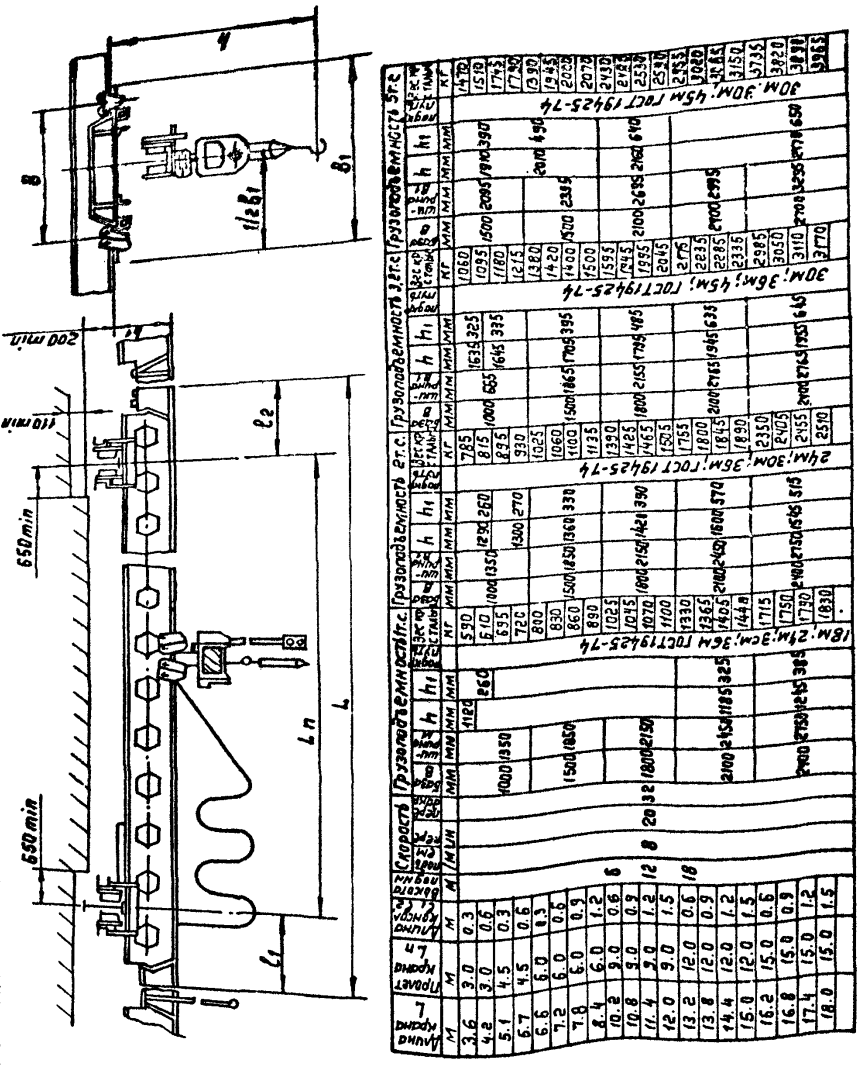

	Вопросы	Ответы
I	Грузоподъемность, ТС	2,0
2	Категория и группа взрывоопасной среды по " ПУЭ"	-
3	Класс помещения по "ПУЭ"	норм
4	Расстояние между балками подкранового пути, мм (прописью)	двенадцать тысяч
5	Длина консолей, мм(прописью)	одна тысяча пятьсот
6	Полная длина крана, мм (прописью)	пятнадцать тысяч
7	№ профиля и ГОСТ подкранового пути, длина пути, м	I24М ГОСТ I9425-74 тридцать м
8	Количество кранов устанавливаемых в одном пролете (на одном подкрановом пути) шт	один
9	Окружающая среда(температура в С влажность в %)	+I6 + 25°С, 60%
I0	Особые требования к изготовлению крана	нет
II	Категория и исполнение крана по ГОСТ I5I50-69	У3
I2	Наименование предприятия, организации или учреждения (заказчика) с которым заключается договор на изготовление крана с указанием почтового и телеграфного адреса	
I3	Адреса отгрузки крана с указанием грузополучателя	
I4	Фамилия и занимаемая должность заказчика. Подпись и дата заполнения данного опросного листа	

М.П.
заказчика

подпись

Привязан

Инв. №

ТП 503-4-35.86 -ТХ.СО

Лист 27

Инв. № подл. | Подпись и дата | Взам. инв. №

Альбом VIII

Позиция	Наименование и техническая характеристика оборудования и материалов. Завод-изготовитель (для импортного оборудования - страна, фирма)	Тип, марка оборудования. Обозначение документа и номер опросного листа	Единица измерения: Наименование	Единица измерения: Код	Код завода-изготовителя	Код оборудования, материала	Цена единицы оборудования, тыс. руб.	Количество	Масса единицы оборудования, кг
1	2	3	4	5	6	7	8	9	10
	ОБОРУДОВАНИЕ И МАТЕРИАЛЫ, ПОСТАВЛЯЕМЫЕ ЗАКАЗЧИКОМ								
I	Сушитель для рук	ЭРА I,0/I,0	шт	796		34687800II		2	3,2
	Мощность I,05 кВт								
2	Шкаф металлический для хранения одежды в санитарно-бытовых	МД-33,3	шт	796				2I	75
	помещениях промышленных предприятий	ГОСТ 22414-							
		-77							
3	Шкаф металлический для хранения одежды в санитарно-бытовых	МД-25,4	шт	796				26	75
	помещениях промышленных предприятий	ГОСТ 22414-							
		-77							
4	Стол однотумбовый	ГОСТ I637I-	шт	796		56II220000		2	50
		-70							
5	Шкаф для книг однокорпусный	ГОСТ I8666-	шт	796		56I53I0000		2	53
		-73							
6	Кресло простое для классов	ГОСТ I6854-	шт	796		56I22I0000		60	30
		-7I							
7	Стул простой	ГОСТ 22359-7I	шт	796		56I2II0000		5	7

Взам. инв. №

Подпись и дата

Инв. № подл.

Инв. №

Привязан

ТП 503-4-35.86 -АР.ОО

ГИП	Пивторак	
Нач.от.	Хрупало	
Гл.арх.	Шаломеев	
Рук.гр.	Тузанов	

Спецификация оборудования

Стадия	Лист	Листов
Р	1	1

ГИПРОАВТОТРАНС г.Москва

Альбом VIII

Позиция	Наименование и техническая характеристика оборудования и материалов. Завод-изготовитель (для импортного оборудования - страна, фирма)	Тип, марка оборудования. Обозначение документа и номер опросного листа	Единица измерения: Наименование	Единица измерения: Код	Код завода-изготовителя	Код оборудования, материала	Цена единицы оборудования, тыс. руб.	Количество	Масса единицы оборудования, кг
1	2	3	4	5	6	7	8	9	10
	ОБОРУДОВАНИЕ И МАТЕРИАЛЫ, ПОСТАВЛЯЕМЫЕ ЗАКАЗЧИКОМ								
	I. Отопление								
I	Вентиль запорный муфтовый из ковкого чугуна,								
	ø I5	I5кчI8п2	шт	796		3732III032		25	0,7
2	ø 20	каталог	шт	796		3732III033		20	0,9
3	ø 25	ЦКБА	шт	796		3732III034		2	I,4
	2. Теплоснабжение установок систем								
I	Клапан регулирующий с исполнительным механизмом								
	$t_н$= - 20 °С, $t_н$= - 30°С, ø 25	25ч939нж				37225II245		I2	26,9
2	$t_н$= - 40°С ø 25	МЭО-0,63/I0-	шт	796		37225II245		II	26,9
3	ø 40	-0,25				37225II246		I	34,I
		Каталог ЦКБА							
4	Вентиль запорный муфтовый из ковкого чугуна								
	ø I5	I5кчI8п2	шт	796		3732III032		42	0,7
		Каталог ЦКБА							

Взам. инв. №

Подпись и дата

Инв. № подл.

Инв. №

Привязан

ТП 503-4-35.86 -ОВ.СО

ГИП	Пивторак	
Н.отд	Артюшенко	
Гл.сп.	Лошакова	
Р.гр.	Тулякова	
Инж.	Яковлева	

Спецификация оборудования

Стадия	Лист	Листов
Р	I	28

ГИПРОАВТОТРАНС г.Москва

Формат А3

Альбом VIII

Позиция	Наименование и техническая характеристика оборудования и материалов. Завод-изготовитель (Для импортного оборудования - страна, фирма)	Тип, марка оборудования. Обозначение документа и номер опросного листа	Единица измерения: Наименование	Единица измерения: Код	Код завода-изготовителя	Код оборудования, материала	Цена единицы оборудования, тыс. руб.	Количество	Масса единицы оборудования, кг
1	2	3	4	5	6	7	8	9	10
5	Ø 25 $t_н$ = - 20°С		шт	796		3732III034		I8	I,4
	Ø 25 $t_н$ = - 30 °С		шт	796		3732III034		I7	I,4
	Ø 25 $t_н$ = - 40°С		шт	796		3732III034		I3	I,4
6	Ø 32 $t_н$ = - 20°С	I5кчI8п2	шт	796		3732I2I034		8	2,I
	Ø 32 $t_н$ = - 30°С	Каталог	шт	796		3732I2I034		I	2,I
	Ø 32 $t_н$ = - 40°С	ЦКБА	шт	796		3732I2I034		4	2,I
7	Ø 40 $t_н$ = - 20°С		шт	796		3732I2I035		I5	3,7
	Ø 40 $t_н$ = - 30°С		шт	796		3732I2I035		23	3,7
	Ø 40 $t_н$ = - 40°С		шт	796		3732I2I035		9	3,7
8	Задвижка параллельная с выдвижным шпинделем, фланцевая из								
	серого чугуна в комплекте с ответными фланцами, прокладками и								
	крепежом								
	Ø 50 $t_н$ = - 20°С, $t_н$ = - 30°С	30ч6бр	шт	796		372II5I005		9	I2,4
	Ø 50 $t_н$ = - 40°С	Каталог	шт	796		372II5I005		2I	I2,4
	Ø 80 $t_н$ = - 40°С	ЦКБА	шт	796		372II5I006		3	29
	3. Узел управления								
I	Вентиль запорный муфтовый из ковкого чугуна	I5кчI8п2							
	Ø 25	Каталог	шт	796		3732III034		3	I,4
2	Ø 40	ЦКБА	шт	796		3732I2I034		2	3,7

Взам. инв. №

Подпись и дата

Инв. № подл.

Привязан

Инв. №

Альбом VIII

Позиция	Наименование и техническая характеристика оборудования и материалов. Завод-изготовитель (для импортного оборудования - страна, фирма)	Тип, марка оборудования. Обозначение документа и номер опросного листа	Единица измерения: Наименование	Единица измерения: Код	Код завода-изготовителя	Код оборудования, материала	Цена единицы оборудования, тыс. руб.	Количество	Масса единицы оборудования, кг
1	2	3	4	5	6	7	8	9	10
3	Задвижка параллельная с выдвижным шпинделем, фланцевая из серого чугуна в комплекте с ответными фланцами, прокладками и крепежом Ø 80 $t_н$ = -20°С; $t_н$ = - 30°С	30ч6бр	шт	796		372II5I006		4	29
	Ø 80 $t_н$ = - 40°С	Каталог ЦКБА	шт	796		372II5I006		2	29
4	Ø I00 $t_н$ = - 40°С	30ч6бр	шт	796		372II5I007		2	39,5
		Каталог ЦКБА							
5	Задвижка клиновая с выдвижным шпинделем фланцевая из углеродистой стали в комплекте с ответными фланцами прокладками и крепежом Ø I00	3296 (по типу задвижки 30с64нж) Каталог ЦКБА	шт	796		374I2I9046		2	52
6	Кран трехходовой натяжной муфтовый латунный с фланцем для контрольного манометра	I4MI-00-00 Каталог ЦКБА	шт	796		37I2226007		I2	0,26
7	Манометр технический шкала 0÷ I6 кГс/см2	ОБМI-I00 ГОСТ8625-77Е*	шт	796		42I2I3I300		I2	0,9
8	Термометр технический прямой в оправе шкала 0÷ I60°С Цена деления I°С	П5-I-240-I03 ГОСТ2823-73Е*	шт	796		432I22I260		4	0,6
9	Термометр технический угловой в оправе шкала 0 ÷ I60 Цена деления I°С	45-I-240-I4I ГОСТ2823-73	шт	796		432I22I526		4	0,6

Взам. инв. №

Подпись и дата

Инв. № подл.

Привязан

Инв. №

ТП 503-4-35.86 -ОВ.СО

Лист 3

Формат А3

Альбом VIII

Позиция	Наименование и техническая характеристика оборудования и материалов. Завод-изготовитель (для импортного оборудования - страна, фирма)	Тип, марка оборудования. Обозначение документа и номер опросного листа	Единица измерения: Наименование	Единица измерения: Код	Код завода-изготовителя	Код оборудования, материала	Цена единицы оборудования, тыс. руб.	Количество	Масса единицы оборудования, кг
1	2	3	4	5	6	7	8	9	10
I0	Счетчик турбинный горячей воды	ВТ-I00	шт	796		42I32I2I04		I	24,8
		ТУ25-02-33-							
		I244-78							
	4. Вентиляция								
I	Камера приточная вентиляционная левого исполнения (П2)	2ПКI0	шт	796				I	925
		5.904-I2							
		Бланк-заказ							
		№ I							
2	Камера приточная вентиляционная левого исполнения (П6)	2ПКI0	шт	796				I	925
		5.904-I2							
		Бланк-заказ							
		№ 2							
3	Камера приточная вентиляционная правого исполнения (П3,П5)	2ПК20	шт	796				2	I735
		5.904-I2							
		Бланк-заказ							
		№ 3							
4	Камера приточная вентиляционная левого исполнения (П4)	2ПК-20	шт	796				I	I735
		5-904-I2							
		Бланк-заказ							
		№ 4							
5	Камера приточная вентиляционная правого исполнения (П1)	2ПК3I,5	шт	796				I	2225
		5.904-I2							
		Бланк-заказ							
		№ 5							

Взам. инв. №

Подпись и дата

Инв. № подл.

Привязан

Инв. №

Альбом VIII

Позиция	Наименование и техническая характеристика оборудования и материалов. Завод-изготовитель (для импортного оборудования - страна, фирма)	Тип, марка оборудования. Обозначение документа и номер опросного листа	Единица измерения: Наименование	Единица измерения: Код	Код завода-изготовителя	Код оборудования, материала	Цена единицы оборудования, тыс. руб.	Количество	Масса единицы оборудования, кг
1	2	3	4	5	6	7	8	9	10
6	Агрегат вентиляторный, виброизолированный, комплектно:	А3,I5I05-I	шт	796		486I2I0000		2	42
	а. Вентилятор радиальный Д=I,05 Дном	ВЦ4-70	шт	796				2	
	исполнение I, положение Пр0°	№ 3,I5							
	б. Электродвигатель I365 об/мин, 0,37 кВт	4А63В4	шт	796				2	
7	Агрегат вентиляторный, виброизолированный, комплектно:	А2,5I05-I	шт	796		486I2I0000		2	26,2
	а. Вентилятор радиальный Д= I,05 Дном	ВЦ4-70	шт	796				2	
	исполнение I, Положение Л0°, Пр0°	№ 2,5							
	б. Электродвигатель I375 об/мин, 0,I2 кВт	4АА56А4	шт	796				2	
8	Агрегат вентиляторный, виброизолированный, комплектно:	А 4I00-2	шт	796		486I2I0000		I	89
	а. Вентилятор радиальный Д = Дном	ВЦ4-70	шт	796				I	
	исполнение I, положение Пр0°	№ 4							
	б. Электродвигатель I390 об/мин, 0,75 кВт	4А7IВ4	шт	796				I	
9	Агрегат вентиляторный, виброизолированный, комплектно:	А5I00-2а	шт	796		486I2I0000		I	II4
	а. Вентилятор радиальный Д = Дном	ВЦ4-70	шт	796				I	
	исполнение I, положение Пр0°	№ 5							
	б. Электродвигатель I425 об/мин, 2,2 кВт	4А90L4	шт	796				I	
I0	Вентилятор крышный осевой с электродвигателем I390 об/мин	№ 5	шт	796		486I7I0000		2	70
	0,55 кВт	4А7IА4У2							
II	Вентилятор крышный осевой с электродвигателем	№ 6,3							
	I420 об/мин, I,I кВт	4АВ0А4У2	шт	796		486I7I0000		7	93

Взам. инв. №

Подпись и дата

Инв. № подл.

Привязан

Инв. №

ТП 503-4-35.86 -ОВ.СО

Лист 5

Позиция	Наименование и техническая характеристика оборудования и материалов. Завод-изготовитель (для импортного оборудования - страна, фирма)	Тип, марка оборудования. Обозначение документа и номер опросного листа	Единица измерения		Код завода-изготовителя	Код оборудования, материала	Цена единицы оборудования, тыс. руб.	Количество	Масса единицы оборудования, кг
			Наименование	Код					
1	2	3	4	5	6	7	8	9	10
I2	Агрегат вентиляторный виброизолированный, комплектно:	А5 I05-2а	шт	796		486I2I0000		2	I24
	а. Вентилятор радиальный Д= I,05 Дном, исполнение I	В-Ц4-70	шт	796				2	
	положение Пр I80°								
	б. Электродвигатель I435 об/мин, 3,0 кВт	4АI00S4	шт	796				2	
I3	Агрегат вентиляторный виброизолированный, комплектно:	А5I05-2а	шт	796		486I2I0000		2	I24
	а. Вентилятор радиальный Д= I,05 Дном, исполнение I	В-Ц4-70	шт	796				2	
	положение Л I80°	№ 5							
	б. Электродвигатель I435 об/мин, 3,0 кВт	4АI00S 4							
I4	Агрегат вентиляторный виброизолированный, комплектно:	А6,3 I05-I	шт	796		486I2I0000		2	I97
	а. Вентилятор радиальный Д= I,05 Дном	В-Ц4-70	шт	796				2	
	исполнение I, положение Л I80°	№ 6,3							
	б. Электродвигатель 950 об/мин, 2,2 кВт	4АI00L6	шт	796				2	
I5	Агрегат вентиляторный виброизолированный, комплектно:	А 6,3 I05-I	шт	796		486I2I0000		2	I97
	а. Вентилятор радиальный Д= I,05 Дном	В-Ц4-70							
	исполнение I, положение Пр I80°	№ 6,3							
	б. Электродвигатель 950 об/мин, 2,2 кВт	4АI00L6	шт	796				2	
I6	Калорифер пластинчатый многоходовой								
	$t_н = -20°C$, $t_н = -30°C$	КВС7А-II	шт	796		48635I2255		8	65,6
	$t_н = -40°C$		шт	796		48635I2255		I6	65,6

Взам. инв. №

Подпись и дата

Инв. № подл.

Привязан

Инв. №

Альбом VIII

Позиция	Наименование и техническая характеристика оборудования и материалов. Завод-изготовитель (для импортного оборудования - страна, фирма)	Тип, марка оборудования. Обозначение документа и номер опросного листа	Единица измерения		Код завода-изготовителя	Код оборудования, материала	Цена единицы оборудования, тыс. руб.	Количество	Масса единицы оборудования, кг
			Наименование	Код					
1	2	3	4	5	6	7	8	9	10
I7	Калорифер пластинчатый многоходовой								
	$t_н = -20^{\circ}C$; $t_н = -30^{\circ}C$	КВБВА-П	шт	796		48635I2258		8	75,8
	$t_н = -40^{\circ}C$		шт	796		48635I2258		I6	75,8
		ТУ22-4459-79							
I8	Агрегат вентиляторный пылеулавливающий с электродвигателем	ЗИЛ-900М	шт	796		399358000I		2	I60
	2880 об/мин, 2,2 кВт	4АХ80В2							

Инв. № подл. | Подпись и дата | Взам. инв. №

Привязан

Инв. №

ТП 503-4-35.85 -ОВ.СО

Лист 7

Формат А3

Альбом VIII

Позиция	Наименование и техническая характеристика оборудования и материалов. Завод-изготовитель (для импортного оборудования - страна, фирма)	Тип, марка оборудования. Обозначение документа и номер опросного листа	Единица измерения: Наименование	Единица измерения: Код	Код завода-изготовителя	Код оборудования, материала	Цена единицы оборудования, тыс. руб.	Количество	Масса единицы оборудования, кг
1	2	3	4	5	6	7	8	9	10
	ОБОРУДОВАНИЕ, ПОСТАВЛЯЕМОЕ ПОДРЯДЧИКОМ								
	I. Отопление								
I	Радиатор отопительный, чугунный $t_н = -20^{\circ}C$	МI40-АО	экм	084		4935I00000		I89,7	
		ГОСТ	секц.					542	8,23
	$t_н = -30^{\circ}C$	8690-75	экм	084				220,5	
			секц.					630	8,23
	$t_н = -40^{\circ}C$		экм	084				275,5	
			секц.					787	8,23
2	Трубы отопительные чугунные ребристые	ТРI				4936III2I3			
	$\ell = I$ м $t_н = -20^{\circ}C$	ГОСТ	экм	084				22,0I	
		I8I6-76	шт	796				I6	35,7
	$\ell = I$ м $t_н = -30^{\circ}C$		экм	084				II,04	
			шт	796				8	35,7
	$\ell = I$ м $t_н = -40^{\circ}C$		экм	084				8,28	
			шт	796				6	35,7
3	Трубы отопительные чугунные ребристые	ТР2				4936III2I2			
	$\ell = 2$ м $t_н = -20^{\circ}C$	ГОСТ	экм	084				77,28	
		I8I6-76	шт	796				28	7I,3
	$\ell = 2$ м $t_н = -30^{\circ}C$		экм	084				96,6	
			шт	796				35	7I,3
	$\ell = 2$ м $t_н = -40^{\circ}C$		экм	084				I49,04	
			шт	796				54	7I,3

Взам. инв. №

Подпись и дата

Инв. № подл.

Привязан

Инв. №

Альбом VIII

Позиция	Наименование и техническая характеристика оборудования и материалов. Завод-изготовитель (для импортного оборудования - страна, фирма)		Тип, марка оборудования. Обозначение документа и номер опросного листа	Единица измерения: Наименование	Единица измерения: Код	Код завода-изготовителя	Код оборудования, материала	Цена единицы оборудования, тыс. руб.	Количество	Масса единицы оборудования, кг
1	2		3	4	5	6	7	8	9	10
4	Кран Маевского			шт	796		4834400000		36	0,038
5	Воздухосборник горизонтальный проточный для трубопровода									
	Ø 32		АИ0I2000-0I	шт	796				I	I7,2
6	Ø 40		АИ0I2000-02	шт	796				I	27,7
			5.903-2							
7	Компенсатор П-образный	Ø 32	КI	шт	796				I	8,5
		Ø 32	К2	шт	796				I	8,I
8		Ø 40	К3	шт	796				I	II,6
			ОВ-I0							
9	Опора неподвижная		ОН-I	шт	796				I	0,4
			I5							
I0			ОН-I	шт	796				I	0,4
			20							
II			ОН-I	шт	796				2	0,4
			40							
			4.903-I0в4							
I2	Кронштейн радиаторный	$t_н = -20^{\circ}C$	ОП-5	шт	796				72	0,274
		$t_н = -30^{\circ}C$	ОП-5	шт	796				77	0,274
		$t_н = -40^{\circ}C$	ОП-5	шт	796				8I	0,274
			4.904-69							

Взам. инв. №

Подпись и дата

Инв. № подл.

Привязан

Инв. №

Альбом VIII

Позиция	Наименование и техническая характеристика оборудования и материалов. Завод-изготовитель (для импортного оборудования - страна, фирма)	Тип, марка оборудования. Обозначение документа и номер опросного листа	Единица измерения: Наименование	Единица измерения: Код	Код завода-изготовителя	Код оборудования, материала	Цена единицы оборудования, тыс. руб.	Количество	Масса единицы оборудования, кг
1	2	3	4	5	6	7	8	9	10
I3	Хомутик для водогазопроводных труб ∅ I5	ТП3	шт	796				53	0,049
I4	∅ 20	ТП3-0I	шт	796				I95	0,054
I5	∅ 25	ТП3-02	шт	796				65	0,096
I6	∅ 32	ТП3-03	шт	796				20	0,III
		4.904-69							
I7	Отражения для радиаторов $t_н = -20°C$	ЭА-600	шт	796				I	I3,9
		ОНП I0.00							
I8	$t_н = -30°C$	ЭА-800	шт	796				I	I6,3
		ОНП I0.00-0I							
	$t_н = -40°C$	ЭА-800	шт	796				I	I6,3
		ОНПI0.00-0I							
I9	$t_н = -20°C$	ЭА-I000	шт	796				I0	I8,6
		ОНПI0.00-02							
20	$t_н = -30°C$	ЭА-I400	шт	796				I0	24,9
		ОНП 20.00							
2I	$t_н = -40°C$	ЭА-2000	шт	796				I0	33,6
		ОНП20.00-02							

Взам. инв. №

Подпись и дата

Инв. № подл.

5.904-3

Привязан

Инв. №

ТП 503-4-35.86 -ОВ.СО

Лист I0

Альбом VIII

Позиция	Наименование и техническая характеристика оборудования и материалов. Завод-изготовитель (для импортного оборудования - страна, фирма)	Тип, марка оборудования. Обозначение документа и номер опросного листа	Единица измерения: Наименование	Единица измерения: Код	Код завода-изготовителя	Код оборудования, материала	Цена единицы оборудования, тыс. руб.	Количество	Масса единицы оборудования, кг
1	2	3	4	5	6	7	8	9	10
22	Подставка для радиаторов $t_н = -20^{\circ}C$ $t_д = -30^{\circ}C$	ОП-7	шт	796				32	I,3
	$t_д = -40^{\circ}C$	4.904-69	шт	796				48	I,3
23	Подставка для ребристых труб $t_н = -20^{\circ}C$ $t_н = -30^{\circ}C$	ОВН-2	шт	796				44	I,3
	$t_н = -40^{\circ}C$		шт	796				46	I,3
24	Трубопровод из водогазопроводных легких труб	ГОСТ							
	Ø I5	3262-75*	м	006		I385000000		I05	I,I6
25	Ø 20		м	006		I385000000		390	I,5
26	Ø 25		м	006		I385000000		II5	2,I2
27	Ø 32		м	006		I385000000		I30	2,73
28	Ø 40		м	006		I385000000		40	3,33
29	Конструкция теплоизоляционная:	ОВН-3	м3	II3				0,07	
	а. Шнур теплоизоляционный из минеральной ваты δ = 30мм	ТУ36-I695-79*	м3	II3		576250000		0,07	57
	б. Лакостеклоткань	ТУ6-II-23I-76	м2	055		5952460000		6,I	0,4
	в. Рубероид	ГОСТI0923-82	м2	055		5774I50000		6,I	2,7
	г. Пряжки для крепления	ГОСТI9904-74	шт	796		0902060000		I3	0,08
	д. Лента стальная упаковочная 0,7 х 20	ГОСТ3560-73	кг	II6		I2300I0000		I,7	-
	е. Лента прорезиненная Ø 2 мм	ГОСТ2I62-78*	кг	II6		2567GI0000		0,I5	-
	ж. Проволока стальная Ø 0,8 мм	ГОСТ3282-74	кг	II6		I22I000000		0,006	-
	з. Лак ХВ-784	ГОСТ73I3-75	кг	II6		23I3II0000		0,I8	-
	2. Теплоснабжение установок систем								
I.	Воздухосборник горизонтальный проточный для трубопровода								

Взам. инв. №

Подпись и дата

Инв. № подл.

Привязан

Инв. №

ТП 503-4-35.86 -ОВ.СО

Лист II

Альбом VIII

Позиция	Наименование и техническая характеристика оборудования и материалов. Завод-изготовитель (для импортного оборудования - страна, фирма)	Тип, марка оборудования. Обозначение документа и номер опросного листа	Единица измерения: Наименование	Единица измерения: Код	Код завода-изготовителя	Код оборудования, материала	Цена единицы оборудования, тыс. руб.	Количество	Масса единицы оборудования, кг
1	2	3	4	5	6	7	8	9	10
	Ø 32 $t_н = -20^oC$	АIИОI2000-0I	шт	796				4	I7,2
2	Ø 40 $t_н = -30^oC$; $н = -40^oC$	АIИОI2000-02	шт	796				4	27,7
3	Ø 50 $t_н = -20^oC$	АIИОI2000-02	шт	796				2	27,7
4	Ø 76х3	АIИОI2000-03	шт	796				2	49,6
5	Ø 89 х 3,5 $t_н = -30^oC$; $t_н = -40^oC$	АIИОI2000-03	шт	796				2	49,6
		5.903-2							
6	Компенсатор П-образный Ø 50 $t_н = -20^oC$	К4	шт	796				2	22,7
	Ø 76х3 $t_н = -30^oC$; $t_н = -40^oC$	К4	шт	796				2	33
		ОВ-I0							
7	Опора неподвижная	ОН	шт	796				6	0,34
		40							
8		ОН	шт	796				I8	0,37
		50							
9		ОН	шт	796				6	0,47
		65							
		4.903-I0в4							
I0	Расширитель $t_н = -20^oC$	ЗК4-2-75	шт	796				I2	2,3
	$t_н = -30^oC$; $t_н = -40^oC$	Группа 7	шт	796				6	2,3
		Сборник 50							
		Главмонтаж-автоматика							

Взам. инв. №

Подпись и дата

Инв. № п. 44

Привязан

Инв. №

ТП 503-4-35.86 -ОВ.СО

Лист I2

Альбом VIII

Позиция	Наименование и техническая характеристика оборудования и материалов. Завод-изготовитель (для импортного оборудования - страна, фирма)	Тип, марка оборудования. Обозначение документа и номер опросного листа	Единица измерения		Код завода-изготовителя	Код оборудования, материала	Цена единицы оборудования, тыс. руб.	Количество	Масса единицы оборудования, кг
			Наименование	Код					
1	2	3	4	5	6	7	8	9	10
II	Расширитель $t_н = -20^oC$	ЗК4-4-75	шт	796				24	2,2
	$t_н = -30^oC$	Группа 7	шт	796				30	2,2
	$t_н = -40^oC$	Сборник 50	шт	796				27	2,2
		Главмонтаж-							
		автоматика							
I2	Бобышка $t_н = -40^oC$	ЗК4-I-75	шт	796				3	0,6
		Группа 7							
		Сборник 50							
		Главмонтаж-							
		автоматика							
I3	Трубопровод из водогазопроводных легких труб	ГОСТ							
	Ø 25 $t_н = -20^oC$	3262-75*	м	006		I385000000		35	2,I2
	Ø 25 $t_н = -30^oC$; $t_н = -40^oC$		м	006		I385000000		I7	2,I2
I4	Ø 32 $t_н = -20^oC$		м	006		I385000000		27	2,73
	Ø 32 $t_н = -30^oC$		м	006		I385000000		43	2,73
	Ø 32 $t_н = -40^oC$		м	006		I385000000		I7	2,73
I5	Ø 40 $t_н = -20^oC$		м	006		I385000000		I25	3,33
	Ø 40 $t_н = -30^oC$		м	006		I385000000		57	3,33
	Ø 40 $t_н = -40^oC$		м	006		I385000000		40	3,33

Взам. инв. №

Подпись и дата

Инв. № подл.

Привязан

Инв. №

Альбом VIII

Позиция	Наименование и техническая характеристика оборудования и материалов. Завод-изготовитель (для импортного оборудования - страна, фирма)	Тип, марка оборудования. Обозначение документа и номер опросного листа	Единица измерения: Наименование	Единица измерения: Код	Код завода-изготовителя	Код оборудования, материала	Цена единицы оборудования, тыс. руб.	Количество	Масса единицы оборудования, кг
1	2	3	4	5	6	7	8	9	10
I6	Ø 50 $t_н$ = - 20°С		м	006		I385000000		405	4,22
	Ø 50 $t_н$ = - 30°С		м	006		I385000000		470	4,22
	Ø 50 $t_н$ = - 40°С		м	006		I385000000		I35	4,22
I7	Трубопровод из электросварных прямошовных труб	ГОСТ							
	Ø 76х3 $t_н$ = - 20°С	I0704-76*	м	006		I373000000		85	5,4
	Ø 76х3 $t_н$ = - 30°С		м	006		I373000000		65	5,4
	Ø 76х3 $t_н$ = - 40°С		м	006		I373000000		390	5,4
I8	Ø 89х3 $t_н$ = - 20°С; н= - 30°С		м	006		I373000000		I5	6,36
	Ø 89х3 $t_н$ = - 40°С;		м	006		I373000000		55	6,36
I9	Ø I08 х 3,5 $t_н$ = - 40°С ;		м	006		I373000000		I0	9,02
20	Конструкция теплоизоляционная:	ОВН-3	м3	II3				2,4	
	а. Шнур теплоизоляционный из минеральной ваты б= 30 мм	ТУ36-I695-79*	м3	II3		576250000		2,4	57
	б. Лакостеклоткань	ТУ6-II-23I--76	м2	055		5952460000		I05	0,4
	в. Рубероид	ГОСТI0923-82	м2	055		5774I50000		I05	2,7
	г. Пряжки для крепления	ГОСТI9904-74	шт	796		0902060000		230	0,08
	д. Лента стальная упаковочная 0,7 х 20	ГОСТ3560-73	кг	II6		I230I0000		29,4	-
	е. Лента прорезиненная Ø 2 мм	ГОСТ2I62-78*	кг	II6		25676I0000		2,6	-
	ж. Проволока стальная Ø 0,8 мм	ГОСТ3282-74	кг	II6		I22I000000		0,I9	-
	з. Лак ХВ-784	ГОСТ73I3-75	кг	II6		23I3II0000		3,I5	-

Взам. инв. №

Подпись и дата

Инв. № подл.

Привязан

Инв. №

Альбом VIII

Позиция	Наименование и техническая характеристика оборудования и материалов. Завод-изготовитель (для импортного оборудования - страна, фирма)	Тип, марка оборудования. Обозначение документа и номер опросного листа	Единица измерения: Наименование	Единица измерения: Код	Код завода-изготовителя	Код оборудования, материала	Цена единицы оборудования, тыс. руб.	Количество	Масса единицы оборудования, кг
1	2	3	4	5	6	7	8	9	10
2I	Фильтр жидкостный								
	Ø 25 $t_н$ = - 20°С; $t_н$ = - 30°С	ОРК12000-02	шт	796				2	2,3
22	Ø 32 $t_н$ = - 20°С	ОРК21000	шт	796				I	I0,8
	Ø 32 $t_н$ = - 40°С	ОРК21000	шт	796				2	I0,8
23	Ø 40 $t_н$ = - 20°С; $t_н$ = - 30°С	ОРК21000	шт	796				5	I6,0
24	Ø 50 $t_н$ = - 20°С	ОРК21000-02	шт	796				4	22,5
	Ø 50 $t_н$ = - 30°С	ОРК21000-02	шт	796				5	22,5
25	Ø 50 $t_н$ = - 40°С	ОРК21000-02	шт	796				9	22,5
26	Ø 76х3 $t_н$ = - 40°С	ОРК21000-03	шт	796				I	29,2
		5.903-I							
	3. Узел управления								
I	Грязевик абонентский I6-I00	4-903-I0в.4	шт	796				2	59,2
2	Распределительный коллектор из стальных электросварных труб	ГОСТ							
	Ø I59 х 4 ℓ = I500	I0704-76*	шт	796		I383000000		I	25
3	Сборный коллектор из стальных электросварных труб	ГОСТ							
	Ø I59 х 4 ℓ = I500	I0704-76 *	шт	796		I383000000		I	25

Взам. инв. №

Подпись и дата

Инв. № подл.

Привязан

Инв. №

ТП 503-4-35.86

-ОВ.00

Лист I5

Альбом VIII

Позиция	Наименование и техническая характеристика оборудования и материалов. Завод-изготовитель (для импортного оборудования - страна, фирма)	Тип, марка оборудования. Обозначение документа и номер опросного листа	Единица измерения: Наименование	Единица измерения: Код	Код завода-изготовителя	Код оборудования, материала	Цена единицы оборудования, тыс. руб.	Количество	Масса единицы оборудования, кг
1	2	3	4	5	6	7	8	9	10
4	Штуцер для манометра	ЗК4-46-76	шт	796				I2	0,23
		Группа 8							
		Сборник 25							
		Главмонтаж-							
		автоматика							
5	Расширитель с бобышкой	ЗК4-2-75	шт	796				I	2,3
		БП-М27-55							
6	Расширитель с бобышкой	ЗК4-4-75	шт	796				I	2,2
		БП-М27-55							
7	Бобышка	БП-М27-55	шт	796				6	0,6
		ЗК4-I-75							
		Группа							
		Сборник 50							
		Главмонтаж-							
		автоматика							
8	Опора неподвижная	ОН	шт	796				2	I,3
		I50							
		4.903-I0 в.4							

Взам. инв. №

Подпись и дата

Инв. № подл.

Привязан

Инв. №

Альбом VIII

Позиция	Наименование и техническая характеристика оборудования и материалов. Завод-изготовитель (для импортного оборудования - страна, фирма)	Тип, марка оборудования. Обозначение документа и номер опросного листа	Единица измерения: Наименование	Единица измерения: Код	Код завода-изготовителя	Код оборудования, материала	Цена единицы оборудования, тыс. руб.	Количество	Масса единицы оборудования, кг
1	2	3	4	5	6	7	8	9	10
9	Опора хомутовая подвижная ∅ I50	ОПХ	шт	796				2	5,6
		I06xI59							
		ГОСТI49II-							
		-69*							
		4.903-I0							
I0	Трубопровод из электросварных труб ∅ I08 х 3,5	ГОСТI0704-76*	м	006		I373000000		I0	I5,29
II	Конструкция теплоизоляционная:								
	а. Шнур теплоизоляционный из минеральной ваты б= 30мм	ТУ-36-I695-	м3	II3		5762950000		0,2	57
		- 79*							
	б. Лакостеклоткань	ТУ-6-II-232-	м2	055		5952460000		7	0,4
		- 76							
	в. Рубероид	ГОСТI0923-82	м2	055		5774I50000		7	2,7
	г. Пряжки для крепления	ГОСТI9904-74	шт	796		0902060000		I6	0,08
	д. Лента стальная упаковочная 0,7 х 20	ГОСТ3560-73	кг	II6		I2300I0000		2	-
	е. Лента прорезиненная	ГОСТ2I62-78X	кг	II6		25676I0000		0,I7	-
	ж. Проволока стальная ∅ 0,I мм	ГОСТ3282-74	кг	II6		I22I000000		0,0I6	-
	з. Лак ХВ-784	ГОСТ73I3-75	кг	II6		23I3II0000		0,2I	-
	4. Вентиляция								
I	Дверь герметическая утепленная	Ду I,25х0,5	шт	796				3	33,6
		5.904-4							
2	Дефлектор	СТД2I000000	шт	796				2	9,05

Привязан

Инв. №

ТП 503-4-35.86 -ОВ.СО

Лист I7

Инв. № подл. | Подпись и дата | Взам. инв. №

Альбом VIII

Позиция	Наименование и техническая характеристика оборудования и материалов. Завод-изготовитель (для импортного оборудования - страна, фирма)	Тип, марка оборудования. Обозначение документа и номер опросного листа	Единица измерения: Наименование	Единица измерения: Код	Код завода-изготовителя	Код оборудования, материала	Цена единицы оборудования, тыс. руб.	Количество	Масса единицы оборудования, кг
1	2	3	4	5	6	7	8	9	10
3	Дефлектор	СТД2I000000-	шт	796				4	I6,64
		-0I							
4		СТД2I000000-	шт	796				2	32,42
		-02							
5		СТД2I000000-	шт	796				I	47,I2
		-03							
6		СТД2I0/700000-	шт	796				I	64,0
		-0I							
		I.494-32							
7	Вставка гибкая	ВВ-I7	шт	796				2	2,82
8		ВВ-I8	шт	796				2	3,45
9		ВВ-I9	шт	796				I	5,I3
I0		ВВ-20	шт	796				I	6,76
		5.904-5							
II	Вставка гибкая	ВН-I0	шт	796				2	2,66
I2		ВН-II	шт	796				2	3,3
I3		ВН-I2	шт	796				I	4,I2
I4		ВН-I3	шт	796				I	5,02
		5.904-5							
I5	Воздухораспределитель	ВГКт-I	шт	796				7	34,0
		4.904-68							
I6	Воздухораспределитель	ВЭПшI2	шт	796				2	43,8
		I.494-38							

Взам. инв. №

Подпись и дата

Инв. № подл.

Привязан

Инв. №

Альбом VIII

Позиция	Наименование и техническая характеристика оборудования и материалов. Завод-изготовитель (для импортного оборудования - страна, фирма)	Тип, марка оборудования. Обозначение документа и номер опросного листа	Единица измерения: Наименование	Единица измерения: Код	Код завода-изготовителя	Код оборудования, материала	Цена единицы оборудования, тыс. руб.	Количество	Масса единицы оборудования, кг
1	2	3	4	5	6	7	8	9	10
I7	Секция раздаточного короба								
	H = I200		шт	796				8	II5
I8	H = I800		шт	796				8	I64
		I.494-2							
I9	Узел прохода общего назначения без клапана	УПI	шт	796				2	75
20		УПI-03	шт	796				3	80
2I		УПI-04	шт	796				3	I09
22		УПI-05	шт	796				I	II0
23		УПI-06	шт	796				2	III
24		УПI-09	шт	796				2	I45
		5.904-I0							
25	Узел прохода общего назначения с клапаном	УП4-I4	шт	796				2	98,6
26		УП4-I9	шт	796				I	I68,5
		5.904-I0							
27	Решетка воздухоприточная	РРБI	шт	796				I8	I,0
28		РРБ2	шт	796				6	I,75
29		РРБ5	шт	796				I0	3,54
30		РРГ2	шт	796				4	2,08
3I		РРБГ4	шт	796				I2	3,II
32	Решетка щелевая регулирующая	РI50	шт	796		5699540000		43	0,4I
33		Р200	шт	796		5699540000		28	0,64
		I.494-I0							

Взам. инв. №

Подпись и дата

Инв. № подл.

Привязан

Инв. №

Альбом VIII

Позиция	Наименование и техническая характеристика оборудования и материалов. Завод-изготовитель (для импортного оборудования - страна, фирма)	Тип, марка оборудования. Обозначение документа и номер опросного листа	Единица измерения: Наименование	Единица измерения: Код	Код завода-изготовителя	Код оборудования, материала	Цена единицы оборудования, тыс. руб.	Количество	Масса единицы оборудования, кг
1	2	3	4	5	6	7	8	9	10
34	Клапан обратный искробезопасный круглого сечения	АЗЕ028000	шт	796				2	6,9
		3.904-18							
35	Сетка проволочная тканая с квадратными ячейками № 2,5	ГОСТ	м2	055		1275020000		3,0	1,27
		6613-73*							
36	Крепление воздуховодов комплектно:								
	а. Тяга	2ТЯ001-24	шт	796				155	0,11
37		2ТЯ001-26	шт	796				40	0,22
		5.904-1							
38	б. Хомут Ø 125	IX-02	шт	796				2	0,37
39	Ø 140	IX-03	шт	796				4	0,4
40	Ø 180	IX-05	шт	796				31	0,49
41	Ø 200	IX-06	шт	796				15	0,54
42	Ø 225	IX-07	шт	796				15	0,59
43	Ø 250	IX-08	шт	796				5	0,65
44	Ø 280	IX-09	шт	796				10	0,71
45	Ø 315	IX-10	шт	796				12	0,79
46	Ø 355	IX-11	шт	796				4	0,88
47	Ø 400	IX-12	шт	796				20	0,98
48	Ø 450	IX-13	шт	796				18	1,09
49	Ø 500	IX-14	шт	796				6	1,21
50	Ø 560	IX-15	шт	796				8	1,34
51	Ø 630	IX-16	шт	796				6	1,5
52	Ø 710	IX-17	шт	796				4	1,67
53	Ø 800	IX-18	шт	796				3	1,87

Взам. инв. №

Подпись и дата

Инв. № подл.

Привязан

Инв. №

Альбом VIII

Позиция	Наименование и техническая характеристика оборудования и материалов. Завод-изготовитель (для импортного оборудования - страна, фирма)	Тип, марка оборудования. Обозначение документа и номер опросного листа	Единица измерения		Код завода-изготовителя	Код оборудования, материала	Цена единицы оборудования, тыс. руб.	Количество	Масса единицы оборудования, кг
			Наименование	Код					
1	2	3	4	5	6	7	8	9	10
54	I50 x 200	2К-005	шт	796				20	0,83
55	200 x 200	2К-009	шт	796				8	0,87
56	200 x 300	2К-0I0	шт	796				I0	I,I2
57	300 x 500	2К-027	шт	796				4	I,66
58	300 x 600	2К-028	шт	796				3	I,85
59	400 x 400	2К-034	шт	796				4	I,65
60	400 x 500	2К-035	шт	796				2	I,84
6I	400 x 600	2К-036	шт	796				3	2,03
62	400 x 800	2К-037	шт	796				6	2,I5
63	500 x 600	2К-044	шт	796				I0	2,2I
64	800 x I000	2К-060	шт	796				2	3,62
		5.904-I							
65	Воздуховод из тонколистовой стали б = 0,5 мм	ГОСТ							
	ø I25	I9904-74*	м	006		9730000000		I8	I,54
66	ø I40		м	006				7	I,73
67	ø I80		м	006				90	2,22
68	ø 200		м	006				40	2,46
69	Воздуховод из тонколистовой стали б = 0,6 мм	ГОСТ							
	ø 225	I9904-74*	м	006		9730000000		40	3,32
70	ø 250		м	006				I3	3,69
7I	ø 280		м	006				25	4,I6
72	ø 3I5		м	006				33	4,65
73	ø 355		м	006				II	5,25
74	ø 400		м	006				55	5,92

Инв. № подл. | Подпись и дата | Взам. инв. №

Привязан

Инв. №

Альбом VIII

Позиция	Наименование и техническая характеристика оборудования и материалов. Завод-изготовитель (для импортного оборудования - страна, фирма)		Тип, марка оборудования. Обозначение документа и номер опросного листа	Единица измерения		Код завода-изготовителя	Код оборудования, материала	Цена единицы оборудования, тыс. руб.	Количество	Масса единицы оборудования, кг
				Наименование	Код					
1	2		3	4	5	6	7	8	9	10
75	ø 450			м	006				50	6,6
76	Воздуховод из тонколистовой стали	б = 0,7 мм ø 500	ГОСТ	м	006				I5	8,64
77		ø 560	I9904-74*	м	006				20	9,68
78		ø 630		м	006				I5	I0,89
79		ø 7I0		м	006				I0	I2,27
80		ø 800		м	006				4	I3,8I
8I	Воздуховод из тонколистовой стали	б = 0,5 мм I50 x 200	ГОСТ	м	006				5	I,96
82	Воздуховод из тонколистовой стали	б = 0,7 мм 300 x 500	I9904-74	м	006				9	8,8
83		300 x 600	I9904-74*	м	006				4	9,8
84		400 x 400		м	006				7	8,8
85		400 x 500		м	006				3	9,9
86		400 x 600		м	006				8	II
87		400 x 800		м	006				I4	I3,2
88		500 x 600		м	006				25	I2,I
89		800 x I000		м	006				2	I9,8
90	Воздуховод из асбестоцементных коробов	I50 x 200	ТУ-400-I-	м	006		57892I0000		66	7,7
9I		200x200	I56-78	м	006				22	I0,5
92		200 x 300		м	006				I4	II,2
93		220 x 360		м	006				I2	II,5
94	Трубопровод из электросварных прямошовных труб		ГОСТ							
		ø 2I9 x 6	I0704-76*	м	006				20	3I,52
95		ø 273 x 7		м	006				I6	39,5I
96	Закладные конструкции		М I8 xI,5							
			3К4-I-75	шт	796				7	0,6

Взам. инв. №

Подпись и дата

Инв. № подл.

Привязан

Инв. №

Альбом VIII

Позиция	Наименование и техническая характеристика оборудования и материалов. Завод-изготовитель (для импортного оборудования - страна, фирма)	Тип, марка оборудования. Обозначение документа и номер опросного листа	Единица измерения: Наименование	Единица измерения: Код	Код завода-изготовителя	Код оборудования, материала	Цена единицы оборудования, тыс. руб.	Количество	Масса единицы оборудования, кг
1	2	3	4	5	6	7	8	9	10
97		М20хI,5	шт	796				6	0,6
		ЗК4-I-75							
98		М27хI,5	шт	796				I2	0,6
		ЗК4-I-75							
		Группа 7							
		Сборник 50							
		Главмонтаж-автоматика							
99	Поддон к стакану Ø 700 для крепления крышного вентилятора	ОВНI	шт	796				9	22,2

Привязан

Инв. №

Альбом VIII

БЛАНК-ЗАКАЗ № I

на приточную вентиляционную камеру
типа 2ПК I0
Серия 5.904-I2

Количество камер по данному бланк-заказу I
Исполнение камеры ~~правое~~, левое (ненужное зачеркнуть)
Вентилятор А5I00-2а (обозначение по Руководству)
Тип вентилятора ВЦ4-70 № 5
Схема исполнения I количество I
Электродвигатель 4А90/ 4, мощность, кВт 2,2

Число оборотов (вентилятора в мин I425 (ГОСТ 5976-73)

Положение корпуса вентилятора Пр I80°
Направление вращения колеса, правое, ~~левое~~
(ненужное зачеркнуть)
Калориферная секция с калориферами по ГОСТ 720I-70

КВС I0П 2 шт		~~КВБ I0П~~	~~шт~~
~~КВС-IIП~~	~~шт~~	~~КВБ IIП~~	~~шт~~
~~КВС-I2П~~	~~шт~~	~~КВБ I2П~~	~~шт~~
~~КСК3-I0~~	~~шт~~	~~КСК4-I0~~	~~шт~~
~~КСК3-II~~	~~шт~~	~~КСК4-II~~	~~шт~~
~~КСК3-I2~~	~~шт~~	~~КСК4-I2~~	~~шт~~

(ненужное зачеркнуть)
Количество рядов калорифера по ходу воздуха I
Последний ряд калориферов полный (~~неполный~~)
(ненужное зачеркнуть)
Секция орошения ~~есть~~, нет (ненужное зачеркнуть)
Приемная секция ~~с фильтром (только для камеры IПКI0) с рециркуляцией~~, без рециркуляции (ненужное зачеркнуть)
~~Расположение рециркуляционной заслонки, верхнее, боковое, нижнее~~
(ненужное зачеркнуть)
~~Секция фильтра с фильтрующим материалом~~
~~ФСФУ, ФРНК, ПГ~~ (ненужное зачеркнуть)
~~Рециркуляционная заслонка~~ _____ шт
(обозначение, количество)
~~Привод рециркуляционной заслонки~~ _____ шт
(тип, количество)

Утепленная заслонка КВУ 600хI000 АУ2 шт I
(обозначение, количество)
Привод утепленной заслонки МЭО-I,6/25-0,25И шт I
(тип, количество)

Реквизиты заказчика _____

Заказчик _____

Взам. инв. №
Подпись и дата
Инв. № подл.

Привязан

Инв. №

Альбом VIII

БЛАНК-ЗАКАЗ№ 2

на приточную вентиляционную камеру
типа 2ПКI0
Серия 5.904-I2

Количество камер по данному бланк-заказу I
Исполнение камеры ~~правое~~, левое (ненужное зачеркнуть)
Вентилятор А5I00-2^{0} (обозначение по Руководству)
Тип вентилятора ВЦ4-70 № 5
Схема исполнения I количество I
Электродвигатель 4А80В4 мощность, кВт I,5
(тип)
Число оборотов (вентилятора в мин I4I5 (ГОСТ 5976-73)
Положение корпуса вентилятора Л0^{0}
Направление вращения колеса ~~правое~~, левое
(ненужное зачеркнуть)
Калориферная секция с калориферами по ГОСТ 720I-70

КВС I0П 2 шт		~~КВБ-I0П~~	~~шт~~
~~КВС-IIП~~	~~шт~~	~~КВБ-IIП~~	~~шт~~
~~КВС-I2П~~	~~шт~~	~~КВБ-I2П~~	~~шт~~
~~КСКВ-I0~~	~~шт~~	~~КСК4I0~~	~~шт~~
~~КСКВ-II~~	~~шт~~	~~КСК-II~~	~~шт~~
~~КСКЗ-I2~~	~~шт~~	~~КСК4I2~~	~~шт~~

(ненужное зачеркнуть)

Количество рядов калориферов по ходу воздуха I
Последний ряд калориферов полный (~~неполный~~)
(ненужное зачеркнуть)
Секция орошения ~~есть~~, нет (ненужное зачеркнуть)
Приемная секция ~~с фильтром (только для камеры ПКI0) с рециркуляцией~~, без рециркуляции (ненужное зачеркнуть)
~~Расположение рециркуляционной заслонки верхнее, боковое, нижнее~~
(ненужное зачеркнуть)
~~Секция фильтра с фильтрующим материалом~~
~~ФСФУ, ФРНК-ШГ~~ (ненужное зачеркнуть)
~~Рециркуляционная заслонка~~ _____ шт
(обозначение, количество)

Привод рециркуляционной заслонки _____ шт
(тип, количество)

Утепленная заслонка КВУ 600 хI000 АУ2 шт I
Привод утепленной заслонки МЭО-I,6/25-0,25 И шт I
Реквизиты заказчика _____
Заказчик _____

Взам. инв. №
Подпись и дата
Инв. № подл.

Привязан
Инв. №

ТП 503-4-35.86 -ОВ.СО
Лист 25

Формат А3

Альбом VIII

БЛАНК- ЗАКАЗ № 3

на приточную вентиляционную камеру
типа 2ПК20
Серия 5.904-12

Количество камер по данному бланк-заказу 2
Исполнение камеры правое, ~~левое~~ (ненужное зачеркнуть)
Вентилятор – (обозначение по Руководству)
Тип вентилятора ВЦ4-70 № 8
Схема исполнения I количество 2
Электродвигатель 4АI32М6 (тип), мощность, кВт 7,5
Число оборотов (вентилятора в мин 970 (ГОСТ 5976-73)
Положение корпуса вентилятора Л0°
Направление вращения колеса ~~правое~~, левое
(ненужное зачеркнуть)
Калориферная секция с калориферами по ГОСТ 7201-70

КВС I0П	6 шт	~~КВБ-I0П~~	~~шт~~
~~КВС-IIП~~	~~шт~~	~~КВБ-IIП~~	~~шт~~
~~КВС-I2П~~	~~шт~~	~~КВБ-I2П~~	~~шт~~
~~КСК3-I0~~	~~шт~~	~~КСК4I0~~	~~шт~~
~~КСК3-II~~	~~шт~~	~~КСК4II~~	~~шт~~
~~КСК3I2~~	~~шт~~	~~КСК4-I2~~	~~шт~~

(ненужное зачеркнуть)
Количество рядов калорифера по ходу воздуха I
Последний ряд калориферов полный (~~неполный~~)
(ненужное зачеркнуть)
Секция орошения ~~есть~~, нет (ненужное зачеркнуть)
Приемная секция ~~с фильтром (только для камеры ГПК10) с рециркуляцией~~, без рециркуляции, (ненужное зачеркнуть)
~~Расположение рециркуляционной заслонки верхнее, боковое, нижнее~~
(ненужное зачеркнуть)
~~Секция фильтра с фильтрующим материалом~~
~~ФСУ, ФРИК-ПГ~~ (ненужное зачеркнуть)
~~Рециркуляционная заслонка~~ _____ шт
(обозначение, количество)
~~Привод рециркуляционной заслонки~~ _____ шт
(тип, количество)

Утепленная заслонка КВУ I600хI000 АУ2 шт 2
(обозначение, количество)
Привод утепленной заслонки МЭО-I,6/25-0,25 И шт 2
(тип, количество)
Реквизиты заказчика _____
Заказчик _____

Взам. инв. № | Подпись и дата | Инв. № подл.

Привязан

Инв. №

БЛАНК-ЗАКАЗ № 4

на приточную вентиляционную камеру

типа 2ПК20

Серия 5.904-12

Количество камер по данному бланк-заказу I

Исполнение камеры ~~правое~~, левое (ненужное зачеркнуть)

Вентилятор _____ (обозначение по Руководству)

Тип вентилятора ВЦ4-70 № 8

Схема исполнения I количество I

Электродвигатель 4АI32 М6 мощность, кВт, 7,5

Число оборотов (вентилятора в мин 970 (ГОСТ 5976-73)

Положение корпуса вентилятора Пр90°

Направление вращения колеса, правое, ~~левое~~ (ненужное зачеркнуть)

Калориферная секция с калориферами по ГОСТ 720I-70

КВС I0П	3 шт	~~КВБ-I0П~~	_____ ~~шт~~
~~КВС-IIП~~	_____ ~~шт~~	~~КВБ-IIП~~	_____ ~~шт~~
~~КВС-I2П~~	_____ ~~шт~~	~~КВБ-I2П~~	_____ ~~шт~~
~~КСК3-I0~~	_____ ~~шт~~	~~КСК4-I0~~	_____ ~~шт~~
~~КСК3-II~~	_____ ~~шт~~	~~КСК4-II~~	_____ ~~шт~~
~~КСК3-I2~~	_____ ~~шт~~	~~КСК4-I2~~	_____ ~~шт~~

(ненужное зачеркнуть)

Количество рядов калорифера по ходу воздуха I

Последний ряд калориферов полный (~~неполный~~)

(ненужное зачеркнуть)

Секция орошения ~~есть~~, нет (ненужное зачеркнуть)

Приемная секция ~~с фильтром (только для камеры ПЦКI0) с рециркуляцией~~, без рециркуляции (ненужное зачеркнуть)

~~Расположение рециркуляционной заслонки верхнее, боковое, нижнее~~

(ненужное зачеркнуть)

~~Секция фильтра с фильтрующим материалом~~

~~ФСФУ, ФРНК-ПГ~~ (ненужное зачеркнуть)

~~Рециркуляционная заслонка~~ _____ шт

(обозначение, количество)

~~Привод рециркуляционной заслонки~~ _____ шт

(тип, количество)

Утепленная заслонка КВУ I600 х I000 АУ2 шт I

(обозначение, количество)

Привод утепленной заслонки МЭО-4/63-0,63 шт I

(тип, количество)

Реквизиты заказчика _____

Заказчик _____

Привязан

Инв. №

ТП 503-4-35.86 – ОВ.СО

Лист 27

Взам. инв. № | Подпись и дата | Инв. № подл.

Формат А3

Альбом VIII

БЛАНК-ЗАКАЗ № 5

на приточную вентиляционную камеру

типа 2ПК 3I,5

Серия 5.904-I2

Количество камер по данному бланк-заказу I

Исполнение камеры правое, ~~левое~~ (ненужное зачеркнуть)

Вентилятор _____ (обозначение по Руководству)

Тип вентилятора ВЦ4-70 № I0

Схема исполнения I количество I

Электродвигатель 4AI60 6 мощность, кВт II

Число оборотов (вентилятора в мин 975 (ГОСТ 5976-73)

Положение корпуса вентилятора Пр270°

Направление вращения колеса, правое, левое
(ненужное зачеркнуть)

Калориферная секция с калориферами по ГОСТ 720I-70

~~КВС-I0П~~ _____ шт		~~КВБ-I0П~~ _____	шт
~~КВС-IIП~~ _____ шт		~~КВБ-IIП~~ _____	шт
КВС I2П I	шт	~~КВБ-I2П~~ _____	шт
~~КСК3-II~~ _____ шт		~~КСК4-II~~ _____	шт
~~КСК3-I2~~ _____ шт		~~КСК4-I2~~ _____	шт

(ненужное зачеркнуть)

Количество рядов калорифера по ходу воздуха I

Последний ряд калориферов полный (~~неполный~~)
(ненужное зачеркнуть)

Секция орошения ~~есть~~,нет (ненужное зачеркнуть)

Приемная секция ~~с фильтром (только для камеры ГПКI0) с рециркуляцией~~, без рециркуляции (ненужное зачеркнуть)

~~Расположение рециркуляционной заслонки, верхнее, боковое, нижнее~~
(ненужное зачеркнуть)

~~Секция фильтра с фильтрующим материалом~~
~~ФСФУ, ФРНК-ПГ~~ (ненужное зачеркнуть)

~~Рециркуляционная заслонка~~ _____ шт
(обозначение, количество)

~~Привод рециркуляционной заслонки~~ _____ шт
(тип, количество)

Утепленная заслонка КВУ I600xI000 АУ2 шт I
(обозначение,количество)

Привод утепленной заслонки МЭО-4/63-0,63 шт I
(тип, количество)

Реквизиты заказчика _____

Заказчик _____

Привязан

Инв. №

Взам. инв. № | Подпись и дата | Инв. № подл.

Альбом VIII

Позиция	Наименование и техническая характеристика оборудования и материалов. Завод-изготовитель (для импортного оборудования - страна, фирма)	Тип, марка оборудования. Обозначение документа и номер опросного листа	Единица измерения: Наименование	Единица измерения: Код	Код завода-изготовителя	Код оборудования, материала	Цена единицы оборудования, тыс. руб.	Количество	Масса единицы оборудования, кг
1	2	3	4	5	6	7	8	9	10
	ОБОРУДОВАНИЕ И МАТЕРИАЛЫ, ПОСТАВЛЯЕМЫЕ ЗАКАЗЧИКОМ								
	I. Водопровод хозяйственно-питьевой В1								
I	Автомат газированной воды = 0,5 квт, средняя	АВ-2							
	производительность - 3 дозы в минуту	ГОСТ 13923-	шт	796		5I5I4II022		I	I55,0
2	Водомерной узел:	74							
	а) счетчик холодной воды крыльчатый	ВСКМ-7-25	шт	796		42I32I0I86		I	3,0
		ТУ25-02720II3							
		-8I							
	б) манометр общего назначения ∅ I00 Ру = I0 кгс/см^2	ОБМ-I00хI0	шт	796		42I2I3I300		I	0,8
		ГОСТ 8625-77							
	в) задвижка параллельная с выдвижным шпинделем, с ручным								
	управлением, с ответными фланцами, прокладками и крепежом								
	Ру = I0 кгс/см^2 ∅ 50	30ч6бр	шт	796		372II5I005		5	I8,4
	г) кран водоразборный ∅ I5	КВ-I5Д	шт	796		495I300000		I	0,3
		ГОСТ 20275-							
		74							

Взам. инв. №

Подпись и дата

Инв. № подл.

Инв. №

Привязан

ТП 503-4-35.86 -ВК.СО

ГИП	Пивторак	
Н.отд.	Ратников	
Гл.сп.	Марионков	
Рук.гр.	Кавтун	
Ст.инж.	Антоненова	
Инж.	Титова	

Спецификация оборудования

Стадия	Лист	Листов
Р	I	I3

ГИПРОАВТОТРАНС г. Москва

Альбом VIII

Позиция	Наименование и техническая характеристика оборудования и материалов. Завод-изготовитель (для импортного оборудования - страна, фирма)	Тип, марка оборудования. Обозначение документа и номер опросного листа	Единица измерения: Наименование	Единица измерения: Код	Код завода-изготовителя	Код оборудования, материала	Цена единицы оборудования, тыс. руб.	Количество	Масса единицы оборудования, кг
1	2	3	4	5	6	7	8	9	10
3	Задвижка параллельная с выдвижным шпинделем с ручным управлением, с ответными фланцами, прокладками и крепежом								
	Ру = 10 кгс/см^2								
	Ø 50	30ч6бр	шт	796		372115I005		I	I8,4
4	Вентиль запорный муфтовый								
	Ру = I6 кгс/см^2								
	Ø 32	I5кчI8р2	шт	796		3732I2I023		2	2,I
5	Ø 25		шт	796		3732III064		3	I,4
6	Ø I5		шт	796		3732I2I062		II	0,7
7	Опора под водомерный узел I	ВКН4	шт	796				2	5,2
8	Баллон для углекислого газа = 25 л	ГОСТ 949-73	шт	796		I4I2000000		I	50,0
	2. Производственно-противопожарный водопровод В3								
I	Водомерный узел:								
	а. счетчик холодной воды крыльчатый	УВК-40	шт	796		42I32I0I06		I	4,3
		ГОСТ 60I9-73							
	б. манометр общего назначения								
	Ру = I0 кгс/см2	ОБМI-I00хI0	шт	796		42I2I3I300		I	0,8
	Ø I00	ГОСТ 8625-77							

Взам. инв. №

Подпись и дата

Инв. № подл.

Привязан

Инв. №

Альбом VIII

Позиция	Наименование и техническая характеристика оборудования и материалов. Завод-изготовитель (для импортного оборудования - страна, фирма)	Тип, марка оборудования. Обозначение документа и номер опросного листа	Единица измерения: Наименование	Единица измерения: Код	Код завода-изготовителя	Код оборудования, материала	Цена единицы оборудования, тыс. руб.	Количество	Масса единицы оборудования, кг
1	2	3	4	5	6	7	8	9	10
	в. задвижка параллельная с выдвижным шпинделем, с ручным управлением, с ответными фланцами, прокладками и крепежом								
	Ру= I0 кгс/см^2 Ø I00	30ч6бр	шт	796		372I15I007		2	39,5
	г. задвижка параллельная с выдвижным шпинделем с электроприводом, с ответными фланцами, прокладками и крепежом								
	Ру = I0 кгс/см2 Ø I00	30ч906бр	шт	796		372II57005		I	69,9
	д. кран водоразборный Ø I5	КВ-I5Д ГОСТ 20275-74	шт	796		495I300000		I	0,3
2	Задвижка параллельная с выдвижным шпинделем, с ручным управлением, с ответными фланцами, прокладками и крепежом								
	Ру = I0 кгс/см2 Ø I00	30ч6бр	шт	796		372II5I007		5	39,5
3	Ø 50	30ч6бр	шт	796		372II5I005		2	I8,5
4	Вентиль запорный муфтовый Ру = I6 кгс/см2								
	Ø 40	I5кчI8р2	шт	796		3732I2I024		I	3,7
5	Ø 32	I5кчI8р2	шт	796		3732I2I023		I	2,I
6	Ø 25	I5кчI8р2	шт	796		3732III064		I8	I,4

Взам. инв. №

Подпись и дата

Инв. № подл.

Привязан

Инв. №

Альбом VIII

Позиция	Наименование и техническая характеристика оборудования и материалов. Завод-изготовитель (для импортного оборудования - страна, фирма)	Тип, марка оборудования. Обозначение документа и номер опросного листа	Единица измерения		Код завода-изготовителя	Код оборудования, материала	Цена единицы оборудования, тыс. руб.	Количество	Масса единицы оборудования, кг
			Наименование	Код					
1	2	3	4	5	6	7	8	9	10
7	Кран пожарный, комплект:								
	а. вентиль пожарный запорный с муфтой и цапкой								
	Ру = I6 кгс/см2 Ø 65	I5чI4бр	шт	796		3722I4I0I7		9	2I,5
	б. ствол пожарный ручной	РС-70	шт	796		4854822013		9	I,I
		ГОСТ9923-80Е							
	в. головка соединительная рукавная	ГР-70	шт	796		4854844206		I8	0,52
		ГОСТ 22I7-76							
	г. головка соединительная муфтовая	ГН-70	шт	796		485484422I		9	0,33
		ГОСТ 22I7-76							
	д. рукав пожарный напорный выкидной льняной = 20 м	ГОСТ 472-75	шт	796		8I93230I02		9	2,0
	Ø 70								
	е. шкаф деревянный 820х740хI92		шт	796				9	5,0
8	Опора под водомерный узел I	ВКН4	шт	796				2	5,2
	3. Горячее водоснабжение ТЗ								
I	Вентиль запорный муфтовый Ру = I6 кгс/см2								
	Ø 32	I5кчI8р2	шт	796		3732I2I023		4	2,I
2	Ø 20	I5кчI8р2	шт	796		3732III063		I	0,9
3	Ø I5	I5кчI8р2	шт	796		3732III062		3	0,7
	4. Внутренние водостоки с выпуском на рельеф К2								
I	Вентиль запорный муфтовый Ру = I6 кгс/см2								
	Ø 32	I5кчI8р2	шт	796		3732I2I023		4	2,I

Взам. инв. №

Подпись и дата

Инв. № подл.

Привязан

Инв. №

Альбом VIII

Позиция	Наименование и техническая характеристика оборудования и материалов. Завод-изготовитель (для импортного оборудования - страна, фирма)	Тип, марка оборудования. Обозначение документа и номер опросного листа	Единица измерения: Наименование	Единица измерения: Код	Код завода-изготовителя	Код оборудования, материала	Цена единицы оборудования, тыс. руб.	Количество	Масса единицы оборудования, кг
1	2	3	4	5	6	7	8	9	10
	ОБОРУДОВАНИЕ, ПОСТАВЛЯЕМОЕ ПОДРЯДЧИКОМ								
	I. Водопровод хозяйственно-питьевой В1								
I	Трубопровод из стальных водоназопроводных легких труб	ГОСТ 3262-							
	Ø I00	75*	м	006		I3850I0000		2	I2,I5
2	Трубопровод из стальных водогазопроводных оцинкованных								
	легких труб Ø 50		м	006		I3850I0000		I8	5,03
3	Ø 40		м	006		I3850I0000		3	3,96
4	Ø 32		м	006		I3850I0000		28	3,I8
5	Ø 25		м	006		I3850I0000		I4	2,46
6	Ø 20		м	006		I3850I0000		4	I,7I
7	Ø I5		м	006		I3850I0000		49	I,32
8	Рукав резиновый напорный = 5 м Ø I5	П(УП)-6,3-	шт	796		2553240403		I	I4,6
	с текстильным каркасом	-I5-У							
		ГОСТ I8698-							
		79							
	2. Производственно-противопожарный водопровод В3								
I	Трубопровод из стальных водогазопроводных черных легких труб	ГОСТ 3262-75*							
	Ø I00		м	006		I385000000		I06	I2,I5
2	Ø 80		м	006		I385000000		8	8,34
3	Ø 65		м	006		I385000000		53	7,05
4	Ø 50		м	006		I385000000		48	5,03

Взам. инв. №

Подпись и дата

Инв. № подл.

Привязан

Инв. №

Альбом VIII

Позиция	Наименование и техническая характеристика оборудования и материалов. Завод-изготовитель (для импортного оборудования - страна, фирма)	Тип, марка оборудования. Обозначение документа и номер опросного листа	Единица измерения: Наименование	Единица измерения: Код	Код завода-изготовителя	Код оборудования, материала	Цена единицы оборудования, тыс. руб.	Количество	Масса единицы оборудования, кг
1	2	3	4	5	6	7	8	9	10
5	∅ 40		м	006		I385000000		7	3,86
6	Трубопровод из стальных водогазопроводных черных труб легких	ГОСТ 3262-75[X]	м	006		I385000000		8	3,I8
	∅ 32								
7	∅ 25		м	006		I385000000		70	2,46
8	Рукав резиновый напорный с текстильным каркасом = 30м	П(УП)-6,3-25-							
		-У							
		ГОСТ I8698-79	шт	796		2553240403		I	I4,6
9	Рукав резиновый напорный с текстильным каркасом = I0 м	П(УП)6,3-25-У							
		ГОСТ I8698-79	шт	796		2553240403		4	I4,6
	3.Противопожарный водопровод (сухотруб)								
I	Трубопровод из стальных электросварных труб ∅ I08 х 4	ГОСТ I0704-76	шт	006		I300000000		20	I0,26
2	Головка соединительная рукавная	ГР-50							
		ГОСТ 2217-76	шт.	796		4854822012		6	0,28
	4. Горячее водоснабжение Т3								
I.	Трубопровод из стальных водогазопроводных оцинкованных легких	ГОСТ 3262-75[X]							
	труб ∅ 32		м	006		I3850I0000		5I	3,I8
	∅ 20		м	006		I3850I0000		8	I,7I
	∅ I5		м	006		I3850I0000		43	I,32

Взам. инв. №

Подпись и дата

Инв. № подл.

Привязан

Инв. №

Альбом VIII

Позиция	Наименование и техническая характеристика оборудования и материалов. Завод-изготовитель (для импортного оборудования - страна, фирма)	Тип, марка оборудования. Обозначение документа и номер опросного листа	Единица измерения		Код завода-изготовителя	Код оборудования, материала	Цена единицы оборудования, тыс. руб.	Количество	Масса единицы оборудования, кг
			Наименование	Код					
1	2	3	4	5	6	7	8	9	10
	5. Канализация бытовая К1								
I	Унитаз "Компакт-I" в комплекте с низкорасполагаемым бачком,	КП-КВ							
	с прямым выпуском	ГОСТ 22847-	шт	796		4965I50000		I	I3,5
		77							
		БНК-ВП	шт	796		4968350000		I	II,0
2	Унитаз "Компакт-2" в комплекте с низкорасполагаемым бачком,	КП-КВ							
	с косым выпуском	ГОСТ22847-77	шт	796		4965I50000		I	I3,5
		БНК-ВП	шт	796		4968350000		I	II,0
3	Писсуар с цельноотлитым сифоном в комплекте с писсуарным краном	ТИП-I							
		ГОСТ 755-72	шт	796		4967I50000		2	6,0
		КП-2							
		ТУ2I-26-I26-							
		-75	шт	796		4967I50000		2	0,3
4	Умывальник керамический в комплекте:	ПрсС							
		ГОСТ23759-79	шт	796		4962330000		3	I2,0
	а. сифон бутылочный пластмассовый	СБПУ							
		ГОСТ234I2-79	шт	796		4949300000		3	0,5
	б. смеситель	СМ-УМ-НКСР-2В	шт	796		495II50000		3	I,3
		ГОСТ25809-83							
5	Умывальник керамический в комплекте со смесителем	ПрсС	шт	796		4944000000		8	I2,0
		ГОСТ23759-79							
		СМ-УМ-НКСР-2В	шт	796		495II50000		8	I,3
		ГОСТ25809-83							

Взам. инв. №

Подпись и дата

Инв. № подл.

Привязан

Инв. №

ТП 503-4-35.86 -ВК.СО

Лист 7

Формат А3

Альбом VIII

Позиция	Наименование и техническая характеристика оборудования и материалов. Завод-изготовитель (для импортного оборудования - страна, фирма)	Тип, марка оборудования. Обозначение документа и номер опросного листа	Единица измерения: Наименование	Единица измерения: Код	Код завода-изготовителя	Код оборудования, материала	Цена единицы оборудования, тыс. руб.	Количество	Масса единицы оборудования, кг
1	2	3	4	5	6	7	8	9	10
6	Сифон-ревизия чугунная Ø 50	ГОСТ 6924-73	шт	796		49490I0000		2	4,6
7	Смеситель для душа с трубкой и сеткой	СМ-Д-ОП							
		ГОСТ25809-83	шт	796		49II300000		6	I,5
8	Трап Ø I00	ТКI00Б							
		ГОСТ I8II-8I	шт	796		49472I0000		I	I5,5
9	Трап Ø 50	ТК 50Б							
		ГОСТ I8II-8I	шт	796		4947II0000		2	4,9
I0	Отвод из полиэтилена высокой плотности канализационный								
	Ø I00	ГОСТ 22689.9	шт	796		2248II0000		6	0,34
II	Ø 50	-77	шт	796		2248II0000		8	0,07
I2	Тройник из полиэтилена высокой плотности канализационный	ГОСТ22689-I0-							
	Ø I00 x I00	-77	шт	796		2248II0000		8	0,48
I3	Ø I00 x 50		шт	796		2248II0000		6	0,28
I4	Ø 50 x 50		шт	796		2248II0000		2	0,086
I5	Заглушка из полиэтилена высокой плотности канализационная	ГОСТ22689.I6-							
	Ø I00	-77.	шт	796		2248II0000		5	0,I24
I6	Ревизия из полиэтилена высокой плотности канализационная	ГОСТ22689.I5-							
	Ø I00	-77	шт	796		2248II0000		2	0,47
I7	Ø 50		шт	796		2248II0000		2	0,I

Привязан

Инв. №

Альбом VIII

Позиция	Наименование и техническая характеристика оборудования и материалов. Завод-изготовитель (для импортного оборудования - страна, фирма)	Тип, марка оборудования. Обозначение документа и номер опросного листа	Единица измерения: Наименование	Единица измерения: Код	Код завода-изготовителя	Код оборудования, материала	Цена единицы оборудования, тыс. руб.	Количество	Масса единицы оборудования, кг
1	2	3	4	5	6	7	8	9	10
I8	Сифон-ревизия двухоборотный чугунный Ø 50	ГОСТ 6924-73	шт	796		49492I0000		I	4,6
I9	Трубопровод из канализационный труб из полиэтилена высокой	ГОСТ22689.3-							
	плотности Ø I00	-77	м	006		2248II0000		46	I,225
20	Ø 50		м	006		2248II0000		29	0,445
2I	Трубопровод из стальных водогазопроводных черных легких труб	ГОСТ 3262-75*							
	Ø 40		м	006		I385000000		7	3,96
22	Прочистка в лючке I	ВКН3	шт	796				I	253
	6. Производственная канализация К3								
I	Трап Ø I00	ТК I00Б							
		ГОСТ I8II-8I	шт	796		49472I0000		I	I5,5
2	Отвод из полиэтилена высокой плотности канализационный 90°	ГОСТ22689.9-							
	Ø I00	77	шт	796		2248II0000		6	0,34
3	Тройник из полиэтилена высокой плотности канализационный	ГОСТ22689.I0-							
	Ø I00 x I00	-77	шт	796		2248II0000		5	0,48
4	Заглушка из полиэтилена высокой плотности канализационная	ГОСТ 22689.I6-							
	Ø I00	-77	шт	796		2248II0000		4	0,I24
5	Трап круглый стальной Ø I00	ВКН2	шт	796				4	9,0
6	Трубопровод из канализационных труб из полиэтилена высокой	ГОСТ226893-77							
	плотности Ø I00		м	006		2248II0000		44	I,225
7	Трап стальной сварной круглый I	ВКН2	шт	796				3	9,0
8	Прочистка в лючке I	ВКН3	шт	796				2	253

Привязан

Инв. №

Инв. № подл. | Подпись и дата | Взам. инв. №

Альбом VIII

Позиция	Наименование и техническая характеристика оборудования и материалов. Завод-изготовитель (для импортного оборудования - страна, фирма)	Тип, марка оборудования. Обозначение документа и номер опросного листа	Единица измерения: Наименование	Единица измерения: Код	Код завода-изготовителя	Код оборудования, материала	Цена единицы оборудования, тыс. руб.	Количество	Масса единицы оборудования, кг
1	2	3	4	5	6	7	8	9	10
	7. Незагрязненные стоки К0								
I	Отвод из полиэтилена высокой плотности канализационный 90°	ГОСТ 22689.9-							
	Ø 50	-77	шт	796		2248II0000		2	0,07
2	Тройник из полиэтилена высокой плотности канализационный	ГОСТ 22689.I0-							
	Ø 50 х 50	-77	шт	796		2248II0000		I	0,086
3	Заглушка из полиэтилена высокой плотности канализационная	ГОСТ 22689,I6-							
	Ø 50	-77	шт	796		2248II0000		I	0,023
4	Трубопровод из канализационных труб из полиэтилена высокой	ГОСТ 22689.3-							
	плотности Ø 50	-77	м	006		2248II0000		6	0,445
	8. Производственная канализация, содержащая "Лабомид-I0I" К13								
I	Отвод из полиэтилена высокой плотности канализационный 90°	ГОСТ 22689.9-							
	Ø I00	-77	шт	796		2248II0000		2	0,34
2	Тройник из полиэтилена высокой плотности канализационный	ГОСТ22689.I0-							
	Ø I00xI00	-77	шт	796		2248II0000		2	0,48
3	Заглушка из полиэтилена высокой плотности канализационная	ГОСТ22689.I6-							
	Ø I00	-77	шт	796		2248II0000		I	0,I24
4	Трубопровод из канализационных труб из полиэтилена высокой	ГОСТ 22689.3-							
	плотности Ø I00	-77	м	006		2248II0000		I0	I,225

Взам. инв. №

Подпись и дата

Инв. № подл.

Привязан

Инв. №

Альбом VII

Позиция	Наименование и техническая характеристика оборудования и материалов. Завод-изготовитель (для импортного оборудования - страна, фирма)	Тип, марка оборудования. Обозначение документа и номер опросного листа	Единица измерения: Наименование	Единица измерения: Код	Код завода-изготовителя	Код оборудования, материала	Цена единицы оборудования, тыс. руб.	Количество	Масса единицы оборудования, кг
1	2	3	4	5	6	7	8	9	10
	9. Производственная канализация, содержащая раствор кальцинированной соды, К14								
I	Отвод из полиэтилена высокой плотности канализационный 90°	ГОСТ22689.9-							
	Ø 50	-77	шт	796		2248II0000		2	0,07
2	Тройник из полиэтилена высокой плотности канализационный	ГОСТ22689.I0-	шт	796		2248II0000		I	0,086
	Ø 50 х 50	-77							
3	Заглушка из полиэтилена высокой плотности канализационная	ГОСТ22689.I6-							
	Ø 50	-77	шт	796		2248II0000		I	0,023
4	Трубопровод из канализационных труб из полиэтилена высокой	ГОСТ22689.3-							
	плотности Ø 50	-77	м	006		2248II0000		4	0,445
	I0. Внутренние водостоки с выпуском в дождевую канализацию К2								
I	Водосточная воронка								
	Ø I00	ВР-96	шт	796		5263930000		I0	34,8
2	Компенсационный патрубок чугунный канализационный	ГОСТ 6942.5-							
	Ø I00	80	шт	796		2248II0000		I	9,I
3	Отвод гнутый полиэтиленовый напорный	ТУ6-I9-2I8-							
	Ø I60	-83	шт	796		2248II0000		2	I,29
4	Ø I00		шт	796		2248II0000		I	0,34
5	Тройник полиэтиленовый напорный Ø I60хI60	ТУ-I9-2I3-83	шт	796		2248II0000		6	I,93
	Ø II0хII0		шт	796		2248II0000		8	0,48

Взам. инв. №

Подпись и дата

Инв. № подл.

Привязан

Инв. №

Альбом VIII

Позиция	Наименование и техническая характеристика оборудования и материалов. Завод-изготовитель (для импортного оборудования - страна, фирма)	Тип, марка оборудования. Обозначение документа и номер опросного листа	Единица измерения		Код завода-изготовителя	Код оборудования, материала	Цена единицы оборудования, тыс. руб.	Количество	Масса единицы оборудования, кг
			Наименование	Код					
1	2	3	4	5	6	7	8	9	10
7	Переход полиэтиленовый напорный	ГОСТ I8599-73							
	Ø I60xI00		шт	796		2248II0000		4	0,92
8	Ревизия из полиэтилена высокой плотности канализационная	ГОСТ22689.I5-							
	Ø I00	-77	шт	796		2248II0000		4	0,475
9	Втулка под фланец Ø I60	ТУ6-I9-2I3-83	шт	796		2248II0000		2	0,52
I0	Ø II0		шт	796		2248II0000		5	0,43
II	Трубопровод из полиэтиленовых напорных труб	ГОСТ I8599-							
	Ø II0x6,2 (с)	-73	м	006		2248II0000		I70	2,08
	Ø I60x5,I (с)		м	006		2248II0000		35	4,43
	II. Внутренние водостоки с выпуском на рельеф К2								
I	Водосточная воронка Ø I00	ВР-9	шт	796		5263930000		I0	34,8
2	Компенсационный патрубок чугунный канализационный	ГОСТ 6942.5-							
	Ø I00	-80	шт	796		2248II0000		I	9,I
3	Отвод гнутый полиэтиленовый напорный	ТУ6-I9-2I8-							
	Ø I60	-83	шт	796		2248II0000		3	I,25
4	Ø II0		шт	796		2248II0000		6	0,34
5	Угольник полиэтиленовый напорный	ТУ6-I9-2I3-							
	Ø 63	-83	шт	796		2248II0000		5	0,08
6	Тройник полиэтиленовый напорный	ТУ6-I9-2I3-							
	Ø I60xI60	-83	шт	796		2248II0000		I	I,93
7	Ø II0xII0		шт	796		2248II0000		5	0,48

Инв. № подл. | Подпись и дата | Взам. инв. №

Привязан

Инв. №

Альбом VIII

Позиция	Наименование и техническая характеристика оборудования и материалов. Завод-изготовитель (для импортного оборудования - страна, фирма)	Тип, марка оборудования. Обозначение документа и номер опросного листа	Единица измерения: Наименование	Единица измерения: Код	Код завода-изготовителя	Код оборудования, материала	Цена единицы оборудования, тыс. руб.	Количество	Масса единицы оборудования, кг
1	2	3	4	5	6	7	8	9	10
8	Переход полиэтиленовый напорный								
	Ø I60xII0	ТУ6-I9-2I3-83	шт	796		2248II0000		4	0,925
9	Ø II0x63		шт	796		2248II0000		3	0,2
I0	Гидрозатвор I Ø I00	ВКНI	шт	796				3	I3,5
II	Ø I50	ВКНI	шт	796				I	37,I
I2	Прочистка в лючке	ВКН3	шт	796				2	253
I3	Сифон-ревизия двухоборотный чугунный	ГОСТ6924-73							
	Ø 50		шт	796		49492I0000		4	4,6
I4	Муфта чугунная канализационная								
	Ø I00	ГОСТ6942.22-80	шт	796		4925220000		4	3,2
I5	Втулка под фланец	ТУ6-I9-2I3							
	Ø I60	-83	шт	796		2248II0000		I	0,52
I6	Ø II0		шт	796		2248II0000		2	0,43
I7	Трубопровод из полиэтиленовых напорных труб	ГОСТI8599-73	м	006		2248II0000		35	4,43
	Ø I60								
I8	Ø II0		м	006		2248III000		I50	2,08
I9	Ø 63		м	006		2248II0000		44	I,06

Инв. № подл. | Подпись и дата | Взам. инв. №

Привязан

Инв. №

Альбом VIII

Позиция	Наименование и техническая характеристика оборудования и материалов. Завод-изготовитель (для импортного оборудования - страна, фирма)	Тип, марка оборудования. Обозначение документа и номер опросного листа	Единица измерения: Наименование	Единица измерения: Код	Код завода-изготовителя	Код оборудования, материала	Цена единицы оборудования, тыс. руб.	Количество	Масса единицы оборудования, кг
1	2	3	4	5	6	7	8	9	10
	I. ОБОРУДОВАНИЕ И МАТЕРИАЛЫ, ПОСТАВЛЯЕМЫЕ ЗАКАЗЧИКОМ								
	Оборудование и изделия, распределяемые по линии комплектующих организаций								
I	Установка конденсаторная 380В, I50 КВАр с защитой от высших гармонических, ввод кабелем снизу.	УКПН-0,38-I50-50У3 ТУI6.530.I76-82	комп	67I	62I3453	34I4600000		I	335
2	Комплектная трансформаторная подстанция с одним трансформатором 400 кВА 6(I0)/0,4-0,23 кВ, с масляным заполнением, с одним шкафом высоковольтного ввода ШВВ-3 и двумя шкафами низкого напряжения:	КТП-400-6(I0)кВ-II4У3 Δ/Y - II ТУI6-530 284-82 Опросный лист № ЭЛ0I	комп	67I		34I22I4200		I	3030
	ШВН-2У3 - I шт								
	ШНН-IУ3 - I шт								

Привязан

Инв. №

ГИП	Пивторак	
Нач.от	Шунский	
Н.конт	Кузнецов	
Гл.сп.	Кузнецов	
Рук.гр	Афонина	
Инж.	Бабылькова	
Инж.	Косырев	

ТП - 503-4-35.86 ЭМ.СО

Спецификация оборудования

Стадия	Лист	Листов
Р	I	I7

ГИПРОАВТОТРАНС г.Москва

Инв. № подл. | Подпись и дата | Взам. инв. №

Альбом VII

Позиция	Наименование и техническая характеристика оборудования и материалов. Завод-изготовитель (для импортного оборудования - страна, фирма)	Тип, марка оборудования. Обозначение документа и номер опросного листа	Единица измерения: Наименование	Единица измерения: Код	Код завода-изготовителя	Код оборудования, материала	Цена единицы оборудования, тыс. руб.	Количество	Масса единицы оборудования, кг
1	2	3	4	5	6	7	8	9	10
3	Выключатель автоматический двухполюсный, переменного тока, 500В, ток отсечки 3,5 Iн. Максимальный расцепитель I,6 А Исполнение Iр20	АП50Б-2М ТУI6-522.I39- - 78	шт	796		342I480000		I	I,I
4	Выключатель автоматический двухполюсный, переменного тока, 500В. Ток отсечки I0I н. Исполнение Iр20. Комбинированный расцепитель 4А	АП50Б-2МТ ТУI6-522.I39- -78	шт	796		342I480000		I	I,I
5	Выключатель автоматический трехполюсный переменного тока, 500В. Ток отсечки I0I н. Исполнение Iр20. Комбинированный расцепитель I6А.	АП50Б-3МТ ТУI6-522.I39- - 78	шт	796		342I480000		I	I,3
6	Розетка штепсельная 380В, 25А трехполюсная с заземляющим контактом	РШ30-0-К- 25/380У4 ТУI6.526.372- - 80	шт	796		34249I000		I2	0,4
7	Вилка штепсельная 380В, 25А трехполюсная с заземляющим контактом	ВШ30-0- -25/380-У4 ТУI6.526.372- - 80	шт	796		34249I0003		I2	0,4

Взам. инв. №

Подпись и дата

Инв. № подл.

Привязан

Инв. №

ТП-503-4-35.86 ЭМ.СО

Лист 2

Альбом VIII

Позиция	Наименование и техническая характеристика оборудования и материалов. Завод-изготовитель (для импортного оборудования - страна, фирма)	Тип, марка оборудования. Обозначение документа и номер опросного листа	Единица измерения: Наименование	Единица измерения: Код	Код завода-изготовителя	Код оборудования, материала	Цена единицы оборудования, тыс. руб.	Количество	Масса единицы оборудования, кг
1	2	3	4	5	6	7	8	9	10
8	Пускатель магнитный нереверсивный катушка 220В, переменного	ПМА4110У3	шт	796		3427523121		2	4,4
	тока, блокконтакты 2р+2з, исполнение Iр40 без тепловых реле	ТУ16-526391-							
		-79							
	Пускатель магнитный нереверсивный, катушка 380В, переменного	ПМЛ123002							
	тока, блокконтакт Iз. Исполнение Iр54	ТУ16-526.437-							
	тепловые реле:	-78							
9	I,6А		шт	796		3427000000		I	0,89
I0	2,6А		шт	796		3427000000		2	0,89
II	4 А		шт	796		3427000000		7	0,89
I2	Кнопочный пост управления для пристройки с двумя элементами,	ПКЕ-222-2У2	шт	796		3428440000		I	0,41
	с Iз и Iр контактами, с цилиндрическими толкателями с	ТУ16.526.216-							
	надписями:	-78							
	черный толкатель - "закрыть"								
	красный толкатель - "стоп"								
	Исполнение Iр54								
I3	Кнопочный пост управления для пристройки с тремя элементами,	ПКЕ-222-3У2	шт	796		3428440000		3	0,59
	с Iз и Iр контактами с цилиндрическими толкателями с надпи-	ТУ16.526.216-							
	сями :	-78							
	черный толкатель - " открыть"								
	черный толкатель - " закрыть "								
	красный толкатель - " стоп "								
	Исполнение Iр54								

Взам. инв. №

Подпись и дата

Инв. № подл.

Привязан

Инв. №

ТП- 503-4-35.86 ЭМ.СО

Лист 3

Альбом VIII

Позиция	Наименование и техническая характеристика оборудования и материалов. Завод-изготовитель (для импортного оборудования - страна, фирма)	Тип, марка оборудования. Обозначение документа и номер опросного листа	Единица измерения: Наименование	Единица измерения: Код	Код завода-изготовителя	Код оборудования, материала	Цена единицы оборудования, тыс. руб.	Количество	Масса единицы оборудования, кг
1	2	3	4	5	6	7	8	9	10
I4	Пост управления кнопочный с одним сальником Ø 22 мм	ПКУI5-I9	шт	796		3428450000		5	I,05
	I шт. - № I - "АСТК", Тр 220В, "В-9"	I3I.40У3							
	№ 2 - "КУ", "Ч", "Iр+Iз", "Пуск"	ТУI6.526.333-							
	№ 3 - "КУ", "К", "Iр+Iз", "Стоп"	- 80							
	Обозначение поста "A N I20"								
	I шт. - № I - "АСТК" Тр 220В, "В-I0"								
	№ 2 -""КУ", "Ч", "Iр+Iз", "Пуск"								
	№ 3 - "КУ", "К", "Iр+I3", "Стоп"								
	Обозначение поста "A N I2I"								
	I шт. - № I - "АСТК" Тр 220В, "В-II"								
	№ 2 - "КУ", "Ч", "Iр+Iз" "Пуск"								
	№ 3 - "КУ", "К", "Iр+Iз", "Стоп"								
	Обозначение поста " A N I23"								
	I шт. - № I - "АСТК" Тр 220В, "В-I4"								
	№ 2 - "КУ", "Ч", "Iр+Iз","Пуск"								
	№ 3 - " КУ", "К", "Iр+Iз", "Стоп "								
	Обозначение поста " AN I26 "								

Взам. инв. №

Подпись и дата

Инв. № подл.

Привязан

Инв. №

ТП - 503-4-35.86 ЭМ.СО

Лист 4

Альбом VIII

Позиция	Наименование и техническая характеристика оборудования и материалов. Завод-изготовитель (для импортного оборудования - страна, фирма)	Тип, марка оборудования. Обозначение документа и номер опросного листа	Единица измерения: Наименование	Единица измерения: Код	Код завода-изготовителя	Код оборудования, материала	Цена единицы оборудования, тыс. руб.	Количество	Масса единицы оборудования, кг
1	2	3	4	5	6	7	8	9	10
	I шт. - № I "АСТК", Тр 220В ,"В-I5"								
	№ 2 "КУ", "Ч", "Iр+Iз", "Пуск"								
	№ 3 "КУ", "К", "Iр+Iз", "Стоп"								
	Обозначение поста "A N I37 "								
I5	Пост управления кнопочный с сальником Ø 22 мм	ПКУI5-I9	шт	796		3428450000		I	4,6
	№ I "КУ", "Ч", "Iр+Iз" "Открыть"	23I.40У3							
	№ 2 -"КУ", "Ч", "Iр+Iз", "Закрыть"	ТУI6-526.333-							
	№ 3 -"КУ", "К", "Iр+Iз", "Стоп"	- 80							
	№ 4 -"АСТК", ТР 220В, "Открыть"								
	№ 5 -"АСТЗ" Тр 220В ,"Закрыть"								
	№ 6 - "АСТЖ", Тр220В "Муфта"								
	Обозначение поста A N 89 "								
I6	Шкаф силовой распределительний с трехполюсным рубильником на	ШРII-735I2	комп	796		3434300000		I	80
	400А и предохранителями ПН2-400 на вводе; с 8 группами пре-	22У3							
	дохранителей НПН2-60 с плавкими вставками:								
	I6А х 7								
	25А х I								
	Надпись на шкафу " АР2 "								

Взам. инв. №

Подпись и дата

Инв. № подл.

Привязан

Инв. №

ТП 503-4-35.86 ЭМ.СО

Лист 5

Альбом VIII

Позиция	Наименование и техническая характеристика оборудования и материалов. Завод-изготовитель (для импортного оборудования - страна, фирма)	Тип, марка оборудования. Обозначение документа и номер опросного листа	Единица измерения: Наименование	Единица измерения: Код	Код завода-изготовителя	Код оборудования, материала	Цена единицы оборудования, тыс. руб.	Количество	Масса единицы оборудования, кг
1	2	3	4	5	6	7	8	9	10
I7	с 8 группами предохранителей НПН2-60 с плавкими вставками:	ШРП-735I2	комп	796		3434300000		I	80
	I6А х 4	22УЗ							
	32АхI								
	50АхI								
	63Ах2								
	Надпись на шкафу "АР4"								
I8	Шкаф силовой распределительный с трехполюсным рубильником	ШРП-735I5-	комп	796		3434300000		I	84
	на 400А и предохранителями ПН2-400 на вводе;	22УЗ							
	с 4 группами предохранителей НПН2-60 с плавкими вставками:								
	I6А х 4								
	с 4 группами предохранителей ПН2-I00 с плавкими вставками								
	30А х I								
	60А х I								
	80А х I								
	I00А х I Надпись на шкафу " АРI "								
I9	с 4 группами предохранителей НПН2- 60 с плавкими вставками:	ШРП-735I5-	комп	670		3434300000		I	84
	I6А х I	- 22УЗ							
	20А х I								
	25А х 2								

Привязан

Инв. №

Взам. инв. №

Подпись и дата

Инв. № подл.

Альбом VIII

Позиция	Наименование и техническая характеристика оборудования и материалов. Завод-изготовитель (для импортного оборудования - страна, фирма)	Тип, марка оборудования. Обозначение документа и номер опросного листа	Единица измерения: Наименование	Единица измерения: Код	Код завода-изготовителя	Код оборудования, материала	Цена единицы оборудования, тыс. руб.	Количество	Масса единицы оборудования, кг
1	2	3	4	5	6	7	8	9	10
	с 4 группами предохранителей ПН2-100 с плавкими вставками:								
	50А х 1								
	60А х 3								
	Надпись на шкафу " АР3 "								
20	с 4 группами предохранителей НПН2-60 с плавкими вставками	ШРП-7351.5-	комп	670		3434300000		1	84
	16А х 1	- 22У3							
	20А х 1								
	40А х 2								
	с 4 группами предохранителей ПН2-100 с плавкими вставками:								
	30А х 1								
	80А х 3								
	Надпись на шкафу "АР5 "								
21	с 4 группами предохранителей НПН2-60 с плавкими вставками:	ШРП-7351.5-	комп	670		3434300000		1	84
	16А х 2	- 22У3							
	40А х 2								
	с 4 группами предохранителей ПН2-100 с плавкими вставками:								
	30А х 3								
	80А х 1								
	Надпись на шкафу " АР 6 "								

Взам. инв. №

Подпись и дата

Инв. № подл.

Привязан

Инв. №

Альбом VIII

Позиция	Наименование и техническая характеристика оборудования и материалов. Завод-изготовитель (для импортного оборудования - страна, фирма)	Тип, марка оборудования. Обозначение документа и номер опросного листа	Единица измерения: Наименование	Единица измерения: Код	Код завода-изготовителя	Код оборудования, материала	Цена единицы оборудования, тыс. руб.	Количество	Масса единицы оборудования, кг
1	2	3	4	5	6	7	8	9	10
22	с 4 группами предохранителей НПН-60 с плавкими вставками:	ШРП-735I5-	комп	796		3434300000		I	84
	I6А х 3	- 22У3							
	32А х I								
	с 4 группами предохранителей ПН2-I00 с плавкими вставками:								
	30А х I								
	50А х 3								
	Надпись на шкафу "АР7 "								
23	Ящик навесной (АД I2I) управления спаренными системами	По черт.	комп	670				I	55
	вентиляции ,исполнение IP4I (I приведенная панель)	Гипроавто-							
		транса							
24	Ящик однофидерный переменного тока 500В, I00А, с трехполюс-	ЯВ3-3I	шт	796				7	22
	ным рубильником и тремя предохранителями , с плавкой встав-								
	кой 60А .								
	Исполнение IP54								

Взам. инв. №

Подпись и дата

Инв. № подл.

Привязан

Инв. №

ТП 503-4-35.86 ЭМ.СО

Лист 8

Формат А3

Альбом VIII

Позиция	Наименование и техническая характеристика оборудования и материалов. Завод-изготовитель (для импортного оборудования - страна, фирма)	Тип, марка оборудования. Обозначение документа и номер опросного листа	Единица измерения: Наименование	Единица измерения: Код	Код завода-изготовителя	Код оборудования, материала	Цена единицы оборудования, тыс. руб.	Количество	Масса единицы оборудования, кг
1	2	3	4	5	6	7	8	9	10
	Ящик управления асинхронным двигателем с К.З.Р. нереверсивный, 380В, в нормальном исполнении. Цепи управления 220В переменного тока. Автоматы с комбинированным расцепителем "К", реле тепловое с нагревательным элементом "НЭ"								
	Однофидерные								
25	К-6,4А; Н.Э. - 3,2А("АВ29")	ЯУ5II3-03А2Д	шт	796		3431870000		I	21,5
26	К-10А; Н.Э. - 5А ("АВ120")	ЯУ5II3-03А2М	шт	796		3431870000		I	21,5
27	К-16А, Н.Э. - 10А ("АВ86")	ЯУ5II3-03А2Р	шт	796		3431870000		I	21,5
28	К = 1,6А; Н.Э. - 0,5А ("АВ137")	ЯУ5II3-03А2А	шт	796		3431870000		I	21,5
	Двухфидерные								
29	Фидер № 1 - К-4А, НЭ- 2,5А	ЯУ5II4-03А2И-	шт	796		3431870000		I	40
	Фидер № 2 - К-6,4А; НЭ-4А ("АВ110")	- 03А2Д							
30	Фидер № 1 - К-4А, НЭ- 2,5А	ЯУ5II4-03А2И-	шт	796		3431870000		I	40
	Фидер № 2 - К-10А, НЭ-5А ("АВ102")	- 03А2М							

Взам. инв. №

Подпись и дата

Инв. № подл.

Привязан

Инв. №

Альбом VIII

Позиция	Наименование и техническая характеристика оборудования и материалов. Завод-изготовитель (для импортного оборудования - страна, фирма)	Тип, марка оборудования. Обозначение документа и номер опросного листа	Единица измерения: Наименование	Единица измерения: Код	Код завода-изготовителя	Код оборудования, материала	Цена единицы оборудования, тыс. руб.	Количество	Масса единицы оборудования, кг
1	2	3	4	5	6	7	8	9	10
31	Фидер № I - К-I0А, НЭ- 6,3А	ЯУ5II4-03А2Н-	шт	796		343I870000		3	40
	Фидер № 2 - К-40А; НЭ-20А("АВI04", "АВI06", "АВI08")	03Б2Ж							
32	Фидер № I - К-I0А, НЭ-6,3 А	ЯУ5II4-03А2Н-	шт	796		343I870000		I	40
	Фидер № 2 - К-40А, НЭ-25А ("АВI00")	- 03Б2И							
33	Фидер № I, № 2 - К-2,5А, НЭ- I,25А, ("АВI2I")	ЯУ5II5-03А2Д	шт	796		343I870000		I	43
34	Фидер № I, № 2 - К-I0А, НЭ-5А ("АВI35")	ЯУ5II5-03А2М	шт	796		343I870000		I	43
35	Фидер № I - К-2,5А, НЭ-I,25А	ЯУ5II7-03А2Д	шт	796		343I870000		I	47,3
	Фидер № 2 - К-4А, НЭ-2,5А ("АВI23")	03А2И							
36	Фидер № I, № 2 - К-I0А, НЭ-5А ("АВI27", "АВI29")	ЯУ5II7-03А2М	шт	796		343I870000		2	47,3
	Ящик управления асинхронным двигателем с К.З.Р. реверсивный,								
	380В, в нормальном исполнении. Цепи управления 220В.								
	Переменного тока. Автоматы с комбинированным расцепителем								
	"К" реле тепловое с нагревательным элементом " НЭ "								
	Однофидерные								
37	К-I,6А, НЭ- 0,5А ("АВ89")	ЯУ54I0-03А2А	шт	796		343I870000		I	20,2
	Двухфидерные								
	К-I0А								
38	Фидер № I, № 2- НЭ-3,2А ("АВ73", "АВ76")	ЯУ54I8-03I2К	шт	796		343I870000		2	43

Взам. инв. №

Подпись и дата

Инв. № подл.

Привязан

Инв. №

Альбом VIII

Позиция	Наименование и техническая характеристика оборудования и материалов. Завод-изготовитель (для импортного оборудования - страна, фирма)	Тип, марка оборудования. Обозначение документа и номер опросного листа	Единица измерения: Наименование	Единица измерения: Код	Код завода-изготовителя	Код оборудования, материала	Цена единицы оборудования, тыс. руб.	Количество	Масса единицы оборудования, кг
1	2	3	4	5	6	7	8	9	10
	2. Кабельные изделия . Заводы МЭТП								
	Кабель силовой, с алюминиевыми жилами, без защитного	АВВГ 0,66кв							
	покрова, сечение:	ГОСТ16442-80							
39	2 х 2,5		км	008		352222II09		0,3	98
40	3 х 2,5		км	008		352222III7		0,I2	I09
4I	4 х 2,5		км	008		352222II25		I,I	I30
42	4 х 35		км	008		352222II3I		0,3	764
43	3 х 4 + I х 2,5		км	008		352222III8		0,36	350
44	3 х 6 + I х 4		км	008		352222III9		0,I3	400
45	3 х I0 + I х 6		км	008		352222II20		0,I0	505
46	3 х 25 + I х I6		км	008		352222II22		0,06	8I0
47	3 х 35 + I х I6		км	008		352222II23		0,06	I000
48	3 х 50 + I х 25		км	008		352222II24		0,I	I275
49	3 х 70 + I х 25		км	008		35377I5345		0,46	I520
50	3 х I20 + I х 35		км	008		35377I5347		0,2	2280
	Кабель контрольный с алюминиевыми жилами без защитного	АКВВГ							
	покрова, сечение :	ГОСТ1508-78Е							
5I	4 х 2,5		км	008		3563440I3I		0,22	I26
52	5 х 2,5		км	008		3563440I32		0,08	I46
53	7 х 2,5		км	008		3563440I33		0,04	I82
54	I0 х 2,5		км	008		3563440I34		0,0I	26?
55	I4 х 2,5		км	008		3563440I35		0,0I	3I?

Взам. инв. №

Подпись и дата

Инв. № подл.

Привязан

Инв. №

ТП-503-4-35.86 ЭМ.СО

Лист II

Позиция	Наименование и техническая характеристика оборудования и материалов. Завод-изготовитель (для импортного оборудования - страна, фирма)	Тип, марка оборудования. Обозначение документа и номер опросного листа	Единица измерения: Наименование	Единица измерения: Код	Код завода-изготовителя	Код оборудования, материала	Цена единицы оборудования, тыс. руб.	Количество	Масса единицы оборудования, кг
1	2	3	4	5	6	7	8	9	10
	Кабель переносный гибкий с медными жилами, сечением:	КГ							
56	3 х I,5 + I х I,0	ГОСТI3497-77Е	км	008		3555I4I0I6		0,03	202
57	2 х 2,5		км	008		3555I4I005		0,0I	225
	Провод с алюминиевой жилой, сечением :	АПВ							
58	2,5	ГОСТ6323-79	км	008		355I330II2		0,9	I6
59	4		км	008		355I330II3		0,2	25
60	6		км	008		355I330II4		0,05	32
	Провод с медной жилой с поливинилхлоридной изоляцией,	ПВI							
	сечением:	ГОСТ6323-79							
6I	I,5		км	008		355II303I8		0,65	2I
62	2,5		км	008		355II303I9		0,07	3I
	Провод с поливинилхлоридной изоляцией, повышенной гибкости,	ПВ3							
		ГОСТ6323-79							
63	I		км	008		355II303I7		0,25	I6
64	I,5		км	008		355II303I8		0,25	2I
65	Рукав металлический гибкий	РЗ-Ц-Х-Ш-22	км	008		2554II002I		0,I	II00
66	Рукав металлический гибкий	РЗ-Ц-Х-Ш-32	км	008		2554II002I		0,05	I600
		ТУ22-3988-77							

Альбом VIII

Взам. инв. №

Подпись и дата

Инв. № подл.

Привязан

Инв. №

ТП 503-4-35.86 ЭМ.СО

Лист I2

Формат А3

Альбом VIII

Позиция	Наименование и техническая характеристика оборудования и материалов. Завод-изготовитель (для импортного оборудования - страна, фирма)	Тип, марка оборудования. Обозначение документа и номер опросного листа	Единица измерения		Код завода-изготовителя	Код оборудования, материала	Цена единицы оборудования, тыс. руб.	Количество	Масса единицы оборудования, кг
			Наименование	Код					
1	2	3	4	5	6	7	8	9	10
	2. ОБОРУДОВАНИЕ И МАТЕРИАЛЫ, ПОСТАВЛЯЕМЫЕ ПОДРЯДЧИКОМ								
	Материалы, поставляемые генподрядчиком								
	Прокат черных металлов из стали ВСтЗкп2								
	Лист холоднокатанный, нормальной точности прокатки, нормальной плоскости:	ГОСТ19904-74[X]							
I	5,0		т	I68				0,030	
	Полоса горячекатанная нормальной точности прокатки	ГОСТ I03-76							
2	4 х 40		т	I68				0,3	0,3
	Трубы стальные водогазопроводные								
	Труба легкая, под накатку резьбы неоцинкованная, обычной точности изготовления, с полностью сплющенным гратом, с цилиндрической резьбой на обоих концах	ГОСТ3262-75[X]							
3	Н-Р 20 х 2,5		км	008				0,I60	
			т	I68				0,24	
4	Н-Р 25 х 2,8		км	008				0,05	
			т	I68				0,I06	
5	Н-Р 50 х 3,0		км	008				0,0I	
			т	I68				0,04	
6	Н-Р 65 х 3,2		км	008				0,0I	
			т	I68				0,057	

Взам. инв. №

Подпись и дата

Инв. № подл.

Привязан

Инв. №

Позиция	Наименование и техническая характеристика оборудования и материалов. Завод-изготовитель (для импортного оборудования - страна, фирма)	Тип, марка оборудования. Обозначение документа и номер опросного листа	Единица измерения: Наименование	Единица измерения: Код	Код завода-изготовителя	Код оборудования, материала	Цена единицы оборудования, тыс. руб.	Количество	Масса единицы оборудования, кг
1	2	3	4	5	6	7	8	9	10
	Трубы винипластовые								
	Труба среднего типа ПВХ-6, наружным диаметром	ТУ-I9-99-78							
7	25		км	008				0,25	
			т	I68				0,3	
8	32		км	008				0,05	
			т	I68				0,075	
9	63		км	008				0,02	
			т	I68				0,04	

Привязан

Инв. №

ТП 503-4-35.86 ЭМ.СО

Лист I4

Инв. № подл. | Подпись и дата | Взам. инв. №

Альбом VIII

Позиция	Наименование и техническая характеристика оборудования и материалов. Завод-изготовитель (для импортного оборудования - страна, фирма)	Тип, марка оборудования. Обозначение документа и номер опросного листа	Единица измерения: Наименование	Единица измерения: Код	Код завода-изготовителя	Код оборудования, материала	Цена единицы оборудования, тыс. руб.	Количество	Масса единицы оборудования, кг
1	2	3	4	5	6	7	8	9	10
	3. ИЗДЕЛИЯ, ПОСТАВЛЯЕМЫЕ ЭЛЕКТРОМОНТАЖНОЙ ОРГАНИЗАЦИЕЙ								
	Электромонтажные устройства и изделия заводов ГЭМ								
	Шинопроводы и принадлежности к ним								
	Шинопровод троллейный, переменного тока, на 250А, 660/380В	ШГА-75У3 ТУ36-1954-82							
I	Секция прямая длиной 6000	У2605У3	шт	796		3449364051		8	53
2	Комплект для подключения питания	У2623У3	шт	796		3449364711		2	2
3	Секция для ввода каретки	У2607У3	шт	796		3449364071		4	30
4	Секция концевая	У2606У3	шт	796		3449364061		4	4
5	Каретка токосъемная	У2328У3	шт	796		3449363741		2	4
6	Коробка индикаторная	У2629У3	шт	796		3449364861		2	6
7	Кронштейн	К781У3	шт	796		3449364941		22	0,9
8	Подвеска промежуточная	К780У3	шт	796		3449364951		22	0,6
9	Скоба ведущая	У2321У3	шт	796		3449363771		2	3,8
	Электроустановочные изделия								
I0	Розетка штепсельная 220В, 50Гц, I0А, двухполюсная с заземляющим контактом	РШ-Ц-20-0 IP43-0I-I0/ /220 ГОСТ 7396-76	шт	796		3464000000		25	0,23

Привязан

Инв. №

Взам. инв. № | Подпись и дата | Инв. № подл.

Альбом VIII

Позиция	Наименование и техническая характеристика оборудования и материалов. Завод-изготовитель (для импортного оборудования - страна, фирма)	Тип, марка оборудования. Обозначение документа и номер опросного листа	Единица измерения: Наименование	Единица измерения: Код	Код завода-изготовителя	Код оборудования, материала	Цена единицы оборудования, тыс. руб.	Количество	Масса единицы оборудования, кг
1	2	3	4	5	6	7	8	9	10
	Изделия для прокладки кабелей и проводов								
II	Стойка кабельная	КII52У3	шт	796		344962503I		I5	I,04
I2	Стойка кабельная	КII50У3	шт	796		34496250II		50	0,6
I3	Полка	КII6IУ3	шт	796		3449625I2I		25	0,37
I4	Полка	КII62У3	шт	796		3449625I3I		70	0,5I
I5	Лоток	НЛ20-П2У3	шт	796		344962525I		25	6,II
I6	Лоток	НЛ40-П2У3	шт	796		34496I528I		25	7,4
I7	Секция угловая	НЛ-УЧ5У3	шт	796		34496I53II		4	0,66
I8	Прижим	НЛ-ПРУ3	шт	796		34496I545I		50	0,032
I9	Скоба	КII57У3	шт	796		34496253II		I00	0,I52
20	Ключ	КII56У3	шт	796		34496252II		I0	0,I7
2I	Скоба	КI42У2	шт	796		3449653III		200	0,035
22	Скоба	КI43У2	шт	796		3449653II3		I00	0,04
23	Скоба	К252У2	шт	796		3449653I0I		I00	0,0I8
24	Скоба	К253У2	шт	796		3449653I03		50	0,02I
25	Муфта соединительная	У276УХЛ3	шт	796		344965040I		50	0,02
26	Уголок соединительный	У382УХЛ3	шт	796		3449654I2I		50	0,06
27	Уголок соединительный	УХ83УХЛ3	шт	796		3449654I22		20	0,03
28	Коробка ответвительная	КСК.I6.УI	шт	796		999II5000I		3	2,4
29	Ящик протяжной	К654У2	шт	796		346474I06I		I0	I0,5
30	Полоса монтажная	К202У2	шт	796		3449626331		30	0,79
3I	Профиль монтажный	К235У2	шт	796		3449626I2I		50	3,37
32	Профиль монтажный	К238У2	шт	796		3449626I8I		30	3,09

Взам. инв. №

Подпись и дата

Инв. № подл.

Привязан

Инв. №

Альбом VIII

Позиция	Наименование и техническая характеристика оборудования и материалов; Завод-изготовитель (для импортного оборудования - страна, фирма)	Тип, марка оборудования. Обозначение документа и номер опросного листа	Единица измерения		Код завода-изготовителя	Код оборудования, материала	Цена единицы оборудования, тыс. руб.	Количество	Масса единицы оборудования, кг
			Наименование	Код					
1	2	3	4	5	6	7	8	9	10
33	Стойка	КЗ10МУХЛ2	шт	796		344962804I		30	3,6
34	Дюбель	У656УЗ	шт	796		34499550II		I00	0,0034
35	Зажим напорный	УI23У2.I	шт	796		3449633III		80	0,025
36	Мостик	М3СНУ2.I	шт	796		344963330I		80	0,0037
37	Колодка маркировочная	КМ3СНУ2.I	шт	796		3449633203		20	0,02
38	Рейка	КI09/IУ2	шт	796		344963340I		I0	0,38
39	Муфта	ТРЧУЗ	шт	796		3449650303		I00	0,I2
40	Муфта	ТР5УЗ	шт	796		3449650305		50	0,I9
4I	Патрубок вводной	У476УЗ	шт	796		344965020I		I00	0,07
42	Патрубок вводной	У477УЗ	шт	796		3449650203		50	0,II

Взам. инв. №

Подпись и дата

Инв. № подл.

Привязан

Инв. №

Позиция	Наименование и техническая характеристика оборудования и материала. Завод-изготовитель (для импортного оборудования - страна, фирма)	Тип, марка оборудования. Обозначение документа и номер опросного листа	Единица измерения: Наименование	Единица измерения: Код	Код завода-изготовителя	Код оборудования, материала	Цена единицы оборудования, тыс. руб.	Количество	Масса единицы оборудования, кг
1	2	3	4	5	6	7	8	9	10
	ОБОРУДОВАНИЕ И МАТЕРИАЛЫ, ДОСТАВЛЯЕМЫЕ ЗАКАЗЧИКОМ								
	I. Аппараты электрические напряжением до I000В								
I	Выключатель автоматический двухполюсный 220В переменного тока 63А, ток отсечки I0 Iп, исполнение IP54 с электромагнитным и тепловым разделителем на ток 6,3А	АП50Б-2МТ	шт	796		342I400000		I	
2	Выключатель 380В, I0А, трехполюсный брызгозащищенный, для открытой установки, исполнение IP30	ПВ3I0	шт	796		3428290000		II	
	Пункты распределительные								
3	Пункт распределительный 380В, переменного тока с фидерным выключателем типа АЕ 2046 с тепловыми расцепителями на ток I6А (надпись на шкафу APL3)	ПРII-3060-2IУ3	шт	796		3434II0000		I	50,0
4	Пункт распределительный 660В, переменного тока с фидерными выключателями типа АЕ 2044 с тепловыми расцепителями на ток I6А (надпись на шкафу APL1, APL2, APLA1)	ПРII-3046-2IУ3	шт	796		3434II0000		3	26,0

Привязан

Инв. №

ТП 503-4-35.86 - 30.СО

ГИП	Пивторак	
Нач.от	Шунский	
Н.конт	Кузнецов	
Гл.сп.	Кузнецов	
Рук.гр	Садигурский	

Спецификация оборудования

Стадия	Лист	Листов
Р	I	8

ГИПРОАВТОТРАНС г.Москва

Инв. № подл. | Подпись и дата | Взам. инв. №

Альбом VIII

Позиция	Наименование и техническая характеристика оборудования и материалов. Завод-изготовитель (для импортного оборудования - страна, фирма)	Тип, марка оборудования. Обозначение документа и номер опросного листа	Единица измерения: Наименование	Единица измерения: Код	Код завода-изготовителя	Код оборудования, материала	Цена единицы оборудования, тыс. руб.	Количество	Масса единицы оборудования, кг
1	2	3	4	5	6	7	8	9	10
	2. Светотехническое оборудование								
	Светильники с лампами накаливания								
6	Светильник 220В, настенный до 100 вт	НБ006-100/							
		IP2'0-02	шт	796		346111281 2		II	
7	Светильник 220В, подвесной с защитной сеткой и клемной колодкой , до 200 вт	НСП09-200/							
		IP50-03	шт	796		346116311		26	
8	Светильник 220В, подвесной с защитной сеткой до 200 вт	НСП11-200-234	шт	796		346111114I		6	
9	Светильник 220В, потолочный до 100 вт	НП020-100/							
		Р2'0-02	шт	796		346141 0000		9	
10	Светильник 220В, потолочный до 100 вт	НШ03-100/							
		П53	шт	796		346111073I		4	
	Светильники с люминесцентными лампами								
11	Светильник 220В, потолочный, стартерного зажигания, индивидуальной установки, коэффициент мощности 0,92, числом и мощностью лампы 2х40 вт	ЛП002-2х40/							
		III -02	шт	796		346112 0000		60	

Взам. инв. №

Подпись и дата

Инв. № подл.

Привязан

Инв. №

Альбом VIII

Позиция	Наименование и техническая характеристика оборудования и материалов. Завод-изготовитель (для импортного оборудования - страна, фирма)	Тип, марка оборудования. Обозначение документа и номер опросного листа	Единица измерения: Наименование	Единица измерения: Код	Код завода-изготовителя	Код оборудования, материала	Цена единицы оборудования, тыс. руб.	Количество	Масса единицы оборудования, кг
1	2	3	4	5	6	7	8	9	10
I2	Светильник 220В, стартерного зажигания, пылезащищенного исполнения, коэффициент мощности 0,92, числом и мощностью лампы 2х40	ПВЛП-2х40	шт	796		346II2I660		40	
I3	Светильник 220В, стартерного зажигания, с отражателем и решеткой, коэффициент мощности 0,92, числом и мощностью лампы 2х80 вт	ПВЛМ-ДР-2х80	шт	796		346II20024		8	
I4	Светильник, 220В, стартерного зажигания, коэффициент мощности 0,92, для установки на верстаке, числом и мощностью лампы 2х30 *U* вт	ЛНПОI-2х30*U*							
		П2'0-02	шт	796		346II2I370		34	
I5	Светильник 220В, стартерного зажигания, с отверстиями в отражателе без решетки, коэффициент мощности 0,92, исполнение IP20, числом и мощностью лампы 2х40 вт	ПВЛМ-2х40	шт	796		346II3I48I		20	
	Светильники с лампами ДРЛ								
I6	Светильник 220В, подвесной с лампой ДРЛ мощностью 250 вт	РСПI8-250	шт	796		346II20000		90	

Привязан

Инв №

ТП 503-4-35.86 ЭО.СО

Лист 3

Инв. № подл. | Подпись и дата | Взам. инв. №

Альбом VIII

Позиция	Наименование и техническая характеристика оборудования и материалов. Завод-изготовитель (для импортного оборудования - страна, фирма)	Тип, марка оборудования. Обозначение документа и номер опросного листа	Единица измерения: Наименование	Единица измерения: Код	Код завода-изготовителя	Код оборудования, материала	Цена единицы оборудования, тыс. руб.	Количество	Масса единицы оборудования, кг
1	2	3	4	5	6	7	8	9	10
	Лампы								
	Лампа накаливания общего назначения с цоколем Е-27 на								
	напряжение 220-230В								
I7	40 вт	Б220-230-40	шт	796		3466000000		5	
I8	I00 вт	Б220-230-I00	шт	796		3466000000		30	
I9	I50 вт	Б220-230-I50	шт	796		3466000000		I0	
20	200 вт	Б220-230-200	шт	796		3466000000		30	
	Лампа люминесцентная белого света								
2I	40 вт	ЛБ40	шт	796		3467000000		240	
22	80 вт	ЛБ80	шт	796		3467000000		I6	
23	Лампа люминесцентная *U*-образная 30,вт	ЛБ*U*30	шт	796		346I700000		68	
24	Лампа ртутная , четырехэлектродная , дуговая, высокого								
	давления мощностью 250 вт	ДРЛ 250	шт	796		346722II0I		90	
25	Стартер 220В для люминесцентных ламп, мощностью 80 вт	80С-220	шт	896		346I700000		256	

Взам. инв. №

Подпись и дата

Инв. № подл.

Привязан

Инв. №

Позиция	Наименование и техническая характеристика оборудования и материалов. Завод-изготовитель (для импортного оборудования - страна, фирма)	Тип, марка оборудования. Обозначение документа и номер опросного листа	Единица измерения: Наименование	Единица измерения: Код	Код завода-изготовителя	Код оборудования, материала	Цена единицы оборудования, тыс. руб.	Количество	Масса единицы оборудования, кг
1	2	3	4	5	6	7	8	9	10
	3. Кабельные изделия								
	Кабель силовой с алюминиевыми жилами, с поливинилхлоридной	АВВГ-							
	изоляцией , без защитного покрова	ГОСТ 16442-80							
1	2 х 2,5-0,66		км	008		3522221109		0,9	98,0
2	3х 2,5 - 0,66		км	008		3522221117		0,5	109,0
3	4 х2,5- 0,66		км	008		3522221125		0,4	130,0
4	2 х 4 -0,66		км	008		3522221110		0,3	122,0
5	3 х 4- 0,66		км	008		3522221118		0,03	140
	Провод одножильный , с алюминиевой жилой с поливинилхлоридной	АПВ							
	изоляцией	ГОСТ6323-79							
6	1 х 2,5 - 380		км	008		3551336112		1,05	16,0

Привязан

Инв. №

ТП 503-4-35.86 ЭО.СО

Лист 5

Взам. инв. № | Подпись и дата | Инв. № подл.

Альбом VIII

Альбом VIII

Позиция	Наименование и техническая характеристика оборудования и материалов. Завод-изготовитель (для импортного оборудования - страна, фирма)	Тип, марка оборудования. Обозначение документа и номер опросного листа	Единица измерения: Наименование	Единица измерения: Код	Код завода-изготовителя	Код оборудования, материала	Цена единицы оборудования, тыс. руб.	Количество	Масса единицы оборудования, кг
1	2	3	4	5	6	7	8	9	10
	ОБОРУДОВАНИЕ, ПОСТАВЛЯЕМОЕ ПОДРЯДЧИКОМ								
	I. Металл								
I	Швеллер № 8		т	I68				0,II	
2	Уголок равнополочный 50х50х5		т	I68				0,I7	
3	Круг I0		т	I68				0,02	
4	Лист горячекатанный 3,0		т	I68				0,38	
	2. Трубы								
5	Труба водогазопроводная, легкая, неоцинкованная								
	25 х 2,8		м	006				6,0	
			т	I68				0,I3	
6	Труба поливинилхлоридная усиленного типа с раструбом								
	32 х 0,7		м	006				250	
			т	I68				0,07	
	3. Электроустановочные изделия								
7	Патрон пластмассовый, настенный, креплением за фланец	Е27ФП-02	шт	796		346III0000		5	
8	Выключатель однополюсный с клавишным приводом 220В	0-I-04-6/220							
	6,3А, для открытой установки, исполнение IP20	ГОСТ7397-76	шт	796		34642I0000		35	
9	Выключатель однополюсный с клавишным приводом,220В, 6,3А, для	0-I-IP44-I7-							
	открытой установки, исполнение IP44	6/220	шт	796		34642I0000		35	

Взам. инв. №

Подпись и дата

Инв. № подл.

Привязан

Инв. №

ТП 503-4-35.86

Лист 6

Альбом VIII

Позиция	Наименование и техническая характеристика оборудования и материалов. Завод-изготовитель (для импортного оборудования - страна, фирма)	Тип, марка оборудования. Обозначение документа и номер опросного листа	Единица измерения: Наименование	Единица измерения: Код	Код завода-изготовителя	Код оборудования, материала	Цена единицы оборудования, тыс. руб.	Количество	Масса единицы оборудования, кг
1	2	3	4	5	6	7	8	9	10
I0	Розетка штепсельная, 220В, I0А, одноместная, с третьим заземляющим контактом, для открытой установки, исполнение IP20	РШ-Ц-20-0-0I I0/220	шт	796		3464420000		34	
II	Розетка штепсельная, 42В, I0А, двухполюсная, для открытой установки ,исполнение IP43	РШ-Д-2-0-IP43-0I-I0/ /42	шт	796		3464320000		I5	
I2	Розетка штепсельная, 220В, 6,3А ,одноместная для открытой установки, исполнение IP20	РШ-Ц-2-0-06-6/220	шт	796		3464420000		8	

Привязан

Инв. №

ТП 503-4-35.86

ЭО.СО

Лист 7

Инв. № подл. | Подпись и дата | Взам. инв. №

Формат А3

Альбом VIII

Позиция	Наименование и техническая характеристика оборудования и материалов. Завод-изготовитель (Для импортного оборудования - страна, фирма)	Тип, марка оборудования. Обозначение документа и номер опросного листа	Единица измерения: Наименование	Единица измерения: Код	Код завода-изготовителя	Код оборудования, материала	Цена единицы оборудования, тыс. руб.	Количество	Масса единицы оборудования, кг
1	2	3	4	5	6	7	8	9	10
	3. Изделия заводов ГЭМ								
I3	Ящик с понижающим трансформатором 220/36В	ЯТП-0,25	шт	796		343429506I		8	
I4	Трубчатый подвес	К980У3	шт	796		34647330II		I02	
I5	Трубчатый подвес	К98IУ3	шт	796		346473302I		40	
I6	Трубчатый подвес	К982У3	шт	796		346473303I		20	
I7	Держатель светильника	У25М	шт	796		346473I2II		I82	
I8	Гайка установочная	К48IУ3	шт	796		3449652I03		386	
I9	Кронштейн	УII6У3	шт	796		346473I02I		I4	
20	Уголок	УСЭК60У3	шт	796		3449626602		82	
2I	Полоса монтажная	КI06У2	шт	796		34496263II		7	
22	Профиль монтажный С - образный	К238У2	шт	796		3449626I8I		3	
23	Коробка ответвительная	У409УI	шт	796		34647446II		I25	
24	Коробка для протяжки,соединения и разветвления кабелей	У994У2	шт	796		346474I2I2		60	
25	Шпилька ℓ = 270 мм	УСЭК80УI	шт	796		3449626833I		22	
26	Полоса ℓ = I00 мм	УСЭК56У3	шт	796		3449626562		44	
27	Полоса монтажная	К202У2	шт	796		3449626331		I0	

Взам. инв. №

Подпись и дата

Инв. № подл.

Привязан

Инв. №

Альбом VIII

Позиция	Наименование и техническая характеристика оборудования и материалов. Завод-изготовитель (для импортного оборудования - страна, фирма)	Тип, марка оборудования. Обозначение документа и номер опросного листа	Единица измерения: Наименование	Единица измерения: Код	Код завода-изготовителя	Код оборудования, материала	Цена единицы оборудования, тыс. руб.	Количество	Масса единицы оборудования, кг
1	2	3	4	5	6	7	8	9	10
	ОБОРУДОВАНИЕ И МАТЕРИАЛЫ, ПОСТАВЛЯЕМЫЕ ЗАКАЗЧИКОМ								
	I. Приборы и средства автоматизации								
I	Регулятор температуры электрический трехпозиционный, градуировка 23, пределы регулируемой температуры -50°С ÷ I00°С, без встраиваемого кожуха, исполнение обыкновенное, комплектно с датчиком типа ТСМ-6II4	РТ-3 ТУ25.02 (ЗУ2.574.096) -75Е	шт.	796		42I882380I		5	2,5
2	Регулятор температуры электрический трехпозиционный, градуировка ПI00, пределы регулируемой температуры -5 ÷ I50°С, без встраиваемого кожуха, исполнение обыкновенное	РТ-3 ТУ25.02 (ЗУ2574096)-75Е	шт.	796		42I8823802		I	2,5
3	Термопреобразователь спротивления платиновый, пределы измерений -50° ÷ I50°С, I00П. Длина монтажной части 200 мм, вариант 5ц2 82I446-20, материал защитной арматуры ст 08 х I3	ТСП-0879-0I ТУ25-02792288- - 80	шт.	796		42II4290I2		I	0,3
4	Устройство терморегулирующее дилатометрическое, нормально открытые контакты, дифференциал 4°С. Корпус пылебрызгозащещенный								

Взам. инв. №

Подпись и дата

Инв. № подл.

Привязан

Инв. №

ТП 503-4-35.86 -А.СО

ГИП	Пивторак	
Нач.отд	Огурцов	
Н.контр	Кузнецов	
Гл.спец	Кузнецов	
Рук.гр.	Арнаутова	
вед.инж.	Титов	

Спецификация оборудования

Стадия	Лист	Листов
Р	I	I2

Гипроавтотранс, г.Москва

Формат А3

Альбом VIII

Позиция	Наименование и техническая характеристика оборудования и материалов. Завод-изготовитель (для импортного оборудования - страна, фирма)	Тип, марка оборудования. Обозначение документа и номер опросного листа	Единица измерения: Наименование	Единица измерения: Код	Код завода-изготовителя	Код оборудования, материала	Цена единицы оборудования, тыс. руб.	Количество	Масса единицы оборудования, кг
1	2	3	4	5	6	7	8	9	10
4	Исполнение обыкновенное. Замыкание контактов при повышении	ТУДЭ-I	шт.	796		42II240I00		7	I,5
	температуры. Диапазон регулируемой температуры от -30°до 40°С	ТУ 2502I074-							
	Длина чувствительной трубки 505 мм	-75							
5	Устройство терморегулирующее дилатометрическое, нормально	ТУДЭ-4	шт.	796		42II240I00		6	I,5
	открытые контакты, дифференциал 4°С. Корпус пылебрызгозащищен-	ТУ2502I074-75							
	ный, исполнение обыкновенное. Замыкание контактов при повышении								
	температуры от 0° до 250°С. Длина чувствительной трубки 265 мм								
6	Датчик-реле температуры камерный биметаллический замыкание	ДТКБ-53	шт.	796		42II3I0I00		6	0,3
	контактов при понижении температуры	ТУ2502888-75							
	Пределы регулируемой температуры от 0° до 30°С.								
	Исполнение обыкновенное								
7	Термометр технический прямой. Пределы показаний от 0°до +I00°С.	П4I240I63	шт.	796		432I22III3		5	0,3
	Длина верхней части 240 мм и нижней I63 мм. Защитная оправа	ГОСТ2823-73							
		ГОСТ3029-75^{X}							
8	Термометр технический прямой. Пределы показаний от 0°до I00°С.	П4I240I03	шт.	796		432I22III3		3	0,3
	Длина верхней части 240 мм и нижней I03 мм. Защитная оправа	ГОСТ2823-73							
		ГОСТ3029-75^{X}							

Взам. инв. №

Подпись и дата

Инв. № подл.

Привязан

Инв. №

Альбом VIII

Позиция	Наименование и техническая характеристика оборудования и материалов. Завод-изготовитель (для импортного оборудования - страна, фирма)	Тип, марка оборудования. Обозначение документа и номер опросного листа	Единица измерения: Наименование	Единица измерения: Код	Код завода-изготовителя	Код оборудования, материала	Цена единицы оборудования, тыс. руб.	Количество	Масса единицы оборудования, кг
1	2	3	4	5	6	7	8	9	10
9	Термометр технический прямой. Пределы показаний от 0°до 100°С.	П4I240.66	шт.	796		432I22III3		4	0,3
	Длина верхней части 240 мм и нижней 66 мм. Защитная оправа	ГОСТ2823-73							
		ГОСТ3029-75^{X}Е							
I0	Термометр технический прямой. Пределы показаний от 0°до 200°С.	П6I240I63	шт.	796		432I22III3		5	0,3
		ГОСТ2823-73							
		ГОСТ3029-75^{X}Е							
II	Термометр технический прямой. Пределы показаний от 0°до 200°С.	П6I240I03	шт.	796		432I22III3		3	0,3
	Длина верхней части 240 мм и нижней I03 мм. Защитная оправа.	ГОСТ2823-73							
		ГОСТ3029-75^{X}Е							
I2	Термометр технический прямой. Пределы показаний от 0°до 200°С.	П6I24066	шт.	796		432I22III3		4	0,3
		ГОСТ2823-73							
		ГОСТ3029-75^{X}Е							
I3	Термометр технической угловой изогнутый под углом 90°. Пределы	У2I24067I	шт.	796		432I22I500		6	0,3
	показаний от -30° до 50°С. Длина верхней части 240 мм и нижней	ГОСТ2823-73							
	67I Защитная оправа.	ГОСТ3029-75^{X}Е							

Взам. инв. №

Подпись и дата

Инв. № подл.

Привязан

Инв. №

Альбом VIII

Позиция	Наименование и техническая характеристика оборудования и материалов. Завод-изготовитель (для импортного оборудования - страна, фирма)	Тип, марка оборудования. Обозначение документа и номер опросного листа	Единица измерения: Наименование	Единица измерения: Код	Код завода-изготовителя	Код оборудования, материала	Цена единицы оборудования, тыс. руб.	Количество	Масса единицы оборудования, кг
1	2	3	4	5	6	7	8	9	10
I4	Термометр технический угловой изогнуты под углом 90°С.	У4I24029I	шт.	796		432I22I50I		4	0,3
	Пределы показаний от 0°до I00°С. Длина верхней части 240 мм	ГОСТ2823-73							
	и нижней 29I мм.								
	Защитная оправа								
I5	Термометр технический угловой изогнуты под углом 90°.	УЧI24020I	шт.	796		432I22I50I		2	0,3
	Пределы показаний от 0° до I00°С. Длина верхней части 240 мм	ГОСТ2823-73							
	и нижней 20I мм								
	Защитная оправа	ГОСТ3029-75$^{X}_{E}$							
I6	Регулятор-сигнализатор уровня с датчиком уровня длиной	ЭРСУ-3	шт.	796		42I8740903		I	5,4
	= I,2,3 = 0,25 - 3 шт.	ТУ25.02080678							
	на температуру измеряемой среды 200°С, давление измеряемой	-79							
	среды I,6 мПа								
	2. Электроаппаратура								
I	Кнопочный пост управления для пристройки с двумя элементами:	ПКЕ-222-2У3	шт.	796		3428440005		6	0,54
	с $I_з$ и $I_р$ контактами, с цилиндрическими толкателями, с	ТУI6-526216-							
	надписями:	-7I							
	Черные толкатели - "вперед", "назад". Исполнение IP54								
	Ввод трубой								

Взам инв №

Подпись и дата

Инв № подл.

Привязан

Инв №

Альбом стр

Позиция	Наименование и техническая характеристика оборудования и материалов. Завод-изготовитель (для импортного оборудования - страна, фирма)	Тип, марка оборудования. Обозначение документа и номер опросного листа	Единица измерения: Наименование	Единица измерения: Код	Код завода-изготовителя	Код оборудования, материала	Цена единицы оборудования, тыс. руб.	Количество	Масса единицы оборудования, кг
1	2	3	4	5	6	7	8	9	10
2	Пускатель магнитный нереверсивный с катушкой 220в, 50Гц,	ПМЕ-061	шт.	796		3427100081		10	2,0
	с $4_з$ и $2_р$ блокконтактами, 0 величины, без теплового реле,	ОСТ16536-001-							
	Исполнение IP54	-77							
3	Пост управления с сальниками (Ø 32)	ПКУ151933I-	шт.	796		342845300		6	4,6
	№ I - "АСТЗ" Тр 220в, "Вентилятор"	-54У2							
	№ 2 - "КУ", "Ч", Ip+Iз "Пуск"	ТУ16.526333-							
	№ 3 - "КУ", "К", Ip+Iз "Стоп"	-74							
	№ 4 - "АСТЗ", Тр 220в "Нагреватель"								
	№ 5 - "КУ", "Ч", Ip+Iз "Пуск"								
	№ 6 - "КУ", "К", Ip+Iз "Стоп"								
	№ 7 - "АСТК" Тр 220в, "Авария"								
	№ 8 - "АСКК" Тр 220в, "Резерв"								
	№ 9 - "АСТК" Тр 220в, "Резерв"								
	Обозначение поста: А 100-1шт., А 102-1шт.,								
	А 104-I шт., А 106-I шт., А 108-I шт., А 110-I шт.								
4	Выключатель пакетный исп. IУ	ПВ2-109356	шт.	796		3424614000		I	02
		ОСТ16052600177							

Взам. инв. №

Подпись и дата

Инв. № подл.

Привязан

Инв. №

ТП 503-4-35.86 -А.СО

Лист 5

Альбом VIII

Позиция	Наименование и техническая характеристика оборудования и материалов. Завод-изготовитель (для импортного оборудования - страна, фирма)	Тип, марка оборудования. Обозначение документа и номер опросного листа	Единица измерения: Наименование	Единица измерения: Код	Код завода-изготовителя	Код оборудования, материала	Цена единицы оборудования, тыс. руб.	Количество	Масса единицы оборудования, кг
1	2	3	4	5	6	7	8	9	10
	8. Кабели и провода								
I	Кабель контрольный с медными жилами с поливинилхлоридной	КВВГЭ	км	008		3563I4022I		0,II	I0,I
	изоляцией, в общем экране из медной проволки и алюминиевой	ГОСТ I508-							
	или медной фольги в поливинилхлоридной оболочке числом и	-78^{X}Е							
	сечением жил:								
	4 х I,5 мм2								
	Кабель контрольный с алюминиевыми жилами, с поливинилхлорид-								
	ной изоляцией и оболочкой, числом и сечением жил								
2	4 х 2,5 мм2	АКВВГ	км	008		3563440I3I		0,20	I26
3	5 х 2,5 мм2	АКВВГ	км	008		3563440I32		0,05	I46
4	7 х 2,5 мм2	АКВВГ	км	008		3563440I33		0,I2	I82
5	I0 х 2,5 мм2	АКВВГ	км	008		3563440I34		0,0I5	263
6	I4 х 2,5 мм2	АКВВГ	км	008		3563440I35		0,I7	3I7
7	I9 х 2,5 мм2	АКВВГ	км	008		3563440I36		0,II	4I6
		ГОСТ I508-							
		-78^{X}Е							

Взам. инв. №

Подпись и дата

Инв № подл.

Привязан

Инв №

Альбом VII

Позиция	Наименование и техническая характеристика оборудования и материалов. Завод-изготовитель (для импортного оборудования - страна, фирма)	Тип, марка оборудования. Обозначение документа и номер опросного листа	Единица измерения: Наименование	Единица измерения: Код	Код завода-изготовителя	Код оборудования, материала	Цена единицы оборудования, тыс. руб.	Количество	Масса единицы оборудования, кг
1	2	3	4	5	6	7	8	9	10
	4. Щиты и пульты								
I	Щит автоматизации приточной системы П1 (П2÷П5) состоящий из щита шкафного малогабаритного (по плану АД 100, АД 102, АД 104, АД 106, АД 108)	ЩШМ-100х х600 ПУ4Iр30 ОСТ36.13-76	компл.	670		3433I94600		5	5I
2	Щит автоматизации приточной системы П6 состоящий из щита шкафного малогабаритного (по плану АД 110)	ЩШМ-1000х х600-ПУ4Iр30 ОСТ36.13-76	компл.	670		3433I94600		I	5I
	5. Аппаратура и приборы поставляемые комплектно со щитами и пультами								
I	Регулятор температуры (учитывается в разделе "Приборы и средства автоматизации" поз.I)	РТ-3	шт.	796		42I8823802		5	2,5
2	Регулятор температуры (учитывается в разделе "Приборы и средства автоматизации"поз.2)	РТ-3	шт.	796		42I8823802		I	2,5

Взам. инв. №

Подпись и дата

Инв. № подл.

Привязан

Инв. №

ТП 503-4-35.86. -А.СО

Лист 7

Формат А3

Альбом VIII

Позиция	Наименование и техническая характеристика оборудования и материалов. Завод-изготовитель (для импортного оборудования - страна, фирма)	Тип, марка оборудования. Обозначение документа и номер опросного листа	Единица измерения: Наименование	Единица измерения: Код	Код завода-изготовителя	Код оборудования, материала	Цена единицы оборудования, тыс. руб.	Количество	Масса единицы оборудования, кг
1	2	3	4	5	6	7	8	9	10
	Универсальный переключатель 220в								
3		УП53I1-А23	шт.	796		34282I000I		6	0,85
4		УП53I1-С23	шт.	796		34282I000I		6	0,85
5		УП53I2-С29	шт.	796		34282I000I		6	I,2
6		УП53I4-Л254	шт.	796		34282I000I		6	I,85
		ТУI6-524074-							
		-75							
7	Кнопка управления, исполнение 2, черный толкатель надпись	КЕ0II93	шт.	796		342842I000		I2	0,2
		ТУI6-526407-							
		-76							
8	Кнопка управления, исполнение 2, красный толкатель	КЕ0IIУ3	шт.	796		342842I000		I2	0,2
		ТУI6-526407-							
		-76							
9	Кнопка управления, исполнение 2, красный толкатель	КЕ0IIУ3	шт.	796		342842I000		6	0,2
		ТУI6-526407-							
		-76							
I0	Арматура 220в	АС4402IУ2	шт.	796		346I8II000		6	0,I
		ТУI6-535.930-							
		-76							

Взам. инв №

Подпись и дата

Инв № подл.

Привязан

Инв №

Альбом VII

Позиция	Наименование и техническая характеристика оборудования и материалов. Завод-изготовитель (для импортного оборудования - страна, фирма)	Тип, марка оборудования. Обозначение документа и номер опросного листа	Единица измерения: Наименование	Единица измерения: Код	Код завода-изготовителя	Код оборудования, материала	Цена единицы оборудования, тыс руб.	Количество	Масса единицы оборудования, кг
1	2	3	4	5	6	7	8	9	10
II	Арматура 220в	Ас44023У2 ТУ16-535930--76	шт.	796		346I8II000		I2	0,I
I2	Реле времени электромеханическое программное 220в	ВС-IO-33 ТУ16-523476--74	шт.	796		342534I040		6	3,0
I3	Ступенчатый импульсный прерыватель 220в	СИП-0I-I ТУ50-58-76	шт.	796		42I8900030		6	2,7
I4	Реле электромагнитное универсальное 220в	РПУ2-36200 У36 ТУ16-52333I--78	шт.	796		3425I30000		I	0,45
I5	Реле электромагнитное универсальное 220в	РПУ2-36220 У3Б ТУ16-52333I--78	шт.	796		3425I30000		I2	0,45

Взам. инв. №

Подпись и дата

Инв. № подл.

Привязан

Инв. №

Альбом VIII

Позиция	Наименование и техническая характеристика оборудования и материалов. Завод-изготовитель (для импортного оборудования - страна, фирма)	Тип, марка оборудования. Обозначение документа и номер опросного листа	Единица измерения: Наименование	Единица измерения: Код	Код завода-изготовителя	Код оборудования, материала	Цена единицы оборудования, тыс. руб.	Количество	Масса единицы оборудования, кг
1	2	3	4	5	6	7	8	9	10
I6	Реле электромагнитное универсальное 220в	РПУ2-36420 У36 ТУI6-52333I--78	шт.	796		3425I30000		29	0,45
I7	Реле электромагнитное универсальное 220в	РПУ2-36620 У3Б ТУI6-52333I--78	шт.	796		3425I30000		I	0,45
I8	Выключатель автоматический Iп=IA, Iотс=I,3н	А63-М ТУI6-522II0--74	шт.	796		342I30I000		6	0,3
I9	Выключатель пакетный одноплюсный исполнение 3. 220в	ПВI-I0 ОСТI6.0526.00I-7I	шт.	796		34246I0000		6	0,I6

Взам. инв. №

Подпись и дата

Инв. № подл.

Привязан

Инв №

ТП 503-4-35.86 -А.СО

Лист I0

Альбом VIII

Позиция	Наименование и техническая характеристика оборудования и материалов. Завод-изготовитель (для импортного оборудования - страна, фирма)	Тип, марка оборудования. Обозначение документа и номер опросного листа	Единица измерения: Наименование	Единица измерения: Код	Код завода-изготовителя	Код оборудования, материала	Цена единицы оборудования, тыс руб.	Количество	Масса единицы оборудования, кг
1	2	3	4	5	6	7	8	9	10
	ОБОРУДОВАНИЕ, ПОСТАВЛЯЕМОЕ ПОДРЯДЧИКОМ								
	I. Электроустановочные изделия								
I	Коробка соединительная	КСК-8	шт.	796		999II5000I		7	I,6
2		КСК-I6	шт.	796		999II5000I		6	2,4
3		КСК-32	шт.	796		999II5000I		I	3,9
		ТУ36I753-75							
4	Коробка соединительная	КС-20	шт.	796		999II5000I		5	2,4
		ТУ36I764-76							
5	Полоса	ППЗО	шт.	796		999095000I		20	I,3
		ТУ36III3-75							
6	Скоба	СД-22	шт.	796		999I48000I		5000	0,0I5
		ТУ36I086-76							
7	Уголок	УП35х35	шт.	796		999I5I000I		2	2,8
		ТУ36III3-75							
8	Швеллер	ШП60х35	шт.	796		999096000I		4	5,3
		ТУ36III3-75							

Инв. № подл. | Подпись и дата | Взам. инв. №

Привязан

Инв. №

Альбом VIII

Позиция	Наименование и техническая характеристика оборудования и материалов. Завод-изготовитель (для импортного оборудования - страна, фирма)	Тип, марка оборудования. Обозначение документа и номер опросного листа	Единица измерения		Код завода-изготовителя	Код оборудования, материала	Цена единицы оборудования, тыс. руб.	Количество	Масса единицы оборудования, кг
			Наименование	Код					
1	2	3	4	5	6	7	8	9	10
9	Лоток	ЛП225	шт.	796		999093000I		2	5,6
		ТУ36III3-75							
I0	Профиль	П 320	шт.	796		999098000I		5	I,I
		ТУ36III3-75							

Взам. инв №

Подпись и дата

Инв № подл.

Привязан

Инв. №

Позиция	Наименование и техническая характеристика оборудования и материалов. Завод-изготовитель (для импортного оборудования - страна, фирма)	Тип, марка оборудования. Обозначение документа и номер опросного листа	Единица измерения: Наименование	Единица измерения: Код	Код завода-изготовителя	Код оборудования, материала	Цена единицы оборудования, тыс руб	Количество	Масса единицы оборудования, кг
1	2	3	4	5	6	7	8	9	10
	ОБОРУДОВАНИЕ И МАТЕРИАЛЫ, ПОСТАВЛЯЕМЫЕ ЗАКАЗЧИКОМ								
	I. Оборудование пожарной сигнализации								
I	Пульт пожарной сигнализации	ППС-I	шт	796		6653I27700		I	30
		ТУ 25-09							
		03I-76							
2	Выпрямитель стабилизированный	КВ-24М	шт	796		42375800I3		I	30
		ТУ 25-05-							
		I674-74							
3	Выключатель автоматический У расц. $\mathcal{J}$ = 4А	АП50Б-2М	шт	796		342I480000		2	I
		ТУ I6-522							
		I39-78Е							
4	Пост управления	ПКУ I5-I9	шт	796		3428450000		5	0,4
		III-40У3							
5	Извещатель пожарный тепловой	ДТЛ	шт	796		6653I35500		20	0,05
		ТУ 25-09-I-							
		- 77							

Взам. инв. №

Подпись и дата

Инв. № подл.

Инв. №

Привязан

ТП 503-4-3586 -АУС.СО

ГИП	Карпова	
Н.от.	Осовский	
Н.кон.	Гепко	
Н.сек.	Климов	
Ст.ин.	Емельянова	

Спецификация оборудования

Стадия	Лист	Листов
Р	I	5

ГПИ "СПЕЦАВТОМАТИКА" г.Ростов-на-Дону

Формат А3

Альбом VIII

Позиция	Наименование и техническая характеристика оборудования и материалов. Завод-изготовитель (для импортного оборудования - страна, фирма)	Тип, марка оборудования Обозначение документа и номер опросного листа	Единица измерения: Наименование	Единица измерения: Код	Код завода-изготовителя	Код оборудования, материала	Цена единицы оборудования, тыс руб	Количество	Масса единицы оборудования, кг
1	2	3	4	5	6	7	8	9	10
6	Извещатель пожарный комбинированный	ДИП-I	шт	796		34 6I830000		20	0,3
		ТУ 25-09							
		042-78							
7	Реле электромагнитное	РЭС-55	шт	796		667I33I000		2	0,006
		60I							
8	Резистор	МЛТ-0,5-	шт	796		3428500000		7	0,00I
		I,5 кОм							
		+5 %							
		ГОСТ 7II3-							
		77^{X}Е							
9	Резистор	МЛТ-0,5-	шт	796		3428500000		4I	0,00I
		2 кОм							
		± 5%							
		ГОСТ 7II3-							
		77^{X}Е							
I0	Резистор	МЛТ-0,5-	шт	796		3428500000		5	0,00I
		4 кОм							
		± 5%							
		ГОСТ 7II3-							
		77^{X}Е							

Взам. инв №

Подпись и дата

Инв № подл.

Привязан

Инв №

Альбом VIII

Позиция	Наименование и техническая характеристика оборудования и материалов. Завод-изготовитель (для импортного оборудования - страна, фирма)	Тип, марка оборудования. Обозначение документа и номер опросного листа	Единица измерения: Наименование	Единица измерения: Код	Код завода-изготовителя	Код оборудования, материала	Цена единицы оборудования, тыс руб.	Количество	Масса единицы оборудования, кг
1	2	3	4	5	6	7	8	9	10
	2. Кабельные изделия								
I	Кабель 2х2,5	АВВГ	км	008		352222II09		0,II	98
		ГОСТ I6442-							
		80^{X}							
2	Кабель 5х2,5	АКВВГ	км	008		3563440I32		0,03	II,5
		ГОСТ I508-							
		78^{X}Е							
3	Кабель 7х2,5	АКВВГ	км	008		3563440I33		002	I2,5
		ГОСТ I508-							
		78^{X}Е							
4	Кабель I0х2,5	АКВВГ	км	008		3563440I34		0,035	I5,6
		ГОСТ I508-							
		78^{X}Е							
5	Кабель 4хI	КВВГ	км	008		3563I40III		0,24	9,I
		ГОСТ I508-							
		78^{X}Е							
6	Кабель I9хI	КВВГ	км	008		3563I40II6		0,045	I5,7
		ГОСТ I508-							
		78^{X}Е							
7	Провод Iх2х0,5	ТРВ	км	008		3575I20I02		0,085	I3
		ГОСТ 20575-							
		75^{X}Е							

Взам. инв. №

Подпись и дата

Инв. № подл.

Привязан

Инв. №

Альбом VIII

Позиция	Наименование и техническая характеристика оборудования и материалов. Завод-изготовитель (для импортного оборудования - страна, фирма)	Тип, марка оборудования. Обозначение документа и номер опросного листа	Единица измерения		Код завода-изготовителя	Код оборудования, материала	Цена единицы оборудования, тыс руб.	Количество	Масса единицы оборудования, кг
			Наименование	Код					
1	2	3	4	5	6	7	8	9	10
	ОБОРУДОВАНИЕ, ПОСТАВЛЯЕМОЕ ПОДРЯДЧИКОМ								
	I. Электромонтажные изделия								
I	Коробка соединительная	КСК-8 ТУ 36.I753-75	шт	796		3424960000		2	I,6
2	Коробка соединительная	КСК-I6 ТУ 36.I753-75	шт	796		3424960000		I	2,4
3	Коробка соединительная	КСК-32 ТУ 36-I753-75	шт	796		3424960000		I	3,9
4	Коробка протяжная	У-994У2 ТУ 36-I689-8IE	шт	796		346474I22I		2	0,5
5	Скоба	К 729 ТУ 36-I448-77	шт	796		999054I000		5I0	0,004I
6	Скоба	К 73I ТУ 36-I448-77	шт	796		999054I000		75	0,0056

Взам. инв. №

Подпись и дата

Инв. № подл.

Привязан

Инв. №

Альбом VIII

Позиция	Наименование и техническая характеристика оборудования и материалов. Завод-изготовитель (для импортного оборудования - страна, фирма)	Тип, марка оборудования. Обозначение документа и номер опросного листа	Единица измерения: Наименование	Единица измерения: Код	Код завода-изготовителя	Код оборудования, материала	Цена единицы оборудования, тыс. руб.	Количество	Масса единицы оборудования, кг
1	2	3	4	5	6	7	8	9	10
	2. Крепежные изделия								
I	Гайка М4,5	ГОСТ5915-79	шт	796				890	
2	Шайба 4,04	ГОСТ II371-78	шт	796				830	
3	Винт М4хI6,58	ГОСТ I7473-80	шт	796				890	

Взам. инв. №

Подпись и дата

Инв. № подл.

Привязан

Инв. №

Альбом VII

Позиция	Наименование и техническая характеристика оборудования и материалов. Завод-изготовитель (для импортного оборудования - страна, фирма)	Тип, марка оборудования. Обозначение документа и номер опросного листа	Единица измерения: Наименование	Единица измерения: Код	Код завода-изготовителя	Код оборудования, материала	Цена единицы оборудования, тыс руб	Количество	Масса единицы оборудования, кг
1	2	3	4	5	6	7	8	9	10
	ОБОРУДОВАНИЕ И МАТЕРИАЛЫ, ПОСТАВЛЯЕМЫЕ ЗАКАЗЧИКОМ								
	I. Оборудование связи и сигнализации								
I	Телефонный аппарат системы АТС настольный	ТА-72М-2АТС	шт	796		6654III730		2	I,35
		РР0.2I8.060							
		ТУ							
2	Часы электрические вторичные показывающие, потребляемая	ВЧСI-М2ПВ-24Р	шт	796		4282720009		I	3,5
	мощность 0,5 Вт, номинальное напряженге 24 ± 0,6 В	-400-324К							
		ГОСТ 22527-							
		77							
3	Переключатель кнопочный	КЕ-0IIУ3	шт	796		342842I000		7	0,I3
	Исполнение 2 толкатель черный	ТУ I6-526							
		407-79Е							
4	Громкоговоритель абонентский, потребляемая мощность 0,I5 Вт,	"Тайга-304"	шт	796		65862I3034		6	I,5
		ГОСТ 596I-76							

Взам. инв №

Подпись и дата

Инв. № подл.

Инв №

Привязан

ТП 503-4-35.85

ГИП	Пивторак	
Н.отд.	Чаликов	
Гл.сп.	Бочарова	
Вед.ин.	Синогенова	

Спецификация оборудования

Стадия	Лист	Листов
Р	I	4

ГИПРОАВТОТРАНС г. Москва

Альбом VIII

Позиция	Наименование и техническая характеристика оборудования и материалов. Завод-изготовитель (для импортного оборудования - страна, фирма)	Тип, марка оборудования. Обозначение документа и номер опросного листа	Единица измерения: Наименование	Единица измерения: Код	Код завода-изготовителя	Код оборудования, материала	Цена единицы оборудования, тыс. руб.	Количество	Масса единицы оборудования, кг
1	2	3	4	5	6	7	8	9	10
	2. Электромонтажные изделия								
I	Коробка разветвительная	УК-2П ГОСТ10040-75*	шт	796		5295333235		2	0,04
2	Коробка ограничительная	УК-2Р ГОСТ10040-75*	шт	796		5295333234		6	0,04
3	Коробка телефонная распределительная	КРТП I0х2 ГОСТ 8525-78****	шт	796		5296223203		3	I,22
4	Бокс кабельный телефонный	БКТ I0х2 ГОСТ23052-78*	шт	796		52962I0525		2	I,PP
5	Бокс кабельный телефонный	БКТ 20х2 ГОСТ23052-78*	шт	796		52962I0525		I	2,I
6	Слаботочный шкаф	ШС-5-2К-М ТУ400-28-74-75	шт	796		3434333200		I	7,5

Взам. инв. №

Подпись и дата

Инв. № подл.

Привязан

Инв. №

Позиция	Наименование и техническая характеристика оборудования и материалов. Завод-изготовитель (для импортного оборудования - страна, фирма)	Тип, марка оборудования. Обозначение документа и номер опросного листа	Единица измерения		Код завода-изготовителя	Код оборудования, материала	Цена единицы оборудования, тыс. руб.	Количество	Масса единицы оборудования, кг
			Наименование	Код					
1-	2	3	4	5	6	7	8	9	10
	3. Кабельные изделия								
I	Кабель силовой с алюминиевыми жилами с ПВХ изоляцией и оболочкой	АВВГ-660	км	008		352222II09		0,32	98
	числом и сечением жил: 2 х 2,5	ГОСТI6442-80							
2	Кабель городской телефонный с медными жилами с ПЭ изоляцией и	ТПП							
	оболочкой числом и сечением жил: I0х2х0,4	ГОСТ22498-	км	008		3572II0I02		0,I	83
3	20х2х0,4	77*Е	км	008		3572II0I03		0,0I	I28
4	Кабель радиофикации с медными жилами с ПЭ изоляцией и оболочкой	ПРППМ							
	числом и сечением жил: 2 х 0,8	ТУI6.505-	км	008		3577II030I		0,0I	25,8
		755-80							
5	Провод телефонный распределительный с медными жилами с	ТРП							
	ПЭ изоляцией числом и сечением жил Iх2х0,5	ГОСТ20575-							
		75*Е	км	008		3575II0I02		0,5	8
6	Провод трансляционный с оцинкованными стальными жилами с ПЭ	ПТПЭ							
	изоляцией числом и сечением жил: 2 х 0,6	ГОСТ I0254-	км	008		35755I0I0I		0,02	I0
7	2 х I,2	75Е	км	008		35755I0I02		0,2	27,4

Привязан

Инв. №

ТП 503-4-35.86 -СС.СО

Лист 3

Взам. инв. № | Подпись и дата | Инв. № подл.

Позиция	Наименование и техническая характеристика оборудования и материалов. Завод-изготовитель (для импортного оборудования - страна, фирма)	Тип, марка оборудования. Обозначение документа и номер опросного листа	Единица измерения		Код завода-изготовителя	Код оборудования, материала	Цена единицы оборудования, тыс руб	Количество	Масса единицы оборудования, кг
			Наименование	Код					
1	2	3	4	5	6	7	8	9	10
	ОБОРУДОВАНИЕ, ПОСТАВЛЯЕМОЕ ПОДРЯДЧИКОМ								
	I. Электроустановочные изделия								
I	Резистор	МЛТ-0,5-I,5	шт	796		3428500000		2	0,05
		кОМ±5%							
		ГОСТ 7II3-							
		-77*Е							
2	Резистор	МЛТ-0,5-4кОМ							
		±5%	шт	796		3428500000		7	0,05
		ГОСТ 7II3-							
		77*Е							
3	Розетка для сети проводного вещания для открытой проводки	РПВ-I							
		ГОСТ 8659-78	шт	796		5295375404		6	0,09
4		РТ-2							
	Розетка телефонная 2-х контактная	ГОСТ 88I0-8I	шт	796		6672532300		I4	0,I
5	Скоба двухлапковая	КI42У2							
		ТУ34-I448-70	шт	796		3449653III		I80	0,035

Привязан

Инв. №

Взам. инв. № | Подпись и дата | Инв. № подл.

Отпечатано
в Новосибирском филиале ЦИТП
630064 г. Новосибирск пр. Карла Маркса 1
Выдано в печать 16" X 1987 г.
Заказ Г-2536 Тираж 460

gost.e-ecolog.ru