ТИПОВОЙ ПРОЕКТ

503-4-35.86

ПРОИЗВОДСТВЕННЫЙ КОРПУС ЦЕНТРАЛИЗОВАННОГО ТЕКУЩЕГО РЕМОНТА 1000 АВТОМОБИЛЕЙ КАМАЗ В ГОД

/С ПРИМЕНЕНИЕМ ЛЕГКИХ МЕТАЛЛИЧЕСКИХ КОНСТРУКЦИЙ/

АЛЬБОМ VII

ЗАДАНИЯ ЗАВОДУ-ИЗГОТОВИТЕЛЮ

цена 1-18

gost.e-ecolog.ru

ТИПОВОЙ ПРОЕКТ

503-4-35.86

ПРОИЗВОДСТВЕННЫЙ КОРПУС ЦЕНТРАЛИЗОВАННОГО ТЕКУЩЕГО РЕМОНТА 1000 АВТОМОБИЛЕЙ КАМАЗ В ГОД /С ПРИМЕНЕНИЕМ ЛЕГКИХ МЕТАЛЛИЧЕСКИХ КОНСТРУКЦИЙ/

СОСТАВ ПРОЕКТА:

АЛЬБОМ	I	ОБЩАЯ ПОЯСНИТЕЛЬНАЯ ЗАПИСКА
АЛЬБОМ	II	ТЕХНОЛОГИЯ ПРОИЗВОДСТВА. ОТОПЛЕНИЕ И ВЕНТИЛЯЦИЯ. ВНУТРЕННИЕ ВОДОПРОВОД И КАНАЛИЗАЦИЯ
АЛЬБОМ	III	АРХИТЕКТУРНЫЕ РЕШЕНИЯ В ОСЯХ 1-6, А-Г. КОНСТРУКЦИИ ЖЕЛЕЗОБЕТОННЫЕ
АЛЬБОМ	IV	АРХИТЕКТУРНЫЕ РЕШЕНИЯ В ОСЯХ 1-6, Г-Н. КОНСТРУКЦИИ МЕТАЛЛИЧЕСКИЕ
АЛЬБОМ	V	СИЛОВОЕ ЭЛЕКТРООБОРУДОВАНИЕ. ЭЛЕКТРИЧЕСКОЕ ОСВЕЩЕНИЕ. АВТОМАТИЗАЦИЯ. СВЯЗЬ И СИГНАЛИЗАЦИЯ
АЛЬБОМ	VI	СТРОИТЕЛЬНЫЕ ИЗДЕЛИЯ
АЛЬБОМ	VII	ЗАДАНИЯ ЗАВОДУ - ИЗГОТОВИТЕЛЮ
АЛЬБОМ	VIII	СПЕЦИФИКАЦИИ ОБОРУДОВАНИЯ
АЛЬБОМ	IX	ВЕДОМОСТИ ПОТРЕБНОСТИ В МАТЕРИАЛАХ
АЛЬБОМ	X	СМЕТЫ
АЛЬБОМ	XI	ПОКАЗАТЕЛИ РЕЗУЛЬТАТОВ ПРИМЕНЕНИЯ НАУЧНО-ТЕХНИЧЕСКИХ ДОСТИЖЕНИЙ В СТРОИТЕЛЬНЫХ РЕШЕНИЯХ ПРОЕКТА

АЛЬБОМ VII

УТВЕРЖДЕН И ВВЕДЕН В ДЕЙСТВИЕ
МИНАВТОТРАНСОМ РСФСР
ПРОТОКОЛ ОТ 27·03·85 N 57

РАЗРАБОТАН
ПРОЕКТНЫМ ИНСТИТУТОМ "ГИПРОАВТОТРАНС"

ГЛАВНЫЙ ИНЖЕНЕР ИНСТИТУТА В.Н. КРЮКОВ
ГЛАВНЫЙ ИНЖЕНЕР ПРОЕКТА П.П. ПИВТОРАК

Альбом VII

Типовой проект

Обозначение	Наименование	Кол. листов	Примеч.
ТП 503-4-35.86 -АС0	Спецификация щитов и пультов	4	
ТП 503-4-35.86 -АН001	Щит автоматизации АД100(АД102, АД104, АА106, АД108). Общий вид	5	
ТП 503-4-35.86 -АН002	Щит автоматизации АА100(АД102, АД104, АД106, АА108) Таблица соединений	8	
ТП 503-4-35.86 -АН003	Щит автоматизации АА100(АД102, АД104, АД106, АА108) Таблица подключения	5	
ТП 503-4-35.86 -АН004	Щит автоматизации АА110 Общий вид	5	
ТП 503-4-35.86 -АН005	Щит автоматизации АА110 Таблица соединений	8	
ТП 503-4-35.86 -АН006	Щит автоматизации АД110 Таблица подключения	5	

Инв.№подл. | Подпись и дата | Взам.инв.№

ТП 503-4-35.86 -АОООПЧ

Нач.отд.	Огурцов		Производственный корпус централизованного текущего ремонта 1000 автомобилей КамАЗ в год.	Стадия	Лист	Листов
Н.контр.	Кузнецов			Р		1
Рчк.гр.	Арнаутова		Перечень чертежей шкафов управления	ГИПРОАВТОТРАНС г. Москва	
Инж.	Мирошниченко				

Формат А4

Наименование	Кол. НКУ	Кол. приведенных панелей	Обозначение таблицы аппаратов	Примечание
Ящик АД 121.	1	1	ТП -Э1001	

Инв.№подл. | Подпись и дата | Взам.инв.№

ТП 503-4-35.86 -ЭЛОООПЧ

Нач.отд.	Огурцов		Производственный корпус централизованного текущего ремонта 1000 автомобилей КамАЗ в год.	Стадия	Лист	Листов
Н.контр.	Кузнецов			Р		1
Рук.гр.	Арнаутова		Перечень комплектных устройств	ГИПРОАВТОТРАНС г. Москва	
Инж.	Мирошниченко				

Копировал Волкова

Формат А4

Позиция	Наименование и техническая характеристика оборудования и материалов завод-изготовитель (для импортного оборудования - страна, фирма)	Тип, марка оборудования обозначение документа и опросного листа	Единица измерения: Наименование	Единица измерения: Код	Код завода-изготовителя	Код оборудования, материала	Цена единицы, тыс. руб.	Количество	Масса единицы оборудования, кг
1	2	3	4	5	6	7	8	9	10
	Щиты и пульты								
	Щит автоматизации приточной системы П1 (П2÷П5)	ОСТ 36.13-76	комп.			3433194600		5	51
	состоящий из щита шкафного малогабаритного								
	ЩШМ-1000×600-IIУ4IР30								
	(по плану АД100, АД102, АД104, АД106, АД108)								
	Щит автоматизации приточной системы П6	ОСТ 36.13-76	комп.			3433194600		1	51
	состоящий из щита шкафного малогабаритного								
	ЩШМ-1000×600-IIУ4IР30								
	(По плану АД110)								

Альбом VII

Типовой проект

Инв. № подл. | Подп. и дата | Взам. инв. №

ТП 503-4-35.86-АСО

Производственный корпус централизованного текущего ремонта 1000 автомобилей Кам АЗ в год

			Стадия	Лист	Листов
Нач. отд.	Огурцов		Р	1	4
Н. контр.	Кузнецов				
Рук. гр.	Яранцова				
Инж.	Мурошниченко				

Спецификация щитов и пультов

ГИПРОАВТОТРАНС г. Москва

Копировал Лапкова

Формат А3

Альбом VIII

Типовой проект

-4-

Позиция	Наименование и техническая характеристика оборудования и материалов завод-изготовитель (для импортного оборудования - страна, фирма)	Тип, марка оборудования, обозначение документа и опросного листа	Единица измерения: Наименование	Единица измерения: Код	Код завода-изготовителя	Код оборудования, материала	Цена единицы, тыс.руб.	Количество	Масса единицы оборудования, кг
1	2	3	4	5	6	7	8	9	10
	Аппаратура и приборы, поставляемые комплектно со щитами и пультами								
	Регулятор температуры (учитывается в разделе „Приборы и средства автоматизации)	РТ-3	шт	796		4218823802		5	25
	Регулятор температуры (учитывается в разделе „Приборы и средства автоматизации)	РТ-3	шт	796		4218823802		1	25
	Универсальный переключатель ~220В	УП5311-А23 ТУ16-524.074-75	шт	796		3428210001		6	0,85
	Универсальный переключатель ~220В	УП5311-С23 ТУ16-524.074-75	шт	796		3428210001		6	0,85
	Универсальный переключатель ~220В	УП5312-С23 ТУ16-524.074-75	шт	796		3428210001		6	1,2
	Универсальный переключатель ~220В	УП5314-Л254 ТУ16-524.074-75	шт	796		3428210001		6	

Инв. № подл. | Подп. и дата | Взам. инв. №

Альбом VII

Типовой проект

Позиция	Наименование и техническая характеристика оборудования и материалов Завод-изготовитель (для импортного оборудования - страна, фирма)	Тип, марка оборудования Обозначение документа и опросного листа	Единица измерения: Наименование	Единица измерения: Код	Код завода-изготовителя	Код оборудования, материала	Цена единицы, тыс. руб.	Количество	Масса единицы оборудования, кг
1	2	3	4	5	6	7	8	9	10
	Кнопка управления, исполнение 2, черный толкатель, надпись „Пуск"	КЕ011У3 ТУ16-526.407-76	шт	796		3428421000		12	0,2
	Кнопка управления, исполнение 2, красный толкатель, надпись „Стоп"	КЕ011У3 ТУ16-526.407-76	шт	796		3428421000		12	0,2
	Кнопка управления, исполнение 2, красный толкатель без надписи.	КЕ011У3 ТУ16-526.407-76	шт	796		3428421000		6	0,2
	Арматура ~220В.	АС44021У2 ТУ16-535.930-76	шт	796		3461811000		6	0,1
	Арматура ~220В	АС44023У2 ТУ16-535.930-76	шт	796		3461811000		12	0,1
	Реле времени электромеханическое программное, ~220В	ВС-10-33 ТУ16-523.476-74	шт	796		3425340100		6	3,0
	Ступенчатый импульсный прерыватель, ~220В	СИП-01-1 ТУ50-58-76	шт	796		4218900030		6	2,7

Взам. инв. №

Подп. и дата

Инв. № подл.

Изм	Лист	№ докум	Подп.	Дата

ТП 503-4-35.86 - АСО

Лист 3

Копировал Алексеев

Формат 23

Позиция	Наименование и техническая характеристика оборудования и материалов. Завод-изготовитель (для импортного оборудования - страна, фирма.)	Тип, марка оборудования, обозначение документа и опросного листа	Единица измерения: Наименование	Единица измерения: Код	Код завода-изготовителя	Код оборудования, материала	Цена единицы, тыс. руб.	Количество	Масса единицы оборудования, кг
1	2	3	4	5	6	7	8	9	10
	Реле электромагнитное универсальное, ~220В	РПУ-2-3622043Б	шт	796		3425130000		1	0,45
		ТУ16-523.331-78							
	Реле электромагнитное универсальное, ~220В	РПУ-2-3622043Б	шт	796		3425130000		12	0,45
		ТУ16-523.331-78							
	Реле электромагнитное универсальное, ~220В	РПУ-2-3622043Б	шт	796		3425130000		29	0,45
		ТУ16-523.331-78							
	Реле электромагнитное универсальное, ~220В	РПУ-2-3622043Б	шт	796		3425130000		1	0,45
		ТУ16-523.331-78							
	Выключатель автоматический $I_н$=1А, $I_{отс.}$=1,3$I_н$.	А63-М	шт	796		3421301000		6	0,3
		ТУ16-522.110-74							
	Выключатель пакетный однополюсный, исполнение 3, ~220В.	ПВ1-10	шт	796		3424610000		6	0,16
		ОСТ16.0526.001-74							

Альбом VII

Типовой проект

Инв. № подл. | Подп. и дата | Взам. инв. №

Изм. Лист № докум. Подп. Дата

ТП 503-4-35.86 -АСО

Лист 4

Копировал Волкова

Формат А3

Поз.	Обозначение	Наименование	Кол.	Примеч.
		Документация		
	ТП -АН002	Таблица соединений		
	ТП -АН003	Таблица подключения		
		Стандартные изделия		
1		Шкаф щита		
		ЩШМ-1000×600-Т У4. I Р30		
		ОСТ 36.13-76	1	
2		Рейка РБ500	1	
3		Рейка Р600	1	
		Прочие изделия		
4	B1	Регулятор температуры электри-		
		ческий трехпозиционный РТ-3;		
		Гр. 23; 0°÷40°С; ~220В	1	
5	SB1, SB6	Кнопка управления КЕ011УЗ. исп.2		
		черный „пуск"	2	
6	SB2, SB7	Кнопка управления КЕ011УЗ исп.2		
		красный „стоп"	2	
7	SB8	Кнопка управления КЕ011УЗ исп.2		
		красный, б/н.	1	
8	HL1, HL2	Арматура АС4402З4У2, ~220В	2	
9	HL3	Арматура АС4402І4У2, ~220В	1	
10	SA2	Переключатель универсальный		
		УП5314-Л2З4; ~220В	1	
11	SA3	Переключатель универсальный		
		УП5311-С23; ~220В	1	
12	SA4	Переключатель универсальный		
		УП5312-С28; ~220В	1	
13	SA5	Переключатель универсальный		
		УП5311-А23; ~220В	1	
14	SA1	Выключатель пакетный однопо-		
		люсный ПВ1-10, ~220В. исп. 3	1	
15	SF1	Выключатель автоматический		
		АБ3М, I н=1А; I отс.=1,3I н	1	
16	K1÷K5	Реле промежуточное РПУ-2-3Б4220У3Б		
		~220В	5	
17	K6, K7	Реле промежуточное РПУ-2-3Б2220У3Б		
		~220В	2	
18	KT1	Реле времени ВС-10-33, ~220В	1	
19	SK1	Ступенчатый импульсный преры-		
		ватель СИП-01; ~220В	1	
20		Блок 6310	10	
21		Упор	4	
22		Рамка РПМ 66К26	11	
		Материалы		
23		Провод ПВ1 1 380	150м	

Альбом VII

Типовой проект

Взам. инв.№

Подп. и дата

Инв.№ подл.

ТП -АН001

Производственный корпус централизованного текущего ремонта 1000 автомобилей Кам А3 6 год.	Стадия	Лист	Листов
	Р	1	5
Нач.отд. Огурцов			
Н.контр. Кузнецов			
Рук.гр. Арнаутова			
Инж. Мирошниченко			
Щит автоматизации ЯД100(ЯД102, ЯД104, ЯД106, ЯД108) Общий вид	ГИПРОАВТОТРАНС г. Москва		

Формат А4

Взам. инв.№

Подп. и дата

Инв.№ подл.

ТП 503-4-35.86 -АН001

Изм.	Лист	№ докум.	Подп.	Дата

Лист 2

Копировал Федорова

Формат А4

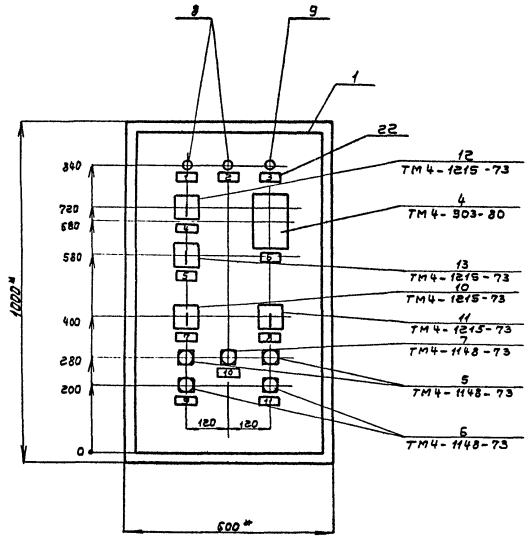

1. * Размеры для справок
2. По данному чертежу изготовить 5 щитов

Вид на внутренние плоскости (развернуто)

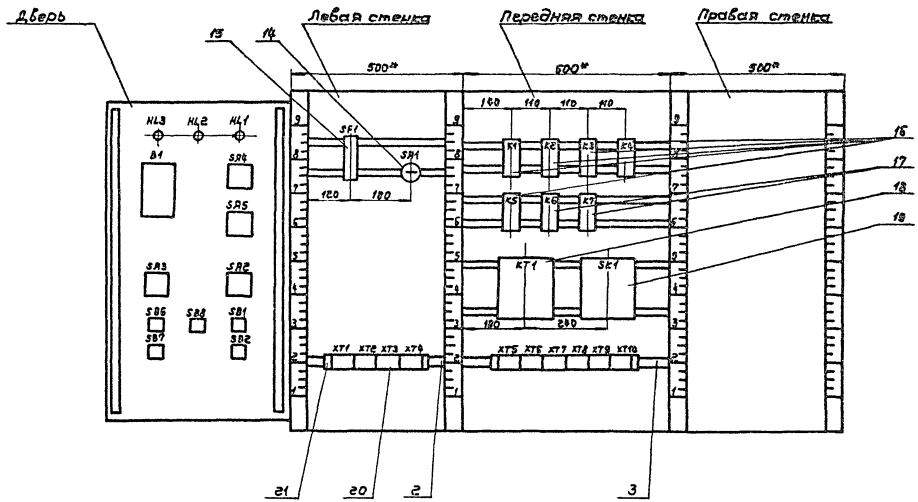

Альбом VII

Типовой проект

Надписи на табло и в рамках

N надписи	Текст надписи	Кол
	Рамка 66×26	
1	Нормальная работа при-	
	точной системы	1
2	Нормальная работа электро-	
	нагревателя	1
3	Авария	1
4	Схема регулирования	
	Избиратель управления	
	руч.-о-авт.	1
5	Управление клапаном	
	на теплоносителе	
	понизить-повысить	1
6	Регулятор температуры	
	приточного воздуха	1
7	Избиратель управления	
	вентилятора	
	мест.-дист.-откл.-опроб.	1
8	Избиратель управления	
	электронагревателя	
	мест.-откл.-дист.	1
9	Управление вентилятором	1
10	Съем сигнала	1
11	Управление электронаг-	
	ревателем	1

N надписи	Текст надписи	кол.

Взам. инв. №

Подп. и дата

Инв. № подл.

Изм.	Лист	№ докум.	Подп.	Дата

ТП 503-4-35.86-АН001

Лист 5

Формат А4

Соединения проводок

Проводник	Откуда идет	Куда поступает	Данные провода	Примечание
	Технические	требования		
	Таблица соединений выполнена			
	на основании схем А6÷А8, А15, А16			
1	XT1:2	K1:8		
1	K1:8	K2:14		
1	K2:14	K4:11		
1	K4:11	K4:14		п
1	K4:14	K5:11		
1	K5:11	K5:14		п
1	K5:14	XT6:1	ПВ1 1	
3	XT1:3	XT6:2		
5	XT1:4	K1:11		
5	K1:11	K1:14		п
5	K1:14	K2:11		
5	K2:11	KT1:3		
5	KT1:3	XT6:3		
5	XT6:3	XT6:4		п

Взам. инв. №

Подп. и дата

Инв. № подл.

Нач. отд.	Огурцов	
Н. контр.	Кузнецов	
Рук. гр.	Арнаутова	
Инж.	Мирошниченко	

ТП 503-4-35.86 -АН002

Производственный корпус централизованного текущего ремонта 1000 автомобилей КамАЗ в год

Щит автоматизации ЯД 100 (ЯД 102, ЯД 104, ЯД 106, ЯД 108) Таблица соединений

Стадия	Лист	Листов
Р	1	8

ГИПРОАВТОГРАПС г. Москва

Копировал Волкова

Формат А4

Альбом VII

Типовой проект

Продолжение табл.

Проводник	Откуда идет	Куда поступает	Данные провода	Примечание
7	SA1:L1	K1:13		
9	SA1:C1	XT1:5		
9	XT1:5	K6:5		
9	K6:5	KT1:4		
9	KT1:4	XT6:5		
11	K2:13	K6:10		
13	XT1:6	K2:3		
13	K2:3	XT6:6		
15	XT1:7	K2:5		
17	XT1:8	XT6:7		
19	XT1:9	K1:12		
19	K1:12	KT1:7		
21	K1:A	KT1:8	ПВ1 1	
21	KT1:8	KT1:9		п
23	XT1:10	K1:10		
23	K1:10	XT6:8		
23	XT6:8	XT6:9		п
25	K2:A	XT7:1		
25	XT7:1	XT7:2		п
27	XT2:1	K2:12		
27	K2:12	K3:A		
29	XT2:2	XT7:3		
33	K2:10	K5:3		
33	K5:3	XT7:4		
37	K2:6	K4:3		
37	K4:3	XT7:5		

Взам.инв.№ | Подп. и дата | Инв.№ подл.

Продолжение табл.

Проводник	Откуда идет	Куда поступает	Данные провода	Примечание
39	K5:5	XT7:6		
41	K4:A	XT7:7		
43	K4:5	XT7:8		
45	K5:A	XT7:9		
47	K4:13	K5:13		
47	K5:13	XT7:10		
49	K4:12	K5:8		
49	K5:8	XT8:1		
51	K4:8	K5:12		
51	K5:12	XT8:2		
			ПВ1 1	
53	XT2:5	XT8:3		
55	XT2:6	XT8:4		
57	XT2:7	XT8:5		
59	XT2:8	XT8:6		
61	XT2:9	XT8:7		
61	XT8:7	XT8:8		п
63	XT2:10	XT8:9		
63	XT8:9	XT8:10		п
65	XT3:1	XT9:1		
65	XT9:1	XT9:2		п
71	XT3:2	K2:4		
71	K2:4	K2:8		п

Взам.инв.№ | Подп. и дата | Инв.№ подл.

Альбом VII

Типовой проект

Продолжение табл.

Проводник	Откуда идет	Куда поступает	Данные провода	Примечание
101	SF1:2	XT3:5		
101	XT3:5	K1:3		
101	K1:3	K1:4		П
101	K1:4	K3:3		
101	K3:3	K3:7		П
101	K3:7	K3:8		П
101	K3:8	K3:11		П
103	XT3:6	K3:13		
105	XT3:7	SK1:1		
105	SK1:1	SK1:3		П
109	XT3:8	SK1:2	ПВ1 1	
111	XT3:9	K6:2		
111	K6:2	XT9:5		
113	XT3:10	K6:1		
113	K6:1	XT9:6		
115	K3:5	K6:6		
115	K6:6	K6:7		П
117	K1:5	K3:9		
117	K3:9	XT9:7		
119	K3:10	XT9:8		
121	K6:A	XT9:9		
121	XT9:9	XT9:10		П
123	K1:6	K3:14		
125	K3:12	K6:4		
127	XT4:1	K6:9		
127	K6:9	K7:2		

Инв.№ подл. | Подп. и дата | Взам.инв.№

Изм. Лист № докум. Подп. Дата

ТП503-4-35.86 -АН002

Лист 4

Формат А4

Продолжение табл.

Проводник	Откуда идет	Куда поступает	Данные провода	Примечание
127	K7:2	K7:A		П
127	K7:A	XT10:1		
129	XT4:2	K7:7		
201	XT4:6	XT10:5		
202	XT4:7	XT10:6		
203	XT4:8	XT10:7		
N	XT1:1	K1:8	ПВ1 1	
N	K1:8	K2:8		
N	K2:8	K3:8		
N	K3:8	K4:8		
N	K4:8	K4:10		П
N	K4:10	K5:8		
N	K5:8	K5:10		П
N	K5:10	K6:8		
N	K6:8	KT1:10		
N	KT1:10	SK1:4		
N	SK1:4	XT5:4		
N	XT5:4	XT5:5		П
N	XT5:5	XT5:6		П
земля	XT5:1	XT5:2		П
земля	XT5:2	XT5:3		П
земля	XT5:3	XT5:4		П
Л11	SF1:1	XT5:9		

Инв.№ подл. | Подп. и дата | Взам.инв.№

Изм. Лист № докум. Подп. Дата

ТП503-4-35.86 -АН002

Лист 5

Копировал Волкова

Формат А4

Альбом VII

Типовой проект

Продолжение табл.

Проводник	Откуда идет	Куда поступает	Данные провода	Примечание
		Дверь		
1	XT1:2	SA4:7		
1	SA4:7	SA2:6		
1	SA2:6	SA2:8		П
1	SA2:8	SA2:16A		П
1	SA2:16A	SB2:3		
3	XT1:3	SB2:4		
5	XT1:4	SB1:1		
9	XT1:5	SA2:9		
13	XT1:6	SA2:10A		
15	XT1:7	SA2:4		
15	SA2:4	SB1:2		
17	XT1:8	SA2:2	ПВ1 1	
19	XT1:9	SA2:2A		
19	SA2:2A	SA2:4A		П
23	XT1:10	HL1:1		
27	XT2:1	SA4:8		
29	XT2:2	SA2:13		
53	XT2:5	SB7:3		
55	XT2:6	SB7:4		
57	XT2:7	SA3:1		
57	SA3:1	SA3:3		П
59	XT2:8	SA3:4		
59	SA3:4	SB6:1		

Взам. инв.№ | Подп. и дата | Инв.№ подл.

Изм. Лист № докум. Подп. Дата

ТП503-Y-35.86 -АН002

Лист 6

Продолжение табл.

Проводник	Откуда идет	Куда поступает	Данные провода	Примечание
61	XT2:9	SB6:2		
63	XT2:10	HL2:1		
65	XT3:1	SA3:2		
71	XT3:2	SA2:6A		
71	SA2:6A	SA2:8A		П
101	XT3:5	SB8:3		
103	XT3:6	SA4:1	ПВ1 1	
103	SA4:1	SA4:5		П
105	XT3:7	B1:16		
105	B1:16	SA4:2		
107	SA4:6	SA5:1		
107	SA5:1	SA5:3		П
109	XT3:8	B1:12		
109	B1:12	B1:13		П
111	XT3:9	B1:22		
111	B1:22	SA5:2		
113	XT3:10	B1:21		
113	B1:21	SA5:4		
127	XT4:1	HL3:1		
129	XT4:2	SB8:4		

Взам. инв.№ | Подп. и дата | Инв.№ подл.

ТП503-Y-35.86 -АН002

Лист

Альбом VII

Типовой проект

Продолжение табл.

Проводник	Откуда идет	Куда поступает	Данные провода	Примечание
201	XT4:6	B1:9		
202	XT4:7	B1:20		
203	XT4:8	B1:29		
			ПВ1 1	
N	XT1:1	HL3:2		
N	HL3:2	HL2:2		
N	HL2:2	HL1:2		
N	HL1:2	B1:5		

Проводник	вывод	Вид контакта	вывод	Проводник
		SF1		
Л11	1		2	101
		SA1		
7	Л1		C1	9
		XT1		
N*	1		2	1*
3*	3		4	5*
9*	5		6	13*
15*	7		8	17*
19*	9		10	23*
		XT2		
27*	1		2	29*
	3		4	

Проводник	вывод	Вид контакта	вывод	Проводник
53*	5		6	55*
57*	7		8	59*
61*	9		10	63*
		XT3		
65*	1		2	71*
	3		4	
101*	5		6	103*
105*	7		8	109*
111*	9		10	113*
		XT4		
127*	1		2	129*
	3		4	
	5		6	201*
202*	7		8	203*
	9		10	

Технические требования

Таблица подключения выполнена на основании схем А6 ÷ А8, А15, А16. и таблицы соединений АН002

Взам. инв. №

Подп. и дата

Инв. № подл.

Изм. Лист № докум. Подп. Дата

ТП 503-4-35.86 -АН002

Лист 8

Нач. отд. Деурцов

Н. контр. Кузнецов

Рук. гр. Арнаутова

Инж. Мирошниченко

ТП 503-4-35.86 -АН003

Производственный корпус централизованного текущего ремонта 1000 автомобилей КамАЗ в год.

Щит автоматизации АД-100 (АД102, АД104, АД106, АД108)

Таблица подключения

Стадия	Лист	Листов
Р	1	5

ГИПРОАВТОТРАНС г. Москва

Копировал Волкова

Формат А4

Формат А4

Альбом VII

Типовой проект

Проводник	Вывод	Вид контакта	Вывод	Проводник
		К1		
101*	3 п	Р	5	117
123	6	Р	п 4	101*
	7	Ж	9	
23*	10	Ж	8	1*
5*	11 п	Ж	13	7
5*	14 п	Ж	12	19*
21	А	К	6	N*
		К2		
13*	3	Р	5	15
37	6	Р	п 4	71
	7	Ж	9	
33	10	Ж	п 8	71
5*	11	Ж	13	11
1*	14	Ж	12	27*
25	А	К	8	N*
		К3		
101*	3 п	Р	5	115
	6	Р	4	
101*	7 п	Ж	9	117*
119	10	Ж	п 8	101*
101*	11 п	Ж	13	103
123	14	Ж	12	125
27*	А	К	8	N*

Проводник	Вывод	Вид контакта	Вывод	Проводник
		К4		
37*	3	Р	5	43
	6	Р	4	
	7	Ж	9	
N*	10 п	Ж	8	51
1*	11 п	Ж	13	47
1*	14 п	Ж	12	49
41	А	К	п 8	N*
		К5		
33*	3	Р	5	33
	6	Р	4	
	7	Ж	9	
N*	10 п	Ж	8	49*
1*	11 п	Ж	13	47*
1*	14 п	Ж	12	51*
45	А	К	п 8	N*
		К6		
113*	1	Ж	п 6	115*
111*	2	Р	п 7	115*
125	4	Р	9	127*
9*	5	Ж	10	11
121	А	К	8	N*
		К7		
	1	Ж	6	
127*	2 п	Р	7	129
	4	Р	9	
	5	Ж	10	
127*	А п	К	8	N*

Инв.№ подл. | Подп. и дата | Взам. инв.№

Изм	Лист	№ докум.	Подп.	Дата	ТП 503-4-35.86 -АН ООЗ	Лист 2

Формат А4

Проводник	Вывод	Вид контакта	Вывод	Проводник
		КТ1		
5*	3	Ж	4	9*
	4	Р	5	
	13	Ж	14	
	14	Р	15	
	6	Ж	7	
19	7	Р	8	21*
	1	К	9	21
N*	10			
		ЗК1		
105*	1 п		2	109
105	3 п		4	N*
		КТ5		
7*	1 п		п 2	7*
7*	3 п		п 4	0*
0*	5 п		п 6	0*
	7		8	
114*	9		10	
		КТ6		
1*	1		2	3*
5*	3		4	5*
9*	5		6	13*
17*	7		п 8	23*
23*	9 п		10	

Проводник	Вывод	Вид контакта	Вывод	Проводник
		КТ7		
25*	1 п		п 2	25*
29*	3		4	33*
37*	5		6	39*
41*	7		8	43*
45*	9		10	47*
		КТ8		
49*	1		2	51*
53*	3		4	55*
57*	5		6	59*
61*	7 п		п 8	61*
63*	9 п		п 10	63*
		КТ9		
65*	1 п		п 2	65*
	3		4	
111*	5		6	113*
117*	7		8	119*
121*	9 п		п 10	121*
		КТ10		
127*	1		2	
	3		4	
201*	5		6	203*
203*	7		8	
	9		10	

Инв.№ подл. | Подп. и дата | Взам. инв.№

Изм	Лист	№ докум.	Подп.	Дата	ТП 503-4-35.86 -АН ООЗ	Лист 3

Копировал Волгова

Формат А4

Альбом VII

Типовой проект

Проводник	вывод	вид контакта	вывод	Проводник
	Дверь			
		HL3		
127	1		2	N*
		HL2		
63	1		2	N*
		HL1		
23	1		2	N*
		B1		
N	5		16	105*
109	13 П		22	111
109*	12 П		21	113*
201	9			
202	20			
203	29			
		SA4		
103*	1 П		2	105
	3		4	
103	5 П		6	107
1	7		8	27
		SA5		
107*	1 П		2	111
107	3 П		4	113

Проводник	вывод	вид контакта	вывод	Проводник
		SA3		
57*	1 П		2	65
57	3 П		4	59
		SA2		
	1		2	17
			2А	19*
	3		4	15
			4А	19
	5		6 П	1*
			6А	71*
	7		8 П	1
			8А	71
9	9		10	
			10А	13
	11		12	
			12А	
29	13		14	
	15		16	
			16А	1*
		SB6		
59	1	~	2	61
	3	P	4	

Проводник	вывод	вид контакта	вывод	Проводник
		SB8		
	1	~	2	
101	3	P	4	129
		SB1		
5	1	~	2	15
	3		4	
		SB7		
	1	~	2	
53	3	P	4	55
		SB2		
	1	~	2	
1	3	P	4	3

Проводник	вывод	вид контакта	вывод	Проводник

Поз.	Обозначение	Наименование	Кол	Примеч.
		Документация		
	ТП503-Ч-35.86-АН005	Таблица соединений		
	ТП503-Ч-35.86-АН006	Таблица подключения		
		Стандартные изделия		
1		Шкаф щита		
		ЩШМ-1050×600-II У4 I Р30		
		ОСТ 36.13-76	1	
2		Рейка РБ 900	1	
3		Рейка Р600	1	
		Прочие изделия		
4	B1	Регулятор температуры электр-		
		рический трехпозиционный		
		РТ-3; Гр.23; 0°÷+40°С; ~220В	1	
5	SB1, SB6	Кнопка управления КЕ011УЗ. исп.2		
		черный, „Пуск"	2	
6	SB2, SB7	Кнопка управления КЕ011УЗ. исп.2		
		красный, „стоп"	2	
7	SB8	Кнопка управления КЕ011УЗ исп.2		
		красный б/н	1	
8	HL1, HL2,	Арматура АС4402ЗУ2; ~220В	2	
9	HL3	Арматура АС4402ГУ2. ~220В	1	

Поз.	Обозначение	Наименование	Кол.	Примеч.
10	SA2	Переключатель универсальный		
		УП5314-Л254, ~220В	1	
11	SA3	Переключатель универсальный		
		УП5311-С23, ~220В	1	
12	SA4	Переключатель универсальный		
		УП5312-С29 ~220В	1	
13	SA5	Переключатель универсальный		
		УП5311-А23, ~220В	1	
14	SA1	Выключатель пакетный однополю-		
		сный ПВ1-10, ~220В, исп.3	1	
15	SF1	Выключатель автоматический		
		АБ3М, $I_н$=1А, $I_{отс.}$=1.3$I_н$	1	
16	K1, K2, K4, K5	Реле промежуточное РПУ-2-3642ОУЗБ		
		~220В	4	
17	K3	Реле промежуточное РПУ-2-3662ОУЗБ		
		~220В	1	
18	K6, K8	Реле промежуточное РПУ-2-3622ОУЗБ		
		~220В	2	
19	K7	Реле промежуточное РПУ-2-3620УЗБ		
		~220В	1	
20	KT1	Реле времени ВС-10-33, ~220В	1	
21	SK1	Ступенчатый импульсный пре-		
		рыватель СИП-21, ~220В	1	
22		Блок Б310	10	
23		Упор	4	
24		Рамка РПМ66×26	11	
		Материалы		
25		Провод ПВ1 1 380	150м	

Альбом VII

Типовой проект

Взам. инв.№ | Подп. и дата | Инв.№ подл.

Нач.отд.	Огурцов		
Н.контр.	Кузнецов		
Рук.гр.	Арнаутова		

ТП 503-Ч-35.86 -АН004

Производственный корпус центра-лизованного текущего ремонта 1000 автомобилей КамАЗ в год	Стадия	Лист	Листов
	Р	1	5
Щит автоматизации ЯД110 - Общий вид	ГИПРОАВТОТРАНС г. Москва		

Взам. инв.№ | Подп. и дата | Инв.№ подл.

ТП 503-Ч-35.86 -АН004 Лист

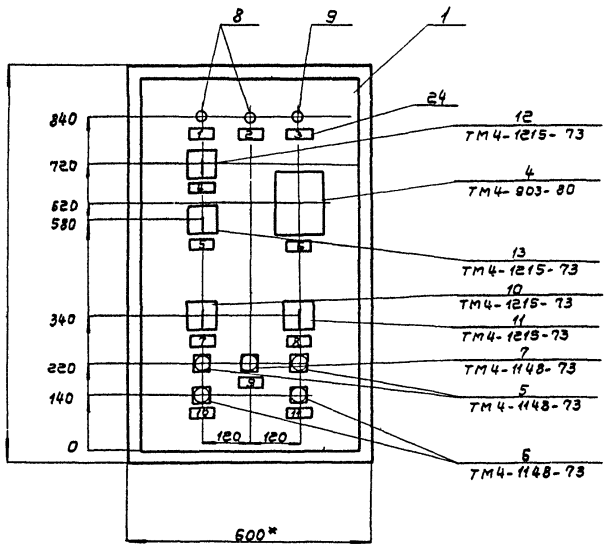

1. *Размеры для справок

Вид на внутренние плоскости (развернуто)

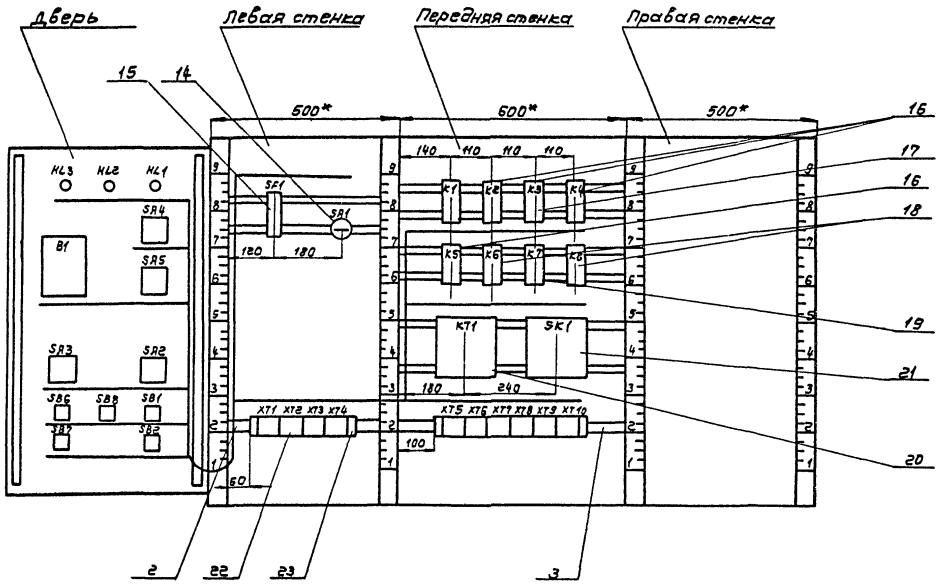

Альбом VII

Типовой проект

Надписи на табло и в рамках

N надписи	Текст надписи	Кол.	N надписи	Текст надписи	Кол.
	Рамка 66×26				
1	Нормальная работа приточной системы	1			
2	Нормальная работа электронагревателя	1			
3	Авария	1			
4	Схема регулирования избиратель управления руч-0-авт.	1			
5	Управление клапаном на теплоносителе понизить-повысить	1			
6	Регулятор температуры приточного воздуха	1			
7	Избиратель управления вентилятора мест.-дист.-откл.-опроб.	1			
8	Избиратель управления электронагревателя мест.-откл.-дист.	1			
9	Съем сигнала	1			
10	Управление вентилятором	1			
11	Управление электронагревателем.	1			

Инв.№ подл. | Подпись и дата | Взам. инв.№

Изм.	Лист	№ докум.	Подп.	Дата	ТП 503-4-35.86 -АН004	Лист 5

Формат А4

Соединения проводок

Проводник	Откуда идет	Куда поступает	Данные провода	Примечание
	Технические требования			
	Таблица соединений выполнена на основании схем А9 ÷ А11, А17, А18			
1	XT1:1	K1:8		
1	K1:8	K2:14		
1	K2:14	K4:11		
1	K4:11	K4:14		п
1	K4:14	K5:11	ПВ1 1	
1	K5:11	K5:14		п
1	K5:11	XT6:1		
3	XT1:3	XT6:2		
5	XT1:4	K1:11		
5	K1:11	K1:14		п
5	K1:14	K2:11		
5	K2:11	KT1:3		
5	KT1:3	XT6:3		
5	XT6:3	XT6:4		п
7	SA1:21	K1:13		

Инв.№ подл. | Подп. и дата | Взам. инв.№

Начотд.	Огурцов	
Н.контр.	Кузнецов	
Рук.гр.	Арнаутова	
Инж.	Мирошниченко	

ТП 503-4-35.86 АН005

Производственный корпус централизованного текущего ремонта 1000 автомобилей Кам.АЗ в Вор	Стадия	Лист	Листов
	Р	1	8
Щит автоматизации АДПО Таблица соединений	ГИПРОАВТОТРАНС г. Москва		

Калировал Волкова

Формат А4

Альбом VII

Типовой проект

Продолжение табл.

Проводник	Откуда идет	Куда поступает	Данные провода	Примечание
9	ЗА1:С1	ХТ1:5		
9	ХТ1:5	К6:5		
9	К6:5	КТ1:4		
9	КТ1:4	ХТ6:5		
11	К2:13	К6:10		
13	ХТ1:6	К2:3		
13	К2:3	ХТ6:6		
15	ХТ1:7	К2:5		
17	ХТ1:8	ХТ6:7		
19	ХТ1:9	К1:12		
19	К1:12	КТ1:7		
21	К1:А	КТ1:8	ПВ1 1	
21	КТ1:8	КТ1:9		
23	ХТ1:10	К1:10		
23	К1:10	ХТ6:8		
23	ХТ6:8	ХТ6-9		п
25	К2:А	ХТ7-1		
25	ХТ7:1	ХТ7-2		п
27	ХТ2:1	К2:12		
27	К2:12	К3:А		
29	ХТ2:2	ХТ7-3		
33	К5:3	К8:5		
33	К8:5	ХТ7:4		
37	К2:6	К4:3		
37	К4:3	ХТ7:5		
39	К5:5	ХТ7:6		

Инв.№подл. | Подпись и дата | Взам.инв.№

Изм. Лист № докум. Подп. Дата

ТП503-4-35.86 -АН005

Лист 2

Продолжение табл.

Проводник	Откуда идет	Куда поступает	Данные провода	Примечание
41	К4:А	ХТ7:7		
43	К4:5	ХТ7:8		
45	К5:А	ХТ7:9		
53	ХТ2:3	ХТ8:3		
55	ХТ2:4	ХТ8:4		
57	ХТ2:5	ХТ8:5		
59	ХТ2:6	ХТ8:6		
61	ХТ2:7	ХТ8:7		
61	ХТ8:7	ХТ8:8		п
63	ХТ2:8	ХТ8:9		
63	ХТ8:9	ХТ8:10	ПВ1 1	п
65	ХТ2:9	ХТ9:1		
65	ХТ9:1	ХТ9:2		п
71	ХТ2:10	К2:4		
71	К2:4	К2:7		п
73	К2:9	К8:4		
73	К8:4	К8:10		п
75	К8:9	ХТ9:4		
77	К4:13	К5:13		
77	К5:13	ХТ7:10		
79	К4:12	К5:7		
79	К5:7	ХТ8:1		

Инв.№подл. | Подпись и дата | Взам.инв.№

Изм. Лист № докум. Подп. Дата

ТП503-4-35.86 -АН005

Лист 3

Альбом VII

Типовой проект

Продолжение табл.

Проводник	Откуда идет	Куда поступает	Данные провода	Примечание
81	К4:Х	К5:12		
81	К5:12	ХТ8:2		
101	SF1:2	ХТ3:1		
101	ХТ3:1	К1:3		
101	К1:3	К1:4		П
101	К1:4	К3:3		
101	К3:3	К3:7		П
101	К3:7	К3:8	ПВ1 1	П
101	К3:8	К3:11		П
101	К3:11	К3:15		П
103	ХТ3:2	К3:13		
105	ХТ3:3	SK1:1		
105	SK1:1	SK1:3		П
109	ХТ3:4	SK1:2		
111	ХТ3:5	К6:2		
113	ХТ3:6	К6:1		
115	К3:5	К6:6		
115	К6:6	К6:7		П
117	К1:5	К3:9		
117	К3:9	ХТ9:7		
119	К3:10	ХТ9:8		
121	К6:А	ХТ9:9		
121	ХТ9-9	ХТ9:10		П

Взам. инв. №

Подп. и дата

Инв. № подл.

Изм	Лист	№ докум.	Подп.	Дата

ТП 503-4-35.86 -АН005

Лист 4

Формат А4

Продолжение табл.

Проводник	Откуда идет	Куда поступает	Данные провода	Примечание
123	К1:6	К3:14		
125	К3:12	К6:4		
127	ХТ3:7	К6:9		
127	К6:9	К7:2		
127	К7:2	К7:А		П
127	К7:А	ХТ10:1		
129	ХТ3:8	К7:7		
131	К3:17	ХТ10:2		
133	К8:А	ХТ10:3		
201	ХТ4:1	ХТ10:5	ПВ1 1	
202	ХТ4:2	ХТ10:6		
203	ХТ4:3	ХТ10:7		
N	ХТ1:1	К1:8		
N	Х1:8	К2:8		
N	К2:8	К3:8		
N	К3:8	К4:9		
N	К4:9	К4:8		П
N	К4:8	К5:9		
N	К5:9	К5:8		П
N	К5:8	К6:8		
N	К6:8	К7:8		
N	К7:8	К8:8		
N	К8:8	КТ1:10		

Взам. инв. №

Подпись и дата

Инв. № подл.

Изм	Лист	№ докум.	Подп.	Дата

ТП 503-4-35.86 -АН005

Лист 5

Копировал Волкова

Формат А4

Альбом VII

Типовой проект

Продолжение табл.

Проводник	Откуда идет	Куда поступает	Данные провода	Примечание
N	KT1:10	SK1:4		
N	SK1:4	XT5:4		
N	XT5:4	XT5:5		п
N	XT5:5	XT5:6		п
Л11	SF1:1	XT5:9	ПВ1 1	
земля	XT5:1	XT5:2		п
земля	XT5:2	XT5:3		п
земля	XT5:3	XT5:4		п

Взам. инв.№ | Подп. и дата | Инв.№ подл.

Изм | Лист | №докум | Подп. | Дата

ТП 503-4-35.86 -АН005

Лист 6

Копировал Волкова

Формат А4

Продолжение табл.

Проводник	Откуда идет	Куда поступает	Данные провода	Примечание
		Дверь		
1	XT1:2	SA4:7		
1	SA4:7	SA2:6		
1	SA2:6	SA2:8		п
1	SA2:8	SA2:14A		п
1	SA2:14A	SB2:3		
3	XT1:3	SB2:4		
5	XT1:4	SB1:1		
9	XT1:5	SA2:9		
13	XT1:6	SA2:10A		
15	XT1:7	SA2:4		
17	XT1:8	SA2:2	ПВ1 1	
19	XT1:9	SA2:2A		
23	XT1:10	HL1:1		
27	XT2:1	SA4:8		
29	XT2:2	SA2:13		
53	XT2:3	SB7:3		
55	XT2:4	SB7:4		
57	XT2:5	SA3:1		
57	SA3:1	SA3:3		п
59	XT2:6	SA3:4		
59	SA3:4	SB6:1		
61	XT2:7	SB6:2		
63	XT2:8	HL2:1		
65	XT2:9	SA3:2		

Взам. инв.№ | Подп. и дата | Инв.№ подл.

Изм | Лист | №докум. | Подп. | Дата

ТП 503-4-35.86 -АН005

Лист 7

Копировал Волкова

Формат А4

Альбом VII

Типовой проект

Продолжение таблицы

Проводник	Откуда идет	Куда поступает	Данные провода	Примечание
71	XT2:10	SAE:6A		
101	XT3:1	SB8:3		
103	XT3:2	SA4:1		
103	SA4:1	SA4:5		П
105	XT3:3	B1:16		
105	B1:16	SA4:2		
107	SA4:6	SA5:1		
107	SA5:1	SA5:3		П
109	XT3:4	B1:12	ПВ1 1	
109	B1:12	B1:13		П
111	XT3:5	B1:22		
111	B1:22	SA5:2		
113	XT3:6	B1:21		
113	B1:21	SA5:4		
127	XT3:7	HL3:1		
129	XT3:8	SB8:4		
N	XT1:1	HL3:2		
N	HL3:2	HL2:2		
N	HL2:2	HL1:2		
N	HL1:2	B1:5		

Инв.№ подл. | Подпись и дата | Взам. инв.№

Изм.	Лист	№ докум.	Подп.	Дата	ТП 503-4-35.86 АН005	Лист 8

Формат А4

Проводник	Вывод	Вид контакта	Вывод	Проводник
		Технические		
		Таблица подключения		
		нии схем А9÷А11, А17,		
		и таблицы соединений		
		Левая стенка		
		SF1		
Л11	1		2	101
		SR1		
7	41		C1	9
		XT1		
N*	1		2	1*
3*	3		4	5*
9*	5		6	13*
15*	7		8	17*
19*	9		10	23*

Проводник	Вывод	Вид контакта	Вывод	Проводник
		требования		
		выполнена на основа-		
		А18		
		XT2		
27*	1		2	29*
53*	3		4	55*
57*	5		6	59*
61*	7		8	63*
65*	9		10	71*
		XT3		
101*	1		2	103*
105*	3		4	109*
111*	5		6	113*
127*	7		8	129*
	9		10	

Инв.№ подл. | Подпись и дата | Взам. инв.№

ТП 503-4-35.86 -АН006

Нач.отд.	Огурцов	
Н.контр.	Кузнецов	
Рук. гр.	Ярнаутова	
Инж.	Мирошниченко	

Производственный корпус централизованного текущего ремонта 1000 автомобилей КамАЗ в год

Стадия	Лист	Листов
Р	1	5

Щит автоматизации ДД110 таблица подключения

ГИПРОАВТОТРАНС г. Москва

Копировал Волкова

Формат А4

Альбом VII

Типовой проект

Проводник	Вывод	Вид контакта	Вывод	Проводник
		XT4		
201*	1		2	202*
203*	3		4	
	5		6	
	7		8	
	9		10	
Передняя стенка				
		K1		
101*	3 п	P	5	117
101*	4 п	P	6	123
	7	Ж	9	
1*	8	Ж	10	23
5*	11 п	Ж	13	7
19*	12	Ж	14 п	5*
21	А	К	8	N*
		K2		
13*	3	P	5	15
71*	4	P	6	37
71	7	Ж	9	73
	8	Ж	10	
5*	11	Ж	13	11
27*	12	Ж	17	1*
25	А	К	8	N*
		K3		
101*	3 п	P	5	115
	4	P	6	

Проводник	Вывод	Вид контакта	Вывод	Проводник
101*	7 п	Ж	9	117*
101*	8 п	Ж	10	113
101*	11 п	Ж	13	103
125	12	Ж	14	123
101	15 п	Ж	17	131
	16	Ж	18	
27	А	К	8	N*
		K4		
37*	3	P	5	43
	4	P	6	
81	7	Ж	9 п	N*
	8	Ж	10	
1*	11 п	Ж	13	77
79	12	Ж	14 п	1*
41	А	К	8 п	N*
		K5		
33	3	P	5	39
	4	P	6	
79*	7	Ж	9 п	N*
	8	Ж	10	
1*	11 п	Ж	13	77*
81*	12	Ж	14 п	1*
45	А	К	8 п	N*
		K6		
113	1	Ж	6 п	115*
111	2	P	7 п	115

Инв.№подл. | Подпись и дата | Взам.инв.№

Изм	Лист	№документ.	Подп.	Дата

ТП 503-4-35.86 -АН006

Лист 2

Формат А4

Проводник	Вывод	Вид контакта	Вывод	Проводник
125	4	P	9	124*
9*	5	Ж	10	11
121	А	К	8	N*
		K7		
124*	2 п	Ж	7	129
	4	Ж	9	
127*	А п	К	8	N*
		K8		
	1	Ж	6	
	2	P	7	
73*	4	P	9	75
33	5	Ж	10	73
133	А	К	8	N*
		K11		
5*	3	Ж		
9*	4	P	5	
	13	Ж		
	14	P	15	
	6	Ж		
19*	7	P	8 п	21*
	1		9 п	21
N*	10			
		SK1		
105*	1 п		2	109
105	3 п		4	N*

Проводник	Вывод	Вид контакта	Вывод	Проводник
		XT5		
2*	1 п		п 2	2*
4*	3 п		п 4	N*
N*	5 п		п 6	N*
	7		8	
M1	9		10	
		XT6		
1*	1		2	3*
5*	3 п		п 4	5*
9*	5		6	19*
17*	7		п 8	23*
23*	9 п		10	
		XT7		
25*	1 п		п 2	25*
29*	3		4	33*
37*	5		6	39*
41*	7		8	43*
45*	9		10	77*
		XT8		
79*	1		2	81*
53*	3		4	59*
57*	5		6	59*
61*	7 п		п 8	61*
63*	9 п		п 10	63*

Инв.№подл. | Подпись и дата | Взам.инв.№

Изм	Лист	№документ.	Подп.	Дата

ТП 503-4-35.86 - АН006

Лист 3

Копировал Волкова

Формат А4

Альбом VII

Типовой проект

Проводник	вывод	Вид контакта	вывод	Проводник
		XT9		
65*	1 п		п 2	65*
	3		4	75*
111*	5		6	113*
117*	7		8	119*
121*	9 п		п 10	121*
		XT10		
127*	1		2	131*
133*	3		4	
201*	5		6	202*
203*	7		8	
	9		10	

Проводник	вывод	Вид контакта	вывод	Проводник

Альбом VII

Типовой проект

Формат	Зона	Поз.	Обозначение	Наименование	Кол.	Примечание
				Документация		
			ТП -ЭЛ 80	Чертеж общего вида		
			ТП -ЭЛ 34	Схема электрическая соединений		
			ТП -ЭЛ Т6	Таблица перечня надписей		
				Сборочные единицы		
				К1 01		
		01		Выключатель АБ3М.Ц~220В	01	QF
		02		Реле времени РВП 72-3221-00У3, Ц~220В	01	КТ
		03		Реле промежуточное РПУ-2-3640037У3, Ц~220В	02	KV1, KV2
				НЗ1 01		
		04		Переключатель УП5313-Ф190	01	SA
				Колодка из 15 зажимов на ток 16А	02	

Подп. и дата | Взам. инв. № | Инв. № дубл. | Подп. и дата | Инв. № подл.

Изм.	Лист	№ докум.	Подп.	Дата
Разраб.		Мирошниченко		
Провер.		Афонина		
Н. контр.		Кузнецов		
Утв.		Огурцов		

ТП 503-4-35.86 -ЭЛ001

Ящик АД 121
Технические данные аппаратов

Лит.	Лист	Листов
		1

ГИПРОАВТОТРАНС г. Москва

Формат А4

Панель	Строка	Надпись	Поз. обозначение	Место надписи	Текст	Кол.	Вид шрифта	Заготовка
		1	SA	Табличка	Избиратель управления	1		
		2	SA	ключ	121 раб. - м - 1 гераб.	1		
				табличка	QF	1		
				то же	КТ	1		
				"	KV1	1		
				"	KV2	1		

Подп. и дата | Взам. инв. № | Инв. № дубл. | Подп. и дата | Инв. № подл.

Изм.	Лист	№ докум.	Подп.	Дата
Разраб.		Мирошниченко		
Провер.		Афонина		
Н. контр.		Кузнецов		
Утв.		Огурцов		

ТП 503-4-35.86 -ЭЛ001 ТБ

Ящик АД 121
Таблица перечня надписей

Лит.	Лист	Листов
		1

ГИПРОАВТОТРАНС г. Москва

Копировал Золтова

Формат А4

Вид спереди
Дверь не показана

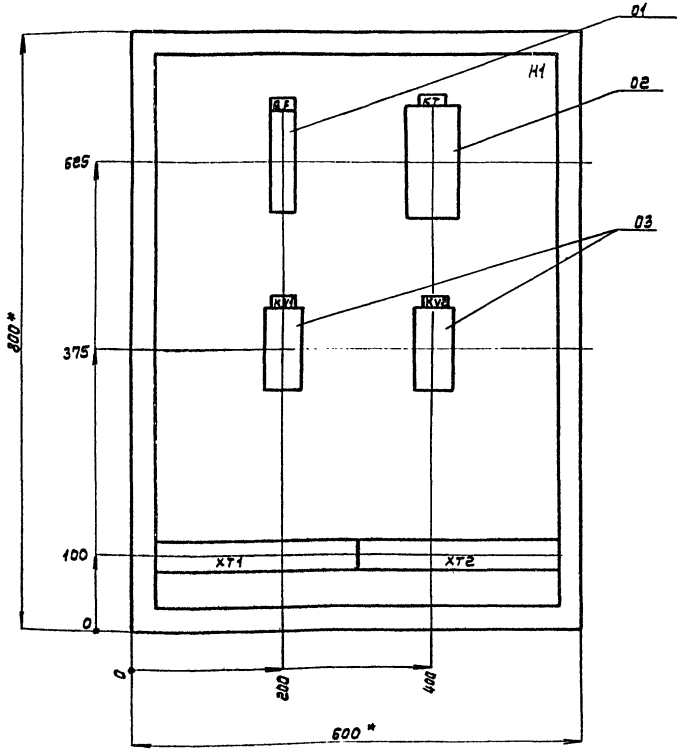

Дверь ящика
Вид спереди

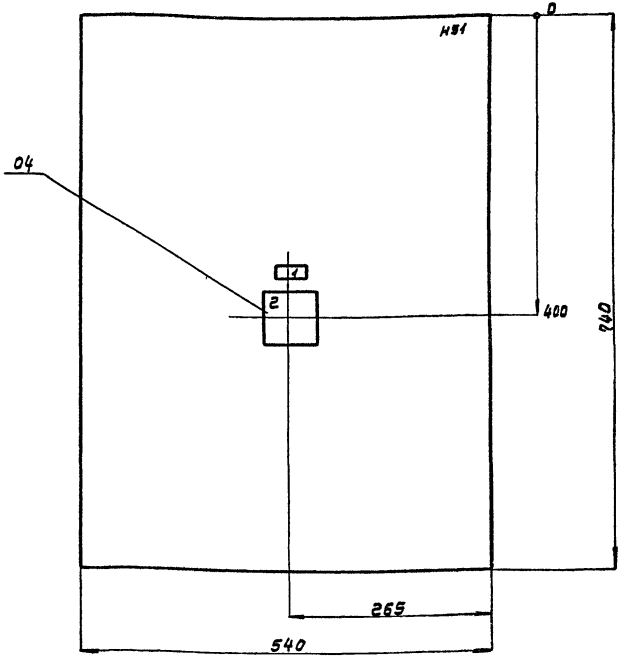

1. * Размеры для справок
2. В контуре табличек и аппаратов номера по перечню надписей.

Изм.	Лист	№ докум.	Подп.	Дата
Разраб.		Мирошниченко		
Провер.		Афонина		
Т.контр.		Афонина		
Н.контр.		Кузнецов		
Утв.		Огурцов		

ТП 503-4-35.86 -ЭЛ001ВО

Ящик ЯД121
Чертеж общего вида

Лит.	Масса	Масшт.
		1:5

Лист | Листов 1

ГИПРОАВТОТРАНС
г. Москва

Копировал Волкова

Формат А3

ТП503-4-35.86-ЭЛ001Э4

Вид спереди

-29-

Дверь ящика
Вид со стороны монтажа

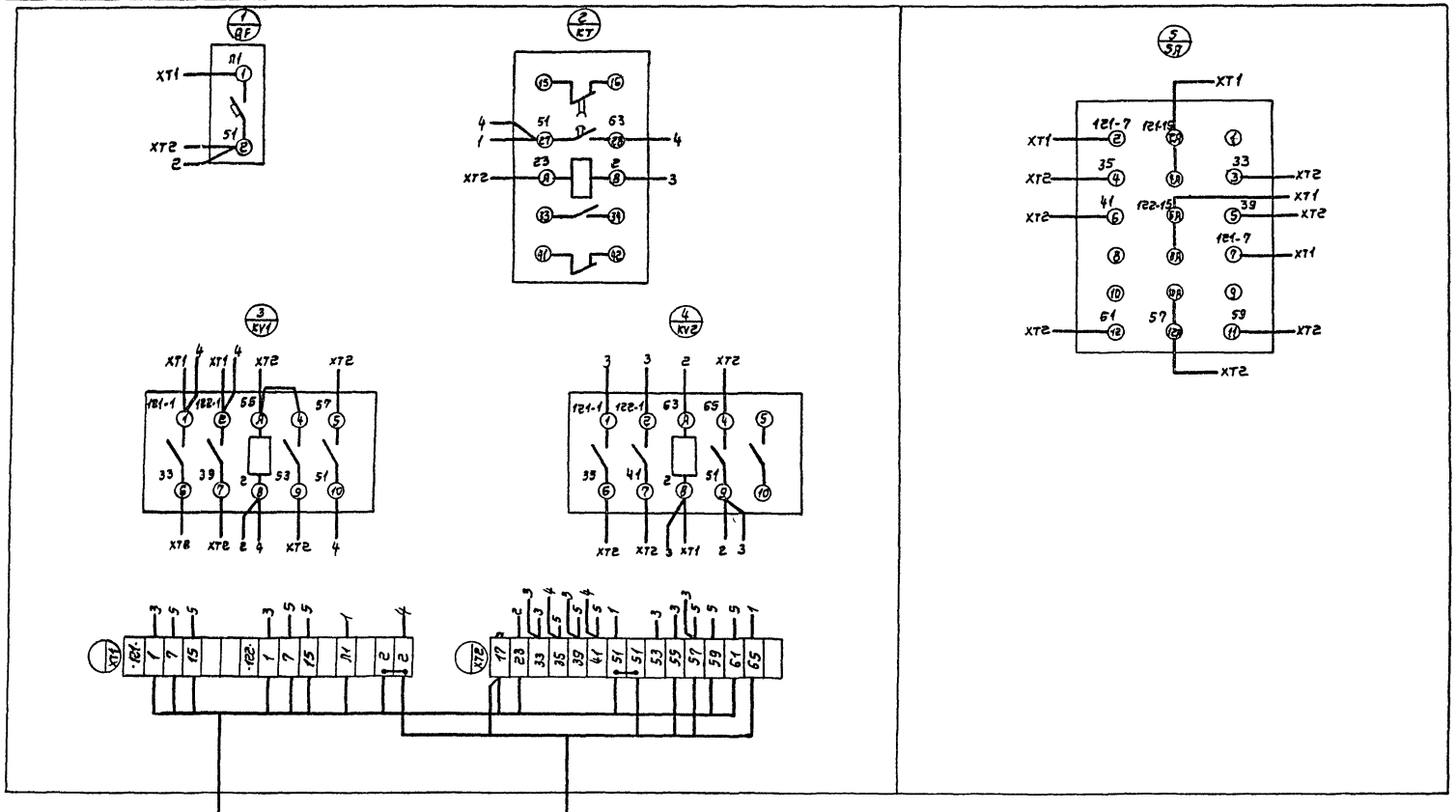

Изм	Лист	№ докум.	Подп.	Дата
Разраб		Мирошниченко		
Провер.		Афонина		
Т. контр.		Афонина		
Н. контр.		Кузнецов		

ТП 503-4-35.86 -ЭЛ001Э4

Ящик АД 121
Схема электрическая соединений

Лит.	Масса	Масштаб
		—

Лист | Листов 1

ГИПРОАВТОТРАНС

Альбом VII

Типовой проект

Подп. и дата	Инв. № дубл.	Взам. инв. №	Подп. и дата	Инв. № подл.

Отпечатано
в Новосибирском филиале ЦИТП
630064 г. Новосибирск пр. Карла Маркса 1

Выдано в печать 16.X 1987 г.
Заказ Т-2535 Тираж 460

gost.e-ecolog.ru