ТИПОВОЙ ПРОЕКТ
503-4-35.86

ПРОИЗВОДСТВЕННЫЙ КОРПУС ЦЕНТРАЛИЗОВАННОГО ТЕКУЩЕГО РЕМОНТА 1000 АВТОМОБИЛЕЙ КАМАЗ В ГОД

/С ПРИМЕНЕНИЕМ ЛЕГКИХ МЕТАЛЛИЧЕСКИХ КОНСТРУКЦИЙ/

АЛЬБОМ VI

СТРОИТЕЛЬНЫЕ ИЗДЕЛИЯ

цена 2-13

gost.e-ecolog.ru

ТИПОВОЙ ПРОЕКТ
503-4-35.86

ПРОИЗВОДСТВЕННЫЙ КОРПУС ЦЕНТРАЛИЗОВАННОГО ТЕКУЩЕГО РЕМОНТА 1000 АВТОМОБИЛЕЙ КАМАЗ В ГОД
/С ПРИМЕНЕНИЕМ ЛЕГКИХ МЕТАЛЛИЧЕСКИХ КОНСТРУКЦИЙ /

СОСТАВ ПРОЕКТА :

АЛЬБОМ	I	ОБЩАЯ ПОЯСНИТЕЛЬНАЯ ЗАПИСКА.
АЛЬБОМ	II	ТЕХНОЛОГИЯ ПРОИЗВОДСТВА. ОТОПЛЕНИЕ И ВЕНТИЛЯЦИЯ. ВНУТРЕННИЕ ВОДОПРОВОД И КАНАЛИЗАЦИЯ.
АЛЬБОМ	III	АРХИТЕКТУРНЫЕ РЕШЕНИЯ В ОСЯХ 1–6, А–Г. КОНСТРУКЦИИ ЖЕЛЕЗОБЕТОННЫЕ.
АЛЬБОМ	IV	АРХИТЕКТУРНЫЕ РЕШЕНИЯ В ОСЯХ 1–6, Г–Н. КОНСТРУКЦИИ МЕТАЛЛИЧЕСКИЕ.
АЛЬБОМ	V	СИЛОВОЕ ЭЛЕКРООБОРУДОВАНИЕ. ЭЛЕКТРИЧЕСКОЕ ОСВЕЩЕНИЕ. АВТОМАТИЗАЦИЯ. СВЯЗЬ И СИГНАЛИЗАЦИЯ.
АЛЬБОМ	VI	СТРОИТЕЛЬНЫЕ ИЗДЕЛИЯ.
АЛЬБОМ	VII	ЗАДАНИЯ ЗАВОДУ-ИЗГОТОВИТЕЛЮ.
АЛЬБОМ	VIII	СПЕЦИФИКАЦИИ ОБОРУДОВАНИЯ.
АЛЬБОМ	IX	ВЕДОМОСТИ ПОТРЕБНОСТИ В МАТЕРИАЛАХ.
АЛЬБОМ	X	СМЕТЫ.
АЛЬБОМ	XI	ПОКАЗАТЕЛИ РЕЗУЛЬТАТОВ ПРИМЕНЕНИЯ НАУЧНО-ТЕХНИЧЕСКИХ ДОСТИЖЕНИЙ В СТРОИТЕЛЬНЫХ РЕШЕНИЯХ ПРОЕКТА

АЛЬБОМ VI

УТВЕРЖДЕН И ВВЕДЕН В ДЕЙСТВИЕ
МИНАВТОТРАНСОМ РСФСР
ПРОТОКОЛ ОТ 27.03.85 N 57

РАЗРАБОТАН
ПРОЕКТНЫМ ИНСТИТУТОМ "ГИПРОАВТОТРАНС"
ГЛАВНЫЙ ИНЖЕНЕР ИНСТИТУТА В.Н.КРЮКОВ
ГЛАВНЫЙ ИНЖЕНЕР ПРОЕКТА П.П.ПИВТОРАК

Обозначение	Наименование	Стр.
	Титульный лист	1
	Содержание альбома	2
	Содержание альбома	3
ТП 503-4-35.86-КЖИ.000 ТУ	Технические условия	3
010	Колонна К1, К2, К3	4
010 СБ	Колонна К1, К2, К3. Сборочный чертеж	5
020	Колонна К4, К5, К6	6
020 СБ	Колонна К4, К5, К6. Сборочный чертеж	7
030	Колонна К7. Ригель: Р6, Р9	8
040	Колонна К8, К9, К10	9
040 СБ	Колонна К8, К9, К10. Сборочный чертеж	10
050	Плита П5, П10, П16, П17	11
050 СБ	Плита П5, П10, П16, П17	12
	Сборочный чертеж	
060	Плита П13, П14, П18, П19, П11	13
060 СБ	Плита П13, П14, П18, П19, П11	14
	Сборочный чертеж	
070	Плита П31, П32, П35, П33	15
070 СБ	Плита П31, П32, П35, П33	16
	Сборочный чертеж	
080	Плита П34, П38, П36, ПЧ1, ПЧ2	17
080 СБ	Плита П34, П38, П36, ПЧ1, ПЧ2	18
	Сборочный чертеж	
090	Панель Пс1, Пс 26, Пс 27	19
100	Панель Пс2, Пс3, Пс5, Пс6, Пс19, Пс 20	20

Обозначение	Наименование	Стр.
ТП КЖИ.110	Панель Пс4	21
120	Панель Пс7, Пс8	22
130	Панель Пс9	23
140	Панель Пс11, Пс12, Пс13, Пс14	24
150	Панель Пс15	25
160	Панель Пс16, Пс17	26
170	Панель Пс21, Пс22, Пс18, Пс36, Пс37	27
180	Панель Пс23	28
190	Панель Пс24	29
200	Панель Пс25, Пс28	30
210	Панель Пс29	31
220	Панель Пс30	32
230	Панель Пс38	33
240	Панель Пс31, Пс32, Пс33, Пс-34, Пс35	34
250	Сетка С2	35
260	Сетка С3	35
270	Сетка С1, С4, С16	36
280	Сетка С15	37
290	Сетка С5	37
300	Сетка С6, С9, С13, С14	38
310	Сетка С7, С8, С10, С11, С12	39
320	Изделие закладное Мн1	40
330	Изделие закладное Мн2	40
340	Изделие закладное Мн3	41
350	Изделие закладное Мн4	41

Инв. № подл. | Подпись и дата | Взам. инв. №

Альбом VI

Типовой проект 503-4-35.86

Обозначение	Наименование	Стр.
ТП КЖИ.360	Изделие закладное Мн5	42
.370	Изделие закладное Мн6	42
.380	Изделие закладное Мн7	43
.390	Изделие закладное Мн8	43
.400	Изделие закладное Мн9	44
.410	Изделие закладное Мн10	44
.420	Изделие закладное Мн11	45
.430	Изделие закладное Мн12	45
.440	Изделие закладное Мн13	46
.450	Изделие закладное Мн14	46
.460	Ограждение ОГ1	47
.470	Щит Щс1	47
.480	Щит Щс2	48
.490	Щит Щс3	48
.500	Решетка Рс1	49
.510	Решетка деревянная РД1	49
.520	Рамка Рм1	50
.530	Рамка Рм2	50
.540	Рамка Рм3	51
.550	Рамка Рм4	51
.560	Рамка Рм5, Рм6	52
.570	Рамка Рм7	52
.580	Рамка Рм8	53
.590	Рамка Рм9	54
.600	Рамка Рм10	54

Инв.№ подл. | Подпись и дата | Взам.инв.№

Альбом

Типовой проект

Инв.№ подл. | Подпись и дата | Взам.инв.№

1. Закладные изделия

1.1. Для анкеров из горячекатанных стержней периодического профиля класса AIII применяется сталь марки 35ГС по ГОСТ 5632-72.

1.2. Сварку производить электродами типа Э42 по ГОСТ 9467-75.

1.3. Металлические щиты и закладные изделия покрыть грунтом ГФ-0119 за 2 раза.

1.4. Рабочие узлы расположения закладных изделий выполнять по серии: в колоннах - 1.020-1/83. Вып.0-1, 2-1, в ригелях - 1.020-1/83 Вып.0-1 в плитах - 1.041.1-2. Вып.6, в панелях - 1.030.1-1 Вып.0-1.

2. Арматурные изделия.

2.1. Для стержней периодического профиля класса AIII применять стали марки 35ГС по ГОСТ 5632-72 для гладкой арматуры класса AI применять сталь Вст.3кп2 по ГОСТ 380-71*

2.2. Арматурные сетки и каркасы изготавливать с применением контактной точечной сварки. Сварке подлежат все места пересечения стержней

Нач.отд.	Винклер		ТП 503-4-35.86 КЖИ.000.ТУ
Н.контр.	Хрупало		
Гл.конст.	Хрупало		Технические условия
Гл.спец.	Лисичкин		Стадия: Р; Лист: 1; Листов:
Рук.гр.	Алехова		Гипроавтотранс г. Москва
Ст.инж.	Пронина		

Альбом VI

Типовой проект

Формат	Зона	Поз.	Обозначение	Наименование	Кол. на испол. ТП-КЖИ.010 —	01	02	Примечание
				Документация				
А3			ТП 503-4-35.86-КЖИ.010СБ	Сборочный чертеж				
А4			ООО ТУ	Технические условия				
				Сборочные единицы				
				Изделия закладные:				
А3		1	1.020-1/83. 2-15	Мн 34	6	6	6	
А3		2	1.020-1/83. 2-15	Мн 33	4	5	—	
А3		3	1.020-1/83. 2-15	Мн 26	1	—	—	
А3		4	1.020-1/83. 2-15	Мн 40	2	2	—	
А3		5	1.020.-1/83. 2-15	Мн 41	—	—	1	
				Переменные данные для исполнений				
				ТП 503-4-35.86-КЖИ.010				
А3		6	1.020-1/83.2-1. 09-02	К1 (2КО 3.42-2.1-1)	1			
				ТП 503-4-35.86-КЖИ.010-01				
А3		6	1.020-1/83.2-1. 09-02	К2 (2КО.3.42-2.1-2)		1		
				ТП 503-4-35.86-КЖИ.010-02				
А3		6	1.020-1/83.2-1.09.02	К3 (2КД 3.42-2.4-3)			1	
				Литер.				
				Шифр	К1	К2	К3	

Ведомость расхода стали на дополнительные закладные изделия, кг

Марка элемента	Изделия закладные									Всего	Общий расход
	Арматура класса AIII, ГОСТ 5781-82*				Прокат марки Вст.3кп2, ГОСТ 103-76*						
	ф8	ф12	ф14	Итого	-6×100	-10×270	-8×150		Итого		
К1	40.0	2.24	—	42.24	11.3	—	2.82		14.12	56.36	56.36
К2	44.0	2.42	0.39	46.81	12.4	8.5	2.82		23.72	70.53	70.53
К3	2.4	1.04	—	3.44	6.8	—	2.82		9.62	13.06	13.06

2* Закладную деталь приварить к арматуре колонны

Нач. отд.	Винклер	ТП 503-4-35.86	КЖИ.010
Н. контр.	Хрупало		
Гл. конст.	Хрупало	Стадия: Р; Лист: 1; Листов: 2	
Гл. спец.	Лисичкин	Колонна К1, К2, К3	Гипроавтотранс г. Москва
Рук. гр.	Алехова		
Ст. инж.	Пронина		

Инв.№ подл. | Подпись и дата | Взам. инв.№

Копировал Максимова

Формат А3

Альбом VI

Типовой проект

Рис. 1

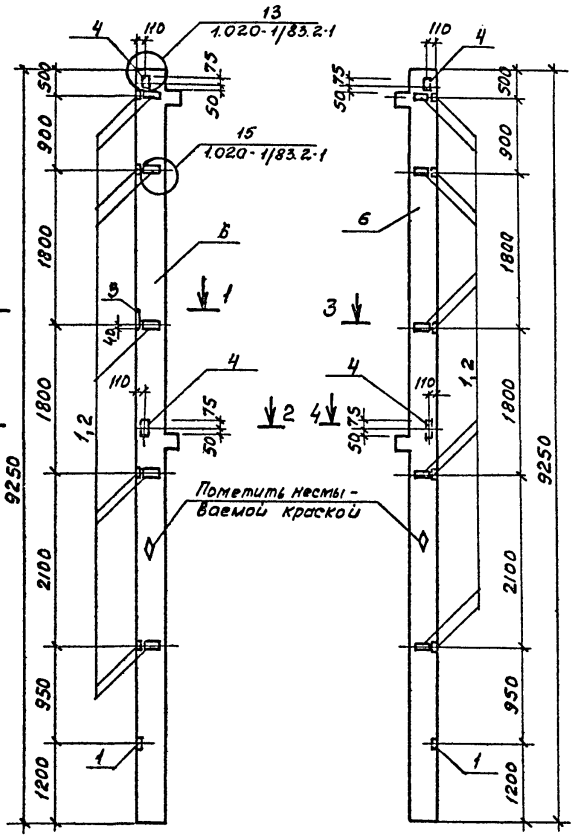

Рис. 2

Рис. 3

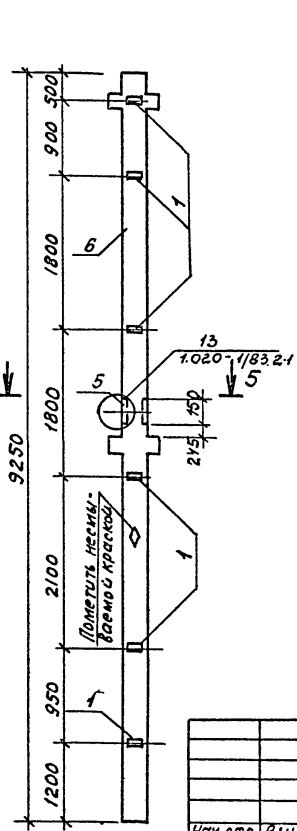

1–1
М 1:20

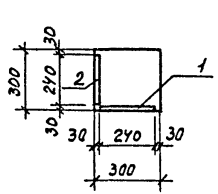

2–2
М 1:20

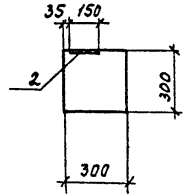

3–3
М 1:20

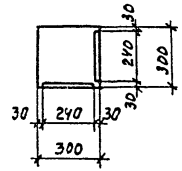

4–4
М 1:20

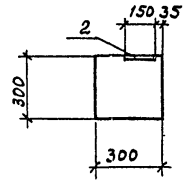

5–5
М 1:20

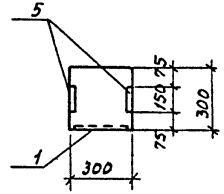

Обозначение	Марка	Рис.	Масса (кг)
ТП 503-4-35.86 КЖИ.010	К1 (2КФ3.42-2.1-1)	1	2170
-01	К2 (2КФ3.42-2.1-2)	2	2170
-02	К3 (2КФ3.42-2.4-3)	3	2162

Нач. отд.	Винклер	
Н. контр.	Хрупало	
Гл. конст.	Хрупало	
Гл. спец.	Лисичкин	
Рук. гр.	Алехова	
Ст. инж.	Пронина	

ТП 503-4-35.86 КЖИ.010 СБ

Колонна: К1; К2; К3
Сборочный чертеж

Стадия	Масса	Масштаб
Р	см. таблицу	1:50 1:20
Лист 2	листов	

ГИПРОАВТОТРАНС
г. Москва

Копировал Макеимова

Формат А3

Инв. № подл. | Подпись и дата | Взам. инв. №

Альбом VI

Типовой проект

Формат	Зона	Поз.	Обозначение	Наименование	Код на исполн. ТП- —	01	02	Примечание
				Документация				
А3			ТП 503-4-35.86-КЖИ.010.СБ	сборочный чертеж				
А4			ООО ТУ	Технические условия				
				Сборочные единицы				
				Изделия закладные				
А3		1	1.020-1/83.2-15	Мн 13	8	—	—	
А3		2	1.020-1/83.2-15	Мн 19	1	—	—	
А3		3	1.020-1/83.2-15	Мн 38	—	3	—	
А3		4	1.020-1/83.2-15	Мн 17	—	8	—	
А3		5	1.020-1/83.2-15	Мн 23	—	1	—	
А3		6	1.020-1/83.2-15	Мн 16	—	—	8	
А3		7	1.020-1/83.2-15	Мн 22	—	—	1	
				Переменные данные для исполнений				
				ТП 503-4-35.86-КЖИ.020				
А3		8	1.020-1/83.2-1.09-02	КЧ (2КО3.42-2.2-4)	1			
				ТП 503-4-35.86-КЖИ.020-01				
А3		8	1.020-1/83.2-1.09-02	К5 (2.КО3.42-2.2-5)		1		
				ТП 503-4-35.86-КЖИ.020-02				
А3		8	1.020-1/83.2-1.09-02	К6 (2КД3.42-2.4-6)			1	
				Литер				
				Шифр	КЧ	К5	К6	

Ведомость расхода стали на дополнительные закладные изделия, кг

Марка элемента	Изделия закладные										Всего	Общий расход
	Арматура класса AIII ГОСТ 5781-82*					Прокат марки Вст.3 кп2 ГОСТ 103-76*						
	ф12	ф16	ф22		Итого	-12×150	-12×250	-16×280		Итого		
КЧ	2.1	26.52			28.62	42.63				42.63	71.25	71.25
К5	6.3	23.4	15.3		45.0	7.1	102.1	80.8		190.0	235.0	235.0
К6	2.08	26.52			28.60	3.53	54.64			58.17	86.77	86.77

Нач. отд.	Винклер	
Н. контр.	Хрупало	
Гл. конст.	Хрупало	
Гл. спец.	Лисичкин	
Рук. гр.	Алехова	
Ст. инж.	Пронина	

ТП 503-4-35.86 КЖИ.020

Колонна КЧ, К5, К6

Стадия	Лист	Листов
Р	1	2

Гипроавтотранс г. Москва

Копировал Максимова Формат А3

Инв. № подл. | Подпись и дата | Взам. инв. №

Альбом VI

Типовой проект

Рис. 1

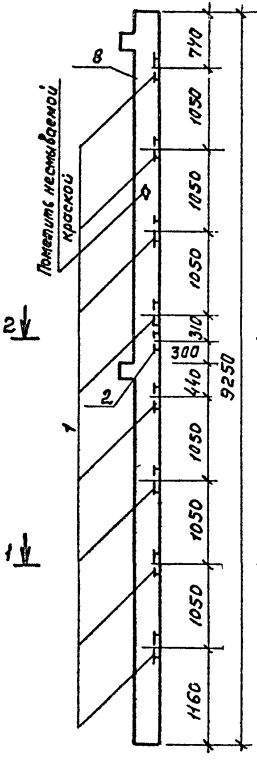

Рис. 2

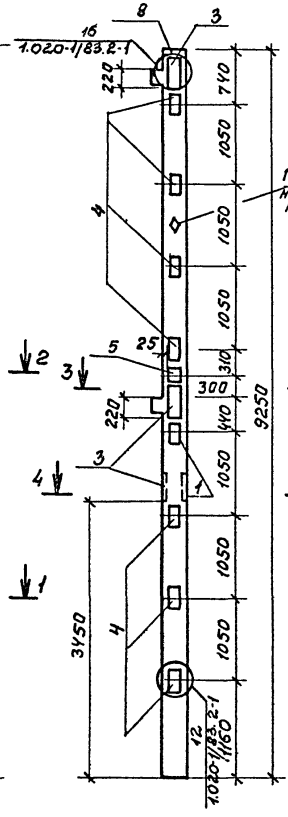

Рис. 3

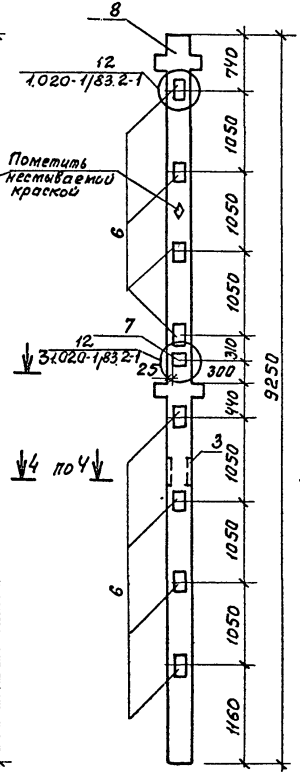

1 — 1
М 1:20

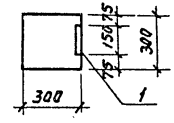

2 — 2
М 1:20

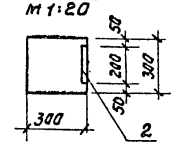

3 — 3
М 1:20

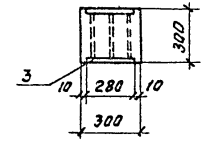

4 4
М 1:20

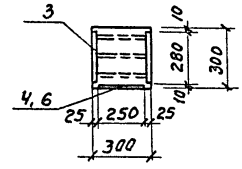

Обозначение	Марка	Рис	Масса (кг)
ТП503-4-35.86-КНИ.020	К4 (2К03.42-2.2-4)	1	2186
-01	К5 (2К03.42-2.2-5)	2	2350
-02	К6 (2КД3.42-2.4-6)	3	2236

Нач.отд.	Винклер		
Н.контр.	Хрупало		
Гл.конст.	Хрупало		
Гл.спец.	Лисичкин		
Рук.гр.	Алехова		
Ст.инж.	Пронина		

ТП 503-4-35.86 КНИ.020 СБ

Колонна: К4, К5, К6
сборочный чертеж

Стадия	Масса	Масшт.
Р	см. таблицу	1:50 1:20
Лист 2	листов	

Гипродортранс
г. Москва

Копировал Максимова

Формат А3

Альбом VI

Типовой проект

Рис. 1

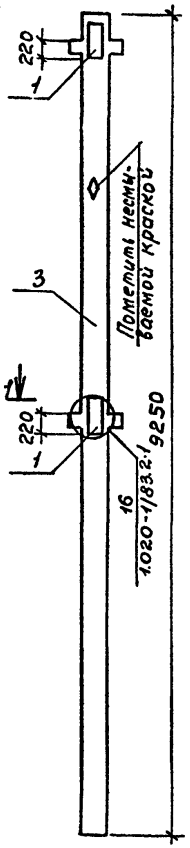

Рис. 2

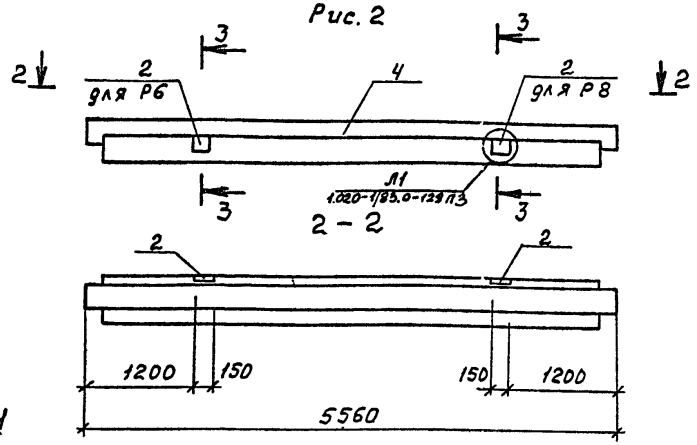

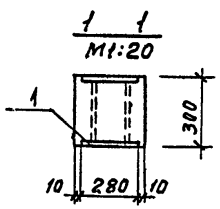

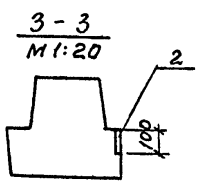

Формат	Зона	Поз.	Обозначение	Наименование	Кол. на усл. ТП- —	Кол. на усл. КЖИ.030 01	Кол. на усл. КЖИ.030 02	Примечание
				Документация				
А4			ТП 503-4-35.86-КЖИ.000.ТУ	Технические условия	X	X	X	
				Сборочные единицы				
				Изделия закладные				
А3		1	1.020-1/83.2-15	Мн38	2			
А3		2	1.020-1/83.2-15	Мн33		1	1	
				Переменные данные для исполнений				
				ТП 503-4-35.86-КЖИ.030				
А3		3	1.020-1/83.2-1.09-02	К7 (2КД3.42-2.4-7)	1			
				ТП 503-4-35.86 КЖИ.030-01				
А3		4	1.020-1/83.0-1.	Р6 (РОПУ.56-40АтIV-1)		1		
				ТП 503-4-35.86 КЖИ.030-02				
А3		4	1.020-1/83.0-1.	Р8 (РОПУ.56-40АтIV-2)			1	

Литер

Шифр К7 Р6 Р9

Обозначение	Марка	Рис.	Масса кг
ТП 503-4-35.86-КЖИ.030	К7 (2КД3.42-2.4-7)	1	2184
-01	Р6 (РОПУ.56-40АтIV-1)	2	2350
-02	Р8 (РОПУ.56-40АтIV-2)	2	2350

Ведомость расхода стали на дополнительные закладные изделия, кг

Марка элемента	Изделия закладные							Всего	Общий расход
	Арматура класса AIII ГОСТ 5781-82*				Прокат марки Вст.3кп2 ГОСТ 103-76*				
	ф8	ф12	ф22	Итого	-6×100-16×280		Итого		
К7		0.72	5.1	5.82		29.6	29.6	35.42	35.42
Р6	0.4			0.4	1.13		1.13	1.53	1.53
Р8	0.4			0.4	1.13		1.13	1.53	1.53

Нач.отд.	Винклер	
Н.контр.	Хрупало	
Гл.конст.	Хрупало	
Гл.спец.	Лисичукий	
Рук.гр.	Алехова	
Ст.инж.	Пронина	

ТП 503-4-35.86 КЖИ.030

Колонна К7
Ригель Р6, Р9

Стадия	Масса	Масштаб
Р	см. табл.	1:50 1:20
Лист	Листов 1	

ГИПРОАВТОТРАНС г. Москва

Копировал Максимова

Формат А3.

Инв. № подл. | Подпись и дата | Взам. инв. №

Альбом VI

Типовой проект

Формат	Зона	Поз.	Обозначение	Наименование	Кол. на испол. ТП-	Кол. на испол. КЖИ.040 01	Кол. на испол. КЖИ.040 02	Примечание
				Документация				
А3			ТП503-4-35.86 -КЖИ.040СБ	Сборочный чертеж				
А4			ООО.ТУ	Технические условия				
				Сборочные единицы				
				Изделия закладные				
АУ		1	1020-1/83.2-15.24-06	МН33	5	4	2	
АУ		2	1.020-1/83.2-15.24-09	МН41	2	3	3	
АУ		3	1.020-1/83.2-15.26-06	МН36	–	2	2	
АУ		4	1020-1/83.2-15.25-01	МН26	–	1	–	
			Переменные данные для исполнений					
				ТП 503-4-35.86-КЖИ.040				
А3		5	1.020-1/83.2-1.09-02	К10(2К0.3.42-2.1-10)	1			
				ТП503-4-35.86-КЖИ.040-01				
А3		5	1.020-1/83.2-1.09-02	К8 (2К0.3.42-2.1-8)		1		
				ТП503-4-35.86-КЖИ.040-02				
А3		5	1.020-1/83.2-1.09-02	К9(2К0.3.42-2.1-9)			1	
				Литер				
				Шифр.	К10	К8	К9	

Ведомость расхода стали на дополнительные закладные изделия, кг

/начало/

Марка элемента	Изделия закладные. Арматура класса А-III ГОСТ 5781-82*						
	ф8	ф10	ф12	ф14	ф16	ф18	Итого
К10	2,00		2,08				4,08
К8	1,60		4,02	3,12		6,96	15,70
К9	0,80		2,80			6,96	10,56

Ведомость расхода стали на дополнительные закладные изделия

/окончание/

Изделия закладные. Прокат марки В ст.3 кп2 ГОСТ 103-76*					Всего	Общий расход
100×6	150×8	270×10	280×12	Итого		
5.65	5.64			11.30	15.38	15.38
4.52	8.46	8.48	35.88	57.34	73.04	73.04
2.26	5.64		35.88	43.78	54.34	54.34

Нач.отд.	Винклер	
Н.контр.	Хрупало	
Гл.конст.	Хрупало	
Гл.спец.	Лисичкин	
Рук.гр.	Алехова	
Инж.	Элькин	

ТП 503-4-35.86 -КЖИ.040

Колонна К8, К9, К10

Стадия	Лист	Листов
Р	1	2

ГИПРОАВТОТРАНС г. Москва

Копировал Максимова

Формат А3

Инв.№ подл. | Подпись и дата | Взам.инв.№

Альбом VI

Типовой проект

Рис. 1.

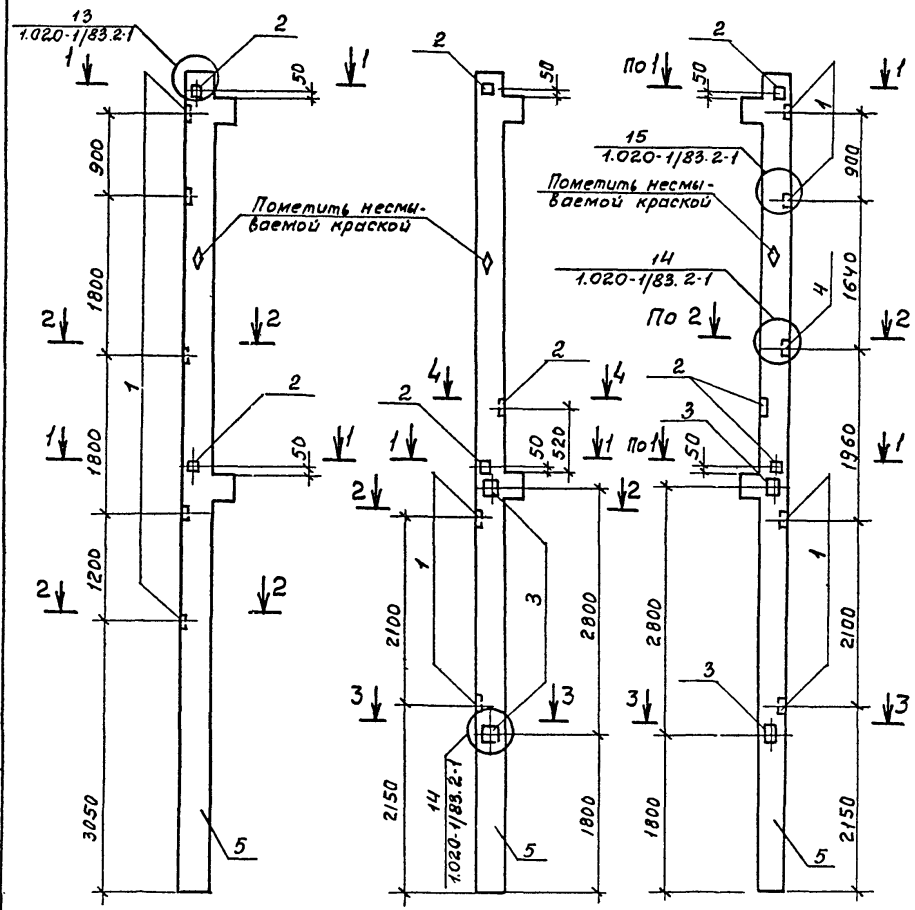

Рис. 2

Рис. 3.

1—1
М1:20

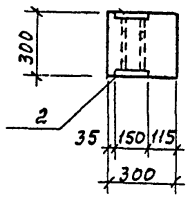

2—2
М1:20

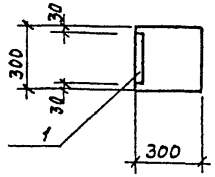

3—3
М1:20

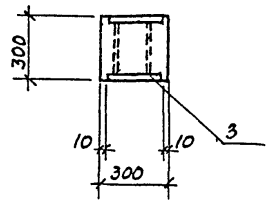

4-4
М1:20

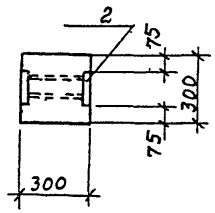

Обозначение	Марка	Рис	Масса кг
ТП503-У-35.86КЖИ.040	К10 (2К03.42-2.1-10)	1	2130
-01	К8 (2К0.3.42-2.1-8)	3	2188
-02	К9 (2К0.3.42-2.1-9)	2	2126

Нач. отд.	Винклер	
Н. контр.	Хрупало	
Гл. конст.	Хрупало	
Гл. спец.	Лисичкин	
Рук. гр.	Алехова	
Инж.	Элькинд	

ТП503-У-35.86 КЖИ.040.СБ

Колонна К8, К9, К10
Сборочный чертеж

Стадия	Масса	Масштаб
Р	см. таблицу	1:50 1:20
Лист 2	Листов	

Гипроавтотранс г. Москва

Копировал Максимова Формат А3

Инв. № подл. | Подпись и дата | Взам. инв. №

Альбом VI

Типовой проект

Формат	Зона	Поз.	Обозначение	Наименование	Кол. на исполнение КЖИ.050 ТП- —	01	02	03	Примечание
				Документация					
А3			ТП 503-4-35.86 - КЖИ.050.СБ	Сборочный чертеж					
А4			000.ТУ	Технические условия					
				Сборочные единицы					
				Сетки арматурные					
А4		1	ТП 503-4-35.86 .300	С13	1	—	—	—	
А4		2	.310	С7	—	—	1	—	
А4		3	.310	С11	—	1	—	—	
А4		4	.310	С12	—	—	—	1	
				Переменные данные для исполнений					
				ТП 503-4-35.86-КЖИ.050					
А3		5	1.041.1-2 Вып. 6	П5 (ПРС-56.15-10АТ V)	1				
				ТП 503-4-35.86 -КЖИ.050-01					
А3		5	1.041.1-2 Вып. 6	П10 (ПРС 56.15-10АТ V)		1			
				ТП 503-4-35.86-КЖИ.050-02					
А3		5	1.041.1-2 Вып. 6	П16 (ПРС 56.15-10АТ V)			1		
				ТП 503-4-35.86 -КЖИ.050-03					
А3		5	1.041.1-2 Вып. 6	П17 (ПРС 56.15-10АТ V)				1	
				Литер					
				Шифр	П5	П10	П16	П17	

Ведомость расхода стали на дополнительные закладные изделия, кг

Марка элемента	Изделия арматурные				Всего	Общий расход
	Арматура класса AIII					
	ГОСТ 5781-82*					
	ф6			Итого		
П5	1.42			1.42	1.42	1.42
П10	1.23			1.23	1.23	1.23
П16	0.96			0.96	0.96	0.96
П17	0.84			0.84	0.84	0.84

Нач. отд.	Винклер		
Н. контр.	Хруплло		
Гл. конст.	Хруплло		
Гл. спец.	Лисичкин		
Рук. гр.	Алехова		
Ст. инж.	Пронина		

ТП 503-4-35.86 КЖИ. 050

Плита П5, П10, П16, П17

Стадия	Лист	Листов
Р	1	2

Гипроавтотранс г. Москва

Копировал Максимова Формат А3

Инв. № подл. | Подпись и дата | Взам. инв. №

Альбом VI

Типовой проект

Рис. 1

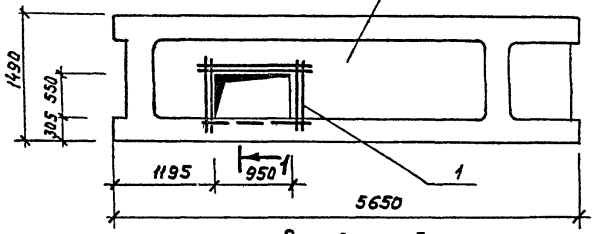

Рис. 2

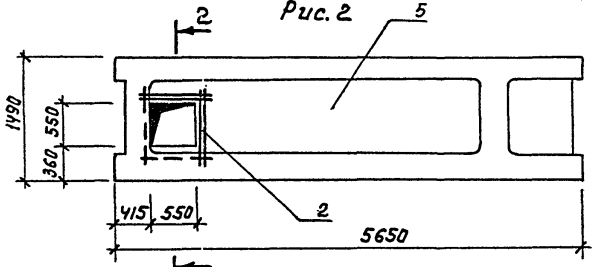

Рис. 3

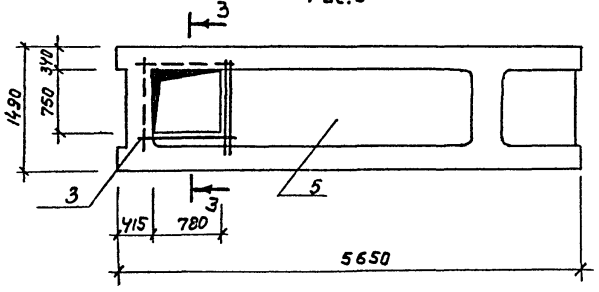

Рис. 4

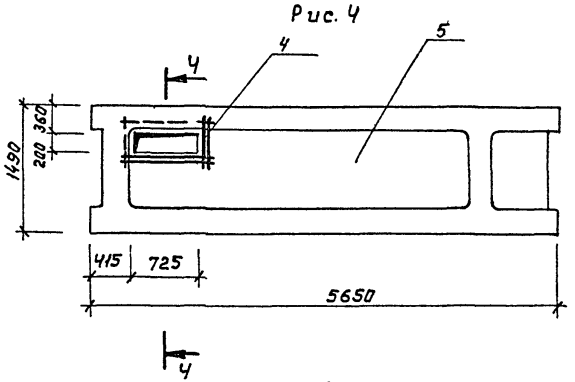

1-1 (повернуто)
м 1:25

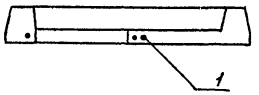

2-2 (повернуто)
м 1:25

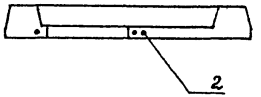

3-3 (повернуто)
м 1:25

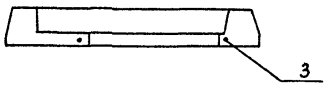

4-4 (повернуто)
м 1:25

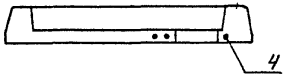

Обозначение	Марка	Рис	Масса кг
ТП 503-4-35.86-КНИ.080	П15 (ПРС 56.15-10 АтVт)	1	2501.42
-01	П10 (ПРС 56.15-10 АтVт)	3	2501.23
-02	П16 (ПРС 56.15-10 АтVт)	2	2500.96
-03	П17 (ПРС 56.15-10 АтVт)	4	2500.84

Нач. отд.	Винклер		
Н. контр.	Хруплло		
Гл. конст.	Хруплло		
Гл. спец.	Лисичкин		
Рук. гр.	Алехова		
Ст. инж.	Пронина		

ТП 503-4-35.86 -КНИ.050.СБ

Плита П15, П10, П16, П17
Сборочный чертеж

Стадия	Масса	Масштаб
Р	см. таблицу	1:50 1:25
Лист 2	Листов	

ГИПРОАВТОТРАНС г. Москва

Копировал Максимова Формат А3

Инв. № подл. | Подпись и дата | Взам. инв. №

Альбом VI

Типовой проект

Формат	Зона	Поз	Обозначение	Наименование	Кол. на исполнение ТП -КЖИ —	01	02	03	04	Примечание
				Документация						
А3			ТП 503-4-35.86 -КЖИ.060.СБ	Сборочный чертеж						
А3			000.ТУ	Технические условия						
				Сборочные единицы						
				Сетки арматурные						
АУ		1	.310	С10	1	—	—	—	—	
АУ		2	.300	С9	1	—	—	—	—	
АУ		3	.310	С8	—	1	—	—	1	
АУ		4	.300	С9	—	1	—	—	—	
АУ		5	.300	С6	—	—	1	—	—	
АУ		6	.300	С14	—	—	—	1	—	
				Переменные данные для исполнений						
				ТП503-4-35.86 -КЖИ.060						
А3		7	1.041.1-2. Вып 6	П13 (ПРС 56.15-10 АтVТ)	1					
				ТП 503-4-35.86-КЖИ.060-01						
А3		7	1.041.1-2 Вып. 6	П14 (ПРС 56.15-10 АтVТ)		1				
				ТП 503-4-35.86-КЖИ.060-02						
А3		7	1.041.1-2 Вып.6	П18 (ПРС 56.15-10 АтVТ)			1			
				ТП 503-4-35.86-КЖИ.060-03						
А3		7	1.041.1-2 Вып 6	П19 (ПРС 56.15-10 АтVТ)				1		
				ТП 503-4-35.86-КЖИ.060-04						
А3		7	1.041.1-2 Вып.6	П11 (ПРС 56.15-10 АтVТ)					1	
				Литер						
				Шифр	П13	П14	П19	П18	П11	

Ведомость расхода стали на дополнительные закладные изделия, кг

Марка элемента	Изделия арматурные: Арматура класса AIII ГОСТ 5781-82*: ф6	Итого	Всего	Изделия закладные: Арматура класса AIII ГОСТ 5781-82*: ф8	ф14	Итого	Всего	Общий расход
П-13	1.93	1.93	1.93	0.48	3.68	4.16	4.16	6.09
П-14	1.99	1.99	1.99					1.99
П-18	2.23	2.23	2.23					2.23
П-19	1.15	1.15	1.15					1.15
П-11	0.72	0.72	0.72					0.72

Нач.отд	Винклер	
Н.контр	Урупало	
Гл.конст	Хрупало	
Гл.спец	Лисичкин	
Рук.гр	Алехова	
Ст.инж	Пронина	

ТП 503-4-35.86 КЖИ. 060

Плита П13, П14, П18, П19, П11

Стадия	Лист	Листов
Р	1	2

ГИПРОАВТОТРАНС г. Москва

Копировал Максимова

Формат А3

Инв.№ подл. | Подпись и дата | Взам.инв.№

Альбом VI

Типовой проект

Рис 1

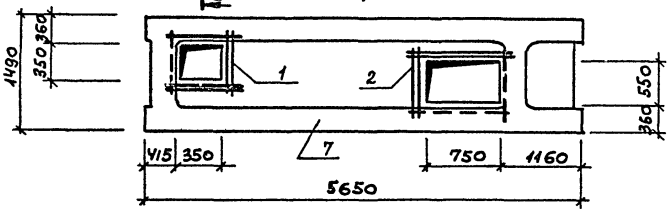

Рис 2

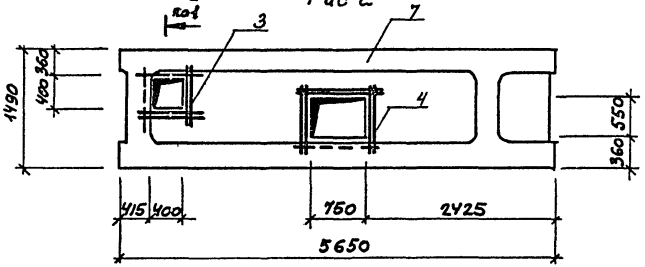

Рис.3

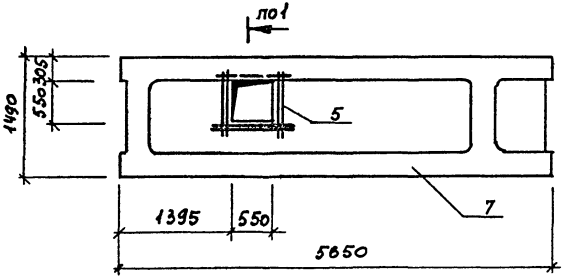

1 – 1 (повернуто)
М 1:25

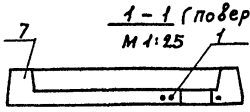

2 – 2 (повернуто)
М 1:25

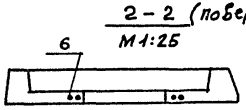

Рис 4

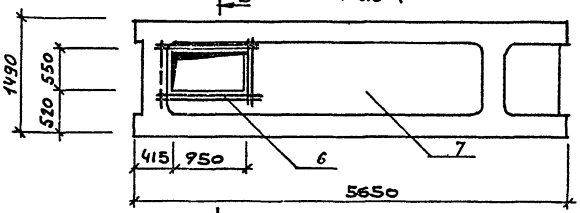

Рис 5

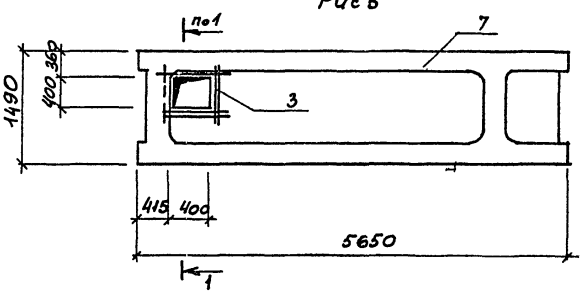

Обозначение	Марка	Рис	Масса кг
ТП 503-4-35.86 КЖИ.060	П13 (ПРС56.15-10АТУТ)	1	2508.61
-01	П14 (ПРС56.15-10АТУТ)	2	2501.90
-02	П19 (ПРС56.15-10АТУТ)	3	2502.23
-03	П18 (ПРС56.15-10АТУТ)	4	2501.15
-04	П11 (ПРС56.15-10АТУТ)	5	2500.72

Нач.отд	Винклер	
Н.контр	Урупало	
Гл.констр	Урупало	
Гл.спец	Лисичкин	
Рук.гр	Алехова	
Ст.инж	Пронина	

ТП 503-4-35.86 КЖИ. 060.СБ

Плита П13, П14, П18, П19, П11 сборочный чертеж

Стадия	Масса	Масштаб
Р	см. таблицу	1:50 1:25

Лист 2 Листов

Гипроавтотранс г. Москва

Копировал Максимова

Формат А3

Инв.№ подл. | Подпись и дата | Взам.инв.№

Альбом VI

Типовой проект

Формат	Зона	Поз.	Обозначение	Наименование	Кол. на исполнение ТП – КЖИ.070 —	01	02	03	Примечание
				Документация					
А3			ТП 503-4-35.86 -КЖИ.070.СБ	Сборочный чертеж					
АЧ			ООО.ТУ	Технические условия					
				Сборочные единицы					
				Сетки арматурные					
АУ		1	ТП 503-4-35.86 -КЖИ.290	С5	1		2	1	
АУ		2	.310	С8	1				
АУ		3	.300	С9		1			
АУ		4	.350	Изделие закладное МН4	8	4	8	4	
			Переменные данные для исполнений						
				ТП 503-4-35.86 -КЖИ.070					
А3		5	1.041.1-2 Вып. 6	П31 (ПРС 56.15-10 АтVт)	1				
				ТП 503-4-35.86 -КЖИ.070-01					
А3		5	1.041.1-2 Вып. 6	П32 (ПРС 56.15-10 АтVт)		1			
				ТП 503-4-35.86 -КЖИ.070-02					
А3		5	1.041.1-2 Вып. 6	П35 (ПРС 56.15-10 АтVт)			1		
				ТП 503-4-35.86 -КЖИ.070-03					
А3		5	1.041.1-2 Вып. 6	П33 (ПРС 56.15-10 АтVт)				1	

Шифр	Литер
П31	
П32	
П35	
П33	

Ведомость расхода стали на дополнительные закладные изделия, кг

Марка элемента	Изделия арматурные: Арматура класса А3 ГОСТ 5781-82* ф6		Итого	Всего	Изделия закладные: Арматура класса А3 ГОСТ 5781-82* ф10	Итого	Прокат марки Вст.3 кп2 ГОСТ 8510-72* L110×70×8	Итого	Всего	Общий расход
П31	3.72		3.72	3.72	4.56	4.56	13.12	13.12	17.68	21.4
П32	1.85		1.85	1.85	2.28	2.28	6.56	6.56	8.84	10.69
П35	6.12		6.12	6.12	6.84	6.84	19.68	19.68	26.52	32.64
П33	2.40		2.40	2.40	2.28	2.28	6.56	6.56	8.84	11.24

Нач. отд.	Винклер	
Н. контр.	Крупало	
Гл. конст.	Крупало	
Гл. спец.	Лисичукин	
Рук. гр.	Алехова	
Ст. инж.	Пронина	

ТП 503-4-35.86 КЖИ.070

Плита П31, П32, П35, П33

Стадия	Лист	Листов
Р	1	2

Гипроавтотранс г. Москва

Копировал Максимова

Формат А3

Инв. № подл. | Подпись и дата | Взам. инв. №

Альбом VI

Типовой проект

Рис. 1

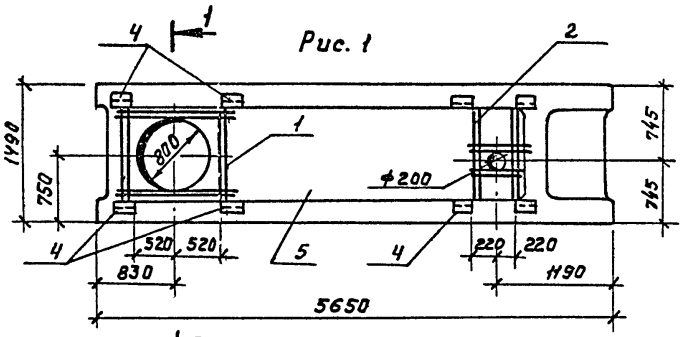

Рис. 2

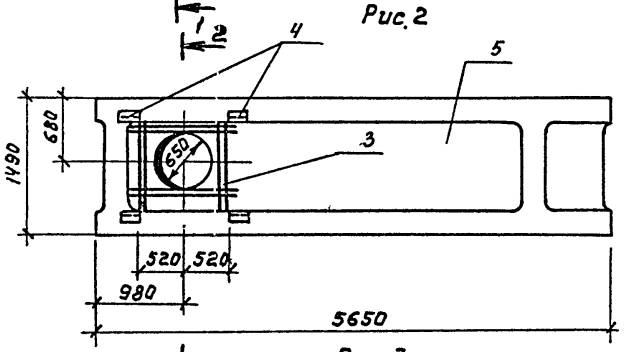

Рис. 3

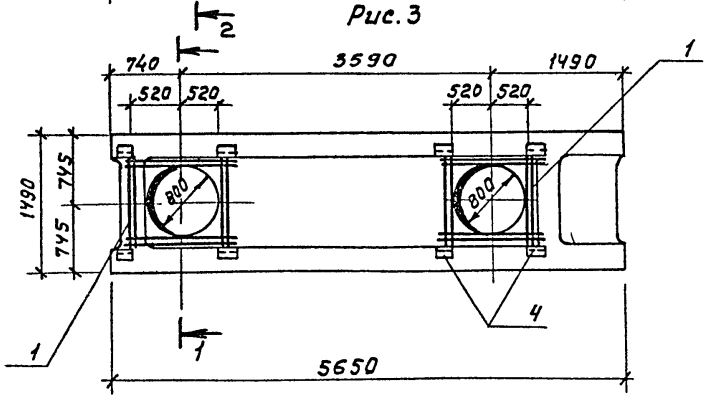

Рис. 4

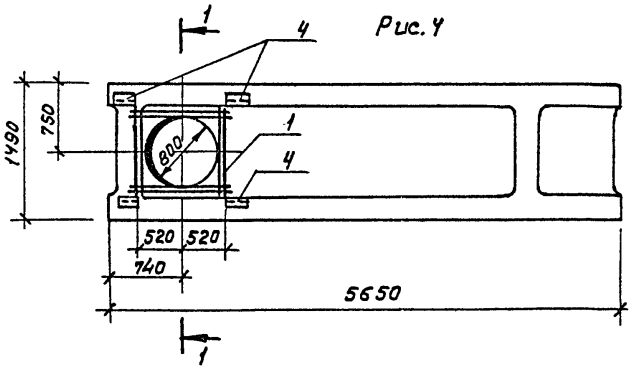

1-1 (повернуто)
м 1:20

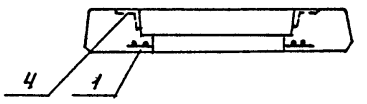

2-2 (повернуто)
м 1:20

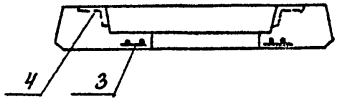

Обозначение	Марка	Рис.	Масса
ТП503-4-35.86-КЖИ.070	П31 (ПРС 56.15-10АтVТ)	1	2521.4
01	П32 (ПРС 56.15-10АтVТ)	2	2510.69
02	П35 (ПРС 56.15-10АтVТ)	3	2532.69
03	П33 (ПРС 56.15-10АтVТ)	4	2511.2

Нач. отд.	Винклер	
Н. контр.	Хрупало	
Гл. констр.	Хрупало	
Гл. спец.	Лисичкин	
Рук. гр.	Алехова	
Ст. инж.	Пронина	

ТП 503-4-35.86 КЖИ.070 СБ

Плита П31, П32, П35, П33 сборочный чертеж

стадия	масса	масштаб
Р	см. таблицу	1:50 1:20
Лист 2	Листов	

Гипроавтотранс г. Москва

Копировал Максимова

Формат А3

Инв. № подл. | Подпись и дата | Взам. инв. №

Альбом VI

Типовой проект

Формат	Зона	Поз.	Обозначение	Наименование	Кол. на исполнение ТП- КЖИ.080 —	01	02	03	04	Примечание
				Документация						
А3			ТП 503-4-35.86 -КЖИ.080.СБ	Сборочный чертеж						
А4			ООО. ТУ	Технические условия	X	X	X	X	X	
				Сборочные единицы						
				Сетки арматурные						
АУ		1	ТП503-4-35.86 -КЖИ.300	С9	1	1	1	—	—	
АУ		2	.280	С15	—	—	—	1	1	
АУ		3	.350	Изделие закладное МНУ	4	4	4	—	—	
				Переменные данные для исполнений						
				ТП503-4-35.86 - КЖИ080						
А3		4	1041.1-2 вып. 6	П34(ПРС 56.15-10 АтVт)	1					
				ТП 503-4-35.86 -КЖИ.080-01						
А3		4	1.041.1-2 вып. 6	П38 (ПРС56.15-10АтVт)		1				
				ТП 503-4-35.86 - КЖИ.080-02						
А3		4	1.041.1-2 вып. 6	П36 (ПРС56.15-10АтVт)			1			
				ТП 503-4-35.86 -КЖИ.080-03						
А3		4	1.041.1-2 вып. 6	П41 (ПРС 56.15- 16АтVт)				1		
				ТП 503-4-35.86 - КЖИ.080-04						
				П42 (ПРС-56.15-4АтVт)					1	
				Литер						
				Шифр	П34	П38	П36	П41	П42	

Ведомость расхода стали на дополнительные закладные изделия, кг

Марка элемента	Изделия арматурные: Арматура класса AIII ГОСТ 5781-82* ф6	Итого	Всего	Изделия закладные: Арматура класса AIII ГОСТ 5781-82* ф10	Итого	Прокат марки Ст.3 кп 2 ГОСТ 8510-72* L 110×70×8	Итого	Всего	Общий расход
П34	1.85	1.85		2.28	2.28	6.56	6.56	8.84	10.69
П38	1.95	1.85	1.85	2.28	2.28	6.56	6.56	8.84	10.69
П36	1.85	1.85	1.85	2.28	2.28	6.56	6.56	8.84	10.69
П41	1.48	1.48	1.48					1.48	1.48
П42	1.48	1.48	1.48					1.48	1.48

Нач. отд.	Винклер		ТП 503-4-35.86 КЖИ.080
Н. контр.	Хруплаа		
Гл. конст.	Хруплаа		Плита П34, П38, П36, П41, П42
Гл. спец.	Лисичкин		Стадия Р; Лист 1; Листов 2
Рук. гр.	Алехова		Гипроавтотранс г. Москва
Ст. инж.	Пронина		

Копировал Максимова

Формат А3

Инв. № подл. | Подпись и дата | Взам. инв. №

Альбом VI

Типовой проект

Рис. 1

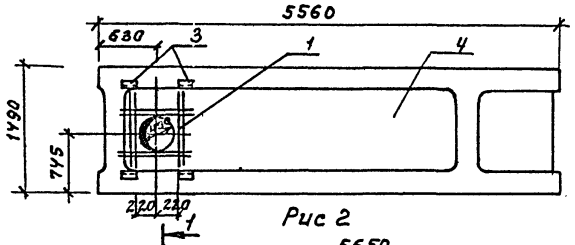

Рис 2

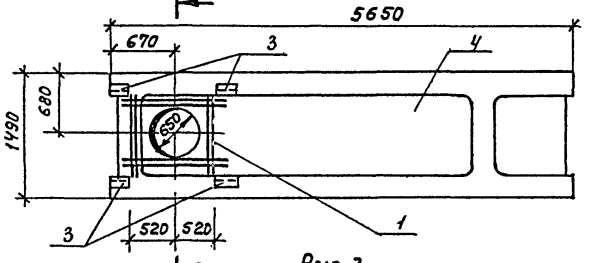

Рис.3

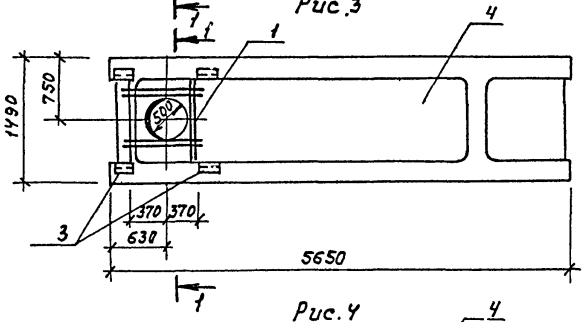

Рис.4

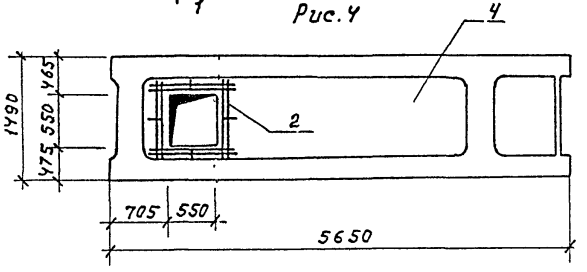

Рис.5

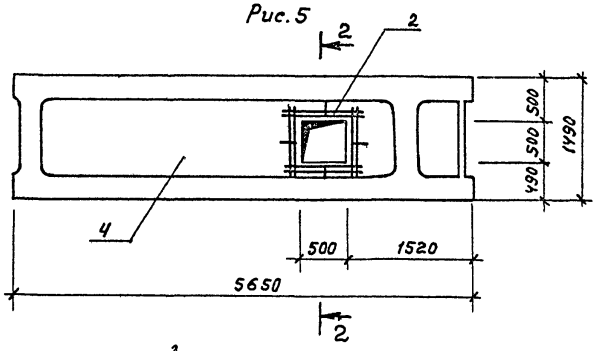

1 – 1 (повернуто)
М 1:20

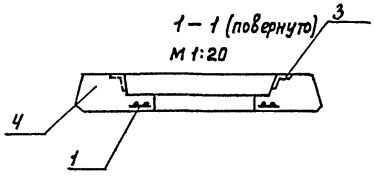

2 – 2 (повернуто)
М 1:20

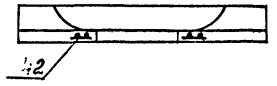

Обозначение	Марка	Рис	Масса кг
ТП 503-У-35.86-КЖИ.080	ПЗ4 (ПРС 56.15-10АтVт)	1	2510.69
.01	ПЗ8 (ПРС56.15-10АтVт)	2	2510.69
.02	ПЗ6 (ПРС56.15-10АтVт)	3	2510.69
.03	ПЧ1 (ПРС56.15-16АтVт)	4	2501.48
.04	ПЧ2 (ПРС56.15-4АтVт)	5	2501.48

Нач. отд.	Винклер		
Н. контр.	Хрупало		
Гл. конст.	Хрупало		
Гл. спец.	Лисичкин		
Рук. гр.	Алехова		
Ст. инж.	Пронина		

ТП 503-У-35.86 КЖИ.080.СБ

Плита ПЗ4, ПЗ8, ПЗ6, ПЧ1, ПЧ2
Сборочный чертеж

Стадия	Масса	Масштаб
Р	см. таблицу	1:50 1:20
Лист 2	Листов	

ГИПРОАВТОТРАНС г. Москва

Копировал Максимова

Формат А3

Инв. № подл. | Подпись и дата | Взам. инв. №

Альбом VI

Типовой проект

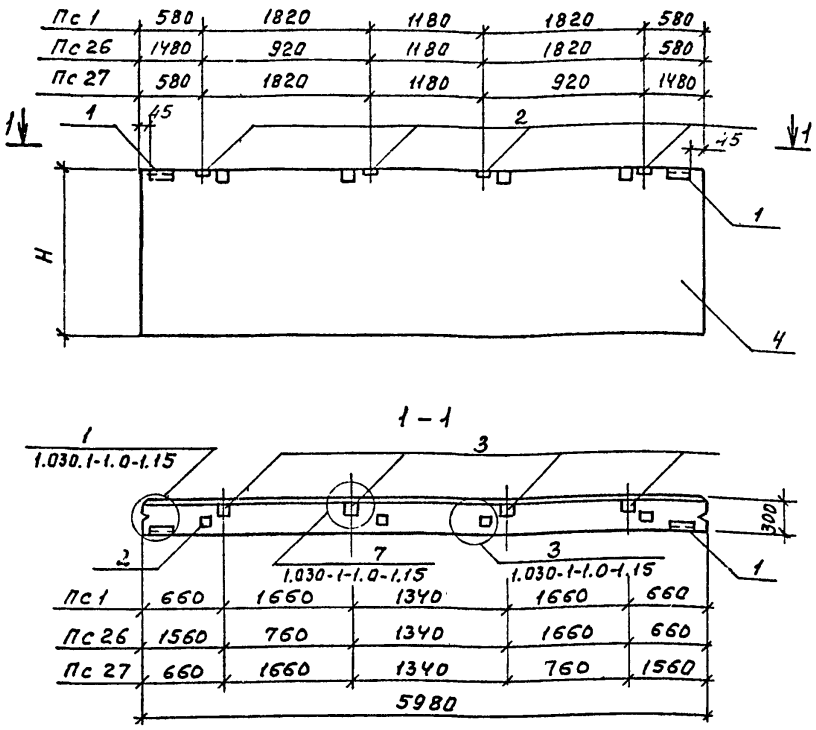

Формат	Зона	Поз.	Обозначение	Наименование	Кол. на исп. ТП-503-Ч-35.86 КЖИ.090 —	01	02	Примечание
				Документация				
А4			ТП 503-Ч-35.86-КЖИ.000.ТУ	Технические условия				
				Сборочные единицы				
А3		1	1.030.1-1 1-3.30	Изделие закладное М1	2	2	2	
А3		2	1.030.1-1.1-3 36	Изделие заклодное М9	4	4	4	
А3		3	1.030.1-1.0-1	Брус деревянный сосна, сорт I, ГОСТ 8486-66* 80х120х160	4	4	4	0,77 кг
			Переменные данные для исполнений					
				ТП 503-Ч-35.86-КЖИ 090				
А3		4	1.030 1-1.1-1.05-06	Пс1 (Пс60.12.3, 0-3л-6)	1			
				ТП 503-Ч-35.86-КЖИ.0900				
А3		4	1.030.1-1.1-1.07-08	Пс 26 (Пс 60.18.3, 0-2л-6)		1		
				ТП 503-Ч-35.86-КЖИ.090-02				
А3		4	1.030.1-1, 1-1, 07-05.	Пс 27 (Пс 60.18.3, 0-2л-6а)			1	
				Литер				
				Шифр	Пс 1	Пс 26	Пс 27	

Обозначение	Марка	H мм	Масса кг
ТП 503-Ч-35.86 КЖИ.090	Пс 1	1185	2740
-01	Пс 26	1785	4110
-02	Пс 27	1785	4110

Ведомость расхода стали на закладные изделия, кг

Марка элемента	Изделия закладные								Общий расход
	Арматура класса			Прокат марки					
	A III			Вст.3 кп2					
	ГОСТ 5781-82*			ГОСТ 8509-72*		ГОСТ 10003-74*			
	ф10		Итого	L63×6	Итого	-60×6	-100×8	Итого	Всего
Пс 1	2.04		2.04	2.06	2.06	1.12	4.0	5.12	8.00	10.00
Пс 26	2.04		2.04	2.06	2.06	1.12	4.0	5.12	8.00	10.00
Пс 27	2.04		2.04	2.06	2.06	1.12	4.0	5.12	8.00	10.00

Нач. АСО	Винклер	
Н. контр.	Хрупало	
Гл. конс.	Хрупало	
Гл. спец.	Лисичкин	
Рук. гр.	Алехова	
Инж.	Элькинд	

ТП 503-Ч-35.86 КЖИ.090

Панель Пс1, Пс 26, Пс 27

Стадия	Масса	Масштаб
Р	см. табл.	1:50
Лист	Листов 1	

Гипроавтотранс г. Москва

Копировал Максимова

Формат А3

Инв. N подл. | Подпись и дата | Взам. инв. N

Альбом VI

Типовой проект

Рис. 1

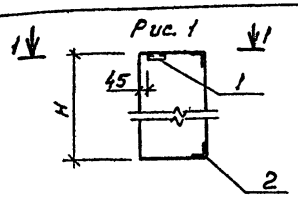

Рис. 2

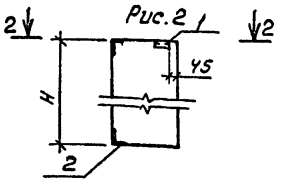

1-1

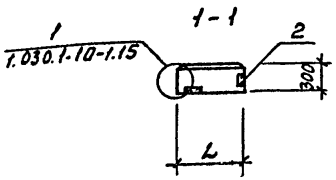

2-2

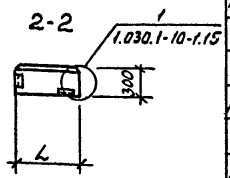

Обозначение	Марка	H мм.	L мм.	Масса кг	Рис.
ТП503-4-35.86 КЖИ. 100	Пс 2	2085	580	474.6	1
01	Пс 5	1785	580	414.6	1
02	Пс 3	2085	580	474.6	2
03	Пс 6	1785	580	414.6	2
04	Пс 19	1785	1480	1024.6	2
05	Пс 20	1785	1480	1024.6	1

Формат	Зона	Поз.	Обозначение	Наименование	Количество на исп. КЖИ.100 ТП- —	01	02	03	04	05	Примечание
				Документация							
А4			ТП503-4-35.86 КЖИ. 000.ТУ	Технические условия	X	X	X	X	X	X	
				Сборочные единицы							
А3		1	1.030.1-1.1-3 30	Изделие закладное М1	1	1	1	1	1	1	
А3		2	1.030.1-1.1-3 35-01	Изделие закладное М11	2	2	2	2	2	2	
				Переменные данные для исполнений							
				ТП503-4-35.86-КЖИ. 100							
А3		3	1.030 1-1.1-1 59-06	Пс 2(2Пс 6.21.3.0-л-3)	1						
				ТП503-4-35.86-КЖИ.100-01							
А3		3	1.030 1-1 1-1 59-02	Пс 5(2Пс 6.18.3,0-л-3)		1					
				ТП503-4-35.86-КЖИ.100-02							
А3		3	1.030.1-1.1-1. 59-06	Пс 3(2Пс 6.21.3,0-л-2)			1				
				ТП503-4-35.86 -КЖИ. 100-03							
А3		3	1.030.1-1.1-1. 59-02	Пс 6 (2Пс 6.18.3.0-л-2)				1			
				ТП503-4-35.86 -КЖИ.100-04							
А3		3	1.030.1-1.1-1. 62-06	Пс 19 (2Пс15.18.3.0-л-2)					1		
				ТП503-4-35.86 -КЖИ.100-05							
А3		3	1.030.1-1.1-1. 62-06	Пс 20 (2Пс 15.18.3,0-л-3)						1	
					Пс 2	Пс 5	Пс 3	Пс 6	Пс 19	Пс 20	

Ведомость расхода стали на закладные изделия, кг

Марка элемента	Изделия закладные							Всего	Общий расход
	Арматура класса A-III			Прокат марки Вст.3 кп2					
	ГОСТ 5781-82*			ГОСТ 8509-72*		ГОСТ 19903-74*			
	ф10		Итого	L63×6	Итого	-60×6	Итого		
Пс 2	1.14		1.14	2.87	2.87	0.56	0.56	3.43	4.57
Пс 3	1.14		1.14	2.87	2.87	0.56	0.56	3.43	4.57
Пс 5	1.14		1.14	2.87	2.87	0.56	0.56	3.43	4.57
Пс 6	1.14		1.14	2.87	2.87	0.56	0.56	3.43	4.57
Пс 19	1.14		1.14	2.87	2.87	0.56	0.56	3.43	4.57
Пс 20	1.14		1.14	2.87	2.87	0.56	0.56	3.43	4.57

Взам. инв. N | Подпись и дата | Инв. N подл.

Нач. АСО	Винклер	
Н. контр.	Хрупало	
Гл. конст.	Хрупало	
Гл. спец.	Лисичкий	
Рук. гр.	Алехова	
Инж.	Элькинд	

ТП 503-4-35.86 КЖИ. 100

Панель Пс 2, Пс 3, Пс 5, Пс 6, Пс 19, Пс 20

Стадия	Масса	Масштаб
Р	см. табл.	1:50
Лист	Листов 1	

Гипроавтотранс г. Москва

Копировал Максимова

Формат А3

Альбом VI

Типовой проект

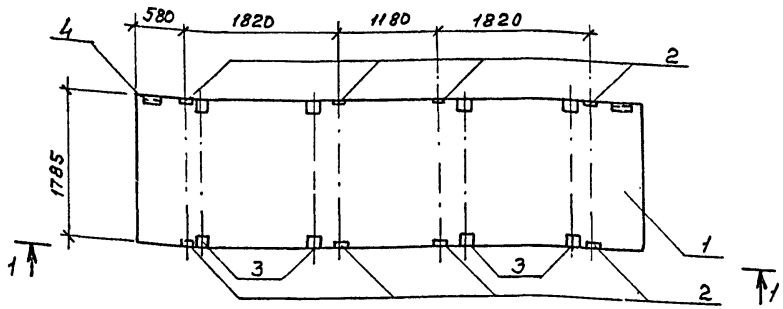

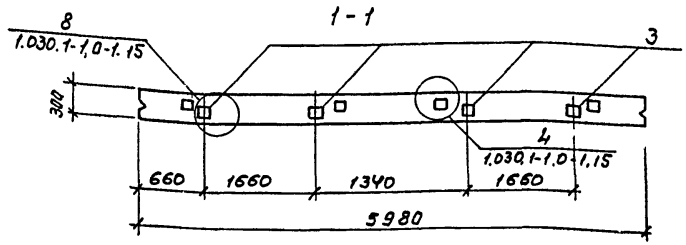

Формат	Зона	Позиция	Обозначение	Наименование	Кол.	Примечание
				Документация		
А4			ТП 503-4-35.86 КЖИ.000.ТУ	Технические условия		
				Сборочные единицы		
А3		1	1.030.1-1 1-1.07-08	ПС 60.18.3,0-2Л-9	1	
А3		2	1.030.1-1 1-3.36	Изделие закладное М9	8	
А3		3	1.030.1-1.0-1	Брус деревянный сосна, сорт I ГОСТ 8486-66** 80×120×160	8	0,77кг
А3		4	1.030.1-1.1-3.30	Изделие закладное М1	2	

Ведомость расхода стали на закладные изделия, кг

Марка элемента	Изделия закладные									Общий расход
	Арматура класса			Прокат марки					Всего	
	AIII			В ст.3 кп 2						
	ГОСТ 5781-82*			ГОСТ 8509-72*		ГОСТ 19903-74*				
	ф10		Итого	L63×6	Итого	-60×6	-100×8	Итого		
ПС4	3.60		3.60	2.10	2.10	1.12	8	9.12	11.22	14.82

Нач. АСО	Винклер	
Н. контр.	Хрупало	
Гл. конст.	Хрупало	
Гл. спец.	Лисичкин	
Рук. гр.	Алехова	
Инж.	Элькинд	

ТП 503-4-35.86 КЖИ.110

Панель ПС4

Стадия	Масса	Масштаб
Р	4114.8	1:50
Лист	Листов 1	

Гипроавтотранс г. Москва

Инв. № подл. | Подпись и дата | Взам. инв. №

Альбом V1

Типовой проект

Формат	Зона	Поз.	Обозначение	Наименование	Кол. на изд. ТП-	Кол. на изд. КЖИ.120	Примечание
				Документация			
А4			ТП 503-4-35.86 КЖИ.000.ТУ	Технические условия			
				Сборочные единицы			
А3		1	1.030.1-1.1-3 35-01	Изделие закладное М11	4	4	
			Переменные данные для исполнений				
				ТП 503-4-35.86 КЖИ.120			
А3		2	1.030.1-1.1-1.61-08	Пс 7 (2Пс12.21.3,0-Л-Ч)	1		
				ТП 503-4-35.86 КЖИ.120-01			
А3		2	1.030.1-1.1-1.61-02	Пс 8 (2Пс12.18.3,0-Л-Ч)		1	

Литер			
Шифр	Пс 7	Пс 8	

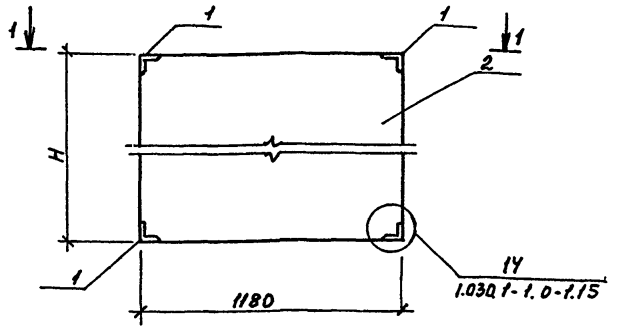

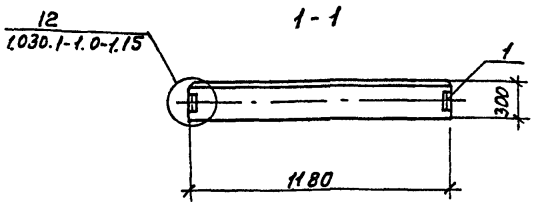

Обозначение	Марка	H мм.	Масса кг
ТП 503-4-35.86 КЖИ.120	Пс 7	2085	955.5
-01	Пс 8	1785	695.5

Ведомость расхода стали на закладные изделия, кг

Марка элемента	Изделия закладные						Всего	Общий расход
	Арматура класса			Прокат марки				
	А-III			Вст.3 кп2				
	ГОСТ 5781-82*			ГОСТ 8509-72*				
	ф10		Итого	L63х6		Итого		
Пс 7	1.80		1.80	3.70		3.70	5.50	5.50
Пс 8	1.80		1.80	3.70		3.70	5.50	5.50

Нач. ЯСО	Винклер	
Н. контр.	Хрупало	
Гл. конст.	Хрупало	
Гл. спец.	Лисичкин	
Рук. гр.	Алехова	
Инж.	Элькинд	

ТП 503-4-35.86 КЖИ.120

Панель Пс7, Пс8

Стадия	Масса	Масштаб
Р	см. таблицу	1:50
Лист	Листов 1	

Гипроавтотранс г. Москва

Копировал Максимова

Формат А3

Инв. № подл. | Подпись и дата | Взам. инв. №

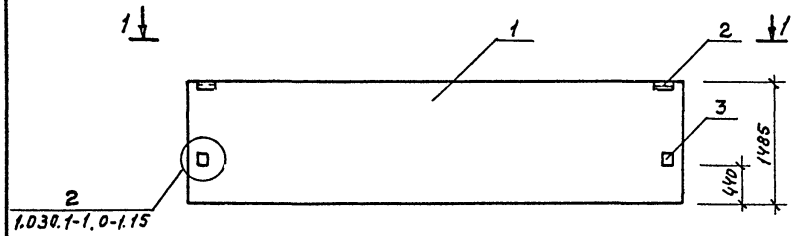

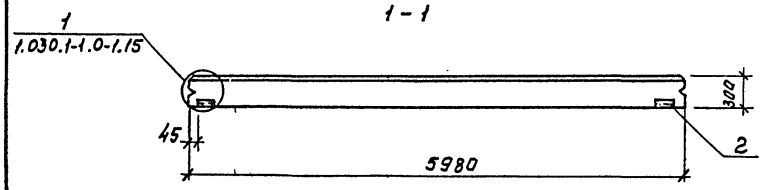

Формат	Зона	Поз.	Обозначение	Наименование	Кол.	Примечание
				Документация		
А4			ТП503-Ч-35.86 КЖИ.000ТУ	Технические условия		
				Сборочные единицы		
А3		1	1.030.1-1.1-1 06-07	Пс 60.15.3.0-3л-2	1	
А3		2	1.030.1-1.1-3 30	Изделие закладное м1	2	
А3		3	1.030.1-1.1-3 31	Изделие закладное м5	2	

Ведомость расхода стали на закладные изделия, кг

Марка элемента	Изделия закладные									Общий расход
	Арматура класса			Прокат марки					Всего	
	А-III			В ст.3 кп 2						
	ГОСТ 5781-82*			ГОСТ 8509-72*		ГОСТ 19903-74*				
	ф10		Итого	∠63×6	Итого	200×12	100×10	-60×6	Итого	
Пс 9	1.40		1.40	2.06	2.06	7.60	6.40	1.12	15.12	17.18	18.60

Нач.АСО	Винклер		
Н.контр.	Хрупало		
Гл.конст	Хрупало		
Гл.спец.	Лисичкин		
Рук гр.	Алехова		
Инж.	Элькинд		

ТП 503-Ч-35.86 КЖИ.130

Панель Пс 9

Стадия	Масса	Масштаб
Р	3438.6	1:50
Лист	Листов 1	

ГИПРОАВТОТРАНС г. Москва

Копировал Максимова

Формат А3

Альбом VI

Типовой проект

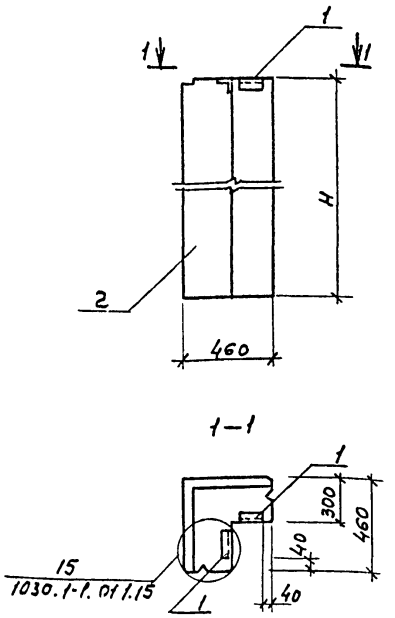

Формат	Зона	Поз.	Обозначение	Наименование	Кол. на испол. КЖИ 140				Примечание
					–	01	02	03	
				Документация					
А4			ТП503-4-35.86. КЖИ. ООО. ТУ	Технические условия					
				Сборочные единицы					
А3		1	1.030.1-1 1-3 30-04	Изделие закладное М18	2	2	2	2	
			Переменные данные	для исполнений					
				ТП503-4-35.86-КЖИ.140					
А3		2	1.030.1-1-1-1. 69-16	ПС11(ЗПС 46.120.30-А-1)	1				
				ТП 503-4-35.86-КЖИ.140-01					
А3		2	1.030.1-1. 1-1. 69-20	ПС12(ЗПС 46.210.30-А-1)		1			
				ТП503-4-35.86-КЖИ.140-02					
А3		2	1.030.1-1. 1-1. 69-19	ПС13(ЗПС46.180.30-А-1)			1		
				ТП 503-4-35.86-КЖИ 140-03					
А3		2	1.030.1-1. 1-1 69-15	ПС14(ЗПС46.90.30-А-1)				1	

Обозначение	Марка	H мм.	Масса кг
ТП503-4-35.86КЖИ	ПС 11	1185	282.9
01	ПС 12	2085	422.9
02	ПС 13	785	492.9
03	ПС 14	885	212.9

Ведомость расхода стали на закладные изделия, кг

Марка элемента	Изделия закладные								Общий расход
	Арматура класса AIII ГОСТ 5781-82*			Прокат марки Вст.3 кл 2 ГОСТ 8509-72*		ГОСТ 19903-74*			
	ф10		Итого	∠63×6	Итого	60×6	Итого	Всего	
ПС 11	0.40		0.40	1.38	1.38	1.12	1.12	2.50	2.90
ПС 12	0.40		0.40	1.38	1.38	1.12	1.12	2.50	2.90
ПС 13	0.40		0.40	1.38	1.38	1.12	1.12	2.50	2.90
ПС 14	0.40		0.40	1.38	1.38	1.12	1.12	2.50	2.90

Нач. АСО	Винклер	
Н. контр.	Хрупало	
Гл. конст.	Хрупало	
Гл. спец.	Лисичкин	
Рук. гр.	Алехова	
Инж.	Элькинд	

ТП 503-4-35.86 КЖИ.140

Панель ПС11, ПС12, ПС13, ПС14.

Стадия	Лист	Масштаб
Р	см. табл.	1:50
Лист	Листов 1	

ГИПРОАВТОТРАНС г. Москва

Копировал Максимова

Формат А3

Инв. № подл. | Подпись и дата | Взам. инв. №

Альбом VI

Типовой проект

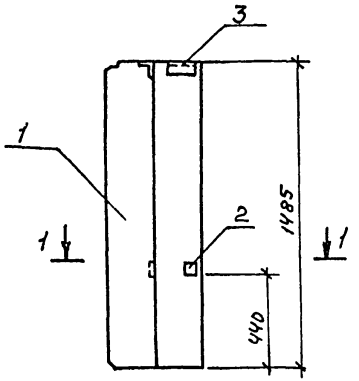

1-1

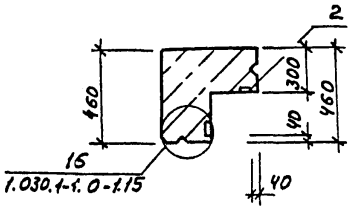

Формат	Зона	Поз.	Обозначение	Наименование	Кол.	Примечание
				Документация		
А4			ТП503-Y-35.86 -КЖИ.000.ТУ	Технические условия		
				Сборочные единицы		
А3		1	1.030.1-1. 1-1. 69-18	ЗПС46. 150.3,0 -Л-2	1	
А3		2	1.030.1-1. 1-3 34-02	Изделие закладное М19	2	
А3		3	1.030. 1-1 1-3 30-04	Изделие закладное М18	2	

Ведомость расхода стали на закладные изделия, кг

Марка элемента	Изделия закладные									Общий расход
	Арматура класса AIII			Прокат марки						
	ГОСТ 5781-82*			ГОСТ 8509-72*		ГОСТ 19903-74*			Всего	
	ф8	ф10	Итого	L63×6	Итого	-60×6	-100×8	Итого		
ПС15	0.36	0.40	0.76	1.40	1.40	1.80	2.52	4.32	5.72	6.48

Нач. АСО	Винклер	
Н. контр.	Хрупало	
Гл. конс.	Хрупало	
Гл. спец.	Лисичкин	
Рук. гр.	Алехова	
Инж.	Элькина	

ТП503-Y-35.86 КЖИ. 150

Панель ПС15

Стадия	Масса	Масштаб
Р	356.5	1:50
Лист	Листов 1	

Гипроавтотранс г. Москва

Взам. инв. №

Подпись и дата

Инв. № подл.

Копировал Максимова Формат А3

Альбом VI

Типовой проект

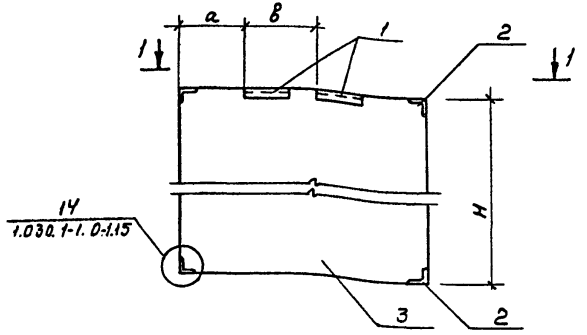

1-1

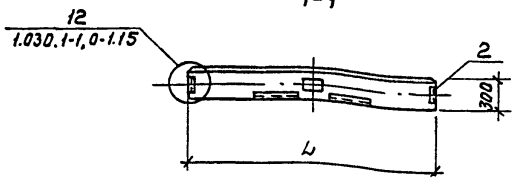

Обозначение	Марка	H	Масса кг
ТП503-У-35.86.КЖИ	Пс 16	2085	958.7
01	Пс 17	1785	818.7

Формат	Зона	Поз.	Обозначение	Наименование	Кол. на испол. ТП-	–	01		Примечание
				Документация					
А4			ТП 503-У-35.86 КЖИ.000.ТУ	Технические условия					
				Сборочные единицы					
А3		1	1.030.1-1.1-3.30	Изделие закладное М1		2	2		
А3		2	1.030.1-1.1-3 35-01	Изделие закладное М11		4	4		
			Переменные данные для исполнений						
				ТП503-У-35.86-КЖИ.160					
А3		3	1.030.1-1.1-1.61-06	Пс 16 (2Пс 12.21.3, 0-А-1)		1			
				ТП503-У-35.86-КЖИ.160-01					
А3		3	1.030.1-1.1-1.61-02	Пс 17 (2Пс 12.18.3, 0-А-1)			1		

Литер		
Шифр	Пс 16	Пс 17

Ведомость расхода стали на закладные изделия, кг

Марка элемента	Изделия закладные								Общий расход
	Арматура класса			Прокат марки					
	A III			В ст.3 кп2					
	ГОСТ 5781-82*			ГОСТ 8509-72*		ГОСТ 19903-74			
	ф10		Итого	L63х6	Итого	-60х6	Итого	Всего	
Пс 16	1.80		1.80	5.75	5.75	1.12	1.12	6.87	8.67
Пс 17	1.80		1.80	5.75	5.75	1.12	1.12	6.87	8.67

Нач. АСО	Винклер	
Н. контр.	Хрупало	
Гл. конст.	Хрупало	
Гл. спец.	Лисичкий	
Рук. гр.	Алехова	
Инж.	Элькина	

ТП 503-У-35.86 КЖИ.160

Панель Пс 16, Пс 17

Стадия	Масса	Масштаб
Р	см. таблицу	1:25
Лист	Листов 1	

Гипроавтотранс г. Москва

Инв. № подл. | Подпись и дата | Взам. инв. №

Копировал Максимова

Формат А3

Альбом VI

Типовой проект

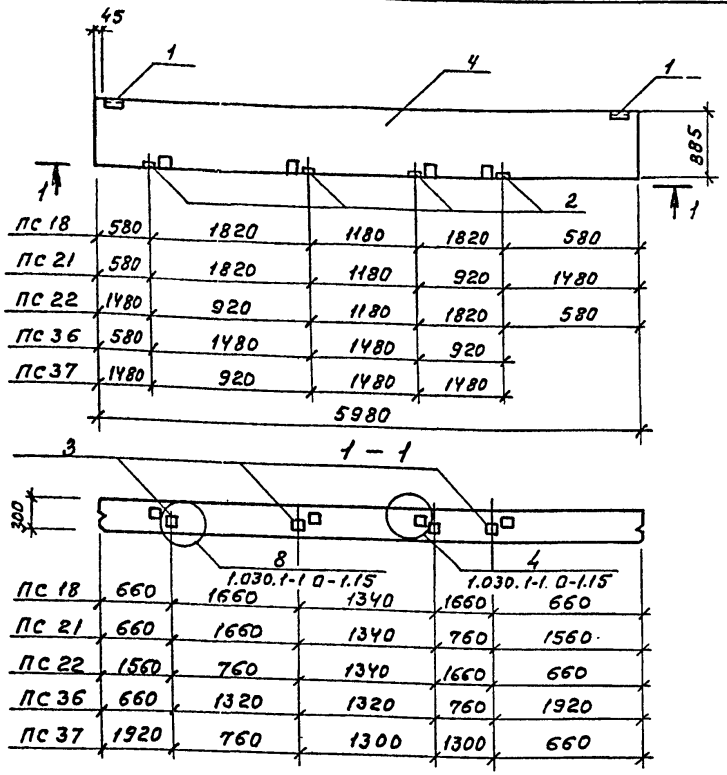

Формат	Зона	Поз.	Обозначение	Наименование	Кол. на исполнение КЖИ.170 —	01	02	03	04	Примечание
				Документация						
А4			ТП 503-4-35.86 КЖИ 000.ТУ	Технические условия	X	X	X	X	X	
				Сборочные единицы						
А3		1	1.030.1-1. 1-3.30	Изделие закладное М1	2	2	2	2	2	
А3		2	1.030.1-1. 1-3.36	Изделие закладное М9	4	4	4	4	4	
А3		3		Брус деревянный сосна, сорт I, ГОСТ 8486-66** 80х120х160	4	4	4	4	4	0,77кг
			Переменные данные	для исполнений						
				ТП 503-4-35.86 -КЖИ.170						
А3		4	1.030.1-1. 1-1. 04-11	Пс 18 (Пс 60.9.3.0-6А-15)	1					
				ТП 503-4-35.86 -КЖИ.170.01						
А3		4	1.030.1-1. 1-1. 04-11	Пс 21 (Пс 60.9.3.0-6А-15а)		1				
				ТП 503-4-35.86 -КЖИ.170.02						
А3		4	1.030.1-1. 1-1. 04-11	Пс 22 (Пс 60.9.3.0-6А-15б)			1			
				ТП 503-4-35.86 -КЖИ.170.03						
А3		4	1.030.1-1. 1-1. 04-11	Пс 36 (Пс 60.9.3.0-6А-15б)				1		
				ТП 503-4-35.86 -КЖИ.170.04						
А3		4	1.030.1-1. 1-1. 04-11	Пс 37 (Пс 60.9.3.0-6А-15г)					1	

Шифр	Литер
Пс 18	
Пс 21	
Пс 22	
Пс 36	
Пс 37	

Обозначение	Марка	Масса кг
ТП 503-4-35.86 КЖИ.170	Пс 18	2080
-01	Пс 21	2080
-02	Пс 22	2080
-03	Пс 36	2080
-04	Пс 37	2080

Ведомость расхода стали на закладные изделия, кг

Марка элемента	Изделия закладные: Арматура класса AIII ГОСТ 5781-82* ф10		Итого	Прокат марки Ст.3 кп2 ГОСТ 8509-72* L63×6	Итого	ГОСТ 19903-74* -60×6	100×8	Итого	Всего	Общий расход
Пс 18	2.04		2.04	2.06	2.06	1.12	4.00	5.12	8.00	10.00
Пс 21	2.04		2.04	2.06	2.06	1.12	4.00	5.12	8.00	10.00
Пс 22	2.04		2.04	2.06	2.06	1.12	4.00	5.12	8.00	10.00
Пс 36	2.04		2.04	2.06	2.06	1.12	4.00	5.12	8.00	10.00
Пс 37	2.04		2.04	2.06	2.06	1.12	4.00	5.12	800	10.00

Нач. АСО	Винклер	
Н. контр.	Хрупало	
Гл. констр.	Хрупало	
Гл. спец.	Лисичкин	
Рук. гр.	Алехова	
Инж.	Элькинд	

ТП 503-4-35.85 КЖИ. 170

Панель Пс 21, Пс 22; Пс 18, Пс 36, Пс 37

Стадия	Масса	Масштаб
Р	см. табл.	1:50
Лист	Листов 1	

Гипроавтотранс г. Москва

Копировал Максимова Формат А3

Инв. № подл. | Подпись и дата | Взам. инв. №

Альбом VI

Типовой проект

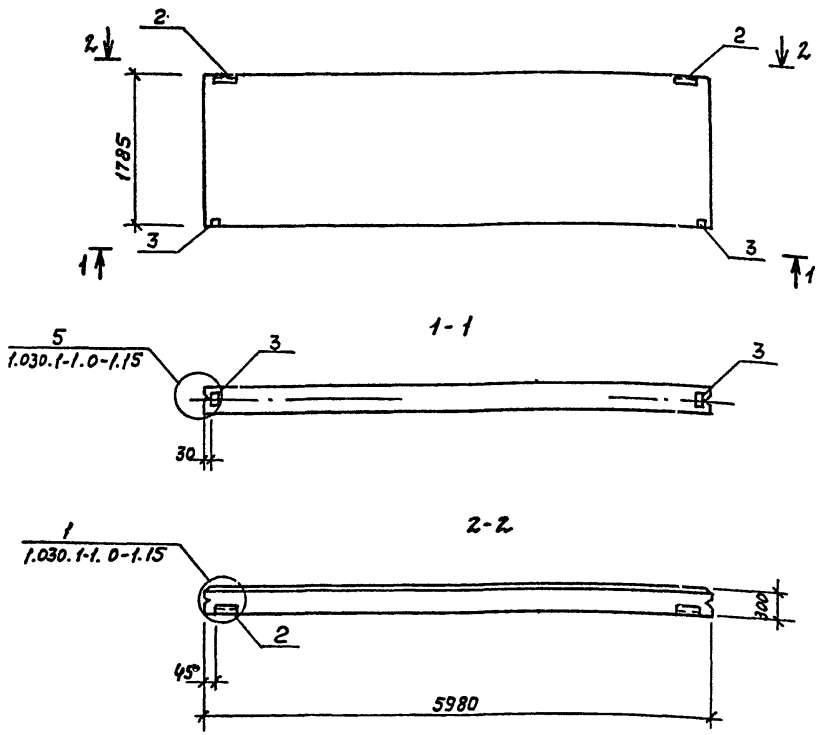

Формат	Зона	Поз.	Обозначение	Наименование	Кол.	Примечание
				Документация		
А4			ТП503-4-35.86 КЖИ.000.ТУ	Технические условия		
				Сборочные единицы		
А3		1	1.030.1-1 1-1.07-05	Пс 60.18.3,0-2л-16	1	
А3		2	1.030.1-1.1-3.30	Изделие закладное м1	2	
А3		3	1.030.1-1.1-3.33	Изделие закладное м6	2	

Ведомость расхода стали на закладные изделия, кг

Марка элемента	Изделия закладные									Общий расход
	Арматура класса			Прокат марки						
	A III			В ст.3 кп 2						
	ГОСТ 5781-82*			ГОСТ 8509-72*		ГОСТ 19903-74*				
	ф10		Итого	L63х6	Итого	-60х6	-60х8	Итого	Всего	
Пс 23	1.52		1.52	2.75	2.75	1.12	0.64	1.76	4.40	5.90

Нач. ЛСО	Винклер	ТП 503-4-35.86	КЖИ. 180
Н. контр.	Хрупало	Панель Пс 23	Стадия: Р; Масса: 4105.4; Масштаб: 1:50
Гл. конструктор	Хрупало		Лист; Листов 1
Гл. спец.	Лисичкин		
Рук. гр.	Алехова		ГИПРОАВТОТРАНС г. Москва
Инж.	Элькинд		

Копировал Максимова Формат А3

Инв. № подл. | Подпись и дата | Взам. инв. №

Инв. № подл. | Подпись и дата | Взам. инв. №

Типовой проект

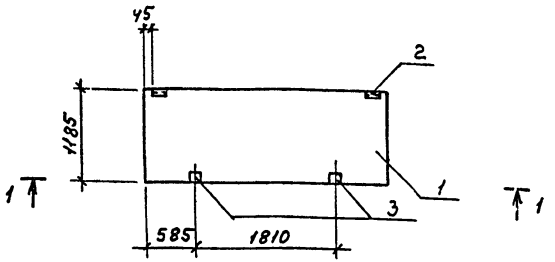

1-1

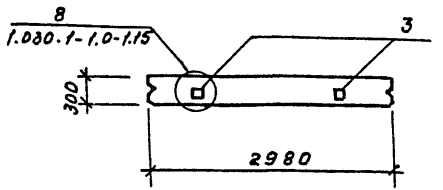

Формат	Зона	Поз.	Обозначение	Наименование	Кол.	Примечание
				Документация		
А4			ТП 503-4-35.86 -КЖИ.000.ТУ	Технические условия		
				Сборочные единицы		
А3		1	1.030.1-1.1-1.01-11	Пс 30.12.3,0-6л-20	1	
А3		2	1.030.1-1.1-3.30	Изделие закладное М1	2	
А3		3	1.030.1-1.0-1	Брус деревянный		
				сосна, сорт I, ГОСТ 8486-66*		
				80×120×160	2	0,77кг

Ведомость расхода стали на закладные изделия, кг

Марка элемента	Изделия закладные								Общий расход
	Арматура класса			Прокат марки					
	AIII			В ст.3 кп 2					
	ГОСТ 5781-82*			ГОСТ 8509-72*		ГОСТ 19903-74*			
	ф10		Итого	L63×6	Итого	-600×6	Итого	Всего	
Пс 24	0.40		0.40	2.75	2.75	1.12	1.12	3.90	4.30

Нач. ПСО	Винклер	
Н. контр.	Хрупало	
Гл. конс.	Хрупало	
Гл. спец.	Лисичкин	
Рук. гр.	Алехова	
Инж.	Элькинд	

ТП 503-4-35.86 КЖИ 190.

Панель Пс 24

Стадия	Масса	Масштаб
Р	13743	1:50
Лист	Листов 1	

ГИПРОАВТОТРАНС г. Москва

Альбом VI

Типовой проект

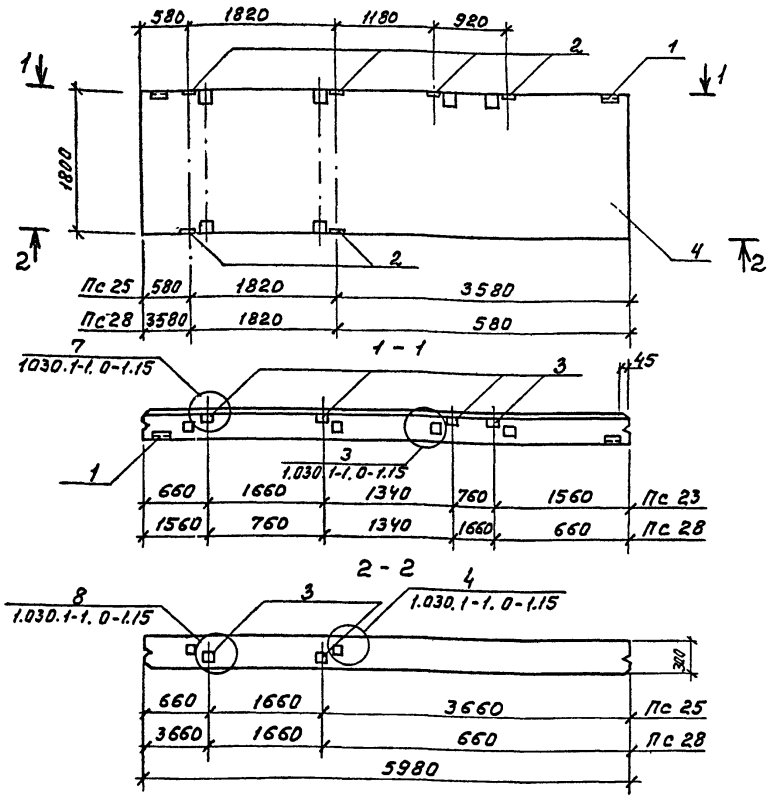

Формат	Зона	Поз.	Обозначение	Наименование	Кол. на испол. ТП- –	Кол. на испол. КЖИ 200 0.1	Примечание
				Документация			
А4			ТП 503-4-35.86 КЖИ 000 ТУ	Технические условия			
				Сборочные единицы			
А3		1	1.030.1-1.1-3.30.	Изделие закладное м1	2	2	
А3		2	1.030.1-1.1-3.36	Изделие закладное м9	6	6	
А3		3	1.030.1-1.0-1	Брус деревянный сосна, сорт I, ГОСТ 8486-66** 80×120×160	6	6	0,77кг
				Переменные данные для исполнений			
				ТП 503-4-35.86 - КЖИ. 200			
А3		4	1.030.1-1.1-1 07-08	Пс 25 (Пс 60.18.3, 0-2л-9п)	1		
				ТП 503-4-35.86 - КЖИ. 200.01			
А3		4	1.030.1-1.1-1.07-08	Пс 28 (Пс 60.18.3, 0-2л-9б)		1	

Литер			
Шифр	Пс 25	Пс 28	

Ведомость расхода стали на закладные изделия, кг

Марка элемента	Изделия закладные: Арматура класса А-III, ГОСТ 5781-82*, ф10		Итого	Прокат марки Ст.3 кп 2, ГОСТ 8509-72*, L63×6	Итого	ГОСТ 19903-74*, –60×6	100×8	Итого	Всего	Общий расход
Пс 25	2.80		2.80	2.06	2.06	1.12	6	7.12	9.20	12.00
Пс 28	2.80		2.80	2.06	2.06	1.12	6	7.12	9.20	12.00

Нач. АСО	Винклер	
Н. контр.	Хрупало	
Гл. констр.	Хрупало	
Гл. спец.	Лисичкин	
Рук. гр.	Алехова	
Инж.	Элькинд	

ТП 503-4-35.86 КЖИ 200

Панель Пс 25, Пс 28

Стадия	Масса	Масштаб
Р	4112	1:50
Лист	Листов 1	

ГИПРОРВТОТРАНС г. Москва

Копировал Максимова

Формат А3

Инв. № подл. | Подпись и дата | Взам. инв. №

Альбом VII

Типовой проект

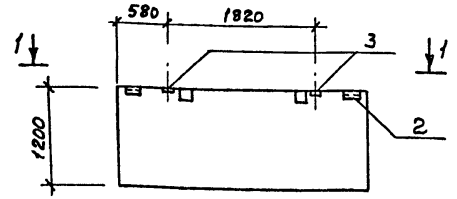

1-1

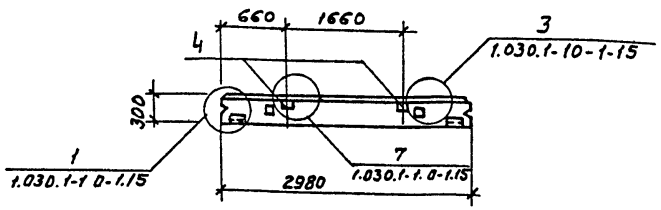

Формат	Зона	Поз.	Обозначение	Наименование	Кол.	Примечание
				Документация		
А4			ТП 503-4-35.86 -КНИ.000.ТУ	Технические условия		
				Сборочные единицы		
А3		1	1.030.1-1. 1-1 01-11	Пс 30. 12.3.0-6.А-6	1	
А3		2	1.030. 1-1. 1-3. 30	Изделие закладное м1	2	
А3		3	1.030. 1-1. 1-3. 36	Изделие закладное м9	2	
А3		4	1.030. 1-1. 0-1	Брус деревянный		
				сосна, сорт I ГОСТ 8486-86*		
				80×120×160	2	0,77кг

Ведомость расхода стали на закладные изделия, кг

Марка элемента	Изделия закладные									Общий расход
	Арматура класса			Прокат марки						
	AIII			Вст.3. кп 2						
	ГОСТ 5781-82*			ГОСТ 8509-72*		ГОСТ 19903-74*				
	ф10		Итого	L63×6	Итого	-60×6	100×8	Итого	Всего	
Пс 29	1.28		1.28	2.06	2.06	1.12	2	3.12	5.18	6.46

Нач. АСО	Винклер		
Н. контр.	Хрупало		
Гл. конст.	Хрупало		
Гл. спец.	Лисичкий		
Рук. гр.	Алехова		
Инж.	Элькинд		

ТП 503-4-35.86 КНИ. 210

Панель Пс 29

Стадия	Масса	Масштаб
Р	1376.5	1:50
Лист	Листов 1	

Гипроавтотранс г. Москва

Копировал Максимова Формат А3

Взам. инв. №

Подпись и дата

Инв. № подл.

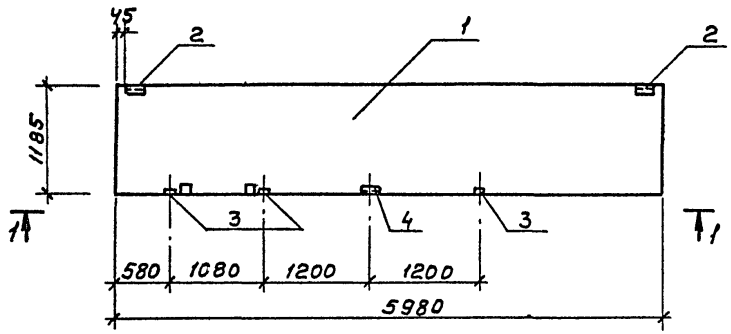

1 - 1

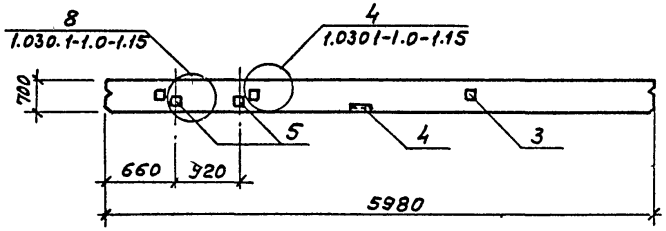

Формат	Зона	Поз.	Обозначение	Наименование	Кол.	Примечание
				Документация		
А4			ТП503-Y-35.86 КЖИ.000.ТУ	Технические условия		
				Сборочные единицы		
А3		1	1.030.1-1.1-1.05-06	Пс 60.12.3.0-3л-9	1	
А3		2	1.030.1-1.1-3.30	Изделие закладное М1	2	
А3		3	1.030.1-1.1-3.36	Изделие закладное М9	3	
А3		4	1.030.1-1.1-3.30-03	Изделие закладное М3	1	
А3		5	1.030.1-1.0-1	Брус деревянный сосна, сорт I ГОСТ 8486-66* 80×120×160	2	0,77 кг

Ведомость расхода стали на закладные изделия, кг

Марка элемента	Изделия закладные										Общий расход
	Арматура класса				Прокат марки						
	А-III				Вст.3 кп2						
	ГОСТ 5781-82*				ГОСТ 8509-72*		ГОСТ 19903-74			Всего	
		ф10		Итого	L63×6	Итого	60×6	100×8	Итого		
Пс 30		1.92		1.92	3.55	3.55	1.60	3.60	4.60	8.15	10,07

Нач. ЛСО	Винклер	
Н. контр.	Хрупало	
Гл. конст.	Хрупало	
Гл. спец.	Лисичкин	
Рук. гр.	Алехова	
Инж.	Элькинд	

ТП503-Y-35.86 КЖИ.220

Панель Пс30

Стадия	Масса	Масштаб
Р	2743.3	1:50
Лист	Листов 1	

Гипроавтотранс г. Москва

Копировал Максимова Формат А3

Альбом VI

Типовой проект

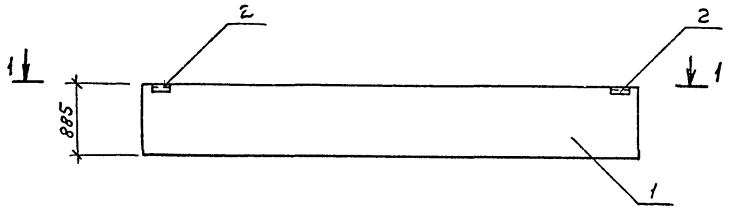

1 - 1

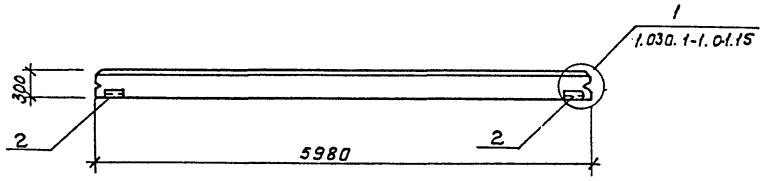

Формат	Зона	Поз.	Обозначение	Наименование	Кол.	Примечание
				Документация		
А4			ТП503-4-35.86 КЖИ.000 ТУ	Технические условия		
				Сборочные единицы		
А3		1	1.030.1-1.1-1.04-1А	Пс 60.9.3.0-2А-1	1	
А3		2	1.030.1-1.1-3.30	Изделие закладное м1	2	

Ведомость расхода стали на закладные изделия, кг

Марка элемента	Изделия закладные								Общие данные
	Арматура класса			Прокат марки					
	AIII			Вст.3-кп2					
	ГОСТ 5781-82*			ГОСТ 8509-72*		ГОСТ 19903-74*			
	ф10		Итого	∠63×6	Итого	-60×6	Итого	Всего	
Пс 38	0.52		0.52	2.06	2.06	1.04	1.04	3.10	3.62

Нач.ПСО	Винклер	
Н.контр.	Хрупало	
Гл.конст.	Хрупало	
Гл.спец.	Лисичник	
Рук.гр.	Алехова	
Инж.	Элькинд	

ТП 503-4-35.86 КЖИ.230

Панель Пс38

Стадия	Масса	Масштаб
Р	2073.6	1:50
Лист	Листов 1	

Гипроавтотранс г. Москва

Инв.№ подл. | Подпись и дата | Взам.инв.№

Копировал

Формат А3

Альбом VI

Типовой проект

Рис. 1

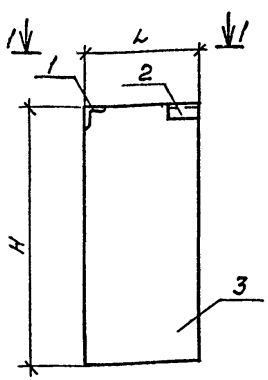

Рис. 2

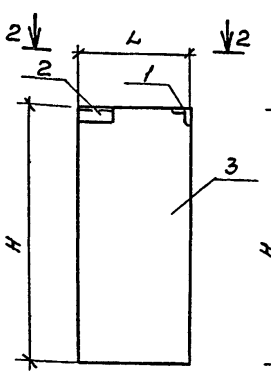

Рис. 3

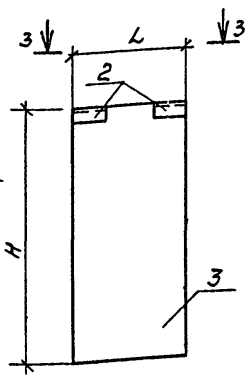

1 - 1

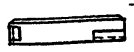

1
1030.1-1.0-1.15

2 - 2

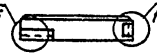

12
1.030.1-1.0-1.15

3 - 3

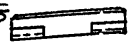

Обозначение	Марка	L	H	Масса кг	Рис.
ТП503-4-35.86 КЖИ.240	ПС31	1180	2085	1114	1
-01	ПС32	1180	2085	1114	2
-02	ПС33	1480	1785	1204	1
-03	ПС34	1480	1785	1204	2
-04	ПС35	1480	1785	1205	3

Ведомость расхода стали на закладные изделия, кг

Марка элемента	Изделия закладные: Арматура класса А-III ГОСТ 5781-82* ф10		Итого	Прокат марки В ст.3 кп.2 ГОСТ 8509-72* ∠63×6	Итого	ГОСТ 19903-74* -60×6	Итого	Всего	Общий расход
ПС31	0.70		0.70	2.40	2.40	1.00	1.00	3.40	4.10
ПС32	0.70		0.70	2.40	2.40	1.00	1.00	3.40	4.10
ПС33	0.70		0.70	2.40	2.40	1.00	1.00	3.40	4.10
ПС34	0.70		0.70	2.40	2.40	1.00	1.00	3.40	4.10
ПС35	0.52		0.52	3.00	3.00	1.04	1.04	4.04	4.56

Формат	Зона	Поз.	Обозначение	Наименование	Кол. на исполнение ТП - КЖИ.240: —	01	02	03	04	Примечание
				Документация						
А4			ТП503-4-35.86 КЖИ.000.ТУ	Технические условия	X	X	X	X	X	
				Сборочные единицы						
А3		1	1.030.1-1.1-3.35-01	Изделие закладное М11	1	1	1	1	—	
А3		2	1.030.1-1.1-3.30	Изделие закладное М1	1	1	1	1	2	
				Переменные данные для исполнений						
				ТП503-4-35.86 КЖИ.240						
А3		3	1.030.1-1.1-1.61	ПС31 (2ПС12.21.3.0-1-3)	1					
				ТП503-4-35.86 КЖИ.240-01						
А3		3	1.030.1-1.1-1.61	ПС32 (2ПС12.21.3.0-1-3а)		1				
				ТП503-4-35.86 КЖИ.240-02						
А3		3	1.030.1-1.1-1.62	ПС33 (2ПС15.18.3.0-1-3)			1			
				ТП503-4-35.86 КЖИ.240-03						
А3		3	1.030.1-1.1-1.62	ПС34 (2ПС15.18.3.0-1-3а)				1		
				ТП503-4-35.86 КЖИ.240-04						
А3		3	1.030.1-1.1-1.62	ПС34 (2ПС15.18.3.0-1-1а)					1	

Литер	Шифр	ПС31	ПС32	ПС33	ПС34	ПС35

Взам. инв. №

Подпись и дата

Инв. № подл.

Нач. АСО	Винклер	
Н. контр.	Хрупало	
Гл. Кс-ст.	Хрупало	
Гл. спец.	Лисичкин	
Рук. гр.	Алехова	
Ст. инж.	Пронина	

ТП503-4-35.86 КЖИ.240

Панель ПС31, ПС32 ПС33, ПС34; ПС35

Стадия	Масса	Масштаб
Р	см. табл.	1:50
Лист	Листов 1	

Гипроавтотранс г. Москва

Копировал Максимова

Формат А3

Альбом VI

Типовой проект

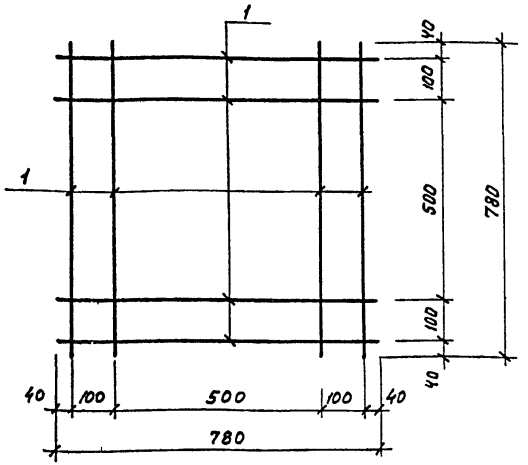

Формат	Зона	Поз.	Обозначение	Наименование	Кол.	Примечание
				Документация		
А4			ТП503-4-35.86-КЖИ.000.ТУ	Технические условия		
				Детали		
				Стержень ГОСТ 5781-82*		
Б4		1	251	А-III-6 ℓ=780	8	0.17 кг

Взам. инв. № | Подпись и дата | Инв. № подл.

Нач. АСО	Винклер		
Н. контр.	Хруплало		
Гл. конст.	Хруплало		
Гл. спец.	Лисичкин		
Рук. гр.	Алехова		
Инж.	Иванов		

ТП 503-4-35.86 КЖИ.250

Сетка С2

Стадия	Масса	Масштаб
Р	1.38	1:10
Лист	Листов 1	

ГИПРОАВТОТРАНС г. Москва

Копировал Максимова Формат А4

Альбом VI

Типовой проект

Развертка

1-1 (повернуто)

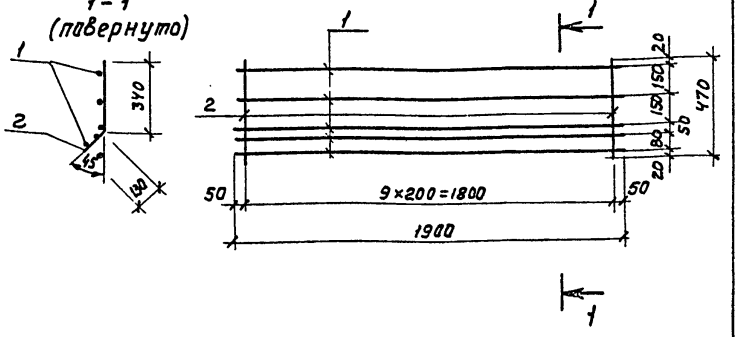

Формат	Зона	Поз.	Обозначение	Наименование	Кол.	Примечание
				Документация		
А4			ТП503-4-35.86-КЖИ.000.ТУ	Технические условия		
				Детали		
Б4		1	.261	А-III-12 ГОСТ 5781-82* ℓ=1900	5	1.7 кг
Б4		2	.262	А-I-6 ГОСТ 5781-82* ℓ=470	10	0.1 кг

Взам. инв. № | Подпись и дата | Инв. № подл.

Нач. АСО	Винклер		
Н. контр.	Хруплало		
Гл. конст.	Хруплало		
Гл. спец.	Лисичкин		
Рук. гр.	Алехова		
Инж.	Иванов		

ТП 503-4-35.86 КЖИ 260

Сетка С3

Стадия	Масса	Масштаб
Р	9.5	1:20
Лист	Листов 1	

ГИПРОАВТОТРАНС г. Москва

Копировал Максимова Формат А4

Альбом VI

Типовой проект

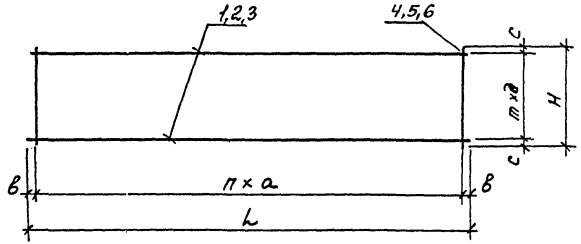

Формат	Зона	Позиция	Обозначение	Наименование	Кол. на исполнение ТП —	Кол. на исполнение КЖИ-270 —	Кол. на исполнение КЖИ-270 01	Кол. на исполнение КЖИ-270 02	Примечание
				Документация					
А4			ТП503-4-35.86 КЖИ.000.ТУ	Технические условия	X	X	X		
				Детали					
				Стержень ГОСТ 5781-82*					
БЧ		1	271	А-III-12 ℓ = 2350	4				2.1 кг
БЧ		2	272	А-III-12 ℓ = 1100			3		1.0 кг
БЧ		3	273	А-III-12 ℓ = 1300				6	1.16 кг
				Стержень ГОСТ 5781-82*					
БЧ		4	274	АI-6 ℓ = 360			6		0.1 кг
БЧ		5	275	АI-6 ℓ = 1050				5	0.23 кг
БЧ		6	276	А-I-6 ℓ = 650	10				0.14 кг
				Литер					
				Шифр	С1		С4	С16	

Обозначение	Марка	L мм	H мм	n	m	a мм	в мм	c мм	d мм	Масса кг
ТП 503-4-35.86-КЖИ. 270	С1	2350	650	9	3	250	50	25	200	9.8
-01	С4	1100	360	5	2	200	50	30	150	3.6
-02	С16	1300	1050	4	5	300	50	25	200	8.11

Инв. № подл. | Подпись и дата | Взам. инв. №

Нач. ЛСО	Винклер	
Н. контр.	Хрупало	
Гл. конс.	Хрупало	
Гл. спец.	Лисичкин	
Рук. гр.	Алехова	
Инж.	Иванов	

ТП 503-4-35.86 КЖИ 270

Сетка С1, С4, С16

Стадия	Масса	Масштаб
Р	см. таблицу	1:10
Лист	Листов 1	

ГИПРОАВТОТРАНС г. Москва

Копировал Максимова Формат А3

Альбом VI

Типовой проект

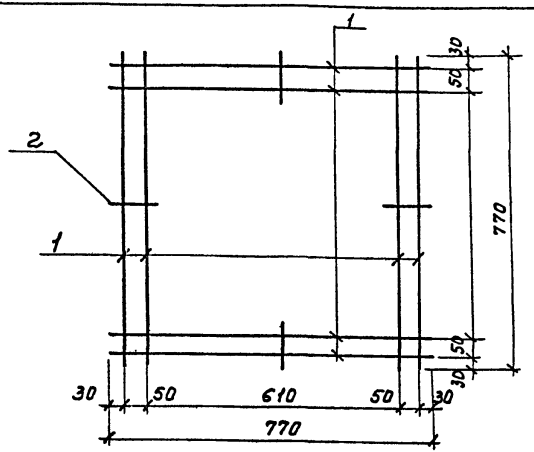

Формат	Зона	Поз.	Обозначение	Наименование	Кол	Примечание
				Документация		
А4			ТП503-4-35.86 -КЖИ.000.ТУ	Технические условия		
				Детали		
				Стержень ГОСТ 5781-82*		
БЧ		1	.281	А-III-6 ℓ=770	8	0.17 кг
БЧ		2	.282	А-III-6 ℓ=110	4	0.03 кг

Взам. инв. №

Подпись и дата

Инв. № подл.

Нач. АСО	Винклер		
Н. контр.	Хруплало		
Гл. конст.	Хруплало		
Гл. спец.	Лисичкин		
Рук. гр.	Алехова		
Инж.	Иванов		

ТП 503-4-35.86 КЖИ 280

Сетка С15

Стадия	Масса	Масштаб
Р	1.48	1:10
Лист	Листов 1	

Гипроавтотранс г. Москва

Копировал Максимова Формат А4

Альбом VI

Типовой проект

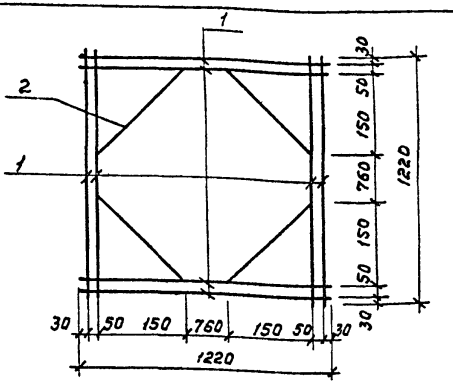

Формат	Зона	Поз.	Обозначение	Наименование	Кол	Примечание
				Документация		
А4			ТП503-4-35.86 -КЖИ.000.ТУ	Технические условия		
				Детали		
				Стержень ГОСТ 5781-82*		
БЧ		1	.291	А-III-6 ℓ=1220	8	0.27кг
БЧ		2	.292	А-III-6 ℓ=250	4	0.06кг

Взам. инв. №

Подпись и дата

Инв. № подл.

Нач. АСО	Винклер		
Н. контр.	Хруплало		
Гл. конст.	Хруплало		
Гл. спец.	Лисичкин		
Рук. гр.	Алехова		
Инж.	Иванов		

ТП 503-4-35.86 КЖИ 290

Сетка С5

Стадия	Масса	Масштаб
Р	240	1:10
Лист	Листов 1	

Гипроавтотранс г. Москва

Копировал Максимова Формат А4

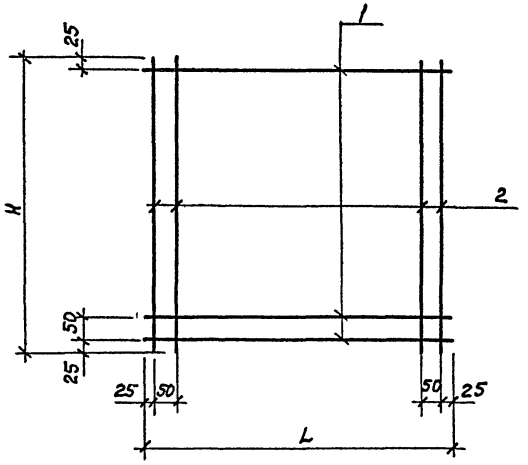

Формат	Зона	Поз.	Обозначение	Наименование	Кол. на исполнение ТП КЖИ 300 –	01	02	03	Примечание
				Документация					
А4			ТП503-4-35.86 - КЖИ.000.ТУ	Технические условия	X	X	X	X	
				Детали					
				Стержень ГОСТ 5781-82*					
БЧ		1	.301	AIII-6 ℓ=750	3				0.17 кг
БЧ		1	.302	AIII-6 ℓ=950		3			0.21 кг
БЧ		1	.303	AIII-6 ℓ=1150			3		0.26 кг
БЧ		1	.301	AIII-6 ℓ=750				3	0.17 кг
БЧ		2	.304	AIII-6 ℓ=700	4				0.16 кг
БЧ		2	.304	AIII-6 ℓ=700		4			0.16 кг
БЧ		2	.304	AIII-6 ℓ=700			4		0.16 кг
БЧ		2	.305	AIII-6 ℓ=1100				4	0.26 кг
Литер									
Шифр					С6	С9	С13	С14	

Обозначение	Марка	L	H	Масса кг
ТП503-4-35.86 КЖИ.300	С6	750	700	1.15
-01	С9	950	700	1.27
-02	С13	1150	700	1.42
-03	С14	750	1100	1.55

Инв.№ подл.	Подпись и дата	Взам.инв.№	

			ТП503-4-35.86	КЖИ.300
Нач. АСО	Винклер		Сетка С6, С9, С13, С14	Стадия: Р; Масса: Смотри таблицу; Масштаб: 1:10
Н.контр.	Хруплаа			Лист; Листов 1
Гл.конст.	Хруплаа			Гипроавтотранс г. Москва
Гл.спец.	Лисичкин			
Рук.гр.	Алехова			
Инж.	Иванов			

Копировал Максимова

Формат А3

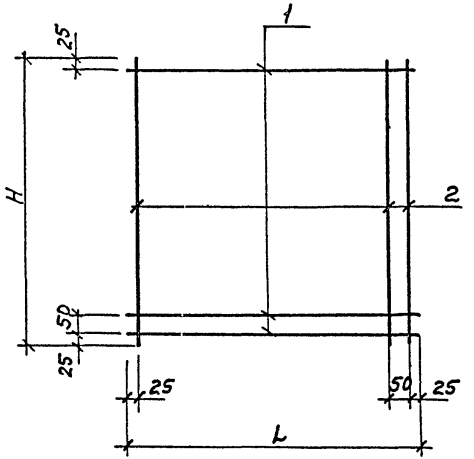

Обозначение	Марка	L	H	Масса кг
ТП 503-У-35.86-КЖИ310	С7	700	700	0.96
-01	С8	550	550	0.72
-02	С10	500	500	0.66
-03	С11	930	900	1.23
-04	С12	880	350	0.84

Формат	Зона	Поз.	Обозначение	Наименование	Кол. на исполнение ТП — КЖИ 310 —					Примечание
					—	01	02	03	04	
				Документация						
А4			ТП503-У-35.86 -КЖИ 000 ТУ	Технические условия						
				Детали						
				Стержень ГОСТ 5781-82*						
Б.У		1	311	А III-6 ℓ=700	3					0.16 кг
Б.У		1	312	А III-6 ℓ=550		3				0.12 кг
Б.У		1	313	А III-6 ℓ=500			3			0.11 кг
Б.У		1	314	А III-6 ℓ=930				3		0.21 кг
Б.У		1	315	А III-6 ℓ=880					3	0.2 кг
Б.У		2	311	А III-6 ℓ=700	3					0.16 кг
Б.У		2	312	А III-6 ℓ=550		3				0.12 кг
Б.У		2	313	А III-6 ℓ=500			3			0.11 кг
Б.У		2	316	А III-6 ℓ=900				3		0.2 кг
Б.У		2	317	А III-6 ℓ=350					3	0.08 кг
				Литер						
				Шифр	С7	С8	С10	С11	С12	

Нач. АСО	Винклер		ТП 503-У-35.86 КЖИ 310
Н. контр.	Хруляло		Сетка С7, С8, С10, С11, С12
Гл. конст.	Хруляло		Стадия: Р; Масса: см. табл-чу; Масштаб: 1:10
Гл. спец.	Лисичкин		Лист; Листов 1
Рук. гр.	Алехова		ГИПРОАВТОТРАНС г. Москва
Инж.	Иванов		

Копировал Максимова Формат А3

Инв. № подл. | Подпись и дата | Взам. инв. №

Альбом VI

Типовой проект

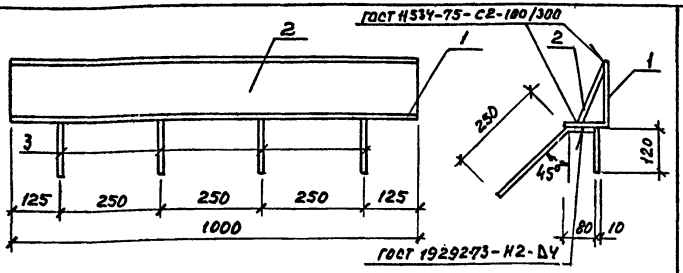

Формат	Зона	Поз.	Обозначение	Наименование	Кол.	Примечание
				Документация		
А4			ТП 503-4-35.86-КЖИ 000.ТУ	Технические условия		
				Детали		
Б.Ч		1	321	Уголок 160×160×10 ГОСТ 8509-72* / Ст.3 пс6-1 ГОСТ 535-79*		
				ℓ=1000	1	24.7 кг
БЧ		2	322	Полоса 10×150 ГОСТ 103-76* / Ст.3 кп2 ГОСТ 535-79*		
				ℓ=1000	1	11.8 кг
БЧ		3	323	А-III-12 ГОСТ 5781-82* ℓ=450	4	0.4 кг

Нач.ЛСО	Винклер		ТП 503-4-35.86 КЖИ 320			
Н.контр.	Хрупало		Изделие закладное МН1	Стадия	Масса	Масштаб
Гл.конст.	Хрупало			Р	38.1	1:10
Гл.спец.	Лисичкин			Лист	Листов 1	
Рук.гр.	Алехова			ГИПРОАВТОТРАНС г. Москва		
Инж.	Левицкий					

Инв.№ подл. | Подпись и дата | Взам.инв.№

Альбом VI

Типовой проект

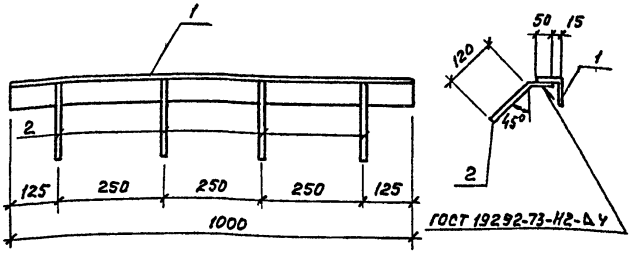

Формат	Зона	Поз.	Обозначение	Наименование	Кол.	Примечание
				Документация		
А4			ТП 503-4-35.86-КЖИ.000.ТУ	Технические условия		
				Детали		
Б.Ч		1	331	Уголок 50×50×5 ГОСТ 8509-72* / Ст.3 кп2 ГОСТ 535-79*		
				ℓ=1000	1	3.8 кг
БЧ		2	332	А-III-8 ГОСТ 5781-82* ℓ=170	4	0.1 кг

Нач.ЛСО	Винклер		ТП 503-4-35.86 КЖИ 330			
Н.контр.	Хрупало		Изделие закладное МН2	Стадия	Масса	Масштаб
Гл.конст.	Хрупало			Р	4.2	1:10
Гл.спец.	Лисичкин			Лист	Листов 1	
Рук.гр.	Алехова			ГИПРОАВТОТРАНС г. Москва		
Инж.	Левицкий					

Инв.№ подл. | Подпись и дата | Взам.инв.№

Копировал Максимова

Формат А4

Альбом VI

Типовой проект

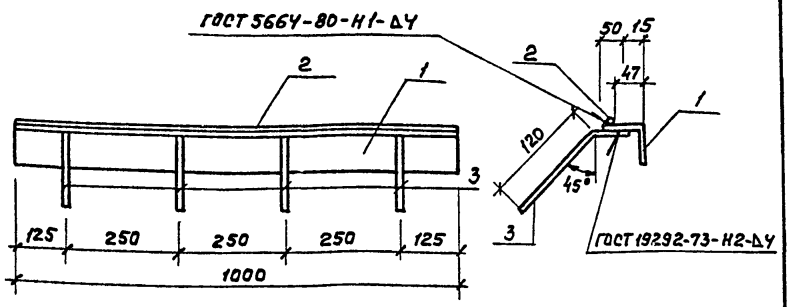

Формат	Зона	Поз.	Обозначение	Наименование	Кол.	Примечание
				Документация		
АУ			ТП 503-У-35.86-КЖИ.000.ТУ	Технические условия		
				Детали		
БУ		1	.341	Уголок $\frac{63\times63\times5\ ГОСТ\ 8509-72^*}{Вст3кп2\ ГОСТ\ 535-79^*}$		
				ℓ=1000	1	4.8 кг
БУ		2	.342	А-I-8 ГОСТ 5781-82* ℓ=1000	1	0.4 кг
БУ		3	.343	А-III-8 ГОСТ 5781-82* ℓ=170	4	0.1 кг

Нач. ЛСО	Винклер		
Н. контр.	Хрупало		
Гл. конст.	Хрупало		
Гл. спец.	Лисичкин		
Рук. гр.	Алехова		
Инж.	Левицкий		

ТП 503-У-35.86 КЖИ 340

Изделие закладное МН3

Стадия	Масса	Масштаб
Р	5.6	1:10
Лист	Листов 1	

ГИПРОАВТОТРАНС г. Москва

Копировал Максимова Формат А4

Альбом VI

Типовой проект

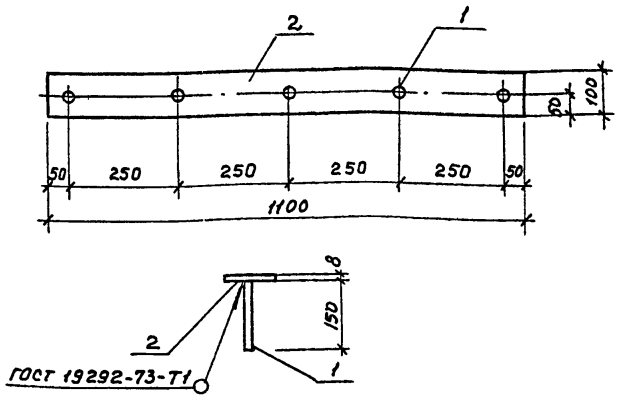

Формат	Зона	Поз.	Обозначение	Наименование	Кол.	Примечание
				Документация		
АУ			ТП 503-У-35.86-КЖИ.000.ТУ	Технические условия		
				Детали		
БУ		1	.351	А-III-8 ГОСТ 5781-82* ℓ=150	5	0.06 кг
БУ		2	.352	Полоса $\frac{8\times100\ ГОСТ\ 103-76^*}{Вст3кп2\ ГОСТ\ 535-79^*}$		
				ℓ=1100	1	8.6 кг

Нач. ЛСО	Винклер		
Н. контр.	Хрупало		
Гл. конст.	Хрупало		
Гл. спец.	Лисичкин		
Рук. гр.	Алехова		
Инж.	Левицкий		

ТП 503-У-35.86 КЖИ. 350

Изделие закладное МНУ

Стадия	Масса	Масштаб
Р	8,9	1:10
Лист	Листов 1	

ГИПРОАВТОТРАНС г. Москва

Копировал Максимова Формат А4

Взам. инв. №

Подпись и дата

Инв. № подл.

Альбом VI

Типовой проект

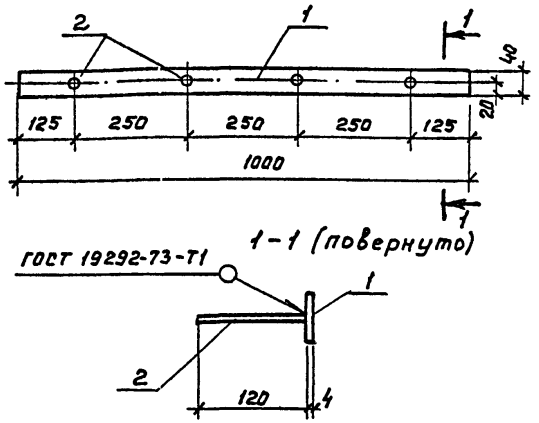

Формат	Зона	Поз.	Обозначение	Наименование	Кол.	Примечание
				Документация		
А4			ТП 503-4-35.86-КЖИ.000.ТУ	Технические условия		
				Детали		
Б4		1	.361	Полоса 4х40 ГОСТ 103-76* / Ст.3 кп2 ГОСТ 535-79*		
				ℓ=1000	1	1.3 кг
Б4		2	.362	А-III-8 ГОСТ 5781-82* ℓ=120	4	0.05 кг

Взам. инв. №

Подпись и дата

Инв. № подл.

Нач. АСО	Винклер	ТП 503-4-35.86	КЖИ.360
Н. контр.	Хрупало	Изделие закладное МН5	Стадия: Р; Масса: 1.5; Масштаб: 1:10
Гл. конст.	Хрупало		Лист; Листов 1
Гл. спец.	Лисичкин		ГИПРОАВТОТРАНС г. Москва
Рук. гр.	Алехова		
Инж.	Левицкий		

Копировал Максимова Формат А4

Альбом VI

Типовой проект

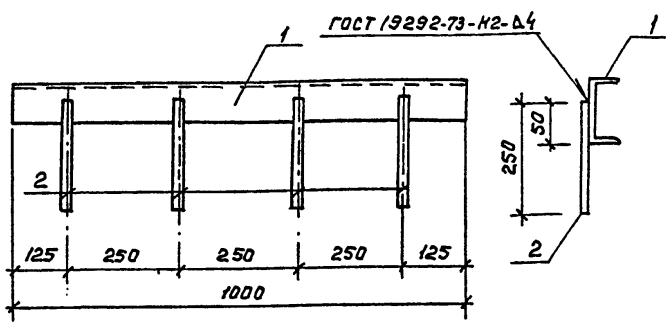

Формат	Зона	Поз.	Обозначение	Наименование	Кол.	Примечание
				Документация		
А4			ТП 503-4-35.86 КЖИ.000.ТУ	Технические условия		
				Детали		
Б4		1	.371	Швеллер 6.5 ГОСТ 8240-72* / Ст3кп2 ГОСТ 535-79*		
				ℓ=1000	1	6,5 кг
Б4		2	.372	А-III-8 ГОСТ 5781-82* ℓ=250	4	0.1 кг

Взам. инв. №

Подпись и дата

Инв. № подл.

Нач. АСО	Винклер	ТП 503-4-35.86	КЖИ 370
Н. контр.	Хрупало	Изделие закладное МН6	Стадия: Р; Масса: 6.9; Масшт.: 1:10
Гл. конст.	Хрупало		Лист; Листов 1
Гл. спец.	Лисичкин		ГИПРОАВТОТРАНС г. Москва
Рук. гр.	Алехова		
Инж.	Левицкий		

Копировал Максимова Формат А4

Альбом VI

Типовой проект

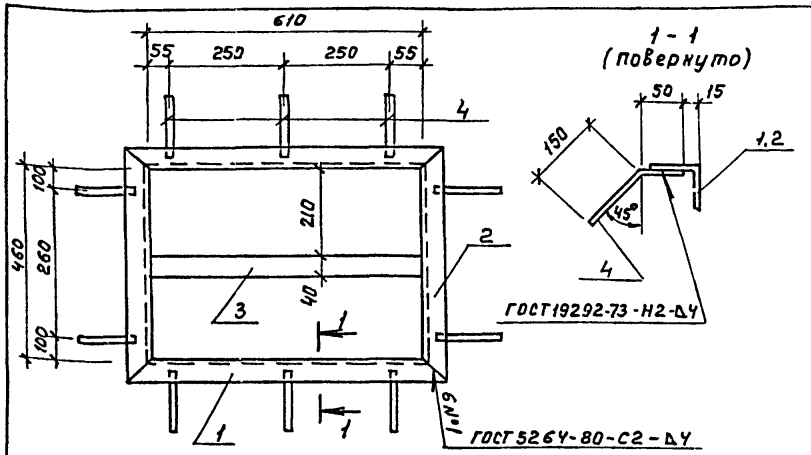

Формат	Зона	Поз.	Обозначение	Наименование	Кол.	Примечание
				Документация		
А4			ТП503-4-35.86-КЖИ.000.ТУ	Технические условия		
				Детали		
				Уголок 50×50×5 ГОСТ 8509-72* / Ст3кп2 ГОСТ 535-79*		
Б4		1	381	ℓ=710	2	2.7 кг
Б4		2	382	ℓ=560	2	2.1 кг
Б4		3	383	Полоса 4×40 ГОСТ 103-76* / Ст3кп2 ГОСТ 535-79*		
				ℓ=610	1	0.8 кг
Б4		4	384	А-III-8 ГОСТ 5781-82* ℓ=200	10	0.1 кг

Нач.АСО	Винклер		
Н.контр.	Хрупало		
Гл.конст.	Хрупало		
Гл.спец.	Лисичкин		
Рук.гр.	Алехова		
Инж.	Левицкий		

ТП503-4-35.86 КЖИ.380

Изделие закладное МН7

Стадия	Масса	Масштаб
Р	11.4	1:10
Лист	Листов 1	

ГИПРОАВТОТРАНС г.Москва

Копировал Максимова Формат А4

Альбом VI

Типовой проект

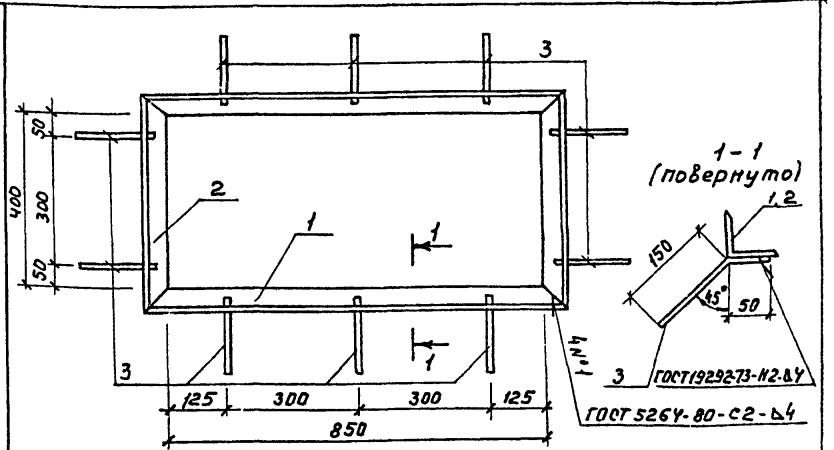

Формат	Зона	Поз.	Обозначение	Наименование	Кол.	Примечание
				Документация		
А4			ТП503-4-35.86-КЖИ.000.ТУ	Технические условия		
				Детали		
				Уголок 63×63×5 ГОСТ 8509-72* / Ст3кп2 ГОСТ 535-79*		
Б4		1	391	ℓ=976	2	4.7 кг
Б4		2	392	ℓ=526	2	2.5 кг
Б4		3	393	А-III-8 ГОСТ 5781-82* ℓ=200	10	0.1 кг

Нач.АСО	Винклер		
Н.контр.	Хрупало		
Гл.конст.	Хрупало		
Гл.спец.	Лисичкин		
Рук.гр.	Алехова		
Инж.	Левицкий		

ТП503-4-35.86 КЖИ.390

Изделие закладное МН8

Стадия	Масса	Масштаб
Р	15.4	1:10
Лист	Листов 1	

ГИПРОАВТОТРАНС г.Москва

Копировал Максимова Формат А4

Инв.№ подл. | Подпись и дата | Взам.инв.№

Альбом VI

Типовой проект

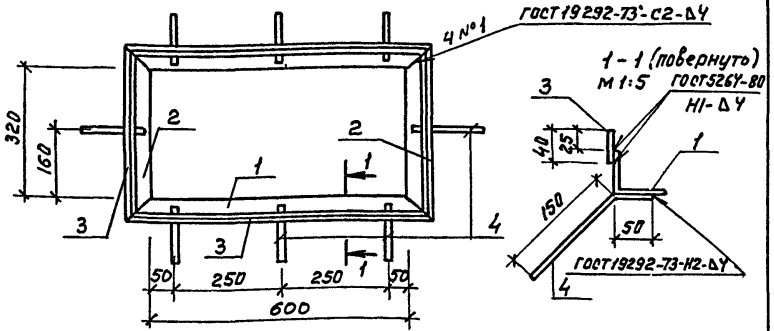

Формат	Зона	Поз.	Обозначение	Наименование	Кол.	Примечание
				Документация		
ДУ			ТП 503-4-35.86-КЖИ.000.ТУ	Технические условия		
				Детали		
				Уголок $\frac{63\times63\times5\ \text{ГОСТ}\ 8509\text{-}79^*}{\text{Вст.3 кп2 ГОСТ}\ 535\text{-}79^*}$		
БУ		1	401	ℓ=726	2	3.5 кг
БУ		2	402	ℓ=446	2	2.1 кг
БУ		3	403	Полоса $\frac{-4\times40\ \text{ГОСТ}\ 103\text{-}76^*}{\text{Вст.3 кп2 ГОСТ}\ 535\text{-}79^*}$		
				ℓ=2350	1	3.0 кг
БУ		4	404	А-III-8 ГОСТ 5781-82* ℓ=200	8	0.1 кг

Нач.ЛСО	Винклер	
Н.контр.	Хрупало	
Гл.конс.	Хрупало	
Гл.спец.	Лисичкин	
Рук.гр.	Алехова	
Инж.	Левицкий	

ТП 503-4-35.86 КЖИ 400

Изделие закладное МН9

Стадия	Масса	Масштаб
Р	15.0	1:10
Лист	Листов 1	

ГИПРОАВТОТРАНС г. Москва

Копировал Максимова Формат А4

Альбом VI

Типовой проект

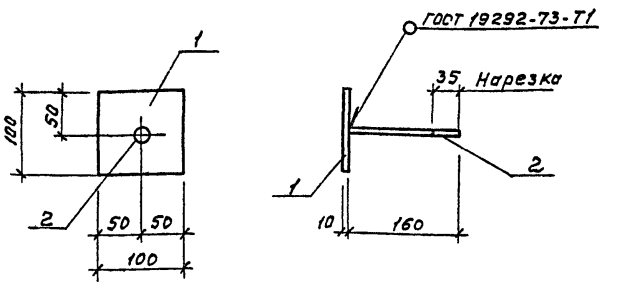

Формат	Зона	Поз.	Обозначение	Наименование	Кол.	Примечание
				Документация		
ДУ			ТП 503-4-35.86-КЖИ.000.ТУ	Технические условия		
				Детали		
БУ		1	411	Полоса $\frac{10\times100\ \text{ГОСТ}\ 103\text{-}76^*}{\text{Вст.3 кп2 ГОСТ}\ 535\text{-}79^*}$		
				ℓ=100	1	0.8 кг
БУ		2	412	Круг $\frac{16\ \text{ГОСТ}\ 2590\text{-}71^*}{\text{Вст.3 кп2 ГОСТ}\ 535\text{-}79^*}$ ℓ=160	1	0.3 кг

Нач.ЛСО	Винклер	
Н.контр.	Хрупало	
Гл.конст.	Хрупало	
Гл.спец.	Лисичкин	
Рук.гр.	Алехова	
Инж.	Левицкий	

ТП 503-4-35.86 КЖИ 410

Изделие закладное МН10

Стадия	Масса	Масштаб
Р	1.1	1:5
Лист	Листов 1	

ГИПРОАВТОТРАНС г. Москва

Копировал Максимова Формат А4

Инв.№ подл. | Подпись и дата | Взам.инв.№

Альбом VI

Типовой проект

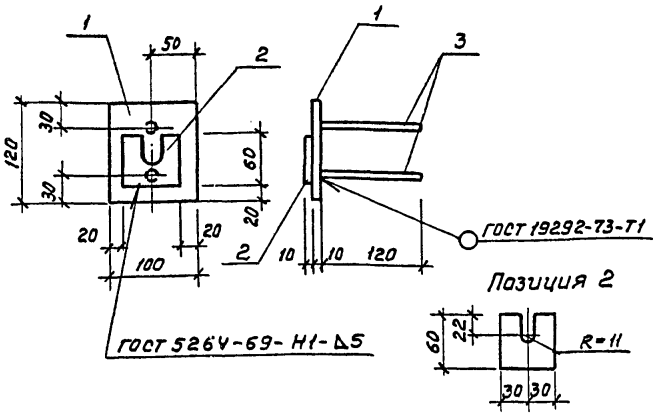

Формат	Зона	Поз.	Обозначение	Наименование	Кол.	Примечание
				Документация		
А4			ТП 503-4-35.86 -КЖИ.000.ТУ	Технические условия		
				Детали		
БЧ		1	421	Полоса 10×100 ГОСТ 103-76* / Б ст.3 кп 2 ГОСТ 535-79*		
				ℓ=120	1	1.0 кг
БЧ		2	422	Полоса 10×60 ГОСТ 103-76* / Б ст.3 кп 2 ГОСТ 535-79*		
				ℓ=60	1	0.3 кг
БЧ		3	423	А-III-8 ГОСТ 5781-82* ℓ=120	2	0.05 кг

Взам. инв. №

Подпись и дата

Инв. № подл.

Нач. АСО	Винклер	
Н. контр.	Хрупало	
Гл. конст.	Хрупало	
Гл. спец.	Лисичкий	
Рук. гр.	Алехова	
Инжен.	Левицкий	

ТП 503-4-35.86 КЖИ 420

Изделие закладное МН11

Стадия	Масса	Масштаб
Р	1.4	1:5
Лист	Листов 1	

ГИПРОАВТОТРАНС г. Москва

Копировал Максимова Формат А4

Альбом VI

Типовой проект

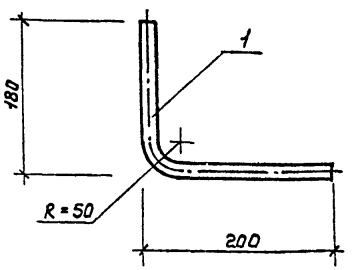

Формат	Зона	Поз.	Обозначение	Наименование	Кол.	Примечание
				Документация		
А4			ТП 503-4-35.86 -КЖИ.000 ТУ	Технические условия		
				Детали		
БЧ		1	431	Труба Ду 20 ГОСТ 3262-75*		
				ℓ=700	1	0.7 кг

Взам. инв. №

Подпись и дата

Инв. № подл.

Нач. АСО	Винклер	
Н. контр.	Хрупало	
Гл. конст.	Хрупало	
Гл. спец.	Лисичкий	
Рук. гр.	Алехова	
Инж.	Левицкий	

ТП 503-4-35.86 КЖИ 430

Изделие закладное МН12

Стадия	Масса	Масштаб
Р	0.7	1:5
Лист	Листов 1	

ГИПРОАВТОТРАНС г. Москва

Копировал Максимова Формат А4

Альбом VI

Типовой проект

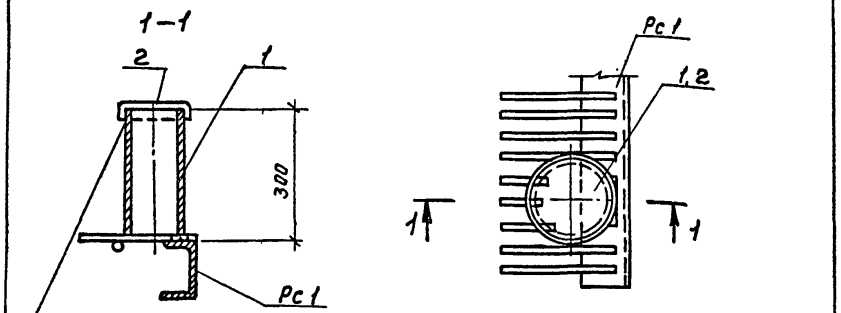

Патрубок для шланга удаления масла приваривается над углубленной частью маслосборной ямы после установки решетки

Формат	Зона	Поз.	Обозначение	Наименование	Кол.	Примечание
				Документация		
А4			ТП 503-4-35.86-КЖИ.000.ТУ	Технические условия		
				Детали		
			441	Труба 89×4 ГОСТ 8732-78*		
Б.Ч		1		ℓ=300	1	2.5 кг
			442	Лист $\frac{0.2\ \text{ГОСТ}\ 19904\text{-}74*}{\text{ст.3}\ \ 16523\text{-}70*}$		
Б.Ч		2		150×150	1	0.

Нач.АСО	Винклер		
Н.контр.	Хрупало		
Гл.конст.	Хрупало		
Гл.спец.	Лисичкин		
Рук.гр.	Алехова		
Инжен.	Левицкий		

ТП 503-4-35.86 КЖИ 440

Изделие закладное МН13

Стадия	Масса	Масштаб
Р	2.7	1:10
Лист	Листов 1	

Гипроавтотранс г. Москва

Копировал Максимова Формат А4

Альбом VI

Типовой проект

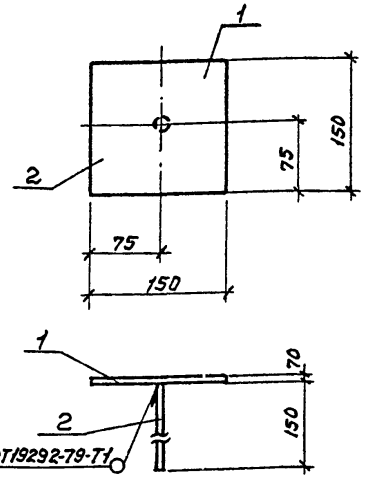

Формат	Зона	Поз.	Обозначение	Наименование	Кол.	Примечание
				Документация		
А4			ТП503-4-35.86-КЖИ.000.ТУ	Технические условия		
				Детали		
			451	Полоса $\frac{10\times150\ \text{ГОСТ}\ 103\text{-}76*}{\text{Вст.3 кп2 ГОСТ}\ 535\text{-}79*}$		
Б.Ч		1		ℓ=150	1	1.8 кг
БУ		2	452	А-III-10 ГОСТ 5781-82* ℓ=400	1	0.3 кг

Нач.АСО	Винклер		
К.контр.	Хрупало		
Гл.конст.	Хрупало		
Гл.спец.	Лисичкин		
Рук.гр.	Алехова		
Инж.	Левицкий		

ТП 503-4-35.86 КЖИ 450

Изделие закладное МН14

Стадия	Масса	Масштаб
Р	2.1	1:5
Лист	Листов 1	

Гипроавтотранс г. Москва

Копировал Максимова Формат А4

Альбом VI

Типовой проект

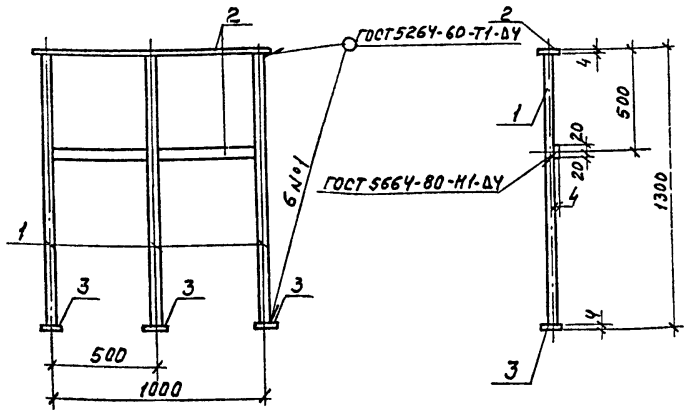

Формат	Зона	Поз.	Обозначение	Наименование	Кол.	Примечание
				Документация		
А4			ТП 503-4-35.86-КЖИ.000.ТУ	Технические условия		
				Детали		
Б.Ч		1	461	А-I-22 ГОСТ 5781-82* ℓ=1292	3	3,9 кг
				Полоса 4×40 ГОСТ 103-76* / В ст.3 кп2 ГОСТ 535-79*		
Б.Ч		2	462	ℓ=1000	2	1.3 кг
Б.Ч		3	463	ℓ=40	3	0.05кг

Нач.АСО	Винклер		
Н.контр.	Хрупало		
Гл.конст.	Хрупало		
Гл.спец.	Лисичкин		
Рук.гр.	Алехова		
Инжек.	Левицкий		

ТП 503-4-35.86 КЖИ.460

Ограждение ОГ1

Стадия	Масса	Масштаб
Р	14.45	1:20
Лист	Листов 1	

Гипроавтотранс г. Москва

Копировал Максимова Формат А4

Альбом VI

Типовой проект

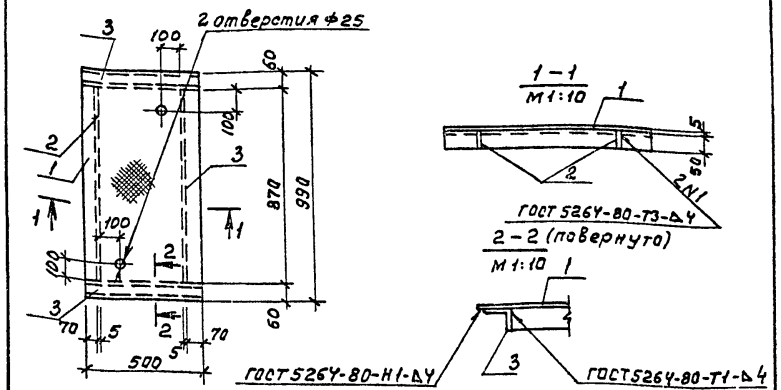

Формат	Зона	Поз.	Обозначение	Наименование	Кол.	Примечание
				Документация		
А4			ТП 503-4-35.86-КЖИ.000.ТУ	Технические условия		
				Детали		
				Сталь листовая рифленая ромбич. Н ГОСТ 8568-77*		
Б.Ч		1	471	990×500	1	24.8кг
Б.Ч		2	472	870×50	2	2.2кг
Б.Ч		3	473	Уголок 50×50×5 ГОСТ 8509-72* / В ст.3 кп2 ГОСТ 535-79*		
				ℓ=500	2	1.9кг

Нач.АСО	Винклер		
Н.контр.	Хрупало		
Гл.конс.	Хрупало		
Гл.спец.	Лисичкин		
Рук.гр.	Алехова		
Инж.	Левицкий		

ТП 503-4-35.86 КЖИ.470

Щит ЩС1

Стадия	Масса	Масштаб
Р	33.0	1:20
Лист	Листов 1	

Гипроавтотранс г. Москва

Копировал Максимова Формат А4

Инв.№ подл. | Подпись и дата | Взам.инв.№

Альбом VI

Типовой проект

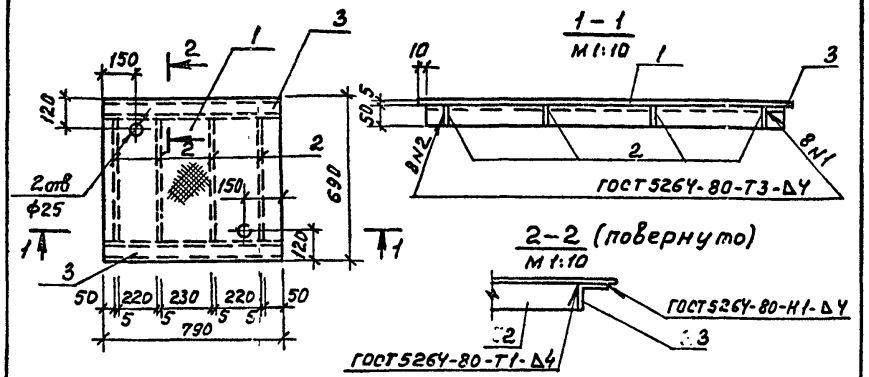

Формат	Зона	Поз.	Обозначение	Наименование	Кол.	Примечание
				Документация		
А4			ТП503-4-35.86-КЖИ.000.ТУ	Технические условия		
				Детали		
				Сталь листовая рифленая ромб. 6 ГОСТ 8568-77*		
Б.Ч		1	.481	790×690	1	27.3 кг
Б.Ч		2	.482	570×50	4	1.2 кг
Б.Ч		3	.483	Уголок 50×50×5 ГОСТ 8509-72* / В ст.3 кп2 ГОСТ 535-79*		
				ℓ=790	2	3.0 кг

Нач. АСО	Винклер		
Н.контр.	Хрупало		
Гл.конст.	Хрупало		
Гл.спец.	Лисичкин		
Рук.гр.	Алехова		
Инж.	Левицкий		

ТП 503-4-35.86 КЖИ 480

Щит ЩС 2

Стадия	Масса	Масштаб
Р	38.1	1:20
Лист	Листов 1	

ГИПРОАВТОТРАНС г. Москва

Инв.№ подл. | Подпись и дата | Взам.инв.№

Копировал Максимова Формат А4

Альбом VI

Типовой проект

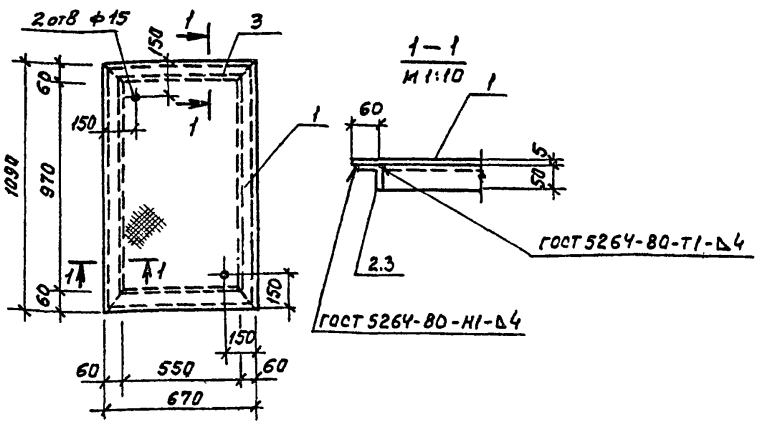

Формат	Зона	Поз.	Обозначение	Наименование	Кол.	Примечание
				Документация		
А4			ТП503-4-35.86-КЖИ.000.ТУ	Технические условия		
				Детали		
Б.Ч		1	.491	Сталь листовая рифленая ромб. 6 ГОСТ 8568-77*		
				1090×670	1	36.6 кг
				Уголок 50×50×5 ГОСТ 8509-72* / В ст.3 кп2 ГОСТ 535-79*		
Б.Ч		2	.492	ℓ=1070	2	4.1 кг
Б.Ч		3	.493	ℓ=650	2	2.4 кг

Нач. АСО	Винклер		
Н.контр.	Хрупало		
Гл.конст.	Хрупало		
Гл.спец.	Лисичкин		
Рук.гр.	Алехова		
Инж.	Левицкий		

ТП 503-4-35.86 КЖИ.490

Щит ЩС 3

Стадия	Масса	Масштаб
Р	49.6	1:20
Лист	Листов 1	

ГИПРОАВТОТРАНС г. Москва

Инв.№ подл. | Подпись и дата | Взам.инв.№

Копировал Максимова Формат А4

Альбом VI

Типовой проект

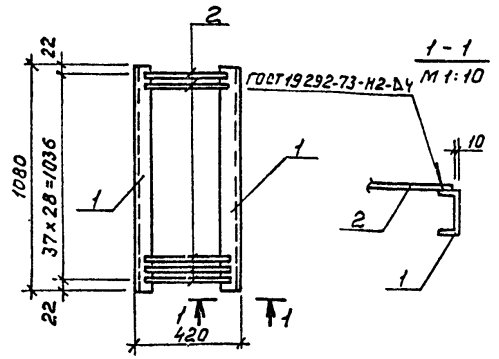

Формат	Зона	Поз.	Обозначение	Наименование	Кол.	Примечание
				Документация		
АЧ			ТП 503-4-35.86-КЖИ.000.ТУ	Технические условия		
				Детали		
БЧ		1	501	Швеллер 10 ГОСТ 8240-72* / В ст.3 кп2 ГОСТ 535-79*		
				ℓ=1080	2	10.0 кг
БЧ		2	502	А-I-8 ГОСТ 5781-82* ℓ=400	38	0.16 кг

Нач. АСО	Винклер		
Н. контр.	Хрупало		
Гл. конст.	Хрупало		
Гл. спец.	Лисичкин		
Рук. гр.	Алехова		
Инж.	Левицкий		

ТП 503-4-35.86 КЖИ. 500

Решетка Рс1

Стадия	Масса	Масштаб
Р	26.08	1:20

Лист | Листов 1

ГИПРОАВТОТРАНС г. Москва

Взам. инв. №

Подпись и дата

Инв. № подл.

Альбом VI

Типовой проект

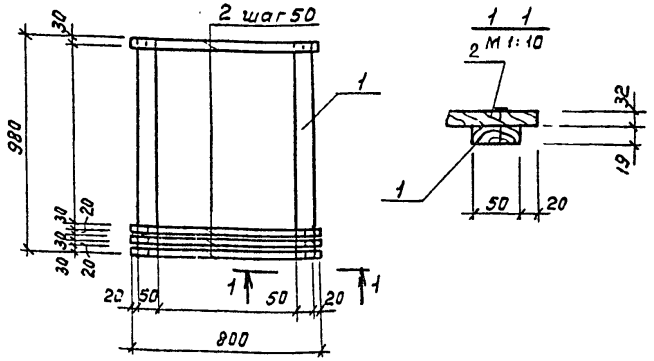

Формат	Зона	Поз.	Обозначение	Наименование	Кол.	Примечание
				Документация		
АЧ			ТП 503-4-35.86-КЖИ.000.ТУ	Технические условия		
				Детали		
БЧ		1	511	Брус дерев. сосна, сорт I, ГОСТ 8486-66**		
				50×19×980	2	0.6 кг
БЧ		2	512	Брус дерев. сосна, сорт I ГОСТ 8486-66**		
				32×30×800	21	0.5 кг

Нач. АСО	Винклер		
Н. контр.	Хрупало		
Гл. конст.	Хрупало		
Гл. спец.	Лисичкин		
Рук. гр.	Алехова		
Инж.	Левицкий		

ТП 503-4-35.86 КЖИ 510

Решетка деревянная РД1

Стадия	Масса	Масштаб
Р	11.7	1:20

Лист | Листов 1

ГИПРОАВТОТРАНС г. Москва

Взам. инв. №

Подпись и дата

Инв. № подл.

Альбом VI

Типовой проект

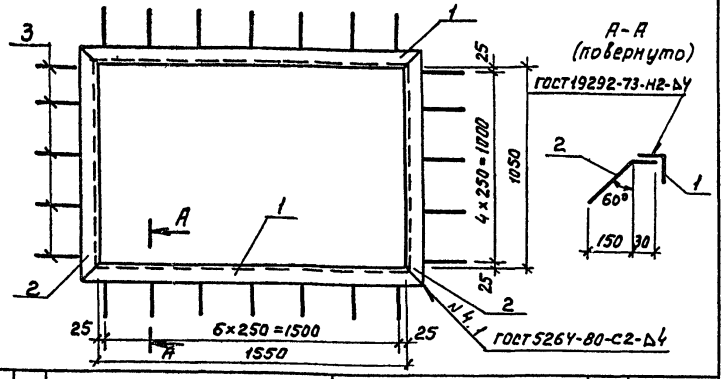

Формат	Зона	Поз.	Обозначение	Наименование	Кол.	Примечание
				Документация		
А4			ТП 503-4-35.86 - КЖИ.000.ТУ	Технические условия		
				Детали		
				Уголки 63×63×5 ГОСТ 8509-72* / В ст.3 кп.2 ГОСТ 535-79*		
Б.Ч		1	521	ℓ=1676	2	8.06 кг
Б.Ч		2	522	ℓ=1176	2	5.55 кг
Б.Ч		3	523	Анкер		
				А-III-8 ГОСТ 5781-82* ℓ=200	24	0.08 кг

Нач.отд.	Винклер		
Н.контр.	Хрупало		
Гл.конст.	Хрупало		
Гл.спец.	Лисичкин		
Рук.гр.	Алехова		
Инж.	Левицкий		

ТП 503-4-35.86 КЖИ 520

Рамка рм1

Стадия	Масса	Масштаб
1	29.14	1:20
Лист	Листов 1	

Гипроавтотранс г. Москва

Копировал Максимова Формат А4

Альбом VI

Типовой проект

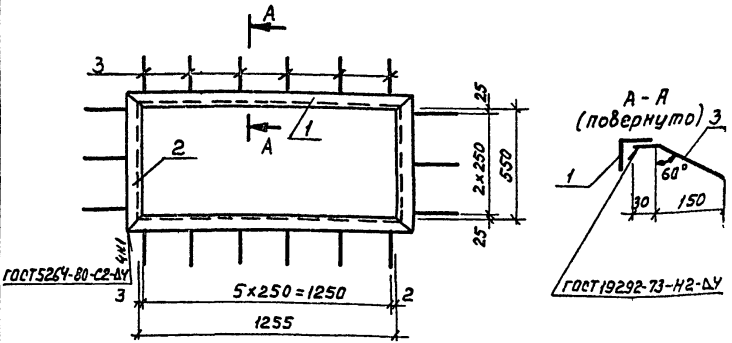

Формат	Зона	Поз.	Обозначение	Наименование	Кол.	Примечание
				Документация		
А4			ТП 503-4-35.86 - КЖИ.000.ТУ	Технические условия		
				Детали		
				Уголки 63×63×5 ГОСТ 8509-72* / В ст.3 кп.2 ГОСТ 535-79*		
Б.Ч		1	531	ℓ=1381	2	6.64 кг
Б.Ч		2	532	ℓ=676	2	3.04 кг
Б.Ч		3	533	Анкер		
				А-III-8 ГОСТ 5781-82*		
				ℓ=200	18	0.08 кг

Нач.отд.	Винклер		
Н.контр.	Хрупало		
Гл.конст.	Хрупало		
Гл.спец.	Лисичкин		
Рук.гр.	Алехова		
Инж.	Левицкий		

ТП 503-4-35.86 КЖИ 530

Рамка рм2

Стадия	Масса	Масштаб
Р	20.80	1:20
Лист	Листов 1	

Гипроавтотранс г. Москва

Копировал Максимова Формат А4

Взам.инв.№ | Подпись и дата | Инв.№ подл.

Альбом VI

Типовой проект

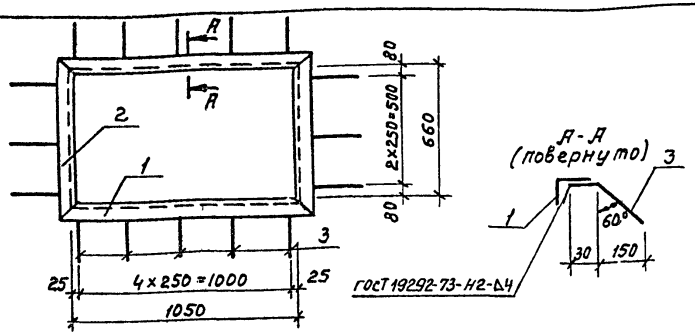

Формат	Зона	Поз.	Обозначение	Наименование	Кол.	Примечание
				Документация		
А4			ТП503-4-35.86-КЖИ.000.ТУ	Технические условия		
				Детали		
				Уголки 63×63×5 ГОСТ 8509-72* / Ст3кп2 ГОСТ 535-79*		
Б4		1	541	ℓ=1176	2	5.66 кг
Б4		2	542	ℓ=786	2	3.78 кг
Б4		3	543	Анкер		
				А-III-8 ГОСТ 5781-82* ℓ=200	16	0.08 кг

Нач.отд.	Винклер		ТП 503-4-35.86 КЖИ 540
Н.контр.	Хрупало		
Гл.конст.	Хрупало		Рамка Рм3
Гл.спец.	Лисичкин		
Рук.гр.	Алехова		
Инж.	Левицкий		

Стадия	Масса	Масштаб
Р	20.16	1:20
Лист	Листов 1	

Гипроавтотранс г. Москва

Копировал Максимова Формат А4

Инв.№ подл. | Подпись и дата | Взам.инв.№

Альбом VI

Типовой проект

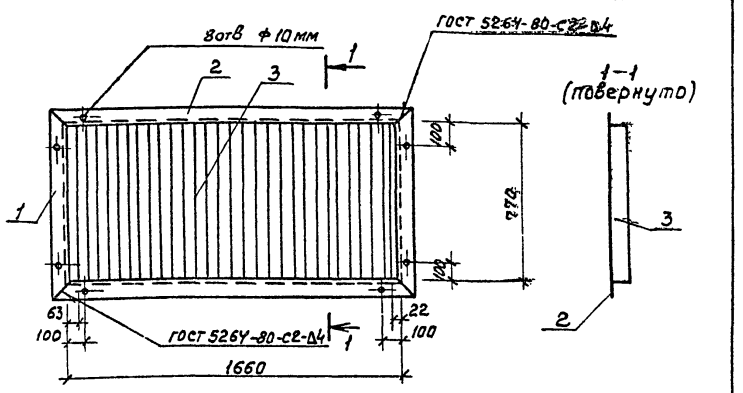

Формат	Зона	Поз.	Обозначение	Наименование	Кол.	Примечание
				Документация		
А4			ТП 503-4-35.86 КЖИ. 000.ТУ	Технические условия		
				Детали		
				Уголки 63×63×5 ГОСТ 8509-72* / Ст3кп2 ГОСТ 535-79*		
Б4		1	551	ℓ=896	2	4.31 кг
Б4		2	552	ℓ=1786	2	8.59 кг
Б4		3	553	Полоса 70×4 ГОСТ 103-76* / Ст3кп2 ГОСТ 535-79*		
				ℓ=770	25	1.69 кг

Нач.отд.	Винклер		ТП 503-4-35.86 КЖИ 550
Н.контр.	Хрупало		
Гл.конст.	Хрупало		Рамка РмУ
Гл.спец.	Лисичкин		
Рук.гр.	Алехова		
Инж.	Левицкий		

Стадия	Масса	Масштаб
Р	67.05	1:20
Лист	Листов 1	

Гипроавтотранс г. Москва

Копировал Максимова Формат А4

Инв.№ подл. | Подпись и дата | Взам.инв.№

Альбом VI

Типовой проект

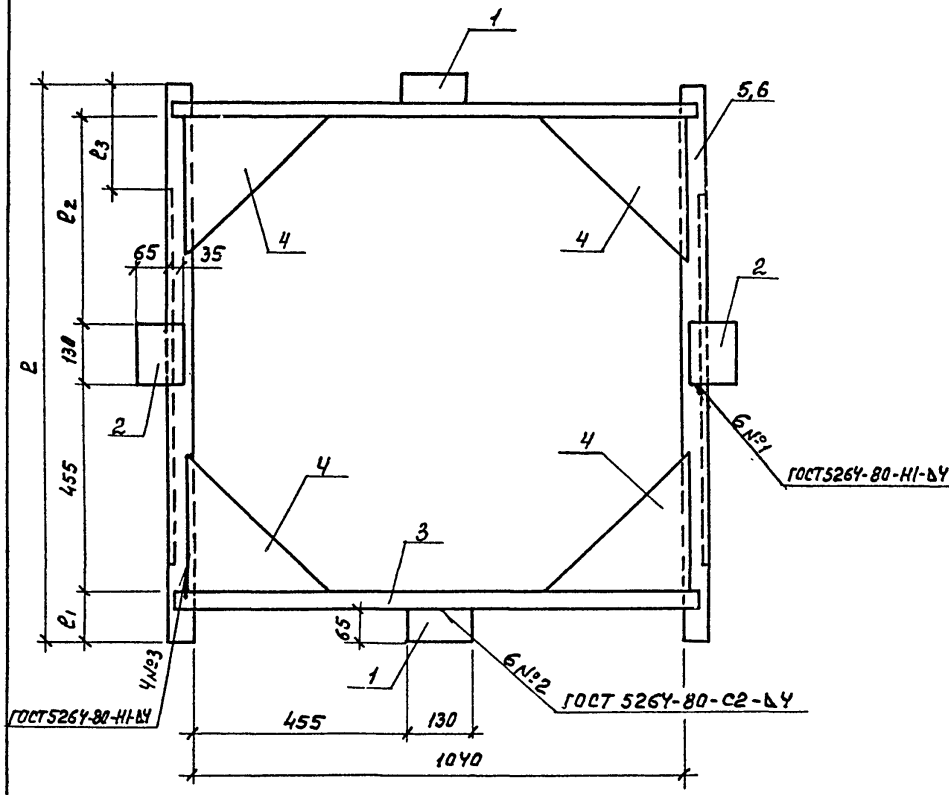

Формат	Зона	Поз.	Обозначение	Наименование	Кол. на испол-то 1	Кол. на испол-то 01	Примечание
				Документация			
А4			ТП 503-4-35.86 КЖИ.000.ТУ	Технические условия	X	X	
				Детали			
				Полосы 10×130 ГОСТ 103-76* / Вст.3кп2 ГОСТ 535-79*			
Б4		1	561	ℓ=65	2	2	0.66 кг
Б4		2	562	ℓ=100	2	2	1.02 кг
Б4		3	563	Полоса 10×40 ГОСТ 103-76* / Вст.3кп2 ГОСТ 535-79*			
				ℓ=1120	2	2	3.52 кг
Б4		4	564	Полоса 10×300 ГОСТ 82-70* / Вст.3кп2 ГОСТ 535-79*			
				ℓ=300	4	4	7.1 кг
			Переменные данные для исполнений				
				ТП 503-4-35.86 КЖИ.420			
Б4		5	565	Швеллер 10 ГОСТ 8240-72* / Вст.3кп2 ГОСТ 535-79* ℓ=1160	2		9.96 кг
				ТП 503-4-35.86 КЖИ.420-01			
Б4		6	566	Швеллер 10 ГОСТ 8240-72* / Вст.3кп2 ГОСТ 535-79* ℓ=1220		2	10.5 кг
				Литер			
				Шифр	Рм5	Рм6	

Обозначение	Марка	ℓ мм	ℓ1 мм	ℓ2 мм	ℓ3 мм	Масса кг
ТП 503-4-35.86 КЖИ.560	Рм5	1160	60	455	60	58.72
-01	Рм6	1220	120	465	230	59.8

Нач. отд.	Винклер	
Н. контр.	Хрупало	
Гл. конст.	Хрупало	
Гл. спец.	Лисичкин	
Рук. гр.	Алехова	
Инж.	Левицкий	

ТП 503-4-35.86 КЖИ.560

Рамка Рм5, Рм6

Стадия	Масса	Масштаб
Р	см. таблицу	1:10
Лист	Листов 1	

ГИПРОАВТОТРАНС г. Москва

Копировал Максимова Формат А3

Инв. № подл. | Подпись и дата | Взам. инв. №

Альбом VI

Типовой проект

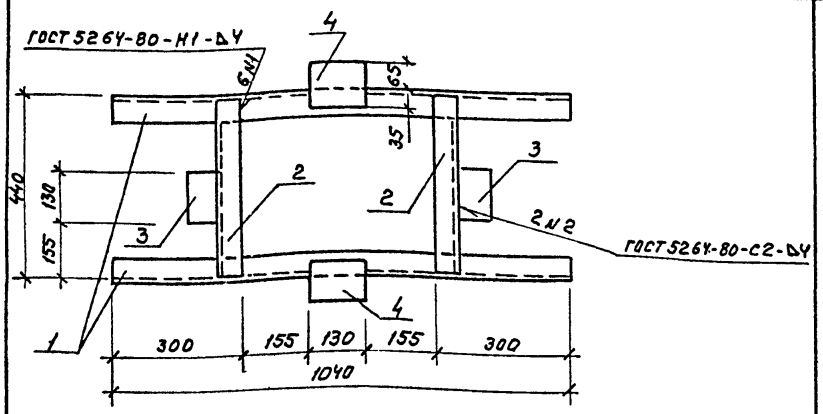

Формат	Зона	Поз.	Обозначение	Наименование	Кол.	Примечание
				Документация		
А4			ТП 503-4-35.86-КЖИ.000.ТУ	Технические условия		
				Детали		
				Швеллеры 10 ГОСТ 8240-72* / В ст.3 кп ГОСТ 535-79*		
Б4		1	571	ℓ = 1040	2	8.9 кг
Б4		2	572	ℓ = 420	2	4.47 кг
				Полосы 10×130 ГОСТ 103-76* / В ст.3 кп 2 ГОСТ 535-79*		
Б4		3	573	ℓ = 65	2	0.66 кг
Б4		4	574	ℓ = 100	2	1.02 кг

Нач. отд.	Хрупало	
Н. контр.	Винклер	
Гл. конст.	Винклер	
Гл. спец.	Лисичкин	
Рук. гр.	Алехова	
Инж.	Левицкий	

ТП 503-4-35.86 КЖИ.570

Рамка Рм7

Стадия	Масса	Масштаб
Р	30.10	1:10
Лист	Листов 1	

ГИПРОАВТОТРАНС г. Москва

Альбом VI

Типовой проект

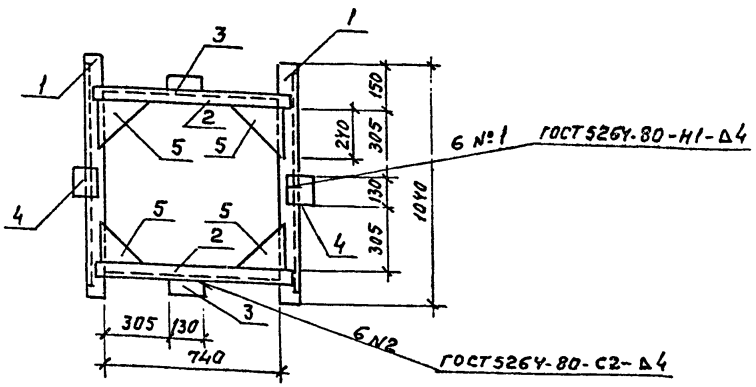

Формат	Зона	Поз.	Обозначение	Наименование	Кол.	Примечание
				Документация		
А4			ТП 503-4-35.86 КЖИ.000.ТУ	Технические условия		
				Детали		
				Швеллер 10 ГОСТ 8240-72* / В ст.3 кп 2 ГОСТ 535-79*		
Б4		1	580	ℓ = 1040	2	8.9 кг
Б4		2	581	ℓ = 820	2	7.04 кг
				Полосы 10×130 ГОСТ 103-76* / В ст.3 кп 2 ГОСТ 535-79*		
Б4		3	582	ℓ = 65	2	0.66 кг
Б4		4	583	ℓ = 100	2	1.02 кг
Б4		5	584	Полосы 10×240 ГОСТ 82-70* / В ст.3 кп 2 ГОСТ 535-79*		
				ℓ = 240	4	4.5 кг

Нач. отд.	Хрупало	
Н. контр	Винклер	
Гл. конс.	Винклер	
Гл. спец	Лисичкин	
Рук. гр.	Алехова	
Инж.	Левицкий	

ТП 503-4-35.86 КЖИ 580

Рамка Рм 8

Стадия	Масса	Масштаб
Р	53.20	1:20
Лист	Листов 1	

ГИПРОАВТОТРАНС г. Москва

Инв. № подл. | Подпись и дата | Взам. инв. №

Альбом VI

Типовой проект

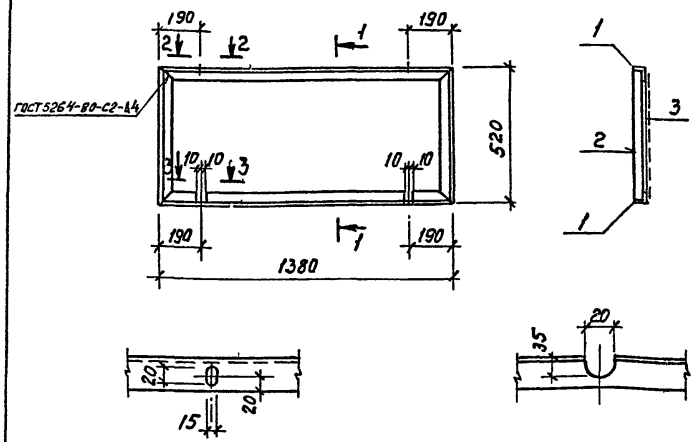

Формат	Зона	Поз.	Обозначение	Наименование	Кол.	Примечание
				Документация		
АЧ			ТП 503-Ч-35.86-КЖИ.000.ТУ	Технические условия		
				Детали		
				Уголок $\frac{50\times50\times5\ ГОСТ\ 8509-72*}{Ст.3\ кп2\ ГОСТ\ 535-79*}$		
БЧ		1	591	$\ell = 1380$	2	5.2 кг
БЧ		2	592	$\ell = 520$	2	1.9 кг
БЧ		3	593	Сетка №20 к1.6 ГОСТ 5336-80		
				1350 × 500	1	1.4 кг

			ТП 503-Ч-35.86	КЖИ 590	
Нач. ЛСО	Винклер		Рамка Рм 9	Стадия: Р; Масса: 15.6кг; Масштаб: 1:20	
Н. контр.	Хрупало			Лист: ; Листов 1	
Гл. конст.	Хрупало			ГИПРОАВТОТРАНС г. Москва	
Гл. спец.	Лисичкин				
Рук. гр.	Алехова				
Инж.	Сапрошина				

Копировал Максимова Формат А4

Альбом VI

Типовой проект

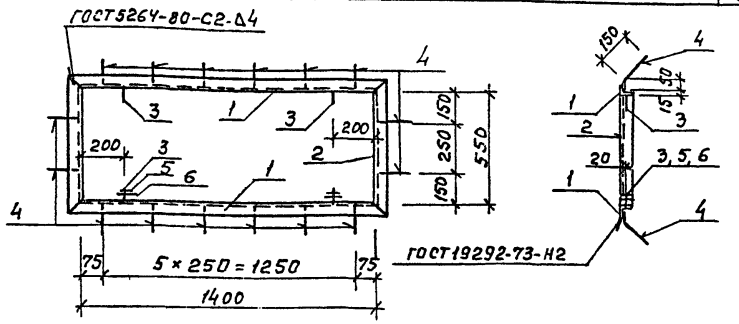

Формат	Зона	Позиц.	Обозначение	Наименование	Кол.	Примечание
				Документация		
АЧ			ТП 503-Ч-35.86 КЖИ.000.ТУ	Технические условия		
				Детали		
				Уголок $\frac{50\times50\times5\ ГОСТ\ 8509-72*}{Ст.3\ кп2\ ГОСТ\ 535-79*}$		
БЧ		1	601	$\ell = 1500$	2	5.7 Кг
БЧ		2	602	$\ell = 650$	2	2.5 кг
БЧ		3	603	Круг Ф18 ГОСТ 2590-71* $\ell = 50$	4	0.03 кг
БЧ		4	604	А-III-8 ГОСТ 5781-82* $\ell = 200$	16	0,1 кг
				Стандартные изделия		
		5	605	Гайка М10 ГОСТ 5915-70*	2	
		6	606	Шайба М10 ГОСТ 11371-78	2	

			ТП 503-Ч-35.86	КЖИ 600	
Нач. ЛСО	Винклер		Рамка Рм 10	Стадия: Р; Масса: 16.6; Масштаб: 1:20	
Н. контр.	Хрупало			Лист: ; Листов 1	
Гл. конст.	Хрупало			ГИПРОАВТОТРАНС г. Москва	
Гл. спец.	Лисичкин				
Рук. гр.	Алехова				
Инж.	Сапрошина				

Копировал Максимова Формат А4

Отпечатано
в Новосибирском филиале ЦИТП
630064 г. Новосибирск, пр. Карла Маркса 1

Выдано в печать "16" X 1987 г.
Заказ Т-2534 Тираж 460

gost.e-ecolog.ru