ТИПОВОЙ ПРОЕКТ

503-4-35.86

ПРОИЗВОДСТВЕННЫЙ КОРПУС ЦЕНТРАЛИЗОВАННОГО ТЕКУЩЕГО РЕМОНТА 1000 АВТОМОБИЛЕЙ КАМАЗ В ГОД

/С ПРИМЕНЕНИЕМ ЛЕГКИХ МЕТАЛЛИЧЕСКИХ КОНСТРУКЦИЙ/

АЛЬБОМ IV

АРХИТЕКТУРНЫЕ РЕШЕНИЯ В ОСЯХ 1-6; Г-Н. КОНСТРУКЦИИ МЕТАЛЛИЧЕСКИЕ

цена 4-94

gost.e-ecolog.ru

ТИПОВОЙ ПРОЕКТ

503-4-35.86

ПРОИЗВОДСТВЕННЫЙ КОРПУС ЦЕНТРАЛИЗОВАННОГО ТЕКУЩЕГО РЕМОНТА 1000 АВТОМОБИЛЕЙ КамАЗ В ГОД

/С ПРИМЕНЕНИЕМ ЛЕГКИХ МЕТАЛЛИЧЕСКИХ КОНСТРУКЦИЙ/

АЛЬБОМ IV

ПЕРЕЧЕНЬ АЛЬБОМОВ

АЛЬБОМ I	ОБЩАЯ ПОЯСНИТЕЛЬНАЯ ЗАПИСКА
АЛЬБОМ II	ТЕХНОЛОГИЯ ПРОИЗВОДСТВА. ОТОПЛЕНИЕ И ВЕНТИЛЯЦИЯ. ВНУТРЕННИЙ ВОДОПРОВОД И КАНАЛИЗАЦИЯ
АЛЬБОМ III	АРХИТЕКТУРНЫЕ РЕШЕНИЯ В ОСЯХ 1-6; А-Г. КОНСТРУКЦИИ ЖЕЛЕЗОБЕТОННЫЕ
АЛЬБОМ IV	АРХИТЕКТУРНЫЕ РЕШЕНИЯ В ОСЯХ 1-6; Г-Н. КОНСТРУКЦИИ МЕТАЛЛИЧЕСКИЕ
АЛЬБОМ V	СИЛОВОЕ ЭЛЕКТРООБОРУДОВАНИЕ. ЭЛЕКТРИЧЕСКОЕ ОСВЕЩЕНИЕ. АВТОМАТИЗАЦИЯ. СВЯЗЬ И СИГНАЛИЗАЦИЯ
АЛЬБОМ VI	ЧЕРТЕЖИ СТРОИТЕЛЬНЫХ ИЗДЕЛИЙ
АЛЬБОМ VII	ЧЕРТЕЖИ ЗАДАНИЯ ЗАВОДУ-ИЗГОТОВИТЕЛЮ
АЛЬБОМ VIII	СПЕЦИФИКАЦИЯ ОБОРУДОВАНИЯ
АЛЬБОМ IX	ВЕДОМОСТИ ПОТРЕБНОСТИ В МАТЕРИАЛАХ
АЛЬБОМ X	СМЕТЫ

УТВЕРЖДЕН И ВВЕДЕН В ДЕЙСТВИЕ
МИНАВТОТРАНСОМ РСФСР
ПРОТОКОЛ ОТ 27.03.85 № 57

РАЗРАБОТАН ИНСТИТУТОМ
„ГИПРОСПЕЦЛЕГКОНСТРУКЦИЯ"

ГЛАВНЫЙ АРХИТЕКТОР ИНСТИТУТА Ю.Л. ГАЛУСТЯН
ГЛАВНЫЙ АРХИТЕКТОР ПРОЕКТА Л.С. ГРИБОВА

Альбом IV

Лист	Наименование	Страница
	Содержание	2
	Основной комплект АР	
АР-1	Общие данные (начало)	3
АР-2	Общие данные (окончание)	4
АР-3	План на отм. 0.000; план на отм. ч.200; Разрез 1-1;	5
АР-4	Разрезы 2-2...6-6. Фрагмент 1	6
АР-5	Фасады Д-Н; Н-Д; 6-1; 1-6. Фрагменты 2; 3	7
АР-6	План кровли. Разрезы 10-10; 11-11. Фрагмент 4	
	Рама Р1, Р2	8
АР-7	Фрагменты 5,6, Рама Р3. Болт анкерный	9
АР-8	Схемы расположения стеновых панелей в	
	осях 6-1; 1-6; Д-Н; Н-Д	10
АР-9	Панель стеновая ПС3. Детали закладные М1, М2	11
АР-10	Узлы 1...7	12
АР-11	Узлы 8...15	13
АР-12	Узлы 16...23	14
АР-13	Узлы 24...26	15
АР-14	Узлы 27...34	16
АР-15	Узлы 35...36	17
АР-16	Узлы 37...45	18
АР-17	Узлы 46...51	19
	Основной комплект КМ	
КМ-1	Общие данные (начало)	20
КМ-2	Общие данные (продолжение)	21
КМ-3	Общие данные (продолжение)	22
КМ-4	Общие данные (окончание)	23
КМ-5	Техническая спецификация металла-I вариант	
	(начало)	24
КМ-5	Техническая спецификация металла-I вариант (продолжение)	25
КМ-7	Техническая спецификация металла-I вариант (продолжение)	26
КМ-8	Техническая спецификация металла-I вариант (продолжение)	27
КМ-9	Техническая спецификация металла-I вариант (продолжение)	28
КМ-10	Техническая спецификация металла-I вариант (продолжение)	29
КМ-11	Техническая спецификация металла-I вариант (продолжение)	30
КМ-12	Техническая спецификация металла-I вариант (окончание)	31
КМ-13	Техническая спецификация металла-II, III варианты,	
	IV вариант (начало)	32
КМ-14	Техническая спецификация металла-IV вариант (окон-	
	чание), V вариант (начало)	33
КМ-15	Техническая спецификация металла-V вариант (продолжение)	34
КМ-16	Техническая спецификация металла-V вариант (окончание),	
	VI вариант (начало)	35
КМ-17	Техническая спецификация металла-VI вариант (окончание)	36

Лист	Наименование	Страница
КМ-18	Схемы расположения колонн, стоек фахверка и	
	пространственных решетчатых конструкций СО	37
КМ-19	Схема расположения профилированного листа, фона-	
	рей, стаканов и ПСО1	38
КМ-20	Схема расположения прогонов и рамок	39
КМ-21	Разрезы 1-1...4-4, 17-17...22-22	40
КМ-22	Разрезы 5-5...9-9; 23-23...30-30	41
КМ-23	Схема расположения подвесных путей	42
КМ-24	Схемы расположения ригелей фахверка по осям 1 и 6	43
КМ-25	Схемы расположения ригелей фахверка по осям Н и Д. Узел 53	44
КМ-26	Перекрытие на отм. ч.200. Схема расположения сто-	
	ек, балок, ригелей и монорельсов	45
КМ-27	Схемы расположения консольных перегородок и	
	фундаментных болтов. Панели П5; П6	46
КМ-28	Лестница Л1	47
КМ-29	Лестница Л2, Узлы 51, 52	48
КМ-30	Узлы 1...8	49
КМ-31	Узлы 9...11	50
КМ-32	Узлы 12...14	51
КМ-33	Узлы 15...16	52
КМ-34	Узлы 17...19	53
КМ-35	Узлы 20...22	54
КМ-36	Узлы 23...25	55
КМ-37	Узлы 26...29	56
КМ-38	Узлы 30...32	57
КМ-39	Узлы 33...35	58
КМ-40	Узлы 36...38	59
КМ-41	Узлы 39...41	60
КМ-42	Узлы 42...48	61
КМ-43	Узлы 49, 50	62
КМ-44	Узлы 54...57	63

Типовой проект

Инв. № подл. | Подпись и дата | Взам. инв. №

ТП 503-4-35.86

Гл. архитектор	Галустян		25.12.86
Зав. отд.	Грибова		15.12.86
Н. контр.	Веневцева		15.12.86
Гл. конструктор	Воловик		19.12.86
Вед. архитектор	Искоскова		19.12.86
Вед. конструктор	Кладко		19.12.86
Архитектор	Кохан		19.12.86

Производственный корпус централизованного текущего ремонта 1000 автомобилей КамАЗ в год в осях

Стадия	Лист	Листов
Р	1	1

Содержание

Гипроспецлегконструкция

Копировал Максимова Формат А3

Типовой проект Альбом III

Инв.№ подл. | Подпись и дата | Взам.инв.№

Согласовано

Согласовано

Согласовано

Ведомость рабочих чертежей основного комплекта АР

Лист	Наименование	Примечание
1	Общие данные (начало)	
2	Общие данные (окончание)	
3	План на отм. 0,000; план на отм. 4,200, разрез 1-1	
4	Разрезы 2-2 ... 6-6. Фрагмент 1	
5	Фасады Д-Н; Н-Д; 6-1; 1-6. Фрагменты 2,3	
6	План кровли. Разрезы 10-10, 11-11. Фрагмент 4. Рама Р1, Р2	
7	Фрагменты 5,6; Рама Р3. Болт анкерный	
8	Схемы расположения стеновых панелей в осях 6-1; 1-6; Д-Н; Н-Д.	
9	Панель стеновая ПС3. Детали закладные М1, М2	
10	Узлы 1...7	
11	Узлы 8...15	
12	Узлы 16...23	
13	Узлы 24...26	
14	Узлы 27...34	
15	Узлы 35...36	
16	Узлы 37...45	
17	Узлы 46...51	

Ведомость спецификаций

Лист	Наименование	Примечание
2	Спецификация перемычек	
2	Спецификация элементов заполнения проемов	
2	Спецификация стальных фасонных (заборных) элементов и крепежных изделий	
5	Спецификация элементов заполнения оконных проемов	
6	Спецификация панелей перегородок	
8	Спецификация к схемам расположения панелей в осях 6-1, 1-6; Д-Н, Н-Д.	
9	Спецификация стеновой панели ПС3.	

Типовой проект разработан в соответствии с действующими нормами и правилами и предусматривает мероприятия, обеспечивающие взрывную, взрывопожарную и пожарную безопасность при соблюдении установленных правил безопасности при эксплуатации здания.

Главный архитектор проекта Л. С. Грибова

Ведомость ссылочных документов

Обозначение	Наименование	Примечание
Серия 1.436.2-17	Окна с переплетами из одиночных прямоугольных стальных труб и механизмы открывания	
Серия 1.435.2-20	Ворота распашные складчатые	
Серия 2.460-12	Типовые детали кровель унифицированных одноэтажных промышленных зданий /секций/ из легких неметаллических конструкций	
Серия 1.464-10	Фонари зенитные для производственных зданий из легких металлических конструкций	
Альбом шифр 172 КМ5	Панели стеновые трехслойные с обшивками из стальных профилированных листов толщиной 0,7 мм с минераловатным утеплителем для производственных зданий	Распространитель документации ВГПКТИ Гипроспецлегконструкция
Шифр 93.00.00.00.00	Ворота распашные РВ	
Шифр 331.00.00.00	Элементы ограждающих конструкций для унифицированных зданий /модулей/ из легких металлических конструкций	

Область применения толщин цоколя и утеплителя стен и кровли

Наименование	Интервалы расчетной температуры наружного воздуха при относительной влажности воздуха в помещении не более 60%
Стеновые панели по альбому шифр 172 КМ5 с утеплителем: толщиной 80 мм	не ниже -36°С
толщиной 100 мм	от -37°С до -40°С
Кровля с утеплителем из жестких минераловатных плит γ 200 кг/м3: толщиной 60 мм	до -22°С
толщиной 80 мм	от -23°С до -31°С
толщиной 100 мм	от -32°С до -40°С
Цоколь из кирпича глиняного обыкновенного, утепленный минераловатными плитами: толщиной 380 мм	до -34°С
толщиной 510 мм	от -35°С до -48°С

Таблица подбора толщин цоколя и утеплителя стен и кровли

Наименование	Вариант проекта I	II	III	IV	V	VI
Толщина утеплителя трехслойной стеновой панели по альбому шифр 172 КМ5, мм	80	80	80	80	100	100
Толщина утеплителя кровли из жестких минераловатных плит γ 200 кг/м3, мм	80	80	60	60	100	100
Толщина цоколя из кирпича глиняного обыкновенного, утепленного минераловатными плитами, мм	380	380	380	320	510	510

Общие указания

1. Рабочие чертежи основного комплекта АР типового проекта. Производственный корпус централизованного текущего ремонта 1000 автомобилей КамАЗ в год в осях 1-6; Г-Н" разработаны на основании плана типового проектирования Госстроя СССР на 1984 год.
2. Проект здания разработан применительно к следующим условиям строительства:

Вариант привязки	Характеристика: Район по скоростному напору ветра	Район по весу снегового покрова	Температура наружного воздуха °С
I (основной)	I	II	-30
II	I	II	-30
III	II	II	-20
IV	III	II	-20
V	III	II	-40
VI	II	III	-40

Рельеф местности спокойный, площадка горизонтальная.
Сейсмичность района не выше 7 баллов.

3. Характеристика здания и производства:
здание имеет II степень огнестойкости;
по взрывной, взрывопожарной и пожарной опасности категории помещений приведены на листе АР-3;
относительная влажность воздуха в помещении не более 60%, температура воздуха в помещении +16°С;
среда в помещениях - слабоагрессивная и неагрессивная.
4. За отметку 0,000 принят уровень чистого пола в здании (уров. г.), что соответствует абсолютной отметке ☐
5. Отметка уровня земли принята -0,150 (уров.), что соответствует абсолютной отметке ☐
6. Характеристика ограждающих и интерьерных конструкций и материалов приведена в пояснительной записке.
7. Система водоотвода с кровли - внутренняя.
8. Наружная отделка здания:
цоколь оштукатурить и окрасить силикатной краской (два слоя);
металлические конструкции окрасить эмалями ПФ-115 (два слоя);
деревянные двери окрасить масляной краской.
9. Антикоррозионную защиту металлоконструкций производить в соответствии со СНиП II-28-73 „Защита строительных конструкций от коррозии".
10. Колонны, стойки и ригели перегородок, балки перекрытия на отм. 4,200 покрыть огнезащитным составом ВПМ-2.
11. Стеновую панель крепить к каждому ригелю фахверка двумя болтами с шагом 500 мм.
12. Нащельники и сливы крепить с шагом 300 мм.

привязан:

ТП 503-4-35.86 АР

Гл. арх. ин.	Галустян		25.12.85	Производственный корпус централизованного текущего ремонта 1000 автомобилей КамАЗ в год в осях 1-6; Г-Н.	Стадия	Лист	Листов
Зав. отд.	Грибова		25.12.85		Р	1	17
Н. контр.	Верещагова		25.12.85				
Вед. арх.	Ускокова		25.12.85				
Ст. арх.	Розина		25.12.85	Общие данные (начало)	Гипроспецлегконструкция		
Арх.	Кохан		25.12.85				

Копировал Музыченко

Формат А2

Альбом IV

Типовой проект

Ведомость отделки помещений.

Наименование или номер помещения	Металлоконструкция		Перегородка		Цоколь		Двери деревянные		Потолок		Примечание
	Площадь, м²	Вид отделки	Площадь, м²	Вид отделки	Площадь, м²	Вид отделки	Площадь, м²	Вид отделки	Площадь, м²	Вид отделки	
1,2,3,5,6	2400	Окраска пентафталевой эмалью ПФ-115 в два слоя.	1250	Окраска водоэмульсионными красками с предварительной подготовкой на всю высоту	108,6	Штукатурка с последующей окраской водоэмульсионными красками	20	Окраска масляными красками в 2 слоя	-	-	Цвета эмалей и красок согласовать с представителями авторского надзора.
4									56	Окраска водоэмульсионными красками с предварительной подготовкой поверхности.	

Ведомость проемов ворот и дверей

Марка, поз.	Размер проема в кладке, мм
1	5000 × 4400
2	3000 × 2960
3	1900 × 2390
4	1020 × 2400
5	1000 × 2400

Ведомость перемычек

Марка, поз.	Схема сечения
ПР1	2,400; 1ПР4-36.12.22; 120; 1675; М ← Н
ПР2	5,872; 1ПР38-15.12.22; 250; 625; М ← Н
ПР3	5,755; 5,370; 5,200*; 4,970*; 1ПР38-12.12.22; 250; 625; М ← Н

*Перемычки на отм. 4.970 и 5,200 - только для зданий, строящихся в районах с расчетной температурой наружного воздуха ниже минус 30°С

Условные обозначения

- кирпичная кладка
- железобетон
- лист асбестоцементный

Спецификация стальных фасонных (доборных) элементов и крепежных изделий

Марка, поз.	Обозначение	Наименование	Кол.	Масса ед., кг	Примечание
	Шифр 172 КМ 5	Обшивка с 15-800-0,7	3	48,7	l=7200 мм
Д-1	ТУ36-2336-80 изм. 1	Д-1 × 3050 × 1,0	62	10,78	
Д-3		Д-2 × 3050 × 1,0	41	5,80	
Д-5		Д-5 × 3050 × 1,0	11	2,46	
Д-6		Д-6 × 3050 × 1,0	11	3,10	
Д-11		Д-11 × 50 × 2,0	770	0,08	
Д-12		Д-12 × 50 × 2,0	730	0,10	
Д-14		Д-14 × 3050 × 1,0	9	1,49	
Д-15		Д-15 × 3050 × 1,0	10	2,01	
Д-20		Д-20 × 3050 × 3,0	53	5,61	
Д-23		Д-23 × 3050 × 1,0	282	2,87	
Д-26		Д-26 × 3050 × 1,0	117	3,48	
Д-25		Д-25 × 1500 × 4	10	5,28	
Д-30		Д-30 × 2500 × 0,8	400	4,08	
Д-31		Д-31 × 2500 × 0,8	10	3,15	
Л-38		Д-32 × 2500 × 0,8	16	7,23	
Поз. 1	Шифр 172 КМ 5	Обшивка из С15-1000-0,7	3	29,2	l = 7,200 мм
Поз. 2		Обшивка из С15-1000-0,7	3	23,94	
Тр-1		Тетива рядовая	20	2,04	l = 950 мм
Тр-2		Тетива рядовая	20	2,62	
	ГОСТ-103-76	Сталь полосовая-80×4	86	0,45	l = 180 мм
	ГОСТ 5781-82	Сталь арматурная ф6АI	170	0,11	l = 500 мм
	ГОСТ 8278-83	Гн. с 160 × 60 × 5	3	52,44	l = 6000 мм
	ГОСТ 14918-80	Сталь оцинкованная-600×0,8	40	13,2	l = 3500 мм
	ГОСТ 19772-74	L 63×5	1	22,02	l = 6000 мм
	ГОСТ 19903-74	Сталь листовая горячекатаная S6	6,2 м²	-	47,7 кг/м²

Продолжение

Марка, поз.	Обозначение	Наименование	Кол.	Масса ед., кг	Примечание
	ГОСТ 1145-80	Шуруп 1-3×40.016	900		
		Шуруп 1-5×70.016	600		
	ГОСТ 4028-63	Гвоздь К3×40	250		
		Гвоздь К4×70	140		
	ГОСТ 5915-70	Гайка М8-7Н.5.019	230		
		Гайка М10-7Н.5.019	1750		
	ГОСТ 7798-70	Болт М8-8g×35.58.019	230		
		Болт М10-8g×120.58.019	700		
		Болт М10-8g×180.58.019	50		
	ГОСТ 11371-78	Шайба 8.01.019	230		
		Шайба 10.01.019	3500		
	ТУ 36-941-79	Дюбель пластмассовый			
		У658 /Д 35-5/18/	100		
	ТУ36-2088-77	Заклепка ЗК-12	23000		
	ТУ36-2142-78	Винт В6×14	4600		
		Винт В6×25	1800		
	Листв	Болт анкерный	20		

Спецификация перемычек

Марка, поз.	Обозначение	Наименование	Кол.	Масса ед., кг	Примечание
ПР1	ГОСТ 948-76	1ПР4-36.12.22	1	240	
ПР2	ГОСТ 948-76	1ПР38-15.22	2	102	
ПР3	ГОСТ 948-76	1ПР38-12.12.22	8	85	

Спецификация элементов заполнения проемов

Марка, поз.	Обозначение	Наименование	Кол.	Масса ед., кг	Примечание
1	Серия 1.435.2-20	Ворота распашные складчатые РСВ 4,2×4,2	4	751,6	
2	Шифр 93.00.00.00	Ворота распашные РВ 3,0×3,0	2	589	
3	ГОСТ 14624-84	Двери деревянные Д31	1		
4	ГОСТ 14624-84	Двери деревянные Д33-Л	1		
5	ГОСТ 14624-84	Двери деревянные Д33-Л	1		

Общий расход металла на стеновые панели, оконные блоки, ворота, двери, зенитные фонари, фасонные (доборные) и крепежные элементы см. „Техническую спецификацию стали", листы марки КМ.

Привязан:

Инв. №

Гл. арх. инж.	Галустян		25.12.85
Зав. отд.	Грибова		25.12.85
Н. контр.	Веневцева		25.12.85
Вед. арх.	Искоскова		23.12.85
Ст. арх.	Розина		23.12.85
арх.	Кохан		23.12.85

ТП-503-4-35.86 АР

Производственный корпус центра лизованного текущего ремонта 1000 автомобилей КАМАЗ в год. в осях 1-6, Г-Н.

Общие данные (окончание)

Стадия	Лист	Листов
Р	2	

Гипроспецлегконструкция

Копировал Мзыченко

Формат А2

Альбом IV

Типовой проект

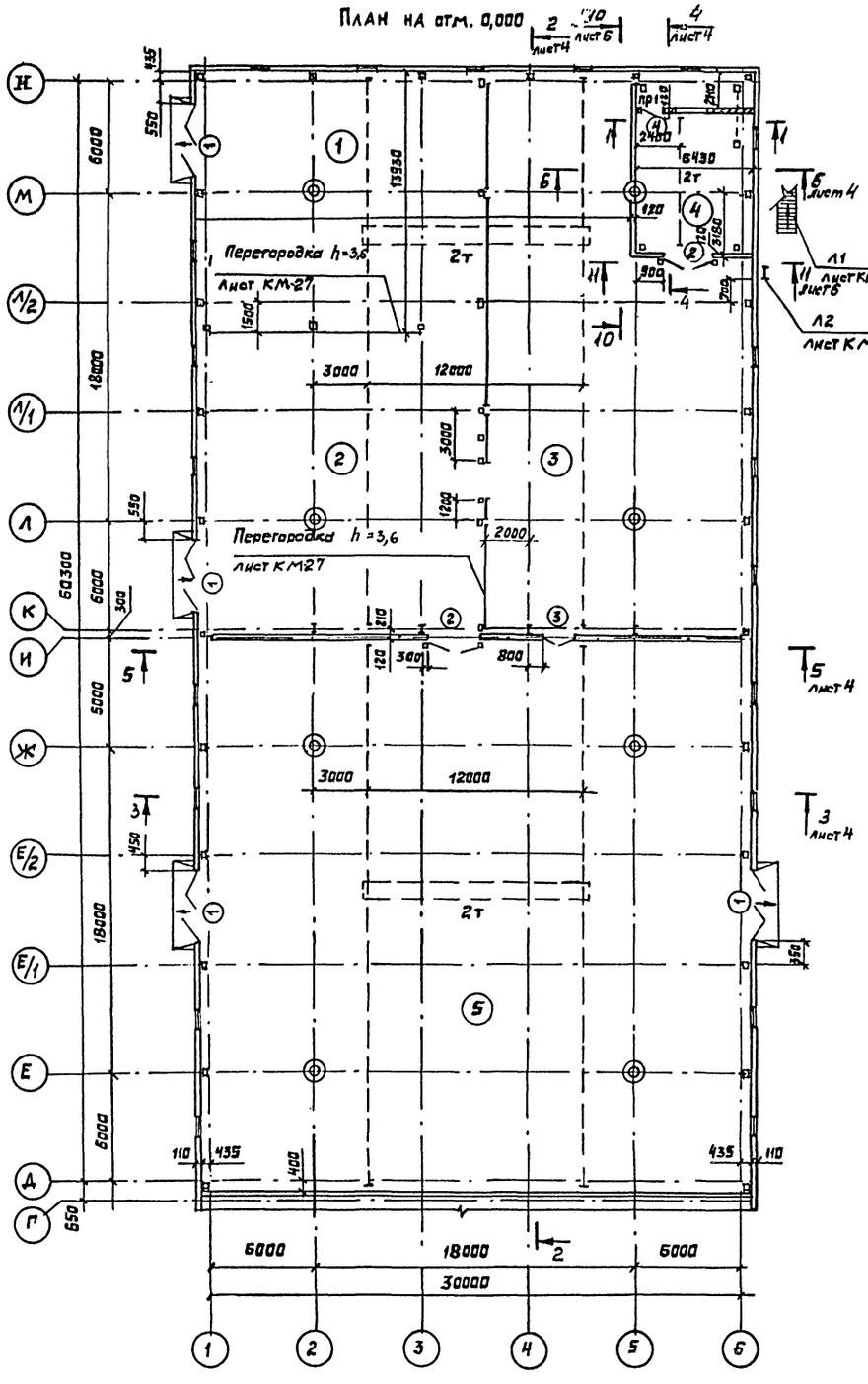

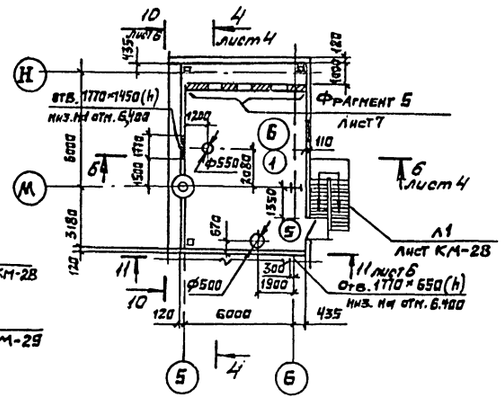

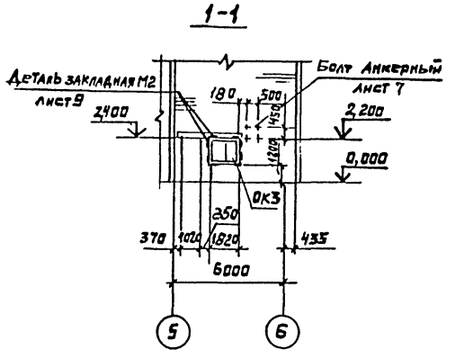

Экспликация помещений

Номер по плану	Наименование	Площадь, м²	Категория производства по взрывной, взрыво-пожарной и пожарной опасности
1	Участок разборки автомобилей и мойки агрегатов и узлов	215,92	Д/нормальная/
2	Склад оборотного фонда агрегатов и узлов	259,10	Д/нормальная/
3	Агрегатно-механический участок	401,00	Д/нормальная/
4	Испытательная станция	61,82	Г/нормальная/
5	Участок замены агрегатов узлов и деталей	938,45	В/нормальная/
6	Венткамера	55,50	

Экспликация полов

Наименование или номер помещения по проекту	Тип пола по проекту	Схема пола или номер узла по серии	Элементы пола и их толщина	Площадь пола, м²
6	1		Покрытие-бетон М300-25 мм Основание-сборные железобетонные многопустотные панели-220 мм	6,35

Ведомость проемов ворот и дверей, спецификацию элементов заполнения проемов, ведомость перемычек, спецификацию перемычек см. лист 2, спецификацию элементов заполнения оконных проемов см. лист 5

Привязан:	Гл.Арх.Ин-та	Галустян		25.12.85	ТП 503-4-35.86 АР
	Зав.отд.	Грибова		25.12.85	Производственный корпус централизованного текущего ремонта 1000 автомобилей КАМАЗ в год, в осях 1-6 Г-Н.
	Н.контр.	Веневцева		25.12.85	Стадия: Р; Лист: 3; Листов:
	Вед.Арх.	Искоскова		23.12.85	План на отм. 0,000. План на отм. 4.200. Разрез 1-1
	Ст.Арх.	Розина		23.12.85	Гипроспецпегконструкция
Инв. №	Арх.	Кохан		23.12.85	

Копировал Выгоняева

Формат А2

Альбом IV

Типовой проект

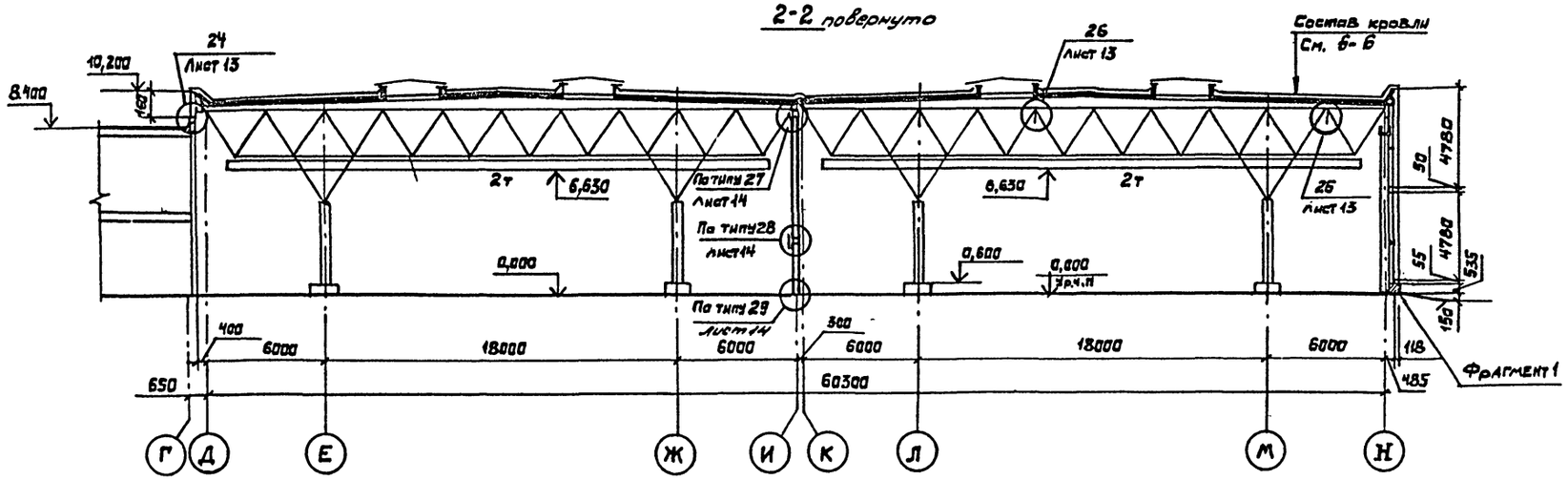

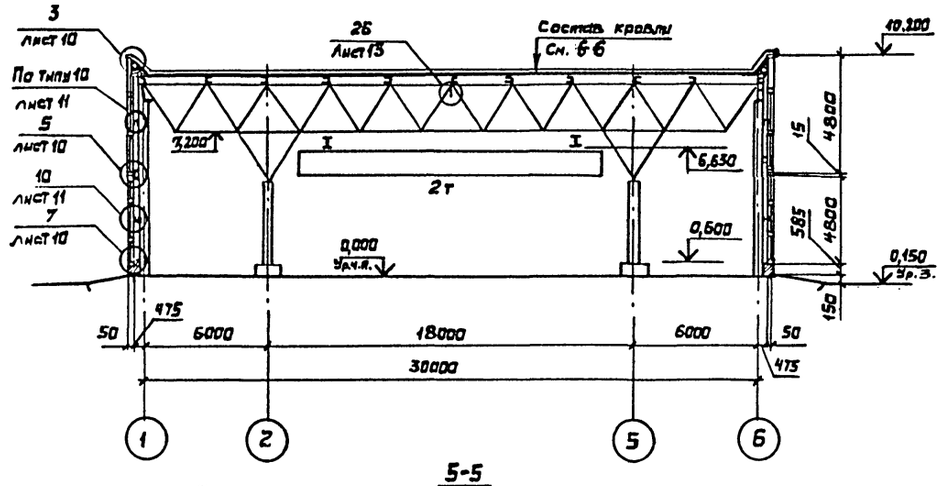

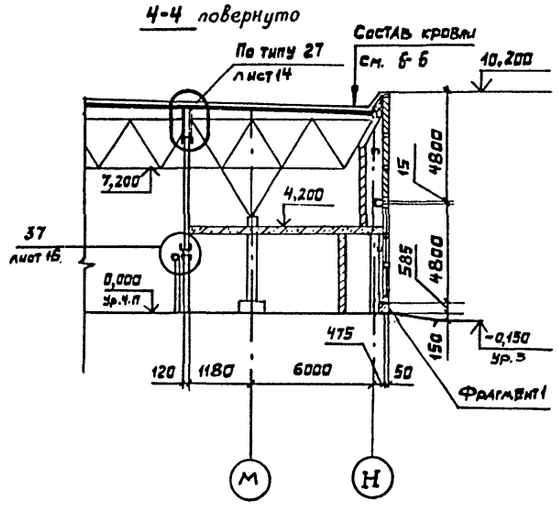

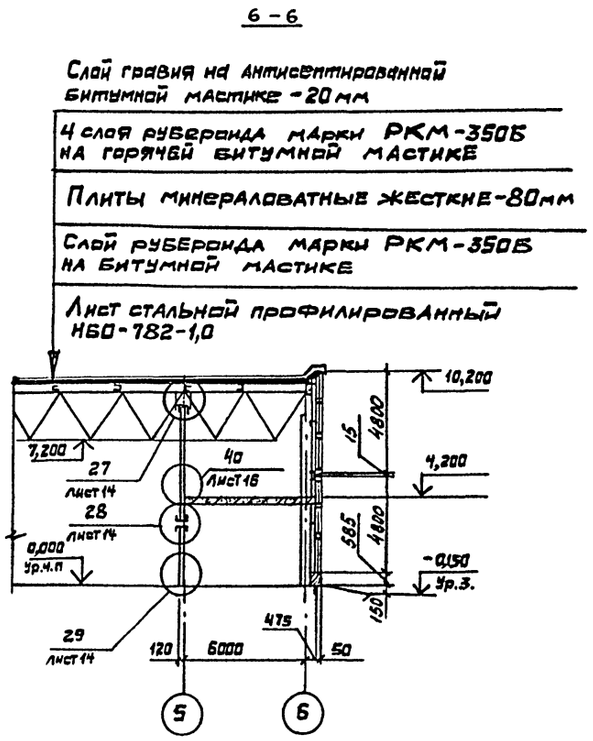

Спецификацию панелей перегородок см. лист 6

Отверстия в стенах и перегородках равные и менее 200×200 мм выполнять по месту по документам ОВ, ВК, ЭМ, ТХ.

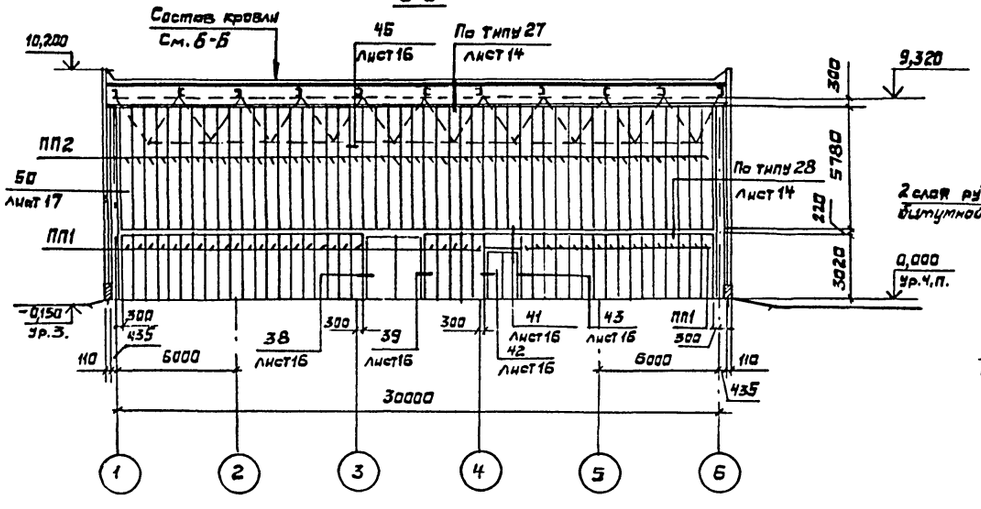

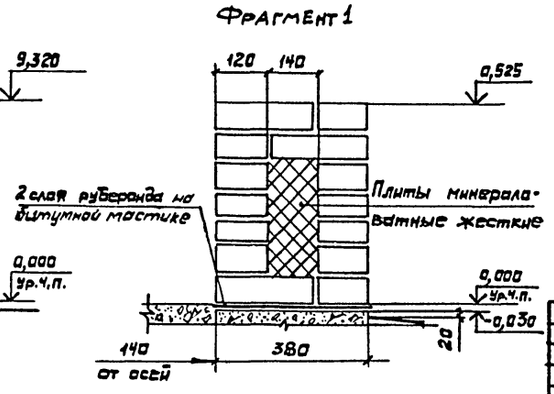

Привязан:	Гл. арх. ин-та	Галустян		25.12.85	ТП 503-4-35.86 АР		
	Зав. отд.	Грибова		25.12.85	Производственный корпус централизованного текущего ремонта 1000 автомобилей КамАЗ в год, в осях 1-6, г-н.	Стадия	Лист	Листов
	Н. контр.	Веневцева		25.12.85		Р	4	
	Вед. арх.	Некоскова		23.12.85	Разрезы 2-2... 6-6. Фрагмент 1	Гипроспецлегконструкция		
	Ст. арх.	Розина		23.12.85				
Инв. №	Инж.	Алтухов		23.12.85				

Согласовано: Нач. отд. ВК Ратников; Нач. ЭО Огурцов

Согласовано: Нач. АСС Хрупала; Нач. отд. ТХ Пугин; Нач. отд. ОВ Артюшенко

Объект

Инв. № подл. | Подпись и дата | Взам. инв. №

Альбом №

Типовой проект

Фасад Д-Н

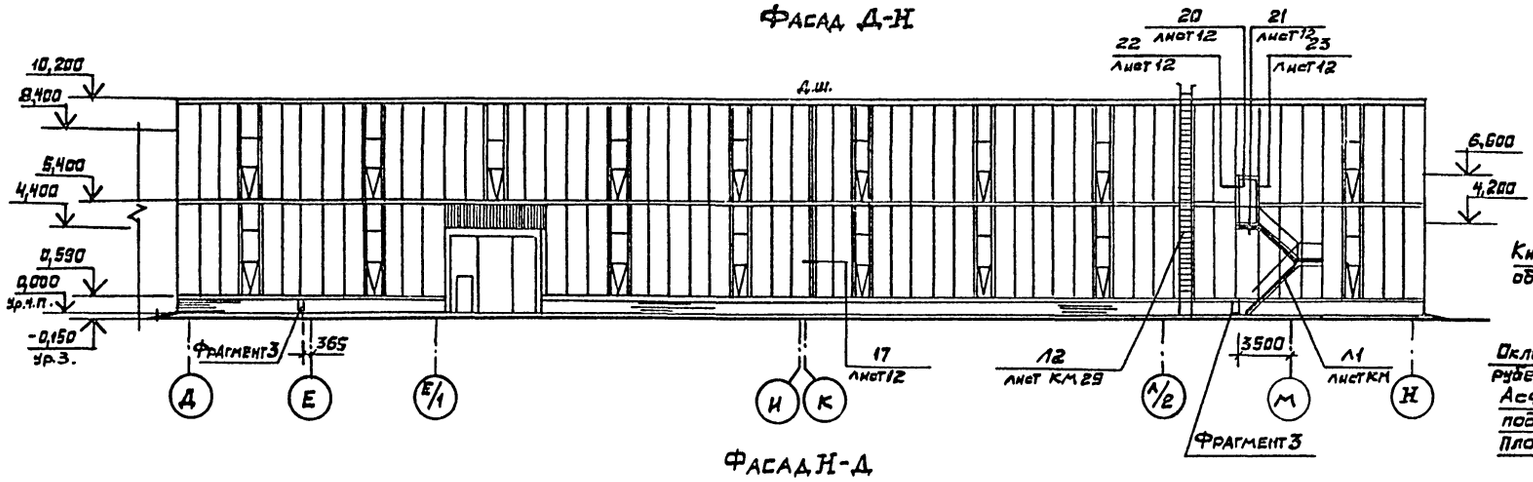

Фасад Н-Д

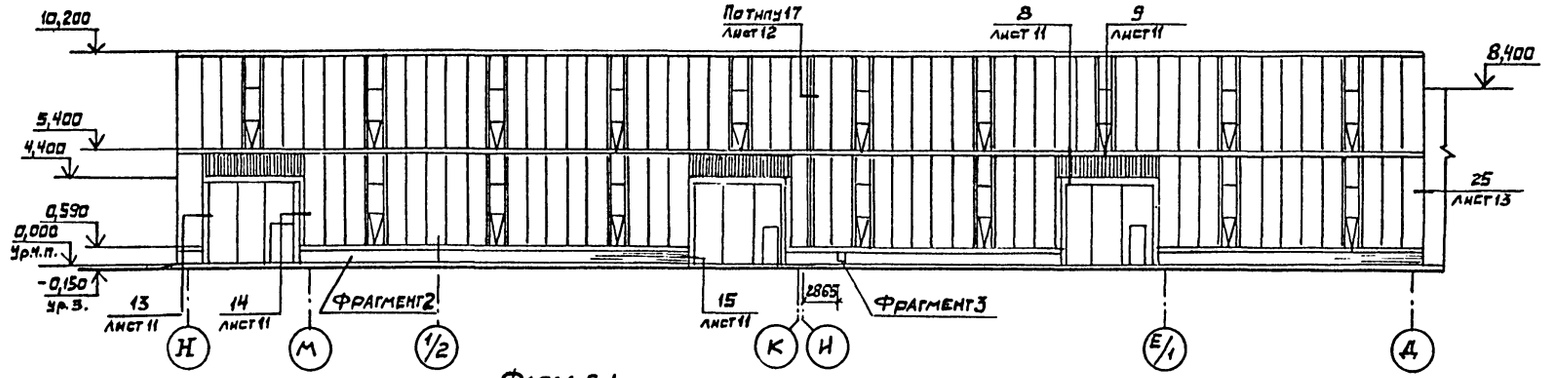

Фасад 6-1

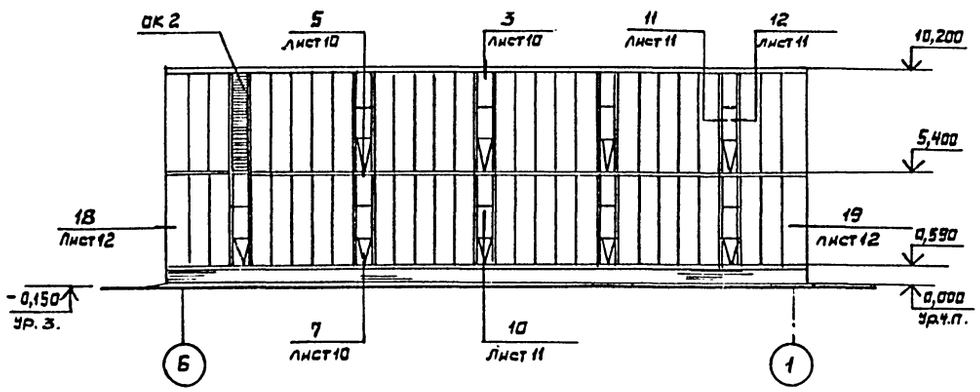

Фасад 1-Б

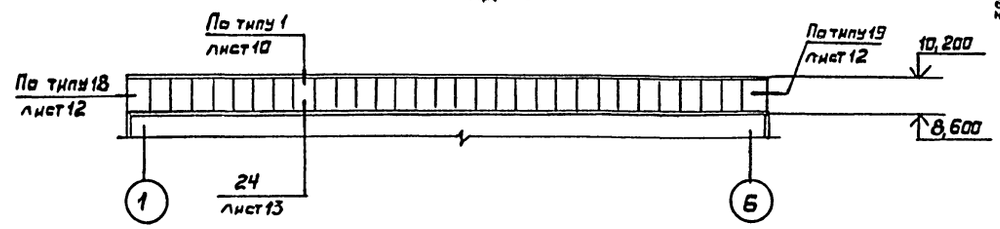

Фрагмент 2

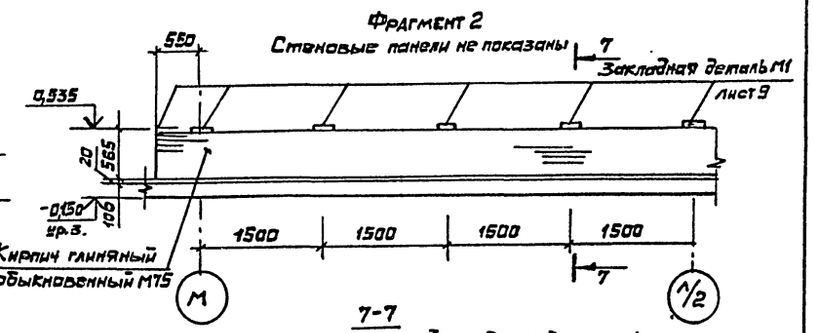

7-7

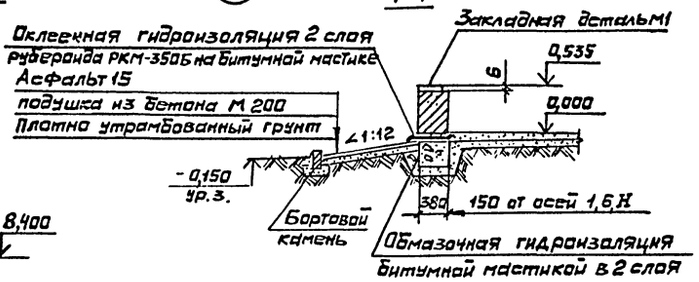

Спецификация элементов заполнения оконных проемов

Марка, поз.	Обозначение	Наименование	Кол.	Масса, ед., кг.	Примечание
ОК1	Чертежи 331/1 00.00.00	Окна с одинарным перепле-			
		летом 02М-10.48-01	43	155,0	
ОК2	Чертежи 331/2 00.00.00	Окна с жалюзийной решет- кой ОЖ1М10.48-01	1	100,0	
ОК3	Серия 1.436.2-17	Переплеты оконные из			
		одинарных труб			
		01М18.12-02	1	53,72	

Фрагмент 3

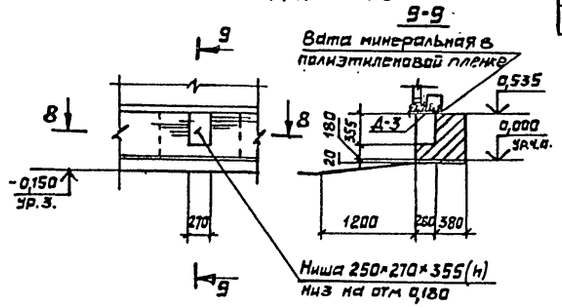

1. Оконные проемы, кроме оговоренных, марки ОК1.
2. Проем ОК3 замаркирован на листе 3.
3. Отверстия в стенах и цоколе равные и менее 200×200 мм выполнять по месту по документам ВК, ТХ, ЭМ.
4. Привязку оконных проемов ОК1 и ОК2 см. лист 8.

Согласовано: Нач. ОТД. ВК Ратников; Нач. АСО Хаупала; Нач. отд. Т.Х Пугин; Нач. отд. ОВ Артюшенко

Инв. № подл. | Подпись и дата | Взам. инв. №

Привязан:

Инв. №

ГИП	Галустян		25.12.87
Зав. отд.	Грибова		25.12.87
Н. контр.	Веневцева		25.12.87
Вед. арх.	Искоскова		25.12.87
Ст. арх.	Розина		25.12.87
Инж.	Маслова		25.12.87

ТП 503-4-35.86 АР

Производственный корпус централизованного текущего ремонта 1000 автомобилей КамАЗ в год, в осях 1-6, Г-Н

Фасады Д-Н, Н-Д, 6-1, 1-6 Фрагменты 2,3

Стадия	Лист	Листов
Р	5	

Гипроспецлегконструкция

Копировал Выгрянова

Формат А2

Альбом IV

Типовой проект

План кровли

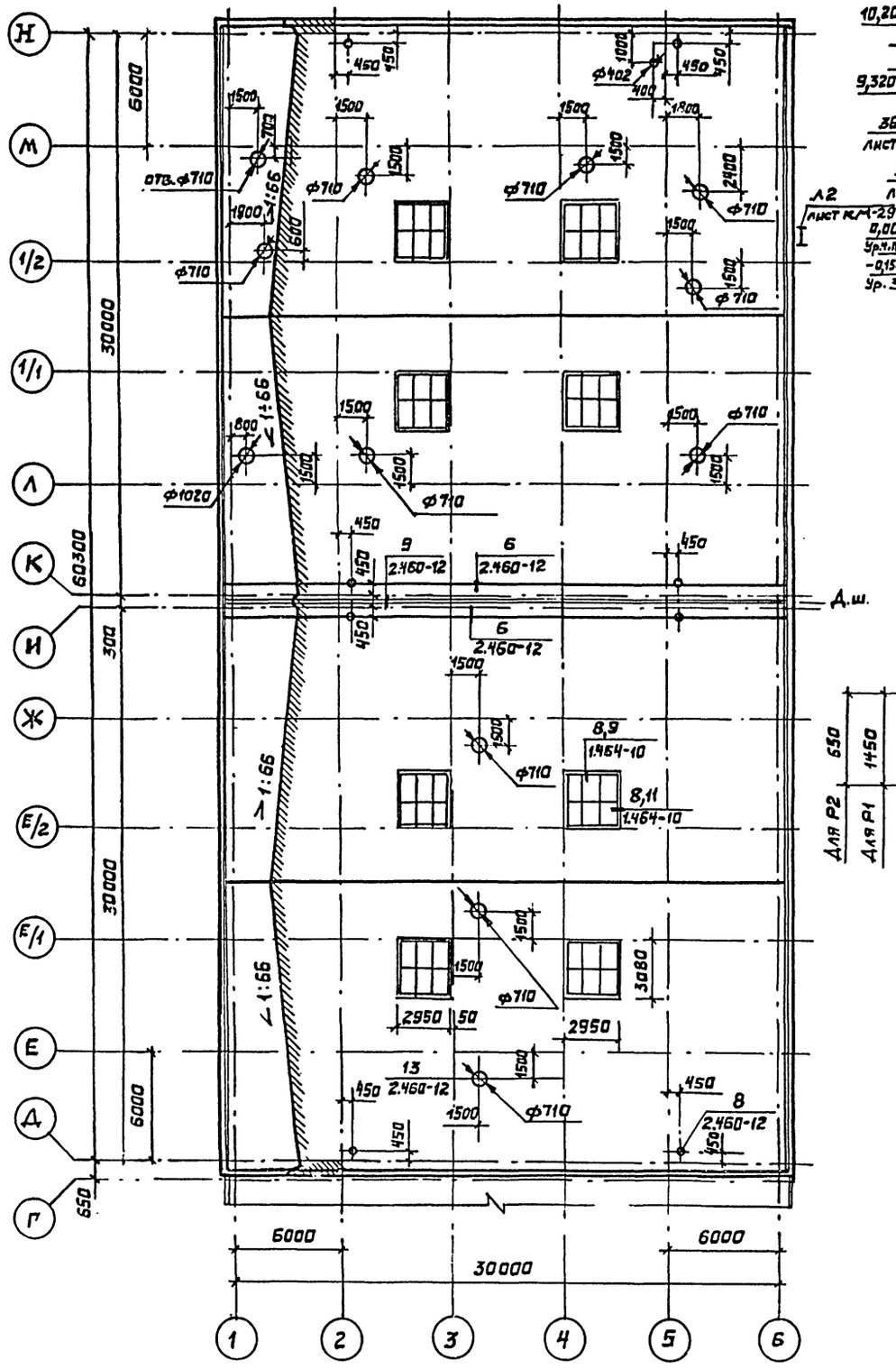

10-10 повернуто

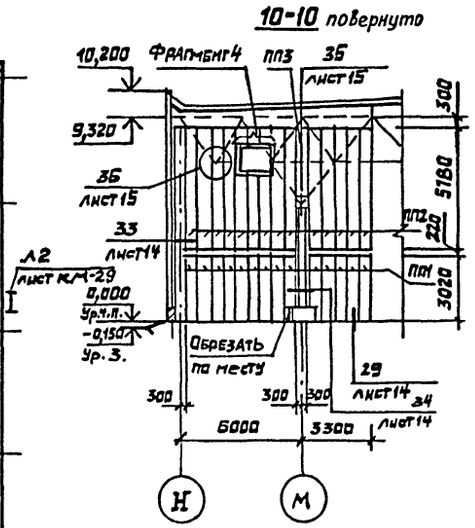

11-11

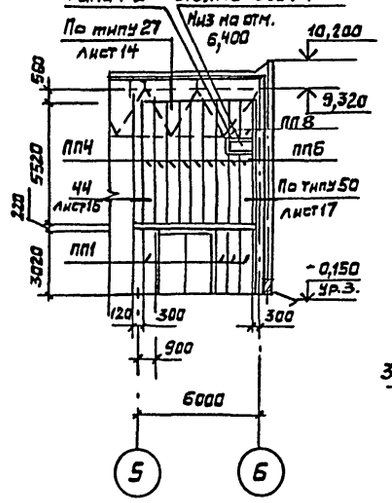

Фрагмент 4

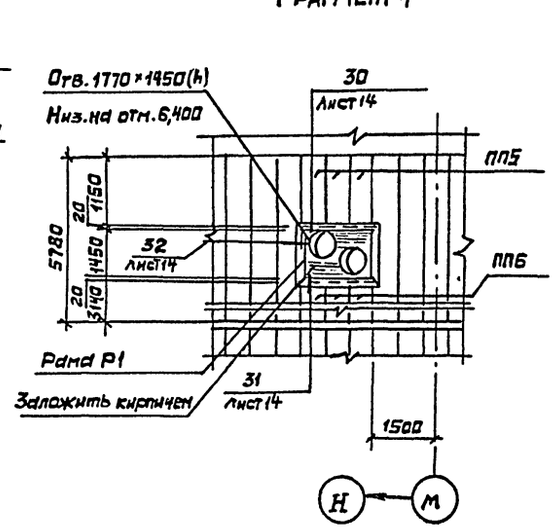

Рама Р1; Р2

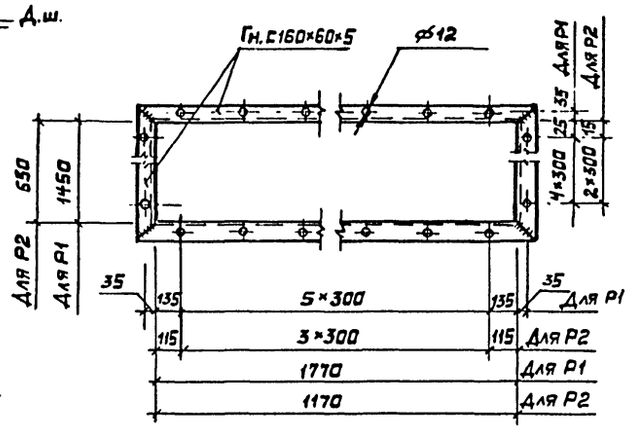

Спецификация панелей перегородок, замаркированных на разрезах 5-5; 10-10; 11-11

Марка, поз.	Обозначение	Наименование	Кол.	Масса ед., кг	Примечание
ПП1	ТУ 21-24-82-81	Панели асбестоцементные			
		экструзионные марки			
		ПАЭ-Ст 3,0×0,6×0,12	59	122	ℓ = 3050 мм
ПП2	По типу ТУ21-24-82-81	Панели асбестоцементные экструзионные	60	231,2	ℓ = 5780 мм
ПП3			1	136	ℓ = 3400 мм
ПП4			9	221	ℓ = 5520 мм
ПП5			3	45	ℓ = 1150 мм
ПП6			5	125,6	ℓ = 3140 мм
ПП7			9	80	ℓ = 2000 мм
ПП8			2	78	ℓ = 1950 мм

1. Панели перегородок марок ПП2...ПП7 нарезать по месту из 76 штук панелей асбестоцементных экструзионных марки ПАЭ-Ст 6,0×0,6×0,12 ТУ21-24-82-81.
2. Отверстия в перегородках размерами менее и равные 200×200 мм выполнять по месту по документам ТХ, ОВ, ВК, ЭМ.
3. Состав кровли см. лист 4.

				ТП 503-4-35.86			АР
Привязан:	Гл. Арх. ин.	Галустян	25.12.85	Производственный корпус централизованного текущего ремонта 1000 автомобилей КамАЗ 6 год, в осях 1-6, г-н	Стадия	Лист	Листов
	Зав. отд.	Грибова	25.12.85		Р	6	
	Н. контр.	Веневцева	25.12.85				
	Вед. арх.	Искоскова	23.12.85	План кровли. Разрезы 10-10, 11-11 Фрагмент 4. Рама Р1, Р2	Гипроспецпереконструкция		
	Ст. арх.	Розина	23.12.85				
Инв. №	Арх.	Кохан	23.12.85				

Копировал Выгоняков

Альбом IV

Типовой проект

Фрагмент 5

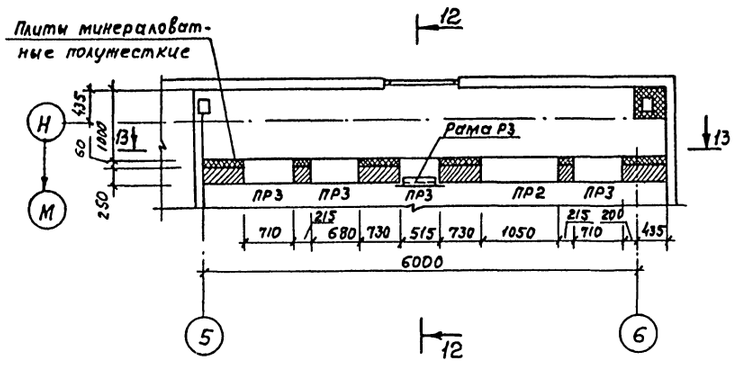

13-13
Утеплитель не показан

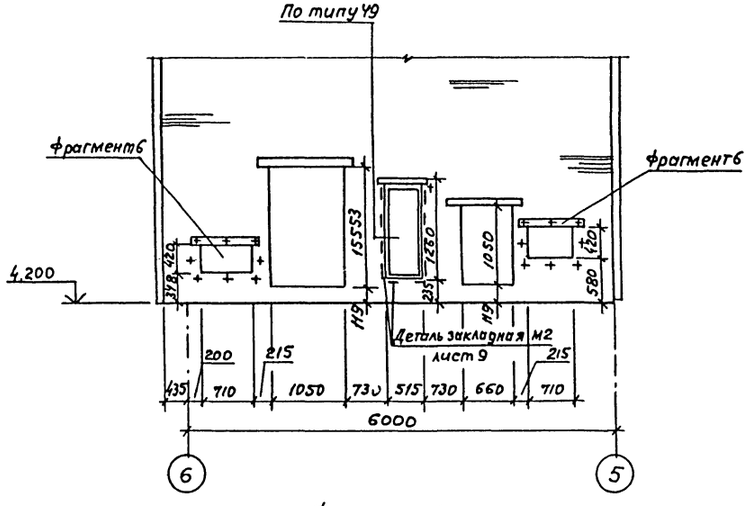

Фрагмент 6

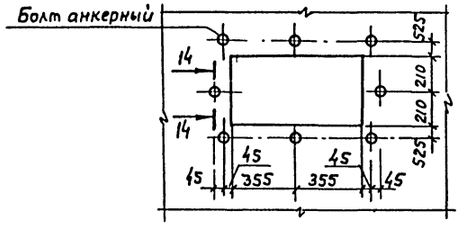

12-12 повернуто

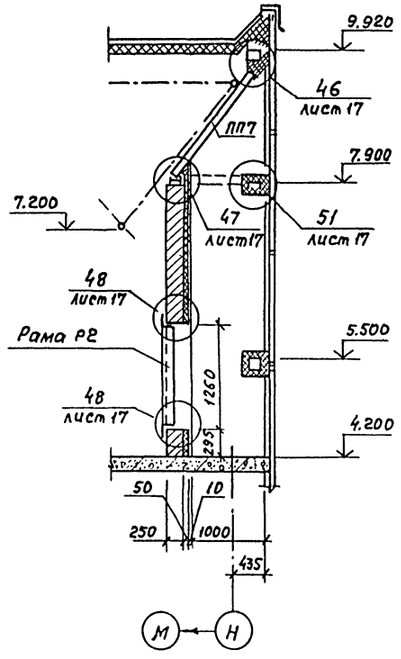

Болт анкерный

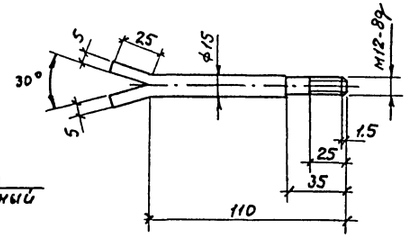

14-14

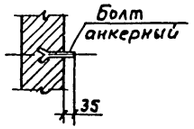

Рама 3

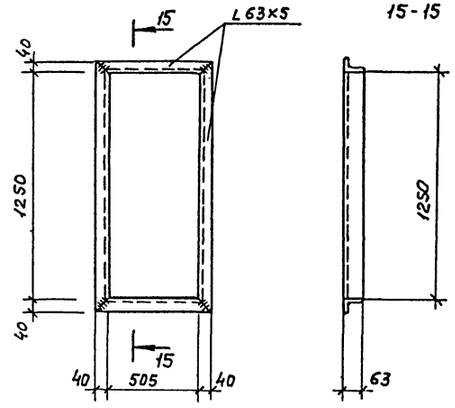

1. Установка болтов анкерных М12 и устройство отверстий в перегородке 710×420(h) выполняется только при строительстве зданий в районах с температурой наружного воздуха ниже минус 30°С
2. Ведомость перемычек и спецификацию перемычек см. лист 2.

				ТП 503-4-35.86		АР	
Привязан				Производственный корпус централизованного текущего ремонта 1000 автомобилей КамАЗ в год, в осях 1-6, Г-И	Стадия	Лист	Листов
	Зав.отд.	Грибова	25.12.85		Р	7	
	Н.контр.	Веневцева	25.12.85				
	Вед.арх.	Искоскова	23.12.85	Фрагменты 5,6. Рама Р3. Болт анкерный	Гипроспецлегконструкция		
	Ст.арх.	Розина	23.12.85				
Инв.N	Арх.	Кохан	23.12.85				

Копировал Максимова

Формат А2

Объект

Согласовано

Согласовано

Нач. отд. ОВ Артюшенко

Нач. отд. ВК

Взам. инв.N

Подпись и дата

Инв. N подл.

Альбом IV

Типовой проект

Объект

Согласовано

Согласовано

Инв.№ подл. | Подпись и дата | Взам. инв.№

Схема расположения стеновых панелей в осях Б-1

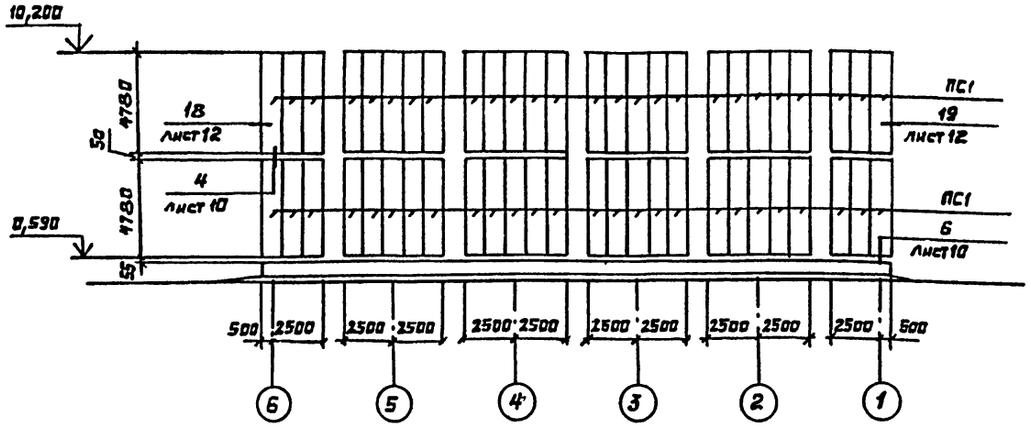

Схема расположения стеновых панелей в осях 1-6

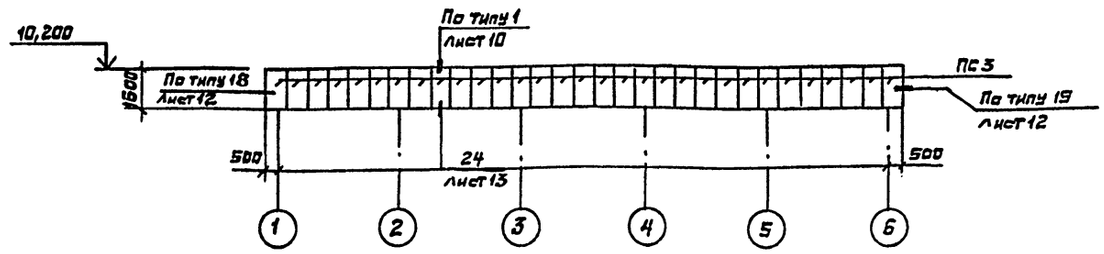

Спецификация к схемам расположения стеновых панелей в осях Б-1, 1-Б, Д-Н, Н-Д

Марка, поз.	Обозначение	Наименование	Кол.	Масса, ед., кг	Примечание
		Панели стеновые трех-			
		слойные с обшивками из			
		стальных профилированных			
		листов толщиной 0,7 для про-			
		изводственных зданий марки			
ПС1	Шифр 172 КМ 5	1ПТС 478.1000.110 - С 0,7	258	139,0	ℓ = 4780 мм
ПС2	Шифр 172 КМ 5	1ПТС 358.1000.110 - С 0,7	2	105,1	ℓ = 3580 мм
ПС3	Лист 9	1ПТС 160.1000.110 - С 0,7	31	49,13	ℓ = 1600 мм

Схема расположения стеновых панелей в осях Д-Н

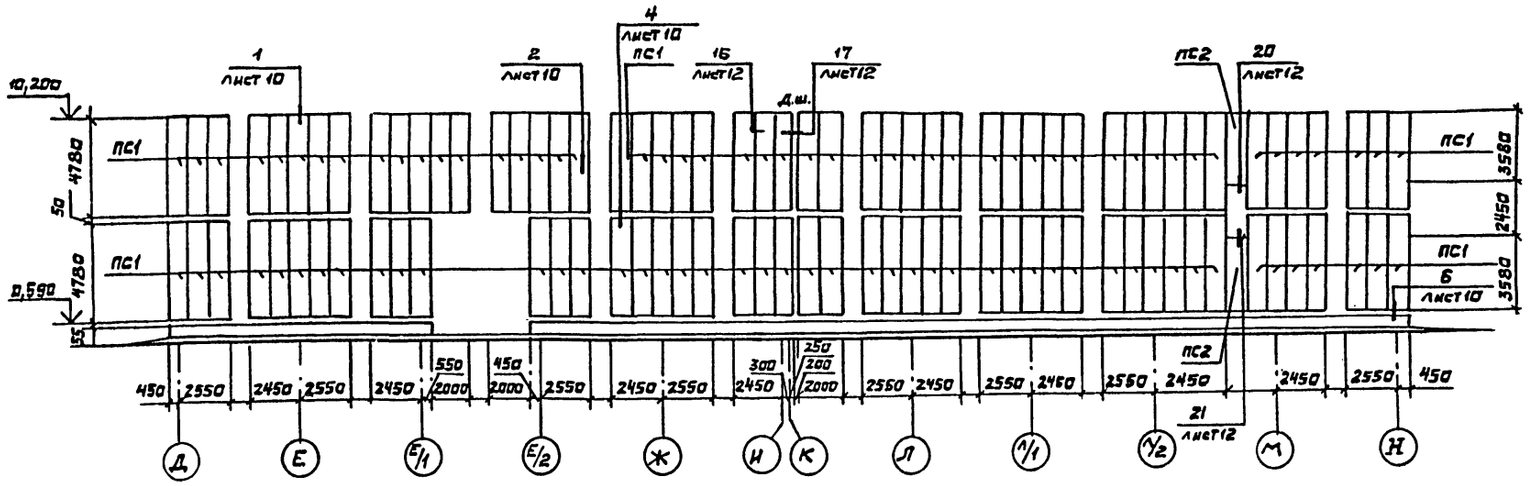

Схема расположения стеновых панелей в осях Н-Д

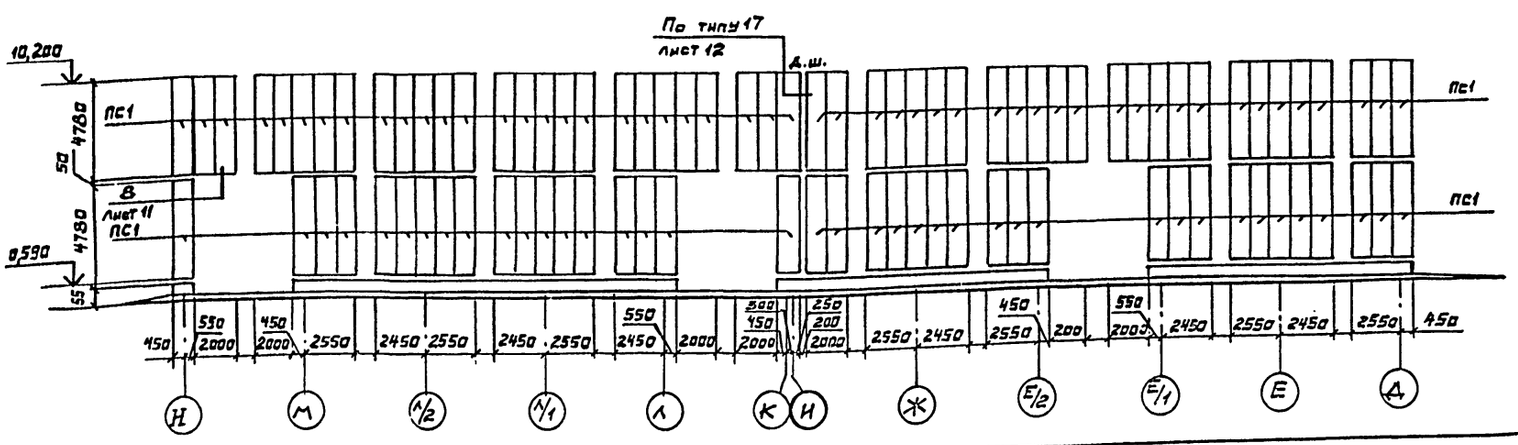

Привязан:

Инв. №

				ТП 503-4-35.86			АР
Зав.отд.	Грибова		25.12.87	Производственный корпус централизованного текущего ремонта 1000 автомобилей КамАЗ в год, в осях 1-Б, Г-Н.	Стадия	Лист	Листов
Н.контр.	Веневцева		25.12.87		Р.	8	
Вед.Арх.	Искоскова		15.12.87	Схемы расположения стеновых панелей в осях Б-1; 1-Б; Д-Н, Н-Д	Гипроспецлегконструкция		
Ст. Арх.	Разина		23.12.87				
Арх.	Кохан		23.12.87				

Альбом IV

Типовой проект

Объект

Согласовано

Согласовано

Инв. № подл. | Подпись и дата | Взам. инв. №

Панель стеновая ПС3

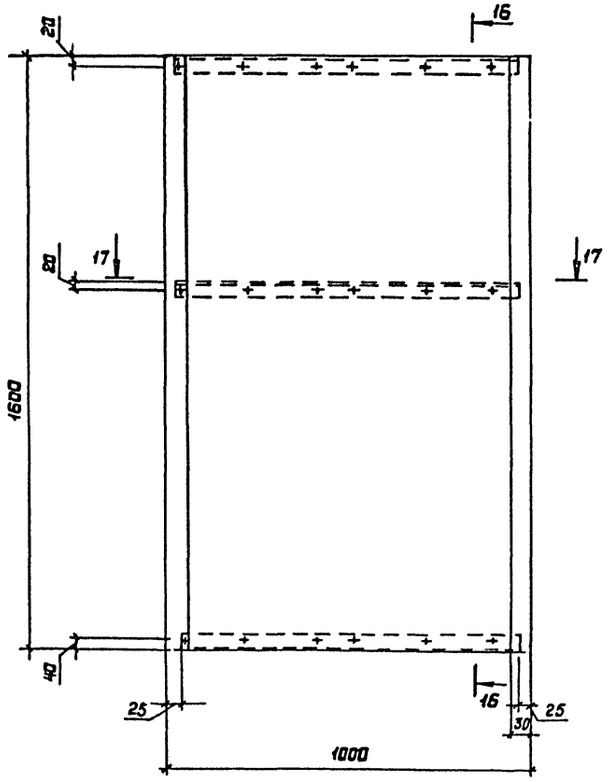

16-16 повернуто

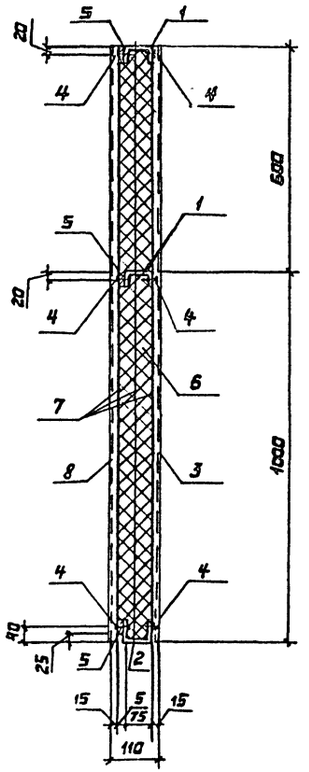

Спецификация стеновой панели ПС3

Марка поз.	Обозначение	Наименование	Кол.	Масса, кг	Примечание
1	Шифр 172 КМ5	Тетива рядовая ТР-1	2	4,14	ℓ=950мм
2	Шифр 172 КМ5	Тетива рядовая ТР-2	1	2,69	ℓ=950мм
3	Шифр 172 КМ5	Обшивка С15-800-0,7	2	20,89	ℓ=1600мм
4	ТУ36-2142-78	Винт В6×14	36	0,23	
5	ГОСТ 3916-69	Фанера клеевая 40×5	3	0,41	ℓ=980мм
6	ГОСТ 9573-82	Плиты минераловатные			
		полужесткие марки 75	0,13 м³	19,50	
7	ГОСТ 10354-82	Пленка полиэтиленовая	4,3 м²		
8	Шифр 172 КМ5	Обшивки С15-1000-0,7	1	11,84	ℓ=1600мм

Стеновую панель ПС3 изготовить по типу панелей стеновых трехслойных с обшивками из стальных профилированных листов и утеплителем из минераловатных плит для производственных зданий, Альбом шифр 172 КМ5.

17-17

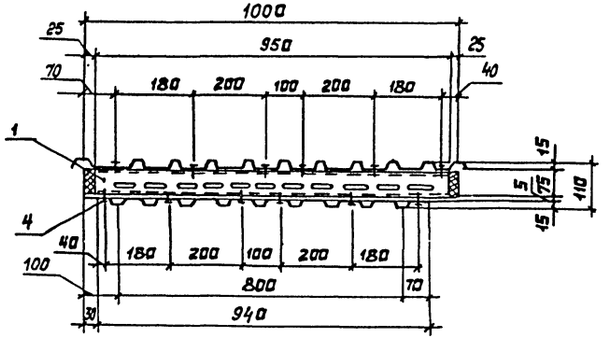

Деталь закладная М1

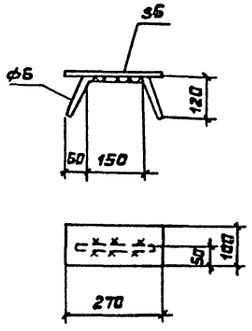

Деталь закладная М2

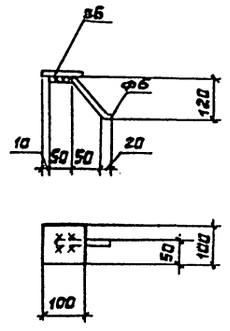

Привязан:				ТП 503-4-35.86		АР
				Производственный корпус централизованного текущего ремонта 1000 автомобилей КамАЗ в год. В осях 1-6, г-н.	Стадия	Лист	Листов
					Р	9	
Зав.отд.	Грибова		03.88	Панель стеновая ПС3 Детали закладные М1, М2	Гипроспецлегконструкция		
Н.контр.	Венедиктова		03.88				
Вед.Арх.	Искевская		03.88				
Ст. Арх.	Розина		03.88				
Инв. №							

Копировал Выгонянова

Формат А2

Альбом IV

Типовой проект

Согласовано

Согласовано

Инв. № подл. | Подпись и дата | Взам. инв. №

1

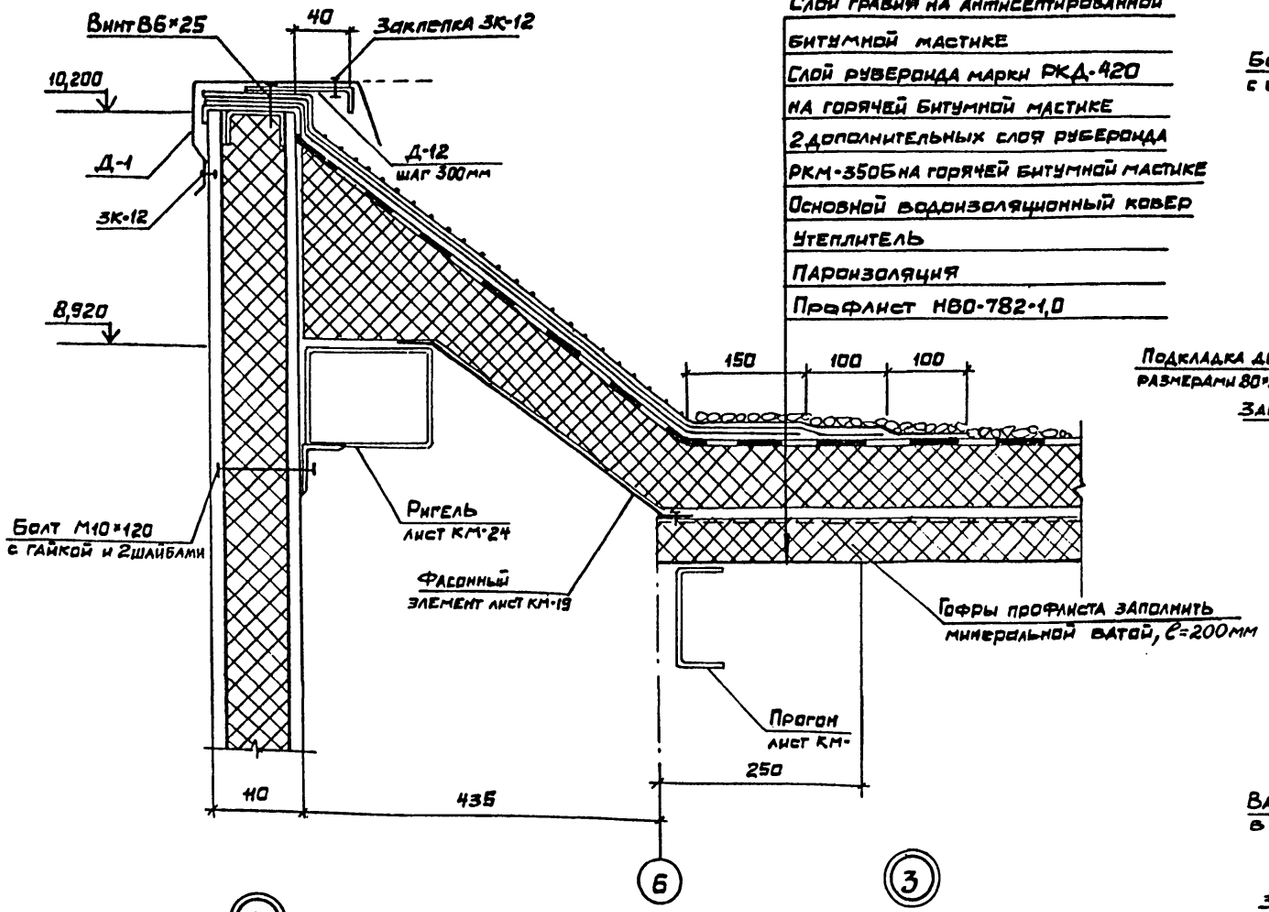

Слой гравия на антисептированной битумной мастике
Слой рубероида марки РКД-420 на горячей битумной мастике
2 дополнительных слоя рубероида РКМ-350Б на горячей битумной мастике
Основной водоизоляционный ковер
Утеплитель
Пароизоляция
Профлист Н60-782-1,0

4

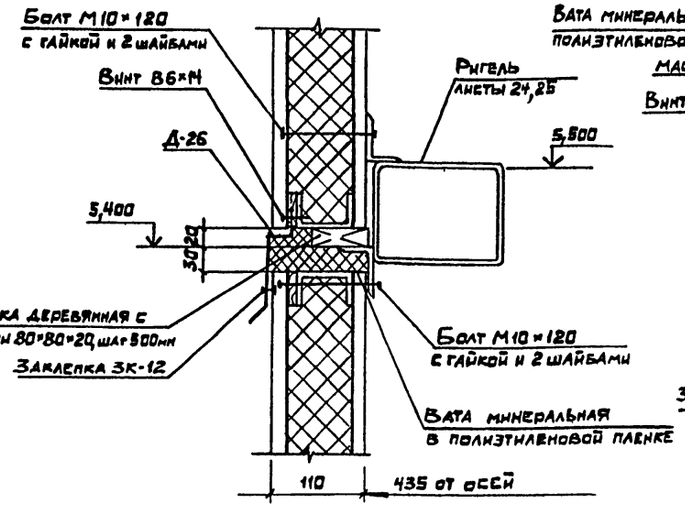

5

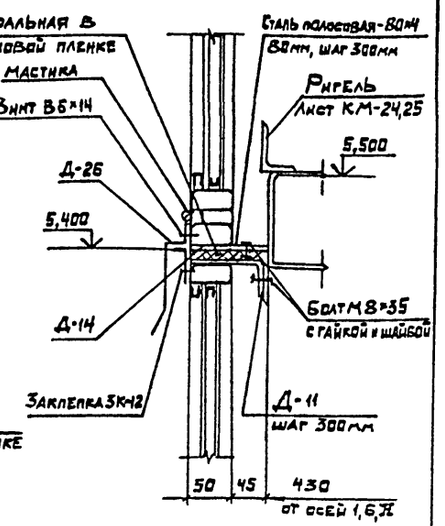

6

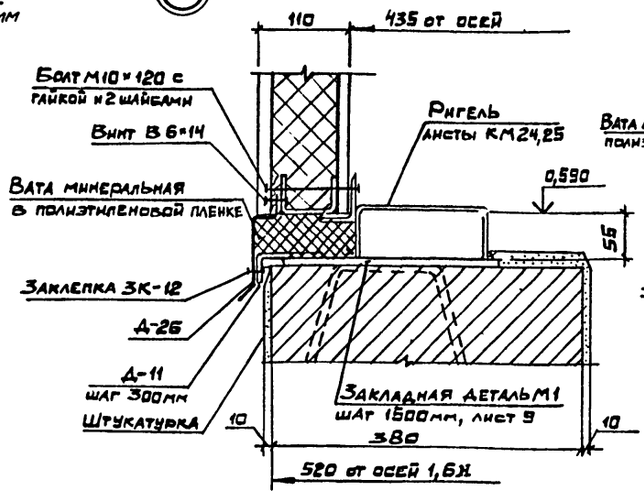

7

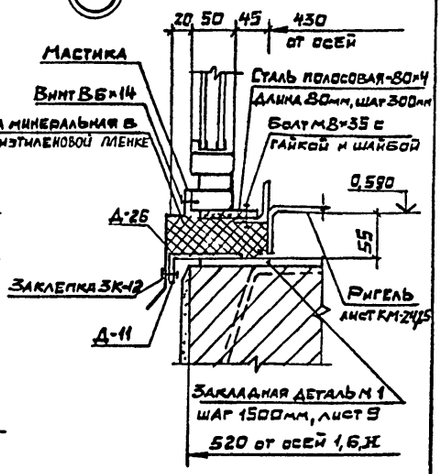

2

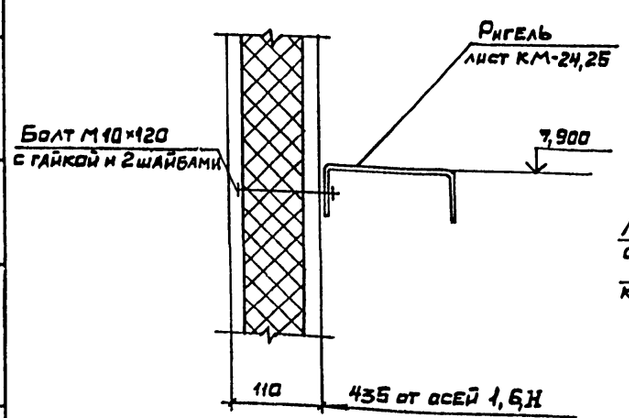

3

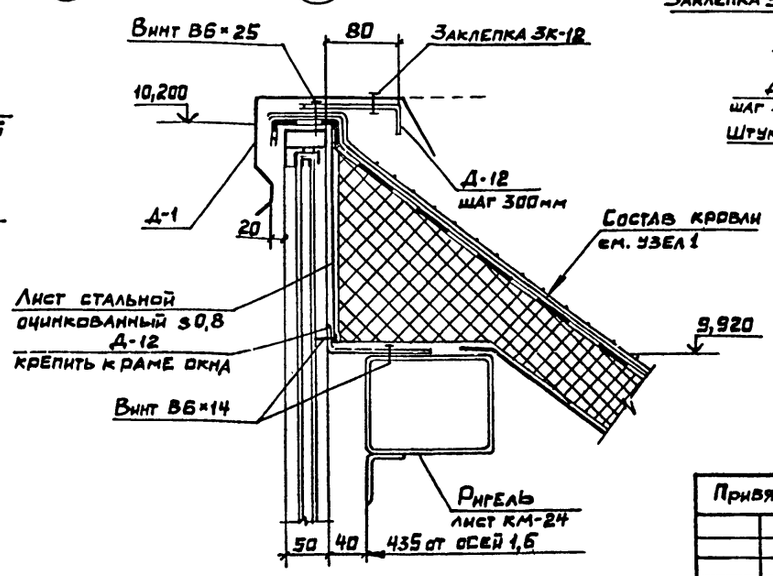

Прокладки деревянные в узлах 4 и 8 антисептировать и антипирировать.

				ТП-503-4-35.86 АР	
Привязан:					
Инв. №	Зав. отд.	Грибова		Производственный корпус централизованного текущего ремонта 1000 автомобилей КамАЗ в год, в осях 1-6, г-н.	Стадия: Р; Лист: 10; Листов:
	Н. контр.	Вениаминова			
	Вед. Арх.	Искоскова		Узлы 1... 7	Типоспецпегконструкция
	Ст. Арх.	Резина			
	Арх.	Кохан			

Копировал Выгрянова

Формат А2

Альбом IV

Типовой проект

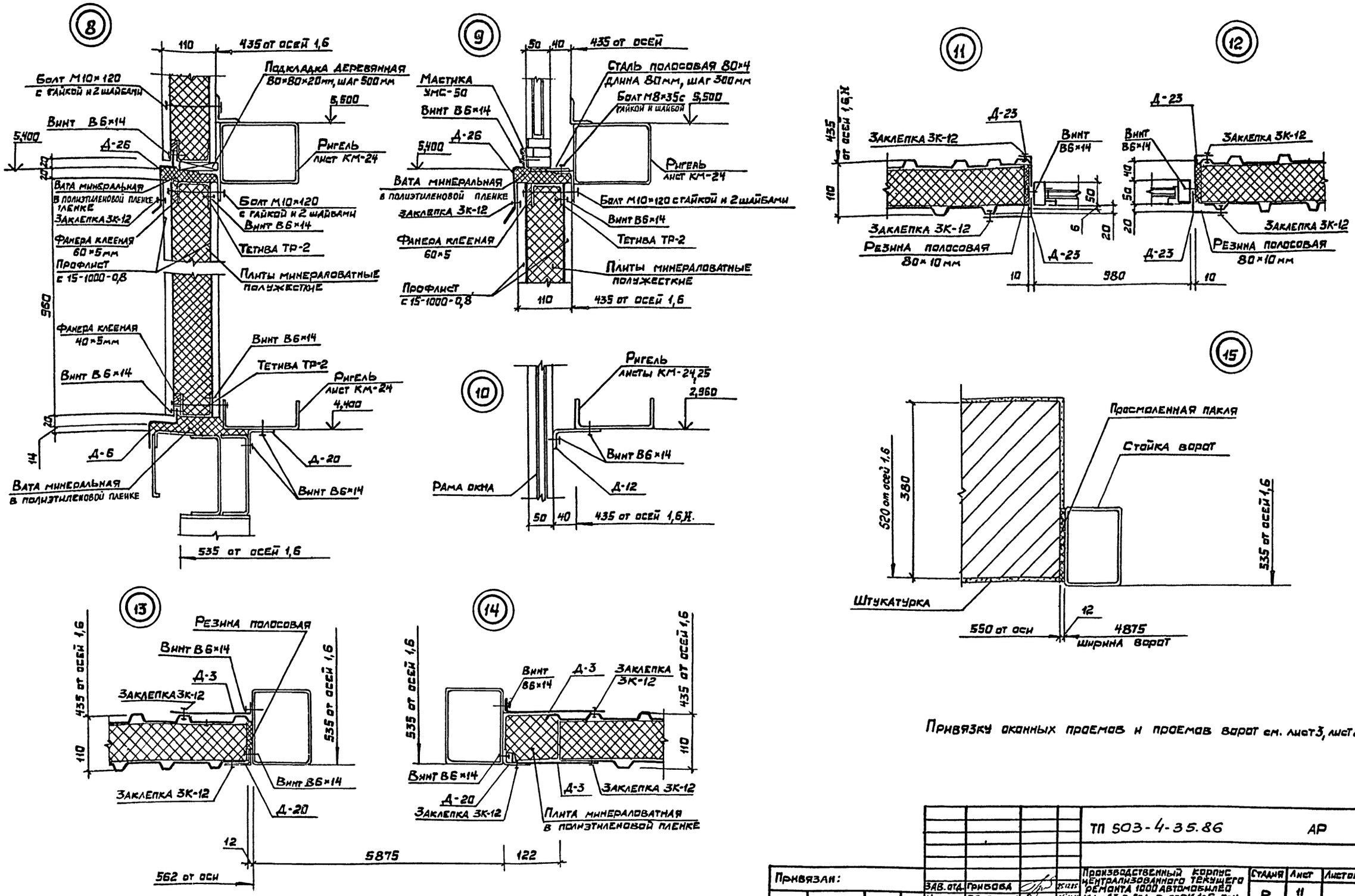

Привязку оконных проемов и проемов ворот см. лист 3, лист 8.

				ТП 503-4-35.86		АР	
Привязан:				Производственный корпус централизованного текущего ремонта 1000 автомобилей КамАЗ в год, в осях 1-6, г-н	Стадия	Лист	Листов
					Р	11	
				Узлы 8...15	Гипроспецлегконструкция		
Инв. №							

Зав. отд.	Грибова		25.12.85
Н. контр.	Веневцева		25.12.85
Вед. арх.	Искоскова		25.12.85
Ст. арх.	Розина		23.12.85
Инж.	Трубочкин		23.12.85

Согласовано

Согласовано

Инв. № подл. | Подпись и дата | Взам. инв. №

Выгрянова

Формат А2

Альбом IV

Типовой проект

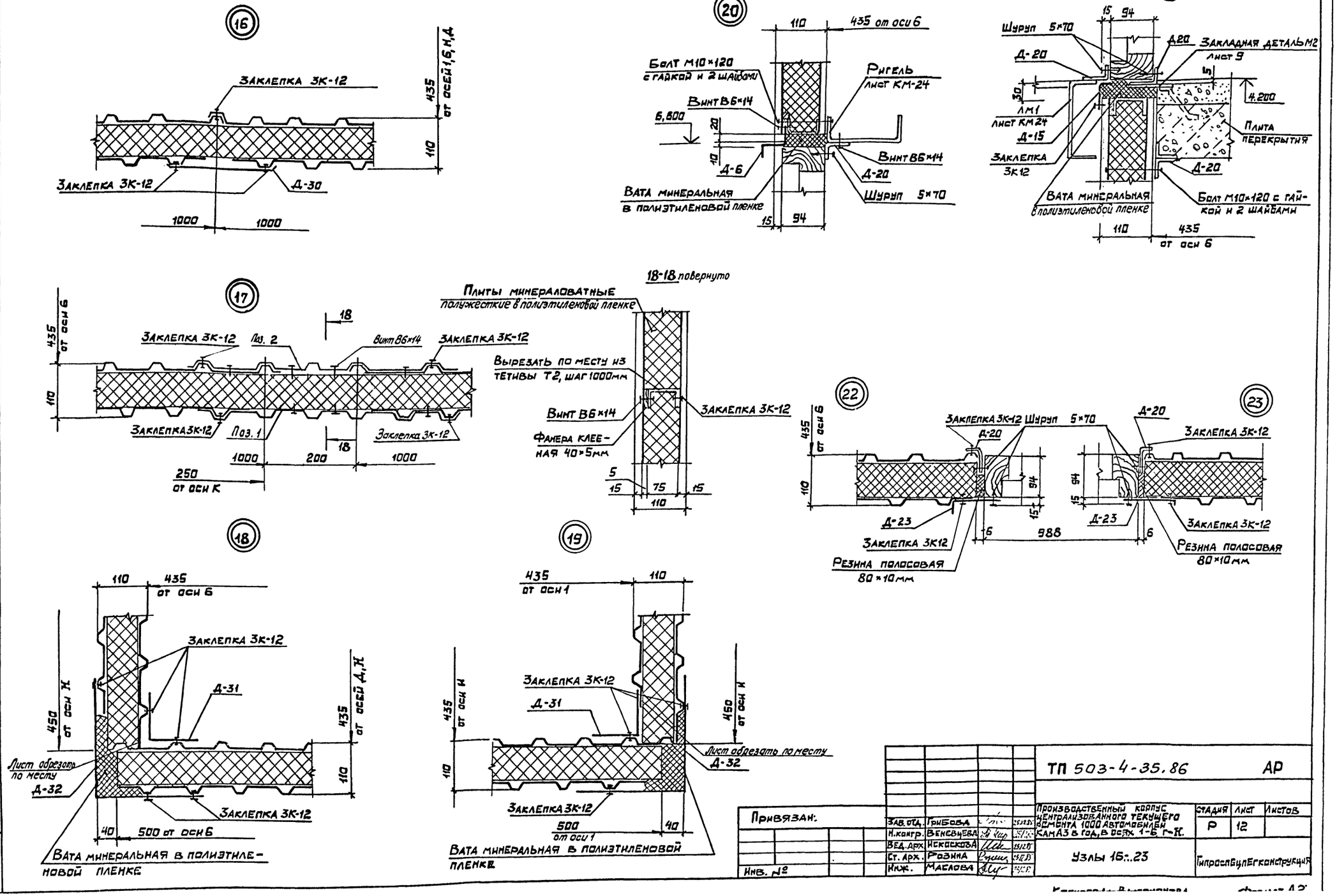

Привязан:				ТП 503-4-35.86			АР
				Производственный корпус централизованного текущего ремонта 1000 автомобилей КамАЗ в год, в осях 1-6, Г-К.	Стадия	Лист	Листов
		Зав. отд.	Грибова		Р	12	
		Н. контр.	Венсвцева				
		Вед. арх.	Искоскова				
		Ст. арх.	Розина	Узлы 16...23	Гипроспецпегконструкция		
Инв. №		Инж.	Маслова				

Копировал Валентинова

Формат А2

Объект

Согласовано

Согласовано

Подпись и дата

Взам. инв. №

Альбом IV

Типовой проект

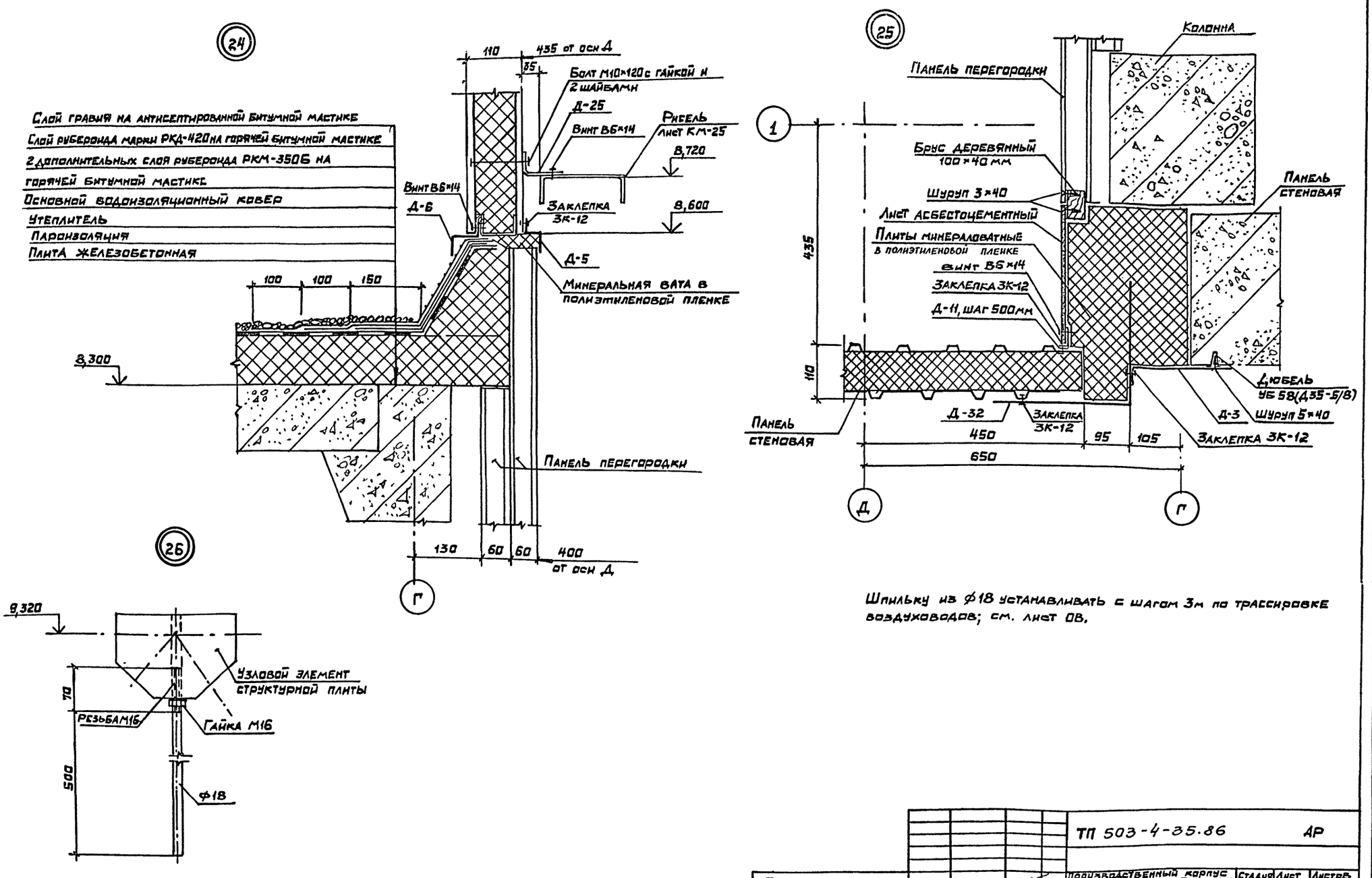

Шпильку из Ф18 устанавливать с шагом 3м по трассировке воздуховодов; см. лист ОВ.

Привязан:					ТП 503-4-35.86		АР
		Нач. отд.	Грибова	25.12.85	Производственный корпус централизованного текущего ремонта 1000 автомобилей КАМАЗ в год, в осях 1-6 г-н.	Стадия: Р	Лист: 13	Листов:
		Н. контр.	Гинзбург	25.12.85			
		Вед. Арх.	Искоскова	25.12.85	Узлы 24...26	Гипроспецлегконструкция	
		Ст. Арх.	Розина	23.12.85			
Инв. №		Инж.	Маслова	23.12.85			

Кетировал Выгрчянова

Формат А2

Объект | Согласовано | Согласовано | Нач. АСО | Крупало | Взам. инв. № | Подпись и дата | Инв. № подл.

Альбом IV

Типовой проект

Согласовано

Согласовано

Объект

Инв. № подл. | Подпись и дата | Взам. инв. №

27

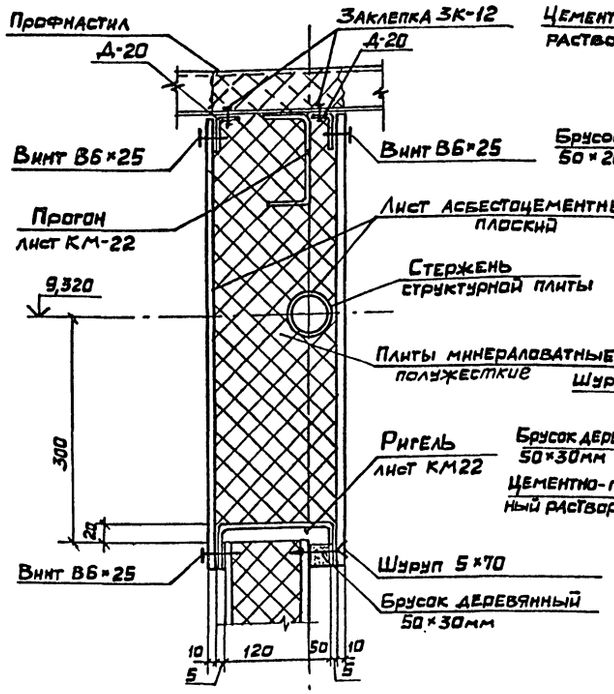

5 → 6

30

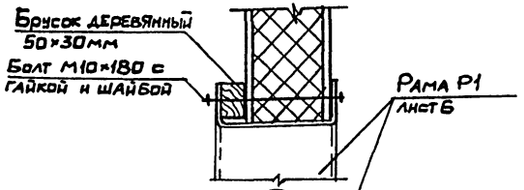

31

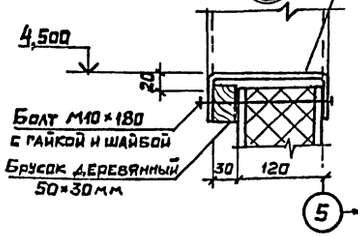

5 → 6

28

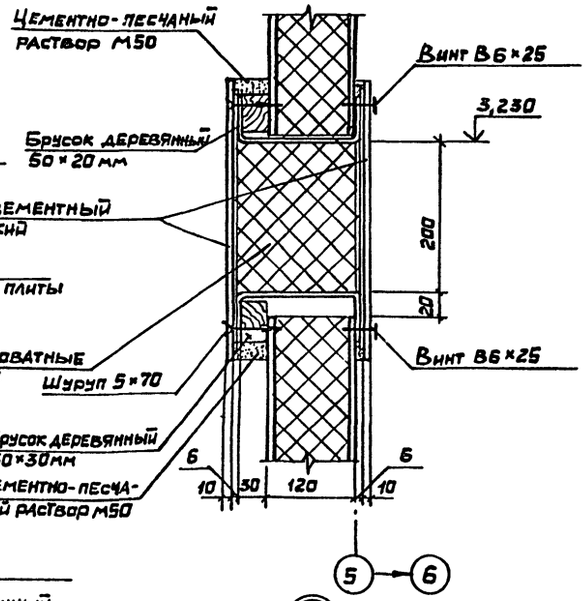

5 → 6

29

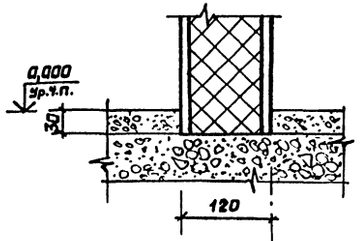

5 → 6

32

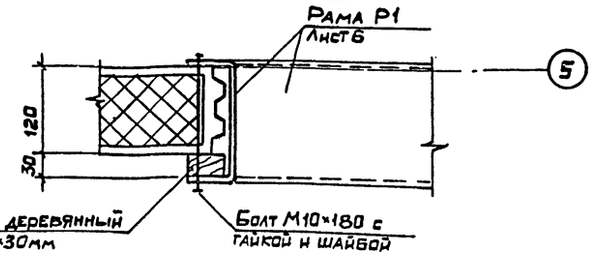

33

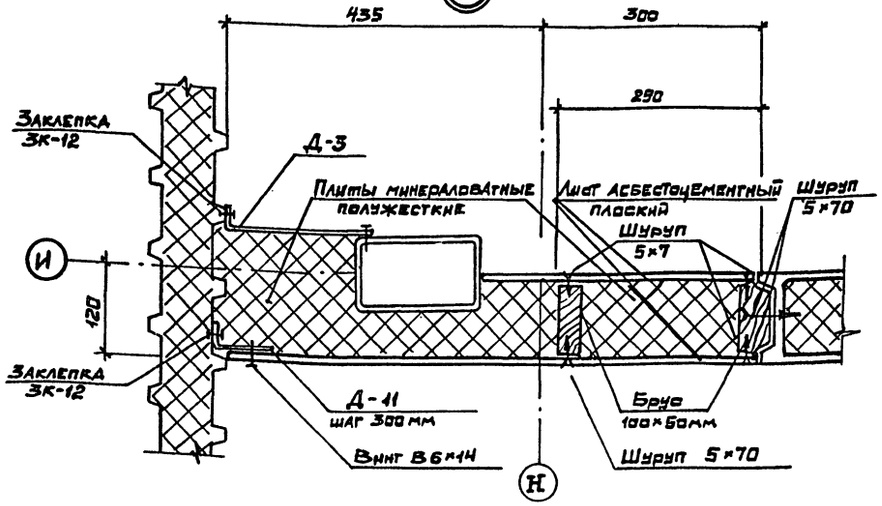

34

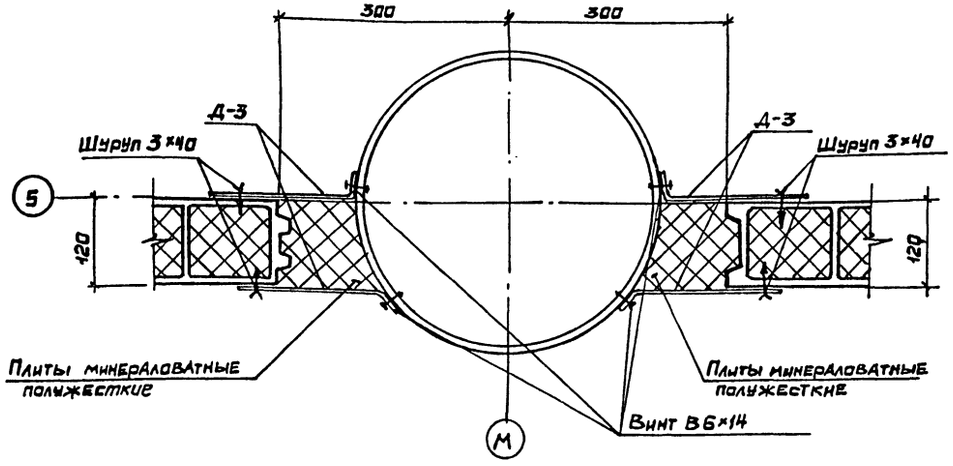

Привязан:				ТП 503-4-35.86 АР			
	Зав.отд.	Грибова		Производственный корпус централизованного текущего ремонта 1000 автомобилей КамАЗ в год, в осях 1-6 Р-Н.	Стадия	Лист	Листов
	И.контр.	Веневцева			Р	14	
	Вед.Арх.	Искаскова					
	Вед.Арх.	Розина		Узлы 27...34	Гипроспецгазконструкция		
Инв. №	Нач.	Алтухов					

Копировал Выгонная

Формат А2

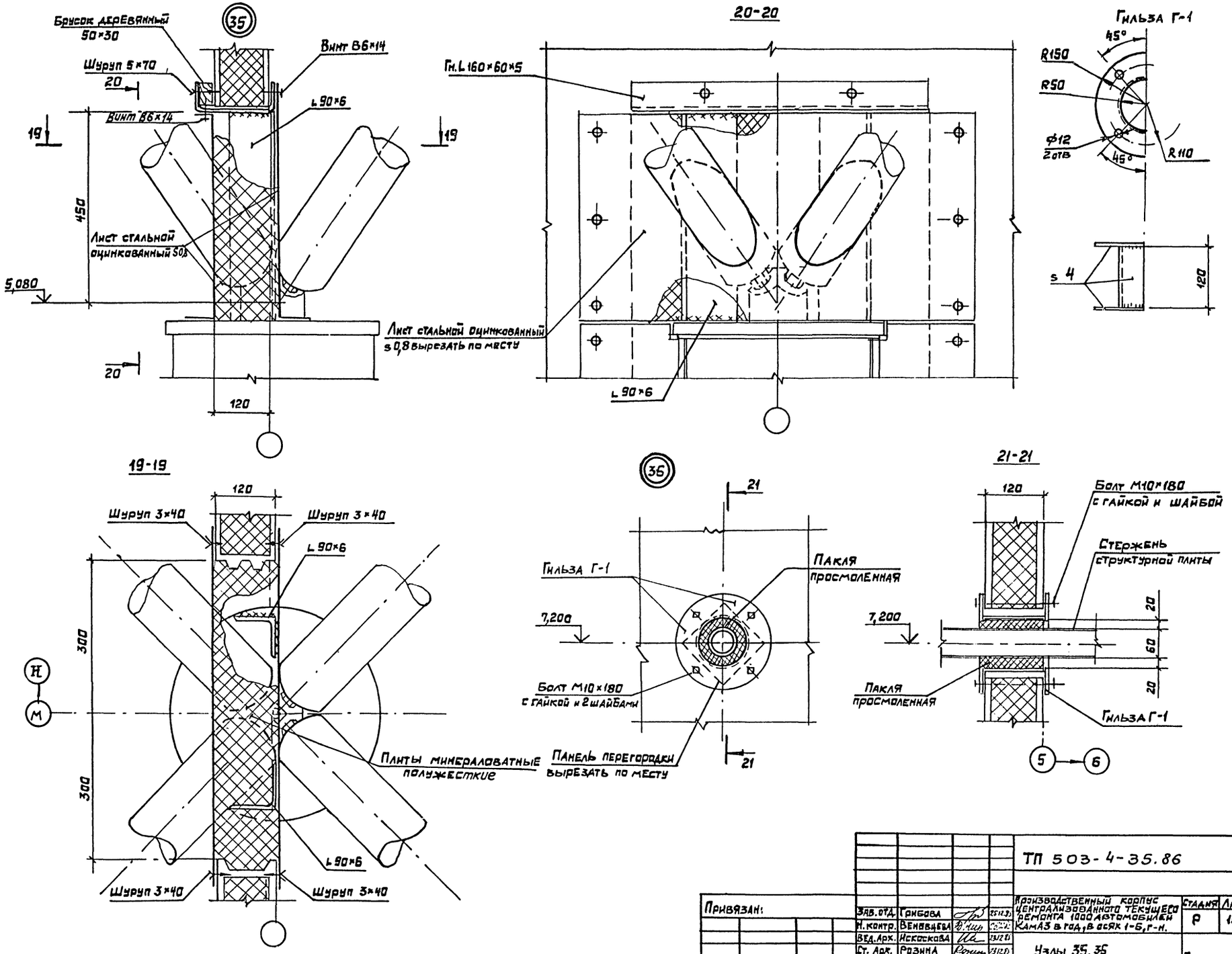

Альбом IV

Типовой проект

Привязан:		Зав. отд.	Грибова			ТП 503-4-35.86	АР
		Н. контр.	Веневцева			Производственный корпус централизованного текущего ремонта 1000 автомобилей КамАЗ в год, в осях 1-6, г-н.	Стадия: Р; Лист: 15; Листов:
		Вед. арх.	Искоскова			Узлы 35, 36	Гипроспецпегконструкция
		Ст. арх.	Розина				
Инв. №		Инж.	Груздев				

Объект

Согласовано

Согласовано

Инв. № подл. | Подпись и дата | Взам. инв. №

Альбом IV

Типовой проект

Объект

Согласовано

Согласовано

Согласовано

Инв. № подл. | Подпись и дата | Взам. инв. №

37

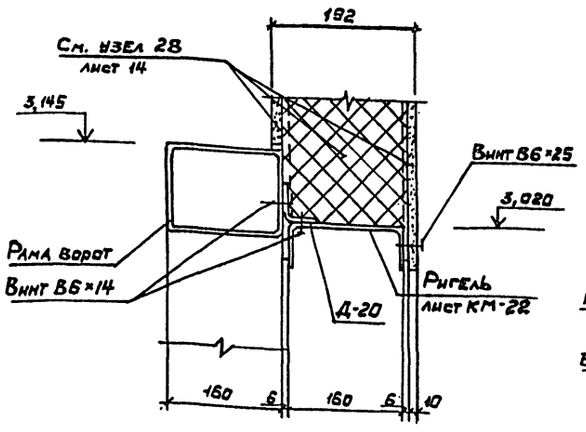

38

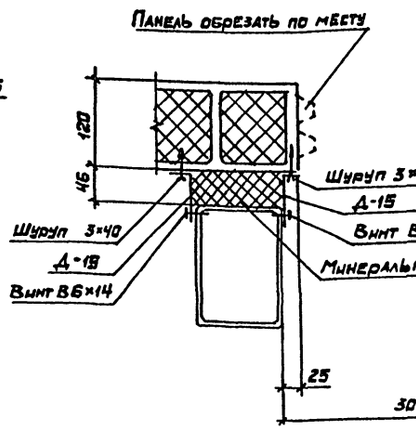

39

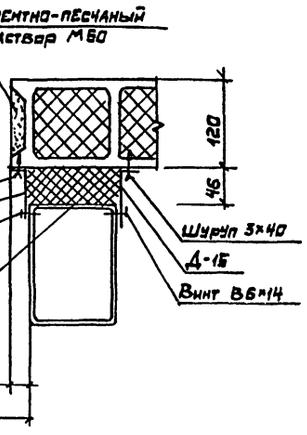

40

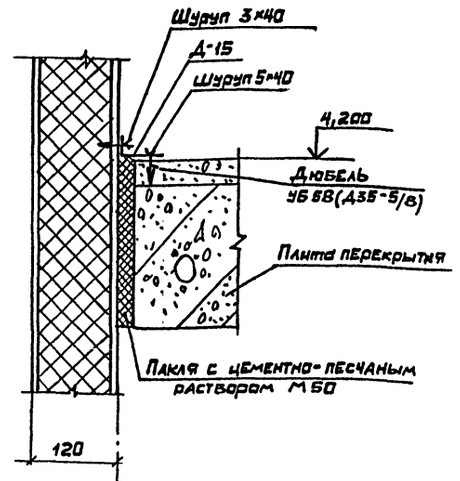

41

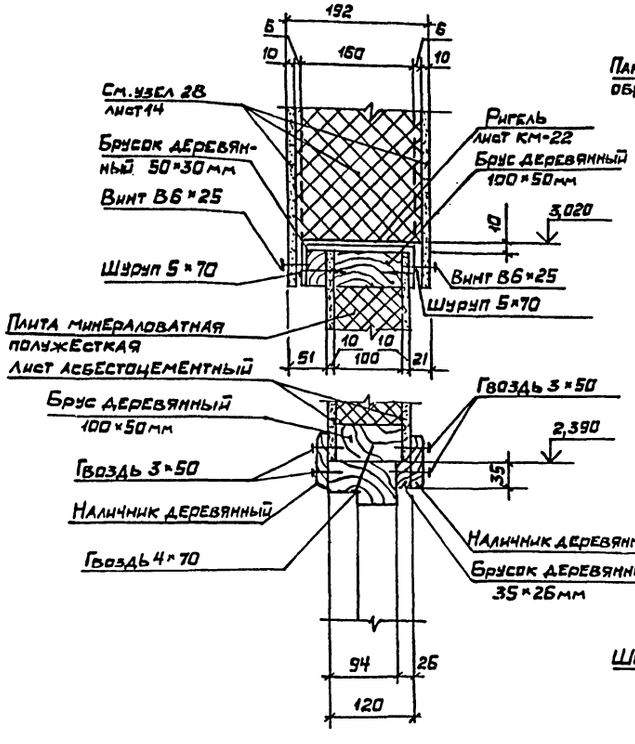

42

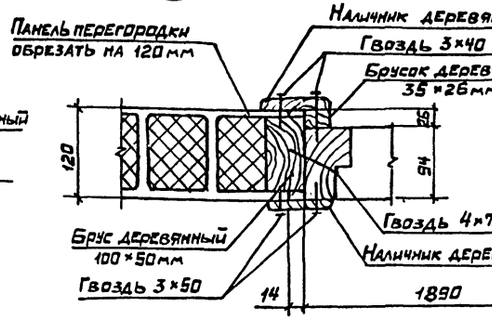

43

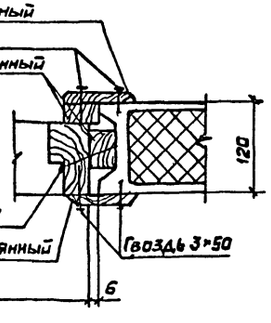

44

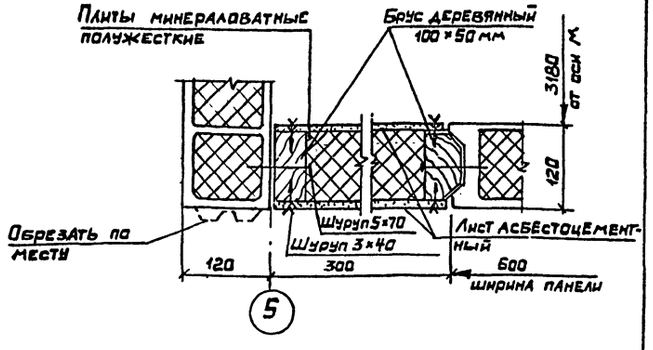

5

5

45

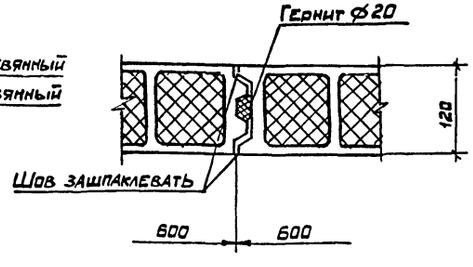

1. Привязку проемов ворот и дверей см. листы 3,8.
2. Брус деревянный сеч. 100×50мм антисептировать и антипирировать

Привязан:					ТП 503-4-35.86 АР		
					Производственный корпус централизованного текущего ремонта 1000 автомобилей грузовых в год, в осях 1-6, Г-И	Стадия	Лист	Листов
						Р	16	
					Узлы 37...45	Гипроспецпереконструкция		

Альбом IV

Типовой проект

Согласовано

Согласовано

Инв. № подл. | Подпись и дата | Взам. инв. №

46

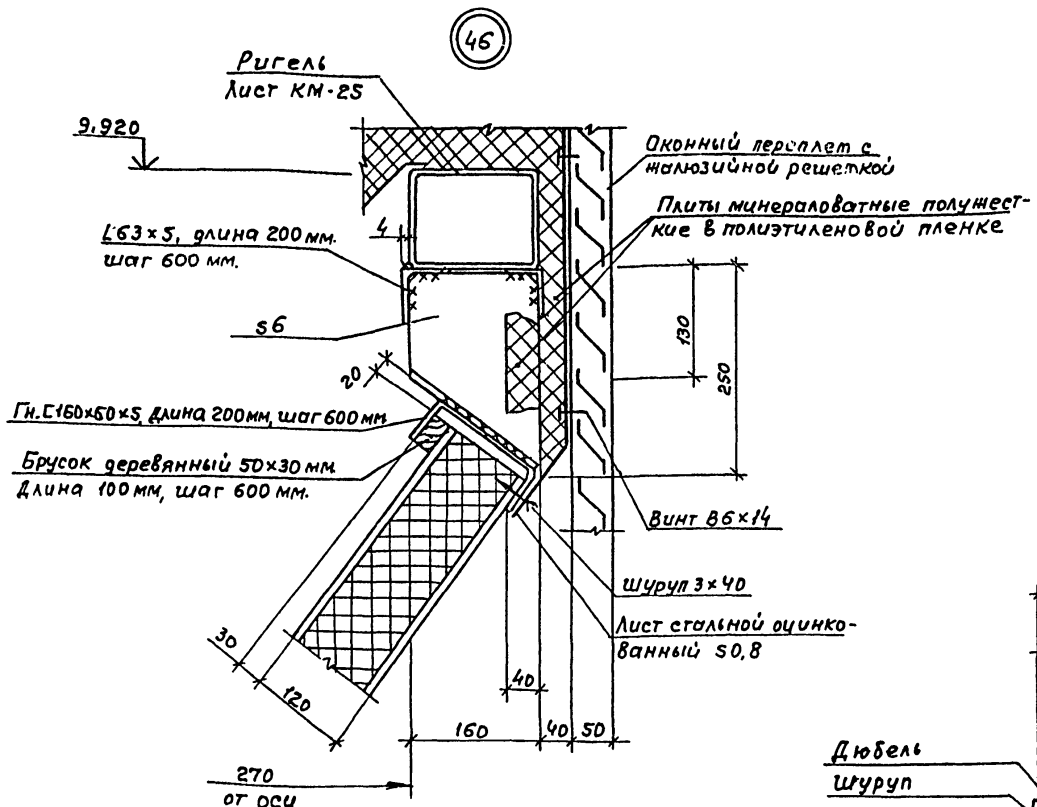

47

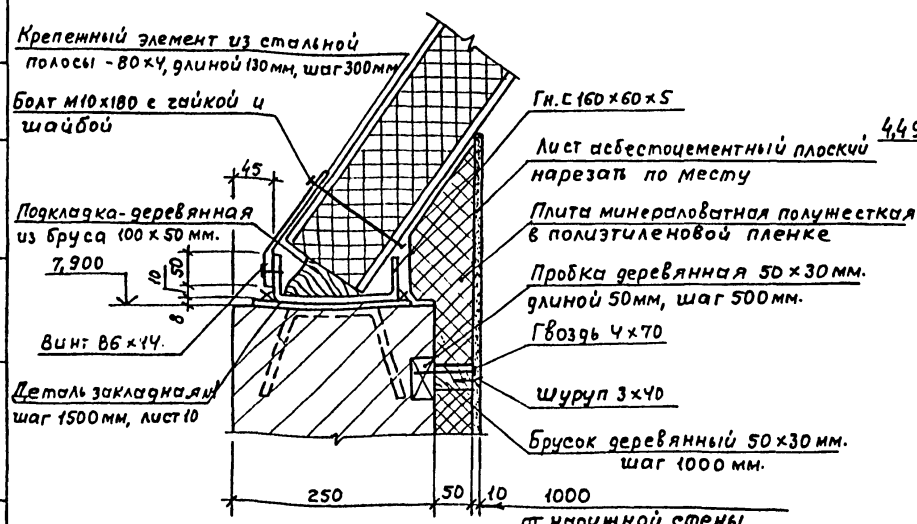

48

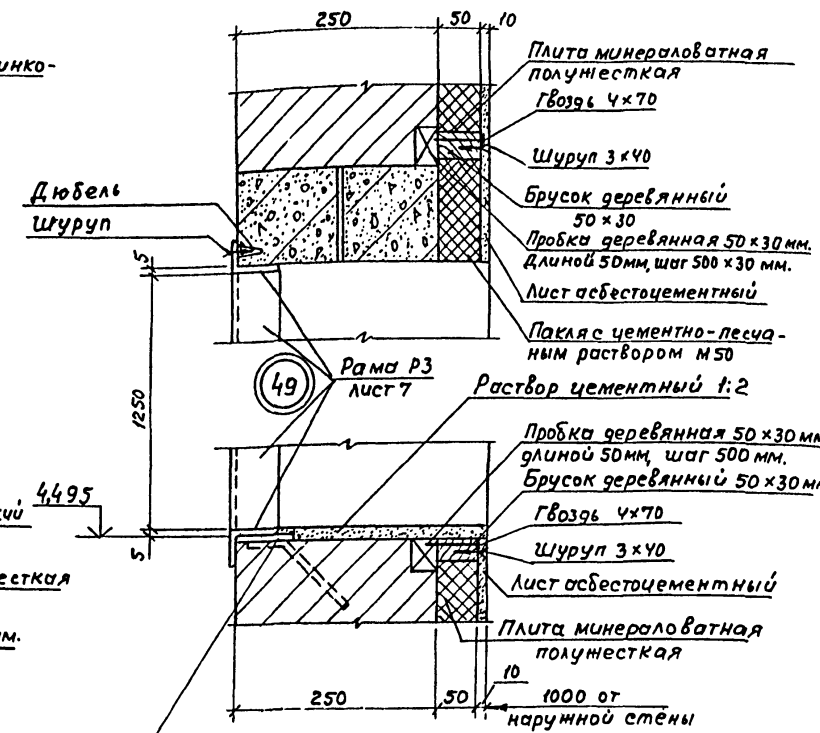

49

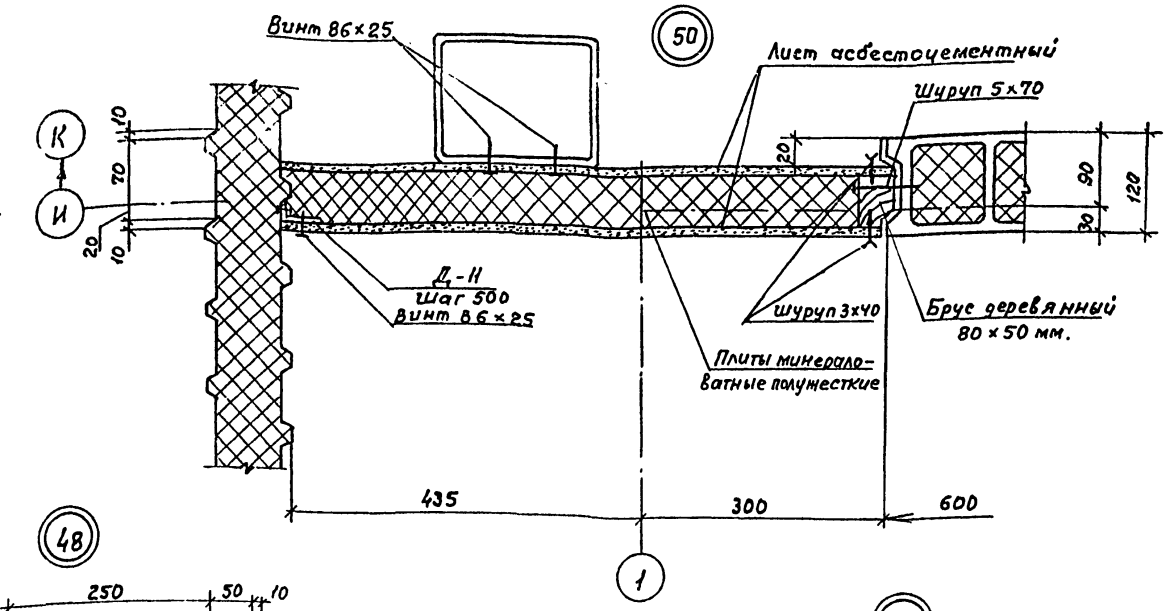

51

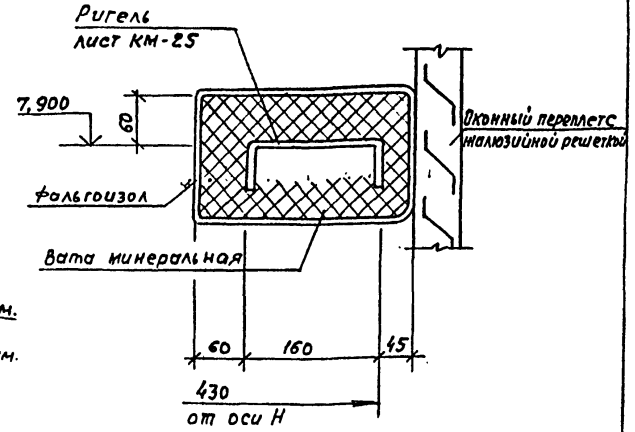

						ТП 503-4-35.86 АР	
Привязан							
Инв. №				Зав.отд.	Грибова		23.12.85
				Н.контр.	Веневцева		23.12.85
				Вед. арх.	Искаскова		23.12.85
				Ст. Арх.	Розина		23.12.85
				Арх.	Кохан		23.12.85
Производственный корпус централизованного текущего ремонта 1000 автомобилей КамАЗ в г.Оз, в осях 1-6, Г-И			Стадия	Лист	Листов		
Узлы 46 ... 51			Р	17			
Гипроспецлегконструкция							

Копировал Максимова

Формат А2

Альбом IV

Типовой проект

Объект

Согласовано

Согласовано

Инв.№подл. | Подпись и дата | Взам.инв.№

Ведомость рабочих чертежей основного комплекта

Лист	Наименование	Примечание
1.	Общие данные /начало/	
2.	Общие данные /продолжение/	
3.	Общие данные/продолжение/	
4	Общие данные /окончание/	
5	Техническая спецификация металла-IВариант/начало/	
6	Техническая спецификация металла-IВариант/продолжение	
7	Техническая спецификация металла-IВариант/продолжение/	
8	Техническая спецификация металла-IВариант/продолжение/	
9	Техническая спецификация металла-IВариант/продолжение/	
10	Техническая спецификация металла-IВариант/продолжение/	
11	Техническая спецификация металла-IВариант/продолжение/	
12	Техническая спецификация металла-IВариант/окончание/	
13	Техническая спецификация металла-II,III варианты, IVвариат /начало/	
14	Техническая спецификация металла-IIIвариант/окончание/, Vвариант /начало/	
15	Техническая спецификация металла-Vвариант/продолжение/	
16	Техническая спецификация металла-Vвариант/окончание/, VIвариант/начало/	
17	Техническая спецификация метала-VIвариант/окончание/	
18	Схемы расположения колонн, стоек фахверка и пространственных решетчатых конструкций СП.	
19	Схема расположения профилированного листа, фонарей, стаканов и ПС01.	
20	Схема расположения прогонов и рамок	
21	Разрезы 1-1... 4-4; 17-17... 22-22	
22	Разрезы 5-5... 9-9; 23-23... 30-30	
23	Схема расположения подвесных путей	
24	Схемы расположения ригелей фахверка по оси 1и Б.	
25	Схемы расположения ригелей фахверка по осям Ни Д. Узел 53	
26	Перекрытие на отм.4,200. Схема расположения стоек, балок, ригелей и монорельсов.	
27	Схемы расположения консольных перегородок и фрагментных болтов панели ПБ; ПВ	
28	Лестница Л1	
29	Лестница Л2. Узлы 51, 52	
30	Узлы 1... 8	
31	Узлы 9... 11	

Типовой проект разработан в соответствии с действующими нормами и правилами и предусматривает мероприятия обеспечивающие взрывную, взрывопожарную и пожарную безопасность при соблюдении установленных правил безопасности при эксплуатации здания.

Главный архитектор проекта Л.С. Грибова

Ведомость рабочих чертежей основного комплекта — продолжение

Лист	Наименование	Примечание
32	Узлы 12... 14	
33	Узлы 13, 18	
34	Узлы 17... 19	
35	Узлы 20... 22	
36	Узлы 23... 25	
37	Узлы 26... 29	
38	Узлы 30... 32	
39	Узлы 33... 35	
40	Узлы 36... 38	
41	Узлы 39... 41	
42	Узлы 42... 48	
43	Узлы 49, 50	
44	Узлы 54... 57	

Ведомость ссылочных документов.

Обозначение	Наименование	Примечание
Серия 1.466-2	Пространственные решетчатые конструкции из труб типа „Кисловодск"	
Серия 400-0-2. Вып. 4	Унифицированные одноэтажные промышленные здания /секции/ из легких металлических конструкций.	
Серия 1.427.3-4, Вып. 1	Стальные стойки фахверка для одноэтажных производственных зданий. Стойки фахверка отапливаемых зданий. Чертежи КМ.	
Шифр 331/30 КМД	Комплект укороченных прогонов для пространственной решетчатой конструкции из круглых труб типа „Кисловодск"	

Продолжение

Обозначение	Наименование	Примечание
Серия 1.464-10. Вып.0	Фонари зенитные для производственных зданий из легких металлических конструкций. Материалы для проектирования и монтажные узлы.	
Серия 2.460-11	Типовые детали покрытий унифицированных зданий /секций/ из легких металлических конструкций.	
Серия 2.460-12	Типовые детали кровель унифицированных одноэтажных промышленных зданий /секций/ из легких металлических конструкций	
Серия 1.494-24, Вып.2	Стаканы для крепления крышных вентиляторов, дефлекторов и зонтов.	
Серия 1.469-7, Вып. 4	Покрытия зданий с крышными вентиляторами для бесфонарных зданий и зданий с зенитными фонарями.	
Серия 1.426.2-3, Вып. 2	Стальные подкрановые балки.	
Серия 1.432.2-17, Вып. 0-1; 2; 3	Стены одноэтажных промышленных зданий из металлических трехслойных панелей с утеплителем из пенополиуретана.	
Серия 1.431.9-25 Вып. 0, 1, 2.	Перегородки панельные из асбестоцементных листов в стальной обвязке.	
Серия 1.450.3-3, Вып.2,3 ГОСТ 23120-78	Стальные лестницы, площадки, стремянки и ограждения.	
Серия 1.435.2-20 Вып. 1	Ворота распашные складчатые. Рабочие чертежи. Часть 1.	

Привязан:

Инв.№

ТП 503-4-35.86 КМ

Гл.арх.инж.	Запустин		25.11.86
Нач.отд.	Грибова		25.11.86
Н.контр.	Чуркова		25.11.86
Гл.конст.	Валовик		25.11.86
Вед.арх.	Ускокова		25.11.86
Вед.конст.	Кладко		25.11.86
Вед.конст.	Остроменко		25.11.86

Производственный корпус централизованного текущего ремонта 1000 автомобилей. Комп.№3

Общие данные /начало/

Стадия	Лист	Листов
Р	1	44

Упрощенные конструкции

Типовой проект Альбом IV

Общие указания.

1. Основной комплект рабочих чертежей типового проекта „Производственный корпус централизованного текущего ремонта 1000 автомобилей КАМаз в год" марки КМ (конструкции металлические), разработан на основании исходных данных, приведенных в документах АР.
2. Несущие конструкции разработаны для строительства зданий, располагаемых в различных климатических условиях: по весу снегового покрова, по скоростным напорам ветра и минусовых расчетных температур наружного воздуха за наиболее холодную пятидневку (см. табл. 2)
3. В соответствии с СН 227-82 в настоящем проекте разработан основной вариант (вариант I) применения несущих конструкций с учетом строительства здания для I^го географического района по скоростному напору ветра, для III^го географического района по весу снегового покрова, с расчетной зимней температурой наружного воздуха на наиболее холодную пятидневку минус 30°, со спокойным рельефом местности.
4. За отметку 0,000 принята отметка чистого пола здания, что соответствует абсолютной отметке [ ] *)
5. Основные расчетные положения и нагрузки.
5.1. Стальные конструкции и их расчет должны удовлетворять требованиям ст СЭВ384-76 „Строительные конструкции и основания. Основные положения по расчету.", СНиП II-6-74 „Нагрузки и воздействия. Нормы проектирования", СНиП II-23-81 „Стальные конструкции. Нормы проектирования." с учетом положений и других исходных данных, принятых по соответствующим типовым сериям на примененные в проекте конструкции, а также с учетом технологических нагрузок от оборудования, светильников, воздуховодов, вентиляторов и других (см. табл. 3)
6. Характеристика здания и основные конструктивные решения.
6.1. Все основные несущие конструкции каркаса здания запроектированы с максимальным применением типовых элементов и конструкций.
6.2. Производственный корпус представляет собой отапливаемое здание размерами в осях 30×60 м и состоит из двух сопрягаемых между собой по рядам К и И отдельно стоящих секций размерами в плане по 30×30 м, с пространственными решетчатыми конструкциями из труб типа „Кисловодск" (отметка нижнего пояса 7,200), каждая из которых опирается через опорные капители на 4 колонны трубчатого сечения. Кровля рулонная по листам из профилированного настила, закрепленного на прогонах.

Прогоны кровли, опираются в каждом узловом элементе структурной плиты на разновысоких стойках уголкового сечения для обеспечения 1,5% уклона кровли.

6.3. Каждая секция оборудована одним подвесным электрическим однобалочным краном пролетом 12 м и грузоподъемностью 2т по ГОСТ 7890-73.
6.4. Внутри здания размещены различные по назначению помещения, отделенные друг от друга панельными из асбестоцементных листов в стальной обвязке перегородками высотой 3,600 м и перегородками на всю высоту здания с заполнением экструзионными панелями по оси „5", между рядами „К" и „И" „М" и „Л/2".
6.5. По ряду „Д" к зданию из легких металлических конструкций примыкает здание из сборного железобетона по чертежам института Гипроавтотранс.
6.6. Устойчивость здания обеспечена защемлением колонн в фундаментах и горизонтальными диафрагмами жесткости за счет крепления настила к прогонам в каждой волне.
6.7. Перекрытие на отм. 4,200 под венкамеру в осях 5-6 между рядами „Н" и „Л/2" запроектировано из сборных железобетонных плит (серия 1.041-1 вып 1 и 4), уложенных по металлическим балкам из двутавров с параллельными гранями полок по ГОСТ 26020-83, опирающихся на отдельно стоящие, жестко заделанные в фундамент, стойки из гнутосварных прямоугольного сечения профилей по ТУ36-2287-80

Поперечная жесткость каркаса перекрытия обеспечивается за счет, заранее привариваемых к балкам, упоров углового сечения и омоноличивания стыков сборных железобетонных плит, продольная жесткость за счет установки вертикальных связей между стойками.

6.8. Помещение испытательной станции оборудовано тельфером грузоподъемностью 2т.
7. Материал конструкций.
7.1. Структурная плита.
7.1.1. Трубчатые элементы поясов и раскосов из электросварных и горячекатных труб - сталь марки 20 по группе В ГОСТ 1050-74;
7.1.2. Узловые элементы в виде отдельных многогранников с резьбовыми отверстиями (коннекторы) - сталь 35 по ГОСТ 1050-74;
7.1.3. Втулки трубчатого сечения - сталь марки ВСт3 пс6 по ГОСТ 380-71;
7.1.4. Прочие элементы из стали марки ВСт3 пс2 по ГОСТ 380-71;
7.1.5. Болты класса прочности 8.8 сталь марки 35Х и 40Х по ГОСТ 4543-71;
7.2. Колонны из электросварных труб по ГОСТ 10704-76 - сталь см. табл. 2.
7.3. Прогоны из холодногнутых швелеров сечением гн. с 120×60×5 по ГОСТ 8278-83 - сталь марки 09Г2-2 по ГОСТ 19282-73.
7.4. Стойки фахверка — из двутавров с параллельными гранями полок по ГОСТ 26020-83 и гнутых замкнутых сварных профилей коробчатого сечения по ТУ 36-2287-80 — сталь см. табл. 2.

						ТП 503-4-35.86		КМ
Привязан		Зав. отд.	Грибова		25.12.85	Производственный корпус централизованного текущего ремонта 1000 автомобилей КАМаз в год	Стадия	Лист	Листов
		Н. контр.	Веневцева		25.12.85		Р	2	
		Гл. конст.	Воловик		25.12.85				
		Вед. арх.	Искоскова		23.12.85	Общие данные (продолжение)	Гипроспецлегконструкция		
		Вед. конс.	Кладко		23.12.85				
Инв. №		Вед. конс.	Семериченко		23.12.85				

Копировал Музыченко Формат А2

Инв. № подл. | Подпись и дата | Взам. инв. №

Согласовано | Согласовано | Объект

Альбом IV

Типовой проект

7.5. Ригели фахверка из холодногнутых профилей по ГОСТ 8278-83 - сталь марки ВСт3кп2 по ГОСТ 380-71.

7.6. Балки подвесных путей из двутавров с параллельными гранями полок по ГОСТ 26020-83 - сталь марки ВСт3сп5-1 по ТУ 14-1-3023-80.

7.7. Перекрытие на отметке 4,200.

7.7.1. Стойки из гнутосварных, прямоугольного сечения, труб по ТУ 36-2287-80 - сталь марки ВСт3сп5 по ГОСТ 380-71.

7.7.2. Балки из двутавров с параллельными гранями полок по ГОСТ 26020-83 - сталь марки ВСт3пс6-1 по ТУ 14-1-3023-80.

7.8. Материал на нетиповые конструкции основного каркаса приведен в технической спецификации стали на листах 10...12.

7.9. Материал для сварки применять в соответствии с СНиП II-23-81 (табл. 55) „Стальные конструкции. Нормы проектирования."

7.9.1. Все болты класса 5.6 нормальной точности по ГОСТ 15590-70, кроме оговоренных в сериях.
Материал болтов применять в соответствии с СНиП II-23-81 (табл. 57), требований и указаний приведенных на отдельных листах проекта.

8. Антикоррозийную защиту металлоконструкций выполнять в соответствии с требованиями СНиП II-28-73 „Защита строительных конструкций от коррозии. Нормы проектирования," элементов структуры - в соответствии с указаниями пояснительной записки (серия 1.466-2).
Все конструкции огрунтовать двумя слоями грунтовки ГФ021 по ГОСТ 25129-82 и окрасить двумя слоями лака ПФ-170 по ГОСТ 15907-70 с 10-15% алюминиевой пудры.

9. Изготовление и монтаж металлоконструкций.
Монтаж конструкций выполнять по проекту производства работ, разработанному специализированной организацией с учетом требований СНиП III-18-75 „Металлические конструкции. Правила производства и приемки работ", требований и указаний настоящего проекта, пояснительных записок к примененным в проекте сериям, приведенным в ведомости ссылочных и прилагаемых документов, правил устройства и безопасной эксплуатации грузоподъемных кранов $\frac{\text{ВСН 356-80}}{\text{МНСС СССР}}$ „Инструкция по монтажу конструкций одноэтажных промышленных зданий с пространственным решетчатым покрытием из труб."

*) Значение абсолютной отметки заполняется при привязке проекта.

Расчетные схемы

Схема 1

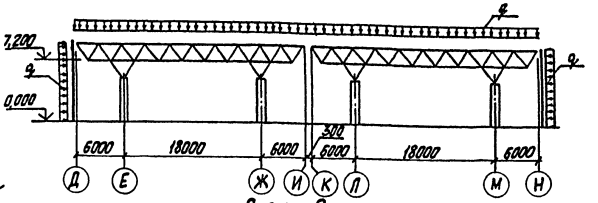

Схема 2

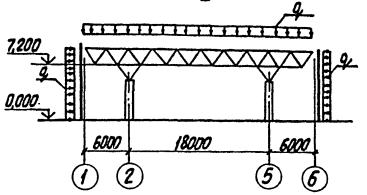

Таблица 1

Характеристики вариантов

Варианты	Характеристика			
	Ветровой район по СНиП II-23-81	Снеговой район по СНиП II-23-81	Температура наиболее холодной пятидневки	Подвесной кран грузоподъемностью, т
I	I	III	-30°С	2
II	II	II	-30°С	2
III	II	II	-20°С	2
IV	III	II	-20°С	2
V	III	II	-40°С	2
VI	II	III	-40°С	2

Таблица 2

Данные для подбора конструкций и элементов каркаса здания при привязке типового проекта применительно к различным географическим и климатическим условиям места строительства

Наименование		Вариант					
		I	II	III	IV	V	VI
Структурная плита по серии 1.466-2	СП	СП30-400	СП30-300	СП30-300	СП30-300	СП30-300	СП30-400
		труб ВСт3пс2	отчетные ВСт3пс2	элементы ВСт3пс2	из стали 20 ВСт3пс2	ВСт3пс2	ВСт3пс2
Колонны по серии 1.466-2	СК	К3-7,2	К4-7,2	К4-7,2	К3-7,2	К3-7,2	К3-7,2
		ВСт3кп2	ВСт3кп2	ВСт3кп2	ВСт3кп2	ВСт3пс6	ВСт3пс6
Прогоны	П	ГН С	120×60×5		Сталь	09Г2-2	
Стойки фахверка по серии 1.427.3-4 вып. 1	ФС1	ТФ16.8Ч.АК9	ТФ16.8Ч.АК9	ТФ16.8Ч.АК9	ТФ16.8Ч.АК10	ТФ16.8Ч.АК10	ТФ16.8Ч.АК9
		ВСт3сп5	ВСт3сп5	ВСт3сп5	ВСт3сп5	ВСт3сп5	ВСт3сп5
	ФС2	ТФ16.8Ч.АК9	ТФ16.8Ч.АК9	ТФ16.8Ч.АК9	ТФ16.8Ч.АК10	ТФ16.8Ч.АК10	ТФ16.8Ч.АК9
		ВСт3сп5	ВСт3сп5	ВСт3сп5	ВСт3сп5	ВСт3сп5	ВСт3сп5
	ФС3	I 26 Б1	I 26 Б1	I 26 Б1	I 26 Б1	I 26 Б1	I 26 Б1
		ВСт3пс6-1	ВСт3пс6-1	ВСт3пс6-1	ВСт3пс6-1	ВСт3пс6-1	ВСт3пс6-1
Ригели фахверка по серии 1.432.2-17 вып. 2 Материал конструкций ВСт3кп2, кроме оговоренных в таблице	Р1	РР-1-1	РР-1-1	РР-1-1	РР-1-2	РР-1-2	РР-1-1
	Р2	РР-2-1	РР-2-1	РР-2-1	РР-2-2	РР-2-2	РР-2-1
	Р3	РС-2-1	РС-2-1	РС-2-1	РС-2-1	РС-2-2	РС-2-2
	Р4	РС-4-1	РС-4-1	РС-4-1	РС-4-1	РС-4-2	РС-4-2
	Р5	РП-1-1	РП-1-1	РП-1-1	РП-1-1	РП-1-2	РП-1-2
	Р6	РП-2-1	РП-2-1	РП-2-1	РП-2-1	РП-2-2	РП-2-2
	Р7	I 20 Б2	I 20 Б2	I 20 Б2	I 20 Б2	I 20 Б2	I 20 Б2
		ВСт3пс6-1	ВСт3пс6-1	ВСт3пс6-1	ВСт3пс6-1	ВСт3пс6-1	ВСт3пс6-1
	Р8	РЦ-2	РЦ-2	РЦ-2	РЦ-2	РЦ-2	РЦ-2
	Р9	РЦ-6Н	РЦ-6Н	РЦ-6Н	РЦ-6Н	РЦ-6Н	РЦ-6Н
	Р10	РЦ-6Т	РЦ-6Т	РЦ-6Т	РЦ-6Т	РЦ-6Т	РЦ-6Т
	Р11	гн[160×80×4	гн[160×80×4	гн[160×80×4	гн[160×80×4	гн[160×80×4	гн[160×80×4
	Р12	по РС-2-1	по РС-2-1	по РС-2-1	по РС-2-1	по РС-2-2	по РС-2-2
	Р13	по РЦ-2	по РЦ-2	по РЦ-2	по РЦ-2	по РЦ-2	по РЦ-2
	Р14	по РП-1-1	по РП-1-1	по РП-1-1	по РП-1-1	по РП-1-2	по РП-1-2
	Р15	по РР-1-1	по РР-1-1	по РР-1-1	по РР-1-2	по РР-1-2	по РР-1-1
	Р16	по РС-2-1	по РС-2-1	по РС-2-1	по РС-2-1	по РС-2-2	по РС-2-2
	Р17	по РЦ-2	по РЦ-2	по РЦ-2	по РЦ-2	по РЦ-2	по РЦ-2

Согласовано:

Согласовано:

Инв. № подл. | Подпись и дата | Взам. инв. №

Привязан:

Инв. №

Зав. отд.	Грибова		25.12.85
Н. контр.	Чиркова		25.12.85
Гл. констр.	Валовик		25.12.85
Вед. арх.	Ускоскова		25.12.85
Вед. констр.	Кладко		25.12.85
Вед. констр.	Семериченко		25.12.85

ТП 503-4-35.86 КМ

Производственный корпус централизованного текущего ремонта 1000 автомобилей КАМАЗ в год

Общие данные (продолжение)

Стадия	Лист	Листов
Р	3	

Гипроспецлегконструкция

Копировал:

Формат А2

Альбом IV

Типовой проект

Таблица 3

Нагрузки на каркас здания

Наименование	Вариант I			II			III			IV			V			VI		
	Нормативная нагрузка кгс/м²	Коэффициент перегрузки	Расчетная нагрузка кгс/м²	Нормативная нагрузка кгс/м²	Коэффициент перегрузки	Расчетная нагрузка кгс/м²	Нормативная нагрузка кгс/м²	Коэффициент перегрузки	Расчетная нагрузка кгс/м²	Нормативная нагрузка кгс/м²	Коэффициент перегрузки	Расчетная нагрузка кгс/м²	Нормативная нагрузка кгс/м²	Коэффициент перегрузки	Расчетная нагрузка кгс/м²	Нормативная нагрузка кгс/м²	Коэффициент перегрузки	Расчетная нагрузка кгс/м²
1. Постоянные нагрузки																		
1.1 Пространственная решетчатая конструкция																		
1.1.1 типа СП30-300				16,6	1,05	17,4	16,6	1,05	17,4	16,6	1,05	17,4	16,6	1,05	17,4			
1.1.2 типа СП30-400	18,4	1,05	19,3													18,4	1,05	19,3
1.2 Прогоны	3,2	1,1	3,5	3,2	1,1	3,5	3,2	1,1	3,5	3,2	1,1	3,5	3,2	1,1	3,5	3,2	1,1	3,5
1.3 Стальной профильный настил Н60-782-0,8	10,9	1,05	11,5	10,9	1,05	11,5	10,9	1,05	11,5	10,9	1,05	11,5	10,9	1,05	11,5	10,9	1,05	11,5
1.4 Кровля																		
1.4.1 Пароизоляция: 1 слой рубероида на битумной мастике.	4,0	1,2	4,8	4,0	1,2	4,8	4,0	1,2	4,8	4,0	1,2	4,8	4,0	1,2	4,8	4,0	1,2	4,8
1.4.2 Утеплитель: минераловатные плиты повышенной жесткости γ = 200 кг/м³																		
1.4.2.1 Высотой 60 мм							12,0	1,3	15,6	12,0	1,3	15,6						
1.4.2.2 Высотой 80 мм	16,0	1,3	20,8	16,0	1,3	20,8												
1.4.2.3 Высотой 100 мм													20,0	1,3	26,0	20,0	1,3	26,0
1.5 Водоизоляционный ковер: 4 слоя рубероида на битумной мастике	16,0	1,3	20,8	16,0	1,3	20,8	16,0	1,3	20,8	16,0	1,3	20,8	16,0	1,3	20,8	16,0	1,3	20,8
1.6 Защитный слой: слой гравия на антисептированной битумной мастике h=20мм, γ=2000 кг/м³	40,0	1,3	52,0	40,0	1,3	52,0	40,0	1,3	52,0	40,0	1,3	52,0	40,0	1,3	52,0	40,0	1,3	52,0
Итого по п.1:	108,5		132,7	106,7		130,8	102,7		125,6	102,7		125,6	110,7		136,0	112,5		137,9
2. Полезные нагрузки:																		
2.1 Трубопроводы	4,0	1,1	4,4	4,0	1,1	4,4	4,0	1,1	4,4	4,0	1,1	4,4	4,0	1,1	4,4	4,0	1,1	4,4
2.2 Светильники	4,4	1,1	4,8	4,4	1,1	4,8	4,4	1,1	4,8	4,4	1,1	4,8	4,4	1,1	4,8	4,4	1,1	4,8
2.3 Крышные вентиляторы	12,0	1,1	13,2	12,0	1,1	13,2	12,0	1,1	13,2	12,0	1,1	13,2	12,0	1,1	13,2	12,0	1,1	13,2
2.4 Подвесные краны грузоподъемностью 2т с коэф. сочетания 0,9	33,5	1,1	36,9	47,4	1,1	52,2	47,4	1,1	52,2	47,4	1,1	52,2	47,4	1,1	52,2	33,5	1,1	36,9
Итого по п.2	53,9		59,3	67,8		74,6	67,8		74,6	67,8		74,6	67,8		74,6	53,9		59,3
Всего по п.п. 1 и 2	162,4		192,0	174,5		205,4	170,5		200,2	170,5		200,2	178,5		210,6	166,4		197,2
3 Снеговая нагрузка коэф. сочетания 0,9																		
3.1 Для II снегового района				63,0	1,4	88,2	63,0	1,4	88,2	63,0	1,4	88,2	63,0	1,4	88,2			
3.2 Для III снегового района	90,0	1,4	126,0													90,0	1,4	126,0
Всего по пунктам 1;2;3	248,4		312,8	233,5		288,4	228,5		283,2	229,5		283,5	241,5		298,8	256,4		323,2
4. Ветровая нагрузка																		
4.1 Для I Ветрового района	21,0																	
4.2 Для II Ветрового района				35,0			35,0									35,0		
4.3 Для III Ветрового района										45,0			45,0					

Таблица 4

Нагрузки на перекрытие на отм. 4.200

Наименование	Нормативная нагрузка кгс/м²	Коэффициент перегрузки	Расчетная нагрузка кгс/м²
В осях 21-23			
В местах расположения оборудования	1350	1,2	1620
В местах отсутствия оборудования	200	1,3	260
Бетонный пол h=30мм, γ=2000 кг/м³	60	1,2	72
Сборные железобетонные плиты перекрытия	350	1,15	395
Тали электрические канатные по ГОСТ 22584-77 грузоподъемностью 2т			на опору 3,3 тс

Таблица 5

Нагрузка на покрытие от подвесных кранов

Наименование	Количество кранов в пролете	Расчетная эквивалентная равномерно распределенная нагрузка кгс/м²
Подвесные краны грузоподъемностью 2т, пролетом 18м		
Для структурной плиты марки СП30-300	1	58
СП30-400	1	41

В табл.3 снеговая и крановая эквивалентная нагрузки учтены с коэффициентом 0,9 в соответствии со СНиП II-6-74 „Нагрузки и воздействия. Нормы проектирования."

Для районов со средней скоростью ветра за три наиболее холодных месяца V=2м/сек в соответствии со СНиП II-6-74 „Нагрузки и воздействия. Нормы проектирования."

Привязан:

Инв.№

Инв.№подл. | Подпись и дата | Взам.инв.№

Согласовано

Согласовано

Согласовано

				ТП 503-4-35.86		КМ
Зав.отд	Грибова		23.11.88	Производственный корпус центрального текущего ремонта 1000 автомобилей КАМАЗ в год	Стадия	Лист	Листов
Н.контр.	Веневцева		23.11.88		Р	4	
Гл.констр.	Володин		23.11.88				
Вед.арх.	Исполатова		23.11.88	Общие данные (окончание)	Спецпроектлегконструкция		
Вед.конст.	Кладко		23.11.88				
Вед.конст.	Семериков		23.11.88				

Копировал Музыченко

Формат А2

Альбом IV

Типовой проект

Вид профиля и ГОСТ; ТУ	Марка металла и ГОСТ	Обозначение и размер профиля, мм.	№№ п/п	Код: марки металла	Код: вида профиля	Код: размера профиля	Количество, шт.	Длина, мм.	Масса металла по элементам конструкций, т: фахверк: колонны	фахверк: стойки	фахверк: ригели	покрытие: структурные покрытия из труб	покрытие: проф. лист покрытия зенитных фонарей	прогоны	вспомогательные элементы кровли	подвесные пути и мостовые балки	перекрытие: стойки	перекрытие: связи	перекрытие: ригели	перегородки	лестницы и ограждения	по чертежам марки КР	Общая масса т	Масса потребности в металле по кварталам (заполняется изготовителем) т: I	II	III	IV	Заполняется ВЦ
									Код элемента конструкций: 528111	526112	526112	—	526113	526171	—	526235	526181	526183	—	526213	526241 526244	—						
Типовые конструкции																												
Пространственная решетчатая конструкция из труб типа „Кисловодск" Серия 1.466-2		СП 30-400	1				2					33.02											33.02					
	Итого:		2									33.02											33.02					
Всего профиля			3									33.02											33.02					
Колонны Серия 1.466-2	Вст.3кп2 ГОСТ 380-71	К3-7.2	4				8		6.80														6.80					
	Итого:		5						6.80														6.80					
Всего профиля			6						6.80														6.80					
Фонари зенитные Серия 1.484-10		Ф1-3х3	7				8						2.11										2.11					
	Итого:		8										2.11										2.11					
Всего профиля			9										2.11										2.11					
Ригели фахверка Серия 1.432.2-17		РР-1-1	10				30				1.49												1.49					
		РР-1-1*	11				8				0.41												0.41					
		РР-2-1	12				12				0.62												0.62					
		РС-2-1	13				14				1.93												1.93					
		РС-2-1*	14				4				0.57												0.57					
		РС-4-1	15				6				0.86												0.86					
		РП-1-1	16				15				1.76												1.76					
		РП-1-1*	17				4				0.48												0.48					
		РП-2-1	18				6				0.73												0.73					
		РЦ-6Т	19				3				0.19												0.19					
		РЦ-6Н	20				2				0.13												0.13					
		РЦ-2	21				13				0.65												0.65					
		РЦ-2*	22				3				0.16												0.16					
	Итого:		23								9.98												9.98					
Всего профиля			24								9.98												9.98					
Опорные консоли Серия 1.432.2-17		К1	25				69				0.35												0.35					
		К2	26				44				0.27												0.27					
		УК1	27				7				0.03												0.03					
		УК2	28				7				0.03												0.03					
		УК5-2	29				7				0.03												0.03					

Объект

Согласовано

Согласовано

Инв. № подл. | Подпись и дата | Взам. инв. №

ТП 503-4-35.86 КМ

Привязан

Инв. №

Зав.отд.	Грибова		25.12.86
Н.контр.	Чиркова		26.12.86
Гл.конст.	Воловик		26.12.86
Вед.арх.	Искоскова		26.12.86
Вед.конст	Кладко		26.12.86
Инж.	Перетягина		26.12.86

Производственный корпус централизованного текущего ремонта 1000 автомобилей КамАЗ 8 год

Стадия: Р | Лист: 5 | Листов:

Техническая спецификация металла - I вариант (начало)

Гипроспецлегконструкция

Копировал Максимова

Формат А2

Альбом IV

Типовой проект

Объект

Согласовано

Согласовано

Инв. № подл. | Подпись и дата | Взам. инв. №

Вид профиля и ГОСТ; ТУ	Марка металла и ГОСТ	Обозначение и размер профиля, мм	№ п/п	Код: марки металла	Код: вида профиля	Код: размера профиля	Количество, шт.	Длина, мм	Масса металла по элементам конструкций, т: Колонны	Фахверк: стойки	Фахверк: ригели	Покрытие: структурное покрытие из труб	Покрытие: профилист. покрытие зенитных фонарей	Покрытие: прогоны	Вспомогательные элементы кровли	Подвесные пути и монорельсы	Перекрытие: стойки	Перекрытие: связи	Перекрытие: ригели	Перегородки	Лестницы и ограждения	По чертежам марки АР	Общая масса, т	Масса потребности в металле по кварталам (заполняется изготовителем) т: I	II	III	IV	Заполняется ВЦ
									Код элемента конструкций: 528111	526112	526112	—	526143	526171	—	526235	526181	526183	—	526213	526241 526244	—						
Опорные консоли Серия 1.432.2-17		УК6-2	30				7				0.03												0.03					
	Итого:		31								0.74												0.74					
Всего профиля			32								0.74												0.74					
Консольные перегородки Серия 1.431.9-25		ПГ6×1.2	33				6													1.30			1.30					
		ПГ6×2.4	34				6													2.31			2.31					
		ПГ3×1.2	35				1													0.11			0.11					
		ПГ3×2.4	36				1													0.20			0.20					
		ПГ 1.2×1.2	37				1													0.05			0.05					
		ПГ 1.2×2.4	38				1													0.08			0.08					
		РН6	39				6													0.13			0.13					
		РН3	40				1													0.01			0.01					
		РН1.2	41				1													0.01			0.01					
		СК 3.6-1	42				11													0.72			0.72					
	Итого		43																	4.92			4.92					
Всего профиля			44																	4.92			4.92					
Стаканы под вентиляторы Серия 1.494-24		С1	45				1								0.04								0.04					
		С2	46				11								0.95								0.95					
		С3	47				1								0.12								0.12					
	Итого:		48												1.11								1.11					
Всего профиля			49												1.11								1.11					
Поддоны под водосточные воронки Серия 2.460-11		ПСО 1	50				8								0.22								0.22					
	Итого:		51												0.22								0.22					
Всего профиля			52												0.22								0.22					
Элементы кровли Серия 400-0-2		ЛН1	53												0.29								0.29					
		ЛН2	54												0.58								0.58					
Элементы кровли Серия 2.460-11		ЛН3	55												0.10								0.10					
	Итого:		56												0.97								0.97					
Всего профиля			57												0.97								0.97					
Ворота распашные складчатые Серия 1.435.2-20		РСВ 4.2×4.2	58				4															3.46	3.46					
	Итого:		59																			3.46	3.46					
Всего профиля			60																			3.46	3.46					

Привязан

Инв. N

Зав.отд.	Грибова		15.12.85
Н.контр.	Чиркова		15.12.85
Гл.конс.	Воловик		26.12.85
Вед.арх.	Искоскова		26.12.85
Вед.конс.	Кладко		26.12.85
Ц.инж.	Перетягина		26.12.85

ТП 503-4-35.86 КМ

Производственный корпус централизованного текущего ремонта 1000 автомобилей КамАЗ в год

Стадия	Лист	Листов
Р	6	

Техническая спецификация металла - I вариант (продолжение)

Гипроспецлегконструкция

Копировал Максимова Формат А2

Альбом III

Типовой проект

Вид профиля и ГОСТ; ТУ	Марка металла и ГОСТ	Обозначение и размер профиля, мм	NN п/п.	Код: Марки металла	Код: Вида профиля	Код: Размера профиля	Количество, шт.	Длина, мм.	Масса металла по элементам конструкций, т: Колонны	Фахверк: Стойки	Фахверк: Ригели	Покрытие: Структурное покрытие из труб	Покрытие: Профлист покрытия зенитных фонарей	Покрытие: Прогоны	Вспомогательные элементы кровли	Подвесные пути и монорельсы	Перекрытие: Стойки	Перекрытие: Связи	Перекрытие: Ригели	Перегородки	Лестницы и ограждения	По чертежам марки КР	Общая масса, т	Масса потребности в металле по кварталам (заполняется изготовителем) т: I	II	III	IV	Заполняется ВЦ
									Код элемента конструкций: 528111	526112	526142	—	526143	526171	—	526235	526181	526183	—	526213	526241/526244	—						
Ворота распашные Шифр 93.00.00.00.00		РВ 3.0×3.0	61				2															1.00	1.00					
	Итого:		62																			1.00	1.00					
Всего профиля			63																			1.00	1.00					
Лестничные марши, переходные площадки, ограждения Серия 1.450.3-3		ОГл МЛГ 45-10.18	64				1														0.02		0.02					
		ОГл МЛГ 45-10.24	65				1														0.03		0.03					
		ОГл МЛГ 45-10.24	66				1														0.03		0.03					
		МЛГФ 45-18.10	67				1														0.13		0.13					
		МЛГФ 45-24.10	68				1														0.17		0.17					
		ПМГРВ-12.10	69				3														0.19		0.19					
		ОГПМГЭБ-10.9	70				1														0.02		0.02					
		ОГПМГЭБ-10.12	71				2														0.04		0.04					
		ОГПМГЭБ-10.21	72				1														0.03		0.03					
		МГБ	73				1														0.02		0.02					
		ДГЧ	74				1														0.01		0.01					
		ДГ5	75				1														0.01		0.01					
		ДГ13	76				1														0.01		0.01					
		ДГ46	77				2														0.01		0.01					
	Итого:		78																		0.72		0.72					
Всего профиля			79																		0.72		0.72					
Окна стальные Шифр 331.00.00.00		02М-10.48-0.1	80				43															2.32	2.32					
		ОМ1Н-10.48-0.1	81				1															0.10	0.10					
Окна стальные Серия 1.436.2-17		01М18.12-0.2	82				1															0.04	0.04					
	Итого:		83																			2.46	2.46					
Всего профиля.			84																			2.46	2.46					
Стеновые панели Шифр 172 КМ5		1ПГС478 1000.110. С0.7	85				258															20.45	20.45					
		1ПГС358.1000.110. С0.7	86				2															0.12	0.12					
	Итого:		87																			20.57	20.57					
Всего профиля:			88																			20.57	20.57					
Доборные элементы ТУ 36-2336-80		Д1	89				62															0.67	0.67					
		Д3	90				41															0.24	0.24					
		Д5	91				12															0.03	0.03					
		Д6	92				13															0.04	0.04					

Согласовано

Согласовано

Объект

Инв. N подл. | Подпись и дата | Взам. инв. N

ТП 503-4-35.86 КМ

Привязан

Инв. N

Зав.отд.	Грибова		06.12.85	Производственный корпус центра лизованного текущего ремонта 1000 автомобилей КамАЗ в год
Н.контр.	Чиркова		06.12.85	
Гл.конст	Воловик		06.12.85	
Вед. арх	Искоскова		06.12.85	Техническая спецификация металла - I Вариант (продолжение)
Вед.конст	Кладко		06.12.85	
Инж.	Перетягина		06.12.85	

Стадия	Лист	Листов
Р	7	

Гипроспецлегконструкция

Копировал Максимова

Формат А2

Альбом IV

Типовой проект

Вид профиля и ГОСТ; ТУ	Марка металла и ГОСТ	Обозначение и размер профиля, мм	№№ п/п	Код: Марки металла	Код: Вида профиля	Код: Размера профиля	Количество, шт.	Длина, мм.	Масса металла по элементам конструкций, т: Колонны	Фахверк: Стойки	Фахверк: Ригели	Покрытие: Структурное покрытие из труб	Покрытие: Проф. лист покрытия зенитные фонари	Покрытие: Прогоны	Вспомогательные элементы кровли	Подвесные пути и монорельсы	Перекрытие: Стойки	Перекрытие: Связи	Перекрытие: Ригели	Перегородки	Лестницы и ограждения	По чертежам марки АР	Общая масса, т	Масса потребности в металле по кварталам (заполняется изготовителем) т: I	II	III	IV	Заполняется ВЦ
									Код элемента конструкций																			
									528111	526112	526112	—	526143	526171	—	526235	526181	526183	—	526213	526241 526244	—						
Доборные элементы ТУ 36-2336-80		Д 11	93				750															0.06	0.06					
		Д 12	94				700															0.07	0.07					
		Д 14	95				6															0.01	0.01					
		Д 15	96				10															0.02	0.02					
		Д 20	97				5															0.30	0.30					
		Д 23	98				282															0.81	0.81					
		Д 25	99				9															0.05	0.05					
		Д 26	100				118															0.41	0.41					
		Д 30	101				400															1.63	1.63					
		Д 31	102				18															0.03	0.03					
		Д 32	103				16															0.12	0.12					
Доборные элементы Шифр 172 КМ5		Тр1	104				144															0.30	0.30					
		Тр2	105				50															0.13	0.13					
	Итого:		106																			4.92	4.92					
Всего профиля			107																			4.92	4.92					
Двутавры стальные горячекатаные с параллельными гранями полок ГОСТ 26020-83	Вст.3 сп 5-1 ТУ14-1-3023-80	I 20Б2	108													1.33							1.33					
	Итого:		109													1.33							1.33					
Всего профиля			110													1.33							1.33					
Балки двутавровые для подвесных путей ГОСТ 19425-74	Вст.3 Гпс 5 ГОСТ 380-71	I 24М	111													4.52							4.52					
	Итого:		112													4.52							4.52					
Всего профиля			113													4.52							4.52					
Сталь прокатная угловая равнополочная ГОСТ 8509-72	Вст.3 кп 2 ГОСТ 380-71	L 100×7	114													0.01							0.01					
	Итого:		115													0.01							0.01					
Всего профиля			116													0.01							0.01					
Сталь прокатная угловая неравнополочная ГОСТ 8510-72	Вст.3 кп 2 ГОСТ 380-71	L 160×100×12	117													0.16							0.16					
	Итого:		118													0.16							0.16					
Всего профиля			119													0.16							0.16					

Согласовано

Согласовано

Объект

Взам. инв. №

Подпись и дата

Инв. № подл.

ТП 503-4-35.86 КМ

Привязан	Зав.отд.	Грибова		26.12.85	Производственный корпус централизованного текущего ремонта 1000 автомобилей КамАЗ в год	Стадия	Лист	Листов
	Н. контр.	Чиркова		26.12.85		Р	8	
	Гл. конст.	Воловик		28.12.85				
	Вед. арх.	Искоскова		28.12.85	Техническая спецификация металла - I вариант /продолжение/	Гипроспецлегконструкция		
	Вед. конс.	Кладко		28.12.85				
Инв. №	Инж.	Перетягина		28.12.85				

Копировал Максимова Формат А2

Альбом IV

Типовой проект

Объект

Согласовано

Согласовано

Инв. № подл. | Подпись и дата | Взам. инв. №

Вид профиля и гост; ТУ	Марка металла и гост	Обозначение и размер профиля, мм.	NN п/п	Код: Марки металла	Код: Вида профиля	Код: Размера профиля	Количество, шт.	Длина, мм.	Масса металла по элементам конструкций, т: Колонны	Фахверк: стойки	Фахверк: ригели	Покрытие: Структурное покрытие из труб	Покрытие: Проф. лист покрытия зенитные фонари	Покрытие: Прогоны	Вспомогательные элементы кровли	Подвесные пути и мостовые	Перекрытие: стойки	Перекрытие: связи	Перекрытие: ригели	Перегородки	Лестницы и ограждения	По чертежам марки АР	Общая масса, т	Масса потребности в металле по кварталам (заполняется изготовителем) т: I	II	III	IV	Заполняется ВЦ
									Код элемента конструкций: 528111	526112	526112	—	526143	526171	—	526235	526181	526183	—	526213	526241 526244	—						
Гнутые замкнутые сварные профили ТУ 36-2287-80	Вст3 сп5 гост-380-71	□200×160×5	120							7,31													7,31					
	Итого:		121							7,31													7,31					
Всего профиля			122							7,31													7,31					
Сталь листовая горячекатаная гост 19903-74	Вст3 кп2 гост 380-71	≤4	123							0,67													0,67					
		≤6	124							0,05													0,05					
		≤10	125							0,03													0,03					
	Итого:		126							0,75													0,75					
	Вст3пс6-1 ТУ14-1-3023-80	≤12	127													0,82							0,82					
		≤25	128							0,50													0,50					
	Итого:		129							0,50						0,82							1,32					
Всего профиля			130							1,25						0,82							2,07					
Профили стальные оцинкованные гнутые с трапециевидной формой гофра гост 24045-80	Бст3 кп гост 380-71	Н60-782-0,8	131										18,84										18,84					
	Итого:		132										18,84										18,84					
Всего профиля			133										18,84										18,84					
Итого по типовым конструкциям			134						6,80	8,56	10,72	33,02	20,95		2,30	6,84			4,92	0,72	32,41		127,24					
В том числе по маркам металла см. примечание п. 2	Вст3пс6-1		135							0,50						0,82							1,32					
	Вст3сп5-1		136													1,33							1,33					
	Всего по ТУ14-1-3023-80		137							0,50						2,15							2,65					
	Вст3сп5		138							7,31													7,31					
	Вст3Гпс5		139													4,55							4,55					
	Вст3кп2		140							0,75						0,17							0,92					
	Бст3кп		141										18,84										18,84					
	Всего по гост 380-71		142							8,06			18,84			4,72							31,62					

ТП 503-4-35.86 КМ

Привязан:

Инв. N

Завотд.	Грибова		25.12.85	Производственный корпус централизованного текущего ремонта 1000 автомобилей Камаз в год
Н. контр.	Чиркова		25.12.85	
Гл. конст.	Воловик		25.12.85	
Вед. арх.	Искоскова		23.12.85	Техническая спецификация металла - I вариант (продолжение)
Вед. конст.	Кладко		23.12.85	
Инж.	Перетятко		23.12.85	

Стадия	Лист	Листов
Р	9	

Гипроспецлегконструкция

Копировал Максимова Формат А2

Альбом IV

Типовой проект

Вид профиля и ГОСТ; ТУ	Марка металла и ГОСТ	Обозначение и размер профиля, мм	№№ п/п	Код: Марки металла	Код: Вида профиля	Код: Размера профиля	Количество, шт.	Длина, мм	Масса металла по элементам конструкций Т: Колонны	Фахверк: Стойки	Фахверк: Ригели	Покрытие: Структурное покрытие из труб	Покрытие: Прор. лист покрытия зенитные фонари	Покрытие: Прогоны	Вспомогательные элементы кровли	Подвесные пути и монорельсы	Перекрытие: стойки	Перекрытие: связи	Перекрытие: Ригели	Перегородки	Лестницы и ограждения	Погрегенмарки АГР	Общая масса, Т	Масса потребности в металле по кварталам (заполняется изготовителем) Т: I	II	III	IV	Заполняется ВУ
									Код элемента конструкций: 528111	526112	526112	—	526143	526171	—	526235	526131	526183	—	525213	526241 526244	—						
Металловые конструкции																												
Двутавры стальные горячекатаные с параллельными гранями полок ГОСТ 26020-83	Вст.3 пс 6-1 ТУ 14-1-3023-80	I 20 Б2	143								0.27												0.27					
		I 26 Б1	144							1.00						0.50							1.50					
		I 35 Б2	145								0.04								0.40				0.44					
		I 40 Б1	146																0.44				0.44					
	Итого:		147							1.00	0.31					0.50			0.84				2.65					
Всего профиля			148							1.00	0.31					0.50			0.84				2.65					
Сталь горячекатанная. Швеллеры ГОСТ 8240-72	Вст.3 кп2 ГОСТ 380-71	С12	149												1.14								1.14					
		С14	150								0.81												0.81					
	Итого:		151								0.81				1.14								1.95					
Всего профиля			152								0.81				1.14								1.95					
Сталь прокатная угловая равнополочная ГОСТ 8509-72	Вст.3 пс 6 ГОСТ 380-71	L 75×6	153														0.08						0.08					
		L 63×5	154								0.52			0.12					0.05		0.05	0.02	0.76					
	Итого:		155								0.52			0.12			0.08	0.05		0.05	0.02	0.84					
	Вст.3 пс 6-1 ТУ 14-1-3023-80	L 90×7	156								0.05									0.28			0.33					
		L 100×7	157											0.05									0.05					
	Итого:		158								0.05			0.05						0.28			0.38					
Всего профиля			159								0.57			0.17			0.08	0.05		0.33	0.02	1.22					
Сталь холодногнутая. Швеллеры ГОСТ 8278-83	Вст.3 кп2 ГОСТ 380-71	Гн. С 100×50×4	160								0.07												0.07					
		Гн С 160×80×4	161								1.10												1.10					
		Гн. С 160×80×5	162								1.10								0.36			0.18	1.64					
		Гн. С 180×80×5	163								0.10												0.10					
	Итого:		164								2.37								0.36			0.18	2.91					
	09Г2-2 ГОСТ 19282-73	Гн. С 120×60×5	165											5.77									5.77					
	Итого:		166											5.77									5.77					
Всего профиля			167								2.37			5.77					0.36			0.18	8.68					

Объект

Согласовано

Согласовано

Инв.№ подл. | Подпись и дата | Взам. инв.№

Привязан

Инв. №

Зав.отд.	Грибова		25.12.85
Н. контр.	Чиркова		25.12.85
Гл. конст.	Воловик		25.12.85
Вед. арх.	Искоскова		23.12.85
Вед. конс.	Кладко		23.12.85
Инж.	Перегудина		23.12.85

ТП 503-4-35.86 КМ

Производственный корпус центра специализированного текущего ремонта 1000 автомобилей КамАЗ в год

Стадия: Р | Лист: 10 | Листов:

Техническая спецификация металла - I вариант (продолжение)

Гипроспецлегконструкция

Копировал Максимова

Формат А2

Альбом IV

Типовой проект

Объект

Согласовано:

Согласовано

Инв. № подл. | Подпись и дата | Взам. инв. №

Вид профиля и гост; ТУ	Марка металла и гост	Обозначение и размер профиля, мм.	№№ п/п.	Код: Марки металла	Код: Вида профиля	Код: Размера профиля	Количество, шт.	Длина, мм.	Масса металла по элементам конструкций, т: Колонны	Фахверк: стойки	Фахверк: ригели	Покрытие: Структурное покрытие из труб	Покрытие: Проф. лист покрытия, зенитные фонари	Покрытие: прогоны	Вспомогательные элементы кровли	Подвесные пути и монорельсы	Перекрытие: стойки	Перекрытие: связи	Перекрытие: ригели	Перегородки	Лестницы и ограждения	По чертежам марки АР	Общая масса, т	Масса потребности в металле по кварталам (заполняется изготовителем) т: I	II	III	IV	Заполняется ВЦ
									код элемента конструкций																		
									528111	526112	526112	—	526143	526171	—	526235	526181	526183	—	526213	526241 526244	—					
Гнутые замкнутые сварные профили ТУ 36-2287-80	Вст.3 кп 2 ГОСТ 380-71	□ 180×140×5	168														0.44						0.44				
	Итого:		169														0.44						0.44				
Всего профиля			170														0.44						0.44				
Сталь круглая ГОСТ 2590-71	Вст.3 кп 2 ГОСТ 380-71	• ф18	171																		0.44		0.44				
	Итого:		172																		0.44		0.44				
Всего профиля			173																		0.44		0.44				
Сталь листовая горячекатаная ГОСТ 19903-74	Вст3 кп2 ГОСТ 380-71	S4	174																			0.03	0.03				
		S6	175						0.14		0.05			0.26								0.30	0.75				
		S8	176						0.03										0.16				0.19				
		S10	177																		0.02		0.02				
		S12	178															0.06					0.06				
		S20	179						0.05							0.06	0.12						0.23				
	Итого:		180						0.22		0.05			0.26		0.06	0.12	0.06	0.16		0.02	0.33	1.28				
Всего профиля			181						0.22		0.05			0.26		0.06	0.12	0.06	0.16		0.02	0.33	1.28				
Сталь рулонная оцинкованная ГОСТ 14918-80	Вст.3 кп 2 ГОСТ 380-71	S 0.8	182																			0.60	0.60				
	Итого:		183																			0.60	0.60				
Всего профиля			184																			0.60	0.60				
Сталь холодногнутая оцинкованная. Профили гофрированные с трапециевидной формой гофра ТУ 36-1928-76	Б Ст.3 кп ГОСТ 380-71	С 15-800-0.7	185																			0.47	0.47				
		С 15-1000-0.7	186																			0.53	0.53				
	Итого:		187																			1.00	1.00				
Всего профиля			188																			1.00	1.00				
Итого по нетиповым конструкциям			189						0.22	1.00	4.11			6.20	1.14	0.56	0.56	0.14	1.41		0.79	2.13	18.26				

ТП 503-4-35.86 КМ

Привязан

Инв. №

Зав. отд.	Грибова		26.12.85
Н. контр.	Чиркова		26.12.85
Гл. конст.	Воловик		13.12.85
Вед. арх.	Искоскова		13.12.85
Вед. конст.	Кладко		13.12.85
Инж.	Перетягина		13.12.85

Производственный корпус централизованного текущего ремонта 1000 автомобилей КамАЗ в год

Техническая спецификация металла – I вариант (продолжение)

Стадия	Лист	Листов
Р	11	

Гипроспецлегконструкция

Копировал Максимова

Формат А2

Альбом IV

Типовой проект

Вид профиля и ГОСТ; ТУ	Марка металла и ГОСТ	Обозначение и размер профиля, мм.	№№ п/п.	Код: Марки металла	Код: Вида профиля	Код: Размера профиля	Количество, шт.	Длина, мм.	Масса металла по элементам конструкций, т: Колонны	Фахверк: Стойки	Фахверк: Ригели	Покрытие: Структурное покрытие из труб	Покрытие: Проф. лист покрытия зенитные фонари	Покрытие: Прогоны	Вспомогательные элементы кровли	Подвесные пути и монорельсы	Перекрытие: Стойки	Перекрытие: Связи	Перекрытие: Ригели	Перегородки	Лестницы и ограждения	По чертежам марки АР	Общая масса, т	Масса потребности в металле по кварталам (заполняется изготовителем) т: I	II	III	IV	Заполняется ВЦ
									Код элемента конструкций																			
									528111	526112	526112	—	526143	526171	—	526235	526181	526.183	—	526213	526241 526244	—						
В том числе по маркам металла	Вст3 кп2		190						0.22		3.23			0.26	1.14	0.06	0.56	0.06	0.52		0.48	1.09	7.60					
	БСт3 кп		191																			1.00	1.00					
	ВСт3 пс6		192								0.52			0.12				0.08	0.05		0.05	0.02	0.84					
	Всего по ГОСТ 380-71		193						0.22		3.80			0.38	1.14	0.06	0.56	0.14	0.57		0.51	2.13	9.46					
	Вст3 пс6-1 ТУ 14-1-3023-80		194							1.00	0.36			0.05		0.50			0.84		0.28		3.03					
	09Г2-2 ГОСТ 19282-73		195											5.77									5.77					
Общая масса:			196						7.02	9.56	14.83	33.02	20.95	6.20	3.44	7.40	0.56	0.14	1.41	4.92	1.51	34.54	145.50					

1. Спецификация составлена без учета отходов на обработку
2. Для п.п. 1...107 марки металла принимать по соответствующим сериям, выпускам, техническим условиям на изделия.
3. П.7 дана без учета алюминия. Масса алюминия составляет 437 кг.
4. П.п. 11, 14, 17, 22 см. „Ведомость элементов" на листе КМ-24
5. П.п. 37. 38. 41 см. примечания п.6 на листе КМ-27.

Объект | Согласовано | Согласовано | Взам. инв. N | Подпись и дата | Инв. N подл.

ТП 503-4-35.86 КМ

Привязан	Зав. отд.	Грибова		25.12.85	Производственный корпус централизованного текущего ремонта 1000 автомобилей КамАЗ в год	Стадия	Лист	Листов
	Н. контр.	Чиркова		25.12.85		Р	12	
	Гл. констр.	Воловик		25.12.85				
	Вед. арх.	Искоскова		25.12.85	Техническая спецификация металла - I вариант /окончание/	Гипроспецлегконструкция		
	Вед. конст.	Кладко		25.12.85				
Инв. N	Инж.	Перетягина		25.12.85				

Копировал Максимова Формат А2

Альбом IV

Типовой проект

Вид профиля и гост; ту	Марка металла и гост	Обозначение и размер профиля, мм	№№ п.п.	Код: Марки металла	Код: Вида профиля	Код: Размера профиля	Количество, шт.	Длина, мм.	Масса металла по элементам конструкций, т.: Колонны	Фахверк: Стойки	Фахверк: Ригели	Покрытие: Стропильные покрытия из труб	Покрытие: Профлист покрытия, зенитные фонари	Покрытие: Прогоны	Вспомогательные элементы кровли	Подвесные пути и монорельсы	Перекрытие: Стойки	Перекрытие: Связи	Перекрытие: Ригели	Перегородки	Лестницы и ограждения	По чертежам марки АР	Общая масса, т.	Масса потребности в металле по кварталам (заполняется изготовителем), т.: I	II	III	IV	Заполняется ВЦ.
									Код элемента конструкций: 528111	526112	526112	—	526143	526171	—	526235	526181	526183	—	526213	526241 526244	—						
Варианты II, III																												
Пространственная решетчатая конструкция из труб типа "Кисловодск" серия 1.466-2		СП 30-300	1				2					29.27											29.27					
	Итого:		2									29.27											29.27					
Всего профиля			3									29.27											29.27					
Колонны Серия 1.466-2	Вст.3 кп 2 ГОСТ 380-71	КЧ-7.2	4				8		6.00														6.00					
	Итого:		5						6.00														6.00					
Всего профиля			6						6.00														6.00					
		П.п.7...133 см. л.л.5...9								8.56	10.72		20.95		2.30	6.84			4.92	0.72	32.41	87.42					
Итого по типовым конструкциям			13У						6.00	8.56	10.72	29.27	20.95		2.30	6.84			4.92	0.72	32.41	122.69					
		П.п.135...189 см. л.л.10,11							0.22	1.00	4.11			6.20	1.14	0.56	0.56	0.14	1.41		0.79	2.13	18.26					
		П.п.190...193 см. лист 12							0.22		3.75			0.38	1.14	0.06	0.56	0.14	0.57		0.51	2.13	9.46					
		П.194 см. лист 12								1.00	0.36			0.05		0.50			0.84		0.28		3.03					
		П.195 см. лист 12												5.77									5.77					
Общая масса			196						6.22	9.56	14.83	29.27	20.95	6.20	3.44	7.40	0.56	0.14	1.41	4.92	1.51	34.54	140.95					
Вариант IV																												
Пространственная решетчатая конструкция из труб типа „Кисловодск" серия 1.466-2		СП 30-300	1				2					29.27											29.27					
	Итого:		2									29.27											29.27					
Всего профиля			3									29.27											29.27					
Ригели фахверка серия 1.432.2-17		П.п. 4...9 см. лист 5							6.80				2.11										8.91					
		РР-1-2	10				30				1.84												1.84					
		РР-1-2*	11				8				0.51												0.51					
		РР-2-2	12				12				0.78												0.78					
		П.п.13...22 см. лист 5									7.46												7.46					
	Итого:		23								10.59												10.59					
Всего профиля			24								10.59												10.59					
		П.п.25...119 см. л.л.5...8									0.74				2.30	6.02				4.92	0.72	32.41	47.11					
Гнутые замкнутые сварные профили ТУ 36-2287-80	Вст.3 сп.5 ГОСТ 380-71	□ 200×160×6	120							8.77													8.77					
	Итого:		121																				8.77					
Всего профиля:			122							8.77													8.77					

Согласовано:

Согласовано:

Объект

Инв.№ подл. | Подпись и дата | Взам.инв.№

ТП 503-4-35.86 КМ

Привязан

Инв. №

Зав.отд.	Грибова		25.12.85	Производственный корпус централизованного текущего ремонта 1000 автомобилей КамАЗ в год. Техническая спецификация металла – II, III варианты, IV вариант (начало)
Н.контр.	Чиркова		25.12.85	
Гл.конст.	Воловик		19.12.85	
Вед.арх.	Искоскова		18.12.85	
Вед.конст.	Клядко		20.12.85	
Вед.конст.	Семериченко		20.12.85	

Стадия	Лист	Листов
Р	13	

Гипроспецлегконструкция

Копировал Максимова Формат А2

Альбом IV

Типовой проект

Вид профиля и ГОСТ; ТУ	Марка металла и ГОСТ	Обозначение и размер профиля, мм.	№№ п.п.	Код: Марки металла	Код: Вида профиля	Код: Размера профиля	Количество, шт	Длина, мм	Масса металла по элементам конструкций, т: Колонны	Фахверк: Стойки	Фахверк: Ригели	Покрытие: Структурное покрытие из труб	Покрытие: Проф. лист, покрытия, зенитные фонари	Покрытие: Прогоны	Вспомогательные элементы кровли	Подвесные пути и монорельсы	Перекрытие: Стойки	Перекрытие: Связи	Перекрытие: Ригели	Перегородки	Лестницы, ограждения	По чертежам марки АР	Общая масса, т.	Масса потребности в металле по кварталам (заполняется изготовителем), т: I	II	III	IV	Заполняется ВЦ
									Код элемента конструкций																			
									528111	526112	526112	—	526143	526171	—	526235	526181	526183	—	526213	526241 526244	—						
		П.п.123...133 см. лист 9								1.92			18.84			0.82							21.58					
Итого по типовым конструкциям			134						6.80	10.69	11.33	29.27	20.95		2.30	6.84				4.92	0.72	32.41	126.23					
		П.п.135...137 см. лист 9								0.50						2.15							2.65					
	В ст. 3 сп. 5		138							8.77													8.77					
		П.п.139...142 см. лист 9								9.52			18.84			4.72							33.08					
		П.п.143...189 см. л.л.10,11							0.22	1.00	4.11			6.20	1.14	0.56	0.56	0.14	1.41		0.79	2.13	18.26					
		П.п.190...193 см. лист 12							0.22		3.75			0.38	1.14	0.06	0.56	0.14	0.57		0.51	2.13	9.46					
		П.194 см. лист 12								1.00	0.36			0.05		0.50			0.84		0.28		3.03					
		П.195 см. лист 12												5.77									5.77					
Общая масса			196						7.02	11.69	15.44	29.27	20.95	6.20	3.44	7.40	0.56	0.14	1.41	4.92	1.51	34.54	144.49					
Вариант V																												
Пространственная решетчатая конструкция из труб типа „Кисловодск" Серия 1.466-2		СП 30-300	1				2					29.27											29.27					
	Итого:		2									29.27											29.27					
Всего профиля			3									29.27											29.27					
Колонны Серия 1.466-2	В ст. 3 пс 6 ГОСТ 380-71	К3-7.2	4				8		6.80														6.80					
	Итого:		5						6.80														6.80					
Всего профиля			6						6.80														6.80					
		П.п.7...9 см. лист 5											2.11										2.11					
Ригели фахверка Серия 1.432.2-17		РР-1-2	10				30				1.84												1.84					
		РР-1-2 *	11				8				0.51												0.51					
		РР-2-2	12				12				0.78												0.78					
		РС-2-2	13				14				2.28												2.28					
		РС-2-2 *	14				4				0.67												0.67					
		РС-4-2	15				6				1.01												1.01					
		РП-1-2	16				15				2.13												2.13					
		РП-1-2 *	17				4				0.58												0.58					
		РП-2-2	18				6				0.88												0.88					
		П.п.19...22 см. лист 5									1.13												1.13					
	Итого:		23								11.81												11.81					
Всего профиля			24								11.81												11.81					
		П.п.25...84 см. л.л.5...7									0.74				2.30					4.92	0.72	6.92	15.60					

Согласовано:

Согласовано:

Инв. № подл. | Подпись и дата | Взам. инв. №

Привязан	Зав. отд.	Грибова		25.12.85	ТП 503-4-35.86 КМ		
	Н. контр.	Чиркова		25.12.85	Производственный корпус централизованного текущего ремонта 1000 автомобилей КамАЗ в год	Стадия	Лист	Листов
	Гл. конст.	Воловик		28.12.85		Р	14	
	Вед. арх.	Искоскова		28.12.85	Техническая спецификация металла - IV вариант (окончание), V вариант (начало)	Гипроспецлегконструкция		
	Вед. конс.	Кладко		28.12.85				
Инв. №	Вед. конст.	Семериченко		23.12.85				

Копировал Максимова Формат А2

Альбом IV

Типовой проект

Вид профиля и ГОСТ; ТУ	Марка металла и ГОСТ	Обозначение и размер профиля, мм.	№№ п.п.	Код: Марки металла	Код: Вида профиля	Код: Размера профиля	Количество, шт.	Длина, мм.	Масса металла по элементам конструкций, т: Колонны	Фахверк: Стойки	Фахверк: Ригели	Покрытие: Стр.-трубчатое покрытие из труб	Покрытие: Профилист. покрытие зенитных фонарей	Покрытие: Прогоны	Вспомогательные элементы кровли	Перекрытие: Подвесные пути и монорельсы	Перекрытие: Стойки	Перекрытие: Связи	Перекрытие: Ригели	Перегородки	Лестницы и ограждения	По чертежам марки АР	Общая масса, т	Масса потребности в металле по кварталам (заполняется изготовителем), т: I	II	III	IV	Заполняется ВЦ
									Код элемента конструкций: 528141	526142	526112	—	526193	526171	—	526235	526181	526183	—	526213	526241 526244	—						
Стеновые панели Шифр 172 КМ5		1ПГС478.1000.130.С0.7	85				258															20.99	20.99					
		1ПГС358.1000.130.С0.7	86				2															0.13	0.13					
	Итого:		87																			21.12	21.12					
Всего профиля			88																			21.12	21.12					
		П.п. 89...103 см. л.л. 7.8																				4.49	4.49					
Доборные элементы Шифр 172 КМ5		Тр 3	104				144															0.33	0.33					
		Тр 4	105				50															0.15	0.15					
	Итого:		106																			4.97	4.97					
Всего профиля			107																			4.97	4.97					
		П.п. 108..., 119 см. л.л. 8.9														6.02							6.02					
Гнутые замкнутые сварные профили ТУ 36-2287-80	Вст.3 сп 5 ГОСТ 380-71	□ 200×160×6	120							8.77													8.77					
	Итого:		121							8.77													8.77					
Всего профиля			122							8.77													6.77					
Сталь листовая горячекатаная ГОСТ 19903-74	Вст.3 пс 6-1 ТУ 14-1-3023-80	5 4	123							0.67													0.67					
		5 6	124							0.05													0.05					
		5 10	125							0.03													0.03					
	Итого:		126							0.75													0.75					
		П.п. 127...133 см. лист 9								1.25			18.84			0.82							20.91					
Итого по типовым конструкциям			134						6.80	10.02	12.55	29.27	20.95		2.30	6.84				4.92	0.72	33.01	127.38					
	Вст.3 пс 6-1		135							1.25						0.82							2.07					
		П. 136 см. лист 9														1.33							1.33					
	Всего по ТУ 14-1-3023-80		137							1.25						2.15							3.40					
	Вст.3 сп 5		138							8.77													8.77					
		П. 139 см. лист 9														4.55							4.55					
	Вст.3 кп 2		140													0.17							0.17					
		П. 141 см. лист 9											18.84										18.84					
	Всего по ГОСТ 380-71		142							8.77			18.84			4.72							32.33					
		Пп 143...159 см. лист 10								1.00	1.69			0.17	1.14	0.50		0.08	0.89		0.33	0.02	5.82					
Сталь холодно-гнутая. Швеллеры ГОСТ 8278-83	Вст.3 кп 2 ГОСТ 380-71	П. 160 см. лист 10									0.07												0.07					
		Гн. С 160×80×4	161								0.29												0.29					
		Гн С 160×80×5	162								2.10								0.36			0.18	2.64					
		П. 163 см. лист 10									0.10												0.10					
	Итого:		164								2.56								0.36			0.18	3.10					

Согласовано:

Согласовано:

Объект

Инв. № подл. | Подпись и дата | Взам. инв. №

ТП 503-4-35.86 КМ

Привязан:

Инв. №

Зав. отд.	Грибова		05.12.85	Производственный корпус централизованного текущего ремонта 1000 автомобилей КамАЗ в год
Н. контр.	Чиркова		06.12.85	
Гл. конст.	Воловик		06.12.85	
Вед. арх.	Искоскова		06.12.85	Техническая спецификация металла – V вариант /продолжение/
Вед. конс.	Кладко		06.12.85	
Вед. конст	Семериченко		06.12.85	

Стадия	Лист	Листов
Р	15	

Гипроспецлегконструкция

Копировал Максимова Формат А2

Альбом IV

Типовой проект

Вид профиля и ГОСТ; ТУ	Марка металла и ГОСТ	Обозначение и размер профиля, мм	№№ п.п.	Код: Марки металла	Код: Вида профиля	Код: Размера профиля	Количество, шт.	Длина, мм	Масса металла по элементам конструкций, т: Колонны	Фахверк: Стойки	Фахверк: Ригели	Покрытие: Структурное покрытие из труб	Покрытие: Профлист покрытия, зенитные фонари	Покрытие: Прогоны	Вспомогательные элементы кровли	Подвесные пути и монорельсы	Перекрытие: Стойки	Перекрытие: Связи	Перекрытие: Ригели	Перегородки	Лестницы и ограждения	По чертежам марки АР	Общая масса, т.	Масса потребности в металле по кварталам (заполняется изготовителем), т: I	II	III	IV	Заполняется ВЦ
									Код элемента конструкций																			
									528111	526112	526112	—	526143	526171	—	526235	526181	526183	—	526213	526241 526244	—						
		П.п.165,166 см.лист 11												5.77									5.77					
Всего профиля			167								2.56			5.77					0.36			0.18	8.87					
		П.п.168...188 см.лист 11							0.22		0.05			0.26		0.06	0.56	0.06	0.16		0.46	1.93	3.76					
Итого по нетиповым конструкциям			189						0.22	1.00	4.30			6.20	1.14	0.56	0.56	0.14	1.41		0.79	2.13	18.45					
	В ст.3 кп 2		190						0.22		3.42			0.26	1.14	0.06	0.56	0.06	0.52		0.46	1.13	3.76					
		П.п.191,192 см.лист 12									0.52			0.12				0.08	0.05		0.05	1.00	1.82					
	Всего по ГОСТ 380-71		193						0.22		3.94			0.38	1.14	0.06	0.56	0.14	0.57		0.51	2.13	9.65					
		П.194 см. лист 12								1.00	0.36			0.05		0.50			0.84		0.28		3.03					
		П. 195 см. лист 12												5.77									5.77					
Общая масса			196						7.02	11.02	16.85	29.27	20.95	6.20	3.44	7.40	0.56	0.14	1.41	4.92	1.51	35.14	145.83					
Вариант VI																												
		П.п. 1...3 см. лист 5										33.02											33.02					
Колонны Серия 1.466-2	В ст.3 пс6 ГОСТ 380-71	К3-7.2	4				8		6.80														6.80					
	Итого:		5						6.80														6.80					
Всего профиля			6						6.80														6.80					
		П.п. 7... 9 см. лист 5											2.11										2.11					
Ригели фахверка Серия 1.432.2-17		П.п. 10...12 см. лист 5									2.52												2.52					
		РС-2-2	13								2.28												2.28					
		РС-2-2 *	14								0.67												0.67					
		РС-4-2	15								1.01												1.01					
		РП-1-2	16								2.13												2.13					
		РП-1-2 *	17								0.58												0.58					
		РП-2-2	18								0.88												0.88					
		П.п. 19...22 см. лист 5									1.13												1.13					
	Итого:		23								11.20												11.20					
Всего профиля			24								11.20												11.20					
		П.п. 25...84 см. л.л. 5...7									0.74				2.30					4.92	0.72	6.92	15.60					
Стеновые панели шифр 172 КМ5		1ПТС 478 1000.130. С 0.7	85				258															20.99	20.99					
		1ПТС 358.1000.130. С 0.7	86				2															0.13	0.13					
	Итого:		87																			21.12	21.12					
Всего профиля			88																			21.12	21.12					
		П.п. 89...103 см. л.л. 8.9																				4.49	4.49					

Согласовано:

Согласовано:

Инв. № подл. | Подпись и дата | Взам. инв. №

Привязан:

Инв. №

Зав.отд.	Грибова	[подпись]	26.12.86
Н.контр.	Чиркова	[подпись]	26.12.86
Гл.конст.	Воловик	[подпись]	29.12.86
Вед.арх.	Искоскова	[подпись]	23.12.86
Вед.конст.	Кладко	[подпись]	23.12.86
Вед.конст.	Семериченко	[подпись]	26.12.86

ТП 503-4-35.86 КМ

Производственный корпус централизованного текущего ремонта 1000 автомобилей КамАЗ в год

Техническая спецификация металла – V вариант (окончание), VI вариант (начало)

Стадия	Лист	Листов
Р	16	

Гипроспецлегконструкция

Копировал Максимова Формат А2

Альбом IV

Типовой проект

Вид профиля и ГОСТ; ТУ	Марка металла и ГОСТ	Обозначение и размер профиля, мм.	№№ п.п.	Код: Марки металла	Код: Вида профиля	Код: Размера профиля	Количество, шт.	Длина, мм.	Масса металла по элементам конструкций, т.: Колонны	Фахверк: Стойки	Фахверк: Ригели	Покрытие: Стропильное покрытие из труб	Покрытие: Профилист покрытие, зенитные фонари	Покрытие: Прогоны	Вспомогательные элементы кровли	Перекрытие: Подвесные пути и монорельсы	Перекрытие: Стойки	Перекрытие: Связи	Перекрытие: Ригели	Перегородки	Лестницы и ограждения	По чертежам марки АР	Общая масса, т.	Масса потребности в металле по кварталам (заполняется изготовителем), т.: I	II	III	IV	Заполняется ЦУ
									Код элемента конструкций: 528111	526112	526142	—	526143	526171	—	526235	526181	526183	—	526213	526241 / 526244	—						
Доборные элементы Шифр 172 КМ5		Тр3	104				144															0.33	0.33					
		Тр4	105				50															0.15	0.15					
	Итого:		106																			4.97	4.97					
Всего профиля			107																			4.97	4.97					
		П.п.108..122 см. л.л.8,9								7.31						6.02							13.33					
Сталь листовая горячекатаная ГОСТ 19903-74	В ст.3 пс6-1 ТУ14-1-3023-80	S4	123							0.67													0.67					
		S6	124							0.05													0.05					
		S10	125							0.03													0.03					
	Итого:		126							0.75													0.75					
		П.п.127..133 см. лист 9								1.25				18.84		0.82							20.91					
Итого по типовым конструкциям			134						6.80	8.56	11.94	33.02	20.95		2.30	6.84				4.92	0.72	33.01	129.06					
	Вст.3 пс 6-1		135							1.25						0.82							2.07					
		П.136 см. лист 9														1.33							1.33					
	Всего по ТУ14-1-3023-80		137							1.25						2.15							3.40					
		П.п.138,139 см. лист 9								7.31						4.55							11.86					
	Вст.3 кп 2		140													0.17							0.17					
		П.141 см. лист 9												18.84									18.84					
	Всего по ГОСТ 380-71		142							7.31				18.84		4.72							30.87					
		П.п.143...159 см. лист 10								1.00	1.69				0.17	1.14	0.50		0.08	0.89		0.33	0.02	5.82					
Сталь холодногнутая. Швеллеры ГОСТ 8278-83	В ст.3 кп 2 ГОСТ 380-71	П.160 см. лист 10									0.07												0.07					
		Гн. С 160×80×4	161								0.29												0.29					
		Гн. С 160×80×5	162								2.10									0.36		0.18	2.64					
		П.163 см. лист 10									0.10												0.10					
	Итого:		164								2.56									0.36		0.18	3.10					
		П.п.165,166 см. лист 11														5.77							5.77					
Всего профиля			167								2.56					5.77				0.36		0.18	8.87					
		П.п.168...188 см. лист 11							0.22		0.05					0.26		0.06	0.56	0.06	0.16		0.46	1.93	3.76				
Итого по нетиповым	конструкциям		189						0.22	1.00	4.30					6.20	1.14	0.56	0.56	0.14	1.41		0.79	2.13	18.45				
	В ст.3 кп 2		190						0.22		3.42					0.26	1.14	0.06	0.56	0.06	0.52		0.46	1.13	7.83				
		П.п. 191,192 см. лист 12									0.52					0.12				0.08	0.05		0.05	1.00	1.82				
	Всего по ГОСТ 380-71		193						0.22		3.94					0.38	1.14	0.06	0.56	0.14	0.57		0.51	2.13	9.65				
		П. 194 см. лист 12								1.00	0.36					0.05		0.50			0.84		0.28		3.03				
		П. 195 см. лист 12														5.77									5.77				
Общая масса			196						7.02	9.56	16.24	33.02	20.95		6.20	3.44	7.40	0.56	0.14	1.41	4.92	1.51	35.14	147.51					

Согласовано:

Согласовано:

Объект

Инв. № подл. | Подпись и дата | Взам. инв. №

ТП 503-4-35.86 КМ

Привязан	Зав.отд.	Грибова		25.12.85	Производственный корпус централизованного текущего ремонта 1000 автомобилей КамАЗ в год	Стадия	Лист	Листов
	Н.контр.	Чиркова		25.12.85		Р	17	
	Гл.конст.	Воловик		25.12.85				
	Вед.арх.	Искоскова		23.12.85	Техническая спецификация металла - VI вариант /окончание/	Гипроспецлегконструкция		
Инв. №	Вед.конст.	Клаоко		23.12.85				
	Вед.конст.	Семериков		23.12.85				

Копировал Максимова

Формат А2

Альбом IV

Типовой проект

Объект

Согласовано

Инв. № подл. | Подпись и дата | Взам. инв. №

Согласовано

Нач. отд. Зонкова

Нач. ОТК Хрулло

Нач. отд. Сухих

Нач. отд. Кожевникова

Схема расположения колонн и стоек фахверка.

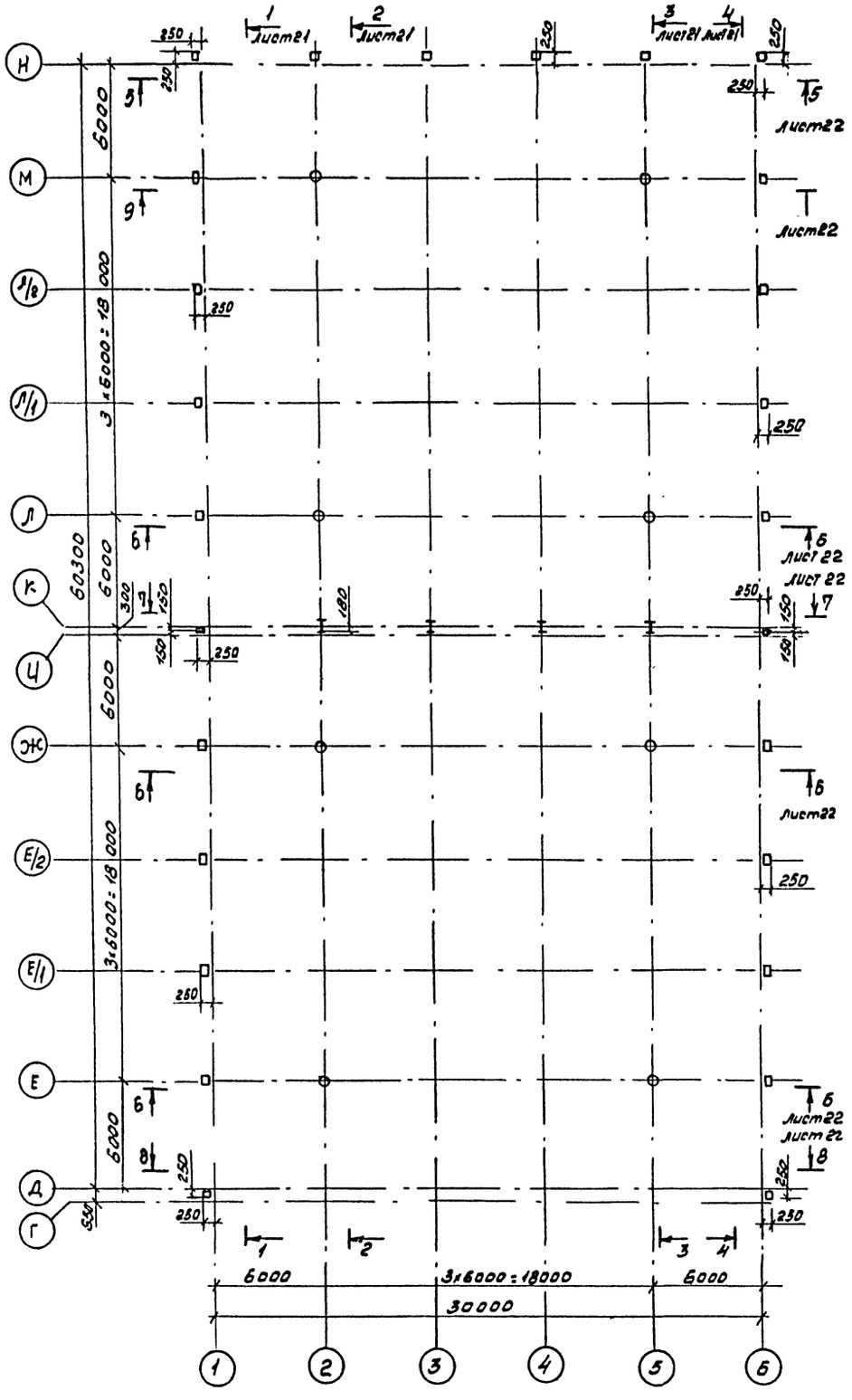

Схема расположения пространственных решетчатых конструкций СП

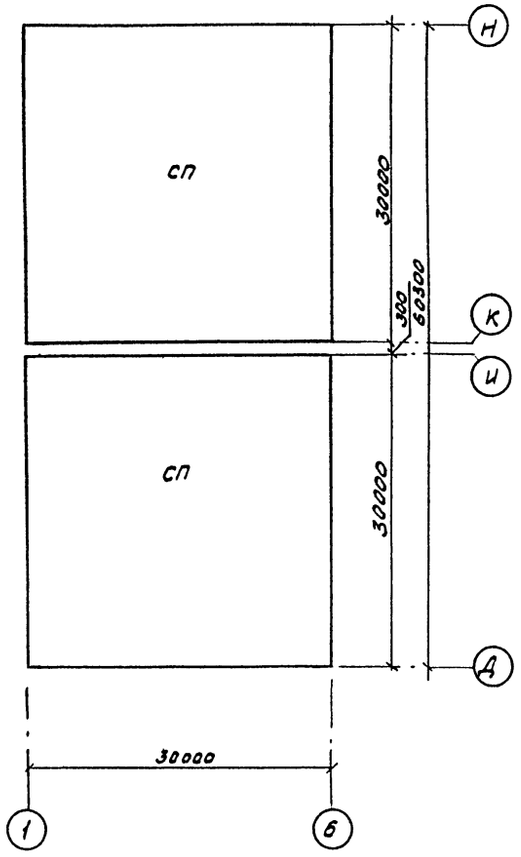

Ведомость элементов

Марка	Сечение: Эскиз	поз	Состав	Опорные усилия: M, кН.м	N, кН.	Q, кН	Группа конструкции	Марка металла	Примечание
СП			Сп30-400	1.466-2			1	См. серию	
СК1			К3-7.2	1.466-2			3	ВСт3кп2	
СК2			К3-7.2	1.466-2			3	ВСт3кп2	
ФС1	□		гн.□200х160х8	1.427.3-4			4	ВСт3сп5	
ФС2	□		гн□200х160х5	1.427.3-4			4	ВСт3сп5	
ФС3	⊢		I 26Б1	-	0,61	0,11	4	ВСт3пс6-1	
а	∟		L 63х5	конструктивно			4		
б	⌐		L 160х100х10				4	ВСт3кп2	
в	⊔		[14				4	ВСт3кп2	
г	⊔		гн[160х80х5				4	ВСт3кп2	
д	2 1	1	гн[160х80х5				4	ВСт3кп2	
		2	-280х80х6						
е	2 1	1	из I 35Б2	конструктивно			4	ВСт3пс6-1	
		2	-160х120х6	конструктивно			4	ВСт3кп2	
Ж	⊔		гн[180х80х5				4	ВСт3кп2	

1. Схему расположения стоек перекрытия на отм. 4,200 в осях 5-6 см. лист 26.

2. Наименьшее усилие для крепления элементов, не указанное в ведомости элементов, принять 0,3кн.

Привязан

Инв. №

				ТП 503-4-35.86	КМ
Зав. отд.	Еривова		23.12.85	Производственный корпус центра	Стадия: Р; Лист: 18; Листов:
Н. контр.	Чиркова		23.12.85	специализированного текущего ремонта	
Гл. конст.	Воловик		23.12.85	1000 автомобилей КамАЗ в год	
Вед. арх.	Цекоскова		23.12.85	Схемы расположения колонн, стоек фахверка и пространственных решетчатых конструкций СП	Гипроспецлегконструкция
Вед. конст.	Кладко		23.12.85		
Инж.	Перетягина		23.12.85		

Использован Музыченко

Типовой проект Альбом IV

Схема расположения профилированного листа, фонарей, стаканов и ПСО1

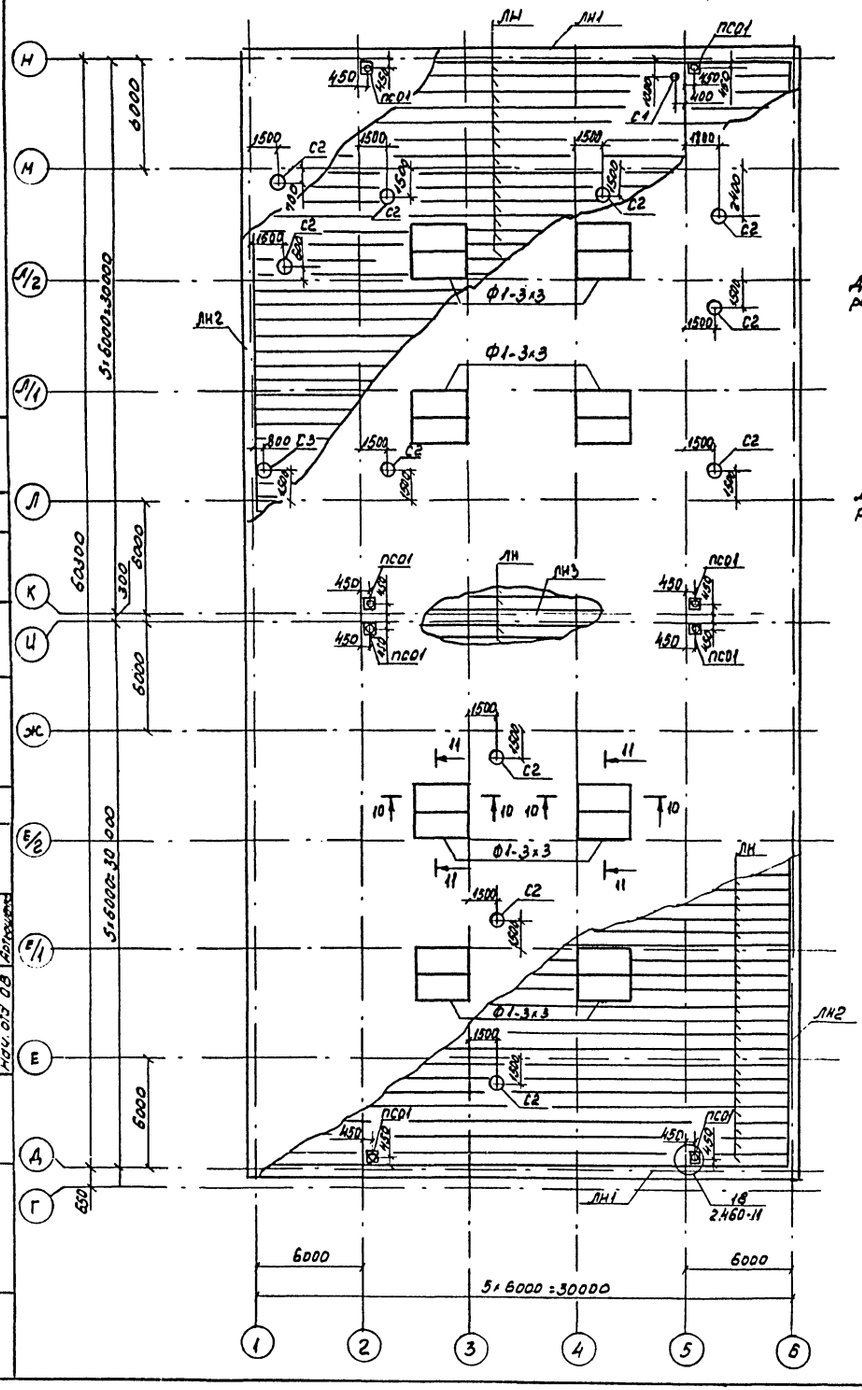

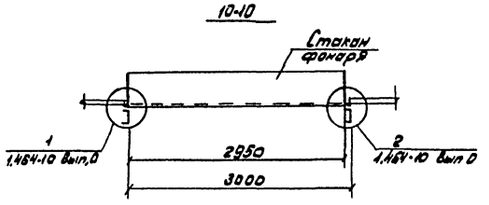

Деталь крепления профилированного листа к прогону



Деталь крепления профилированных листов между собой

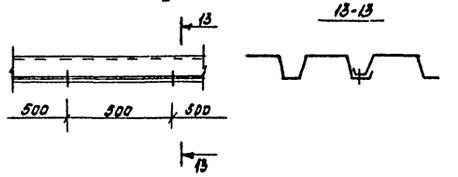

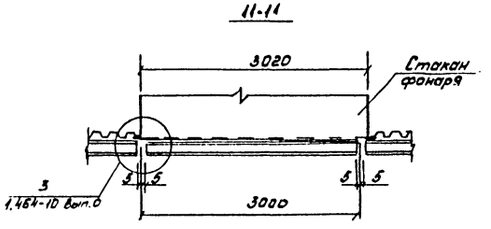

Ведомость элементов

Марка	Сечение эскиз	Поз	Состав	Опорные усилия M, кгм	N, кг	Q, кг	Группа сварки	Марка металла	Примечание
ЛН			Н60-782-0,8	ГОСТ 24045-80			4	БСт3кп	
ЛН1			31	400.0-2 Вып.4, л.1.14			4	БСт3кп	
ЛН2			31	400.0-2 Вып.4, л.1.14, поз.2			4	БСт3кп	
ЛН3			-530х0,8	2.460-11, л.12, поз.11			4	БСт3кп	
П1				шифр 351/30 00.01			3	ВСт3кп2	
П2				шифр 351/30 00.02			3	ВСт3кп2	
П3				шифр 351/30 00.02.01			3	ВСт3кп2	
П4				шифр 351/30 00.02.02			3	ВСт3кп2	
П5				шифр 351/30 00.02.03			3	ВСт3кп2	
П6				шифр 351/30 00.02.04			3	ВСт3кп2	
П7	С		гн.С 120х60х5	шифр 351/30 00.03			3	09Г2-2	
П8	С		гн.С 120х60х5				3	09Г2-2	
П9	С		гн.С 120х60х5				3	09Г2-2	
С1				1.494-24 Вып.2, л.1			4	ВСт3кп2	
С2				1.494-24 Вып.2, л.2			4	ВСт3кп2	
С3				1.494-24 Вып.2, л.3			4	ВСт3кп2	
ПСО1				2.460-11, л.1, 15, 17			4	ВСт3кп2	
Ф1-3х3				1.460-10 Вып.0, л.3			4	ВСт3кп2	
Р1		1	С12	конструктивно			2	ВСт3кп2	
Р2		1	С12	-	-	0,013	2	ВСт3кп2	
Р3									
Р4		1	С12	конструктивно			2	ВСт3кп2	

1. Профилированный настил крепить к прогонам самонарезающими винтами 6Б×25 по ТУ 36-2142-78 с уплотнительными шайбами ШУ-Б по ТУ36-2130-78 на расстоянии 3 метров от осей Д, И, К, Н в осях 1, 6 в каждой волне, а к промежуточным прогонам через волну. Между собой профилированный настил соединить комбинированными заклепками ЗК-12 по ТУ36-2088-77 с шагом 500 мм.
2. При установке стаканов крышных вентиляторов, дефлекторов и других коммуникаций, стаканов зенитных фонарей, поддонов ПСО профилированные листы резать по месту.
3. Все нахлесты листов профилированного настила равны 40 мм.
4. Установку стаканов фонарей выполнять одновременно с монтажом прогонов покрытия.
5. Стаканы к прогонам крепить самонарезающими болтами ф 8.
6. Стаканы крышных вентиляторов и дефлекторов крепить к рамкам болтами М16 по ГОСТ 15589-70 класса 4,6. Применение болтов из автоматной и кипящей сталей не допускается.
7. Высота опорных уголков в стаканах принята 60 мм.
8. Наименьшее усилие для крепления элементов, не указанные в ведомости элементов, принять 0,3 кн.

Согласовано: Нач. отд. Ватников; Нач. отд. Тучин; Нач. отд. Колокольцев

Гл. специалист: Нач. отд. Ю.Ю.; Нач. отд. Тучин; Нач. отд. Ов

Инв. № подл. | Подпись и дата | Взам. инв. №

Привязан

Инв. №

Зав. отд	Грибова		25.12.87	
Н. контр.	Воневцева		25.12.87	
Гл. конст.	Воловик		25.12.87	
Зав. арх.	Исаковва		25.12.87	
Вед. конс.	Кладко		25.12.87	
Инж.	Перетягина		25.12.87	

ТП-503-4-35.86 КМ

Производственный корпус централизованного текущего ремонта 100 автомобилей КАМаз в год

Стадия	Лист	Листов
Р	19	

Схема расположения профилированного листа, фонарей, стаканов и ПСО1

Спецпроектстальконструкция

Копировал Музыченко

Формат А2

Типовой проект Альбом IV

Схема расположения прогонов и рамок

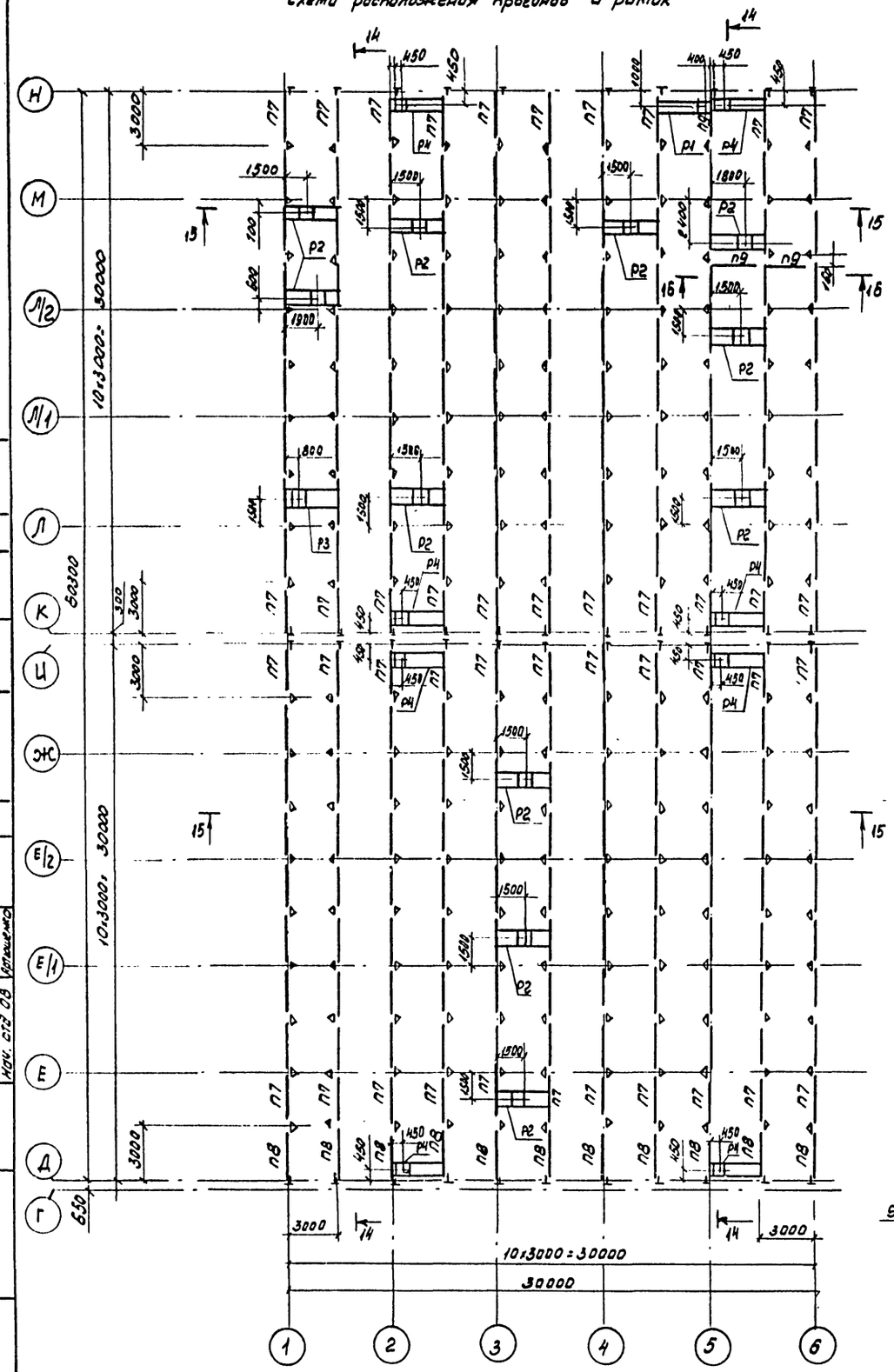

14-14

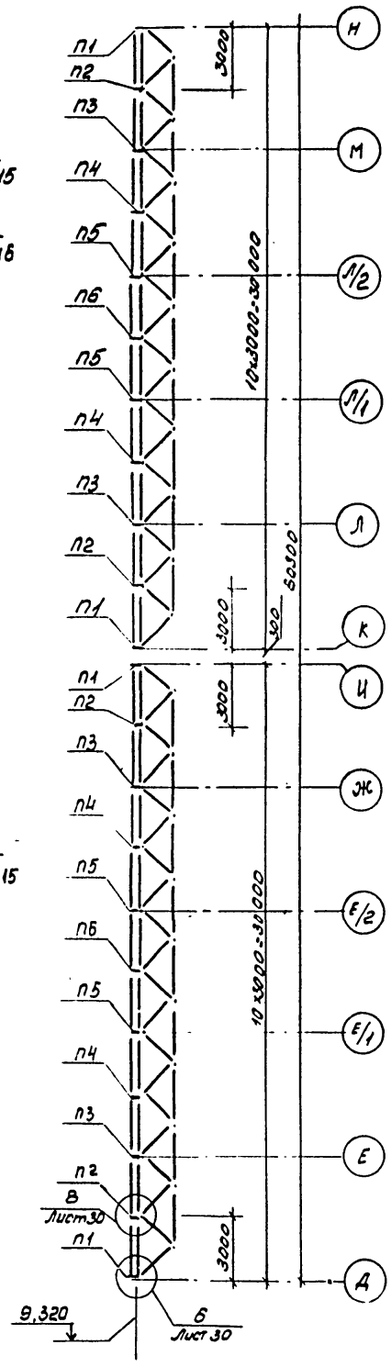

15-15

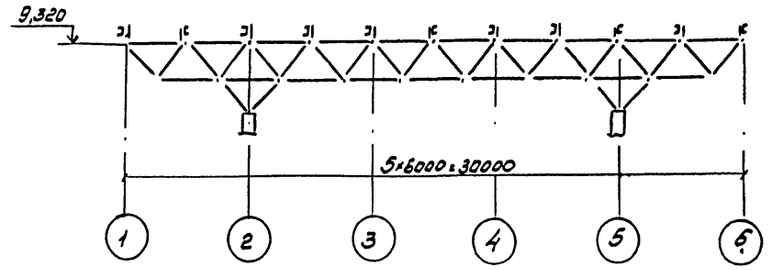

16-16

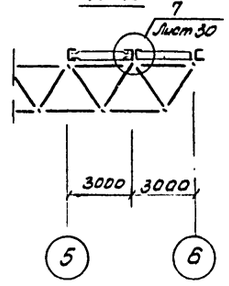

4 Рамки Р2; Р3

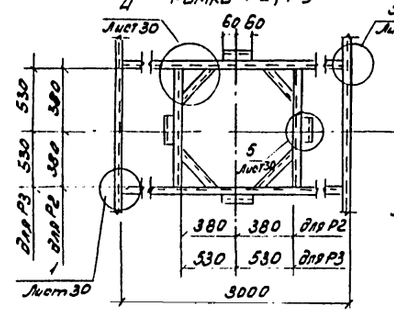

3 Рамки Р1; Р4

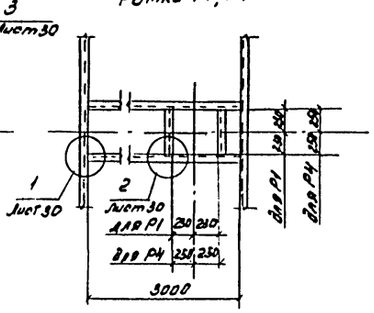

1. Ведомость элементов см. лист 19.
2. Прогоны крепить болтами М16, рамки болтами М12.

				ТП-503-4-35.86 КМ			
Привязан:				Производственный корпус централизованного текущего ремонта 1000 автомобилей КАМАЗ в год	Стадия	Лист	Листов
					Р	20	
Инв. №				Схема расположения прогонов и рамок	Гипроспецлегконструкция		

Зав. отд	Грибова		25.12.86
Н. контр.	Веневцева		25.12.86
Гл. конст.	Воловик		25.12.86
Вед. арх.	Искоскова		23.12.85
Вед. конс.	Клодко		23.12.85
Инж.	Перетягина		23.12.85

Согласовано: Нач. отд 5Х — Ремизов; Нач. отд 6Х — Ремизов; Нач. 2200 — Ухлина; Нач. отд 11 — Ухлин; Нач. отд 08 — Котлячков; Зам. нач. — Зайцев; Разраб. и дата — 11.12.85

Копировал Музыченко

Формат А2

Альбом IV

Типовой проект

Согласовано

Инв.№ подл. | Подпись и дата | Взам.инв.№ | Инв.№ дубл. | Подпись и дата

1-1

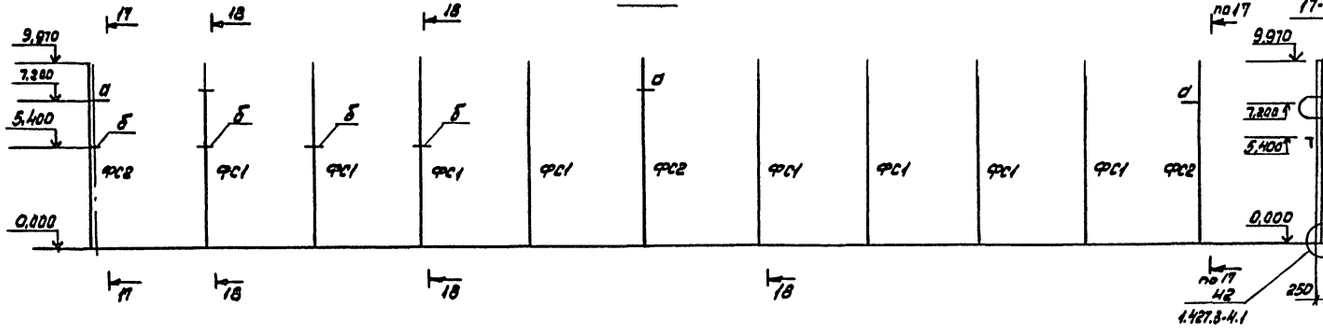

2-2; 3-3

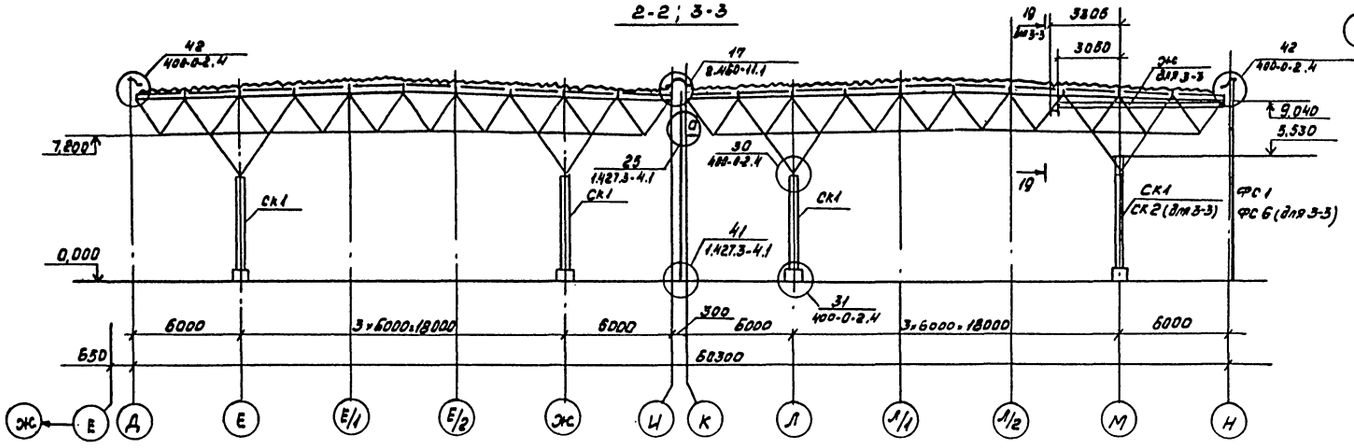

4-4

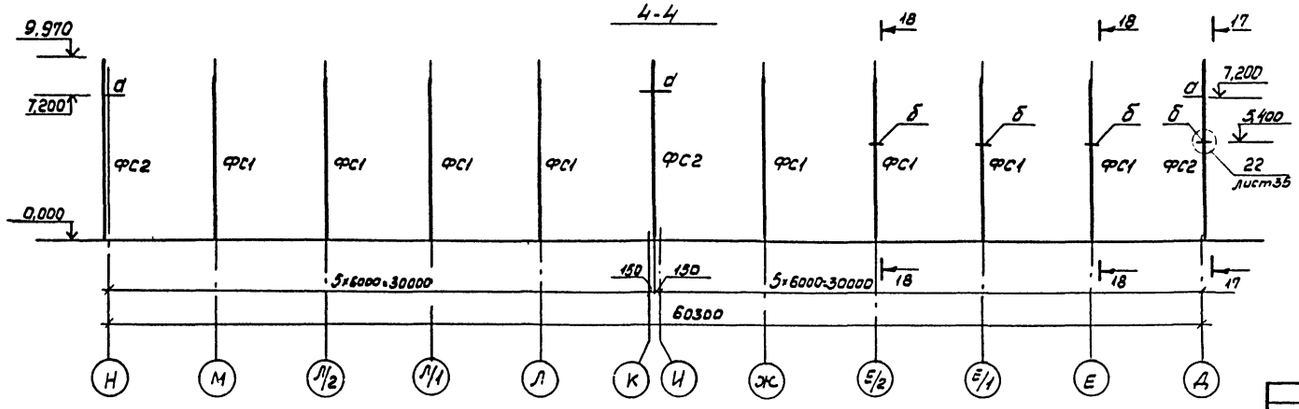

19-19

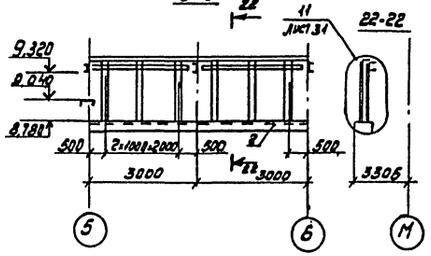

22-22

Деталь оголовка фахверковой стойки ФС1.

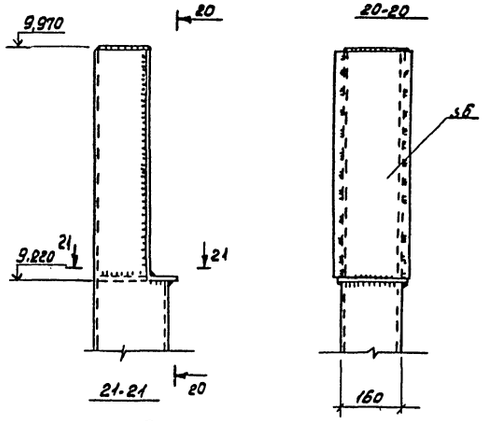

1. Ведомость элементов и схему расположения колонн и стоек фахверка см. лист 18.
2. Схемы расположения ригелей фахверка см. листы 24,25.

					ТП 503-4-35.86 КМ		
Привязан							
	Зав.отд	Грибова		25.12.85	Производственный корпус центра-лизованного обслуживания и ремонта 1000 автомобилей Комаз в год	Стадия	Лист	Листов
	Н.контр.	Чиркова		25.12.85		Р	21	
	Гл.констр	Волович		25.12.85				
	Вед.арх.	Ускокова		25.12.85	Разрезы 1-1...4-4; 17-17...22-22	Гипростроспецконструкция		
	Вед.конст.	Кладко		25.12.85				
Инв.№	Инж.	Перетягина		25.12.85				

Копировал Музыченко

Формат А2

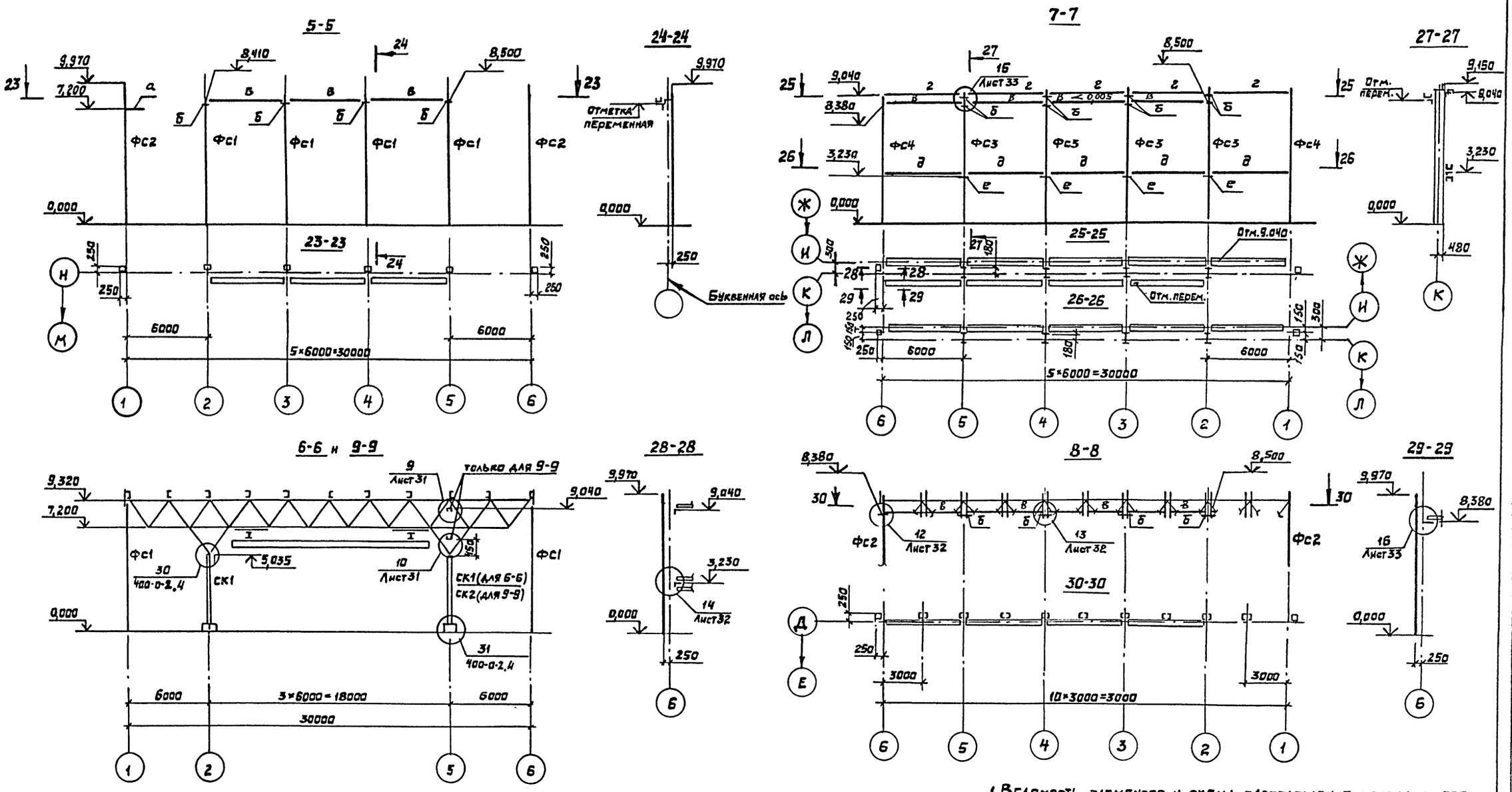

1. Ведомость элементов и схема расположения колонн и стоек фахверка см. лист 18.
2. Схемы расположения ригелей фахверка см. листы 24,25.

				ТП 503-4-35.86			КМ
Привязан:	Зав.отд.	Грибова	25.12.85	Производственный корпус централизованного текущего ремонта 1000 автомобилей КАМАЗ в год	Стадия	Лист	Листов
	Н.контр.	Веневцева	25.12.85		Р	22	
	Гл.констр.	Валовик	23.12.85				
	Вед.арх.	Искоскова	23.12.85	Разрезы 5-5... 9-9; 23-23... 30-30	Гипроспецлегконструкция		
	Вед.конст.	Кладко	23.12.85				
Инв. №	Инж.	Перетятина	23.12.85				

Копировал Выгриянова

Формат А2

Альбом IV

Типовой проект

Объект

Согласовано: Нач. отд. ОК Ратников

Согласовано: Нач. АСО Хрупало; Нач. отд. ТХ Пугин; Нач. отд. ОВ Кртишенко

Инв. № подл. | Подпись и дата | Взам. инв. №

Альбом IV

Типовой проект

Схема расположения подвесных путей

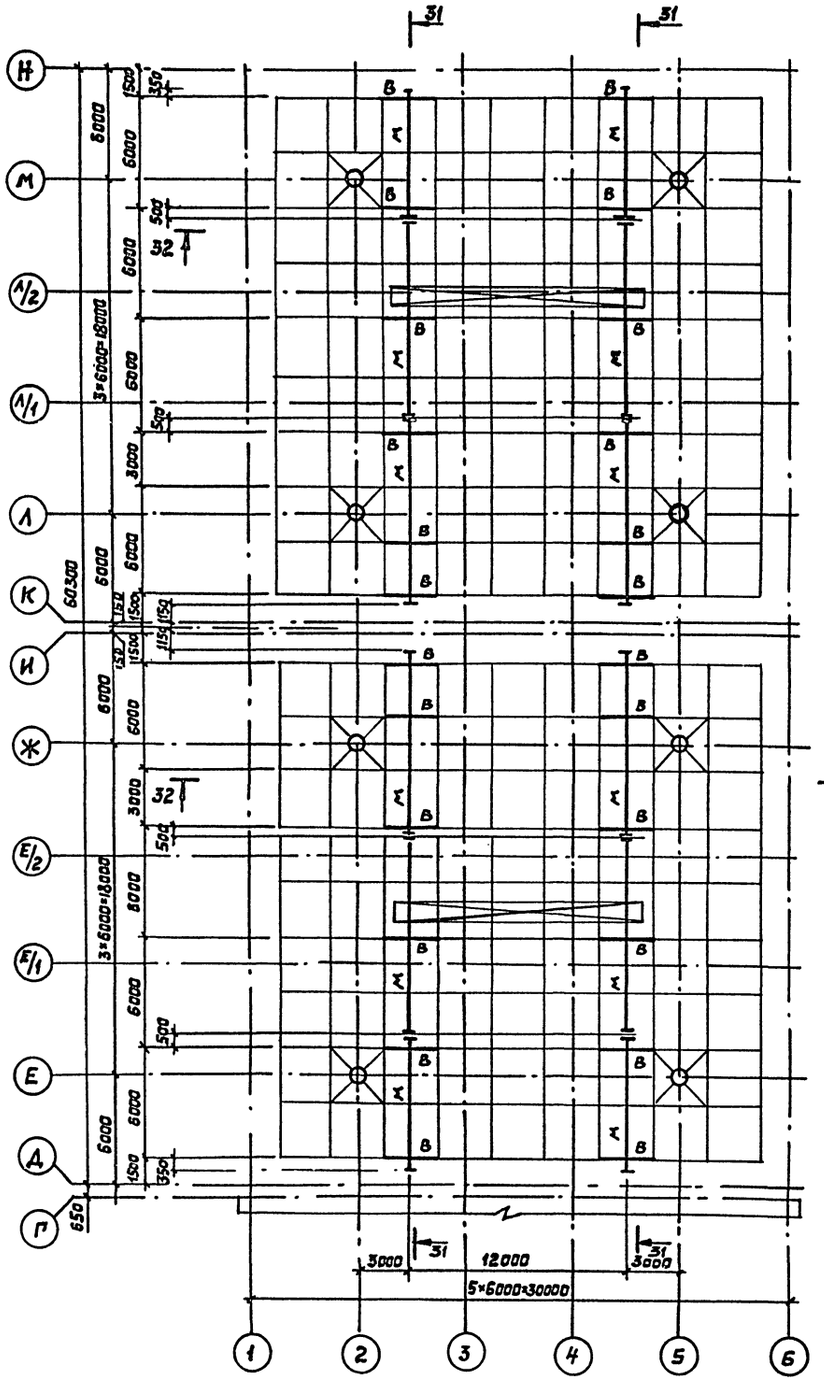

31-31

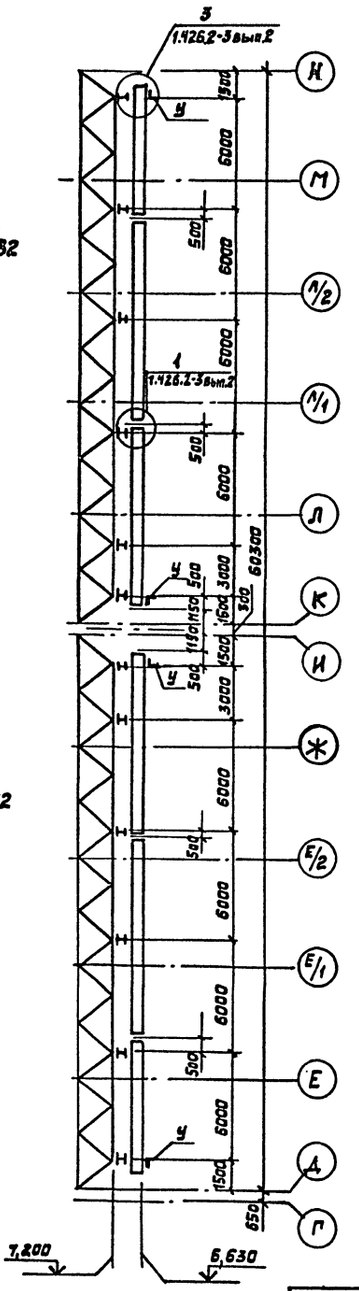

32-32

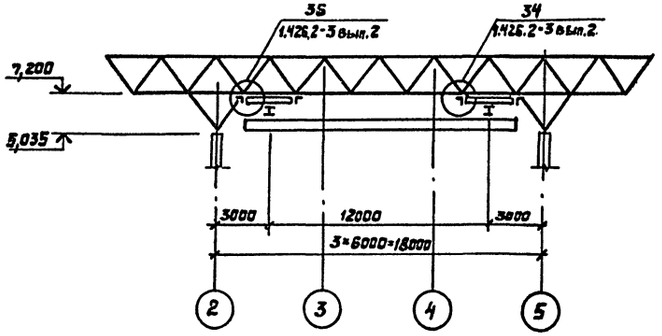

Ведомость элементов

Марка	Сечение			Опорные усилия			Группа конструкций	Марка металла	Примечание
	Эскиз	Поз.	Состав	M, кн·м	N кн	Q кн			
В	I		I 20	0,35	—	0,3	1	ВСт3Гпс5-1	
М	I		I 24м	—	—	0,39	1	ВСт3Гпс5	
У	L		L 100×7	Конструктивно			3	ВСт3Гпс5	

1. При ручной сварке применять электроды типа Э42 по ГОСТ 9467-75, при полуавтоматической сварке в двуокиси углерода по ГОСТ 14771-76 с применением сварочной проволоки марки СВ-08Г2С по ГОСТ 2246-70.
2. Болты М20 по ГОСТ 7798-70 класса 5.8, кроме оговоренных в узлах. Гайки по ГОСТ 5915-70. Применение болтов из автоматной стали не допускается.
3. Изготовление и монтаж подвесных путей выполнять в соответствии с требованиями СНиП III-18-75 „Металлические конструкции. Правила производства и приемки работ," правилами устройства и безопасной эксплуатации грузоподъемных кранов и требованиями пояснительной записки серии 1.426.2-3.2-км.

Зав.отд.	Грибова		25.12.85	ТП 503-4-35.86 КМ			
Н.контр.	Веневцева		25.12.85	Производственный корпус централизованного текущего ремонта 1000 автомобилей КамАЗ в год	Стадия	Лист	Листов
Ст.конст.	Воловик		23.12.85		Р	23	
Вед.арх.	Искоскова		23.12.85	Схема расположения подвесных путей			
Вед.конс.	Кладко		23.12.85				
Инж.	Перетягина		23.12.85		Гипроспецпетконструкция		

Привязан:

Инв. №

Согласовано: Нач. отд. ВК, Ратников; Нач. ЭО, Огурцов

Согласовано: Нач. АСО, Хрупало; Нач. отд. ТХ, Пугин; Нач. отд. ОВ, Артюшенко

Инв. № подл. | Подпись и дата | Взам. инв. №

Альбом IV

Типовой проект

Объект

Согласовано

Согласовано

Инв.№ подл. | Подпись и дата | Взам.инв.№

Схема расположения ригелей фахверка по оси 1

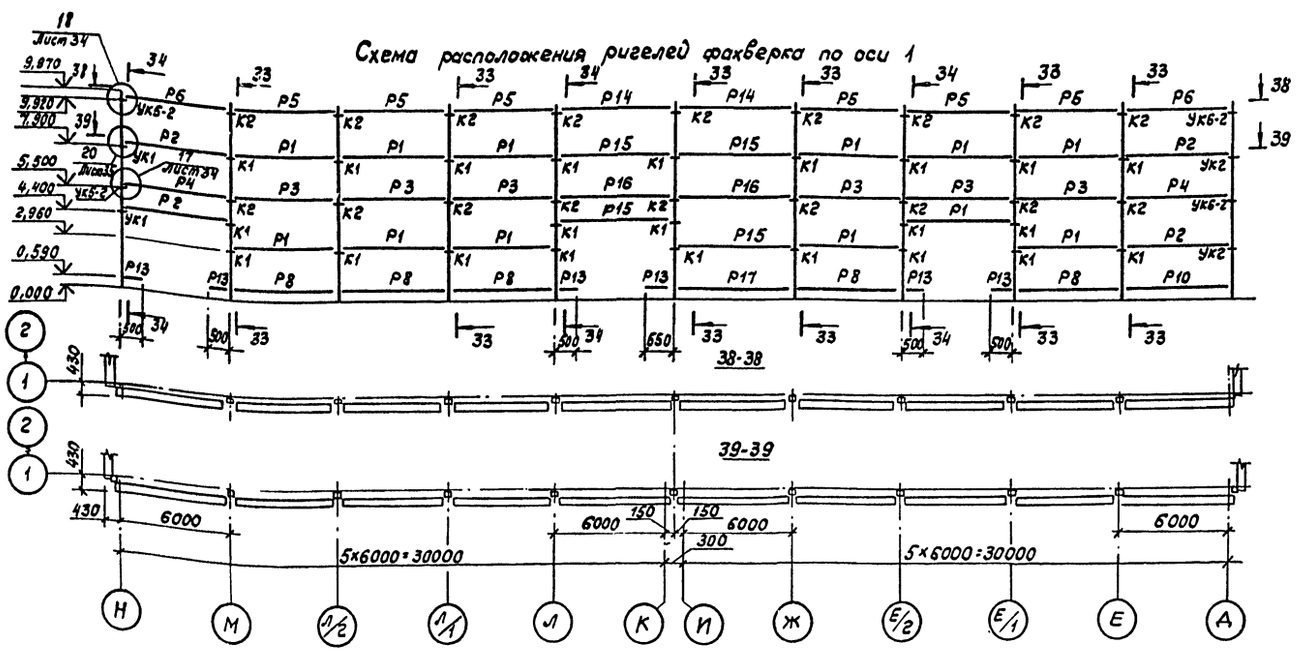

Схема расположения ригелей фахверка по оси 6

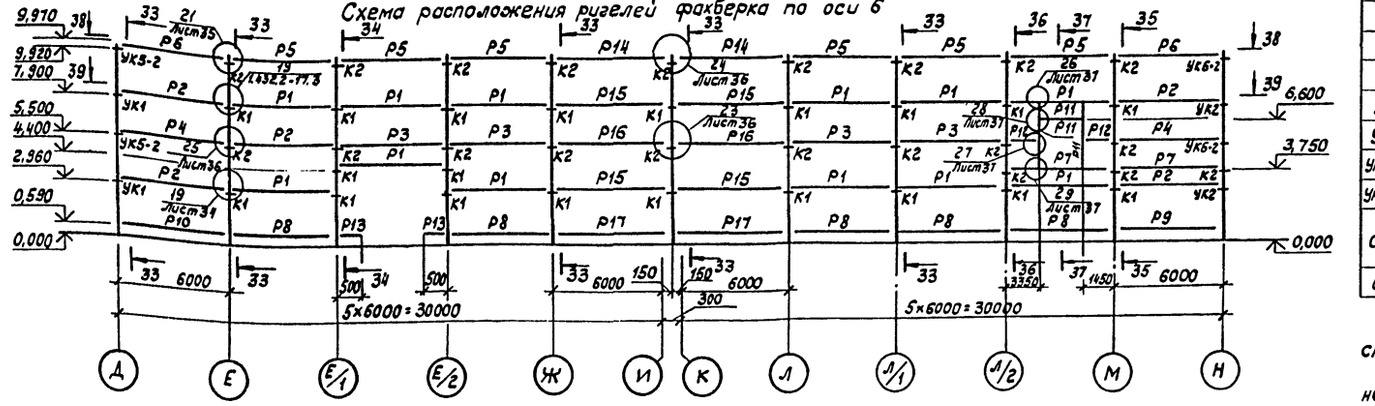

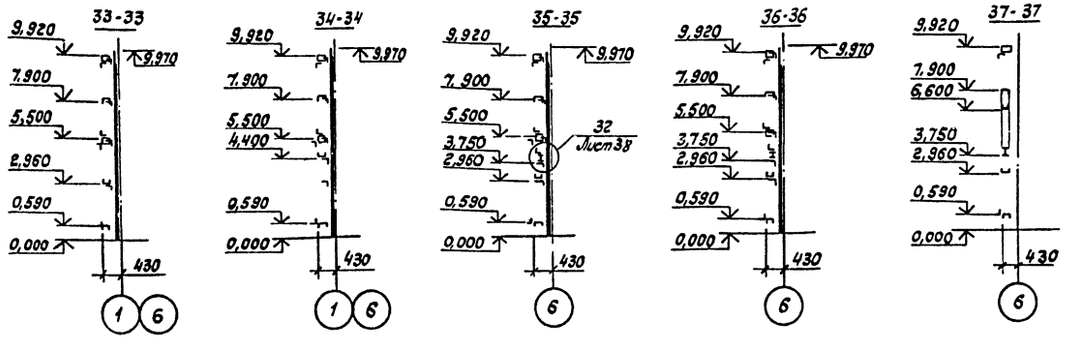

Ведомость элементов

Марка	Сечение: Эскиз	Поз.	Состав	Опорные усилия: M, кН·м	N, кН	Q, кН	Группа конструкции	Марка металла	Примечание
Р1			РР-1-1	1,432.2-17.2, РР			4	ВСт3кп2	
Р2			РР-2-1	1,432.2-17.2, РР-03			4	ВСт3кп2	
Р3			РС-2-1	1,432.2-17.2, РС10-03			4	ВСт3кп2	
Р4			РС-4-1	1,432.2-17.2, РС10-09			4	ВСт3кп2	
Р5			РП-1-1	1.432.2-17.2, РП10			4	ВСт3кп2	
Р6			РП-2-1	1.432.2-17.2, РП10-03			4	ВСт3кп2	
Р7	2 1	1	I 20Б2	—	—	0,20	4	ВСт3пс6-1	
		2	L 63×5				4	ВСт3пс6-1	
Р8			РЦ-2	1.432.2-17.2, РЦ10-01			4	ВСт3кп2	
Р9			РЦ-6н	1.432.2-17.2, РЦ20-07			4	ВСт3кп2	
Р10			РЦ-6т	1.432.2-17.2, РЦ20-06			4	ВСт3кп2	
Р11			Гн.С160×80×4	конструктивно			4	ВСт3кп2	
Р12			см.схему	По РС-2-1, 1.432.2-17.2, РС10-03			4	ВСт3кп2	
Р13			см. схему	По РЦ-2-1, 1.432.2-17.2, РЦ10-01			4	ВСт3кп2	
Р14			РП-1-1*	По РП-1-1, 1.432.2-17.2, РП10			4	ВСт3кп2	ℓ=6110 мм
Р15			РР-1-1*	По РР-1-1, 1.432.2-17.2, РР			4	ВСт3кп2	ℓ=6110 мм
Р16			РС-2-1*	По РС-2-1, 1.432.2-17.2, РС10-03			4	ВСт3кп2	ℓ=6110 мм
Р17			РЦ-2*	По РЦ-2-1, 1.432.2-17.2, РЦ10-01			4	ВСт3кп2	ℓ=6110 мм
К1			К1	1.432.2-17.2, К10			4	ВСт3кп2	
К2			К2	1.432.2-17.2, К10-01			4	ВСт3кп2	
УК1			УК1	1.432.2-17.2, УК 10			4	ВСт3кп2	
УК2			УК2	1.432.2-17.2, УК10-01			4	ВСт3кп2	
УК5-2			УК5-2	1.432.2-17.2, УК20-01			4	ВСт3кп2	
УК6-2			УК6-2	1.432.2-17.2, УК20-03			4	ВСт3пс2	
СП	1	1	Гн.С160×80×4	Конструктивно			4	ВСт3кп2	
СР	L		75×6	Конструктивно			4	ВСт3кп2	

1. Схемы расположения ригелей фахверка по оси Н и по оси Д см. лист 25.

2. Наименьшее усилие для крепления элементов, неуказанных в ведомости элементов, принять 0,3 кн.

Привязан

Инв. №

ТП 503-4-35.86 КМ

Зав.отд.	Гридова		25.12.85	Производственный корпус центра-лизованного текущего ремонта 1000 автомобилей КамАЗ в г.Оз	Стадия	Лист	Листов
Н.контр.	Чуркова		25.12.85		Р	24	
Гл.констр.	Волобик		25.12.85				
Вед.арх.	Искоскова		25.12.85	Схемы расположения ригелей фахверка по осям 1 и 6	Гипроспецсельхозконструкция		
Вед.конст.	Кладко		25.12.85				
Вед.конст.	Семериченко		25.12.85				

Копировал Тарасова Формат А2

Альбом IV

Типовой проект

Объект

Согласовано

Согласовано

Инв.№подл. | Подпись и дата | Взам.инв.№

Схема расположения ригелей фахверка по оси Н

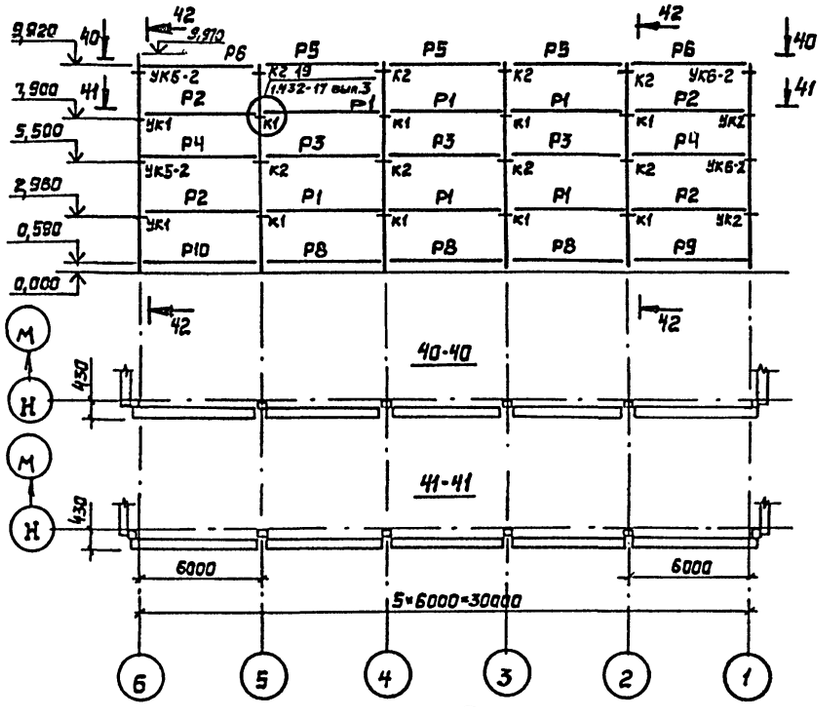

Схема расположения ригелей фахверка по оси Д

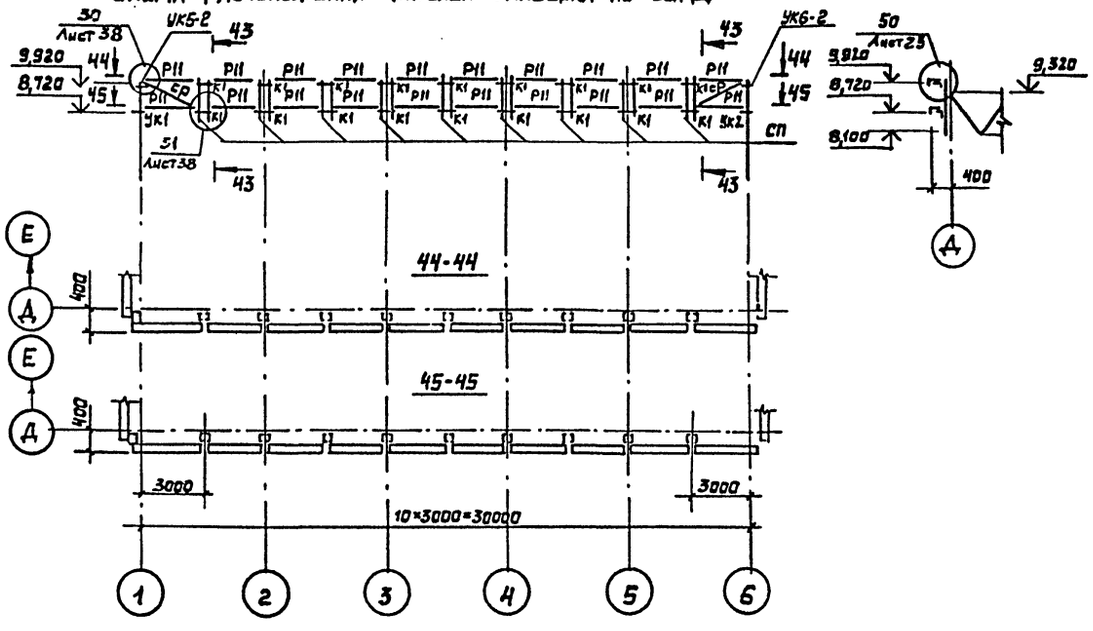

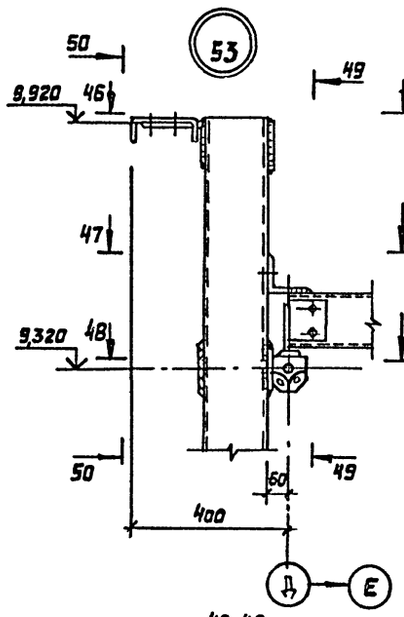

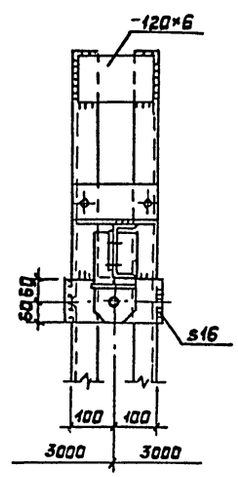

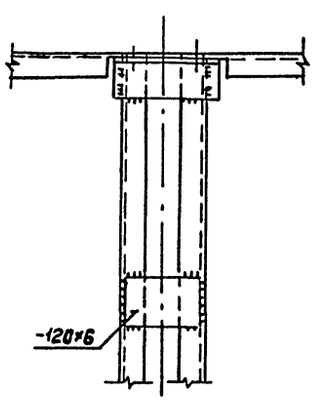

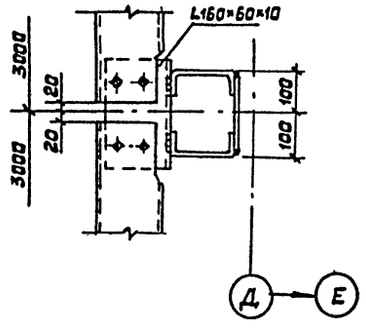

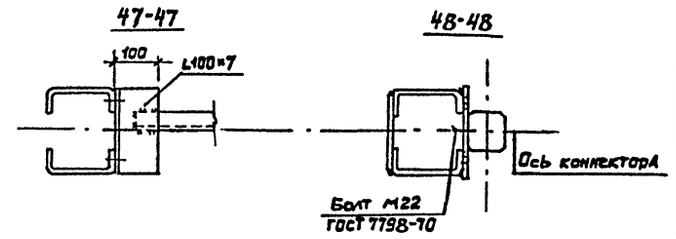

1. Ведомость элементов см. лист 24.
2. Болты М16 нормальной точности по ГОСТ 7798-70 класса 5,6 из стали марки В ст3 пс6 по ГОСТ 380-71
3. Ручную электродуговую сварку производить по ГОСТ 5264-80-Т3-Д5 электродами типа Э42 по ГОСТ 9467-75.

					ТП-503-4-35.86 КМ			
Привязан:						Стадия	Лист	Листов
	Зав.отд.	Грибова		25.12.85	Производственный корпус централизованного текущего ремонта 1000 автомобилей КамАЗ в год	Р	25	
	Н.контр.	Зенецева		25.12.85				
	Гл.конс.	Соловик		25.12.85				
	Зед.Арх.	Искоскова		25.12.85	Схемы расположения ригелей фахверка по осям Д, Н. Узел Б3	Гипроспецстальконструкция		
	Вед.кон.	Клайко		25.12.85				
Инв.№	Вед.конс.	Семенченко		25.12.85				

Копировал Выгрянова

Формат А2

Альбом IV

Типовой проект

Перекрытие на отм. 4,200
Схема расположения стоек, балок, ригелей и монорельсов

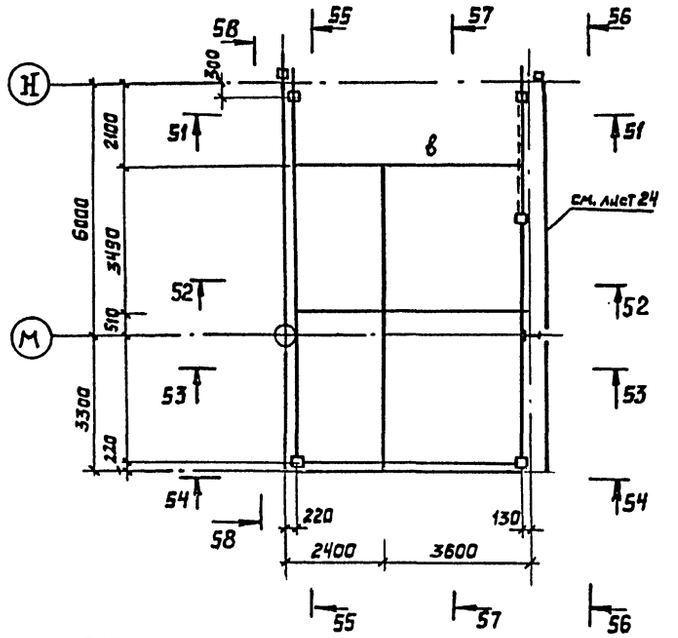

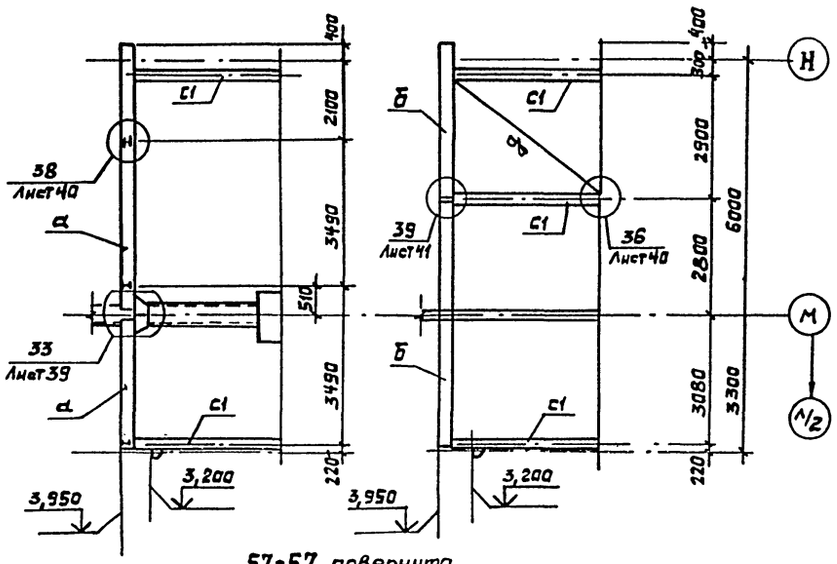

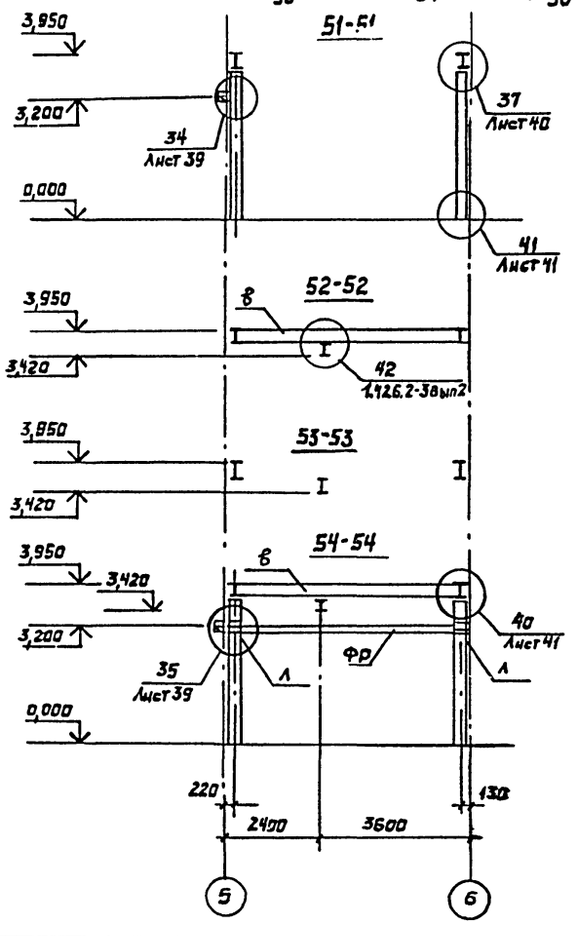

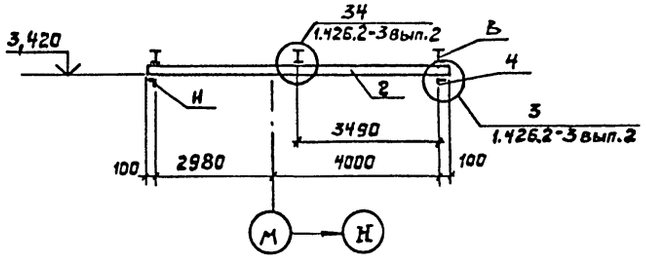

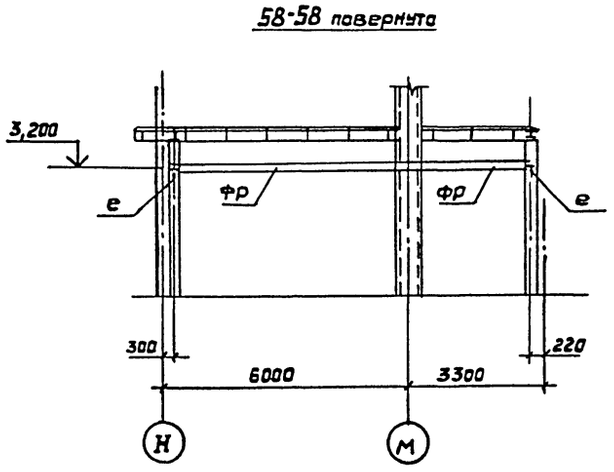

Ведомость элементов

Марка	Сечение: Эскиз	Поз.	Состав	Опорные усилия: M, кн-м	N, кн	Q, кн	Группа конструкц.	Марка стали	Примечание
с1			180×140×5			0,013		ВСт3сп5	
а		1	3562-	—	—	0,87		ВСт3пс6-1	Ребра s6
		2	L65×5					ВСт3кп2	шаг 1000мм
б			40Б1			0,89		ВСт3пс6-1	
в			26Б1	-		0,19			
г			24М			0,31		ВСт3Гпс5	
д			2L75×6	конструктивно по гибкости λ=200				ВСт3пс6	
е		1	ИзI35Б2	конструктивно				ВСт3пс6-1	
		2	-160×120×6	конструктивно				ВСт3кп2	
л		1	ИзI35Б2	конструктивно				ВСт3пс6-1	
		2	-160×120×6	конструктивно				ВСт3кп2	
и		1	L100×7	1.426.2-3.2				ВСт3пс6-1	
		2	-80×6	1.426.2-3.2				ВСт3кп2	
фр		1	Гн С160×80×5					ВСт3кп2	
		2	-280×80×6					ВСт3кп2	шаг 400мм

1. Работать совместно с листами 39,40,41.
2. Ручную электродуговую сварку выполнить по ГОСТ 5264-80-Т3-Δ6 электродами типа Э42 по ГОСТ 9467-75
3. Болты М16 нормальной точности по ГОСТ 7798-70 класса 5,6 из стали марки ВСт3сп6 по ГОСТ 380-71.
4. Анкерные болты из стали марки ВСт3кп2 по ГОСТ 380-71.
5. Наименьшее усилие для крепления элементов, не указанное в ведомости элементов, принять 0,3 кн.

				ТП 503-4-35.86			КМ
Привязан:	Зав.отд.	Грибова		Производственный корпус централизованного текущего ремонта 1000 автомобилей КамАЗ в год	Стадия	Лист	Листов
	Н.контр.	Веневцева			Р	26	
	Гл.конст.	Воловик					
	Вед.конс.	Ольдекоп		Перекрытие на отм. 4.200 схема расположения стоек балок, ригелей и монорельсов	Гипроспецпегконструкция		
	Вед.конс.	Кладко					
Инв. №	Инженер	Гольдблат					

Согласовано: Нач. отд. ОВ Артюшенко; Нач. ЭО Огурцов

Согласовано: Нач. АХО Хрупало; Нач. отд. ТХ Пугин; Нач. отд. ВК Ратников

Объект

Взам. инв. №

Подпись и дата

Копировал Выгриянова

Формат А2

Альбом IV

Типовой проект

Схема расположения консольных перегородок

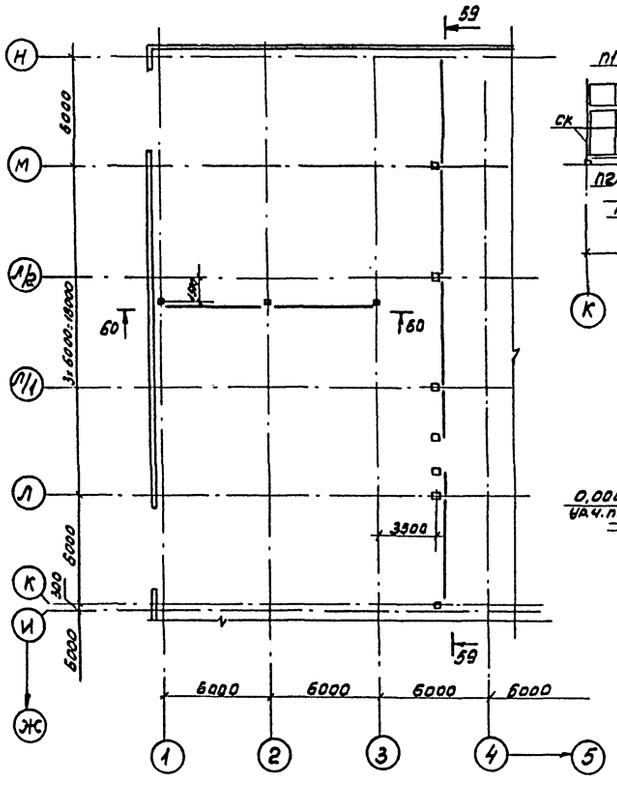

59-59 повернуто

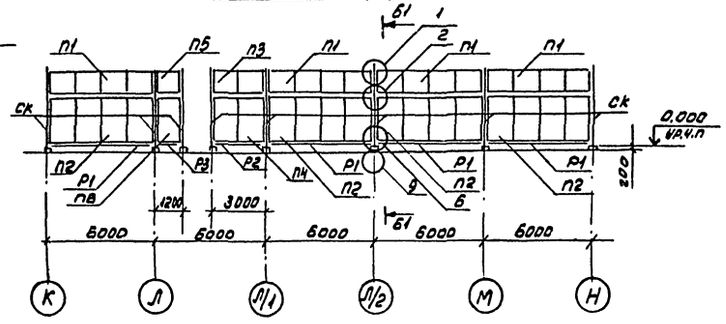

60-60

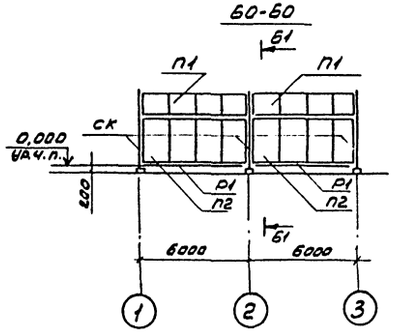

61-61

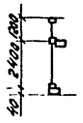

Панели П5:П6

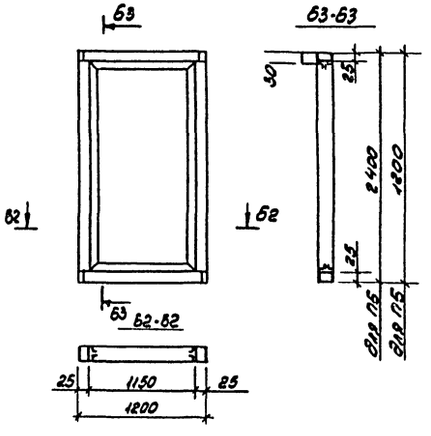

Схема расположения фундаментных болтов по оси 4

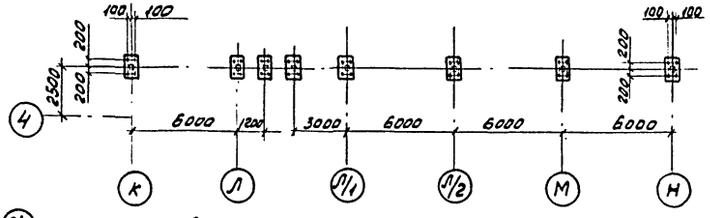

Схема расположения фундаментных болтов по ос Л/2

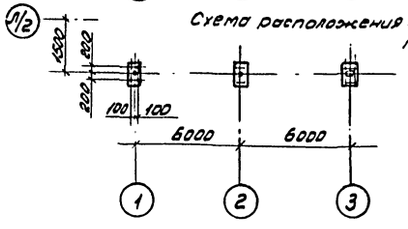

Ведомость элементов

Марка	Сечение			Опорные усилия			Группа конструкций	Марка металла	Примечание
	Эскиз	Поз.	Состав	M, кн.м	N, кн	Q, кн			
П1			ПГ6×1,2	1.431.9-25.1 01.01.00.00-01			4		
П2			ПГ6×2,4	1.431.9-25.1 01.01.00.00.			4		
П3			ПГ3×1,2	1.431.9-25.1 01.02.00.00-01			4		
П4			ПГ3×2,4	1.431.9-25.1 01.02.00.00			4		
П5			ПГ1,2×1,2	по типу ПГ1,5×1,2			4		см. прим. п.6
П6			ПГ1,2×2,4	по типу ПГ1,5×2,4			4		см. прим. п.6
Р1			РН6	1.431.9-25.1 02.01.00.00			4		
Р2			РН3	1.431.9-25.1 02.01.00.00-01			4		
Р3			РН1,2	по типу РН 1.5			4		см. прим. п.6
СК			СК3,6-1	1.431.9-25.1 02.02.00.00			4		

1. Маркировку узлов принимать по серии 1.431.9-25.2.
2. В местах установки стоек в бетонной подготовке под полы, выполнить утолщение для закладки фундаментных болтов.
3. Перегородки монтировать после возведения наружных стен и установки оконных переплетов.
4. Изготовление, транспортировку и хранение панелей выполнять в полном соответствии с требованиями технических условий, приведенных в серии 1.431.9-25.
5. Сварку выполнить электродами типа Э42 по ГОСТ9467-75, толщину сварных швов принимать по наименьшей толщине свариваемых элементов.
6. Марку стали элементов принимать по серии 1.431.9-25.1
7. Марку П5 (ПГ1,2×1,2) изготовить по типу марки ПГ1,5×1,2 серии 1.431.9-25.1 01.03.00.00-01, марку П6 (ПГ1,2×2,4) изготовить по типу марки ПГ1,5×2,4 серии 1.431.9-25.1 01.03.00.00, марку Р3 изготовить по типу марки РН1,5 серии 1.431.9-25.1 02.01.00.00-02.

				ТП 503-4-35.86			КМ
Привязан	Зав.отд.	Грибова	25.12.85	Производственный корпус централизованного текущего ремонта 1000 автомобилей КамАЗ в год	Стадия	Лист	Листов
	Н. контр.	Чиркова	25.12.85		Р	27	
	Гл.констр.	Воловик	25.12.85				
	Вед.арх.	Искоскова	25.12.85	Схемы расположения консольных перегородок и фундаментных болтов. Панели П5, П6	Гипроспецлегконструкция		
	Вед.констр.	Кладко	23.12.85				
Инв №	Инж.	Перетягина	23.12.85				

Копировал Музыченко

Формат А2

Инв. № подл. | Подпись и дата | Взам. инв. №

Согласовано

Согласовано

Объект

Типовой проект Альбом IV

Согласовано

Объект

Согласовано

Инв. № подл. | Подпись и дата | Взам. инв. №

Лестница Л1

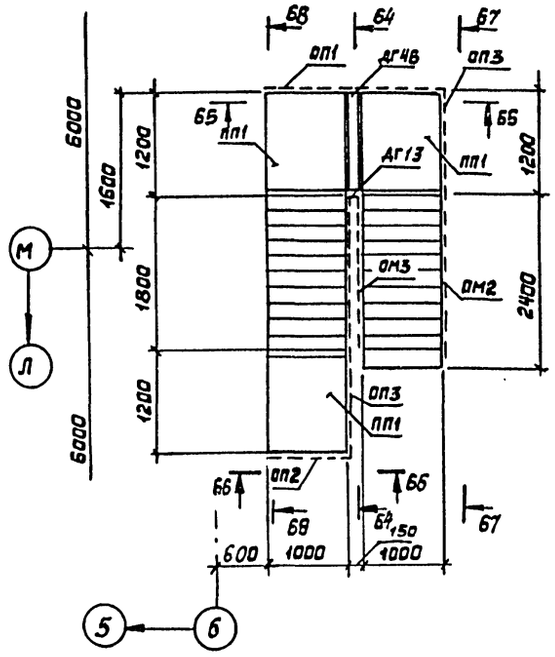

65-65

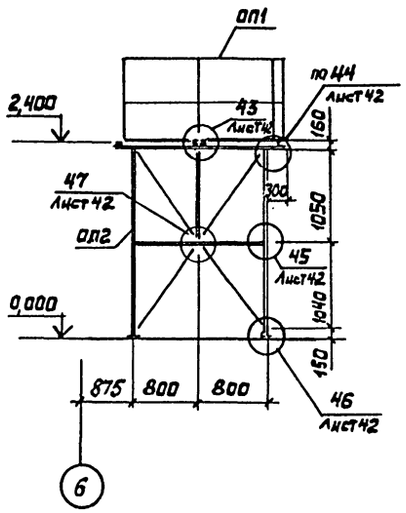

66-66

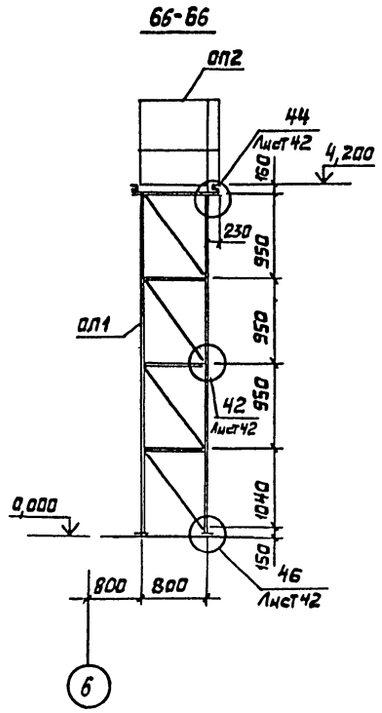

Б4-Б4; Б8-Б8

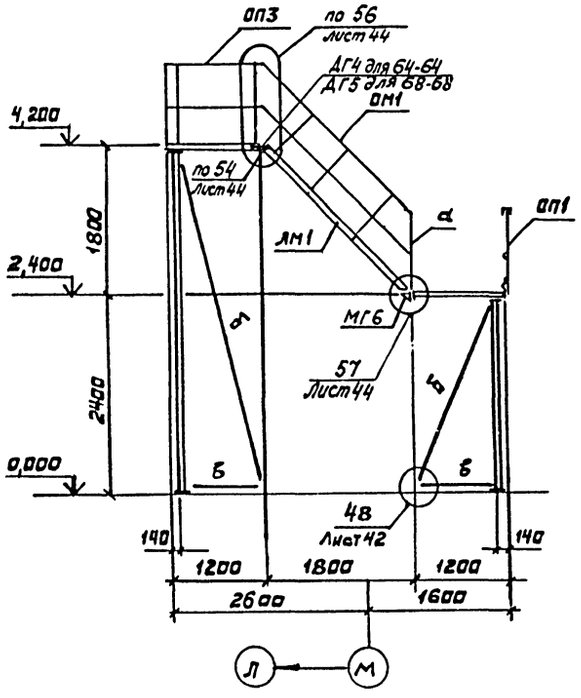

Б7-Б7

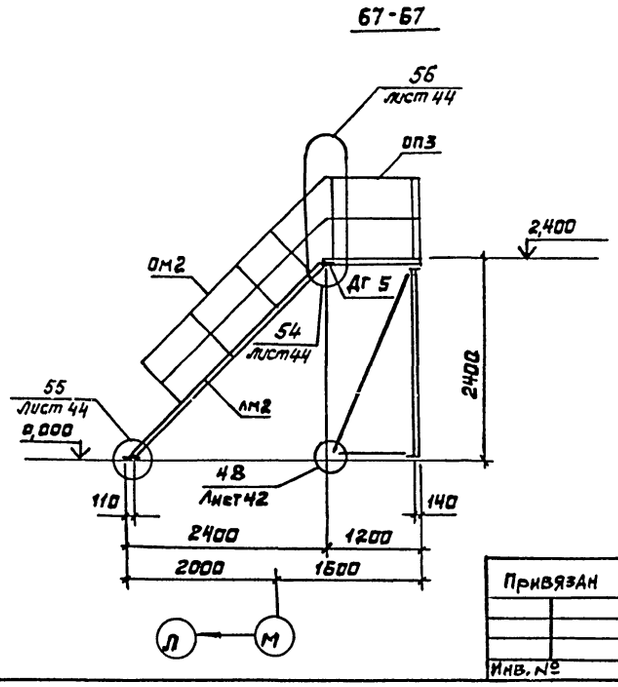

Ведомость элементов

Марка	Сечение: Эскиз	Поз.	Состав	Опорные усилия: M_1, кН·м	N, кН	Q, кН	Группа конструкции	Марка металла	Примечание
ПП1	ПМГР8-12,10			1.450.3-3.2			4	ВСт3кп2	
ЛМ1	МЛГФ45-18,10			1.450.3-3.2			4	ВСт3кп2	
ЛМ2	МЛГФ45-24,10			1.450.3-3.2			4	ВСт3кп2	
ОМ1	ОГлМЛГ45-10,18			1.450.3-3.2			4	ВСт3кп2	
ОМ2	ОГпМЛГ45-10,24			1.450.3-3.2			4	ВСт3кп2	
ОМ3	ОГлМЛГ45-10,24			1.450.3-3.2			4	ВСт3кп2	
ОП1	ОГПМГЭБ-10,21			1.450.3-3.2			4	ВСт3кп2	
ОП2	ОГПМГЭБ-10,9			1.450.3-3.2			4	ВСт3кп2	
ОП3	ОГПМГЭБ-10,12			1.450.3-3.2			4	ВСт3кп2	
МГ6	МГ6			1.450.3-3.2			4	ВСт3кп2	
ДГ5	ДГ5			1.450.3-3.2			4	ВСт3кп2	
ДГ4	ДГ4			1.450.3-3.2			4	ВСт3кп2	
ДГ13	ДГ13			1.450.3-3.2			4	ВСт3кп2	
ДГ4Б			S4	конструктивно по типу ДГ28			4	ВСт3кп2	
ОЛ1	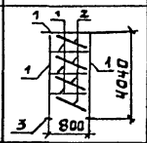	1	С14				4	ВСт3кп2	
		2	L63×5				4	ВСт3кп2	
		3	-125×160 S20						
ОЛ2	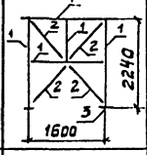	1	С14				4	ВСт3кп2	
		2	L63×5				4	ВСт3кп2	
		3	S20				4	ВСт3кп2	
а			L50×5				4	ВСт3кп2	
б	⌐		L63×5	По гибкости			4	ВСт3кп2	
в	С		С14	По гибкости			4	ВСт3кп2	

1. Ручную электродуговую сварку выполнить по ГОСТ 5264-80-Т3-Д6 электродами типа Э42 по ГОСТ 9467-75.
2. Болты М16 нормальной точности, по ГОСТ 7798-70 класса 5.6 из стали ВСт3сп6 по ГОСТ 380-71.
3. Анкерные болты М20 по ГОСТ 24379.1-80 из стали ВСт3кп2 по ГОСТ 380-71.
4. Марки ОЛ1 и ОЛ2 поставляются полной заводской готовности.

Привязан

Инв. №

ТП 503-4-35.86 КМ

Зав. отд.	Грибова		25.12.85
Н. контр.	Веневцева		25.12.85
Гл. констр.	Воловик		25.12.85
Вед. Арх.	Искоскова		25.12.85
Вед. Конс.	Кладко		25.12.85
Ст. инж.	Кухнилова		25.12.85

Производственный корпус централизованного текущего ремонта 1000 автомобилей КАМАЗ в год

Стадия	Лист	Листов
Р	28	

Лестница Л1

Гипроспецлегконструкция

Альбом IV

Типовой проект

Лестница Л2

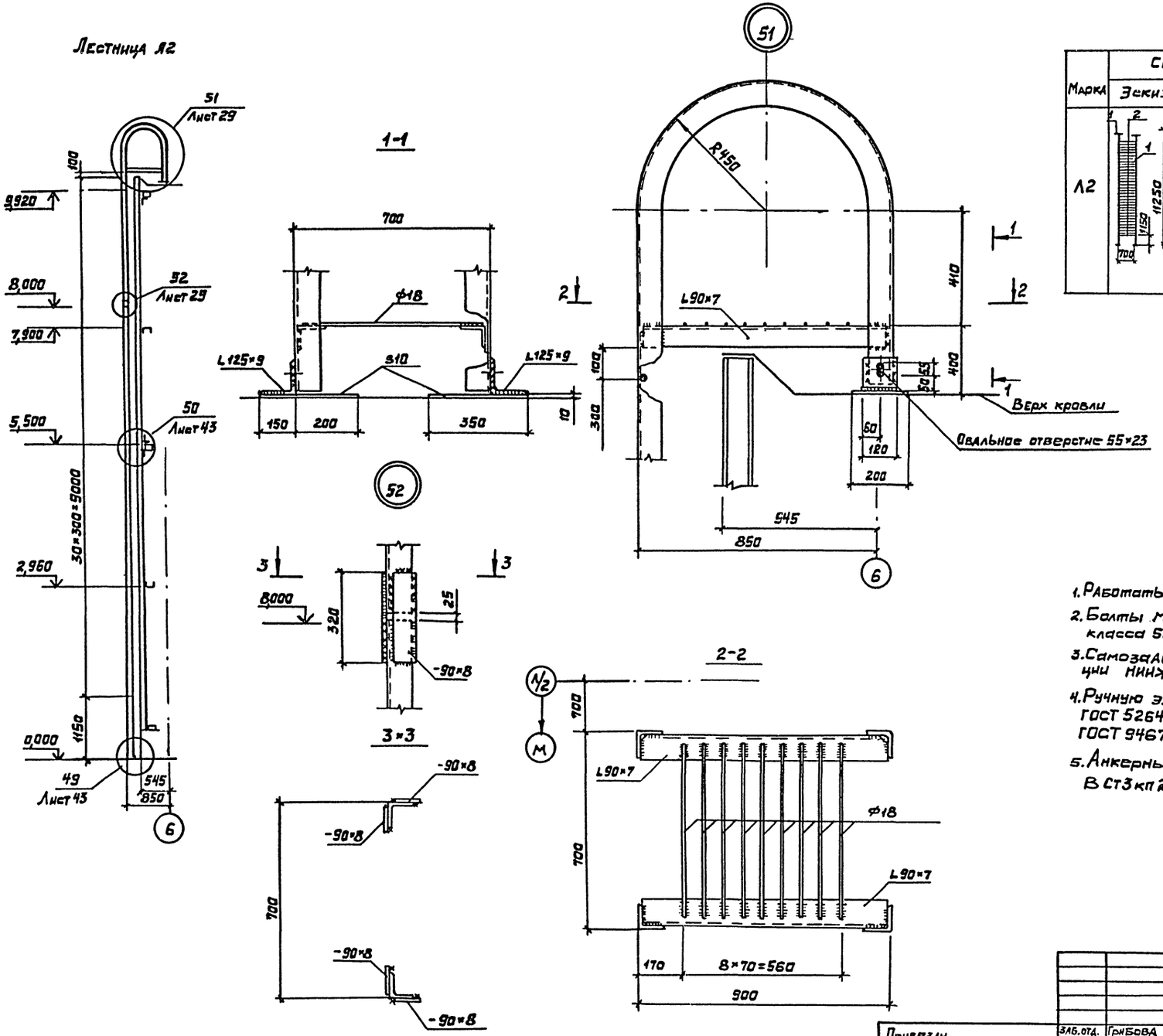

Ведомость элементов

Марка	Сечение: Эскиз	Поз	Состав	Опорные усилия: M, кН·м	N, кН	Q, кН	Группа конструкций	Марка металла	Примечание
Л2	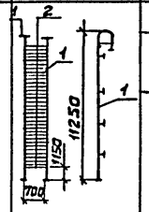	1	L90×7		0,025		4	ВСт3пс6-1	
		2	ф18 шаг 300мм	конструктивно				ВСт3кп2	

1. Работать совместно с листом 43 и листом АР-3.
2. Болты М20 нормальной точности по ГОСТ 7798-70 класса 5.6 из стали ВСт3 сп6 по ГОСТ 380-71.
3. Самозаанкеривающиеся болты 12×150 конструкции НИИЖБ г. Москва.
4. Ручную электродуговую сварку выполнить по ГОСТ 5264-80-Т3Ь5 электродами типа Э42 по ГОСТ 9467-75.
5. Анкерные болты М20 ГОСТ 24379.1-80 из стали ВСт3кп2 по ГОСТ 380-71.

				ТП 503-4-35.86			КМ
Привязан	Зав.отд.	Грибова		Производственный корпус централизованного текущего ремонта 1000 автомобилей КАМАЗ в год	Стадия	Лист	Листов
	Н.контр.	Веневцева			Р	29	
	Гл.конст.	Валовик					
	Вед.арх.	Некоскова		Лестница Л2			
	Вед.кон.	Кладко		Узлы 51; 52	Гипроспецлегконструкция		
Инв. №	Ст. инж.	Кухникова					

Согласовано: Н.ач. АХО, Крупало; Н.ач. отд. тх., Пугин

Согласовано

Объект

Инв. № подл. | Подпись и дата | Взам. инв. №

Копирова Ветрянская

Формат А2

Типовой проект Альбом IV

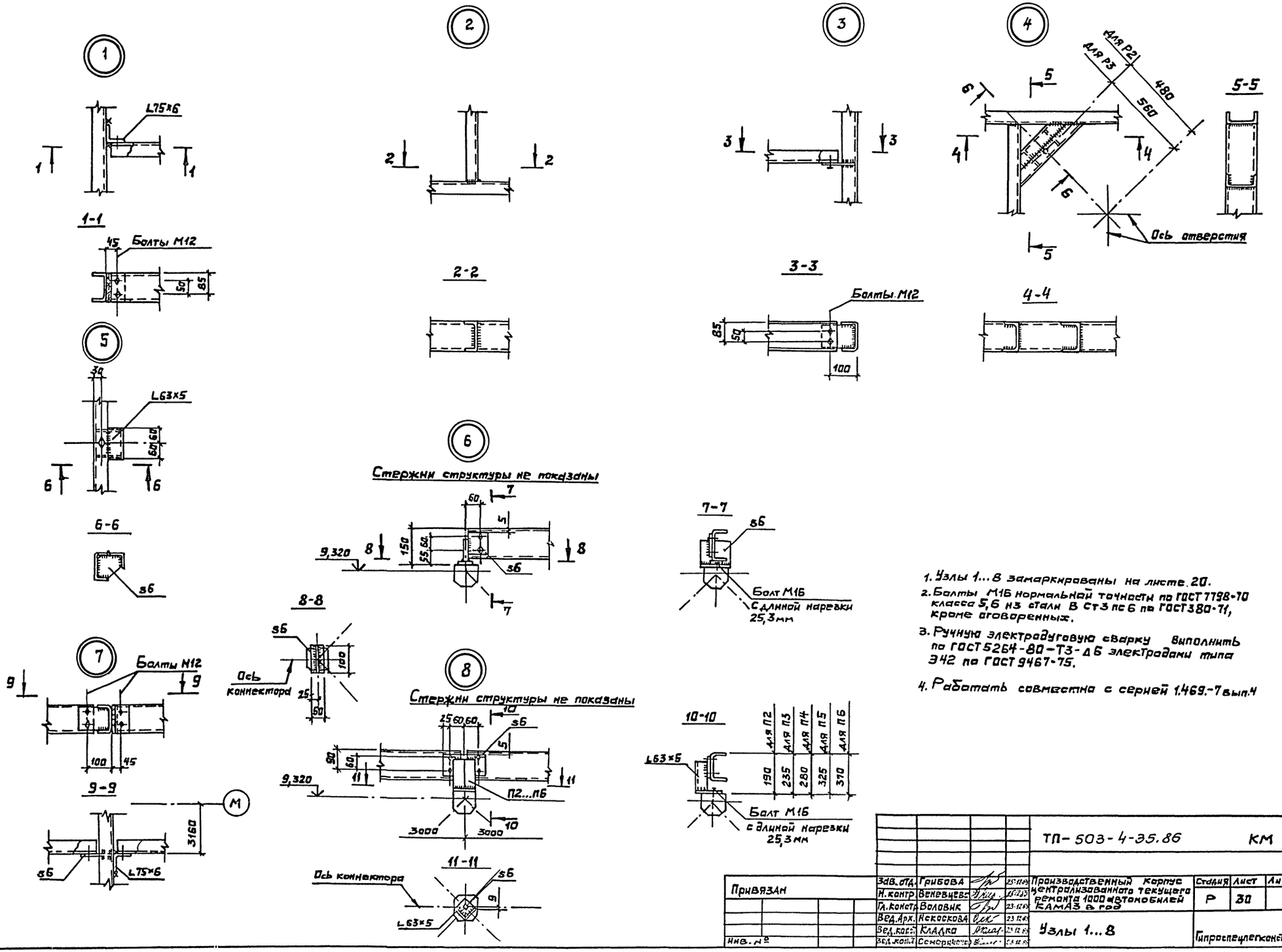

1. Узлы 1...8 замаркированы на листе 20.
2. Болты М16 нормальной точности по ГОСТ 7798-70 класса 5,6 из стали В Ст3 пс6 по ГОСТ 380-71, кроме оговоренных.
3. Ручную электродуговую сварку выполнить по ГОСТ 5264-80-Т3-Д6 электродами типа Э42 по ГОСТ 9467-75.
4. Работать совместно с серией 1.469.-7 вып.4

				ТП-503-4-35.86		КМ	
Привязан	Зав. отд.	Грибова	25.12.85	Производственный корпус централизованного текущего ремонта 1000 автомобилей КАМАЗ в год	Стадия	Лист	Листов
	Н. контр.	Веневцева	25.12.85		Р	30	
	Гл. констр.	Воловик	23.12.85				
	Вед. арх.	Искоскова	23.12.85	Узлы 1...8	Гипроспецпегконструкция		
	Вед. конст.	Кладко	23.12.85				
Инв. №	Вед. конст.	Семериченко	23.12.85				

Согласовано

Согласовано

Объект

Инв. № подл. | Подпись и дата | Взам. инв. №

Типовой проект Альбом IV

Объект | Согласовано | Согласовано | Инв. № подл. | Подпись и дата | Взам. инв. №

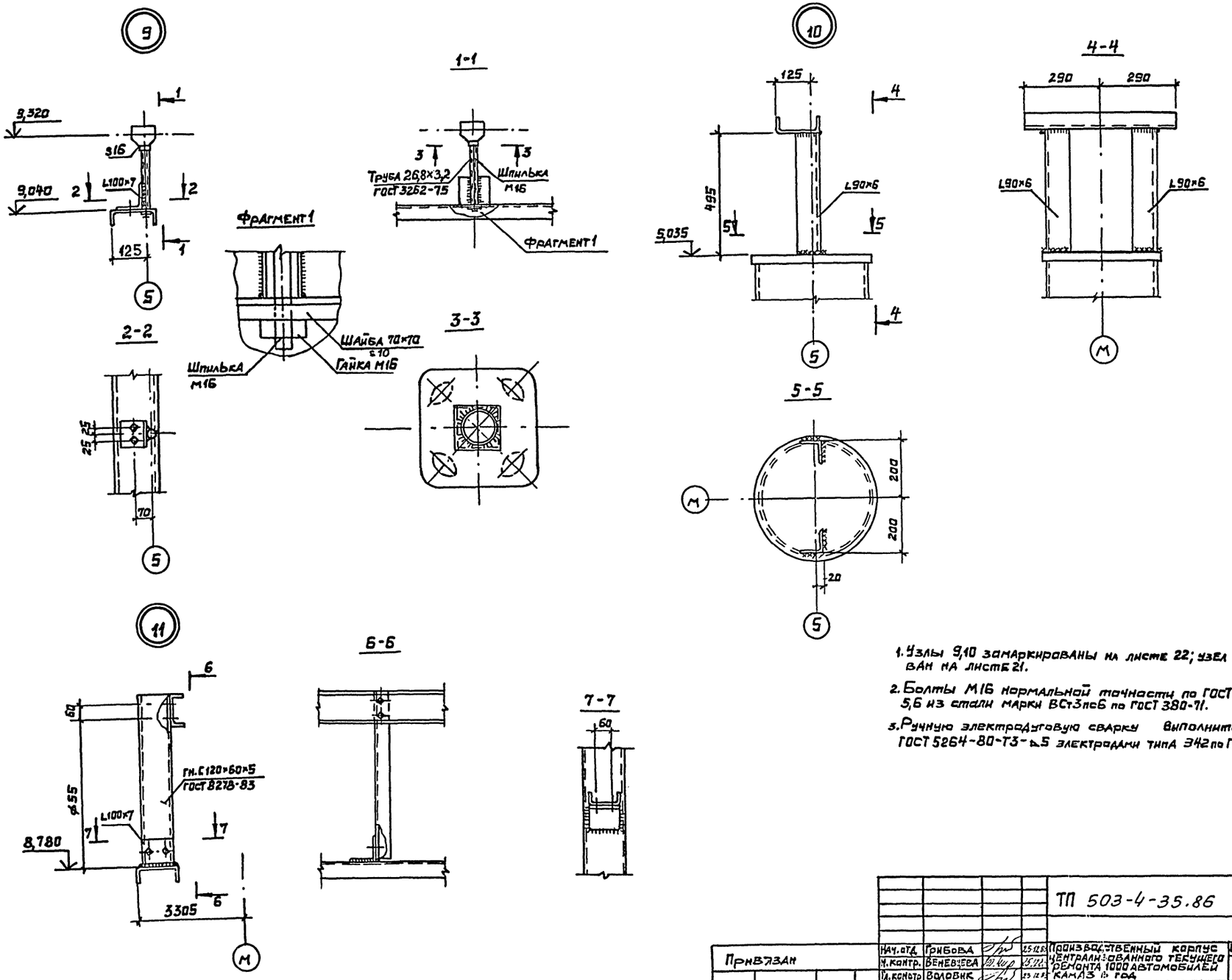

1. Узлы 9,10 замаркированы на листе 22; узел 11 замаркирован на листе 21.
2. Болты М16 нормальной точности по ГОСТ 7798-70 класса 5,6 из стали марки ВСт3пс6 по ГОСТ 380-71.
3. Ручную электродуговую сварку выполнить по ГОСТ 5264-80-Т3-Δ5 электродами типа Э42 по ГОСТ 9467-75.

					ТП 503-4-35.86		КМ
Привязан		Нач. отд.	Грибова		Производственный корпус централизованного текущего ремонта 1000 автомобилей КАМАЗ в год	Стадия	Лист	Листов
		Н. контр.	Веневцева			Р	31	
		Гл. констр.	Воловик					
		Зед. Арх.	Яскоссова		Узлы 9...11	Гипроспецлегконструкция		
		Зед. сон.	Кладко					
Инв. №		Зед. сон.	Семеричник					

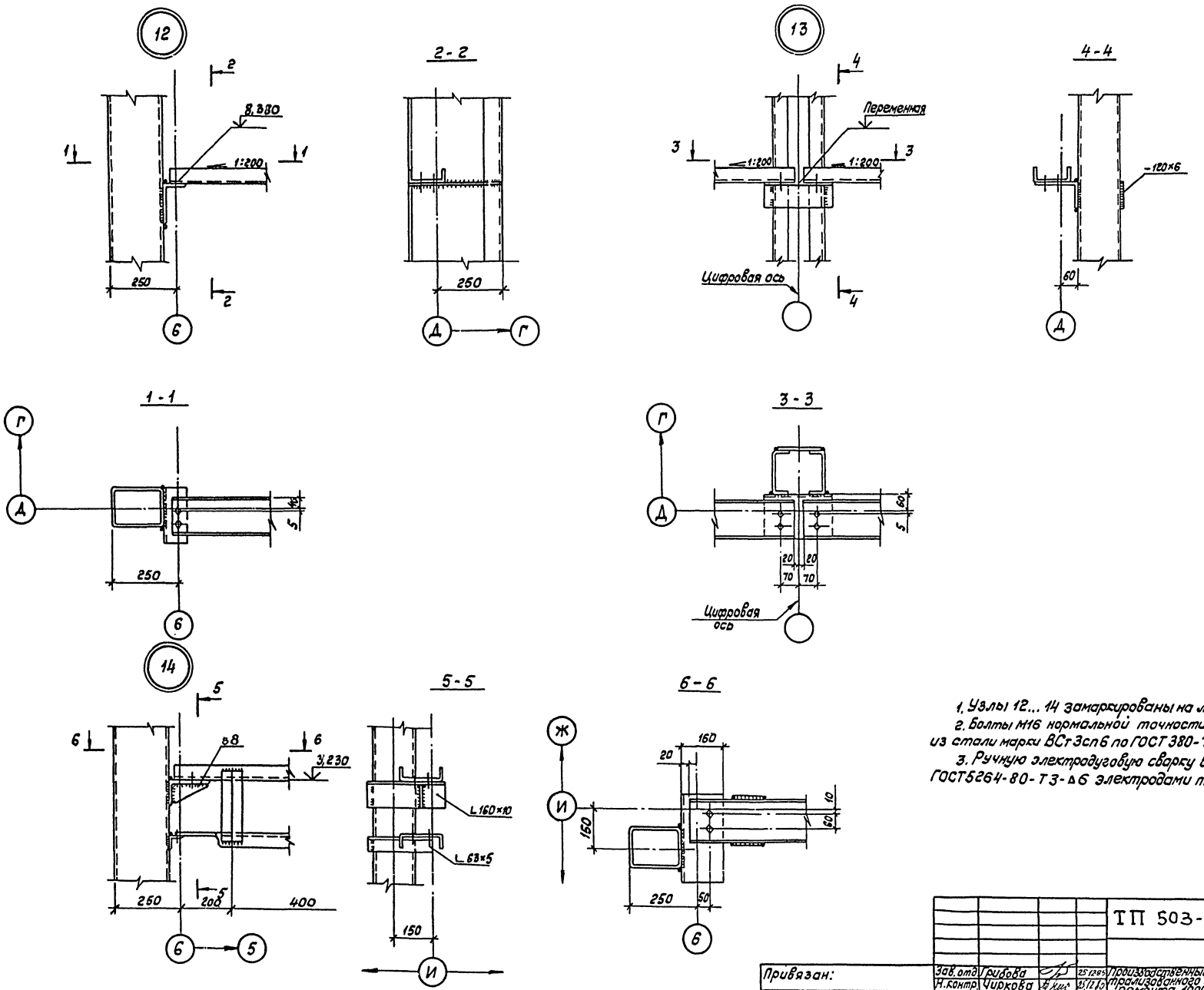

1. Узлы 12... 14 замаркированы на листе 22.
2. Болты М16 нормальной точности по ГОСТ 7798-70 класса 5,6 из стали марки ВСт3сп6 по ГОСТ 380-71.
3. Ручную электродуговую сварку выполнить по ГОСТ5264-80-Т3-Δ6 электродами типа Э42 по ГОСТ9467-75.

				ТП 503-4-35.86 КМ			
Привязан:	Зав.отд.	Грибова	25.12.85	Производственный корпус централизованного текущего ремонта 1000 автомобилей КАМАЗ в год	Стадия	Лист	Листов
	Н.контр.	Чиркова	25.12.85		Р	32	
	Гл.констр.	Воловик	23.12.85				
	Вед.арх.	Искоскова	23.12.85	Узлы 12...14	Гипроспецлегконструкция		
	Вед.конст.	Кладко	23.12.85				
Инв. №	Вед.конст.	Семериченко	23.12.85				

Копировал: Тарасова

Формат А2

Альбом IV

Типовой проект

Объект

Согласовано

Согласовано

Взам.инв.№

Подпись и дата

Инв.№подл.

Альбом IV

Типовой проект

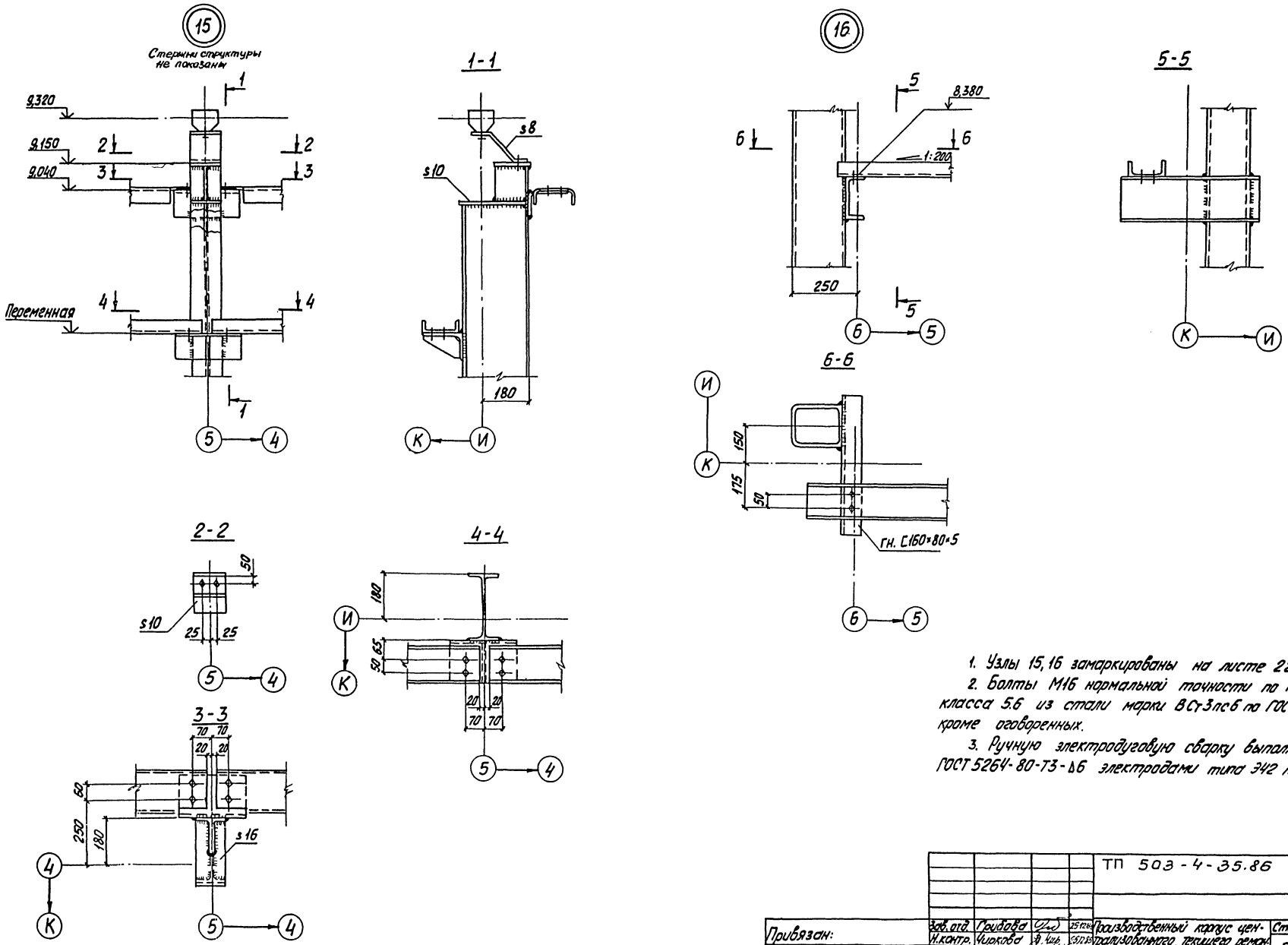

1. Узлы 15, 16 замаркированы на листе 22.
2. Болты М16 нормальной точности по ГОСТ 7798-70 класса 5.6 из стали марки ВСт3пс6 по ГОСТ 380-71, кроме оговоренных.
3. Ручную электродуговую сварку выполнить по ГОСТ 5264-80-Т3-Δ6 электродами типа Э42 по ГОСТ 9467-75.

				ТП 503-4-35.86			КМ
Привязан:	Зав. отд.	Грибова		Производственный корпус централизованного текущего ремонта 1000 автомобилей КамАЗ в год.	Стадия	Лист	Листов
	Н. контр.	Чиркова			Р	33	
	Гл. констр.	Воловик					
	Вед. арх.	Искоскова		Узлы 15, 16	Гипроспецлегконструкция		
Инв. №	Вед. конст.	Кладко					
	Вед. конст.	Семеричева					

Копировал: Формат А2

Инв. № подл. | Подпись и дата | Взам. инв. №

Согласовано | Согласовано | Объект

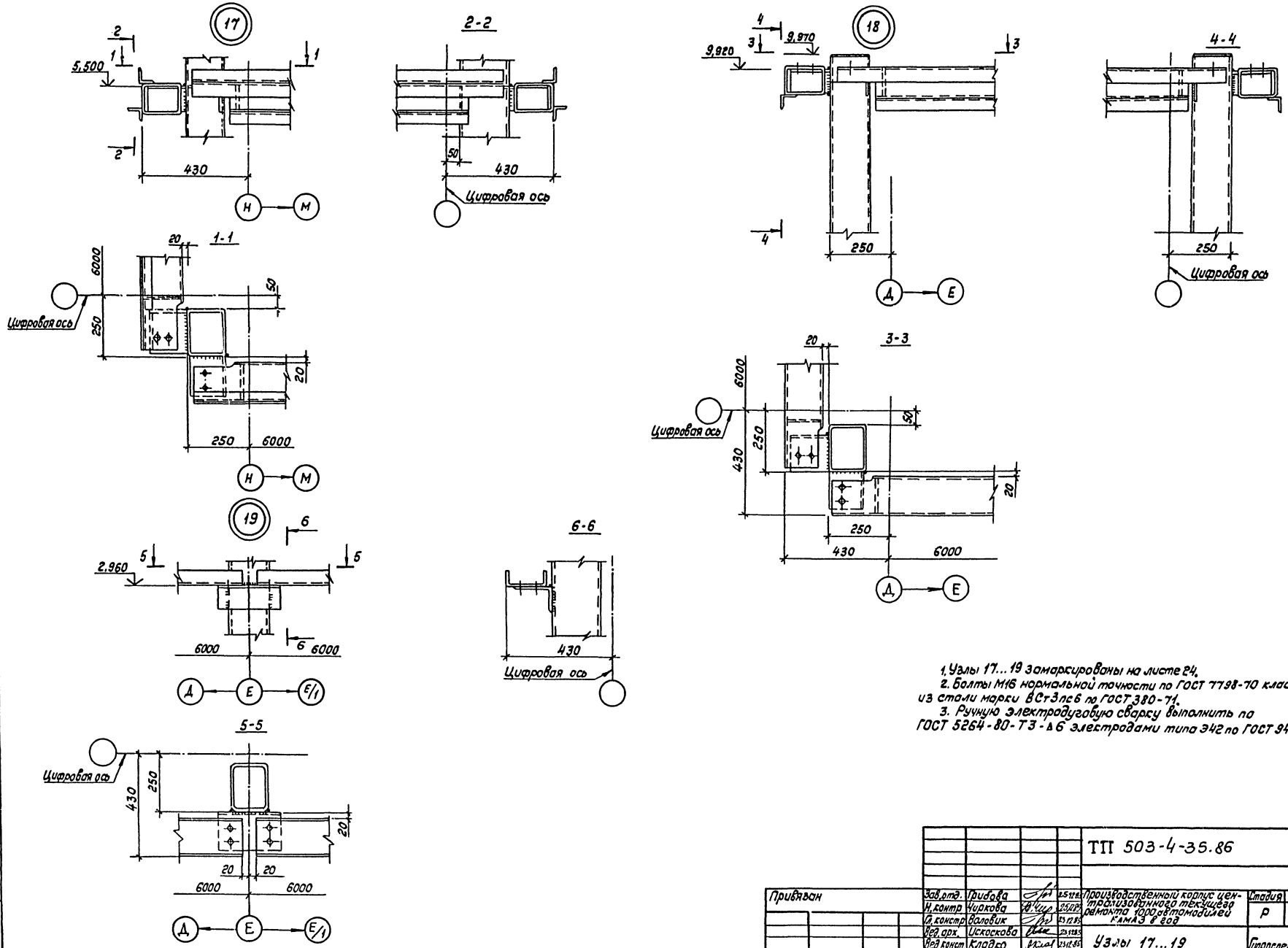

1. Узлы 17...19 замаркированы на листе 24.
2. Болты М16 нормальной точности по ГОСТ 7798-70 класса 5,6 из стали марки ВСт3пс6 по ГОСТ 380-71.
3. Ручную электродуговую сварку выполнить по ГОСТ 5264-80-Т3-Δ6 электродами типа Э42 по ГОСТ 9467-75.

				ТП 503-4-35.86			КМ
Привязан	Зав.отд.	Грибова	25.12.85	Производственный корпус централизованного текущего ремонта 1000 автомобилей КАМАЗ в год	Стадия	Лист	Листов
	Н.контр.	Чиркова	25.12.85		Р	34	
	Гл.констр.	Валовик	25.12.85				
	Вед.арх.	Искоскова	25.12.85	Узлы 17...19	Гипроспецлегконструкция		
Инв. №	Вед.конст.	Кладко	25.12.85				
	Вед.конст.	Семериченко	25.12.85				

Копировал Тарасова

Формат А2

Альбом IV

Типовой проект

Объект

Согласовано

Согласовано

Взам.инв.№

Подпись и дата

Инв.№ подл.

Альбом IV

Типовой проект

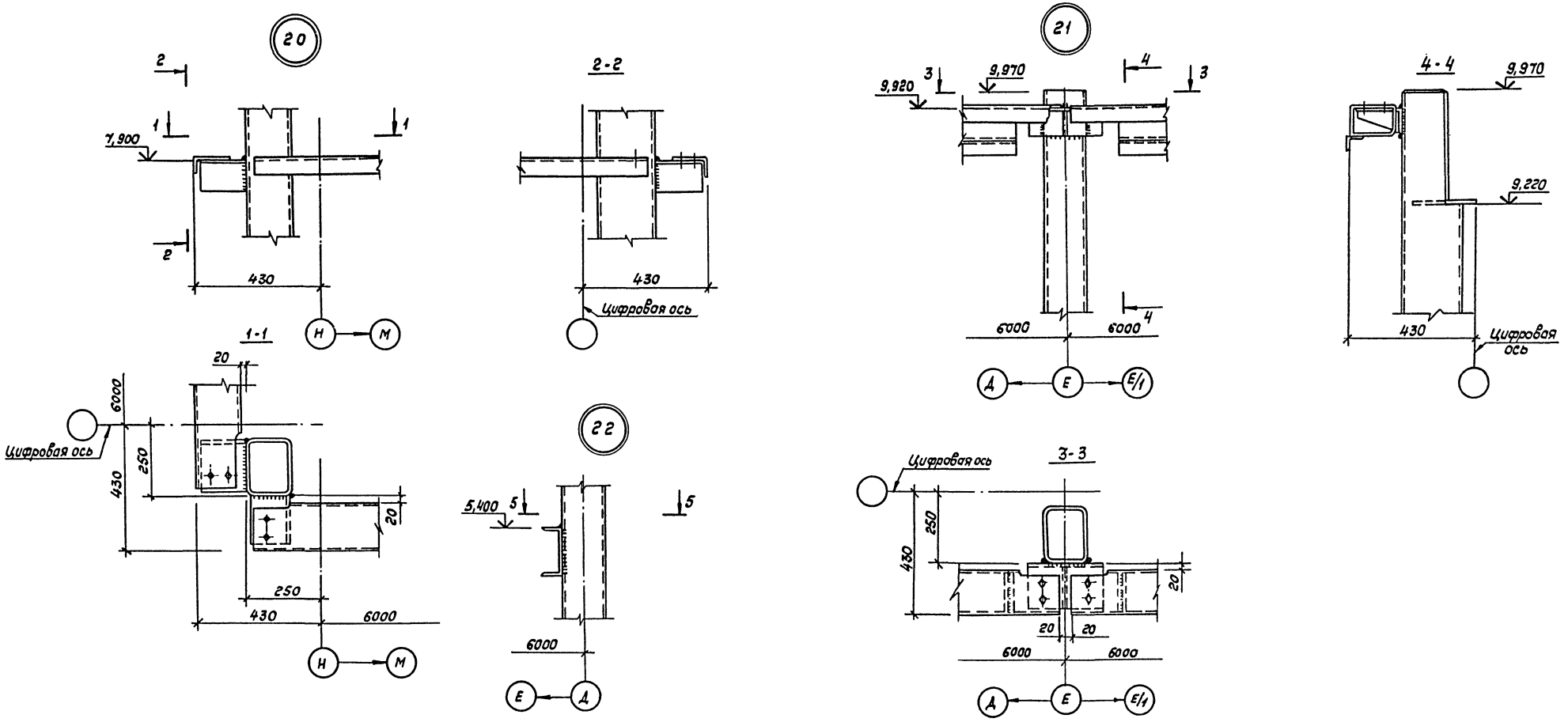

5-5

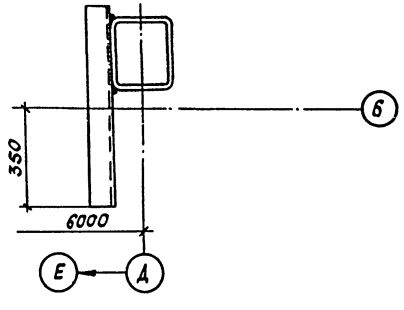

1. Узлы 20, 21 замаркированы на листе 24; узел 22 замаркирован на листе 21.
2. Болты М16 нормальной точности по ГОСТ 7798-70 класса 5,6 из стали марки ВСт3пс6 по ГОСТ 380-71.
3. Ручную электродуговую сварку выполнить по ГОСТ 5264-80-73-Δ6 электродами типа Э42 по ГОСТ 9467-75.

				ТП-503-4-35.86			КМ
Привязан	Зав. отд.	Грибова	25.12.85	Производственный корпус централизованного текущего ремонта 1000 автомобилей КАМАЗ в год	Стадия	Лист	Листов
	Н. контр.	Чиркова	25.12.85		Р	35	
	Гл. конст.	Воловик	23.12.85				
	Вед. арх.	Искаскова	23.12.85	Узлы 20...22	Гипроспецлегконструкция		
Инв. №	Вед. конст.	Кладко	23.12.85				
	Вед. конст.	Семериченко	23.12.85				

Копировал Тарасова

Формат А2

Объект

Согласовано

Согласовано

Инв. № подл. | Подпись и дата | Взам. инв. №

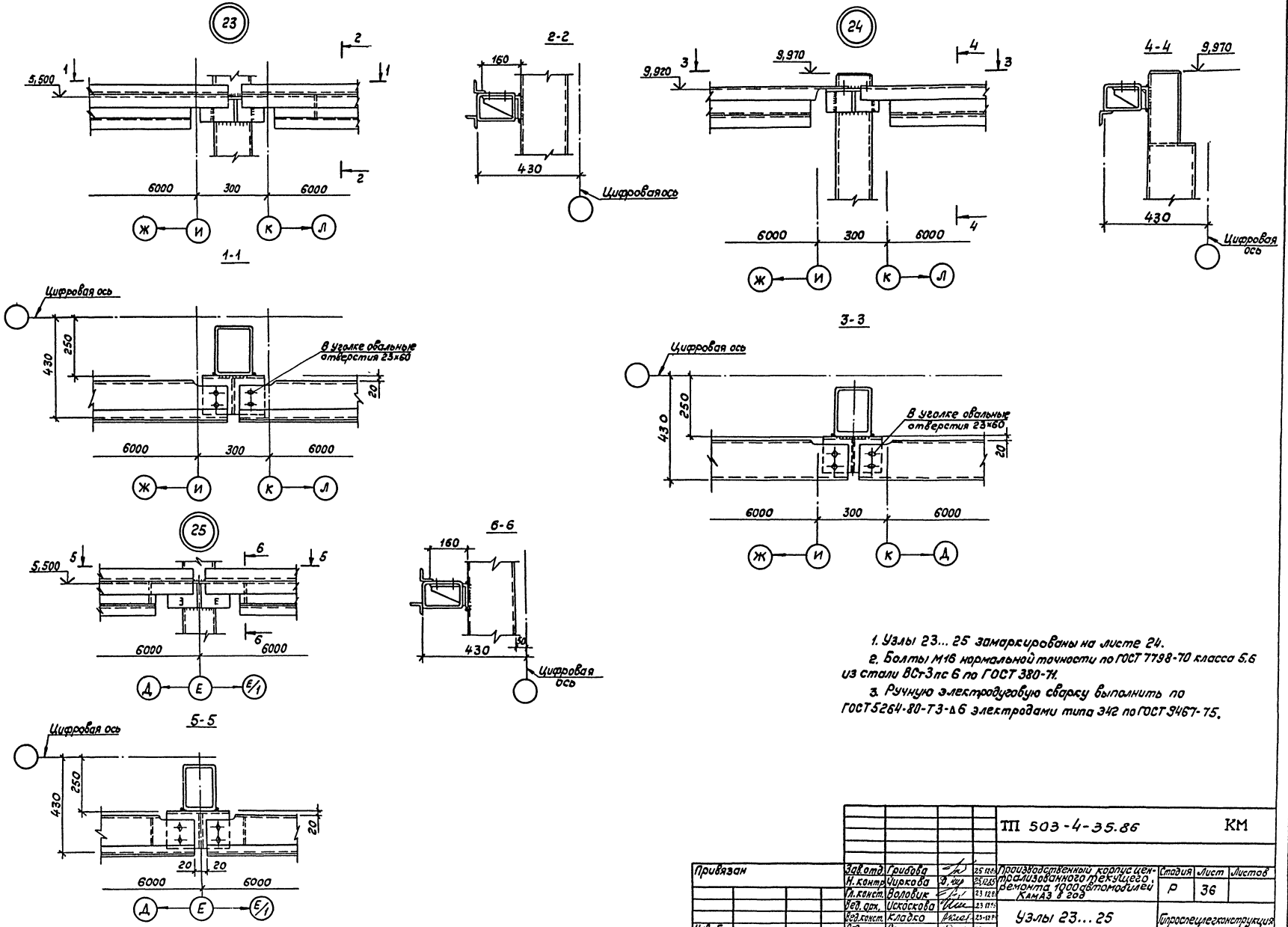

1. Узлы 23... 25 замаркированы на листе 24.
2. Болты М16 нормальной точности по ГОСТ 7798-70 класса 5.6 из стали ВСт3пс 6 по ГОСТ 380-71.
3. Ручную электродуговую сварку выполнить по ГОСТ 5264-80-Т3-Δ6 электродами типа Э42 по ГОСТ 9467-75.

				ТП 503-4-35.86		КМ	
Привязан	Зав.отд.	Грибова	25.12.85	Производственный корпус централизованного текущего ремонта 1000 автомобилей КАМАЗ в год	Стадия	Лист	Листов
	Н. контр.	Чиркова	25.12.85		Р	36	
	Гл. конст.	Воловик	23.12.85				
	Вед. арх.	Исковскова	23.12.85	Узлы 23...25	Гипроспецлегконструкция		
Инв. №	Вед. конст.	Кладко	23.12.85				
	Вед. конст.	[illegible]	23.12.85				

Копировал Тарасова

Формат А2

Альбом IV

Типовой проект

Объект

Согласовано

Согласовано

Взам. инв. №

Подпись и дата

Инв. № подл.

Типовой проект Альбом IV

Объект

Согласовано

Согласовано

Взам. инв. №

Подпись и дата

Инв. № подл.

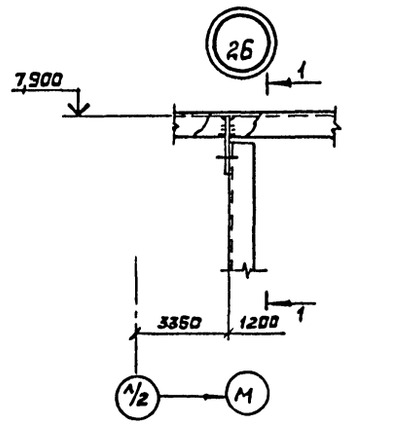

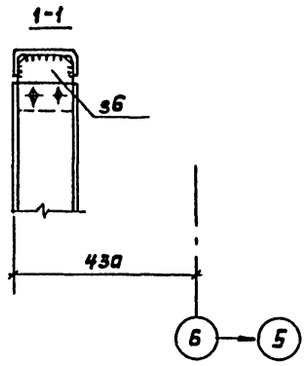

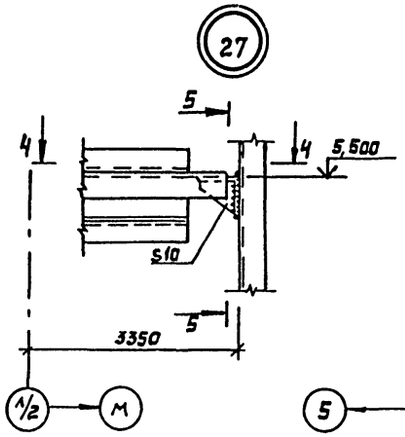

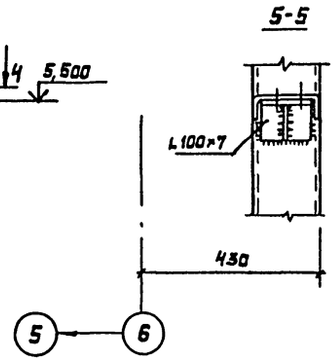

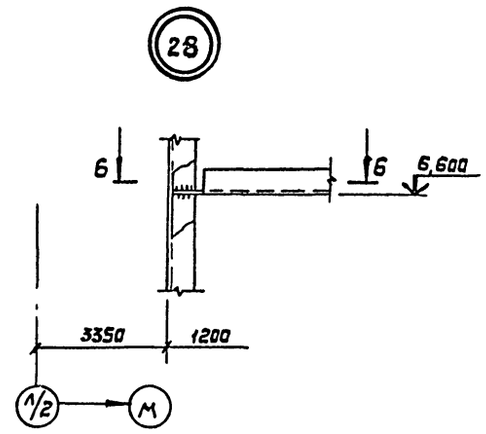

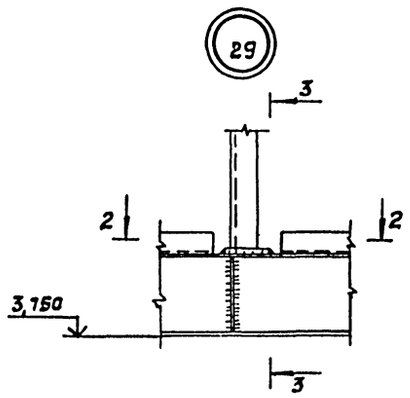

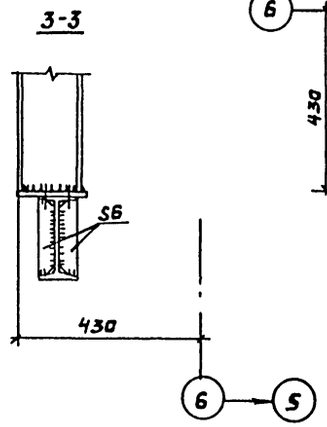

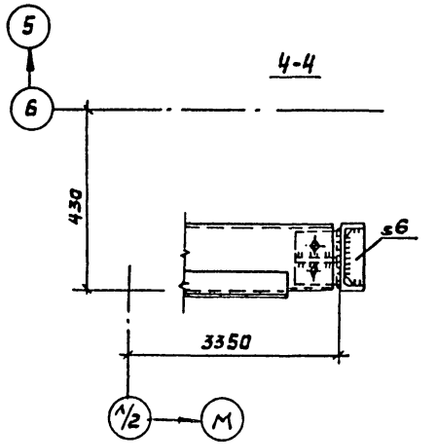

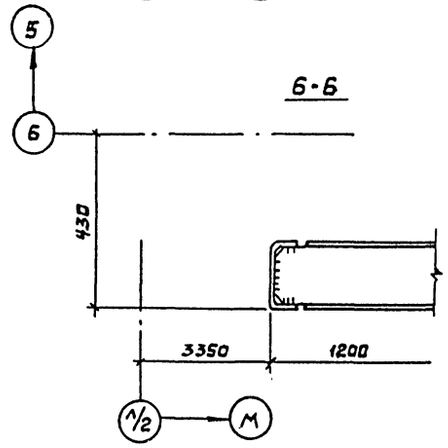

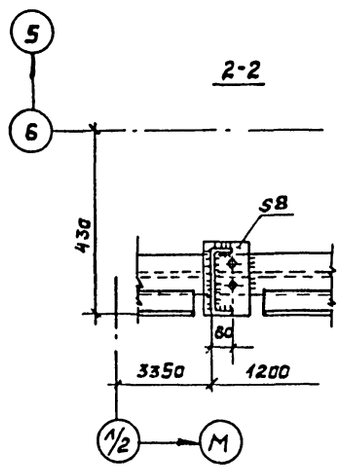

1. Узлы 26...29 замаркированы на листе 24.
2. Болты М16 нормальной точности по ГОСТ 7798-70 класса 5,6 из стали марки В Ст3 пс6 по ГОСТ 380-71.
3. Ручную электродуговую сварку выполнить по ГОСТ 5264-80-Т3-Д6 электродами типа Э42 по ГОСТ 9467-75.

				ТП 503-4-35.86 КМ			
Привязан				Пронзводственный корпус централизованного текущего ремонта 1000 автомобилей КамАЗ в год	Стадия	Лист	Листов
					Р	37	
Инв. №				Узлы 26...29	Гипроспецэлектроконструкция		

Зав. отд.	Грибова		25.12.85
Н. контр.	Веневцева		25.12.85
Гл. констр	Воловик		25.12.85
Вед. Арх.	Некоскова		25.12.85
Вед. кон.	Кладко		25.12.85
Вед. кон.	Семериченко		25.12.85

Альбом IV

Типовой проект

Согласовано

Согласовано

Инв. № подл. | Подпись и дата | Взам. инв. №

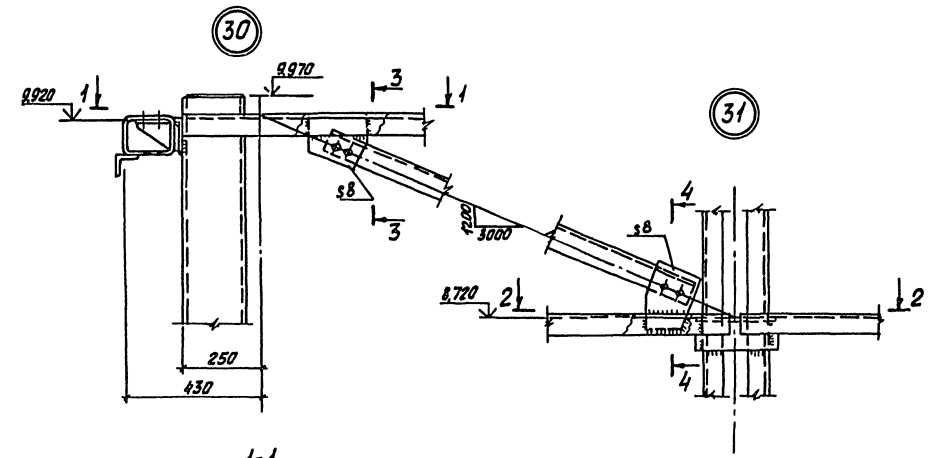

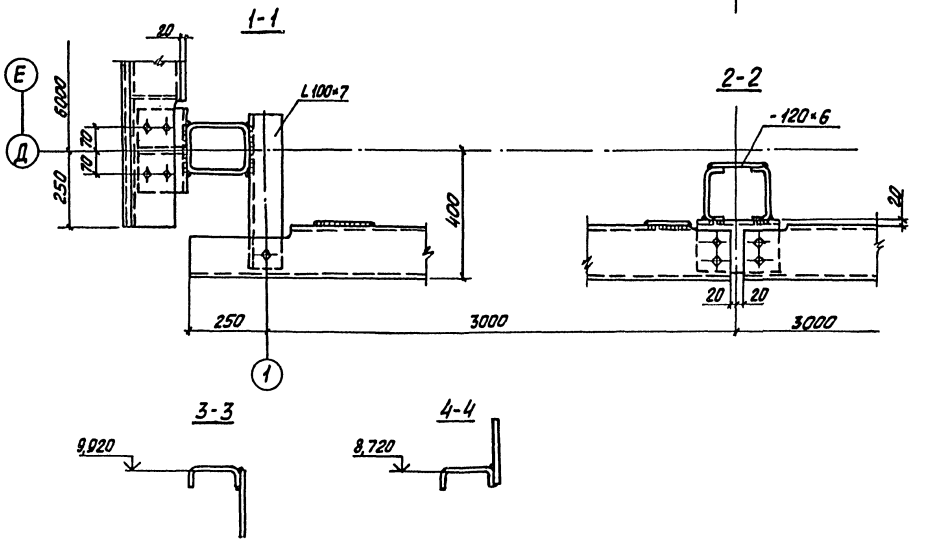

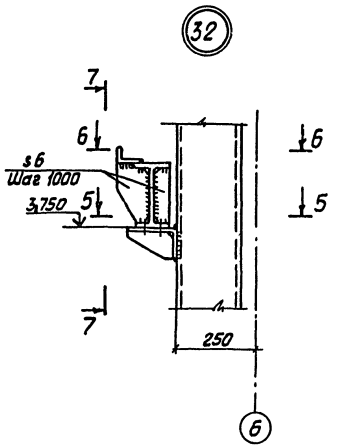

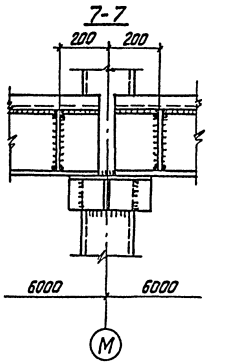

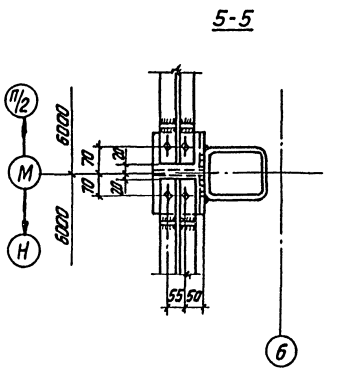

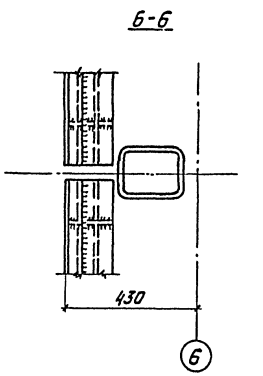

1. Узлы 30, 31 замаркированы на листе 25; узел 32 замаркирован на листе 24.
2. Болты М16 нормальной точности по ГОСТ 7798-70 класса 5.6 из стали марки ВСт3пс6 по ГОСТ 380-71.
3. Ручную электродуговую сварку выполнить по ГОСТ 5264-80-73-Д6 электродами типа Э42 по ГОСТ 9467-75.

					ТП 503-4-35.86	КМ	
Привязан:	Зав. отд.	Гришаева		25.12.85	Производственный корпус центра технического текущего ремонта 1000 автомобилей КАМАЗ в год	Стадия	Лист	Листов
	Н. контр.	Чиркова		25.12.85		Р	38	
	Гл. конст.	Баловик		25.12.85				
	Вед. арх.	Искоскова		25.12.85	Узлы 30... 32	Гипроспецгазконструкция		
Инв. №	Вед. конст.	Хладко		25.12.85				
	Вед. конст.			25.12.85				

Копировал

Формат А2

Альбом IV

Типовой проект

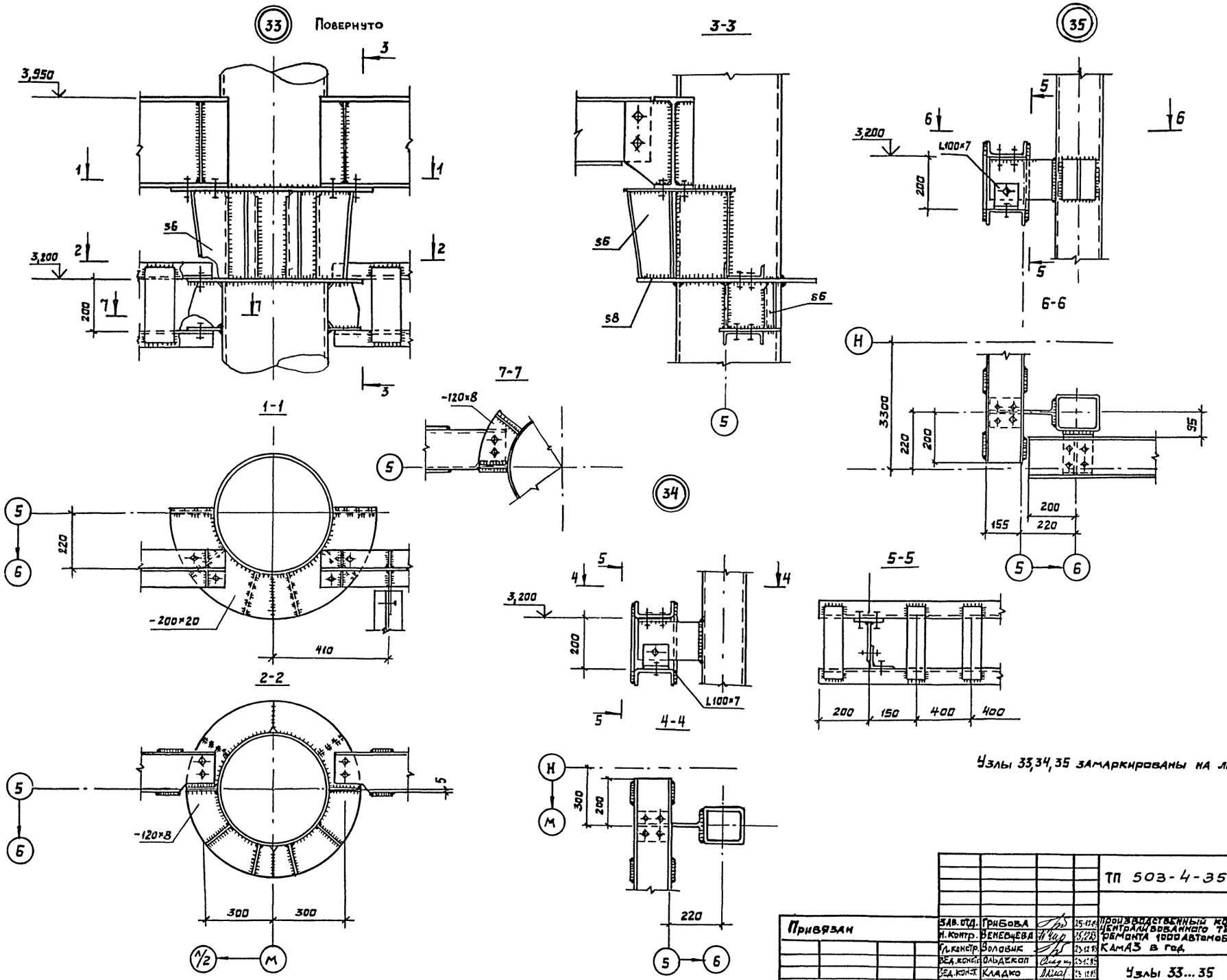

Узлы 33,34,35 замаркированы на листе 26.

				ТП 503-4-35.86			КМ
Привязан	Зав. отд.	Грибова	25.12.85	Производственный корпус централизованного текущего ремонта 1000 автомобилей КамАЗ в год	Стадия	Лист	Листов
	Н. контр.	Веневцева	25.12.85		Р	39	
	Гл. констр.	Воловик	23.12.85				
	Вед. констр.	Ольдекоп	23.12.85	Узлы 33...35	Гипроспецлегконструкция		
Инв. №	Вед. констр.	Кладко	23.12.85				
	Инженер	Гольдблат	23.12.85				

Инв. № подл. | Подп. и дата | Взам. инв. №

Согласовано

Согласовано

Объект

Альбом IV

Типовой проект

Объект

Согласовано

Согласовано

Инв. № подл. | Подпись и дата | Взам. инв. №

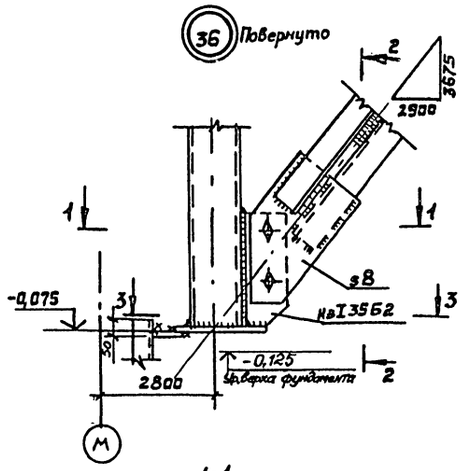

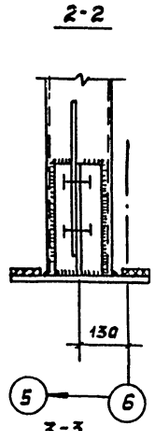

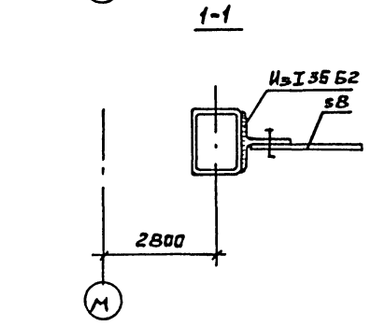

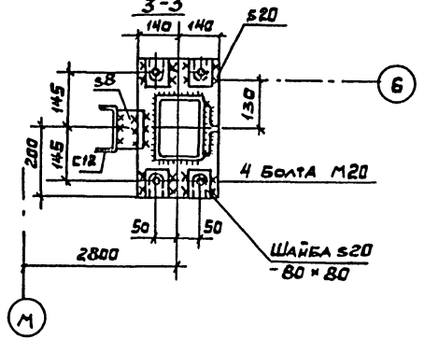

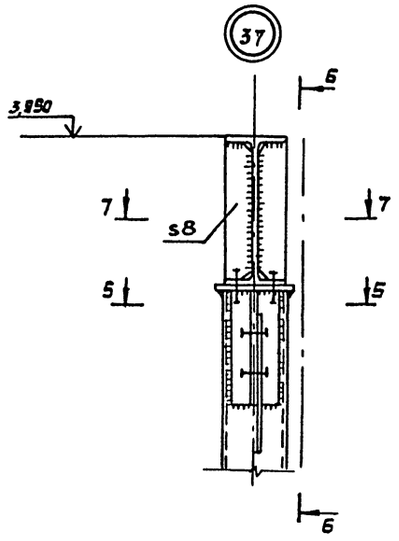

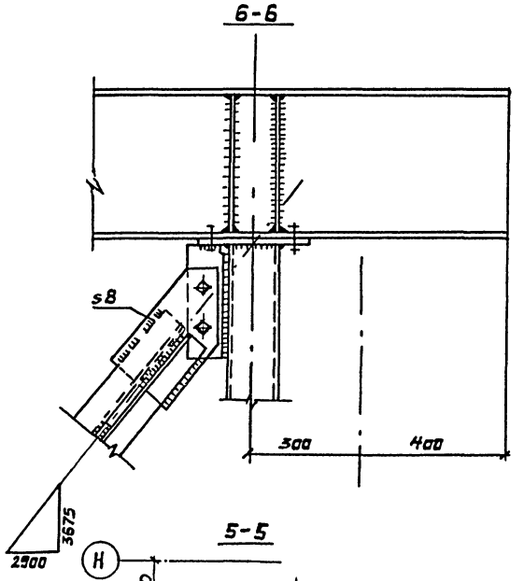

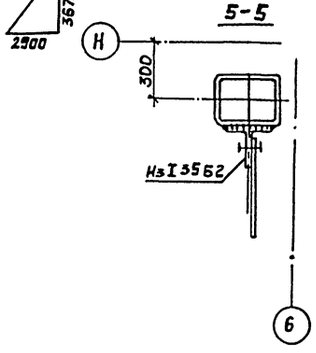

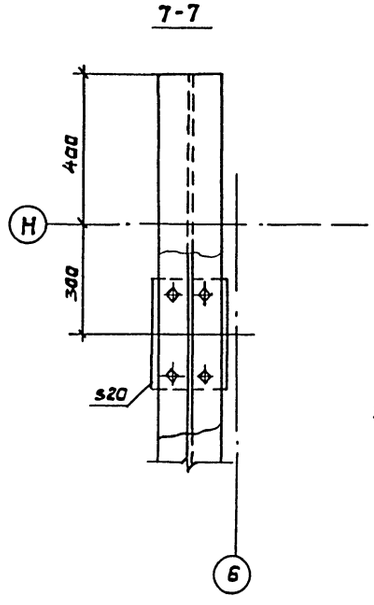

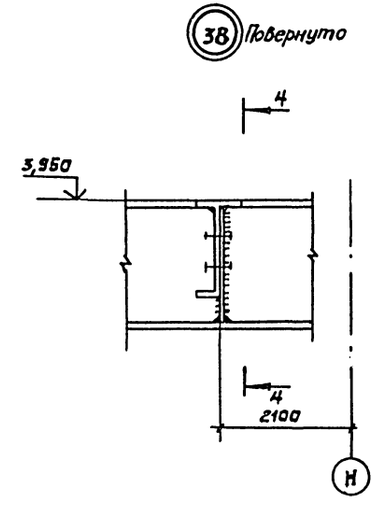

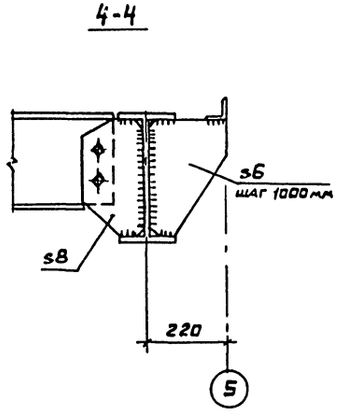

Узлы 36, 37, 38 замаркированы на листе 26.

Привязан				ТП-503-4-35.86		КМ	
				Производственный корпус централизованного текущего ремонта 1000 автомобилей КАМАЗ в год	Стадия	Лист	Листов
					Р	40	
				Узлы 36...38	Гипроспецтяжконструкция		
Инв. №							

Нач. отд.	Грибова		25.12.85
Н. контр.	Венецева		25.12.85
Гл. констр.	Вольвик		25.12.85
Вед. инж.	Ольдекоп		25.12.85
Вед. инж.	Кладко		25.12.85
Инж.	Гольдблат		25.12.85

Альбом IV

Типовой проект

Согласовано

Согласовано

Объект

Взам. инв.№ | Подпись и дата | Инв.№ подл.

(39)

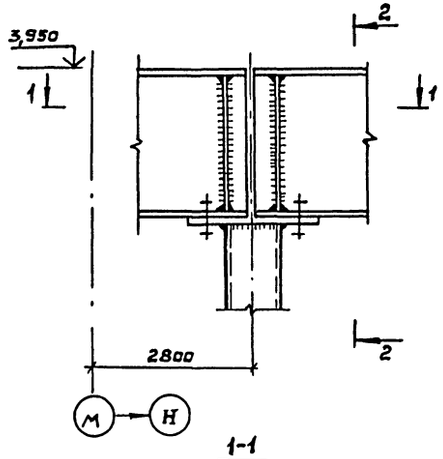

2-2

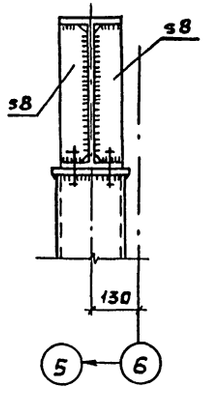

(40)

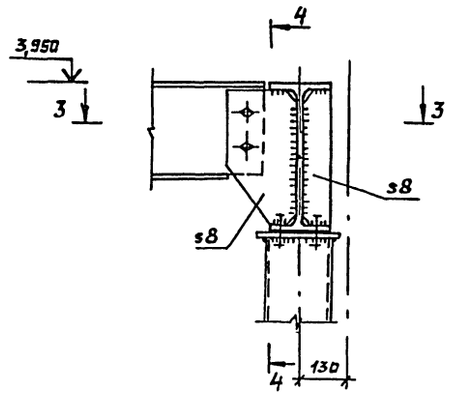

4-4

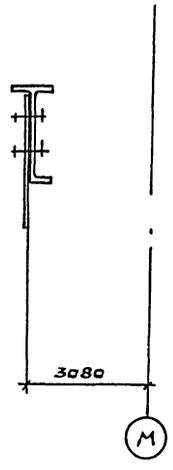

1-1

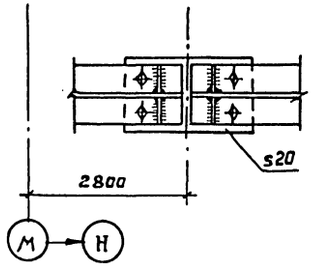

(41)

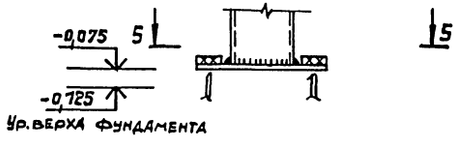

3-3

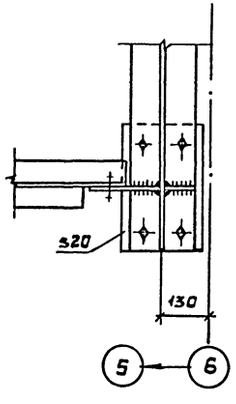

Узлы 39, 40, 41 замаркированы на листе 26.

5-5

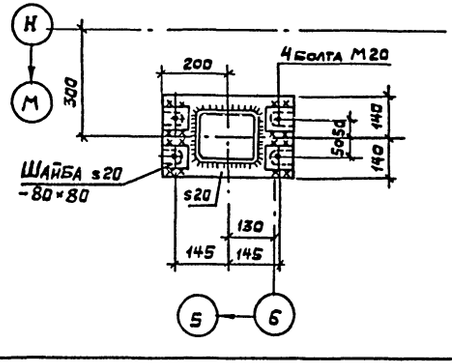

					ТП 503-4-35.86		КМ
Привязан			Нач. отд.	Грибова		25.12.86	Производственный корпус централизованного текущего ремонта 1000 автомобилей КамАЗ в год	Стадия	Лист	Листов
			Н.контр.	Вемевцева		25.12.86		Р	41	
			Гл.констр.	Волавик		25.12.86				
			Вед.кон.	Ольдекоп		25.12.86	Узлы 39...41	Гипроспецлегконструкция		
Инв.№			Вед.кон.	Кладко		25.12.86				
			Инженер	Гольдблат		25.12.86				

Альбом IV

Типовой проект

Согласовано

Объект

Согласовано

Инв. № подл. | Подпись и дата | Взам. инв. №

42

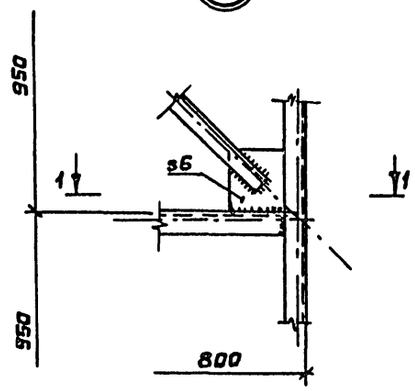

43

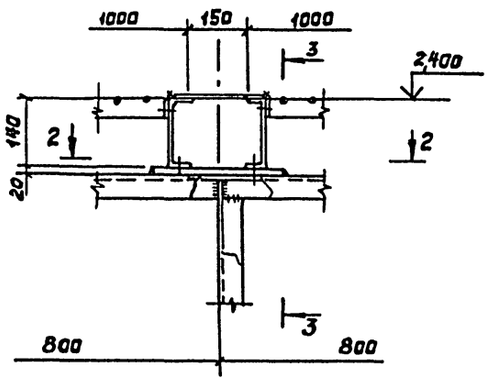

3-3

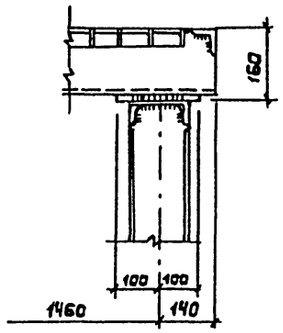

4-4

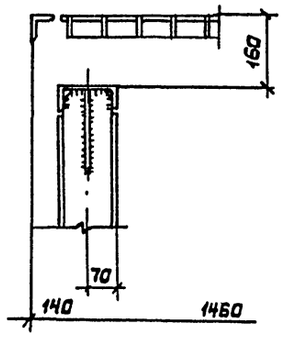

44

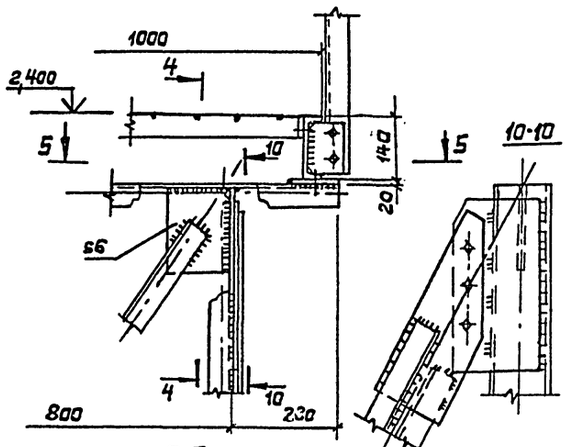

1-1

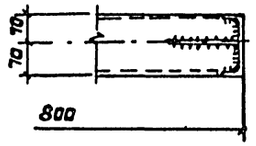

2-2

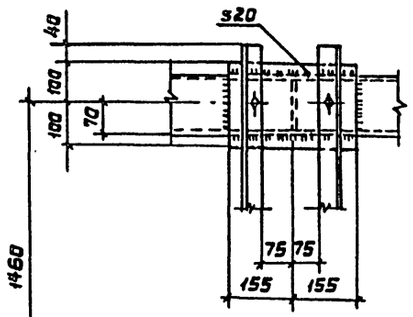

45

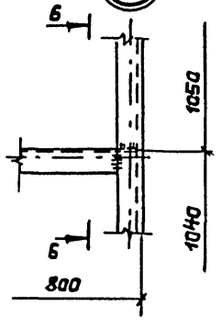

6-6

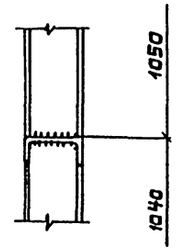

5-5

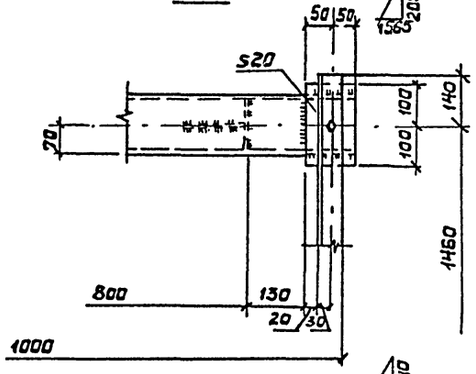

46

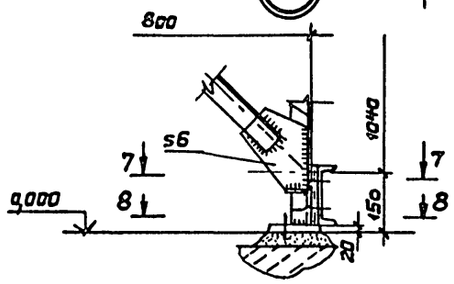

47

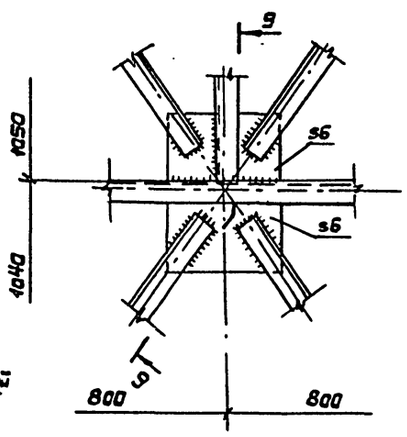

9-9

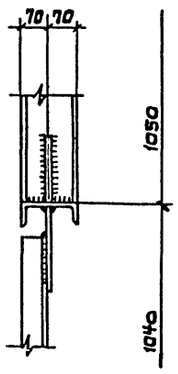

11-11

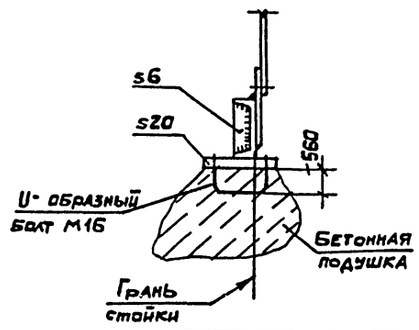

48

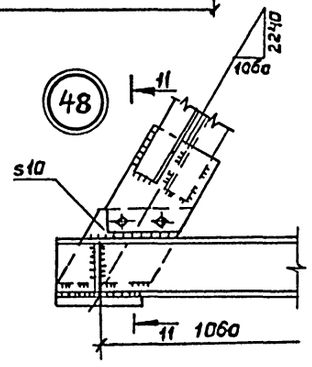

7-7

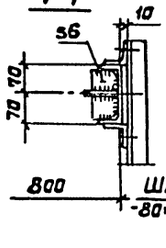

8-8

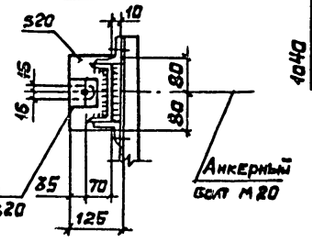

Узлы замаркированы на листе 28

Привязан

Инв. №

Зав. отд.	Трибова		25.12.85	ТП 503-4-35.86 КМ
Н. контр.	Бенявцева		26.12.85	Производственный корпус централизованного текущего ремонта 1000 автомобилей КамАЗ в год.
Гл. конст.	Воловик		23.12.85	Стадия Р; Лист 42; Листов
Вед. арх.	Некоскова		23.12.85	Узлы 42...48
Вед. конст.	Кладко		23.12.85	Гипроспецгеконструкция
Ст. инж.	Кукникова		23.12.85	

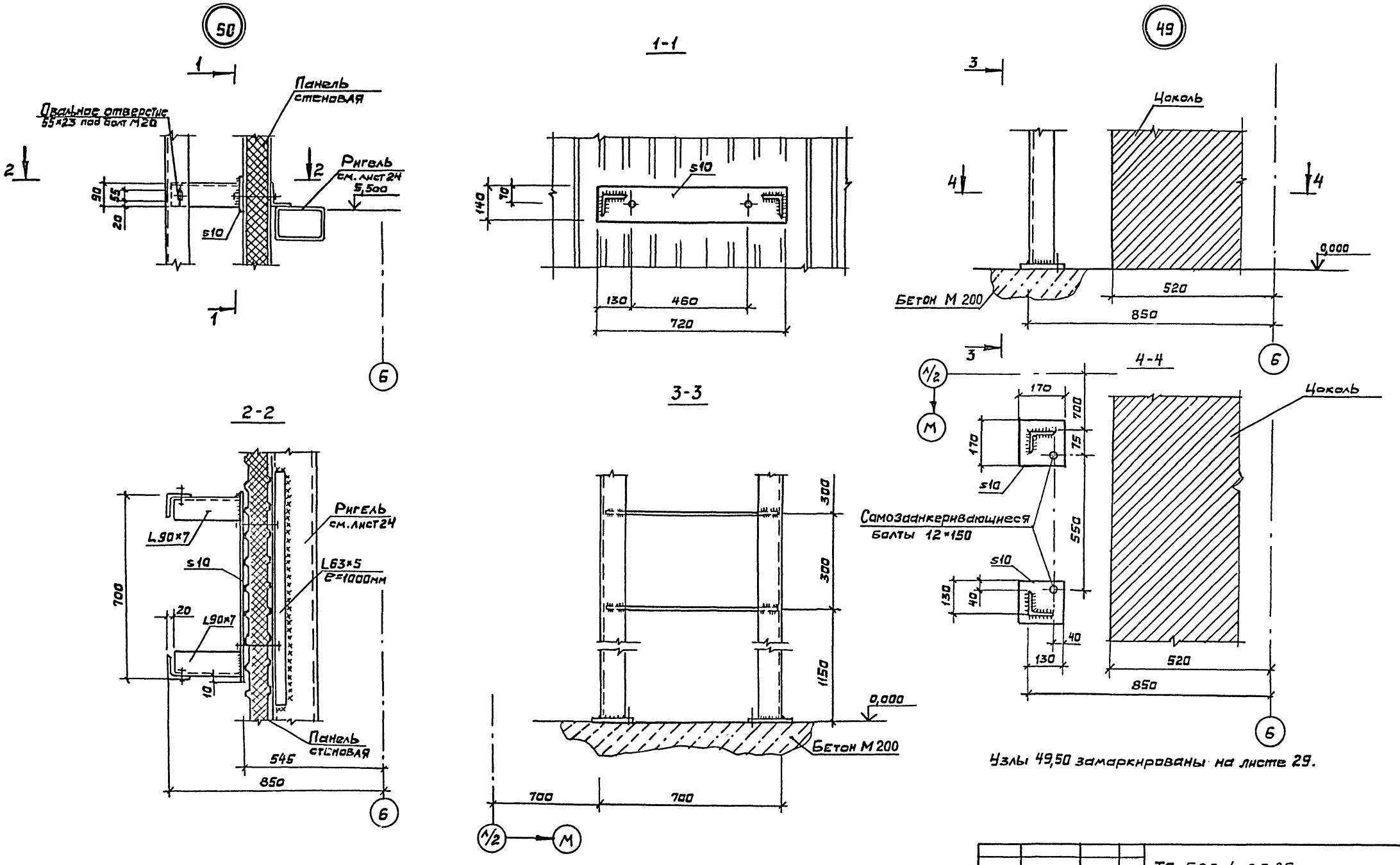

				ТП 503-4-35.86			КМ
Привязан		Зав.отд.	Грибова	Производственный корпус централизованного текущего ремонта 1000 автомобилей КАМАЗ в год	Стадия	Лист	Листов
		Н.контр.	Веневцева		Р	43	
		Гл.конст.	Воловик				
		Вед.арх.	Исаскова				
		Вед.инж.	Кладко	Узлы 49,50	Гипроспецпегконструкция		
Инв. №		Ст.инж.	Кухникова				

Альбом IV

Типовой проект

Объект

Согласовано

Согласовано

Нач. АХО Хрупало

Нач. отд. ТХ Пугин

Инв. № подл. | Подпись и дата | Взам. инв. №

Типовой проект

Альбом IV

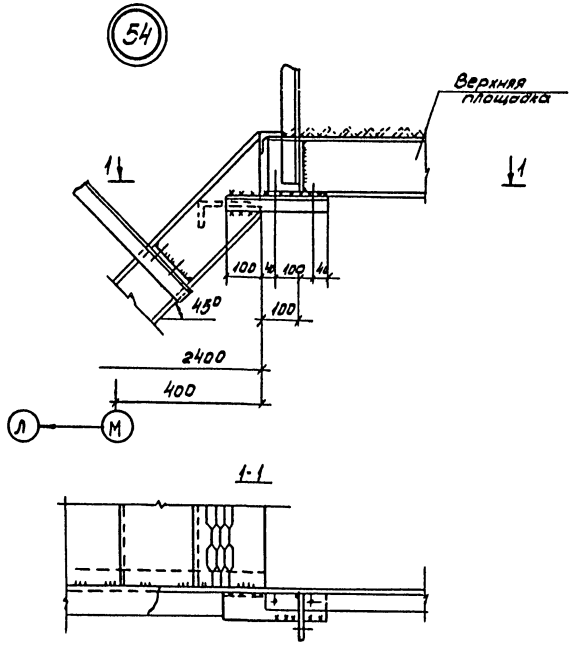

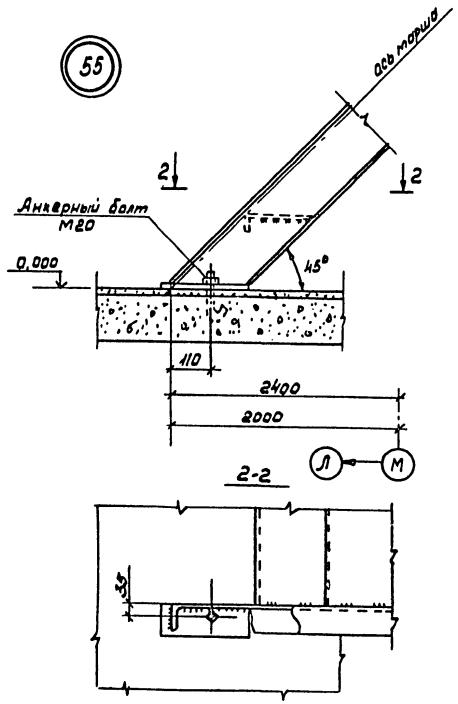

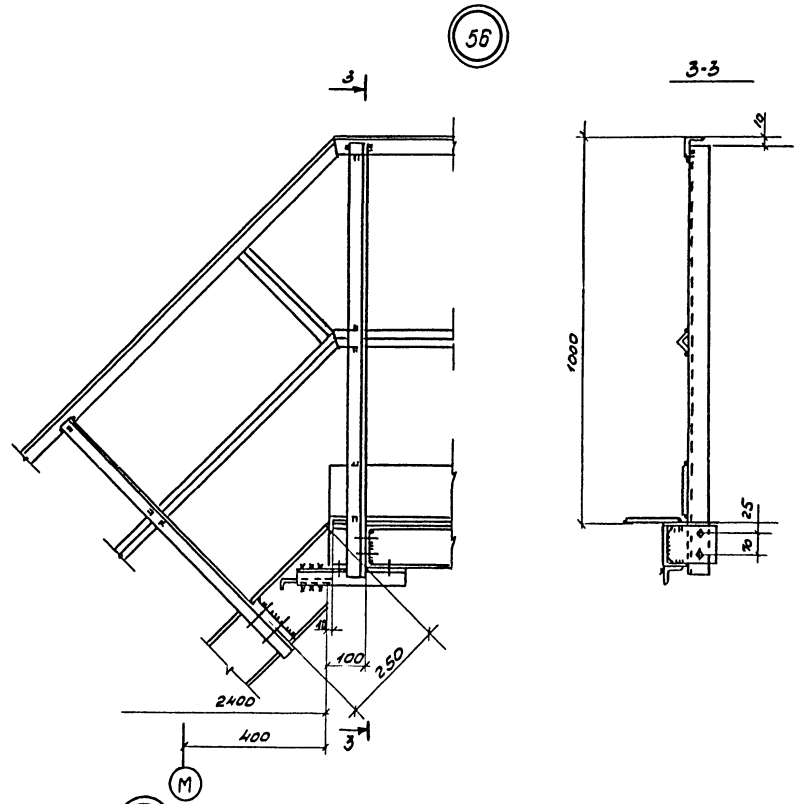

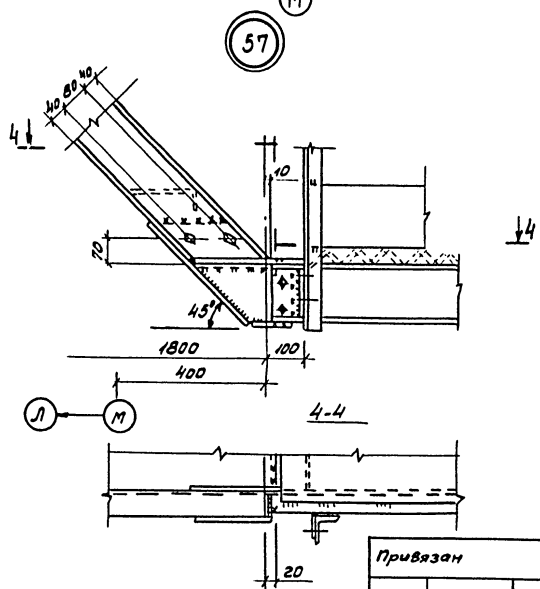

1. Узлы 54...57 замаркированы на листе 28.
2. Болты М16 нормальной точности по ГОСТ 7798-70 класса 5,6 из стали марки ВСт3сп6 по ГОСТ 380-71.
3. Ручную электродуговую сварку выполнить по ГОСТ 5264-80-Т3-Δ6 электродами типа Э42 по ГОСТ 9467-75.
4. Анкерные болты М20 по ГОСТ 243791-80 из стали марки ВСт3кп2 по ГОСТ 380-71.

Привязан	Зав.отд.	Грибова		25.12.85	ТП 503-4-35.86		КМ
	Н.контр.	Чиркова		25.12.85	Производственный корпус централизованного текущего ремонта 1000 автомобилей КАМ 43 в год	Стадия	Лист	Листов
	Гл.констр.	Воловик		25.12.85		Р	44	
	Вед.арх.	Искоскова		23.12.85	Узлы 54...57	Гипроспецлегконструкция		
	Инж.	Перетягина		23.12.85				
Инв. №	Вед.конст.	Кладко		23.12.85				

Согласовано

Согласовано

Инв. № подл. | Подпись и дата | Взам. инв. №

Отпечатано
в Новосибирском филиале ЦИТП
630064 г. Новосибирск пр. Карла Маркса 1
Выдано в печать "16" X 1987 г.
Заказ 7"-2532 Тираж 470

gost.e-ecolog.ru