ТИПОВОЙ ПРОЕКТ

503-4-35.86

ПРОИЗВОДСТВЕННЫЙ КОРПУС ЦЕНТРАЛИЗОВАННОГО ТЕКУЩЕГО РЕМОНТА 1000 АВТОМОБИЛЕЙ КАМАЗ В ГОД

/С ПРИМЕНЕНИЕМ ЛЕГКИХ МЕТАЛЛИЧЕСКИХ КОНСТРУКЦИЙ/

АЛЬБОМ III

АРХИТЕКТУРНЫЕ РЕШЕНИЯ В ОСЯХ 1-6; А-Г. КОНСТРУКЦИИ ЖЕЛЕЗОБЕТОННЫЕ

Цена 3-88

gost.e-ecolog.ru

ТИПОВОЙ ПРОЕКТ

503-4-35.86

ПРОИЗВОДСТВЕННЫЙ КОРПУС ЦЕНТРАЛИЗОВАННОГО ТЕКУЩЕГО РЕМОНТА 1 000 АВТОМОБИЛЕЙ КАМАЗ в ГОД

/ С ПРИМЕНЕНИЕМ ЛЕГКИХ МЕТАЛЛИЧЕСКИХ КОНСТРУКЦИЙ /

СОСТАВ ПРОЕКТА :

АЛЬБОМ I	ОБЩАЯ ПОЯСНИТЕЛЬНАЯ ЗАПИСКА
АЛЬБОМ II	ТЕХНОЛОГИЯ ПРОИЗВОДСТВА. ОТОПЛЕНИЕ И ВЕНТИЛЯЦИЯ. ВНУТРЕННИЕ ВОДОПРОВОД И КАНАЛИЗАЦИЯ
АЛЬБОМ III	АРХИТЕКТУРНЫЕ РЕШЕНИЯ В ОСЯХ 1-6; А-Г. КОНСТРУКЦИИ ЖЕЛЕЗОБЕТОННЫЕ
АЛЬБОМ IV	АРХИТЕКТУРНЫЕ РЕШЕНИЯ В ОСЯХ 1-6; Г-Н. КОНСТРУКЦИИ МЕТАЛЛИЧЕСКИЕ
АЛЬБОМ V	СИЛОВОЕ ЭЛЕКТРООБОРУДОВАНИЕ. ЭЛЕКТРИЧЕСКОЕ ОСВЕЩЕНИЕ. АВТОМАТИЗАЦИЯ. СВЯЗЬ И СИГНАЛИЗАЦИЯ
АЛЬБОМ VI	СТРОИТЕЛЬНЫЕ ИЗДЕЛИЯ
АЛЬБОМ VII	ЗАДАНИЯ ЗАВОДУ ИЗГОТОВИТЕЛЮ
АЛЬБОМ VIII	СПЕЦИФИКАЦИИ ОБОРУДОВАНИЯ
АЛЬБОМ IX	ВЕДОМОСТИ ПОТРЕБНОСТИ В МАТЕРИАЛАХ
АЛЬБОМ X	СМЕТЫ
АЛЬБОМ XI	ПОКАЗАТЕЛИ РЕЗУЛЬТАТОВ ПРИМЕНЕНИЯ НАУЧНО-ТЕХНИЧЕСКИХ ДОСТИЖЕНИЙ В СТРОИТЕЛЬНЫХ РЕШЕНИЯХ ПРОЕКТА

АЛЬБОМ III

Утвержден и введен в действие
Минавтотрансом РСФСР
протокол от 27.03.85 N 55

Разработан
проектным институтом Гипроавтотранс

Главный инженер института В.Н. Крюков
Главный инженер проекта П.П. Пивторак

Альбом III

Типовой проект 503-4-35.86

Содержание

Лист	Наименование	Примечание
1	Титульный лист	стр.1
1	Содержание	стр.2
	Архитектурные решения в осях 1-6, А-Г. АР	
1	Общие данные	стр.3
2	Спецификации	стр.4
3	План на отм. 0.000 между осями 1-6; А-Г	стр.5
4	План на отм. 4.200 между осями 1-6; А-Г	стр.6
5	План перегородок на отм. 0.000 между осями 1-6; А-Г	стр.7
6	План перегородок на отм. 4.200 между осями 1-6; А-Г	стр.8
7	Разрез 1-1. План кровли и молниезащиты. Узлы 1...4	стр.9
8	Фасады	стр.10
9	Планы полов на отм. 0.000; 4.200. Схемы расположения элементов заполнения оконных проемов	стр.11
	Конструкции железобетонные. КЖ	
1	Общие данные /начало/	стр.12
2	Общие данные /окончание/	стр.13
3	Схема расположения фундаментов между осями 1-6; А-Г	
	Фрагменты 1...4	стр.14
4	Схема расположения фундаментов между осями 1-6; А-Н	
	Фрагмент 5	стр.15
5	Фрагмент 6... 8	стр.16
6	Фрагменты 9... 11	стр.17
7	Фрагменты 12...14. Фундаменты Фм 16, Фм 17	стр.18
8	Фундаменты Фм1, Фм2, Фм8	стр.19
9	Фундаменты Фм3 ... Фм5	стр.20
10	Фундаменты Фм6, Фм7. Узел 1	стр.21
11	Фундаменты Фм9... Фм12	стр.22
12	Фундаменты Фм13... Фм15	стр.23
13	Схемы расположения элементов каркаса	стр.24
14	Разрезы 1-1... 8-8. Узел 1	стр.25
15	Спецификация к схемам расположения элементов каркаса	стр.26
16	Схема расположения плит перекрытия между осями 5-6, М-Н. Участки монолитные Ум1, Ум2	стр.27
17	Схема расположения плит перекрытия между осями 1-6; А-В	стр.28
18	Схема расположения плит покрытия между осями 1-6; А-Г. Сечения 1-1, 2-2. Узел установки рамки	стр.29
19	Схемы расположения панелей стен. Разрезы 1-1...4-4	стр.30
20	Спецификация к схемам расположения панелей стен	стр.31
21	Спецификация к схемам расположения панелей стен	стр.32
22	Схема расположения фундаментов под оборудование и каналов	стр.33

Лист	Наименование	Примечание
23	Фундамент под оборудование ФОМ1. Планы на отм. 0.000 и ниже отм. 0.000	стр.34
24	Фундамент под оборудование ФОМ1. Узлы 1,2. Разрезы 1-1...7-7	стр.35
25	Фундамент под оборудование ФОМ1. Фрагмент 1. План	стр.36
26	Разрезы 8-8 ... 13-13. Узел 3	
	Фундамент под оборудование ФОМ1. Фрагмент 2. План	стр.37
27	Разрезы 14-14...18-18. Узел 4	
	Фундаменты под оборудование ФОМ2 ... ФОМ4. План на отм. 0.000. Разрезы 1-1... 4-4. Узел 1	стр.38
28	Фундаменты под оборудование ФОМ2... ФОМ4. План ниже отм. 0.000. Разрезы 5-5... 9-9. Узлы 2,3	стр.39
29	Спецификация фундаментов под оборудование ФОМ2 ... ФОМ4	стр.40
30	Фундаменты под оборудование ФОМ5 ... ФОМ8. Планы	стр.41
31	Разрезы 1-1... 4-4. Узлы 1,2	
	Фундаменты под оборудование ФОМ9... ФОМ11. План. Сечение d-d	стр.42
32	Фундаменты под оборудование ФОМ9... ФОМ11. Схема расположения плит перекрытия ФОМ10. Разрезы 1-1... 5-5. Узлы 1,2	стр.43
33	Каналы трансформаторной подстанции. План на отм. 0.000	
	Фрагмент 1 ниже отм. + 0.250	стр.44
34	Каналы трансформаторной подстанции. Разрезы 1-1...7-7	
	Узлы 1,5	стр.45
35	Каналы ПК1, ПК2. Приямок Пр1	стр.46
36	Каналы ПК3, ПК4	стр.47
37	Схемы расположения лотков и плит перекрытия	
	каналов Пк5; Пк6	стр.48
38	Спецификация к схемам расположения лотков	
	и плит перекрытия каналов Пк5, Пк6. Спецификация каналов Пк5, Пк6	стр.49

Инв.№ подл. | Подпись и дата | Взам.инв.№

Альбом IV

Типовой проект

Ведомость рабочих чертежей основного комплекта

Лист	Наименование	Примечание
1	Общие данные	
2	Спецификации	
3	План на отм. 0.000 между осями 1-6; А-Г	
4	План на отм. 4.200 между осями 1-6; А-Г	
5	План перегородок на отм. 0.000 между осями 1-6; А-Г	
6	План перегородок на отм. 4.200 между осями 1-6; А-Г	
7	Разрез 1-1. План кровли и молниезащиты. Узлы 1...4	
8	Фасады	
9	Планы полов на отм. 0.000; 4.200. Схемы расположения элементов заполнения оконных проемов	

Ведомость ссылочных и прилагаемых документов

/Начало/

Обозначение	Наименование	Примечание
	Ссылочные документы	
ГОСТ 14624-84	Двери деревянные для зданий промышленных предприятий	
ГОСТ 11214-85	Окна и балконные двери деревянные с двойным остеклением для жилых и общественных зданий	
ГОСТ 948-84	Перемычки железобетонные для зданий с кирпичными стенами	
ГОСТ 16289-85	Окна и балконные двери деревянные с тройным остеклением для жилых и общественных зданий	
Серия 2.460-18 Вып.1	Узлы покрытий одноэтажных производственных зданий с рулонными кровлями и железобетонными плитами	
Серия 5.904-12, Вып.1-35	Приточные вентиляционные камеры производительностью от 3,5 до 125 тыс м³/ч	
Серия 1.430.8-3	Перегородки из асбестоцементных экструзионных панелей для многоэтажных зданий промышленных предприятий	
Серия 1.435.2-20	Ворота распашные складчатые с ручным открыванием	
Серия 1.435.9-17	Ворота распашные с ручным открыванием	

Согласовано: Гл. спец. Т.О. Грачев

Взам. инв. N

Подпись и дата

Инв. N подл.

Типовой проект разработан в соответствии с действующими нормами и правилами и предусматривает мероприятия, обеспечивающие взрывную, взрывопожарную и пожарную безопасность при эксплуатации здания

Главный инженер проекта /П.П. Пивторак/

/Окончание/

Обозначение	Наименование	Примечание
	Прилагаемые документы	
ТП 503-4-35.86	Спецификация оборудования	
ТП 503-4-35.86	Ведомость потребности в материалах	

Ведомость отделки помещений

Площадь в м²

Наименование или номер помещения	Потолок		Стены или перегородки		Низ стен или перегородок /панель/			Примечание
	Площадь	Вид отделки	Площадь	Вид отделки	Площадь	Вид отделки	Высота мм	
Участок диагностики	186,0	Затирка известковая окраска	240,0	Затирка известковая окраска	44,0	Глазурованная плитка на мастике „Перминид"		Ширина шва между плитами 5 мм
Кладовая масел, тепловой пункт, пром. кладовая, компрессорная КТП, венткамера и ИРК	325,0	То же	752,0	Штукатурка кирпичных участков перегородок, затирка известковая окраска	—	—		Отделка на всю высоту
Лестничная клетка, коридор, классы ОУП, ком. нач. производ. гардеробные уличной, дом. и спецодежды, ком. грязной и чистой одежды	365,0	Затирка окраска ЭВА-27	568,0	Штукатурка кирпичных участков перегородок, затирка окраска ЭВА-27	—	—		То же
Душевые	19,0	Затирка, окраска масляной краской	64,0	Затирка окраска масляной краской	48,0	Глазур. плитка на мастике „Перминид"	1800	Ширина шва между плитками 5 мм
Преддушевые умывальные санитарные узлы	18,0	Затирка окраска ЭВА-27	120,0	То же	74,0	То же	1500	То же

Ведомость спецификаций

Лист	Наименование	Примечание
2	Спецификация заполнения проемов	
2	Спецификация перемычек	
2	Спецификация закладных деталей	
2	Спецификация сборных перегородок	

Таблица толщин ограждающих конструкций в мм

Расчетная зимняя температура t°C	Стеновых панелей C	Кирпичных стен C'	Плитного утеплителя в покрытии γ = при 200 кг/м³
-20°	250	380	80
-30°	300	510	100
-40°	350	510	120

Строительные показатели

1	Площадь застройки	580,0 м²
2	Общая площадь	1030,0 м²
3	Строительный объем	4869,0 м³

Схематический план корпуса

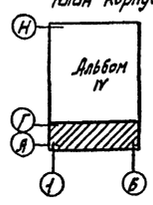

Общие указания

1. Степень огнестойкости здания - II
2. За условную отметку 0.000, что соответствует абсолютной отметке ▭ по топографической съемке принят уровень чистого пола 1-го этажа корпуса
3. Наружные стены запроектированы из сборных железобетонных однослойных панелей. Панели выполнены из легкого бетона марки 50 с объемным весом в сухом состоянии $\gamma_{сух}$ = 900 кг/м³. Отделка панелей - наружным и внутренним фактурными слоями толщиной 20 мм из цементно-песчаного раствора марки 100.
4. Кладку кирпичных вставок, внутренних стен и перегородок выполнить из обыкновенного кирпича глиняного, пластического прессования марки 75 на растворе марки 50.
5. Горизонтальную гидроизоляцию стен выполнять из цементно-песчаного раствора состава 1:2 толщиной 30 мм.
6. По периметру здания выполнить асфальтовую отмостку толщиной 40 мм и шириной 1000 мм по щебеночному основанию толщиной 100 мм.
7. Кладку в зимнее время вести на растворе не ниже марки 50 с противоморозными добавками не вызывающими коррозии материалов кладки /поташ, нитрит натрия/, твердеющими на морозе без обогрева.
8. При кладке кирпичных стен и перегородок заложить следующие элементы:
   а) антисептированные деревянные пробки в дверных проемах через каждые 10 рядов кладки по высоте, но не менее 2-х с каждой стороны проема;
   б) анкера для крепления каркаса теплоизоляции.
9. Деревянные элементы, соприкасающиеся с кирпичной кладкой и железобетоном, антисептировать и отделить от них рубероидом.
10. Кладку кирпичных вставок на фасадах выполнять впустошовку с последующей штукатуркой, рустовкой и окраской под цвет и фактуру панелей.
11. Кирпичные перегородки толщиной 120 мм армировать на всю длину 2 Ф6А I через 750 мм кладки по высоте.

Инв. N			
ГИП	Пивторак		20.08.86
Н. контр.	Ростунова		20.08.86
Нач. отд.	Хрупало		
Гл. конст.	Винклер		
Гл. спец.	Лисичкин		
Гл. арх. отд.	Шаломеев		
Рук. гр. арх.	Тузанов		
Арх.	Язычьян		

Привязан

ТП 503-4-35.86 АР

Производственный корпус централизованного текущего ремонта 1000 автомобилей КамАЗ в год	Стадия	Лист	Листов
	Р	1	9
Общие данные	ГИПРОАВТОТРАНС г. Москва		

Копировал Марченко Формат А2.

Альбом III

Типовой проект

Спецификация заполнения проемов

Марка, поз.	Обозначение	Наименование	Количество на этаж 1	2	Всего	Масса, ед., кг	Примечание
Для $t°_н$ = −20°с; −30°с; −40°с							
1	Серия 1.435.2 − 20,8.0	Ворота РСВ 4.2×4.2	2	—	2	752.0	
2*	Серия 1.435.9-17,6.0	Ворота РВ 3.0×3.0	1	—	1	500.0	с калиткой
3	ГОСТ 14624-84	Дверной блок Д62	5	—	5		
4	ГОСТ 14624-84	Дверной блок Д56	2	—	2		
5,5*	ГОСТ 14624-84	Дверной блок Д35	1	—	1		
6	ГОСТ 14624-84	Дверной блок Д36	3	—	3		
7,7*	ГОСТ 14624-84	Дверной блок Д37-п	9	12	21		
8	ГОСТ 14624-84	Дверной блок Д38-п	3	5	8		
9	ГОСТ 14624-84	Дверной блок Д38-л	2	—	2		
ОК-4	ГОСТ 11214-85	Окно ОС 18-9г	—	2	2		Заполнение — РМ-4 листы КЖИ
Для $t°_н$ = −20°с; −30°с							
ОК-1	ГОСТ 11214-85	Окно ОС 18-9В	—	2	2		
ОК-2	ГОСТ 11214-85	Окно ОС 21-18В	14	—	14		
ОК-3	ГОСТ 11214-85	Окно ОС 18-18В	—	12	12		
Для $t°_н$ = −40°с							
ОК-1	ГОСТ 16289-85	Окно ОРС 18-9В	—	2	2		
ОК-2	ГОСТ 16289-85	Окно ОРС 21-18В	14	—	14		
ОК-3	ГОСТ 16289-85	Окно ОРС 18-18В	—	12	12		

*Двери обить оцинкованным железом внахлестку по слою асбеста, либо подвергнуть глубокой пропиткой антипиренами.

Спецификация закладных деталей

Марка, поз.	Обозначение	Наименование	Количество на этаж 1	2	Всего	Масса, ед., кг	Примечание
М-1	ГОСТ 5781-82*	Арматура А-I-6, l=300мм	—	176	176	0.06	
М-2	ГОСТ 8509-72*	Уголок L 50×5, l=900мм	—	8	8	3.39	
М-3	5.904-12. вып 1-35	Болт анкерный АЗД 121.036	—	32	32	0.15	
РМ-1	ТП503-4-35.86-КЖИ-520СБ	Рамка металл. 1050×1550	—	3	3		
РМ-2	ТП503-4-35.86-КЖИ-530СБ	Рамка металл. 550×1255	—	2	2		
РМ-3	ТП503-4-35.86-КЖИ-540СБ	Рамка металл. 660×1050	—	1	1		
РМ-4	ТП503-4-35.86-КЖИ-560СБ	Рамка металл. 770×1660	—	2	2		Заполнение жалюзями

Спецификация перемычек

Марка, поз.	Обозначение	Наименование	Количество на этаж 1	2	Всего	Масса, ед., кг	Примечание
Для $t°_н$ = −20°с, −30°с, −40°с							
1	ГОСТ 948-84	1ПБ10-1	4	4	8	25.0	
2		2ПБ16-2	—	3	3	75.0	
Для $t°_н$ = −20°с							
3	ГОСТ 948-84	6ПГ60-31	1	—	1	2060.0	
Для $t°_н$ = −30°с; −40°с							
3	ГОСТ 948-84	6ПГ60-31.	1	—	1	2060.0	
4		4ПБ60-8	1	—	1	520.0	

Спецификация сборных перегородок

Марка, поз.	Обозначение	Наименование	Количество на этаж 1	2	Всего	Масса, ед., кг	Примечание
ПГ1	1.430.8-3.14	ПГ 388-60.6	117	103	220	122.9	
ПГ2	1.430.8-3.14	ПГ 365.60.6	67	64	131	115.7	
ПГД1	1.430.8-3.14	ПГД 388.30.6	3	1	4	63.4	
ПГД2	1.430.8-3.14	ПГД 365.30.6	4	3	7	59.7	
ПГ3	1.430.8-3.14	ПГ 457-60.6	—	96	96	144.8	
ПГД3	1.430.8-3.14	ПГД 457.30.6	—	5	5	74.7	
СТ1	1.430.8-3.12	СТ 18	16	20	36	15.6	
СТ2	1.430.8-3.12	СТ 16	14	4	18	14.6	
СТ3		С14 ГОСТ 8240-72* l=3500	3	—	3	12.3	
МС1		L 100×8 ГОСТ 8509-72* l=100	—	45	45	1.5	
МН14	ТП503-4-35.76 КЖИ-760СБ	МН 14	—	45	45	92	
МС12	1.430.8-3.07	МС12	40	34	74	1.6	
МС13	1.430.8-3.08	МС13	26	47	73	0,3	
МС15	1.430.8-3.10	МС15	193	171	364	2.67	
МС17	1.430.8-3.11	МС17	193	199	392	0.09	
МС18	1.430.8-3.11	МС18	2	10	12	0.58	
МС19	1.430.8-3.13	МС19	12	20	32	0.23	

Инв. № подл. | Подпись и дата | Взам. инв. №

Привязан

Инв. №

ГИП	Пивторак	
Нач. отд.	Хрупало	
Н. контр.	Шаломеев	
Гл. конст.	Винклер	
Гл. арх. отд.	Шаломеев	
Гл. спец.	Лисичкин	
Рук. гр. арх.	Тузанов	
Арх.	Язычьян	

ТП 503-4-35.86 АР

Производственный корпус централизованного текущего ремонта 1000 автомобилей КамАЗ в год

Стадия	Лист	Листов
Р	2	

Спецификации

ГИПРОАВТОТРАНС г. Москва

Копировал Коннова

Формат А2

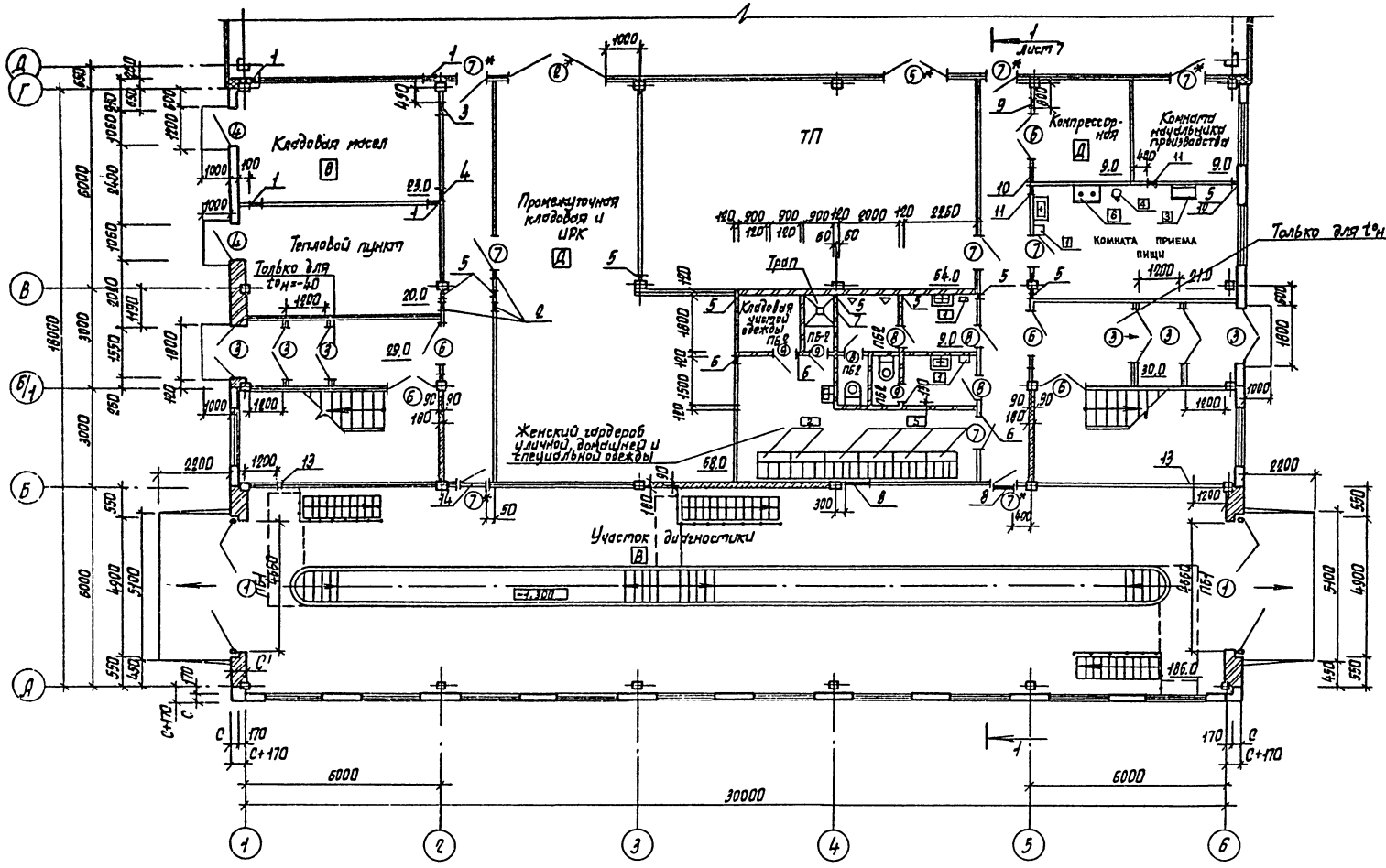

Ведомость проемов ворот и дверей

Марка, поз.	Размер проема, мм
1	4660×4390
2	3000×3000
3	1550×2100
4	1060×2100
5	1920×2080
6	1520×2080
7	1020×2080
8	820×2080
9	820×2080

Ведомость перемычек

Марка, поз.	Схема сечения
для $t^o_н$ = 20°С	
ПБ1	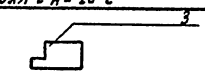
для $t^o_н$=-30°С,-40°С	
ПБ1	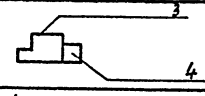
для $t^o_н$=-20°С,-30°С,-40°С	
ПБ2	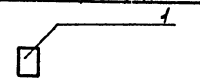

Ведомость отверстий

N отв.	Размеры, мм: длина	Размеры, мм: высота	Отметка низа отверст.	Назначение	Примечание
1	400	350	3,300	ОВ	
2	350	350	3,500	ОВ	
3	400	200	3,500	ОВ	
4	400	200	3,300	ОВ	
5	200	200	3,700	ОВ	
6	250	350	3,250	ОВ	
7	300	250	3,450	ОВ	
8	750	550	2,800	ОВ	
9	550	550	3,250	ОВ	

N отв.	Размеры, мм: длина	Размеры, мм: высота	Отметка низа отверст.	Назначение	Примечание
10	450	350	3,250	ОВ	
11	250	300	3,300	ОВ	
12	200	200	0,100	ОВ	
13	200	200	3,450	ОВ	
14	950	550	3,100	ОВ	

Условные обозначения

[1] — Маркировка гардеробного оборудования

Альбом II

Типовой проект

Согласовано: Нач. отд. ТХ, Нач. отд. ВК, Нач. отд. ОВ; Пучин, Ратников, Ратошенко

Нач. отд. 30 Огурцов

Инв. № подл. | Подпись и дата | Взам. инв. №

ГИП	Пивторак		
Нач. отд.	Хрупало		
Н. контр.	Шаломеев		
Гл. конст.	Винклер		
Гл. арх. отд.	Шаломеев		
Гл. спец.	Лисичкин		
Рук. гр. арх.	Тузанов		
Арх.	Язычьян		

Привязан

Инв. N

ТП 503-4-35.86 АР

Производственный корпус централизованного текущего ремонта 1000 автомобилей КамАЗ в год

Стадия	Лист	Листов
Р	3	

План на отм. 0.000 между осями 1-6, А-Г.

ГИПРОАВТОТРАНС г. Москва

Копировал Марченко

Формат А2

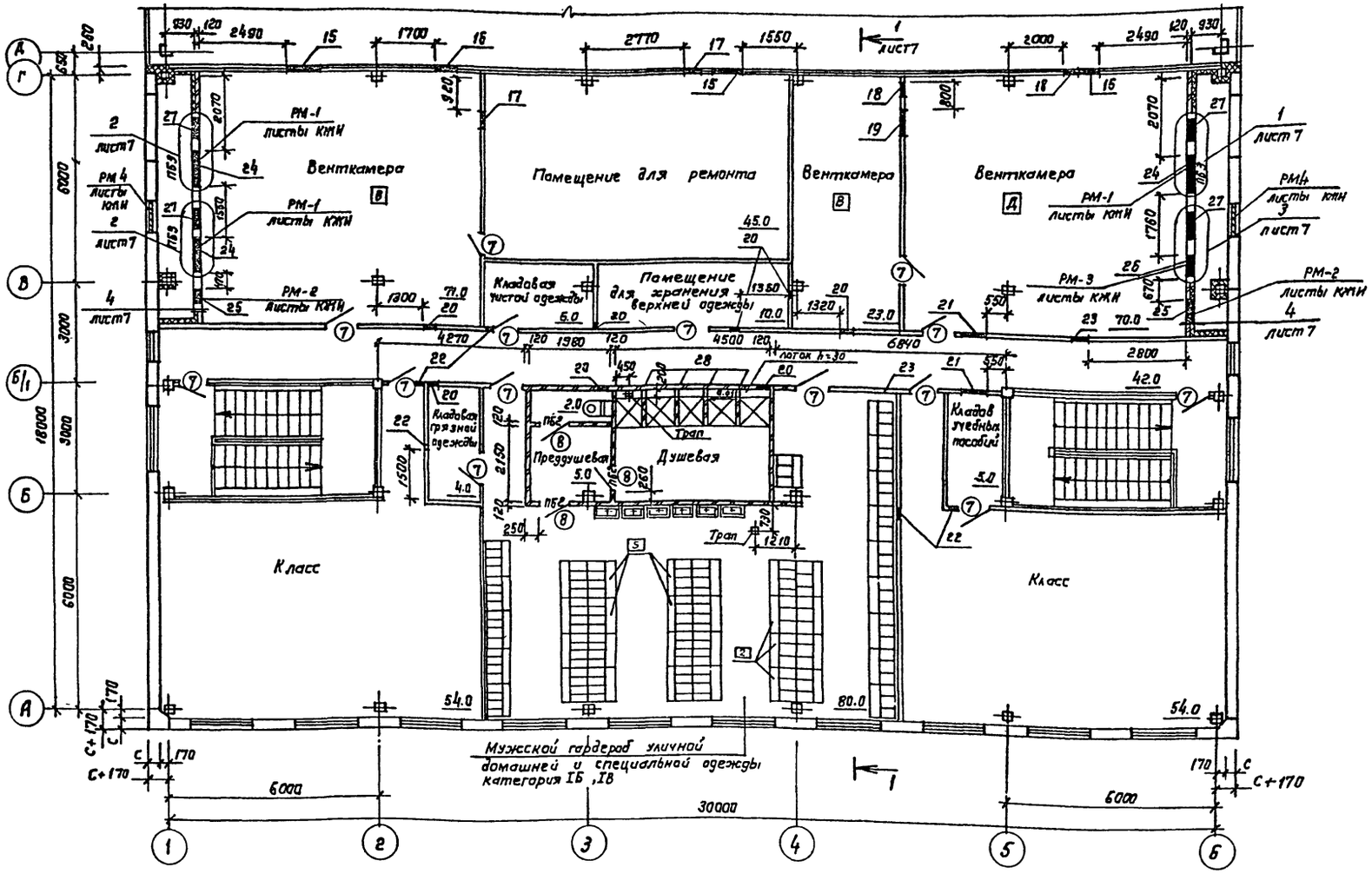

Ведомость отверстий

№ отв.	Размеры, мм		Отметка низа отверст.	Назначение	Примечание
	длина	высота			
15	900	700	5.340	ОВ	
16	600	600	5.490	ОВ	
17	450	450	5.520	ОВ	
18	400	400	4.550	ОВ	
19	700	700	5.440	ОВ	
20	350	350	7.720	ОВ	
21	750	450	7.170	ОВ	
22	350	350	6.900	ОВ	
23	450	450	6.850	ОВ	
24	1050	1550	4.430	ОВ	
25	505	1255	4.500	ОВ	
26	660	1050	4.320	ОВ	
27	710	420	Смотри узлы	ОВ	Только для $t_н = -40°C$
28	200	150	4.200	АСО	

Ведомость проемов ворот и дверей

Марка, поз.	Размер проема
7	1020 x 2080
8	820 x 2080

Ведомость перемычек

Марка, поз.	Схема сечения
для $t°_н = -20°C; -30°C; -40°C$	
ПБ2	1
ПБ3	2

Альбом III

Типовой проект

Согласовано: Нач. отд. ТХ Пугин; Нач. отд. ВК Ратников; Нач. отд. ОВ Артюшенко

Согласовано: Нач. отд. ЗО Огурцов

Инв. № подл. | Подпись и дата | Взам. инв. №

ГИП	Пивторак		
Нач. отд.	Хрупало		
Н. контр.	Шаламеев		
Гл. констр.	Винклер		
Гл. арх. отд.	Шаламеев		
Гл. спец.	Лисичкин		
Рук. гр. арх.	Тузанов		
Арх.	Язычьян		

Привязан

Инв. №

ТП 503-4-35.86 АР

Производственный корпус централизованного текущего ремонта 1000 автомобилей КамАЗ в год

Стадия	Лист	Листов
Р	4	

План на отм. 4.200 между осями 1-6; А-Г.

ГИПРОАВТОТРАНС г. Москва

Копировал Каннова

Формат А2

Альбом III

Типовой проект

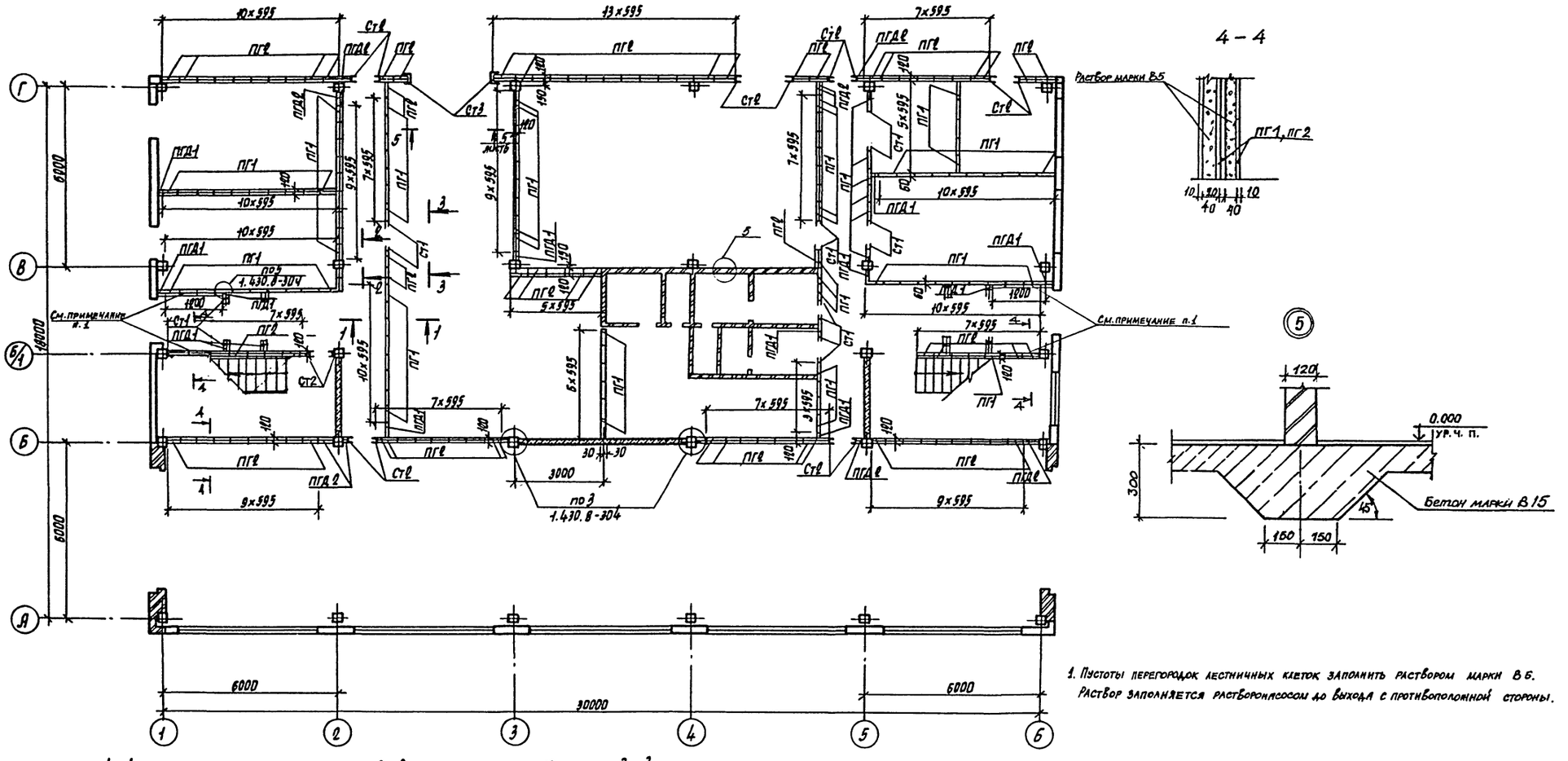

1. Пустоты перегородок лестничных клеток заполнить раствором марки В6. Раствор заполняется растворонасосом до выхода с противоположной стороны.

				ТП 503-4-35.86			АР
ГИП	Пивторак						
Нач. отд.	Хрупало						
Н. контр.	Шаломеев			Производственный корпус централизованного текущего ремонта 1000 автомобилей КамАЗ в год	Стадия	Лист	Листов
Гл. конст.	Винклер				Р	5	
Гл. арх. отд.	Шаломеев						
Гл. спец.	Лисичкин			План перегородок на отм. 0.000 между осями 1-6; А-Г	ГИПРОАВТОТРАНС г. Москва		
Рук. гр. арх.	Тузанов						
Арх.	Язычьян						

Привязан

Инв. N

Инв. N подл. | Подпись и дата | Взам. инв. N

Копировал Марченко

Формат А2

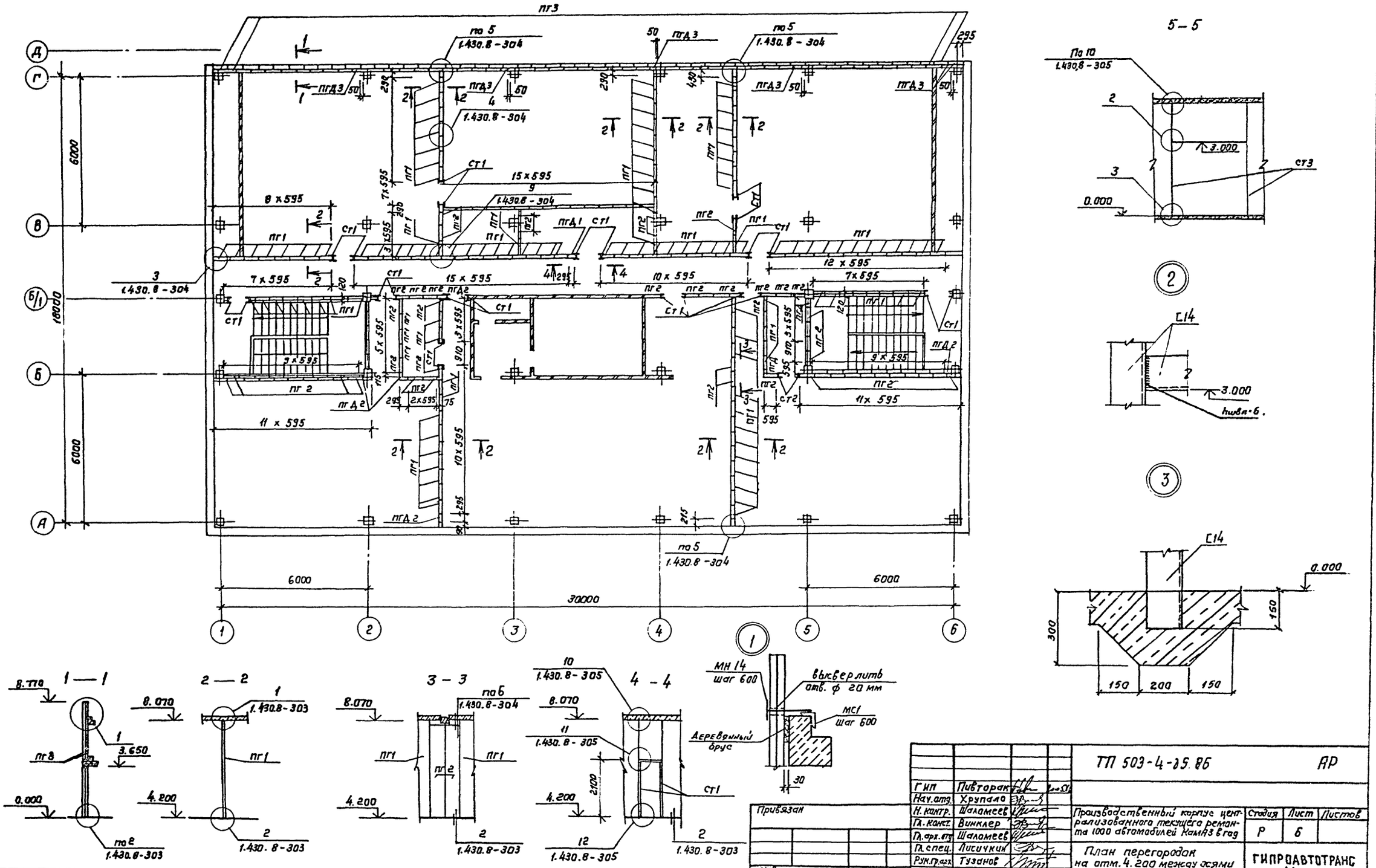

Альбом. III
Типовой проект
5 – 5
1 — 1
2 — 2
3 – 3
4 – 4
МН 14
шаг 600
высверлить
отв. ф 20 мм
МС1
шаг 600
Деревянный брус
Привязан
Инв. №
Гип Пивторак
Нач.отд. Хрупало
Н. контр. Шаломеев
Гл. конст. Винклер
Гл. арх. отд. Шаломеев
Гл. спец. Лисичкин
Рук. гр. арх. Тузанов
Арх. Язычкян
ТП 503-4-25.86
АР
Производственный корпус централизованного текущего ремонта 1000 автомобилей КамАЗ в год
Стадия Р
Лист 6
Листов
План перегородок на отм. 4.200 между осями 1-6 ; А-Г
ГИПРОАВТОТРАНС г. Москва
Копировал Каннова
формат А2

Альбом III

Типовой проект

Разрез 1-1

Слой гравия втопленный в горячую антисептированную битумную мастику (ГОСТ 2889-80)
4 слоя рубероида (ГОСТ 10923-82) на антисептированной горячей битумной мастике (ГОСТ 2889-80)
Утеплитель-минераловатные жесткие плиты γ=200 кг/м³ - 120 мм
Легкий бетон γ=1200 кг/м³ по уклону - 10-180 мм
Цементно-песчаная стяжка из раствора М100 - 15 мм
Пароизоляция - обмазка горячим битумом за 2 раза
Сборные ж.б. плиты

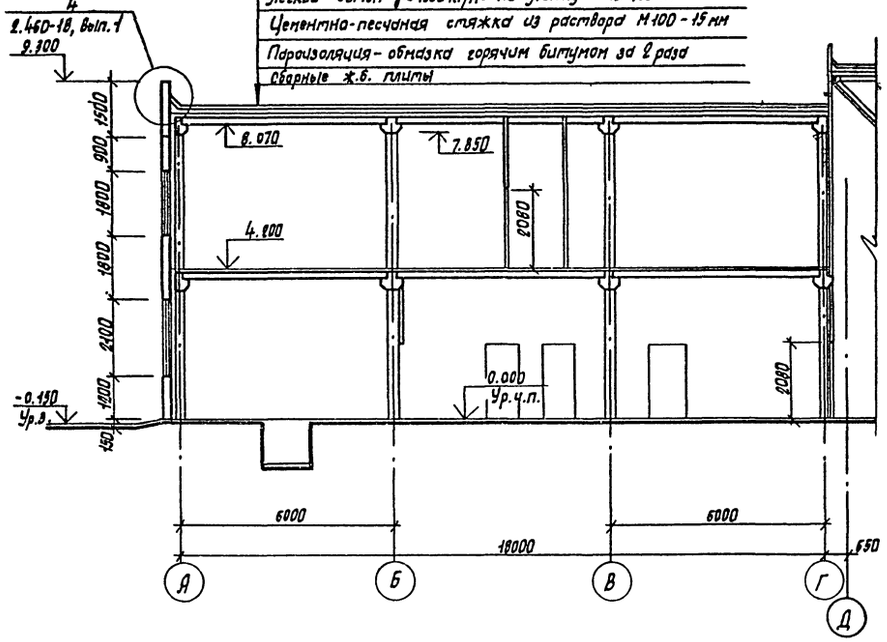

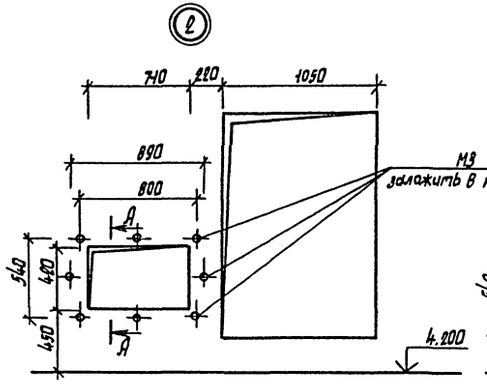

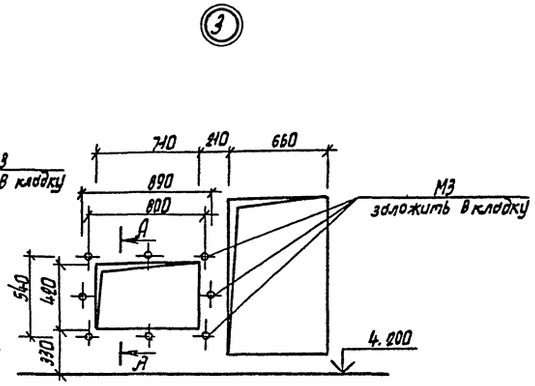

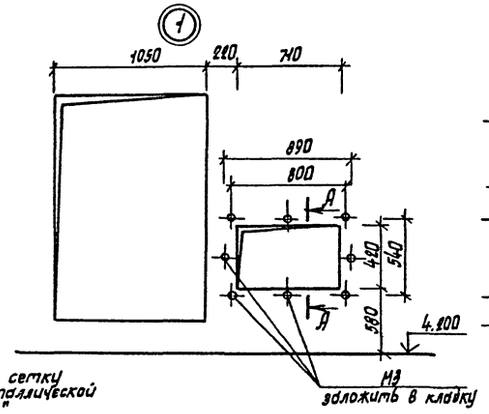

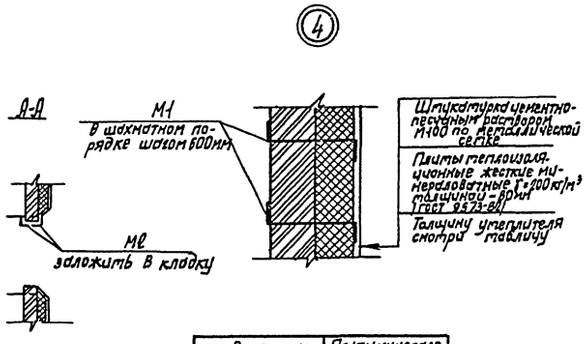

Расчетная зимняя температура °С	Плиты минераловатные жесткие (ГОСТ 9573-82) γ=200 кг/м³
-20°	80
-30°	100
-40°	120

План кровли и молниезащиты

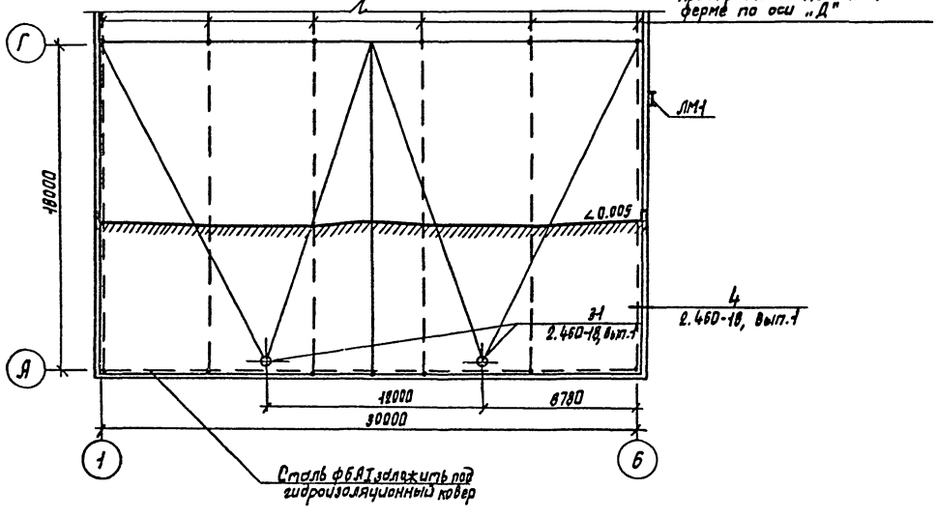

ГИП	Пивторак		
Нач. отд.	Хрупало		
Н.контр.	Шаломеев		
Гл.конст.	Винклер		
Гл.арх.отд.	Шаломеев		
Гл.спец.	Лисичкин		
Рук.гр.арх.	Тузанов		
Арх.	Язычьян		

Привязан

Инв. N

ТП 503-4-35.86 АР

Производственный корпус централизованного текущего ремонта 1000 автомобилей КАМ АЗ в год

Стадия	Лист	Листов
Р	7	

Разрез 1-1. План кровли и молниезащиты. Узлы 1...4.

ГИПРОАВТОТРАНС г. Москва

Согласовано: Нач. отд. ТХ, Нач. отд. ВК, Нач. отд. ОВ, Пугин, Ратников, Артюшенко

Инв. N подл. | Подпись и дата | Взам. инв. N | Нач. отд. 90 | Огурцов

Копировал Марченко

Формат А2

Альбом III

Типовой проект

Фасад 1-6

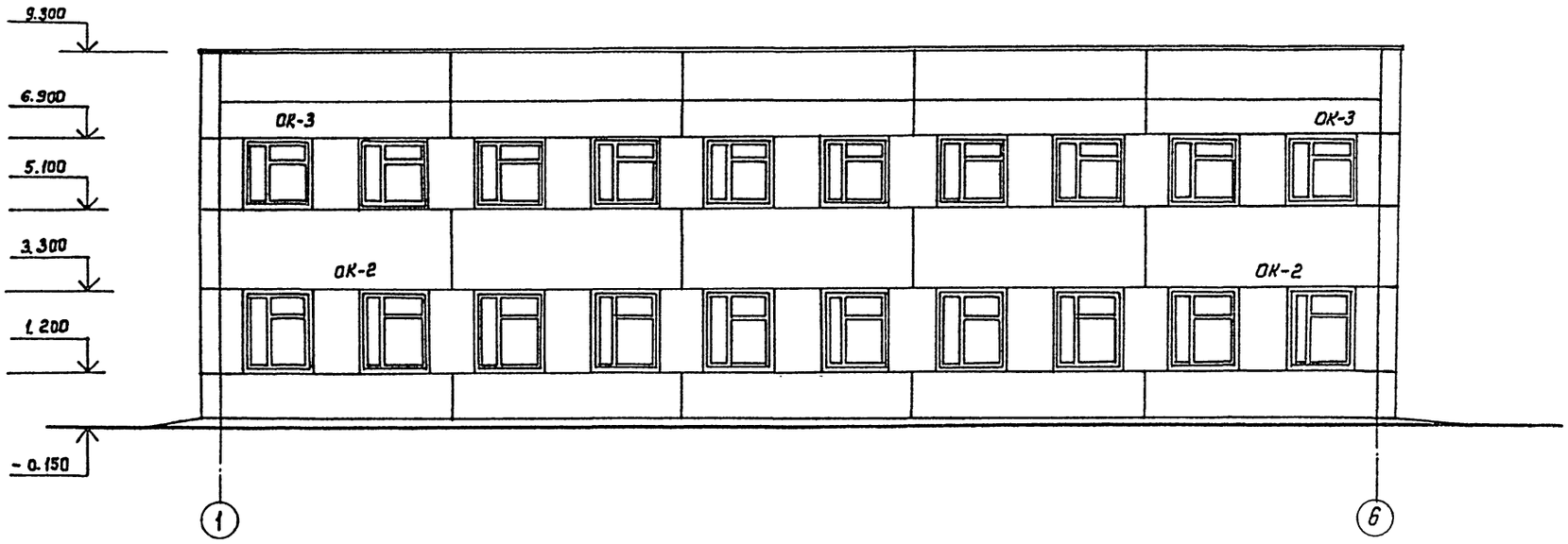

Фасад А-Г

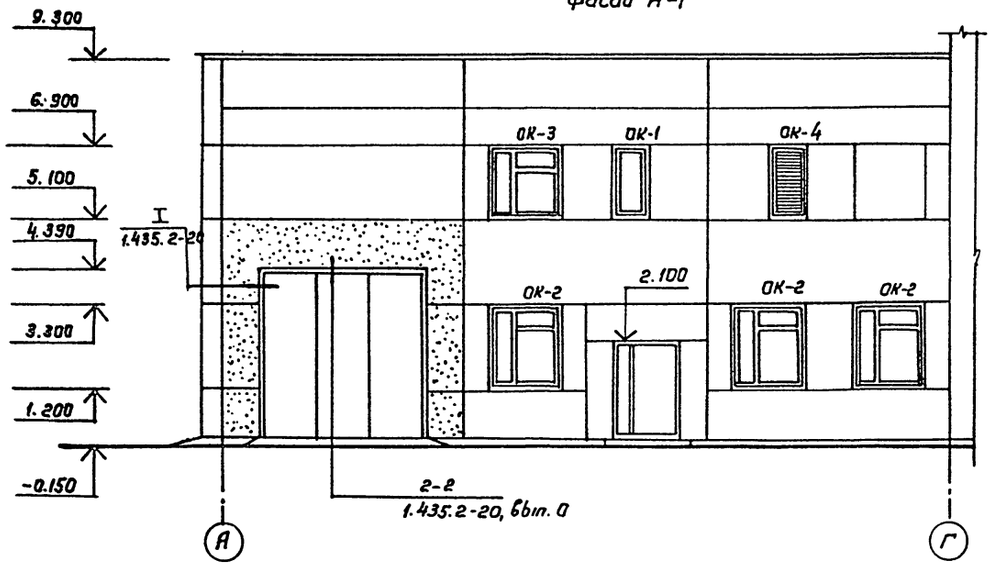

Фасад Г-А

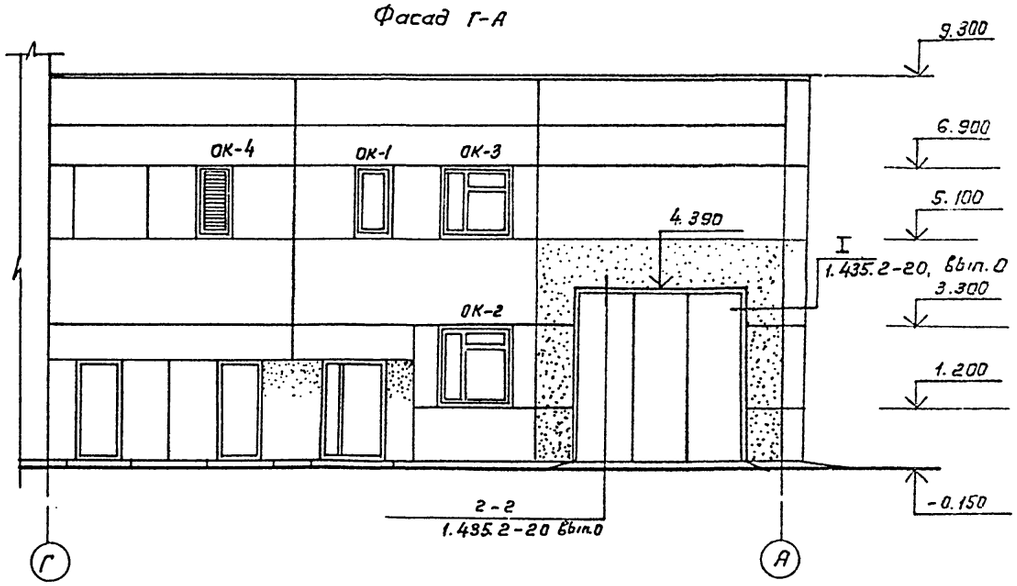

Согласовано:

Нач. отд. ТХ	Пугин	
Нач. отд. ОВ	Артюшенко	

Инв. № подл. | Взам. инв. N | Подпись и дата

Привязан

Инв. №

ГИП	Пивторак	
Нач. отд.	Хрупало	
Н. контр.	Шаламеев	
Гл. конст.	Винклер	
Гл. арх. отд.	Шаламеев	
Гл. спец.	Лисичкин	
Рук. гр. арх.	Туганов	
Арх.	Язычьян	

ТП 503-4-35.86 АР

Производственный корпус централизованного текущего ремонта 1000 автомобилей КамАЗ 6 гад.

Стадия	Лист	Листов
Р	8	

Фасады

ГИПРОАВТОТРАНС г. Москва

Копировал Коннова

Формат А2

Альбом III

Типовой проект

Экспликация полов

Наименование или номер помещения по проекту	Тип пола по проекту	Схема пола или номер узла по серии	Элементы пола и их толщина	Площадь пола м²
Тепловой пункт, промежуточная кладовая и ИРК; КТП; участок диагностики	1		Покрытие: бетон марки В20 -20 мм Подстилающий слой - бетон марки В10. -140 мм Грунт основания с втрамбованным щебнем или гравием крупностью 40-60 мм -100 мм	152
Комната начальника производства; ОУП	2		Покрытие: линолеум поливинилхлоридный многослойный ГОСТ 14632-79 - 2,5 мм Прослойка из быстротвердеющей мастики на водостойких вяжущих - 1 мм Стяжка из цементно-песчаного раствора марки 100 -20 мм Подстилающий слой-бетон марки В10 - 135 мм Грунт основания с втрамбованным щебнем или гравием крупностью 40-60 мм -100 мм	30,0
Гардеробные, санузлы, душевые	3		Покрытие: керамическая плитка ГОСТ 6787-80* -13 мм Прослойка и заполнение швов из цементно-песчаного раствора марки 150 -15 мм Стяжка из цем.-песч. раствора марки 150 -20 мм Гидроизоляционный слой - гидроизол марки ГИ-I (ГОСТ 7415-74*) на прослойке из битумной мастики - 2 слоя -10 мм Стяжка из цементно-песч. раствора марки 100 по уклону -20 мм Подстилающий слой-бетон марки В10 -80 мм Грунт основания с втрамбованным щебнем или гравием крупностью 40-60 мм -100 мм	40,0
Кладовая масел; компрессорная, коридоры, лестничные клетки	4		Покрытие - мозаичные плиты из бетона марки 200 -20 мм Прослойка и заполнение швов из цем.-песч. раствора марки 150 -15 мм Подстилающий слой-бетон марки В10 -125 мм Грунт основания с втрамбованным щебнем крупностью 40-60 мм -100 мм	98,0
Помещение для ремонта	5		Покрытие - бетон марки В20 -20 мм Подстилающий слой-бетон марки В10 -80 мм Основание: железобет. плита перекрытия	65,0
Венткамеры	6		Покрытие - бетон мозаичного состава марки В20. -20 мм Стяжка из цем.-песч. раствора марки 100 -20 мм Гидроизоляционный слой гидроизол марки ГИ-I (ГОСТ 1415-74*) на прослойке из битумной мастики - 2 слоя -10 мм Стяжка из мелкозернистого бетона марки В10 по уклону -30 мм Основание - железобетонная плита перекрытия	126,0
Гардеробные, санузлы; душевые; кладовые чистой и грязной одежды	7		Покрытие - керамическая плитка ГОСТ 6787-80* -13 мм Прослойка и заполнение швов из цементно-песч. раствора марки 150 -15 мм Стяжка из цем. песч. раствора марки 100 -20 мм Гидроизоляционный слой; 2 слоя гидроизола марки ГИ-I (ГОСТ 7415-74*) на битумной мастике -10 мм Выравнивающий слой - бетон марки В10 по уклону -40 мм Железобетонная плита перекрытия	112,0
Классы, комната учебных пособий	8		Покрытие - линолеум поливинилхлоридный многослойный (ГОСТ 14632-79) -2,5 мм Прослойка из быстротвердеющей мастики на водостойких вяжущих -1 мм Стяжка из бетона марки В10 -95 мм Железобетонная плита перекрытия	130,0
Коридоры	9		Покрытие - мозаичные плиты из бетона марки В20. -20 мм Прослойка и заполнение швов из цем.-песч. раствора марки 150 -15 мм Выравнивающий слой - легкий бетон марки В5 -65 мм Железобетонная плита перекрытия	70,0
Воздухозаборные камеры	10		Покрытие - бетон марки В20 -20 мм Стяжка из цем. песч. раствора марки 100 -20 мм Гидроизоляционный слой - 2 слоя гидроизола марки ГИ-I (ГОСТ 7415-74*) на битумной мастике -10 мм Стяжка из бетона марки В10 -40 мм Утеплитель - плиты минераловатные жесткие (ГОСТ 9573-82) γ = 200 кг/м³ -80 мм Железобетонная плита перекрытия	15,0

План полов на отм. 4.200

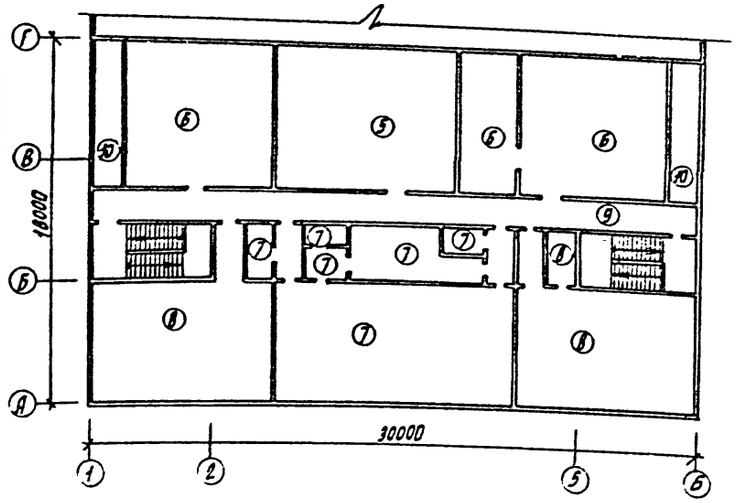

План полов на отм. 0.000

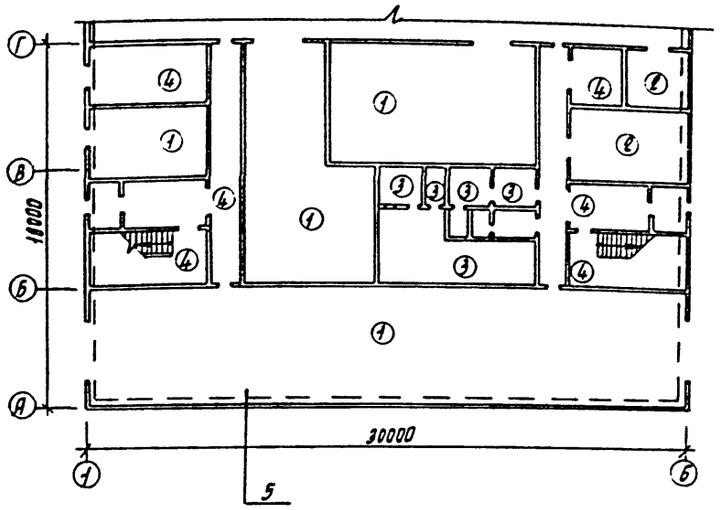

Схемы расположения элементов заполнения оконных проемов

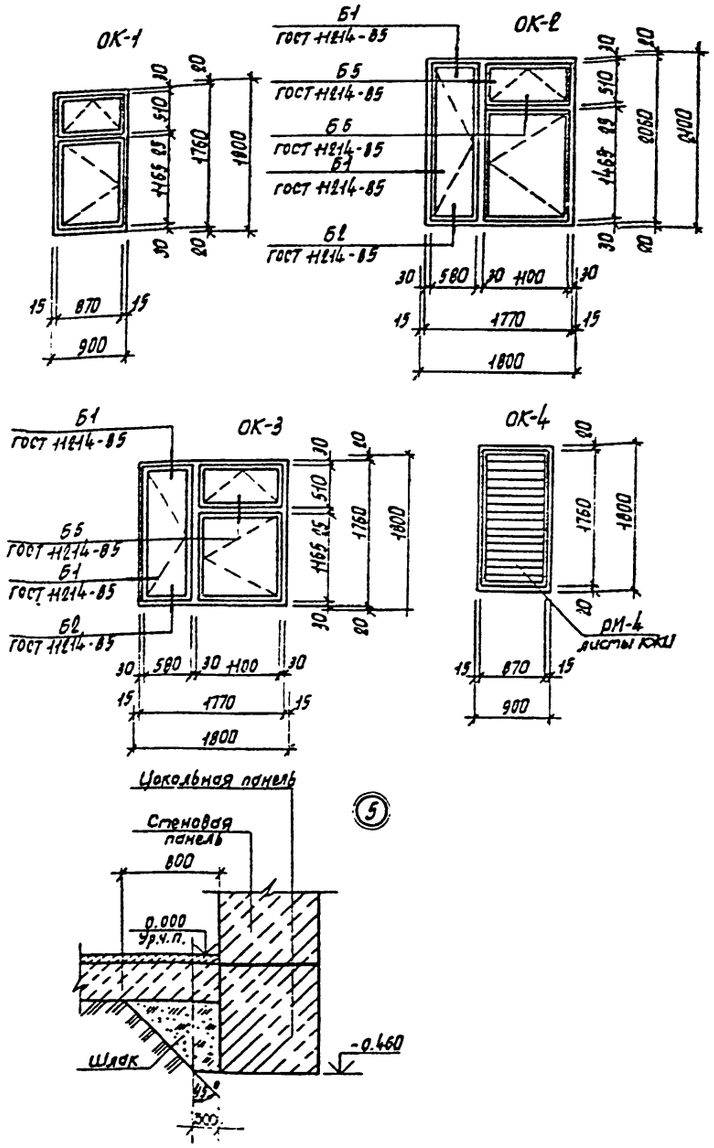

ГИП	Пувторак		
Нач. отд.	Хрупало		
Н. контр.	Шаломеев		
Гл. конст.	Винклер		
Гл. арх. отд.	Шаломеев		
Гл. спец.	Лисицкий		
Рук. гр. арх.	Тизанов		
Арх.	Фрыкин		

Привязан

Инв. N

ТП 503-4-35.86 АР

Производственный корпус централизованного текущего ремонта 1000 автомобилей КамАЗ в год

Планы полов на отм. 0.000, 4.200. Схемы расположения элементов заполнения оконных проемов

Стадия	Лист	Листов
Р	9	

ГИПРОАВТОТРАНС г. Москва

Копировал Марченко

Формат А2

Инв. N подл. | Подпись и дата | Взам. инв. N

Альбом III

Типовой проект

Ведомость рабочих чертежей основного комплекта /начало/

Лист	Наименование	Примечание
1	Общие данные /начало/.	
2	Общие данные /окончание/.	
3	Схема расположения фундаментов между осями 1-6; А-Г. Фрагменты 1...4.	
4	Схема расположения фундаментов между осями 1-6; Д-Н. Фрагмент 5.	
5	Фрагменты 6...8.	
6	Фрагменты 9...11.	
7	Фрагменты 12...14. Фундаменты Фм16, Фм17.	
8	Фундаменты Фм1, Фм2, Фм8.	
9	Фундаменты Фм3...Фм5.	
10	Фундаменты Фм6, Фм7. Узел 1.	
11	Фундаменты Фм9...Фм12.	
12	Фундаменты Фм13...Фм15.	
13	Схемы расположения элементов каркаса.	
14	Разрезы 1-1...8-8. Узел 1.	
15	Спецификация к схемам расположения элементов каркаса.	
16	Схема расположения плит перекрытия между осями 5-6, М-Н. Участки монолитные Ум1, Ум2.	
17	Схема расположения плит перекрытия между осями 1-6, А-Г. Разрез 1-1.	
18	Схема расположения плит покрытия между осями 1-6, А-Г. Сечения 1-1, 2-2. Узел установки рамки.	
19	Схемы расположения панелей стен. Разрезы 1-1...4-4.	
20	Спецификация к схемам расположения панелей стен.	
21	Спецификация к схемам расположения панелей стен.	
22	Схема расположения фундаментов под оборудование и каналов.	
23	Фундамент под оборудование Фом1. Планы на отм. 0.000 и ниже отм. 0.000	

окончание

Лист	Наименование	Примечание
24	Фундамент под оборудование Фом1. Узлы 1,2 Разрезы 1-1...7-7.	
25	Фундамент под оборудование Фом1. Фрагмент 1. План. Разрезы 8-8...13-13. Узел 3.	
26	Фундамент под оборудование Фом1. Фрагмент 2. План. Разрезы 14-14...18-18. Узел 4.	
27	Фундаменты под оборудование Фом2...Фом4. План на отм. 0.000. Разрезы 1-1...4-4. Узел 1.	
28	Фундаменты под оборудование Фом2...Фом4. План ниже отм. 0.000. Разрезы 5-5...9-9 Узлы 2, 3.	
29	Спецификация фундаментов под оборудование Фом2...Фом4.	
30	Фундаменты под оборудование Фом5...Фом8. Планы. Разрезы 1-1...4-4. Узлы 1,2.	
31	Фундаменты под оборудование Фом9...Фом11. План. Сечение а-а	
32	Фундаменты под оборудование Фом9...Фом11. Схема расположения плит перекрытия Фом10. Разрезы 1-1...5-5. Узлы 1, 2.	
33	Каналы трансформаторной подстанции. План на отм. 0.000. Фрагмент 1 ниже отм. -0.250.	
34	Каналы трансформаторной подстанции. Разрезы 1-1...7-7. Узлы 1...5	
35	Каналы Пк1, Пк2. Приямок ПР1.	
36	Каналы Пк3, Пк4.	
37	Схемы расположения лотков и плит перекрытия каналов Пк5, Пк6.	
38	Спецификация к схемам расположения лотков и плит перекрытия каналов Пк5, Пк6. Спецификация каналов Пк5, Пк6.	

/окончание/

Обозначение	Наименование	Примечание
Серия 1.030.1-1 вып. 1-1; вып. 3-1; вып. 4-1;	Стены наружные из однослойных панелей для каркасных общественных зданий, производственных и вспомогательных зданий промышленных предприятий.	
1.041.1-2 вып. 1; вып. 5; вып. 6	Сборные железобетонные многопустотные плиты перекрытий многоэтажных общественных зданий производственных и вспомогательных зданий промышленных предприятий.	
1.410-3 вып. 1	Унифицированные арматурные изделия для монолитных железобетонных конструкций.	
1.412-1/77 вып. 3	Монолитные железобетонные фундаменты под типовые колонны прямоугольного сечения одноэтажных промышленных зданий.	
1.415-1 вып. 1	Железобетонные фундаментные балки для стен производственных зданий.	
ГОСТ 24379.1-80	Болты фундаментные. Конструкция и размеры	
3.006.1-2/82 вып. 1-1; вып. 1-2; вып. 1-3; вып. 1-4.	Сборные железобетонные каналы и тоннели из лотковых элементов.	
1.494-24 вып. 1	Стаканы для крепления крышных вентиляторов, дефлекторов и зонтов.	
1.050.1-2 вып. 1; вып. 2	Сборные железобетонные марши, площадки и проступи для многоэтажных общественных зданий и вспомогательных зданий промышленных предприятий.	
	Прилагаемые документы	
ТП 503-4-35.76	Строительные изделия	
ТП 503-4-35.76	Ведомость потребности в материалах	

Ведомость ссылочных и прилагаемых документов /начало/

Обозначение	Наименование	Примечание
	Ссылочные документы	
1.020-1/83 вып. 0-1; вып. 1-1; вып. 2-1; вып. 2-2; вып. 2-15; вып. 3-1; вып. 4-1; вып. 4-2; вып. 6-1; вып. 7-1	Конструкции каркаса межвидового применения для многоэтажных общественных зданий, производственных и вспомогательных зданий промышленных предприятий.	

Согласовано: Гл. спец. техн. Грачев; Взам. инв. №; Подпись и дата; Инв. № подл.

Типовой проект разработан в соответствии с действующими нормами и правилами и предусматривает мероприятия, обеспечивающие взрывную, взрывопожарную и пожарную безопасность при эксплуатации здания.

Главный инженер проекта /П.П. Пивторак/

Инв. №

ГИП	Пивторак	
Н.контр.	Ростунова	
Нач. АСО	Винклер	
Гл. констр.	Хрупало	
Гл. спец.	Лисичкин	
Рук. гр.	Алехова	
Вед. инж.	Кривошапова	
Инженер	Крынкина	

Привязан

ТП 503-4-35.86 КЖ

Производственный корпус централизованного текущего ремонта 1000 автомобилей КамАЗ в год

Стадия	Лист	Листов
Р	1	38

Общие данные /начало/

ГИПРОАВТОТРАНС г. МОСКВА

Копировал Максимова

Альбом III

Типовой проект

Ведомость спецификаций /начало/

Лист	Наименование	Примечание
3	Спецификация к схеме расположения фундаментов между осями 1-6, Д-Н.	
4	Спецификация к схеме расположения фундаментов между осями 1-6, Д-Н.	
7	Спецификация фундаментов Фм16, Фм17.	
8	Спецификация фундаментов Фм1, Фм2, Фм8.	
9	Спецификация фундаментов Фм3 ... Фм5.	
10	Спецификация фундаментов Фм6, Фм7.	
11	Спецификация фундаментов Фм9, Фм12.	
12	Спецификация фундаментов Фм13 ... Фм15.	
15	Спецификация к схемам расположения каркасов.	
16	Спецификация к схеме расположения плит перекрытия между осями 5-6.	
16	Спецификация участков монолитных Ум1, Ум2	
17	Спецификация к схеме расположения плит перекрытия между осями Д-Г, 1-6.	
18	Спецификация к схеме расположения плит покрытия между осями Д-Г, 1-6.	
20	Спецификация к схемам расположения панелей стен	
21	Спецификация к схемам расположения панелей стен.	
22	Спецификация к схеме расположения фундаментов под оборудование и каналов.	
23	Спецификация фундамента под оборудование ФОм1	
29	Спецификация фундаментов под оборудование ФОм2 ... ФОм4.	
30	Спецификация фундаментов под оборудование ФОм5 ... ФОм8.	
31	Спецификация фундаментов под оборудование ФОм9 ... ФОм11.	
32	Спецификация к схеме расположения плит перекрытия ФОм10.	
33	Спецификация каналов трансформаторной подстанции.	

/окончание/

Лист	Наименование	Примечание
35	Спецификация каналов Пк1, Пк2, приямка Пр1.	
36	Спецификация каналов Пк3, Пк4.	
38	Спецификация к схемам расположения лотков и плит перекрытия каналов Пк5, Пк6.	
38	Спецификация каналов Пк5, Пк6.	

Ведомость объемов сборных бетонных и железобетонных конструкций по рабочим чертежам основного комплекта марки КЖ

№строки	Наименование группы элементов конструкций	Код	Кол. м³	Примечание
1	Блоки фундаментов	5811000000	4,73	
2	Фундаменты	5812000000	45,20	
3	Колонны	5821000000	23,50	
4	Балки фундаментные	5824000000	16,54	
5	Ригели	5825000000	43,98	
6	Панели стеновые	5831000	116,59	
7	Диафрагмы жесткости	5833000	15,38	
8	Плиты покрытий и перекрытий	5841000000	111,31	
9	Детали каналов	5858000000	15,95	
10	Элементы лестниц	5891000000	7,80	
	Всего бетона и железобетона	5899990099	397,01	

Материалы на изготовление сборных бетонных и железобетонных конструкций учтены в ведомости потребности в материалах и отдельно не учитываются.

При привязке проекта к конкретным условиям, отличающимся от принятых в проекте по расчетной температуре наружного воздуха, толщину панелей стен можно принимать по таблице

Расчетная температура наружного воздуха $t_{н.р.}$	Толщина панели δ мм
$t_{н.р.}$ = -20° ... -27°	250
$t_{н.р.}$ = -28° ... -38°	300
$t_{н.р.}$ = -38° ... -45°	350

Общие указания

1. Типовой проект разработан для применения в районах с расчетной зимней температурой наружного воздуха -20°С; -30°С (основной вариант); -40°С; скоростным напором ветра для I (основной вариант), II, III географических районов, весом снегового покрова для II, III (основной вариант), IV географических районов. Сейсмичность 6 баллов. Отнесено к 6.
2. Данные о грунтах приведены на листе 3.
3. Сварку производить электродами типа Э42. высота сварного шва 6 мм, кроме оговоренных.
4. После окончания сварочных работ все металлические изделия покрыть грунтом ГФ-0119 и окрасить эмалью ПФ 133 за 2 раз.
5. Производство работ в зимнее время производить с учетом требований СН и П III-15-76, СНиП III-16-80, СН и П 3.02.01-83.
6. Монтаж каркаса выполнять в соответствии с требованием серии 1.020-1/83 выпуск 0-1.

Инв.№подл. | Подпись и дата | Взам.инв.№

Привязан

Инв. №

ГИП	Пивторак	
Нач. ВСО	Винклер	
Н.контр.	Хрупало	
Гл.констр.	Хрупало	
Гл.спец.	Лейчилин	
Рук.гр.	Алехова	
Вед.инж.	Кривицкова	
Инжен.	Крынкина	

Копировал Марченко

ТП 503-4-35.86 КЖ

Производственный корпус централизованного текущего ремонта 1000 автомобилей КамАЗ в год

Стадия	Лист	Листов
Р	2	

Общие данные /окончание/

ГИПРОАВТОТРАНС г. Москва

Формат А2

Альбом III

Типовой проект

Схема расположения фундаментов между осями 1-6; А-Г

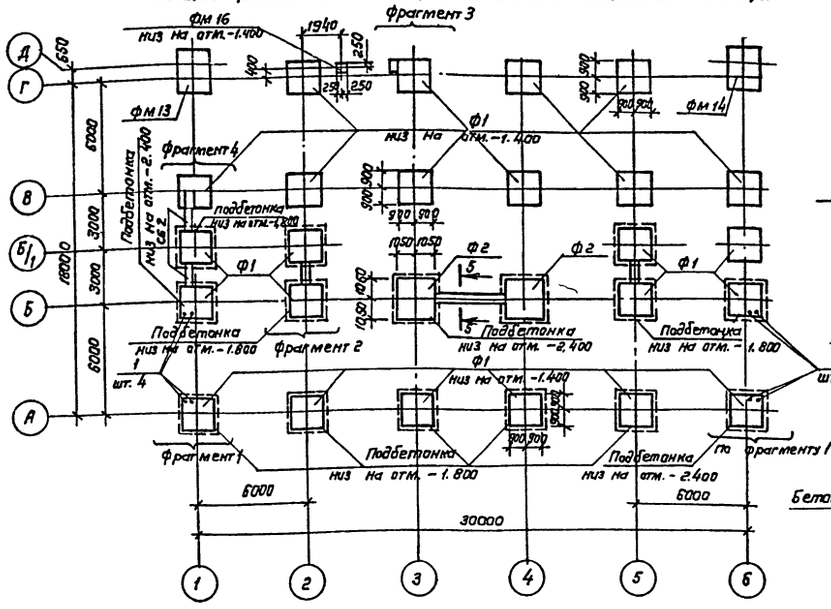

Фрагмент 3

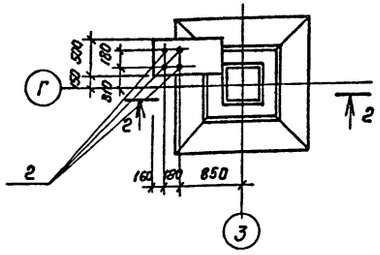

2-2

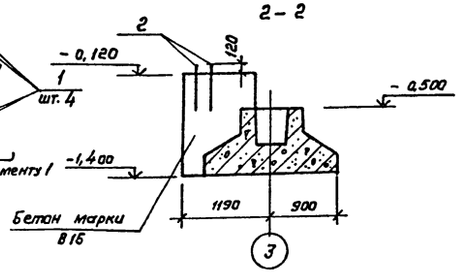

Фрагмент 1

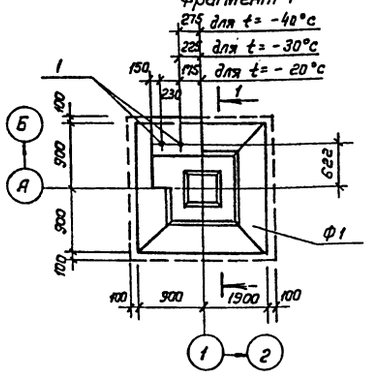

Фрагмент 2

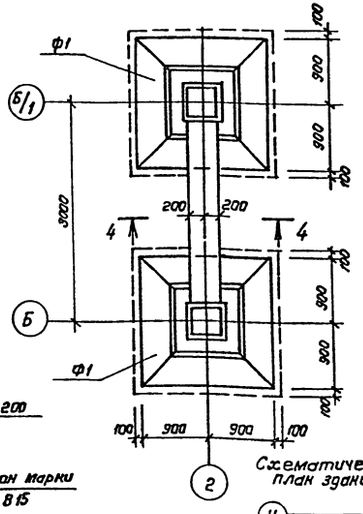

Фрагмент 4

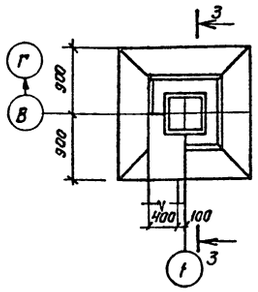

4-4, 5-5

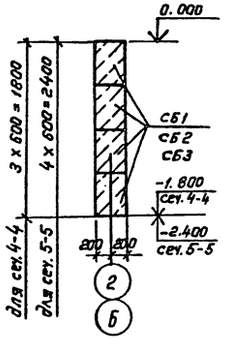

1-1

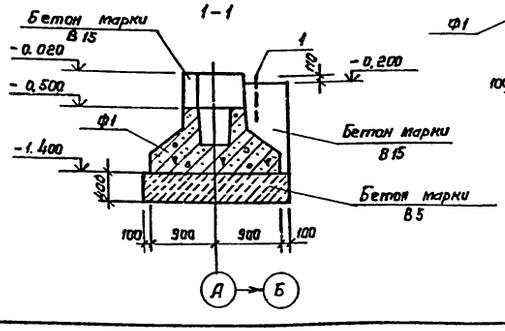

3-3

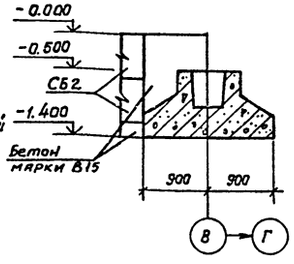

Схематический план здания

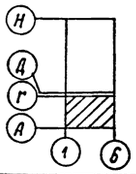

Спецификация к схеме расположения фундаментов между осями 1-6, А-Г

Марка поз.	Обозначение	Наименование	Кол.	Масса ед., кг	Примечание
		Фундаменты			
Ф1	1.020-1/83. 1-1 з.0.0-01	1Ф 18, 9-1	24	4300	
Ф2	1.020-1/83. 1-1 з.0.0-06	1Ф 21. 9-1	2	5500	
ФМ16	лист 8	ФМ 16	1		
		Стеновые блоки			
СБ1	ГОСТ 13579-78*	ФБС 9.4. 6т	8	470	
СБ2	ГОСТ 13579-78*	ФБС 12.4. 6т		640	
СБ3	ГОСТ 13579-78*	ФБС 24. 4. 6т	5	1300	
1	ГОСТ 24379.1-80	Болт 1.1М 20 x 800	8	2.31	
2	ГОСТ 24379.1-80	Болт 5М 16 x 600	4	1.07кг	

Нагрузки на фундаменты на отм. -0.500 кн(т), кнм(тм)

Марка	Расчетная схема	Нагрузки									
		Нормативные					Расчетные				
		N	Mx	My	Qx	Qy	N	Mx	My	Qx	Qy
Ф1		603 (60,3)	—	—	—	—	697 (69.7)	—	—	—	—
Ф2		603 (60,3)	—	—	—	—	697 (69.7)	—	—	—	—

1. Основанием под фундаменты приняты грунты со следующими характеристиками: $l = 28°$; $C^{н} = 2$ кПа (0,02 кг/см²); $E = 15{,}0$ мПа (150 кг/см²); $\gamma = 1{,}8$ т/м³ $K_г = 1$. Грунтовые воды отсутствуют.
2. Под сборные фундаменты устраивается песчаная подготовка $S = 50$ мм из песка средней крупности.
3. Подбетонку выполнять из бетона марки 50.
4. Обратную засыпку пазух производить грунтом без включения строительного мусора и растительного грунта с послойным трамбованием до получения γ скелета грунта $\geq 1{,}6$ т/м³
5. Спецификация на фундаменты Фм13, Фм14, дана на листе 4.

Гип	Пивторак		ТП 503-4-35.86		— КЖ
Нач. АСО	ВинХлер		Производственный корпус централизованного текущего ремонта 1000 автомобилей КамАЗ в год	Стадия	Лист	Листов
Н. контр.	Хрупало			Р	3	
Гл. констр.	Хрупало		Схема расположения фундаментов между осями 1-6; А-Г. Фрагменты 1... 4.	ГИПРОАВТОТРАНС г. Москва		
Гл. спец.	Лисичкин					
Рук. гр.	Алехова					
Инженер	Крынкина					

Привязан

Инв. №

Согласовано: Нач. отд. ТХ Пугин; Нач. отд. ОВ Лашакова; Нач. отд. ВК Мартынов

Инв. № подл. | Подпись и дата | Взам. инв. №

Копировал Каннова

Формат А2

Альбом III

Типовой проект

Схема расположения фундаментов между осями 1-6, Д-Н

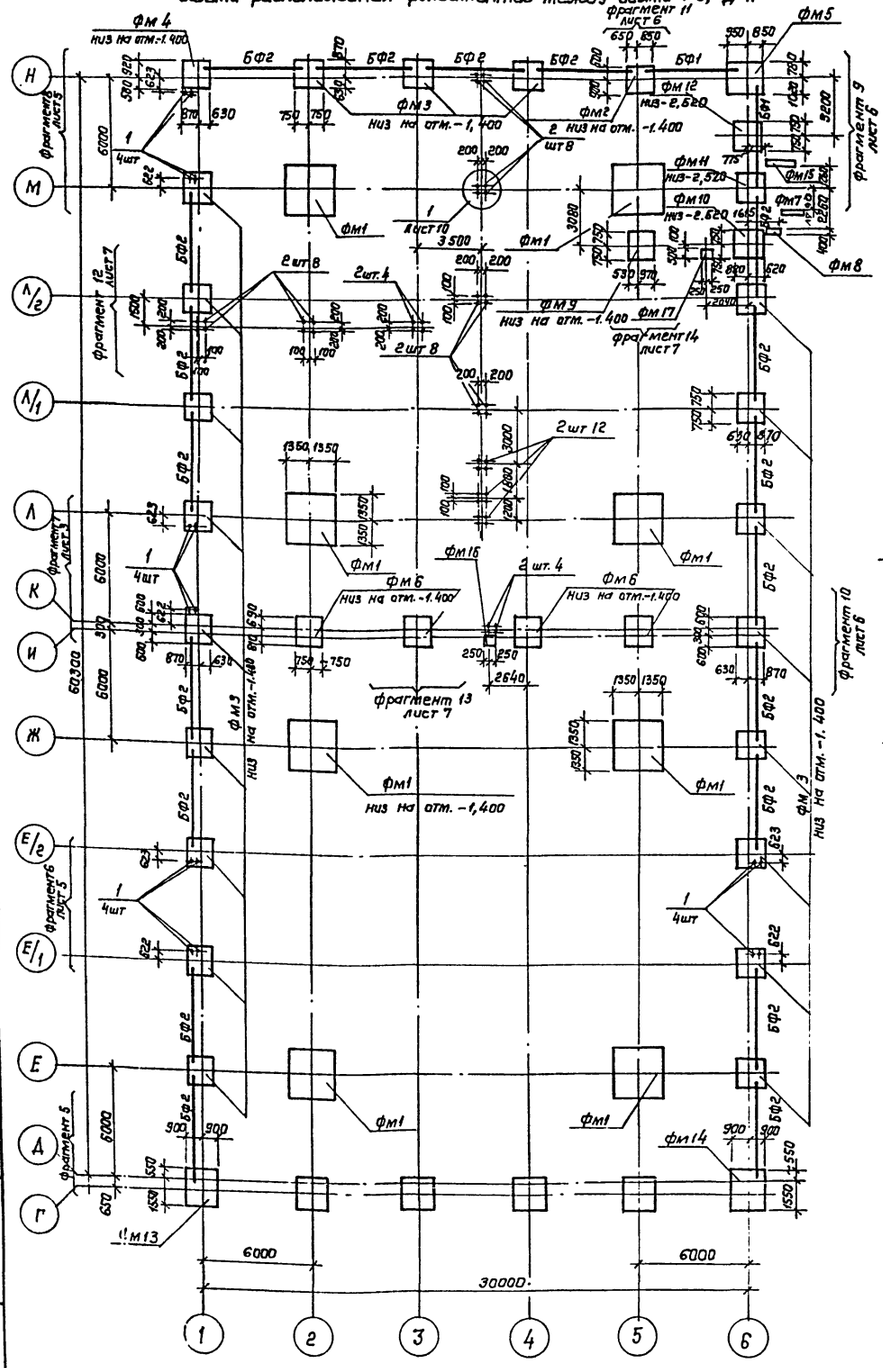

Фрагмент 5

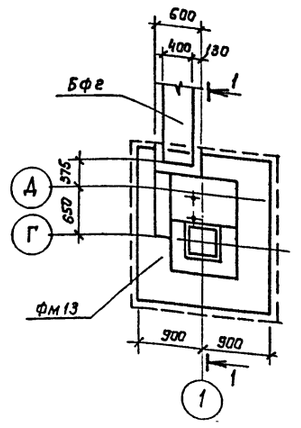

1-1

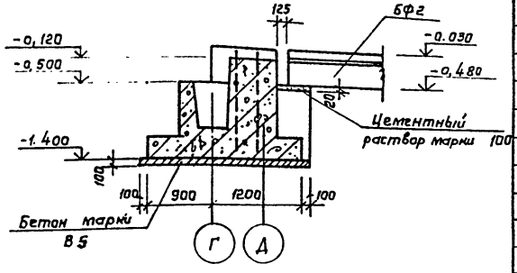

Схематический план здания

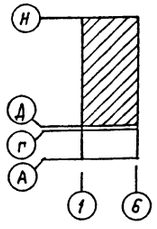

Спецификация к схеме расположения фундаментов между осями 1-6, Д-Н

Марка поз.	Обозначение	Наименование	Кол.	Масса ед, кг	Примечание
		Фундаменты			
Фм1	лист 8	Фм1	8		
Фм2	.8	Фм2	1		
Фм3	.9	Фм3	17		
Фм4	.9	Фм4	1		
Фм5	.9	Фм5	1		
Фм6	.10	Фм6	4		
Фм7	.10	Фм7	1		
Фм8	.8	Фм8	1		
Фм9	.11	Фм9	1		
Фм10	.11	Фм10	1		
Фм11	.11	Фм11	1		
Фм12	.11	Фм12	1		
Фм13	.12	Фм13	1		
Фм14	.12	Фм14	1		
Фм15	.12	Фм15	1		
Фм16	.7	Фм16	1		
Фм17	.7	Фм17	1		
		Балки фундаментные			
БФ1	1.415-1. вып.1	ФБ6-13	2	1400	
БФ2	1.415-1. вып.1	ФБ6-12	19	1500	
1	ГОСТ 24379.1-80	Болт 1,1 М20 х 800	16	2,31	
2	ГОСТ 24379.1-80	Болт 5 М16 х 300	44	0,66	
3	ГОСТ 24379.1-80	Болт 5 М16 х 600	8	1,07	

1. Данный лист рассматривать совместно с листом 3.
2. Основание под фундаменты Фм7, Фм15 утрамбовать щебнем.

Согласовано:
Гл. констр. Отраспецлегконструкции Воловик
Взам. инв.№ Подпись и дата
Инв.№ подл.

Нач. АСО	Винклер		ТП 503-4-35.86	КЖ
Н. контр.	Хрупало			
Гл. констр.	Хрупало			
Гл. спец.	Лисичкин		Производственный корпус централизованного текущего ремонта 1000 автомобилей КамАЗ в год.	Стадия: Р; Лист: 4; Листов:
Рук. гр.	Алехова		Схема расположения фундаментов между осями 1-6, Д-Н. Фрагмент 5.	ГИПРОАВТОТРАНС г. Москва
Инж.	Крынкина			

Привязан

Инв.№

Копировал Коннова

Формат 02

Альбом III

Типовой проект

Фрагмент 6

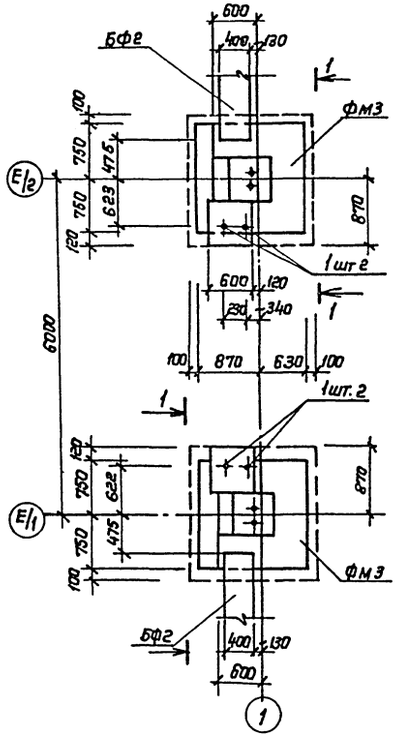

Фрагмент 7

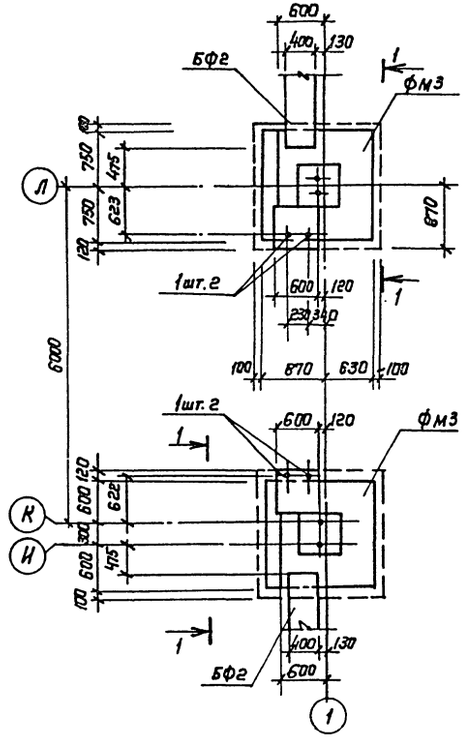

Фрагмент 8

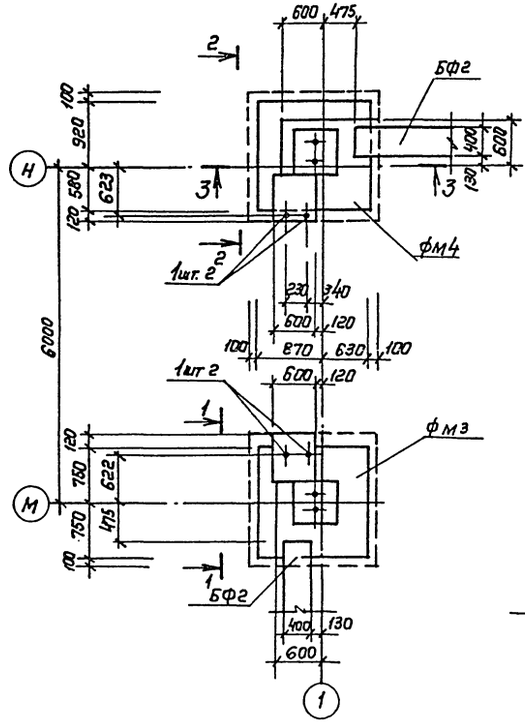

2—2

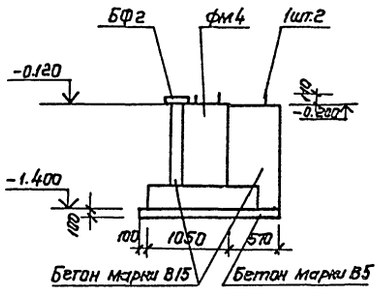

3—3

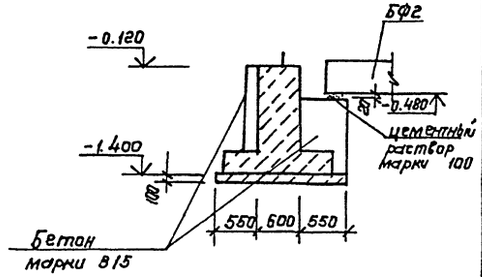

1—1

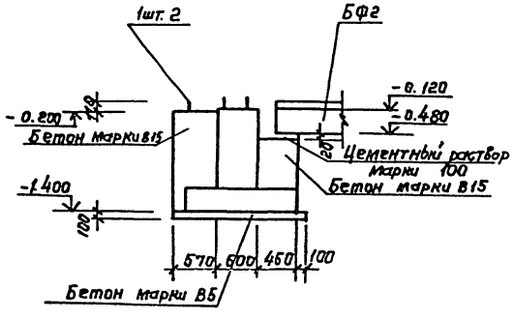

				ТП 503-4-35.86	КЖ
			ГИП	Пивторак	
			Нач. АСО	Винклер	
Привязан			Н. контр.	Хрупало	
			Гл. констр.	Хрупало	
			Гл. спец.	Лисичкин	
			Рук. гр.	Алехова	
Инв. №			Вед. инж.	Кривошапова	
			Инженер	Крынкина	
				Производственный корпус централизованного текущего ремонта 1000 автомобилей КамАЗ в год	Стадия: Р; Лист; Листов
				Фрагменты 6...8.	ГИПРОАВТОТРАНС г. Москва

Копировал Каннова

Формат А2

Инв.№ подл. | Подпись и дата | Взам. инв.№

Типовой проект Альбом III

Инв.№ подл. | Подпись и дата | Взам.инв.№

Фрагмент 9

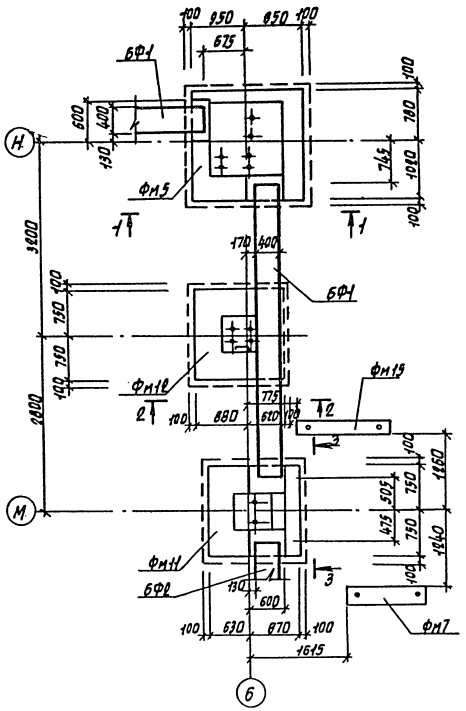

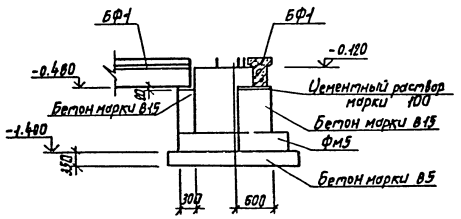

Фрагмент 10

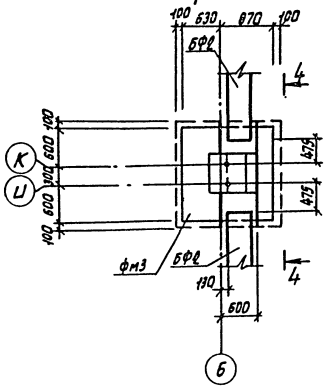

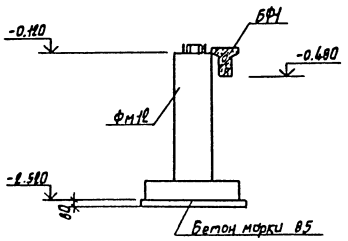

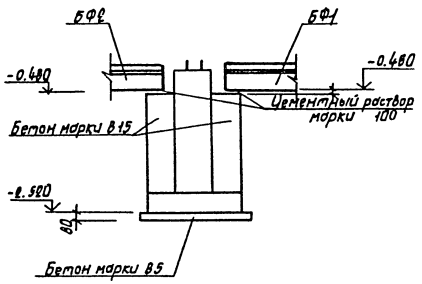

Фрагмент 11

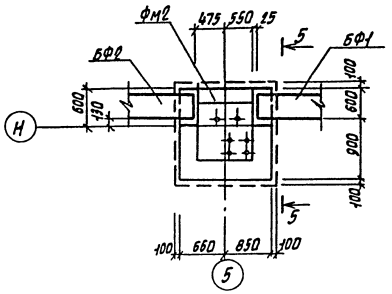

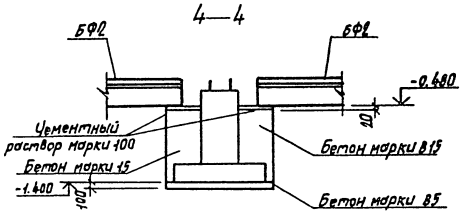

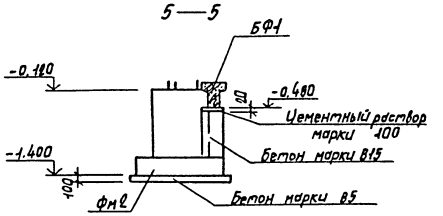

ГИП	Пивторак		
Нач. АСО	Винклер		
Н.контр.	Хрупало		
Гл. конст.	Хрупало		
Гл. спец.	Лисичкин		
Рук. гр.	Алехова		
Вед. инж.	Ковришкова		
Инженер	Крячкина		

Привязан

Инв. №

ТП 503-4-35.86 -КК

Производственный корпус центр. специализированного текущего ремонта 1200 автомобилей КамАЗ в год

Стадия	Лист	Листов
Р	6	

Фрагменты 9...11

ГИПРОАВТОТРАНС г. Москва

Копировал Марченко

Формат А2

Альбом III

Типовой проект

Фрагмент 12

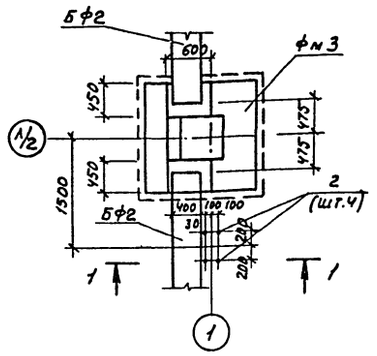

Фрагмент 13

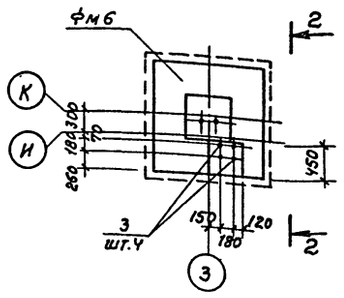

Фрагмент 14

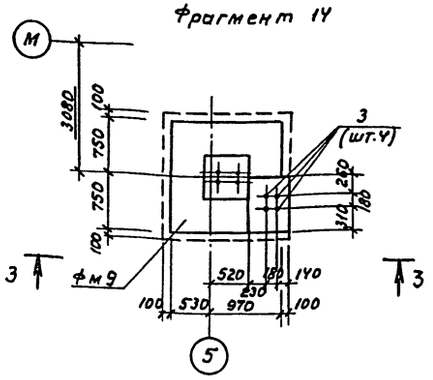

1—1

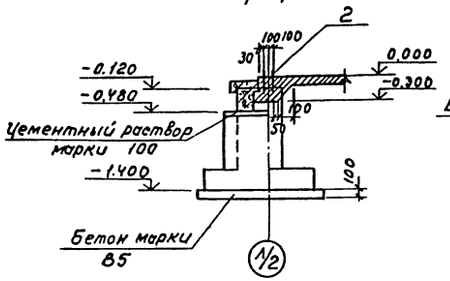

2-2

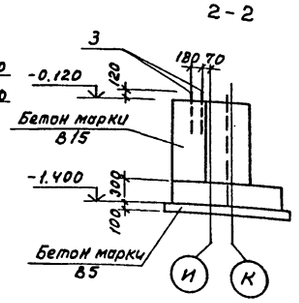

3-3

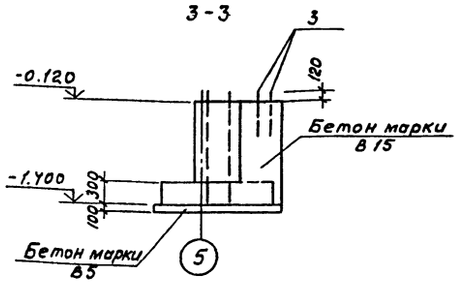

Фм16, фм17

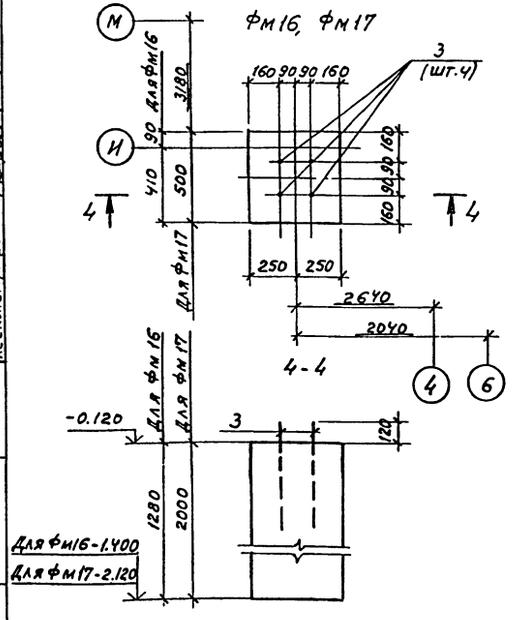

Спецификация фундаментов фм16, фм17

Формат	Зона	Позиц.	Обозначение	Наименование	Кол.	Примечание
				фм 16		
				Сборочные единицы		
				Изделие закладное		
А4		3	ГОСТ 24379.1-80	Болт 5М16×600	4	
				Материалы		
				Бетон марки В15		0.27м³
				фм 17		
				Сборочные единицы		
				Изделие закладное		
А4		3	ГОСТ 24379.1-80	Болт 5М16×600	4	
				Материалы		
				Бетон марки В15		0.5м³

Ведомость расхода стали на элемент, кг

Марка элемента	Изделия закладные				Всего	Общий расход
	Арматура анкерная					
	Вст.3 кп2					
	ГОСТ 24379.1-80					
	5М16 ×600			Итого		
фм 16	4.3			4.3	4.3	4.3
фм 17	4.3			4.3	4.3	4.3

Нагрузки на фундаменты на отм. -0.120 кН(т); кНм(тм)

Марка	Расчетная схема	Нагрузки									
		Нормативные					Расчетные				
		N	Mx	My	Qx	Qy	N	Mx	My	Qx	Qy
фм16	N, y, x	конструктивно									
фм17	N, y, x	конструктивно									

Согласовано: Гл. конструк. мар гипроатек; Гл. конструк. проекта Волович

Инв.№ подл. | Подпись и дата | Взам. инв.№

Привязан

Инв.№

ГИП	Ливторак	
Нач.ЛСО	Винклер	
Н.контр.	Хрупало	
Гл.конст.	Хрупало	
Гл.спец.	Лисичкин	
Рук.гр.	Алехова	
Инжен.	Крынкина	

ТП 503-4-35.86 КЖ

Производственный корпус централизованного текущего ремонта 1000 автомобилей КамАЗ, г. Брянск

Стадия	Лист	Листов
Р	7	

Фрагменты 12...14. Фундаменты фм16, фм17

ГИПРОАВТОТРАНС г. Москва

Копировал Максимова Формат А2

Альбом III

Типовой проект

Согласовано

Гл. конструкт.

Гипроспецлегконструкции

Заместитель

Гл. инженер

Взам. инв. №

Подпись и дата

Инв. № подл.

Спецификация фундаментов Фм1, Фм2, Фм8

Формат	Зона	Поз.	Обозначение	Наименование	Кол.	Примечание
				Фм1		
				Сборочные единицы		
				Сетки арматурные		
А3		1	1.410-3 Вып.1	1С $\frac{10}{6}$ 125×265	4	
А3		2		С16	4	
				Изделие закладное		
АУ		3	ГОСТ 24379.1-80	Болт 1.1М42×1900	4	
				Материалы		
				Бетон марки В15		
				Фм2		
				Сборочные единицы		
				Сетка арматурная		
А3		4	1.410-3 Вып.1	С $\frac{10}{6}$ 145×145	2	
				Изделия закладные		
АУ		5	ГОСТ 24379.1-80	Болт 1.1М24×1400	2	
АУ		6	ГОСТ 24379.1-80	Болт 1.1М20×800	4	
				Материалы		
				Бетон марки В15		1.65м³
				Фм8		
				Сборочные единицы		
				Изделие закладное		
АУ		6	ГОСТ 24379.1-80	Болт 1.1М20×600	2	
				Материалы		
				Бетон марки В15		0.94кг

Фм1

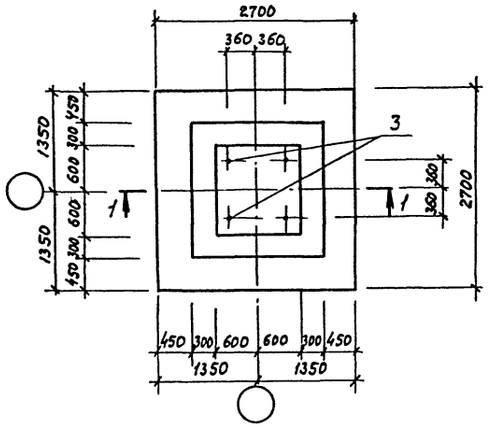

Фм2

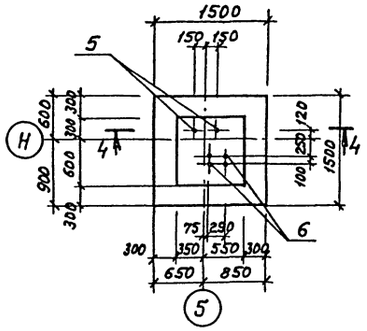

4-4

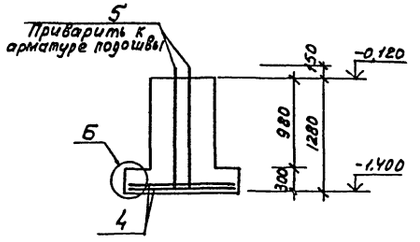

1—1

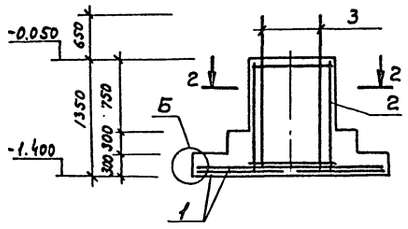

Схема раскладки сеток подошвы Фм1

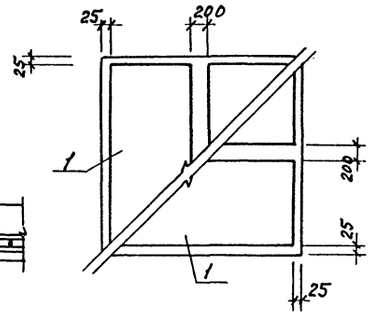

Схема раскладки сеток подошвы Фм2

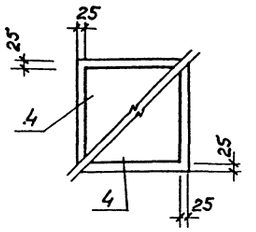

2—2

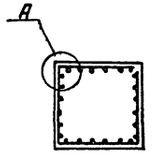

3—3

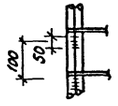

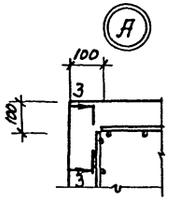

Фм8

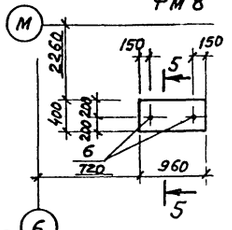

5-5

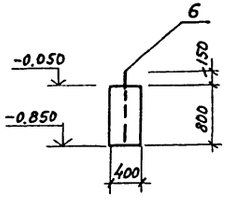

Ведомость расхода стали на элемент, кг

Марка элемента	Изделия арматурные							Изделия закладные				Общий расход
	Арматура класса							Арматура анкерная				
	А-I			А-III				Вст.3 кп2				
	ГОСТ 5781-82*			ГОСТ 5781-82*				ГОСТ 24379.1-80				
	ф6	ф8	Итого	ф12	ф10	Итого	Всего	1.1М20×800	1.1М24×1400	1.1М42×1900	Итого	Всего	
Фм1	5.60	4.80	10.40	6.86	45.80	52.66	63.10	—	—	95.04	95.04	95.04	158.14
Фм2	1.90	—	1.90	—	14.30	14.30	16.20	9.20	11.10	29.70	50.00	50.00	66.20
Фм8	—	—	—	—	—	—	—	3.62	—	4.60	8.22	8.22	8.22

Нагрузки на фундаменты на отм. -0.050, -0.120
кН (т); кНм (тм)

Марка	Расчетная схема	Нагрузки									
		Нормативные					Расчетные				
		N	Mx	My	Qx	Qx	N	Mx	My	Qx	Qy
Фм1	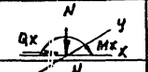	720 (72.0)	136.5 (13.65)	136.5 (13.65)	26.4 (2.64)	26.4 (2.64)	82.8 (82.8)	157 (15.7)	157 (15.7)	30.3 (3.03)	30.3 (3.03)
Фм2	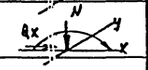	154.8 (15.48)	7.8 (0.78)	—	10.6 (1.06)	—	178 (17.8)	9.0 (0.9)	—	12.2 (1.22)	—
Фм8		Конструктивно									

				ТП 503-1-35.86	КЖ
ГИП	Пивторак				
Нач. ПСО	Винклер				
Н. контр.	Хрупало				
Гл. конст.	Хрупало				
Гл. спец.	Лисичкин				
Рук. гр.	Алехова				
Вед. инж.	Кривошапова				
Инжен.	Крынкина				
Привязан				Производственный корпус централизованного текущего ремонта 1000 автомобилей КамАЗ в год	Стадия: Р; Лист: 8; Листов:
Инв. №				Фундаменты Фм1, Фм2, Фм8	ГИПРОАВТОТРАНС г. МОСКВА

Копировал Максимова Формат А2

Альбом III

Типовой проект

Фм3

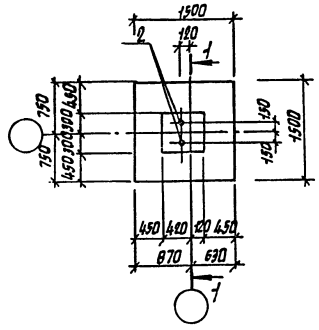

1 — 1

Фм4

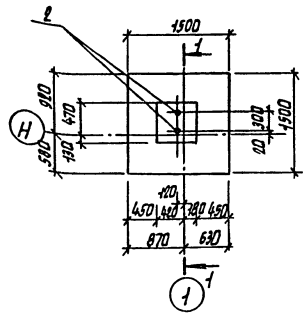

2 — 2

Фм5

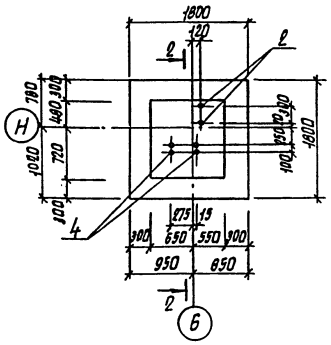

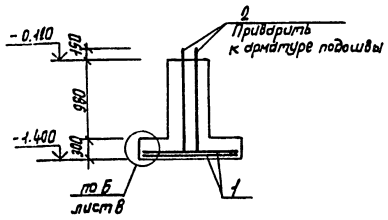

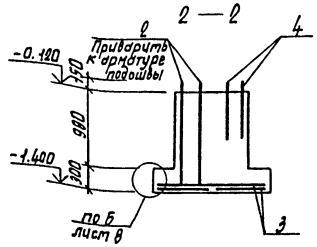

Схема раскладки сеток подошвы Фм3, Фм4

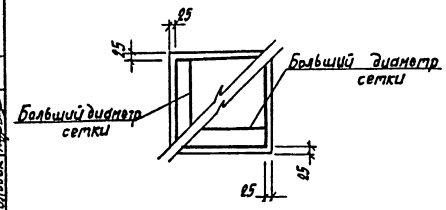

Схема раскладки сеток подошвы Фм5

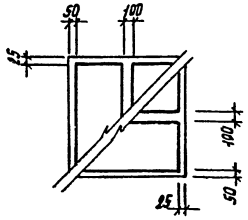

Ведомость расхода стали на элемент, кг

Марка элемента	Изделия арматурные							Изделия закладные				Общий расход
	Арматура класса						Всего	Арматура анкерная			Всего	
	А-I			А-III				В ст3 кп2				
	ГОСТ 5781-82*			ГОСТ 5781-82*				ГОСТ 24379.1-80				
	6		Итого	10		Итого		1.1.М20 х800	1.1.М24 х1400	Итого		
Фм3	1,9		1,9	14,3		14,3	16,2		11,1	11,1	11,1	27,3
Фм4	1,9		1,9	14,3		14,3	16,2		11,1	11,1	11,1	27,3
Фм5	2,3		2,3	21,6		21,6	23,9	9,2	11,1	11,1	20,3	44,2

Нагрузки на фундаменты на отм.- 0.120 КН(т), КНм(тм)

Марка	Расчетная схема	Нагрузки									
		Нормативные					Расчетные				
		N	Mx	My	Qx	Qy	N	Mx	My	Qx	Qy
Фм3	Qx N y x	56,5 (6,65)	—	—	9,7 (0,97)	—	65 (6,5)	—	—	11,0 (1,10)	—
Фм4	Qx N y Mx x	59,2 (5,92)	1,3 (0,13)	—	10,9 (1,09)	—	68,1 (6,81)	1,5 (0,15)	—	12,5 (1,25)	—
Фм5	Qx N y x	157,4 (13,74)	—	—	9,7 (0,97)	—	181,0 (18,1)	—	—	11,0 (1,10)	—

Спецификация фундаментов Фм3... Фм5

Формат	Зона	Позиция	Обозначение	Наименование	Кол.	Примечание
				Фм3		
				Сборочные единицы		
				Сетка арматурная		
А3		1	1.410-3 вып.1	1С $\frac{10}{6}$ 145х145	2	
				Изделие закладное		
А4		2	ГОСТ 24379.1-80	Болт 1.1.М24х1400	2	
				Материалы		
				Бетон марки В15		1,08 м³
				Фм4		
				Сборочные единицы		
				Сетка арматурная		
А3		3	1.410-3 вып.1	1С $\frac{10}{6}$ 145х145	2	
				Изделие закладное		
А4		2	ГОСТ 24379.1-80	Болт 1.1.М24х1400	2	
				Материалы		
				Бетон марки В15		1,08 м³
				Фм5		
				Сборочные единицы		
				Сетка арматурная		
А3		3	1.410-3 вып.1	1С $\frac{10}{6}$ 85х175	4	
				Изделия закладные		
А4		2	ГОСТ 24379.1-80	Болт 1.1.М24х1400	2	
А4		4	ГОСТ 24379.1-80	Болт 1.1.М20х800	4	
				Материалы		
				Бетон марки В15		2,7 м³

Согласовано

Гл. констр. Гипроспецлег. конструкции Воловик

Взам. инв. N

Подпись и дата

Инв. N подл.

Привязан

Инв. N

ГИП	Пивторак	
Нач. АСО	Винклер	
Н. контр.	Хрупало	
Гл. конст.	Хрупало	
Гл. спец.	Лисичкин	
Рук. гр.	Алехова	
Вед. инж.	Кривошапов	
Инженер	Крынкина	

ТП 503-4-35.86 -КЖ

Производственный корпус централизованного текущего ремонта 1000 автомобилей КамАЗ в год

Стадия	Лист	Листов
Р	9	

Фундаменты Фм3...Фм5

ГИПРОАВТОТРАНС г. Москва

Копировал Марченко

Формат А0

Типовой проект

Фм6

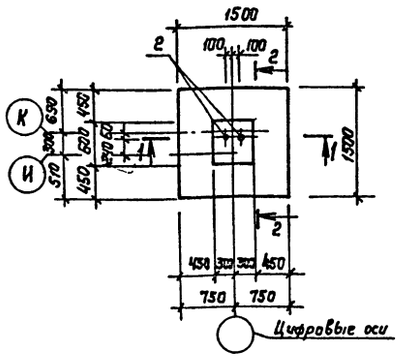

Фм7

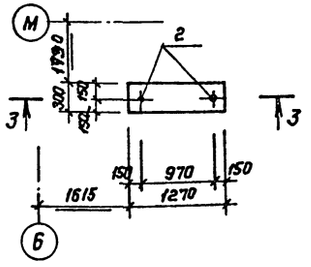

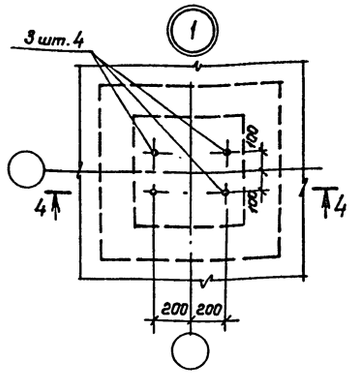

Спецификация Фм6, Фм7

Формат	Зона	Поз.	Обозначение	Наименование	Кол.	Примечание
				Фм6		
				Сборочные единицы		
				Сетка арматурная		
А3		1	1.410-3 6вып.1	1С $\frac{III}{c}$ 145х145	2	8,2кг
				Изделие закладное		
А4		2	ГОСТ 24379.1-80	Болт 1,1 м24х1400	2	
				Материалы		
				Бетон марки В15		1.08м³
				Фм7		
				Изделие закладное		
А4		2	ГОСТ 24379.1-80	Болт 1.1 м20х600	2	
				Материалы		
				Бетон марки В15		0,30 м³

1 — 1

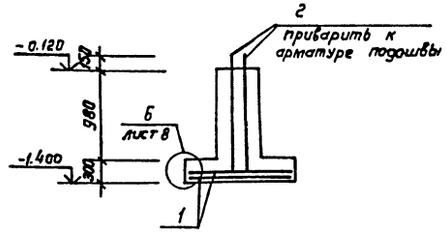

3 — 3

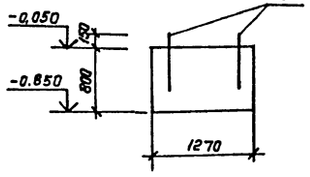

4 — 4

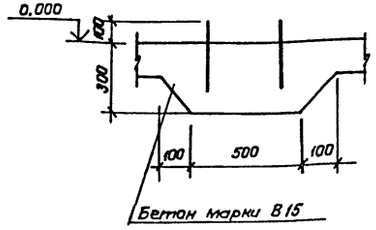

Схема раскладки сеток подошвы Фм6

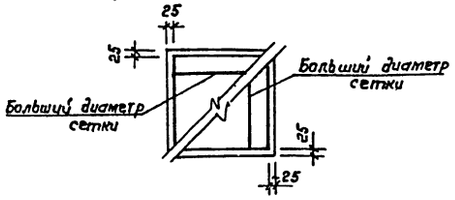

2-2

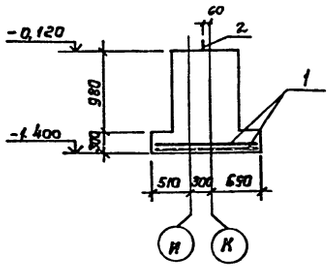

Ведомость расхода стали на элемент, кг

Марка элемента	Изделия арматурные						Всего	Изделия закладные				Всего	Общий расход
	Арматура класса							Арматура анкерная					
	AI			AIII				Вст3 кп2					
	ГОСТ 5781-82*			ГОСТ 5781-82*				ГОСТ 24379.1-80					
	6		Итого	10		Итого		Ll m6 x 600	Ll m24 x 1400	SM16К x 600	Итого		
Фм6	1.9		1.9	14.3		14.3	16,2	—	11,1		11.1	11.1	27.3
Фм7								—		3.6	3.6	3.6	3.6

Нагрузки на фундаменты на отм. -0.120 кн(т); кнм(тм)

Марка	Расчетная схема	Нагрузки									
		Нормативные					Расчетные				
		N	Mx	My	Qx	Qy	N	Mx	My	Qx	Qy
Фм6	Qx N y x	53,1 (5,31)	—	—	9,56 (0,96)	—	61 (6,1)	—	—	11,0 (1,10)	—
Фм7		Конструктивно									

Привязан

Инв. №

ГИП	Пивторак	
Нач. АСО	Винкаер	
Н. контр.	Хрупало	
Гл. констр.	Хрупало	
Гл. спец.	Лисичкий	
Рук. гр.	Алехова	
Вед. инж.	Кривошапова	
Инж.	Крынкина	

ТП-503-4-35.86 КЖ

Производственный корпус централизованного текущего ремонта 1000 автомобилей КамАЗ в год

Стадия	Лист	Листов
Р	10	

Фундаменты Фм6, Фм7. Узел 1.

ГИПРОАВТОТРАНС г. Москва

Согласовано

Гл. конструкт.	Отраслецелекструкция	Валовая

Инв. № подл. | Подпись и дата | Взам. инв. №

Копировал

Формат А3

Альбом III

Типовой проект

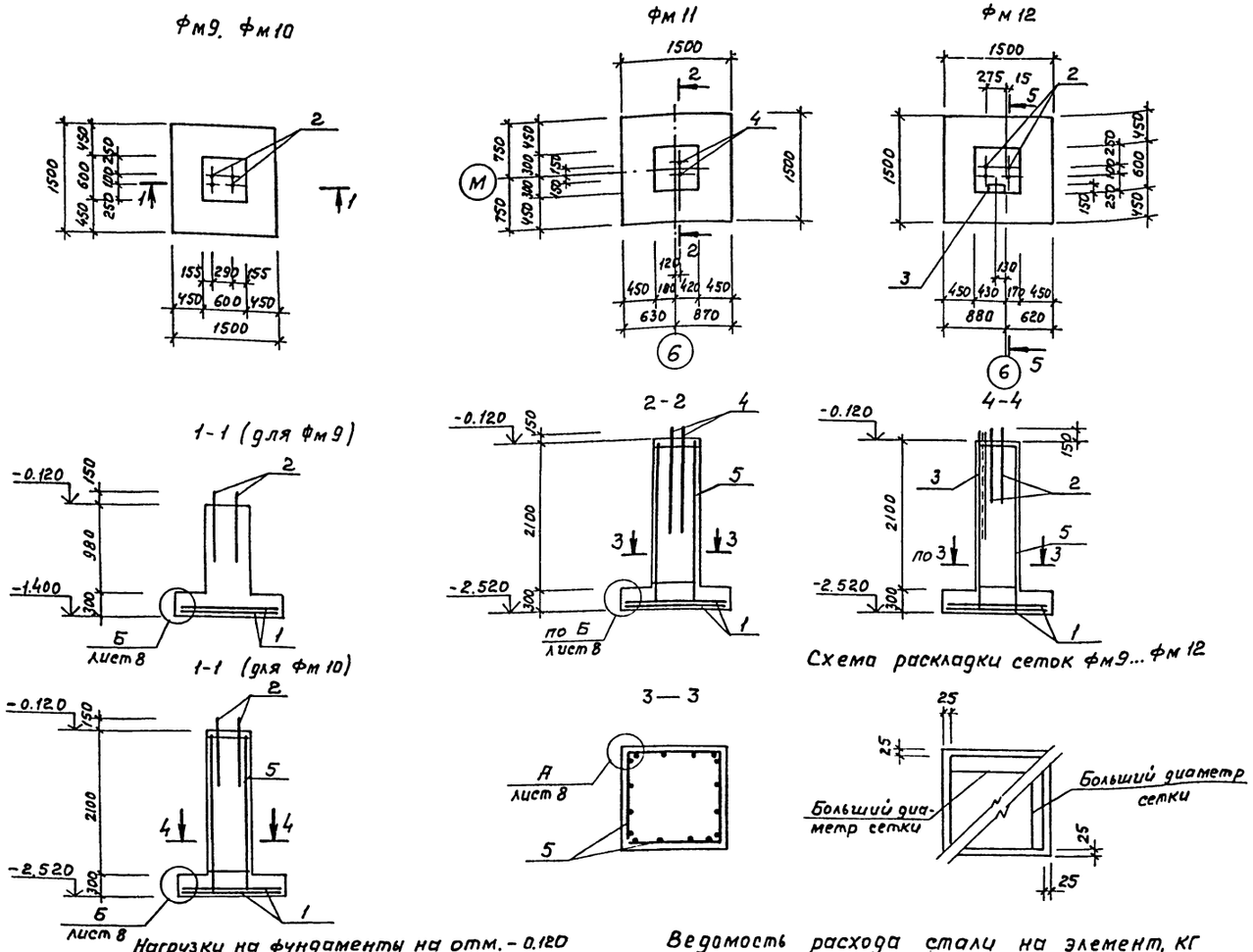

Схема раскладки сеток Фм9... Фм 12

Нагрузки на фундаменты на отм. - 0.120 КН(т); КНм (т.м)

Марка	Расчетная схема	Нагрузки: Нормативные N	Mx	My	Qx	Qy	Расчетные N	Mx	My	Qx	Qy
Фм9		82.5 (8.25)	1.74 (0.174)	6.8 (0.68)	0.9 (0.09)	—	95 (9.5)	2.0 (0.2)	7.8 (0.78)	1.3 (0.13)	—
Фм10		82.5 (82.5)	1.74 (0.174)	6.8 (0.68)	0.9 (0.09)	—	95 (9.5)	2.0 (0.2)	7.8 (0.78)	1.3 (0.13)	—
Фм11		67.4 (6.74)	—	—	9.56 (0.956)	—	77.5 (7.75)	—	—	11.0 (1.10)	—
Фм12		100 (10.0)	—	—	—	—	116 (11.6)	—	—	—	—

Ведомость расхода стали на элемент, КГ

Марка элемента	Изделия арматурные: Арматура класса А-I ГОСТ 5781-82* 6	Итого	А-III ГОСТ 5781-82* 10	12	Итого	Всего	Изделия закладные: Арматура анкерная Вст.3 кп2 ГОСТ 24379.1-80 1.1М20 х800	1.1М24 х1600	Прокат марки Вст.3 кп2 ГОСТ 8240-72* С12	Итого	Всего	Общий расход
Фм9	2.0	2.0	14.4		14.4	16.4	9.2			9.2	9.2	25.6
Фм10	7.6	7.6	14.4	33.6	48.0	55.6	9.2			9.2	9.2	64.8
Фм11	7.6	7.6	14.4	33.6	48.0	55.6		12.5		12.5	12.5	68.1
Фм12	7.6	7.6	14.4	33.6	48.0	55.6	9.2		26	35.2	35.2	90.8

1. В фундаменте Фм11 анкерные болты (поз.4) соединить с арматурой сетки (поз.5) арматурой Ф12 А III при помощи сварки

Спецификация фундаментов Фм9... Фм12

Формат	Зона	Поз.	Обозначение	Наименование	Кол.	Примечание
				Фм 9		
				Сборочные единицы		
				Сетка арматурная		
А3		1	1.410-3 Вып. 1	1С $\frac{10}{6}$ 145 × 145	2	
				Изделие закладное		
А4		2	ГОСТ 24379.1-80	Болт 1.1М20×800	4	
				Материалы		
				Бетон марки В15		1.08 м³
				Фм 10		
				Сборочные единицы		
				Сетки арматурные		
А3		1	1.410-3 Вып. 1	1С $\frac{10}{6}$ 145 × 145	2	
А3		5	ТП-503-4-35.86-КЖИ 480-СБ	С1	4	9.8 кг
				Изделие закладное		
А4		2	ГОСТ 24379.1-80	Болт 1.1М 20×800	4	
				Материалы		
				Бетон марки В15		1.43 м³
				Фм 11		
				Сборочные единицы		
				Сетки арматурные		
А3		1	1.410-3 Вып. 1	1С $\frac{10}{6}$ 145×145	2	
А3		5	ТП-503-4-35.86 КЖИ 160	С1	4	9.8 кг
				Изделие закладное		
А4		4	ГОСТ 24379.1-80	Болт 1.1М 24×1600	2	
				Материалы		
				Бетон марки В15		1.43 м³
				Фм 12		
				Сборочные единицы		
				Сетка арматурная		
А3		1	1.410-3 Вып. 1	1С $\frac{10}{6}$ 145×145	2	
А3		5	ТП-503-4-35.86 КЖИ 160	С1	4	9.8 кг
				Изделия закладные		
А4		2	ГОСТ 24379.1-80	Болт 1.1М 20×800	4	
Б4		3		С12 ГОСТ 8240-72* ℓ=1200	1	26.0 кг
				Материалы		
				Бетон марки В15		1.43 м³

ГИП	Пивторак	
Нач.АСО	Винклер	
Н.контр.	Хрупало	
Гл.констр.	Хрупало	
Гл.спец.	Лисичкин	
Рук.гр.	Алехова	
Вед.инж.	Кривощапова	
Инженер	Крынкина	

Привязан

Инв. N

ТП 503-4-35.86 КЖ

Производственный корпус централизованного текущего ремонта 1000 автомобилей Кам А3 в год

Стадия	Лист	Листов
Р	11	

Фундаменты Фм9... Фм12

ГИПРОАВТОТРАНС г.Москва

Согласовано

Гл.конструктор

Гипроспецсел. конструкции

Воловик

Взам.инв.N

Подпись и дата

Инв.N подл.

Копировал Максимова

Формат А2

Альбом III

Типовой проект

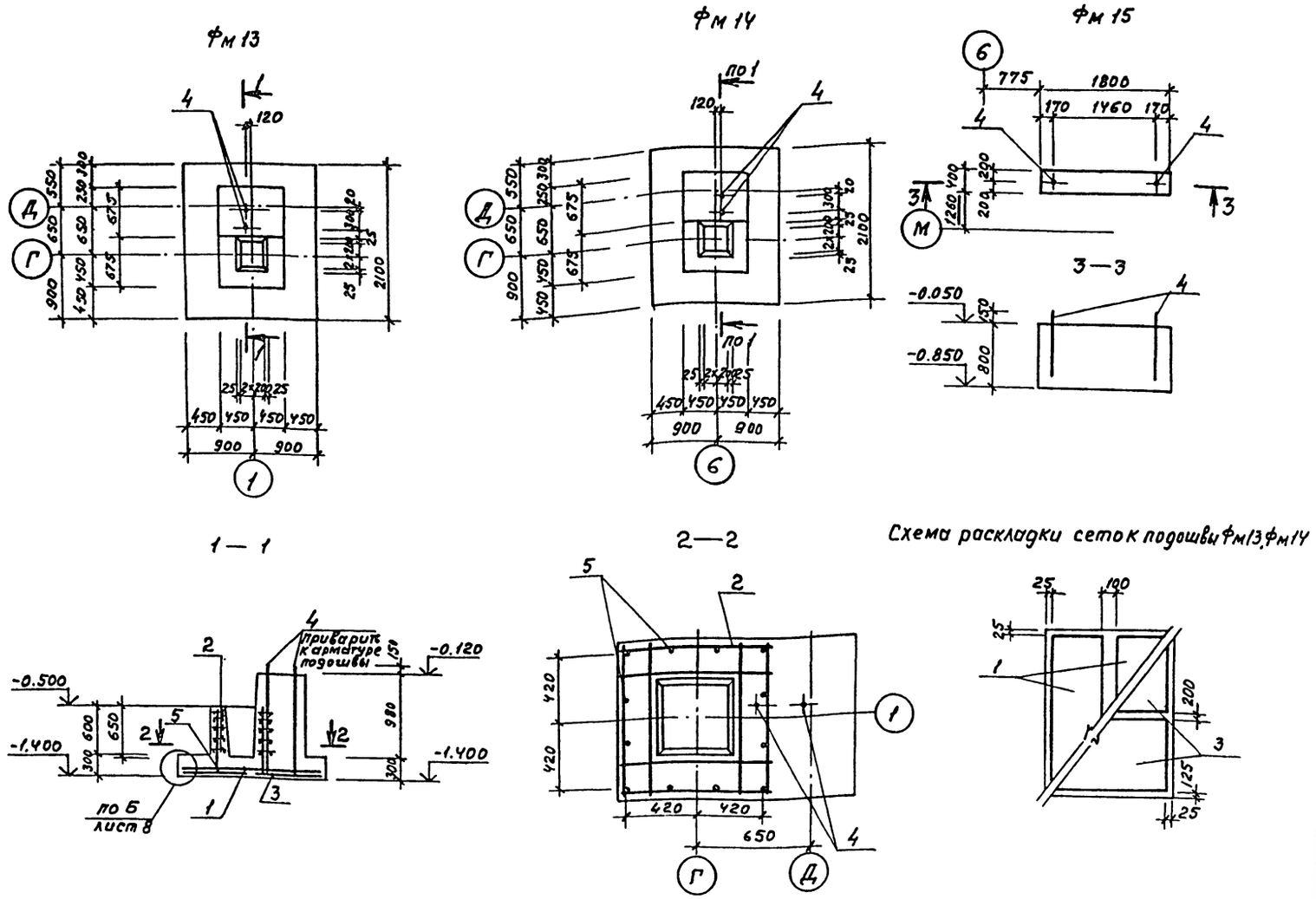

Нагрузки на фундаменты на отм. -0.120 кн(т); кнм(тм)

Марка	Расчетная схема	Нагрузки: Нормативные N	Mx	My	Qx	Qy	Расчетные N	Mx	My	Qx	Qy
Фм13		15.9 (1.59)	—	—	10 (1.0)	—	18.3 (1.83)	—	—	11.6 (1.16)	—
Фм14		15.9 (1.59)	—	—	10 (1.0)	—	18.3 (1.83)	—	—	11.6 (1.16)	—
Фм15		Конструктивно									

Ведомость расхода стали на элемент, кг

Марка элемента	Изделия арматурные: Арматура класса А-I ГОСТ 5781-82* 6		Итого	А-III ГОСТ 5781-82* 6	10	12	Итого	Всего	Изделия закладные: арматура анкерная Вст.3 кп.2 ГОСТ 24379.1-80 М5.24×1400	Итого	Всего	Общий расход
Фм13	2.8		2.8	6.9	23.4	10.8	41.1	43.9	11.1	11.1	11.1	55.0
Фм14	2.8		2.8	6.9	23.4	10.8	41.1	43.9	11.1	11.1	11.1	55.0
Фм15									5.42	5.42	5.42	5.42

Спецификация фундаментов Фм 13 ... Фм 15

Формат	Зона	Поз.	Обозначение	Наименование	Кол.	Примечание
				Фм13		
				Сборочные единицы		
				Сетки арматурные		
А3		1	1.410-3 вып. 1	1С $\frac{10}{6}$ 85×205	2	
А3		2	ТП 503-4-35.86 -КЖИ	С2	5	1.38кг
		3	1.410-3 вып. 1	1С $\frac{10}{6}$ 85×175	2	
				Изделие закладное		
А4		4	ГОСТ 24379.1-80	Болт М5.24×1400	2	
				Детали		
				А-III-12 ГОСТ 5781-82*		
Б.4		5		ℓ = 870	12	0.9кг
				Материалы		
				Бетон марки В15		2.3м³
				Фм14		
				Сборочные единицы		
				Сетки арматурные		
А3		1	1.410-3 вып. 1	1С $\frac{10}{6}$ 85×205	2	
А3		2	ТП 503-4-35.86 -КЖИ	С2	5	1.38кг
А3		3	1.410-3 вып. 1	1С $\frac{10}{6}$ 85×175	2	
				Изделие закладное		
А4		4	ГОСТ 24379.1-80	Болт М5.24×1400	2	
				Детали		
				А-III-12 ГОСТ 5781-82*		
Б.4		5		ℓ = 1020	12	0.9кг
				Материалы		
				Бетон марки В15		2.3м³
				Фм15		
				Сборочные единицы		
				Изделие закладное		
А4		4	ГОСТ 24379.1-80	Болт М5.24×600	2	
				Материалы		
				Бетон марки В15		0.128м³

Согласовано

Гл. конструкт. | Гипроспецлег. конструкции | Воловик

Взам. инв. №

Подпись и дата

Инв. № подл.

Привязан

Инв. №

ГИП	Пивторак	
Нач. АСО	Винклер	
Н. контр.	Хрупало	
Гл. конст.	Хрупало	
Гл. спец.	Лисичкин	
Рук. гр.	Алехова	
Вед. инж.	Кривощапова	
Инженер	Крынкина	

ТП 503-4-35.86 КЖ

Производственный корпус централизованного текущего ремонта 1000 автомобилей КамАЗ в год

Стадия	Лист	Листов
Р	12	

Фундаменты Фм13...Фм15

ГИПРОАВТОТРАНС г. МОСКВА

Копировал Максимова

Формат А2

Альбом III

Типовой проект

Схема расположения колонн и диафрагм жесткости на отм. 0.000 и ригелей на отм. 4.100 (Схема 1)

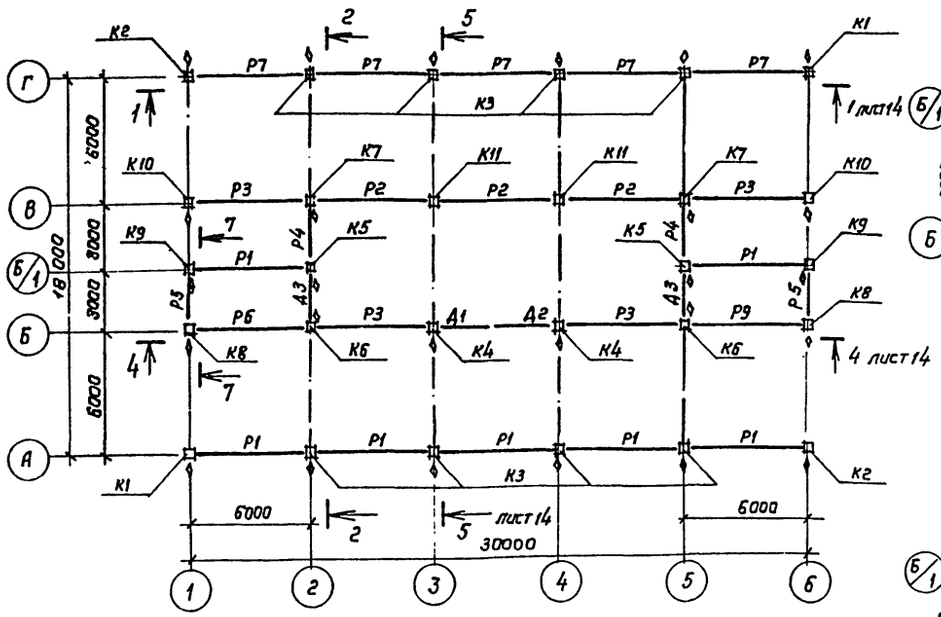

Схема расположения ригелей на отм. 8.300 (Схема 2)

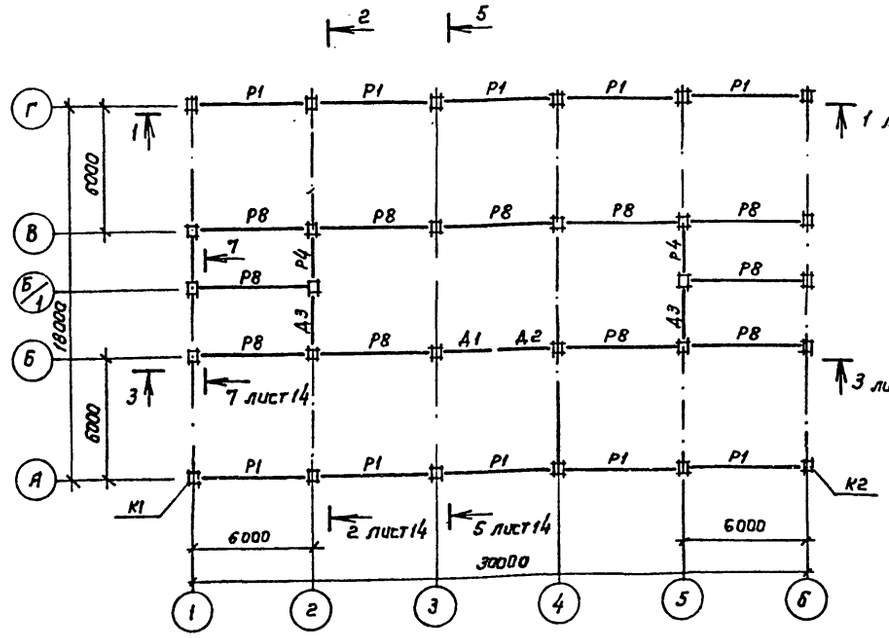

Схема расположения лестничных маршей и ограждений между осями 1-2, Б-Б/1 (схема 3)

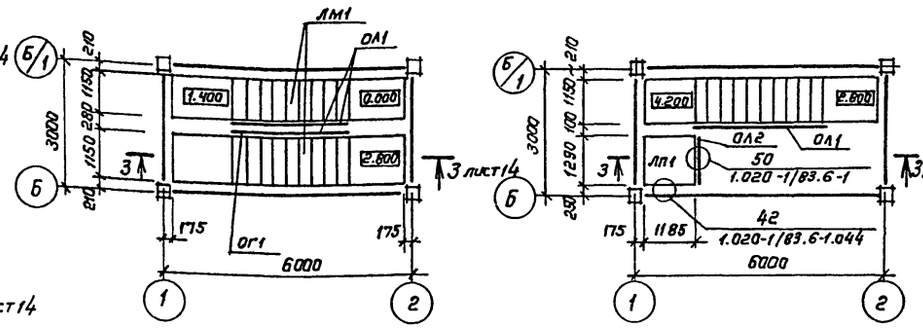

Схема расположения проступей между осями 1-2, Б-Б/1 (Схема 4)

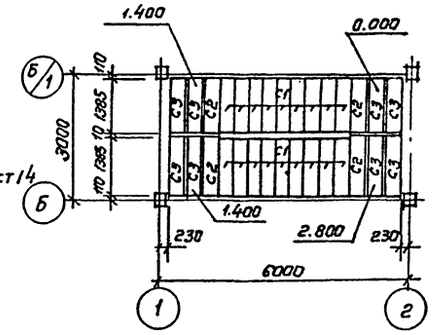

Схема расположения лестничных маршей и ограждений между осями 5-6, Б-Б/1 (схема 5)

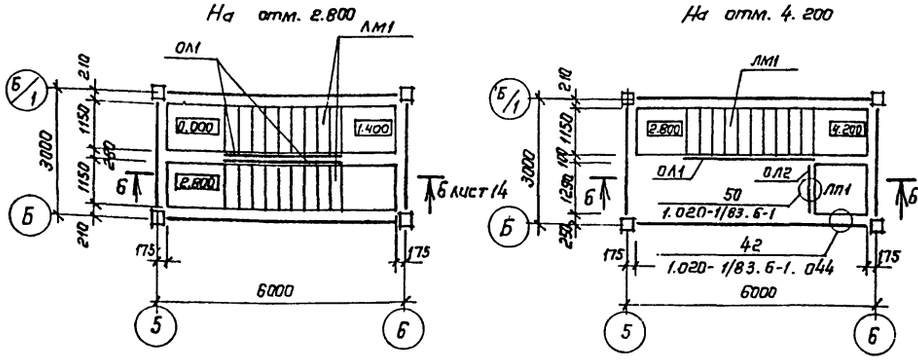

Схема расположения проступей между осями 5-6, Б-Б/1 (схема 6)

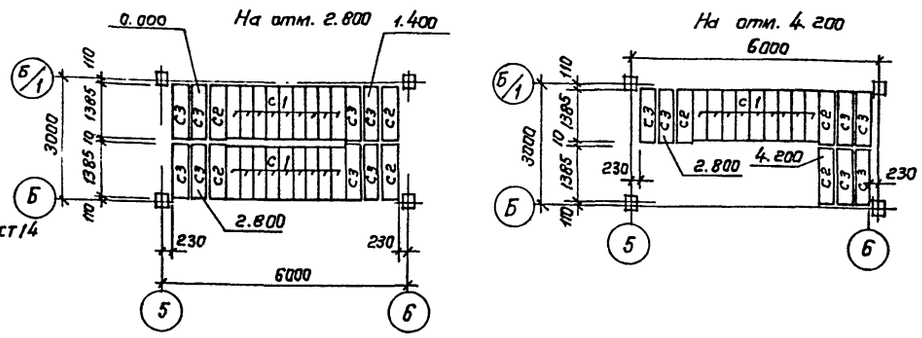

Схематический план здания

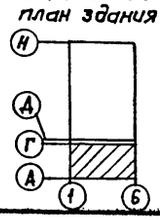

				ТП 503-4-35.86	КЖ
ГИП	Пивторак				
Нач. АСО	Винклер				
Н. контр.	Крупала				
Гл. констр.	Крупала			Производственный корпус централизованного текущего ремонта 1000 автомобилей КамАЗ в год	Стадия: Р; Лист: 13; Листов:
Гл. спец.	Лисичкин				
Рук. гр.	Алехова			Схемы расположения элементов каркаса.	ГИПРОАВТОТРАНС г. Москва
Ст. инж.	Пронина				

Привязан

Инв. №

Инв. № подл. | Подпись и дата | Взам. инв. №

Копировал Коннова

Формат А2

Альбом III

Типовой проект

1 - 1

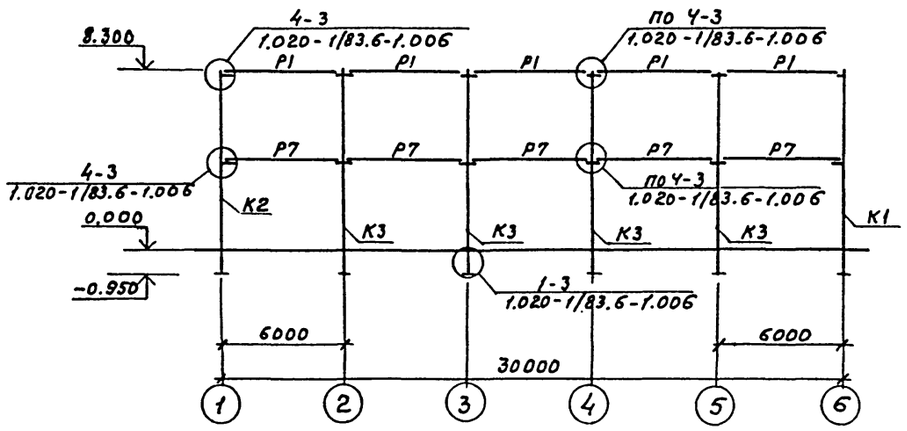

2 - 2

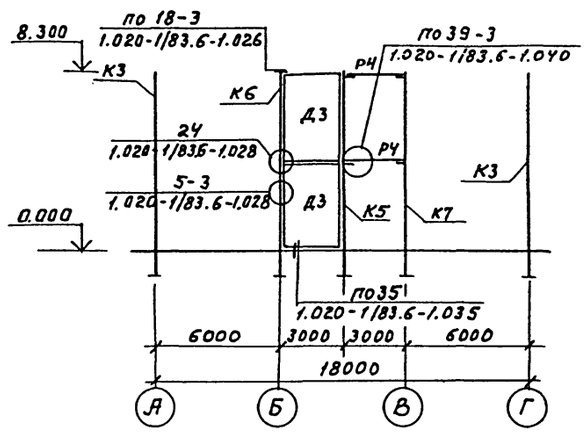

3 - 3

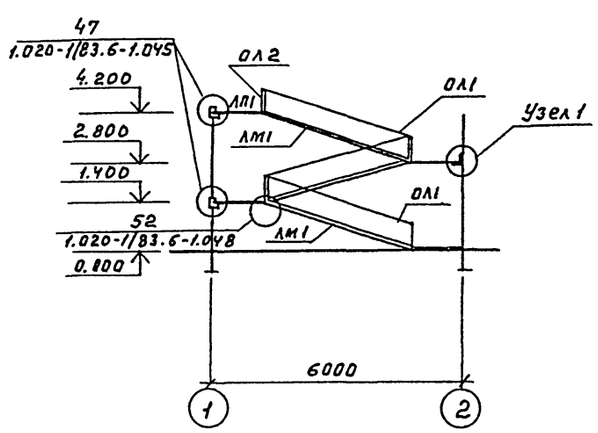

4 - 4

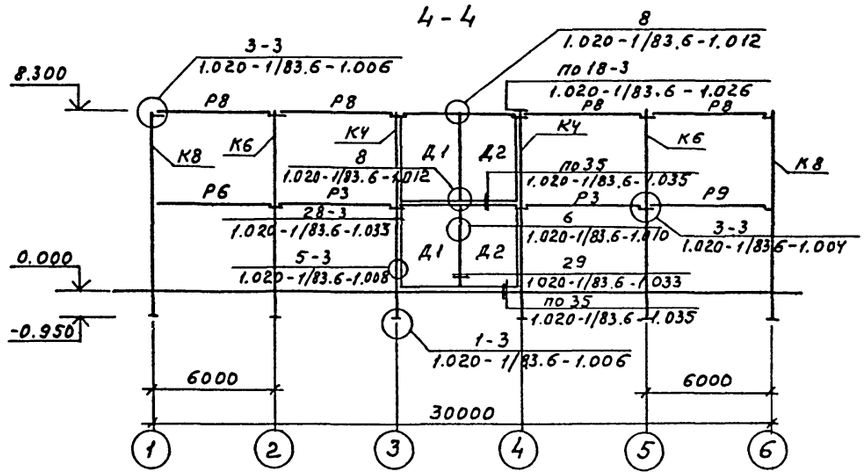

5 - 5

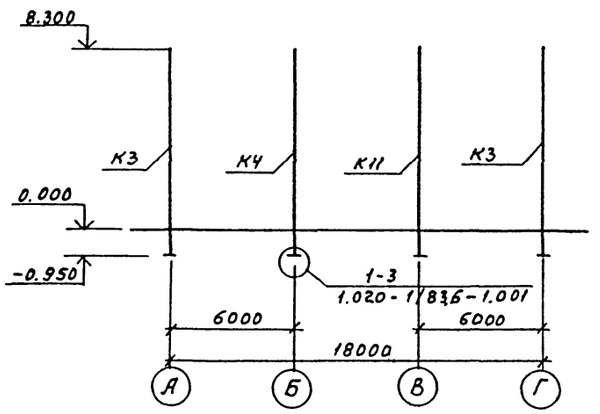

6 - 6

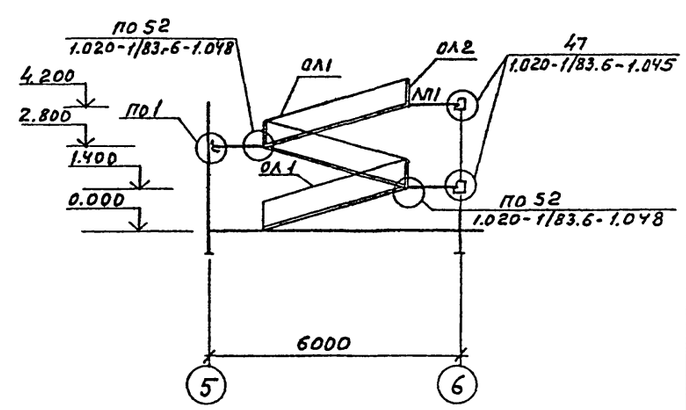

7 - 7

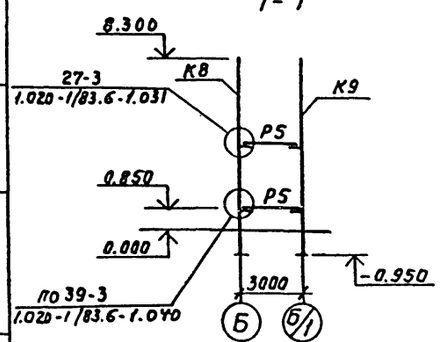

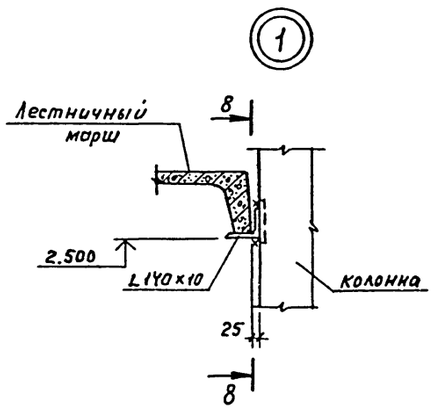

8 - 8

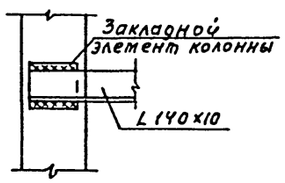

				ТП 503-4-35.86	КЖ
ГИП	Пивторак				
Нач. АСО	Винклер			Производственный корпус централизованного текущего ремонта 1000 автомобилей КамАЗ в год	Стадия: Р; Лист: 14; Листов:
Н. контр.	Хрупало				
Гл. конст.	Хрупало				
Гл. спец.	Лисицукин			Разрезы 1-1...8-8 Узел 1	ГИПРОАВТОТРАНС г. МОСКВА
Рук. гр.	Алехова				
Ст. инж.	Пронина				

Привязан

Инв. №

Инв. № подл. | Подпись и дата | Взам. инв. №

Копировал Максимова

Формат А2

Альбом III

Типовой проект

Начало

Марка, поз.	Обозначение	Наименование	Кол.	Масса ед., кг	Примечание
		Схема 1			
		Колонны			
К1	ТП503-4-35.86 КЖИ.010.СБ	2КО 3.42-2.1-1	2	2170	
К2	010 СБ	2КО3.42-2.1-2	2	2170	
К3	010.СБ	2КД 3.42-2.4-3	8	2162	
К4	020.СБ	2КО3.42-2.2-4	2	2186	
К5	020.СБ	2КО 3.42-2.2-5	2	2350	
К6	020СБ	2КД 3.42-2.4-6	2	2236	
К7	030	2КД 3.42-2.4-7	2	2184	
К8	040СБ	2КО 3.42-2.1-8	2	2188	
К9	040.СБ	2КО 3.42-2.1-9	2	2126	
К10	040.СБ	2КО 3.42-2.1-10	2	2130	
К11	1.020-1/83 Вып. 2-1	2КД 3.42-2.4	2	2149	
		Ригели			
Р1	1.020-1/83 Вып. 3-1	РОП 4.57-30АтV	7	2070	
Р2	1.020-1/83 Вып. 3-1	РДП4.57-80АтV	3	2600	
Р3	1.020-1/83 Вып. 3-1	РДП 4.57-60АтV	4	2600	
Р4	1.020-1/83 Вып. 3-1	Р3. 27	2	370	
Р5	1.020-1/83 Вып. 3-1	РЛП 4.27-40АтV	4	880	
Р6	ТП503-4-35.86 КЖИ.030	РЛП 4.57-45АтV-1	1	2600	
Р7	1.020-1/83 Вып. 3-1	РДП 4.57-40 АтV	5	2600	
Р9	ТП503-4-35.86 КЖИ.030	РЛП 4.67-45АтV-2	1	2600	
		Диафрагмы жесткости			
Д1	1.020-1/83 Вып. 4-1	2Д 30.42	1	5340	
Д2	1.020-1/83 Вып. 4-1	2Д 26.42	1	4590	
Д3	1.020-1/83 Вып. 4-1	1Д 26.42	2	4180	
		Изделия соединительные			
1	без чертежа	L140х10 ГОСТ 8509-72* l=3100	2	66.6	
МС3	1.020 1/83 7-1 30	МС3	24	2.43	
МС4	1.020 1/83.7-1.40	МС4	24	0.13	
МС5	1.020-1/83.6-1.70.12.060.200	МС5	1	1.32	
МС7	1.020-1/83.6-1.70.12.060.200	МС7	3	2.26	
МС8	1.020 1/83.7-1.40	МС8	3	0.16	
МС9	1.020 1/83.7-1.30-01	МС9	6	1.60	
МС27	1.020 1/83.7-1.90	МС27	12	11.26	

продолжение

Марка, поз.	Обозначение	Наименование	Кол.	Масса ед., кг	Примечание
		Схема 2			
		Ригели			
Р1	1.020-1/83. Вып. 3-1	РОП 4.57-30АтV	10	2070	
Р4	1.020-1/83. Вып. 3-1	Р3. 27	2	370	
Р8	1.020-1/83. Вып. 3-1	РДП 4.57-50АтV	11	2600	
		Диафрагмы жесткости			
Д1	1.020-1/83 Вып. 4-1	2Д 30. 42	1	5340	
Д2	1.020-1/83 Вып. 4-1	2Д 26.42	1	4590	
Д3	1.030-1/83 Вып. 4-1	1Д 26.42	2	4180	
		Изделия соединительные			
МС3	1.020 1/83.7-1.30	МС3	24	2.43	
МС4	1.020 1/83.7-1.30	МС4	24	0.14	
МС5	1.020-1/83.6-1.70.12.060.200	МС5	1	1.32	
МС7	1.020-1/83.6-1.120.12.060.200	МС7	3	2.26	
МС8	1.020-1/83.7-1.40	МС8	3	0.16	
МС9	1.020-1/83.7-1.30.01	МС9	6	1.60	
МС21	1.020-1/83.6-1.260.10.070.260	МС21	6	0.55	
МС23	1.020-1/83.7-1.100.10.060.110	МС23	6	0.86	
МС27	1.020-1/83.7-1.90	МС27	4	11.26	
		Схема 3			
		Марш лестничный			
ЛМ1	1.050.1-2.101.0.00.0	ЛМП 57.11.14-5	3	2200	
		Площадка лестничная			
ЛП1	1.050.1-2.117.0.00.0-04	ЛПП 14.15в	1	600	
		Ограждения			
ОЛ1	1.050.1-2.201.0	ОМ14-1	3	36.60	
ОЛ2	1.050.1-2.2.14.0	ОП12-1	1	18.30	
		Изделия соединительные			
МС30	1.020-1/83.7-1.100	МС30	1	2.90	
МС32	1.020-1/83.6-1.125.80.10.080.60	МС32	1	0.93	
МС33	1.020-1/83.12.20.060.100	МС33	3	0.19	
МС34	1.020-1/83.6-1.100.060.105	МС34	12	0.50	

окончание

Марка, поз.	Обозначение	Наименование	Кол.	Масса ед., кг	Примечание
		Схема 4			
		Проступи			
С1	1.050.1-2.1 18.0.00.0	1ЛН13.3	24	50	
С2	1.050.1-2.1 18.0.00.0-11	2ЛН14.5в	7	70	
С3	1.050.1-2.1 18.0.00.0-03	2ЛН 14.5	14	70	
		Схема 5			
		Марш лестничный			
ЛМ1	1.050.1-2.101.0.000.0	ЛМП 57.11.14-5	3	2200	
		Площадка лестничная			
ЛП1	1.050.1-2.117.0.000-04	ЛПП 14.15в	1	600	
		Ограждения			
ОЛ1	1.050.1-2.2.01.0	ОМ14-1	3	36.60	
ОЛ2	1.050.1-2.2.14.0	ОП12-1	1	18.30	
		Изделия соединительные			
МС30	1.020-1/83 7-1.100	МС30	1	2.90	
МС32	1.020-1/83.6-1.125.80.10.080.60	МС32	1	0.93	
МС33	1.020-1/83.12.20.060.100	МС33	3	0.19	
МС34	1.020-1/83.6-1.100.060.105	МС34	35	0.50	
		Схема 6			
		Проступи			
С1	1.050.1-2.118.0.00.0	1ЛН13.3	24	50	
С2	1.050.1-2.118.0.00.0-11	2ЛН14.5в	7	70	
С3	1.050.1-2.118.0.000.03	2ЛН14.5	14	70	

Инв.№ подл. | Подпись и дата | Взам. инв.№

Привязан

Инв.№

ГИП	Пивторак	
Нач.АСО	Винклер	
Н.контр	Хрупало	
Гл.констр	Хрупало	
Гл.спец.	Лисичкин	
Рук.гр.	Алехова	
Ст.инж	Пранина	

ТП 503-4-35.86 КЖ

Производственный корпус централизованного текущего ремонта 1000 автомобилей КамАз в год

Стадия	Лист	Листов
Р	15	

Спецификация к схемам расположения элементов каркаса

ГИПРОАВТОТРАНС г. Москва

Копировал Коннова

Формат А2

Альбом III

Типовой проект

Схема расположения плит перекрытия между осями 5-6, М-Н

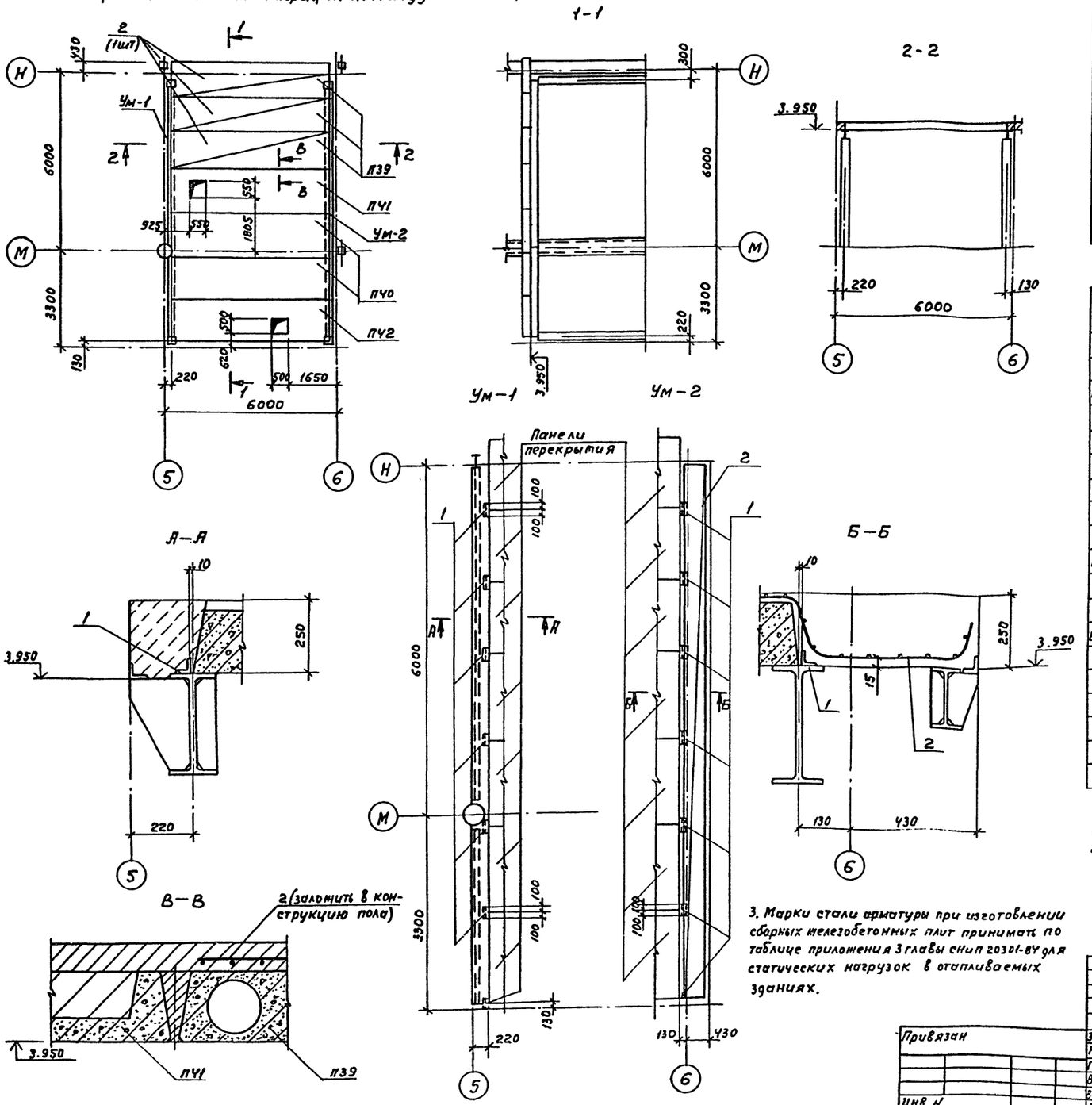

Спецификация к схеме расположения плит перекрытия между осями 5-6, М-Н

Марка поз.	Обозначение	Наименование	Кол.	Масса ед. кг	Примечание
		Панели перекрытия			
П39	1.041.1-2 вып. 1	ПК56.12-14АТ V т	3	2000	
П40	1.041.1-2 вып. 1	ПК56.15-4АТ IV ст	2	2600	
П41	ТП-503-4-3586-КЖН. 080	ПРС56.15-16АТ V т	1	2500	
П42	080	ПРС56.15-4АТ V т	1	2500	
Ум1	лист 16	Участок монолитный Ум1	1		
Ум2	16	Участок монолитный Ум2	1		
2		Сетка $\frac{100/100/5/5}{1100}$ ГОСТ 8478-81*	3	180	

Спецификация участков монолитных Ум 1, Ум 2

Формат	Зона	Поз.	Обозначение	Наименование	Кол.	Примечание (ед. кг)
				Ум-1 шт. 1		
				Детали		
Б.У		1		L63×5 ГОСТ 8509-72*		
				ℓ=200	6	0.97 кг
				Материалы		
				Бетон марки В.15		0.37 м³
				Ум-2 шт. 1		
				Сборочные единицы		
АУ		2		Сетка арматурная		
				$\frac{100/100/5/5}{1100}$ ГОСТ 8478-81*		9.3 м. п.
				Детали		
Б.У		1		L63-5 ГОСТ 8509-72*		
				ℓ=200	6	0.97 кг
				Материалы		
				Бетон марки В.20		1.13 м³

1. Позицию 1 приварить к балке до установки плит перекрытия
2. Полезная нормативная нагрузка для плит П39-14.6·10³ Па (1460 кг/м²), П40-3.5·10³ Па (350 кг/м²), П41-13.5·10³ Па (1350 кг/м²), П42-3.2·10³ Па (320 кг/м²)
3. Марки стали арматуры при изготовлении сборных железобетонных плит принимать по таблице приложения 3 главы СНиП 20301-84 для статических нагрузок в отапливаемых зданиях.

Привязан	Зав. отд.	Грибова	ТП 503-4-35.86 -КЖ	
	Н. контр.	Гинзбург		
	Гл. конст.	Воловик	Производственный корпус централизованного обслуживания и ремонта 1000 автомобилей КамАЗ в год	Стадия: Р; Лист: 16; Листов:
	Вед. арх.	Искоскова	Схема расположения плит перекрытия между осями 5-6, М-Н. Участки монолитные Ум1, Ум2	ГИПРОСПЕЦЛЕТКОНСТРУКЦИЯ
Инв. N	Вед. конс.	Кладко		
	Инжен.	Гольдблат		

Согласовано: Нач. АСО, Винклер; Нач. отд. ОВ, Лошакова

Инв. N подл. | Подпись и дата | Взам. инв. N

Копировал Максимова Формат А2

Альбом III

Типовой проект

Схема расположения плит перекрытия между осями 1-6, А-Г

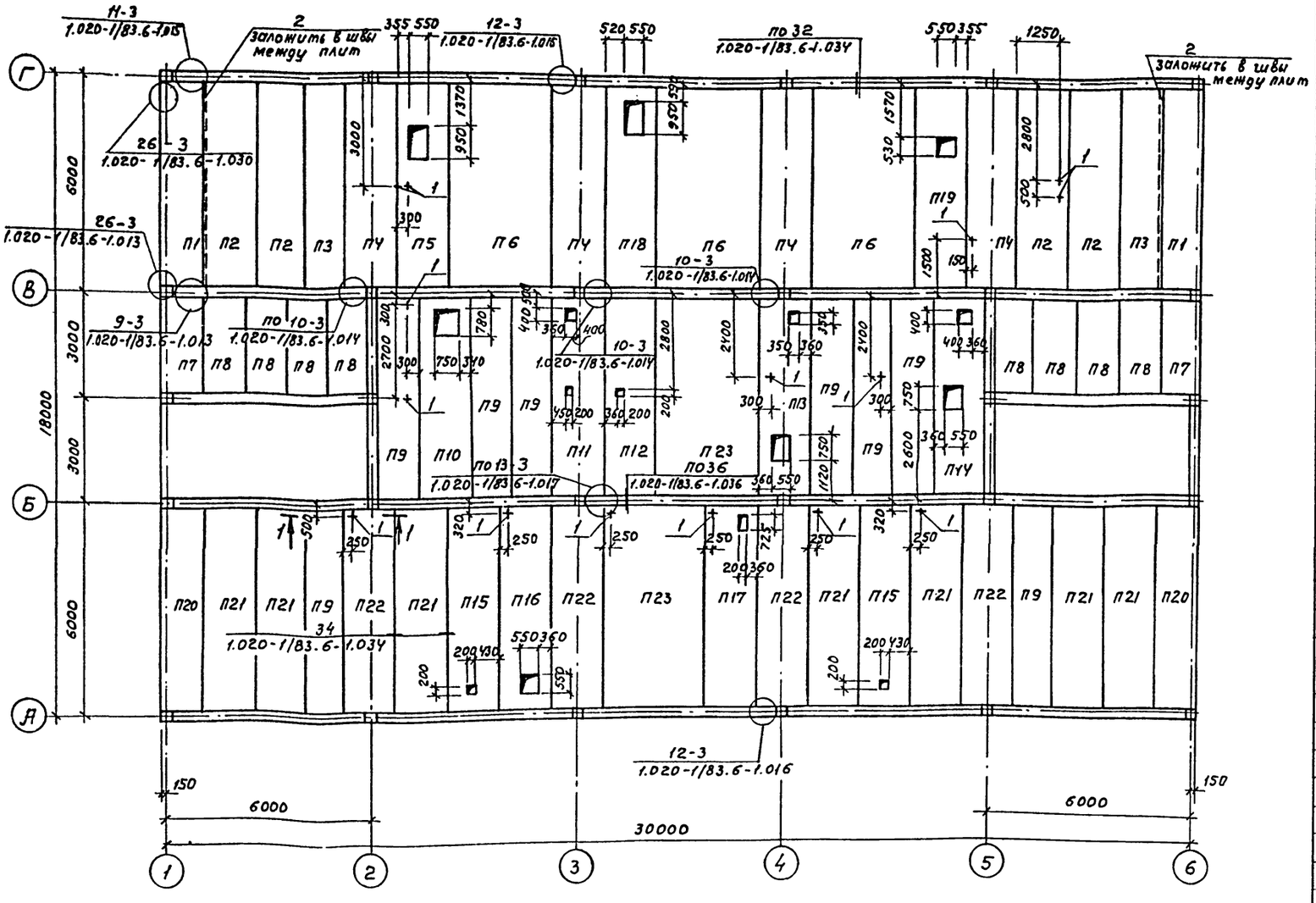

1. Полезная нормативная нагрузка на перекрытие между осями 1-3; 4-6; В-Г принята $p = 4.2 \cdot 10^3$ Па (420 кг/м²) на остальном перекрытии $p = 2 \cdot 10^3$ Па (200 кг/м²)

1 — 1

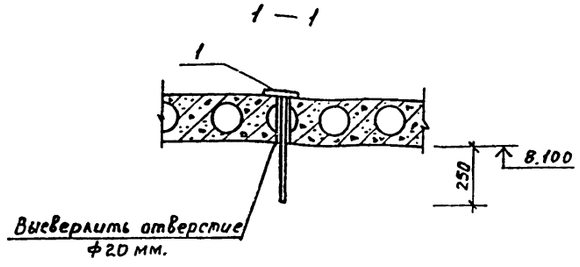

Спецификация к схеме расположения плит перекрытия

Марка, поз.	Обозначение	Наименование	Кол.	Масса ед, кг	Примечание
		Плиты			
П1	1.041.1-2 Вып.1	ПК 56.12-12 АтIVт-1	2	2000	
П2	1.041.1-2 Вып.1	ПК 56.15-10 АтIVт	4	2600	
П3	1.041.1-2 Вып.1	ПК 56.12-10 АтIVт	2	2000	
П4	1.041.1-2 Вып.1	ПК 56.15-10 АтIVт-2	4	2600	
П5	ТП 503-4-35.86 КЖИ	ПРС 56.15-10 АтVт	1	2890	
П6	1.041.1-2 Вып.1	ПК 56.30-10 АтVт	3	5000	
П7	1.041.1-2 Вып.5	ПК 27.12-8 АIIIт-2	2	800	
П8	1.041.1-2 Вып.5	ПК 27.12-8 АIIIт	8	900	
П9	1.041.1-2 Вып.1	ПК 56.12-8 АтIVт	8	2000	
П10	ТП 503-4-35.86 КЖИ.050	ПРС 56.15-10 АтVт	1	2600	
П11	.060	ПРС 56.15-10 АтVт	1	2890	
П12	1.041.1-2 Вып.6	ПРС 56.15-10 АтVт	1	2890	
П13	ТП 503-4-35.86 КЖИ.060.	ПРС 56.15-10 АтVт	1	2890	
П14	060.	ПРС 56.15-10 АтVт	1	2890	
П15	1.041.1-2 Вып.6	ПРС 56.15-10 АтVт	1	2890	
П16	ТП 503-4-35.86 КЖИ.050	ПРС 56.15-10 АтVт	1	2890	
П17	.050	ПРС 56.15-10 АтVт	1	2890	
П18	.060	ПРС 56.15-10 АтVт	1	2890	
П19	.060	ПРС 56.15-10 АтVт	1	2890	
П20	1.041.1-2 Вып.1	ПК 56.12-8 АтIVт-1	2	2000	
П21	1.041.1-2 Вып.1	ПК 56.15-8 АтIVт	6	2600	
П22	1.041.1-2 Вып.1	ПК 56.15-8 АтIVт-2	3	2600	
П23	1.041.1-2 Вып.1	ПК 56.30-8 АтIVт	1	5000	
		Изделия соединительные			
МС9	1.020-1/83.7-1.30-01	МС9	4	1.6	
МС11	1.020-1/83.6-1.22.011.540	МС11	4	1.61	
МС14	1.020-1/83.7-1.050	МС14	4	0.66	
МС15	1.020-1/83.6-1.16.011.300	МС15	4	0.45	
МС13	1.020-1/83.6-1.14.011.600	МС13	12	0.73	
МС18	1.020-1/83.6-1.14.011.350	МС18	16	0.41	
МС19	1.020-1/83.7-1.50-02	МС19	20	0.51	
МС26	1.020-1/83.7-1.80	МС26	12	3.2	
1	ТП 503-4-35.86-КЖИ.450	МН 14	15		
2		С 24 ГОСТ 8240-72* l=5700	2	136.8	

Согласовано
Нач. отд. ОВ Лошкарев
Нач. отд. ВК Мартынов

Инв. № подл. | Подпись и дата | Взам. инв. №

Привязан

Инв. №

ГИП	Лифорак	
Нач. ЛСО	Винклер	
Н. контр.	Хрупало	
Гл. конс.	Хрупало	
Гл. спец.	Лисичкин	
Рук. гр.	Алехова	
Ст. инж.	Пронина	

ТП 503-4-35.86 КЖ

Производственный корпус централизованного текущего ремонта 1000 автомобилей КамАЗ в год

Стадия	Лист	Листов
Р	17	

Схема расположения плит перекрытия между осями 1-6, А-Г. Разрез 1-1

ГИПРОАВТОТРАНС г. Москва

Копировал Максимова Формат А2

Альбом III

Типовой проект

Схема расположения плит покрытия между осями 1-6, А-Г

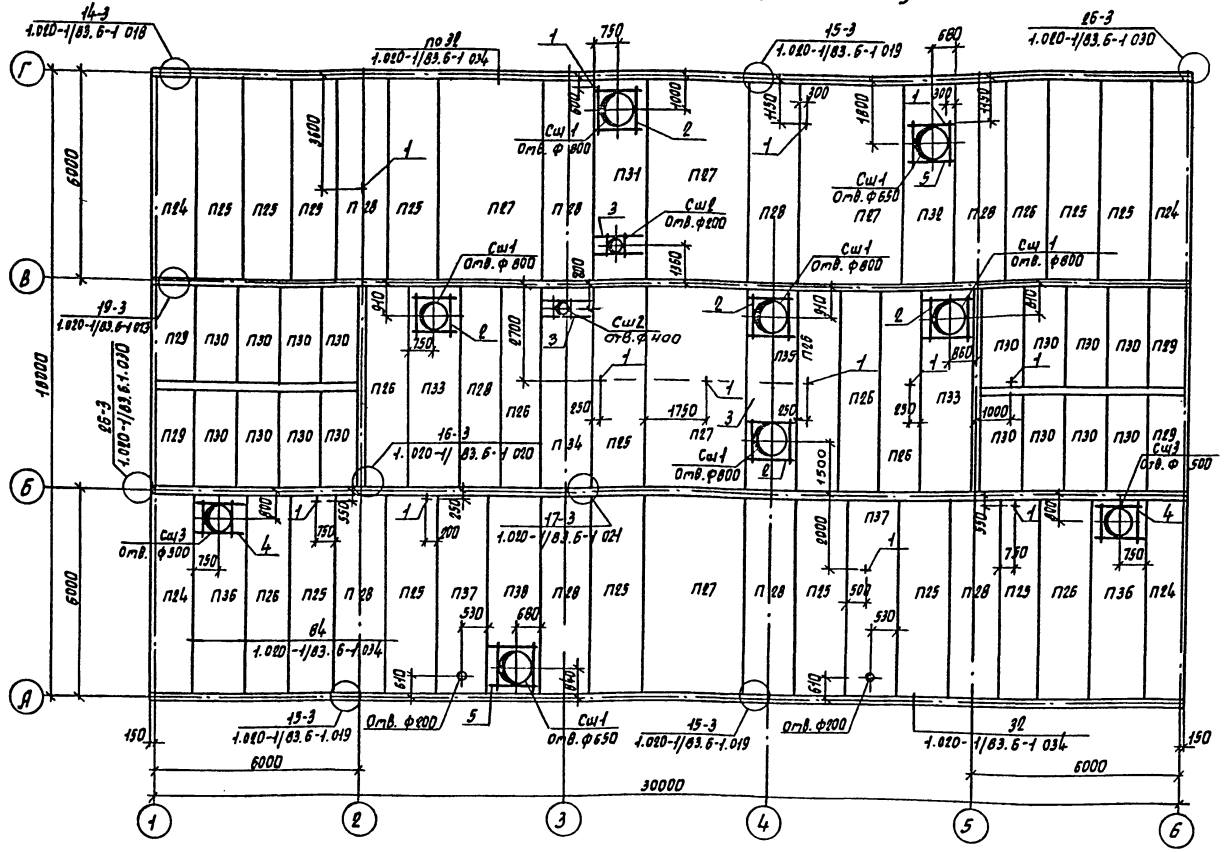

Узел установки рамки

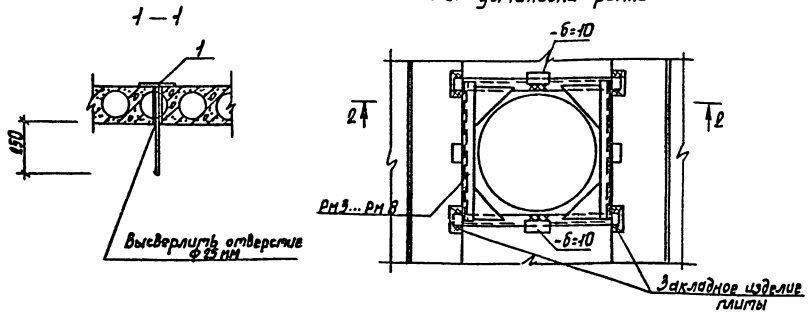

Спецификация к схеме расположения плит покрытия между осями А-Г, 1-6

Марка поз.	Обозначение	Наименование		Кол.	Масса ед, кг	Примечание
		Плиты				
		Ро=0,7·10³Па; Ро=1,0·10³Па	Ро=1,5·10³Па			
П24	1.041.1-2 Вып.1	ПК56.12-4АтVт-1	ПК56.12-8АтVт-1	4	2000	
П25	1.041.1-2 Вып.1	ПК56.15-4АтVт	ПК56.15-6АтVт	12	2600	
П26	1.041.1-2 Вып.1	ПК56.12-4АтVт	ПК56.12-6АтVт	10	2000	
П27	1.041.1-2 Вып.1	ПК56.10-6АтVт	ПК56.10-8АтVт	4	3000	
П28	1.041.1-2 Вып.1	ПК56.15-4АтVт-2	ПК56.15-6АтVт-2	8	2600	
П29	1.041.1-2 Вып.5	ПК27.12-5АтVт-2	ПК27.12-8АтVт-2	4	900	
П30	1.041.1-2 Вып.5	ПК27.12-5АтVт	ПК27.12-8АтVт	16	900	
П31	ТП503-4-35.86-КЖИ.070	ПРС 56.15-10АтVт		1	2890	
П32	.070	ПРС 56.15-10АтVт		1	2890	
П33	.070	ПРС 56.15-10АтVт		2	2890	
П34	.080	ПРС 56.15-10АтVт		1	2890	
П35	.070	ПРС 56.15-10АтVт		1	2890	
П36	.080	ПРС 56.15-10АтVт		2	2890	
П37	1.041.1-2 Вып.6	ПРС 56.15-10АтVт		2	2890	
П38	ТП503-4-35.86-КЖИ.080	ПРС 56.15-10АтVт		1	2890	
		Стаканы				
Сш1	1.494-24 Вып.1	СБ10А-1		7	250	
Сш2	1.494-24 Вып.1	СБ4А-1		2	150	
Сш3	1.494-24 Вып.1	СБ7А-2		2	300	
		Рамки				
2	ТП503-4-35.86-КЖИ.560	РМ5		5	39,5	
3	.570	РМ7		2	27,1	
4	.580	РМ8		2	33,3	
5	.560	РМ6		2	39,5	
		Изделия соединительные				
МС9	1.020-1/83.7-1.30-01	МС9		6	1,6	
МС11	1.020-1/83.6-1.22.011.340	МС11		6	1,61	
МС15	1.020-1/83.6-1.16.011.300	МС15		8	0,45	
МС18	1.020-1/83.6-1.14.011.350	МС18		16	0,41	
МС21	1.020-1/83.6-1.260.10.070.260	МС21		25	0,55	
МС23	1.020-1/83.6-1.100.10.060.410	МС23		6	0,86	
МС26	1.020-1/83.7-1.80	МС26		12	3,2	
1	ТП503-4-35.86-КЖИ.450	МН14		15		

Согласовано

Инв.№ подл. | Подпись и дата | Взам.инв.№ | Инв.№ дубл. | Подпись и дата

		ТП 503-4-35.86	-КЖ
ГИП	Пивторак		
Нач. АСО	Винклер		
Н.контр.	Хрупало		
Гл.конс.	Хрупало		
Гл.спец.	Лисичкин		
Рук. гр.	Алехова		
Ст. инж.	Пронина	Производственный корпус центра специализированного технического обслуживания на 1000 автомобилей К.м.АЗ в год	Стадия: Р; Лист: 18; Листов:
		О: зма расположения плит покрытия между осями 1-6, А-Г. Сечения 1-1, 2-2. Узел установки рамки.	ГИПРОАВТОТРАНС г. Москва

Привязан

Инв. N

Копировал Марченко

Формат А2

Альбом III

Типовой проект

Схемы расположения панелей стен

по оси „А"

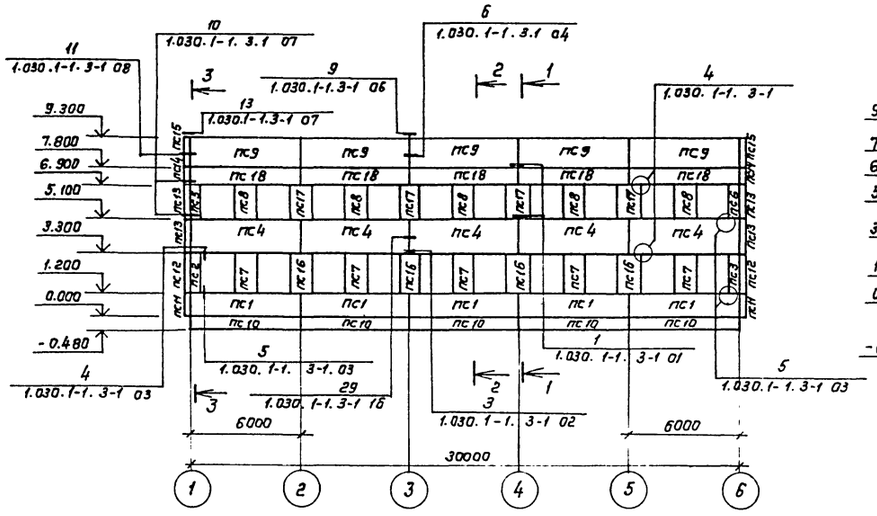

по оси Б

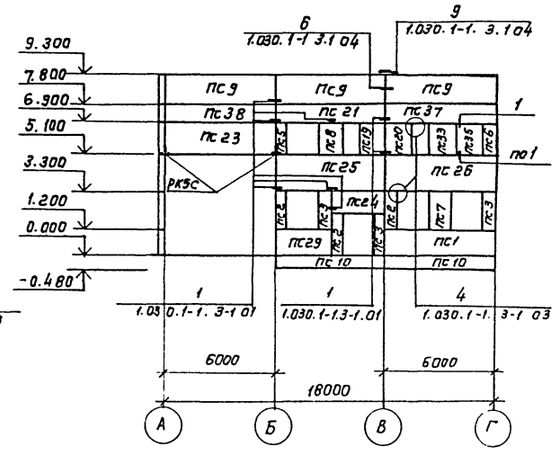

по оси 1

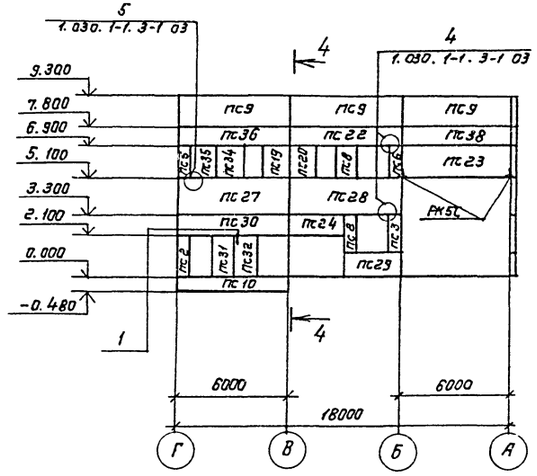

1-1

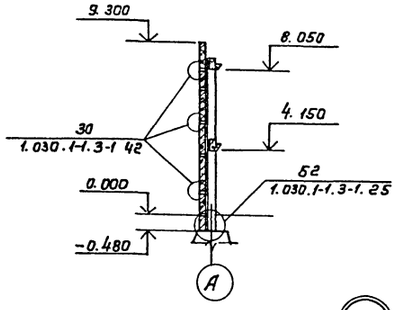

2-2

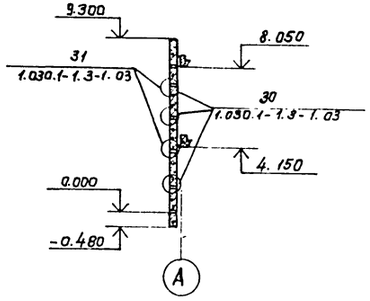

3-3

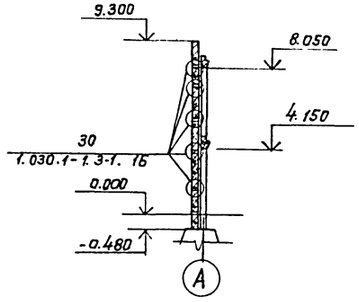

4-4

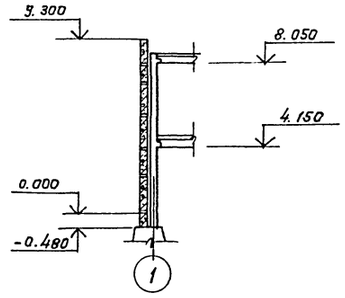

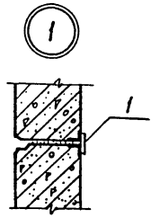

					ТП 503-4-35.86		КЖ
Привязан			Гип	Пивторак			
			Нач. АСО	Винклер	Производственный корпус централизованного текущего ремонта 1000 автомобилей КамАЗ в год.	Стадия	Лист	Листов
			Н.контр.	Хрупало		Р	19	
			Гл.конст.	Хрупало				
			Гл.спец.	Лисичкин	Схемы расположения панелей стен. Разрезы 1-1... 4-4.	ГИПРОАВТОТРАНС г. Москва		
			Рук.гр.	Алехова				
Инв.№			Ст.инж.	Пронина				

Инв.№ подл. | Подпись и дата | Взам. инв.№

Копировал К.Иванова

Формат А2

Альбом III

Типовой проект

(Начало)

Марка поз.	Обозначение	Наименование	Кол.	Масса ед, кг	Примечание
		t = -20°C			
		Панели стен			
ПС1	ТП503-4-35.86 КЖИ.090	ПС60.12.2.5-3л-6	6	2320	
ПС2	.100	2ПС6.21.2.5-л-3	6	404,6	
ПС3	.100	2ПС6.21.2.5-л-2	5	404,6	
ПС4	.110	ПС60.18.2.5-2л-9	5	3474,8	
ПС5	.100	2ПС6.18.2.5-л-3	3	344,6	
ПС6	.100	2ПС6.18.2.5-л-2	3	344,6	
ПС7	.120	2ПС12.21.2.5-л-4	6	805,5	
ПС8	.120	2ПС12.18.2.5-л-4	7	695,5	
ПС9	.130	ПС60.15.2.5-2л-2	11	2908,6	
ПС10	1.030.1-1.1-1.78-04	БЦ60.5.2.5-л	8	1040	
ПС11	ТП503-4-35.86 КЖИ.140	3ПС41.120.2.5-л-1	2	222,9	
ПС12	.140	3ПС41.210.2.5-л-1	2	382,9	
ПС13	.140	3ПС41.180.2.5-л-1	4	332,9	
ПС14	.140	3ПС41.90.2.5-л-1	2	162,9	
ПС15	.150	3ПС41.150.2.5-л-2	2	276,5	
ПС16	.160	2ПС12.21.2.5-л-1	4	808,7	
ПС17	.160	2ПС12.18.2.5-л-1	4	698,7	
ПС18	.170	ПС60.9.2.5-2л-15	5	1750	
ПС19	.100	2ПС15.18.2.5-л-2	2	864,6	
ПС20	.100	2ПС15.18.2.5-л-3	2	864,6	
ПС21	.170	ПС60.9.2.5-2л-15а	1	1750	
ПС22	.170	ПС60.9.2.5-2л-15б	1	1750	
ПС23	.180	ПС60.18.2.5-2л-16	2	3465,4	
ПС24	.190	ПС30.12.2.5-6л-9	2	1154,3	
ПС25	.200	ПС60.18.2.5-2л-9а	1	3472	
ПС26	.090	ПС60.18.2.5-2л-6	1	3470	
ПС27	.090	ПС60.18.2.5-2л-6а	1	3470	
ПС28	.200	ПС60.18.2.5-2л-9б	1	3472	
ПС29	.210	ПС30.12.2.5-6л-6	2	1156,5	
ПС30	.220	ПС60.12.2.5-3л-9	1	2323,8	
ПС31	.240	2ПС12.21.2.5-л-3	1	694,1	
ПС32	.240	2ПС12.21.2.5-л-3а	1	694,1	
ПС33	.240	2ПС15.18.2.5-л-3	1	1014	
ПС34	.240	2ПС15.18.2.5-л-3а	1	1014	
ПС35	.240	2ПС15.18.2.5-л-1	2	1014	
ПС36	.170	ПС60.9.2.5-2л-15в	1	2080	

(Продолжение)

Марка, поз.	Обозначение	Наименование	Кол.	Масса ед, кг	Примечание
ПС37	ТП503-4-35.86-КЖИ.170	ПС60.9.2.5-2.1-15г	1	2080	
ПС38	.230	ПС60.9.2.5-2л-1	2	2020	
		Изделия соединительные			
МС1	1.030.1-1.4.1.270	МС1	90	0.26	
МС2	1.030.1-1.6.011.150	МС2	72	0.032	
МС2	1.030.1-1.70.6.060.80	МС2	72	0.28	
МС3	1.030.1-1.4-1.270-01	МС3	20	0.52	
МС4	1.030.1-1.3.1.260.10.070.260	МС4	14	5.1	
МС6	1.030.1-1.3.1.12.011.300	МС6	12	0.26	
МС7	1.030.1-1.4.1.60.6.060.60	МС7	4	0.25	
РК5с	1.030.1-1.4-1.330.03	Консоль опорная РК5с	4	12.2	
1	лист 19	-80×10 ГОСТ103-76*2=100		0.64	
		t = -30°C			
		Панели стен			
ПС1	ТП503-4-35.86 КЖИ 090	ПС60.12.3.0-3л-6	6	2740	
ПС2	.100	2ПС6.21.3.0-л-3	6	474,6	
ПС3	.100	2ПС6.21.3.0-л-2	5	474,6	
ПС4	.110	ПС60.18.3.0-2л-9	5	4114,8	
ПС5	.100	2ПС6.18.3.0-л-3	3	414,6	
ПС6	.100	2ПС6.18.3.0-л-2	3	414,6	
ПС7	.120	2ПС12.21.3.0-л-4	6	955,5	
ПС8	.120	2ПС12.18.3.0-л-4	8	695,5	
ПС9	.130	ПС60.15.3.0-2л-2	11	3438,6	
ПС10	1.030.1-1.1-1.78-04	БЦ60.5.3.5-л	9	1470	
ПС11	ТП503-4-35.86 КЖИ140	3ПС46.120.3.0-л-1	2	282,9	
ПС12	.140	3ПС46.210.3.0-л-1	2	492,2	
ПС13	.140	3ПС46.180.3.0-л-1	4	422,9	
ПС14	.140	3ПС46.90.3.0-л-1	2	212,9	
ПС15	.150	3ПС46.150.3.0-л-2	2	356,5	
ПС16	.160	2ПС12.21.3.0-л-1	4	958,7	
ПС17	.160	2ПС12.18.3.0-л-1	4	818,7	
ПС18	.170	ПС60.9.3.0-2л-15	5	2080	
ПС19	.100	2ПС15.18.3.0-л-2	2	1024,6	
ПС20	.100	2ПС15.18.3.0-л-3	2	1024,6	
ПС21	.170	ПС60.9.3.0-6л-15а	1	2450	
ПС22	.170	ПС60.9.3.0-6л-15б	1	2450	
ПС23	.180	ПС60.18.3.0-2л-16	2	4106,4	

(Продолжение)

Марка, поз.	Обозначение	Наименование	Кол.	Масса ед, кг	Примечание
ПС24	ТП503-4-35.86 КЖИ.190	ПС30.12.3.0-6.л-9	2	1374,3	
ПС25	.200	ПС60.18.3.0-2.л-9а	1	4112	
ПС26	.090	ПС60.18.3.0.-2.л-6	1	4110	
ПС27	.090	ПС60.18.3.0-2.л-6а	1	4110	
ПС28	.200	ПС60.18.3.0-2.л-9б	1	4112	
ПС29	.210	ПС30.12.3.0.-6.л-6	2	1376.5	
ПС30	.220	ПС60.12.3.0-3.л-9	1	2743.3	
ПС31	.240	2ПС12.21.3.0-л-3	1	953.6	
ПС32	.240	2ПС12.21.3.0-л-3а	1	1115	
ПС33	.240	2ПС15.18.3.0-л-3	1	1204	
ПС34	.240	2ПС15.18.3.0-л-3а	1	1204	
ПС35	.240	2ПС15.18.3.0-л-1	2	1204	
ПС36	.170	ПС60.9.3.0-6.л-15в	1	2450	
ПС37	.170	ПС60.9.3.0-6.л-15г	1	2450	
ПС38	.230	ПС60.9.3.0-6л-1	2	2410	
		Изделия соединительные			
МС1	1.030.1-1.4-1.270	МС1	90	0.26	
МС2	1.030.1-1.6.011.150	МС2	72	0.032	
МС2	1.030.1-1.70.6.060.80	МС2	72	0.032	
МС3	1.030.1-1.4.1.270-01	МС3	20	0.52	
МС4	1.030.1-1.3.1.260.10.070.260	МС4	14	6.1	
МС6	1.030.1-1.3.1.12.011.300	МС6	12	0.26	
МС7	1.030.1-1.4.1.60.6.060.60	МС7	4	0.25	
РК6с	1.030.1-1.4.1.60.6.060.60	Консоль опорная РК6с	4	15.7	
1	лист 19	-80×10 ГОСТ103-76*2=100			

Инв. N подл. | Подпись и дата | Взам. инв. N

Привязан

Инв. N

ГИП	Пивторак	
Нач. АСО	Винклер	
Н.контр.	Хрупало	
Гл. конс.	Хрупало	
Гл. спец	Лисичкин	
Рук. гр.	Алехова	
Ст. инж.	Пронина	

ТП 503-4-35.86 КЖ

Производственный корпус централизованного текущего ремонта 1000 автомобилей Кам.АЗ в год

Спецификация к схемам расположения панелей стен

Стадия	Лист	Листов
Р	20	

ГИПРОАВТОТРАНС г. Москва

Копировал Марченко

Формат А2

Альбом III

/Продолжение/

Марка, поз.	Обозначение	Наименование	Кол.	Масса ед. кг	Примечание
		t = -40°C			
		Панели стен			
ПС1	ТП503-4-35.86 КЖИ.090	ПС60.12.3.5-6Л-6	6	3190	
ПС2	.100	2ПС6.21.3.5-Л-3	6	554.6	
ПС3	.100	2ПС6.21.3.5-Л-2	5	554.6	
ПС4	.110	ПС60.18.3.5-6Л-9	5	4774.8	
ПС5	.100	2ПС6.18.3.5-Л-3	3	474.6	
ПС6	.100	2ПС6.18.3.5-Л-2	3	474.6	
ПС7	.120	2ПС12.21.3.5-Л-4	6	1105.5	
ПС8	.120	2ПС12.18.3.5-Л-4	8	945.5	
ПС9	.130	ПС60.15.3.5-2Л-2	11	3978.6	
ПС10	1.030.1-1.1-1.78-04	БЦ60.5.3.5-Л	8	1470	
ПС11	ТП503-4-35.86 КЖИ.140	3ПС51.120.3.5-Л-1	2	352.9	
ПС12	.140	3ПС.51.210.3.5-Л-1	2	612.9	
ПС13	.140	3ПС51.180.3.5-Л-1	4	532.9	
ПС14	.140	3ПС51.90.3.5-Л-1	2	262.9	
ПС15	.150	3ПС51.150.3.5-Л-2	2	446.5	
ПС16	.160	2ПС12.21.3.5-Л-1	4	1108.7	
ПС17	.160	2ПС12.18.3.5-Л-1	4	948.7	
ПС18	.170	ПС60.9.3.5-6Л-15	5	2400	
ПС19	.100	2ПС15.18.3.5-Л-2	2	1184.6	
ПС20	.100	2ПС15.18.3.5-Л-3	2	1184.6	
ПС21	.170	ПС60.9.3.5-6Л-15а	1	2790	
ПС22	.170	ПС60.9.3.5-6Л-15б	1	2790	
ПС23	.180	ПС60.18.3.5-2Л-16	2	4765.4	
ПС24	.190	ПС30.12.3.5-6Л-9	2	1594.3	
ПС25	.200	ПС60.18.3.5-6Л-9а	1	4772	
ПС26	.090	ПС60.18.3.5-6Л-6	1	4770	
ПС27	.090	ПС60.18.3.5-6Л-6а	1	4770	
ПС28	.200	ПС60.18.3.5-6Л-9б	1	4772	
ПС29	.210	ПС30.12.3.5-6Л-6	2	1596.5	
ПС30	.220	ПС60.12.3.5-6Л-9	1	3193.3	
ПС31	.240	2ПС.12.21.3.5-Л-3	1	1103.6	
ПС32	.240	2ПС12.18.3.5-Л-3а	1	1184.6	
ПС33	.240	2ПС.15.18.3.5-Л-3	1	1375	
ПС34	.240	2ПС15.18.3.5-Л-3а	1	1375	

/окончание/

Марка, поз.	Обозначение	Наименование	Кол.	Масса ед. кг	Примечание
ПС35	ТП503-4-35.86 КЖИ.240	2ПС15.18.3.5-Л-1	2	1375	
ПС36	.170	ПС60.9.3.5-6Л-15б	1	2790	
ПС37	.170	ПС60.9.3.5-6Л-15г	1	2790	
ПС38	.230	ПС60.9.3.5-6Л-1	2	2780	
		Изделия соединительные			
МС1	1.030.1-1.4-1.270	МС1	90	0.26	
МС2	1.030.1-1.6.011.150	МС2	72	0.032	
МС2	1.030.1-1.70.6.060.80	МС2	72	0.28	
МС3	1.030.1-1.4-1.270-01	МС3	20	0.52	
МС4	1.030.1-1.3.1.260.10.070.80	МС4	14	5.1	
МС6	1.030.1-1.3.1.12.011-300	МС6	12	0.26	
МС7	1.030.1-1.4.1.60.6.060.60	МС7	4	0.25	
РК7С	1.030.1-1.4.1.330-01	Консоль опорная РК7С	4	17.9	
1	Лист 19	-80×10 ГОСТ 103-76* ℓ=100		0.64	

Типовой проект

Инв.№ подл. | Подпись и дата | Взам.инв.№

				ТП 503-4-35.86	КЖ
ГИП	Пивторак				
Нач. АСО	Винклер			Производственный корпус централизованного текущего ремонта 1000 автомобилей КамАЗ в год	Стадия: Р; Лист: 21; Листов:
Н.контр.	Хрупало				
Гл.констр	Хрупало				
Гл.спец.	Лисичкин			Спецификация к схемам расположения панелей стен	ГИПРОАВТОТРАНС г. Москва
Рук.гр.	Алехова				
Ст.инж.	Пронина				

Привязан

Инв. №

Копировал Максимова

Формат А2

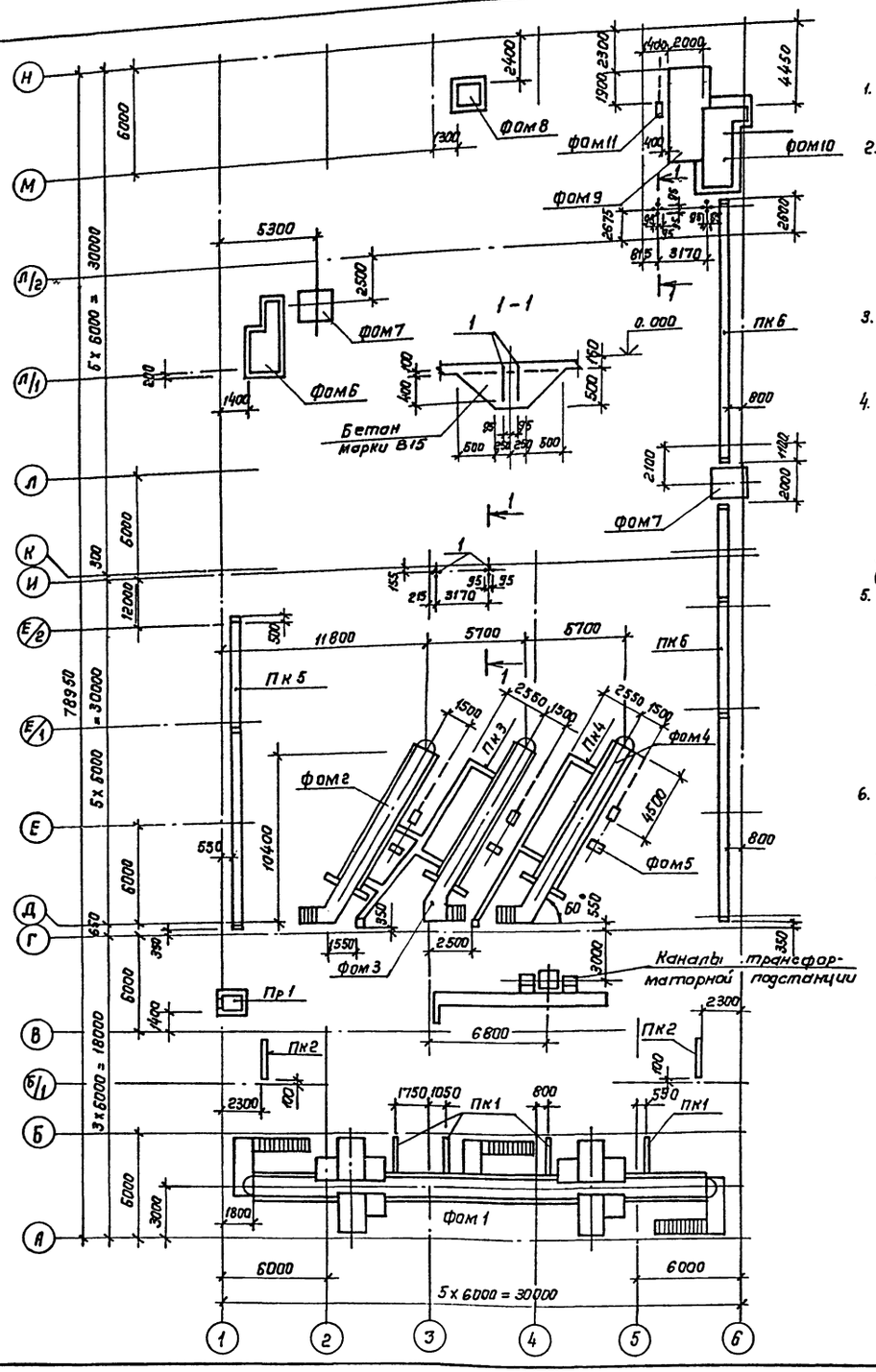

1. Настоящий лист смотреть совместно с листом 3.
2. Основание фундаментов под оборудование, каналов ПК1... ПК4, приямка ПР1 утрамбовать щебнем. Под каналы ПК5, ПК6 предусмотреть устройство песчаной подготовки по уклону.
3. Каналы ПК1, ПК3, ПК4 выполнять после бетонирования Фом1 ... Фом4.
4. Обратную засыпку пазух фундаментов и каналов производить грунтом без включения строительного мусора и растительного грунта с послойным трамбованием до получения γ скелета грунта ≥ 1.6 т/м³
5. После монтажа стальные конструкции и открытые поверхности закладных изделий покрыть грунтом ГФ-0119 по ТУБ-10-1399-73 за 2 раза и окрасить эмалью ПФ-133 по ГОСТ 926-82 за 2 раза.
6. В канавах осмотровых Фом1... Фом4 полы облицевать керамическими плитками по ГОСТ 6787-80*, стены - белыми керамическими плитками по ГОСТ 6141-82.

Спецификация к схеме расположения фундаментов под оборудование и каналов

Марка поз.	Обозначение	Наименование	Кол.	Масса ед, кг	Примечание
Фом1	листы 23-26	Канава осмотровая со стендами комбинированными СК2-К-267	1	—	
Фом 2	— 27-29	Канава осмотровая	1	—	
Фом 3	— 27-29	Канава осмотровая	1	—	
Фом 4	— 27-29	Канава осмотровая	1	—	
Фом 5	— 30	Отсос напольный с убирающимся в пол шлангом-9253	3	—	
Фом 6	— 30	Машина для очистки ОМ-1366 Г-02	1	—	
Фом 7	— 30	Кран консольный электрический поворотный чертеж № 134333	2	—	
Фом 8	— 30	Ролик отводной П-3465	1	—	
Фом 9	— 31; 32	Стенд обкаточно-тормозной КИ-5274	1	—	
Фом 10	— 31; 32	Приямок для бака нижнего 2014 А	1	—	
Фом 11	— 31; 32	Отсос напольный с убирающимся в пол шлангом 9253	1	—	
—	— 33,34	Каналы трансформаторной подстанции	1	—	
ПК1	— 35	канал ОВ ПК1	4	—	
ПК2	— 35	канал ОВ ПК2	2	—	
ПК3	— 36	канал ОВ ПК3	1	—	
ПК4	— 36	канал ОВ ПК4	1	—	
ПК5	— 37;38	Канал ОВ ПК5	1	—	
ПК6	— 37;38	Канал ОВ ПК6	1	—	
ПР1	— 35	Приямок ПР1	1	—	
1	ГОСТ 24379.1-80	Болт 1.1 м24х500	16	—	

Альбом III

Типовой проект

Согласовано:
Нач. отд. ТХ Пугин
Нач. отд. ОВ Лошакова
Нач. отд. ЭО Шунский

Инв. № подл. | Подпись и дата | Взам. инв. №

ГИП	Пивторак	
Нач. АСО	Винклер	
Н. контр.	Хрупало	
Гл. констр.	Хрупало	
Гл. спец.	Лисичкин	
Рук. гр.	Алехова	
Инж.	Сапрошина	

Привязан

Инв. №

ТП 503-4-35.86 КЖ

Производственный корпус централизованного текущего ремонта 1000 автомобилей КамАЗ в год

Стадия	Лист	Листов
Р	22	

Схема расположения фундаментов под оборудование и каналов

ГИПРОАВТОТРАНС г. Москва

Копировал: Коннова

Формат А2

Альбом III

Типовой проект

Фундамент под оборудование ФОм1

План на отметке 0.000

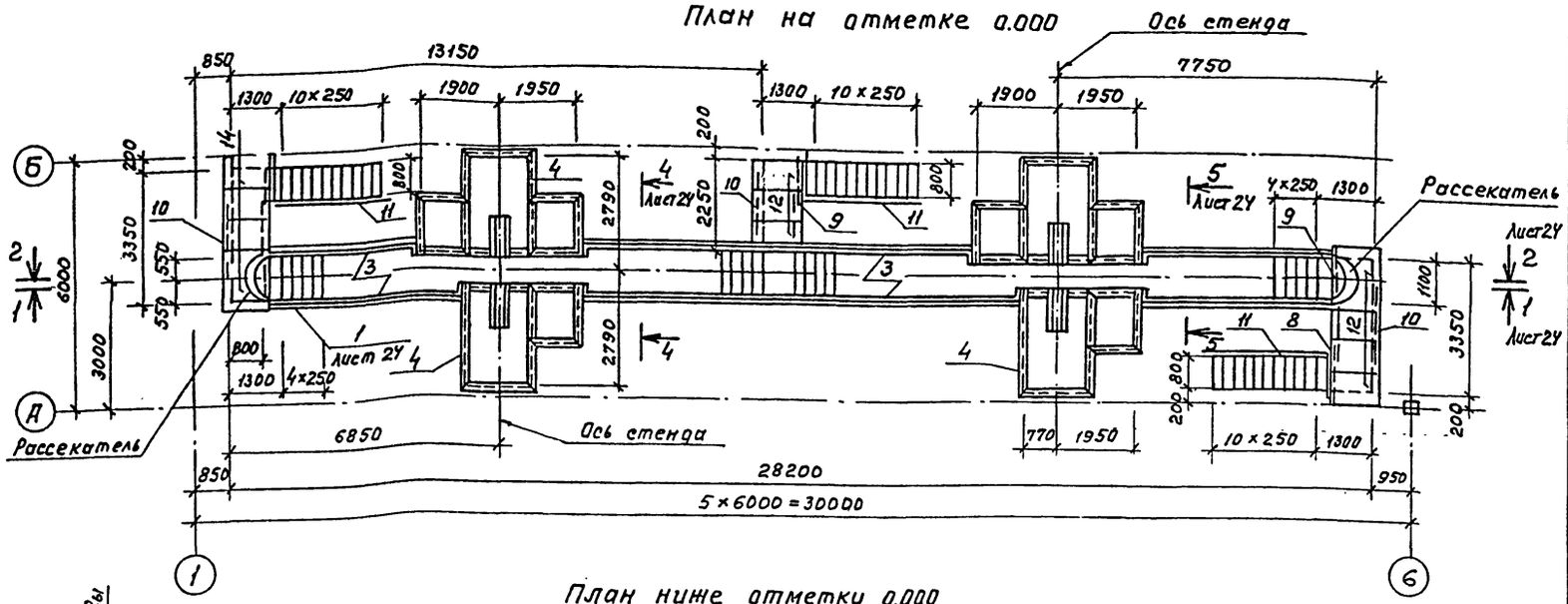

План ниже отметки 0.000

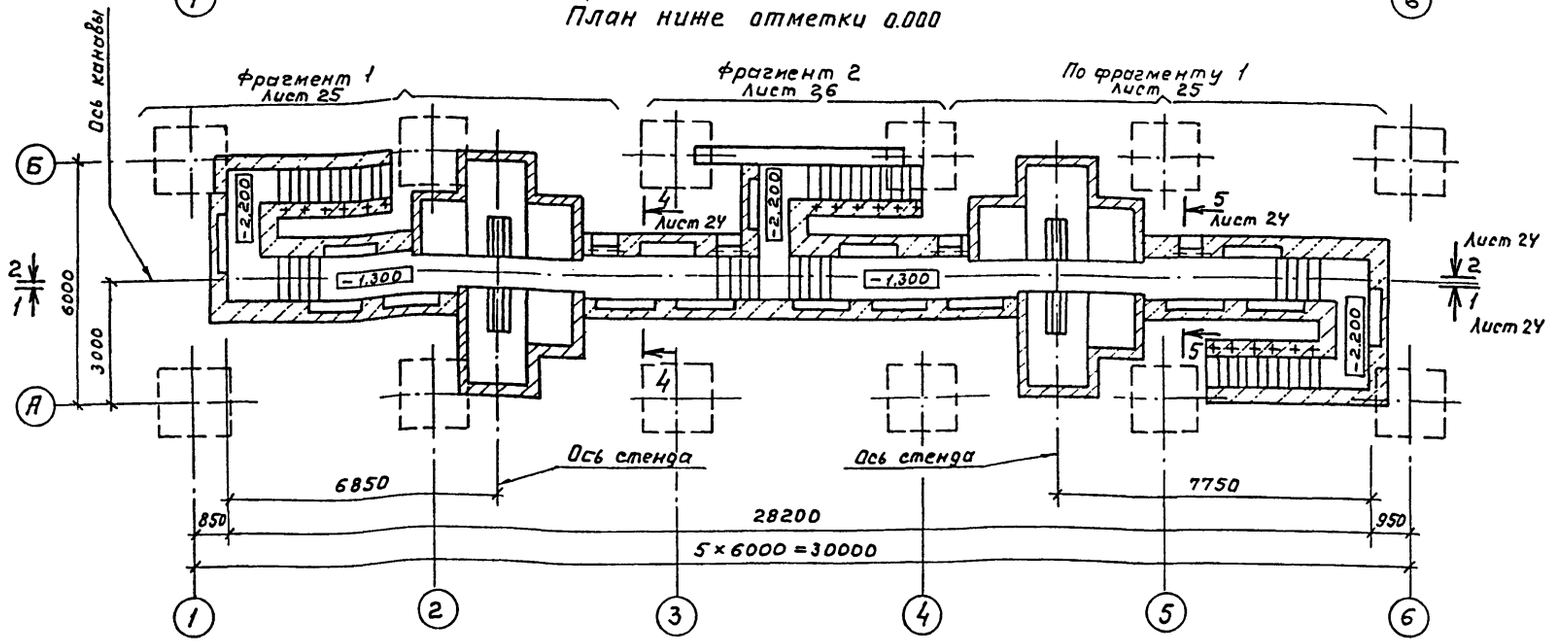

Спецификация фундамента под оборудование ФОм1

Формат	Зона	Поз.	Обозначение	Наименование	Кол.	Примечание
				Сборочные единицы		
А4		14	3.006.1-2/82 вып. 1-2	Плита П8д-8	13	210.0кг
				Сетки арматурные		
А3		1	ТП503-4-35.86 кжи.260	С3	16	
А3		2	.270	С4	4	
				Изделия закладные		
А3		3	.320	Мн1		39.9п.м.
А3		4	.330	Мн2		54.6п.м
А3		5	.380	Мн7	4	
А3		6	.430	Мн12	16	
А3		7	.410	Мн10	32	
А3		12	.590	Рамка Рд9	16	
А3		13	.600	Рамка Рд10	16	
А3		11	.460	Ограждение ОГ1		12.0п.м.
				Детали		
				L 160×160×10 ГОСТ 8509-72*		
БЧ		8		ℓ=1600	2	39.5 кг
БЧ		9		ℓ=1300	3	32.0 кг
БЧ		10		ℓ=1900	3	47.0 кг
				Материалы		
				Бетон марки В15		105.0м³

Ведомость расхода стали на элемент, кг

Марка элемента	Изделия закладные																				Всего	Общий расход
	Арматура класса								Сетка		Прокат марки											
	AIII			AI			—				Вст3пс6-1	Вст.3 кп2										
	ГОСТ 5781-82*			ГОСТ 5781-82*			ГОСТ 2590-71*		ГОСТ 5336-80		ГОСТ 8509-72*			ГОСТ 103-76*						ГОСТ 3262-75*		
	ф12	ф8	Итого	ф22	ф6	Итого	ф16	Итого	№20к1.6	Итого	L 160×10	L50×5	Итого	10×150	10×100	4×40	Итого	dy 20	Итого			
ФОм1	140.0	50.0	190.0	94.0	38.0	132.0	10.0	10.0	23.0	23.0	1290.0	741.0	2031.0	425.0	26.0	36.0	487.0	12.0	12.0	28850	2885.0	

Привязан

Инв.№

ГИП	Пивторак		
Нач.ЛСО	Винклер		
Н.контр.	Хрупало		
Гл.конст.	Хрупало		
Гл.спец.	Лисичкин		
Рук.гр.	Алехова		
Инж.	Сапрошина		

ТП 503-4-35.86 КЖ

Производственный корпус централизованного текущего ремонта 1000 автомобилей КамАЗ в год

Стадия Р | Лист 23 | Листов

Фундамент под оборудование фом1. Планы на отм. 0.000 и ниже отм. 0.000

ГИПРОАВТОТРАНС г.Москва

Согласовано

Нач.отд.1Х	Тугин	
Нач.отд.08	Лошкова	
Нач.отд.30	Шунский	

Инв.№ подл. | Подпись и дата | Взам. инв.№

Копировал Максимова Формат А2

Альбом III

Типовой проект

Фундамент под оборудование ФОм1

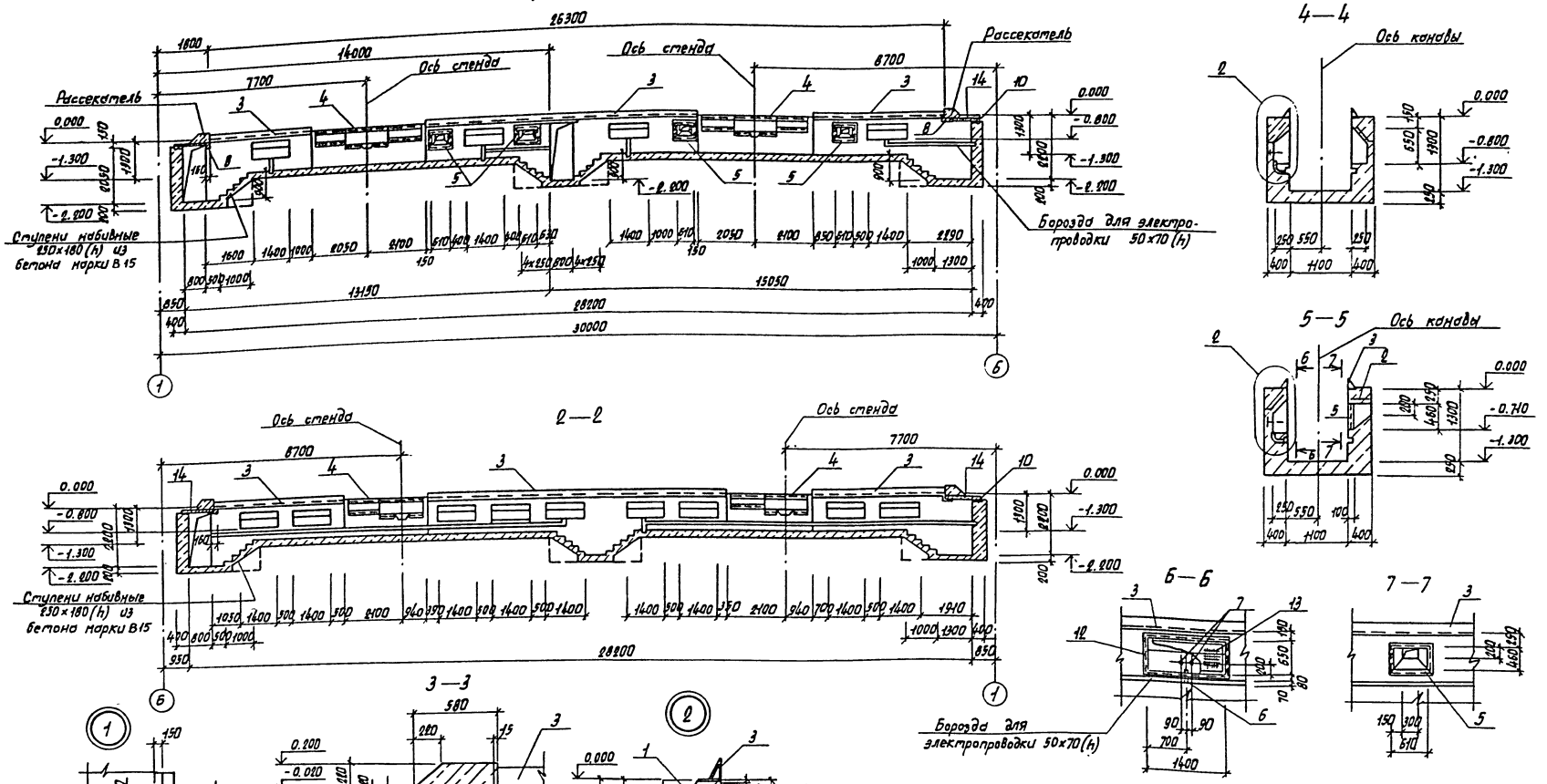

ГИП	Пивторак		
Нач. АСО	Винклер		
Н. контр.	Хрупало		
Гл. конст.	Хрупало		
Гл. спец.	Лисичкин		
Рук. гр.	Алехова		
Инж.	Сапрошина		

ТП 503-4-35.86 КЖ

Производственный корпус централизованного текущего ремонта 1000 автомобилей Кам.Я3 в год

Стадия	Лист	Листов
Р	24	

Фундамент под оборудование ФОм1. Узлы 1,2 разрезы 1-1...7-7

ГИПРОАВТОТРАНС г. Москва

Привязан

Инв. N

Инв. N подл. | Подпись и дата | Взам. инв. N

Копировал Марченко

Формат А2

Альбом III

Типовой проект

Фундамент под оборудование Фом1 Фрагмент1

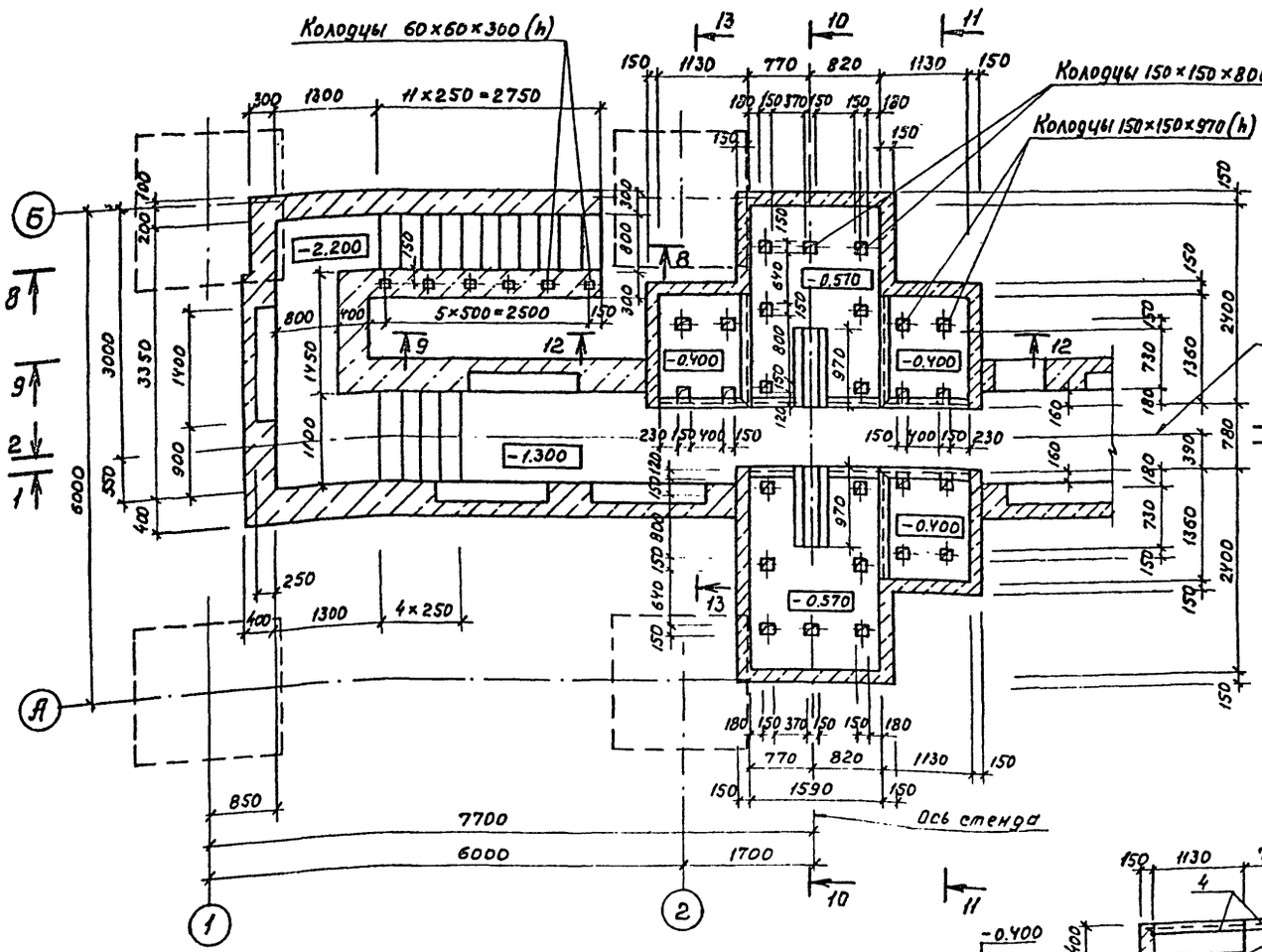

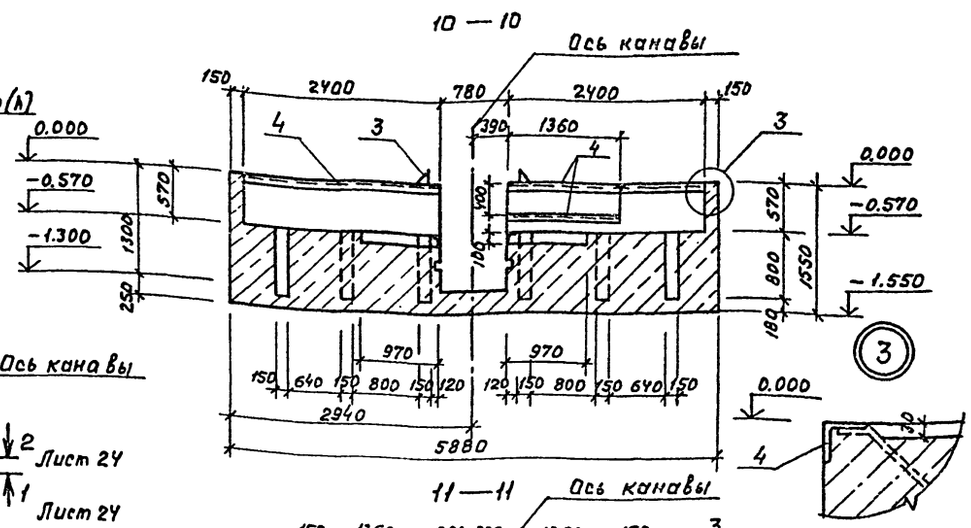

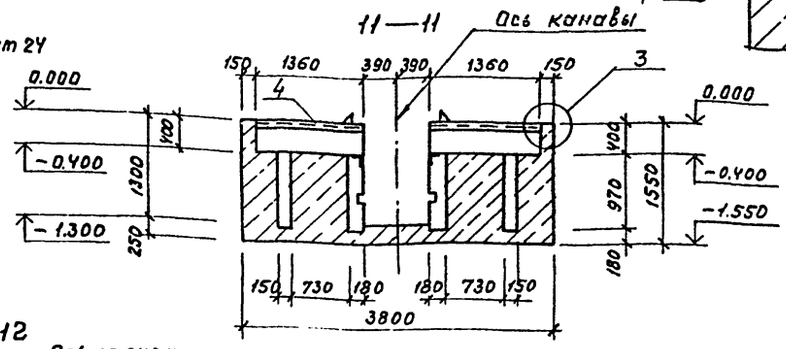

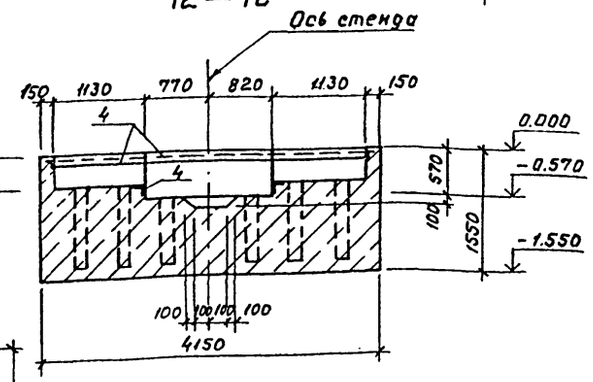

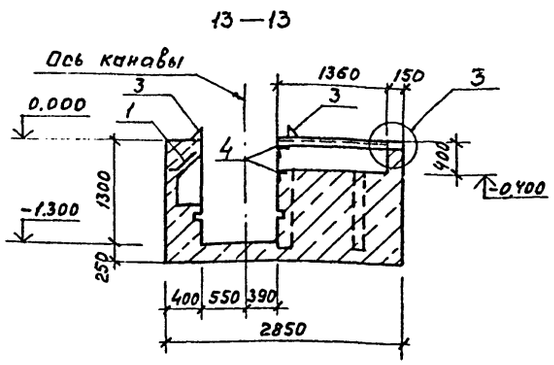

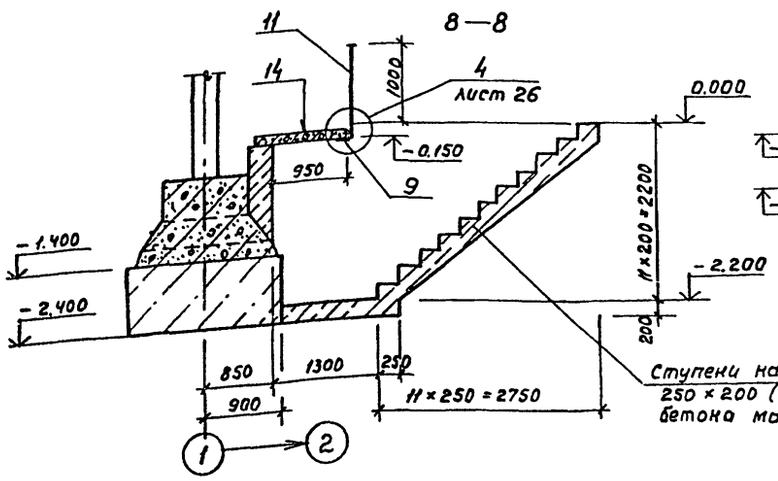

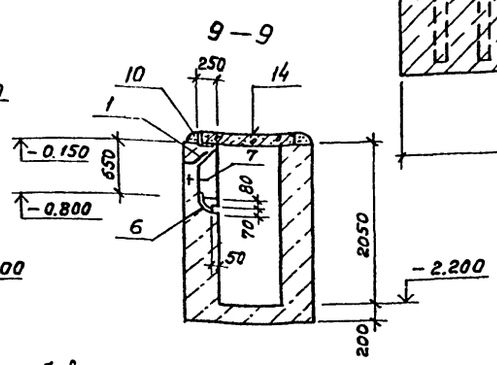

ГИП	Пивторак		
Нач. ЛСО	Винклер		
Н.контр.	Хрупало		
Гл.констр	Хрупало		
Гл.спец.	Лисичкин		
Рук. гр.	Алехова		
Инж.	Сапрошина		

Привязан

Инв. №

ТП 503-4-35.86 КЖ

Производственный корпус централизованного текущего ремонта 1000 автомобилей КамАЗ в год

Стадия	Лист	Листов
Р	25	

Фундамент под оборудование Фом 1. Фрагмент 1 План. Разрезы 8-8...13-13 Узел 3

ГИПРОАВТОТРАНС г. Москва

Копировал: Макеимова Формат А2

Фундамент под оборудование ФОМ1, Фрагмент 2

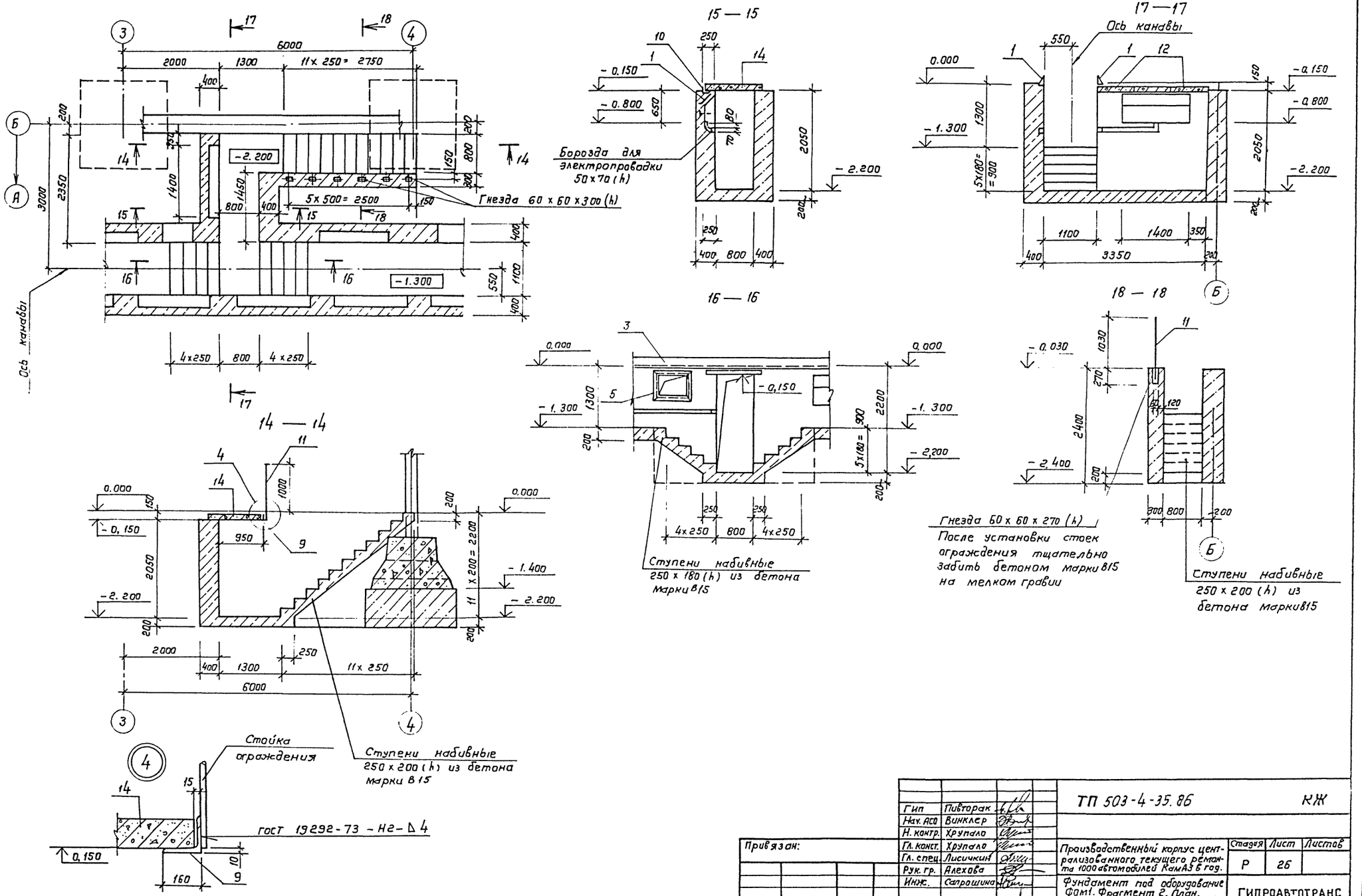

Альбом III

Типовой проект

Гип	Пивторак		ТП 503-4-35.86				КЖ
Нач. АСО	Винклер						
Н. контр.	Хрупало						
Гл. конст.	Хрупало		Производственный корпус централизованного текущего ремонта 1000 автомобилей КамАЗ в год.	Стадия	Лист	Листов	
Гл. спец.	Лисичкин			Р	26		
Рук. гр.	Алехова		Фундамент под оборудование ФОМ1. Фрагмент 2. План. Разрезы 14-14...18-18. Узел 4.	ГИПРОАВТОТРАНС г. Москва			
Инж.	Сапрошина						

Привязан:

Инв. №

Инв. № подл. | Подпись и дата | Взам. инв. №

Копировал. Коннова

формат А2

Фундаменты под оборудование ФОм2...ФОм4. План на отм. 0.000

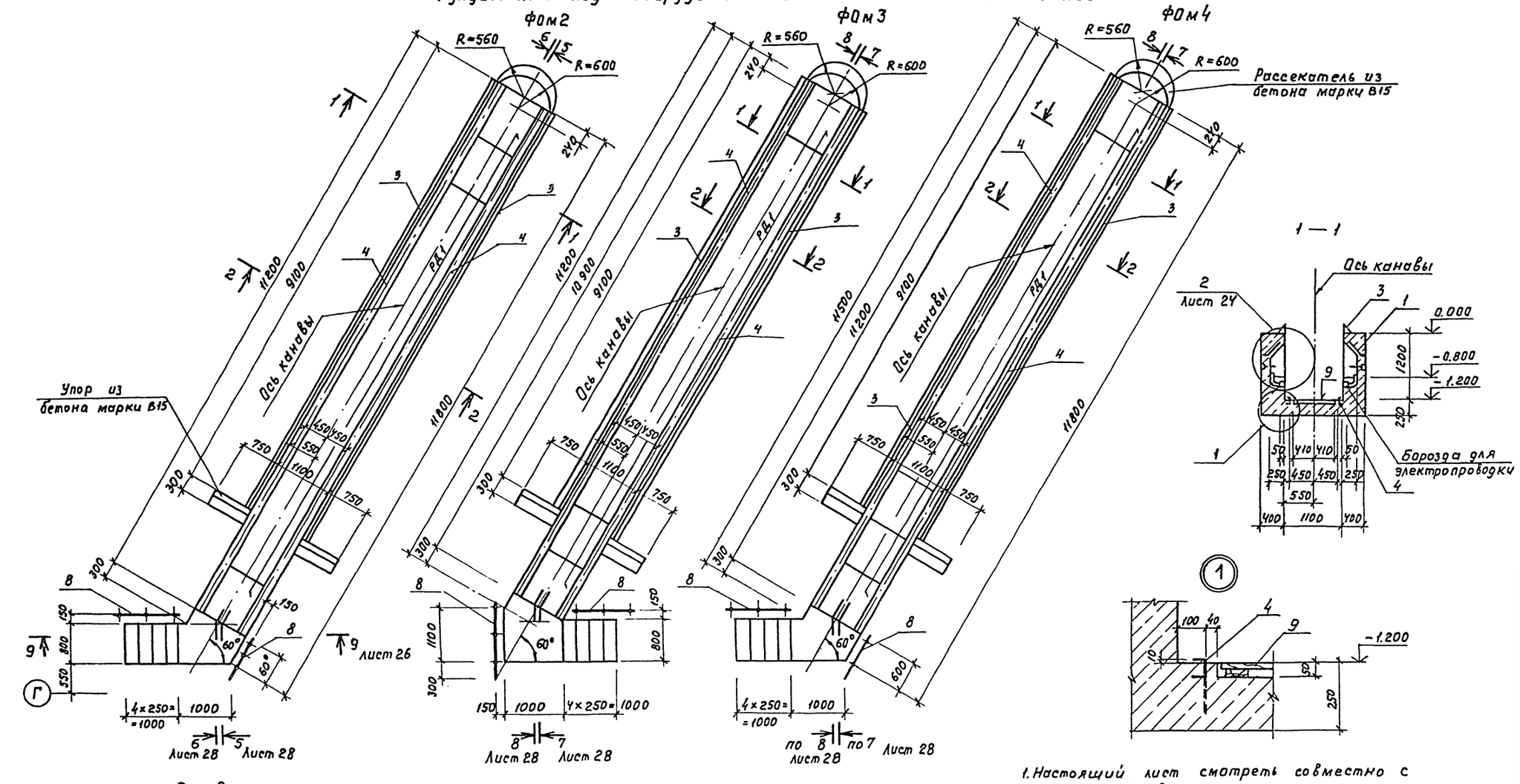

1. Настоящий лист смотреть совместно с листами 22; 28
2. Спецификация ФОм2...ФОм4 на листе 29

ГИП	Пивторак	ТП 503-4-35.86		КЖ	
Нач.АСО	Винклер				
Н.контр.	Хрупало				
Гл.конст.	Хрупало	Производственный корпус централизованного текущего ремонта 1000 автомобилей КамАЗ в год	Стадия	Лист	Листов
Гл.спец.	Лисичкий		Р	27	
Рук.гр.	Алехова	Фундаменты под оборудование ФОм2...ФОм4 План на отм. 0.000 Разрезы 1-1...4-4. Узел 1.	ГИПРОАВТОТРАНС г.Москва		
Инж.	Сапрошина				

Привязан:

Инв. N

Копировал Максимова

Формат А2

Согласовано

Нач.отд.тх Пугин

Нач.отд.ОВ Лошакова

Нач.отд.ЭО Шунский

Инв. N подл. | Подпись и дата | Взам. инв. N

Альбом III

Типовой проект

Фундаменты под оборудование ФОм 2 ... ФОм 4. План ниже отм. 0.000

Альбом III

Типовой проект

ФОм 2

ФОм 3

ФОм 4

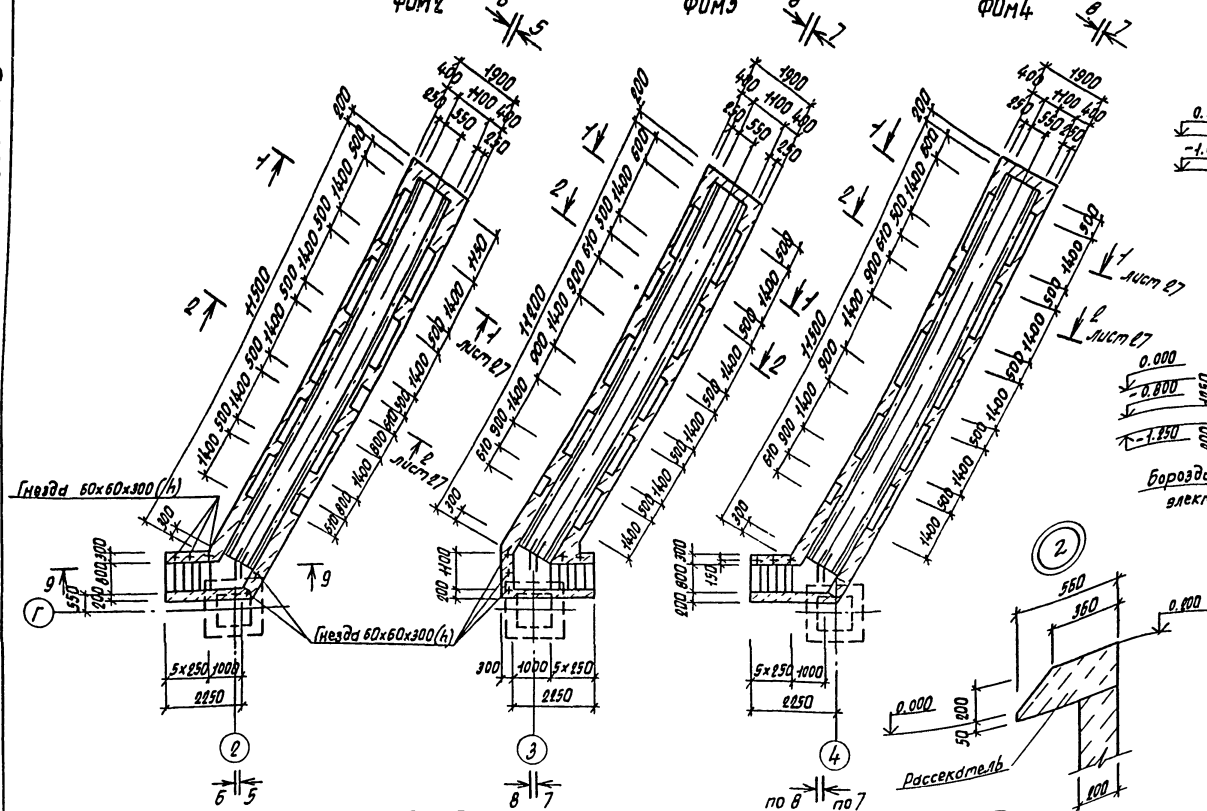

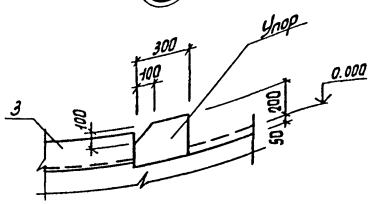

7—7

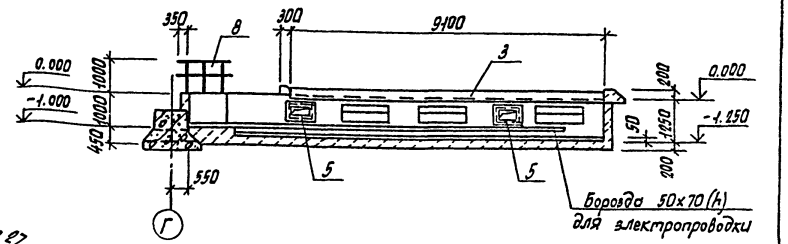

8—8

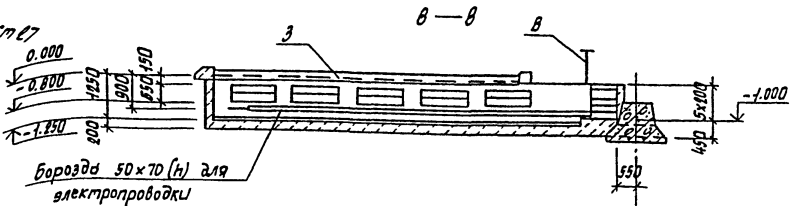

9—9

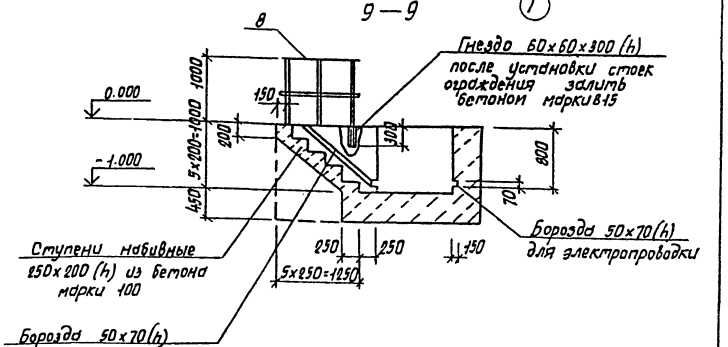

5—5

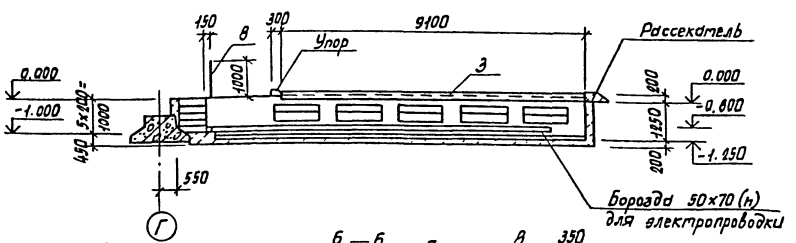

6—6

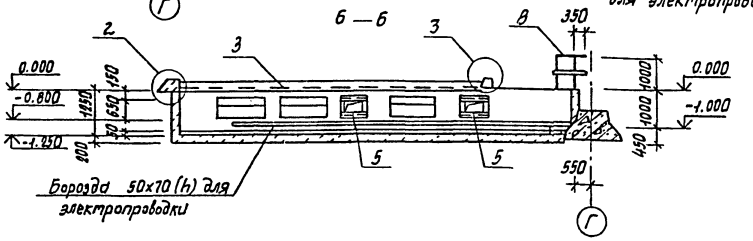

ГИП	Пивторак		ТП 503-4-35.86 КЖ
Нач. АСО	Винклер		
Н. контр.	Хрупало		
Гл. конст.	Хрупало		Производственный корпус централизованного текущего ремонта 1000 автомобилей КамАЗ в год — Стадия: Р; Лист: 28; Листов:
Гл. спец.	Лисичкина		
Рук. гр.	Алексеев		
Инж.	Сапрончина		Фундаменты под оборудование ФОм 2 ... ФОм 4. План ниже отм. 0.000. Разрезы 5-5 ... 9-9. Узлы 2, 3 — ГИПРОАВТОТРАНС, г. Москва

Привязан

Инв. №

Инв. № подл. | Подпись и дата | Взам. инв. №

Копировал Марченко

Формат А2

Альбом III

типовой проект

Спецификация фундаментов под оборудование ФОм2...ФОм4

/начало/

Формат	Зона	Поз.	Обозначение	Наименование	Кол	Примечание
				ФОм2		
				Сборочные единицы		
				Сетки арматурные		
А4		1	ТП-503-4-35.86 -КЖИ.260	С3	8	
А4		2	.270	С4	2	
				Изделия закладные		
А4		3	.320	Мн1		18.2пм
А4		4	.370	Мн6		22.4пм
А4		5	.380	Мн7	2	
А4		6	.430	Мн12	8	
А4		7	.410	Мн10	16	
А4		12	.590	Рамка Рм9	8	
А4		13	.600	Рамка Рм10	8	
А4		8	.460	Ограждение ОГ1		2.0пм
А4		9	.510	Решетка РД1	11	
				Материалы		
				Бетон марки В15		18.0м³
				Бетон марки В10		2.5м³

/продолжение/

Формат	Зона	Поз.	Обозначение	Наименование	Кол	Примечание
				ФОм3		
				Сборочные единицы		
				Сетки арматурные		
А4		1	ТП-503-4-35.86-КЖИ.260	С3	8	
А4		2	.270	С4	2	
				Изделия закладные		
А4		3	.320	Мн1		18.2пм
А4		4	.370	Мн6		21.8пм
А4		5	.380	Мн7	2	
А4		6	.430	Мн12	8	
А4		7	.410	Мн10	16	
А4		12	.590	Рамка Рм9	8	
А4		13	.600	Рамка Рм10	8	
А4		8	.460	Ограждение ОГ1		2.5пм
А4		9	.510	Решетка РД1	11	
				Материалы		
				Бетон марки В15		17.0м³
				Бетон марки В10		2.5м³

/окончание/

Формат	Зона	Поз.	Обозначение	Наименование	Кол.	Примечание
				ФОм4		
				Сборочные единицы		
				Сетки арматурные		
А4		1	ТП-503-4-35.86 -КЖИ.260	С3	8	
А4		2	.270	С4	2	
				Изделия закладные		
А4		3	.320	Мн1		18.2пм
А4		4	.370	Мн6		22.4пм
А4		5	.380	Мн7	2	
А4		6	.430	Мн12	8	
А4		7	.410	Мн10	16	
А4		12	.590	Рамка Рм9	8	
А4		13	.600	Рамка Рм10	8	
А4		8	.460	Ограждение ОГ1		2.0пм
А4		9	.510	Решетка РД1	11	
				Материалы		
				Бетон марки В15		18.0м³
				Бетон марки В10		2.5м³

Ведомость расхода стали на элемент, кг

Марка элемента	Изделия закладные																					Всего	Общий расход
	Арматура класса								Сетка		Прокат марки												
	A III			A I			—				Вст3пс6-1	Вст3 кп2											
	ГОСТ 5781-82*			ГОСТ 5781-82*			ГОСТ 2590-71*		ГОСТ 5336-80		ГОСТ 8509-72*			ГОСТ 8240-72*	ГОСТ 103-76*				ГОСТ 3262-75*				
	ф12	ф8	Итого	ф22	ф6	Итого	ф16	Итого	№20х15	Итого	L160х10	L50х5	Итого	С6.5	Итого	10х150	10х100	4х40	Итого	Труба ду20	Итого		
ФОм2	104.0	24.0	128.0	20.0	9.0	29.0	5.0	5.0	12.0	12.0	449.0	268.0	717.0	145.0	145.0	215.0	13.0	9.0	237.0	6.0	6.0	1279.0	1279.0
ФОм3	104.0	24.0	128.0	24.0	9.0	33.0	5.0	5.0	12.0	12.0	449.0	268.0	717.0	145.0	145.0	215.0	13.0	10.0	238.0	6.0	6.0	1279.0	1279.0
ФОм4	104.0	24.0	128.0	20.0	9.0	29.0	5.0	5.0	12.0	12.0	449.0	268.0	717.0	145.0	145.0	215.0	13.0	9.0	237.0	6.0	6.0	1279.0	1279.0

Взам. инв.№ | Подпись и дата | Инв.№ подл.

Привязан

Инв.№

ГИП	Пивторак	
Нач. АСО	Винклер	
Н. контр.	Хрупало	
Гл. конст.	Хрупало	
Гл. спец.	Лисицкин	
Рук. гр.	Алехова	
Инж.	Сапрошина	

ТП 503-4-35.86 КЖ

Производственный корпус централизованного текущего ремонта 1000 автомобилей КамАЗ в год

Стадия	Лист	Листов
Р	29	

Спецификация фундаментов под оборудование ФОм2... ФОм4

Гипроавтотранс г. Москва

Утвердил Коннова

Формат А2

Альбом III

Типовой проект

Фундаменты под оборудование

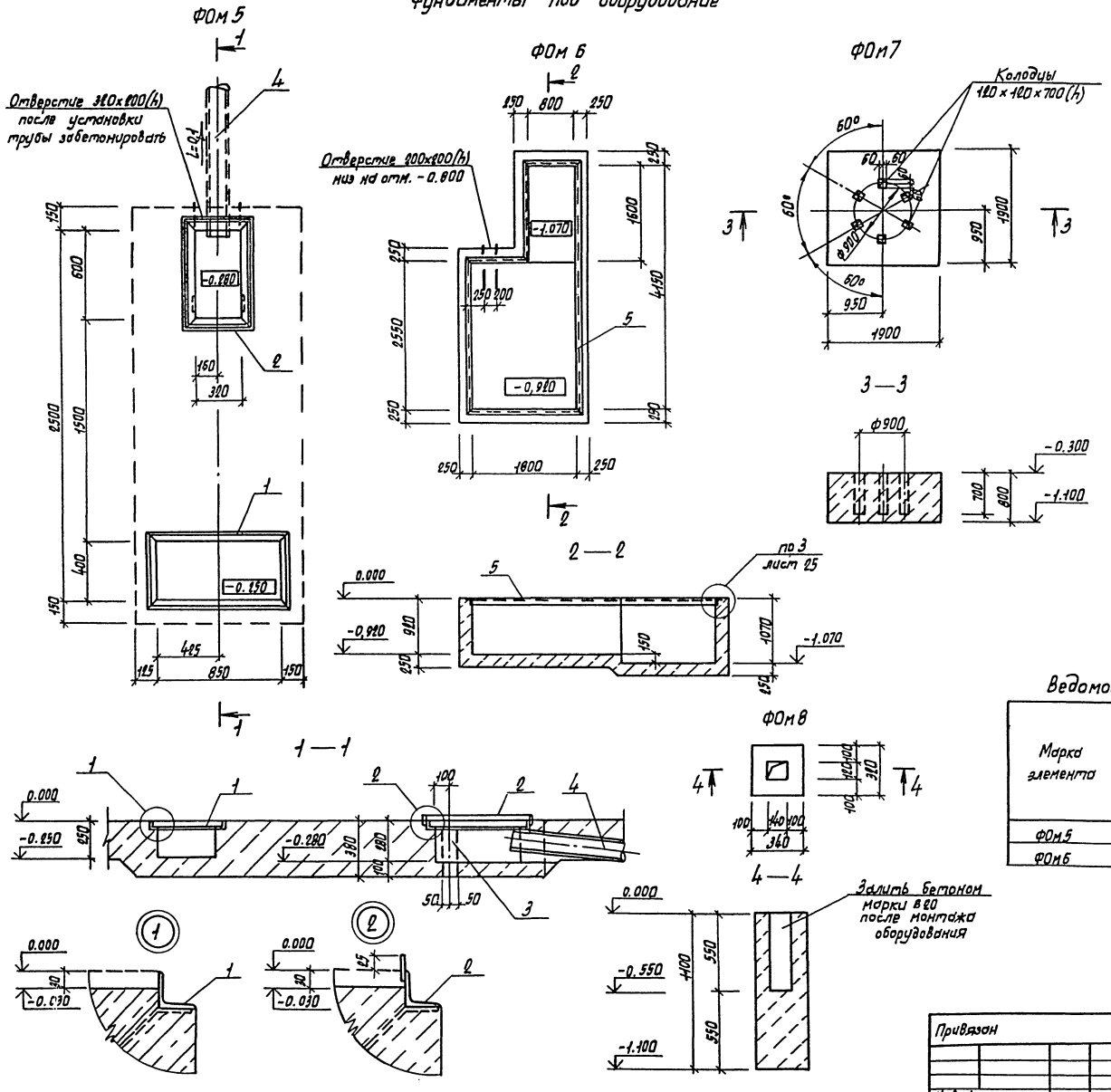

Спецификация фундаментов под оборудование ФОм5...ФОм8

Формат	Зона	Поз.	Обозначение	Наименование	Кол.	Примечание
				ФОм5		
				Сборочные единицы		
				Изделия закладные		
А3		1	ТП-503-4-35.86-КЖИ.390	Мн8	1	
А3		2	.400	Мн9	1	
А3		3	.420	Мн11	2	
				Детали		
				Труба 194×5 ГОСТ 8732-78*		
БЧ		4		l=3300	1	77,0 кг
				Материалы		
				Бетон марки В15		1,1 м³
				ФОм6		
				Сборочные единицы		
				Изделие закладное		
А3		5	.330	Мн2		12,5 п.м.
				Материалы		
				Бетон марки В15		5,0 м³
				ФОм7		
				Материалы		
				Бетон марки В15		3,6 м³
				ФОм8		
				Материалы		
				Бетон марки В15		0,11 м³
				Бетон марки В20		0,01 м³

Ведомость расхода стали на элемент, кг

Марка элемента	Изделия закладные												Общий расход
	Арматура класса		Прокат марки									Всего	
	А III		В ст3 кп2										
	ГОСТ 5781-82*		ГОСТ 8509-72*			ГОСТ 103-76*				ГОСТ 8732-78*			
	Ф8	Итого	L63×5	L50×5	Итого	4×40	10×100	10×60	Итого	Труба 194×5	Итого		
ФОм5	2,0	2,0	26,0	—	26,0	3,0	2,0	0,6	5,6	77,0	77,0	110,6	110,6
ФОм6	5,0	5,0	—	47,5	47,5	—	—		—	—	—	52,5	52,5

ГИП	Пивторак		ТП 503-4-35.86 КЖ
Нач. АСО	Винклер		
Н.контр.	Хрупало		
Гл.конст.	Хрупало		Производственный корпус централизованного текущего ремонта 1000 автомобилей Кам.АЗ в год
Гл.спец.	Лисичкин		
Рук.гр.	Алехова		Фундаменты под оборудование ФОм5...ФОм8. Планы разрезы 1-1...4-4. Узлы 1,2
Инж.	Сапрошина		

Стадия	Лист	Листов
Р	30	

ГИПРОАВТОТРАНС г. Москва

Привязан

Инв. N

Согласовано: Нач. отд. ТХ Пугин

Инв. N подл. | Подпись и дата | Взам. инв. N

Копировал Марченко

Формат А2

Альбом III

Типовой проект

Фундаменты под оборудование фом 9 ÷ фом 11

План

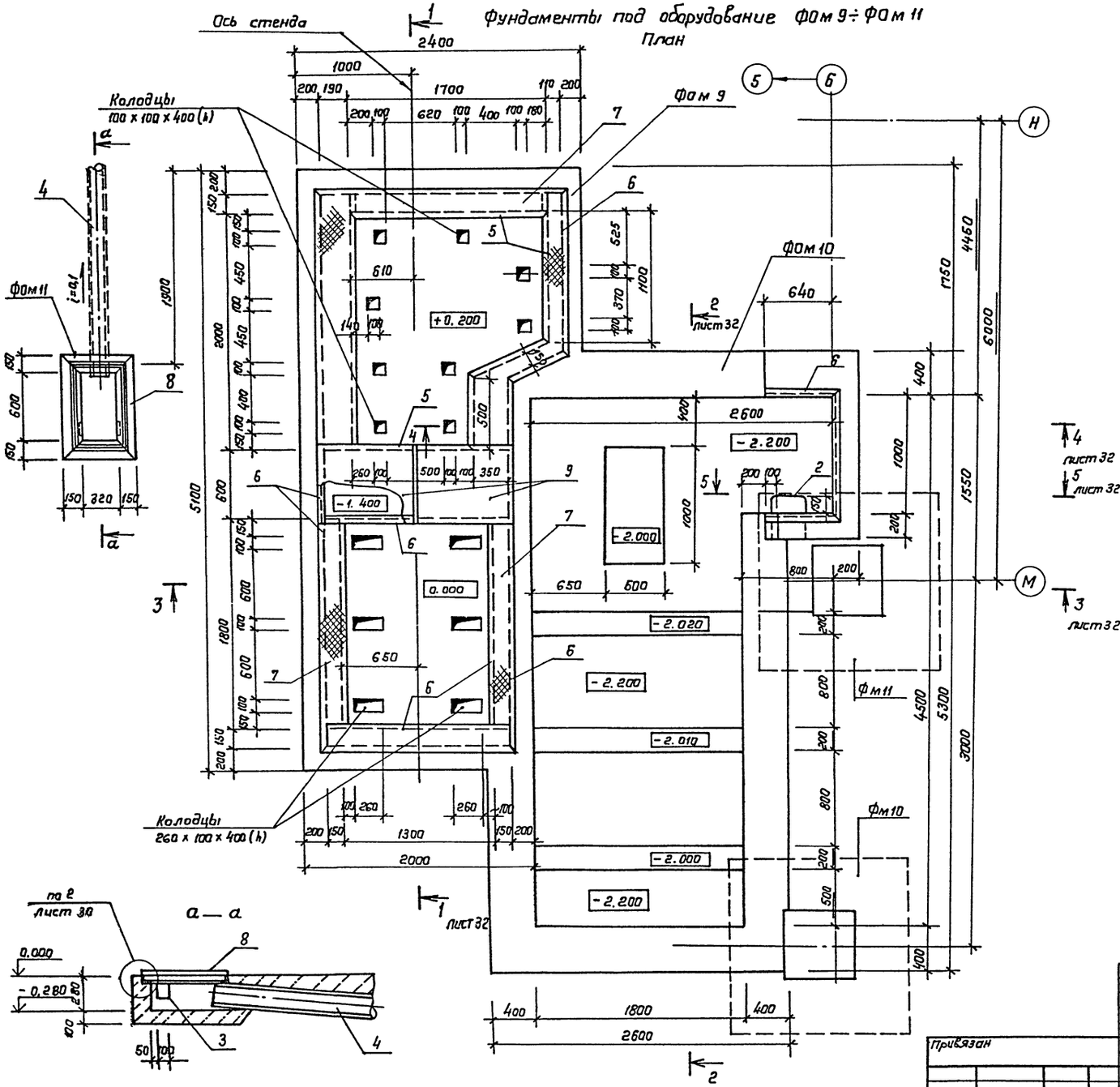

Спецификация фундаментов под оборудование фом 9 .. фом 11

Формат	Зона	Поз.	Обозначение	Наименование	Кол.	Примечание
				фом 9		
				Сборочные единицы		
				Изделия закладные		
А3		5	ТП 503-4-35.86 -КМИ.330	МН 2		7,7 п.м.
А3		6	.340	МН 3		21,0 п.м
А3		9	.480	Щит ЩС 2	2	
				Детали		
Б4		7		Сталь рифленая $\delta = 6$ ГОСТ 8568 - 77*		2,9 м²
				Материалы		
				Бетон марки В 15		18,0 м³
				фом 10		
				Сборочные единицы		
				Изделие закладное		
А3		6	ТП 503-4-35.86 -КМИ.340	МН 3		3,8 п.м
				Детали		
Б4		1		А-I-6 ГОСТ 5781-82 *		
				ℓ = 800	17	0,18 кг
А2		2		А-III-20 ГОСТ 5781-82*		
			лист 32	ℓ = 1000	6	2,5 кг
				Материалы		
				Бетон марки В15		20,0 м³
				фом 11		
				Сборочные единицы		
				Изделия закладные		
А3		8	ТП 503-4-35.86- КМИ. 400	МН 9	1	
А3		3	.420	МН 11	2	
				Детали		
Б4		4		Труба 194 х 5 ГОСТ 8732-78*		
				ℓ = 3300	1	77,0 кг
				Материалы		
				Бетон марки В15		0,15 м³

Согласовано

Инв. № подл. | Подпись и дата | Взам. инв. №

Нач. отд. тх. Пугин

Привязан

Инв. №

ГИП	Пивторак	
Нач. АСО	Винклер	
Н. контр.	Хрупало	
Гл. констр.	Хрупало	
Гл. спец.	Лисичкин	
Рук. гр.	Алехова	
Инж.	Сапрощина	

ТП 503-4-35.86 КЖ

Производственный корпус централизованного текущего ремонта 1000 автомобилей КамАЗ в год

Стадия	Лист	Листов
Р	31	

Фундаменты под оборудование фом 9 ... фом 11. План. Сечение а-а.

ГИПРОАВТОТРАНС г. Москва

Копировал Коннова

Формат А2

Альбом III

Типовой проект

Схема расположения плит перекрытия ФОм10

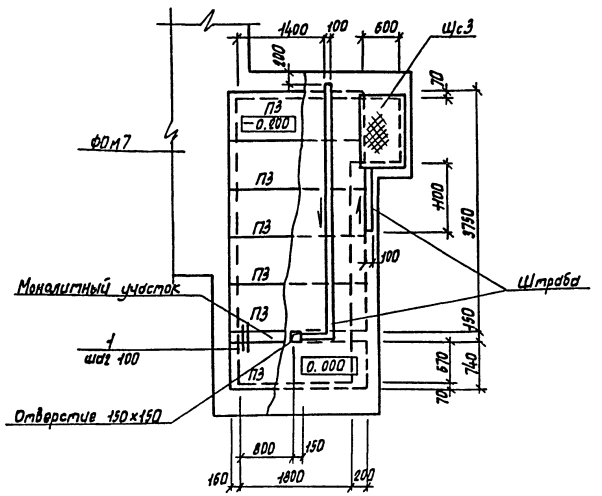

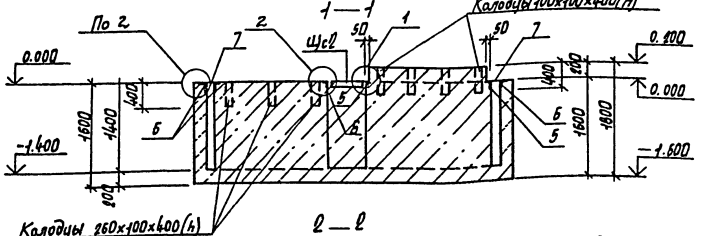

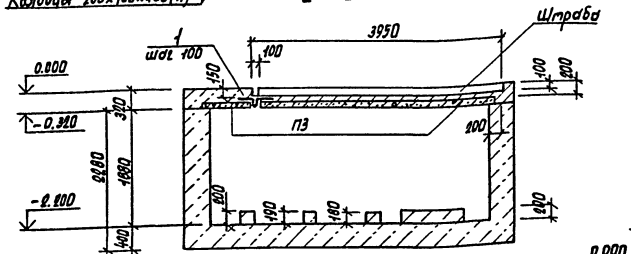

Позиция 1

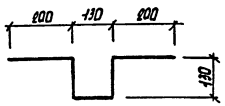

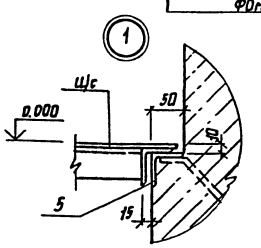

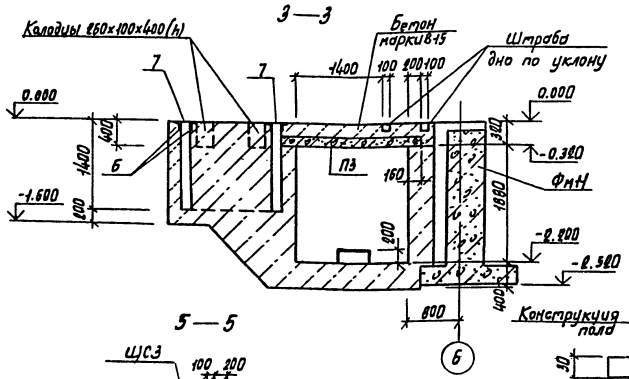

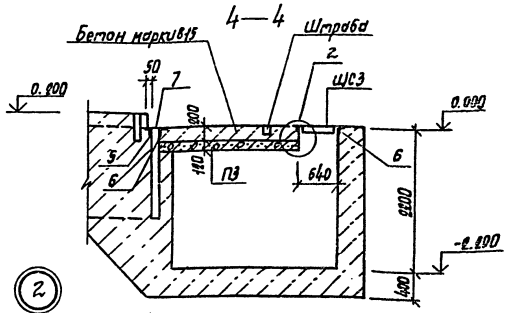

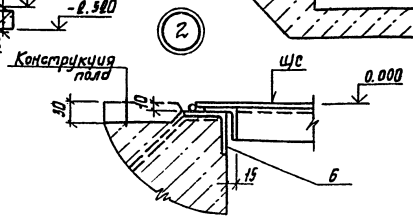

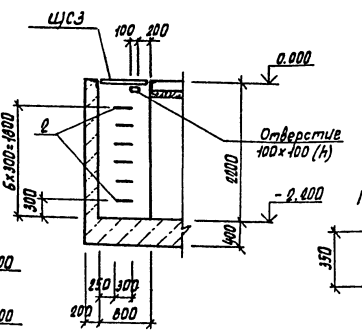

Позиция 2

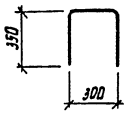

Спецификация к схеме расположения плит перекрытия ФОм10

Марка поз.	Обозначение	Наименование	Кол.	Масса ед, кг	Примечание
ПЗ	3.006.1-2/82 вып. 1-2	Плита П18д-5	6	600	
ЩС3	ТП503-4-35.86-КЖИ.490	Щит ЩС3	1		

Ведомость расхода стали на элемент, кг

Марка элемента	Изделия закладные																			Общий расход
	Арматура класса						Прокат марки													
	А I			А III			ВСТ3 КП2													
	ГОСТ 5781-82*			ГОСТ 5781-82*			ГОСТ 8509-72*				ГОСТ 103-76*				ГОСТ 8568-77*		ГОСТ 8732-78*		Всего	
	Ф6	Ф8	Итого	Ф8	Ф12	Итого	L50×5	L63×5		Итого	4×40	10×100	10×60	Итого	Сталь рифленая Б=6	Итого	Труба 194×5	Итого		
ФОм9	—	9,0	9,0	12,0		12,0	52,0	101,0		153,0	—	—	—	—	207,0	175,0	—	—	381.0	381.0
ФОм10	3,0	—	3,0	2,0	15,0	17,0	6,8	18,2		25,0	—	—	—	—	40,4	34,0	—	—	85.4	85.4
ФОм11	—	—		1,0	—	1,0	—	11,2		11,2	3,0	2,0	1,0	6,0	—		77,0	77,0	95.2	95.2

ГИП	Пивторак		
Нач. АСО	Винклер		
Н.контр.	Хрупало		
Гл.конст.	Хрупало		
Гл. спец	Лисичкин		
Рук. гр.	Алехова		
Инж.	Сапрошина		

Привязан

Инв. N

ТП 503-4-35.86 КЖ

Производственный корпус централизованного текущего ремонта 1000 автомобилей КамАЗ в год

Фундаменты под оборудование ФОм9...ФОм11. Схема расположения плит перекрытия ФОм10. Разрезы 1-1...5-5. Узлы 1, 2.

Стадия	Лист	Листов
Р	32	

ГИПРОАВТОТРАНС г. Москва

Копировал Марченко

Формат А2

Инв. N подл. | Подпись и дата | Взам. инв. N

Альбом III

Типовой проект

Инв. № подл. | Подпись и дата | Взам. инв. №

Каналы трансформаторной подстанции

План на отм. 0.000

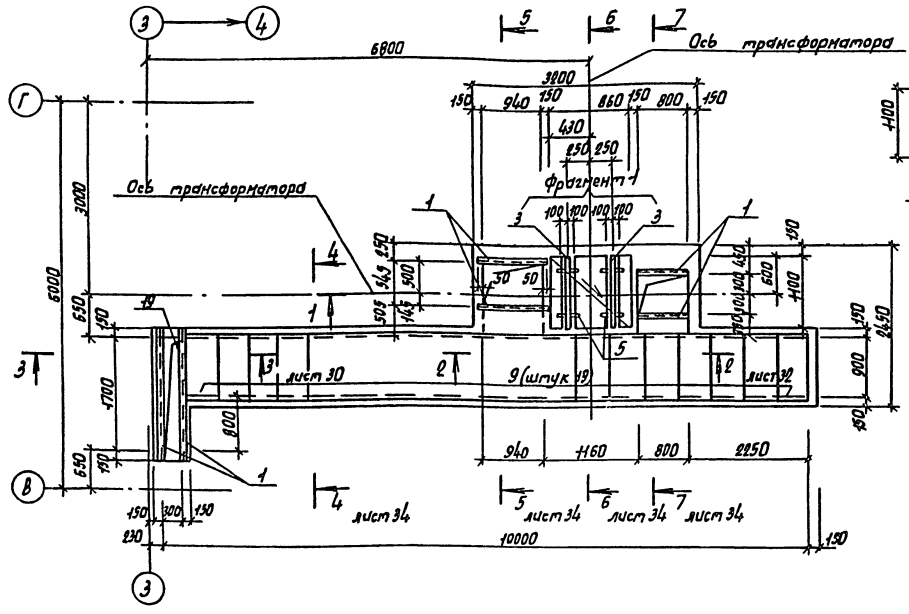

Фрагмент 1
ниже отм. -0,250

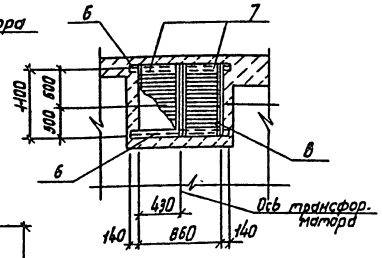

Ведомость деталей

Поз.	Эскиз
12	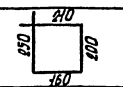
15	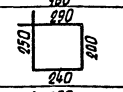
18	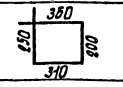

Спецификация каналов трансформаторной подстанции

Формат	Зона	Позиция	Обозначение	Наименование	Кол.	Примечание
				Сборочные единицы		
				Изделия закладные		
А3		1	ТП 503-4-35.86-КЖ.330	Мн1		6,7 п.м.
А3		2	.340	Мн3		19,2 п.м.
А3		3	.350	Мн4	2	
А3		4	.360	Мн5		39,4 п.м.
А3		8	.440	Мн13	1	
А3		7	.500	Решетка Рс1	2	
А3		9	.470	Щит Щс1	19	
				Детали		
БЧ		19		L 100х8 ГОСТ 8509-72* ℓ=1200	1	14,7 кг
БЧ		5		Труба 50х4 ГОСТ 8732-78* ℓ=300	4	1,5 кг
БЧ		6		С16 ГОСТ 8240-72* ℓ=1350	2	17,0 кг
				А-III-12 ГОСТ 5781-82*		
БЧ		10		ℓ=1380	4	1,3 кг
БЧ		13		ℓ=1280	3	1,1 кг
БЧ		16		ℓ=1080	2	1,0 кг
				А-I-6 ГОСТ 5781-82*		
БЧ		11		ℓ=1380	4	0,3 кг
А2		12*		ℓ=880	20	0,2 кг
БЧ		14		ℓ=1280	3	0,3 кг
А2		15*		ℓ=980	20	0,2 кг
БЧ		17		ℓ=1080	2	0,25 кг
А2		18*		ℓ=1120	8	0,25 кг
				Материалы		
				Бетон марки В15		5,0 м³

* Позиции 12, 15, 18 смотреть ведомость деталей

Ведомость расхода стали на элемент, кг

Марка элемента	Изделия арматурные					Изделия закладные																		Всего	Общий расход
	Арматура класса				Всего	Арматура класса				Прокат марки															
	AIII		AI			AIII		AI		Вст3кпℓ		Вст3пс6-1	Вст3кпℓ												
	ГОСТ 5781-82*		ГОСТ 5781-82*			ГОСТ 5781-82*		ГОСТ 5781-82*		ГОСТ 8240-72*			ГОСТ 8509-72*				ГОСТ 103-76*		ГОСТ 8568-77*	ГОСТ 8732-78*					
	Фℓ	Итого	Ф6	Итого		Ф8	Итого	Ф8	Итого	С10	С16	Итого	L100х8	L63х5	L50х5	Итого	100х8	40х4	Итого	Сталь рифленая ℓ=6	Итого	Труба 50х4	Труба 89х4	Итого		
Каналы	11,0	11,0	13,0	13,0	24,0	20,0	20,0	32,0	32,0	40,0	34,0	74,0	14,7	92,0	99,0	205,7	18,0	50,0	68,0	557,0	557,0	6,0	2,5	8,5	963,2	989,2

Привязан

Инв. N

ГИП	Пивторак		ТП 503-4-35.86 КЖ
Нач. отд.	Винклер		
Н. контр.	Хрупало		
Гл. конс.	Хрупало		Производственный корпус центра-лизованного текущего ремонта 1000 автомобилей КамАЗ в год
Гл. спец.	Лисичкин		
Рук. гр.	Алехова		
Инж.	Сапрошина		Каналы трансформаторной подстанции. План на отм. 0.000. Фрагмент 1 ниже отм. -0.250

Стадия	Лист	Листов
Р	33	

ГИПРОАВТОТРАНС
г. Москва

Копировал Марченко

Формат А2

Каналы трансформаторной подстанции

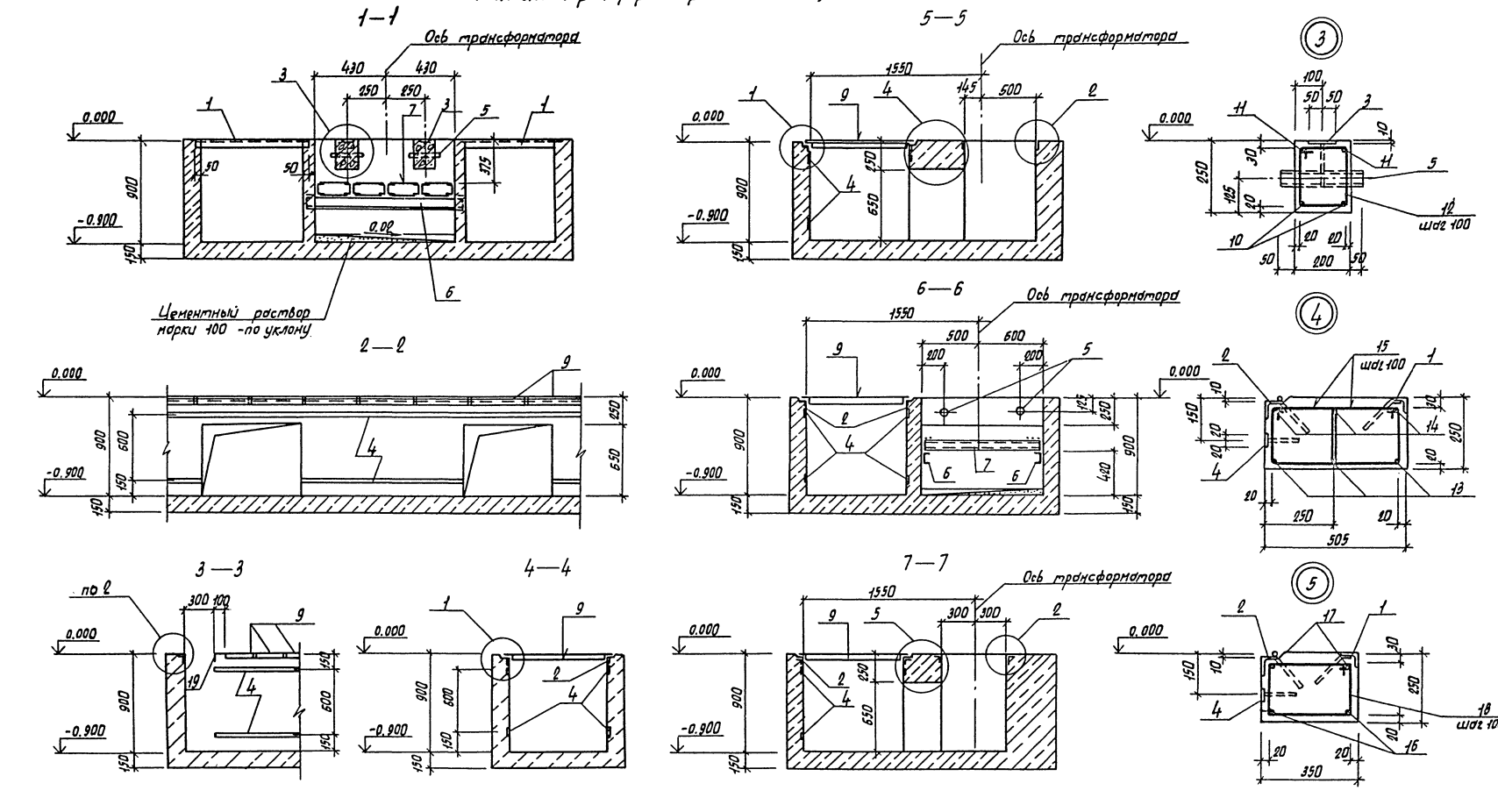

Альбом III

Типовой проект

Канал Пк1

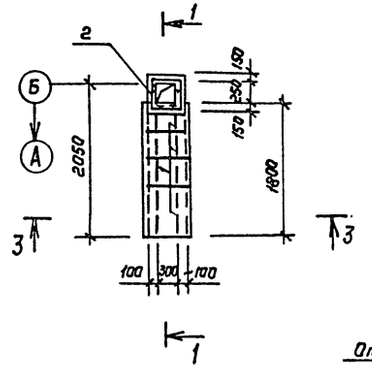

Канал Пк 2

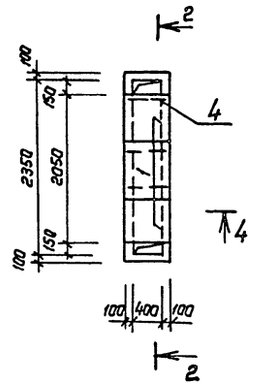

3—3 ; 4—4

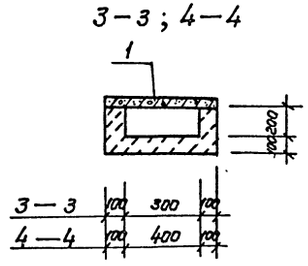

Отверстие 400x150

1 — 1

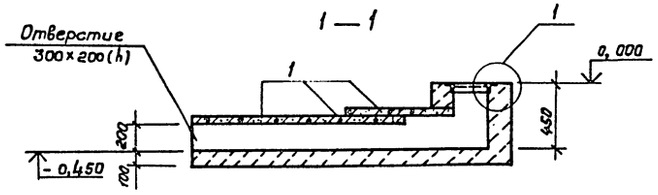

2 — 2

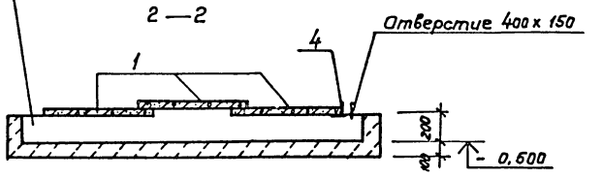

Приямок Пр1

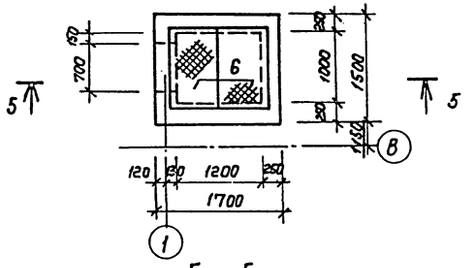

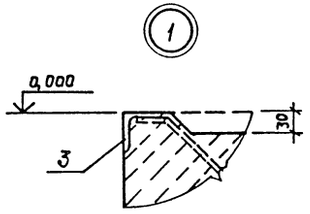

5 — 5

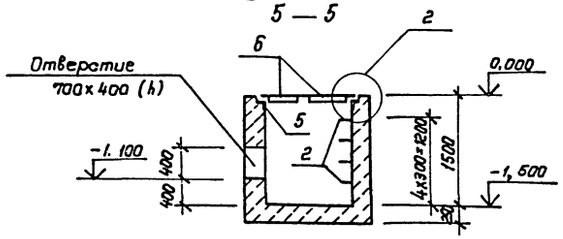

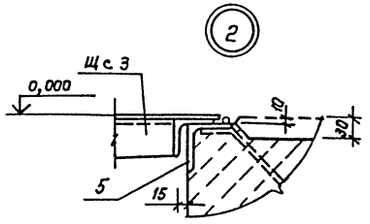

Спецификация каналов Пк1, Пк2, приямка Пр1

Формат	Зона	Поз.	Обозначение	Наименование	Кол.	Примечание
				Пк1		
				Сборочные единицы		
А4		1	3.006.1-2/82 Вып. 1-2	Плита ПЗ-8	3	50.0 кг
				Изделие закладное		
А3		3	ТП-503-4-35.86 КЖИ.330	МН 2		1.2 п.м
				Материалы		
				Бетон марки В15		0,3 м³
				Пк 2		
				Сборочные единицы		
А4		1	3.006.1-2/82 Вып 1-2	Плита ПЗ-8	3	50.0 кг
				Детали		
В4		4		L 100 x 8 ГОСТ 8509-72*		
				ℓ=600	1	7,3 кг
				Материалы		
				Бетон марки В15		0,3 м³
				Пр 1		
				Сборочные единицы		
				Изделие закладное		
А3		5	ТП-503-4-35.86 КЖИ.340	МН 3		4,9 пм
А3		6	.490	Щит Щ с 3	2	
				Детали		
А2		2	лист 32	А-III-20 ГОСТ 5781-82*		
				ℓ = 1000	4	2,5 кг
				Материалы		
				Бетон марки В15		2,6 м³

Ведомость расхода стали на элемент, кг

Марка элемента	Изделия закладные									Всего	Общий расход
	Арматура класса A III			Прокат марки Вст3кп2							
	ГОСТ 5781-82*			ГОСТ 8509-72*				ГОСТ 8568-77*			
	ф8	ф20	Итого	L 100x8	L 63x5	L 50x5	Итого	Сталь рифленая δ=6	Итого		
Пк1	1,0		1,0			5,0	5,0			6,0	6,0
Пк2				7,3			7,3			7,3	7,3
Пр1	2,0	10,0	12,0		24,0	31,0	55,0	71,0	71,0	138,0	138,0

ГИП	Пивторак		ТП 503-4-35.86 КЖ
Нач. АСО	Винклер		
Н. контр.	Хрупало		
Гл. констр.	Хрупало		Производственный корпус централизованного текущего ремонта 1000 автомобилей КамАЗ в год
Гл. спец.	Писчукин		Стадия: Р; Лист: 35; Листов:
Рук. гр.	Алехова		
Инж.	Сапрошина		Каналы Пк1, Пк2. Приямок Пр1.
			Гипроавтотранс г. Москва

Привязан:

Инв. №

Согласовано

Нач. отд. АСО Винклер

Взам. инв. №

Подпись и дата

Инв. № подл.

Копировал Каннова

Формат А2

Альбом III

Типовой проект

Канал ПК3

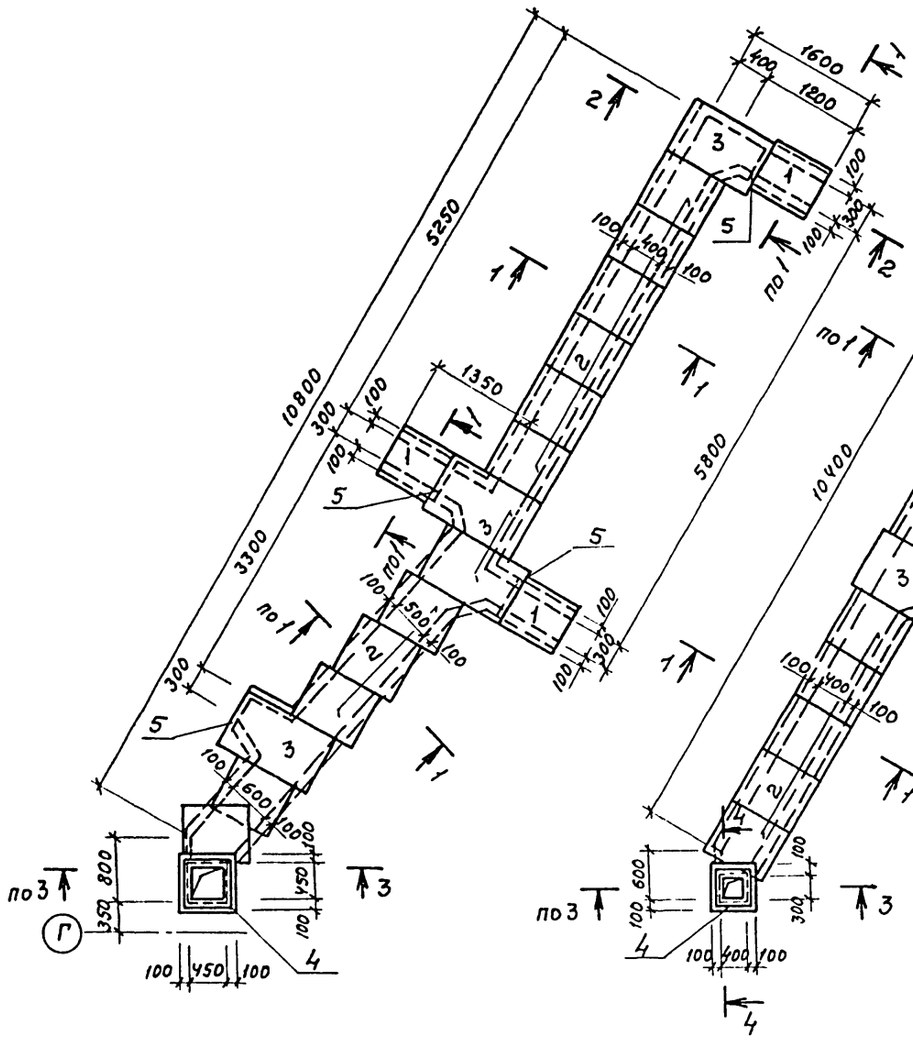

Канал ПК4

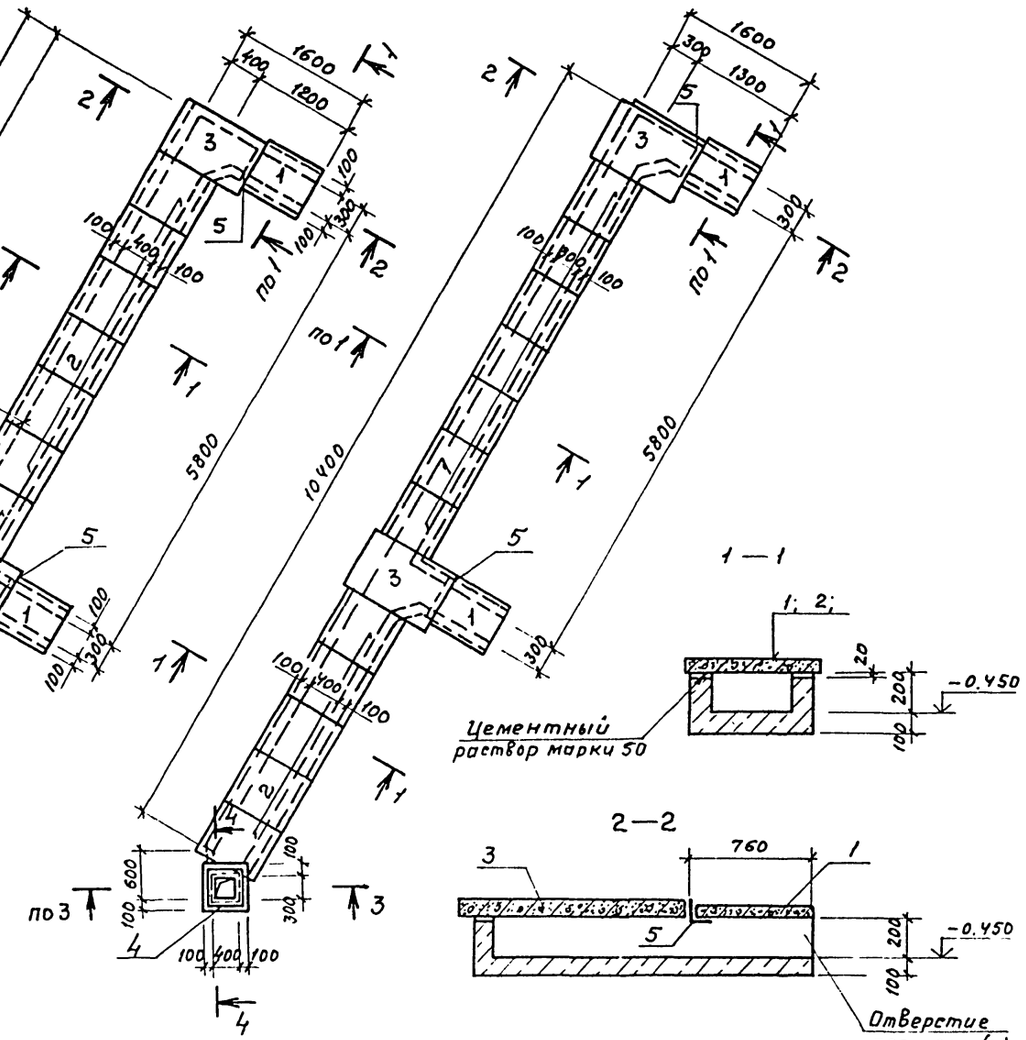

1—1

2—2

3—3

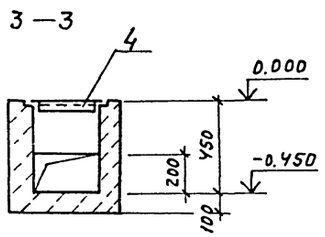

4—4

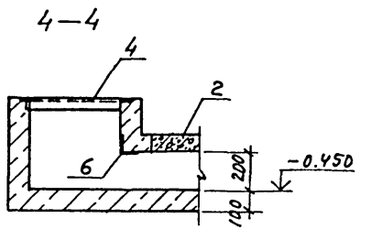

Спецификация каналов ПК3, ПК4

Формат	Зона	Поз.	Обозначение	Наименование	Кол.	Примечание
				ПК3		
				Сборочные единицы		
				Плиты		
А4		1	3.006.1-2/82 Вып 1-2	П3-8	3	50.0 кг
А4		2	3.006.1-2/82 Вып. 1-2	П5д-8	11	100.0 кг
А4		3	3.006.1-2/82 Вып. 1-2	П8д-8	4	210.0 кг
				Изделие закладное		
А3		4	ТП503-4-35.86 -КЖИ.330	Мн2		2.2 п.м
				Детали		
				L100×8 ГОСТ8509-72*		
Б4		5		l=500	4	6.1 кг
Б4		6		l=650	1	7.9 кг
				Материалы		
				Бетон марки В15		3.0 м³
				ПК4		
				Сборочные единицы		
				Плиты		
А4		1	3.006.1-2/82 Вып. 1-2	П3-8	9	50.0 кг
А4		2	3.006.1-2/82 Вып. 1-2	П5д-8	5	100.0 кг
А4		3	3.006.1-2/82 Вып. 1-2	П8д-8	2	210.0 кг
				Изделие закладное		
А3		4	ТП503-4-35.86 -КЖИ.330	Мн2		1.7 п.м
				Детали		
Б4		5		L100×8 ГОСТ 8509-72*		
				l=500	2	6.1 кг
				Материалы		
				Бетон марки В15		2.0 м³

Ведомость расхода стали на элемент, кг

Марка элемента	Изделия закладные						Всего	Общий расход
	Арматура класса		Прокат марки					
	AIII		Вст3кп2					
	ГОСТ 5781-82*		ГОСТ 8509-72*					
	ф8	Итого	∟100×8	∟50×5		Итого		
ПК3	1.2	1.2	32.3	8.3		40.6	40.6	41.8
ПК4	0.8	0.8	12.2	6.5		18.7	18.7	19.5

Согласовано

Нач. отд. Ов Лошкова

Инв. № подл. | Подпись и дата | Взам. инв. №

Привязан:

Инв. №

ГИП	Лившорак	
Нач. АСО	Винклер	
Н. контр.	Крупало	
Гл. конст.	Крупало	
Гл. спец.	Лисичкин	
Рук. гр.	Алехова	
Инж.	Сапрошина	

ТП 503-4-35.86 КЖ

Производственный корпус централизованного текущего ремонта 1000 автомобилей КамАЗ в год.

Стадия	Лист	Листов
Р	36	

Каналы ПК3, ПК4

ГИПРОАВТОТРАНС г. Москва

Копировал Максимова

Формат А2

Альбом III

Типовой проект

Согласовано

Инв. № подл. | Подпись и дата | Взам. инв. №

Схема расположения лотков канала Пк6
(Схема 3)

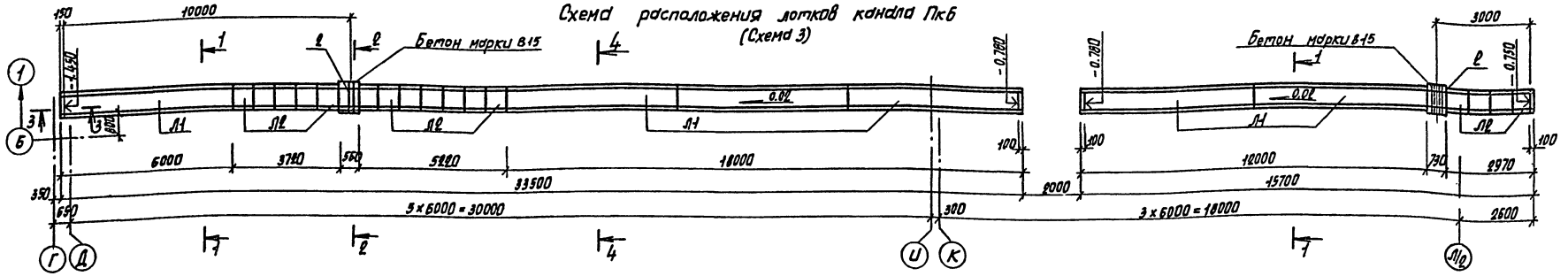

Схема расположения плит перекрытия канала Пк6
(Схема 4)

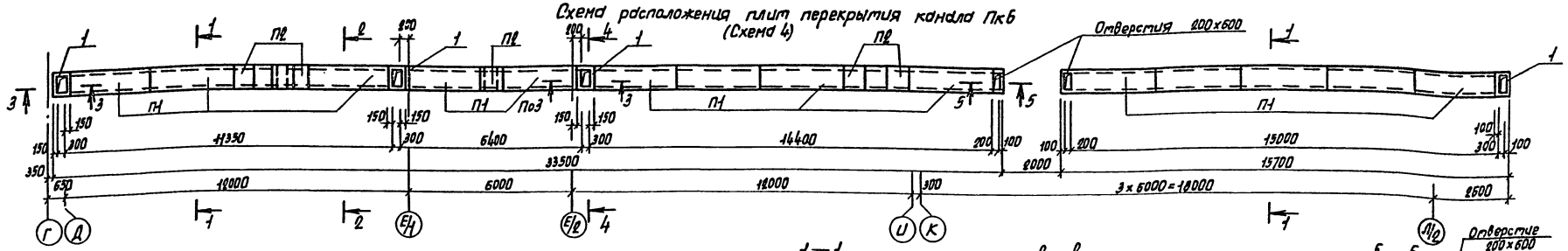

Схема расположения лотков канала Пк5
(Схема 1)

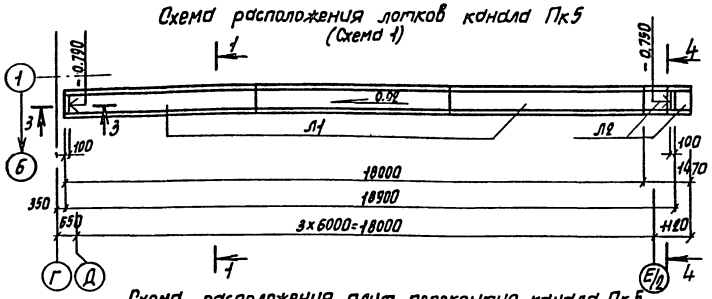

Схема расположения плит перекрытия канала Пк5
(Схема 2)

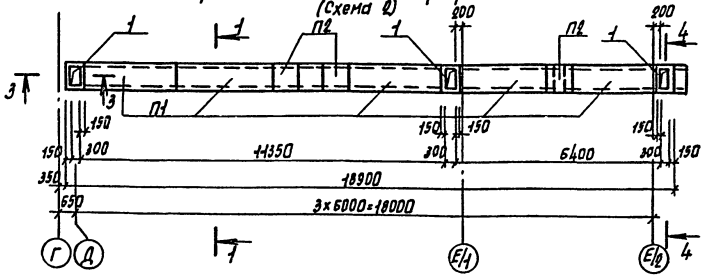

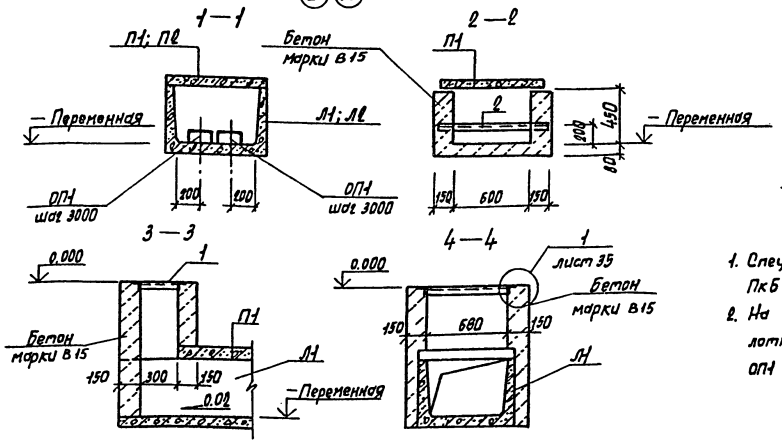

1. Спецификации каналов Пк5 Пк6 на листе 38.
2. На схемах расположения лотков опорные подушки ОП1 не показаны

ГИП	Пивторак		ТП 503-4-35.86		КЖ
Нач. АСО	Винклер				
Н. контр.	Хрусало				
Гл. конст.	Хрусало				
Гл. спец.	Лисичкин				
Рук. гр.	Алехова				
Инж.	Сапрашина				

Привязан

Инв. №

Производственный корпус центра технического текущего ремонта 1000 автомобилей КамАЗ в год	Стадия	Лист	Листов
	Р	37	
Схемы расположения лотков и плит перекрытия каналов Пк5, Пк6	ГИПРОАВТОТРАНС г. Москва		

Копировал Марченко

Формат А2

Альбом III

Типовой проект

Спецификация к схемам расположения лотков и плит перекрытия каналов Пк 5, Пк 6

Марка, поз.	Обозначение	Наименование	Кол.	Масса ед., кг	Примечание
		Канал Пк 5			
		Схема 1			
		Лотки			
Л1	3.006.1-2/82 Вып.1-1	Л4-8	3	1800	
Л2	3.006.1-2/82 Вып.1-1	Л4д-8	2	230	
		Опорная подушка			
ОП1	3.006.1-2/82 Вып.1-2	ОП1	12	10	
		Схема 2			
		Плиты			
П1	3.006.1-2/82 Вып.1-2	П5-8	5	410	
П2	3.006.1-2/82 Вып.1-2	П5д-8	4	100	
		Канал Пк 6			
		Схема 3			
		Лотки			
Л1	3.006.1-2/82 Вып.1-1	Л4-8	6	1800	
Л2	3.006.1-2/82 Вып.1-1	Л4д-8	16	230	
		Опорная подушка			
ОП1	3.006.1-2/82 Вып.1-2	ОП1	32	10	
		Схема 4			
		Плиты			
П1	3.006.1-2/82 Вып.1-2	П5-8	14	410	
П2	3.006.1-2/82 Вып.1-2	П5д-8	8	100	

Спецификация каналов Пк 5, Пк 6

Формат	Зона	Поз.	Обозначение	Наименование	Кол.	Примечание
				Канал Пк 5		
				Сборочные единицы		
				Изделие закладное		
А3		1	ТП- -КЖИ. 330	Мн2		6,0 п.м
				Материалы		
				Бетон марки В15		1,0 м³
				Канал Пк 6		
				Сборочные единицы		
				Изделие закладное		
А3		1	ТП- -КЖИ. 330	Мн2		8,0 п.м.
				Детали		
БЧ		2		С 10 ГОСТ 8240-72*		
				l= 880	2	8,5 кг
				Материалы		
				Бетон марки В15		2,0 м³

Ведомость расхода стали на элемент, кг

Марка элемента	Изделия закладные								Общий расход
	Арматура класса		Прокат марки					Итого	
	A III		Вст3кп2						
	ГОСТ 5781-82*		ГОСТ 8509-72*		ГОСТ 8240-72*				
	ф8	Итого	L50x5	Итого	С 10	Итого			
Пк 5	2,0	2,0	24,0	24,0	—	—	26,0	26,0	
Пк 6	3,0	3,0	31,0	31,0	17,0	17,0	51,0	51,0	

Инв.№ подл. | Подпись и дата | Взам. инв.№

Привязан:

Инв.№

ГИП	Пивторак		ТП 503-4-35.86 КЖ
Нач. АСО	Винклер		
Н.контр.	Хрупало		
Гл. конст.	Хрупало		Производственный корпус централизованного текущего ремонта 1000 автомобилей КамАЗ в год — Стадия: Р; Лист: 38; Листов:
Гл. спец.	Лисичкин		
Рук. гр.	Алехова		Спецификация к схемам расположения лотков и плит перекрытия каналов Пк5, Пк6. Спецификация каналов Пк5, Пк6. — ГИПРОАВТОТРАНС г. Москва
Инж.	Сапрошина		

Копировал Каннова

Формат А2

Отпечатано
в Новосибирском филиале ЦИТП
630064 г. Новосибирск пр. Карла Маркса 1
Выдано в печать "16" X 1987 г.
Заказ Г-2531 Тираж 470

gost.e-ecolog.ru