ТИПОВОЙ ПРОЕКТ
П-1-50
503-4-46.87

ПРОФИЛАКТОРИЙ ДЛЯ ПОСТОВОГО ОБСЛУЖИВАНИЯ 200 ГРУЗОВЫХ АВТОМОБИЛЕЙ

АЛЬБОМ VIII

ПРОЕКТНАЯ ДОКУМЕНТАЦИЯ ПО ПЕРЕВОДУ ПОМЕЩЕНИЙ ПОДВАЛА НА РЕЖИМ ПРУ

Нф 1564/10

Цена 0-38

Привязан

gost.e-ecolog.ru

ТИПОВОЙ ПРОЕКТ
П-1-50
503-4-46.87

ПРОФИЛАКТОРИЙ ДЛЯ ПОСТОВОГО ОБСЛУЖИВАНИЯ 200 ГРУЗОВЫХ АВТОМОБИЛЕЙ

АЛЬБОМ VIII

ПРОЕКТНАЯ ДОКУМЕНТАЦИЯ ПО ПЕРЕВОДУ ПОМЕЩЕНИЙ ПОДВАЛА НА РЕЖИМ ПРУ

РАЗРАБОТАН НОВОСИБИРСКИМ ФИЛИАЛОМ ИНСТИТУТА „ГИПРОАВТОТРАНС"

УТВЕРЖДЕН И ВВЕДЕН В ДЕЙСТВИЕ МИНАВТОТРАНСОМ РСФСР ПРОТОКОЛ ОТ 15.09.87 №13

ГЛАВНЫЙ ИНЖЕНЕР ФИЛИАЛА Я.И.ВИЛЬБЕРГЕР
ГЛАВНЫЙ ИНЖЕНЕР ПРОЕКТА В.С.БОЯРШИНОВ

				Привязан	
Инв. №					

Отпечатано
в Новосибирском филиале ЦИТП
630064 г. Новосибирск пр. Карла Маркса 1

Выдано в печать "10" XI 1988 г.
Заказ Т-3311 Тираж 140

Наименование	Марка, лист	Стр.
Содержание альбома		2
Пояснительная записка		3...6
План на отм. -3.300. Разрез 1-1.	АР-1	7
План на отм. -3.300. План расстановки оборудования	АР-2	8
Вентиляция. План на отм. -3.300. Схемы систем ПЕ1, ВЕ4	ОВ-1	9
План на отм. -3.300 с сетями водопровода и канализации	ВК-1	10
Схемы систем К1, В1, Т3	ВК-2	11
Принципиальная схема питающей сети	ЭО-1	12
План электроосвещения на отм. -3.300	ЭО-2	13
План сети радиофикации на отм. -3.300	СС-1	14
Локальная смета по переводу помещений подвала профилактория на режим ПРУ		15..(18)

Привязан

Инв. №

ГИП	Боярщинов	
Нач. отд	Сизорова	
Гл. спец	Бэбин	
Рук. гр.	Загороднов	
Исполн	Боярский	

П-1-50
503-4-46.87

Содержание альбома

Стадия	Лист	Листов
РП	1	1

ГИПРОАВТОТРАНС
Новосибирский филиал

Альбом VIII

Общая часть

Проектная документация по переводу помещений подвала профилактория для постового обслуживания 200 грузовых автомобилей на режим, противорадиационного укрытия разработана на основании задания № 69 на разработку типового проекта, утвержденного Минавтотрансом РСФСР от 27.03.87г.

Рабочий проект ПРУ группы П-1 выполнен в соответствии со СНиП II-11-77*. При привязке типовой проект ПРУ должен быть проверен на соответствие местным условиям.

Вместимость ПРУ расчитана на 50 человек в том числе мужчин - 46; женщин - 4.

Наименование показателей	Ед. изм.	Кол-во
Площадь помещений для укрываемых	$м^2$	17,7
Строительный объем для укрываемых	$м^3$	66,0
Площадь на одного укрываемого	$м^2$	0,35
Объем на одного укрываемого	$м^3$	1,32

Архитектурно - строительная часть

Под укрытие используются помещения сауны, расположенные в подвале на отм.-3.300. В состав ПРУ входят: основные - помещения для укрываемых - 17,7 $м^2$; вспомогательные - помещение для хранения загрязненной верхней одежды 2,8 $м^2$, уборная - 2,8 $м^2$; выделено место для размещения санитарного поста

				Привязан			
Инв. №							
ГИП	Боярщинов			П-1-50 / 503-4-46.87			
Нач. отд.	Сидорова						
Гл. спец.	Бабин			Пояснительная записка (начало)	Стадия	Лист	Листов
Рук. пр.	Загороднов				РП	1	4
Исполн.	Боярский				ГИПРОАВТОТРАНС Новосибирский филиал		

Альбом VIII

Помещения для укрываемых оборудованы трехъярусными металлическими нарами по серии У-02-03 вып. 2 тип I. Нижний ярус предназначен для сидения (34 места), два верхних яруса для лежания (16 мест). Помещение для хранения загрязненной верхней одежды оборудуется вешалками по серии 1.271-4 вып. 6 (тип ВГ.ОУ.00.00.00 СБ - 4 шт.)

Входные двери в местах примыкания к дверным коробкам уплотняются оклеиванием по периметру пористой резиной и оборудуются защелками для удержания их в открытом положении. При входе предусмотрен занавес.

График перевода части помещений подвала профилактория на режим ПРУ

NN п.п.	Мероприятие	Время в часах		Трудоемкость чел. час
		1	2	
1	Демонтаж полок в камере сухого жара	—		2
2	Установка нар		—	4
3	Возведение экрана из мешков с грунтом	—	—	12
4	Уплотнение дверных проемов пористой резиной	—	—	4

Общая трудоемкость 22

Общий расход материалов:
Грунт в мешках - 47 м³;
Шторы из плотной ткани - 9 м²;
Пористая резина - 13 п.м.

Привязан

Инв. №

Инв. № подл. | Подпись и дата | Взам. инв. №

Альбом VIII

Санитарно-техническая часть

Проект отопления, вентиляции, водопровода и канализации разработан в соответствии со СНиП II-11-97* и архитектурно-строительными чертежами.

Для подачи воздуха в помещения ПРУ запроектирована система ПЕ1, а для удаления воздуха из этих помещений - система ВЕ4.

В режиме ПРУ заслонки №1,2 - открыта, в обычном режиме - закрыты.

Система отопления проектируется общей с отопительной системой здания и отключаемой при заполнении помещений людьми. Монтаж системы ПЕ1 осуществляется в особый период.

Водоснабжение ПРУ решается от внутренних сетей водопровода здания с установкой на ответвлении запорной арматуры.

Расход воды равен 0,8м³/сут; 0,064м³/час.

Отвод от санитарных приборов решается в фекальный резервуар во внутриплощадочную сеть канализации.

Расход стоков равен 1,25 м³/сут; 0,1 м³/час.

Инв.№ подл. | Подпись и дата | Взам. инв.№

Привязан

Инв.№

П-1-50
503-4-46.57

Лист 3

Копировал

Формат А4

Расчет потребного количества воздуха для помещений противорадиационного укрытия

NN п/п	Наименование помещений	Зона	Количество укрываемых человек	Расчетный параметр наружного воздуха, t°C	Норма подачи с воздуха м³/ч чел.	Объем воздуха м³/ч	№№ вытяжных систем	№№ приточных систем
1	Помещение для	2	50	21, 22	10	500	ВЕ4	ПЕ1
	укрываемых							

Электротехнические устройства и связь

В режиме ПРУ светильники запитываются от осветительного щитка ЩО-3, установленного в электрощитовой. Используются группы №1,24 в альбоме I, цифра в знаменателе вана для режима ПРУ.

В случае отключения электроэнергии для целей местного освещения в проекте предусмотрены переносные аккумуляторные светильники типа НРП09

В ПРУ для целей радиофикации используется абонентский громкоговоритель

Привязан

Инв. №

П-1-50
503-4-46.87

Лист 4

Копировал

Формат А4

Альбом VIII

План на отм. -3.300

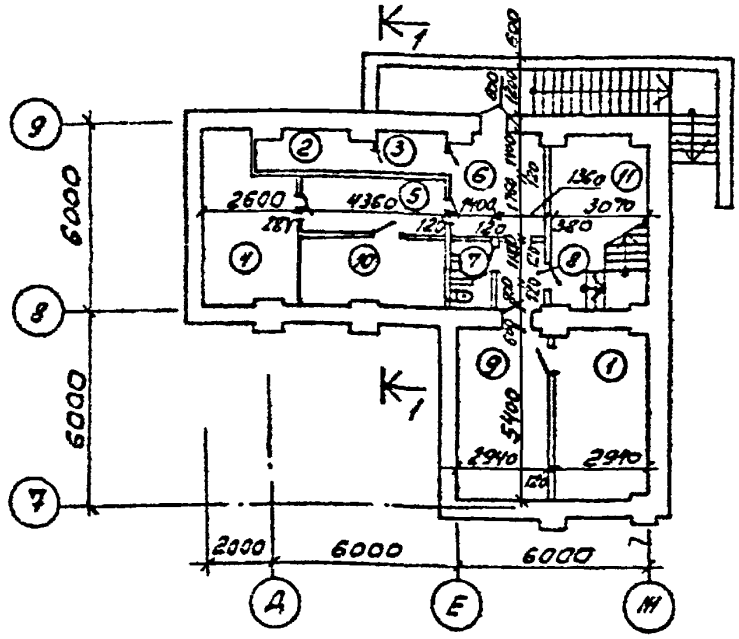

Разрез 1-1

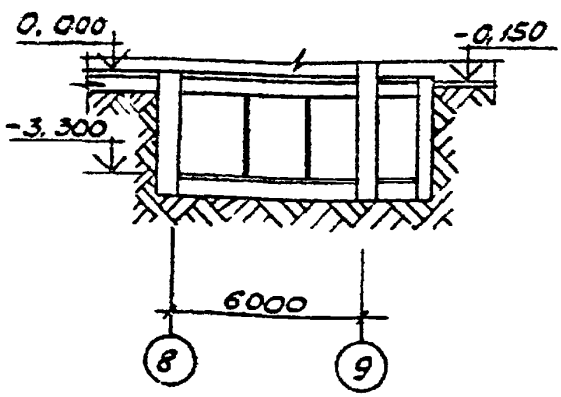

Экспликация помещений

1	Тепловой пункт	16,2 м²
2	Пункт управления	4,0 м²
3	Служебная комната	2,8 м²
4	Камера сухого жара	9,9 м²
5	Шлюз предбанник	7,8 м²
6	Раздевальная	8,4 м²
7	Уборная	2,8 м²
8	Тамбур входа	2,9 м²
9	Насосная	16,2 м²
10	Душевая с ванной	9,4 м²
11	Лестничная клетка	18,7 м²

Привязан

Инв. №

Инв.№ подл. | Подпись и дата | Взам. инв.№

ГИП	Боршунов	
Нач. отд.	Кидорова	
Гл. спец.	Бабин	
Рук. гр.	Загородная	
Ст. техн.	Старостина	

П-1-50
503-4-46.87 — АР

План на отм. -3.300.
Разрез 1-1

Стадия	Лист	Листов
РП	1	2

ГИПРОАВТОТРАНС
Новосибирский филиал

Альбом VIII

План на отм. -3.300

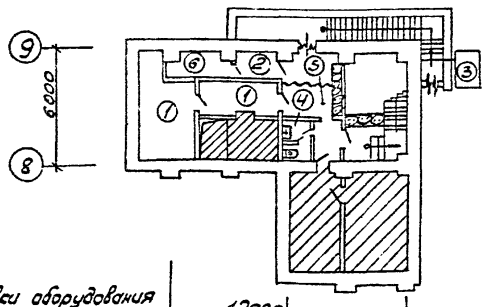

План расстановки оборудования

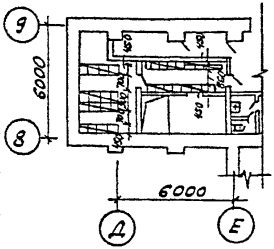

Экспликация помещений

1. Помещения для укрываемых - 17,7 м²
2. Помещение для хранения загрязненной верхней одежды - 2,8 м²
3. Место для предварительной дезактивации одежды и обуви.
4. Уборная - 2,8 м²
5. Место для размещения санитарного поста — 2,3 м²
6. Электрощитовая — 4,0 м²

Условные обозначения

- Места для сидения
- Места для лежания
- Уплотнение дверей
- Помещения неиспользуемые для режима ПРУ
- Экран из мешков с грунтом
- занавес

Привязан

Инв. №

ГИП	Бояршинов		
Нач. отд.	Сидорова		
Гл. спец.	Бадин		
Рук. гр.	Загородних		
Вед. арх.	Окунцов		

П-1-50
503-4-46.87 - АР

План на отм. -3.000
План расстановки оборудования

Стадия	Лист	Листов
РП	2	2

ГИПРОАВТОТРАНС
Новосибирский филиал

Альбом VIII

План на отм. -3.300

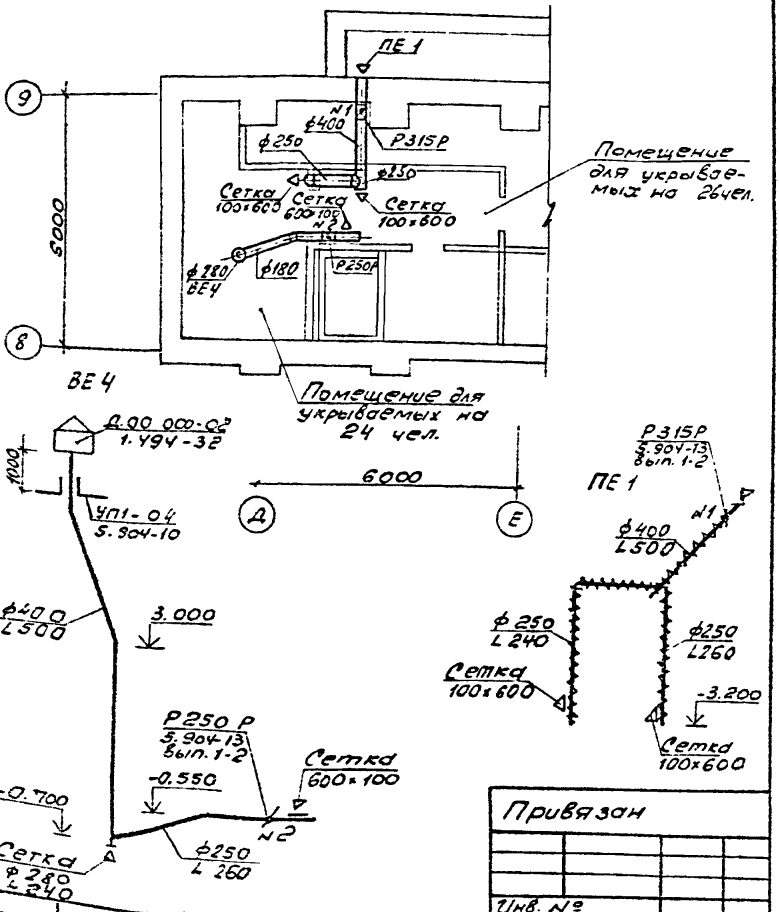

Привязан

Инв. №

ГИП	Боярщинов		
Нач. отд.	Абрикосич		
Гл. спец.	Голубев		
Рук. гр.	Чистякова		10.87
Инжен.	Орехова		
Инжен.	Доренко		

П-1-50
503-4-46.87 -ОВ

Вентиляция. План на отм. -3.300. Схемы систем ПЕ1, ВЕ4.

Стадия	Лист	Листов
РП	1	1

ГИПРОАВТОТРАНС
Новосибирский филиал

Инв. № подл. | Подпись дата | Взам. инв. №

Копировал Ль- Формат А4

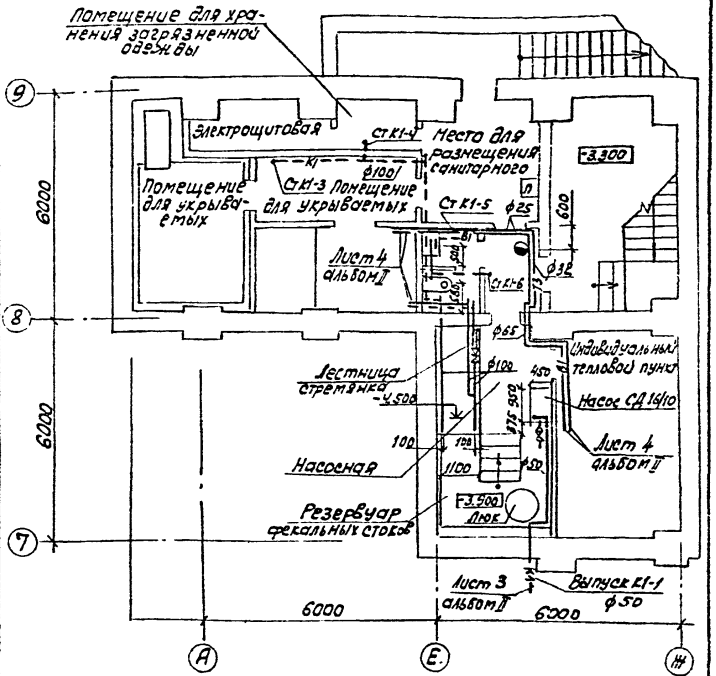

Привязан			
Инв. №			

ГИП	Бояршинов		
Нач. отд.	Айзикович		
Гл. спец.	Кучумова		
Рук. гр.	Бульба		
Ст. инж.	Попова		

П-1-50
503-4-46.87

-ВК

План на отм. -3.300 с сетями водопровода и канализации

Стадия	Лист	Листов
РП	1	2

ГИПРОАВТОТРАНС
Новосибирский филиал

Копировал Бруя- Формат А4

Альбом VIII

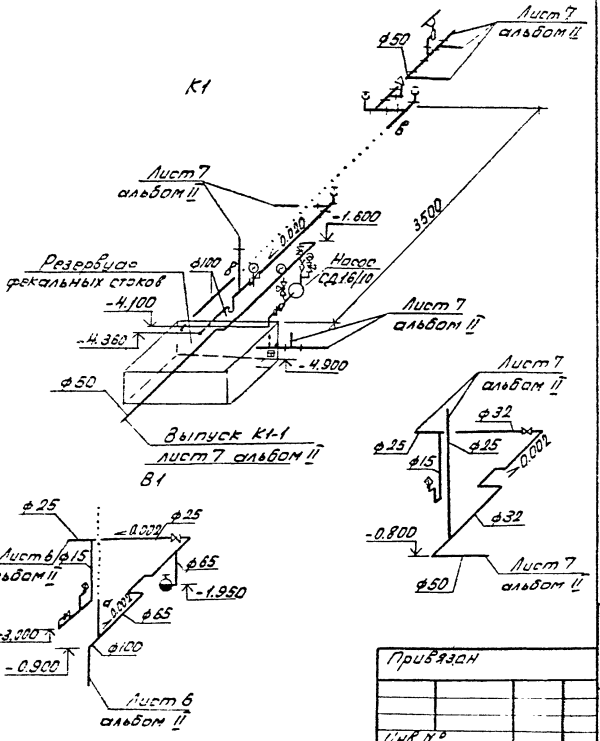

Привязан

Инв. №

ГИП	Бохрищнов		
Нач отд	Азиков		
Гл спец	Кучумова		
Рукор	Бульба		
Отдел	Попова		

П-1-50
503-4-46.87 - ВК

Схемы систем К1 В1, Т3

Стадия	Лист	Листов
РП	2	

ГИПРОАВТОТРАНС
Новосибирский филиал

Взам. инв. №

Подп. и дата

Инв. № подл.

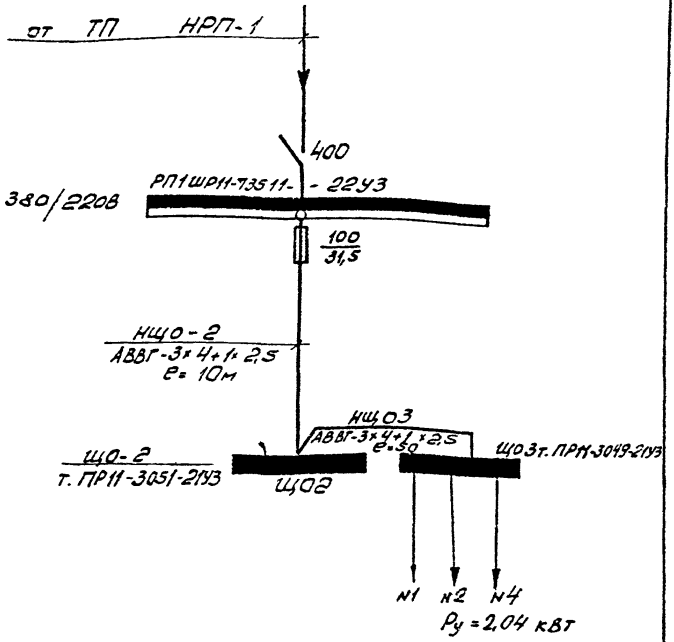

Привязан

Инв. N

ГИП	Бояршинов		
Нач.отд.	Архипов		
Рук.гр.	Смирнова		
Ст.инж.	Бсянова		

П-1-50
503-4-46.87

— ЭО

Принципиальная схема питающей сети

Стадия	Лист	Листов
Р.П.	1	

ГИПРОАВТОТРАНС
Новосибирский филиал

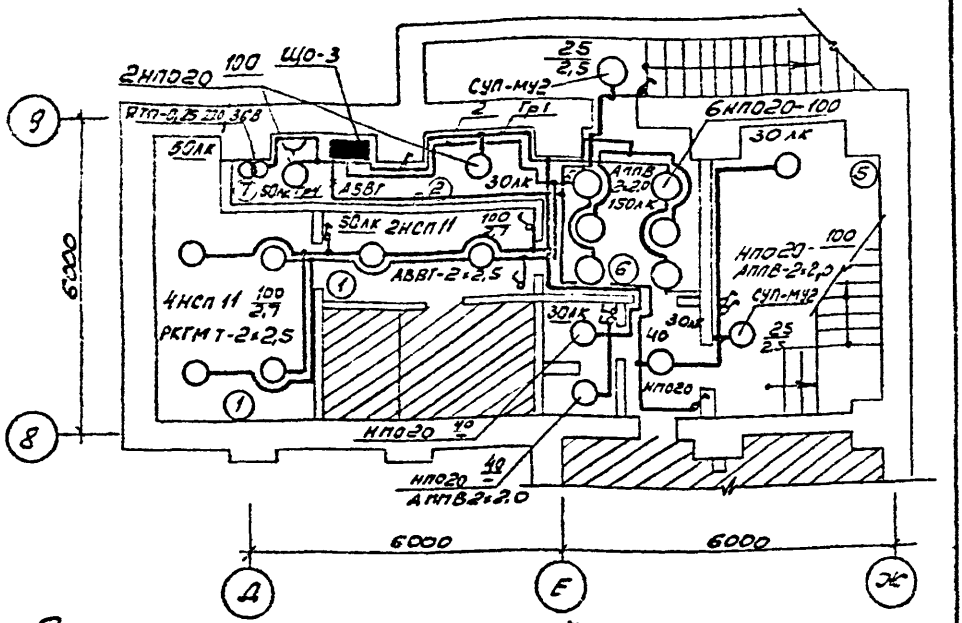

Экспликация помещений

Номер по плану	Наименование
1	Помещение для укрываемых
2	Помещение для хранения загрязнённой верхней одежды
5	Лестничная клетка
6	Место для размещения санитарного поста
7	Электрощитовая

ГИП	Бояршинов		
Н.отд.	Архипов		
Рук.гр.	Смирнова		
Ст.инж.	Баранова		

П-1 - 50
503-4-46.87 - ЭО

План электроосвещения на отм. -3.300

Стадия	Лист	Листов
Р.П.	2	2

ГИПРОАВТОТРАНС
Новосибирский филиал

Нач. АСО Сидорова

Копировал

Формат А4

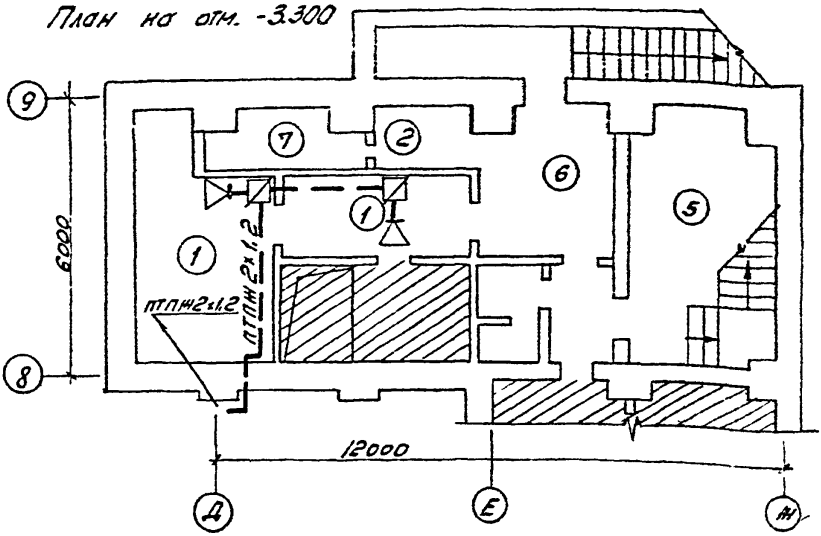

Экспликация помещений

1. Помещение для укрываемых
2. Помещение для хранения загрязненой верхней одежды
3. Место для предварительной дезактивизации одежды и обуви
5. Лестничная клетка
6. Место для размещения санитарного поста
7. Электрощитовая

ГИП	Баяршинов			П-1-50 / 503-4-46.87		- СС	
Нач. отд.	Архипов						
Рук. гр.	Смирнова			План сети радиофикации на отм. -3.300	Стадия	Лист	Листов
Ст. инж.	Игнатьева				РП	1	1
					ГИПРОАВТОТРАНС Новосибирский филиал		

Копировал

Формат А4

Локальная смета N

к типовому проекту профилактория для постового обслуживания 200 грузовых автомобилей

по переводу помещений подвала профилактория на режим пру

(наименование работ и затрат, наименование объекта)

Основание: чертежи №

Составлена в ценах 1984 г.

Сметная стоимость 0,778 тыс. руб.

Нормативная условно-чистая продукция — тыс. руб.

Нормативная трудоемкость 211 чел.-ч.

Сметная заработная плата 0,135 тыс. руб.

NN п.п.	Шифр и N позиции норматива	Наименование работ и затрат, единица измерения	Количество	Стоимость единицы, руб.		Общая стоимость, руб.			Затраты труда рабочих, чел.-ч.	
				Всего	эксплуатации машин	Всего	основной заработной платы	эксплуатации машин	на занятых обслуживанием машин	
				основной заработной платы	в т.ч. заработной платы			в т.ч. заработной платы	обслуживающих машины	
									на единицы	всего
1	2	3	4	5	6	7	8	9	10	11
				110	1,3			1	24	20
1	10-28 ш. 4-1	Лесоматериалы, м³	0,847	12,9	0,39	93	11	—	0,5	—
				441	1,4			1	210	162
2	6-83 ш. 9-7	Металлоконструкции, т	0,773	124	0,42	341	96	—	0,54	—

1	2	3	4	5	6	7	8	9	10	11
3	6-259	Загрузка мешков		9,38	0,53			2	1,55	7
	Ш. 31-1 ССЦ п.4-20	песком, м³	4,7	0,72	0,16	44	3	-	0,21	-
		1,36+1,03×7,79								
4	Сбор.1	Стоимость мешков, шт.	59	0,96		57				
	т.1 п.608									
5	Сбор.1	Резина уплотнитель-								
	т.1 п.356	ная, кг	7,8	0,61		5				
6	Сбор.1 т.2	Окраска металлокон-								
	табл.12 п.5, п.9	струкций эмалью								
		ПФ-115 в 2 слоя по								
		грунту, тн	0,773	34,25	-	26				
		(2,7+15,6×2)×1,01								
7	15-623	Окраска деревянного		0,65	0,0007				0,613	
	Ш. 165-1	настила, м²	21,2	0,344	0,0003	14	7	-	0,0004	13
8	Пр-нт	Шторы из плотной								
	п.43-08	ткани 1,76×1,25 м²	9	2,2		20				

1	2	3	4	5	6	7	8	9	10	11
9	ССНм 1.8 Стр. 64	Вешалка, шт.	18	1,0	–	18				
		Итого руб.				618	117	4	–	202
		Накладные расходы 16,5% руб.				102				
		Нормативная трудоемкость 0,092×120 чел.час								9
		Сметная заработная плата 0,18×102 руб.					18			
		Итого с накладными расходами руб.				720	135	4		211
		Плановые накопления 8% руб.				58				
		Итого по смете руб.				778	135	4		211

Инв.№ подл.	Подп. и дата	Взам.инв.№

Типовой проект П-1-50 / 503-4-46.87 Альбом VIII

1	2	3	4	5	6	7	8	9	10	11
		Нормативная трудо-								
		емкость чел. час								211
		Сметная заработная								
		плата руб.					132			
		Главный инженер проекта					В. С. Боярщиков			
		Начальник сметного отдела					Т. Ф. Морковина			
		Составила старший инженер					Т. И. Рогова			
		Проверила					Т. Ф. Морковина			

gost.e-ecolog.ru