ТИПОВОЙ ПРОЕКТ 503-4-46.87

ПРОФИЛАКТОРИЙ ДЛЯ ПОСТОВОГО ОБСЛУЖИВАНИЯ 200 ГРУЗОВЫХ АВТОМОБИЛЕЙ

АЛЬБОМ V

ЗАДАНИЕ ЗАВОДУ ИЗГОТОВИТЕЛЮ ПО АВТОМАТИЗАЦИЮ САНИТАРНО-ТЕХНИЧЕСКИХ СИСТЕМ

Нф 1564/06

цена 0-68

Привязан

Инв. №

gost.e-ecolog.ru

ТИПОВОЙ ПРОЕКТ 503-4-46.87

ПРОФИЛАКТОРИЙ ДЛЯ ПОСТОВОГО ОБСЛУЖИВАНИЯ 200 ГРУЗОВЫХ АВТОМОБИЛЕЙ

АЛЬБОМ V

ЗАДАНИЕ ЗАВОДУ ИЗГОТОВИТЕЛЮ ПО АВТОМАТИЗАЦИЮ САНИТАРНО-ТЕХНИЧЕСКИХ СИСТЕМ

РАЗРАБОТАН
НОВОСИБИРСКИМ ФИЛИАЛОМ
ИНСТИТУТА „ГИПРОАВТОТРАНС"

ГЛАВНЫЙ ИНЖЕНЕР ИНСТИТУТА Я.И.ВИЛЬБЕРГЕР
ГЛАВНЫЙ ИНЖЕНЕР ПРОЕКТА В.С.БОЯРШИНОВ

УТВЕРЖДЕН И ВВЕДЕН
В ДЕЙСТВИЕ
МИНАВТОТРАНСОМ РСФСР
ПРОТОКОЛ ОТ 15.09.87 N 13

				Привязан	
Инв.№					

Альбом V

Наименование	Марка листа	№ страницы
Содержание альбома		2
Перечень комплектных устройств	АОВ1-1	2
Щит управления П1. Чертеж общего вида	АОВ1-2	3
Щит управления П1. Технические данные аппаратов	АОВ1-3	4
Щит управления П1. Перечень надписей	АОВ1-4	5
Щит управления П1. Схема электрическая соединений	АОВ1-5	6; 7
Щит управления П2(П1). Чертеж общего вида	АОВ1-6	8
Щит управления П2(П1). Технические данные аппаратов	АОВ1-7	9
Щит управления П2(П1). Перечень надписей	АОВ1-8	10
Щит управления П2(П1). Схема электрическая соединений	АОВ1-9	11, 12
Щит управления насосами утилизации. Чертеж общего вида	АОВ1-10	13
Щит управления насосами утилизации. Технические данные аппаратов	АОВ1-11	14
Щит управления насосами утилизации. Перечень надписей	АОВ1-12	15
Щит управления насосами утилизации. Схема электрическая соединений	АОВ1-13	(16)

Инв.№ подл. | Подпись и дата | Взам. инв.№

Привязан

Инв. №

ГИП	Боршинин		503-4-46.87
Нач.отд	Архипов		
Рук.гр	Суслов		Профилакторий для постового обслуживания 200 грузовых автомобилей
Н.контр	Суслов		

Стадия	Лист	Листов
РП		1

Содержание альбома

ГИПРОАВТОТРАНС
Новосибирский филиал

Формат А4

Наименование	Кол. НКУ	Кол. приведенных панелей	Обозначение чертежа общего вида	Примечание
Щит управления П1 ($t_н$ = -30° и -40°С)	1	1	АОВ1-2	
Щит управления П1 ($t_н$ = -20°С)	1	1	АОВ1-6	
Щит управления П2	1	1	АОВ1-6	
Щит управления насосами утилизации	1	1	АОВ1-10	

Инв.№ подл. | Подпись и дата | Взам. инв.№

ГИП	Боршинин		503-4-46.87- АОВ1
Нач.отд	Архипов		
Рук.гр	Суслов		Профилакторий для постового обслуживания 200 грузовых автомобилей

Стадия	Лист	Листов
РП	1	13

Перечень комплектных устройств

ГИПРОАВТОТРАНС
Новосибирский филиал

Копировал Ас- Формат А4

Альбом V

Вид спереди
Дверь не показана

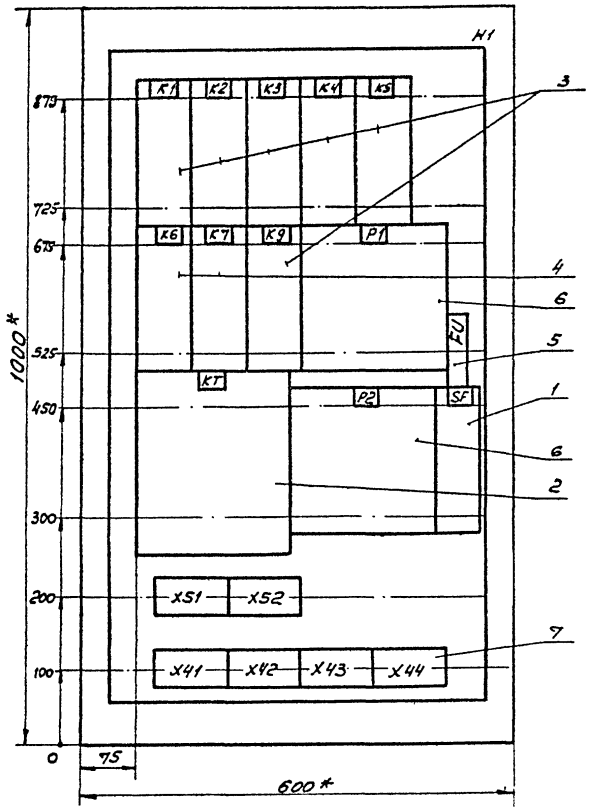

Дверь ящика
Вид спереди

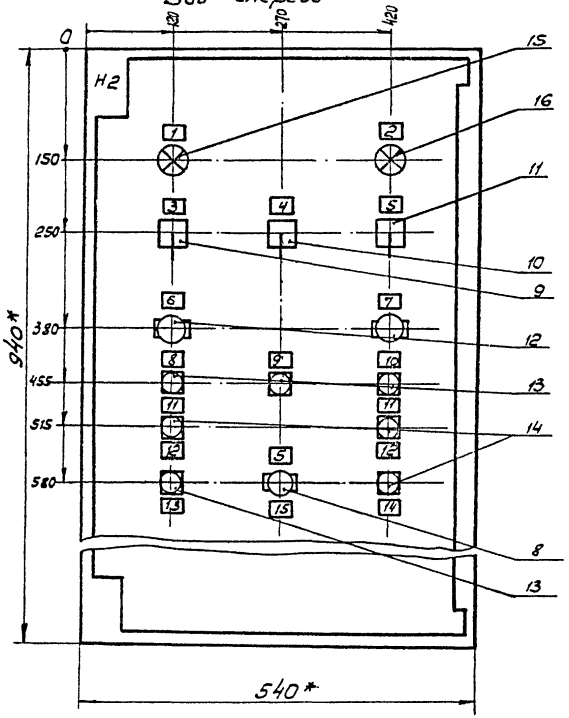

1.* Размеры для справок
2. В контуре табличек указаны номера надписей по перечню надписей
3. Глубина ящика 350 мм

ГИП	Бояршинов		
Нач. отд.	Архипов		
Рук. гр.	Суслов		

503-4-46.87- ЛОВ-1

Профилакторий для постового обслуживания 200 грузовых автомобилей

Стадия	Лист	Листов
РП	2	

Щит управления П1
Чертеж общего вида

ГИПРОАВТОТРАНС
Новосибирский филиал

Формат	Зона	Позиция	Обозначение	Наименование	Кол.	Примечание
				Документация		
А3			503-4-46.87- АОВ1-2	Чертеж общего вида		
А3			503 АОВ1-5	Схема электрическая соединений		
А4			503 АОВ1-4	Перечень надписей		
				Сборочные единицы		
				Н1		
		1		Выключатель А63-МУЗ		
				на панели, У~220В, 50Гц		
				Ур 2А, 10 Ун	1	SF
				Реле		
		2		ВС-33-1 УХЛ4, 6 нин		
				В.В.3 мин, У~ 220В	1	КТ
		3		РПУ2-36402У36 У~220В	6	К1...К5, К9
		4		РПУ2-36202 У36 У~ 220В	2	К6, КТ
		5		Предохранитель ППТ-10У3		
				с ВТФ - 6У3	1	FU
		6		Прерыватель СИП-01УМ		
				монтаж настенный		
				У~220В, 50Гц	2	Р1, Р2
		7		Блок зажимов		Х41... Х44,
				Б324-4П16-8/2 СУЗ-10 Н2	6	Х51, Х52
				Переключатели		
		8		ПП2-16/Н2, У3 испол.1	1	SA6
		9		УП5312-С86 У3	1	SA1
		10		УП5311 - А225У3	1	SA3
		11		УП5311 - С225У3	1	SA5
				Выключатели		
		12		ПВ1-16У3, испол. 1	2	SA2, SA4
		13		КЕ011 - У3 - П испол. 4		SB2, SB4
				черн.	3	SB7
		14		КЕ011 - У3 - П испол.5		SB1, SB3,
				красн.	4	SB5, SB6
				Арматура		
		15		АСЛ11У2 зел	1	HL1
		16		АСЛ11У2 оранж.	1	HL2

Инв. № подл. | Подпись и дата | Взам. Инв. №

ГИП	Боршимов	
Нач.отд	Архипов	
Рук.гр	Суслов	

503-4-46.87- АОВ1

Профилакторий для постового двухпутного обслуживания 200 грузовых автомобилей

Стадия	Лист	Листов
РП	3-1	2

Щит управления П1. Технические данные аппаратов

ГИПРОАВТОТРАНС Новосибирский филиал

Формат А4

503-4-46.87- АОВ1 Лист 3-2

Копировал Формат А4

Альбом V

Панель	Надпись	Поз. обозначение	Место надписи	Текст	Кол.	Вид шрифта	Заготовка
	1	HL1	Табличка	Нормальная работа	1		
	2	HL2	То же	Авария	1		
	3	SA1	"	8 1 2 Местное - О - Дистан.	1		
	4	SA3	"	8 1 2 Понизить - О - Повысить	1		
	5	SA5, SA6	"	Ручное - О - Автомат	2		
	6	SA2	"	Зима - Лето	1		
	7	SA4	"	Промежуточное реле Вкл. - Выкл.	1		
	8		"	Управление системой местное	1		
	9	SB5	"	Съём аварийного сигнала	1		
	10		"	Управления системой автомат.	1		
	11	SB2, SB4	"	Пуск	2		
	12	SB1, SB3	"	Стоп	2		
	13	SB7	"	Вкл.	1		
	14	SB6	"	Выкл.	1		
	15		"	Электронагреватель	1		

ГИП	Бояршинов		503-4-46.87- АОВ1
Нач.отд.	Архипов		Профилакторий для постового обслуживания дог грузовых автомобилей
Рук.гр.	Суслов		Стадия: РП; Лист: 4; Листов:
			Щит управления П1. Перечень надписей
			ГИПРОАВТОТРАНС Новосибирский филиал

Инв.№ подл. | Подпись и дата | Взам.инв.№

Панель	Надпись	Поз. обозначение	Место надписи	Текст	Кол.	Вид шрифта	Заготовка

Лист

Альбом V

Вид спереди

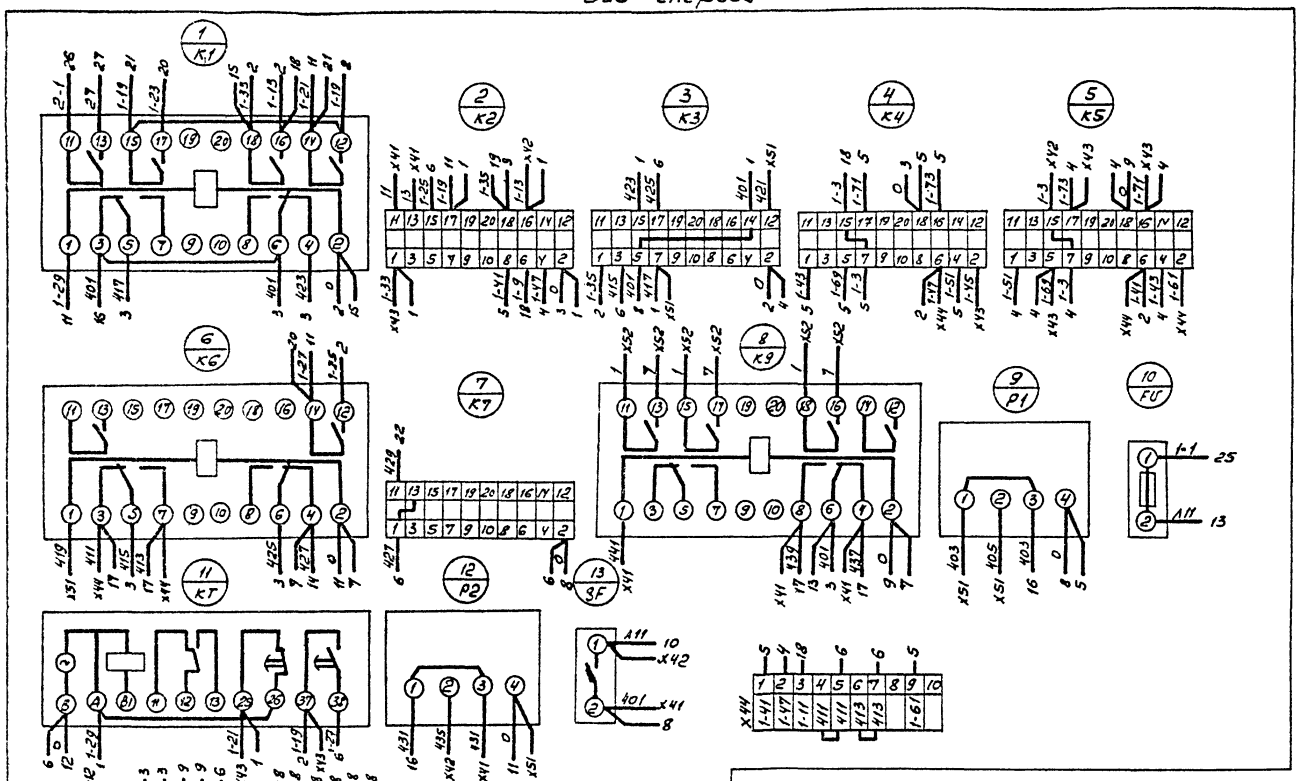

ГИП	Бояршинов		503-4-46.87-	АОВ1
Нач.отд	Архипов		Профилакторий для постового обслуживания 200 грузовых автомобилей	
Рук.гр	Суслов			Стадия: РП; Лист: 5-1; Листов: 2
			Щит управления ПП. Схема электрическая соединений	ГИПРОАВТОТРАНС Новосибирский филиал

Инв.№ подл. | Подпись и дата | Взам. инв.№

Копировал

Формат А3

Альбом V

Дверь ящика
Вид со стороны монтажа

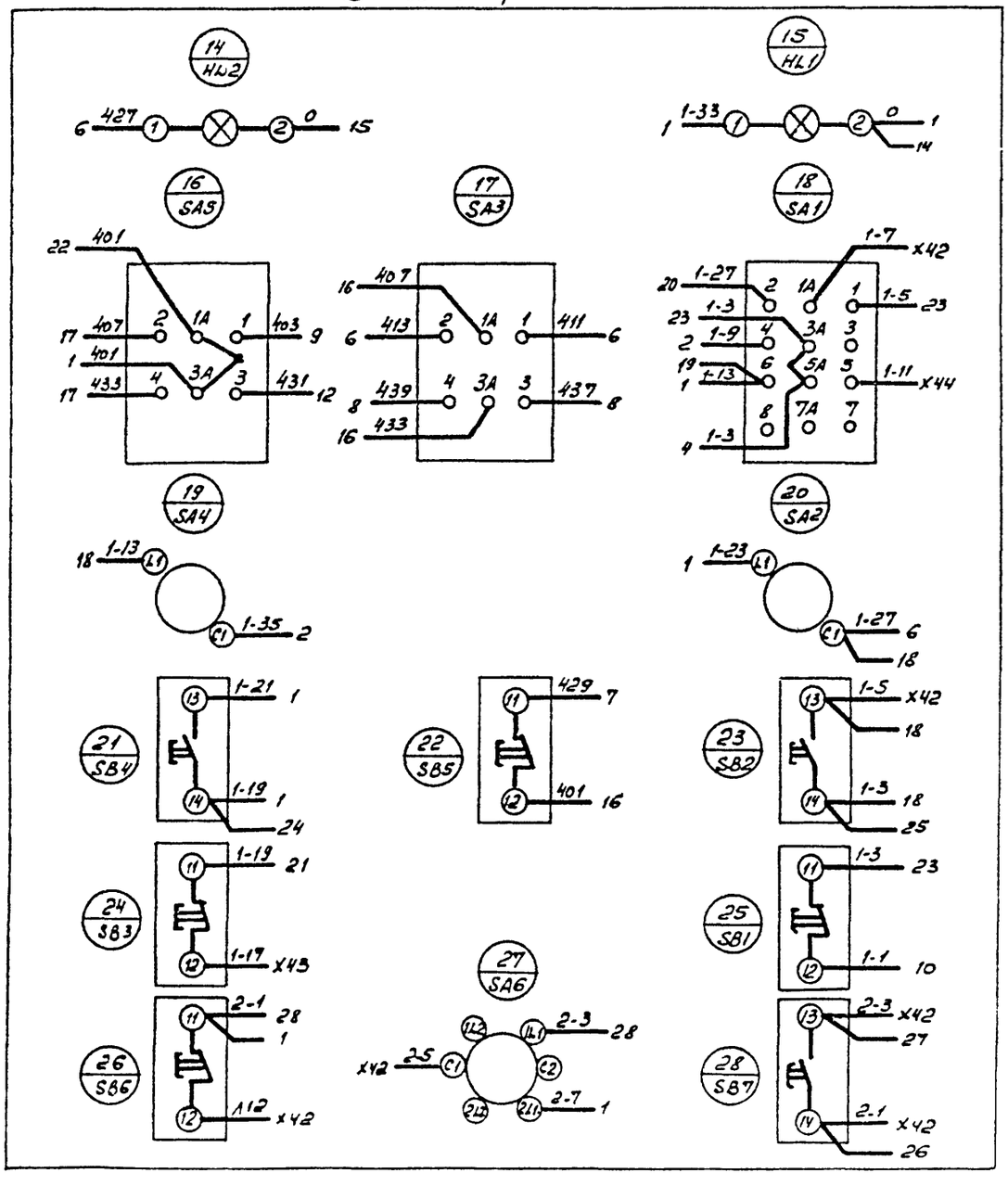

Вид спереди
Дверь не показана

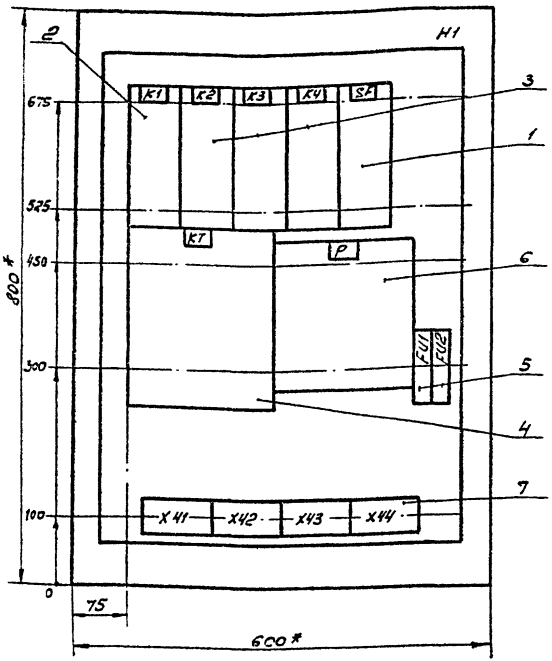

Дверь ящика
Вид спереди

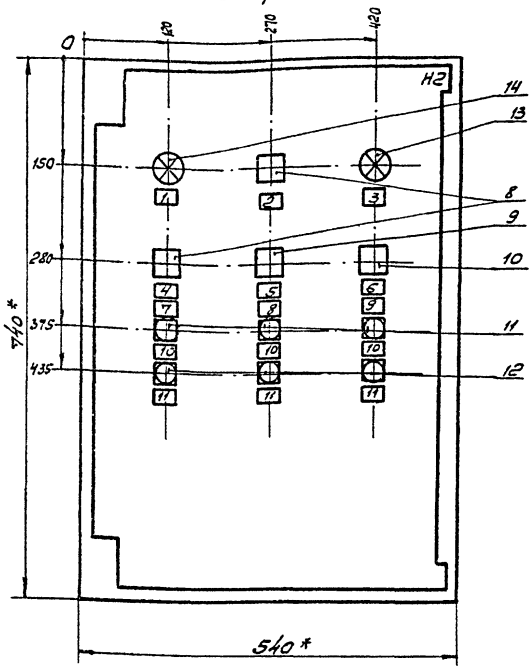

1.* Размеры для справок
2. В контуре табличек указаны номера надписей по перечню надписей
3. Глубина ящика 350 мм.
4. По данным чертежам изготовить 2 ящика ($t_н$ = -20°С)

ГИП	Боярлинов		503-4-46.87- ЭОВ1
Нач.отд	Архипов		Профилакторий для постового обслуживания 200 грузовых автомобилей
Рук.гр	Суслов		
			Стадия: РП; Лист: 6; Листов:
			Щит управления П2(П1) Чертеж общего вида
			ГИПРОАВТОТРАНС Новосибирский филиал

Копировал

Формат А3

Формат	Зона	Позиция	Обозначение	Наименование	Кол.	Примечание
				Документация		
А3			503-4-46.87- АОВ1-6	Чертеж общего вида		
А3			503- АОВ-9	Схема электрическая соединений		
А4			503- АОВ1-8	Перечень надписей		
				Сборочные единицы		
				Н1		
		1		Выключатель АБ3-М43 на панели, U~220В, 50Гц		
				Ур2А, 10Jн	1	SF
				Реле		
		2		РПУ2-364025У5 U~220В	1	К1
		3		РПУ2-362025У5 U~220В	3	К2, К3, К4
		4		ВС-33-1УХЛ4, 6 мин		
				В.В. 3мин, U~220В	1	КТ
		5		Предохранитель ПП-10У3		
				с ВТФ-6У3	2	FU1, FU2
		6		Прерыватель СИЛ-01УМ		

ГИП	Борщинов	
Нач.отд	Лахилов	
Рук.гр	Суслов	

503-4-46.87- АОВ1

Профилакторий для постового обслуживания 200 грузовых автомобилей

Стадия	Лист	Листов
РП	7-1	2

Щит управления П2(П1) Технические данные аппаратов

ГИПРОАВТОТРАНС Новосибирский филиал

Инв.№подл | Подпись и дата | Взам.инв.№

Формат	Зона	Позиция	Обозначение	Наименование	Кол.	Примечание
				монтаж настенный		
				U~220В, 50Гц	1	Р
		7		Блок зажимов		х41...
				6324-4П16-8/2СУ3-10	4	х44
				Н2		
				Переключатели		
		8		УП5312-С86У3	2	SA1, SA2
		9		УП5311-С225У3	1	SA3
		10		УП5311-А225У3	1	SA4
				Выключатели		
		11		КЕ011-У3-П, испол.4		SB2, SB4
				черн	3	SB6
		12		КЕ011-У3-П, испол.5		SB1, SB3,
				красн	3	SB5
				Арматура		
		13		АСЛ11У2 оранж.	1	HL2
		14		АСЛ11У2 зел.	1	HL1

Панель	Надпись	Поз. обозначение	Место надписи	Текст	Кол.	Вид шрифта	Заготовка
	1	HL1	Табличка	Нормальная работа	1		
	2	SA2	То же	8 1 2			
				Зима - О - Лето	1		
	3	HL2	"	Авария	1		
	4	SA1	"	8 1 2			
				Местное - О - Дистан.	1		
	5	SA3	"	8 1 2			
				Автомат - О - Ручное	1		
	6	SA4	"	8 1 2			
				Повысить - О - Понизить	1		
	7		"	Вентилятор	1		
	8		"	Система	1		
	9		"	Электронагреватель	1		
	10	SB2, SB4, SB6	"	Вкл.	3		
	11	SB1, SB3, SB5	"	Откл.	3		

Инв. № подл. | Подпись и дата | Взам. инв. №

ГИП	Боршинов		503-4-46.87- АОВ1
Нач. отд.	Архипов		Профилакторий для постового обслуживания 200 грузовых автомобилей
Рук. гр.	Суслов		Стадия: РП; Лист: 3; Листов:
			Щит управления ПА(П1). Перечень надписей
			ГИПРОАВТОТРАНС Новосибирский филиал

Копировал

Формат А4

Панель	Надпись	Поз. обозначение	Место надписи	Текст	Кол.	Вид шрифта	Заготовка

Инв. № подл. | Подпись и дата | Взам. инв. №

Лист

Копировал

Формат А4

Альбом V

Вид спереди

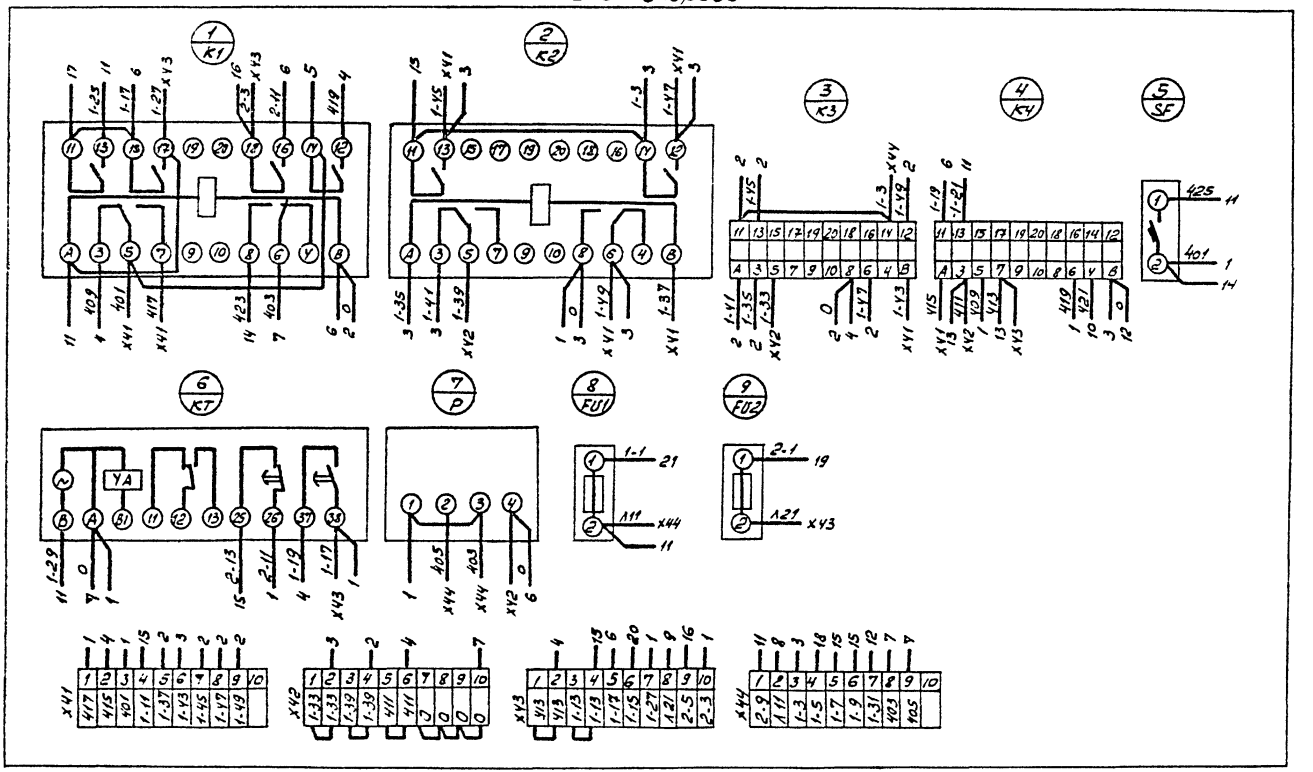

ГИП	Боршиков		503-4-46.87- 1081	
Нач.отд.	Архипов		Профилакторий для постового обслуживания 200 грузовых автомобилей	
Рук.гр.	Суслов			Стадия: РП; Лист: 9.1; Листов: 2
			Щит управления П2(П1) Схема электрическая соединений	ГИПРОАВТОТРАНС Новосибирский филиал

Инв.№ подл. | Подп. и дата | Взам.инв.№

Альбом

Дверь ящика
Вид со стороны монтажа

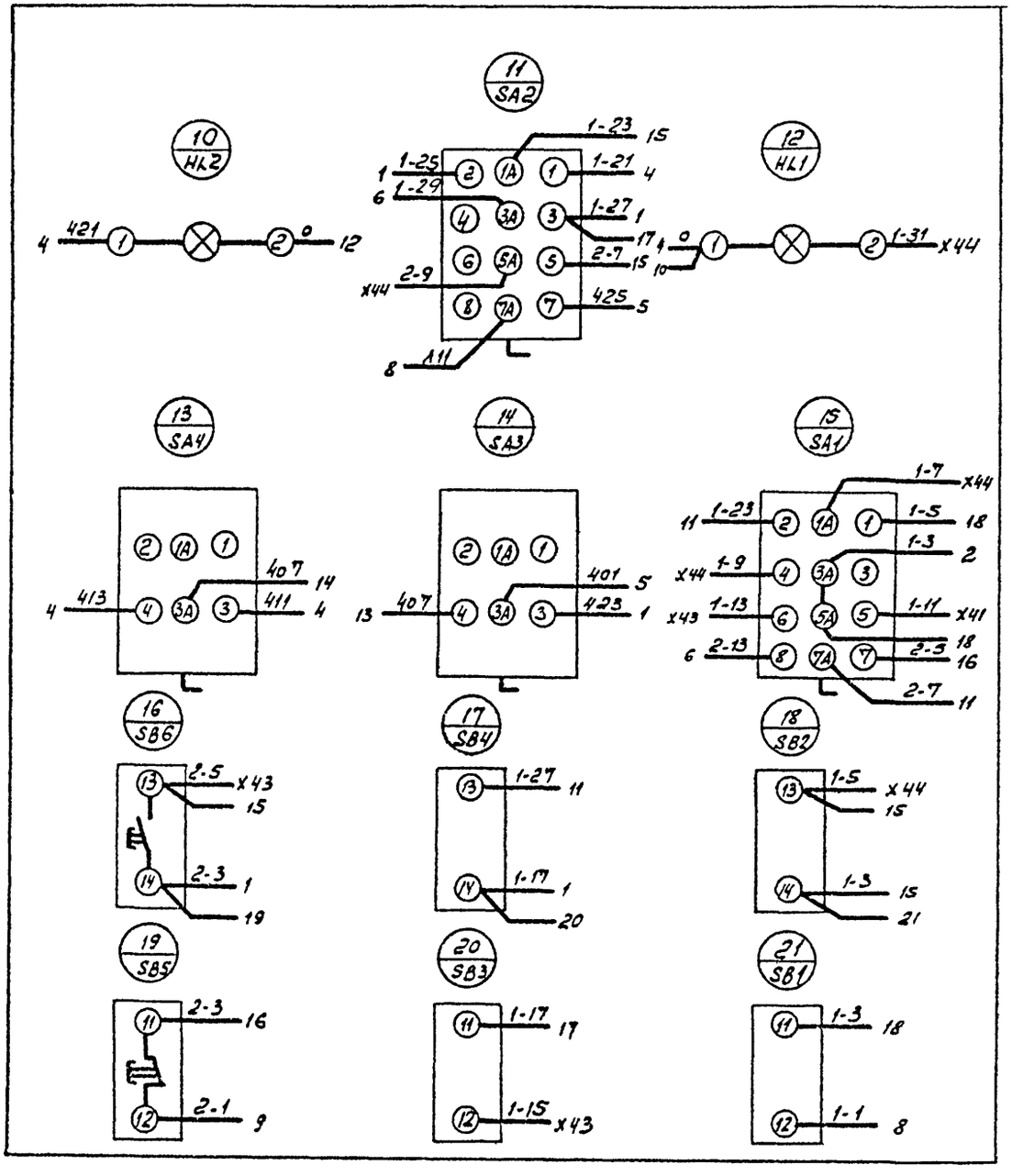

Инв.№ подл.	Подпись и дата	Взам. инв.№

503-4-46.87- АОВ1 Лист 9-2

Копировал Формат А4

Альбом V

Вид спереди
Дверь не показана

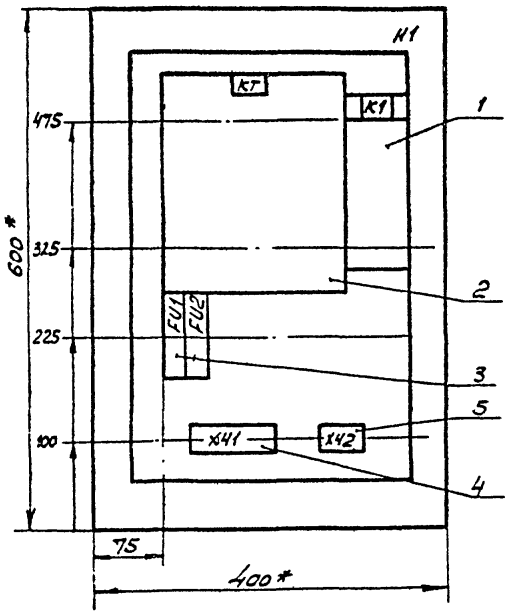

Дверь ящика
Вид спереди

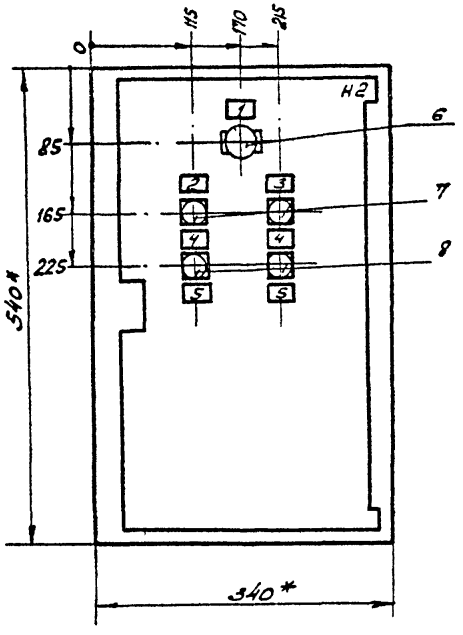

1.* Размеры для справок
2. В контуре табличек указаны номера надписей по таблице перечня надписей
3. Глубина ящика 350 мм

ГИП	Бояршинов			503-4-46.87- АОВ1	
Нач. отд.	Архипов			Профилакторий для постового обслуживания 200-коузовых автомобилей	
Рук. гр.	Суслов				Стадия: РП; Лист: 10; Листов:
				Щит управления насосами утилизации. Чертеж общего вида	ГИПРОАВТОТРАНС Новосибирский филиал

Формат	Зона	Позиция	Обозначение	Наименование	Кол.	Примечание
				Документация		
А3			503-4-46.87- АОВ1-10	Чертеж общего вида		
А4			503- АОВ1-13	Схема электрическая соединений		
А4			503- АОВ1-12	Перечень надписей		
				Сборочные единицы		
				Н1		
				Реле		
		1		РПУ2-3600УЗБ U~ 220В	1	К1
		2		ВС-33-1УХЛ4, 60 сек, U~ 220В	1	КТ
		3		Предохранитель ПП7-10У3 с ВТФ-6 У3	2	FU1, FU2
				Блок зажимов		
		4		БЗ24-4П16-В/2СУ3-10	1	Х41
		5		БЗ24-4П16-В/2СУ3-5	1	Х42

ГИП	Боярчинов		503-4-46.87- АОВ1
Нач.отд.	Архипов		Профилакторий для постового обслуживания 200 грузовых автомобилей
Рук.гр.	Суслов		Стадия: РП; Лист: 11-1; Листов: 2
			Щит управления насосами утилизации. Технические данные аппаратов
			ГИПРОАВТОТРАНС Новосибирский филиал

Копировал Аз- Формат А4

Формат	Зона	Позиция	Обозначение	Наименование	Кол.	Примечание
				Н2		
		6		Переключатель ПП2-16/Н2У3 испол.1	1	SA
				Выключатели		
		7		КЕ011-У3-П испол.4 черн.	2	SB2,SB4
		8		КЕ011-У3-П испол.5 красн.	2	SB1, SB3

503-4-46.87- АОВ1 Лист 11-2

Копировал Аз- Формат А4

Альбом V

Панель	Надпись	Поз. обозначение	Место надписи	Текст	Кол.	Вид шрифта	Заготовка
	1	SA	Табличка	Опроб. - О - Автомат.	1		
	2		То же	Рабочий насос	1		
	3		"	Резервный насос	1		
	4	SB2, SB4	"	Пуск	2		
	5	SB1, SB3	"	Стоп	2		

ГИП	Бояршинов		503-4-46 87- АОВ1
Нач.отд	Архипов		Профилакторий для постового обслуживания 200 грузовых автомобилей
Рук.гр.	Суслов		Стадия: РП; Лист: 12; Листов:
			Щит управления насосами утилизации. Перечень надписей
			ГИПРОАВТОТРАНС Новосибирский филиал

Панель	Надпись	Поз. обозначение	Место надписи	Текст	Кол.	Вид шрифта	Заготовка

Инв.№подл. | Подпись и дата | Взам.инв.№

Лист

Вид спереди

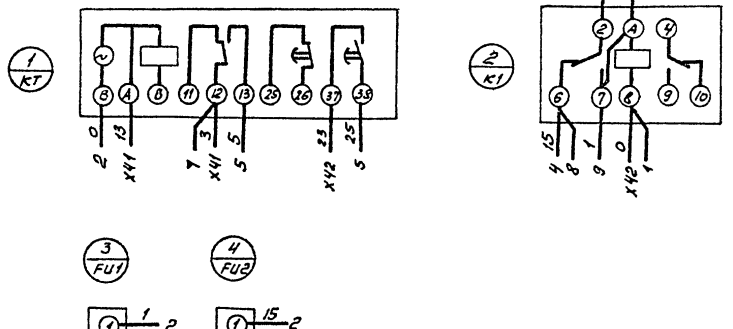

Дверь ящика
Вид со стороны монтажа

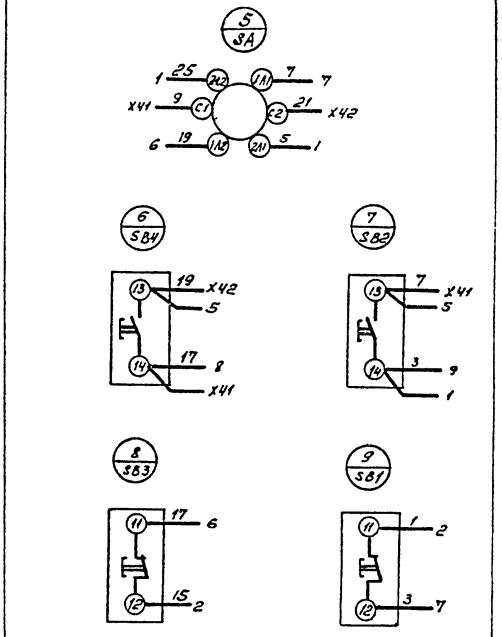

ГИП	Бояршинов		503-4-46.87-	АОВ1
Нач.отд.	Архипов		Профилакторий для постового обслуживания 200 грузовых автомобилей	
Рук.гр.	Суслов			Стадия: РП; Лист: 13; Листов:
			Щит управления насосами утилизации. Схема электрическая соединений.	ГИПРОАВТОТРАНС Новосибирский филиал

Копировал

Формат А3

Инв.№ подл. | Подпись и дата | Взам. инв.№

Отпечатано
в Новосибирском филиале ЦИТП
630064 г. Новосибирск пр. Карла Маркса 1
Выдано в печать "10" XI 1988 г.
Заказ Т-2309 Тираж 160

gost.e-ecolog.ru