ТИПОВОЙ ПРОЕКТ 503-4-46.87

ПРОФИЛАКТОРИЙ ДЛЯ ПОСТОВОГО ОБСЛУЖИВАНИЯ 200 ГРУЗОВЫХ АВТОМОБИЛЕЙ

АЛЬБОМ II

КОНСТРУКЦИИ ЖЕЛЕЗОБЕТОННЫЕ. КОНСТРУКЦИИ МЕТАЛЛИЧЕСКИЕ. ОТОПЛЕНИЕ. ВЕНТИЛЯЦИЯ. ВНУТРЕННИЕ ВОДОПРОВОД И КАНАЛИЗАЦИЯ

Нр 1564/02

Цена 7-07

Привязан

Инв. №

gost.e-ecolog.ru

ТИПОВОЙ ПРОЕКТ 503-4-46.87

ПРОФИЛАКТОРИЙ ДЛЯ ПОСТОВОГО ОБСЛУЖИВАНИЯ 200 ГРУЗОВЫХ АВТОМОБИЛЕЙ

АЛЬБОМ II

СОСТАВ ПРОЕКТА

АЛЬБОМ I	ПОЯСНИТЕЛЬНАЯ ЗАПИСКА, ТЕХНОЛОГИЯ ПРОИЗВОДСТВА, СИЛОВОЕ ЭЛЕКТРООБОРУДОВАНИЕ, ЭЛЕКТРИЧЕСКОЕ ОСВЕЩЕНИЕ, АВТОМАТИЗАЦИЯ САНИТАРНО-ТЕХНИЧЕСКИХ СИСТЕМ, СВЯЗЬ И СИГНАЛИЗАЦИЯ АРХИТЕКТУРНЫЕ РЕШЕНИЯ
АЛЬБОМ II	КОНСТРУКЦИИ ЖЕЛЕЗОБЕТОННЫЕ, КОНСТРУКЦИИ МЕТАЛЛИЧЕСКИЕ, ОТОПЛЕНИЕ, ВЕНТИЛЯЦИЯ, ВНУТРЕННИЕ ВОДОПРОВОД И КАНАЛИЗАЦИЯ,
АЛЬБОМ III	СТРОИТЕЛЬНЫЕ ИЗДЕЛИЯ
АЛЬБОМ IV	СПЕЦИФИКАЦИИ ОБОРУДОВАНИЯ
АЛЬБОМ V	ЗАДАНИЕ ЗАВОДУ ИЗГОТОВИТЕЛЮ ПО АВТОМАТИЗАЦИИ САНИТАРНО-ТЕХНИЧЕСКИХ СИСТЕМ
АЛЬБОМ VI	ВЕДОМОСТИ ПОТРЕБНОСТИ В МАТЕРИАЛАХ
АЛЬБОМ VII	СМЕТЫ (ЧАСТЬ I, ЧАСТЬ II)
АЛЬБОМ VIII	ПРОЕКТНАЯ ДОКУМЕНТАЦИЯ ПО ПЕРЕВОДУ ПОМЕЩЕНИЙ ПОДВАЛА НА РЕЖИМ ПРУ

РАЗРАБОТАН НОВОСИБИРСКИМ ФИЛИАЛОМ ИНСТИТУТА „ГИПРОАВТОТРАНС"

УТВЕРЖДЕН И ВВЕДЕН В ДЕЙСТВИЕ МИНАВТОТРАНСОМ РСФСР ПРОТОКОЛ ОТ 15.09.87 N 13

ГЛАВНЫЙ ИНЖЕНЕР ФИЛИАЛА Я.И. ВИЛЬБЕРГЕР
ГЛАВНЫЙ ИНЖЕНЕР ПРОЕКТА В.С. БОЯРШИНОВ

Привязан

Инв. N

Альбом II

Наименование	Марка листа	№ страницы
Содержание альбома		2
Общие данные (начало)	КЖ-1	3
Общие данные (продолжение)	КЖ-2	4
Общие данные (окончание)	КЖ-3	5
Схема расположения элементов фундаментов	КЖ-4	6
Фундаменты. Узлы 1...4, 1Н, 3Н, 4Н	КЖ-5	7
Фундаменты. Узлы 5...9	КЖ-6	8
Фундаменты ФА7-1; ФБ9-1	КЖ-7	9
Фундаменты ФА5-1; ФА2-6; ФМ15	КЖ-8	10
Фундаменты ФФ1-1; ФБ8-1; ФФ2-1	КЖ-9	11
Фундаменты ФА7-6; ФА5-6	КЖ-10	12
Фундаменты ФФ2-6; ФФ2-5	КЖ-11	13
Фундаменты ФБ9-5; ФФ2-3; ФМ14	КЖ-12	14
План стен подвала на отм. -0.330. Схема расположения блоков по оси 9	КЖ-13	15
Подвал. Схемы расположения блоков по осям 7, 8, Е, Ж по А-А, Б-Б, В-В между осями Е Ж	КЖ-14	16
Подвал. Узлы стен 1...4	КЖ-15	17
Подвал. Узлы стен 5...8. Сечения 15-15... 28-28	КЖ-16	18
Подвал. Схема расположения верхних и нижних сеток подошвы монолитной плиты	КЖ-17	19
Подвал. Схема расположения каркасов стен на отм. -0.330. Раскладка блоков по Г-Г	КЖ-18	20
Подвал. Спецификация арматурных элементов	КЖ-19	21
Подвал. Сечения 5-5, 6-6. Монолитная ванна	КЖ-20	22
Подвал. Фрагмент 1 на отм. -3.300. Схема расположения плит перекрытия на отм. -3.900	КЖ-21	23
Подвал. Схема армирования фекального резервуара	КЖ-22	24
Схема расположения элементов подземного хозяйства	КЖ-23	25
Подземное хозяйство. Фундамент ФОм1, канал КЛ1. План на отм. 0.000. План на отм. ниже 0.000	КЖ-24	26
Подземное хозяйство, ФОм1. Разрезы 1-1... 8-8	КЖ-25	27
Подземное хозяйство. Узлы 1...4. Фундамент ФОм2	КЖ-26	28
Подземное хозяйство. Фундаменты ФОм3...ФОм7	КЖ-27	29
Подземное хозяйство. Каналы КЛ2... КЛ4	КЖ-28	30
Схема расположения колонн. Фрагмент 1	КЖ-29	31
Схема расположения колонн, ригелей; балок перекрытия венткамеры и перегородок	КЖ-30	32
Схема расположения ферм. Узел 1	КЖ-31	33
Схема расположения торцового фахверка. Узел 2, 3	КЖ-32	34
Схемы расположения плит покрытия	КЖ-33	35
Спецификация к схеме расположения плит покрытия	КЖ-34	36
Схема расположения плит перекрытия	КЖ-35	37

Наименование	Марка лист	№ страница
Венткамеры и подвала		
Перекрытие венткамеры, подвала. Сечения 5-5... 11-11. Фундаменты ФОм8 - ФОм10	КЖ-36	38
Схемы расположения стеновых панелей по осям 1, 9, А, Ж	КЖ-37	39
Спецификация к схеме расположения стеновых панелей	КЖ-38	40
Схема расположения лестницы в осях 8-9	КЖ-39	41
Схемы расположения перегородок по осям 7, 4, 5, 6 и между осями 3-4	КЖ-40	42
Схемы расположения перегородок по оси Е, между осями 9-8	КЖ-41	43
Схемы расположения перегородок по осям Г-Д	КЖ-42	44
Спецификация к схемам расположения перегородок	КЖ-43	45
Схемы расположения стоек торцового и продольного фахверка перегородок	КЖ-44	46
Схемы расположения стоек фахверка. Узлы 1...5	КЖ-45	47
Схемы расположения стоек фахверка Узлы 6...10	КЖ-46	48
Камера с фильтром	КЖ-47	49
Общие данные (начало)	КМ-1	50
Общие данные (продолжение)	КМ-2	51
Общие данные (продолжение)	КМ-3	52
Общие данные (продолжение)	КМ-4	53
Общие данные (окончание)	КМ-5	54
Схема расположения подвесных путей	КМ-6	55
Схема расположения балок в осях Д-Е	КМ-7	56
Схема расположения площадки на отм. 3.300		
Лестницы Л1, Л2. Сечения 1-1... 7-7	КМ-8	57
Лестницы Л3, Л4	КМ-9	58
Стойки СК1... СК6	КМ-10	59
Общие данные (начало)	ОВ-1	60
Общие данные (продолжение)	ОВ-2	61
Общие данные (продолжение)	ОВ-3	62
Общие данные (продолжение)	ОВ-4	63
Общие данные (продолжение)	ОВ-5	64
Общие данные (продолжение)	ОВ-6	65
Общие данные (окончание)	ОВ-7	66

Наименование	Марка листа	№ страницы
Отопление. Теплоснабжение План на отм. 0.000, 3.300	ОВ-8	67
Отопление. Фрагмент 1. План на отм. -3.300	ОВ-9	68
Вентиляция. План на отм. 0.000	ОВ-10	69
Вентиляция. План на отм. -3.300. Фрагмент 1	ОВ-11	70
Схема системы отопления	ОВ-12	71
Схема системы теплоснабжения установок П1, П2	ОВ-13	72
Узлы 1, 2. Индивидуальный тепловой пункт		
Схемы системы теплоснабжения установок У1... У8. Узлы 1...8	ОВ-14	73
Схема системы теплоснабжения установок с использованием вторичных энергетических ресурсов	ОВ-15	74
Схемы систем П1, П2, В4...В7, У1...У8, ПЕ1, ПЕ2	ОВ-16	75
Схемы систем В8...В14, ВЕ1...ВЕ8	ОВ-17	76
Установки систем П1, П2, В4, В6...В10, В13, В14	ОВ-18	77
Спецификация отопительно-вентиляционных установок П1, П2, В4, В6...В10, В13, В14	ОВ-19	78
Виброизолирующее основание под пластмассовый вентилятор	ОВ-20	79
Крепление калориферов систем В1, В2, В11	ОВ-21	80
Переход, поддон	ОВ-22	81
Общие данные (начало)	ВК-1	82
Общие данные (окончание)	ВК-2	83
План на отм. 0.000 с сетями водопровода и канализации. Фрагмент 1	ВК-3	84
План на отм. -3.300 с сетями водопровода и канализации. Фрагмент 2, Схема систем К3; К9; К9Н1, К9Н2; Р; СВ	ВК-4	85
План на отм. 0.000 с сетями водопровода и канализации. Схемы системы К2. (Вариант выпуска водостоков на рельеф)	ВК-5	86
Схема системы В1.	ВК-6	87
Схемы систем К1, К3, Т3	ВК-7	88
Таблица колодцев. План кровли. Схемы систем К2, К4	ВК-8	89
Колодец гаситель напора. Отстойный колодец с маслоуловителем	ВК-9	90
Камера с фильтром	ВК-10	(91)

Инв. № подл. | Подпись и дата | Взам. инв. №

Привязан

Инв. №

ГИП	Боршинов	
Нач. отд.	Сидорова	
Гл. спец.	Зензеров	
Вед. инж.	Кирьянова	

503-4-46.87

Профилакторий для постового обслуживания 200 грузовых автомобилей

Стадия	Лист	Листов
РП	1	1

Содержание альбома (начало)

ГИПРОАВТОТРАНС Новосибирский филиал

Копировал [illegible]

Формат А2

Альбом II

Ведомость рабочих чертежей основного комплекта КЖ (начало)

Лист	Наименование	Примечание
1	Общие данные (начало)	
2	Общие данные (продолжение)	
3	Общие данные (окончание)	
4	Схема расположения элементов фундаментов.	
5	Фундаменты. Узлы 1...4, 1Н, 3Н, 4Н.	
6	Фундаменты. Узлы 5...9.	
7	Фундаменты ФА7-1; ФБ9-1.	
8	Фундаменты ФА5-1; ФА2-6; ФМ15.	
9	Фундаменты ФФ1-1; ФБ8-1; ФФ2-1.	
10	Фундаменты ФА7-6; ФА5-6.	
11	Фундаменты ФФ2-6; ФФ2-5.	
12	Фундаменты ФБ9-5; ФФ2-3; ФМ14.	
13	План стен подвала на отм.-0.330. Схема расположения блоков по оси 9.	
14	Подвал. Схемы расположения блоков по осям 7, 8, Е, Ж по А-А, Б-Б, В-В, между осями Е, Ж.	
15	Подвал. Узлы стен 1...4.	
16	Подвал. Узлы стен 5...8. Сечения 15-15...28-28.	
17	Подвал. Схема расположения верхних и нижних сеток подошвы монолитной плиты.	
18	Подвал. Схема расположения каркасов стен на отм. -0,330. Раскладка блоков по Г-Г.	
19	Подвал. Спецификация арматурных элементов	
20	Подвал. Сечения 5-5, 6-6. Монолитная ванна	
21	Подвал. Фрагмент 1 на отм.-3.300. Схема расположения плит перекрытия на отм. -3.900	
22	Подвал. Схема армирования фекального резервуара	
23	Схема расположения элементов подземного хозяйства	
24	Подземное хозяйство. Фундамент ФОм1, канал Кл 1. План на отм. 0.000. План на отм. ниже 0.000	
25	Подземное хозяйство ФОм1. Разрезы 1-1...8-8.	
26	Подземное хозяйство. Узлы 1...4. Фундамент ФОм2	
27	Подземное хозяйство. Фундаменты ФОм3... ФОм7.	
28	Подземное хозяйство. Каналы Кл2...Кл4.	
29	Схема расположения колонн. Фрагмент 1.	

(продолжение)

Лист	Наименование	Примечание
30	Схема расположения колонн, ригелей, балок перекрытия венткамеры и перегородок	
31	Схема расположения ферм. Узел 1.	
32	Схема расположения торцового фахверка. Узел 2, 3.	
33	Схемы расположения плит покрытия	
34	Спецификация к схемам расположения плит покрытия	
35	Схема расположения плит покрытия венткамеры и подвала	
36	Перекрытие венткамеры, подвала. Сечения 5-5...11-11. Фундаменты ФОм8-ФОм10	
37	Схемы расположения стеновых панелей по осям 1, 9, А, Ж.	
38	Спецификация к схеме расположения стеновых панелей	
39	Схема расположения лестницы в осях 8-9	
40	Схемы расположения перегородок по осям 7, 4, 5, 6 и между осями 3-4	
41	Схемы расположения перегородок по оси Е, между осями 9-8	
42	Схемы расположения перегородок по осям Г, Д	
43	Спецификация к схемам расположения перегородок	
44	Схемы расположения стоек торцового и продольного фахверка перегородок	
45	Схемы расположения стоек фахверка. Узлы 1...5	
46	Схемы расположения стоек фахверка. Узлы 6...10	
47	Камера с фильтром	

Ведомость ссылочных и прилагаемых документов (начало)

Обозначение	Наименование	Примечание
	Ссылочные документы	
ГОСТ 13579-78	Блоки бетонные для стен подвалов	
ГОСТ 13580-85	Плиты железобетонные ленточных фундаментов	
1.412.1-4	Монолитные железобетонные фундаменты на естественном основании под железобетонные стойки фахверка. Материалы для проектирования и рабочие чертежи	
1.412-1/77 вып. 3	Монолитные железобетонные фундаменты под типовые колонны двухветвевого сечения одноэтажных промышленных зданий	
1.415-1 вып. 1	Железобетонные фундаментные балки для стен производственных зданий	
1.423-3 вып. 0-1, 1	Железобетонные колонны прямоугольного сечения для одноэтажных производственных зданий без мостовых кранов высотой до 9,6 м	
1.427.1-3 вып. 0, 1	Колонны железобетонные прямоугольного сечения для продольного и торцового фахверка одноэтажных производственных зданий высотой 3,0-14,4 м	
1.463-3 вып. 1, 2 дополнение к вып. I...V	Железобетонные предварительно напряжённые безраскосные фермы пролётами 18 и 24м для покрытий зданий со скатной кровлей	
ПК-01-110/81 вып. 1	Железобетонные предварительно напряженные подстропильные фермы для покрытий зданий со скатной кровлей	

Типовой проект разработан в соответствии с действующими нормами и правилами и предусматривает мероприятия, обеспечивающие пожарную безопасность при эксплуатации здания.

Главный инженер проекта [подпись] /Бояршинов/

Инв. № подл. | Подпись и дата | Взам. инв. №

ГИП	Бояршинов	[подпись]
Нач.отд.	Сидорова	[подпись]
Гл.спец.	Зензеров	[подпись]
Вед.инж.	Кирьянова	[подпись]
Инжен.	Смельчаков	[подпись]
Н.контр.	Зензеров	[подпись]

503-4-46.87-КЖ

Профилакторий для постового обслуживания 200 грузовых автомобилей

Стадия	Лист	Листов
РП	1	47

Общие данные (начало)

ГИПРОАВТОТРАНС Новосибирский филиал

Альбом II

Ведомость ссылочных и прилагаемых документов (продолжение)

Обозначение	Наименование	Примечание
1.020-1/83 Вып. 3-1, 7-1	Конструкции каркаса межвидового применения для многоэтажных общественных зданий, производственных и вспомогательных зданий промышленных предприятий	
1.465.1-10/82 Вып. 0.1	Комплексные железобетонные плиты покрытий одноэтажных промышленных зданий	
1.141-1 Вып. 60, 65	Панели перекрытия железобетонные многопустотные	
1.041.1-2 Вып. 1,5	Сборные железобетонные многопустотные плиты перекрытий многоэтажных общественных зданий, производственных и вспомогательных зданий промышленных предприятий	
1.030.1-1 Вып. 1-1, 4-1, 4-2	Стены наружные из однослойных панелей для каркасных общественных зданий, производственных и вспомогательных зданий промышленных предприятий	
1.030.9-2 Вып 1,3,4; 74.2	Перегородки панельные зданий промышленных и сельскохозяйственных предприятий	
3.006.1-2/82 Вып. 0, 1-1, 1-2, 2-2	Сборные железобетонные каналы и тоннели из лотковых элементов	
1.450-1 Вып. 0, 2	Лестницы из сборных железобетонных ступеней по стальным косоурам для многоэтажных зданий промышленных предприятий.	
ГОСТ 8717.1-84	Ступени железобетонные и бетонные	
1.494-24 Вып. 1	Стаканы для крепления крышных вентиляторов, дефлекторов и зонтов.	
1.038.1-1 Вып. 1	Перемычки железобетонные для зданий с кирпичными стенами	
2.460-14 Вып. 0.1	Типовые узлы покрытий промышленных зданий в местах пропуска вентиляционных шахт	
1.400-7	Стальные изделия для сопряжения сборных железобетонных конструкций одноэтажных промышленных зданий	
2.420-1 Вып. 0,1	Монтажные детали сборных железобетонных колонн и подкрановых балок одноэтажных промышленных зданий.	

(окончание)

Обозначение	Наименование	Примечание
2.460-2 Вып. 0, 1, 2	Монтажные детали сборных железобетонных конструкций покрытий одноэтажных промышленных зданий.	
1.400-6/76 Вып. 1	Унифицированные закладные детали сборных железобетонных конструкций зданий промышленных предприятий.	
1.410-3 Вып. 1	Сетки сварные для армирования железобетонных конструкций	
5.900-2	Сальники набивные Ду 50... 1400 для пропуска труб через стены	
ГОСТ 6266-81	Листы гипсокартонные	
	Прилагаемые документы	
Альбом III	Строительные изделия	
Альбом VI ВМ, КЖ	Ведомость потребности в материалах	

Ведомость спецификаций (начало)

Лист	Наименование	Примечание
4	Спецификация к схеме расположения фундаментов	
7	Спецификация монолитной железобетонной конструкции фундаментов ФА7-1, ФБ9-1	
8	Спецификация монолитной железобетонной конструкции фундаментов ФА5-1, ФА2-Б, ФМ5	
9	Спецификация монолитной железобетонной конструкции фундаментов ФФ1-1; ФБ8-1; ФФ2-1	
10	Спецификация монолитной железобетонной конструкции фундаментов ФА7-6; ФА5-6	
11	Спецификация монолитной железобетонной конструкции фундаментов ФФ2-5; ФА2-5	
12	Спецификация монолитной железобетонной конструкции фундаментов ФБ9-5; ФФ23; ФМ14	
13	Спецификация к схеме расположения элементов сборной конструкции подвала	
19	Спецификация элементов стен подвала	
20	Спецификация элементов монолитной ванны	
21	Спецификация элементов к схеме расположения фекального резервуара	
22	Спецификация элементов монолитного фекального резервуара и приямка	
23	Спецификация к схеме расположения элементов подземного хозяйства	
24	Спецификация элементов сборной конструкции фундамента ФМ1 и канала КЛ1.	

(окончание)

Лист	Наименование	Примечание
	Спецификация монолитной конструкции фундамента ФМ1, канала КЛ1.	
27	Спецификация к схеме расположения фундамента ФМ9 Спецификация монолитной конструкции фундаментов ФМ2... ФМ7	
28	Спецификация к схеме расположения сборной конструкции каналов КЛ2; КЛ3 Спецификация монолитной конструкции каналов КЛ2... КЛ4	
29	Спецификация к схеме расположения колонн	
30	Спецификация к схеме расположения колонн	
31	Спецификация к схеме расположения ферм	
32	Спецификация к схеме расположения торцового фахверка	
34	Спецификация к схеме расположения плит покрытия	
35	Спецификация к схеме расположения плит перекрытия венткамеры и подвала	
36	Спецификация элементов монолитной конструкции венткамеры и подвала	
37	Спецификация к схеме расположения стеновых панелей (подвала)	
38	Спецификация к схеме расположения стеновых панелей	
39	Спецификация к схеме расположения лестницы	
42	Спецификация к схеме расположения перегородок	
43	Спецификация к схеме расположения перегородок	
44	Спецификация к схемам расположения продольного и торцового фахверка перегородок	
47	Спецификация к схеме расположения камеры с фильтром Спецификация железобетонной конструкции камеры с фильтром.	

Привязан

Инв. №

ГИП	Бодрикинов		503-4-46.87-КНН
Нач.отд.	Сидорова		Профилакторий для постового обслуживания 200 грузовых автомобилей
Гл.спец.	Зензеров		
Вед.инж.	Карьянова		Стадия: РП; Лист: 2; Листов:
Инжен.	Смельчакова		Общие данные (продолжение)
			ГИПРОАВТОТРАНС Новосибирский филиал

Инв.№ подл. | Подпись и дата | Взам. инв.№

Альбом II

Ведомость объемов сборных бетонных и железобетонных конструкций по рабочим чертежам основного комплекта марки КЖ

N строки	Наименование группы элементов конструкций	Код	Кол. м³	Примечание
1	Балки фундаментные	5824210000	9,58	
2	Колонны	5821210000	38,16	
3	Фермы	5826210000	64,6	
4	Ригели	5824210000	4,99	
5	Панели стеновые наружные	5831220000	247,28	
6	Плиты покрытия	5841210000	105,8	
7	Плиты перекрытия	5842000000	21,22	
8	Балки обвязочные	5824110000	0,5	
9	Перемычки	5828210000	1,2	
10	Плиты перекрытий каналов	5842110000	9,29	
11	Лотки каналов	5858210000	0,93	
12	Стаканы	5841110000	1,25	
13	Блоки стен подвалов	5741060000	85,29	
14	Ленточные блоки	5741060000	2,95	
15	Перегородки	5833210000	50,66	
16	Ступени	5891000000	0,96	
	Всего бетона		644,66	

Схемы нагрузок на фундаменты (начало)

Марка фундамента	Схема нагрузки	Расчетные нагрузки N кН		M_x кН	Q_x кН	M_y кН	Q_y кН
ФМ1 ФМ8	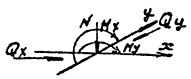	214,0		10	3,3	25,0	11,0
ФМ2 ФМ12	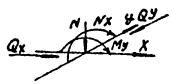	723,0		29,0	5,0	63,0	20,0
ФМ3 ФМ9	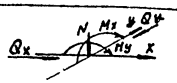	336,0		21,0	8,0	15,0	2,4
ФМ4 ФМ11	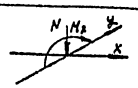	542,0		36,0			
ФМ5 ФМ13	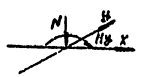	184			42,9		

(окончание)

Марка фундамента	Схема нагрузки	Расчетные нагрузки N кН		M_x кН	Q_x кН	M_y кН	Q_y кН
ФМ6	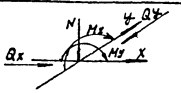	1250,0		56,0	9,0	48,0	8,0
ФМ7	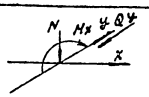	273,0		87,0			6,01

Нагрузка на покрытие

Вид нагрузки	Коэф. перегрузки	t°=-20 снег I $q^н$	$q^р$	t°=-30 снег III $q^н$	$q^р$	t°=-40 снег IV $q^н$	$q^р$
Слой гравия втопленный в горячую битумную мастику	1,3	8	10,4	8	10,4	8	10,4
Слой рубероида на битумной мастике	1,3	4,2	5,5	4,2	5,5	4,2	5,5
Ковер комплексной плиты по серии 1.465.1-10/82: Слой рубероида на битумной мастике Цементно-песчаная стяжка толщиной δ=15мм ρ_m=1800 кг/м³ + слой рубероида	1,2	69	82,8	89	106,8	109,0	130,8
Железобетонные плиты ребристые	1,1	173	190	173	190	173	190
Снеговая нагрузка	1,4	50	70	100	140	150	210
Суммарная нагрузка		304,2	358,7	374,2	452,7	444,2	546,7

Условные обозначения

Н-1 – ниша для освещения

Общие указания

1. За относительную отметку 0,000 принят уровень чистого пола 1ого этажа, соответствующий абсолютной отметке
2. Рельеф территории спокойный, грунтовые воды отсутствуют, грунты сухие, непучистые, непросадочные со следующими нормативными характеристиками: $\varphi^н=28°$, $C^н=0{,}002$ МПа, $E=14{,}7$ МПа, $\gamma=1{,}8$ тс/м³ коэффициент безопасности по грунту $K_г=1$
3. При расчете и подборе конструкций учтены следующие нагрузки:
   - вес снегового покрова для географического района I-500 н/м³, III-1000 н/м² (основной вариант), IV-1500 н/м²
   - скоростной напор ветра (тип местности Б) для географического района I-270 н/м² (основной вариант), II-350 н/м², III-450 н/м²
   - расчетная температура наружного воздуха -20°С, -30°С (основной вариант) - 40°С
   - расчетная сейсмичность не более 6 баллов.
4. Временная нагрузка на перекрытии антресолей принята по весу оборудования из заданий технологических отделов и составляет 6000 н/м².
5. Антикоррозионную защиту выполнять в соответствии со СНиП 2.03.11-85 „Защита строительных конструкций от коррозии". Закладные детали и соединительные элементы в стыках наружных ограждающих конструкций должны быть защищены путем металлизации цинком. Толщина цинкового покрытия 120 мкм.
6. Проектом не предусмотрено выполнение работ в зимних условиях. При производстве работ в зимних условиях руководствоваться указаниями СНиП-15-76 и СНиП-III-16-80.
7. В расчетных схемах даны нагрузки по обрезу фундаментов на отм.-0,150. Ось х-х направлена вдоль цифровых осей, ось у-у вдоль буквенных.

Инв. № подл. | Подпись и дата | Взам. инв. №

ГИП	Боярщинов	
Нач. отд.	Сидорова	
Гл. спец.	Зензеров	
Вед. инж.	Кирьянова	
Инж.	Баева	

503-4-46.87-КЖ

Профилакторий для постового обслуживания 200 грузовых автомобилей

Стадия	Лист	Листов
РП	3	

Общие данные (окончание)

ГИПРОАВТОТРАНС Новосибирский филиал

Привязан

Инв. №

Копировал [illegible] Формат А2

Альбом II

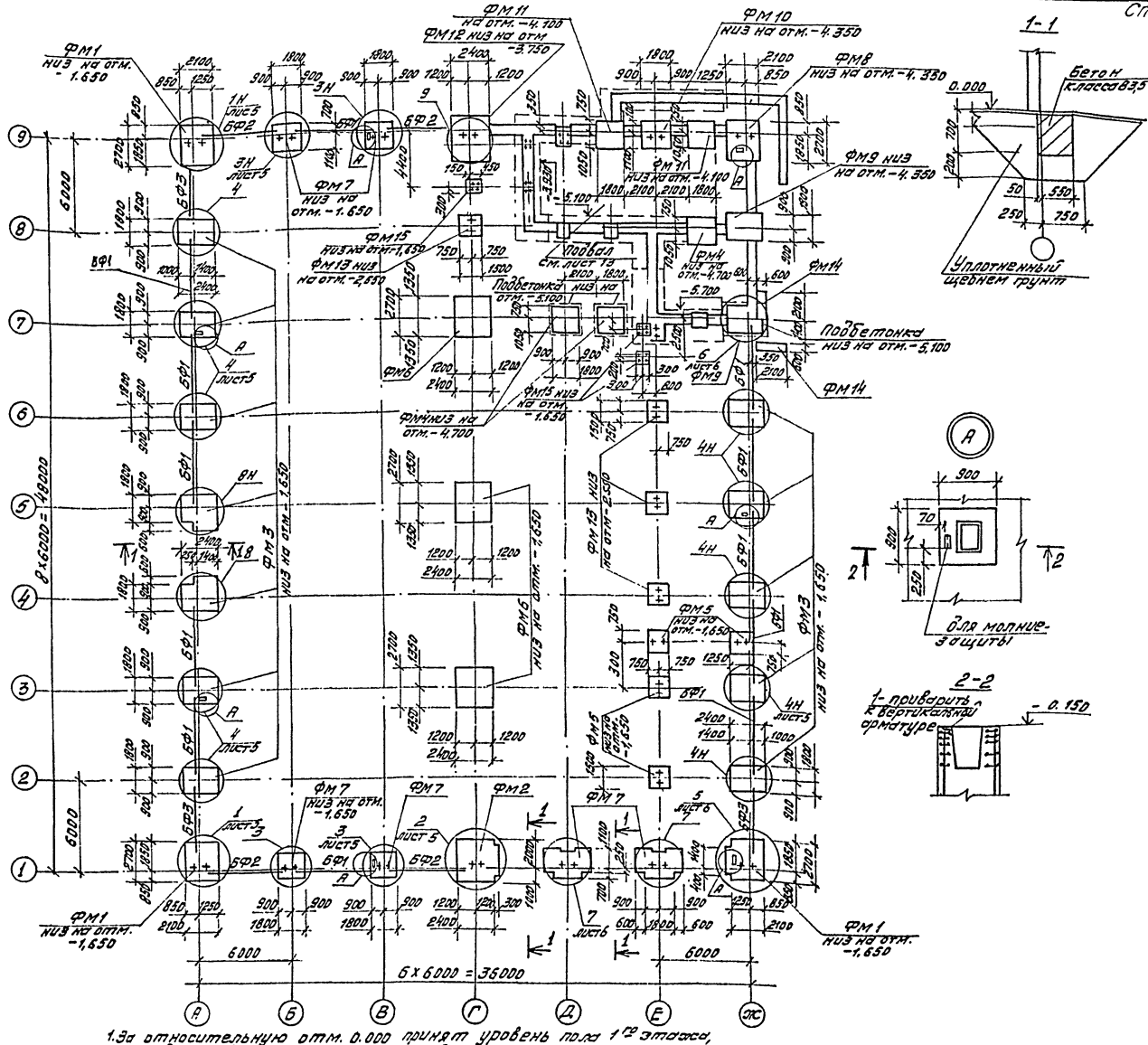

Спецификация к схеме расположения элементов фундаментов

Марка поз.	Обозначение	Наименование	Кол.	Масса ед. кг	Примечание
		Фундаменты			
ФМ1	КЖ-7	ФА7-1	3		
ФМ2	КЖ-7	ФБ9-1	1		
ФМ3	КЖ-8	ФА5-1	12		
ФМ4	КЖ-8	ФА2-6	3		
ФМ5	КЖ-9	ФФ1-1	4		
ФМ6	КЖ-9	ФБ8-1	3		
ФМ7	КЖ-9	ФФ2-1	6		
ФМ8	КЖ-10	ФА7-6	1		
ФМ9	КЖ-10	ФА5-6	2		
ФМ10	КЖ-11	ФФ2-6	1		
ФМ11	КЖ-11	ФА2-5	2		
ФМ12	КЖ-12	ФБ9-5	1		
ФМ13	КЖ-12	ФФ2-3	4		
ФМ14	КЖ-12	ФМ14	2		
ФМ15	КЖ-8	ФМ15	3		
		Балки фундаментные			
		t=-20°C, t=-30°C			
БФ1	1,415-1 вып.1	ФБ6-2	12	1300	
БФ2	1.415-1 вып.1	ФБ6-3	4	1200	
БФ3	1.415-1 вып.1	ФБ6-4	3	1200	
		t=-40°C			
БФ1	1.415-1 вып.1	ФБ6-12	12	1500	
БФ2	1.415-1 вып.1	ФБ6-13	4	1400	
БФ3	1.415-1 вып.1	ФБ6-14	3	1200	
		Изделие закладное			
1		L63×5 ГОСТ 8509-86 ℓ=150 Вст3кп2 ГОСТ 380-71	7	0,72	

7. Обратную засыпку пазух фундаментов производить грунтом без включения строительного мусора и растительного грунта с уплотнением слоев не более 200мм. до $\gamma_{ск}$ - 1,6 тс/м³. Обратную засыпку производить после устройства перекрытия подвала и токоотводов.
8. Арматуру молниезащиты приварить к закладной детали подколонника до бетонирования фундамента. После монтажа колонн арматуру молниезащиты приварить к закладной детали колонн. Поз.1 устанавливать при бетонировании фундаментов.

1. За относительную отм. 0.000 принят уровень пола 1го этажа, соответствующий абсолютной отм.
2. Основание фундаментов приняты сухие непросадочные, непучинистые грунты со следующими характеристиками: φ=28°, C=0,002 мпа, γ=1,8 тс/м³, E=14,7 мпа.
3. Набетонки для опирания фундаментных балок выполнять одновременно с бетонированием фундаментов, бетон класса В15.
4. Фундаментные балки укладывать на слой цементного раствора марки 10.0
5. Подбетонку под фундаменты выполнять из бетона класса В7,5 см. лист 4. Подготовку толщиной 100 мм выполнять из бетона класса В3,5.
6. Горизонтальную гидроизоляцию стен выполнять из слоя цементного раствора состава 1:2 толщиной 30 мм на отм. -0.030.

ГИП	Бояршинов		503-4-46.87-КЖ
Нач.отд.	Сидорова		
Гл.спец.	Зензеров		Профилакторий для постового обслуживания 200 грузовых автомобилей
Вед.инж.	Кирьянова		
Инжен.	Михайлова		Стадия: РП; Лист: 4; Листов:
			Схема расположения элементов фундаментов
			ГИПРОАВТОТРАНС Новосибирский филиал

Привязан

Инв. №

Инв. № подл. | Подпись и дата | Взам. инв. №

Копировал Муртазина

Формат А2

Альбом II

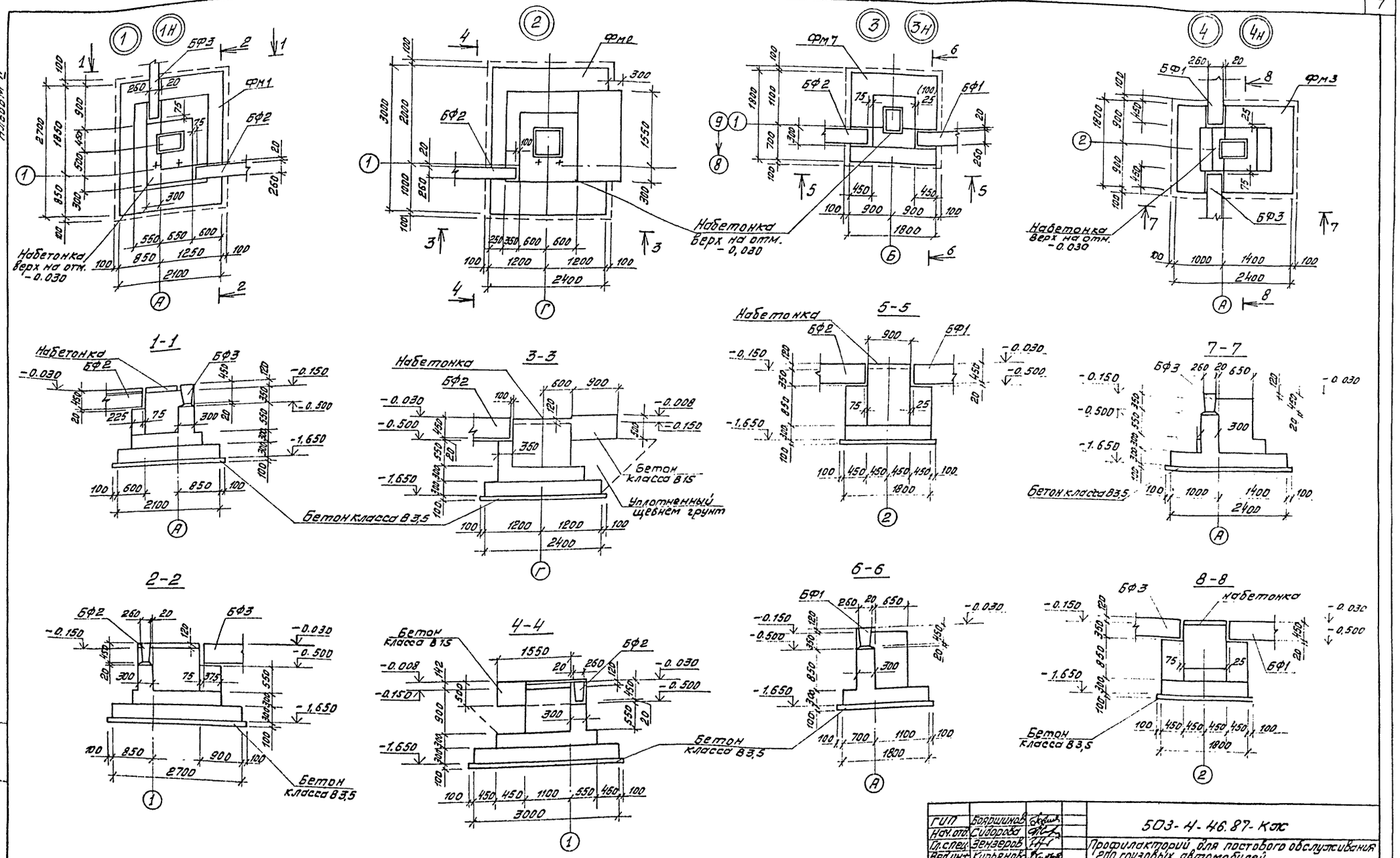

ГИП	Боярщинов		503-4-46.87-КЖ
Нач.отд.	Сидорова		Профилакторий для постового обслуживания 200 грузовых автомобилей
Гл.спец.	Зензеров		
Вед.инж.	Кирьянова		Стадия: РП; Лист: 5; Листов:
Инжен.	Михайлова		Фундаменты Узлы 1...4, 1Н, 3Н, 4Н
Привязан			ГИПРОАВТОТРАНС Новосибирский филиал
Инв. №			

Инв. № подл. | Подпись и дата | Взам. инв. №

Копировал Миртазина

Формат А2

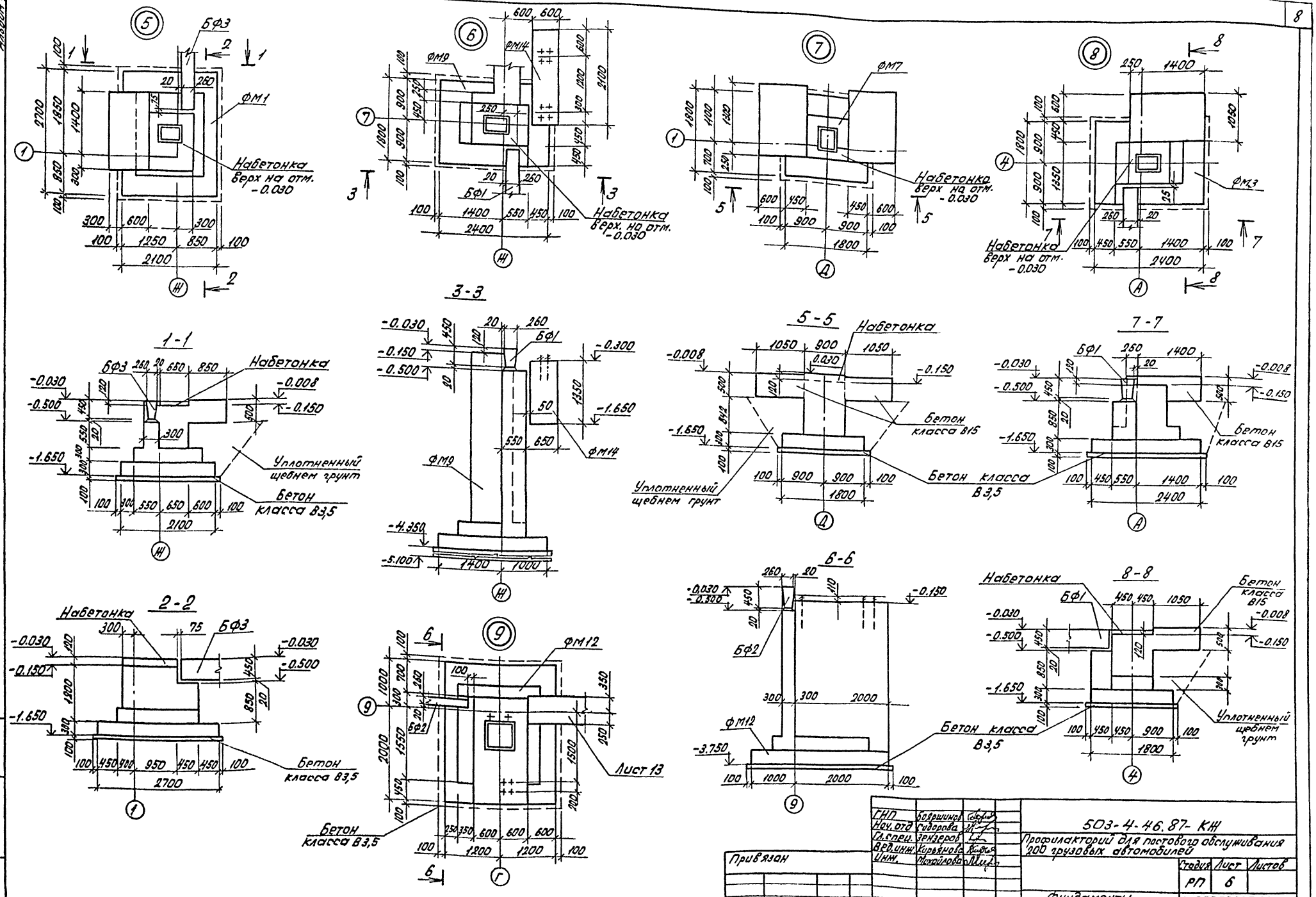

ГНП	Бояршинов		
Нач. отд	Сидорова		
Гл. спец.	Зензеров		
Вед. инж.	Кирьянова		
Инж.	Михайлова		

Привязан

Инв. №

503-4-46.87-КЖ

Профилакторий для постового обслуживания 200 грузовых автомобилей

Стадия	Лист	Листов
РП	6	

Фундаменты
Узлы 5...9

ГИПРОАВТОТРАНС
Новосибирский филиал

Инв. № подл. | Подп. и дата | Взам. инв. №

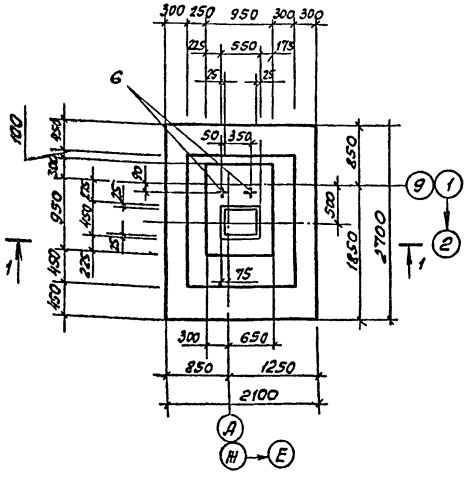

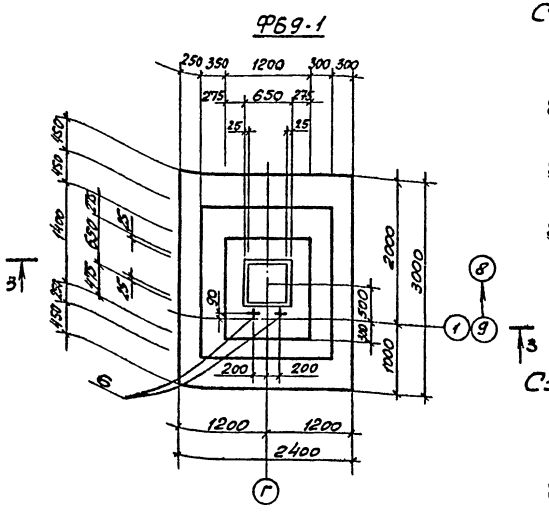

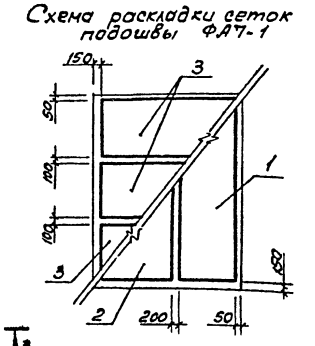

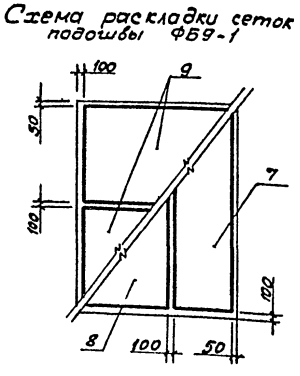

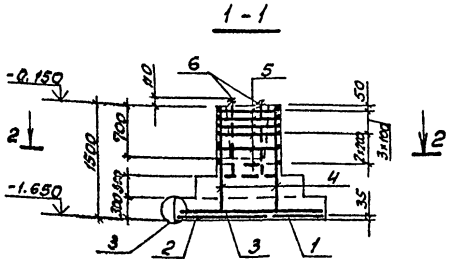

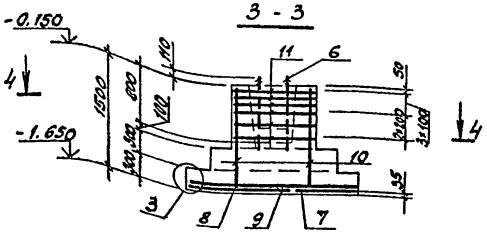

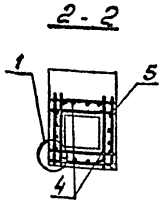

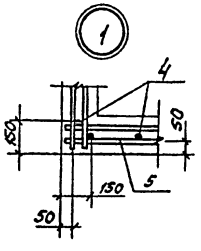

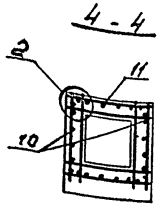

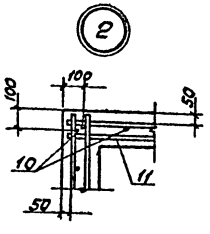

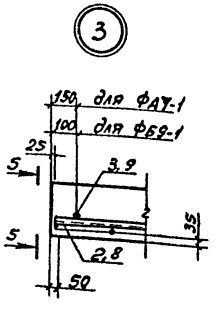

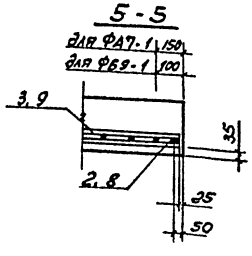

Спецификация монолитной железобетонной конструкций фундаментов ФА7-1, ФБ9-1

Формат	Зона	Поз.	Обозначение	Наименование	Кол.	Примечание
				ФА7-1		
				Сборочные единицы		
				Сетки арматурные		
		1	1.410-3 вып. 1	1С $\frac{10А III}{6А III}$ 85×265	1	
		2	1.410-3 вып. 1	1С $\frac{10А III}{6А III}$ 105×265	1	
		3	1.410-3 вып. 1	1С $\frac{10А III}{6А III}$ 85×205	3	
		4	1.412-1/77 вып. 3	СН 12А II-6×15	4	
		5	1.412-1/77 вып. 3	СА-8АI	6	
				Изделие закладное		
		6	ГОСТ 24379.1-80	Болт 1.1 М24×1000	2	
				Материалы		
				Бетон класса В15		3,62 м³
				ФБ9-1		
				Сборочные единицы		
				Сетки арматурные		
		7	1.410-3 вып. 1	1С $\frac{10А III}{6А III}$ 85×295	1	
		8	1.410-3 вып. 1	1С $\frac{10А III}{6А III}$ 145×295	1	
		9	1.410-3 вып. 1	1С $\frac{10А III}{6А III}$ 145×235	2	
		10	1.412-1/77 вып. 3	СН 12А II-10×15	4	
		11	1.412-1/77 вып. 3	СБ-8АI	6	
				Изделие закладное		
		6	ГОСТ 24379.1-80	Болт 1.1 М24×1000	2	
				Материалы		
				Бетон класса В15		4,6 м³

Ведомость расхода стали на элемент, кг

Марка элемента	Изделия арматурные											Изделия закладные				Общий расход
	Арматура класса										Всего	Болты			Всего	
	А-I, Ст3пс3			А II, ВСт5пс2			А-III, 35ГС					ВСт3 сп2				
	ГОСТ 5781-82*											ГОСТ 24379.1-80				
	ф8		Итого	ф12		Итого	ф6	ф10		Итого		Болт М24		Итого		
ФА7-1	19,4		19,4	20,8		20,8	4,5	36,9		41,4	81,6	8,26		8,26	8,26	89,86
ФБ9-1	26,4		26,4	30,8		30,8	5,1	46,9		52,0	109,2	8,26		8,26	8,26	117,46

Инв. № подл. | Подпись и дата | Взам. инв. №

Привязан

Инв. №

ГИП	Бояршинов	
Нач. отд.	Сидорова	
Гл. спец.	Зензеров	
Вед. инж.	Кирьянова	
Инжен.	Михайлова	

503-4-46.87-КЖ

Профилакторий для постового обслуживания 200 грузовых автомобилей

Стадия	Лист	Листов
РП	7	

Фундаменты ФА7-1, ФБ9-1

ГИПРОАВТОТРАНС Новосибирский филиал

Альбом II

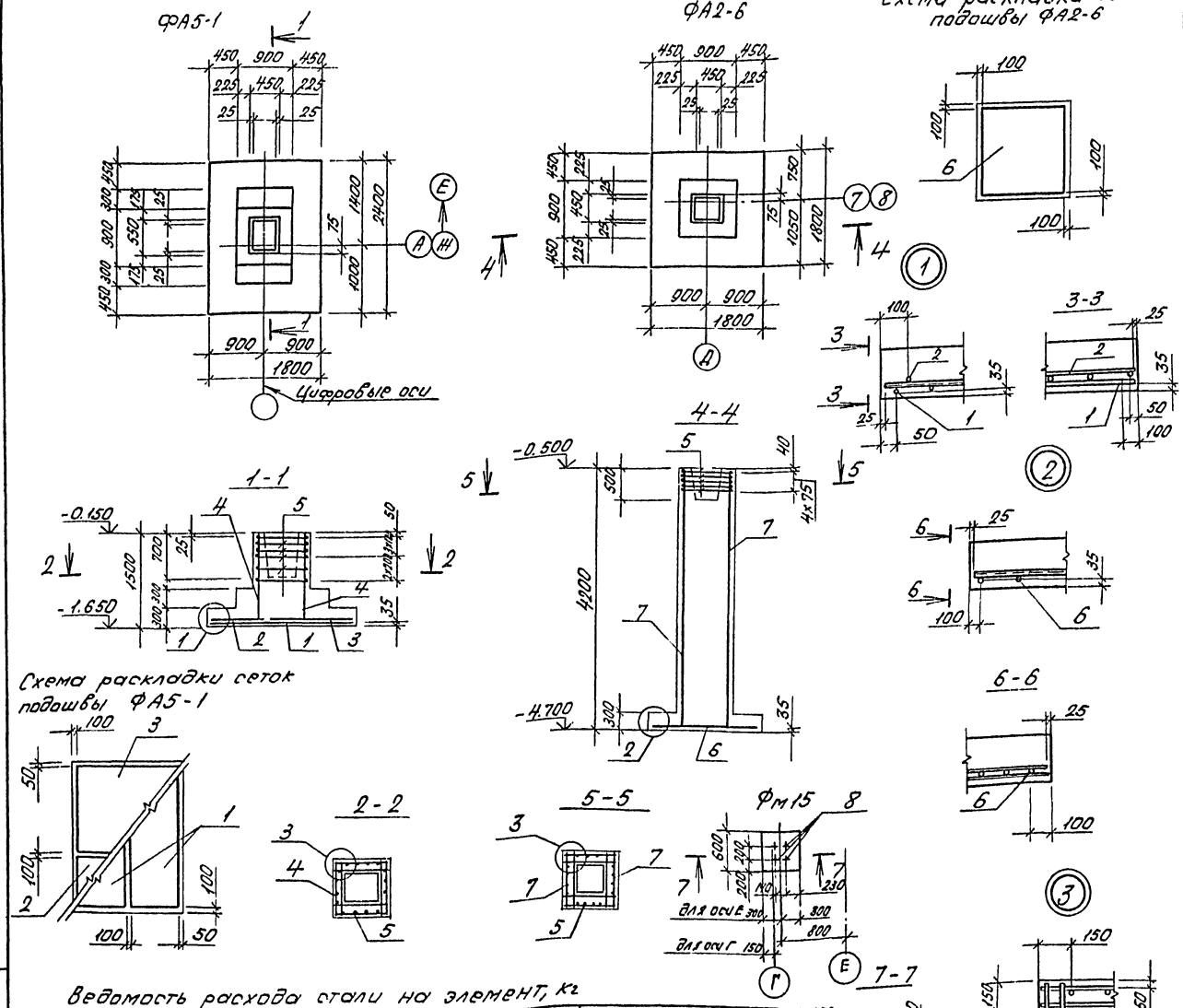

Спецификация монолитной железобетонной конструкции фундаментов ФА5-1, ФА2-6, ФМ15

Формат	Зона	Поз	Обозначение	Наименование	Кол.	Примечание
				ФА5-1		
				Сборочные единицы		
				Сетки арматурные		
		1	1.410-3 Вып.1	1с 12А III / 6А III - 85×235	2	
		2	1.410-3 Вып.1	1с 10А III / 6А III - 85×175	1	
		3	1.410-3 Вып.1	1с 10А III / 6А III - 145×175	1	
		4	1.412-1/77 Вып.3	СН 12АII - 6×15	4	
		5	1.412-1/77 Вып.3	СА-8АI	6	
				Материалы		
				Бетон класса В15		2,3 м³
				ФА2-6		
				Сборочные единицы		
				Сетки арматурные		
		6	1.410-3 Вып.1	2с 10А III / 10А III 175×175	1	
		7	503-4-46.87 - КЖИ-С2	С2	4	
		5	1.412-1/77 Вып.3	СА-8АI	5	
				Материалы		
				Бетон класса В15		4,1 м³
				ФМ15		
				Изделие закладное		
		8	ГОСТ 24379.1-80	Болт 1.1 М24×1000	4	
				Материалы		
				Бетон класса В15	0,49	м³

Ведомость расхода стали на элемент, кг

Марка элемента	Изделия арматурные. Арматура класса А-I, Ст3пс3 ГОСТ 5781-82* ф8		Итого	А-II, ВСт5пс2 ф12		Итого	А-III, 35ГС ф6	ф10	ф12		Итого	Всего	Изделия закладные. Прокат марки В Ст3сп2 ГОСТ 24379.1-80 Болт М24		Итого	Всего	Общий расход
ФА5-1	21,0		21,0	30,8		30,8	3,2	14,0	20,8		38,0	89,8				89,8	89,8
ФА2-6	21,5		21,5					19,4	58,96		78,36	99,86				99,86	99,86
ФМ15													16,52		16,52	16,52	16,52

Привязан

Инв. №

ГИП	Бояршинов		
Нач.отд.	Сидорова		
Гл.спец.	Зензеров		
Вед.инж.	Кирьянова		
Инж.	Михайлова		

503-4-46.87-КЖ

Профилакторий для постового обслуживания 200 грузовых автомобилей

Стадия	Лист	Листов
РП	8	

Фундаменты ФА5-1, ФА2-6; ФМ15

ГИПРОАВТОТРАНС Новосибирский филиал

Инв. № подл. | Подп. и дата | Взам. инв. №

Альбом II

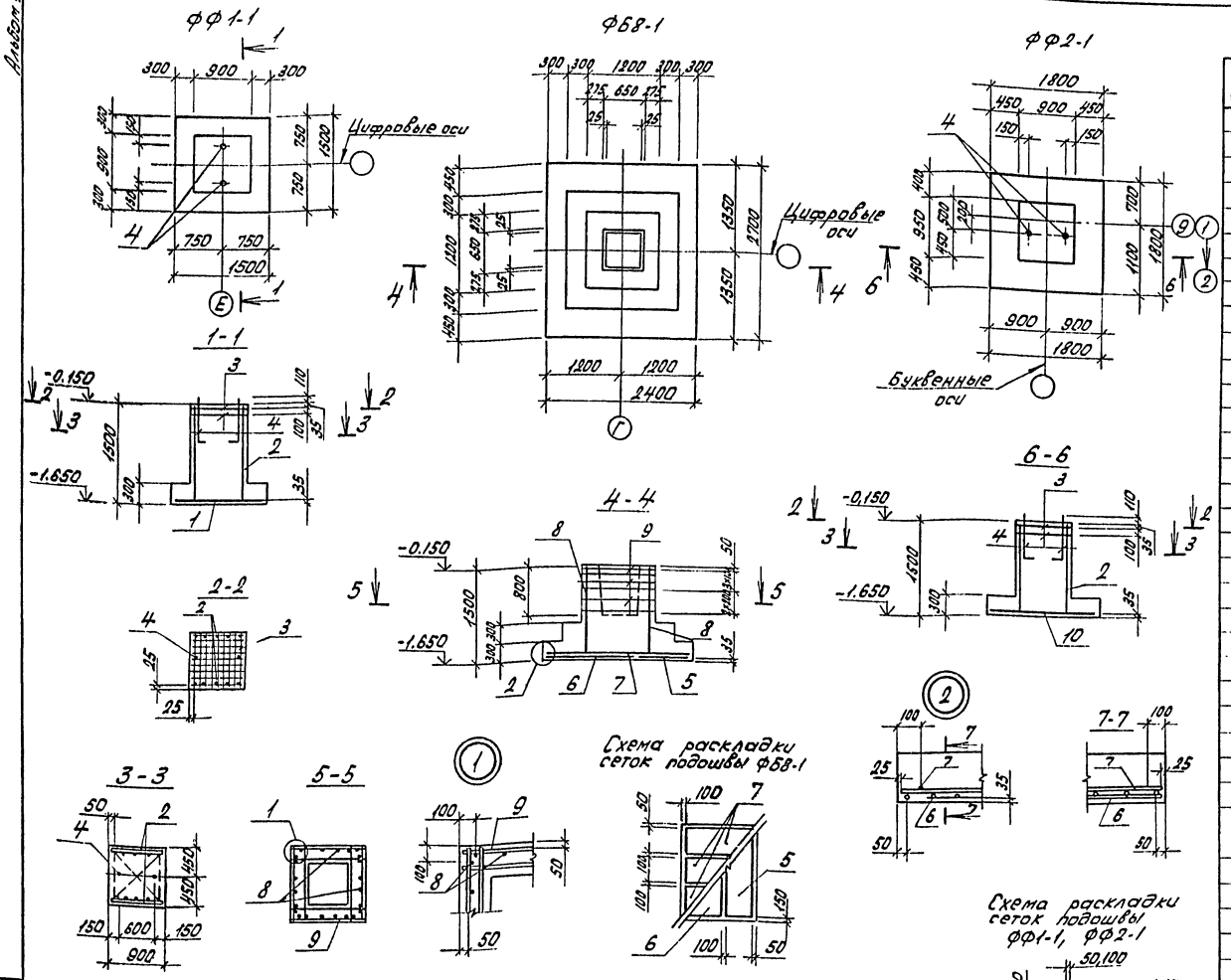

Спецификация монолитной железобетонной конструкции фундаментов ФФ1-1; ФБ8-1; ФФ2-1

Формат	Зона	Поз.	Обозначение	Наименование	Кол.	Примечание
				ФФ1-1		
				Сборочные единицы		
				Сетки арматурные		
		1	1.410-3 Вып. 1	2с 10А III / 10А III 145×145	1	
		2	1.410-3 Вып. 1	1с 12А III / 6А III 85×145	2	
		3	1.412.1-4.050	СН-6АI	2	
				Изделие закладное		
		4	1.412.1-4.060	МН1	2	
				Детали		
			1.412.1-4.080	ММ1	4	Схема 1
			1.412.1-4.080	ММ2	4	1.412.1-4
			1.412.1-4.080	ММ3	4	-070
				Материалы		
				Бетон класса В15		1,65м³
				ФБ8-1		
				Сборочные единицы		
				Сетки арматурные		
		5	1.410-3 Вып. 1	1с 12А III / 6А III 85×265	1	
		6	1.410-3 Вып. 1	1с 12А III / 6А III 145×265	1	
		7	1.410-3 Вып. 1	1с 10А III / 6А III 85×235	3	
		8	1.412-1/77 Вып. 3	СН 12АII-10×15	4	
		9	1.412-1/77 Вып. 3	СБ-8АI	6	
				Материалы		
				Бетон класса В15		4,2м³
				ФФ2-1		
				Сборочные единицы		
				Сетки арматурные		
		10	1.410-3 Вып. 1	2с 10А III / 10А III 175×175	1	
		2	1.410-3 Вып. 1	1с 12А III / 6А III 85×145	2	
		3	1.412.1-4.050	СН-6АI	2	
				Изделие закладное		
		4	1.412.1-4	МН1	2	
				Детали		
			1.412.1-4.080	ММ1	4	Схема 1
			1.412.1-4.080	ММ2	4	1.412.1-4 0.70
			1.412.1-4.080	ММ3	4	
				Материалы		
				Бетон класса В15		2.05м³

Ведомость расхода стали на элемент, кг

Марка элемента	Изделия арматурные													Изделия закладные							Общий расход
	Арматура класса												Всего	Прокат марки						Всего	
	А-I, Ст3ПС3					А-II, ВСт5ПС2			А-III, 35ГС					ВСт3 СП2							
	ГОСТ 5781-82*													ГОСТ 2590-71*		ГОСТ 19903-74*		ГОСТ 5915-70			
	ф6	ф8	ф10		Итого	ф12		Итого	ф6	ф10	ф12	Итого		Болт М24	Итого	-60×8	Итого	Гайка М24	Итого		
ФФ1-1	7,0		8,4		15,4				1,2	14,4	12,8	28,4	43,8	5,5	5,5	0,9	0,9	0,4	0,4	6,8	50,6
ФБ8-1		26,4			26,4	30,8		30,8	4,9	21,9	30,6	57,4	114,6								114,6
ФФ2-1	7,0		8,4		15,4				1,2	19,4	12,8	33,4	48,8	5,5	5,5	0,9	0,9	0,4	0,4	6,8	55,6

Привязан

Инв. №

ГНО	Бояршинов	
Нач. отд.	Сидорова	
Гл. спец.	Зензеров	
Вед. инж.	Кирьянова	
Инж.	Михайлова	

503-4-46.87-КЖ

Профилакторий для постового обслуживания 200 грузовых автомобилей

Стадия	Лист	Листов
РП	9	

Фундаменты ФФ1-1; ФБ8-1; ФФ2-1

ГИПРОАВТОТРАНС Новосибирский филиал

Инв. № подл. | Подпись и дата | Взам. инв. №

Альбом II

ФА7-6

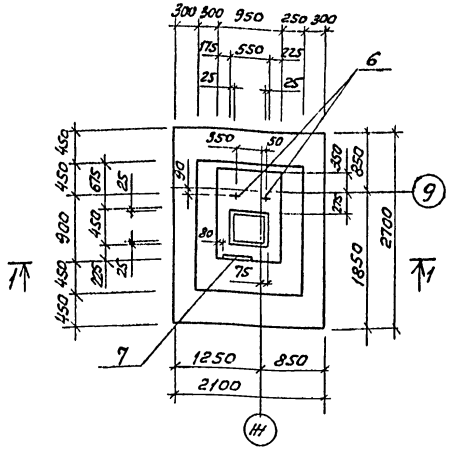

ФА5-6

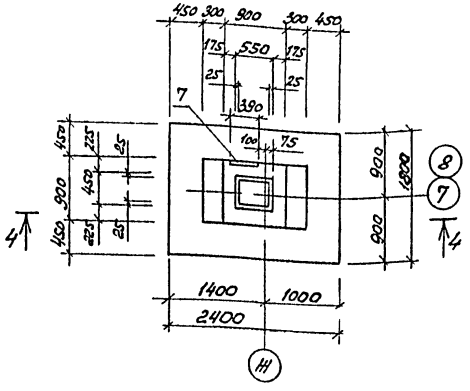

Схема раскладки сеток подошвы ФА7-6

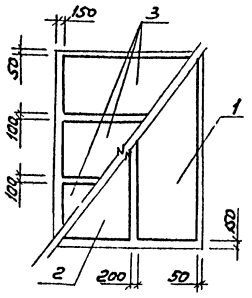

Схема раскладки сеток подошвы ФА5-6

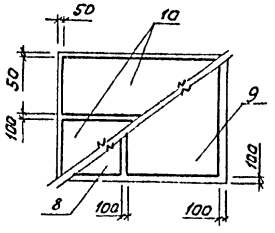

1-1

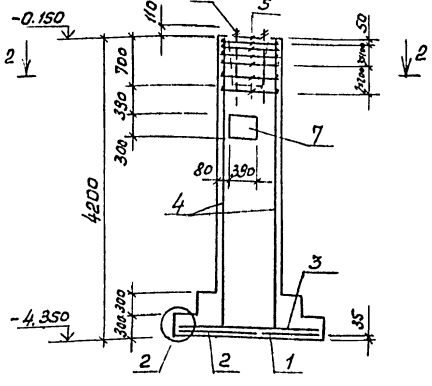

4-4

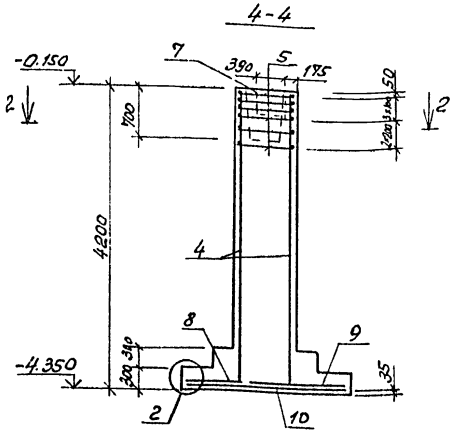

2-2

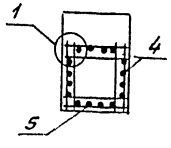

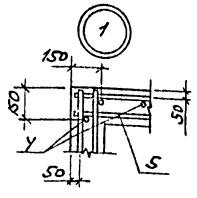

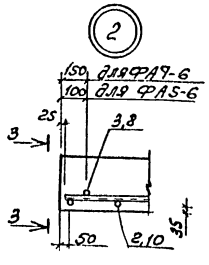

3-3

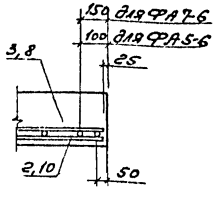

Спецификация монолитной железобетонной конструкции фундаментов ФА7-6; ФА5-6

Формат	Зона	Поз.	Обозначение	Наименование	Кол.	Примечание
				ФА7-6		
				Сборочные единицы		
				Сетки арматурные		
		1	1.410-3 вып.1	1С $\frac{10АIII}{6АIII}$ 85×265	1	
		2	1.410-3 вып.1	1С $\frac{10АIII}{6АIII}$ 105×265	1	
		3	1.410-3 вып.1	1С $\frac{10АIII}{6АIII}$ 85×205	3	
		4	503-4-46.87 - КЖИ-С2	С2	4	
		5	1.412-1/77 вып.3	СА-8АI	6	
				Изделия закладные		
		6	ГОСТ 24379.1-80	Болт 1.1м24×1000	2	
		7	1.400-6/76 вып.1	МО-4	1	
				Материалы		
				Бетон класса В15		7,05м³
				ФА5-6		
				Сборочные единицы		
				Сетки арматурные		
		4	503-4-46.87 - КЖИ-С2	С2	4	
		5	1.412-1/77 вып.3	СА-8АI	6	
		8	1.410-3 вып.1	1С $\frac{10АIII}{6АIII}$ 85×175	1	
		9	1.410-3 вып.1	1С $\frac{10АIII}{6АIII}$ 145×175	1	
		10	1.410-3 вып.1	1С $\frac{12АIII}{6АIII}$ 85×235	2	
				Изделия закладные		
		7	1.400-6/76 вып.1	МО4	1	
				Материалы		
				Бетон класса В15		4,53м³

Ведомость расхода стали на элемент, кг

Марка элемента	Изделия арматурные								Изделия закладные										Общий расход
	Арматура класса							Всего	Арматура класса			Прокат марки					Всего		
	А-I, Ст3пс3			А-III, 35ГС					А-III, 35ГС			В Ст3пс6-1			В Ст3Сп2				
	ГОСТ 5781-82*								ГОСТ 5781-82*			ГОСТ 82-70*			ГОСТ 24379.1-80				
	ф8		Итого	ф6	ф10	ф12		Итого	ф10		Итого	300×10		Итого	Болт МВ4		Итого		
ФА7-6	24,2		24,2	4,5	40,6	58,96		104,06	128,26	1,8		1,8	9,2		9,2	8,26		8,26	19,26	147,52
ФА5-6	25,8		25,8	3,2	14,0	79,76		96,96	122,76	1,8		1,8	9,2		9,2	–		–	–	133,76

ГИП	Бояршинов		
Нач.отд.	Сидорова		
Гл.спец.	Зензеров		
Вед.инж.	Кирьянова		
Инж.	Михайлова		

503-4-46.87-КЖ

Профилакторий для постового обслуживания 200 грузовых автомобилей

Стадия	Лист	Листов
РП	10	

Фундаменты ФА7-6; ФА5-6

ГИПРОАВТОТРАНС Новосибирский филиал

Привязан

Инв. №

Инв. № подл. | Подпись и дата | Взам. инв. №

Копир. [signature] Формат А2

Альбом II

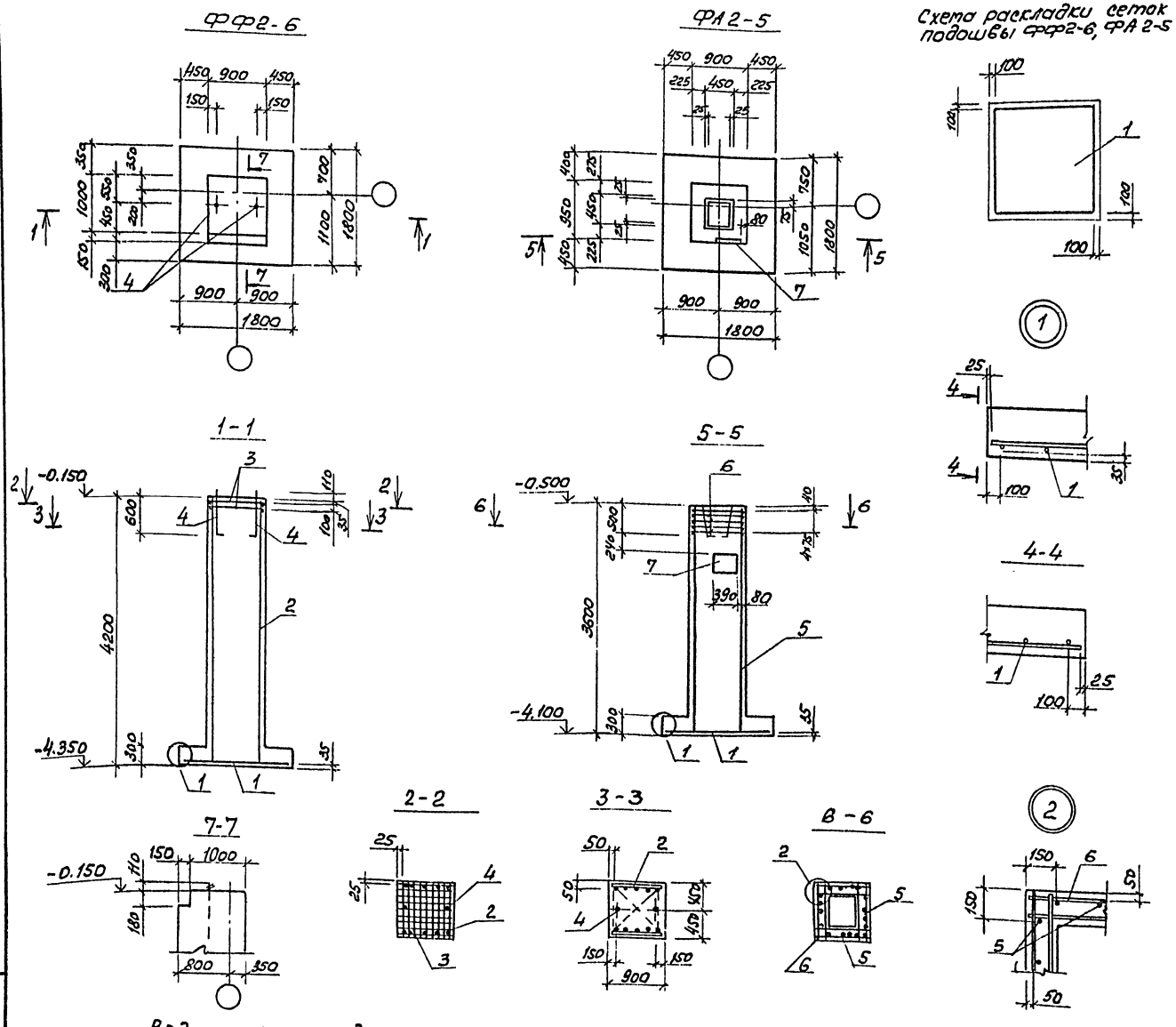

Спецификация монолитной железобетонной конструкции фундаментов ФФ2-6; ФА2-5

Формат	Зона	Поз.	Обозначение	Наименование	Кол.	Примечание
				ФФ2-6		
				Сборочные единицы		
				Сетки арматурные		
		1	1.410-3 вып.1	2С $\frac{10АIII}{10АIII}$ 175×175	1	
		2	1.410-3 вып.1	1С $\frac{12АIII}{6АIII}$ 85×415	2	
		3	1.412.1-4	СН-6АI	2	
				Изделие закладное		
		4	1.412.1-4	МН1	2	
				Детали		
			1.412.1-4.080	ММ1	4	Схема 2
			1.412.1-4.080	ММ2	4	1.412.1-4.070
			1.412.1-4.080	ММ3	4	
				Материалы		
				Бетон класса В15		5,0 м³
				ФА2-5		
				Сборочные единицы		
				Сетки арматурные		
		1	1.410-3 вып.1	2С $\frac{10АIII}{10АIII}$ 175×175	1	
		5	503-4-46.87 -КЖИ-С3	С3	4	
		6	1.412-1/77 вып.3	СА-8АI	5	
				Изделие закладное		
		7	1.400-6/76 вып.1	МО-4	1	
				Материалы		
				Бетон класса В15		3,6 м³

Ведомость расхода стали на элемент, кг

Марка элемента	Изделия арматурные									Изделия закладные											Общий расход
	Арматура класса								Всего	Арматура класса		Прокат марки								Всего	
	А-I, СТ3 ПС3				А-III, 35ГС					А-III, 35ГС		ВСт3ПС6-1		В Ст3 Сп2							
	ГОСТ 5781-82*									ГОСТ 5781-82*		ГОСТ 82-70*		ГОСТ 19903-74*		ГОСТ 2590-71*		ГОСТ 5915-70			
	ф6	ф8	ф10	Итого	ф6	ф10	ф12	Итого		ф10	Итого	-300×10	Итого	-60×8	Итого	Болт М24	Итого	Гайка М24	Итого		
ФФ2-6	7,0		8,4	15,4	2,6	19,4	36,8	58,8	74,2					0,9	0,9	5,5	5,5	0,4	0,4	6,8	81,0
ФА2-5	6,88	13,5		20,38		19,4	50,44	69,84	90,22	1,8	1,8	9,2	9,2							11,0	101,22

Инв. № подл. | Подпись и дата | Взам. инв. №

Привязан

Инв. №

ГИП	Баршинов	
Нач. отд.	Сидорова	
Гл. спец.	Зензеров	
Вед. инж.	Кирьянова	
Инж.	Михайлова	

503-4-46.87-КЖ

Профилакторий для постового обслуживания 200 грузовых автомобилей

Стадия	Лист	Листов
РП	11	

Фундаменты ФФ2-6; ФФ2-5

ГИПРОАВТОТРАНС Новосибирский филиал

ФБ9-5

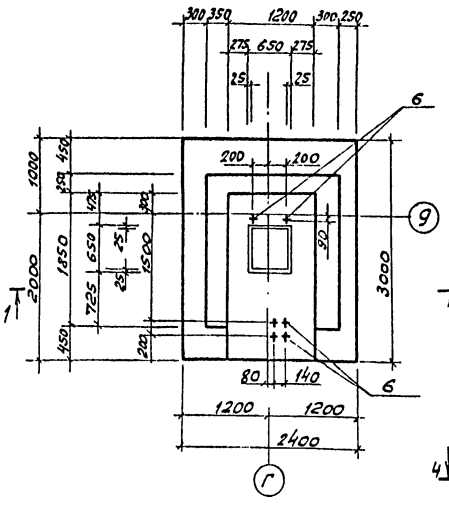

ФФ2-3

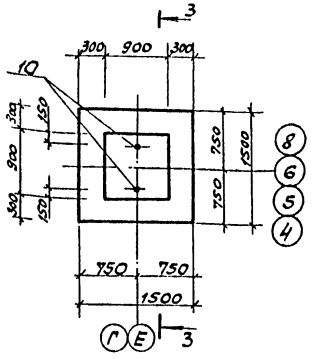

ФМ14

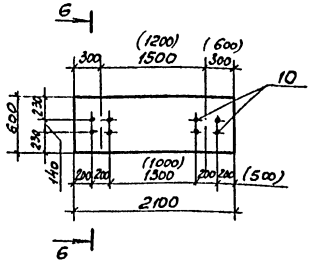

6-6

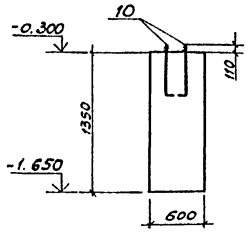

3-3

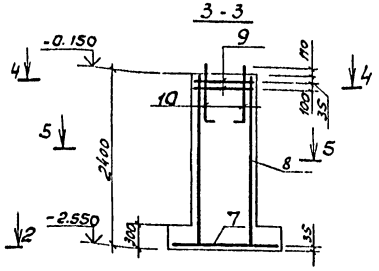

1-1

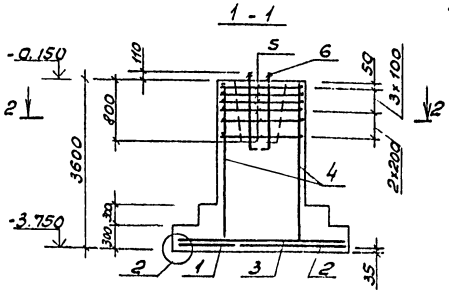

4-4

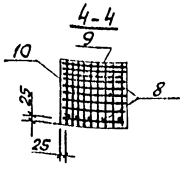

5-5

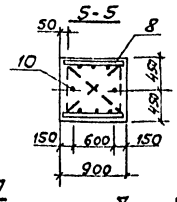

Схема раскладки сеток подошвы ФБ9-5

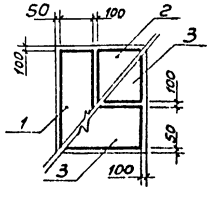

2-2

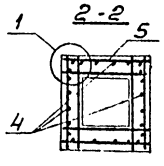

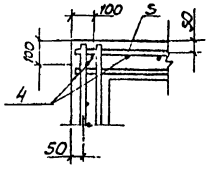

1

7-7

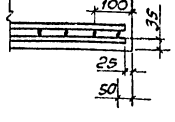

2

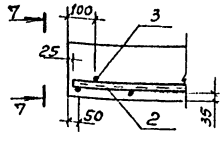

Схема раскладки сеток подошвы ФФ2-3

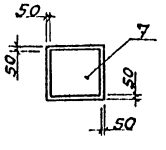

Спецификация монолитной железобетонной конструкции фундаментов ФБ9-5; ФФ2-3; ФМ14

Формат	Зона	Поз.	Обозначение	Наименование	Кол.	Примечание
				ФБ9-5		
				Сборочные единицы		
				Сетки арматурные		
		1	1.410-3 Вып. 1	1с 10АIII 6АIII 85×295	1	
		2	1.410-3 Вып. 1	1С 10АIII 6АIII 145×295	1	
		3	1.410-3 Вып. 1	1с 10АIII 6АIII 145×235	2	
		4	503-4-46.87-КЖИ-С1	С1	4	
		5	1.412-1/77 Вып.3	СБ-8АI	6	
				Изделие закладное		
		6	ГОСТ 24379.1-80	Болт 1.1 М24×1000	6	
				Материалы		
				Бетон класса В15		11,32м³
				ФФ2-3		
				Сборочные единицы		
				Сетки арматурные		
		7	1.410-3 Вып. 1	2с 10АIII 10АIII 145×145	1	
		8	1.410-3 Вып. 1	1С 12АIII 6АIII 85×235	2	
		9	1.412.1-4.050	СН-6АI	2	
				Изделие закладное		
		10	1.412.1-4.060	МН1	2	
				Детали		
			1.412.1-4.080	ММ1	4	Схема 2
			1.412.1-4.080	ММ2	4	1.412.1-4
			1.412.1-4.080	ММ3	4	070
				Материалы		
				Бетон класса В15		2,4м³
				ФМ14		См. прим. п. 1
				Изделие закладное		
		10	1.412.1-4.060	МН1	8	
				Материалы		
				Бетон класса В15		1,70м³

Ведомость расхода стали на элемент, кг

Марка элемента	Изделия арматурные										Изделия закладные										Общий расход
	Арматура класса AI, ВСт3лс3 ГОСТ 5781-82*					AIII, 35ГС				Всего	Прокат марки ВСт3сп2								Всего	
	ГОСТ 25.90-71*		ГОСТ 19903-74*		ГОСТ 5915-70		ГОСТ 24379.1-80														
	ф6	ф8	ф10		Итого	ф6	ф10	ф12		Итого	Болт М24	Итого	Гайка М24	Итого	Гайка М24	Итого	Болт М24	Итого			
ФБ9-5		31,46			31,46	5,1	46,9	75,64		127,64	159,10							24,78	24,78	24,78	183,88
ФФ2-3	7,0		8,4		15,4	1,6	14,4	20,8		36,8	52,2	5,5	5,5	0,92	0,92	0,42	0,42			6,84	59,04
ФМ14												21,84	21,84	3,68	3,68	1,68	1,68			27,2	27,2

1. Размеры в скобках ФМ14 даны для узла 6 см. лист 6

ГИП	Бояринов		503-4-46.87-КЖ
Начотд.	Сидоров		Профилакторий для постового обслуживания 200 грузовых автомобилей
Гл. спец.	Зензеров		
Вед. инж.	Кирьянов		Стадия: РП; Лист: 12; Листов:
Инжен.	Смельчаков		Фундаменты ФБ9-5; ФФ2.3; ФМ14 — ГИПРОАВТОТРАНС, Новосибирский филиал

Привязан

Инв. №

Инв. № подл. | Подпись и дата | Взам. инв. №

Альбом I

Схема расположения элементов подвала

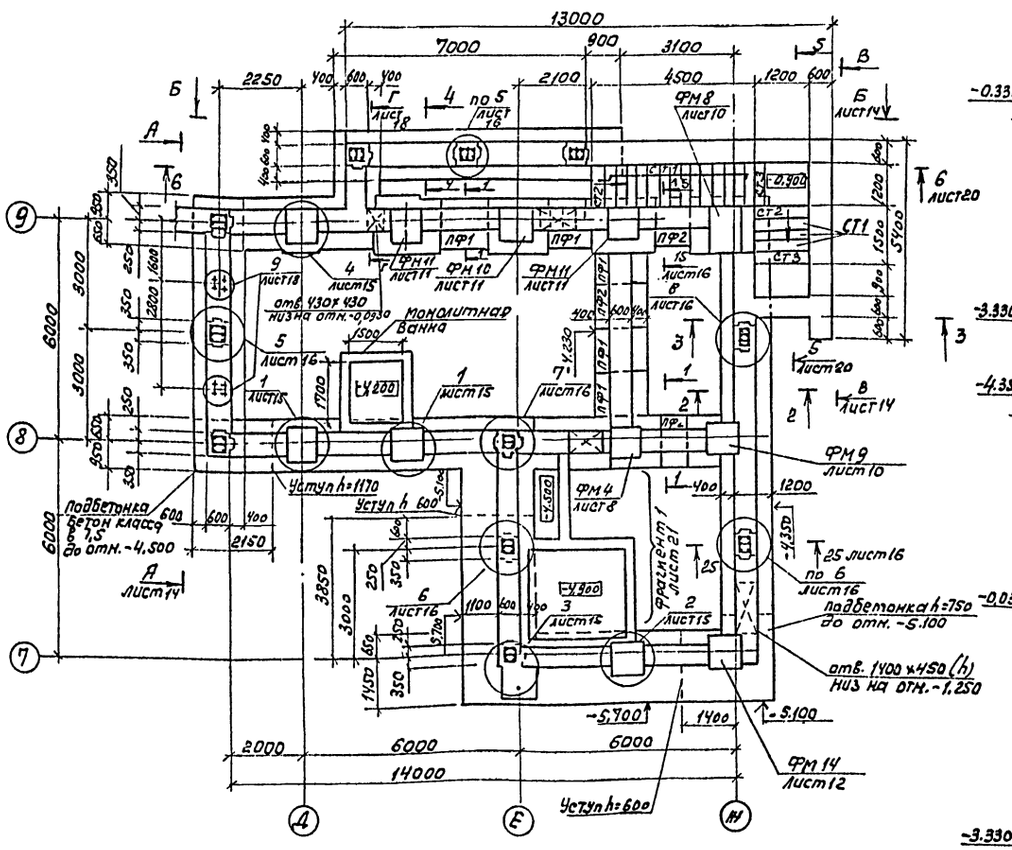

Спецификация к схеме расположения элементов сборной конструкции подвала

Марка, позиц.	Обозначение	Наименование	Кол.	Масса ед., кг	Примечание
		Блоки подвала			
1	ГОСТ 13579-78	ФБС 24.6.6-Т	55	1960	
2	ГОСТ 13579-78	ФБС 12.6.6-Т	56	960	
3	ГОСТ 13579-78	ФБС 9.6.6-Т	58	700	
		Плиты фундаментные			
ПФ1	ГОСТ 13580-85	ФЛ 14.12-3	5	910	
ПФ2	ГОСТ 13580-85	ФЛ 14.8-3	5	580	
		Перемычки			
ПР1	1.038.1-1 в.1	3БП13-37	10	85	
ПР2	1.038.1-1 в.1	3БП18-37	5	119	
		Ступени			
Ст1	ГОСТ 8717.1-84	ЛС 12	18	135	
Ст2	ГОСТ 8717.1-84	ЛСН12	2	68	
Ст3	ГОСТ 8717.1-84	ЛСВ12	2	105	
	КН 20	монолитная ванна	1		

1-1

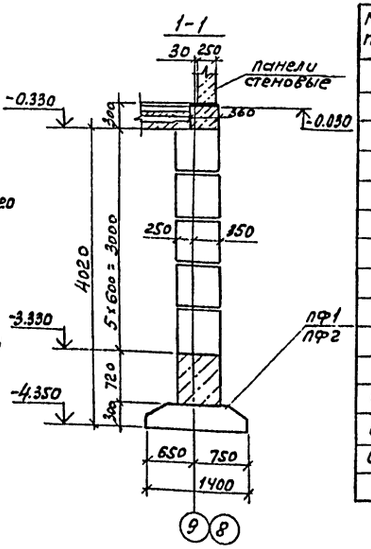

2-в

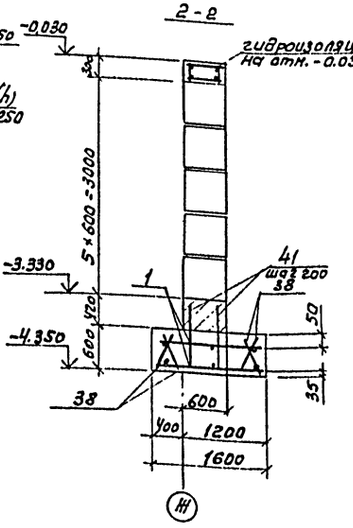

3-3

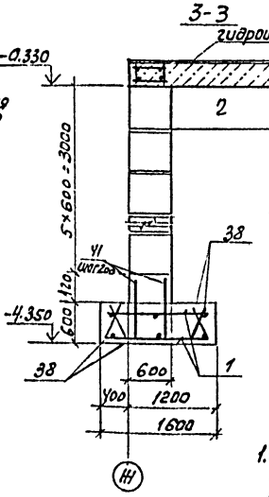

4-4

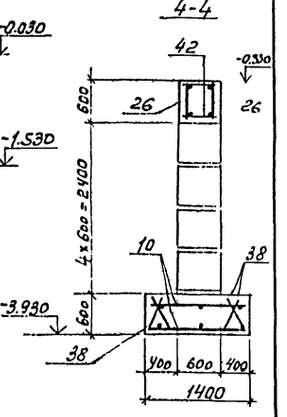

Схема расположения блоков по оси 9

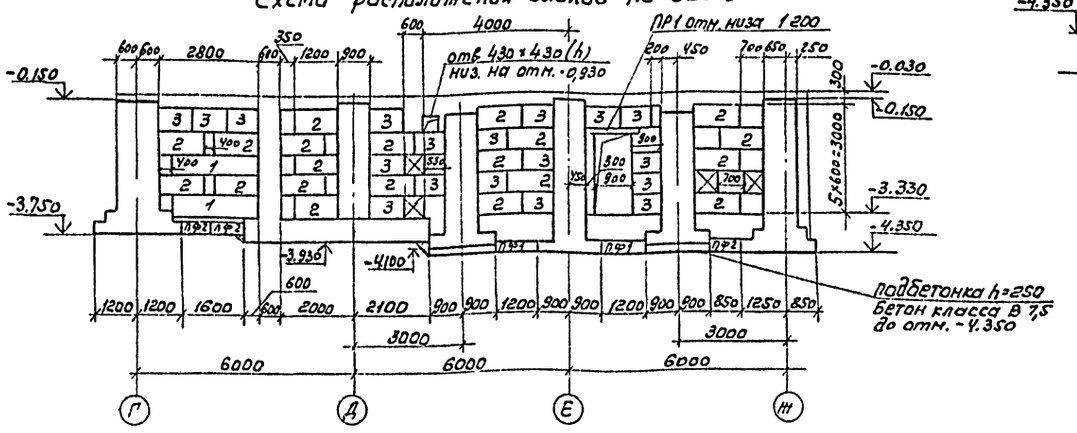

1. Спецификацию арматурных изделий смотреть на листе 19. Общие примечания на листе 14.
2. Ленточные фундаменты подвала расчитаны как подпорные стенки на вертикальную нагрузку отвеса стены $q = 36$кН и равномерно распределенную нагрузку $q = 10$кН/м².

ГИП	Бобрищев		503-4-46.87-КН
Нач. АСО	Сиворов		Профилактории для постового обслуживания 200 грузовых автомобилей
Гл. спец.	Зензеров		
Вед. инж.	Лепшина		
			Стадия: РП; Лист: 13; Листов:
			План стен подвала на отм.-0.330. Схема расположения блоков по оси 9
			ГИПРОАВТОТРАНС Новосибирский филиал

Привязан

Инв.№

Согласовано: Нач. СТО Яковлев; Гл. инж. проекта Ефимов

Инв.№ подл. | Подпись и дата | Взам. инв.№

Альбом II

Схема расположения блоков по оси 8

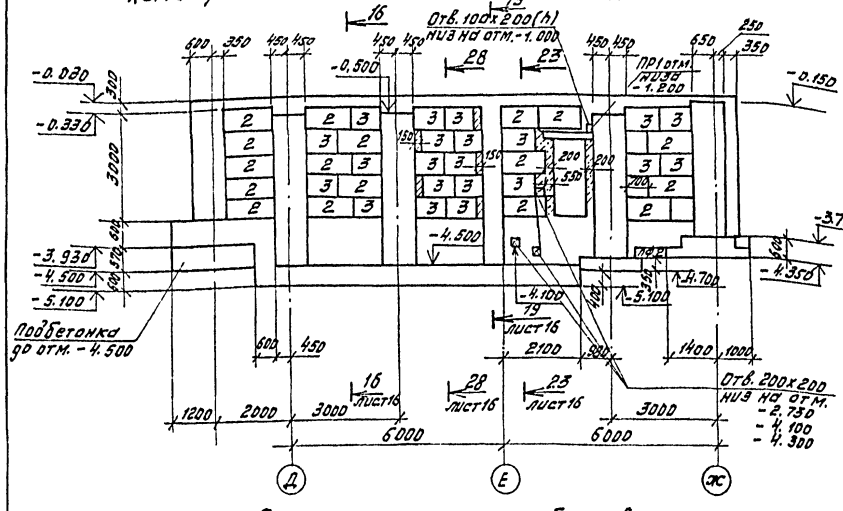

Схема расположения блоков по А-А

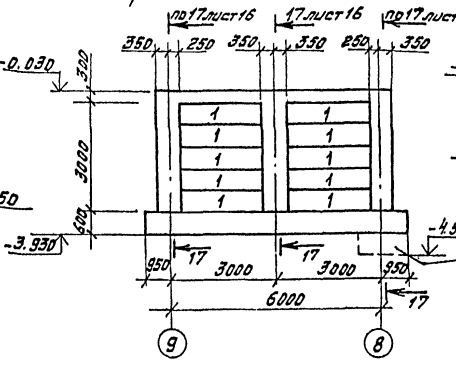

Схема расположения блоков по Б-Б

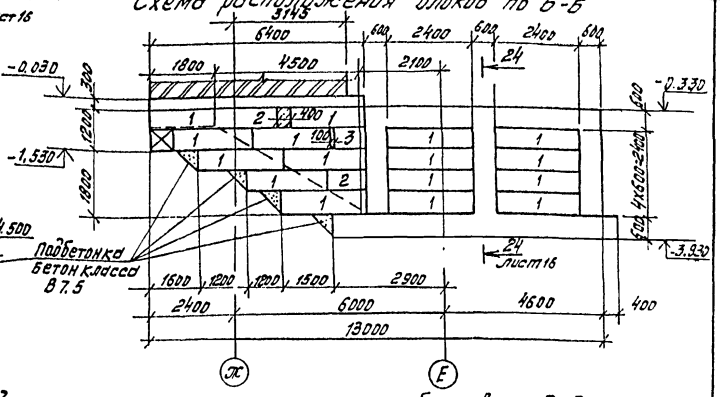

Схема расположения блоков по оси Ж

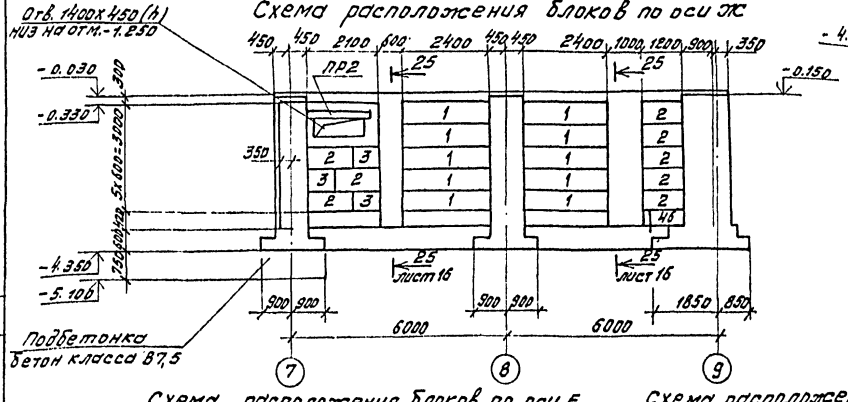

Схема расположения блоков между осями Е, Ж

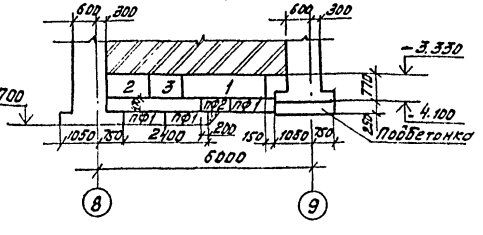

Схема расположения блоков по В-В

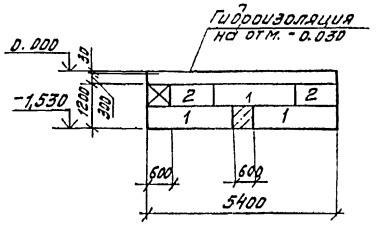

Схема расположения блоков по оси Е

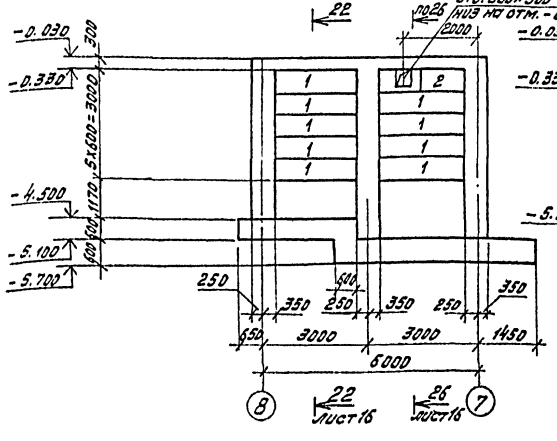

Схема расположения блоков по оси 7

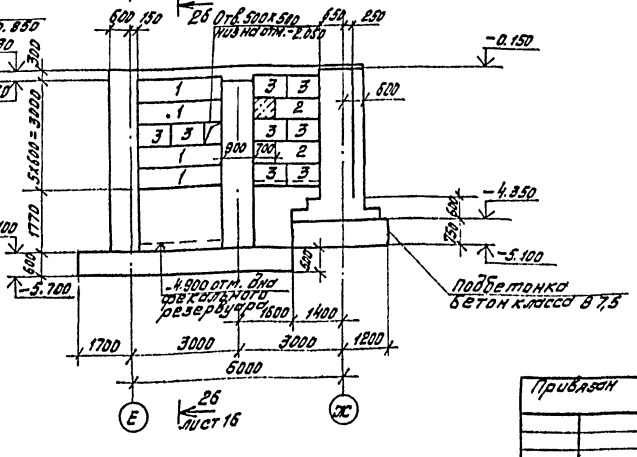

1. Схему расположения подвала смотреть лист 13.
2. Подготовку под плиты фундаментов выполнить из крупнозернистого песка толщиной 100мм.
3. Бетонные блоки укладывать на слой цементного раствора марки 100 толщиной 20 мм.
4. Монолитные заделки между блоками выполнить из бетона класса В10.
5. Горизонтальную гидроизоляцию стен выполнить из цементно-песчаного раствора состава 1:2 толщиной 30 мм на отм. -0.030.
6. Поверхности стен, соприкасающиеся с грунтом, обмазать горячим битумом за 2 раза.
7. Засыпку пазух подвала грунтом вести после монтажа плит перекрытия подвала.

ГИП	Барышников		503-4-46.87 - КЖС
Нач. отд.	Сидоренко		Профилакторий для постового обслуживания 200 грузовых автомобилей
Гл. спец.	Зенгеров		Стадия: РП; Лист: 14; Листов:
Ведущ.	Лапшина		Подвал. Схемы расположения блоков по осям 7, 8, Е, Ж, по А-А, Б-Б, В-В, между осями Е-Ж
			ГИПРОАВТОТРАНС Новосибирский филиал

Привязан

Инв. №

Инв. № подл. | Подпись и дата | Взам. инв. №

Согласовано

Копировал Муртазина

Формат А2

Альбом II

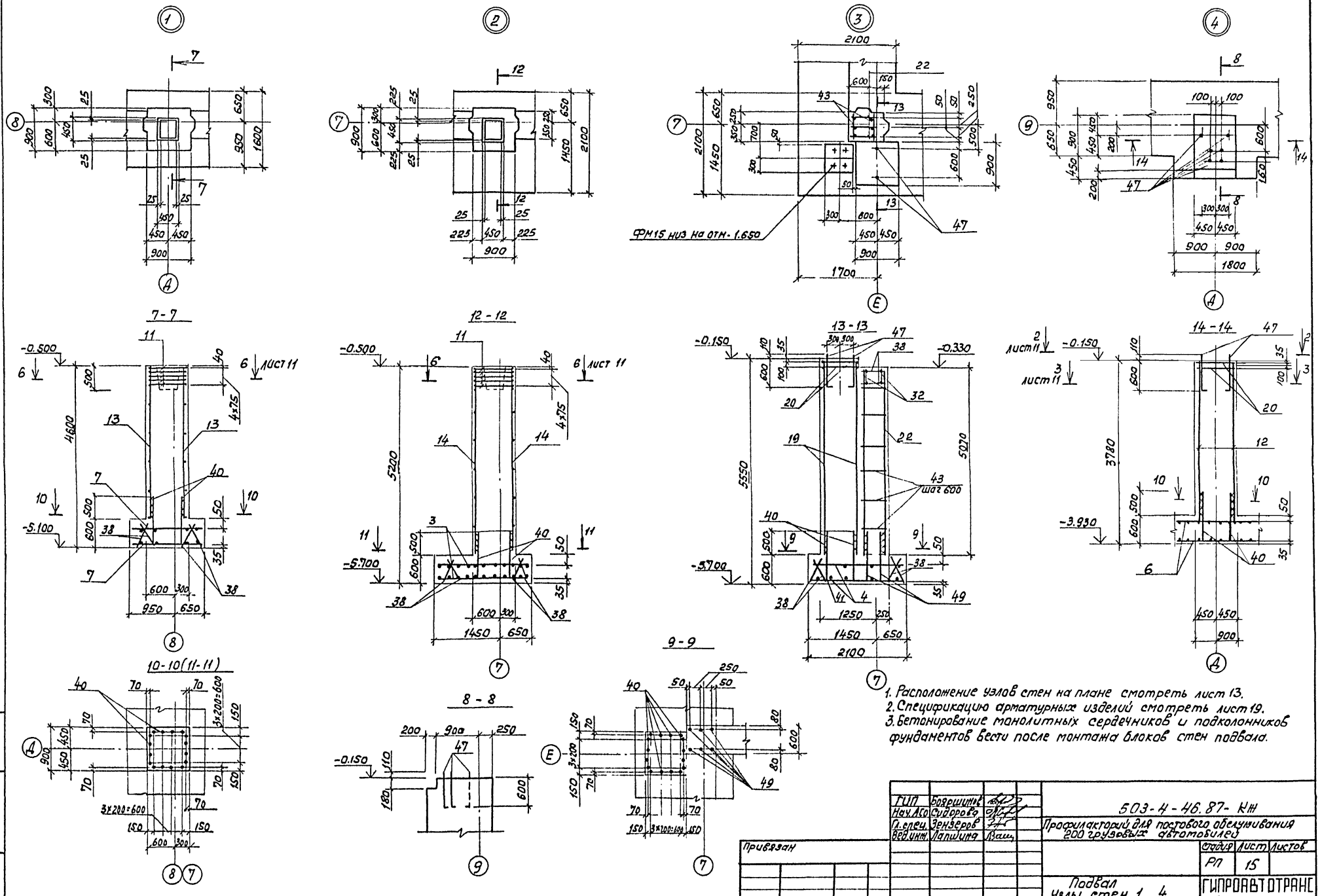

ГИП	Боярщинов		503-4-46.87-КЖ
Нач.АСО	Сидоров		Профилакторий для постового обслуживания 200 грузовых автомобилей
Гл.спец.	Зензеров		Стадия: РП; Лист: 15; Листов:
Вед.инж.	Лапшина		Подвал. Узлы стен 1...4
			ГИПРОАВТОТРАНС Новосибирский филиал

Привязан

Инв.№

Инв.№подл. | Подпись и дата | Взам.инв.№

17-17

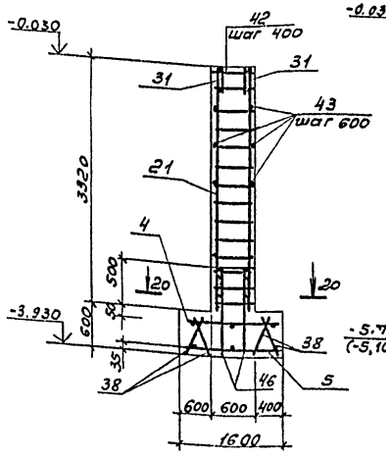

18-18 (19-19)

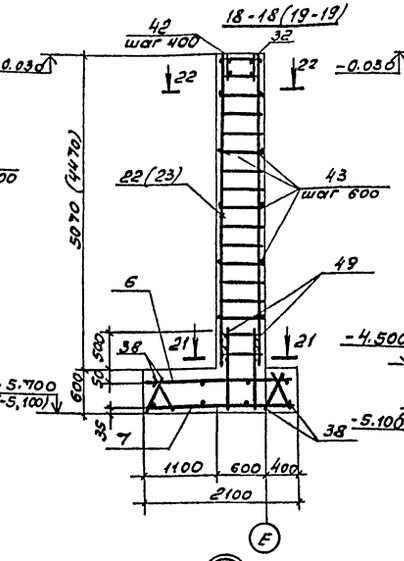

22-22 (23-23)

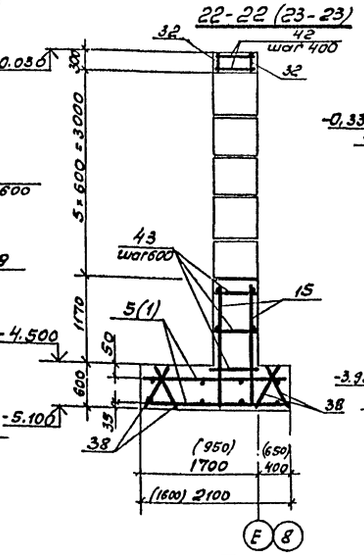

24-24

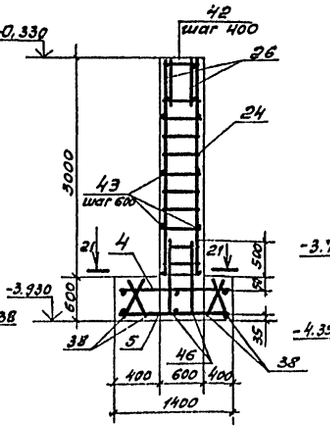

25-25

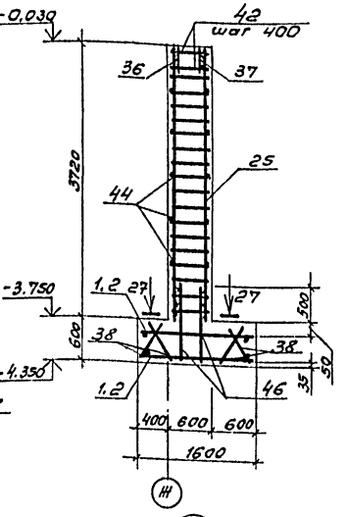

26-26

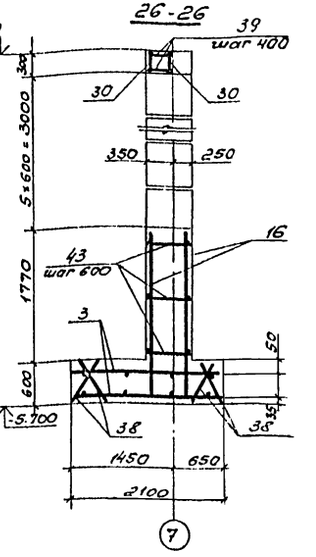

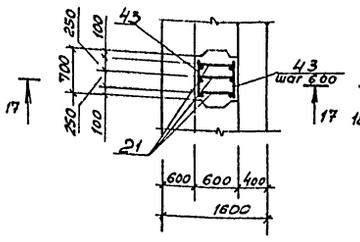

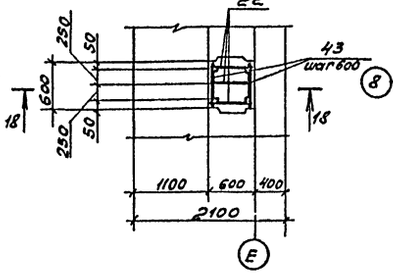

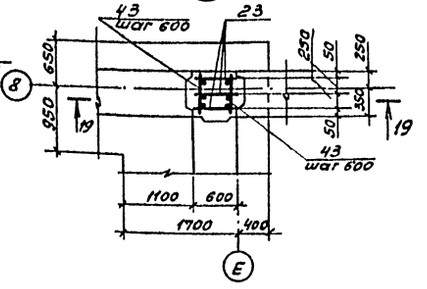

20-20

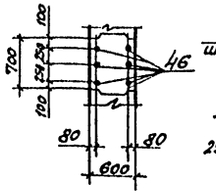

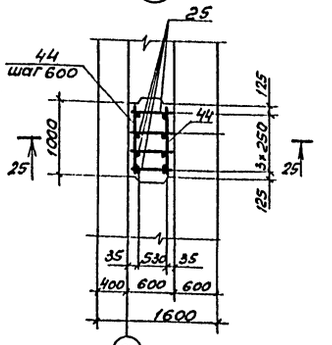

27-27

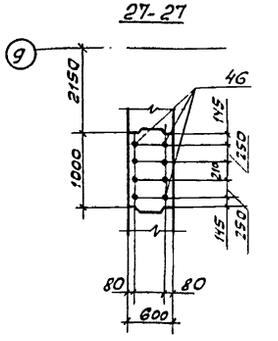

28-28 (16-16)

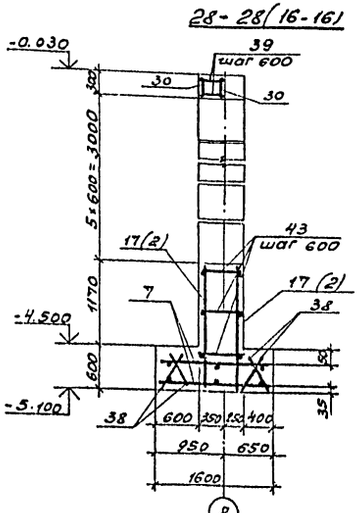

15-15

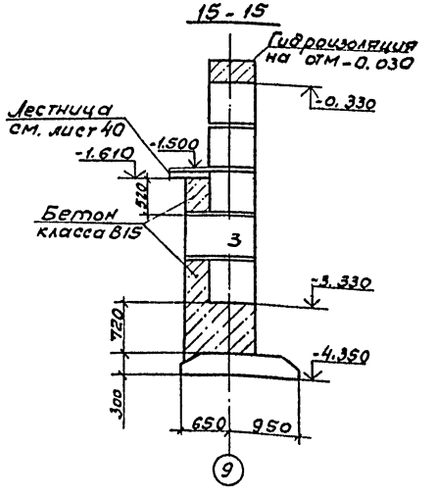

21-21

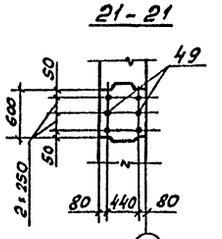

1. Сварку каркасов и сеток к выпускам из плиты производить электродами Э42, h шв - 6мм.
2. Спецификацию арматурных изделий смотреть на листе 19.

Привязан

Инв. №

ГИП	Боршинов	
Нач. АО	Сидорова	
Гл. спец.	Зензеров	
Вед. инж.	Лапшина	

503-4-46.87 - КМ

Профилакторий для постового обслуживания 200 грузовых автомобилей

Стадия	Лист	Листов
РП	16	

Павза I
Узлы стен 5... 8
Сечения 15-15 ... 28-28.

ГИПРОАВТОТРАНС
Новосибирский филиал

Инв. № подл. | Подпись и дата | Взам. инв. №

Р.п. Бом II

1 - 1

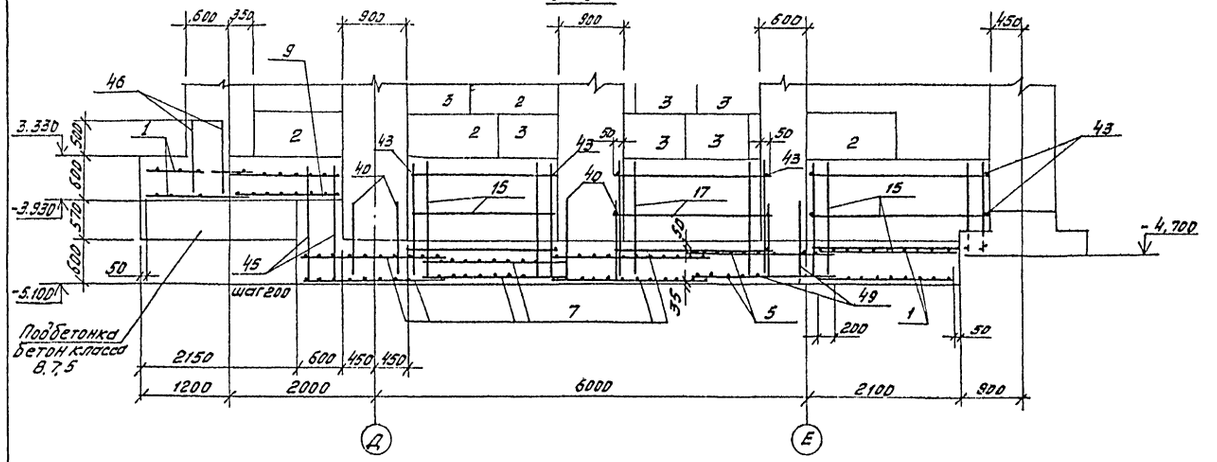

2 - 2

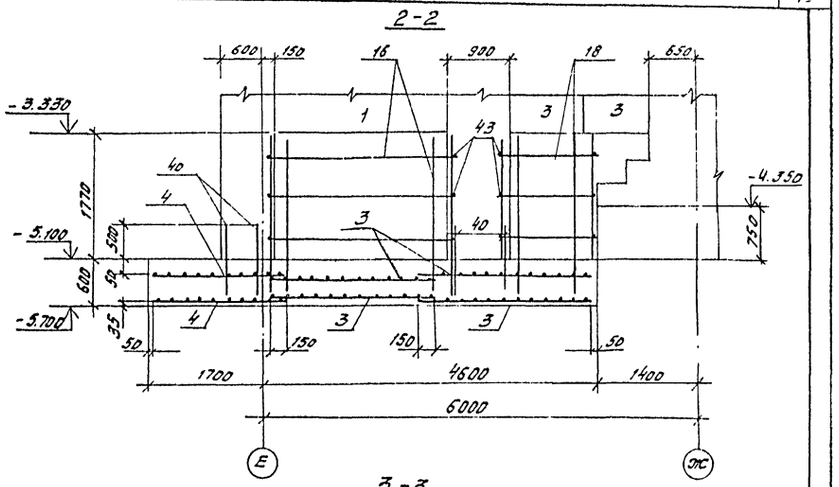

3 - 3

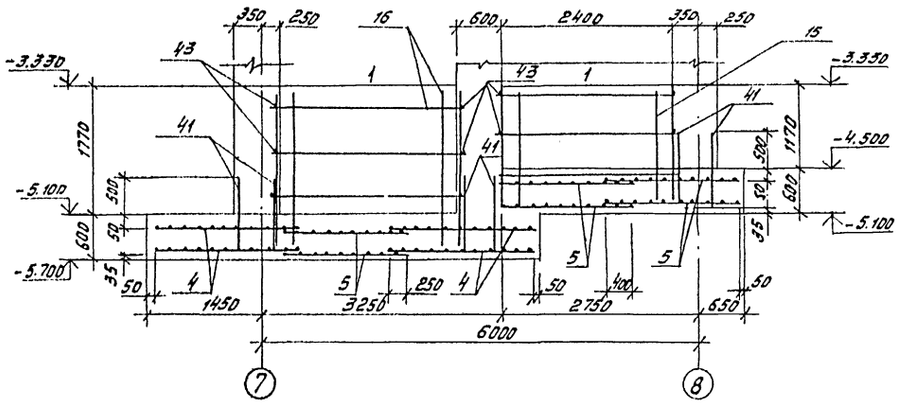

Схема расположения верхних и нижних сеток подошвы монолитной плиты

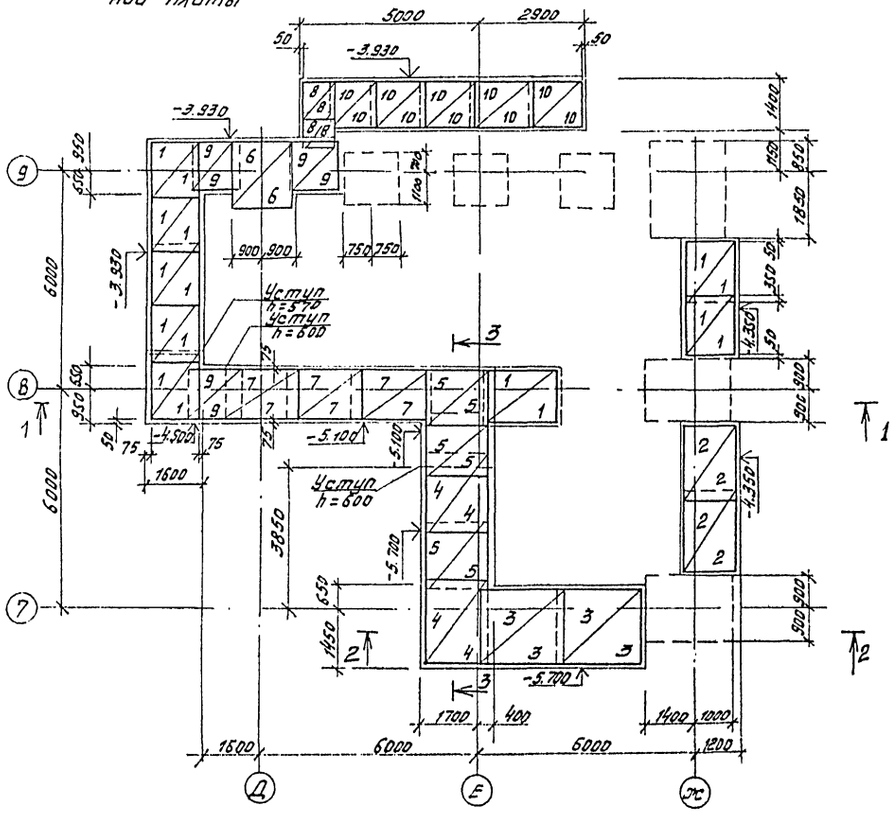

1. Спецификацию арматурных изделий стен подвала смотреть на листе 19.
2. Армирование фундаментов под колонны каркаса здания смотреть на листах 10...12.

ГИП	Боровиков			503-4-46.87 - КЖ	
Нач. АСО	Сидоров			Профилакторий для постового обслуживания 200 грузовых автомобилей	
Гл. спец.	Зенэвров				Стадия: РП; Лист: 17; Листов:
Вед. инж.	Лотинина			Подвал. Схема расположения верхних и нижних сеток подошвы монолитной плиты	ГИПРОАВТОТРАНС Новосибирский филиал

Привязан

Инв. №

Инв. № подл. | Подпись и дата | Взам. инв. №

Копировал Мирта зина

Формат А2

Схема расположения каркасов стен подвала на отм. -0.300

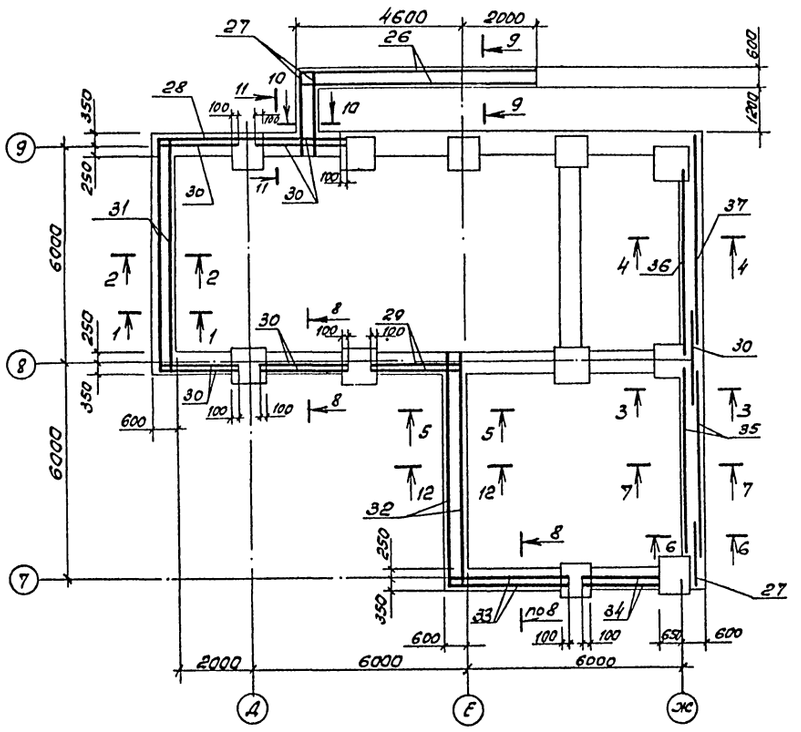

4-4 (7-7)

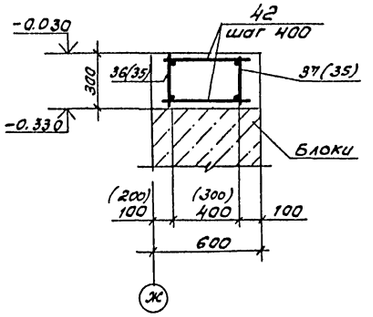

9-9 (10-10)

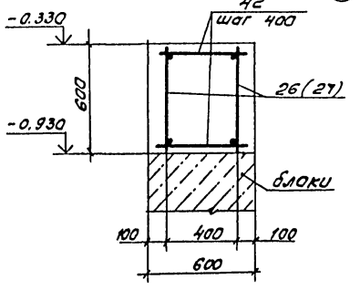

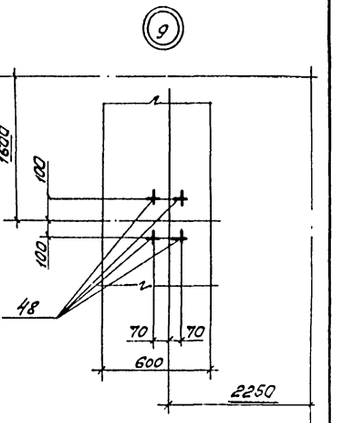

8-8 (11-11)

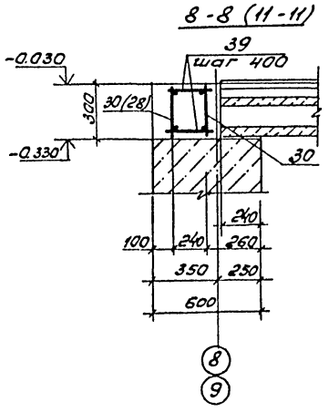

Раскладка блоков по Г-Г

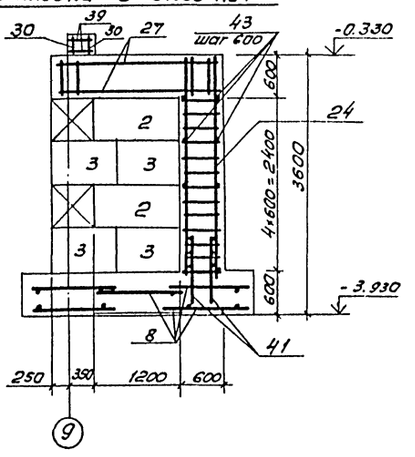

1-1 (5-5)

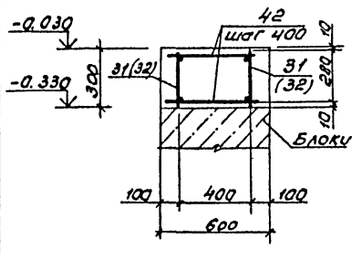

2-2 (12-12)

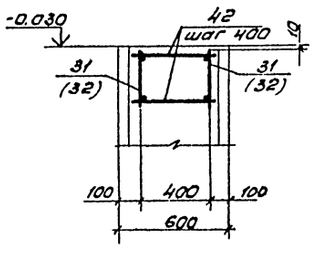

3-3 (6-6)

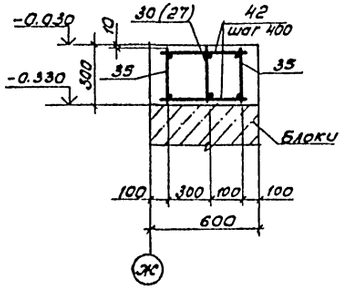

1. Спецификацию арматурных изделий стен подвала смотреть лист 19.
2. Узел 9 см. лист 13.

ГИП	Бояршинов		503-4-46.87 - КН		
Нач.отд.	Сидорова		Профилакторий для постового обслуживания 200 грузовых автомобилей		
Гл.спец.	Зензеров				
Вед.инж.	Лопшина			Стадия	Лист	Листов
				РП	18	
Привязан			Подвал. Схема расположения каркасов стен на отм. -0.330. Раскладка блоков по Г-Г.	ГИПРОАВТОТРАНС Новосибирский филиал	
Инв. №					

Копировал

Формат А2

Инв.№ подл. | Подпись и дата | Взам. инв.№

Альбом V

Спецификация элементов стен подвала (начало), окончание

Формат	Зона	Позиц.	Обозначение	Наименование	Кол	Примечание
				Сборочные единицы		
				Сетки арматурные		
		1	1.410-3 вып.1	1С 16АIII/8АIII 185×145	16	
		2	1.410-3 вып.1	1С 16АIII/10АIII 225×145	4	
		3	1.410-3 вып.1	1С 18АIII/10АIII 225×205	4	
		4	1.410-3 вып.1	1С 18АIII/10АIII 205×205	4	
		5	1.410-3 вып.1	1С 18АIII/10АIII 185×205	6	
		6	1.410-3 вып.1	1С 16АIII/10АIII 165×205	2	
		7	1.410-3 вып.1	1С 18АIII/10АIII 205×145	6	
		8	1.410-3 вып.1	2С 12АIII/12АIII 115×115	4	
		9	1.410-3 вып.1	1С 16АIII/6АIII 125×145	6	
		10	1.410-3 вып.1	2С 12АIII/12АIII 115×145	10	
		11	1.412-1/77	СА-8АI	15	
		12	1.410-3 вып.1	1С 12АIII/6АIII 85×325	2	
		13	503-4-46.87-КЖИ-С2	С2	4	
		14	-КЖИ-С13	С13	4	
		15	1.410-3 вып.1	1С 16АIII/10АIII 245×175	6	
		16	1.410-3 вып.1	1С 16АIII/10АIII 265×235	4	
		17	1.410-3 вып.1	1С 16АIII/10АIII 205×175	2	
		18	1.410-3 вып.1	1С 16АIII/6АIII 125×235	2	
		19	1.410-3 вып.1	1С 12АIII/6АII 85×505	2	
		20	1.412.1-4	СН-6АI	4	
		21	503-4-46.87 — КЖИ-КР4	КР4	9	
		22	-КЖИ-КР5	КР5	3	
		23	-КЖИ-КР6	КР6	3	
		24	-КЖИ-КР7	КР7	9	
		25	-КЖИ-КР8	КР8	6	
		26	-КЖИ-КР9	КР9	2	
		27	-КЖИ-КР10	КР10	3	
		28	-КЖИ-КР11	КР11	1	
		29	-КЖИ-КР12	КР12	2	
		30	-КЖИ-КР13	КР13	7	
		31	-КЖИ-КР14	КР14	2	
		32	-КЖИ-КР15	КР15	2	
		33	-КЖИ-КР16	КР16	2	
		34	-КЖИ-КР17	КР17	2	
		35	-КЖИ-КР18	КР18	2	
		36	-КЖИ-КР19	КР19	1	
		37	-КЖИ-КР20	КР20	1	
		38	-КЖИ-КР21	КР21	35	
				Детали		
		39		АI-10 ГОСТ 5781-82* ℓ=260	96	0,16 кг
		40		АIII-12 ГОСТ 5781-82* ℓ=1000	52	0,89 кг
		41		АIII-16 ГОСТ 5781-82* ℓ=980	90	1,55 кг
		42		АI-10 ГОСТ 5781-82* ℓ=460	83	0,28 кг
		43		АI-10 ГОСТ 5781-82* ℓ=580	98	0,36 кг
		44		АI-10 ГОСТ 5781-82* ℓ=980	12	0,60 кг
		45		АIII-16 ГОСТ 5781-82* ℓ=1700	16	2,69 кг
		46		АIII-22 ГОСТ 5781-82* ℓ=1000	44	2,98 кг
		49		АIII-28 ГОСТ 5781-82* ℓ=1000	24	4,83 кг
				Изделия закладные		
		47	С.1.412.1-4	МН1	8	
				Изделия соединительные		
				ММ1	4	Схема 2
				ММ2	4	1.412.1-4
				ММ3	4	070
		48	ГОСТ 24379.1-80	Болт 1.1 М16-300	8	0,66
				Материалы		
				класса В15	120,8	м³
				класса В10	5,44	м³

Ведомость расхода стали на элемент, кг

Марка элемента	Изделия арматурные														Изделия закладные							Общий расход
	Арматура класса													Всего	Прокат марки						Всего	
	АI, Вст3пс3					АIII, 35ГС									ВСт3кп2							
	ГОСТ 5781-82*														ГОСТ 103-76*		ГОСТ 7798-70*		ГОСТ 5915-70*			
	ф6	ф8	ф10		Итого	ф6	ф8	ф10	ф12	ф16	ф18	ф22	ф28	Итого	-60×8	Итого	Болт М24	Итого	Гайка М24	Итого		
Стены подвала	14,0	57,7	536,08		607,78	12,0	89,6	357,32	454,06	1538,5	814,2	738,16	389,52	4393,36	5001,14	1,8	1,8	11,0	11,0	0,8	0,8	13,6	5014,74

ГИП	Бортничев		503-4-46.87-КЖ
Нач.отд.	Сидоров		Профилактории для постового обслуживания 200 грузовых автомобилей
Гл.спец.	Зензеров		
Вед.инж.	Лапшина		Стадия: РП; Лист: 19; Листов:
Привязан			Подвал. Спецификация арматурных элементов
Инв. №			ГИПРОАВТОТРАНС Новосибирский филиал

Инв.№ подл. | Подпись и дата | Взам.инв.№

Альбом II

Схема расположения монолитной ванны

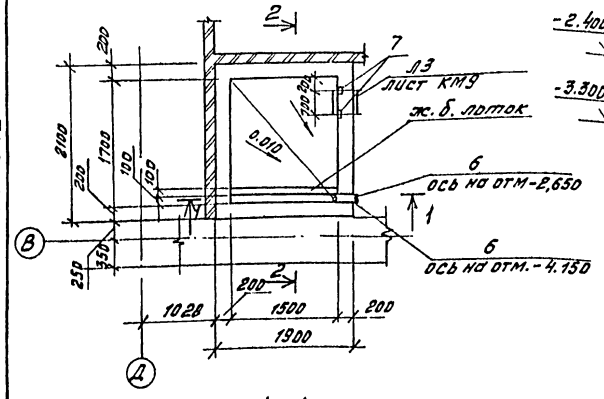

2-2

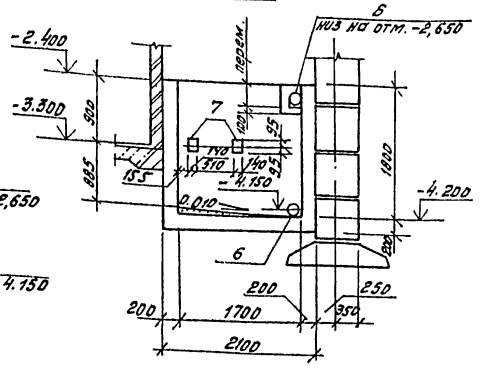

Схема армирования монолитной ванны

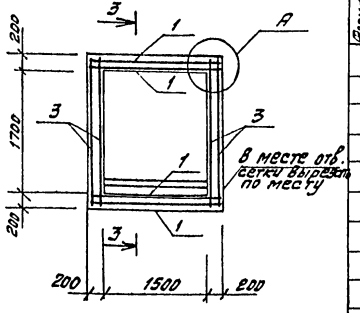

Спецификация элементов монолитной ванны

Формат	Зона	Позиц.	Обозначение	Наименование	кол.	Прим.
				Монолитная ванна		
				сборочные единицы		
				Сетки арматурные		
		1	503-4-46.87 - КЖСИ-С4	С4	4	12,58
		2	503-4-46.87 - КЖСИ-С5	С5	1	12,59
		3	503-4-46.87 - КЖСИ-С6	С6	4	11,93
		4	503-4-46.87 - КЖСИ-С7	С7	1	10,52
		5	ГОСТ 8478-81	4Вр1-200 1660х500 С1 / 4Вр1-200 30	1	0,91
		6	5.900-2	сальник Ду100 ℓ=300	2	10,4
				изделие закладное		
		7	1.400-6/76 Вып.1	М4-1	2	1,4
				Материалы		
				Бетон класса В15	3,39	м3

1-1

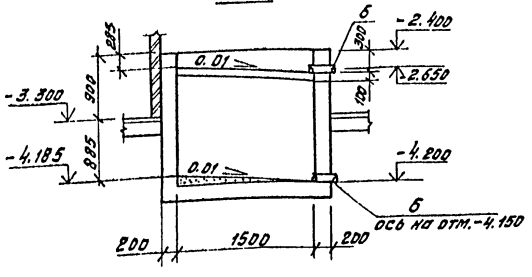

3-3

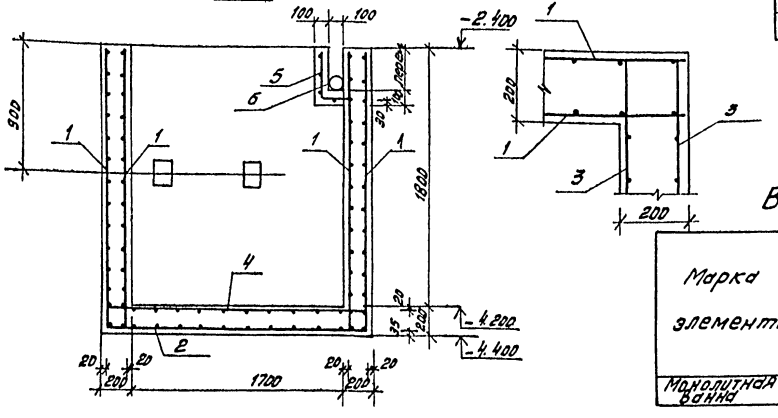

Ведомость расхода стали на элемент, кг

Марка элемента	Изделия арматурные						Всего	Изделия закладные				Всего	Общий расход
	Арматура класса							Арматура класса	Прокат марки				
	АТ, ВСт3пс3 / АIII, 35ГС		Вр1					АIII, 35ГС	ВСт3кп2				
	ГОСТ 5781-82*		ГОСТ 6727-80					ГОСТ 5781-82*	ГОСТ 103-76*				
	ф6	Итого	ф8	Итого	ф4	Итого		ф8	Итого	-140х6	Итого		
Монолитная ванна	46,25	46,25	73,05	73,05	0,91	0,91	120,21	0,2	0,2	2,6	2,6	2,8	123,01

1. По днищу монолитной ванны устраивается цементная стяжка М100 с уклоном 0.010 в сторону отверстий.
2. Отделку ванны смотреть листы марки АР.
3. Подготовку под монолитную ванну выполнить из бетона класса В3,5 толщиной 100 мм.

5-5

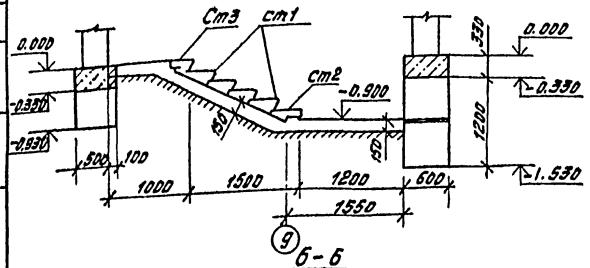

Б-Б

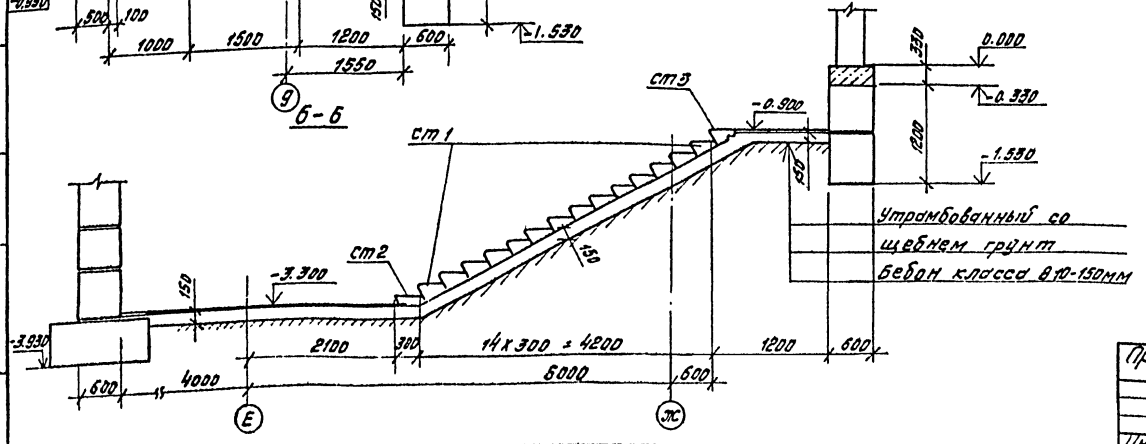

Согласовано
Инв. № подл.
Подпись и дата
Взам. инв. №
Инв. № дубл.
Подпись и дата

ГИП	Бояршинов		503-4-46.87-КЖ
Нач. отд.	Сиборова		
Гл. спец.	Зензеров		Профилакторий для постового обслуживания 200 грузовых автомобилей
Вед. инж.	Лапшина		
Привязан			Стадия: РП; Лист: 20; Листов:
Инв. №			Подвал. Сечения 5-5, 6-6 Монолитная ванна
			ГИПРОАВТОТРАНС Новосибирский филиал

Альбом II

Фрагмент 1 на отм. -3.300

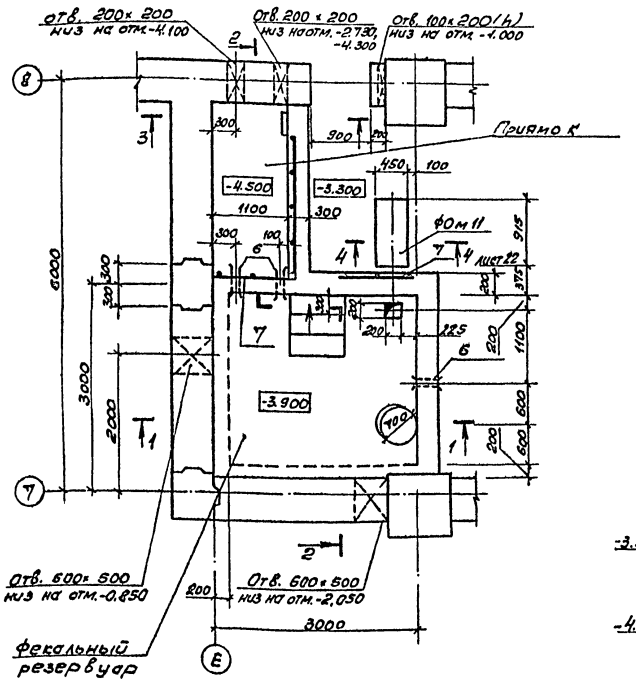

Схема расположения плит перекрытия на отм. -3.900

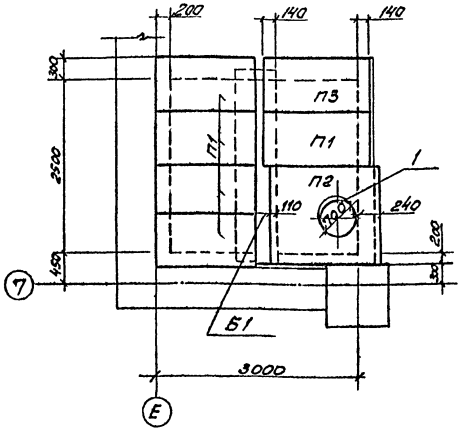

Спецификация к схеме расположения плит перекрытия, к фрагменту 1

Марка позиц.	Обозначение	Наименование	Кол.	Масса ед. кг	Прим.
		Плиты перекрытия			
П1	3.006.1-2/82 вып.1-2	ПТ11g-8	5	270	
П2	3.006.1-2/82 вып.2-2	ПО-3	1	900	
П3	503-4-46.87 КЖИ-ПТ11g-8.1	ПТ11g-8-1	1	270	
Б1	3.006.1-2/82 вып. 2-2	Балка Б6	1	1200	
1	ГОСТ 3634-79	Люк чугунный Д 700	1	85	
		Фрагмент 1			
	КЖ-22	Приямок	1		
	КЖ-22	Фекальный резервуар	1		
	КЖ-21	Фундамент ФОМ11	1		

1 - 1

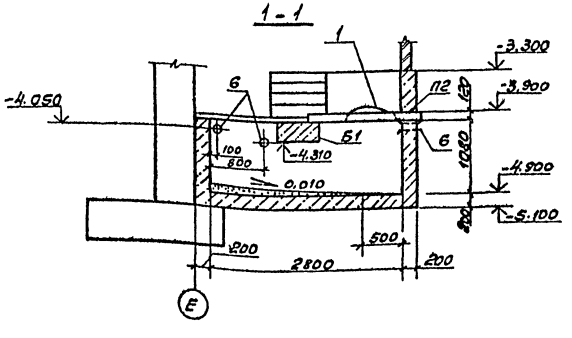

2 - 2

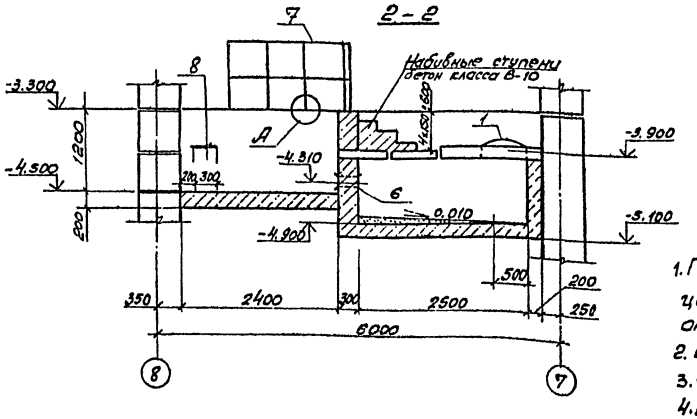

3 - 3

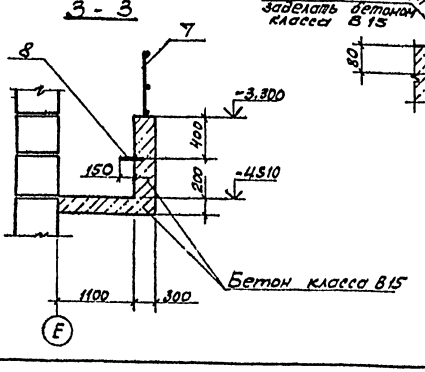

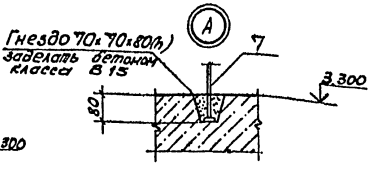

1. По днищу фекального резервуара устраивается цементная стяжка М100 с уклоном 0.010 в сторону отверстий.
2. Внутренние поверхности резервуара железнятся.
3. Схемы расположения блоков смотреть на листах 13,14
4. Позиции 6...8, замаркированные на данном листе, смотри в спецификации на листе 22.
5. Подготовку под фекальный резервуар и приямок выполнить из бетона класса В3.5 толщиной 100мм.

Согласовано

Инв. № подл. | Подпись и дата | Взам. инв. №

ГИП	Боршинов		503-4-46.87-КЖ
Нач. АСО	Сидорова		Профилакторий для постового обслуживания 200 грузовых автомобилей
Гл. спец.	Зензеров		
Вед. инж.	Лапшина		Стадия: РП; Лист: 21; Листов:
Привязан			Подвал. Фрагмент 1 на отм.-3.300. Схема расположения плит перекрытия на отм.-3.900
Инв. №			ГИПРОАВТОТРАНС Новосибирский филиал

Альбом I

Схема армирования фекального резервуара

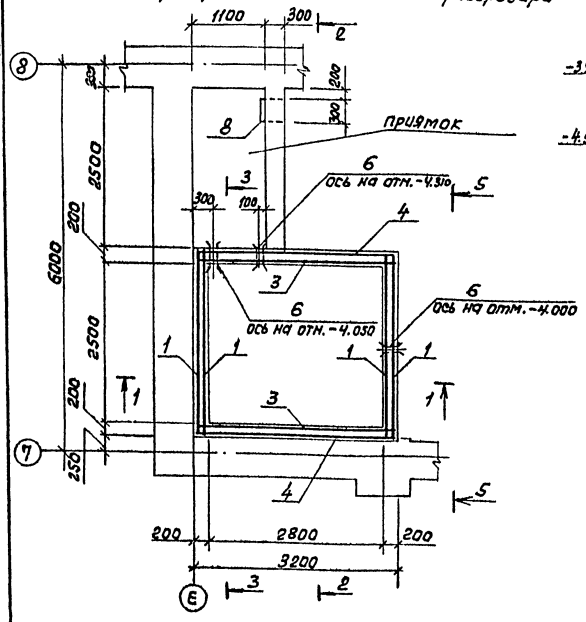

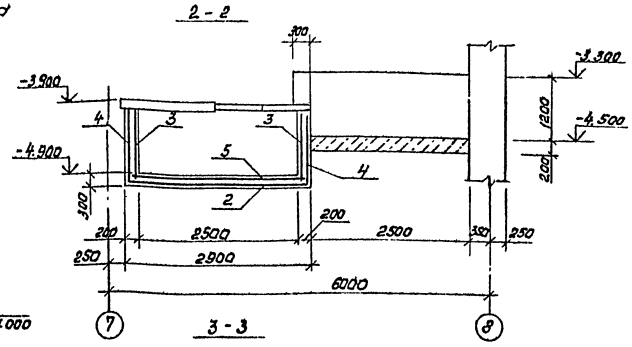

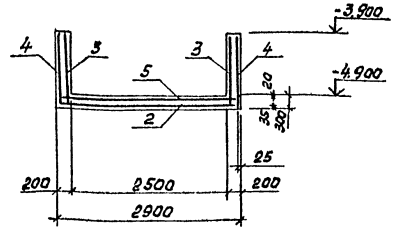

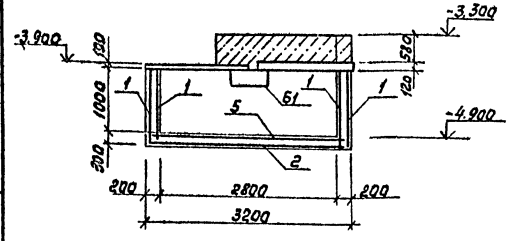

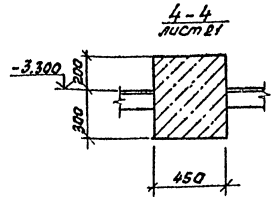

Спецификация элементов монолитного фекального резервуара и приямка

Формат	Зона	Позиц	Обозначение	Наименование	Кол	Примечание
				Фекальный резервуар		
				сборочные единицы		
				Сетки арматурные		
		1	503-4-46.87 -КЖИ-С8	С 8	4	
		2	-КЖИ-С9	С 9	1	
		3	-КЖИ-С10	С 10	2	
		4	-КЖИ-С11	С 11	2	
		5	-КЖИ-С12	С 12	1	
		6	5.900-2	Сальник $Д_у$100 ℓ=300	3	10,4
		7	503-4-46.87 -КЖИОГ1	Ограждение ОГ1	10м	
				Материалы		
				Бетон класса В15	5,52	$м^3$
				Приямок		
				сборочные единицы		
		7	503-4-46.87- КЖИ ОГ1	Ограждение ОГ1	30м	
		8	- КЖИ МН2	Изделие закладное МН2	1	
				Материалы		
				Бетон класса В15	1,95	$м^3$
				Фундамент ФОм 11		
				материалы		
				Бетон класса В15	0,21	$м^3$

1. Общие примечания смотри лист 21.

Ведомость расхода стали на элемент, кг

Марка элемента	Изделия арматурные						Изделия закладные					Общий расход
	Арматура класса					Всего	Арматура класса		Прокат марки		Всего	
	AI, BCт3пс3 AIII 35ГС ГОСТ 5781-82*						AI, BCт3пс3 ГОСТ 5781-82*		BCт3кп2 ГОСТ 103-76*			
	ф6		Итого	ф8	Итого		ф20	ф22	Итого	-4х40	Итого	
Фекальный резервуар	57,06		57,06	91,92		91,92		8,95	8,95	2,67	2,67	11,62	160,6
приямок							27	26,85	29,55	8,01	8,01	37,56	87,56

ГИП	Богрышкова						503 - Н - 46.87 - КЖ			
Нач. ОСО	Сидорова									
Гл. спец.	Зензеров						Профилакторий ВАР постового обслуживания 200 грузовых автомобилей			
Вед. инж.	Лапшина							стадия	лист	листов
								РП	22	
							Подвал Схема армирования фекального резервуара	ГИПРОАВТОТРАНС Новосибирский филиал		

привязан

Инв. №

Копировал Ф1-1 Формат А2

Инв. № подл. | Подпись и дата | Взам. инв. №

Альбом VI

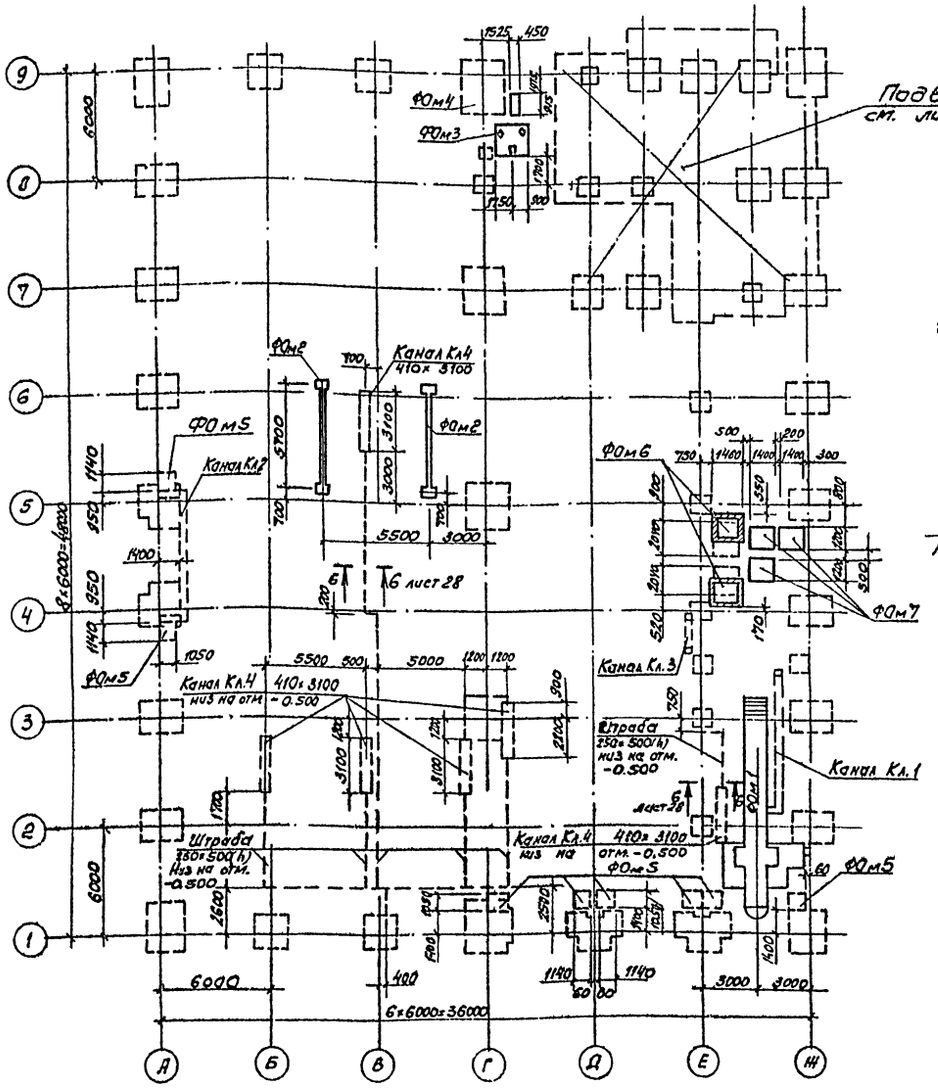

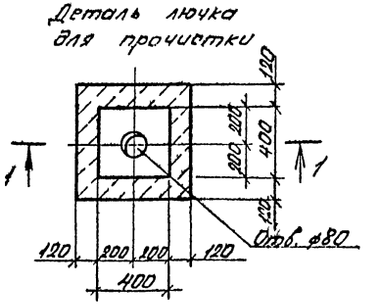

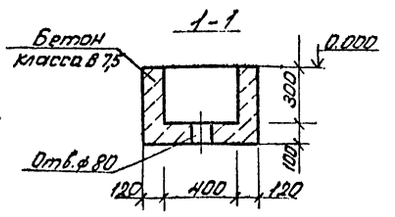

Спецификация к схеме расположения элементов подземного хозяйства

Марка поз.	Обозначение	Наименование	Кол.	Масса ед., кг	Примечание
		Фундаменты			
ФОм1	КЖ-24	ФОм-1	1		
ФОм2	КЖ-26	ФОм-2	1		
ФОм3	КЖ-27	ФОм-3	1		
ФОм4	КЖ-27	ФОм-4	8		
ФОм5	КЖ-27	ФОм-5	2		
ФОм6	КЖ-27	ФОм-6	2		
ФОм7	КЖ-27	ФОм-7	3		
		Каналы			
Кл1	КЖ-24	Кл 1	1		
Кл2	КЖ-28	Кл 2	1		
Кл3	КЖ-28	Кл 3	1		
Кл4	КЖ-28	Кл 4	6		
Штраба	КЖ-23	Штраба	61,1	м	4,9 м³
Лючки		Лючки	3		0,12 м³

1. Основанием подошв фундаментов под оборудование, технологических канав и каналов служат грунты, указанные на листе и частично насыпные. Насыпные грунты под подошвами фундаментов, днищ каналов и канав уплотнить трамбованием послойно до γ = 1,6 тс/м³
2. Внутренние поверхности стен, ниши ФОм 1 облицевать белой керамической плиткой по ГОСТ 6141-82, а полы по ГОСТ 6787-80*
3. Сборные лотки каналов укладывать на песчаную подготовку h = 100 мм
4. Все стальные элементы окрасить масляной краской за 2 раза.
5. Наружные поверхности фундамента ФОм1, каналов, соприкасающиеся с землей, обмазать горячим битумом за 2 раза.
6. Под фундаменты оборудования выполнять щебеночную подготовку толщиной 100мм.
7. Засыпку пазух фундаментов грунтом производить с послойным уплотнением до γ = 1,6 тс/м³ после монтажа плит перекрытия.
8. Сборные железобетонные плиты укладывать на цементном растворе марки 100 по выравненной бетонной или железобетонной поверхности.
9. Болты устанавливать на эпоксидном клее в просверленные скважины по получении оборудования.
10. Расположение лючков для прочистки на плане смотреть чертеж ВК3.

Согласовано
Нач. тех. отд. Ножицкий
Нач. сант.-отд. Шитиков

Инв. № подл. | Подпись и дата | Взам. инв. №

ГИП	Бородинов		503-4-46.87-КНН	
Нач. отд.	Сидорова		Профилакторий для постового обслуживания 200 грузовых автомобилей	
Гл. спец.	Земляров			Стадия: РП; Лист: 23; Листов:
Вед. инж.	Кирьянова		Схема расположения элементов подземного хозяйства	ГИПРОАВТОТРАНС Новосибирский филиал
Инж.	Пеленко			

Привязан

Инв. №

Альбом II

План на отм. 0.000. ФОм1

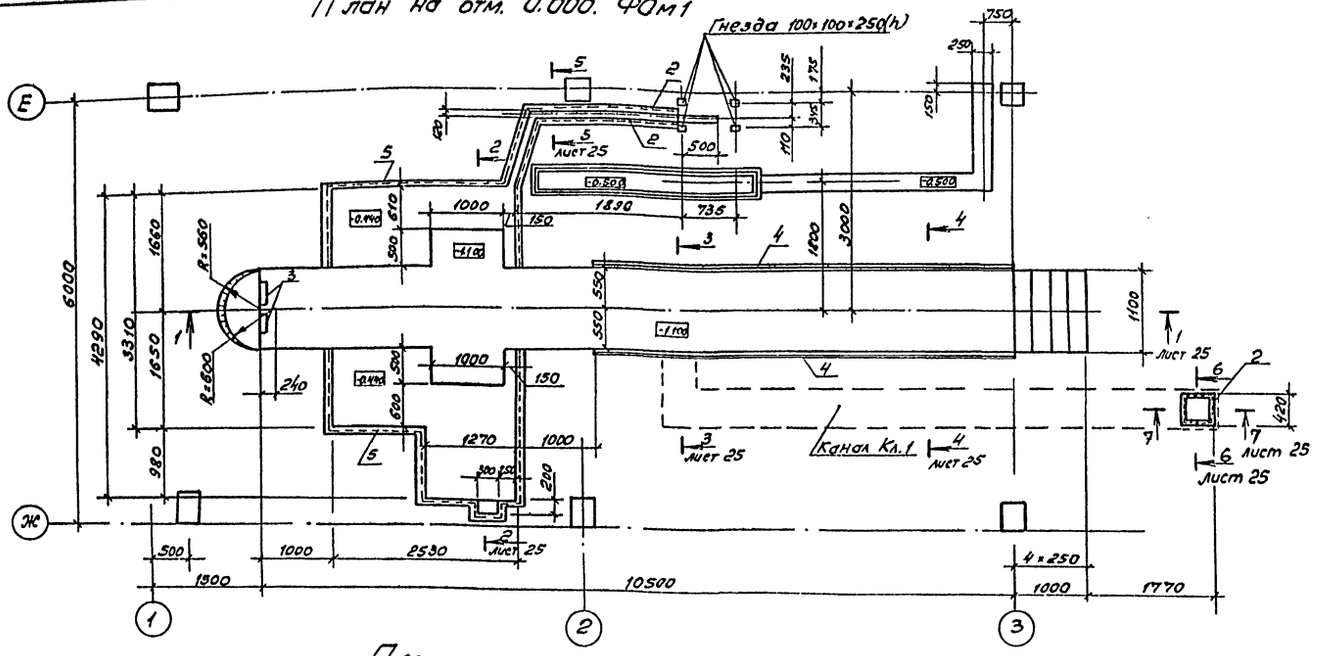

План на отм. ниже 0.000

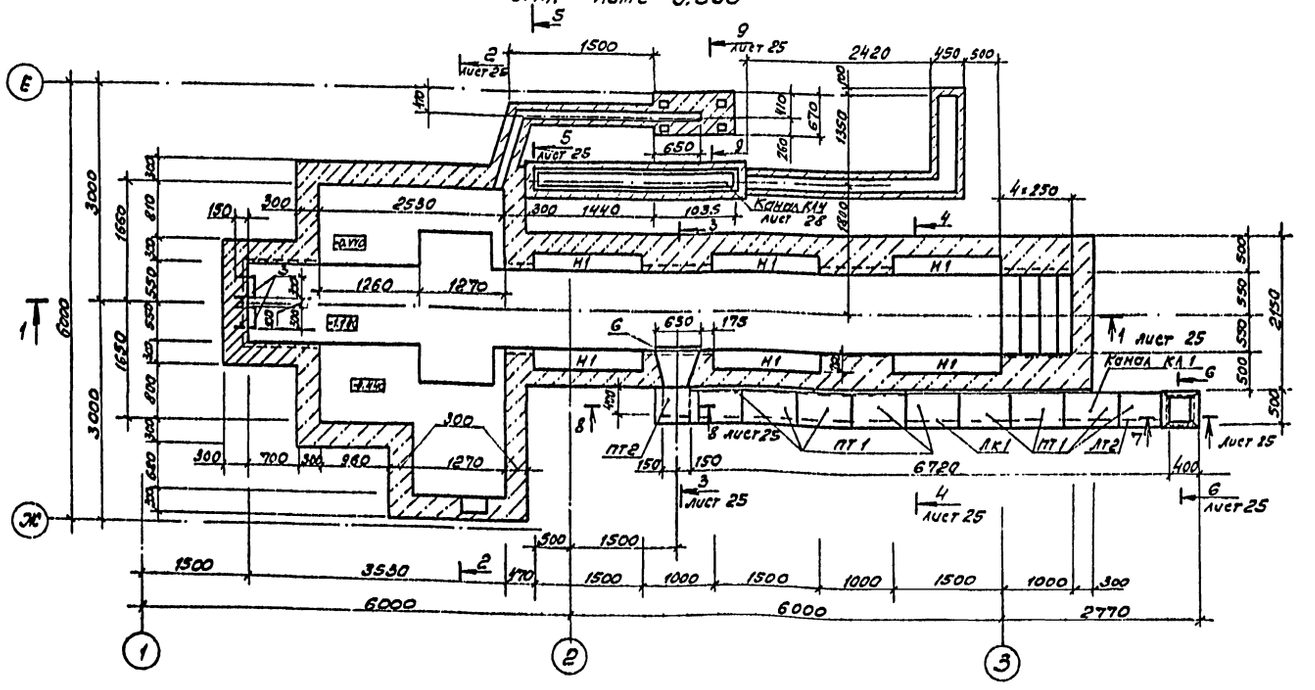

Спецификация элементов сборной конструкции канала Кл.1 и фундамента ФОм1

Марка, поз.	Обозначение	Наименование	Кол.	Масса ед., кг	Примечание
		Лотки, плиты			для Кл-1
ЛК1	3.006.1-2/82 вып.1-1	Л1-15	1	900	
ЛК2	3.006.1-2/82 вып.1-1	Л1д-15	1	110	
ПТ1	3.006.1-2/82 вып.1-2	П2-15б	9	80	
ПТ2	3.006.1-2/82 вып.1-2	П4-15б	1	110	
9	503-4-46.87 -КЖИ-РШ1	Решетка РШ1	6		для ФОм1

Спецификация монолитной конструкции фундамента ФОм1, канала Кл1.

Формат	Зона	Поз.	Обозначение	Наименование	Кол.	Примечание
				ФОм1		
				Сборочные единицы		
		1	503-4-46.87 -КЖИ-КР1	Каркас плоский КР1	12	
				Изделия закладные		
		2	503-4-46.87 -КЖИ-МН1	МН1	6,5	м
		3	-МН2	МН2	3	
		4	-МН3	МН3	12	м
		5	-МН4	МН4	12,2	м
		6	-МН5	МН5	1	
		7	-МН6	МН6	6	
		8	-МН7	МН7	6,5	м
				Детали		
				А-I-6 ГОСТ 5781-82*		
		10		e=240	132	0,05кг
		11		e=160	12	0,04кг
		12		e=110	16	0,024кг
				Материалы		
				Бетон класса В15		25,28м³
				Канал Кл1		
				Сборочные единицы		
		2	503-4-46.87 -КЖИ-МН1	Изделие закладное МН1	1,6	м
				Материалы		
				Бетон класса В7,5		0,16м³

1. Ведомость расхода стали на элемент см. лист 25.
2. Примечание см. лист 23.

ГИП	Бояршинов	
Нач.отд.	Сидорова	
Гл.спец.	Зензеров	
Вед.инж.	Кирьянова	

503-4-46.87- КЖ

Профилакторий для постового обслуживания 200 грузовых автомобилей

Стадия	Лист	Листов
РП	24	

Подземное хозяйство. Фундамент ФО м1, канал 1. План на отм. 0000. План на отм. ниже 0.000

ГИПРОАВТОТРАНС Новосибирский филиал

Согласовано

Инв. № подл. | Подпись и дата | Взам. инв. №

Альбом II

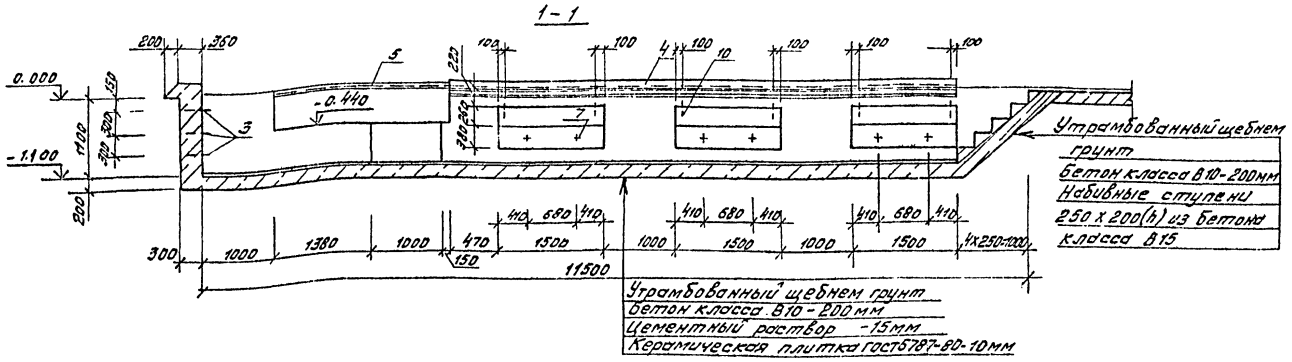

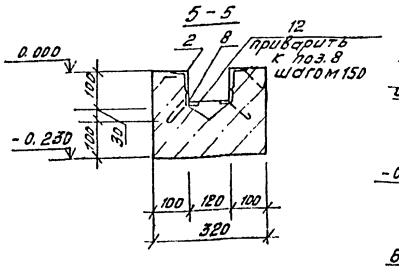

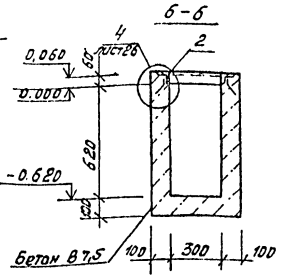

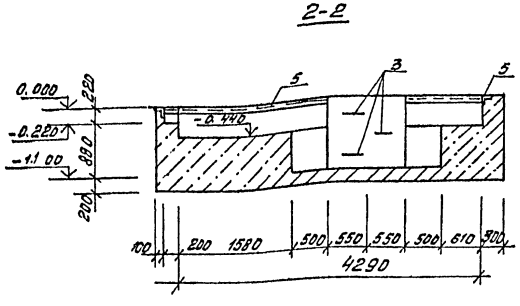

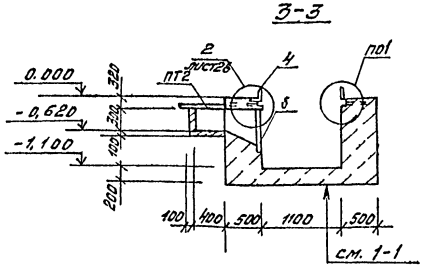

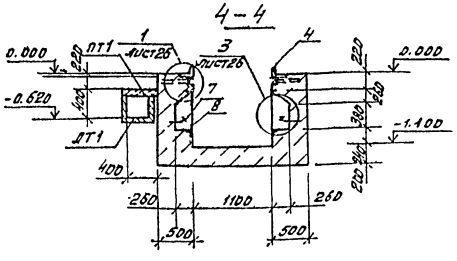

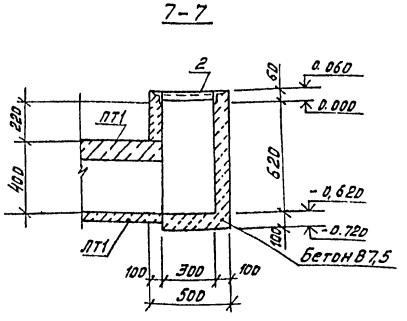

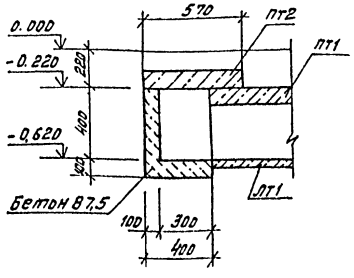

Ведомость расхода стали на элемент, кг

Марка элемента	Изделия арматурные									Всего	Изделия закладные																				Общий расход
	Арматура класса										Арматура класса										Прокат марки											
	АI, Вст3пс3			АIII, 35ГС							АI, Вст3пс3				АIII, 35 гс						ВСт3кп2		ВСт3пс6-1									
	ГОСТ 5781-82*										ГОСТ 5781-82*										ГОСТ 8510-86		ГОСТ 8509-86					ГОСТ 8240-72*		ГОСТ 19903-74*		
	Ф6	Ф8	Итого	Ф6	Ф8	Ф10	Ф12	Ф14	Итого		Ф6	Ф10	Ф20	Итого	Ф8	Ф10	Итого			L50х32 х4	Итого	L50х5	L63х5	L100х х7	L140х х10	Итого	С12	Итого	6х60	Итого		
Фом1	10,6		10,6		9.00		20,4		29,4	40,0	7,08	1,44	8,88	17,4	8,16	13,32	21,48	38,88	16,2	16,2	40,9		131,76	258,0	430,66	124,8	124,8	1,02	1,02	572,68	651,56
Фом2		17,1	17,1	2,4			21,84	42,4	66,64	83,74																					83,74
Фом6											1,23			1,23				1,23				24,73			24,73					24,73	25,96

1. Примечание см. лист 23

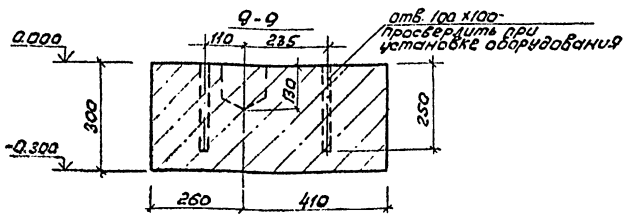

ГИП	Бояршинов		503-4-46.87-КЖ
Нач.отд.	Сидорова		Профилакторий для постового обслуживания 200 грузовых автомобилей
Гл.спец.	Зензеров		
Вед.инж.	Кирьянова		
Инженер	Пехенько		Стадия: РП; Лист: 25; Листов:
Привязан			Подземное хозяйство. Фом1. Разрезы 1-1... 8-8
Инв. №			ГИПРОАВТОТРАНС Новосибирский филиал

Взам. инв. № | Подпись и дата | Инв. № подл.

Альбом II

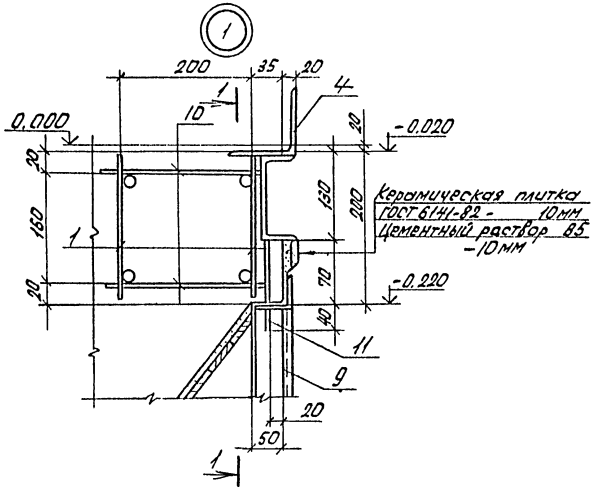

1 - 1

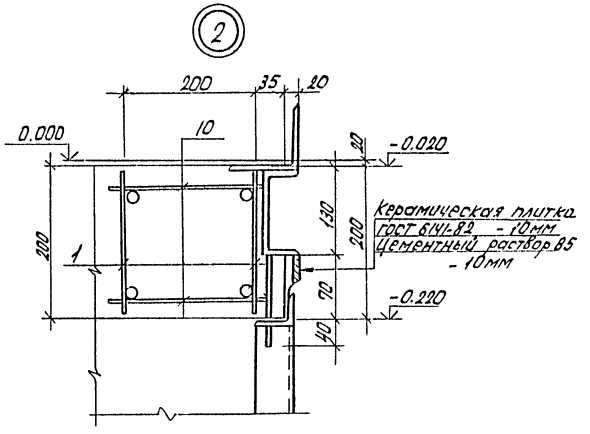

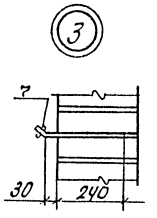

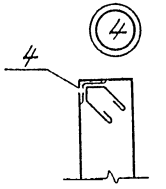

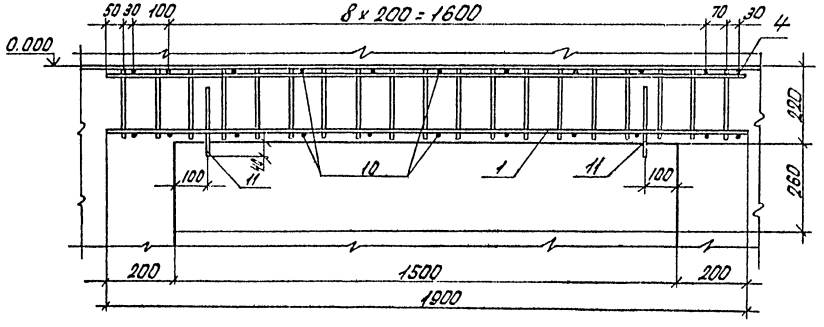

2 - 2

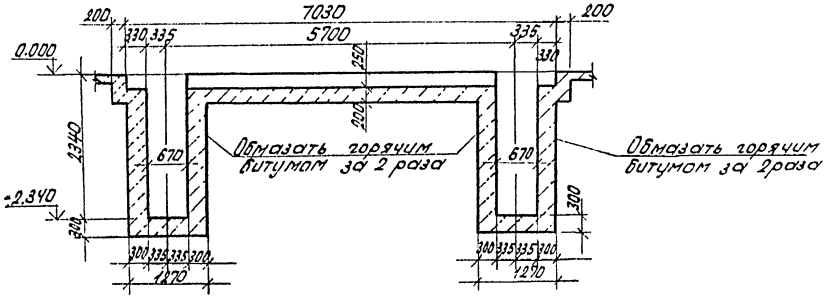

ФОМ 2

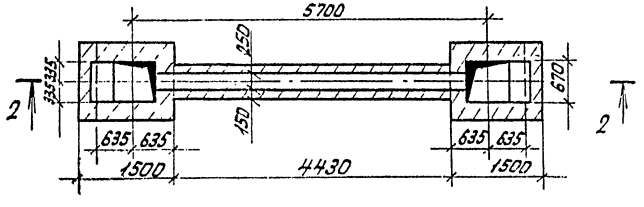

ГИП	Боершинов		503-4-46. 87- КЖ
Нач. отд.	Сидорова		Профилакторий для постового обслуживания 200 грузовых автомобилей
Гл. спец.	Зензеров		
Вед. инж.	Корьянова		
Инж.	Псхенько		Стадия: РП; Лист: 26; Листов:
Привязан			Подземное хозяйство. Узлы 1... 4, фундамент ФОМ 2.
Инв. №			ГИПРОАВТОТРАНС Новосибирский филиал

Инв. № подл. | Подп. и дата | Взам. инв. №

Схема расположения фундамента ФОм-3

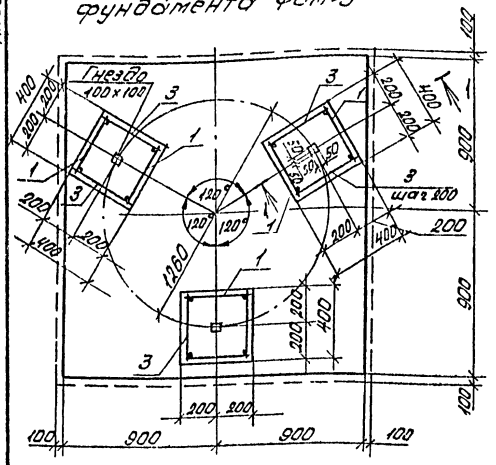

Схема раскладки сеток подошвы фундамента ФОм-3

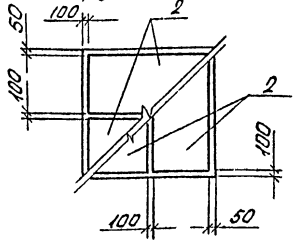

Схема расположения фундаментов ФОм6

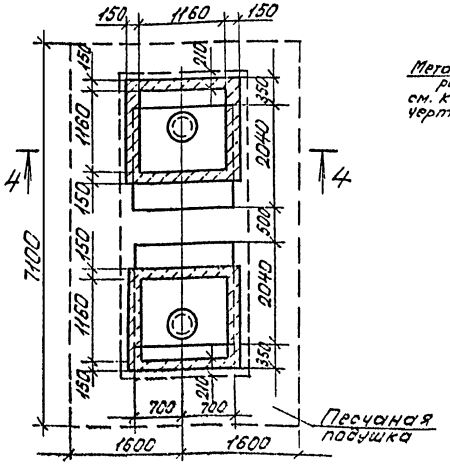

1 - 1

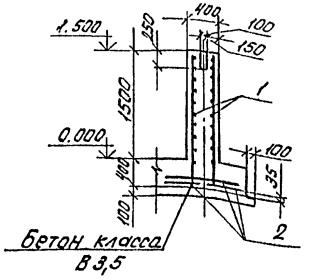

ФОм4

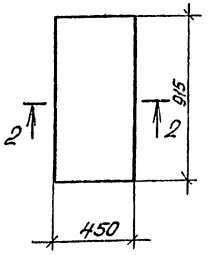

2 - 2

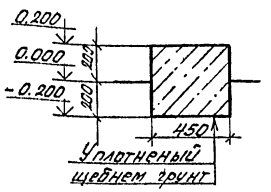

ФОм5

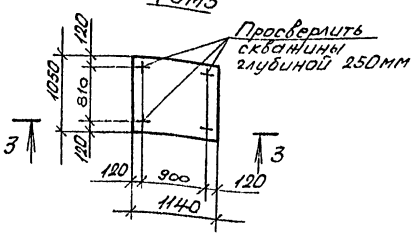

3 - 3

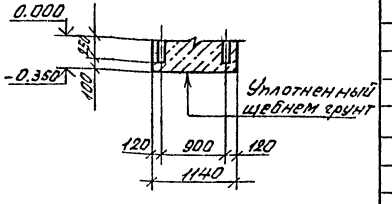

ФОм7

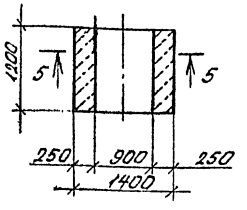

4 - 4

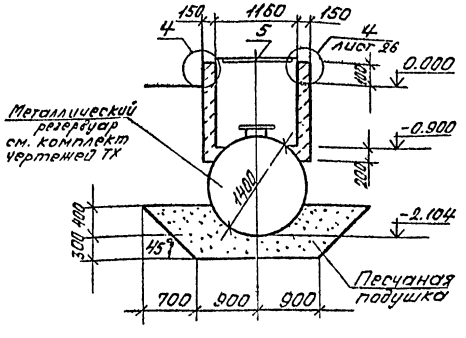

5 - 5

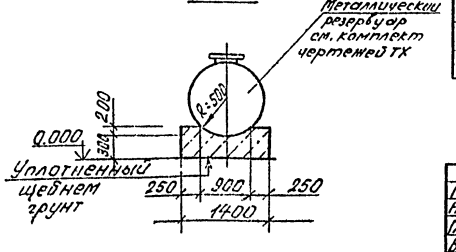

Примечания см. лист 23.

Спецификация к схеме расположения фундаментов ФОм6

Марка, поз.	Обозначение	Наименование	Кол.	Масса ед., кг	Примечание
		Крышка металлическая			
5	503-4-46.87- КЖИ-КМ1	КМ1	2	88,36	

Спецификация монолитной конструкции фундаментов ФОм2...ФОм7

Формат	Зона	Поз.	Обозначение	Наименование	Кол.	Примечание
			КЖ-26	ФОм2		
				Материалы		
				Бетон класса В15	6,5	м3
				ФОм3		
				Сборочные единицы		
		1	503-4-46.87 -КЖИ-КР2	Каркас плоский КР2	6	
		2	1.410-3 вып.1	Сетка 1с $\frac{1УАШ}{6АШ}$ 85×175	4	
				Детали		
		3		А-I-8ГОСТ5781-82* ℓ=380	66	0,15кг
				Материалы		
				Бетон класса В15	2,02	м3
				ФОм4		
				Материалы		
				Бетон класса В15	0,17	м³
				ФОм5		
				Материалы		
				Бетон класса В15	0,42	м3
				ФОм6		
				Сборочные единицы		
		4	503-4-46.87 -КЖИ-МН8	МН8	5,14	м3
				Материалы		
				Бетон класса В15	0,9	м3
				ФОм7		
				Материалы		
				Бетон класса В15	0,55	м3

ГИП	Боярщинов		503-4-46.87- КЖ
Нач.отд.	Сидорова		Профилакторий для постового обслуживания 200 грузовых автомобилей
Гл.спец.	Зензеров		
Вед.инж.	Кирьянова		
Инж.	Пехенько		Стадия: РП; Лист: 27; Листов:
Привязан			Подземное хозяйство фундаменты ФОм3...ФОм7
Инв.№			ГИПРОАВТОТРАНС Новосибирский филиал

Инв.№ подл. | Подп. и дата | Взам.инв.

Схема расположения лотков и плит перекрытия канала КЛ2

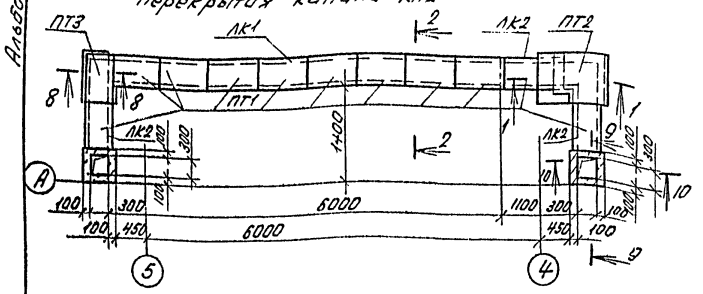

Схема расположения лотков и плит перекрытия канала КЛ3

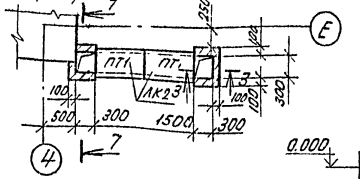

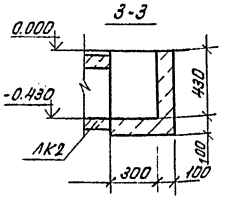

Спецификация к схеме расположения сборной конструкции каналов КЛ2, КЛ3

Марка поз.	Обозначение	Наименование	Кол.	Масса ед., кг	Примечание
		Лотки, плиты			
ЛК1	3.006.1-2/82 Вып.1-1	Л1-15	1	900	
ЛК2	3.006.1-2/82 Вып.1-1	Л19-15	5	110	
ПТ1	3.006.1-2/82 Вып.1-2	П2-15Б	13	80	
ПТ2	3.006.1-2/82 Вып.1-2	ПТ9-3	1	150	
ПТ3	3.006.1-2/82 Вып.1-2	ПТ3-5	1	50	

Канал КЛ4

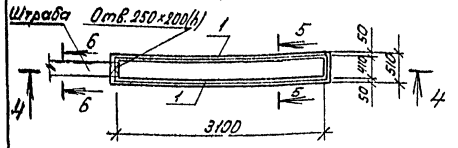

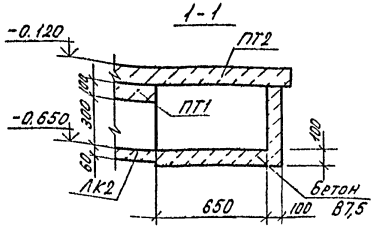

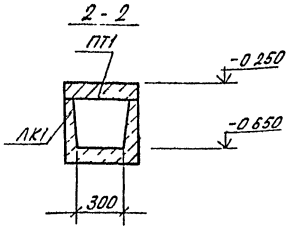

Спецификация монолитной конструкции каналов КЛ2... КЛ4

Формат	Зона	Позиция	Обозначение	Наименование	Кол.	Примечание
				Канал КЛ2		
				Материалы:		
				Бетон класса В7,5		0,48 м³
				Канал КЛ3		
				Материалы:		
				Бетон класса В7,5		0,14 м³
				Канал КЛ4		
				Сборочные единицы:		
				Изделие закладное		
		1	503-4-46.87 -КЖИ-МН9	МН9	7,42	м
				Материалы:		
				Бетон класса В7,5		3,24 м³

Примечания см. лист 23.

4-4

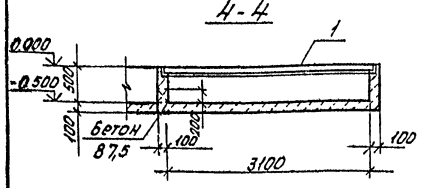

5-5

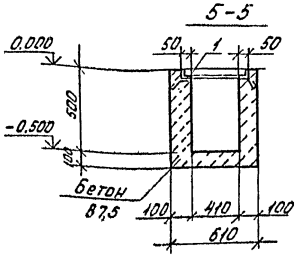

6-6(7-7)

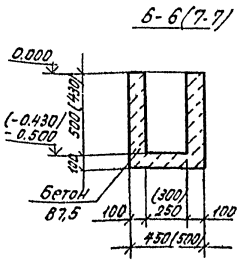

Расход стали на закладные изделия, кг

Марка элемента	Изделия закладные								Общий расход
	Арматура класса A III, 35ГС ГОСТ 5781-82*				Прокат марки ВСт3 ПС6-1 ГОСТ 8509-86			Всего	
	ф6			Итого	L50×5		Итого		
Канал КЛ4	2,0			2,0	28,0		28,0	30,0	30,0

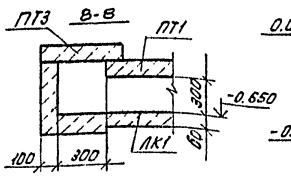

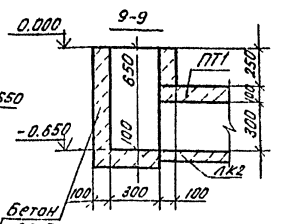

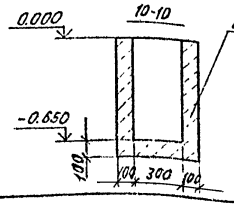

Привязан

Инв. № подл.

ГИП	Бояршинов		
Нач.отд.	Сидорова		
Гл.спец.	Зенаров		
Вед.инж.	Курьянов		
Инж.	Пехенько		

503-4-46.87-КН

Профилакторий для постового обслуживания 200 грузовых автомобилей

Стадия	Лист	Листов
РП	28	

Подземное хозяйство. Каналы КЛ2... КЛ4

ГИПРОАВТОТРАНС Новосибирский филиал

Инв.№ подл. | Подп. и дата | Взам.инв.№

Альбом II

Схема расположения колонн

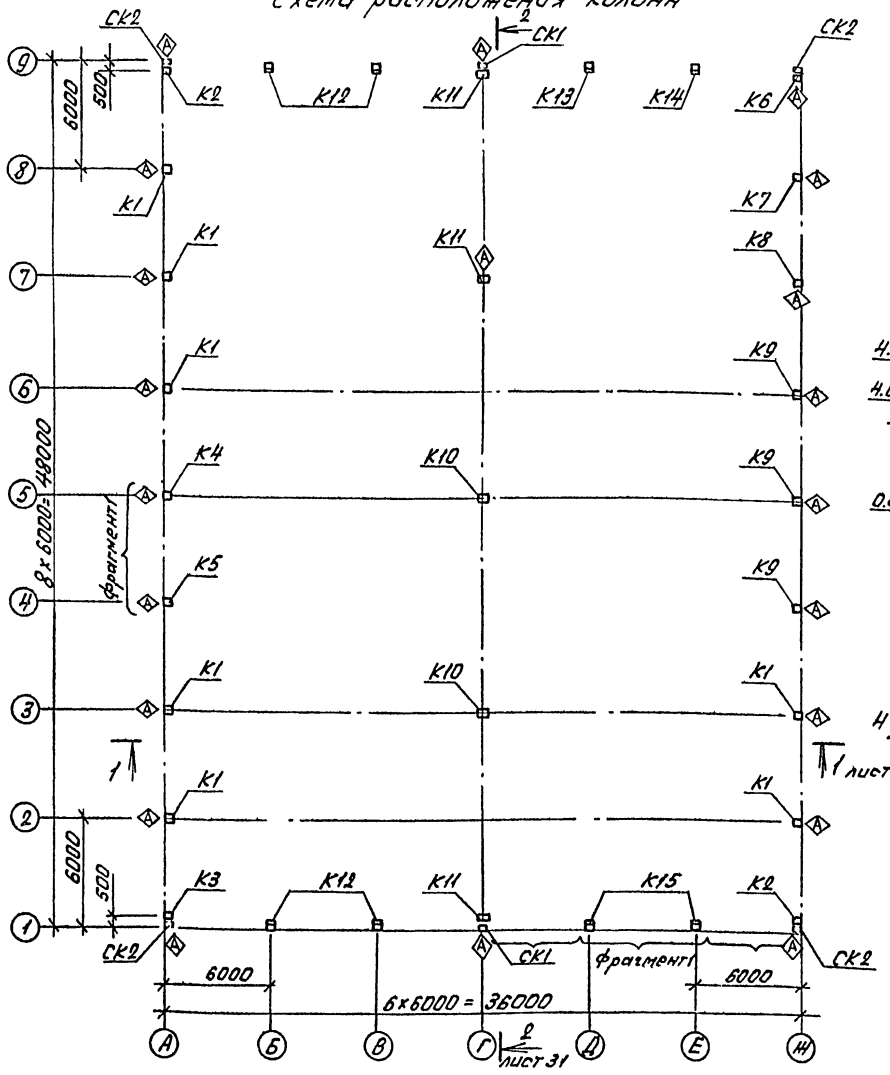

фрагмент 1

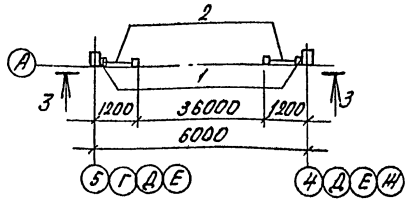

3-3

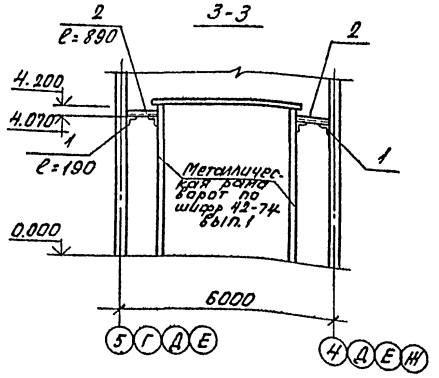

поз.1

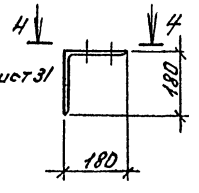

4-4

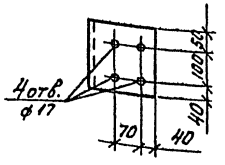

Спецификация к схеме расположения колонн

Марка, поз.	Обозначение	Наименование	Кол.	Масса ед. кг	Примечание
		Колонны			
		Ветровой район I, II – 270 Н/м², 350 Н/м²			
К1	503-4-46.87-КЖН- К60-7-1 К60-9-1	К60-7-1	7	2000	
К2	- К60-7-2 К60-9-2	К60-7-2	2	2000	
К3	- К60-7-3 К60-9-3	К60-7-3	1	2000	
К4	- К60-7-4 К60-9-4	К60-7-4	1	2000	
К5	- К60-7-5 К60-9-5	К60-7-5	1	2000	
К6	- К60-7-6 К60-9-6	К60-7-6	1	2000	
К7	- К60-7-7 К60-9-7	К60-7-7	1	2000	
К8	- К60-7-8 К60-9-8	К60-7-8	1	2000	
К9	- К60-7-9 К60-9-9	К60-7-9	3	2000	
К10	1.423-3 Вып.1	К60-36а	2	3900	см.п.1 прим.
К11	503-4-46.87-КЖН- К60-36а-1 К60-38а-1	К60-36а-1	3	3900	
		Ветровой район III-450 Н/м²			
К1	503-4-46.87-КЖН- К60-7-1 К60-9-1	К60-9-1	7	2000	
К2	- К60-7-2 К60-9-2	К60-9-2	2	2000	
К3	- К60-7-3 К60-9-3	К60-9-3	1	2000	
К4	- К60-7-4 К60-9-4	К60-9-4	1	2000	
К5	- К60-7-5 К60-9-5	К60-9-5	1	2000	
К6	- К60-7-6 К60-9-6	К60-9-6	1	2000	
К7	- К60-7-7 К60-9-7	К60-9-7	1	2000	
К8	- К60-7-8 К60-9-8	К60-9-8	1	2000	
К9	- К60-7-9 К60-9-9	К60-9-9	3	2000	
К10	1.423-3 Вып.1	К60-38а	2	3900	
К11	503-4-46.87-КЖН- К60-36а-1 К60-38а-1	К60-38а-1	3	3900	
		Ветровой район I, II, III – 270 Н/м², 350 Н/м², 450 Н/м²			
К12	503-4-46.87 -6КФ85-1-Н1	6КФ85-1-Н1	4	2400	
К13	-6КФ85-1-Н2	6КФ85-1-Н2	1	2400	
К14	-6КФ85-1-Н3	6КФ85-1-Н3	1	2400	
К15	-6КФ85-1-Н4	6КФ85-1-Н4	2	2400	
		Изделия соединительн.			
1		L180×11 ГОСТ 8509-86 / Вст3 КП2 ГОСТ 380-71* ℓ=190	8	5,8	
2		С18 ГОСТ 8240-72* / Вст3 КП2 ГОСТ 380-71* ℓ=890	8	14,5	

1. Колонны К60-36, К60-38 с индексом „а" укорочены на 100 мм, смотреть серию 1.423-3 Вып.1 лист „Д" 24.
2. Знак Ⓐ дан для ориентации колонн.
3. Монтаж конструкций производить в соответствии с указаниями СНиП III-16-80 и примененных серий.
4. Схемы расположения колонн венткамеры, перегородок см. лист 30.

ГИП	Бояршинов	
Нач.отд.	Сидорова	
Гл.спец.	Зензеров	
Вед.инж.	Кирьянова	
Инж.	Михайлова	

503-4-46.87-КЖ

Профилакторий для постового обслуживания 200 грузовых автомобилей

Стадия	Лист	Листов
РП	29	

Схема расположения колонн. Фрагмент 1

ГИПРОАВТОТРАНС Новосибирский филиал

Привязан

Инв.№

Инв.№подл. | Подп. и дата | Взам.инв.№

Альбом II

Схема расположения колонн, ригелей и балок перекрытия венткамеры

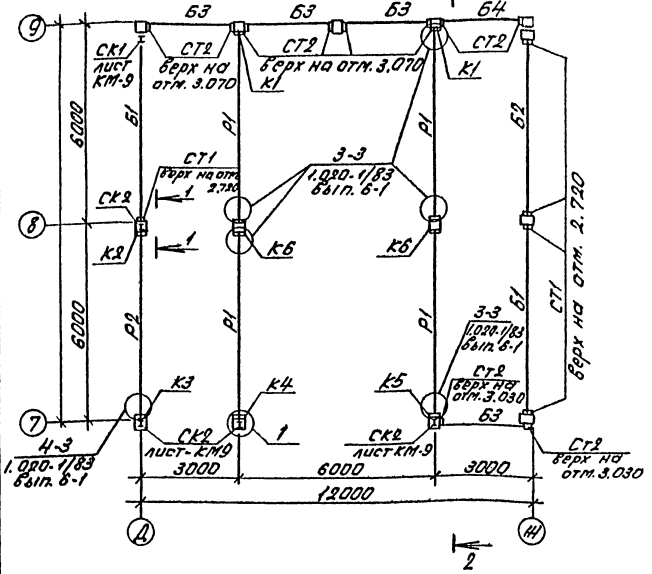

Схема расположения колонн перегородок

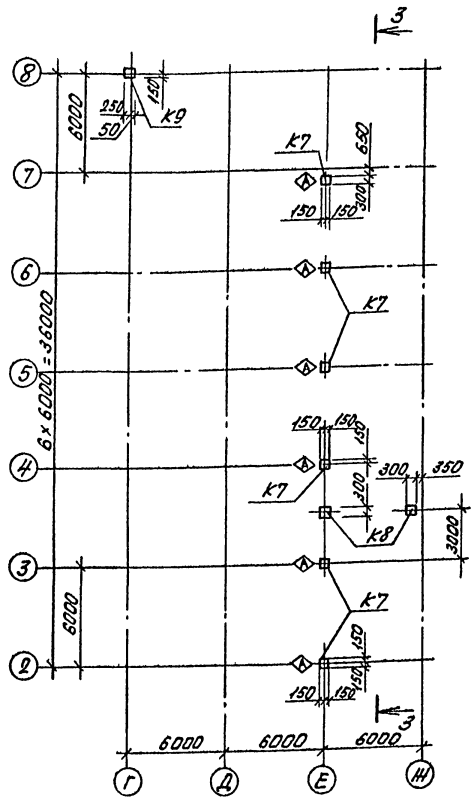

Спецификация к схемам расположения колонн

Марка, поз.	Обозначение	Наименование	Кол.	Масса ед. кг	Примечание
		Колонны венткамеры			
К1	503-4-46.87-КЖН-1К03.33-1	1К03.33-1	2	950	
К2	-1К03.33-2	1К03.33-2	1	950	
К3	-1К03.33-3	1К03.33-3	1	950	
К4	-1К03.33-4	1К03.33-4	1	950	
К5	-1К03.33-5	1К03.33-5	1	950	
К6	1.020-1/83 вып.2-1	1КД3.33	2	967	
		Ригели			
Р1	1.020-1/83 вып.3-1	РДП4.57-60АтV	4	2600	
Р2	1.020-1/83 вып.3-1	РОП4.57-20	1	2070	
		Стойки, балки			
СК1	лист КМ-9	СК1	1		
СК2	лист КМ-9	СК2	4		
Б1		Т26Ш1 ГОСТ26020-83 ℓ=5560	2	238,0	
Б2		Т26Ш1 ГОСТ26020-83 ℓ=5160	1	220,9	
Б3		С14 ГОСТ8240-72* ℓ=2660	4	32,72	
Б4		С14 ГОСТ8240-72* ℓ=2540	1	31,24	
		Столики			
СТ1	1.020-1/83 вып.7-1	МС-27	5	11,26	
СТ2	1.020-1/83 вып.7-1	МС-31	10	1,51	
		Колонны перегородок			
К7	503-4-46.87-КЖН-К68-1-1	К68-1-1	6	1350	
К8	1.030-9.2 вып.5	К68-1	2	1350	
К9	1.030-9.2 вып.5	К66-2	1	1220	
		Изделия соединительные			
1	1.030.9-2.7-2.030.0	МС38	9	22	

Монтажные швы приняты $h_{шв}$ = 6 мм, и выполняются после выверки колонн.

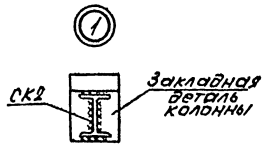

1-1

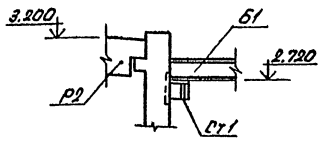

2-2

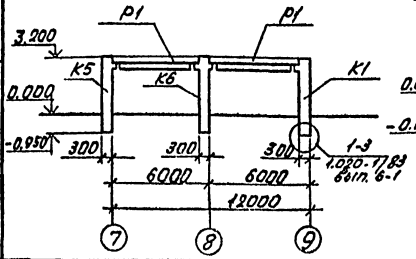

3-3

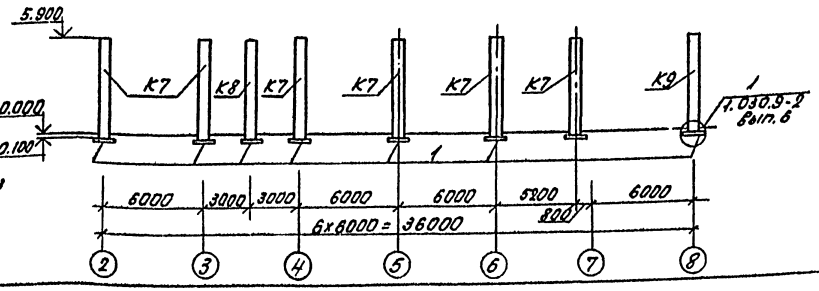

Привязан

Инв. №

ГИП	Боярщинов		
Нач.отд.	Сидорова		
Гл.спец.	Зензеров		
Вед.инж.	Кирьянов		
Инж.	Михайлов		

503-4-46.87-КЖ

Профилакторий для постового обслуживания 200 грузовых автомобилей

Стадия	Лист	Листов
РП	30	

Схемы расположения колонн, ригелей и балок перекрытия венткамеры и перегородок

ГИПРОАВТОТРАНС Новосибирский филиал

Взам. инв. №

Подп. и дата

Инв. № подл.

Альбом II

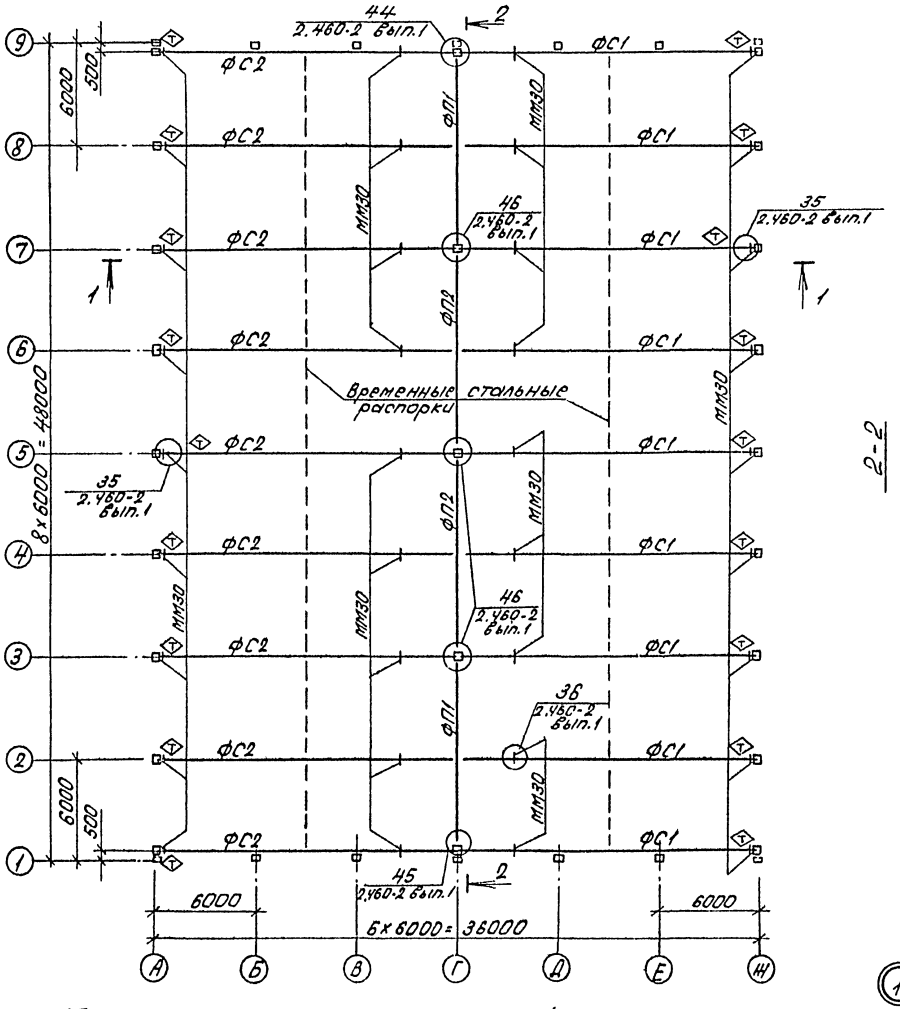

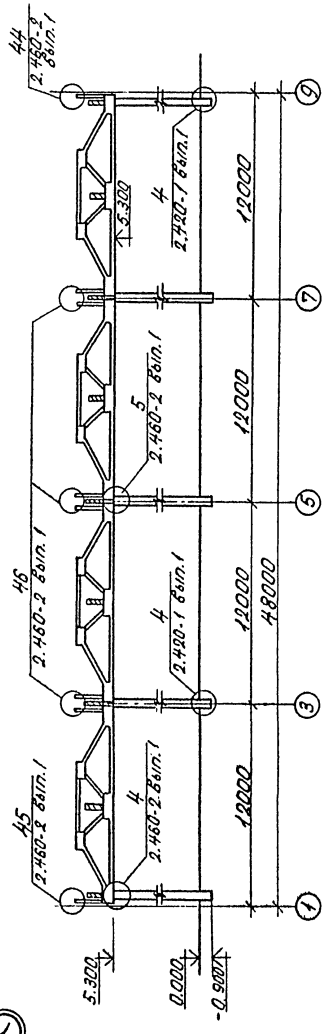

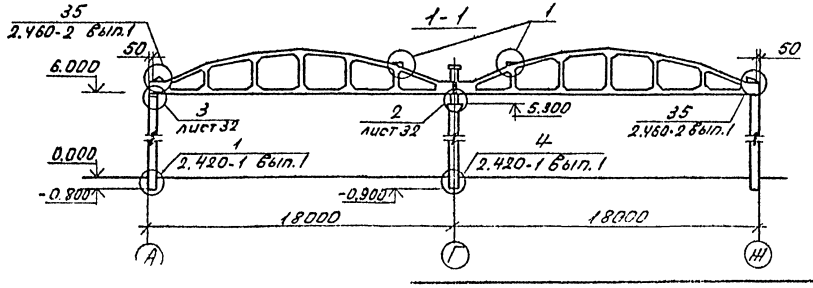

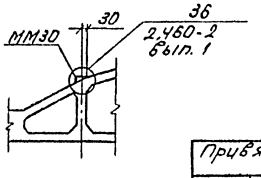

Спецификация к схеме расположения ферм

Марка, поз.	Обозначение	Наименование	Кол.	Масса ед., кг	Примечание
		Фермы подстропильные			
ФП1	ПК-01-110/81 вып.1	2ФПС12-1К7	2	11300	
ФП2	ПК-01-110/81 вып.1	1ФПС12-1К7	2	11300	
		Фермы стропильные			
		Снеговой район I, III - 500 Н/м², 1000 Н/м²			
ФС1	503-4-46.87-КЖН-ФБ18Т-1В-1	ФБ18Т-1В-1	9	6500	
		Снеговой район IV - 1500 Н/м²			
ФС1	503-4-46.87-КЖН-ФБ18Т-2В-1	ФБ18Т-2В-1	9	6500	
		Для всех районов			
ФС2	503-4-46.87-КЖН-ФБ18Т-2В-2	ФБ18Т-2В-2	9	6500	
		Изделия соединительн.			
ММ30	1.400-7	ММ30	36	4,4	
ММ40	1.400-7	ММ40	6	2,5	
ММ42	1.400-7	ММ42	2	1,2	
ММ43	1.400-7	ММ43	1	2,0	
ММ44	1.400-7	ММ44	1	2,0	
ММ45	1.400-7	ММ45	3	3,0	
ММ46	1.400-7	ММ46	3	3,0	

1. Соединительные изделия приварить к фермам до монтажа плит покрытия.
2. Узлы 44...46 смотреть совместно с узлами 8, 10, 11 серии 2.460-2 вып. 2.
3. Знак ◇ дан для ориентации ферм.

ГИП	Бояршинов		503-4-46.87- КЖ
Нач.отд.	Сидорова		Профилактории для постового обслуживания 200 грузовых автомобилей
Гл.спец.	Зензеров		
Вед.инж.	Кирьянова		
Инж.	Михайлова		Стадия: РП; Лист: 31; Листов:
Привязан			Схема расположения ферм. Узел 1.
Инв.№			ГИПРОАВТОТРАНС Новосибирский филиал

Подп. и дата | Взам.инв.№ | №№ подл.

Альбом II

Схема расположения торцового фахверка

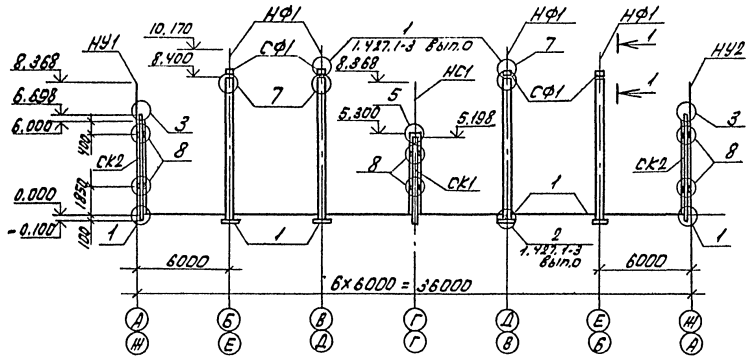

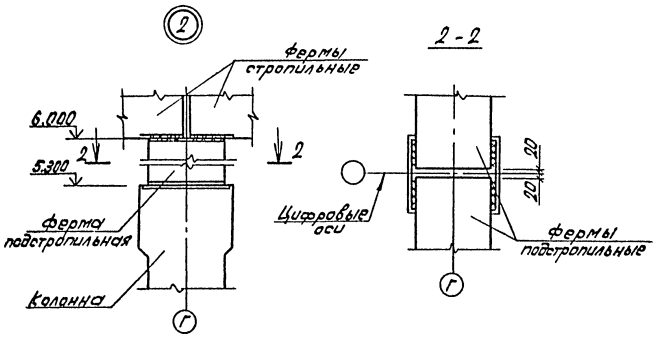

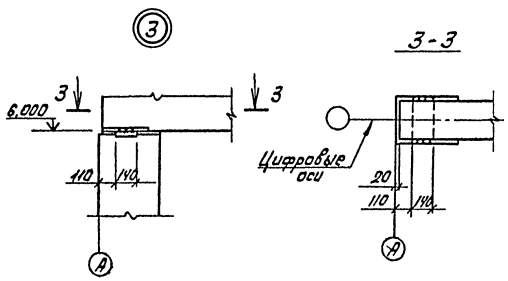

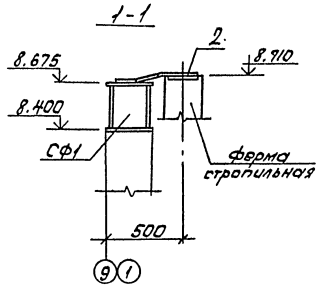

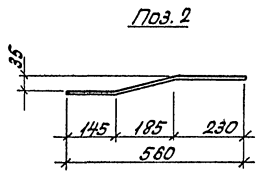

Спецификация к схеме расположения торцового фахверка

Марка, поз.	Обозначение	Наименование	Кол.	Масса ед. кг	Примечание
		Стойки фахверка			
СК1	1.030.1-1 вып.4-2	СФ1	2	285,7	
СК2	1.030.1-1 вып.4-2	СФ4	4	359,1	
		Насадки			
НУ1	1.030.1-1 вып.4-1	НУ5	2	46,3	
НУ2	1.030.1-1 вып.4-1	НУ6	2	23,3	
НФ1	503-4-46.87-КЖН-НФ1	НФ1	8	52,95	
НС1	1.030.1-1 вып.4-1	НС2	2	151,1	
СФ1	1.427.1-3 вып.2	2СФ3	8	15,5	
		Изделия соединит.			
Т24	1.030.1-1 вып.4-1	Т24	24	1,68	
1	1.030.9-2 вып.7 часть 2	МС38	8	22,0	
2		-120×8 ГОСТ 103-76* ℓ=560	8	4,22	

1. Узлы торцового фахверка замаркированы по серии 1.030.1-1 вып.3-3.
2. Сварку производить электродами типа Э42 по ГОСТ 9467-75.
3. Монтажные швы приняты $h_{шва}$ = 6мм и выполняются после окончательной выверки конструкции.
4. Монтаж конструкции производить в соответствии с указаниями СНИП III-16-80, III-18-75 и указаниями примененных серий.

ГИП	Бояршинов		503-4-46.87-КЖ
Нач.отд.	Сидорова		Профилакторий для постового обслуживания 200 грузовых автомобилей
Гл.спец.	Зензеров		
Вед.инж.	Кирьянова		Стадия / Лист / Листов
Инж.	Михайлова		РП / 32
Привязан			Схема расположения торцового фахверка. Узел-2-3
Инв.№			ГИПРОАВТОТРАНС Новосибирский трамвай

Инв. № подл. | Подп. и дата | Взам. инв. №

Альбом 17

Инв.№подл. | Подп. и дата | Взам.инв.№

Схема расположения плит покрытия

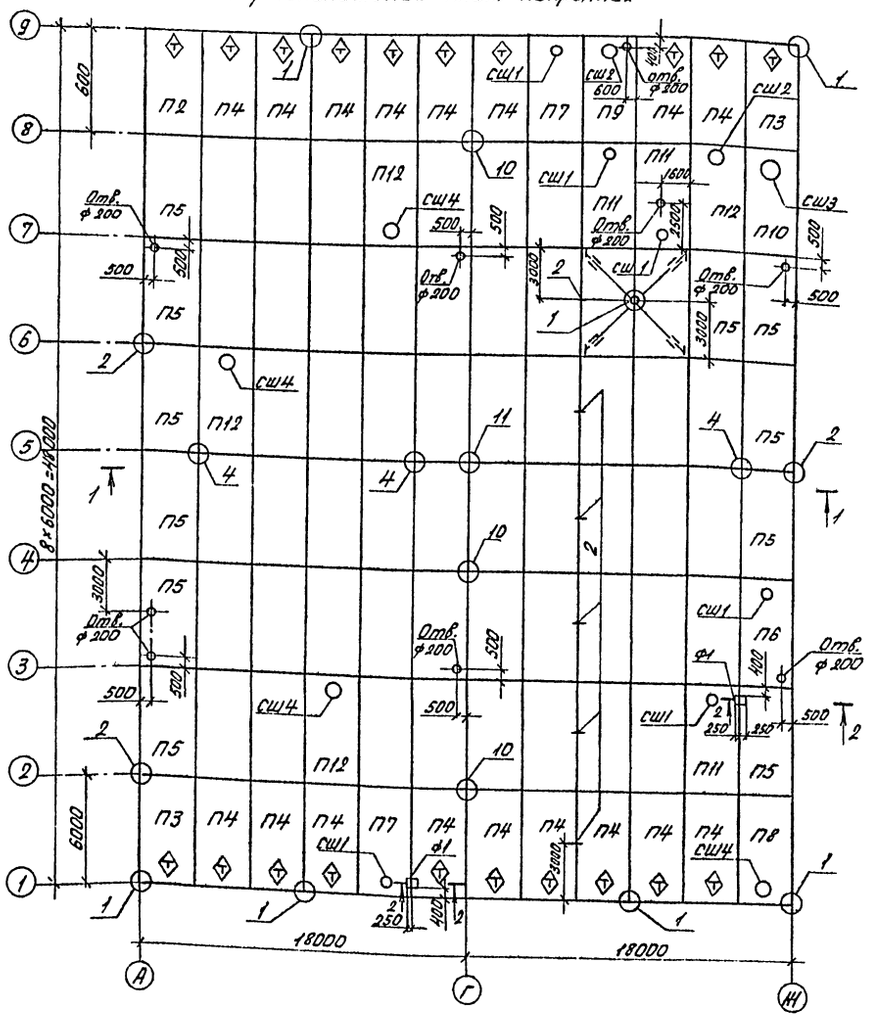

Схема расположения плит покрытия входа в подвал

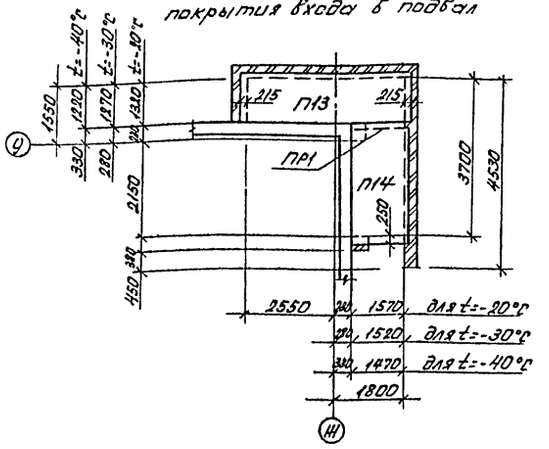

1. Плиты, незамаркированные на схеме - П1.
2. Узлы, замаркированные на схеме, смотри серию 2.460-2, вып.2.
3. Монтаж конструкций производить в соответствии с указаниями СНИП III-16-80, серии 2.460-2, вып.0, 1.465-1-10/82 вып.0.
4. Знак ◈ дан ориентации плит.
5. Отверстия ф200 пробить по месту, предварительно рассверлив по контуру.
6. Узлы 8, 10, 11 см. совместно с узлами 44...46. серии 2.460-2 вып.1.
7. Поз. 1, 2 заложить в шов между плитами.
8. Плиты приварить к фермам не менее, чем в трех точках.
9. Низ плит перекрытия входа в подвал на отм. 3.000.

1-1

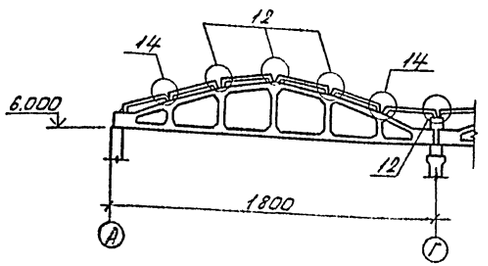

ГИП	Бохрышнов		
Нач.отд	Сидорова		
Гл.спец.	Зенгеров		
Вед.инж.	Курьянова		
Инженер	Михайлова		

Привязан

Инв.№

503-4-46.87-КН

Профилактрий для постового обслуживания 200 грузовых автомобилей

Стадия	Лист	Листов
РП	33	

Схемы расположения плит покрытия

ГИПРОАВТОТРАНС Новосибирский филиал

Альбом II

Спецификация к схеме расположения плит покрытия (начало)

Марка, поз.	Обозначение	Наименование	Кол.	Масса ед, кг	Примечание
		Плиты			
		снеговой район I - 500 Н/м²			
П1	1.465.1-10/82 Вып.1	1ПГ-1АтУП-110ЯН-500м	52	3610	
П2	503-4-46.87-КЖИ- -1ПГ-1АтУП-110ЯН-500м-1 -1ПГ-2АтУП-150ЯН-500м-1 -1ПГ-3АтУП-190ЯН-500м-1	1ПГ-1АтУП-110ЯН-500м-1	1	3610	
П3	-1ПГ-1АтУП-110ЯН-500м-2 -1ПГ-2АтУП-150ЯН-500м-2 -1ПГ-3АтУП-190ЯН-500м-2	1ПГ-1АтУП-110ЯН-500м-2	2	3610	
П4	-1ПГ-1АтУП-110ЯН-500м-3 -1ПГ-2АтУП-150ЯН-500м-3 -1ПГ-3АтУП-190ЯН-500м-3	1ПГ-1АтУП-110ЯН-500м-3	17	3610	
П5	-1ПГ-1АтУП-110ЯН-500м-4 -1ПГ-2АтУП-150ЯН-500м-4 -1ПГ-3АтУП-190ЯН-500м-4	1ПГ-1АтУП-110ЯН-500м-4	11	3610	
П6	-1ПВ4-2АтУП-110ЯН-500м-1 -1ПВ4-3АтУП-150ЯН-500м-1 -1ПВ4-4АтУП-190ЯН-500м-1	1ПВ4-2АтУП-110ЯН-500м-1	1	4050	
П7	-1ПВ4-2АтУП-110ЯН-500м-2 -1ПВ4-3АтУП-150ЯН-500м-2 -1ПВ4-4АтУП-190ЯН-500м-2	1ПВ4-2АтУП-110ЯН-500м-2	2	4050	
П8	-1ПВ7-2АтУП-110ЯН-500м-1 -1ПВ7-3АтУП-150ЯН-500м-1 -1ПВ7-4АтУП-190ЯН-500м-1	1ПВ7-2АтУП-110ЯН-500м-1	1	3950	
П9	-1ПВ7-2АтУП-110ЯН-500м-2 -1ПВ7-3АтУП-150ЯН-500м-2 -1ПВ7-4АтУП-190ЯН-500м-2	1ПВ7-2АтУП-110ЯН-500м-2	1	3950	
П10	-1ПВ10-2АтУП-110ЯН-500м-1 -1ПВ10-3АтУП-150ЯН-500м-1 -1ПВ10-4АтУП-190ЯН-500м-1	1ПВ10-2АтУП-110ЯН-500м-1	1	4450	
П11	1.465.1-10/82 Вып.1	1ПВ4-2АтУП-110ЯН-500м	3	4050	
П12	1.465.1-10/82 Вып.1	1ПВ7-2АтУП-110ЯН-500м	4	3950	
		Снеговой район III - 1000 Н/м²			
П1	1.465.1-10/82 Вып.1	1ПГ-2АтУП-150ЯН-500м	52	3610	
П2	503-4-46.87-КЖИ- -1ПГ-1АтУП-110ЯН-500м-1 -1ПГ-2АтУП-150ЯН-500м-1 -1ПГ-3АтУП-190ЯН-500м-1	1ПГ-2АтУП-150ЯН-500м-1	1	3610	
П3	-1ПГ-1АтУП-110ЯН-500м-2 -1ПГ-2АтУП-150ЯН-500м-2 -1ПГ-3АтУП-190ЯН-500м-2	1ПГ-2АтУП-150ЯН-500м-2	2	3610	
П4	-1ПГ-1АтУП-110ЯН-500м-3 -1ПГ-2АтУП-150ЯН-500м-3 -1ПГ-3АтУП-190ЯН-500м-3	1ПГ-2АтУП-150ЯН-500м-3	17	3610	
П5	-1ПГ-1АтУП-110ЯН-500м-4 -1ПГ-2АтУП-150ЯН-500м-4 -1ПГ-3АтУП-190ЯН-500м-4	1ПГ-2АтУП-150ЯН-500м-4	11	3610	
П6	-1ПВ4-2АтУП-110ЯН-500м-1 -1ПВ4-3АтУП-150ЯН-500м-1 -1ПВ4-4АтУП-190ЯН-500м-1	1ПВ4-3АтУП-150ЯН-500м-1	1	4050	
П7	-1ПВ4-2АтУП-110ЯН-500м-2 -1ПВ4-3АтУП-150ЯН-500м-2 -1ПВ4-4АтУП-190ЯН-500м-2	1ПВ4-3АтУП-150ЯН-500м-2	2	4050	
П8	-1ПВ7-2АтУП-110ЯН-500м-1 -1ПВ7-3АтУП-150ЯН-500м-1 -1ПВ7-4АтУП-190ЯН-500м-1	1ПВ7-3АтУП-150ЯН-500м-1	1	3950	
П9	-1ПВ7-2АтУП-110ЯН-500м-2 -1ПВ7-3АтУП-150ЯН-500м-2 -1ПВ7-4АтУП-190ЯН-500м-2	1ПВ7-3АтУП-150ЯН-500м-2	1	3950	
П10	-1ПВ10-2АтУП-110ЯН-500м-1 -1ПВ10-3АтУП-150ЯН-500м-1 -1ПВ10-4АтУП-190ЯН-500м-1	1ПВ10-3АтУП-150ЯН-500м-1	1	4450	
П11	1.465.1-10/82 Вып.1	1ПВ4-3АтУП-150ЯН-500м	3	4050	
П12	1.465.1-10/82 Вып.1	1ПВ7-3АтУП-150ЯН-500м	4	3950	

(окончание)

Марка, поз.	Обозначение	Наименование	Кол.	Масса ед, кг	Примечание
		Снеговой район IV - 1500 Н/м²			
П1	1.465.1-10/82 Вып.1	1ПГ-3АтУП-190ЯН-500м	52	3610	
П2	503-4-46.87-КЖИ- -1ПГ-1АтУП-110ЯН-500м-1 -1ПГ-2АтУП-150ЯН-500м-1 -1ПГ-3АтУП-190ЯН-500м-1	1ПГ-3АтУП-190ЯН-500м-1	1	3610	
П3	-1ПГ-1АтУП-110ЯН-500м-2 -1ПГ-2АтУП-150ЯН-500м-2 -1ПГ-3АтУП-190ЯН-500м-2	1ПГ-3АтУП-190ЯН-500м-2	2	3610	
П4	-1ПГ-1АтУП-110ЯН-500м-3 -1ПГ-2АтУП-150ЯН-500м-3 -1ПГ-3АтУП-190ЯН-500м-3	1ПГ-3АтУП-190ЯН-500м-3	17	3610	
П5	-1ПГ-1АтУП-110ЯН-500м-4 -1ПГ-2АтУП-150ЯН-500м-4 -1ПГ-3АтУП-190ЯН-500м-4	1ПГ-3АтУП-190ЯН-500м-4	11	3610	
П6	-1ПВ4-2АтУП-110ЯН-500м-1 -1ПВ4-3АтУП-150ЯН-500м-1 -1ПВ4-4АтУП-190ЯН-500м-1	1ПВ4-4АтУП-190ЯН-500м-1	1	4050	
П7	-1ПВ4-2АтУП-110ЯН-500м-2 -1ПВ4-3АтУП-150ЯН-500м-2 -1ПВ4-4АтУП-190ЯН-500м-2	1ПВ4-4АтУП-190ЯН-500м-2	2	4050	
П8	-1ПВ7-2АтУП-110ЯН-500м-1 -1ПВ7-3АтУП-150ЯН-500м-1 -1ПВ7-4АтУП-190ЯН-500м-1	1ПВ7-4АтУП-190ЯН-500м-1	1	3950	
П9	-1ПВ7-2АтУП-110ЯН-500м-2 -1ПВ7-3АтУП-150ЯН-500м-2 -1ПВ7-4АтУП-190ЯН-500м-2	1ПВ7-4АтУП-190ЯН-500м-2	1	3950	
П10	-1ПВ10-2АтУП-110ЯН-500м-1 -1ПВ10-3АтУП-150ЯН-500м-1 -1ПВ10-4АтУП-190ЯН-500м-1	1ПВ10-4АтУП-190ЯН-500м-1	1	4450	
П11	1.465.1-10/82 Вып.1	1ПВ4-4АтУП-190ЯН-500м	3	4050	
П12	1.465.1-10/82 Вып.1	1ПВ7-4АтУП-190ЯН-500м	4	3950	
		Для всех районов			
		Плиты			
П13	1.141-1 Вып.65	ПК 48.15-8ВрIIт	1	2250	
П14	1.141-1 Вып.60	ПК 27.18-8т	1	1440	
		Перемычка			
ПР1	1.038.1-1 Вып.8	ЗПП 18.71АтУ	1	378	
		Стаканы			
СШ1	1.494-24 Вып.1	СБ4Б-1	6	160	
СШ2	1.494-24 Вып.1	СБ7Б-1	2	320	
СШ3	1.494-24 Вып.1	СБ10Б-1	1	280	
СШ4	1.494-24 Вып.1	СБ7Б-2	4	320	
		Изделия соединительные			
	2.460-14 Вып.8	МС1	52	0,4	
	1.400-7	ММ34	4	2,0	
1	503-4-46.87-КЖИ-МС1	МС1	1		
2	-МС9	МС9	6		
		Фундаменты			
Фом8	КЖ-37	Фом8	2		
		Детали			
3	КЖ-33	А-I-6 ГОСТ5781-82* l=360	6	0,08	

Инв. № подл. | Подп. и дата | Взам. инв. №

Привязан

Инв. №

ГИП	Бояршинов	
Нач.отд	Сидорова	
Гл.спец	Зензеров	
Вед.инж	Кирьянова	
Инж.	Михайлова	

503-4-46.87-КЖ

Профилакторий для постового обслуживания 200 грузовых автомобилей

Стадия	Лист	Листов
РП	34	

Спецификация к схеме расположения плит покрытия

ГИПРОАВТОТРАНС Новосибирский филиал

Альбом II

Схема расположения плит перекрытия венткамеры

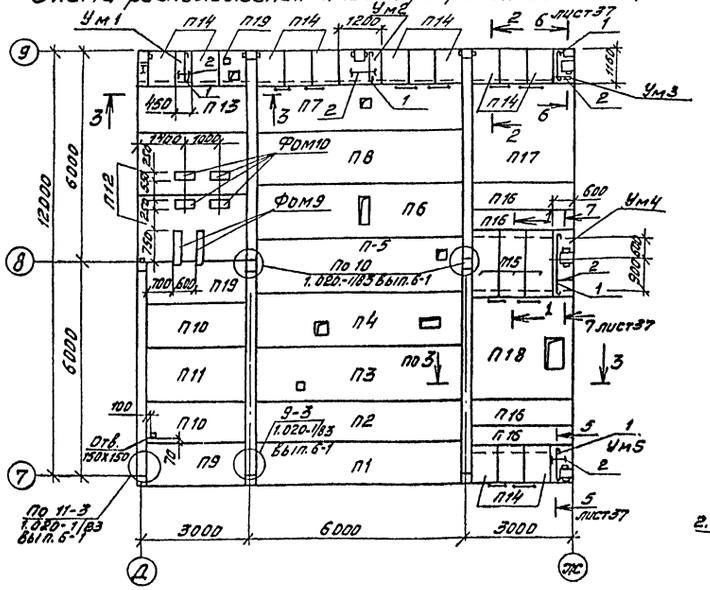

Схема расположения плит перекрытия подвала

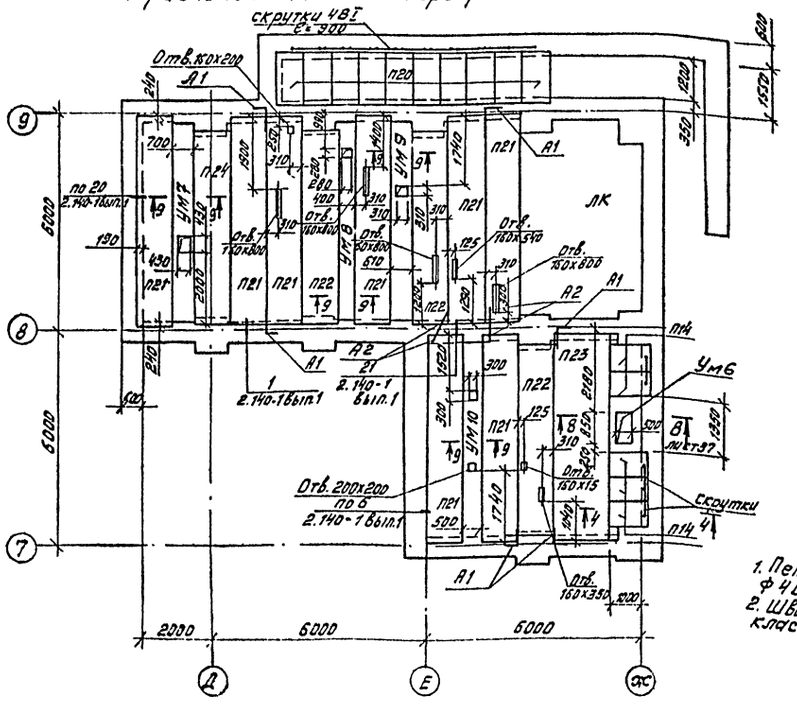

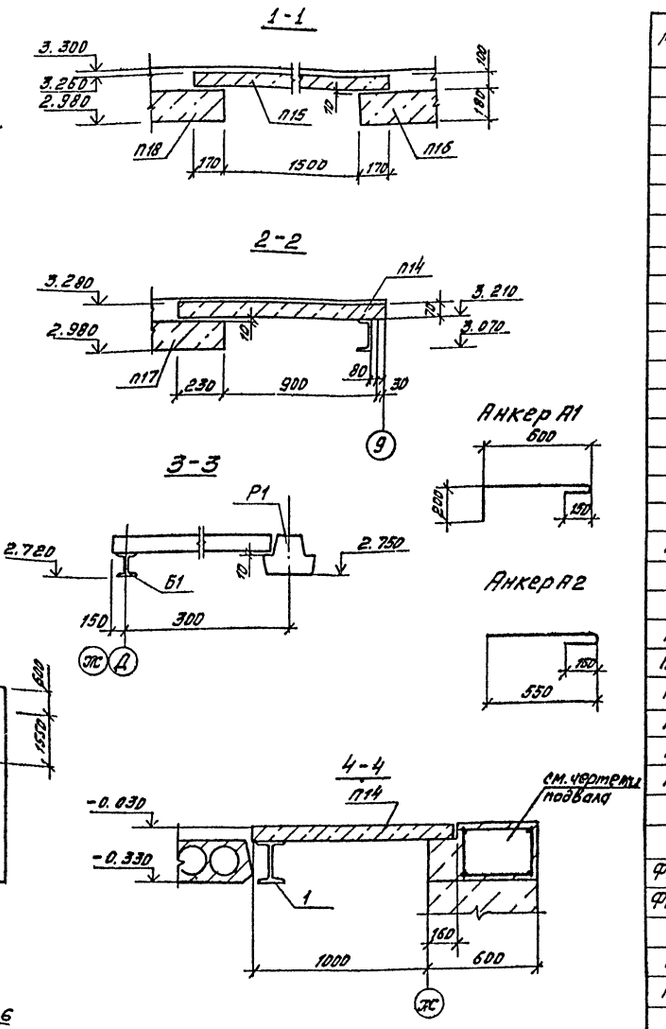

1. Петли плит П14, П15, 20 соединить скрутками ф 4ВI - 2.0кг
2. Швы между плитами заполнить бетоном класса В15.

Спецификация к схемам расположения плит перекрытия венткамеры и подвала

Марка, поз.	Обозначение	Наименование	Кол.	Масса ед, кг	Примечание
		Плиты			
П1	1.041.1-2 вып.1	ПК56.12-14АтVT-1	1	2000	
П2	1.041.1-2 вып.1	ПК56.12-11АтVT	1	2000	
П3	503-4-46.87-кжи -ПРС56.15-10АтVT-1	ПРС56.15-10АтVT-1	1	2890	
П4	ПРС56.15-10АтVT-2	ПРС56.15-10АтVT-2	1	2890	
П5	-ПРС56.15-10АтVT-3	ПРС56.15-10АтVT-3	1	2890	
П6	-ПРС56.15-10АтVT-4	ПРС56.15-10АтVT-4	1	2890	
П7	-ПРС56.15-10АтVT-5	ПРС56.15-10АтVT-5	1	2890	
П8	1.041.1-2 вып.1	ПК56.15-11АтVT	1	2600	
П9	1.041.1-2 вып.5	ПК27.12-12АIIIT-2	2	900	
П10	1.041.1-2 вып.5	ПК27.12-12АIIIT	2	900	
П11	1.041.1-2 вып.5	ПК27.15-10АIIIT	1	1300	
П12	1.141-1 вып.60	ПК30.18-8Т	2	1600	
П13	1.141-1 вып.60	ПК30.15-8Т	1	1425	
П14	3.006.1-2/82 вып.1-2	П7д-3	19	150	
П15	3.006.1-2/82 вып.1-2	П14д-3	3	310	
П16	3.006.1-2/82 вып.1-2	П24д-5	4	930	
П17	3.006.1-2/82 вып.1-2	П24-5	1	3740	
П18	503-4-46.87-кжи-П24-5-1	П24-5-1	1	3740	
П19	-П7д-5-1	П7д-5-1	1	150	
П20	3.006.1-2/82 вып.1-2	П10д-5а	10	190	
П21	1.141-1 вып.65	ПК60.10-8ВрIIT	8	1725	
П22	1.141-1 вып.65	ПК54.10-8ВрIIT	3	1575	
П23	1.141-1 вып.65	ПК60.15-8ВрIIT	1	2800	
П24	1.141-1 вып.65	ПК51.10-8ВрIIT	1	1475	
		Фундаменты			
Фом9	КЖ-37	Фом9			
Фом10	КЖ-37	Фом10			
		Анкера			
А1		А-I-10 ГОСТ 5781-82* ℓ=950	6	0,59	
А2		А-I-10 ГОСТ 5781-82* ℓ=700	4	0.43	
1		I23Ш1 ГОСТ 26020-83 ℓ=6000	1	206,4	
		Монолитные участки			
	КЖ-36	УМ1... УМ6	1		

ГИП	Бояршинов	
Нач. отд.	Сидорова	
Гл. спец.	Зензеров	
Вед. инж.	Кирьянова	
Инжен.	Михайлова	

503-4-46.87-кж

Профилакторий для постового обслуживания 200 грузовых автомобилей

Стадия	Лист	Листов
РП	35	

Схемы расположения плит перекрытия венткамеры и подвала

ГИПРОАВТОТРАНС Новосибирский филиал

Привязан

Инв. №

Согласовано

Нач. СТО

Инв. № подл. | Подпись и дата | Взам. инв. №

Копировал Муртазина

Формат А2

Альбом II

5-5(6-6)

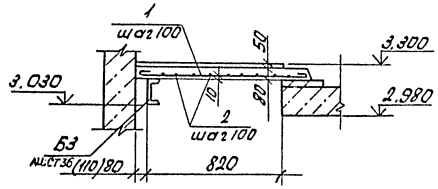

7-7

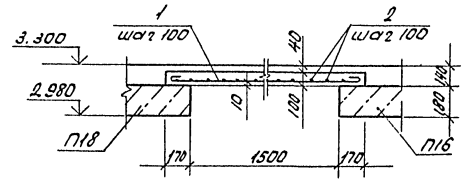

8-8

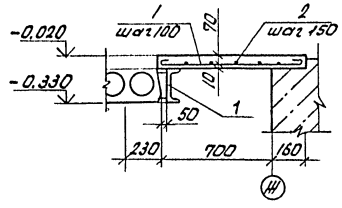

9-9

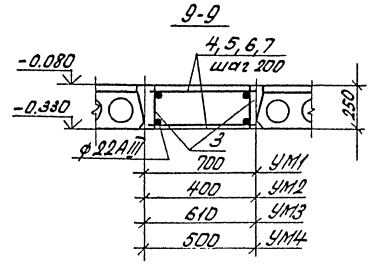

12-12

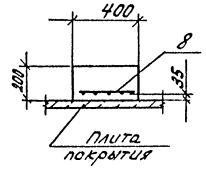

ФОМ8
лист 33...35

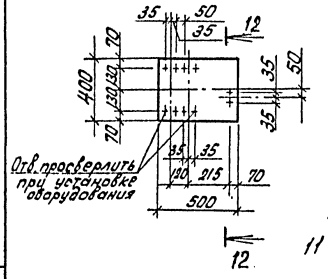

ФОМ9
лист 36
Отв. просверлить при установке оборудования

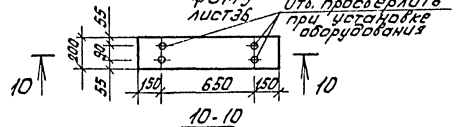

10-10

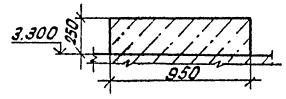

ФОМ10
лист 36

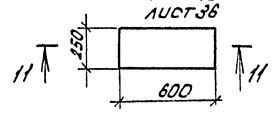

11-11

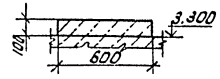

поз.1

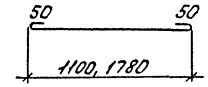

1. Фундамент ФОМ9, ФОМ10 из бетона класса В7,5.
Объем: ФОМ9 - 0,05м³, ФОМ10 - 0,02м³

Спецификация элементов монолитной конструкции венткамеры и подвала

Формат	Зона	Поз.	Обозначение	Наименование	Кол.	Примечание
				УМ1...6		
				Детали		
		1		А-I-8 ГОСТ 5781-82*		22,4 кг
		2		А-I-6 ГОСТ 5781-82*		11,3 кг
				Материалы:		
				Бетон класса В15		0,50 м³
				УМ7		
				Сборочные единицы:		
		3	503-4-46.87- КЖН-КР22	Каркас КР22	2	
		4		А-III-8 ГОСТ 5781-82* ℓ=680	66	0,269 кг
				Материалы:		
				Бетон класса В15		1,05 м³
				УМ8		
				Сборочные единицы:		
		3	503-4-46.87- КЖН-КР22	Каркас КР22	2	
		5		А-III-8 ГОСТ 5781-82* ℓ=380	66	0,15 кг
				Материалы:		
				Бетон класса В15		0,6 м³
				УМ9		
				Сборочные единицы:		
		3	503-4-46.87- КЖН-КР22	Каркас КР22	2	
		6		А-III-8 ГОСТ 5781-82* ℓ=590	66	0,233 кг
				Материалы:		
				Бетон класса В15		0,92 м³
				УМ10		
				Сборочные единицы:		
		3	503-4-46.87- КЖН-КР22	Каркас КР22	2	
		7		А-III-8 ГОСТ 5781-82* ℓ=480	66	0,19 кг
				Материалы:		
				Бетон класса В15		0,75 м³
				ФОМ		
				Сборочные единицы:		
		8	503-4-46.87- КЖН-С14	Сетка С14	1	
				Материалы:		
				Бетон класса 7.5		0,04 м³

ГИП	Бобрышкин		503-4-46.87- КЖ
Нач. отд.	Сидоров		Профилакторий для постового обслуживания 200 грузовых автомобилей
Гл. спец.	Зензеров		
Вед. инж.	Кирьянов		Стадия: РП; Лист: 35; Листов:
Инж.	Мальчакова		Перекрытие венткамеры, подвала. Сечения 5-5...11-11 фундаменты ФОМ8...ФОМ10
			ГИПРОАВТОТРАНС Новосибирский филиал

Привязан

Инв. №

Инв. № подл. | Подп. и дата | Взам. инв. №

Альбом II

Схема расположения стеновых панелей по оси Ж

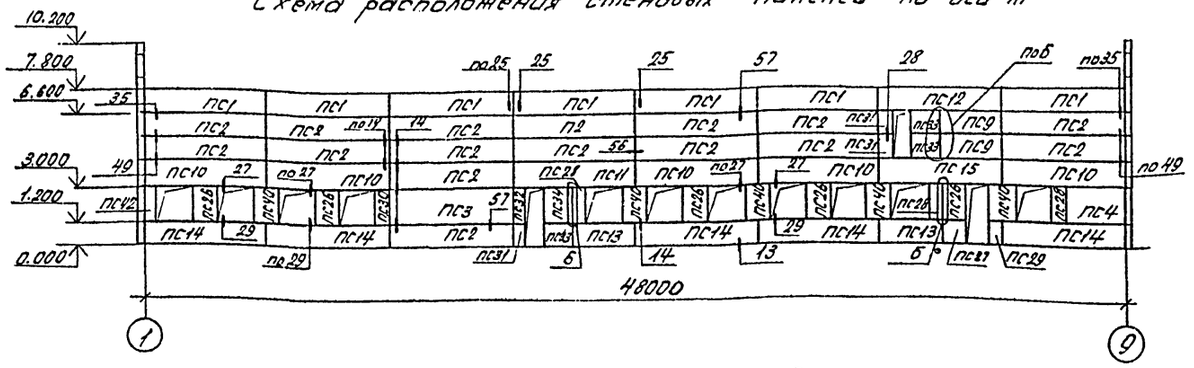

Схема расположения стеновых панелей по оси А

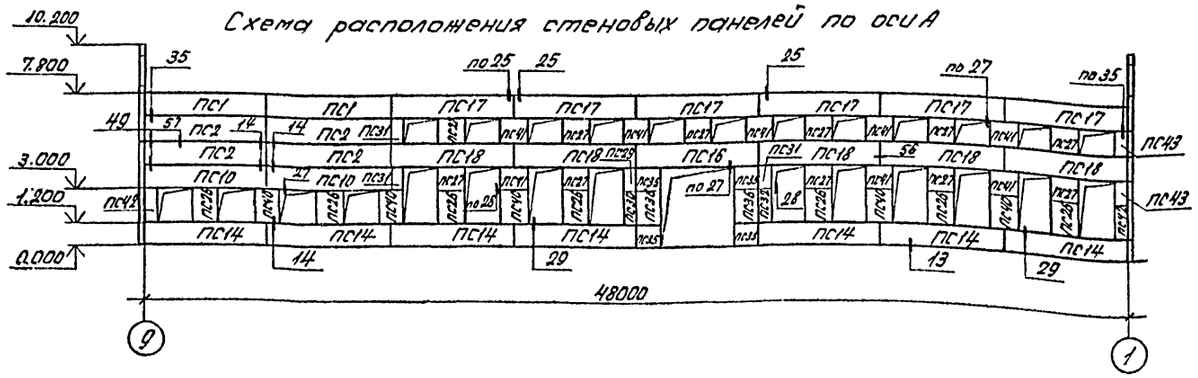

Схема расположения стеновых панелей по оси 1

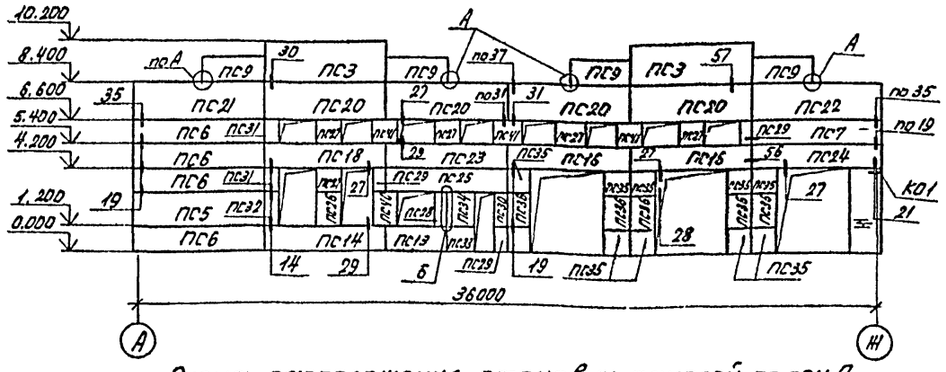

Схема расположения стеновых панелей по оси 9

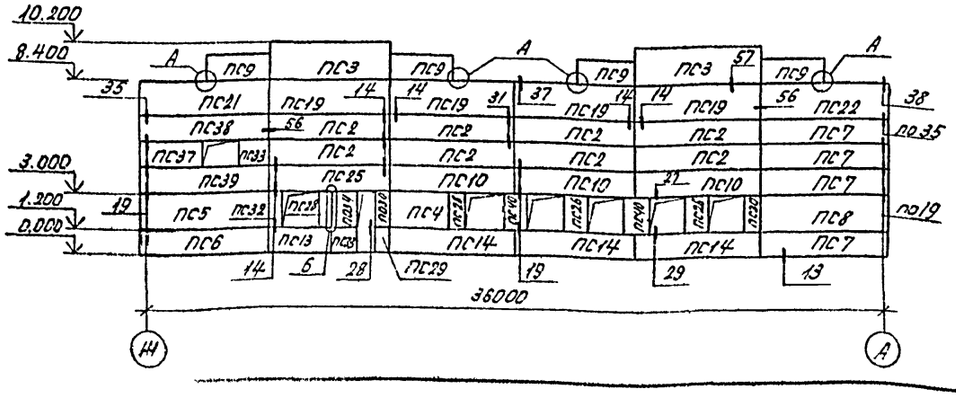

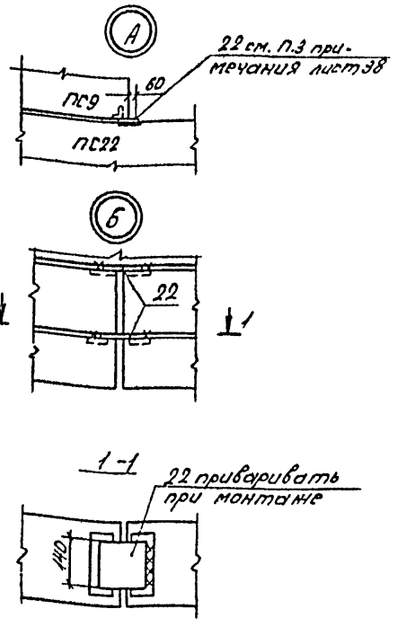

Спецификация к схеме расположения стеновых панелей (начало)

Марка, поз.	Обозначение	Наименование	кол.	Масса ед. кг	Прим.
		Панели стеновые			
		t° = -20°C			
ПС1	1.030.1-1.1-1 05	ПС60.12.2,0-2.1-34	9	1740	
ПС2	1.030.1-1. 1-1 05	ПС60.12.2,0-2.1-31	28	1740	
ПС3	1.030.1-1. 1-1 07	ПС60.18.2.0-3.1-31	5	2620	
ПС4	1.030.1-1. 1-1 03	ПС30.18.2.0-6.1-31	2	1300	
ПС5	1.030.1-1. 1-1 15	ПС62.5.18.2,0-3.1-2-31	2	2740	
ПС6	1.030.1-1 1-1 15	ПС62.5.12.2,0-2.1-2-31	5	1810	
ПС7	1.030.1-1 1-1 23	ПС62.5.12.2.0-2.1-1-31	5	1810	
ПС8	1.030.1-1. 1-1 23	ПС62.5.18.2.0-3.1-1-31	1	2740	
ПС9	503-4-46.87-КНИ	ПС30.12.2,0-6.1-1 / ПС30.12.2.5-6.1-1 — ПС30.12.2.0-6.1-1	10	870	
ПС10		ПС60.12.2,0-2.1-1 / ПС60.12.2.5-3.1-1 — ПС60.12.2,0-2.1-1	10	1740	
ПС11		ПС60.12.2,0-2.1-2 / ПС60.12.2.5-3.1-2 — ПС60.12.2,0-2.1-2	1	1740	
ПС12		ПС60.12.2,0-3.1-3 / ПС60.12.2.5-3.1-3 — ПС60.12.2,0-2.1-3	1	1740	
ПС13		ПС30.12.2,0-6.1-2 / ПС30.12.2.5-6.1-2 — ПС30.12.2.0-6.1-2	4	870	
ПС14		ПС60.12.2,0-2.1-4 / ПС60.12.2.5-3.1-4 — ПС60.12.2,0-2.1-4	16	1740	
ПС15		ПС60.12.2,0-2.1-5 / ПС60.12.2.5-3.1-5 — ПС60.12. .2,0-2.1-5	1	1740	
ПС16		ПС60.12.2,0-2.1-6 / ПС60.12.2.5-3.1-6 — ПС60.12.2,0-2.1-6	3	1740	
ПС17		ПС60.12.2,0-2.1-7 / ПС60.12.2.5-3.1-7 — ПС60.12.2,0-2.1-7	6	1740	
ПС18		ПС60.12.2,0-2.1-8 / ПС60.12.2.5-3.1-8 — ПС60.12.2,0-2.1-8	6	1740	
ПС19		ПС60.18.2,0-3.1-1 / ПС60.18.2.5-2.1-1 — ПС60.18.2,0-3.1-1	4	2620	
ПС20		ПС60.18.2,0-3.1-2 / ПС60.18.2.5-2.1-2 — ПС60.18.2,0-3.1-2	4	2620	
ПС21		ПС62.5.18.2,0-3.1-2-1 / ПС63.18.2.5-2.1-2-1 — ПС62,5.18.2,0-3.1-2-1	2	2740	
ПС22		ПС62.5.18.2,0-3.1-1-1 / ПС63.18.2.5-2.1-1-1 — ПС62,5.18.2,0-3.1-1-1	2	2740	
ПС23		ПС60.12.2,0-2.1-9 / ПС60.12.2.5-3.1-9 — ПС60.12.2,0-2.1-9	1	1740	
ПС24		ПС62.5.12.2,0-3.1-1-1 / ПС63.12.2.5-3.1-1-1 — ПС62,5,12.2,0-2.1-1-1	1	1810	
ПС25		ПС60.12.2,0-2.1-10 / ПС60.12.2.5-3.1-10 — ПС60.12.2,0-2.1-10	2	1740	
ПС26		2ПС12.18.2,0-1-1 / 2ПС12.12.2,0-1-1 — 2ПС12.18.2,0-1-1	15	520	
ПС27		2ПС12.18.2,0-1-1 / 2ПС12.12.2,0-1-1 — 2ПС12.12.2,0-1-1	17	340	
ПС28		2ПС6.18.2,0-1-1 / 2ПС6.18.2.5-1-1 — 2ПС6.18.2,0-1-1	6	260	
ПС29		2ПС6.12.2,0-1-1 / 2ПС6.18.2.0-1-2 — 2ПС6.12.2,0-1-1	6	170	
ПС30		2ПС6.12.2,0-1-1 / 2ПС6.18.2.0-1-2 — 2ПС6.18.2,0-1-2	4	260	
ПС31		2ПС6.12.2,0-1-2 / 2ПС6.18.2.0-1-3 — 2ПС6.12.2,0-1-2	8	170	
ПС32		2ПС6.12.2,0-1-3 / 2ПС6.18.2.0-1-3 — 2ПС6.18.2,0-1-3	4	260	
ПС33		2ПС15.12.2,0-1-1 / 2ПС15.18.2.0-1-1 — 2ПС15.12.2,0-1-	6	430	
ПС34		2ПС15.12.2,0-1-1 / 2ПС15.18.2.0-1-1 — 2ПС15.18.2,0-1-1	3	650	
ПС35		2ПС12.12.2,0-1-2 / 2ПС12.18.2.0-1-2 — 2ПС12.12.2,0-1-2	14	340	
ПС36		2ПС12.12.2,0-1-2 / 2ПС12.18.2.0-1-2 — 2ПС12.18.2,0-1-2	7	520	

Инв.№ подл. | Подп. и дата | Взам.инв.№

Привязан

Инв.№

ГИП	Бокрышков		
Нач.отд	Сидорова		
Гл.спец	Земляков		
Вед.инж	Курьянова		
Инж.	Голубчова		

503-4-46.87-КНИ

Профилакторий для постового обслуживания 200 грузовых автомобилей

Стадия	Лист	Листов
РП	37	

Схемы расположения стеновых панелей по осям 1...9 А...Ж

ГИПРОАВТОТРАНС
Новосибирский филиал

Альбом II

Спецификация к схемам расположения стеновых панелей (продолжение)

Марка, поз.	Обозначение	Наименование	Кол.	Масса ед., кг	Примечание
ПС 37	503-4-46.87-КЖИ ПС30.12.2,0-6.Л-3 ПС30.12.2,5-6.Л-3	ПС 30.12.2,0-6.Л-3	1	870	
ПС 38	-ПС62,5.12.2,0-2.Л-2-1	ПС62,5.12.2,0-2.Л-2-1	1	1810	
ПС 39	-ПС62,5.12.2,0-2.Л-2-2	ПС 62,5.12.2,0-2.Л-2-2	1	1810	
ПС40	1.030.1-1.1-1 61	2ПС 12.18.2,0-Л-59	13	520	
ПС41	1.030.1-1.1-1 60	2ПС12.12.2,0-Л-59	11	340	
ПС42	1.030.1-1.1-1 59	2ПС6.18.2,0-Л-60	3	260	
ПС43	1.030.1-1.1-1 60	2ПС 6.12.2,0-Л-60	2	170	
КО 1	1.030.1-1.4-1-110	Консоль опорная ТК4	1	12.2	
		$t°$= -30°С			
ПС 1	1.030.1-1.1-1 05	ПС 60.12.2,5-3.Л-34	9	2120	
ПС 2	1.030.1-1.1-1 05	ПС 60.12.2,5-3.Л-31	28	2120	
ПС 3	1.030.1-1.1-1 07	ПС60.18.2,5-2.Л-31	5	3190	
ПС 4	1.030.1-1.1-1.03	ПС30.18.2,5-6Л-31	2	1600	
ПС 5	1.030.1-1.1-1 16	ПС 63.18.2,5-2Л-2-31	2	3350	
ПС 6	1.030.1-1.1-1 16	ПС 63.12.2,5-3.Л-2-31	5	2230	
ПС 7	1.030.1-1.1-1 24	ПС 63.12.2,5-3.Л-1-31	5	2230	
ПС 8	1.030.1-1.1-1 24	ПС 6,3.18.2,5-2.Л-1-31	1	3350	
ПС 9	503-4-46.87-КЖИ- ПС30.12.2,0-6.Л-1 ПС30.12.2,5-6.Л-1	ПС 30.12.2,5-6.Л-1	10	1060	
ПС10	-ПС60.12.2,0-2.Л-1 ПС60.12.2,5-3.Л-1	ПС 60.12.2,5-3.Л-1	10	2120	
ПС 11	-ПС60.12.2,0-2.Л-2 ПС60.12.2,5-3.Л-2	ПС60.12.2,5-3.Л-2	1	2120	
ПС12	-ПС60.12.2,0-2.Л-3 ПС60.12.2,5-3.Л-3	ПС 60.12.2,5-3.Л-3	1	2120	
ПС 13	-ПС30.12.2,0-6Л-2 ПС30.12.2,5-6Л-2	ПС30.12.2,5-6Л-2	4	1060	
ПС14	-ПС60.12.2,0-2.Л-4 ПС60.12.2,5-3.Л-4	ПС60.12.2,5-3.Л-4	16	2120	
ПС15	-ПС60.12.2,0-2.Л-5 ПС60.12.2,5-3.Л-5	ПС 60.12.2,5-3.Л-5	1	2120	
ПС16	-ПС60.12.2,0-2Л-6 ПС60.12.2,5-3.Л-6	ПС 60.12.2,5-3.Л-6	3	2120	
ПС 17	-ПС 60.12.2,0-2.Л-7 ПС60.12.2,5-3.Л-7	ПС60.12.2,5-3.Л-7	6	2120	
ПС 18	-ПС60.12-2,0-2Л-8 ПС60.12.2,5-3Л-8	ПС60.12.2,5-3.Л-8	6	2120	
ПС19	-ПС60.18.2,0-3Л-1 -ПС60.18.2,5-2Л-1	ПС60.18.2,5-2.Л-1	4	3190	
ПС 20	-ПС60.18.2,0-3.Л-2 ПС60.18.2,5-2.Л-2	ПС 60.18.2,5-2.Л-2	4	3190	
ПС 21	ПС 63,5.18.2,0-3Л-2-1 ПС63.18.2,5-2Л-2-1	ПС63-18.2,5-2.Л-2-1	2	3350	
ПС 22	ПС2,3.18.2,0-3.Л-1-1 ПС63.18.2,5-2.Л-1	ПС63-18.2,5-2.Л-1-1	2	3350	
ПС 23	-ПС60.12.2,0-2.Л-9 -ПС60.12.2,5-3.Л-9	ПС60.12.2,5-3.Л-9	1	2120	
ПС 24	-ПС 63.12.2,5-3Л-1-1 -ПС62,5.12.2,0-2.Л-1	ПС 63.12.2,5-3.Л-1-1	1	3350	
ПС 25	-ПС60.12.2,0-2.Л-10 -ПС 60.12.2,5-3.Л-10	ПС60.12.2,5-3.Л-10	2	2230	
ПС 26	2ПС12.18.2,5-Л-1 2ПС12.12.2,5-Л-1	2ПС.12.18.2,5-Л-1	15	630	
ПС 27	2ПС12.18.2,5-Л-1 2ПС12.12.2,5-Л-1	2ПС12.12.2,5-Л-1	17	420	
ПС 28	2ПС6.18.2,0-Л-1 2ПС6.18.2,5-Л-1	2ПС6.18.2,5-Л-1	6	320	
ПС 29	2ПС6.12.2,5-Л-1 2ПС6.18.2,5-Л-2	2ПС6.12.2,5-Л-1	6	210	
ПС 30	2ПС6.12.2,5-Л-1 2ПС6.18.2,5-Л-2	2ПС6.18.2,5-Л-2	4	320	
ПС 31	2ПС6.12.2,5-Л-2 2ПС6.18.2,5-Л-3	2ПС6.12.2,5-Л-2	8	210	
ПС 32	2ПС6.12.2,5-Л-2 2ПС6.18.2,5-Л-3	2ПС6.18.2,5-Л-3	4	320	
ПС 33	2ПС15.12.2,5-Л-1 2ПС15.18.2,5Л-1	2ПС15.12.2,5-Л-1	6	530	
ПС34	2ПС15.12.2,5-Л-1 2ПС15.18.2,5-Л-1	2ПС15.18.2,5-Л-1	3	790	
ПС 35	2ПС12.12.2,5-Л-2 2ПС12.18.2,5-Л-2	2ПС12.12.2,5-Л-2	14	420	
ПС36	2ПС12.12.2,5-Л-2 2ПС12.18.2,5-Л-2	2ПС12.18.2,5-Л-2	7	630	

Инв. № подл. | Подпись и дата | Взам. инв. №

(продолжение)

Марка, поз.	Обозначение	Наименование	Кол.	Масса ед., кг	Примечание
ПС 37	503-4-46.87-КЖИ-ПС30.12.2,0-6Л-3 ПС30.12.2,5-6.Л-3	ПС 30.12.2,5-6Л-3	1	1060	
ПС38	-ПС63,12.2,5-3Л-2-1	ПС63.12.2,5-3.Л-2-1	1	2230	
ПС39	-ПС63,12.2,5-3Л-2-2	ПС 63.12.2,5-3.Л-2-2	1	2230	
ПС40	1.030.1-1.1-1 61	2ПС12.18.2,5-Л-59	13	630	
ПС41	1.030.1-1.1-1 60	2ПС 12.12.2,5-Л-59	11	420	
ПС42	1.030.1-1.1-1 59	2ПС6.18.2,5-Л-60	3	320	
ПС43	1.030.1-1.1-1 60	2ПС6.12.2,5-Л-60	2	210	
КО1	1.030.1-1.4-1-110	Консоль опорная ТК3	1	11,6	
		$t°$= -40°С			
ПС1	1.030.1-1.1-1 05	ПС 60.12.3,0-3.Л-34	9	2510	
ПС2	1.030.1-1.1-1 05	ПС 60.12.3,0-3.Л-31	28	2510	
ПС 3	1.030.1-1.1-1 07	ПС 60.18.3,0-2.Л-31	5	3760	
ПС 4	1.030.1-1.1-1. 03	ПС 30.18.3,0-6.Л-31	2	1890	
ПС 5	1.030.1-1.1-1 17	ПС 63,5.18.3,0-2.Л-2-31	2	3990	
ПС 6	1.030.1-1.1-1 17	ПС 63,5.12.3,0-3.Л-2-31	5	2660	
ПС 7	1.030.1-1.1-1 25	ПС 63,5.12.3,0-3.Л-1-31	5	2660	
ПС 8	1.030.1-1.1-1 24	ПС 63,5.18.3,0-2.Л-1-31	1	3990	
ПС 9	503-4-46.87-КЖИ-ПС30.12.3,0-6Л-1	ПС30.12.3,0-6.Л-1	10	1250	
ПС 10	-ПС60.12.3,0-3.Л-1	ПС60.12.3,0-3.Л-1	10	2510	
ПС 11	-ПС60.12.3,0-3.Л-2	ПС60.12.3,0-3.Л-2	1	2510	
ПС 12	-ПС60.12.3,0-3.Л-3	ПС60.12.3,0-3.Л-3	1	2510	
ПС 13	-ПС30.12.3,0-6.Л-1	ПС 30.12.3,0-6.Л-2	4	1250	
ПС 14	-ПС60.12.3,0-3.Л-4	ПС 60.12.3,0-3.Л-4	16	2510	
ПС 15	-ПС60.12.3,0-3.Л-5	ПС60.12.3,0-3.Л-5	1	2510	
ПС 16	-ПС60.12.3,0-3.Л-6	ПС60.12.3,0-3.Л-6	3	2510	
ПС 17	-ПС60.12.3,0-3.Л-7	ПС 60.12.3,0-3.Л-7	6	2510	
ПС 18	-ПС60.12.3,0-3.Л-8	ПС60.12.3,0-3.Л-8	6	2510	
ПС19	-ПС60.18.3,0-2Л-1	ПС 60.18.3,0-2.Л-1	4	3760	
ПС20	-ПС60.18.3,0-2Л-2	ПС 60.18.3,0-2.Л-2	4	3760	
ПС21	-ПС63,5.18.3,0-2Л-2-1	ПС63,5.18.3,0-2.Л-2-1	2	3990	
ПС22	-ПС63,5.18.3,0-2Л-1-1	ПС63,5.18.3,0-2.Л-1-1	2	3990	
ПС23	-ПС60.12.3,0-3Л-9	ПС60.12-3,0-3.Л-9	1	2510	
ПС24	-ПС63,5.12-3,0-3Л-1-1	ПС 63,5.12-3,0-3.Л-1-1	1	2660	
ПС25	-ПС60.12.3,0-3Л-10	ПС 60.12.3,0-3.Л-10	2	2510	
ПС 26	2ПС12.18.3,0-Л-1 2ПС12.12.3,0-Л-1	2ПС 12.18.3,0-Л-1	15	750	
ПС27	2ПС12.18.3,0-Л-1 2ПС12.12.3,0-Л-1	2ПС 12.12.3,0-Л-1	17	500	
ПС 28	-2ПС 6.18.3,0-Л-1	2ПС 6.18.3,0-Л-1	6	370	
ПС 29	2ПС6.12.3,0-Л-1 2ПС6.18.3,0-Л-2	2ПС6.12.3,0-Л-1	6	250	
ПС 30	2ПС6.12.3,0-Л-1 2ПС6.18.3,0-Л-2	2ПС 6.18.3,0-Л-2	4	370	
ПС 31	2ПС6.12.3,0-Л-2 2ПС6.18.3,0-Л-3	2ПС6.12.3,0-Л-2	8	250	
ПС32	2ПС6.12.3,0-Л-2 2ПС6.18.3,0-Л-3	2ПС6.18.3,0-Л-3	4	370	
ПС 33	2ПС15.12.3,0-Л-1 2ПС15.18.3,0-Л-1	2ПС15.12.3,0-Л-1	6	620	
ПС34	2ПС15.12.3,0-Л-1 2ПС15.18.3,0-Л-1	2ПС 15.18.3,0-Л-1	3	930	
ПС 35	2ПС18.12.3,0-Л-2 2ПС 12.18.3,0-Л-2	2ПС12.12.3,0-Л-2	14	500	
ПС36	2ПС12.12.3,0-Л-2 2ПС12.18.3,0-Л-2	2ПС12.18.3,0-Л-2	7	750	

(окончание)

Марка, поз.	Обозначение	Наименование	Кол.	Масса ед., кг	Примечание
ПС 37	503-4-46.87-КЖИ-ПС30.12.3,0-6Л-3	ПС 30.12.3,0-6.Л-3	1	1250	
ПС38	-ПС63,5 12 3,0-3Л-2-1	ПС63,5.12.3,0-3.Л-2-1	1	2660	
ПС39	-ПС63,5 12.3,0-3Л-2-2	ПС63,5-12.3,0-3.Л-2-2	1	2660	
ПС40	1.030.1-1.1-1 61	2ПС12.18.3,0-Л-59	13	750	
ПС41	1.030.1-1 1-1 60	2ПС12.12.3,0-Л-59	11	500	
ПС42	1.030.1-1.1-1 59	2ПС6.18.3,0-Л-60	3	370	
ПС43	1.030.1-1, 1-1 60	2ПС6.12.3,0-Л-60	2	250	
КО 1	1.030.1-1.4-1-070	Консоль опорная ТК2	1	20,1	
		Изделия соединительные			
1	1.030.1-1, 4-1-120	Т3	245	0,4	
3	1.030.1-1.4-1-220	Т17	48	0,3	
14	1.030.1-1.4-1-220-02	Т19	32	0,5	
19	1.030.1-1.3-2-514	Лист 8 х 80 х 140 ГОСТ 19903-74*	240	0,7	
20	1.030.1-1. 4-1-140	Т8	48	0,5	
22	1.030.1-1. 3-2-515	Лист 8 х 140 х 140 ГОСТ 19903-74*	87	1,23	
30	1.030.1-1. 4-1-130	Т5	16	0,4	
21	1.030.1-1. 4-1-130	Т25	8	1,0	

1. Схемы расположения стеновых панелей смотри лист 38
2. Узлы, замаркированные на листе, смотри серию 1.030.1-1 3-3.
3. Поз. 22 приварить к панели ПС9 домонтажа по узлу А см. лист 37.
4. Сварку производить электродами типа Э42 по ГОСТ 9467-75.

Привязан

Инв. №

ГИП	Бодрищев		503-4-46.87-КЖ
Нач.отр.	Сидорова		Профилакторий для растворного обеззараживания 200 грузовых автомобилей
Гл.спец.	Зензеров		
Ведущ.	Кирьянова		
Инженер	Голубцова		
			Стадия: РП; Лист: 38; Листов:
			Спецификация к схеме расположения стеновых панелей
			ГИПРОАВТОТРАНС Новосибирский филиал

Альбом II

Схема расположения лестницы в осях 8-9

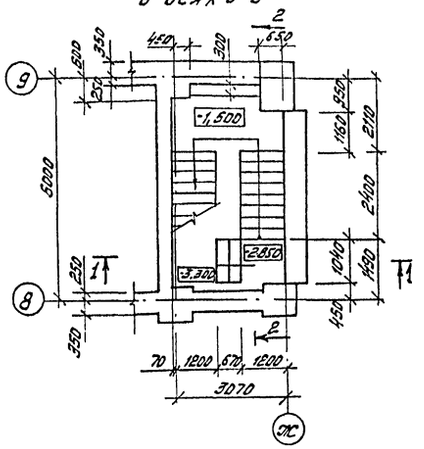

1-1

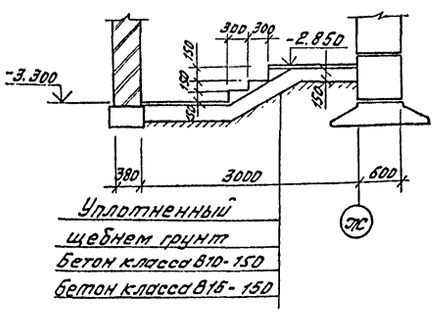

Схема расположения балок столиков

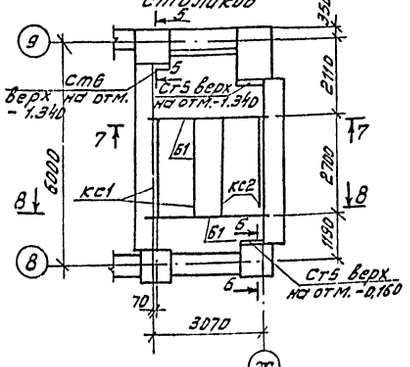

2-2

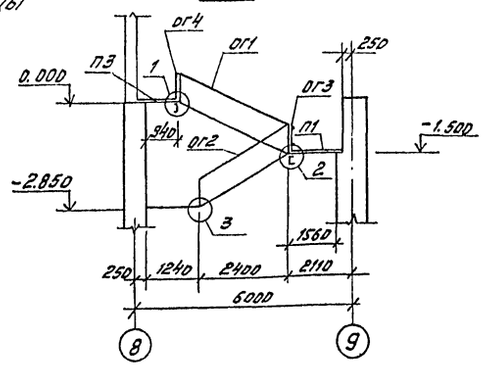

Схема расположения проступей и плит площадок

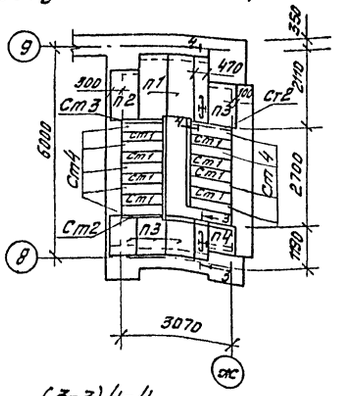

(3-3) 4-4

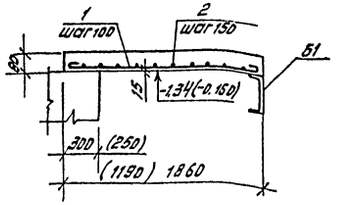

5-5 (6-6)

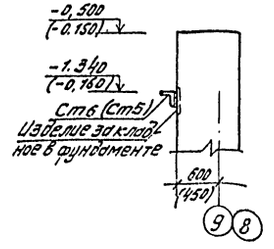

①

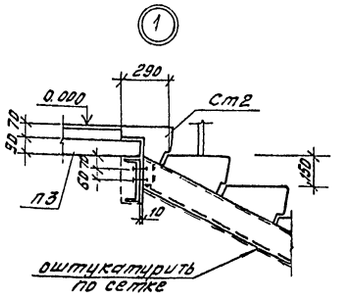

②

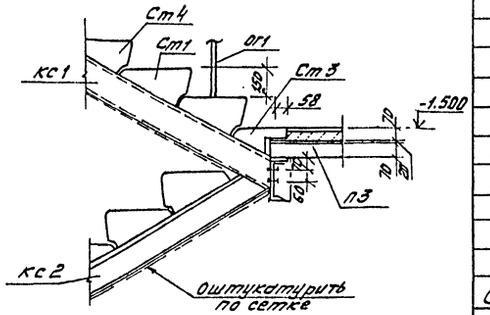

③

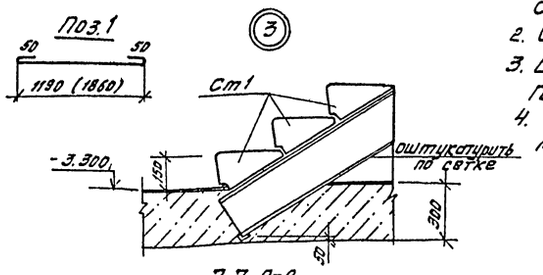

7-7, 8-8

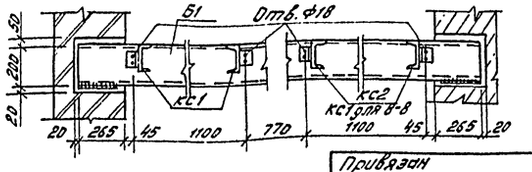

Спецификация к схеме расположения лестницы

Марка, поз.	Обозначение	Наименование	Кол.	Масса ед. кг.	Примечание
		Ступени			
Ст1	ГОСТ 8717.1-84	ЛС12	8	135	
Ст2	ГОСТ 8717.1-84	ЛСВ12	2	105	
Ст3	ГОСТ 8717.1-84	ЛСН12	1	68	
Ст4	503-4-46.87 · КЖИ-ЛС12-1	ЛС12-1	9	135	
		Плиты площадок			
П1	3.006.1-2/82 Вып.1-2	П14g-3	2	310	
П2	3.006.1-2/82 Вып.1-2	П10g-3	1	190	
П3	3.006.1-2/82 Вып.1-2	П7g-3	4	150	
П4	3.006.1-2/82 Вып.1-2	П5g-8	1	100	
		Ограждения			
ОГ1	1.450-1 Вып.2	ЛО13	1	38.8	
ОГ2	1.450-1 Вып.2	ЛО12	1	32.3	
ОГ3	1.450-1 Вып.2	ЛО22	1	14.2	Укоротить по месту
ОГ4	1.450-1 Вып.2	ЛО21	1	10.9	
		Балки, косоуры			
Б1	1.450-1 Вып.2	БЛ1	2	76.2	
кс1	1.450-1 Вып.2	ЛК5	2	39.8	
кс2	1.450-1 Вып.2	ЛК4	2	35.8	
		Сечения 3-3, 4-4			
1		А-Т-В ГОСТ 5781-82*		11.4	общий V=0.2м
Ст5	Б/Ч	L125х9 ГОСТ 8509-86 L=650	2	11.25	
Ст6	Б/Ч	L125х9 ГОСТ 8509-86 L=450	1	7.8	

1. Металлические косоуры и балки оштукатурить по сетке толщиной слоя 25 мм.
2. Сварку вести электродами типа Э42.
3. Все швы принимать толщиной $h_{шв}$ = 6 мм по ГОСТ 9467-75.
4. Все стальные конструкции окрасить масляной краской за 2 раза.

ГИП	Бобришов		503-4-46.87 КЖС
Нач.отд.	Сидорова		Профилакторий для постового обслуживания 200 грузовых автомобилей
Гл.спец.	Зензеров		Стадия: РП; Лист: 39; Листов:
Ведущ.	Кирьянова		Схема расположения лестницы в осях 8-9
Инженер	Голубцова		ГИПРОАВТОТРАНС Новосибирский филиал

Привязан

Инв. №

Инв.№ подл. | Подпись и дата | Взам. инв.№

Формат А2

Альбом II

Схема расположения перегородки по оси 7

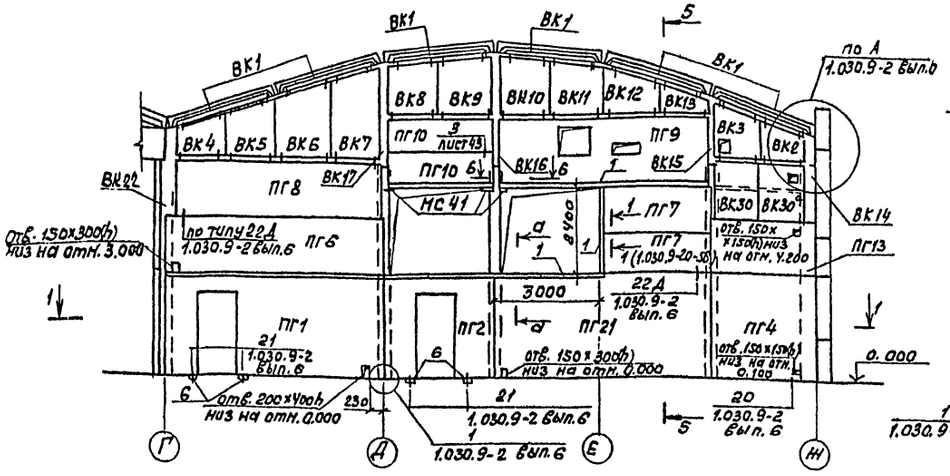

Схема расположения перегородок по осям 4,5,6

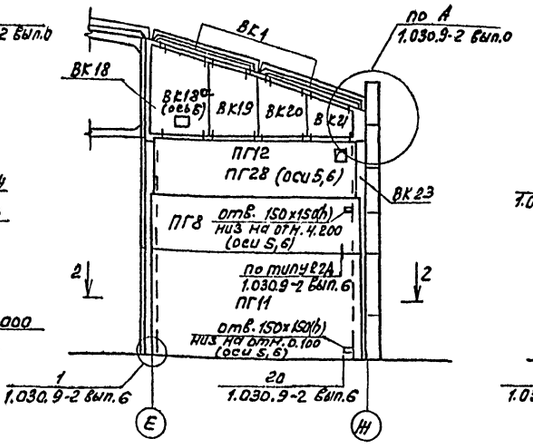

Схема расположения перегородки между осями 3-4

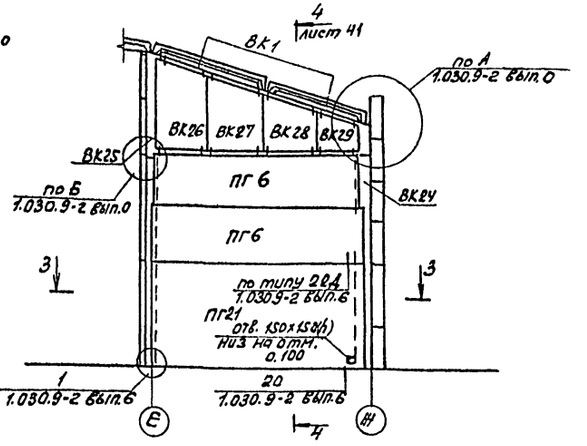

1-1

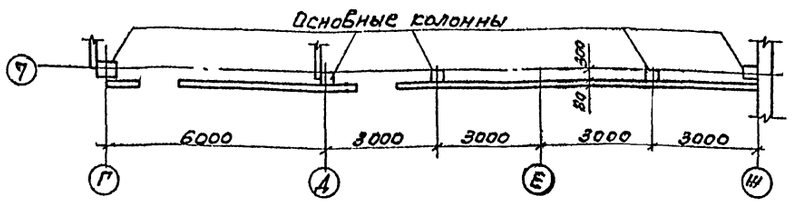

2-2

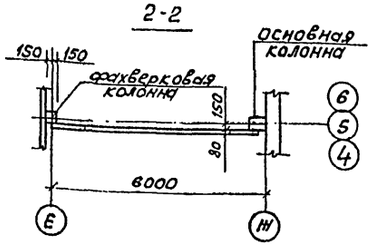

3-3

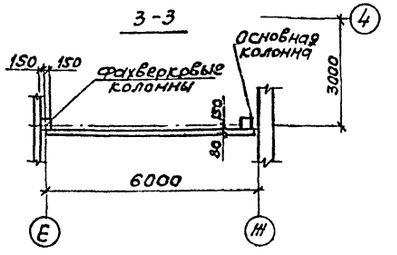

5-5

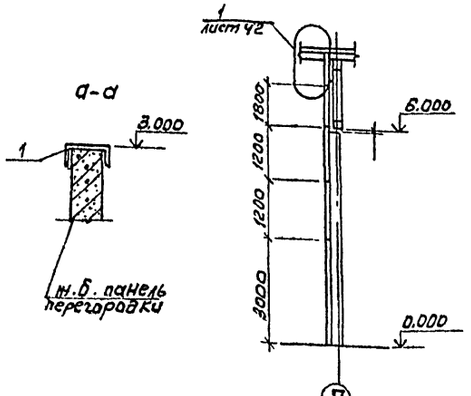

6-6

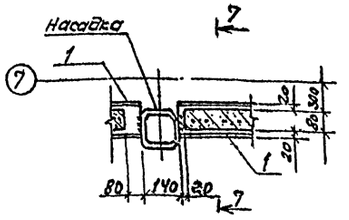

7-7

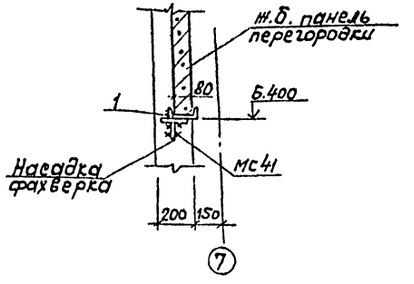

1. Общие примечания см. лист 42

ГИП	Бабушкин		503-4-46.87 - КЖ		
Нач.отд	Сидорова		Профилакторий для постового обслуживания 200 грузовых автомобилей		
Гл.спец	Зензеров				
Вед.инж	Кирьянова				
Инж.	Смельчакова				
				Стадия	Лист	Листов
				Р	40	
Привязан			Схемы расположения перегородок по осям 7,4,5,6 между осями 3-4	ГИПРОАВТОТРАНС Новосибирский филиал	
Инв. №					

Согласовано

Инв. № подл. | Подпись и дата | Взам. инв. №

Формат А2

Альбом II

Схема расположения перегородки по оси Е

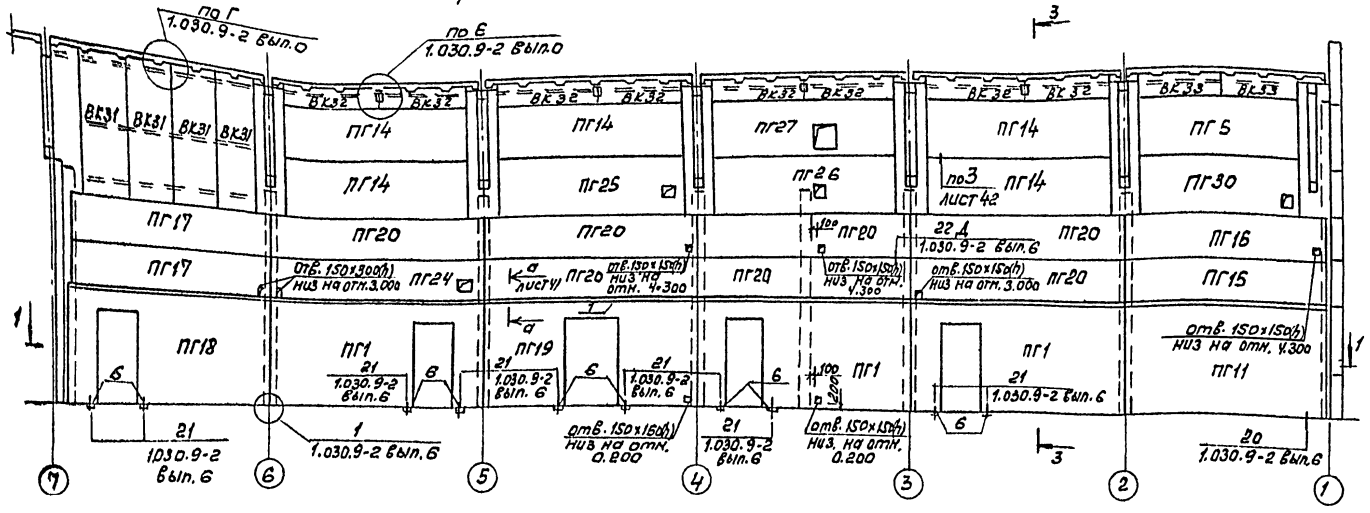

Схема расположения перегородки между осями 9-8

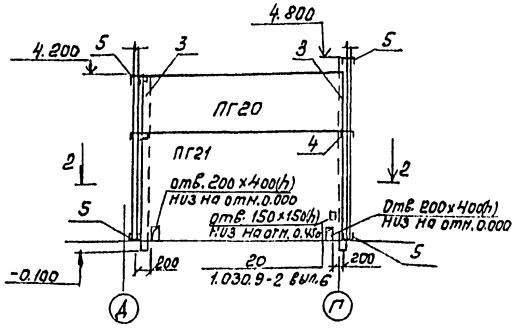

1-1

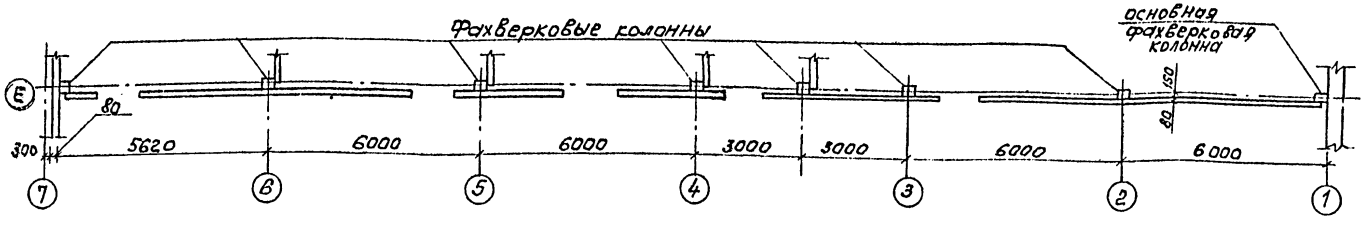

2-2

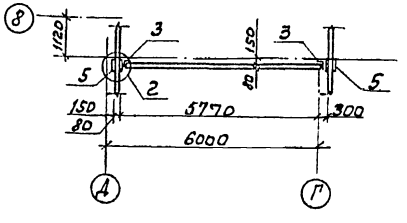

3-3

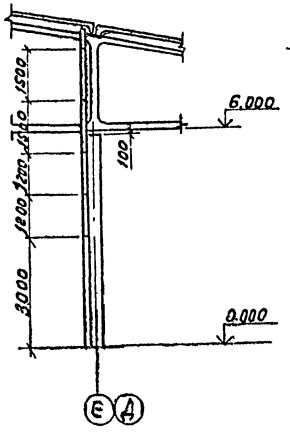

4-4

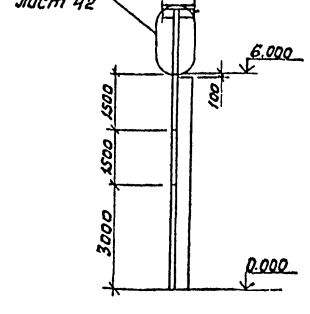

5-5

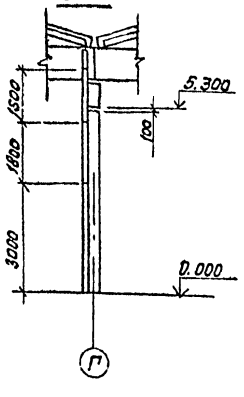

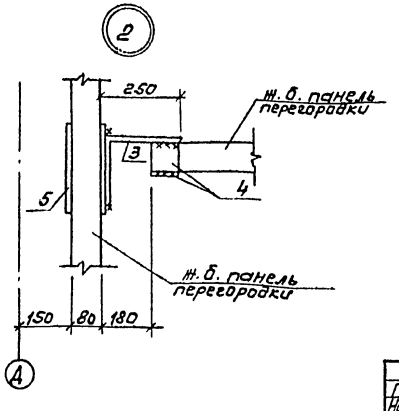

1. Общие примечания см. лист 42.
2. Отв. 150×150; 200×400(h) пробить по месту, предварительно рассверлив по контуру.

ГИП	Боярщинов		503-4-46.87 - КЖ
Нач.отд.	Сидорова		Профилакторий для постового обслуживания 200 грузовых автомобилей
Гл.спец.	Зензеров		
Вед.инж.	Курьянова		Стадия: РП; Лист: 41; Листов:
Инж.	Снельчаль		Схемы расположения перегородок по оси Е, между осями 9-8
Привязан			ГИПРОАВТОТРАНС Новосибирский филиал
Инв.№			

Согласовано
Нач. СТО
Взам. инв.№
Инв.№ подл.
Подпись и дата

Альбом II

Типовой проект 503

Схема расположения перегородки по оси Г

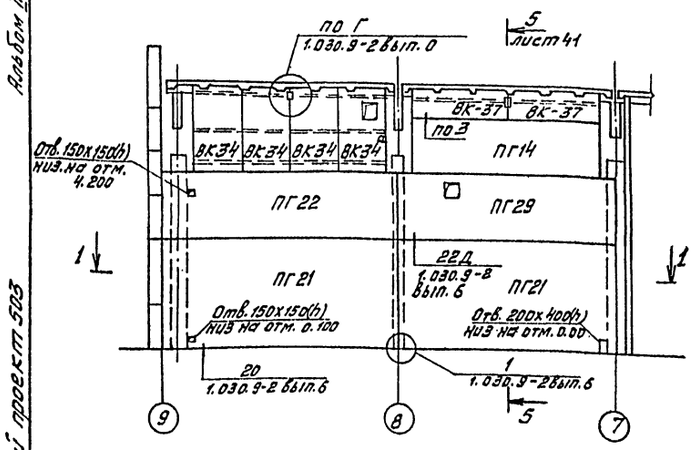

Схема расположения перегородки по оси Д

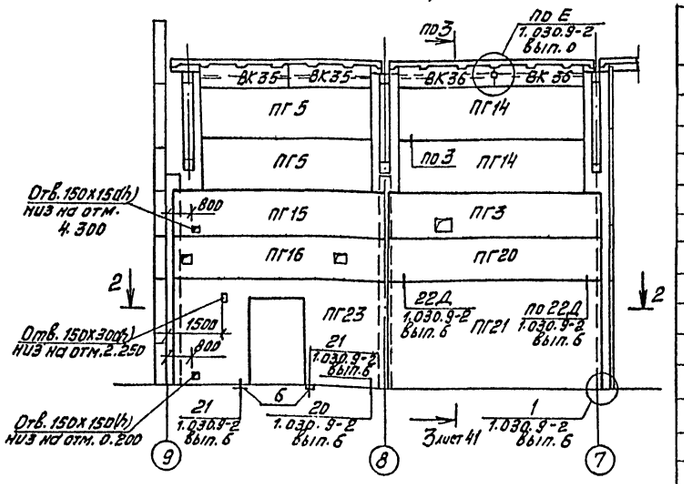

Спецификация к схемам расположения перегородок (начало)

Марка поз.	Обозначение	Наименование	Кол.	Масса ед. кг	Примеч.
		Соединительные изделия			
МС4	1.030.9-2.7-2-0.18.0	МС4	130	0,30	
МС6	1.030.9-2.7-2-0.16.0-03	МС6	16	0,20	
МС9	1.030.9.2.7-2-0.19.0	МС9	62	0,50	
МС9а	1.030.9-2.7-2-0.19.0-01	МС9а	62	0,50	
МС14	1.030.9-2.7-2-0.16.0-07	МС14	128	0,20	
МС68	1.030.9-2.7-2-0.22.0-08	МС68	72	0,50	
МС41	1.030.9-2.7-2-0.31.0	МС41	3	2,8	
1		∠12 ГОСТ 8240-72*	56,8м	10,4	
2		∠250х160х12 ℓ=200 ГОСТ 8510-86	54	7,6	
3		∠250х160х12 ℓ=9000 ГОСТ 8510-86	-	37,92	
4		-60х6 ℓ=80 ГОСТ 103-76*	8	0,23	
5		∠12 ℓ=280 ГОСТ 8240-72*	6	2,70	
6	1.400-6/76 вып. 1	МЧ-1	16	1,40	
		ГнL 50х4 ГОСТ 19771-74*	9,6м	2,88	
		-60х8 ГОСТ 103-76*	3,2м	3,77	
		-100х8 ГОСТ 103-76*	3,2м	6,28	
		-60х4 ГОСТ 103-76*	7,7м	1,88	
		∠50х5 ГОСТ 8509-86	6,4м	3,71	
		Дюбель ДРК-М10	172	0,04	
		Болт М10х30.58 ГОСТ 7798-70 с шайбой 10.01 ГОСТ 11371-78	172	0,03	

1-1

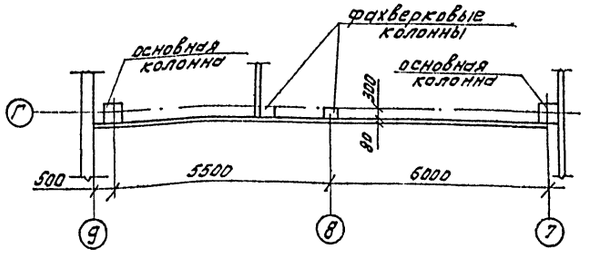

2-2

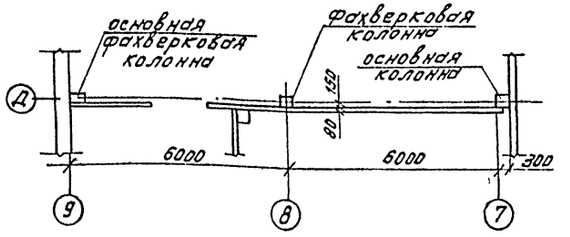

1

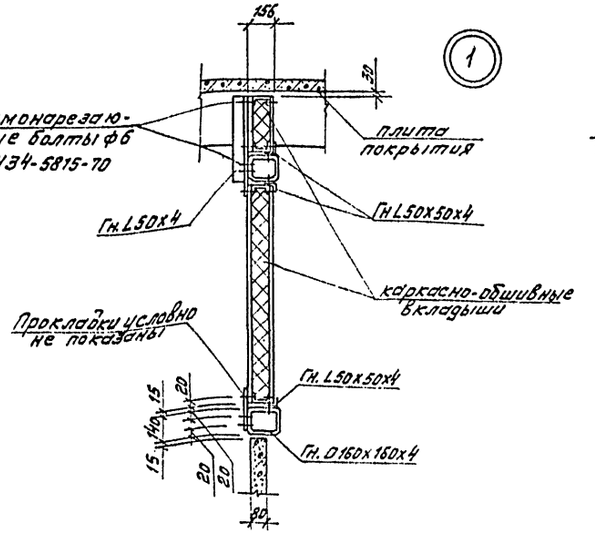

3

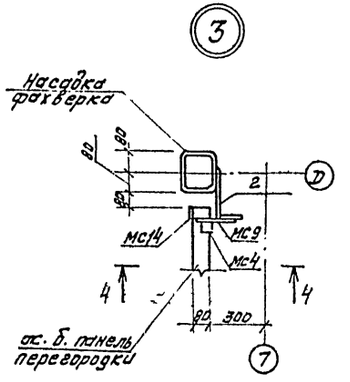

4-4

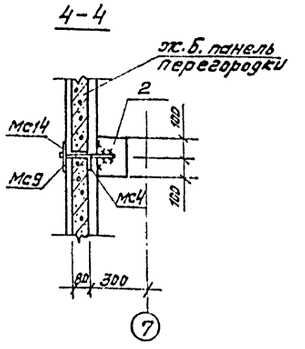

1. Монтаж перегородок вести в соответствии с серией 1.030.9-2 вып. 0,6
2. Все стальные элементы перегородок в помещениях, разделяющие категории В и Д, покрыть цементно-песчаным раствором толщиной 25 мм, остальные покрасить краской за 2 раза
3. Участки возле ферм заделать по месту асбестоцементными листами.

Согласовано: Нач. СТО, Нач. ПЭО, Гл. спец. по ОТ

Инв. № подл. | Подпись и дата | Взам. инв. №

Привязан

Инв. №

ГИП	Бодрышнов		503-4-46.87 КЖС
Нач. отд.	Сидорова		
Гл. спец.	Зенгеров		Профилакторий для постового обслуживания 200 грузовых автомобилей
Вед. инж.	Кирьянова		
Инжен.	Смельчакова		Стадия: РП; Лист: 42; Листов:
			Схемы расположения перегородок по осям Г, Д
			ГИПРОАВТОТРАНС Новосибирский филиал

Формат А2

Альбом II

Спецификация к схемам расположения перегородок (продолжение)

Марка поз.	Обозначение	Наименование	кол.	Масса ед. кг.	Примечание
		Панели перегородок			
		t=-30°C, t=-40°C ветер I, II район			
ПГ1	1.030.9-2.1-03.0-28	ПГ60.30-1-Т-Д1	4	2960	
ПГ2	1.030.9-2.1-08.0	ПГ30.30-2-Т-Д1	1	1250	
ПГ3	503-4-46.87-КЖИ-ПГ60.12-1-Т-1 -ПГ60.12-2-Т-1	ПГ60.12-1-Т-1	1	1370	
ПГ4	1.030. 9-2.1-07.0	ПГ30.30-2-Т	1	1700	
ПГ5	1.030.9-2.1-050-113	ПГ49.12-1-Т	3	1100	
ПГ6	1.030.9-2.1-05.0-99	ПГ60.15-1-Т	3	1700	
ПГ7	1.030.9-2.1-09.0-03	ПГ30.12-2-Т	2	670	
ПГ8	1.030-9-2.1-05.0-100	ПГ58.15-1-Т	4	1630	
ПГ9	503-4-46.87-КЖИ-ПГ58.18-1-Т-1 -ПГ58.18-2-Т-1	ПГ58.18-1-Т-1	1	2040	
ПГ10	1.030.9-2.1-10.0-01	ПГ26.9-2-Т	2	460	
ПГ11	1.030.9-2.1-01.0-29	ПГ58.30-1-Т	4	3310	
ПГ12	1.030.9-2.1-05.0-102	ПГ56.15-1-Т	1	1610	
ПГ13	1.030.9.2.1-09.0-01	ПГ30.15-2-Т	1	840	
ПГ14	1.030.9-2.1-05.0-104	ПГ53.15-1-Т	8	1490	
ПГ15	1.030.9-2.1-05.0-109	ПГ58.12-1-Т	3	1320	
ПГ16	503-4-46.87-КЖИ-ПГ58.12-1-Т-1 -ПГ58.12-2-Т-1	ПГ58.12-1-Т-1	1	1320	
ПГ17	1.030.9-2.1-05.0-110	ПГ55.12-1-Т	2	1270	
ПГ18	1.030.9-2.1-03.0-31	ПГ55.30-1-Т-Д1	1	2710	
ПГ19	1.030.9-2.1-02.0-28	ПГ60.30-1-Т-Д	1	2710	
ПГ20	1.030.9-2.1-05.0-108	ПГ60.12-1-Т	9	1370	
ПГ21	1.030.9-2.1-01.0-28	ПГ60.30-1-Т	6	3430	
ПГ22	1.030.9-2.1-05.0-094	ПГ60.18-1-Т	1	2040	
ПГ23	1.030.9-2.1-02.0-29	ПГ58.30-1-Т-Д	1	2710	
ПГ24	503-4-46.87-КЖИ-ПГ60.12-1-Т-2 -ПГ60.12-2-Т-2	ПГ60.12-1-Т-2	1	1370	
ПГ25	-ПГ53.12-1-Т-1 -ПГ53.12-2-Т-1	ПГ53.12-1-Т-1	1	1200	
ПГ26	-ПГ53.12-1-Т-2 -ПГ53.12-2-Т-2	ПГ53.12-1-Т-2	1	1200	
ПГ27	-ПГ53.12-1-Т-3 -ПГ53.12-2-Т-3	ПГ53.12-1-Т-3	1	1200	
ПГ28	-ПГ56.15-1-Т-1 -ПГ56.15-0-Т-1	ПГ56.15-1-Т-1	2	1610	
ПГ29	-ПГ60.18-1-Т-1 -ПГ60.18-2-Т-1	ПГ60.18-1-Т-1	1	2040	
ПГ30	-ПГ49.12-1-Т-1 -ПГ49.12-2-Т-1	ПГ49.12-1-Т-1	1	1100	
		Панели перегородок			
		t=-20°C Ветер III района			
ПГ1	1.030.9-2.1-03.0	ПГ60.30-2-Т-Д1	4	2960	
ПГ2	1.030.9-2.1-08.0	ПГ30.30-2-Т-Д1	1	1250	
ПГ3	503-4-46.87-КЖИ-ПГ60.12-1-Т-1 -ПГ60.12-2-Т-1	ПГ60.12-2-Т-1	1	1370	
ПГ4	1.030.9-2.1-07.0	ПГ30.30-2-Т	1	1700	
ПГ5	1.030.9-2.1-05.0-019	ПГ49.12-2-Т	3	1100	
ПГ6	1.030.9-2.1-05.0-005	ПГ60.15-2-Т	3	1700	
ПГ7	1.030.9-2.1-09.0-03	П30.12-2-Т	2	670	
ПГ8	1.030-9-2.1-05.0-006	ПГ58.15-2-Т	4	1630	
ПГ9	503-4-46.87-КЖИ-ПГ58.18-1-Т-1 -ПГ58.18-2-Т-1	ПГ58.18-2-Т-1	1	2040	
ПГ10	1.030.9-2.1-10.0-01	ПГ26.9-2-Т	2	460	

Взам. инв. №

Подпись и дата

Инв. № подл.

Спецификация к схемам расположения перегородок (продолжение)

Марка поз.	Обозначение	Наименование	кол.	Масса ед. кг.	Примечание
ПГ11	1.030.9-2.1-01.0-01	ПГ58.30-2-Т	4	3310	
ПГ12	1.030.9-2.1-05.0-008	ПГ56.15-2-Т	1	1610	
ПГ13	1.030.9-2.1-09.0-01	ПГ30.15-2-Т	1	840	
ПГ14	1.030.9-2.1-05.0-010	ПГ53.15-2-Т	8	1490	
ПГ15	1.030.9-2.1-05.0-015	ПГ58.12-2-Т	3	1320	
ПГ16	503-4-46.87-КЖИ-ПГ58.12-1-Т-1 ПГ58.12-2-Т-1	ПГ58.12-2-Т-1	1	1320	
ПГ17	1.030.9-2.1-05.0-009	ПГ55.12-2-Т	2	1270	
ПГ18	1.030.9-2.1-03.0-03	ПГ55.30-2-Т-Д1	1	2710	
ПГ19	1.030.9-2.1-02.0	ПГ60.30-2-Т-Д	1	2710	
ПГ20	1.030.9-2.1-05.0-014	ПГ60.12-2-Т	9	1370	
ПГ21	1.030.9-2.1-01.0	ПГ60.30-2-Т	6	3430	
ПГ22	1.030.9.2.1-05.0	ПГ60.18-2-Т	1	2040	
ПГ23	1.030.9-2.1-02.0-01	ПГ58.30-2-Т-Д	1	2710	
ПГ24	503-4-46.87-КЖИ-ПГ60.12-1-Т-2 -ПГ60.12-2-Т-2	ПГ60.12-2-Т-2	1	1370	
ПГ25	-ПГ53.12-1-Т-2 -ПГ53.12-2-Т-1	ПГ53.12-2-Т-1	1	1200	
ПГ26	-ПГ53.12-1-Т-2 -ПГ53.12-2-Т-2	ПГ53.12-2-Т-2	1	1200	
ПГ27	-ПГ53.12-1-Т-3 -ПГ53.12-2-Т-3	ПГ53.12-2-Т-3	1	1200	
ПГ28	-ПГ56.15-1-Т-1 -ПГ56.15-2-Т-1	ПГ56.15-2-Т-1	2	1610	
ПГ29	-ПГ60.18-1-Т-1 -ПГ60.18-2-Т-1	ПГ60.18-2-Т-1	1	2040	
ПГ30	-ПГ49.12-1-Т-1 -ПГ49.12-2-Т-1	ПГ49.12-2-Т-1	1	1100	
		Каркасно-обшивные			
		Владыши			
ВК1	503-4-46.87 -КЖИ-ВК1	ВК1	14		
ВК2	-ВК2	ВК2	1		
ВК3	ВК3	ВК3	1		
ВК4	-ВК4	ВК4	1		
ВК5	-ВК5	ВК5	1		
ВК6	-ВК6	ВК6	1		
ВК7	-ВК7	ВК7	1		
ВК8	-ВК8	ВК8	1		
ВК9	-ВК9	ВК9	1		
ВК10	-ВК10	ВК10	1		
ВК11	-ВК11	ВК11	1		
ВК12	-ВК12	ВК12	1		
ВК13	-ВК13	ВК13	1		
ВК14	-ВК14	ВК14	1		
ВК15	-ВК15	ВК15	1		
ВК16	-ВК16	ВК16	1		
ВК17	-ВК17	ВК17	1		
ВК18	-ВК18-ВК18а	ВК18	1		

Спецификация к схемам расположения перегородок (окончание)

Марка поз.	Обозначение	Наименование	кол.	Масса ед. кг	Примечание
ВК18а	503-4-46.87 -КЖИ-ВК18, ВК18а	ВК18а	2		
ВК19	-ВК19	ВК19	2		
ВК20	-ВК20	ВК20	2		
ВК21	-ВК21	ВК21	2		
ВК22	-ВК22	ВК22	1		
ВК23	-ВК23	ВК23	1		
В24	-ВК24	ВК24	1		
ВК25	-ВК25	ВК25	1		
ВК26	-ВК26	ВК26	1		
ВК27	-ВК27	ВК27	1		
ВК28	-ВК28	ВК28	1		
ВК29	-ВК29	ВК29	1		
ВК30	-ВК30, ВК30а	ВК30	1		
ВК30а	-ВК30, ВК30а	ВК30а	1		
ВК31	-ВК31	ВК31	4		
ВК32	-ВК32	ВК32	8		
ВК33	-ВК33	ВК33	2		
ВК34	-ВК34, ВК34а	ВК34	3		
ВК34а	-ВК34, ВК34а	ВК34а	1		
ВК35	-ВК35	ВК35	2		
ВК36	-ВК36	ВК36	2		
ВК37	-ВК37	ВК37	2		

Привязан

Инв. №

ГИП	Боярщинов		
Нач.отд.	Сиборова		
Гл.спец.	Зензеров		
Вед.инж.	Кирьянова		
Инжен.	Смельчакова		

503-4-46.87 -КЖ

Профилакторий для постового обслуживания 200 грузовых автомобилей

Стадия	Лист	Листов
РП	43	

Спецификация к схемам расположения перегородок

ГИПРОАВТОТРАНС Новосибирский филиал

копировал Муртазина

Формат А2

Альбом II

Схема расположения продольного фахверка по оси Е

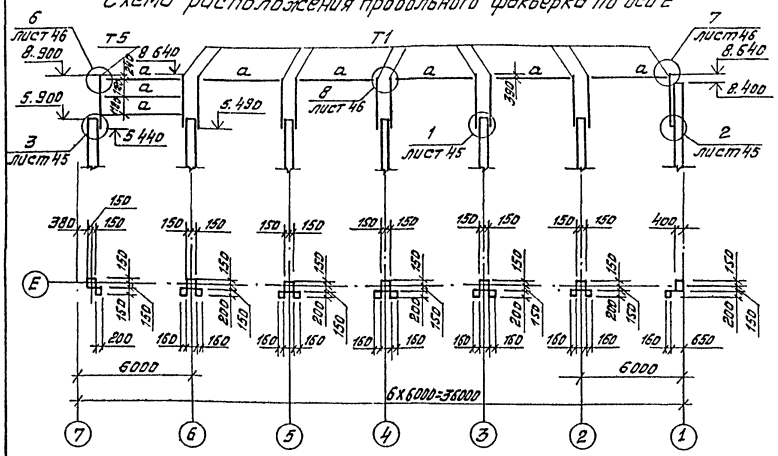

Схема расположения продольного фахверка по оси Д

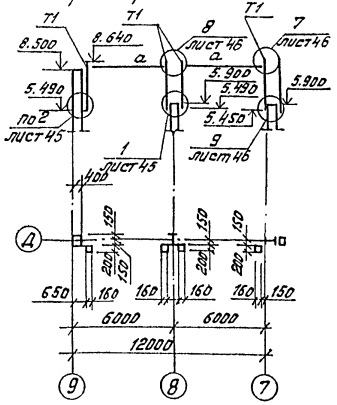

Схема расположения торцового фахверка по оси 7

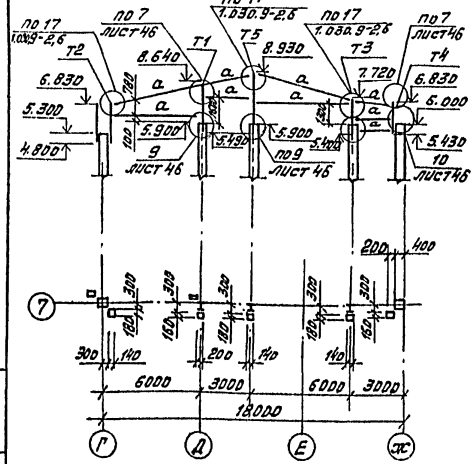

Схема расположения торцового фахверка между осями 3-4

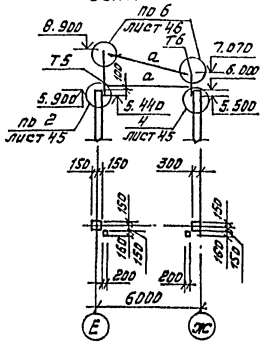

Схема расположения продольного фахверка по оси Г

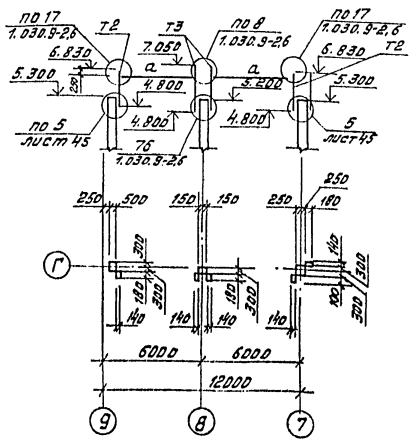

Схема расположения торцового фахверка по оси 4, 5, 6

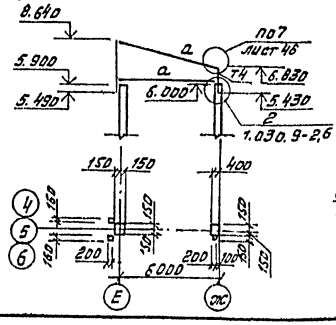

Т5-1; Т5-2

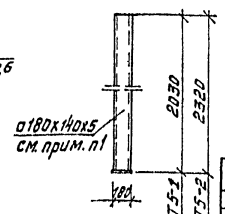

Спецификация к схемам расположения продольного торцового фахверка перегородок

Марка, поз.	Обозначение	Наименование	кол.	Масса ед. кг	Примечание
		Стальные элементы фахверка			
Т1	1.030.9-2 вып. 4	Т9	16	91.0	
Т2	503-4-46.87- КЖИ-Т5-1	Т5-1	3	53.34	
Т3	-Т5-2	Т5-2	3	60.46	
Т4	1.030.9-2 вып. 4	Т8	2	32.0	
Т5	1.030.9-2 вып. 4	Т17	3	80.0	
Т6	1.030.9-2 вып. 4	Т15	1	37.0	
		Изделия соединительные			
1	503-4-46.87 - КЖИ-МС2	МС 2	13	19.25	
2	-МС3	МС 3	3	40.18	
3	-МС4	МС 4	2	24.83	
4	-МС6	МС 6	5	34.06	
5	-МС5	МС 5	3	8.01	
7	-МС7	МС 7	7	8.96	
8	-МС8	МС8	7	15.7	
МС92	1.030.9-2 вып. 7 часть 2	МС 92	5	6.9	
МС101	1.030.9-2 вып. 7 часть 2	МС 101	5	9.6	
МС142	1.030.9-2 вып. 7 часть 2	МС 142	8	14.5	
		Детали			
6		-80х8 ГОСТ 103-76* ℓ=900	3	4.52	
9		L 200х12 ГОСТ 8509-86 ℓ=410	4	15.2	
10		-250х12 ГОСТ 82-70* ℓ=410	4	9.7	
а		ГН□160х160х4 ТУ36-2287-80	121м	19.1	
11		-180х8 ГОСТ 103-76* ℓ=180	8	2.03	

ГИП	Боярщинов		503-4-46.87 КЖ
Нач. отд.	Сидорова		Профилактории для постового обслуживания 200 грузовых автомобилей
Гл. спец.	Зензеров		
Вед. инж.	Кирьянова		Стадия: РП; Лист: 44; Листов:
Инженер	Смельчакова		Схемы расположения стоек торцового и продольного фахверка перегородок
Привязан			ГИПРОАВТОТРАНС Новосибирский филиал
Инв. №			

Инв. № подл. | Подпись и дата | Взам. инв. №

копировал Муртазина

Формат А2

Альбом I

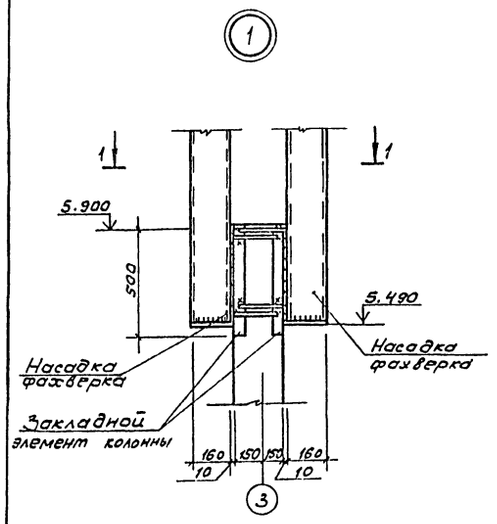

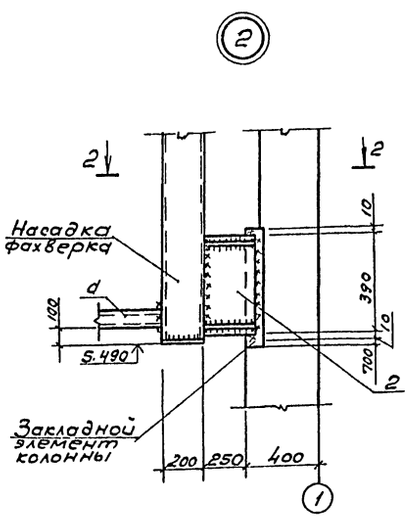

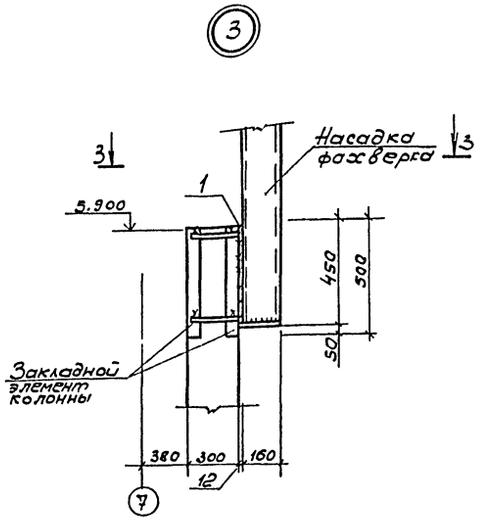

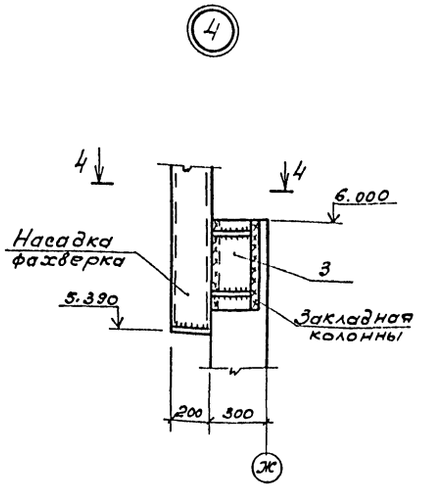

1-1

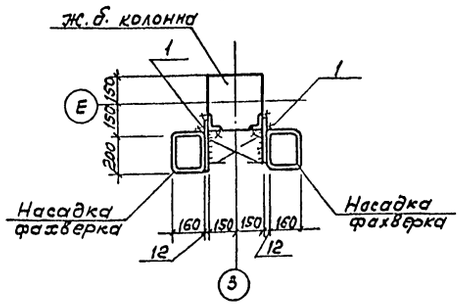

2-2

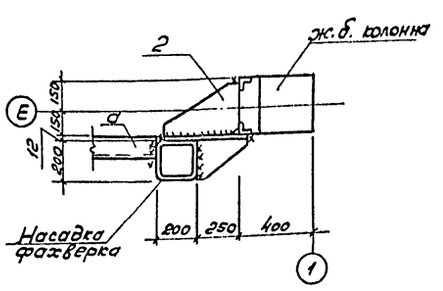

3-3

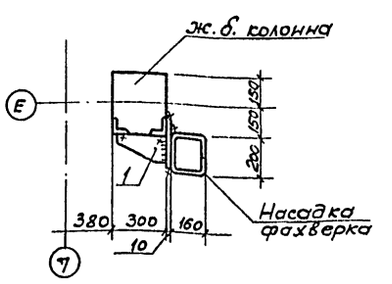

4-4

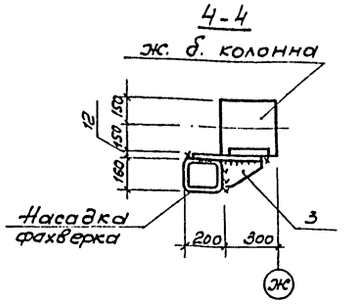

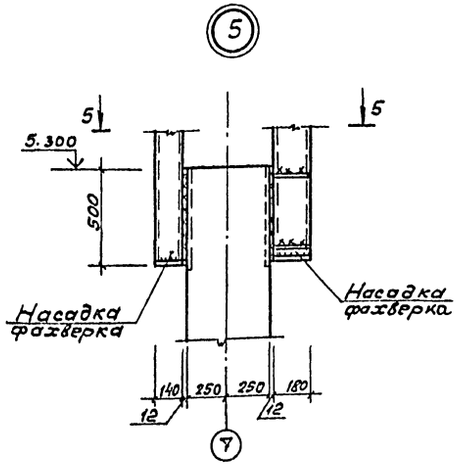

5-5

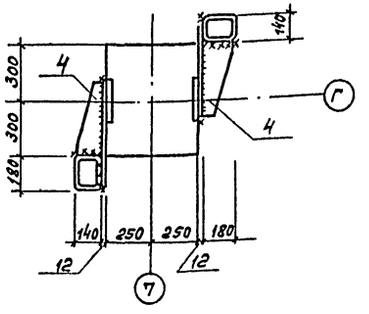

Привязан

Инв. №

ГИП	Баршинов		
Нач.отд.	Сидорова		
Гл. спец.	Зензеров		
Вед.инж.	Курьянова		
Инженер	Мельчакова		

503-4-46.87 -КМ

Профилакторий для постового обслуживания 200 грузовых автомобилей

Стадия	Лист	Листов
РП	45	

Схемы расположения стоек торцового и продольного фахверка перегородок. Узлы 1...5.

ГИПРОАВТОТРАНС Новосибирский филиал

Инв. № подл. | Подпись и дата | Взам. инв. №

Альбом II

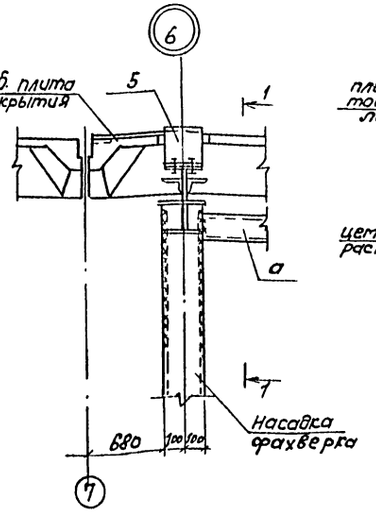

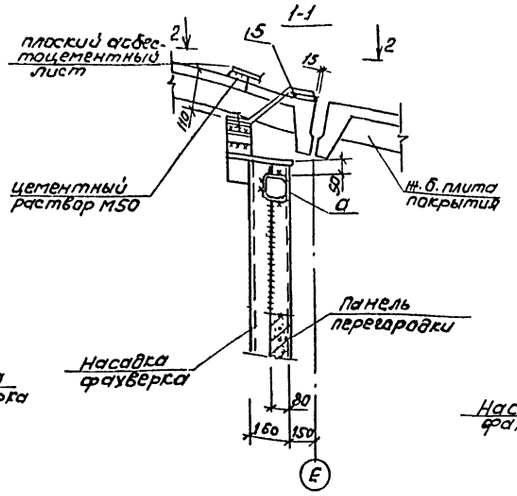

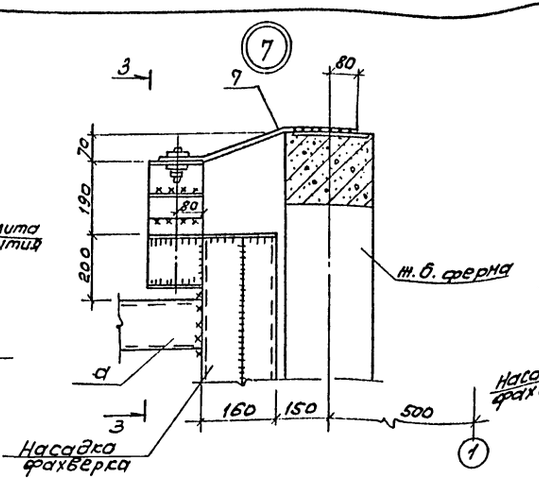

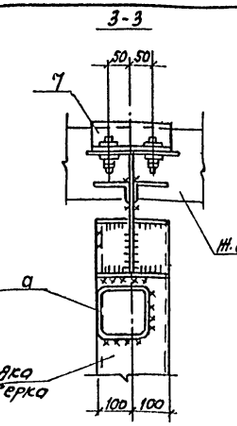

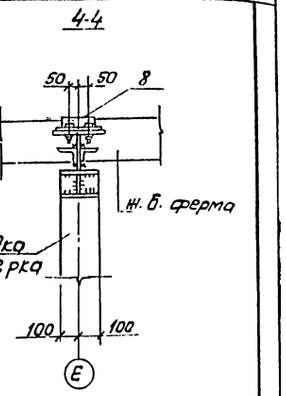

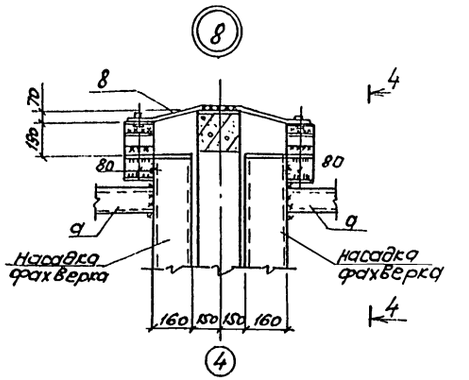

2-2

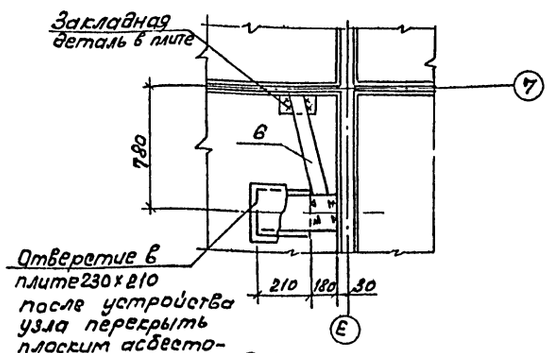

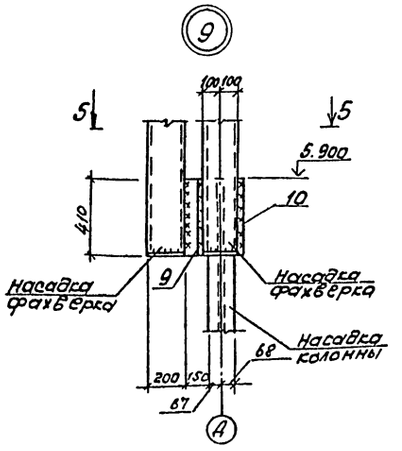

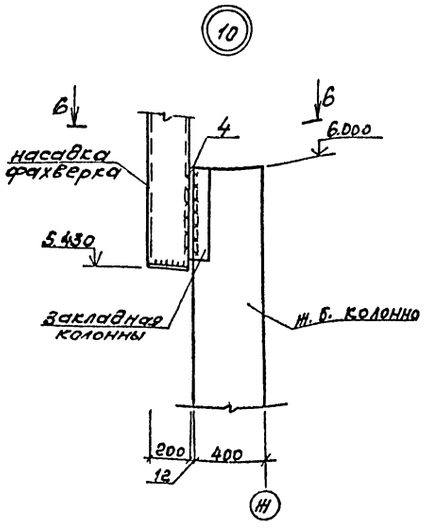

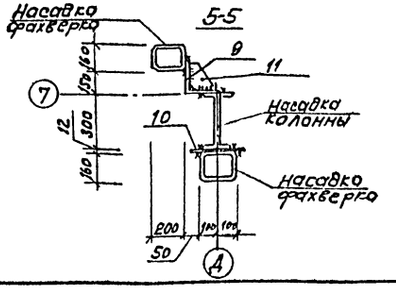

6-6

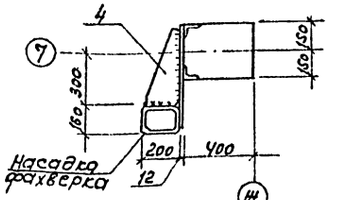

ГИП	Баршинин		
Нач. отд.	Сидорова		
Гл. спец.	Зензеров		
Ведущ.	Кирьянова		
Инж.	Семьякина		

503-4-46.87 – КЖ

Профилакторий для постового обслуживания 200 грузовых автомобилей

Стадия	Лист	Листов
РП	46	

Схемы расположения стоек торцового и продольного фахверка перегородок. Узлы 6...10

ГИПРОАВТОТРАНС Новосибирский филиал

Привязан

Инв. №

Инв. № подл. | Подпись и дата | Взам. инв. №

Альбом II

План камеры с фильтром

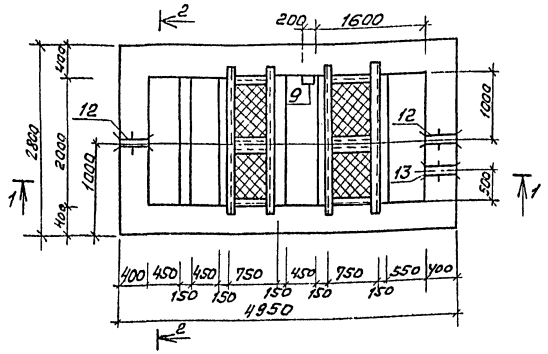

Схема расположения щитов

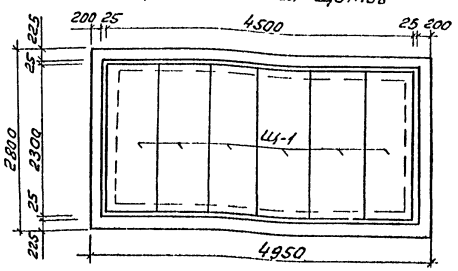

2-2

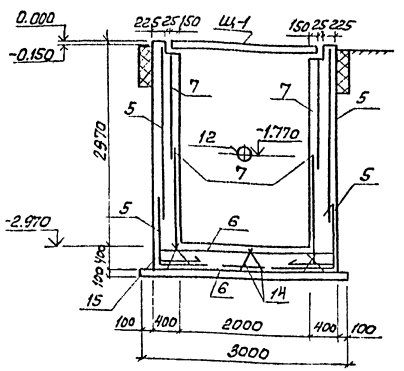

1-1

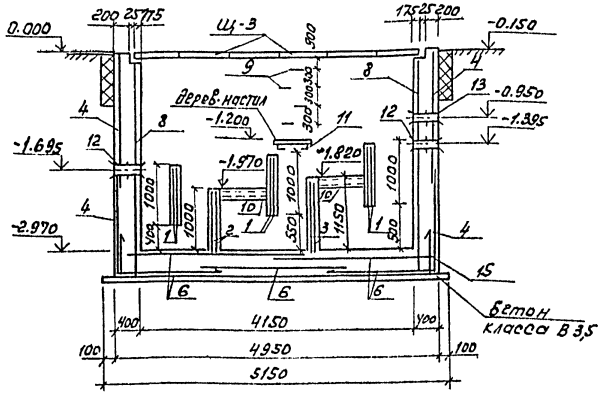

Таблица

Наружная температура воздуха	Утеплитель стен керамзит	
	Толщина см	Высота см (н)
-20	20	На глубину промерзания грунта
-30	25	
-40	30	

Спецификация к схеме расположения камеры с фильтром

Марка поз.	Обозначение	Наименование	Кол	Масса ед, кг	Примечание
		Щиты			
Щ1	503-4.46.87 -КНИ-Щ1	Щ1	6		
		Сальники			
12	5.900-2	Ду 150 ℓ=500	2	33.3	
13	5.900-2	Ду 200 ℓ=500	1	28.6	

Спецификация железобетонной конструкции камеры с фильтром

Формат	Зона	поз.	Обозначение	Наименование	Кол.	Примечание
				Сборочные единицы		
				Сетки арматурные		
		1	503-4-46.87 -КНИ-С15	С15	6	
		2	-С16	С16	2	
		3	-С17	С17	2	
		4	-С18	С18	4	
		5	-С19	С19	4	
		6	-С20	С20	5	
		7	-С21	С21	4	
		8	-С22	С22	2	
				Каркасы плоские		
		14	503-4-46.87 -КНИ-Кр3	Кр3	6	
				Изделия закладные		
		9	503-4-46.87 -КНИ-МН2	МН2	4	
		10	-МН10	МН10	2	
		11		С10 ГОСТ 8240-72* ℓ=2500	2	21,48 кг
				Детали		
		15		А-III-18 ГОСТ 5781-82* ℓ=2000	80	4,0 кг
				Материалы		
			Перегородки	Бетон класса В 15	1,6	м³
			Стены, днище	Бетон класса В15	22	м³

Ведомость расхода стали на элемент, кг

Марка элемента	Изделия арматурные						Изделия закладные						Общий расход
	Арматура класса					Всего	Арматура класса			Прокат марки		Всего	
	AI, Ст3ПС3 ГОСТ 5781-82*			AIII, 35ГС ГОСТ 5781-82*			AI, Ст3ПС3 ГОСТ 5781-82*			В Ст3 КП2 ГОСТ 8240-72*			
	ф10		Итого	ф12	Итого		ф20		Итого	С10	Итого		
Стены, днище	V6,32		V6,32	V1616,53	1626,85	1673,2	11,84		11,84	160,1	160,1	171,94	1845,14
Перегородки				260,4	260,4	260,4							260,4

1. За относительную отметку 0.000 принята отметка верха щита, соответствующая абсолютной отметке ▭
2. Стены со стороны грунта обмазать горячим битумом за 2 раза
3. Внутренние поверхности стен и днища оштукатурить цементным раствором марки 100 с железнением.
4. С наружной стороны стены утеплить керамзитом, см. таблицу.

Расчетная схема

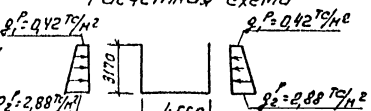

Привязан

Инв. №

ГИП	Бояршинов		
Нач.отд	Сидоров		
Гл.спец.	Зензеров		
Вед.инж.	Кирьянова		
Инж.	Малыцова		

503-4-46.87 -КН

Профилакторий для постового обслуживания 200 грузовых автомобилей

Стадия	Лист	Листов
РП	47	

Камера с фильтром

ГИПРОАВТОТРАНС Новосибирский филиал

Формат А3

Альбом II

Ведомость рабочих чертежей основного комплекта КМ

Лист	Наименование	Примечание
1	Общие данные (начало)	
2	Общие данные (продолжение)	
3	Общие данные (продолжение)	
4	Общие данные (продолжение)	
5	Общие данные (окончание)	
6	Схема расположения подвесных путей	
7	Схема расположения балок в осях Д-Е. Схема расположения площадки на отм. 3.300	
8	Лестницы Л1, Л2. Сечения 1-1... 7-7	
9	Лестницы Л3, Л4	
10	Стойки СК1... СК6	

Общие указания

1. За относительную отметку 0.000 принят уровень чистого пола 1го этажа, соответствующий абсолютной отметке [ ]
2. При расчете и подборе конструкций учтены следующие нагрузки:
   - вес снегового покрова для географического района I - 500 Н/м², II - 1000 Н/м² (основной вариант), IV - 1500 Н/м²;
   - скоростной напор ветра (тип местности Б) для географического района I - 270 Н/м² (основной вариант), II - 350 Н/м², III - 450 Н/м²;
   - расчетная температура наружного воздуха -20°С, -30°С (основной вариант), -40°С;
   - расчетная сейсмичность не более 6 баллов.
3. Проектирование стальных конструкций выполнено в соответствии с требованиями СНиП II-23-81.
4. Конструкции сварные. Сварку производить электродами типа Э42 по ГОСТ 9467-75. Монтаж конструкций производить на черных болтах и сварке. Болты плотно затянуть и нарезку расчеканить.
5. В узлах и деталях даны решения соединений конструкций. Количество и диаметры болтов, длина и толщина сварных швов определяются при разработке деталировочных чертежей на основании расчетных усилий, указанных в ведомости элементов.
6. Конструкции, в которых не приведены усилия в ведомости элементов, следует крепить на двух болтах и сварке.
7. Все стальные конструкции прогрунтовать на заводе-изготовителе с последующей окраской масляной краской за 2 раза ГОСТ 8292-85.

Ведомость прилагаемых и ссылочных документов

Обозначение	Наименование	Примечание
	Ссылочные документы	
1.450.3-3 Вып.1 часть 1,2	Стальные лестницы, площадки, стремянки, ограждения	
1.426.2-3 Вып. 2	Стальные подкрановые балки	

Инв. № подл. | Подпись и дата | Взам. инв. №

Типовой проект разработан в соответствии с действующими нормами и правилами и предусматривает мероприятия, обеспечивающие пожарную безопасность при эксплуатации здания.
Главный инженер проекта Боршинов В.С.

Привязан

Инв. №

ГИП	Боршинов		
Нач.отд.	Сибирева		
Гл.спец.	Зонгеров		
Ведущий	Ларшина		
Н.контр.	Зонгеров		

503-4-46.87- КМ

Профилакторий для пунктового обслуживания 200 грузовых автомобилей

Стадия	Лист	Листов
РП	1	10

Общие данные (начало)

ГИПРОАВТОТРАНС Новосибирский филиал

Копировал Севастьянова Формат А2

Альбом II

Техническая спецификация металла

(начало)

Вид профиля ГОСТ, ТУ	Марка металла и ГОСТ	Обозначение и размер профиля, мм	№ п.п.	Код: Марки металла	Код: Вида профиля	Код: Размера профиля	Количество (шт)	Длина, мм	Масса металла по элементам конструкций: Подвесное п/транспорт оборудован	Лестница металлич. Л3, Л4	Стойки рабочих площадок	Балки рабочих площадок	Стойки фахверка	Стойки лестниц	Балки лестниц				Общая масса, т	Масса потребности в металле по кварталам (заполняется изготовителем) т: I	II	III	IV	Заполняется ВЦ
									Код элемента конструкции															
1	2	3	4	5	6	7	8	9																
Балки двутавровые для монорельсов по ТУ 14-2-427-80*	ВСт3ГПС5 ГОСТ 380-71*	I 30М	1						4,819										4,819					
	Итого:		2	087018					4,819										4,819					
Всего профиля:			3		092500				4,819										4,819					
Швеллеры стальные гнутые равнополочные по ГОСТ 8278-83	ВСт3ГПС5 ГОСТ 380-71*	[80×50×4	4						0,616										0,616					
	Итого:		5	087018					0,616										0,616					
	ВСт3 КП2 ГОСТ 380-71*	[180×80×5	6							0,114									0,114					
	Итого:		7	087016						0,114									0,144					
	ВСт3 КП2 ГОСТ 380-71*	[200×80×4	8									0,143							0,143					
	Итого:		9	087016								0,143							0,143					
Всего профиля:			10		112100				0,616	0,114		0,143							0,873					
Сталь горячекатаная Швеллеры по ГОСТ 8240-72*	ВСт3 ПС6-1 ТУ14-1-3023-80	[16	11						0,030						0,173				0,203					
	Итого:		12	087020					0,030						0,173				0,203					
	ВСт3 ПС6 ГОСТ 380-71*	[27	13									0,028							0,028					
	Итого:		14	087018								0,028							0,028					
Всего профиля:			15		092500				0,030			0,028			0,173				0,231					
Сталь горячекатаная Балки двутавровые по ГОСТ 8239-72*	ВСт3 ПС6-1 ТУ14-1-3023-80	I 16	16							0,024				0,299					0,323					
	Итого:		17	087020						0,024				0,299					0,323					
Всего профиля:			18		092500					0,024				0,299					0,323					
Двутавры стальные горячекатаные с параллельными гранями полок, типа Ш по ГОСТ 26020-83	ВСт3ПС6-1 ТУ14-1-3023-80	I 20Ш1	19								0,481	0,233							0,714					
		I 26Ш1	20										0,115						0,115					
	Итого:		21	087020							0,481	0,233	0,115						0,829					
Всего профиля:			22		092505						0,481	0,233	0,115						0,829					
Сталь прокатная угловая равнополочная по ГОСТ 8509-86	ВСт3 КП2 ГОСТ 380-71*	L50×50×5	23							0,064		0,151							0,215					
		L63×63×5	24						0,164										0,164					
	Итого:		25	087016					0,164	0,064		0,151							0,379					
	ВСт3ПС6-1 ТУ14-1-3023-80	L100×100×7	26						0,007										0,007					
		L140×140×10	27									0,006							0,006					
	Итого:		28	087020					0,07			0,006							0,013					
Всего профиля:			29		093100				0,171	0,064		0,157							0,392					

Инв. № подл. | Подп. и дата | Взам. инв. №

ГИП	Бояршинов	
Нач. АСО	Сидорова	
Гл. спец.	Зензеров	
Вед. инж.	Лапшина	

Привязан

Инв. №

503-3-46.87-КМ

Профилакторий для постового обслуживания 200 грузовых автомобилей

Стадия	Лист	Листов
РП	2	

Общие данные (продолжение)

ГИПРОАВТОТРАНС Новосибирский филиал

Альбом II

Техническая спецификация металла (продолжение)

Вид профиля ГОСТ; ТУ	Марка металла и ГОСТ	Обозначение и размер профиля	№ п.п.	Код: Марки металла	Код: Вида профиля	Код: Размера профиля	Количество шт.	Длина, мм	Масса металла по элементам конструкций: Подвесное пр-транспорт. оборудов.	Лестница металлич. Л3, Л4	Стойки рабочих площадок	Балки рабочих площадок	Стойки фахверка	Стойки лестниц	Балки лестниц				Общая масса, т	Масса потребности в металле по кварталам (заполняется изготовителем) т: I	II	III	IV	Заполняется ВЦ
									Код элемента конструкций															
1	2	3	4	5	6	7	8	9																
Сталь горячекатаная круглая ГОСТ 2590-71*	В Ст3 кп2 ГОСТ 380-71*	В20	30							0,061									0,061					
	Итого:		31	087016						0,061									0,061					
Всего профиля:			32		093300					0,061									0,061					
Сталь толстолистовая горячекатаная ГОСТ 19903-74*	В Ст3 ПС 6-1 ТУ14-1-3023-60	δ=4	33						0,025										0,025					
		δ=6	34						0,032										0,032					
		δ=8	35						0,422			0,009		0,003					0,434					
		δ=10	36							0,006	0,028		0,007	0,024					0,065					
		δ=14	37							0,009	0,052								0,061					
		δ=20	38								0,126			0,075					0,201					
	Итого:		39	087020					0,479	0,015	0,206	0,009	0,007	0,102					0,818					
	В Ст3 кп2 ГОСТ 380-71*	δ=4	40							0,026									0,026					
		δ=6	41							0,004									0,004					
	Итого		42	087016						0,030									0,030					
Всего профиля:			43		097100				0,479	0,045	0,206	0,009	0,007	0,102					0,848					
Листы стальные с ромбическим и чечевичным рифлением по ГОСТ 8568-77*	В Ст3 кп2 ГОСТ 380-71*	δ=6	44							0,084		0,381							0,465					
	Итого:		45	087016						0,084		0,381							0,465					
Всего профиля:			46		097100					0,084		0,381							0,465					
Итого масса металла:			47						6,115	0,392	0,687	0,951	0,122	0,401	0,173				8,841					
Лестницы, площадки, ограждения	Лист4		48																0,930					
Всего масса металла:			49																9,771					
В том числе по маркам:	В Ст3 кп2 ГОСТ 380-71*		50	087016					0,164	0,353		0,675							1,192					
	В Ст3 Г ПС 5 ГОСТ 380-71*		51	087018					5,435										5,435					
	В Ст3 ПС 6-1 ТУ14-1-3023-80		52	087020					0,516	0,039	0,687	0,248	0,122	0,401	0,173				2,186					
	В Ст3 ПС 6 ГОСТ 380-71*		53	087018								0,028							0,028					
Масса поставки элементов по кварталам, г		I																						
		II																						
		III																						
		IV																						

Инв. № подл. | Подпись и дата | Взам. инв. №

Привязан

Инв. №

ГИП	Бояршинов	
Нач. отд.	Сидорова	
Гл. спец.	Зензеров	
Вед. инж.	Лапшина	

503-4-46.87- КМ

Профилакторий для постового обслуживания 200 грузовых автомобилей

Стадия	Лист	Листов
РП	3	

Общие данные (продолжение)

ГИПРОАВТОТРАНС Новосибирский филиал

Копировал [illegible] Формат А2

Альбом II

Техническая спецификация металла типовой конструкции (специализированные) начало

Вид профиля и ГОСТ, ТУ	Марка металла и ГОСТ	Обозначение и размер профиля, мм	№ п.п.	Код: Марки металла	Код: Вида профиля	Код: Размера профиля	Количество (шт.)	Длина, мм	Масса металла по элементам конструкций: Лестничн. марши (Код)	Площадки (элемента конструкций)	Ограждения (элемента конструкций)	Стремянка (элемента конструкций)	Общая масса, т	Масса потребности в металле по кварталам (заполняется изготовителем), т: I	II	III	IV	Заполняется ЗЦ
1	2	3	4	5	6	7	8	9										
Сталь прокатная угловая равнополочная ГОСТ 8509-86	ВСт3 кп2 ГОСТ 535-79*	L 50×5	1							0,01			0,01					
		L 63×5	2							0,008			0,008					
		L 75×6	3						0,021	0,037			0,058					
		L 25×3	4								0,030		0,030					
			-															
	Итого:		5	087016					0,021	0,055	0,030		0,106					
Всего профиля:			6		093100				0,021	0,055	0,030		0,106					
Швеллеры стальные гнутые равнополочные ГОСТ 8278-83	ВСт3 кп2 ГОСТ 11474-76*	[180×50×4	7						0,160				0,160					
		[160×50×4	8							0,095			0,095					
		[80×50×4	9							0,003			0,03					
	Итого:		10	087016					0,160	0,098			0,258					
Всего профиля:			11		112100				0,160	0,098			0,258					
Швеллеры стальные гнутые неравнополочные ГОСТ 8281-80*	ВСт3 кп2 ГОСТ 11474-76*	[50×40×12×2,5	12								0,122		0,122					
	Итого:		13	087016							0,122		0,122					
Всего профиля:			14		112100						0,122		0,122					
Гнутый профиль ЧМТУ2-130-70	ВСт3 кп2 ГОСТ 16523-70*	{ 90×30×25×2,5	15								0,054		0,054					
	Итого:		16	087016							0,054		0,054					
Всего профиля:			17		112100						0,054		0,054					
Уголок гнутый равнополочный ГОСТ 19771-74*	ВСт3 кп2 ГОСТ 11474-76*	L 80×80×5	18									0,061	0,061					
	Итого:		19	087016								0,061	0,061					
Всего профиля:			20		112100							0,061	0,061					
Сталь горячекатаная круглая ГОСТ 2590-71*	ВСт3 кп2 ГОСТ 535-79*	круг В-18	21									0,014	0,014					
	Итого:		22	087016								0,014	0,014					
Всего профиля:			23		093300							0,014	0,014					
Сталь тонколистовая холодногнутая ГОСТ 19904-74*	ВСт3 кп2 ГОСТ 16523-70*	δ=2	24						0,121				0,121					
	Итого:		25	087016					0,121				0,121					
Всего профиля:			26		097004				0,121				0,121					
Сталь толстолистовая горячекатаная ГОСТ 19903-74*	ВСт3 кп2 ГОСТ 14637-79	δ=4	27						0,012	0,008			0,020					
		δ=6	28						0,004	0,017		0,001	0,022					
	Итого		29	087016					0,016	0,025		0,001	0,042					
Всего профиля:			30		097100				0,016	0,025		0,001	0,042					
Полоса стальная горячекатаная ГОСТ 103-76*	ВСт3 кп2 ГОСТ 535-79*	δ=4	31								0,024		0,024					
	Итого:		32	087016							0,024		0,024					
Всего профиля:			33		097100						0,024		0,024					

Техническая спецификация металла, составленная на листах 4,5 для конструкций, изготовляемых на специализированных заводах

Взам. Инв. №

Подпись и дата

Инв. № подл.

ГИП	Боярщинов	
Нач. отд.	Сидорова	
Гл. спец.	Зензеров	
Вед. инж.	Лапшина	

Привязан

Инв. №

503-4-46.87 - КМ

Профилакторий для постового обслуживания 200 грузовых автомобилей

Стадия	Лист	Листов
РП	4	

Общие данные (продолжение)

ГИПРОАВТОТРАНС Новосибирский филиал

Альбом II

Техническая спецификация металла типовой конструкции (специализированные) (продолжение)

Вид профиля ГОСТ, ТУ	Марка металла и ГОСТ	Обозначение и размер профиля	№ п.п	Код: Марки металла	Код: Вида профиля	Код: Размера профиля	Количество шт.	Длина, мм	Масса металла по элементам конструкций: Лестнич. марки (Код элемента конструкций)	Площадки	Ограждения	Стремянка	Общая масса, т	Масса потребности в металле по кварталам (заполняется изготовителем) т: I	II	III	IV	Заполняется ВЦ
1	2	3	4	5	6	7	8	9	526392	526392	526392	526392						
Листы стальные с ромбическим и чечевичным рифлением по ГОСТ 8568-77*	В Ст3 кп2 ГОСТ 8568-77*	8-4	34							0,128			0,128					
	Итого:		35	087016						0,128			0,128					
Всего профиля:			36		097100					0,128			0,128					
Итого Масса металла:			37						0,318	0,306	0,23	0,076	0,930					
В том числе по маркам:	В ст3 кп2 ГОСТ 535-79*		38	087016					0,021	0,055	0,054	0,014	0,144					
	В ст3 кп2 ГОСТ 11474-76*		39	087016					0,160	0,098	0,122	0,061	0,441					
	В ст3 кп2 ГОСТ 14637-79		40	087016					0,016	0,025	—	0,001	0,042					
	В ст3 кп2 ГОСТ 8568-77*		41	087016					—	0,128	—	—	0,128					
	В ст3 кп2 ГОСТ 16523-70*		42	087016					0,121	—	0,054	—	0,175					
Масса поставки элементов по кварталам, т		I																
		II																
		III																
		IV																

Ведомость металлоконструкций по видам профилей

Наименование конструкций по номенклатуре прейскуранта № 01-22	Позиции по прейскуранту	№ п.п	Код конструкций	Масса конструкций, т: Всего стали повышенной и высокой пр.	По видам профилей стали: Балки и швеллеры	Крупносортная сталь	Среднесортная сталь	Мелкосортная сталь	Толстолистовая сталь	Универсальная сталь	Тонколистовая сталь	Гнутые и гнутосварные	Трубы	Прочие	Всего	Количество, шт.	Серия типовых конструкций
1	2	3	4	5	6	7	8	9	10	11	12	13	14	15	16	17	18
Типовые конструкции																	
Лестницы, площадки, ограждения, стремянка		1	526392			0,109		0,039	0,175		0,125	0,510			0,967		1.450.3-3 выпуск 1 часть 1.2
Нетиповые конструкции подвесные пути		2			4,995	0,176	—	—	0,493	—	—	0,635	—	—	6,360		
Лестница металлическая Л3, Л4		3	526392		0,025	0,066	0,063	—	0,133	—	—	0,117	—	—	0,408		
Стойки рабочих площадок		4	526233		0,495	—	—	—	0,212	—	—	—	—	—	0,714		
Балки рабочих площадок		5	526233		0,269	0,162	—	—	0,404	—	—	0,147	—	—	0,989		
Стойки фахверка		6	526112		0,118		—	—	0,008	—	—	—	—	—	0,127		
Стойки лестниц		7	526392		0,308	—	—	—	0,105	—	—	—	—	—	0,417		
Балки лестниц		8	526392		0,178	—	—	—	—	—	—	—	—	—	0,180		
Итого:		9			6,387	0,513	0,063	0,039	1,528	—	0,125	1,409	—	—	10,162		
Контрольная сумма		10			6,387	0,513	0,063	0,039	1,528	—	0,125	1,409	—	—	10,162		

Взам. инв. №

Подп. и дата

Инв. № подл.

ГИП	Бояршинов	
Нач. отд.	Сидорова	
Гл. спец.	Зенгеров	
Вед. инж.	Лапшина	

Привязан

Инв. №

503-4-46.87 - КМ

Профилакторий для постового обслуживания 200 грузовых автомобилей

Стадия	Лист	Листов
РП	5	

Общие данные (окончание)

ГИПРОАВТОТРАНС Новосибирский филиал

Альбом II

Схема расположения подвесных путей

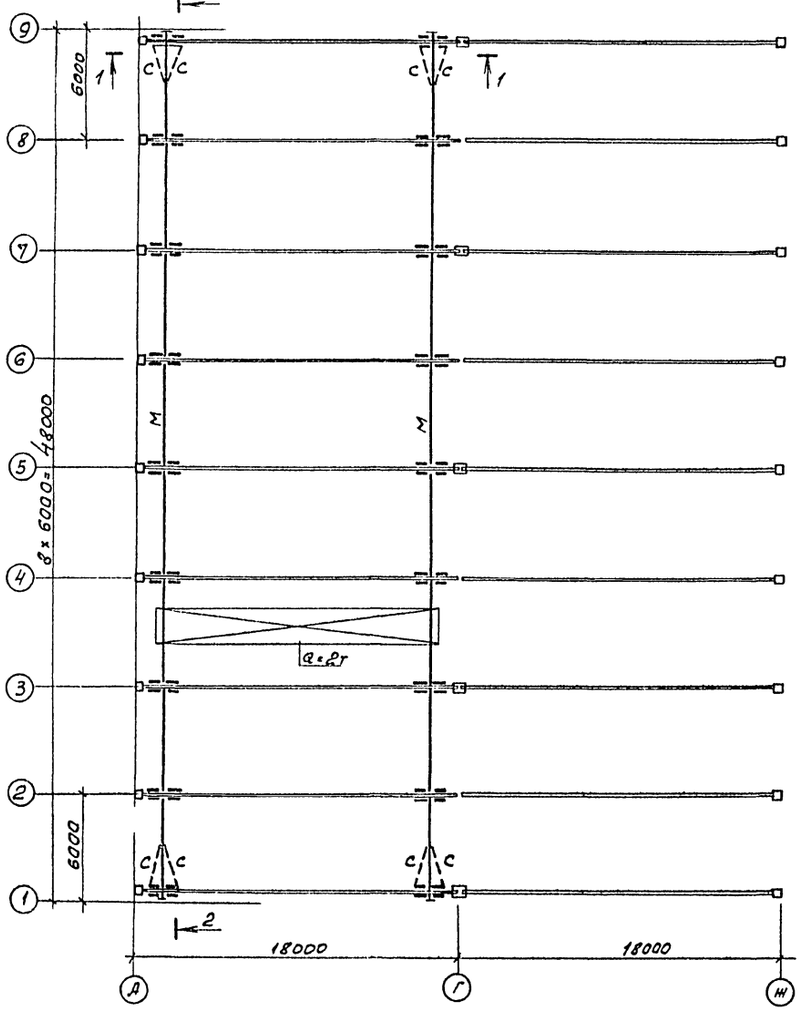

2-2

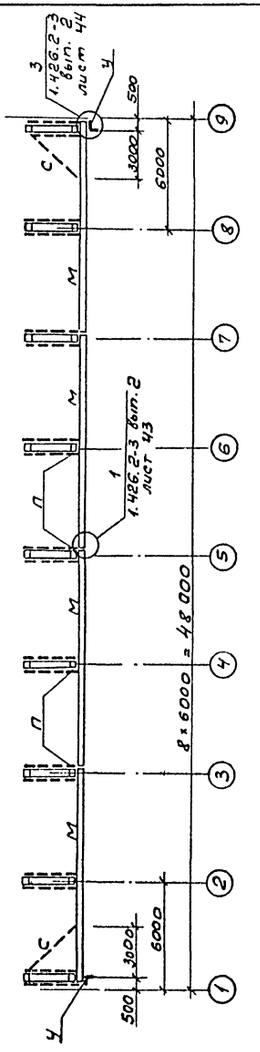

1 - 1

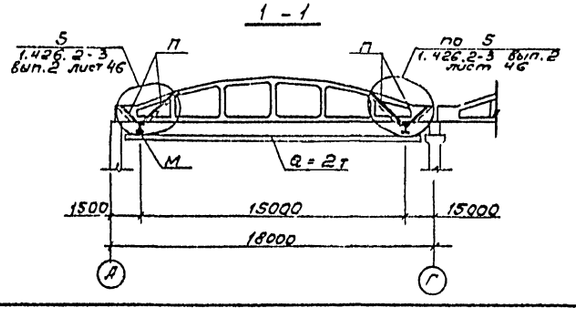

Ведомость элементов

Марка	Сечение: Эскиз	Поз.	Состав	Опорные усилия: M, кН·м	N, кН	Q,	Группа конструкции	Марка металла	Примечание
М	I		I 30М				1	ВСт3Гпс5	4819 кг
П	][		2[80×50×4	1.0	41.0		1	Вст3Гпс5	616 кг
С	L		L 63×5	по гибкости			4	ВСт3кп2	164 кг
У	L		L 100×7				3	Вст3пс6-1	7 кг
	—		δ = 4				3	ВСт3пс6-1	25 кг
	—		δ = 6				3	ВСт3пс6-1	32 кг
	—		δ = 8				3	ВСт3пс6-1	422 кг
	[		[16				3	Вст3пс6-1	30 кг

1. Изготовление и монтаж стальных конструкций вести в соответствии с требованиями СНиП II-23-81 и указаниями серии 1.426.2-3 вып. 2
2. Все металлические конструкции подвесного пути после монтажа окрасить масляной краской за 2 раза. На ездовые поверхности балок краска не наносится.

Согласовано

Нач. ТО

Инв. № подл. | Подпись и дата | Взам. инв. №

Привязан

Инв. №

ГИП	Бородкина		503-4-46.87 — КМ
Нач. отд	Сидорова		
Гл. спец.	Зензеров		Профилакторий для постового обслуживания 200 грузовых автомобилей
Вед. инж.	Курятнова		
Инженер	Михайлова		Стадия: РП; Лист: 6; Листов:
			Схема расположения подвесных путей
			ГИПРОАВТОТРАНС Новосибирский филиал

Альбом II

Схема расположения балок в осях Д-Е

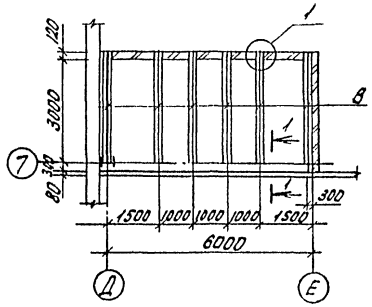

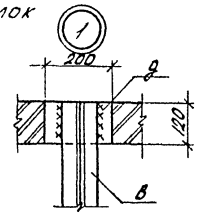

1-1

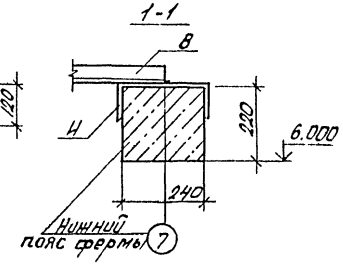

5-5

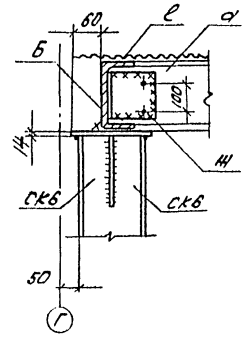

Схема расположения площадки на отм. 3.300

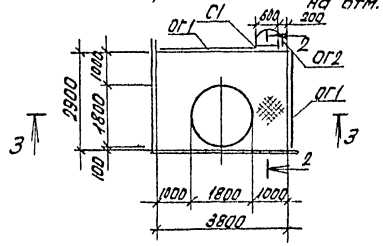

2-2

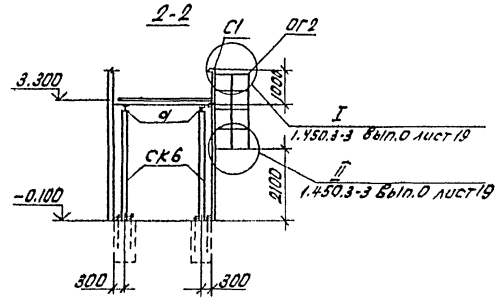

Схема расположения балок площадки на отм. 3.300

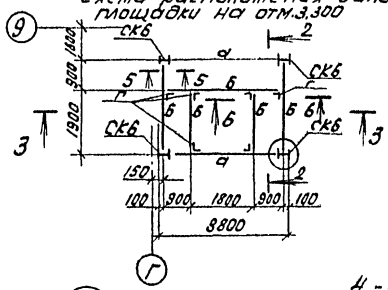

3-3

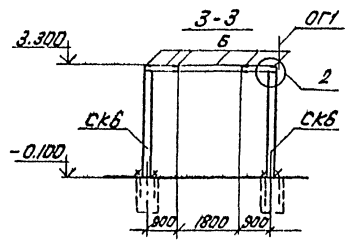

6-6

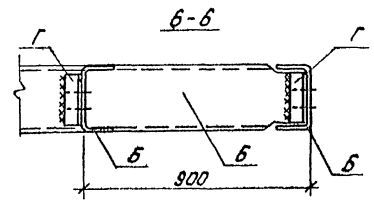

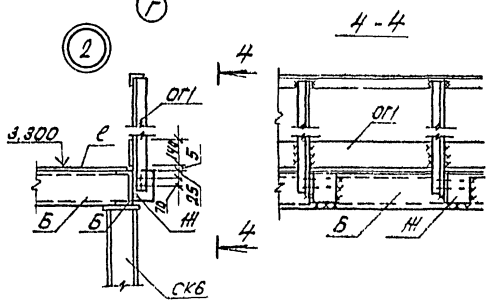

Ведомость элементов									
Марка	Сечение			Опорные усилия			Группа конструк.	Марка металла	Примечание
	Эскиз	Поз.	Состав	M тсм	N тс	Q тс			
	Стремянка								
С1	1.450.3-3	Вып. 14.2	СХ-46 (1шт.)				4	ВСт3кп2	Укоротить на 300мм
	Ограждения								
ОГ1	1.450.3-3	Вып. 1, ч.2	ОГПМХЭБ-10.30 (2шт.)				4	ВСт3кп2	
ОГ2	1.450.3-3	Вып. 1, ч.2	ОГС-24.4 (1шт.)				4	ВСт3кп2	
а	I		I20Ш1	конструктивно			3	ВСт3пс6-1	232,6кг
б	[		0х[200х80х4	конструктивно			4	ВСт3кп2	143,0кг
в	⊥L		2L50х5	конструктивно			4	ВСт3кп2	146,6кг
г	L		L50х5	конструктивно			4	ВСт3кп2	4,52кг
д	–		-δ=8	конструктивно			4	ВСт3кп2	9,0кг
ж	L		L140х10	конструктивно			3	ВСт3пс6-1	6,0кг
е	–		рифл. δ=6	по гибкости			4	ВСт3кп2	380,8кг
н	[		[27	конструктивно			3	ВСт3пс6	27,7кг

1. Сварку элементов производить ручной электродуговой сваркой по ГОСТ5264-80 электродами типа Э42 по ГОСТ9487-75
2. Все неоговоренные швы принимать высотой $h_ш$ = 6мм.
3. Все неоговоренные болты принимать марки М12.
4. Металлические конструкции перекрытия окрасить масляной краской ГОСТ8292-85 за два раза.

ГИП	Боярщинов		503-4-46.87 - КМ
Нач.отд.	Сидорова		Профилакторий для постового обслуживания 200 грузовых автомобилей
Гл.спец.	Зензеров		
Вед.инж.	Лапшина		Стадия: РП; Лист: 7; Листов:
Привязан			Схема расположения балок в осях Д-Е. Схема расположения площадки на отм. 3.300
Инв. №			ГИПРОАВТОТРАНС Новосибирский филиал

Инв. № подл. | Подп. и дата | Взам. инв.

Альбом II

Л1

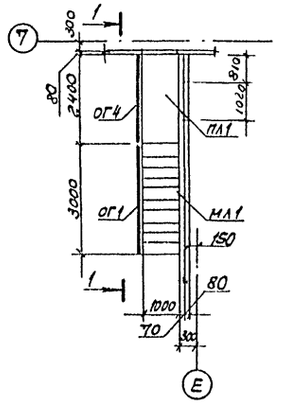

Л2

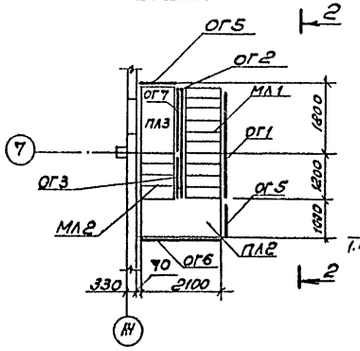

2-2

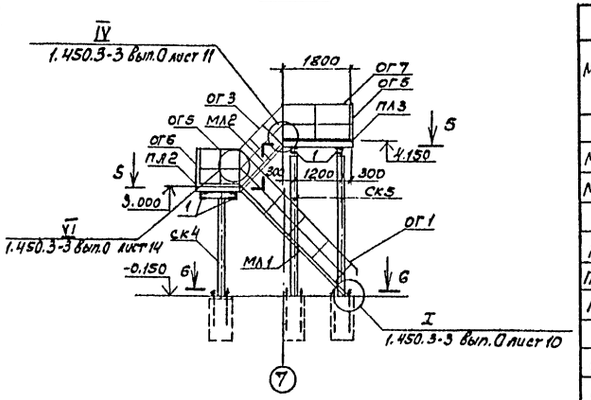

1-1

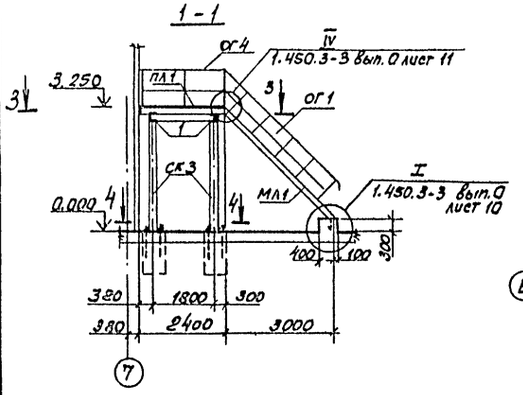

3-3

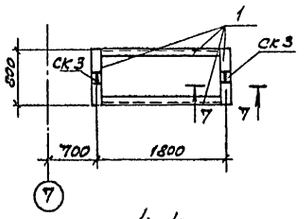

4-4

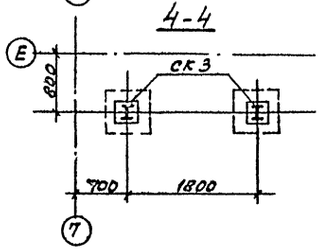

5-5

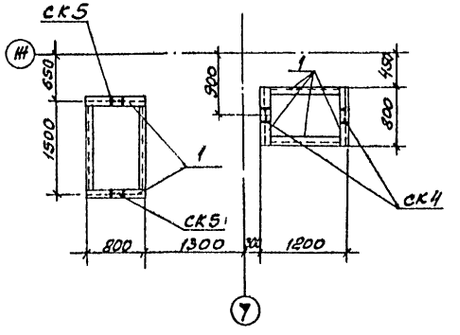

6-6

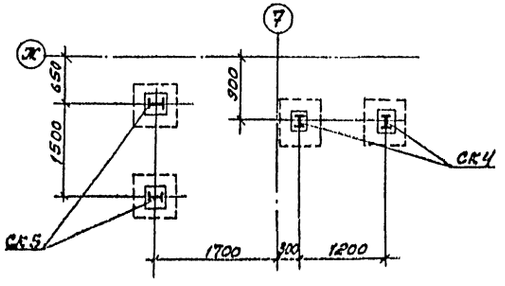

7-7

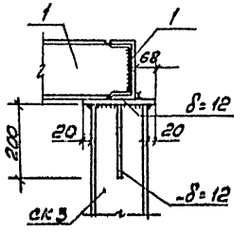

Ведомость элементов

Марка	Сечение: Эскиз	Поз.	Состав	Опорные усилия: M тсм	N тс	Q тс	Группа констр.	Марка металла	Примечание
	Марши лестничные								
МЛ1	1.450.3-3 Вып.1 ч.1		МЛХШ 45-30.10 (2 шт.)				4	Вст3кп2	138,6 кг
МЛ2	1.450.3-3 Вып.1 ч.1		МЛХШ 45-12.10 (1 шт.)				4	Вст3кп2	56,3 кг
	Площадки								
ПЛ1	1.450.3-3 Вып.1 ч.2		ПМХШ-24.10 (1 шт.)				4	Вст3кп2	98,4 кг
ПЛ2	1.450.3-3 Вып.1 ч.2		ПМХШ-21.10 (1 шт.)				4	Вст3кп2	83,2 кг
ПЛ3	1.450.3-3 Вып.1 ч.2		ПМХШ-18.10 (1 шт.)				4	Вст3кп2	76,4 кг
	Ограждения лестничных маршей								
ОГ1	1.450.3-3 Вып.1 ч.2		ОГлМХ 45-10.30 (2 шт.)				4	Вст3кп2	21,2 кг
ОГ2	1.450.3-3 Вып.1 ч.2		ОГпМХ 45-10.30 (1 шт.)				4	Вст3кп2	21,2 кг
ОГ3	1.450.3-3 Вып.1 ч.2		ОГпМХ 45-10.12 (1 шт.)				4	Вст3кп2	7,5 кг
	Ограждения площадок								
ОГ4	1.450.3-3 Вып.1 ч.2		ОГПМХЭб-10.24 (1 шт.)				4	Вст3кп2	22,8 кг
ОГ5	1.450.3-3 Вып.1 ч.2		ОГПМХЭб-10.9 (2 шт.)				4	Вст3кп2	10,5 кг
ОГ6	1.450.3-3 Вып.1 ч.2		ОГПМХЭб-10.21 (1 шт.)				4	Вст3кп2	20,8 кг
ОГ7	1.450.3-3 Вып.1 ч.2		ОГПМХЭб-10.18 (1 шт.)				4	Вст3кп2	18,7 кг
	Элементы крепления								
ДХ5	1.450.3-3 Вып.1 ч.2		ДХ5 (6 шт.)				4	Вст3кп2	8,1 кг
ДХ8	1.450.3-3 Вып.1 ч.2		ДХ8 (2 шт.)				4	Вст3кп2	2,33 кг
ДХ9	1.450.3-3 Вып.1 ч.2		ДХ9 (1 шт.)				4	Вст3кп2	
ДХ14	1.450.3-3 Вып.1 ч.2		ДХ14 (5 шт.)				4	Вст3кп2	10,8 кг
МХ6	1.450.3-3 Вып.1 ч.2		МХ6 (2 шт.)					Вст3кп2	32,3 кг
1	С	1	С 16	конструктивно			4	Вст3пс6-1	173,24 кг

1. Ведомость элементов на стойки СК3... СК5 смотреть на листе 9.
2. Общие указания смотреть на листе 1.

Привязан

Инв. №

ГИП	Боярщинов		503-4-46.87 - КМ
Нач.отд.	Сидорова		Профилакторий для постового обслуживания 200 грузовых автомобилей
Гл.спец.	Зенкерев		
Вед.инж.	Латкина		
			Стадия: РП; Лист: 8; Листов:
			Лестницы Л1, Л2 Сечения 1-1... 7-7.
			ГИПРОАВТОТРАНС Новосибирский филиал

Инв. № подл. | Подпись и дата | Взам. инв. №

Альбом II

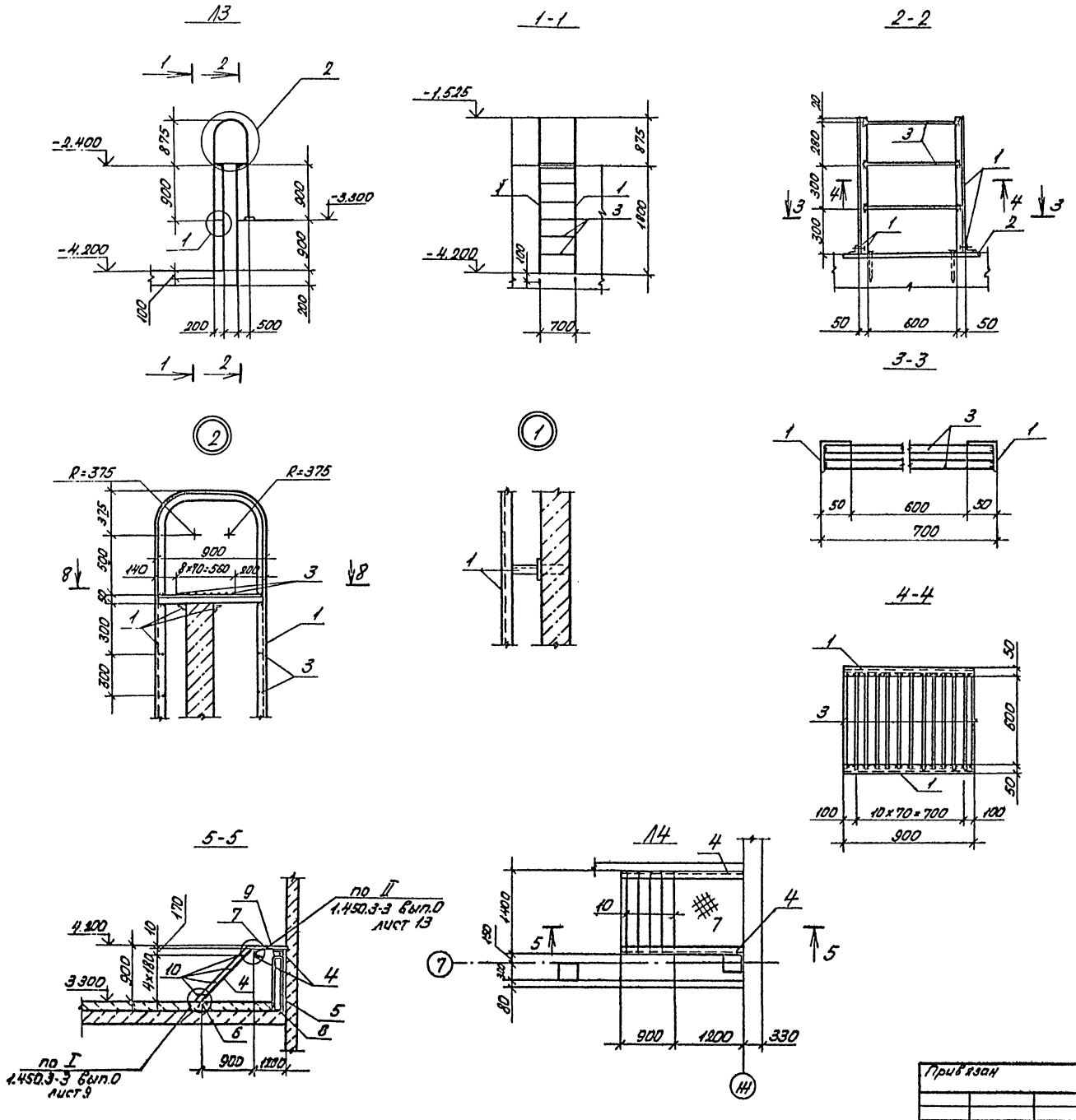

Ведомость элементов

Марка	Сечение: Эскиз	Поз.	Состав	Опорные усилия: M тс	N тс	Q тс	Группа констр.	Марка стали	Примечание
Л3	L	1	L50×5	конструктивно			IV	ВСт3кп2	55,34кг
	—	2	-δ=6				IV	Вст3кп2	4,24кг
		3	В20				IV	Вст3кп2	61,0кг
	⌉								
Л4	[	4	гн[180×80×5	конструктивно			IV	Вст3кп2	113,67кг
	I	5	I16	конструктивно			III	Вст3пс6	23,53кг
	L	6	L50×5	конструктивно			IV	ВСт3кп2	8,97кг
	—	7	-δ=6 риф.				IV	Вст3кп2	84,2кг
	—	8	-δ=14				III	Вст3пс6	8,79кг
	—	9	-δ=10				III	Вст3пс6	6,3кг
	—	10	-δ=4				IV	Вст3кп2	26,4кг

1. Монтаж конструкций лестниц и площадок производить в соответствии со СНиП III-18-75 „Металлические конструкции Правила производства и приемки работ."
2. Монтажные сопряжения лестничных маршей с площадками на болтах нормальной точности d=16 мм по ГОСТ 7798-70*.
3. Сварку производить электродами типа Э42 по ГОСТ 9467-75.
4. Все сварные швы $h_{шв}$=6 мм.
5. После монтажа металлические конструкции окрасить масляной краской за 2 раза.

ГИП	Бояршинов		503-4-46.87-КМ
Нач.отд.	Сидорова		Профилакторий для постового обслуживания 200 грузовых автомобилей
Гл.спец.	Зензеров		
Вед.инж.	Лопшина		

Стадия: РП | Лист: 9 | Листов:

Лестницы Л3, Л4

ГИПРОАВТОТРАНС

Привязан

Инв.№

Инв.№ подл. | Подп. и дата | Взам.инв.№

Альбом II

СК1 (СК6)

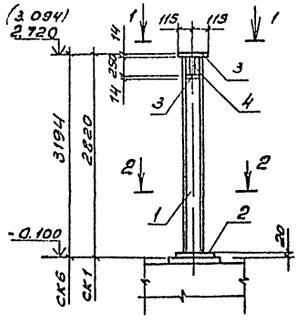

СК2

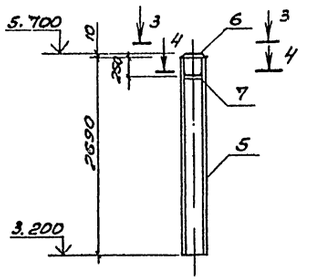

СК3... СК5

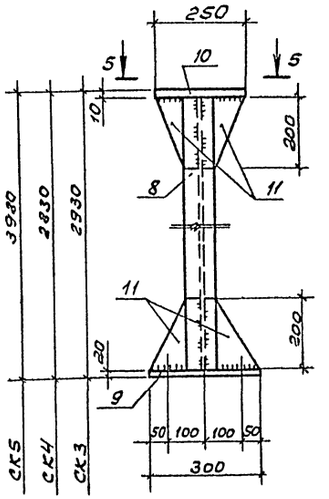

1 - 1

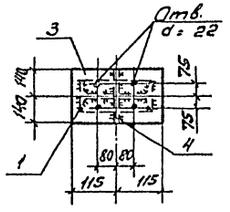

3 - 3

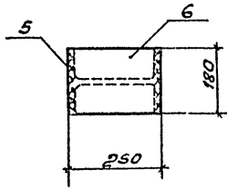

5 - 5

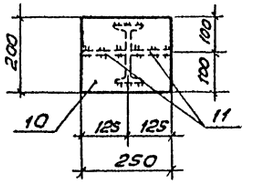

2 - 2

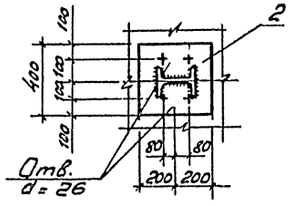

4 - 4

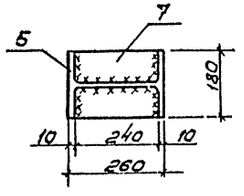

6 - 6

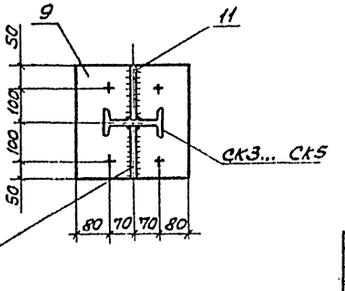

Ведомость элементов

Марка	Сечение: Эскиз	Поз	Состав	Опорные усилия: M тс.м	N тс	Q тс	Группа бетона	Марка металла	Примечание
СК1 (1шт) СК6 (4шт.)	I	1	I20 Ш1	конструктивно			3	Вст3пс6-1	81,48 кг
	—	2	-δ = 20				3	Вст3пс6-1	25,12 кг
	—	3	-δ = 14				3	Вст3пс6-1	10,38 кг
	—	4	-δ = 10				3	Вст3пс6-1	5,5 кг
СК2 (4шт)	I	5	I 26Ш1	конструктивно			3	Вст3пс6-1	115,13 кг
	—	6	-δ = 10				3	Вст3пс6-1	3,53 кг
	—	7	-δ = 10				3	Вст3пс6-1	3,01 кг
СК3 (2шт) СК4 (2шт) СК5 (2шт)	I	8	I 16	конструктивно			3	Вст3пс6-1	299,24 кг
	—	9	-δ = 20				3	Вст3пс6-1	75,8 кг
	—	10	-δ = 10				3	Вст3пс6-1	23,58 кг
	—	11	-δ = 8				3	Вст3пс6-1	3,0 кг

1. Сварку производить электродами типа Э42 по ГОСТ 9467 - 75.
2. Все сварные швы $h_{шв.} = 6$ мм.
3. После монтажа металлические конструкции окрасить масляной краской за 2 раза.

ГИП	Баршинкер		503-4-46.87 - КМ
Нач.отд.	Сидорова		Профилакторий для постового обеспыливания 200 грузовых автомобилей
Гл.спец.	Зензеров		Стадия: РП; Лист: 10; Листов:
Вед.инж.	Лапшина		Стойки СК1... СК6

Привязан

Инв. №

Гипроавтотранс, Новосибирский филиал

Инв.№ подл. | Подпись и дата | Взам.инв.№

Альбом II

Ведомость рабочих чертежей основного комплекта ОВ

Лист	Наименование	Примечание
1	Общие данные (начало)	
2	Общие данные (продолжение)	
3	Общие данные (продолжение)	
4	Общие данные (продолжение)	
5	Общие данные (продолжение)	
6	Общие данные (продолжение)	
7	Общие данные (окончание)	
8	Отопление. Теплоснабжение. План на отм. 0.000, 3.300	
9	Отопление. Фрагмент 1. План на отм. 3.300	
10	Вентиляция. План на отм. 0.000.	
11	Вентиляция. План на отм. -3.300. Фрагмент 1	
12	Схема системы отопления	
13	Схема системы теплоснабжения установок П1, П2 Узлы 1,2. Индивидуальный тепловой пункт	
14	Схемы системы теплоснабжения установок У1... У8. Узлы 1...8	
15	Схема системы теплоснабжения установок с использованием вторичных энергетических ресурсов	
16	Схемы систем П1, П2, В4... В7, У1... У8, ПЕ1, ПЕ2	
17	Схемы систем В8... В14, ВЕ1... ВЕ8	
18	Установки систем П1, П2, В4, В6... В10, В13, В14	
19	Спецификация отопительно-вентиляционных установок П1, П2, В4, В6... В10, В13, В14	
20	Виброизолирующее основание под пластмассовый вентилятор	
21	Крепление калориферов систем В1, В2, В11	
22	Переход, поддон	

Ведомость ссылочных и прилагаемых документов (Начало)

Обозначение	Наименование	Примечание
	Ссылочные документы	
Серия 4.904-69	Детали крепления санитарно-технических приборов и трубопроводов	
Серия 5.903-1	Узлы обвязки регулирующих клапанов на трубопроводах теплоснабжения калориферных установок	
Серия 5.904-3	Ограждения нагревательных приборов для помещений категорий А, Б, В и Е	
Серия 5.903-2 вып.0,1	Воздухосборники для систем отопления и теплоснабжения вентиляционных установок	
Серия 5.904-12 вып.1-3 1-17, 1-30, 1-35	Приточные вентиляционные камеры производительностью от 3,5 до 125 тыс. м³/ч.	
Серия 1.494-27 вып.1,3	Воздухоприемные устройства с подвесными утепленными клапанами	
Серия 1.494-8	Решетки воздухоприточные. Тип РР.	
Серия 1.494-10	Решетки щелевые регулирующие Тип Р	
Серия 1.494-38 вып. 0,1	Воздухораспределители эжекционные панельные штампованные тип ВЭПш	
Серия 4.904-68 вып.0,2	Воздухораспределитель ВГК для подачи воздуха компактной струей	
Серия 5.904-13 вып.0	Заслонки воздушные унифицированные для систем вентиляции	
Серия 3.904-18 вып.0,1	Клапаны и заслонки для вентиляционных систем взрывоопасных производств	
Серия 4.904-37	Местные отсосы при ручной электросварке	
Серия 5.904-10	Узлы прохода вентиляционных шахт через покрытия зданий Узлы прохода общего назначения	
Серия 3.904-24	Виброизолирующие основания для насосов различных типов, применяемых в санитарно-технических системах	
Серия 1.494-32	Зонты и дефлекторы вентиляционных систем	
Серия 1.494-25	Подставки под калориферы	

(окончание)

Обозначение	Наименование	Примечание
Серия 5.904-38	Гибкие вставки к центробежным вентиляторам	
Серия 5.904-4	Двери и люки для вентиляционных камер	
Серия 5.904-1 вып.0,1	Детали крепления воздуховодов	
Серия 1.494-21	Крепление решеток воздухоприточных типа РР и щелевых регулирующих типа РК воздуховодам и строительным конструкциям	
Серия 903-04-13 Альбом 1	Автоматизированные индивидуальные тепловые пункты (ИТП) зданий жилищно-гражданского и производственного назначения	
Серия 1.469-7 вып.1	Покрытия зданий с крышными вентиляторами для бесфонарных зданий и зданий с зенитными фонарями	
Серия 7.903.9-2 вып. 1.2	Тепловая изоляция трубопроводов с положительными температурами	
Серия 1.494-2 вып.11, 12	Воздушно-тепловые завесы для ворот промышленных зданий	
	Прилагаемые документы	
503-4-46.87-ОВ.СО	Спецификация оборудования	Альбом IV
503-4-46.87-ОВ.ВМ	Ведомость потребности в материалах	Альбом VI

Типовой проект разработан в соответствии с действующими нормами и правилами и предусматривает мероприятия, обеспечивающие пожарную безопасность при эксплуатации здания.

Главный инженер проекта (В.С.Бояршинов)

Инв. № подл. | Подп. и дата | Взам. инв. №

Инв. №			
ГИП	Бояршинов		
Нач. отд.	Айзикович		
Гл. спец.	Голубев		
Рук. гр.	Чистякова		
Инж.	Орехова		
Инж.	Смотрякова		

Привязан

503-4-46.87 - ОВ

Профилакторий для постового обслуживания 200 грузовых автомобилей

Стадия	Лист	Листов
РП	1	22

Общие данные (начало)

ГИПРОАВТОТРАНС Новосибирский филиал

Альбом II

Типовой проект 503

План-схема

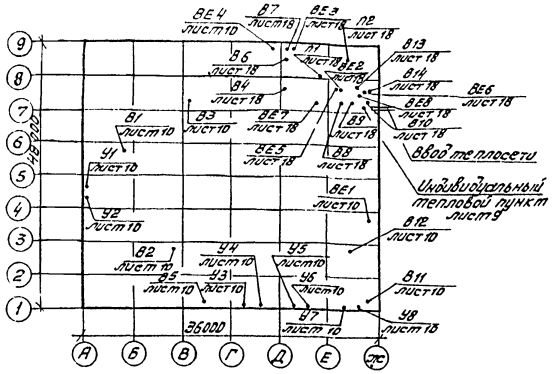

Общие указания

Основные показатели по чертежам марки ОВ

Наименование зд. ния (сооружения), помещения	Объем м³	Периоды года при tн, °С	Расход тепла (ккал/ч) На отопление	На вентиляцию*	На горячее водоснабжение	Общий	Расход холода, ккал/ч	Установ. мощн. эл. двигателя кВт
Здание	157622	-20	237070	591910	127600	956590	—	84,29
профилак-			(204370)	(510270)	(110000)	824640	—	—
тория		-30	267580	702390	127600	1097570	—	88,29
			(230670)	(605510)	(110000)	946180	—	—
		-40	260385	916875	127600	1304860	—	116,29
			(224470)	(780410)	(110000)	1124880	—	—

* - в том числе на воздушно-тепловые завесы tн=-20°С Q=208070вт(179370ккал/ч); tн=-30°С Q=296760вт(255830ккал/ч); tн=-40°С Q=412360вт(355480ккал/ч).

Проект отопления и вентиляции разработан для районов с расчетной температурой наружного воздуха минус 20°С, минус 30°с и минус 40°с. Внутренние температуры воздуха в помещениях приняты по гост 12.1.005-76.

Теплоснабжение от внешних тепловых сетей через индивидуальный тепловой пункт.

Теплоносителем для системы отопления и теплоснабжения отопительно-вентиляционных установок принята перегретая вода с температурой 150°с (т1) - 70°с (т2). Температура воды для горячего водоснабжения 60°С. Учет теплоты осуществляется в центральном тепловом пункте действующего автопредприятия.

Данный проект выполнен в соответствии со СНиП-33-75,* СНиП II-93-74; СНиП II-92-76; СНиП II-106-79 и „Общесоюзными нормами технологического проектирования предприятий автомобильного транспорта" ОНТП-01-86, утвержденными Минавтотранс РСФСР

Потери напора в системе отопления и теплоснабжения калориферов для Тн минус 20°С, минус 30°С и минус 40°С соответственно составляют:

в системе отопления 17400 Па (1740 кг/м²)
17400 Па (1740 кг/м²)
20150 Па (2015 кг/м²)

В системах теплоснабжения установок П1, П2 и У1... У2 200000 Па (20000 кг/м²)

Трубопроводы системы отопления, прокладываемые в каналах, подающие трубопроводы систем теплоснабжения и трубопроводы индивидуального теплового пункта диаметром до 50 мм изолируются шнуром теплоизоляционным из минеральной ваты в чулке из нити стеклянной, толщина изоляции 30 мм; диаметром 50 мм и более - полуцилиндрами минераловатными на синтетическом связующем толщиной 50 мм.

Покровный слой - стеклопластик рулонный РСТ.

Перед изоляцией на трубопроводы наносится антикоррозионное покрытие краской БТ-177 в 2 слоя по грунту ГФ-021 в один слой. Неизолированные трубопроводы и регистры из гладких труб покрываются лаком БТ-577 за 2 раза по грунту лаком БТ-577.

Покровный слой в индивидуальном тепловом пункте - штукатурка асбестоцементным раствором, оклейка хлопчатобумажной тканью и окраска без грунта краской ПФ-170.

Воздуховоды систем вентиляции выполняются металлическими толщиной стали согласно СНиП II-33-75*

Воздуховоды систем В4, В8, В9, транспортирующих воздух с содержанием паров щелочей покрываются изнутри грунтом ЭП-00-10 в один слой и лаком ХСЛ в один слой

Транзитные воздуховоды систем П1, В9, В10, В4 оштукатуриваются асбоцементным раствором по металлической сетке толщиной 30 мм;

Переход между заслонкой и калорифером в системе П2, воздуховод системы ПЕ1 изолируется матами минераловатными прошивными толщиной 40 мм. Покровный слой - стеклопластик рулонный РСТ.

В системах В4, В8, В9, удаляющих воздух, содержащий пары щелочей, вентиляторы предусмотрены коррозионностойкими.

Монтаж и приемку систем отопления и вентиляции вести в соответствии со СНиП 3.05.01-85.

Система ПЕ1 в камере сухого жара монтируется только в особый период.

Условные обозначения

—ТП1— обратный трубопровод
—ТП2— подающий трубопровод
—ТП3— обратный трубопровод
—·—·— трубопровод для выпуска воздуха

ГИП	Боршинов		503-4-46.87 - ОВ
Нач. отд.	Азыкович		
Гл. спец.	Голубев		Профилакторий для постового обслуживания 200 грузовых автомобилей
Рук. гр.	Чистякова		
Инженер	Орехова		Стадия: РП; Лист: 2; Листов:
Инженер	Смотракова		
Н. контр.	Голубев		Общие данные (продолжение)
			ГИПРОАВТОТРАНС Новосибирский филиал

Привязан

Инв. №

Взам. инв. № | Подп. и дата | Инв. № подл.

копировал Муртазина

Формат А2

Альбом II

ХАРАКТЕРИСТИКА ОТОПИТЕЛЬНО-ВЕНТИЛЯЦИОННЫХ СИСТЕМ

Обозначение системы	Кол. систем	Наименование обслуживаемого помещения (технологического оборудования)	Тип установки	Вентилятор: Тип, исполн. взрывозащите	Вентилятор: №	Вентилятор: Схема исполнен	Вентилятор: положение	Вентилятор: L, м³/ч	Вентилятор: P, пл (кгс/м²)	Вентилятор: n, об/мин.	Электродвигатель: Тип, исполнение по взрывозащите	Электродвигатель: N, кВт	Электродвигатель: n, об/мин.	Воздухонагреватель: Тип	Воздухонагреватель: №	Воздухонагреватель: Кол.	Воздухонагреватель: Т-ра нагрева, °С от	Воздухонагреватель: Т-ра нагрева, °С до	Воздухонагреватель: Расход тепла, тс (ккал/ч)	Воздухонагреватель: ΔP, пл (кгс/м²)	Фильтр: Тип	Фильтр: №	Фильтр: Кол.	Фильтр: ΔP, (кгс/м²)	Примечание
П1	1	Участок ТО-2 и ТР, участок ремонта топливной аппаратуры, участок углубленной диагностики, кладовая масел	А10,100-1	8-Ц4-76	10	1	ПрО	32340*	600 (60)	730	4А160М8	11	730	КВСБ-П	12	1	-20	18	367270 (316610)	10,6 (1,06)	—	—	—	—	Теплоноситель-вода
														КВСБ-П	12	1	-30	-21	87000 (75000)	10,6 (1,06)	—	—	—	—	теплоноситель нитрат натрия
														КВСБ-П	12	1	-21	17,6	373070 (321610)	10,6 (1,06)	—	—	—	—	теплоноситель вода
														КВСБ-П	12	1	-40	-30	96710 (83370)	10,6 (1,06)	—	—	—	—	теплоноситель нитрат натрия
														КВББ-П	12	1	-30	17,5	459080 (395760)	14,7 (1,47)	—	—	—	—	теплоноситель вода
П2	1	Очистные промстоков, участок ремонта электрооборудования, вспомогательные помещения	А4,105-2	8-Ц4-70	4	1	ПрО	3949*	420 (42)	1420	4А80А4	1,1	1420	КВББ-П	6	1	-20	18	45580 (39290)	156 (156)	—	—	—	—	
														КВББ-П	7	1	-30	18	57570 (49630)	58,3 (58,3)	—	—	—	—	
														КВББ-П	7	1	-40	18	69600 (60000)	58,3 (58,3)	—	—	—	—	
В1, В2	2	Участок ТО-2 и ТР	ВКР6,3 0,25,6	—	6,3	—	—	7130	350 (35)	935	4А90L6У2	1,5	935	—	—	—	—	—	—	—	—	—	—	—	$t_н = -20°C$
			ВКР6,3025,6	—	6,3	—	—	7130	350 (35)	935	4А90L6У2	1,5	935	КВББ-П	8	2	16	10	—	133 (13,3)	—	—	—	—	$t_н = -30°C - 40°C$ охлаждение воздуха
В3	1	Участок ТО-2 и ТР	ВКР4,00,25,6	—	4	—	—	2600	—	890	4АА63В6У2	0,25	890	—	—	—	—	—	—	—	—	—	—	—	
В4	1	Участок ТО-2 и ТР		8-Ц4-76	5К	1	ЛО°	2860*	330 (33)	950	4А100L6	2,2	950	—	—	—	—	—	—	—	—	—	—	—	пластмассовый
В5	1	Участок ТО-2 и ТР	А2,5110-1	8-Ц4-70	2,5	1	ПрО	715*		1375	4АА56А4	0,12	1375	—	—	—	—	—	—	—	—	—	—	—	
В6	1	Промкладовая и ЦРК	А2,5100-1	8-Ц4-70	2,5	1	ЛО°	451*	190 (19)	1375	4АА56А4	0,12	1375	—	—	—	—	—	—	—	—	—	—	—	
В7	1	Очистные промстоков	А2,5110-1	8-Ц4-70	2,5	1	ПрО	792*	220 (22)	1375	4АА56А4	0,12	1375	—	—	—	—	—	—	—	—	—	—	—	
В8	1	Участок ремонта электрооборудования	—	8-Ц4-76	5К	1	ЛО°	930*	320 (32)	950	4А100L6	2,2	950	—	—	—	—	—	—	—	—	—	—	—	пластмассовый
В9	1	Участок ремонта топливной аппаратуры	—	8-Ц4-76	5К	1	ЛО°	930*	320 (32)	950	4А100L6	2,2	950	—	—	—	—	—	—	—	—	—	—	—	пластмассовый

* расход воздуха дан с коэффициентом 1,1

ГИП	Боярщинов	
Нач. отд.	Айзикович	
Гл. спец.	Голубев	
Рук. гр.	Чистякова	
Инженер	Орехова	
Инженер	Поренкова	

Привязан

Инв. №

503-4-46.87 - ОВ

Профилакторий для постового обслуживания 200 грузовых автомобилей

Стадия	Лист	Листов
РП	3	

Общие данные (продолжение)

ГИПРОАВТОТРАНС Новосибирский филиал

Инв. № подл. | Подп. и дата | Взам. инв. №

Альбом II

Типовой проект 503

Продолжение

Обозначение системы	Кол. систем	Наименование обслуживаемого помещения (технологического оборудования)	Тип установки	Вентилятор: тип, исполн. взрывозащите	Вентилятор: №	Вентилятор: схема исполнен.	Вентилятор: положение	Вентилятор: L м³/ч	Вентилятор: P (кгс/м²)	Вентилятор: n, об/мин	Электродвигатель: тип, исполнение по взрывозащите	Электродвигатель: N, кВт	Электродвигатель: n об/мин	Воздухонагреватель: тип	Воздухонагреватель: №	Воздухонагреватель: кол.	Воздухонагреватель: t°С нагрева от	Воздухонагреватель: t°С нагрева до	Воздухонагреватель: Расход тепла, (ккал/ч)	Воздухонагреватель: ΔP, (кгс/м²)	Фильтр: тип	Фильтр: №	Фильтр: кол	Фильтр: ΔP, (кгс/м²)	Примечание
В10	1	Кладовая масел	А2.5110-1	В-Ц4-70	2,5	1	Л0°	825*	230	1375	4АА56А4	0,12	1375	—	—	—	—	—	—	—	—	—	—	—	
									(23)																
В11	1	Участок углубленной диагностики	ВКРБ.30256	—	6,3	—	—	8990	180	915	4А90L6У2	1,5	915	—	—	—	—	—	—	—	—	—	—	—	$t_н$=-20°с
									(18)																
			ВКРБ.30256	—	6,3	—	—	8990	180	915	4А90L6У2	1,5	915	К8Б6-П	8	2	16	10	—	186	—	—	—	—	$t_н$=-30°с-40°с
									(18)																эж.рассоление воздуха
В12	1	Участок углубленной диагностики	А2.5110-1	В-Ц4-70	2,5	1	Пр0°	715*	250	1375	4АА56А4	0,12	1375	—	—	—	—	—	—	(186)	—	—	—	—	
									(25)																
В13	1	Курительная, уборные	А2.5110-1	В-Ц4-70	2,5	1	Пр0°	572*	270	1375	4АА56А4	0,12	1375	—	—	—	—	—	—	—	—	—	—	—	
									(27)																
В14	1	Душевые	А2.5110-1	В-Ц4-70	2,5	1	Пр0°	577*	270	1375	4АА56А4	0,12	1375	—	—	—	—	—	—	—	—	—	—	—	
									(27)																
У1..У6	6	Участок ТО-2 и ТР	Е6.3105-2	В-Ц4-70	6,3	1	Пр180°	14050	1200	1455	4А132S4	7,5	1455	К8Б6-П	8	2	14	35,2	99445	12,96	—	—	-	—	$t_н$=-20°с
							Л180°		(120)										(85730)	(12,96)					
			Е6.3105-2	В-Ц4-70	6,3	1	Пр180°	16195	1080	1455	4А132S4	7,5	1455	К8Б6-П	8	2	14	43	148380	12,96	—	—	—	—	$t_н$=-30°с
							Л180°		(108)										(127915)	(12,96)					
			Е6.3110-26	В-Ц4-70	6,3	1	Пр180°	18335	950	1460	4А132М4	11	1460	К8Б6-П	8	4	14	47,7	206180	12,96	—	—	—	—	$t_н$=-40°с
							Л180°		(95)										(177740)	(12,96)					
У7..У8	2	Участок углубленной диагностики	Е6.3105-2	В-Ц4-70	6,3	1	Пр180°	14050	1200	1455	4А132S4	7,5	1455	К8Б6-П	8	2	14	35,2	99445	12,96	—	—	—	—	$t_н$=-20°с
							Л180°		(120)										(85730)	(12,96)					
			Е6.3105-2	В-Ц4-70	6,3	1	Пр180°	16195	1080	1455	4А132S4	7,5	1455	К8Б6-П	8	2	14	43	148380	12,96	—	—	—	—	$t_н$=-30°с
							Л180°		(108)										(127915)	(12,96)					
			Е6.3110-26	В-Ц4-70	6,3	1	Пр180°	18335	950	1460	4А132М4	11	1460	К8Б6-П	8	4	14	47,7	206180	12,96	—	—	—	—	$t_н$=-40°с
							Л180°		(95)										(177740)	(12,96)					

* Расход воздуха дан с коэффициентом 1,1.

ГИП	Бояринов		503-4-46.87-ОВ
Нач.отд.	Лизяков		
Гл.спец.	Голубев		Профилакторий для постового обслуживания 200 грузовых автомобилей
Рук.гр.	Чистякова		
Инженер	Орехова		Стадия: РП; Лист: 4; Листов:
Инженер	Доренкова		Общие данные (продолжение)
			ГИПРОАВТОТРАНС Новосибирский филиал

Привязан

Инв. №

Инв.№ подл. | Подпись и дата | Взам.инв.№

Копировал Мурогзина

Формат А2

Альбом II

Типовой проект 503

Продолжение

Обозначение системы	Кол. систем	Наименование обслуживаемого помещения (технологического оборудования)	Тип установки	Вентилятор: Тип, исполн. взрывозащите	№	Схема исполнен.	Положение	L, м³/ч	P (кгс/м²)	n, об/мин	Электродвигатель: Тип, исполнение по взрывозащите	N, квт.	n, об/мин	Воздухонагреватель: Тип	№	кол.	Т-ра нагрева, °С от	до	Расход тепла, (ккал/ч)	ΔP, (кгс/м²)	Фильтр: Тип	№	кол.	ΔP, (кгс/м²)	Примечание
ВЕ1	1	Электрощитовая	Дефлектор	Д.	00.	000		120	—	—	—	—	—	—	—	—	—	—	—	—	—	—	—	—	—
ВЕ2	1	Кладовая	Дефлектор	Д.	00.	000		10	—	—	—	—	—	—	—	—	—	—	—	—	—	—	—	—	—
ВЕ3	1	Служебная комната	Дефлектор	Д.	00.	000		15	—	—	—	—	—	—	—	—	—	—	—	—	—	—	—	—	—
ВЕ4	1	Комната сухого жара	Дефлектор	Д.	00.	000	-02	30 (500)	—	—	—	—	—	—	—	—	—	—	—	—	—	—	—	—	—
ВЕ5	1	Насосная	Дефлектор	Д.	00.	000		40	—	—	—	—	—	—	—	—	—	—	—	—	—	—	—	—	—
ВЕ6	1	Индивидуальный тепловой пункт	Дефлектор	Д.	00.	000		135	—	—	—	—	—	—	—	—	—	—	—	—	—	—	—	—	—
ВЕ7	1	Центр управления производством	Дефлектор	Д.	00.	000		80	—	—	—	—	—	—	—	—	—	—	—	—	—	—	—	—	—
ВЕ8	1	Венткамера между осями 7...8 и Е...Ж	Дефлектор	Д.	00.	000		70	—	—	—	—	—	—	—	—	—	—	—	—	—	—	—	—	—
ПЕ1	1	Камера сухого жара	—	—	—	—	—	500	—	—	—	—	—	—	—	—	—	—	—	—	—	—	—	—	для ПРУ
ПЕ2	1	Камера сухого жара	—	—	—	—	—	30	—	—	—	—	—	—	—	—	—	—	—	—	—	—	—	—	—

ГИП	Боярщинов		503-4-46.87 -ОВ
Нач.отд.	Айзикович		Профилакторий для постового обслуживания 200 грузовых автомобилей
Гл.спец.	Голубев		
Рук.гр.	Чистякова		Стадия: РП; Лист: 5; Листов:
Инженер	Орехова		
Инженер	Доренкова		Общие данные (продолжение)
			ГИПРОАВТОТРАНС Новосибирский филиал

Привязан

Инв. №

Инв. № подл. | Подпись и дата | Взам. инв. №

Копировал Мирзазина

Формат А2

МЕСТНЫЕ ОТСОСЫ ОТ ТЕХНОЛОГИЧЕСКОГО ОБОРУДОВАНИЯ

Технологическое оборудование			Характеристика выделяющихся вредностей	Объем выбрасываемого воздуха м³/ч		Характеристика местного отсоса		Обозначение системы	Примечание
Поз.	Наименование	Кол.		На ед. оборуд.	Всего	Обозначение	Применяемые документы		
			Участок ремонта электрооборудования						
1	Моечная установка с электроподогревом для деталей, модель ОР-49906	1	Пары лабомида	850	850	панель равномерного всасывания 1ПБ	серия 4.904-37	В8	
			Участок мойки и хранения деталей, узлов и агрегатов, отсидающих ремонта						
3	Установка для мойки агрегатов М-216	1	Пары лабомида	2600	2600	2панели равномерного всасывания 1ПЗ	серия 4.904-37	В4	
			Участок ремонта топливной аппаратуры						
7	Моечная установка с электроподогревом для деталей, модель ОР-49906	1	Пары лабомида	850	850	панель равномерного всасывания 1ПБ	серия 4.904-37	В9	
			Участок ТО и ТР						
	Пост обслуживания	5	Окись углерода, окислы азота	650	650	Шланговый отсос модель 9245		В5	одновременно работает один отсос
			Участок диагностики						
	Пост обслуживания	1	Окись углерода, окислы азота	650	650	Шланговый отсос модель 9245		В12	

Привязан

Инв. №

ГИП	Бояринов		503-4-46.87 ОВ
Нач.отд.	Разуковых		Профилакторий для постового обслуживания 200 грузовых автомобилей
Гл.спец.	Голубев		
Рук.гр.	Чистяков		Стадия: РП; Лист: 6; Листов:
Инженер	Орехова		Общие данные (окончание)
Инженер	Доренков		ГИПРОАВТОТРАНС Новосибирский филиал

Копировал Миртазина

Формат А2

Альбом II

Типовой проект 503

Расчет воздухообменов по вредностям

Наименование помещения	Источник выделения вредностей	Вредные вещества	Данные для определения количества вредных веществ: кол-во выездов в час	мощн. двигателей л.с.	Удельные газовыд. г/л.с. выезд	Количество вредных веществ, выделяющихся в помещении г/ч: По формуле z=п·е·н·к	Прорыв от шланговых отсосов	По технологическ. данным	Всего	Концентрация в уходящем воздухе $C_{ух}$, мг/м³	Концентрация в приточном воздухе $C_п$, мг/м³	Воздухообмен: Формула для расчета $L=\frac{z\cdot 10^3}{C_{ух}-C_п}$	Объем воздуха м³/ч	Примечания
Участок ТО-2 и ТР	Автобиль ЗИЛ-130	окись углерода	1	150	1	105	30	—	135	20	6	$\frac{252,6\cdot 10^3}{20-6}$	18040	Воздухообмен принят из условия растворения окиси углерода до предельно-допустимой концентрации L=18040м³/ч
	Автомобиль КАМАЗ-5410	окись углерода	2	210	0,4	117,6	—	—	117,6	20	6			
	Автомобиль ЗИЛ-130	окись азота	1	150	0,024	2,52	—	—	2,52	5	1,5	$\frac{56,28\cdot 10^3}{5-1,5}$	16080	
	Автомобиль КАМАЗ-5410	окись азота	2	210	0,16	47,04	6,72	—	53,76	5	1,5			
Участок углубленной диагностики	Автомобиль ЗИЛ-130 или	окись углерода	1	150	1	75	60	—	135	20	6	$\frac{135\cdot 10^3}{20-6}$	9640	Воздухообмен принят из условия растворения окиси углерода до предельно-допустимой концентрации L=9640м³/ч
	Автомобиль КАМАЗ-5410	окись углерода	1	210	0,4	42	33,6	—	75,6	20	6	$\frac{75,6\cdot 10^3}{20-6}$	5400	
	Автомобиль ЗИЛ-130 или	окись азота	1	150	0.024	1,8	1,44	—	3,24	5	1,5	$\frac{3,24\cdot 10^3}{5-1,5}$	925	
	Автомобиль КАМАЗ-5410	окись азота	1	210	0,16	16,8	13,44	—	30,24	5	1,5	$\frac{30,24\cdot 10^3}{5-1,5}$	8640	

*К- коэффициент, учитывающий количество одновременных выездов
К=0,5 - один выезд
К'=0,7- три выезда

ГИП	Бояршинов		503-4-46.87 ОВ
Нач.отд.	Айзикович		
Гл.спец.	Голубев		Профилакторий для постового обслуживания 200грузовых автомобилей
Рук.гр.	Чистякова		
Инж.	Доренкова		Стадия / Лист / Листов: РП / 7
Инж.	Орехова		Общие данные (продолжение)
			ГИПРОАВТОТРАНС Новосибирский филиал

Привязан

Инв. №

Инв. № подл. | Подпись и дата | Взам. инв. №

Альбом III

Типовой проект 503

План на отм. 0.000

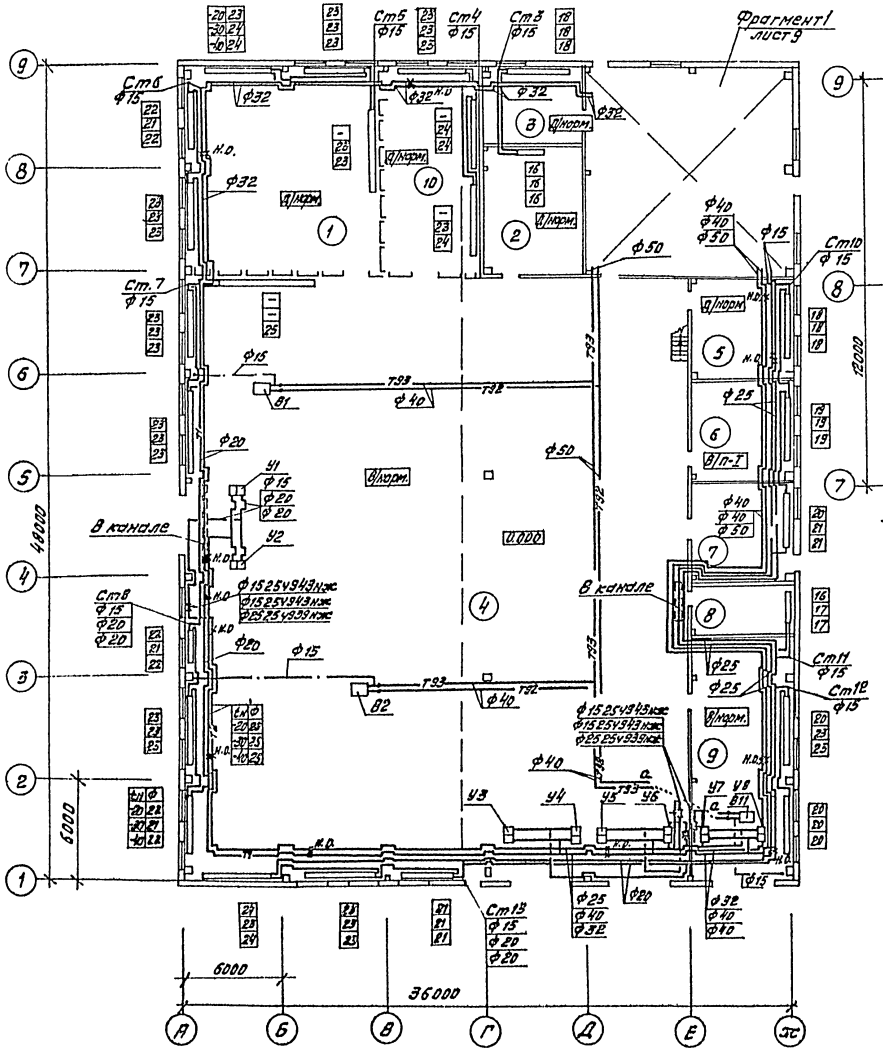

План на отм. 3.300

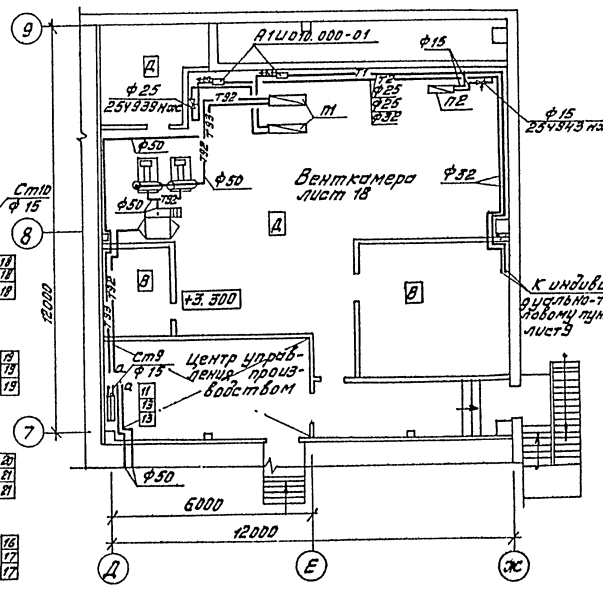

Экспликация помещений

Номера на планах	Наименование
1	Площадка отремонтированных деталей, узлов и агрегатов
2	Промкладовая и ИРК
3	Очистные сооружения
4	Участок ТО-2 и ТР
5	Участок ремонта электрооборудования
6	Участок ремонта топливной аппаратуры
7	Кладовая масел
8	Электрощитовая
9	Участок углубленной диагностики
10	Участок мойки и хранения деталей, узлов и агрегатов, ожидающих ремонта

Примечания

В помещениях категории „В" предусмотреть несгораемые экраны.

Таблица нагревательных приборов

№№ п.п.	Регистр из гладких труб ф 159х3,2		Тип отопления (количество, шт)
	Длина, м	Количество труб, шт	на один регистр
16	1,5	2	—
17	2	2	—
18	3	2	—
19	4	2	ЭА-1600 (2)
20	3,5	4	ЭА-1600(1), ЭА-1000(1)
21	4	4	ЭА-1600 (2)
22	4,5	4	ЭА 1600(1), ЭА 2000(1)
23	5	4	ЭА-2000 (2)
24	5	5	ЭА-2000 (2)
25	6	4	ЭА-1600 (3)
11	КНЭ0-115К	—	—
13	КНЭ0-23К	—	—

Согласовано
НСК ЭТО
Разраб.
Нач. отд. конструкций

Привязан

Инв. №

Копировал Муртазина

ГИП	Боршинов		503-4-46.87 ОВ
Нач. отд.	Яблокович		
Гл. спец.	Голубев		Профилакторий для постового обслуживания 200 грузовых автомобилей
Рук. гр.	Чистякова		
Инженер	Доренкова		Стадия: Р.П. Лист: 8 Листов:
			Отопление. Теплоснабжение. План на отм. 0.000, 3.300
			ГИПРОАВТОТРАНС Новосибирский филиал

Формат А2

Альбом II

Фрагмент 1

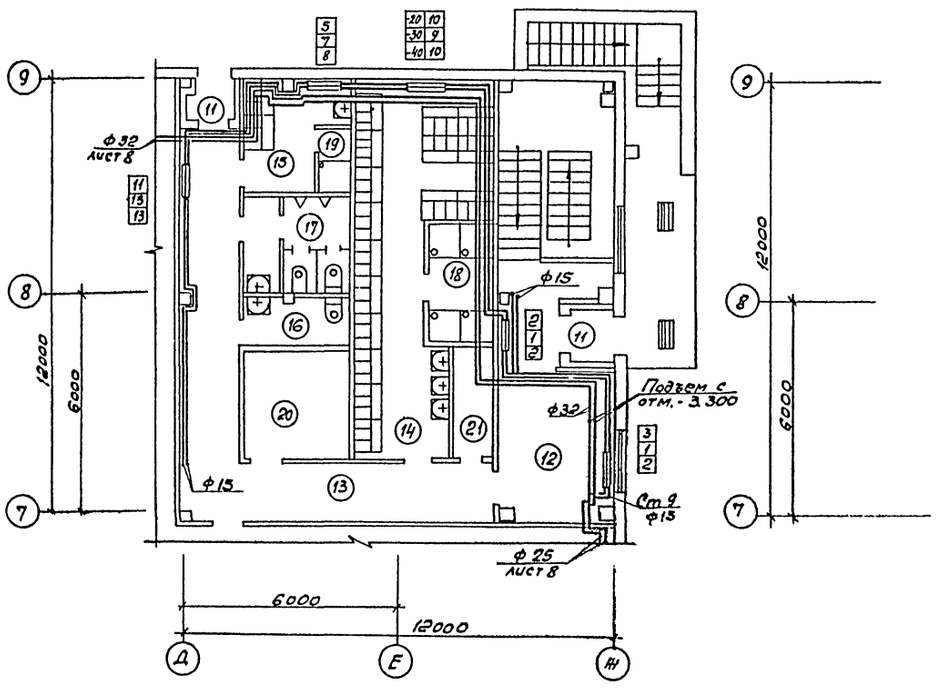

План на отм. -3.300

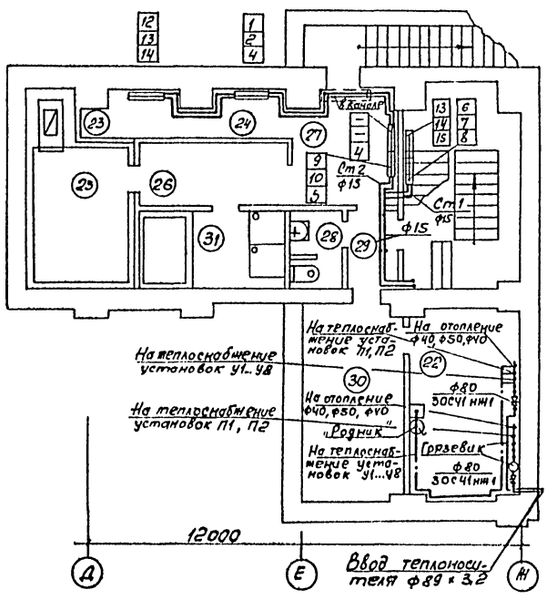

Экспликация помещений

Номер по плану	Наименование
11	Тамбуры входов
12	Вестибюль
13	Коридор
14	Мужской гардероб уличной домашней и специальной одежды групп $I^б$, $I^в$ на 49 отделений
15	Женский гардероб уличной домашней и специальной одежды групп $I^б$, $I^в$ на 6 отделений
16	Женская уборная
17	Мужская уборная
18	Душевая на 4 сетки
19	Душевая
20	Курительная
21	Кладовая
22	Индивидуальный тепловой пункт
23	Пункт управления
24	Служебная комната
25	Камера сухого пара
26	Шлюз - предбанник
27	Раздевальная
28	Уборная
29	Тамбур входа
30	Насосная
31	Душевая с ванной

Таблица нагревательных приборов

N№ п/п	Тип прибора
1	КН 20-1,15 П
2	КН 20-1,38 П
3	КН 20-1,61 П
4	КН 20-1,81 П
5	КН 20-2,07 П
6	КН 20-2,3 П
7	КН 20-2,53 П

N№ п/п	Тип прибора
8	КН 20-2,99 П
9	КН 20-3,22 П
10	КН 20-3,45 П
11	КН 20-1,15 К
12	КН 20-1,61 К
13	КН 20-2,3 К
14	КН 20-2,53 К
15	КН 20-2,99 К

Согласовано

Инв. № подл. | Подпись и дата | Взам. инв. №

ГИП	Боршинов		503-4-46.87 -ОВ
Нач. отд	Арзигов		Профилакторий для постового обслуживания 200 грузовых автомобилей
Гл. спец	Голубев		
Рук. гр.	Чистяков		Стадия: РП; Лист: 9; Листов:
Инж.	Доренков		Отопление. План на отм. -3.300. Фрагмент 1
Привязан			ГИПРИАВТОТРАНС Новосибирский филиал
Инв. №			

Альбом II

Типовой проект 503

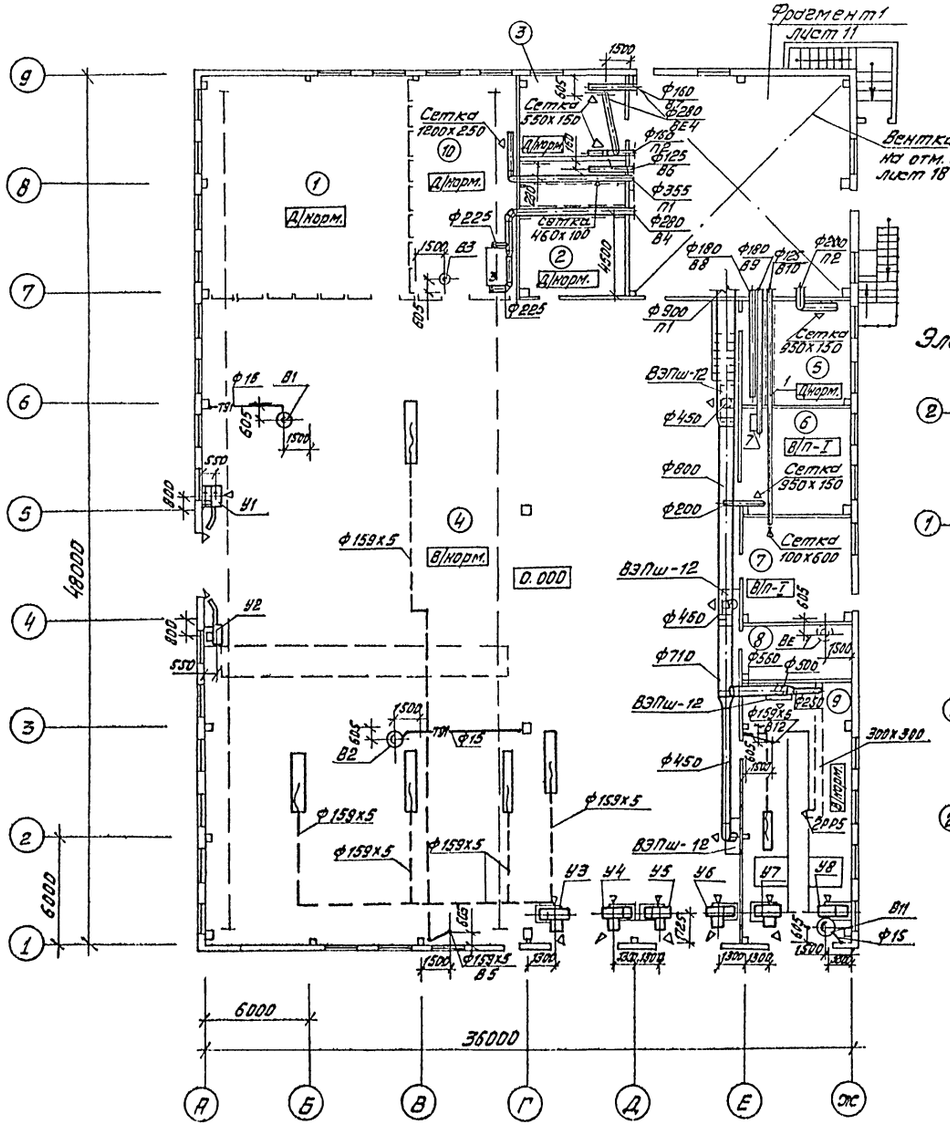

Элементы плана кровли

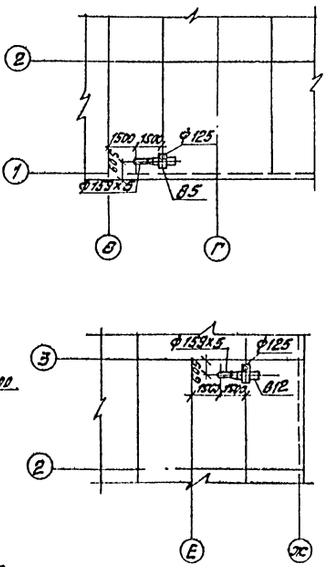

Экспликация помещений

Номер на плане	Наименование
1	Площадка отремонтированных деталей, узлов и агрегатов
2	Промкладовая и ИРК
3	Очистные сооружения
4	Участок ТО-2 и ТР
5	Участок ремонта электрооборудования
6	Участок ремонта топливной аппаратуры
7	Кладовая масел
8	Электрощитовая
9	Участок углубленной диагностики
10	Участок мойки и хранения деталей, узлов и агрегатов дожидающих ремонта

Согласовано

Инв. № подл. | Подпись и дата | Взам. инв. №

Инв. № дубл. | Подпись и дата

ГИП	Сорокумов		503-4-46.87 - ОВ
Нач. отд.	Радикович		
Гл. спец.	Голубев		Профилакторий для постового обслуживания 200 грузовых автомобилей
Рук. гр.	Чистякова		
Инженер	Орехова		Стадия: РП; Лист: 10; Листов:
			Вентиляция. План на отм. 0.000
			ГИПРОАВТОТРАНС Новосибирский филиал

Привязан

Инв. №

Копировал Мотавина

Формат А2

Альбом II

План на отм. -3.300

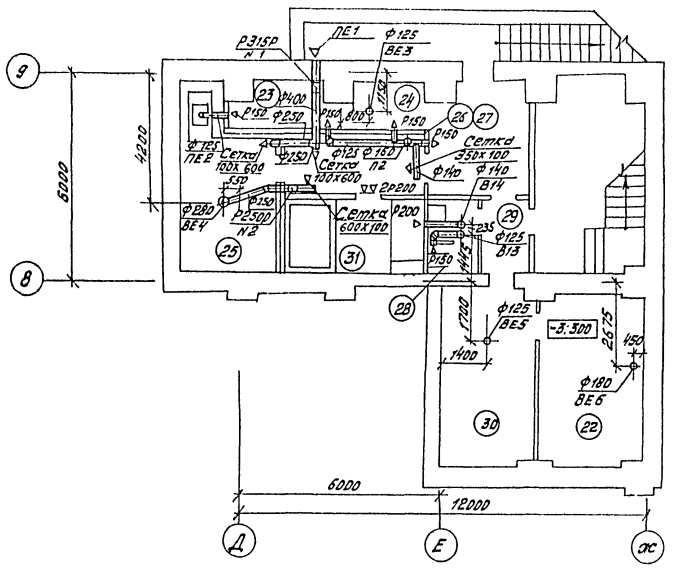

Фрагмент 1

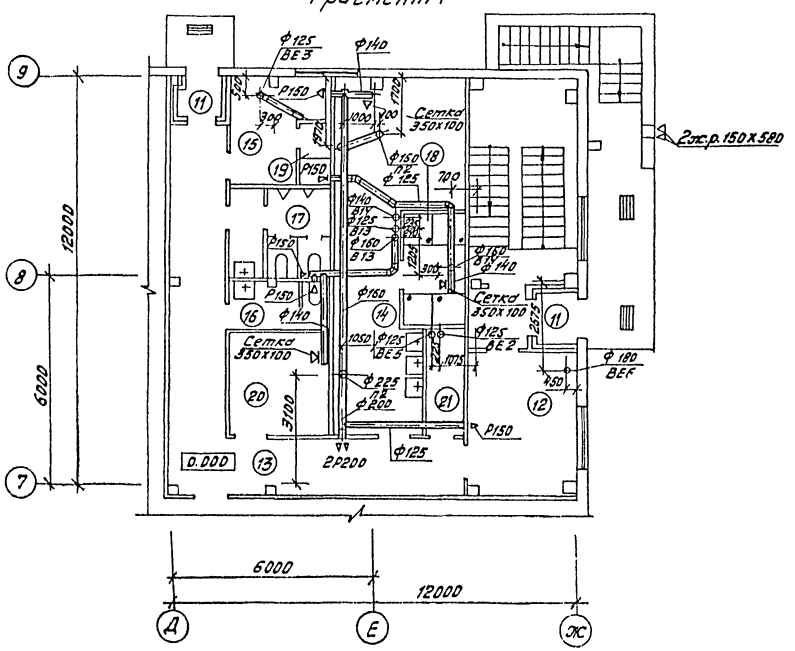

Экспликация помещений

	Наименование
11	Тамбуры входов
12	Вестибюль
13	Коридор
14	Мужской гардероб уличной, домашней и специальной одежды
15	Женский гардероб уличной, домашней и специальной одежды
16	Женская уборная
17	Мужская уборная
18	Душевая на 4 сетки
19	Душевая
20	Курительная
21	Кладовая
22	Индивидуальный тепловой пункт
23	Пункт управления
24	Служебная комната
25	Камера сухого жара
26	Шлюз-предбанник
27	Раздевальная
28	Уборная
29	Тамбур входа
30	Насосная
31	Душевая с ванной

В системах ПЕ1, ВЕ4 заслонки N1, 2 в режиме ПРУ открыты, в обычное время - закрыты.

ГИП	Бояршинов		503-4-46.87 -ОВ
Нач.отд.	Розикович		
Гл.спец.	Голубев		Профилактории для постового обслуживания 200 грузовых автомобилей
Рук.гр.	Чистякова		
Инж.	Орехова		Стадия: РП; Лист: 11; Листов:
			Вентиляция. План на отм. -3.300. Фрагмент 1
			ГИПРОАВТОТРАНС Новосибирский филиал

Привязан

Инв. №

Согласовано: Нач. АСО, Сидорова; Нач. ЭТО, Архипов

Инв. № подл. | Подпись и дата | Взам. инв. №

Копировал Мирзазина

Формат

Альбом II

Типовой проект 503

Таблица нагревательных приборов

№№ п.п.	Регистр из гладких труб ф 159х3,2		Тип ограждения (количество)
	длина, м	количество труб, шт	на один регистр
1	КН20-1.15П	—	—
2	КН20-1.38П	—	—
3	КН20-1.61П	—	—
4	КН20-1.84П	—	—
5	КН20-2.07П	—	—
6	КН20-2.3П	—	—
7	КН20-2.53П	—	—
8	КН20-2.99П	—	—
9	КН20-3.22П	—	—
10	КН20-3.45П	—	—
11	КН20-1.15К	—	—
12	КН20-1.61К	—	—
13	КН20-2.3К	—	—
14	КН20-2.53К	—	—
15	КН20-2.99К	—	—
16	1,5	2	—
17	2	2	—
18	3	2	—
19	4	2	ЭА-1600 (2)
20	3,5	4	ЭА-1600(1),ЭА-1000(1)
21	4	4	ЭА-1600 (2)
22	4,5	4	ЭА-1600(1),ЭА-2000(1)
23	5	4	ЭА-2000(2)
24	5	5	ЭА-2000 (2)
25	6	4	ЭА-1600 (3)

Система отопления

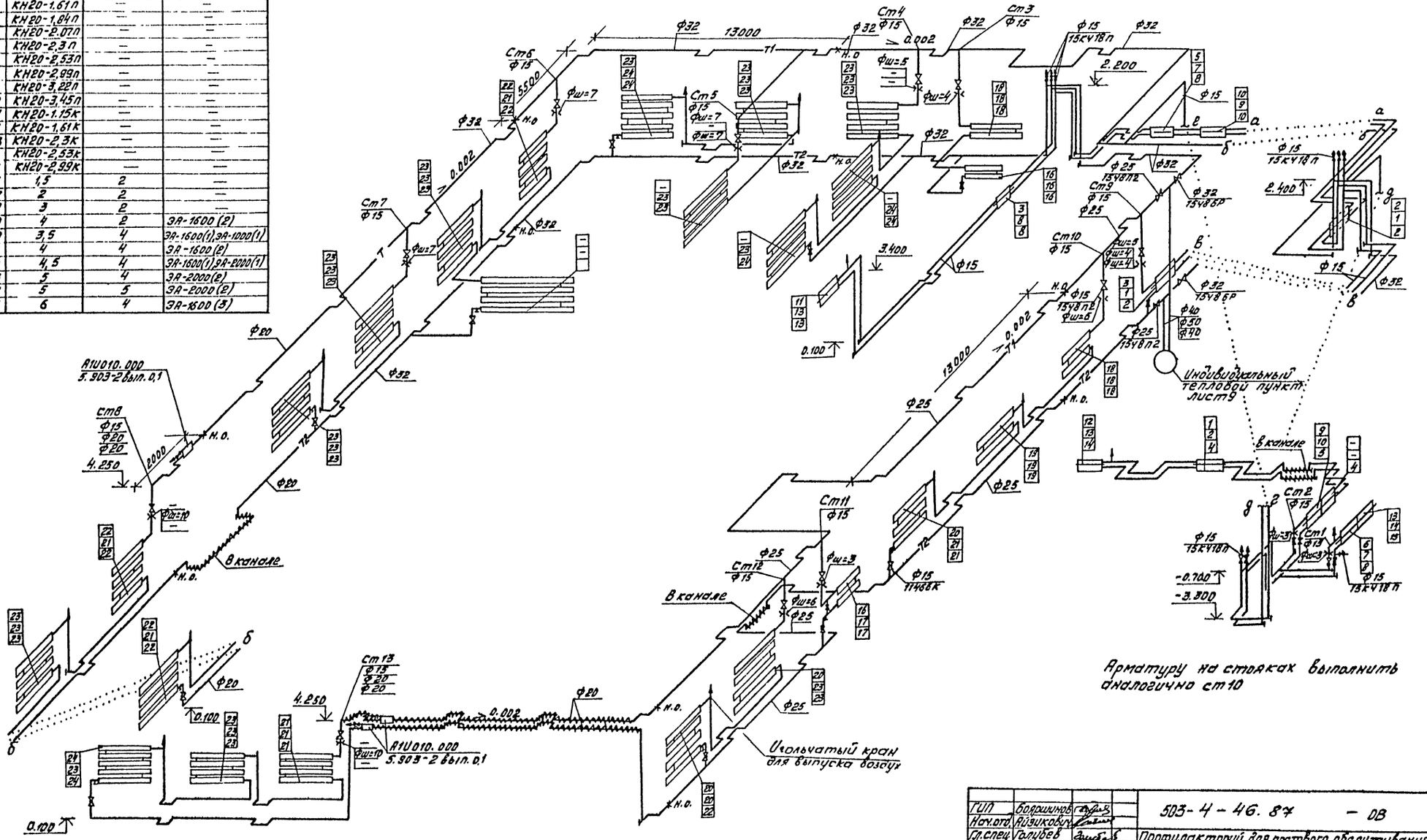

Арматуру на стояках выполнить аналогично ст10

ГИП	Боршиков		503-4-46.87 — ОВ		
Нач.отд	Яузиков		Профилакторий для постового обслуживания 200 грузовых автомобилей		
Гл.спец	Голубев				
Рук.гр.	Чистякова			Стадия	Лист	Листов
Инж.	Доренкова			РП	12	
			Схема системы отопления	ГИПРОАВТОТРАНС Новосибирский филиал		

Привязан

Инв.№

Инв.№ подл. | Подпись и дата | Взам.инв.№

Спрайкол Мастазина

Формат А2

Альбом II

Типовой проект 503

Система теплоснабжения установок П1, П2

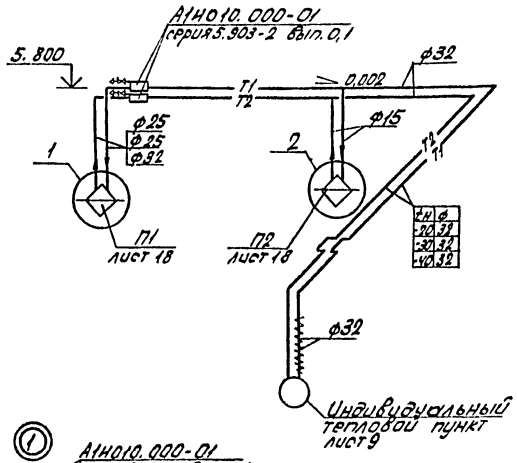

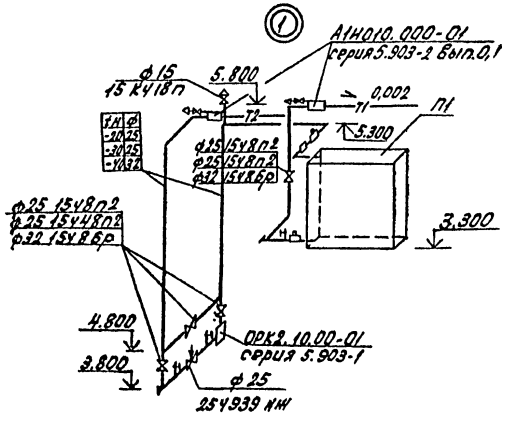

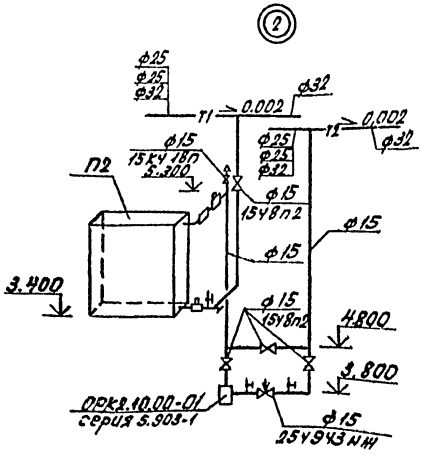

Индивидуальный тепловой пункт

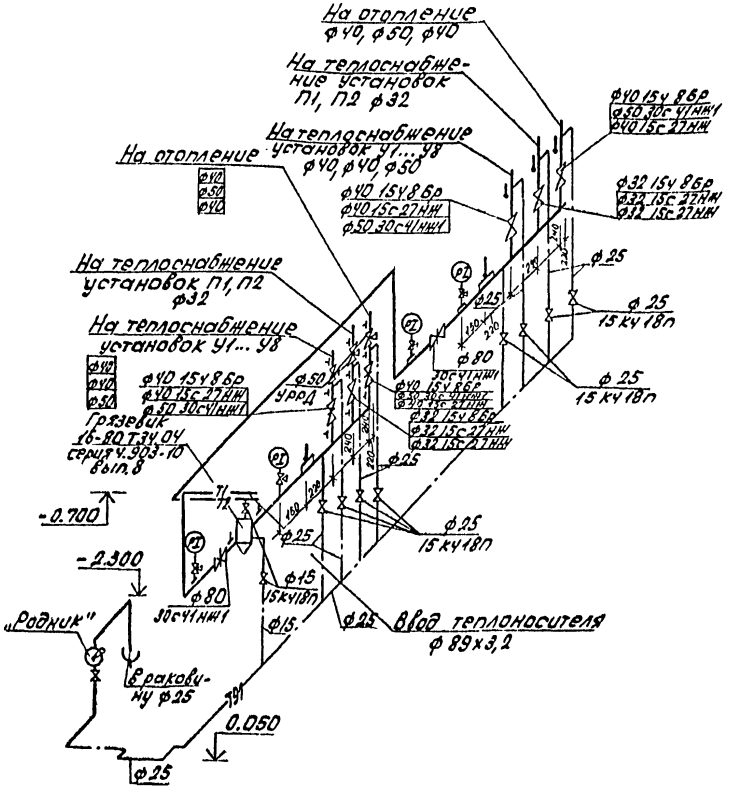

Закладные конструкции

Наименование	ф труб	№ чертежа закладной конструкции	Условные обозначения
Штуцер для манометра 1/2" - 100 с краном 14Т	15...32	3КЧ-46-70	
Расширитель для термометра	15 20 25 32	62-3КЧ-2-75 63-3КЧ-2-75 64-3КЧ-2-75 65-3КЧ-2-75	
Расширитель для датчика	16,25 32	А12Н018.010 А12Н018.010-04	

ГИП	Бояршинов		503-4-46.87-08
Нач.отд	Адзикович		Профилакторий для постового обслуживания 200 грузовых автомобилей
Гл.спец	Голубев		
Рук.гр	Чистякова		Стадия / Лист / Листов
Инж.	Доренкова		РП / 13
Привязан			Схема системы теплоснабжения установок П1, П2. Узлы 1,2. Индивидуальный тепловой пункт.
Инв.№			ГИПРОАВТОТРАНС Новосибирский филиал

Инв.№ подл. | Подп. и дата | Взам.инв.№

Альбом II

Система теплоснабжения установок У1... У8

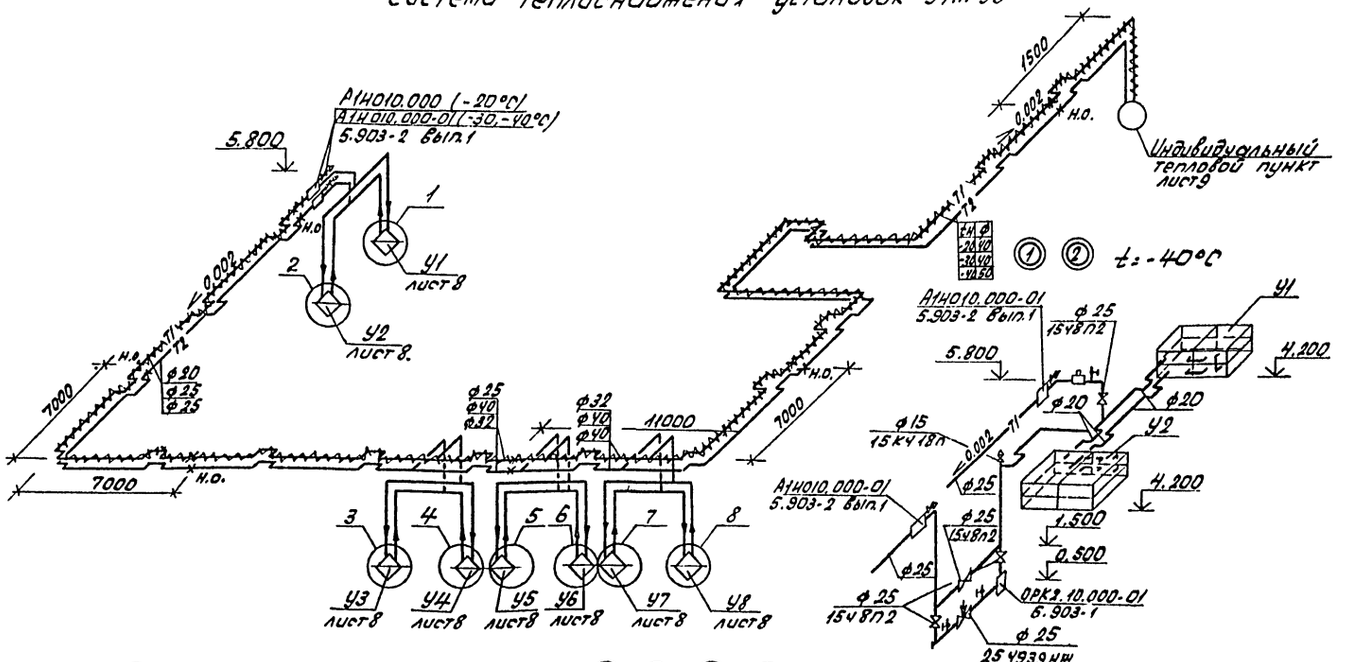

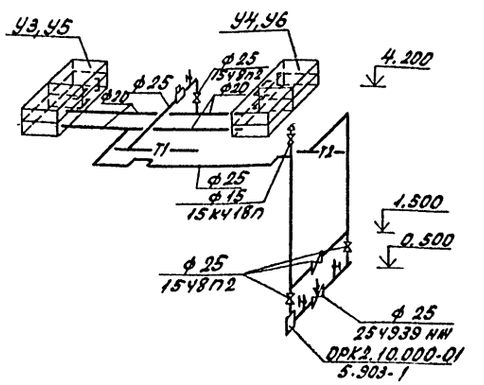

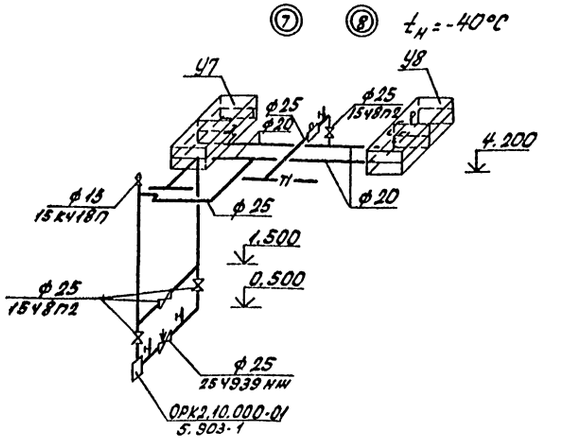

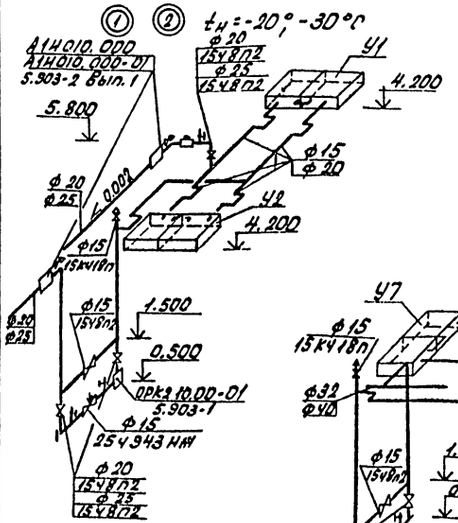

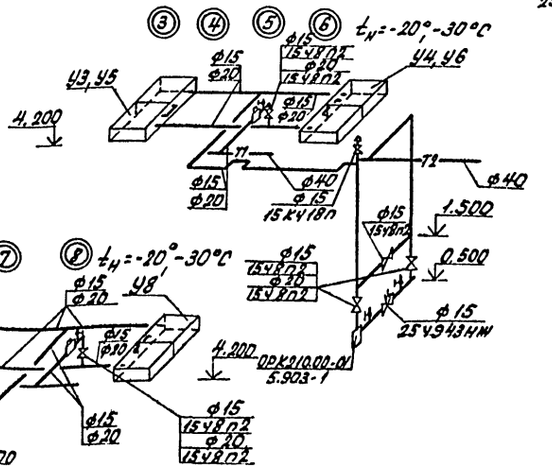

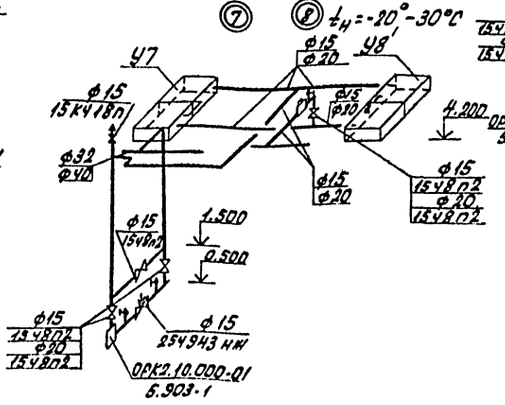

ГИП	Бобрышков		503-4-46.87-ОВ
Нач.отд.	Безикович		Профилакторий для постового обслуживания 200 грузовых автомобилей
Гл.спец.	Голубев		
Рук.гр.	Чистяков		Стадия: РП; Лист: 14; Листов:
Инж.	Деренкова		Схема системы теплоснабжения установок У1...У8 Узлы 1...8
			ГИПРОАВТОТРАНС Новосибирский филиал

Привязан

Инв.№

Инв.№ подл. | Подп. и дата | Взам.инв.№

Альбом II

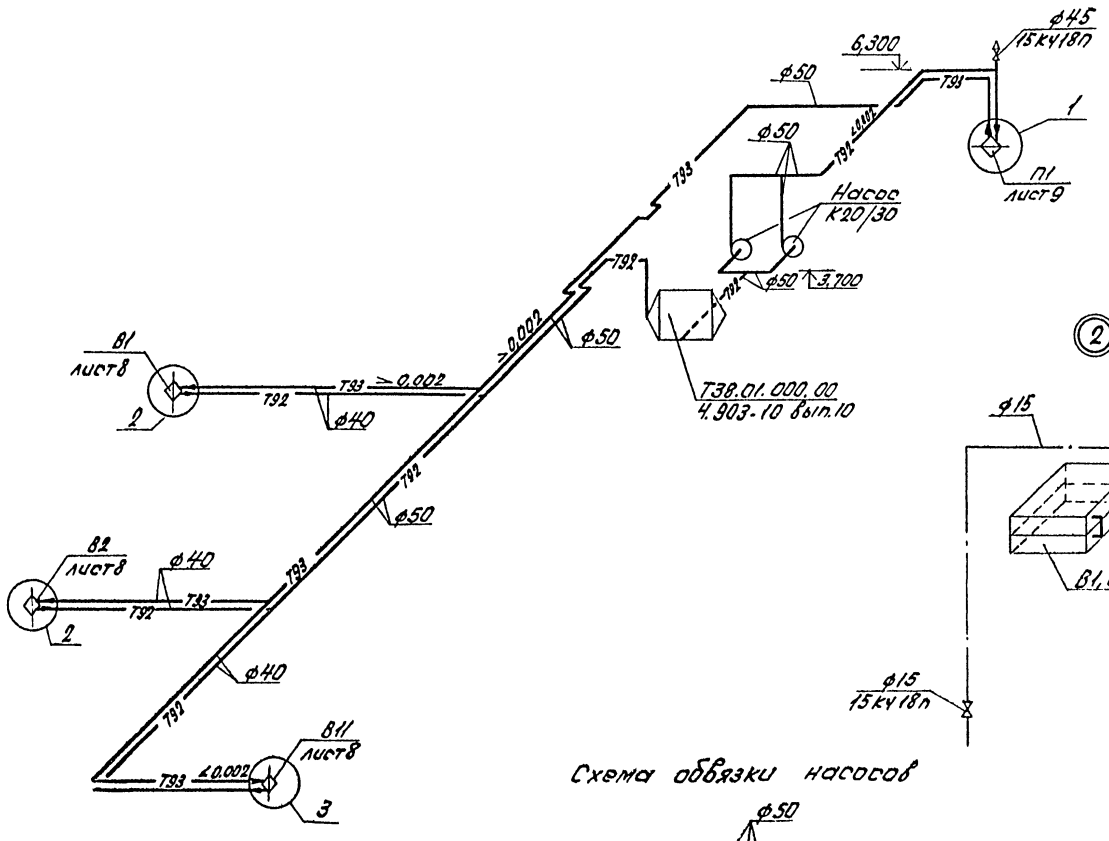

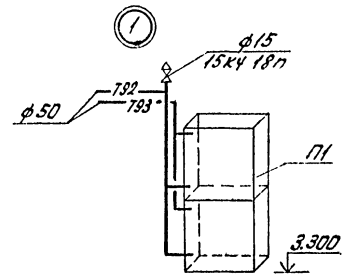

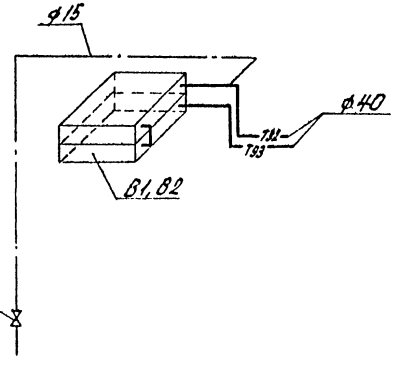

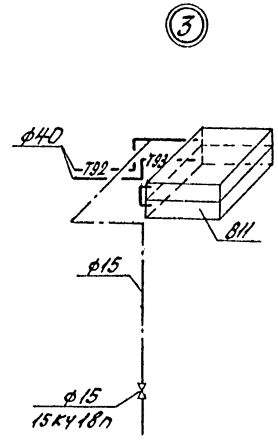

Схема обвязки насосов

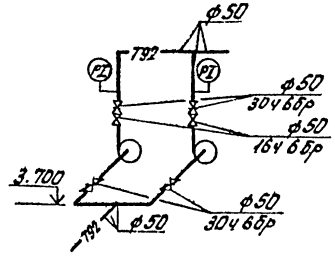

				503-4-46.87-ОВ	
ГИП	Бокшицкий			Профилакторий для постового обслуживания 200 грузовых автомобилей	
Нач.отд.	Базыкович				
Гл.спец.	Голубов				
Рук.гр.	Чистякова				
Инж.	Орехова			Стадия	Лист	Листов
Привязан				РП	15	
Инв.№				Схема системы теплоснабжения установок с использованием вторичных энергетических ресурсов	ГИПРОПРОМТРАНС Новосибирский филиал	

Инв.№ подл. | Подп. и дата | Взам.инв.№

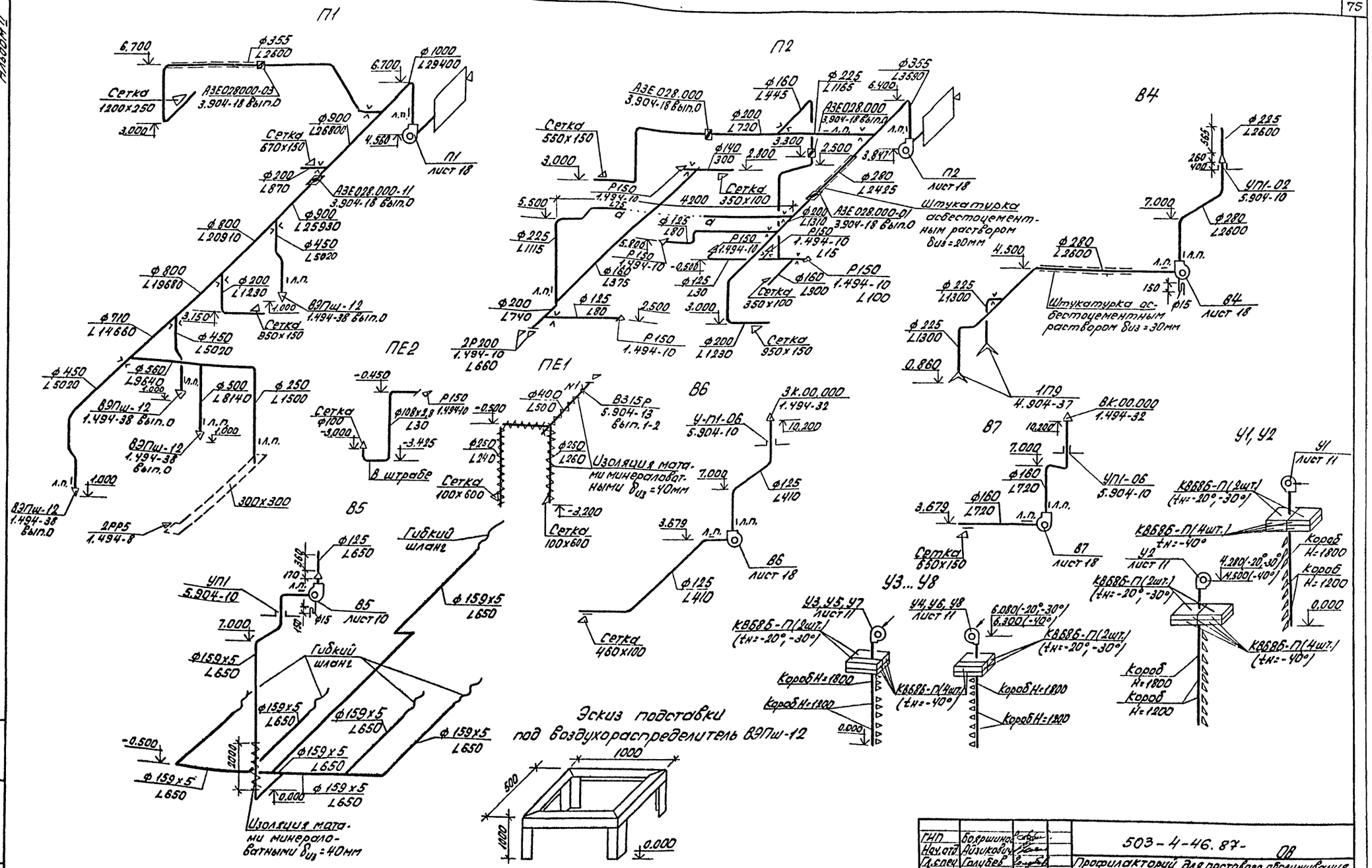

ГИП	Боярщинов			503-4-46.87-ОВ	
Нач. отд.	Азизкович			Профилакторий для постового обмундирования на 200 грузовых автомобилей	
Гл. спец.	Голубев				Стадия / Лист / Листов
Рук. гр.	Чистякова				РП / 16 /
Инж.	Орехова			Схемы систем П1, П2, В4... В7, У1... У8, ПЕ1, ПЕ2	ГИПРОАВТОТРАНС Новосибирский филиал

Альбом II

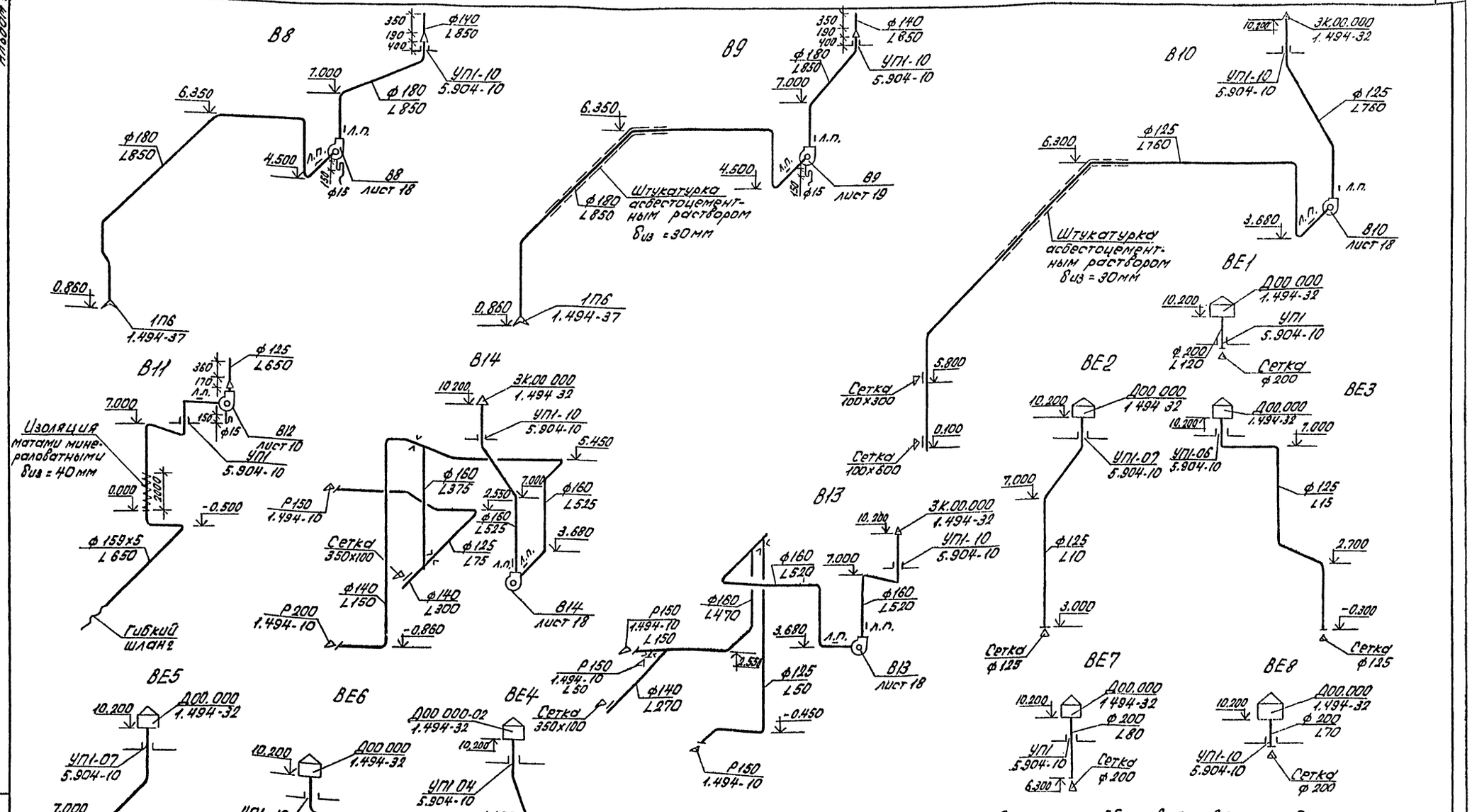

Диаметры шайб на воздуховодах определяются при монтажной регулировке вентсистем.

В системе ВЕ4 в скобках дан расход воздуха в режиме ПРУ.

ГИП	Бояршинов		
Нач.отд.	Айзикович		
Гл.спец.	Голубев		
Рук.гр.	Чистякова		
Инж.	Орехова		

Привязан

Инв.№

503-4-46.87 ОВ

Профилакторий для постового обслуживания 200 грузовых автомобилей

Стадия	Лист	Листов
РП	17	

Схемы систем В8...В14, ВЕ1...ВЕ8

ГИПРОАВТОТРАНС

Новосибирский филиал

Инв.№ подл. | Подп. и дата | Взам.инв.№

Альбом II

План

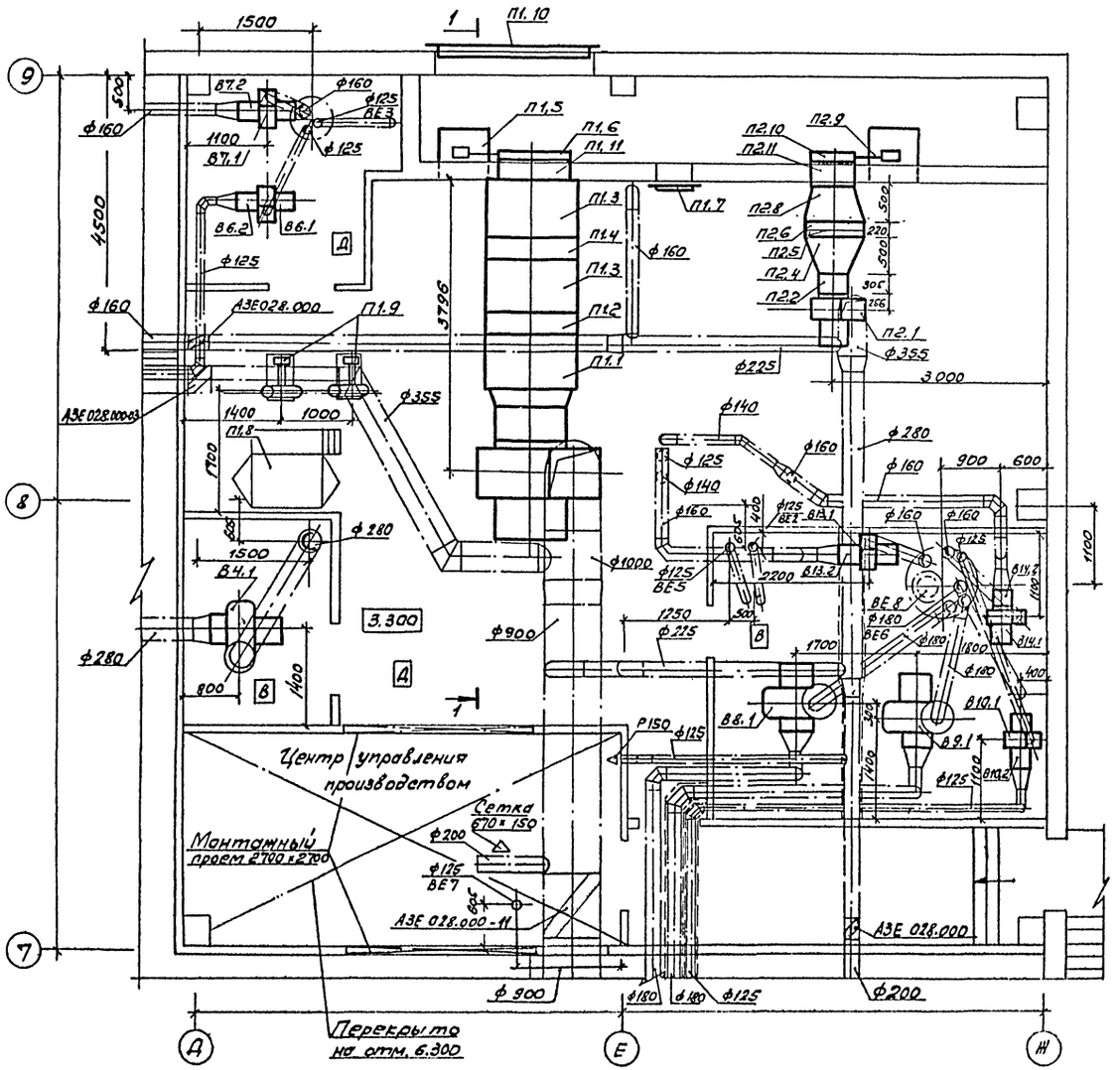

Разрез 1-1

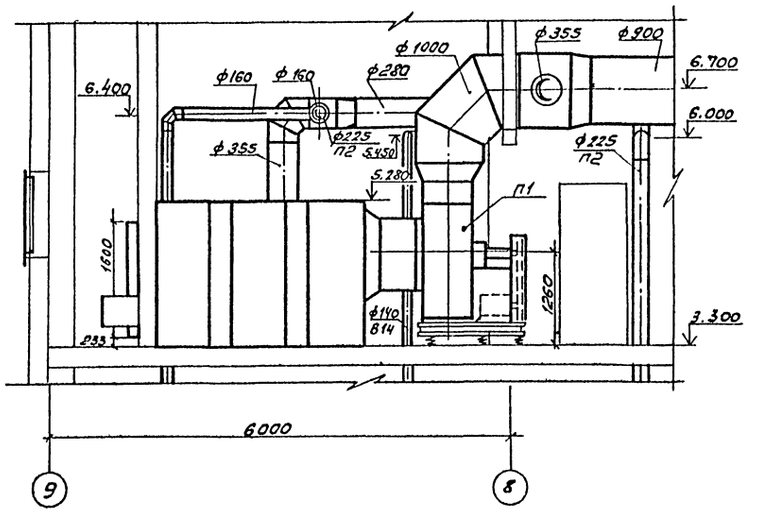

ГИП	Бояршинов		503-4-46.87-08
Нач. отд.	Айзикович		Профилакторий для постового обслуживания 200 грузовых автомобилей
Гл. спец.	Голубев		
Рук. гр.	Чистякова		
Инжен.	Орехова		Стадия: РП; Лист: 18; Листов:
Привязан			Установка систем П1, П2, В4, В6... В10, В13, В14
Инв. №			ГИПРОАВТОТРАНС Новосибирский филиал

Согласовано: Нач. ЛСО Сидорова; Нач. ЭТО Архипов

Инв. № подл. | Подпись и дата | Взам. Инв. №

Альбом III

Начало

Марка, поз.	Обозначение	Наименование	Кол.	Масса ед., кг	Примечание
		П1(2ПК31,5 правое исполнение)			
П1.1	Серия 5.904-12 Вып. 1-3	Секция соединительная А1А 182.000с вентагрегатом А10 100-1 с гибкими вставками	1	682	
П1.2	Серия 5.904-12 Вып. 1-17	Секция калориферная А1А 190.000-01с калорифером КВС12Б-П $t_н$ = -20°С, -30°С	1	520	
П1.3	Серия 5.904-12 Вып. 1-17	Секция калориферная А1А 190.000-03 с калорифером КВ12Б-П $t_н$ = -40°С.	1	660	
П1.4	Серия 5.904-12 Вып. 1-30	Секция приемная А1А 227.000	2	168,5	
П1.5	Серия 5.904-12 Вып. 1-17	Секция калориферная А1А 190.000-01 с калорифером КВ12Б-П $t_н$ = -30°С, -40°С	1	520	
П1.6	Серия 5.904-12 Вып. 1-35	Коробка привода утепленной заслонки АИМ036.000-07 $t_н$ = -40°С	1	112	
		Заслонка воздушная утепленная КВУ 1800 х 10003	1	130,5	
П1.7	Серия 5.904-4	Дверь герметическая утепленная ДУс 1,25х0,5	1	33,6	
П1.8	Серия 4.903-10 Вып. 10	Бак запаса нитрита 738.000.000 $t_н$ = -20°С-30°С	1	696	
		Насос центробежный К20/30 $t_н$ = -20°С, -30°С	1	92	
П1.10	Серия 1.494-27 Вып.3	Решетки жалюзидные неповоротные 150х580	30	1,2	
П1.11	Серия 5.904-12 Вып. 1-35	Патрубок АИМ036.010-03	1	40,6	

продолжение

Марка, поз.	Обозначение	Наименование	Кол.	Масса ед., кг	Примечание
		П2(индивидуальная)			
П2.1		Вентилятор радиальный В-Ц4-70 N4 исполнение 1, диаметр колеса 1,05 Dном, Л0°С электродвигателем 4А80А4, 1420об/мин, 1,1 кВт	1	65,2	
П2.2	Серия 5.904-38	Вставка гибкая 8.000.00-03	1	1,59	
П2.3	Серия 5.904-38	Вставка гибкая Н.000.00-03	1	1,34	
П2.4		Переход из тонколистовой стали δ=1мм по ГОСТ 19903-74* с ф400 на сечение 655х942 длина 500мм	1	12	1,5м²
П2.5		Калорифер КВБ6Б-П $t_н$ = -20°С	1	72,7	
П2.5		Калорифер КВБ7Б-П $t_н$ = -30°С, -40°С	1	84	
П2.6	Серия 5.904-13 Вып. 1-1	Заслонка прямоугольного сечения 900х600	1		
П2.7	Серия 1.494-25	Подставки под калорифер h=100	4	0,76	
П2.8		Переход из тонколистовой стали δ=1мм по ГОСТ 19903-74* с сечения 655х942 на сечение 800х948 длина 500мм	1	12,8	1,6м²
П2.9	Серия 5.904-12 Вып. 1-35	Коробка привода утепленной заслонки АИМ036.000-01 $t_н$ = -40°С	1	112	
П2.10		Заслонка воздушная утепленная КВУ 600 х 10003	1	63,7	
П2.11	Серия 5.904-12 Вып. 1-35	Патрубок АИМ036.010-01	1	25,6	

Окончание

Марка, поз.	Обозначение	Наименование	Кол.	Масса ед., кг	Примечание
		АИ 88, 89			
88.1, 88.1		Вентилятор радиальный пластмассовый В-Ц4-76 N5К, исполнение 1, Л0°с виброизоляторами - с электродвигателем 4А100L6 950об/мин; 2,2 кВт	3	100	
		86			
86.1		Вентилятор радиальный В-Ц4-70 N2,5 исполнение 1, диаметр колеса Dном, Л0°, с электродвигателем 4А56А4, 1375об/мин, 0,12 кВт	1	26,2	
86.2	Серия 5.904-38	Вставка гибкая 8.000.00-03	1	0,91	
86.3	Серия 5.904-38	Вставка гибкая Н.000.00-03	1	0,86	
		87, 810, 813, 814			
871, 8101		Вентилятор радиальный В-Ц4-70 N2,5, исполнение 1, диаметр колеса 1,1 Dном, Л0° ПрО° с электродвигателем 4А56АА4, 1375об/мин, 0,12 кВт	4	26,2	
8131, 8141					
872, 8102, 8132, 8142	Серия 5.904-38	Вставка гибкая 8.000.00-03	4	0,91	
873, 8103, 8133, 8143	Серия 5.904-38	Вставка гибкая Н.000.00-03	4	0,86	

Привязан

Инв.№

СПО	Бокрышев		
Нач. отд	Давыдов		
Гл. спец.	Гнутова		
Рук. гр.	Чистякова		
Инж.	Орехова		

503-4-46.87 -ОВ

Профилакторий для постового обслуживания 200 грузовых автомобилей

Стадия	Лист	Листов
РП	19	

Спецификация отопительно-вентиляционных установок ОВ1.01.02, 84, 86, 810, 813, 814

ГИПРОАВТОТРАНС Новосибирский филиал

Инв.№ подл. | Подп. и дата | Взам. инв.№

Альбом II

Типовой проект

Общий вид

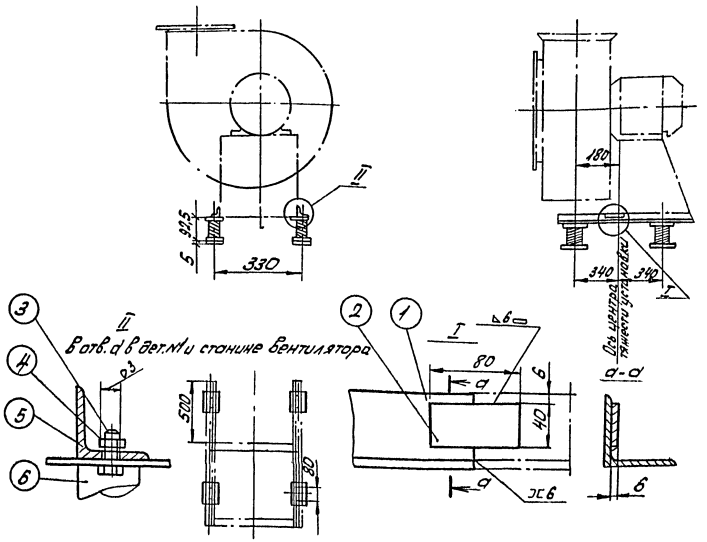

№ вентилятора					5к
Тип электродвигателя					4А100L6
Вес установки, кг					106,42
Число оборотов вентилятора пв об/мин.					950
Чистота собственных вертикальных колебаний Мг кол/мин					155
пв/пг					6
Деформация виброизоляторов 1 в мм					37
Изделие				Обозн.	1Д049
				Вес кг	6,42
№№ п/п	Наименование	Конт.	Материал	—	—
1	Уголок ГОСТ8509-72*	2	Сталь Ст3	Обознач.	1Д049,1
				Профиль	50х50х5
				ℓ мм	550
				Вес кг	(1,33) 2,66
2	Полоса 40х8 ГОСТ103-76*	2	Сталь Ст3	Обозн.	—
				Вес кг	—
3	Болт ГОСТ7798-70*	8	Сталь Ст3	Размер	М8-25
				Вес кг	(0,016) 0,128
4	Гайка ГОСТ5915-76*	8	Сталь Ст3	Размер	М8
				Вес кг	(0,006) 0,048
5	Шайба пружинная ГОСТ6402-70*	8	Сталь 65Г	Размер	8
				Вес кг	(0,001) 0,008
6	Виброизолятор	4	Разный	Обознач.	Д040
				Вес кг	(0,893) 3,572

1. Виброизоляторы крепить к перекрытию не требуется.
2. В скобках в таблице показан вес одной детали, без скобки - общий вес.
3. При индустриальном изготовлении электросварка автоматическая в среде углекислого газа. Катет шва равен меньшей толщине свариваемого металла. При индивидуальном изготовлении, при невозможности осуществления сварки в среде углекислого газа, сварку производить по внутренней окружности труб, прерывистым швом. Общая длина шва не менее 0,3 окружности трубы.

ГИП	Боярщинов		503-4-46.87-ОВ
Начатд	Ядикова		Профилакторий для постового обслуживания 200 грузовых автомобилей
Гл.спец	Голубев		
Рук.гр.	Чистяков		Стадия: РП; Лист: 20; Листов:
Инж.	Сорехова		Виброизолирующее основание под пластмассовый вентилятор
Привязан			ГИПРОЛОТОТРАНС Новосибирский филиал
Инв.№			

Инв.№ подл. | Подп. и дата | Взам.инв.№

Альбом II

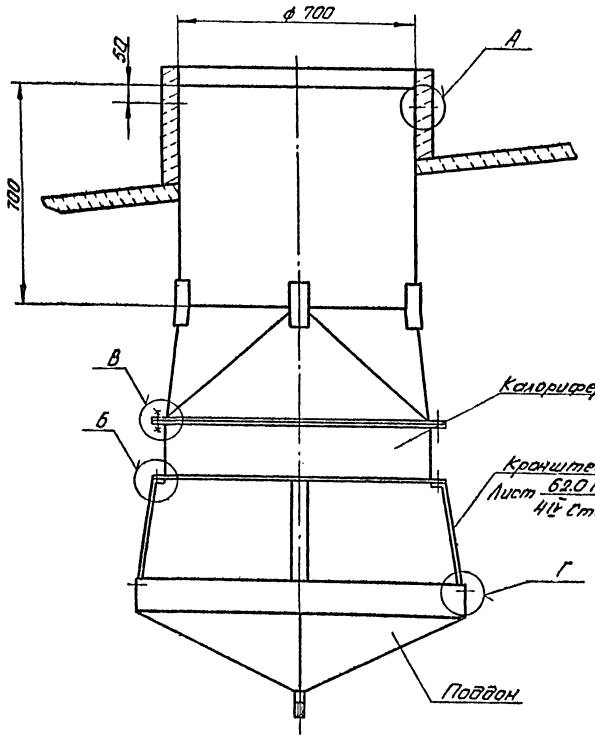

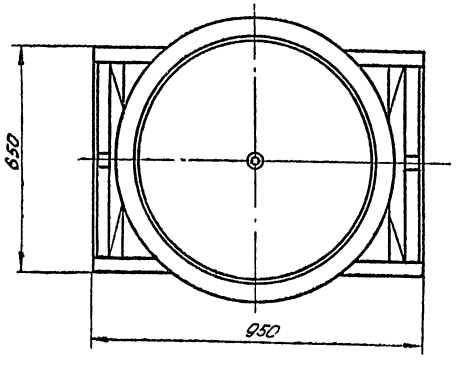

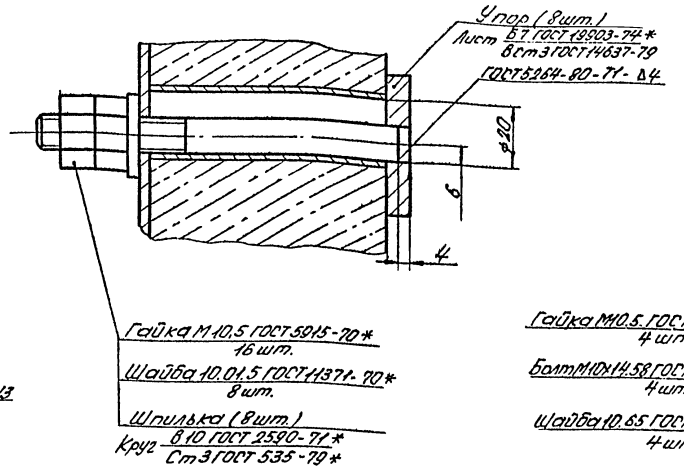

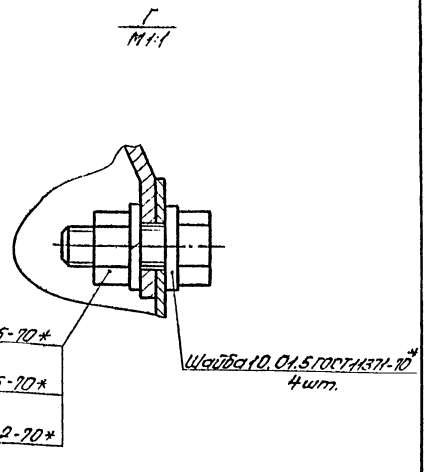

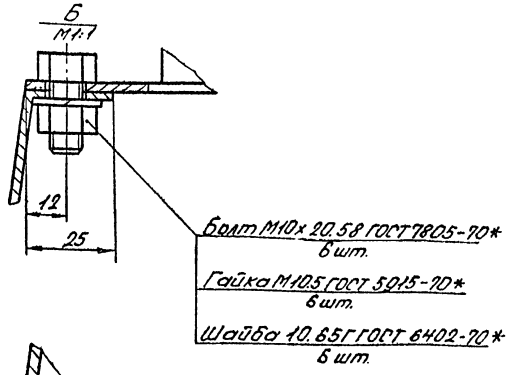

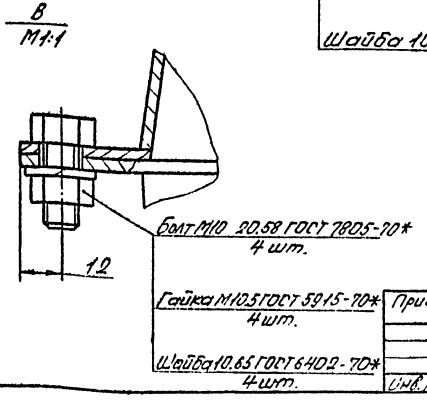

1. Сварные швы производить по ГОСТ 5264-80 по периметру прилегания деталей, катет шва равен наименьшей толщине свариваемых деталей.
2. Покрытие: масляной краской за 1 раз.

ГИП	Бояршинов		503-4-46.87-ОВ
Нач. отд.	Айзикович		Профилакторий для постового обслуживания 200 грузовых автомобилей
Гл. спец.	Голубев		
Гл. спец.	Нажин		
Рук. гр.	Чистякова		Стадия: РП; Лист: 21; Листов:
Рук. гр.	Николаенко		
Ст. инж.	Кожевникова		Крепление калориферов систем В1, В2, В11 Сборочный чертеж
Привязан			ГИПРОАВТОТРАНС Новосибирский филиал
Инв. №			

Инв. № подл. | Подп. и дата | Взам. инв. №

Альбом II

Переход

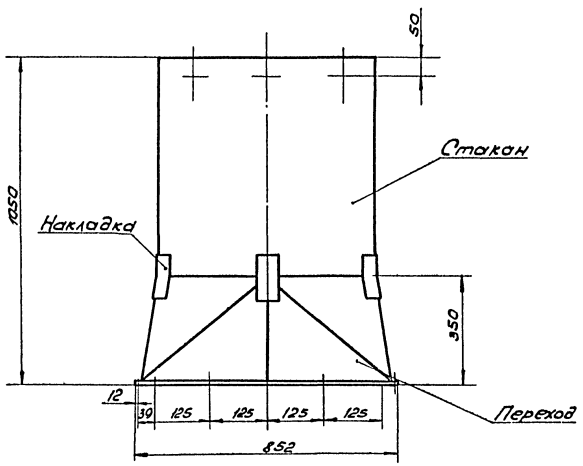

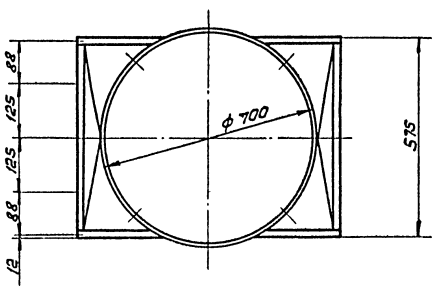

Поддон

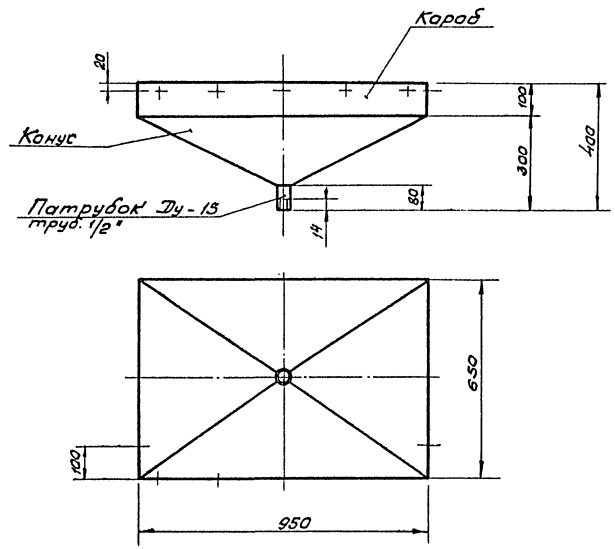

Переход изготовить из листовой стали ГОСТ 19903-74,* δ-3мм и окрасить масляной краской

Поддон изготовить из оцинкованной тонколистовой стали ГОСТ 19904-74* δ-1мм.

ГИП	Бояршинов			503-4-46.87 -ОВ
Нач. отд.	Айзикович			Профилакторий для постового обслуживания 200 грузовых автомобилей
Гл. спец.	Голубев			
Гл. спец.	Нажин			
Рук. гр.	Чистякова			Стадия: РП; Лист: 22; Листов:
Рук. гр.	Николаенко			
Ст. инж.	Коновникова			Переход, поддон
				ГИПРОАВТОТРАНС Новосибирский филиал

Привязан

Инв. № подл. | Подп. и дата | Взам. инв. №

Альбом II

Ведомость рабочих чертежей основного комплекта марки ВК

Лист	Наименование	Примечание
1	Общие данные (начало)	
2	Общие данные (окончание)	
3	План на отм. 0.000 с сетями водопровода и канализации. Фрагмент 1	
4	План на отм. -3.300 с сетями водопровода и канализации. Фрагмент 2. Схемы систем К3; К9; К9Н1; К9Н2; Р; СВ.	
5.	План на отм. 0.000 с сетями водопровода и канализации. Схемы системы К2. (вариант выпуска водостоков на рельеф)	
6	Схема системы В1	
7	Схемы систем К1; К3; Т3.	
8	Таблица колодцев. План кровли. Схемы систем К2, К4.	
9.	Колодец гаситель напора. Отстойный колодец с маслоуловителем	
10	Камера с фильтром	

Ведомость ссылочных и прилагаемых документов

Обозначение	Наименование	Примечание
	Ссылочные документы	
Серия Ч.900-8 вып. I-IV	Внутреннее санитарно-техническое оборудование	
т.п. 901-09-11.84	Колодцы водопроводные	
т.п. 902-09-22.84	Колодцы канализационные	
модель 9180	Бадья	
ГИАТ, г. Воронеж. модель С-603	Фильтр	
ГИАТ, г. Воронеж		
	Прилагаемые документы	
503- ВК, СО	Спецификация оборудования	Альбом IV
503- ВК, ВМ	Ведомость потребности в материалах	Альбом VI

Условные обозначения

—Р— трубопровод реагента

—СВ— трубопровод сжатого воздуха

□ Щит с первичными средствами пожаротушения

Типовой проект разработан в соответствии с действующими нормами и правилами и предусматривает мероприятия, обеспечивающие пожарную безопасность при эксплуатации здания

Главный инженер проекта [подпись] /Бояршинов/

Общие указания

1. Исходными данными для разработки рабочих чертежей являются задания технологического и строительного отделов.
2. Расчет систем водопровода и канализации выполнен на основании строительных норм и правил: СНиП 2.04.01-85; 2.04.02-84; 2.04.03-85; СН 478-80.
3. Основные показатели по чертежам водопровода и канализации

Наименование системы	Потребный напор на вводе, м/Па	Расчетный расход				Установленная мощн. электродвигателей, кВт	Примечание
		м³/сут	м³/ч	л/с	при пожаре, л/с		
1. Водопровод хозяйственно-питьевой, производственно-противопожарный						0,18	
а. производственные нужды:		1,89	0,25	0,07	0,07		
б. хозяйственно-питьевые нужды	10/10 10⁴	0,54	0,60	0,50	0,50		
в. душевые нужды		7,00	3,50	1,40	–		
г. заполнение ванны		3,84	–	–	–		
д. водообмен и восполнение потерь		3,84	0,96	0,27	–		
е. внутреннее пожаротушение	24/24·10⁴	–	–	–	10,0		
ж. наружное пожаротушение		–	–	–	20,0		
Всего:		17,11	5,31	2,24	30,50		
2. Горячее водоснабжение	10/10·10⁴	4,03	2,19	1,27	–		
3. Бытовая канализация		14,84	4,59	3,5	–	1,5	
4. Производственная канализация		1,62	–	–	–	1,1	
5. Оборотное водоснабжение		2,50	2,50	0,69	–	1,5	
6. Внутренние водостоки		–	–	31,4	–		

4. Монтаж внутренних санитарно-технических систем производить в соответствии со СНиП 3.05.01-85; СН 478-80; СНиП 3.01.01-85; III-4-80; III-3-81.
5. Трубопроводы систем В1, Т3 проложить с уклоном 0,002 к водоразборным точкам и спускным кранам.
6. Системы В1, Т3, Т4, СВ выполнить из стальных водогазопроводных труб под накатку резьбы по ГОСТ 3262-75*.
Системы К1, К3, К9 выполнить из пластмассовых канализационных труб по ГОСТ 22689.3-77 и асбестоцементных напорных труб по ГОСТ 539-80

Системы К9Н1, К9Н2, Р и напорные трубопроводы системы К1 выполнить из полиэтиленовых напорных труб по ГОСТ 18599-83.
Систему К2 выполнить из асбестоцементных напорных труб по ГОСТ 539-80.
Систему К4 выполнить из чугунных напорных труб по ГОСТ 9583-85, вентиляционный трубопровод-из асбестоцементных напорных труб по ГОСТ 539-80.
7. Магистральные трубопроводы и стояки системы Т3 изолировать шнуром теплоизоляционным из минеральной ваты в оплетке из стеклянной и капроновой нити δ=30 мм ТУ 36-1695-73 (ф 50 мм) с покровным слоем из стеклопластика рулонного РСТ-Х ТУ6-11-145-80 δ=2 мм и ровингом (жгутом) из стеклянных нитей δ=30 мм ГОСТ 17139-79* (ф 15-32 мм) с покровным слоем из стеклопластика рулонного РСТ-х ТУ6-11-145-80 δ=2 мм.
8. Емкость для лобонидосодержащих стоков изолировать матами минераловатными на синтетическом связующем δ=40 мм
9. Стальные трубопроводы окрасить краской ПФ-170 за 2 раза
10. Чугунные трубы окрасить битумным лаком БТ-577 за 2 раза.
11. Водомерный узел рассчитан на пропуск расчетного расхода холодной воды 2,25 м³/час, 1,36 л/с.

Инв. № подл.	Подпись и дата	Взам. инв. №		

Привязан

Инв. №

СИП	Бояршинов	[подпись]	
Нач. отд.	Айзикович	[подпись]	
Гл. спец.	Кучунова	[подпись]	XII.86
Рук. гр.	Бульба	[подпись]	
Ст. инж.	Попова	[подпись]	
Н. контр.	Кучунова	[подпись]	

503-4-46.87 -ВК

Профилакторий для постового обслуживания 200 грузовых автомобилей

Стадия	Лист	Листов
РП	1	10

Общие данные

ГИПРОПРОТРАНС

Данные по производственному водопотреблению и водоотведению

№ потребителя по плану	Наименование потребителя	Количество потребителей	Количество часов работы в сутки	Водопотребление: Требования к качеству воды	Потребный напор у потребителя м	Режим водопотребления	Расход воды на одного потребителя м3/ч	Из водопровода м3/сут	Из водопровода м3/ч	Из водопровода л/с	Из оборотного водоснабжения м3/сут	Из оборотного водоснабжения м3/ч	Из оборотного водоснабжения л/с	Водоотведение: Характеристика сточных вод	Режим водоотведения	Сброс в канализацию м3/сут	Сброс в канализацию м3/ч	Сброс в канализацию л/с	Концентрация загрязнений сточных вод после локальных сооружений	Примечание
	Участок мойки и хранения																			
	деталей, узлов и агрегатов																			
	ожидающих ремонта																			
1-3	Установка для мойки																			
	агрегатов	1	5	техническая	5	периодический	2,50	—	—	—	2,50	2,50	0,69	лабомид 101-30 г/л взвешенные	периодический	—	—	—	лабомид 101-30 г/л взвешенные	Очистные сооружения
						2 раза в месяц за 1 час								вещества - 0,1 г/л нефтепродукты - 0,1 г/л					вещества - 2мг/л нефтепродукты - 0,01 мг/л	
	Участок ремонта					Долив		0,25	0,25	0,07										
	электрооборудования																			
2-1	Установка моечная с элек-	1	3	техническая	5	периодический		—	—	—	0,08*	0,08*	0,02*	лабомид 101-20 г/л взвешенные	периодический	—	—	—	лабомид 101-20 г/л взвешенные	——"——
	троподогревом для мойки					1 раз в неделю за 15 мин								вещества - 0,05 г/л нефтепродукты - 0,01 г/л					вещества - 2мг/л нефтепродукты - 0,01 мг/л	
	узлов и деталей электрообо-					Долив		0,01												
	рудования и приборов					периодический		—	—	—	0,02*	—	—	лабомид 101-2 г/л взвешенные	периодический	—	—	—	лабомид 101-2 г/л взвешенные	
	питания ОР-49906					1 раз в неделю для промывки								вещества - 0,005 г/л нефтепродукты - 0,001 г/л					вещества - 2мг/л нефтепродукты - 0,01 мг/л	
	Участок ремонта																			
	топливной аппаратуры																			
3-7	Установка моечная с элек-	1	3	техническая	5	периодический		—	—	—	0,08*	0,08*	0,02*	лабомид 101-20 г/л взвешенные	периодический	—	—	—	лабомид 101-20 г/л взвешенные	——"——
	троподогревом для мойки					1 раз в неделю за 15 мин.								вещества - 0,05 г/л нефтепродукты - 0,01 г/л					вещества - 2мг/л нефтепродукты - 0,01 мг/л	
	узлов и деталей электро-					Долив		0,01												
	оборудования и приборов питания					периодический		—	—	—	0,02*	—	—	лабомид 101-2 г/л взвешенные	периодический	—	—	—	лабомид 101-2 г/л взвешенные	
	ОР-49905					1 раз в неделю для промывки								вещества 0,005 г/л нефтепродукты - 0,001 г/л					вещества - 2мг/л нефтепродукты - 0,01 мг/л	
	Мойка пола	1080 м²		техническая				1,62	—	—	—	—	—	взвешенные вещества - 0,05 г/л нефтепродукты - 0,02 г/л		1,62	—	—	взвешенные вещества - 0,08 г/л нефтепродукты - 4,4 мг/л	отстойно колодец с маслоуловителем камера с фильтром
	Всего:							1,89	0,25	0,07	2,50	2,50	0,69							

1. Расходы, обозначенные знаком * не совпадают с часом максимального водопотребления и не входят в расчетный расход.

Инв. № подл. | Подпись и дата | Взам. инв. №

Привязан

Инв. №

ГИП	Боршунов		503-4-46.87 - ВК
Нач. отд.	Айзикович		Профилакторий для постового обслуживания 200 грузовых автомобилей
Гл. спец.	Кучумова		
Рук. гр.	Будова		
Ст. инж.	Попова		Стадия: РП; Лист: 2; Листов:
			Общие данные (окончание)
			ГИПРОАВТОТРАНС Новосибирский филиал

Альбом II

План на отм 0.000

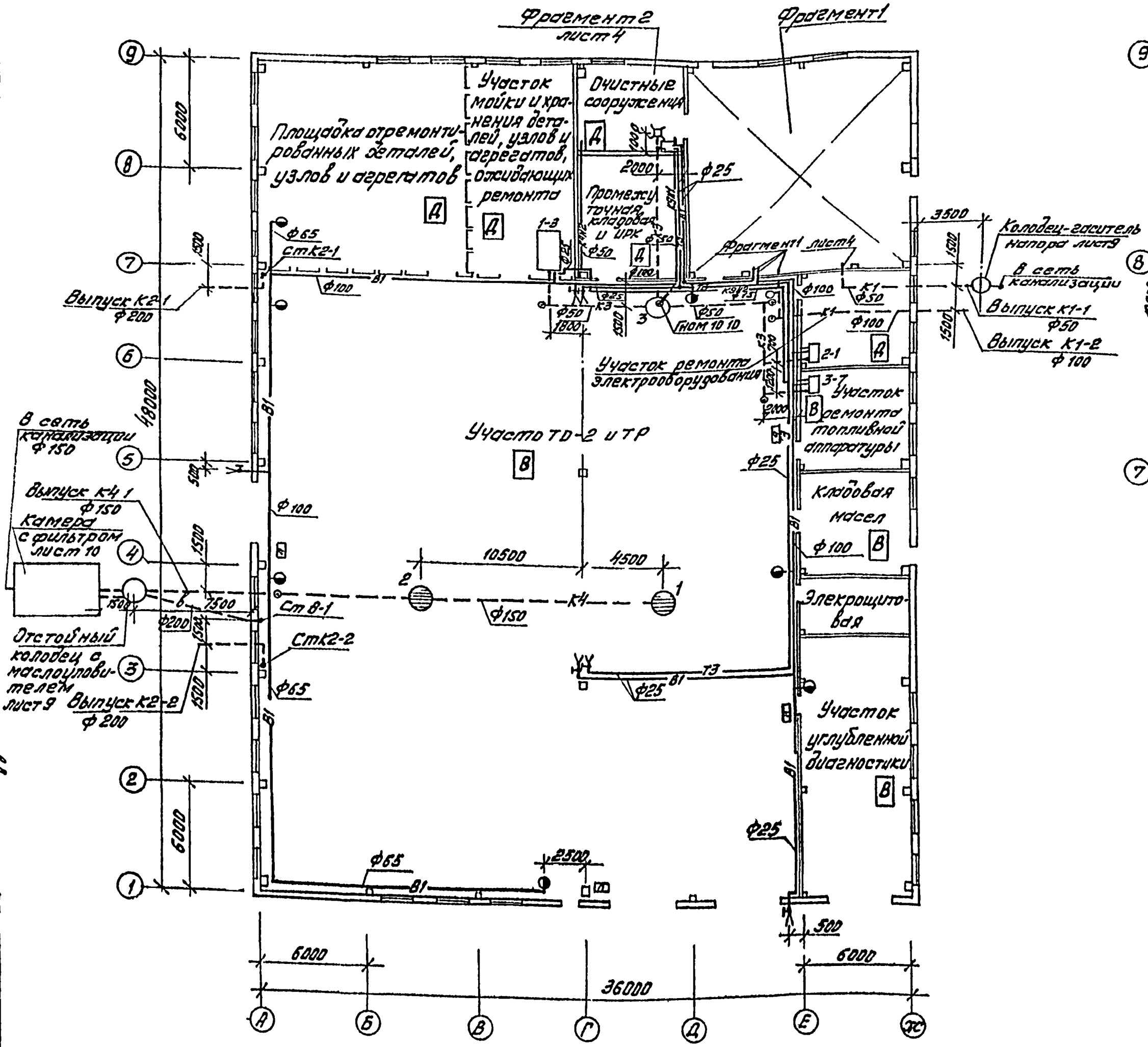

Фрагмент 1

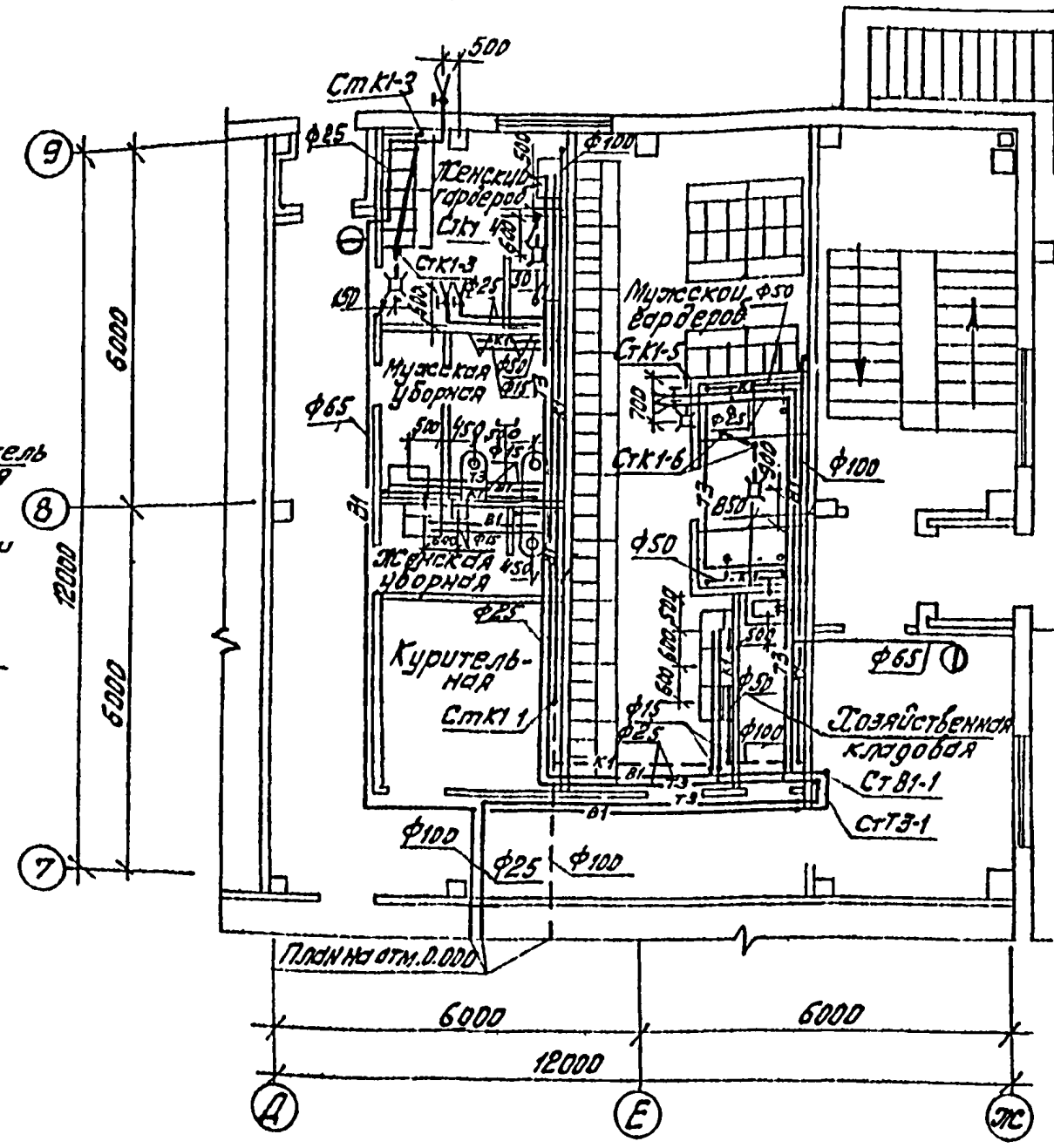

Экспликация технологического оборудования

N по плану	Наименование
1-3	Установка для мойки агрегатов
2-1,	Моечная установка с электроподогревом для мойки
3-7	деталей электрооборудования и приборов питания ОРГ-4990 Б

Согласовано

Нач. стр. отд.	Сидоров	
Нач. техн. отд.	Ножкин	
Нач. электр.	Ножкин	

Взам. инв. N | Подпись и дата | Инв. N подл.

ГИП	Бояршинов		503-4-46.87 – ВК	
Нач. отд.	Айзикович		Профилакторий для постового обслуживания 200 грузовых автомобилей	
Гл. спец.	Кучумова		Стадия / Лист / Листов	РП / 3 /
Рук. гр.	Бульба		План на отм. 0.000 с сетями водопровода и канализации. Фрагмент 1	ГИПРОАВТОТРАНС Новосибирский филиал
Ст. инж.	Попова			

Привязан

Формат А2

Альбом II

План на отм. -3.300

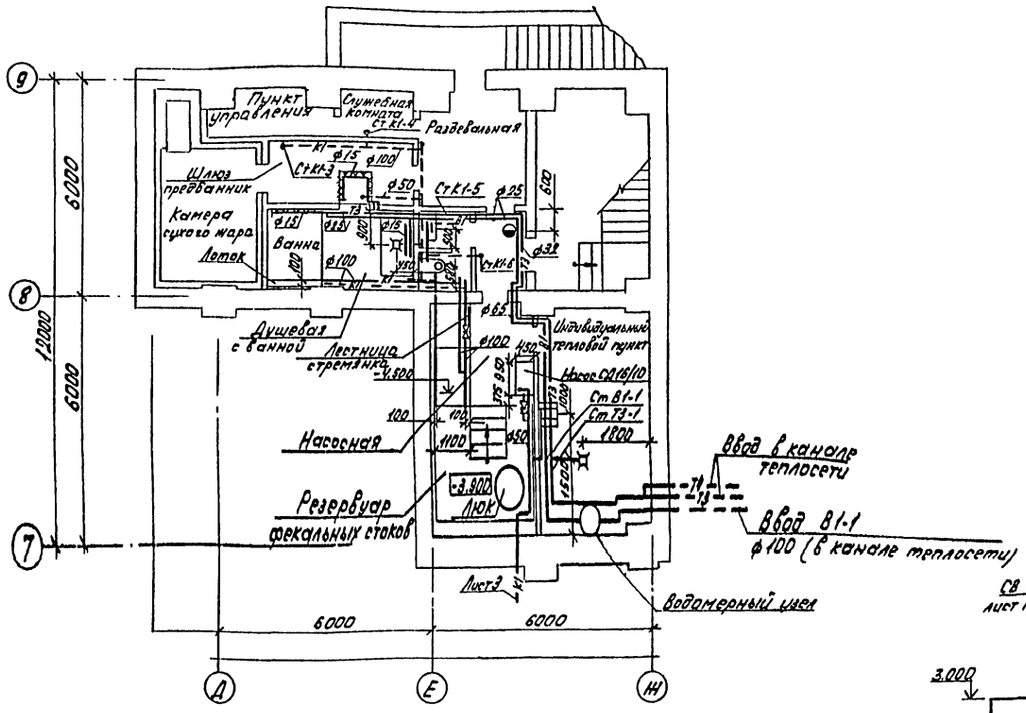

Экспликация оборудования очистных сооружений

N по плану	Наименование
1	Аппарат вертикальный В991-3,2-0,6 емк. 3,2 м³
2	Аппарат вертикальный В99-0,63-0,6 емк. 0,63 м³
3	Насос фекальный СД16/10, подача 16 м³/ч, напор 10 м,
	с электродвигателем 4А80В4 N=1,5 кВт
4	Электронасос погружной ГНОМ 10-10 N=1,1 кВт

К3; К9; К9Н1; К9Н2; Р; СВ

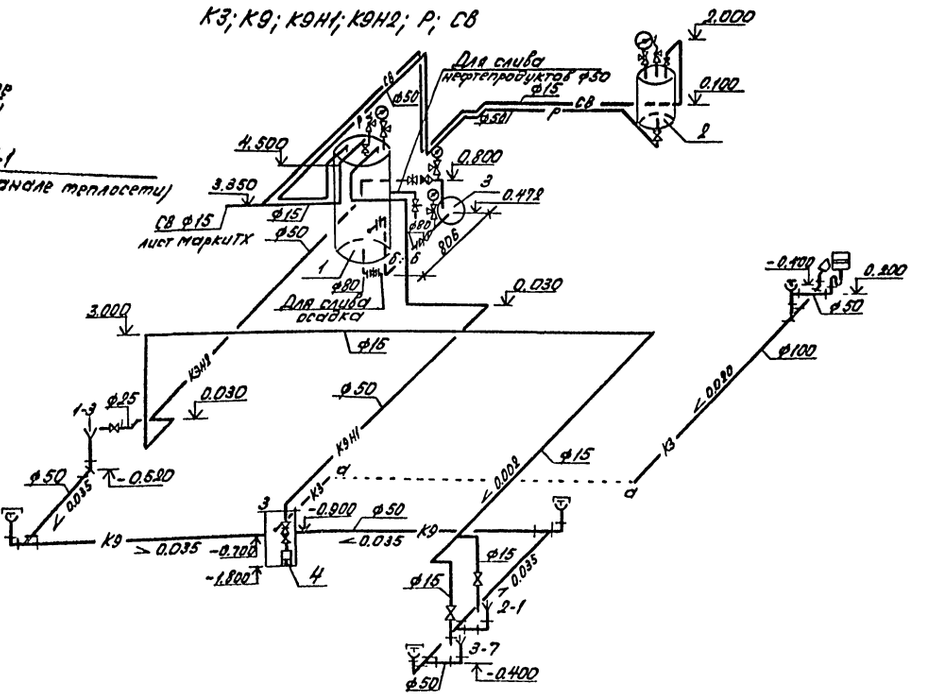

Фрагмент 2

Очистные сооружения

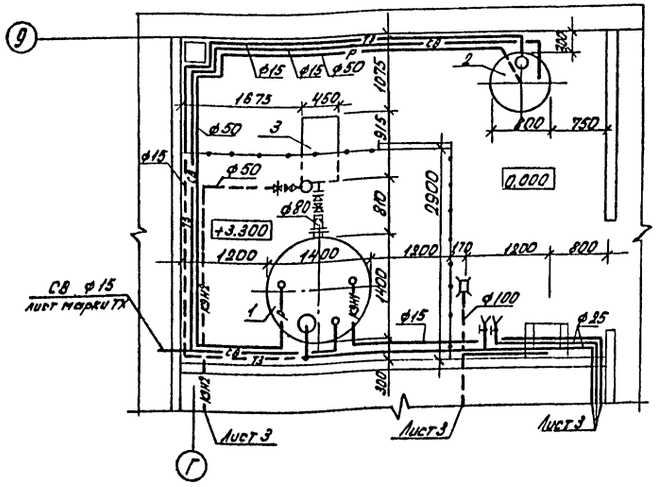

Согласовано

Инв.№ подл. | Подпись и дата | Взам.инв.№ | Инв.№ дубл. | Подпись и дата

Нач.отд.	Ситкова		
Нач.маст.	Ефимов		
Гл.спец.	Ефимов		

ГИП	Бердников		
Нач.отд.	Низиковский		
Гл.спец.	Кучумова		
Рук.гр.	Булыба		
Ст.инж.	Попова		

Привязан

Инв. № подл.

503-4-46.87-ВК

Профилакторий для постового обтекания 200 грузовых автомобилей

Стадия	Лист	Листов
РП	4	

План на отм.-3.300 с сетями водопровода и канализации. Фрагмент 2. Очистные сооружения. Схемы систем К3; К9; К9Н1; К9Н2; Р; СВ

ГИПРОАВТОТРАНС
Новосибирский филиал

План на отм. 0.000

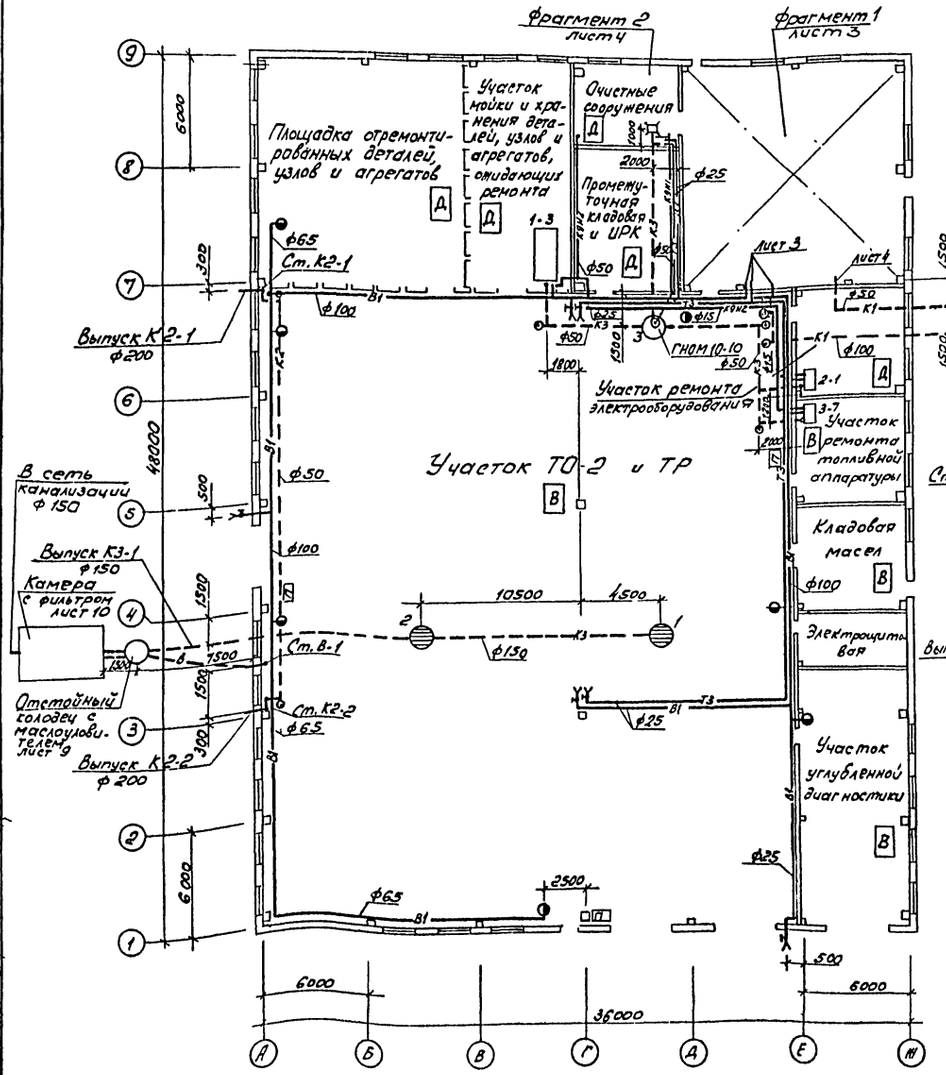

К2

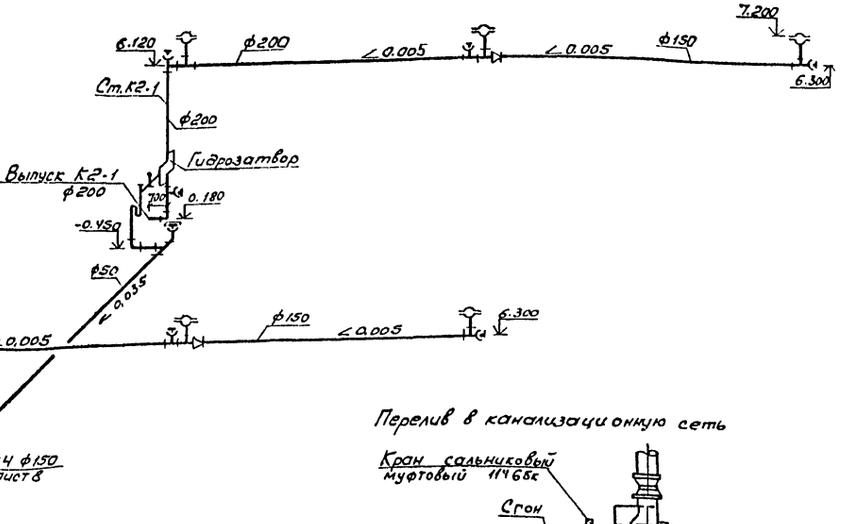

Перелив в канализационную сеть

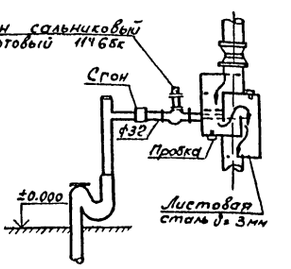

Гидрозатвор Разрез 1-1

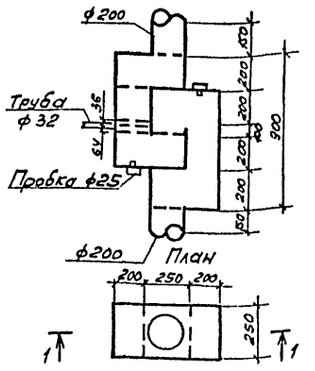

Экспликация технологического оборудования лист 3.

Согласовано

Нач. стр. отд.	Гайдолов	
Нач. теплотех. отд.	Нонин	
Нач. электротех. отд.	Адилов	

ГИП	Боршков			503-4-46.87 -ВК
Нач. отд.	Айзико вич			Профилакторий для постового обслуживания 200 грузовых автомобилей
Гл. спец.	Кучумова			
Рук. гр.	Бульба			Стадия: РП; Лист: 5; Листов:
Ст. инж.	Попова			План на отм. 0.000 с сетями водопровода и канализации. Схемы системы К2 вариант. Выпуск с чертежей ГПИ Ростовского филиала
				ГИПРОАВТОТРАНС Новосибирский филиал

Привязан

Инв. № подл. | Подпись и дата | Взам. инв. №

Инв. № подл.

Альбом I

Водомерный узел

В1

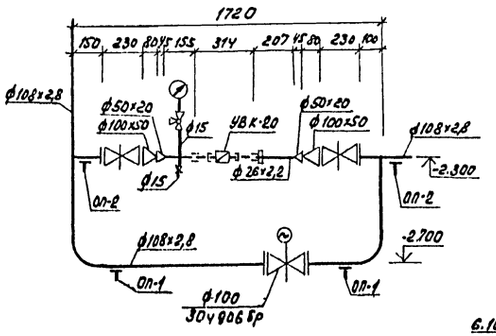

Экспликация технологического оборудования лист 3.

ГИП	Боршинов			503-4-46.87 ВК	
Нач.отд.	Азиковичу			Профилакторий для простого обслуживания 200 грузовых автомобилей	
Гл.спец.	Кучунова				Стадия / Лист / Листов
Рук.гр.	Булыва				РП / 6 /
Ст.инж.	Полова			Схема системы В1	ГИПРОАВТОТРАНС Новосибирский филиал
Привязан					
Инв.№					

Инв.№ подл. | Подпись и дата | Взам. инв.№

Альбом II

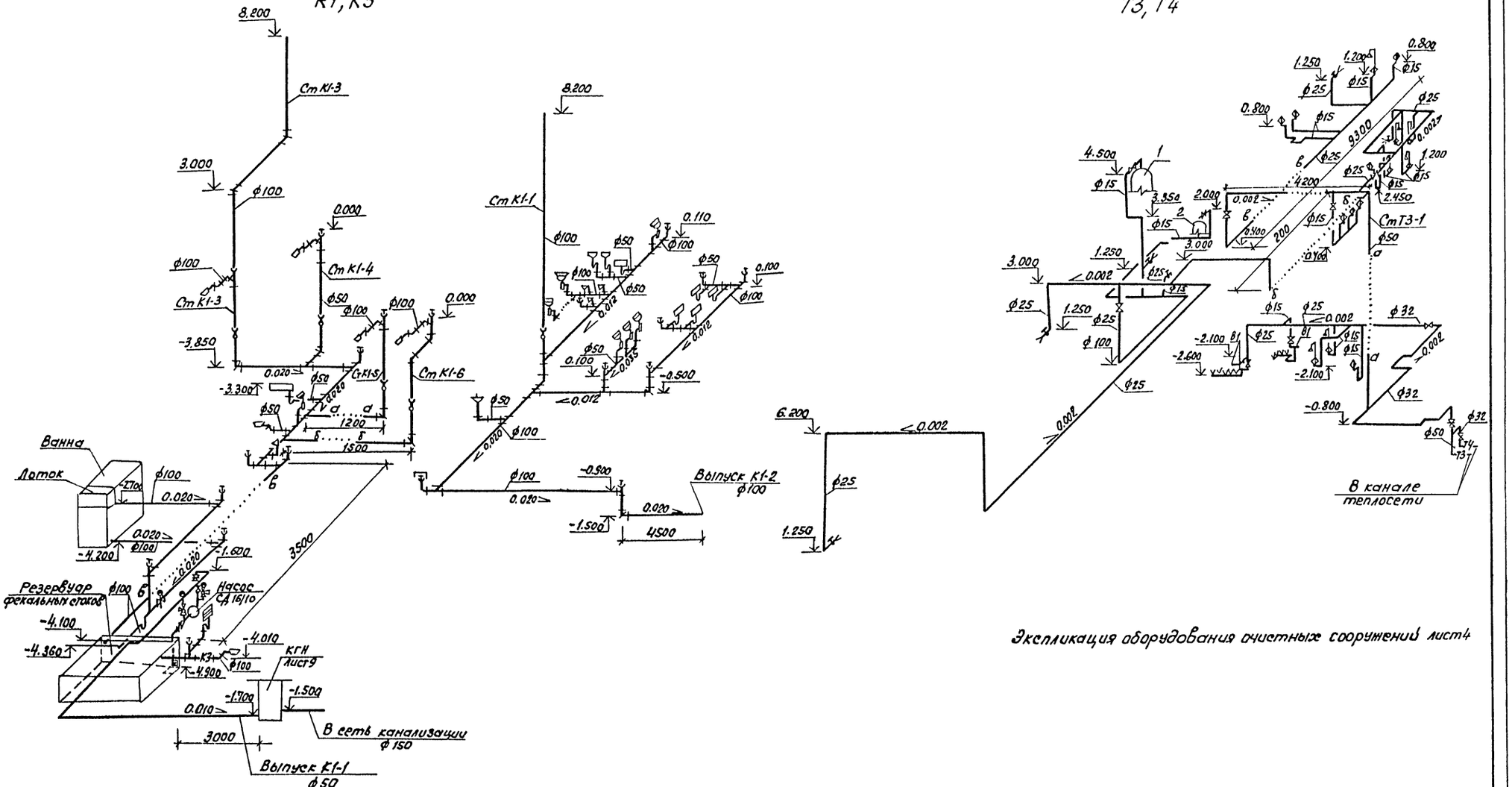

Экспликация оборудования очистных сооружений лист 4

ГИП	Бояршинов			503-4-46.87 -ВК
Нач.отд.	Лазикович			
Гл.спец.	Кучумова		XI.87	Профилакторий для постового обслуживания 200 грузовых автомобилей
Рук.гр.	Бульба			
Ст.инж.	Попова			Стадия: Рп; Лист: 7; Листов:
Привязан				Схемы систем К1; К3; Т3; Т4
Инв. №				ГИПРОАВТОТРАНС Новосибирский филиал

Копировал ЗМУ- Формат А2

Инв. № подл. | Подпись и дата | Взам. инв. №

Альбом I

Таблица колодцев

№ колодца по плану	Марка колодца по грунтовым условиям	Диаметры трубопроводов, мм Ду	dу	№ схемы узла	Диаметр колодца, мм	Полная глубина колодца, мм	Глубина заложения до низа трубы, мм	Расстояние от низа трубы до дна колодца, мм	Высота рабочей части H, мм	Высота горловины с переходным кольцом, мм	Объём бетона на упоры, м3
1	2	3	4	5	6	7	8	9	10	11	12
1		—	150		700	1230	1230	—	—	—	—
2		150	150		700	1350	1350	—	—	—	—
3		50	50		1500	1900	900	900	1200	600	—
КГН		50	150		1000	1700	1700	—	900	800	—
ОКМЧ		150	150		1000	2460	1460	1000	1800	660	—

Расход материалов

Днище	Рабочая часть сборные железобетонные														Плиты перекрытия элементы серия 3 900 3 выпуск 7											Горловина				Кольцевая прокладка	Пл. люка	Стремянка	Сталь хомутов ф 16 мм
КЦД-10	КЦД-15	КЦД-20	КЦ-10-3	КЦ-10-6	КЦ-10-9	КЦ-10-9а	КЦ-15-6	КЦ-15-6а	КЦ-15-9	КЦ-15-9а	КЦ-20-6	КЦ-20-6а	КЦ-20-9	КЦ-20-9а	КЦП-10.1	КЦП-10.2	КЦП-15-2	КЦП-15-1	КЦП-15-1а	КЦП2-15-1	КЦП2-15-2	КЦП-20.1	КЦП-20.2	КЦП2-20.1	КЦП2-20.2	КЦО-1	КЦО-3	КЦ-7-3	КЦ-7-9				
13	14	15	16	17	18	19	20	21	22	23	24	25	26	27	28	29	30	31	32	33	34	35	36	37	38	39	40	41	42	43	44	45	46
1	—	—	—	—	—	—	—	—	—	—	—	—	—	—	—	—	—	—	—	—	—	—	—	—	—	—	—	1	1	—	—	—	—
1	—	—	—	—	—	—	—	—	—	—	—	—	—	—	—	—	—	—	—	—	—	—	—	—	—	2	—	1	1	—	—	—	—
—	1	—	—	—	—	—	1	1	—	—	—	—	—	—	—	—	—	1	—	—	—	—	—	—	—	4	—	—	—	—	т	К1-01	4
—	—	1	—	—	—	1	—	—	—	—	—	—	—	—	1	—	—	—	—	—	—	—	—	—	—	3	—	1	—	—	т	К1-01	3
—	—	1	—	—	1	1	—	—	—	—	—	—	—	—	1	—	—	—	—	—	—	—	—	—	—	1	—	1	—	—	т	К1-01	6

План кровли

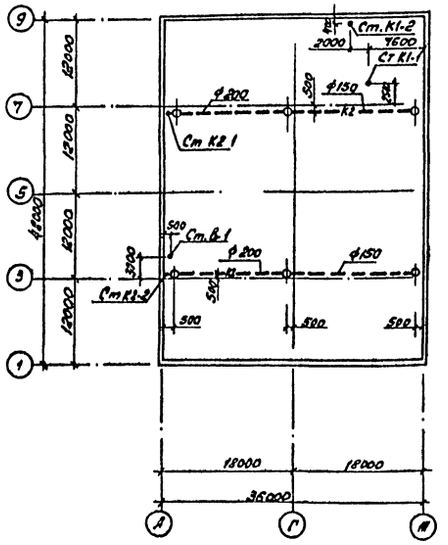

К2

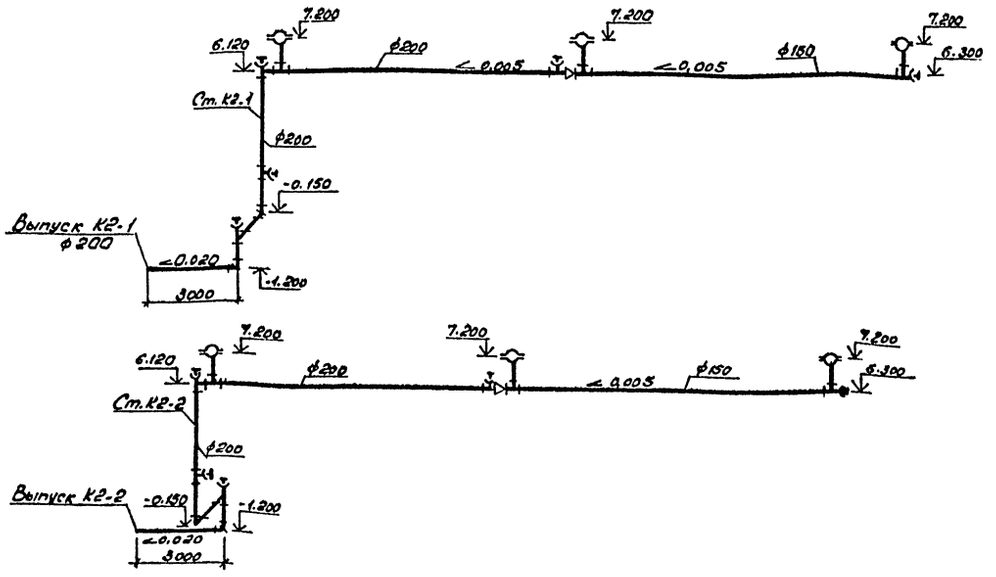

К4

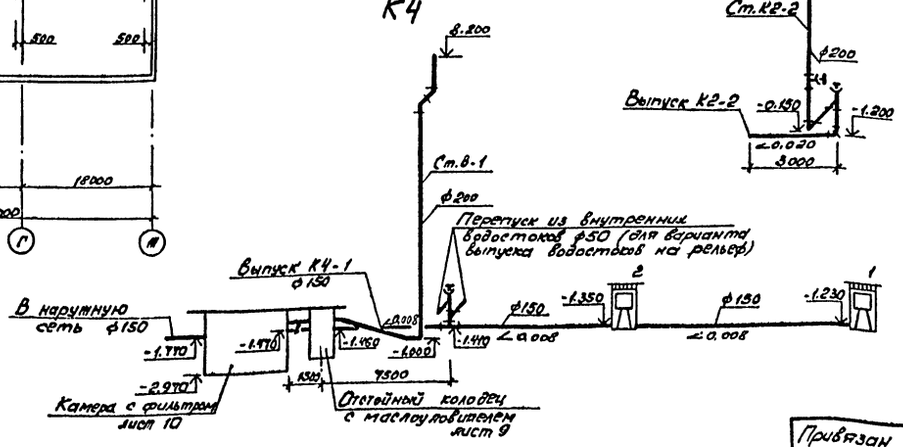

Согласовано:
Инв. № подл. | Подпись и дата | Взам. инв. №
Нач. отд. Гидровед. ТС

ГИП	Бобрышев		
Нач.отд.	Лёзиковн		
Гл.спец.	Кучумова		
Рук.гр.	Бульба		
Ст.инж.	Попова		

Привязан

Инв. №

503-4-46.87 -ВК

Профилакторий для постового обслуживания 200 грузовых автомобилей

Стадия	Лист	Листов
РП	8	

Таблица колодцев. План кровли. Схемы систем К2, К4.

ГИПРОАВТОТРАНС Новосибирский филиал

Альбом I

Отстойный колодец с маслоуловителем

Колодец-гаситель напора

Разрез 1-1

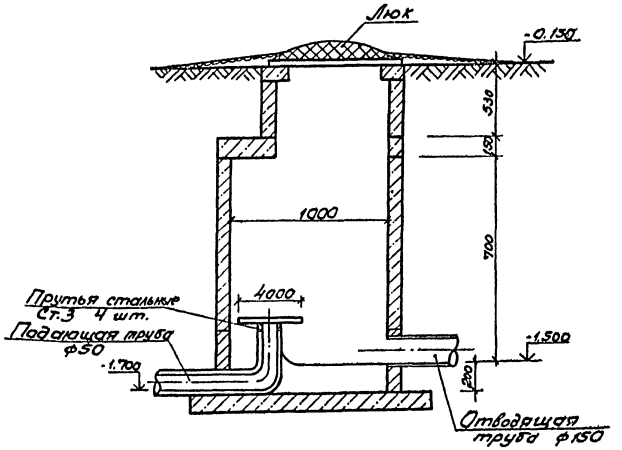

Разрез 2-2

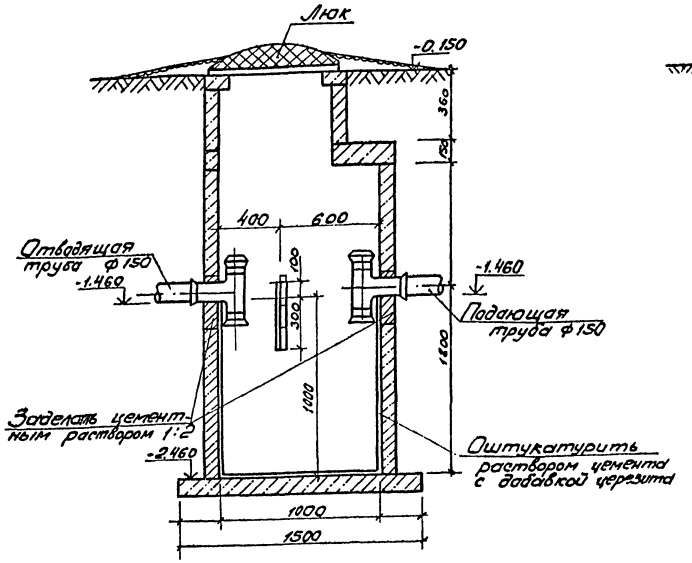

Разрез 3-3

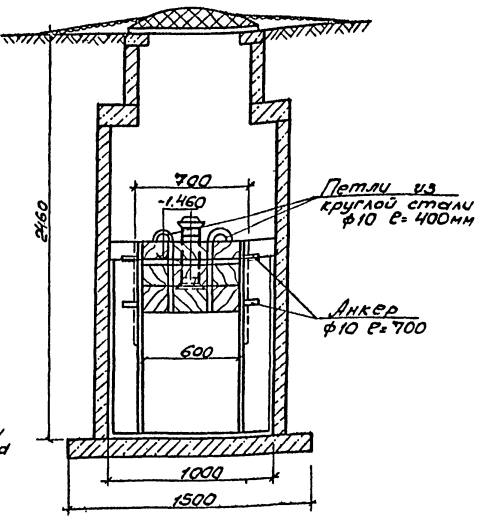

План

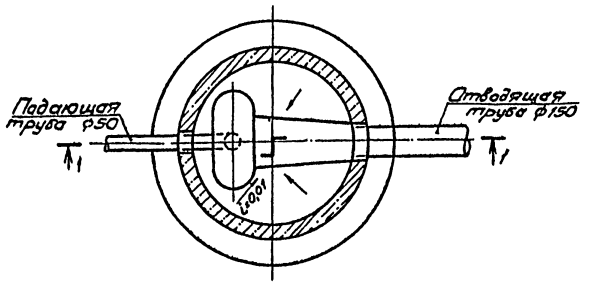

План

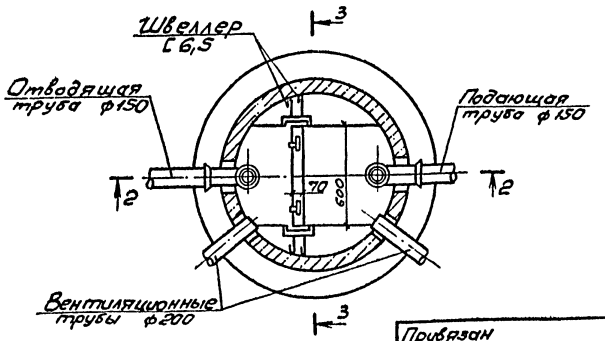

1. За относительную отметку 0.000 принят уровень чистого пола профилактория

ГИП	Бояршинов		503-4-46.87 -ВК
Нач.отд.	Айзикович		Профилакторий для постового обслуживания 200 грузовых автомобилей
Гл.спец.	Кучумова		
Рук.гр.	Бульба		
Ст.инж.	Попова		Стадия: РП; Лист: 9; Листов:
Привязан			Колодец-гаситель напора. Отстойный колодец с маслоуловителем
Инв. №			ГИПРОАВТОТРАНС Новосибирский филиал

Инв. № подл. | Подпись и дата | Взам. инв.

Альбом II

План

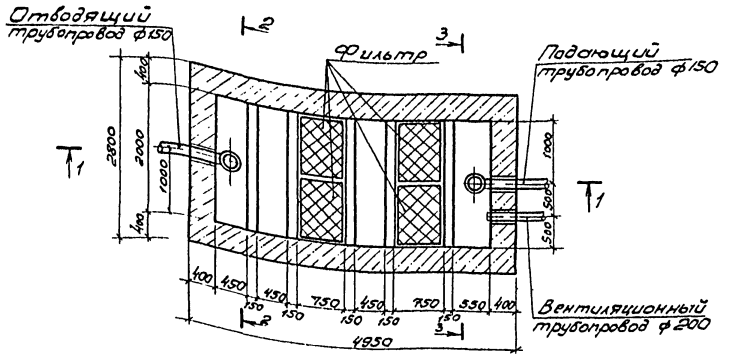

Разрез 2-2

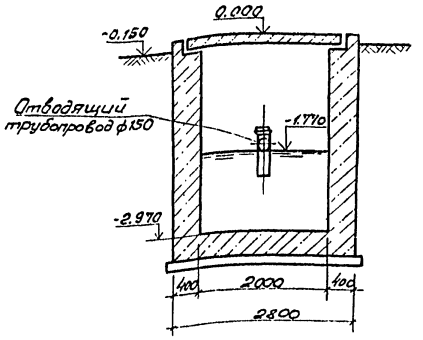

Прочистка в лючке

Разрез 4-4

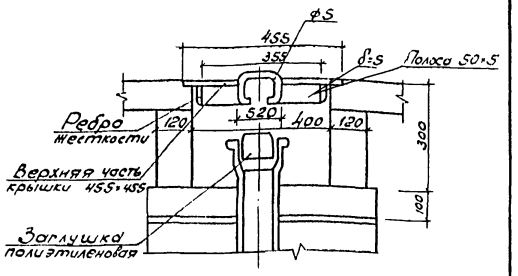

План

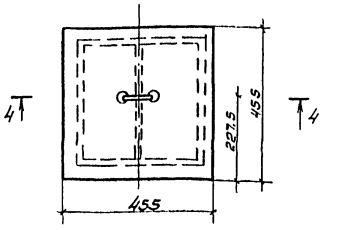

Разрез 1-1

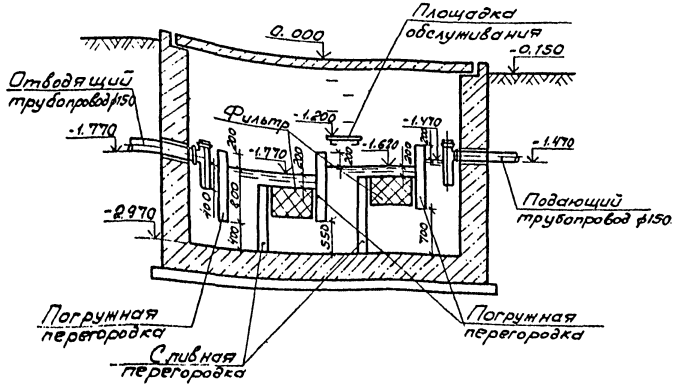

Разрез 3-3

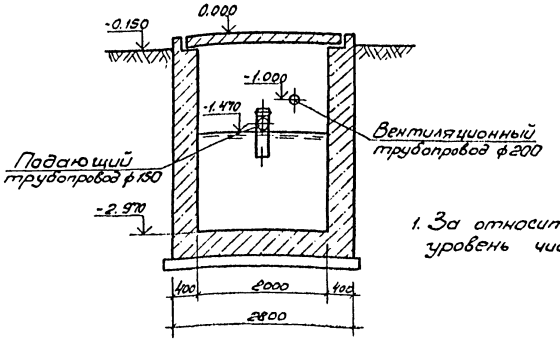

1. За относительную отметку 0.000 принят уровень чистого пола профилактория

ГИП	Бояршинов		503-4-46.87 - ВК
Нач.отд	Айзикович		Профилакторий для постового обслуживания 200 грузовых автомобилей
Гл.спец	Кучумова		
Рук.гр	Бульба		Стадия: РП; Лист: 10; Листов:
Ст.инж	Попова		Камера с фильтром — ГИПРОАВТОТРАНС Новосибирский филиал

Привязан

Инв. №

Согласовано

Нач.стр.отд. Сидорова

Взам. Инв.

Подпись и дата

Инв. № подл.

Отпечатано
в Новосибирском филиале ЦИТП
630064 г. Новосибирск пр. Карла Маркса 1

Выдано в печать 10 XI 1988 г.
Заказ Т-3303 Тираж 160

gost.e-ecolog.ru