ТИПОВОЙ ПРОЕКТ

503-4-45.87

ПРОИЗВОДСТВЕННЫЙ КОРПУС ДЛЯ ОТКРЫТЫХ СТОЯНОК НА 200 ГРУЗОВЫХ АВТОМОБИЛЕЙ (ВАРИАНТ В ЛЕГКИХ МЕТАЛЛИЧЕСКИХ КОНСТРУКЦИЯХ КОМПЛЕКТНОЙ ПОСТАВКИ)

АЛЬБОМ V

ЗАДАНИЕ ЗАВОДУ – ИЗГОТОВИТЕЛЮ

21955/05

Цена 1-29

gost.e-ecolog.ru

ТИПОВОЙ ПРОЕКТ

503-4-45.87

ПРОИЗВОДСТВЕННЫЙ КОРПУС ДЛЯ ОТКРЫТЫХ СТОЯНОК НА 200 ГРУЗОВЫХ АВТОМОБИЛЕЙ

/ВАРИАНТ В ЛЕГКИХ МЕТАЛЛИЧЕСКИХ КОНСТРУКЦИЯХ КОМПЛЕКТНОЙ ПОСТАВКИ/

СОСТАВ ПРОЕКТА:

АЛЬБОМ	I	ТЕХНОЛОГИЯ ПРОИЗВОДСТВА. ОТОПЛЕНИЕ И ВЕНТИЛЯЦИЯ. ВНУТРЕННИЙ ВОДОПРОВОД И КАНАЛИЗАЦИЯ.
АЛЬБОМ	II	АРХИТЕКТУРНЫЕ РЕШЕНИЯ. КОНСТРУКЦИИ ЖЕЛЕЗОБЕТОННЫЕ. КОНСТРУКЦИИ МЕТАЛЛИЧЕСКИЕ.
АЛЬБОМ	III	ЭЛЕКТРИЧЕСКОЕ ОСВЕЩЕНИЕ. СИЛОВОЕ ЭЛЕКТРООБОРУДОВАНИЕ. АВТОМАТИЧЕСКОЕ УПРАВЛЕНИЕ. СВЯЗЬ И СИГНАЛИЗАЦИЯ.
АЛЬБОМ	IV	СТРОИТЕЛЬНЫЕ ИЗДЕЛИЯ.
АЛЬБОМ	V	ЗАДАНИЕ ЗАВОДУ – ИЗГОТОВИТЕЛЮ
АЛЬБОМ	VI	СПЕЦИФИКАЦИЯ ОБОРУДОВАНИЯ
АЛЬБОМ	VII	ВЕДОМОСТИ ПОТРЕБНОСТИ В МАТЕРИАЛАХ
АЛЬБОМ	VIII	СМЕТЫ

АЛЬБОМ V

Применные материалы ТП 704-1-158.83 Резервуар стальной горизонтальный цилиндрический для хранения нефтепродуктов емкостью 5 м³

(Казахский филиал ЦИТП)

РАБОЧИЙ ПРОЕКТ УТВЕРЖДЕН
И ВВЕДЕН В ДЕЙСТВИЕ
ГОСКОМСЕЛЬХОЗТЕХНИКОЙ СССР
ПРОТОКОЛ ОТ 04.10.85г. № 46-85

РАЗРАБОТАН
ИНСТИТУТОМ „ГИПРОАВТОТРАНС"

ГЛАВНЫЙ ИНЖЕНЕР ИНСТИТУТА В.Н. КРЮКОВ
ГЛАВНЫЙ ИНЖЕНЕР ПРОЕКТА И.А. КИРСАНОВ

Альбом V

Типовой проект ТП

В данном томе представлены задания заводам-изготовителям Главмонтажавтоматики (перечень см. чертеж ТП -АОООПЧ) и Минэлектротехпрома (перечень см. чертеж ТП -ЭЛОООПЧ)

Задания заводам-изготовителям Главмонтажавтоматики

Задания выполнены в соответствии с ОСТ 36.13-76 и руководящим материалом РМЧ-107-82 „Системы автоматизации технологических процессов. Требования к выполнению проектной документации на щиты и пульты"

Задания заводам-изготовителям Минэлектротехпрома

Задания выполнены в соответствии с ОСТ 160.800.785-77

Зоны аппаратов приняты по таблице 3-2 рекомендаций по проектированию ОЛХ 684.002-79 для рам с шагом перфорации 25 мм, так как принятый шаг перфорации подлежит внедрению на всех щитостроительных заводах.

Инв.№ подл. | Подпись и дата | Взам.инв.№

		ТП 503-4-45.87 -ООО	
Нач. отд.	Огурцов	Производственный корпус для открытых стоянок на 200 грузовых автомобилей	Стадия: Р; Лист: ; Листов: 1
Н.контр.	Кузнецов		
Рук. гр.	Федорков	Пояснения к проекту	ГИПРОАВТОТРАНС г. Москва
Инж.	Мирошниченко		

Формат А3

Обозначение	Наименование	Кол. листов	Примечание
ТП 503-4-45.87 -АС02	Спецификация щитов и пультов	4	
ТП 503-4-45.87 -АН001	Щит автоматизации АД85(АД89, АД87) Общий вид	5	
ТП 503-4-45.87 -АН002	Щит автоматизации АД85(АД89, АД87) Таблица соединений	8	
ТП 503-4-45.87 -АН003	Щит автоматизации АД85(АД89, АД87) Таблица подключения	5	

Инв.№ подл. | Подпись и дата | Взам.инв.№ | Заказ №4834

		ТП 503-4-45.87 -АОООПЧ	
Нач. отд.	Огурцов	Производственный корпус для открытых стоянок на 200 грузовых автомобилей	Стадия: Р; Лист: ; Листов: 1
Н.контр.	Кузнецов		
Рук. гр.	Федарков	Перечень чертежей шкафов управления	ГИПРОАВТОТРАНС г. Москва
Инж.	Мирошниченко		

Формат А4

Наименование	Кол. НКУ	Кол. приведенных панелей	Обозначение таблицы аппаратов	Примечание
1. Ящик АЯ1(АЯ2, АЯ3, АЯ17, АЯ40)	1	1	ТП -ЭЛ001	
2. Ящик АЯ16 (АЯ39)	1	1	ТП -ЭЛ002	

Инв.№ подл. | Подпись и дата | Взам.инв.№

		ТП 503-4-45.87 -ЭЛОООПЧ	
Нач. отд.	Огурцов	Производственный корпус для открытых стоянок на 200 грузовых автомобилей	Стадия: Р; Лист: ; Листов: 1
Н.контр.	Кузнецов		
Рук. гр.	Федарков	Перечень комплектных устройств	ГИПРОАВТОТРАНС г. Москва
Инж.	Мирошниченко		

Формат А4

Позиция	Наименование и техническая характеристика оборудования и материалов. Завод-изготовитель (для импортного оборудования - страна, фирма).	Тип, марка оборудования. Обозначение документа и номер опросного листа	Единица измерения: наименование	Единица измерения: код	Код завода-изготовителя	Код оборудования, материала	Цена единицы оборудования тыс. руб.	Количество	Масса единицы оборудования кг
1	2	3	4	5	6	7	8	9	10
	Щиты и пульты								
1	Щит автоматизации приточной системы П1 (П2, П3) состоящий из щита шкафного малогабаритного ЩШМ-1000х600-II уч I Р30 (По плану АД85, АД87, АД89)	ОСТ36.13-76	компл.	670		3433194800		3	51
	Аппаратура и приборы, поставляемые комплектно со щитами и пультами								
2	Регулятор температуры (учитывается в разделе „Приборы и средства автоматизации" поз.1) (для Т=-20°С, -30°С)	РТ-3	шт	796		4218823802		3	2,5
3.	Регулятор температуры (учитывается в разделе „Приборы и средства автоматизации" поз.1) (для Т=-40°С)	РТ-3	шт	796		4218823802		2	2,5
4	Регулятор температуры (учитывается в разделе „Приборы и средства автоматизации" поз.2) (для t=-40°С)	РТ-3	шт	796		4218823802		1	2,5
	Универсальный переключатель, ~220В.	ТУ16-524.074-75							
5		УП5311-А23	шт	796		3428210001		3	0,85
6		УП5311-С23	шт	796		3428210001		3	0,85
7		УП5312-С29	шт	796		3428210001		3	1,2
8		УП5314-Л254	шт	796		3428210001		3	1,85
9	Реле времени электромеханическое программное ~220В	ВС-10-33	шт	796		3425340100		3	3,0
		ТУ16-523.476-74							
10	Ступенчатый импульсный прерыватель ~220В.	СИП-01	шт	796		4218900030		3	2,7
		ТУ50-58-76							

Инв.№ подл. | Подп. и дата | Взам.инв.№

Нач.отд.	Огурцов		
Н.контр.	Кузнецов		
Рук.гр.	Дмитриева		
Инж.	Мирошниченко		

ТП 503-4-45.87 - АС02

Производственный корпус для открытых стоянок на 200 грузовых автомобилей

Стадия	Лист	Листов
Р	1	4

Спецификация щитов и пультов.

Гипроавтотранс г. Москва

Формат А3

Инв.№ подл. | Подп. и дата | Взам.инв.№

Изм.	Лист	№ докум.	Подп.	Дата

ТП 503-4-45.87 - АС02

Лист 2

Формат А3

Позиция	Наименование и техническая характеристика оборудования и материалов. Завод-изготовитель (для импортного оборудования – страна, фирма)	Тип, марка оборудования. Обозначение документа и номер опросного листа	Единица измерения: Наименование	Единица измерения: Код	Код завода-изготовителя	Код оборудования материалов	Цена единицы оборудования тыс. руб.	Количество	Масса единицы оборудования, кг
1	2	3	4	5	6	7	8	9	10
	Реле электромагнитное универсальное, ~ 220 В	ТУ16-523.331-78							
11		РПУ-2-35220УЗБ	шт	796		3425130000		6	0,65
12		РПУ-2-35420УЗБ	шт	796		3425130000		15	0,67
	Кнопка управления, исполнение 2	ТУ-16-526.407-76							
13	черный толкатель, надпись „Пуск"	КЕ0НУЗ	шт.	796		3428421000		6	0,2
14	красный толкатель, надпись „Стоп"	КЕ0НУЗ	шт.	796		3428421000		6	0,2
15	красный толкатель, без надписи	КЕ0НУЗ	шт.	796		3428421000		3	0,2
	Арматура ~ 220 В	ТУ16-535.930-76							
16		АС4404УЗ	шт.	796		3461811000		3	0,1
17		АС4403УЗ	шт.	796		3461811000		6	0,1

Альбом V

Типовой проект ТП

Инв. N подл. | Подп. и дата | Взам. инв. N

Изм. Лист N докум. Подп. Дата

ТП 503-4-45.87 -АС02

Лист 3

Формат А3

Позиция	Наименование и техническая характеристика оборудования материалов. Завод-изготовитель (для импортного оборудования – страна, фирма)	Тип, марка оборудования. Обозначение документа и номер опросного листа	Единица измерения: Наименование	Единица измерения: Код	Код завода-изготовителя	Код оборудования материалов	Цена единицы оборудования тыс. руб.	Количество	Масса единицы оборудования кг
1	2	3	4	5	6	7	8	9	10
18	Выключатель автоматический $I_н = 1 А$, $I_{отс} = 1,3 I_н$	АБ3-МУЗ ТУ16-522.110-74	шт.	796		3421301000		3	0,3
19	Выключатель пакетный, однополюсный, исполнение 3	ПВ1-10УЗ ОСТ16.0526.001-77	шт.	796		3426514000		3	0,2
20	Предохранитель $I_{пл.вст.} = 2 А$	ПТ-10	шт.	796				6	0,03

Инв. N подл. | Подп. и дата | Взам. инв. N

Изм. Лист N докум. Подп. Дата

ТП 503-4-45.87 -АС02

Лист

Копировал Формат А4

Альбом V

Типовой проект ТП

Поз.	Обозначение	Наименование	Кол.	Примеч.
		Документация		
	ТП503-4-45.87-АН00	Таблица соединений		
	ТП303-4-45.87-АН00	Таблица подключения		
		Стандартные изделия		
1		Шкаф щита ШЩМ-1000×600-ТУ4ТР30 ОСТ36.13-76	1	
2		Рейка РБ 500	1	
3		Рейка Р 600	1	
		Прочие изделия		
4	B1	Регулятор температуры электрический трехпозиционный РТ-3 100П 0°÷40°С; ~220В	1	
5	SB1, SB6	Кнопка управления КЕ0НУ3, исп. 2 черный „пуск"	2	
6	SB2, SB7	Кнопка управления КЕ0НУ3, исп. 2 красный „стоп"	2	
7	SB8	Кнопка управления КЕ0НУ3, исп. 2 красный, б/н		

ТП 503-4-45.87 -АН001

Нач.отд.	Огурцов	
Н.контр.	Кузнецов	
Вед.инж.	Дмитриева	
Инж.	Мирошниченко	

Производственный корпус для открытых стоянок на 200 грузовых автомобилей

Щит автоматизации АД85 (АД89, АД87) Общий вид

Стадия	Лист	Листов
Р	1	5

ГИПРОАВТОТРАНС г. Москва

Формат А4

Поз.	Обозначение	Наименование	Кол.	Примеч.
8	HL1, HL2	Арматура АС440Е134У2, ~220В	2	
9	HL3	Арматура АС440Е134У2, ~220В	1	
10	SA2	Переключатель универсальный УП5314-1054, ~220В	1	
11	SA3	Переключатель универсальный УП5311-С03, ~220В	1	
12	SA4	Переключатель универсальный УП5312-С09, ~220В	1	
13	SA5	Переключатель универсальный УП531Н-А03, ~220В	1	
14	SA1	Выключатель пакетный однополюсный ПВ1-10, ~220В, исп.3	1	
15	SF1	Выключатель автоматический А63. Iн=1А, Iотс.=1,3Iн	1	
16	K1÷K5	Реле промежуточное РПУ-2-3642ОУЗБ ~220В	5	
17	K6, K7	Реле промежуточное РПУ-2-3612ОУЗБ ~220В	2	
18	KT1	Реле времени ВС-10-33, ~220В	1	
19	SK1	Ступенчатый импульсный прерыватель СИП-01, ~220В	1	
20	FV1, FV2	Предохранитель ПТ-10, Iпл.вст.=2А	2	
21		Блок БЗ10	10	
22		Упор	4	
23		Рамка РПМ66×26		
		Материалы		
24		Провод ПВ1 1 3Ø	150м	

ТП 503-4-45.87 -АН001

Лист 2

Формат А4

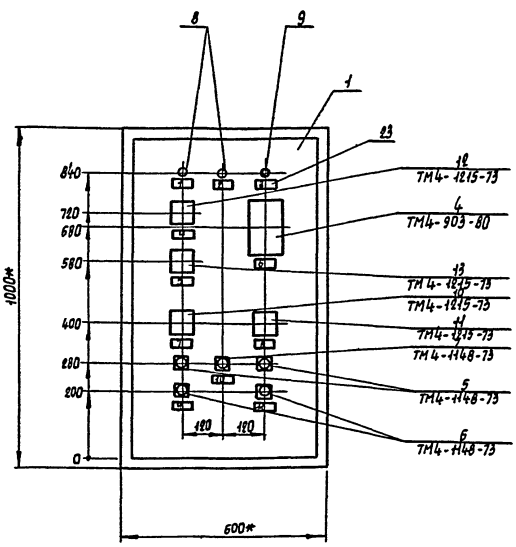

1* Размеры для справок

2. По данному чертежу изготовить 3 щита.

ТП 503-4-45.87 -АН001

Лист 3

Копиров. Формат А3

Вид на внутренние плоскости (развернуто)

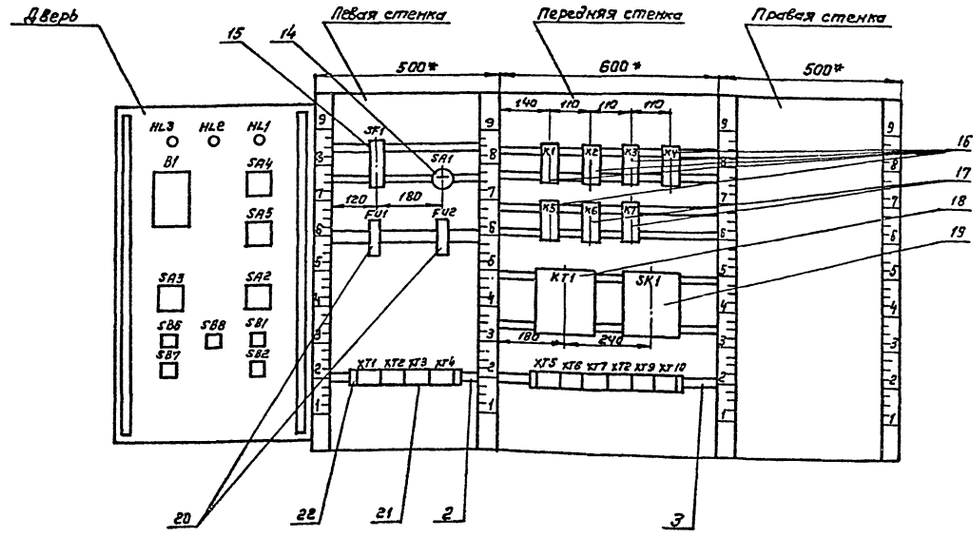

Изм.	Лист	№ докум.	Подп.	Дата	ТП 503-4-45.87 - АН001	Лист 4

Формат А3

Надписи на табло и в рамках

N надписи	Текст надписи	Кол.	N надписи	Текст надписи	Кол.
	Рамка 66х26				
1	Нормальная работа приточной системы	1			
2	Нормальная работа электронагревателя	1			
3	Авария	1			
4	Схема регулирования. Избиратель управления РУЧ - О - АВТ.	1			
5	Управление клапаном на теплоносителе	1			
6	Регулятор температуры приточного воздуха	1			
7	Избиратель управления вентилятора мест. - дист. - откл. - опроб.	1			
8	Избиратель управления электронагревателя мест. - откл. - дист.	1			
9	Управление вентилятором	1			
10	Съём сигнала	1			
11	Управление электронагревателем	1			

Изм.	Лист	№ докум.	Подп.	Дата	ТП 503-4-45.87 - АН001	Лист 5

Формат А4

Соединения проводов

Проводник	Откуда идет	Куда поступает	Данные провода	Примечание
	Технические требования			
	Таблица соединений выполнена на основании схем А5÷А7, А10, А11.			
1	XT1:2	FU1:2		
1	FU1:2	K1:8		
1	K1:8	K2:14		
1	K2:14	K4:11		
1	K4:11	K4:14		п
1	K4:14	K5:11	ПВ1 1	
1	K5:11	K5:14		п
1	K5:14	XT6:1		
3	XT1:3	XT6:2		
5	XT1:4	K1:11		
5	K1:11	K1:14		п
5	K1:14	K2:11		
5	K2:11	KT1:3		
5	KT1:3	XT6:3		
5	XT6:3	XT6:4		п

					ТП 503-4-45.87 - АН002			
Нач. отд.	Огурцов				Производственный корпус для открытых стоянок на 200 грузовых автомобилей.	Стадия Р	Лист 1	Листов 8
Н. контр.	Кузнецов				Щит автоматизации АД85, (АД89, АД87). Таблица соединений.	ГИПРОАВТОТРАНС г. Москва		
Вед. инж.	Дмитриева							
Инж.	Мирошниченко							

Копировал Коннова

Формат А4

Альбом V

Типовой проект ТП

Продолжение табл.

Проводник	Откуда идет	Куда поступает	Данные провода	Примечание
7	SA1:L1	K1:13		
9	XT1:5	SA1:C1		
9	SA1:C1	K6:5		
9	K6:5	KT1:4		
9	KT1:4	XT6:5		
11	K2:13	K6:10		
13	XT1:6	K2:3		
13	K2:3	XT6:6		
15	XT1:7	K2:5		
17	XT1:8	XT6:7		
19	XT1:9	K1:12		
19	K1:12	KT1:7	ПВ1 1	
21	K1:A	KT1:8		
21	KT1:8	KT1:9		П
23	XT1:10	K1:10		
23	K1:10	XT6:8		
23	XT6:8	XT6:9		П
25	K2:A	XT7:1		
25	XT7:1	XT7:2		П
27	XT2:1	K2:12		
27	K2:12	K3:A		
29	XT2:2	XT7:3		
33	K2:10	K5:3		
33	K5:3	XT7:4		
37	K2:6	K4:3		
37	K4:3	XT7:5		

Инв.№ подл. | Подпись и дата | Взам.инв.№

Изм. Лист № докум. Подп. Дата

ТП 503-4-45.87 -АН002

Лист 2

Формат А4

Продолжение табл.

Проводник	Откуда идет	Куда поступает	Данные провода	Примечание
39	K5:5	XT7:6		
41	K4:A	XT7:7		
43	K4:5	XT7:8		
45	K5:A	XT7:9		
47	K4:13	K5:13		
47	K5:13	XT7:10		
49	K4:12	K5:8		
49	K5:8	XT8:1		
51	K4:8	K5:12		
51	K5:12	XT8:2	ПВ1 1	
53	XT2:4	FU2:2		
55	XT2:5	XT8:4		
57	XT2:6	XT8:5		
59	XT2:7	XT8:6		
61	XT2:8	XT8:7		
61	XT8:7	XT8:8		П
63	XT2:9	XT8:9		
63	XT8:9	XT8:10		П
65	XT2:10	XT9:1		
65	XT9:1	XT9:2		П
71	XT3:1	K2:4		
71	K2:4	K2:8		П

Инв.№ подл. | Подпись и дата | Взам.инв.№

Изм. Лист № докум. Подп. Дата

ТП 503-4-45.87 -АН002

Лист 3

Формат А4

Продолжение табл.

Проводник	Откуда идет	Куда поступает	Данные провода	Примечание
101	XT3:3	SF1:2		
101	SF1:2	K1:3		
101	K1:3	K1:4		П
101	K1:4	K3:3		
101	K3:3	K3:7		П
101	K3:7	K3:8		П
101	K3:8	K3:11		
103	XT3:4	K3:13		
105	XT3:5	SK1:1		
105	SK1:1	SK1:3		П
109	XT3:6	SK1:2		
111	XT3:7	K6:2	ПВ1 1	
111	K6:2	XT9:5		
113	XT3:8	K6:1		
113	K6:1	XT9:6		
115	K3:5	K6:6		
115	K6:6	K6:7		П
117	K1:5	K3:9		
117	K3:9	XT9:7		
119	K3:10	XT9:8		
121	K6:A	XT9:9		
121	XT9:9	XT9:10		П
123	K1:6	K3:11		
125	K3:12	K6:4		
127	XT3:9	K6:8		
127	K6:8	K7:5		
127	K7:5	K7:A		П

Заказ № 4937

Инв.№ подл. | Подпись и дата | Взам.инв.№

Изм. Лист № докум. Подп. Дата

ТП 503-4-45.87 -АН002

Лист 4

Формат А4

Продолжение табл.

Проводник	Откуда идет	Куда поступает	Данные провода	Примечание
127	K7:A	XT10:1		
129	XT3:10	K7:10		
N	XT1:1	K1:B		
N	K1:B	K2:B		
N	K2:B	K3:B		
N	K3:B	K4:10		
N	K4:10	K4:B		П
N	K4:B	K5:10		
N	K5:10	K5:B		П
N	K5:B	K6:B	ПВ1 1	
N	K6:B	K7:B		
N	K7:B	KT1:10		
N	KT1:10	SK1:4		
N	SK1:4	XT5:4		
N	XT5:4	XT5:5		П
N	XT5:5	XT5:6		П
1A11	SF1:1	FU1:1		
1A11	FU1:1	XT5:8		
1A11	XT5:8	XT5:9		П
2A11	FV2:1	XT5:10		
земля	XT5:1	XT5:2		П
земля	XT5:2	XT5:3		П
земля	XT5:3	XT5:4		П

Инв.№ подл. | Подпись и дата | Взам.инв.№

Изм. Лист № докум. Подп. Дата

ТП 503-4-45.87 -АН002

Лист 5

Формат А4

Продолжение табл.

Проводник	Откуда идет	Куда поступает	Данные провода	Примечание
		Дверь		
1	XT1:2	SA4:7		
1	SA4:7	SA2:6		
1	SA2:6	SA2:8		п
1	SA2:8	SA2:16A		п
1	SA2:16A	SB8:3		
1	SB8:3	SB2:3		
3	XT1:3	SB2:4		
5	XT1:4	SB1:1		
9	XT1:5	SA2:9	ПВ1 1	
13	XT1:6	SA2:10A		
15	XT1:7	SA2:4		
17	XT1:8	SA2:2		
19	XT1:9	SA2:2A		
19	SA2:2A	SA2:4A		п
23	XT1:10	HL4:1		
27	XT2:1	SA4:8		
29	XT2:2	SA2:13		
53	XT2:4	SB7:3		
55	XT2:5	SB7:4		
57	XT2:6	SA3:1		
57	SA3:1	SA3:3		п

Инв.№ подл. | Подп. и дата | Взам. инв.№

Изм. Лист N докум. Подп. Дата

ТП 503-4-45.87 -АН00.2

Лист 6

Формат А4

Продолжение табл.

Проводник	Откуда идет	Куда поступает	Данные провода	Примечание
59	XT2:7	SA3:4		
59	SA3:4	SB6:1		
61	XT2:8	SB6:2		
63	XT2:9	HL2:1		
65	XT2:10	SA3:2		
71	XT3:1	SA2:6A		
71	SA2:6A	SA2:8A		
101	XT3:3	SB8:3	ПВ1 1	
103	XT3:4	SA4:1		
103	SA4:1	SA4:5		п
105	XT3:5	B1:16		
105	B1:16	SA4:2		
107	SA4:6	SA5:1		
107	SA5:1	SA5:3		п
109	XT3:6	B1:12		
109	B1:12	B1:13		п
111	XT3:7	B1:22		
111	B1:22	SA5:2		
113	XT3:8	B1:21		
113	B1:21	SA5:4		
117	XT3:9	HL3:1		
119	XT3:10	SB8:4		

Инв.№ подл. | Подп. и дата | Взам. инв.№

Изм. Лист N докум. Подп. Дата

ТП 503-4-45.87 -АН00.2

Лист 7

Формат А4

Продолжение табл.

Проводник	Откуда идет	Куда поступает	Данные провода	Примечание
201	XT4:1	B1:9		
202	XT4:2	B1:20		
203	XT4:3	B1:29		
			ПВ1 1	
N	XT1:1	HL3:2		
N	HL3:2	HL2:2		
N	HL2:2	HL1:2		
N	HL1:2	B1:5		

Инв.№ подл. | Подп. и дата | Взам. инв.№

Изм. Лист N докум. Подп. Дата

ТП 503-4-45.87 -АН00.2

Лист 8

Формат А4

Проводник	Вывод	Вид контакта	Вывод	Проводник
			Технические	
			требования	
	Таблицы	подключения	выполнены на основании	
	схем	А5÷А7, А10, А11	и таблицы	соединений
	АН00.2			
		SF1		
1,11	1		2	101*
		SA1		
7	L1		C1	9*
		FU1		
1,111*	1		2	1*
		FU2		
2,111	1		2	53
		XT1		
N*	1		2	1*
3*	3		4	5*
9*	5		6	13*

Проводник	Вывод	Вид контакта	Вывод	Проводник
15*	7		8	17*
19*	9		10	23*
		XT2		
27*	1		2	29*
	3		4	53*
55*	5		6	57*
59*	7		8	61*
63*	9		10	65*
		XT3		
71*	1		2	
101*	3		4	103*
105*	5		6	109*
111*	7		8	113*
117*	9		10	119*

Инв.№ подл. | Подп. и дата | Взам. инв.№

ТП 503-4-45.87 -АН00.3

Нач. отд.	Окунев	
Н. контр.	Кузнецов	
Вед. инж.	Дмитриева	
Инж.	Мирошниченко	

Производственный корпус для открытых стоянок на 200 грузовых автомобилей.

Щит автоматизации AD85, (AD89, AD87). Таблицы подключения

Стадия	Лист	Листов
Р	1	5

ГИПРОАВТОТРАНС г. Москва

Копиров. Марченко

Формат А4

Проводник	Вывод	Вид контакта	Вывод	Проводник
		XT4		
201*	1		2	202*
203*	3		4	
	5		6	
	7		8	
	9		10	
		K1		
101*	3 п	P	5	117
	7	Ж	9	
1*	8	Ж	10	23*
101*	4 п	P	6	123
5*	Н п	Ж	13	7
19*	12	Ж	п 14	5*
21	Я	К	8	N*
		K2		
13*	3	P	5	15
	7	Ж	9	
71	8 п	Ж	10	33
71	Ч п	P	6	37
5*	11	Ж	13	11
27*	12	Ж	14	1*
25	Я	К	8	N*
		K3		
101*	3	P	5	115
101*	7	Ж	9	117*

Проводник	Вывод	Вид контакта	Вывод	Проводник
101*	8	Ж	10	119
	4	P	6	
101*	11	Ж	13	103
125	12	Ж	14	123
27	Я	К	8	N*
		K4		
37*	3	P	5	43
	7	Ж	9	
51	8	Ж	п 10	N*
	Ч	P	6	
1*	11 п	Ж	13	47
49	12	Ж	п 14	1*
41	Я	К	п 8	N*
		K5		
33*	3	P	5	39
	7	Ж	9	
49*	8	Ж	п 10	N*
	4	P	6	
1*	11 п	Ж	13	47*
51*	12	Ж	п 14	1*
45	Я	К	п 8	N*
		K6		
113*	1	Ж	6	115*
111*	2	P	7	115
125	4	P	9	127*
9*	5	Ж	10	11

Инв.№ подл. | Подп. и дата | Взам.инв.№

Изм.	Лист	N докум.	Подп.	Дата

ТП 503-4-45.87 -ЯН003

Лист 2

Формат А4

Проводник	Вывод	Вид контакта	Вывод	Проводник
121	А	К	8	N*
		K7		
	1	Ж	6	
	2	P	7	
	4	P	9	
127*	5 п	Ж	10	129
127*	А п	К	8	N*
		KT1		
5*	3	Ж	4	9*
	4	P	5	
	13	Ж	14	
	14	P	15	
	6	Ж	7	
19	7	P	8	21*
	1	К	9	21
N*	10			
		SK1		
105*	1 п		2	109
105	3 п		4	N*
		XT5		
Ж*	1		2	Ж*
Ж*	3		4	N*
N*	5		6	N*
	7		п 8	1А11*
1А11*	9 п		10	2А11*

Проводник	Вывод	Вид контакта	Вывод	Проводник
		XT6		
1*	1		2	3*
5*	3 п		п 4	5*
9*	5		6	13*
17*	7		п 8	23*
23*	9 п		10	
		XT7		
25*	1 п		п 2	25*
29*	3		4	33*
37*	5		6	39*
41*	7		8	43*
45*	9		10	47*
		XT8		
49*	1		2	51*
	3		4	55*
57*	5		6	59*
61*	7 п		п 8	81*
63*	9 п		п 10	63*
		XT9		
65*	1 п		п 2	65*
	3		4	
111*	5		6	113*
117*	7		8	119*
121*	9 п		п 10	121*

Инв.№ подл. | Подпись и дата | Взам.инв.№

Изм.	Лист	N докум.	Подп.	Дата

ТП 503-4-45.87 -ЯН003

Лист 3

Формат А4

Проводник	Вывод	Вид контакта	Вывод	Проводник
		XT10		
127*	1		2	
	3		4	
201*	5		6	202*
203*	7		8	
	9		10	

Проводник	Вывод	Вид контакта	Вывод	Проводник

Заказ N 4834

Инв.№ подл. | Подпись и дата | Взам.инв.№

Изм.	Лист	N докум.	Подпись	Дата

ТП 503-4-45.87 -ЯН003

Лист 4

Формат А4

Проводник	Вывод	Вид контакта	Вывод	Проводник
		Две рб		
		HL3		
127	1		2	N*
		HL2		
63	1		2	N*
		HL1		
23	1		2	N*
		B1		
N	5		16	105*
109	13 п		22	111*
109*	12 п		21	113*
201	9			
202	20			
203	29			
		SA4		
103*	1 п		2	105
	3		4	
103	5 п		6	107
1*	7		8	27
		SA5		
107*	1 п		2	111
107	3 п		4	113
		SA3		
57*	1 п		2	65
57	3 п		4	59*
		SA2		
	1		2	17
			2А	19*

Проводник	Вывод	Вид контакта	Выбор	Проводник
	3		4	15
			4А	19
	5		6	1*
			6А	71
	7		8	1*
			8А	71
9	9		10	
			10А	13
	11		12	
			12А	
29	13		14	
			14А	
	15		16	
			16А	1*
		SB6		
59	1	Ж	2	61
	3	P	4	
		SB8		
	1	Ж	2	
1*	3	P	4	129
		SB1		
5	1	Ж	2	15
	3	P	4	
		SB7		
	1	Ж	2	
53	3	P	4	55
		SB2		
	1	Ж	2	
1	3	P	4	

Инв.№ подл. | Подпись и дата | Взам.инв.№

Изм.	Лист	N докум.	Подп.	Дата

ТП 503-4-45.87 -ЯН003

Лист 5

Формат А4

Альбом I

Типовой проект ТП

Формат	Зона	Поз.	Обозначение	Наименование	Кол.	Примеч.
				Документация		
			ТП503-4-45.87 -ЭЛ001ВО	Чертеж общего вида		
			ТП503-4-45.87 -ЭЛ001ЭЧ	Схема электрическая соединений		
			ТП503-4-45.87 -ЭЛ001ТБ	Таблица перечня надписей		
				Сборочные единицы		
				Н1 01		
		01		Реле промежуточное РПУ-2-36202УЗБ U~220В	01	K1
		02		Реле промежуточное РПУ-2-36200УЗБ U~220В	01	1KV1
		03		Реле промежуточное РПУ-2-36200УЗБ U~36В	01	1KV2
		04		Трансформатор однофазный ОСН-0,1Б; 220/36В	01	TV1
		05		Переключатель пакетный двухполюсный ПП2-10/Н2У3 исп.3	01	SA

Взам. инв. N

Подп. и дата

Инв. N подл.

Изм.	Лист	N докум.	Подп.	Дата
Разраб.	Мирошниченко			
Провер.	Дмитриева			
Н.контр.	Кузнецов			
Утв.	Огурцов			

ТП 503-4-45.87 -ЭЛ001

Ящик AS1 (AS2, AS3, AS17, AS40). Технические данные аппаратов.

Лит.	Лист	Листов
	1	2

Гипроавтотранс г. Москва

Формат А4

Формат	Зона	Поз.	Обозначение	Наименование	Кол.	Примеч.
				Н51 01		
		06		Кнопка управления КЕ011У3 исп.2 черный „пуск"	02	SB1, SB3
		07		Кнопка управления КЕ011У3 исп.2 красный „стоп"	02	SB2, SB4
		08		Кнопка управления КЕ011У3 исп.2 черный б/н	02	SBQA SBQC
		09		Кнопка управления КЕ011У3, исп.2 красный б/н	01	SBS
				Колодка из 15 зажимов на ток 16А	03	

Взам. инв. N

Подп. и дата

Инв. N подл.

Изм.	Лист	N докум.	Подп.	Дата

ТП 503-4-45.87 -ЭЛ001

Лист 2

Формат А4

Панель	Строка	Надпись	Поз. обозначение	Место надписи	Текст	Кол.	Вид шрифта	Заготовка
		1	SB1, SB2	Табличка	Управление вентилятором В1	1		
		2	SB3 SB4	То же	Управление вентилятором В2	1		
		3	SBQP	„	„Открыть"	1		
		4	SBQC	„	„Закрыть"	1		
		5	SBS	„	„Стоп"	1		
				„	K1	1		
				„	1KV1	1		
				„	1KV2	1		
				„	SA	1		
				„	TV1	1		

Изм.	Лист	N докум.	Подп.	Дата
Разраб.	Мирошниченко			
Провер.	Дмитриева			
Н.контр.	Кузнецов			
Утв.	Огурцов			

ТП 503-4-45.87 -ЭЛ001ТБ

Ящик AS1 (AS2, AS3, AS17, AS40) Таблица перечня надписей

Лит.	Лист	Листов
		1

Гипроавтотранс г. Москва

Копировал Марченко

Формат А4

ТП 503-4-45.87 -ЭЛ001ВО

Альбом V

Типовой проект ТП

Вид спереди
Дверь не показана

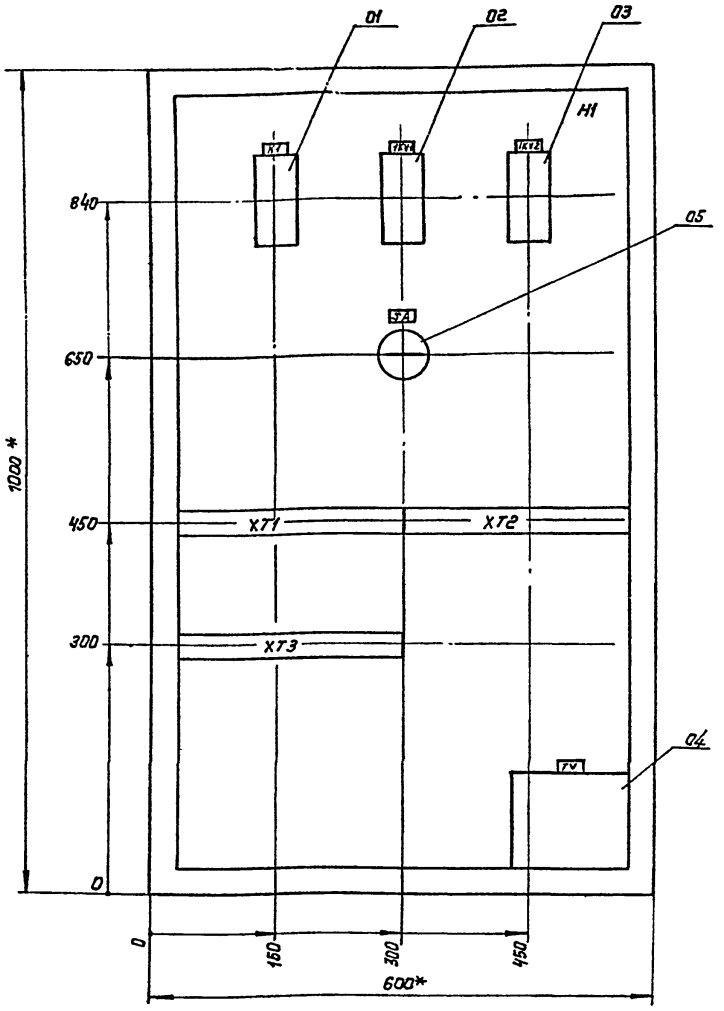

Дверь ящика
Вид спереди

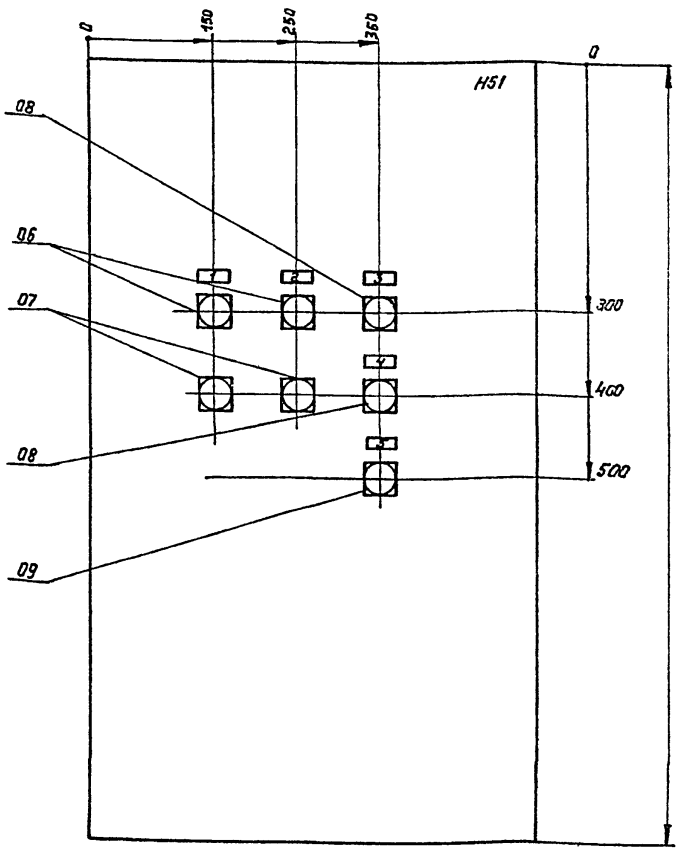

1* Размеры для справок.

2. В контуре табличек и аппаратов номера надписей по перечню надписей.

Изм.	Лист	№ докум.	Подп.	Дата
Разраб.		Мирошниченко		
Провер.		Дмитриева		
Т.контр.		Огурцов		
Н.контр.		Кузнецов		
Утв.		Огурцов		

ТП-503-4-45.87 - ЭЛ001ВО

Ящик AS1 (AS2, AS3, AS17, AS40)
Чертеж общего вида

Лит	Масса	Масштаб
	–	1:5

Лист | Листов 1

ГИПРОАВТОТРАНС
г. Москва

Копировал Коннова

формат А2

Инв. № подл. | Подп. и дата | Взам. инв. № | Инв. № дубл. | Подп. и дата

Заказ

Альбом I

Типовой проект ТП

Вид спереди

Дверь ящика
Вид со стороны монтажа

1/K1

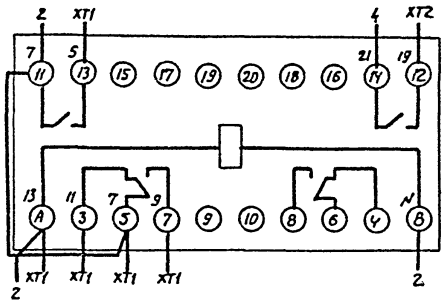

2/1KV1

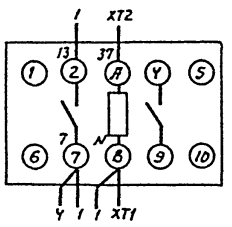

3/1KV2

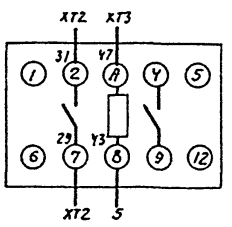

6/SBQP

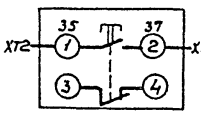

7/SB3

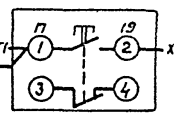

8/SB1

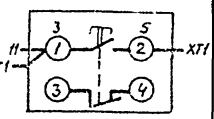

4/SA

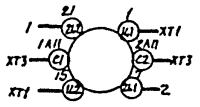

9/SBQC

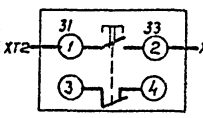

10/SB4

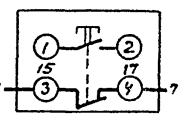

11/SB2

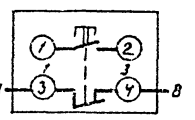

12/SB5

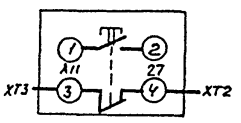

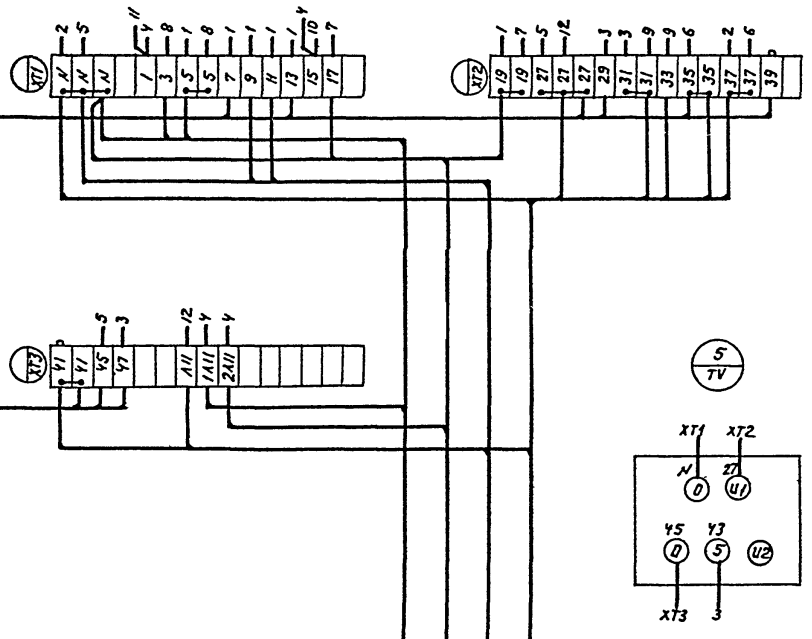

					ТП503-4-45.87 -ЭЛ001 Э4		
Изм.	Лист	N докум.	Подп.	Дата	Ящик AS1 (AS2, AS3, AS17, AS40) Схема электрическая соединений	Лит	Масса	Масштаб
Разраб.		Мирошниченко						—
Провер.		Дмитриева				Лист	Листов 1	
Т. контр.		Огурцов						
Н. контр.		Кузнецов				ГИПРОАВТОТРАНС г. Москва		
Утв.		Огурцов						

Формат А2

Инв. N подл. | Подпись и дата | Взам. инв. N | Инв. N дубл. | Подп. и дата

Альбом 2

Типовой проект ТП

Формат	Зона	Поз.	Обозначение	Наименование	Кол.	Примеч.
				Документация		
			ТП503-4-45.87 ЭЛ00280	Чертеж общего вида		
			ТП503-4-45.87 ЭЛ00234	Схема электрическая соединений		
			ТП503-4-45.87 ЭЛ00276	Таблица перечня надписей		
				Сборочные единицы		
				Н1 ОН		
		01		Реле промежуточное РПУ-2-3602УЗБ U~220В	01	K1
		02		Реле промежуточное РПУ-2-3620УЗБ U~220В	01	1KV1
		03		Реле промежуточное РПУ-2-3620УЗБ U~36В	01	1KV2
		04		Трансформатор однофазный ОСМ-0,16 220/36В	01	TV1
		05		Переключатель пакетный двухполюсный ПП2-10/Н4Ч3 исп.3	02	SA1, SA2

Инв. N подл. | Подп. и дата | Взам. инв. N

Изм.	Лист	N докум.	Подп.	Дата
Разраб.		Мирошниченко		
Провер.		Дмитриева		
Н. контр.		Кузнецов		
Утв.		Огурцов		

ТП503-4-45.87 -ЭЛ00 2

Ящик AS16 (AS39) Технические данные аппаратов

Лит	Лист	Листов
	1	1

Гипроавтотранс г. Москва

Формат А4

Формат	Зона	Поз.	Обозначение	Наименование	Кол.	Примеч.
				Н51 ОН		
		06		Кнопка управления КЕ0НЧ3 исп.2 черный "пуск"	02	SA1, SB3
		07		Кнопка управления КЕ0НЧ3 исп.2 красный "стоп"	02	SB2, SB4
		08		Кнопка управления КЕ0НЧ3 исп.2 черный б/н	02	SBQP, SBQC
		09		Кнопка управления КЕ0НЧ3 исп.2 красный б/н	01	SBS
				Колодка из 15 держиков на ток 16А	03	

Инв. N подл. | Подп. и дата | Взам. инв. N

Изм.	Лист	N докум.	Подп.	Дата

ТП503-4-45.87 -ЭЛ00 2

Лист 0

Формат А4

Панель	Сторона	Надпись	Поз. обозначение	Место надписи	Текст	Кол.	Вид шрифта	Заготовка
		1	SB1 SB2	Табличка	Управление вентилятором N1	1		
		2	SB3 SB4	То же	Управление вентилятором N2	1		
		3	SBQP	"	"Открыть"	1		
		4	SBQC	"	"Закрыть"	1		
		5	SBS	"	"Стоп"	1		
				"	K1	1		
				"	1KV1	1		
				"	1KV2	1		
				"	SA1	1		
				"	SA2	1		
				"	TV1	1		

Инв. N подл. | Подп. и дата | Взам. инв. N

Изм.	Лист	N докум.	Подп.	Дата
Разраб.		Мирошниченко		
Провер.		Дмитриева		
Н. контр.		Кузнецов		
Утв.		Огурцов		

ТП503-4-45.87 -ЭЛ00276

Ящик AS16 (AS39) Таблица перечня надписей

Лит	Лист	Листов
	1	1

Гипроавтотранс г. Москва

Копировал Мерченко

Формат А4

ТП503-4-45.87 -ЭЛ002 80

Альбом V

Типовой проект ТП

Вид спереди
Дверь не показана

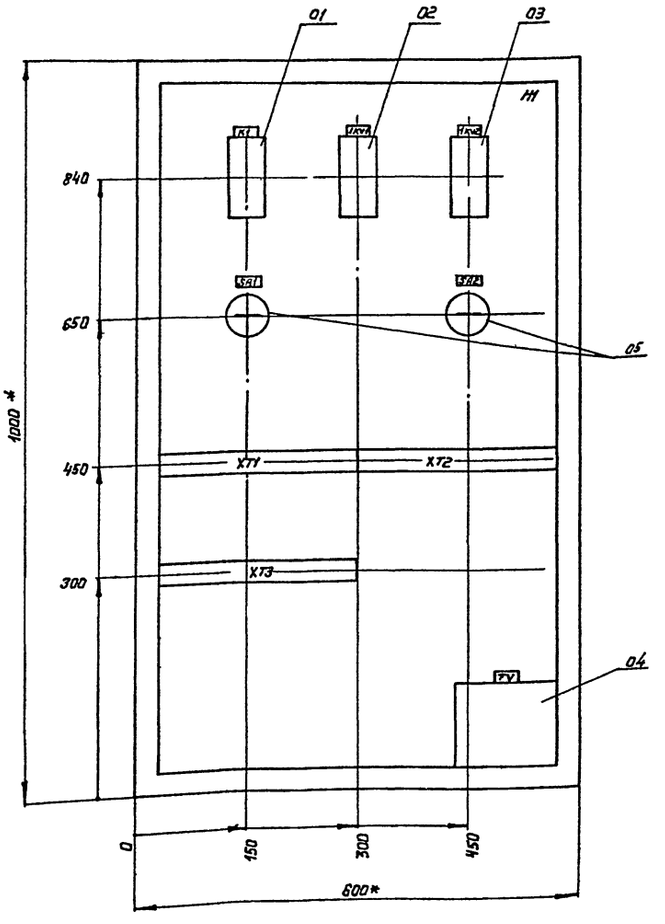

Дверь ящика
Вид спереди

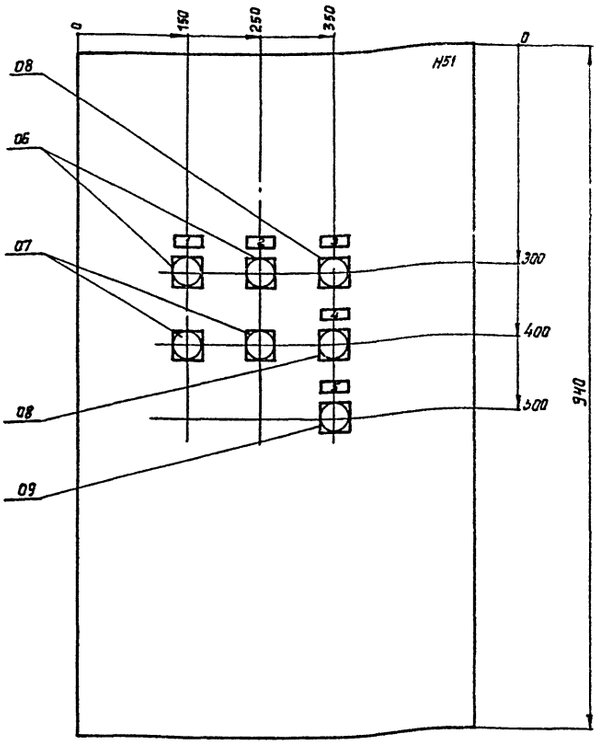

1.* Размеры для справок.

2. В контуре табличек и аппаратов номера надписей по перечню надписей.

Изм	Лист	№ докум.	Подп.	Дата	ТП503-4-45.87 -ЭЛ002 80			
Разраб.		Мирошниченко			Ящик AS16(AS39) Чертеж общего вида	Лит	Масса	Масштаб
Провер.		Дмитриева					–	1:6
Т. контр.		Огурцов				Лист	Листов 1	
Н. контр.		Кузнецов				ГИПРОАВТОТРАНС г. Москва		
Утв.		Огурцов						

Копировал Коннова

Формат А2

Инв. № подл. | Подп. и дата | Взам. инв. № | Инв. № дубл. | Подп. и дата

Вид спереди

Дверь ящика
Вид со стороны монтажа

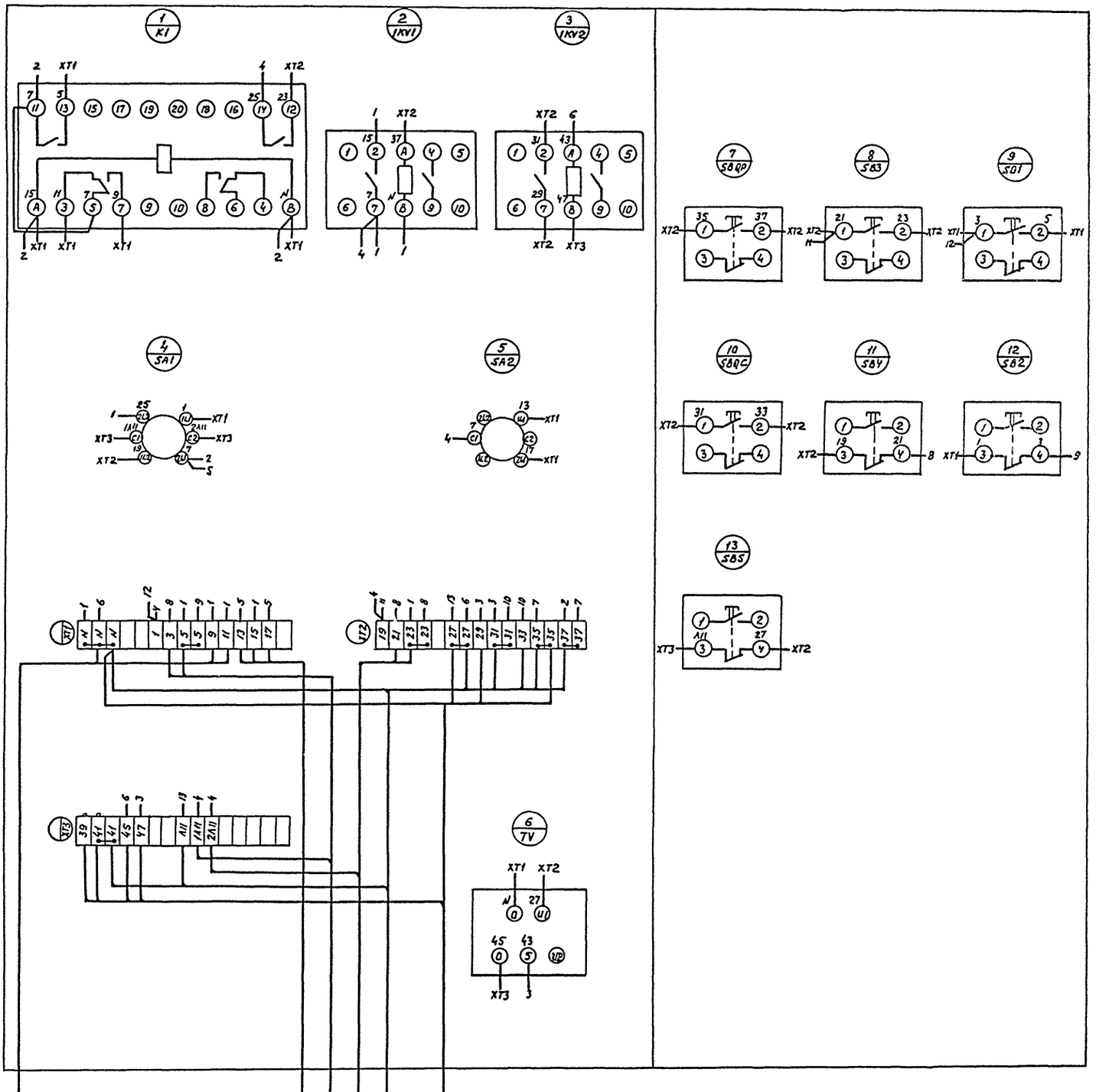

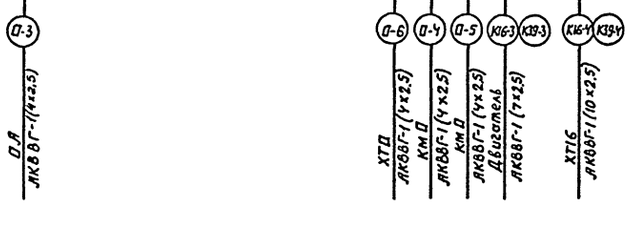

					ТП 503-4-45.87 -ЭЛ002 Э4	
Изм.	Лист	№ докум.	Подп.	Дата		
Разраб.		Мурашниченко			Ящик AS16 (AS39) Схема электрическая соединений	Лит. / Масса / Масштаб: —
Провер.		Дмитриева				Лист / Листов 1
Т. контр.		Огурцов				
Н. контр.		Кузнецов				ГИПРОАВТОТРАНС г. Москва
Утв.		Огурцов				

Альбом V

Типовой проект ТП

Инв.№ подл. | Подпись и дата | Взам. инв.№ | Инв.№ дубл. | Подп. и дата

Формат А2

Отпечатано
в Новосибирском филиале ЦИТП
630064 г. Новосибирск пр. Карла Маркса 1
Выдано в печать 25 11 1988 г.
Заказ 1-507 Тираж 500

gost.e-ecolog.ru