ТИПОВОЙ ПРОЕКТ

503-4-45.87

ПРОИЗВОДСТВЕННЫЙ КОРПУС ДЛЯ ОТКРЫТЫХ СТОЯНОК НА 200 ГРУЗОВЫХ АВТОМОБИЛЕЙ (ВАРИАНТ В ЛЕГКИХ МЕТАЛЛИЧЕСКИХ КОНСТРУКЦИЯХ КОМПЛЕКТНОЙ ПОСТАВКИ)

АЛЬБОМ IV

СТРОИТЕЛЬНЫЕ ИЗДЕЛИЯ

21955/04

цена 1-03

gost.e-ecolog.ru

ТИПОВОЙ ПРОЕКТ

503-4-45.87

ПРОИЗВОДСТВЕННЫЙ КОРПУС ДЛЯ ОТКРЫТЫХ СТОЯНОК НА 200 ГРУЗОВЫХ АВТОМОБИЛЕЙ / ВАРИАНТ В ЛЕГКИХ МЕТАЛЛИЧЕСКИХ КОНСТРУКЦИЯХ КОМПЛЕКТНОЙ ПОСТАВКИ/

СОСТАВ ПРОЕКТА:

АЛЬБОМ	I	ТЕХНОЛОГИЯ ПРОИЗВОДСТВА. ОТОПЛЕНИЕ И ВЕНТИЛЯЦИЯ. ВНУТРЕННИЙ ВОДОПРОВОД И КАНАЛИЗАЦИЯ.
АЛЬБОМ	II	АРХИТЕКТУРНЫЕ РЕШЕНИЯ. КОНСТРУКЦИИ ЖЕЛЕЗОБЕТОННЫЕ. КОНСТРУКЦИИ МЕТАЛЛИЧЕСКИЕ
АЛЬБОМ	III	ЭЛЕКТРИЧЕСКОЕ ОСВЕЩЕНИЕ. СИЛОВОЕ ЭЛЕКТРООБОРУДОВАНИЕ. АВТОМАТИЧЕСКОЕ УПРАВЛЕНИЕ. СВЯЗЬ И СИГНАЛИЗАЦИЯ
АЛЬБОМ	IV	СТРОИТЕЛЬНЫЕ ИЗДЕЛИЯ.
АЛЬБОМ	V	ЗАДАНИЕ ЗАВОДУ - ИЗГОТОВИТЕЛЮ
АЛЬБОМ	VI	СПЕЦИФИКАЦИЯ ОБОРУДОВАНИЯ.
АЛЬБОМ	VII	ВЕДОМОСТИ ПОТРЕБНОСТИ В МАТЕРИАЛАХ
АЛЬБОМ	VIII	СМЕТЫ

АЛЬБОМ IV

Примененные материалы ТП 704-1-158 83 Резервуар стальной горизонтальный цилиндрический для хранения нефтепродуктов емкостью 3 м³

(Казахский филиал ЦИТП)

РАБОЧИЙ ПРОЕКТ УТВЕРЖДЕН И ВВЕДЕН В ДЕЙСТВИЕ ГОСКОМСЕЛЬХОЗТЕХНИКОЙ СССР ПРОТОКОЛ ОТ 04.10.85г. № 46-85

РАЗРАБОТАН ИНСТИТУТОМ „ГИПРОАВТОТРАНС"

ГЛАВНЫЙ ИНЖЕНЕР ИНСТИТУТА В.Н. КРЮКОВ

ГЛАВНЫЙ ИНЖЕНЕР ПРОЕКТА И.А. КИРСАНОВ

Обозначение	Наименование	Стр.	Примечание
	Титульный лист	1	
	Содержание альбома	2	
ТП 503-4-45.87 КЖИ.000 ТУ	Технические условия	3	
-010	Изделие закладное МН1; МН4	4	
-020	Изделия закладные МН2, МН3	5	
-030	Щит ЩС1	6	
-040	Изделие закладное МН5	7	
-050	Изделие закладное МН6	8	
-060	Изделие закладное МН7	9	
-070	Изделие закладное МН14	9	
-080	Изделие закладное МН8	10	
-090	Изделие закладное МН9	11	
-100	Изделие закладное МН10	12	
-110	Изделие закладное МН11	12	
-120	Изделие закладное МН12	13	
-130	Изделие закладное МН16	13	
-140	Изделие закладное МН17	14	
-150	Изделие закладное МН18	14	
-160	Изделие закладное МН19	15	
-170	Изделие закладное МН20	15	
-180	Изделие закладное МН21	16	
-190	Насадка НС1	16	
-200	Изделия закладные МН22, МН23	17	
-210	Сетки С1, С2	17	
-220	Сетка С3	18	
-230	Сетка С7	18	
-240	Сетка С5	19	
-250	Щит ЩС2	19	
-260	Соединительные элементы МС1, МС2	20	
-270	Соединительный элемент МС3	20	
-280	Соединительные элементы МС4, МС5	21	
-290	Решетка РС1	21	
-300 СБ	Решетки РС2, РС3	22	
	Сборочный чертеж		
-300	Решетки РС2, РС3	22	
-310	Щит ЩД1	23	
-320	Щит ЩД2	23	
-330	Каркас КР1	24	
-340	Каркасы КР2, КР3	24	
-350	Каркас КР4	25	

Инв. № подл. | Подпись и дата | Взам. инв. №

1. Закладные изделия

1.1. Для анкеров из горячекатаных стержней периодического профиля класса $A\overline{III}$ применяется сталь марки 35 ГС по ГОСТ 5632-72*.

1.2 Сварку производить электродами типа Э42 по ГОСТ 9467-75

2. Арматурные изделия

2.1 Для стержней периодического профиля класса $A\overline{III}$ применять сталь марки 35ГС по ГОСТ5632-72, для гладкой арматуры класса $A\overline{I}$ применять сталь Вст3 кп2 по ГОСТ 380-71*

2.2. Арматурные сетки и каркасы изготавливать с применением контактной точечной сварки. Сварке подлежат все места пересечения стержней.

Нач.АСО	Винклер	
Н.контр.	Хрупало	
Гл.конс.	Хрупало	
Гл.спец.	Мусатова	
Вед.инж.	Пчелкина	
Инж.	Гуделева	

ТП 503-4-45.87 КЖИ. ООП ТУ

Технические условия

Стадия	Лист	Листов
Р	1	1

Гипроавтотранс г. Москва

Формат А3

Инв.№ подл. | Подпись и дата | Взам. инв.№

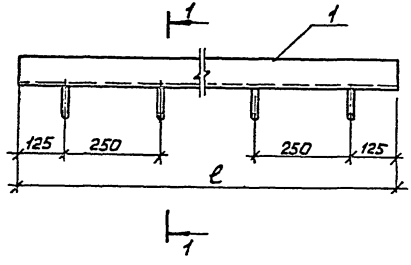

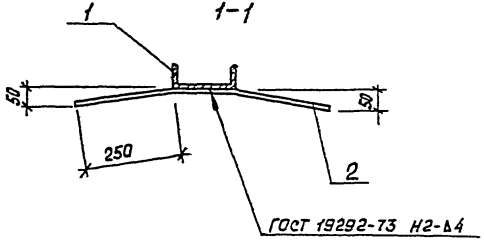

Формат	Зона	Поз.	Обозначение	Наименование	Кол.	Примечание
				Документация		
			ТП503-4-45.87 КЖИ.000 ТУ	Технические условия		
			Переменные данные	для исполнений		
				ТП503-4-45.87 КЖИ.010(МН1)		
				Детали		
Б4		1	.11	Швеллер 18 ГОСТ 8240-72* / Вст3кп2 ГОСТ 535-79*		
				ℓ = 12000	1	199 кг
Б4		2	.12	А-III-10 ГОСТ 5781-82* ℓ=680	44	0,4 кг
				ТП503-4-45.87 КЖИ.010-01(МН4)		
				Детали		
Б4		1	.13	Швеллер 10 ГОСТ 8240-72* / Вст3кп2 ГОСТ 535-79*		
				ℓ = 21000	1	180 кг
Б4		2	.14	А-III-10 ГОСТ 5781-82*		
				ℓ=600	84	0,4 кг

Обозначение	Марка	ℓ	Масса
ТП503-4-45.87 КЖИ.010	МН1	12000	217.0
-01	МН4	21000	213,6

Нач. АСО	Винклер		
Н.контр.	Хрупало		
Гл.конст.	Хрупало		
Гл.спец.	Мусатова		
Рук. гр.	Харитонов		
Вед.инж.	Пчелкина		
Инж.	Гиделева		

ТП503-4-45.87 КЖИ.010

Изделия закладные МН1, МН4

Стадия	Масса	Масшт.
Р	см. табл.	–
Лист	Листов 1	

Гипроавтотранс г. Москва

Инв. № подл. | Подпись и дата | Взам. инв. №

Формат А3

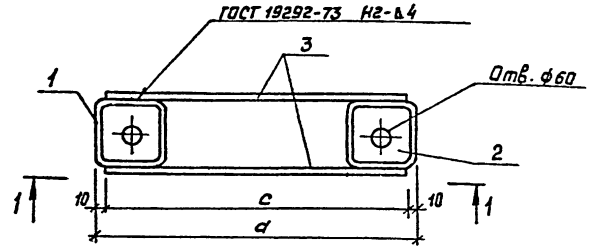

1-1

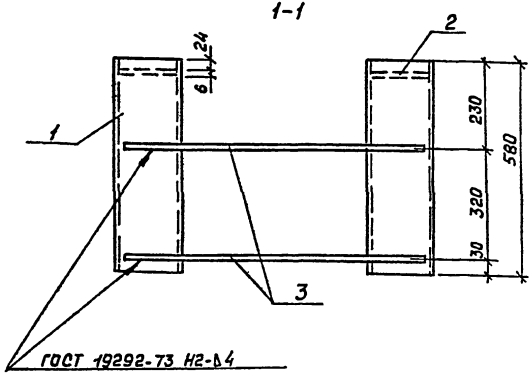

Обозначение	Марка	a	c	Масса кг
ТП503-4-45.87 КЖИ.020	МН2	850	830	42,34
-01	МН3	900	880	42,5

Формат	Зона	Поз.	Обозначение	Наименование	Кол.	Примечание
				Документация		
			ТП503-4-45.87 КЖИ.000ТЧ	Технические условия		
				Детали		
Б4		1	.021	Гн180х6 ТУ36-2287-80		
				ℓ=580	2	18,33кг
Б4		2	.022	Полоса 6х170 ГОСТ 103-76* / В Ст3 кп 2 ГОСТ 535-79*		
				ℓ=170	2	1,36 кг
			Переменные данные	для исполнений		
				ТП503-4-45.87 КЖИ.020		
				Детали		
Б4		3	.023	А-III-10 ГОСТ 5781-82*		
				ℓ=830	4	0,74кг
				ТП503-4-45.87 КЖИ.020-01		
				Детали		
Б4		3	.024	А-III-10 ГОСТ 5781-82*		
				ℓ=880	4	0,78 кг

Нач. АОВ	Винклер	
Н.контр.	Хрипало	
Гл.конст.	Хрипало	
Гл.спец.	Мусатова	
Рук.гр.	Херитонов	
Вед.инж.	ПЧелкина	

ТП 503-4-45.87 КЖИ. 020

Изделия закладные МН2, МН3

Стадия	Масса	Масшт.
Р	см. табл	—
Лист	Листов 1	

Гипроавтотранс г. Москва

Формат А3

Инв. № подл. | Подпись и дата | Взам. инв. №

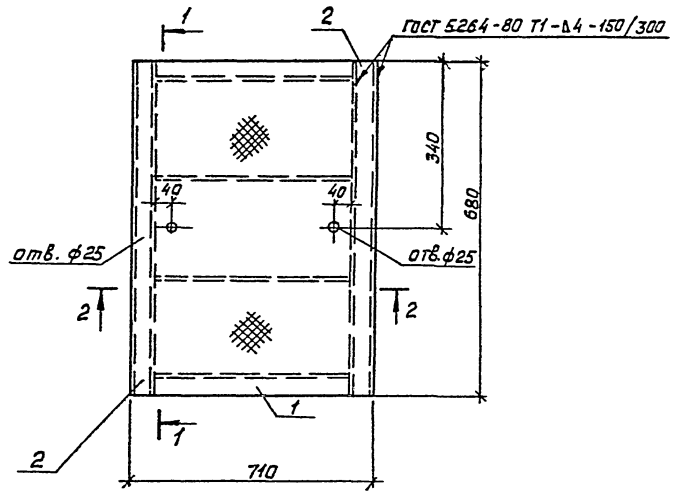

1-1

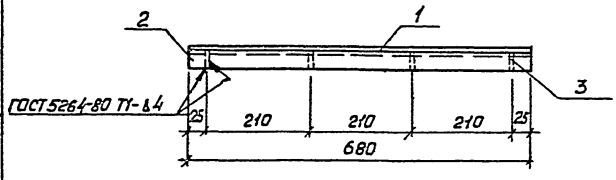

2-2

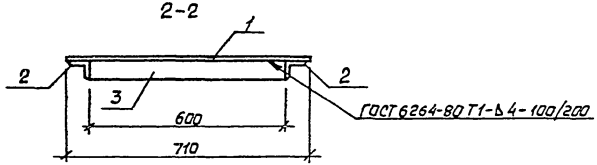

Формат	Зона	Поз.	Обозначение	Наименование	Кол.	Примечание
				Документация		
			ТП 503-4-45.87 КЖИ.000 ТУ	Технические условия		
				Детали		
БЧ		1	.031	Лист рифл. $\frac{-6\times680\times710\ ГОСТ\ 8568-77}{Вст3кп2\ ГОСТ\ 380-71*}$	0,6 кг	30,1 кг
БЧ		2	.032	Уголок $\frac{Б\times50\times50\times5\ ГОСТ\ 8509-72*}{Вст3кп2\ ГОСТ\ 535-79*}$		
				$\ell = 680$	2	1,3 кг
БЧ		3	.033	Полоса $\frac{4\times50\ ГОСТ\ 103-76*}{Вст3кп2\ ГОСТ\ 535-79*}$		
				$\ell = 600$	4	0,9 кг

Нач. АСО	Винклер		
Н. контр.	Хрупало		
Гл. конс.	Хрупало		
Гл. спец.	Мусатова		
Рук. гр.	Харитонов		
Инж.	Гудилева		

ТП 503-4-45.87 КЖИ.030

Щит ЩС1

Стадия	Масса	Масшт.
Р	38,9	1:10
Лист	Листов 1	

Гипроавтотранс г. Москва

Инв. № подл. | Подпись и дата | Взам. инв. №

Формат А3

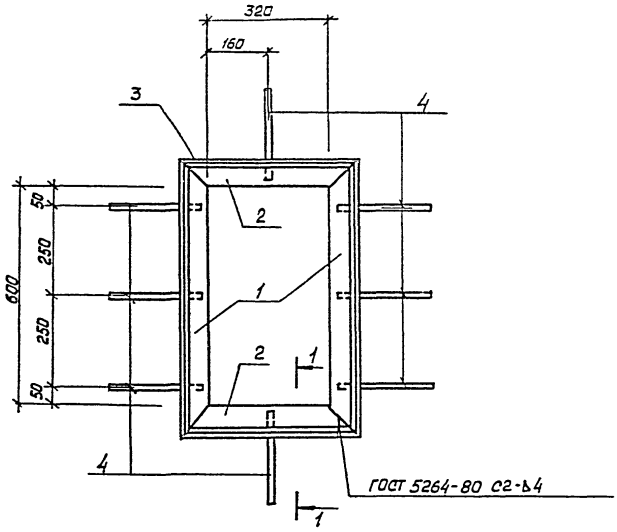

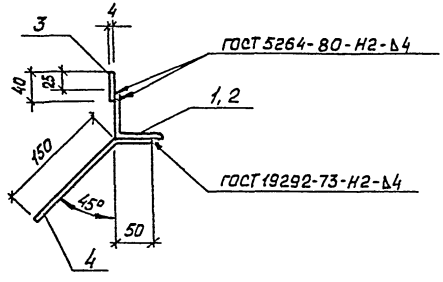

Формат	Зона	Поз.	Обозначение	Наименование	Кол.	Примечание
				Документация		
			ТП503-4-45.87 КЖИ.000 ТУ	Технические условия		
				Детали		
				Уголок $\frac{63\times63\times5\ ГОСТ\ 8509-72*}{Вст3кп2\ ГОСТ\ 535-79*}$		
БЧ	1		.041	ℓ=726	2	3,5 кг
БЧ	2		.042	ℓ=446	2	2,1 кг
БЧ	3		.043	Полоса $\frac{4\times40\ ГОСТ\ 103-76*}{Вст3кп2\ ГОСТ\ 535-79*}$		
				ℓ=2350	1	3,0 кг
БЧ	4		.044	А-III-В ГОСТ 5781-82*		
				ℓ=200	8	0,1 кг

Нач. АСО	Винклер	
Н. контр.	Хрупало	
Гл. конст.	Хрупало	
Гл. спец.	Мусатова	
Рук. гр.	Харитонов	
Инж.	Гидлевва	

ТП503-4-45.87 КЖИ. 040

Изделие закладное МН5

Стадия	Масса	Масшт.
Р	15,0	1:10
Лист	Листов 1	

Гипроавтотранс г. Москва

Формат А3

Инв. № подл. | Подпись и дата | Взам. инв. №

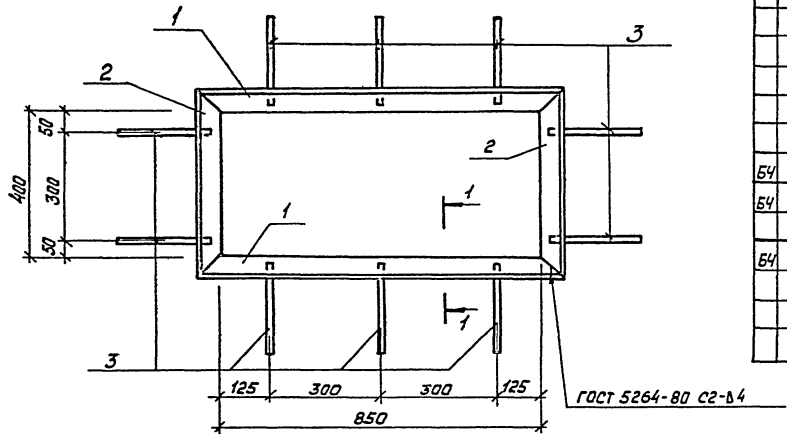

1-1

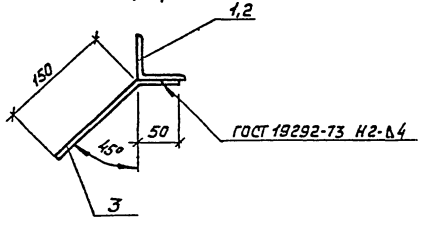

Формат	Зона	Поз.	Обозначение	Наименование	Кол.	Примечание
				Документация		
			ТП 503-4-45.87 КЖИ.000 ТУ	Технические условия		
				Детали		
				Уголок 63×63×5 ГОСТ 8509-72* / Ст3кп2 ГОСТ 535-79*		
БЧ		1	.051	ℓ = 976	2	4,7 кг
БЧ		2	.052	ℓ = 526	2	2,5 кг
БЧ		3	.053	А-III-в ГОСТ 5781-82*		
				ℓ = 200	10	0,1 кг

Нач. ЛСО	Винклер	
Н. контр.	Крупала	
Гл. конст.	Крупала	
Гл. спец.	Мусатова	
Рук. гр.	Харитонов	
Инж.	Гуделева	

ТП 503-4-45.87 КЖИ.050

Изделие закладное МН6

Стадия	Масса	Масштаб
Р	15,4	1:10
Лист	Листов 1	

Гипроавтотранс г. Москва

Формат А3

Инв. № подл. | Подпись и дата | Взам. инв. №

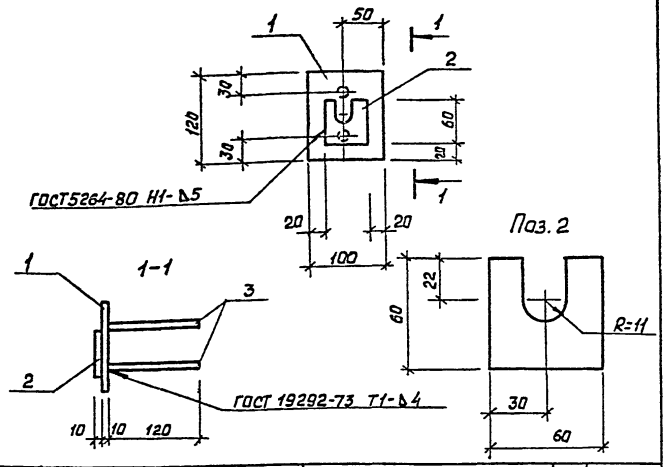

Формат	Зона	Поз.	Обозначение	Наименование	Кол.	Примечание
				Документация		
			ТП 503-4-45.87 КЖИ.000 ТУ	Технические условия		
				Детали		
Б4	1		.061	Полоса 10×100 ГОСТ 103-76* / Вст3кп2 ГОСТ 535-79*		
				ℓ=120	1	1,0 кг
Б4	2		.062	Полоса 10×60 ГОСТ 103-76* / Вст3кп2 ГОСТ 535-79*		
				ℓ=60	1	0,3 кг
Б4	3		.063	А-III-в ГОСТ 5781-82* ℓ=120	2	0,05 кг

Нач. отд.	Винклер		ТП 503-4-45.87 КЖИ.060		
Н. контр.	Хрупало		Изделие закладное МН7	Стадия: Р; Масса: 1,4; Масшт.: 1:5	
Гл. конст.	Хрупало			Лист; Листов 1	
Гл. спец.	Мусатова			Гипроавтотранс г. Москва	
Рук. гр.	Харитонов				
Вед. инж.	Пчелкина				
Инж.	Гуделева				

Формат А4

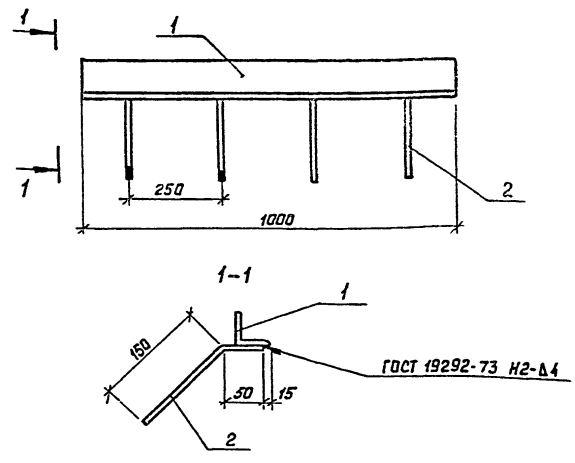

Формат	Зона	Поз.	Обозначение	Наименование	Кол.	Примечание
				Документация		
			ТП 503-4-45.87 КЖИ.000 ТУ	Технические условия		
				Детали		
Б4	1		.071	Уголок 50×50×5 ГОСТ 8509-72* / Вст3кп2 ГОСТ 535-79*		
				ℓ=1000	1	3,8 кг
Б4	2		.072	А-III-в ГОСТ 5781-82*		
				ℓ=200	4	0,1 кг

Нач. отд.	Винклер		ТП 503-4-45.87 КЖИ.070		
Н. контр.	Хрупало		Изделие закладное МН14	Стадия: Р; Масса: 4,2; Масшт.: 1:5	
Гл. конст.	Хрупало			Лист; Листов 1	
Гл. спец.	Мусатова			Гипроавтотранс г. Москва	
Рук. гр.	Харитонов				
Вед. инж.	Пчелкина				
Инж.	Гуделева				

Формат А4

Взам. инв. № | Подпись и дата | Инв. № подл.

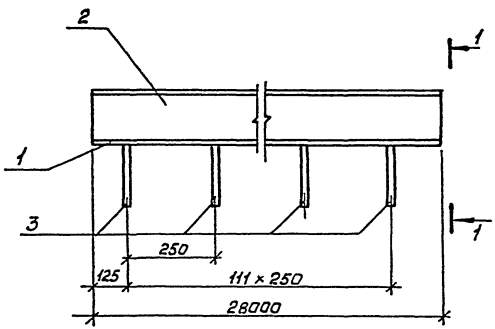

1-1 повернуто

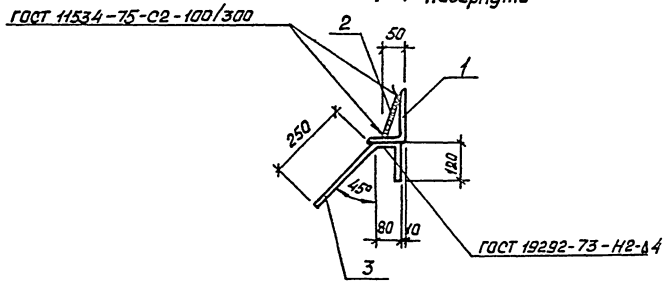

Формат	Зона	Поз.	Обозначение	Наименование	Кол.	Примечание
				Документация		
			ТП503-4-45.87 -КЖИ.000ТУ	Технические условия		
				Детали		
БЧ		1	.081	Уголок 160×100×10 ГОСТ 8510-72* / Ст3кп2 ГОСТ 535-79*		
				ℓ = 157000	1	3108,6кг
БЧ		2	.082	Полоса 10×150 ГОСТ 103-76* / Ст3кп2 ГОСТ 535-79*		
				ℓ = 157000	1	1849,5кг
БЧ		3	.083	А-III-12 ГОСТ 5781-82* ℓ=450	629	0,4кг

Изделие МН8 выполнять из мерных длин до 12 м.

Нач. АОО	Винклер		
Н. контр.	Хрупало		
Гл. конст.	Хрупало		
Гл. спец.	Мусатова		
Рук. гр.	Харитонов		
Вед. инж.	Пчелкина		
Инженер	Гуделева		

ТП 503-4-45.87 КЖИ.080

Изделие закладное МН8

Стадия	Масса	Масшт.
Р	5209,7	1:10
Лист	Листов 1	

Гипроавтотранс г. Москва

Формат А3

Инв. № подл. | Подпись и дата | Взам. инв. №

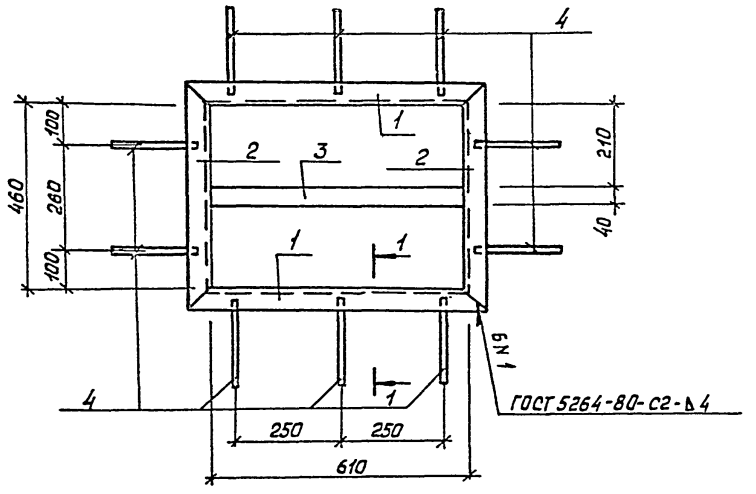

1-1

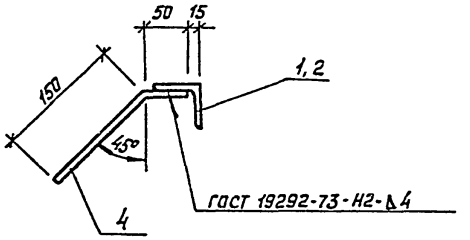

Формат	Зона	Поз.	Обозначение	Наименование	Кол.	Примечание
				Документация		
А3			ТП503-4-45.87 КЖИ.000 ТУ	Технические условия		
				Детали		
				Уголок $\frac{50\times50\times5\ ГОСТ\ 8509-72*}{Ст3кп2\ ГОСТ\ 535-79*}$		
БЧ		1	.091	ℓ=710	2	2,7 кг
БЧ		2	.092	ℓ=560	2	2,1 кг
БЧ		3	.093	Полоса $\frac{4\times40\ ГОСТ\ 103-76*}{Ст3кп2\ ГОСТ\ 535-79*}$		
				ℓ=610	1	0,8 кг
БЧ		4	.094	А-III-8 ГОСТ 5781-82* ℓ=200	10	0,08 кг

Нач. АСО	Винклер	
Н. контр.	Хрупала	
Гл. конст.	Хрупала	
Гл. спец.	Мусатова	
Вед. инж.	Пчелкина	
Инж.	Гуделева	

ТП 503-4-45.87 КЖИ. 090

Изделие закладное МН9

Стадия	Масса	Масшт.
Р	11,2	1:10
Лист	Листов 1	

Гипроавтотранс г. Москва

Инв. № подл. | Подпись и дата | Взам. инв. №

Формат А3

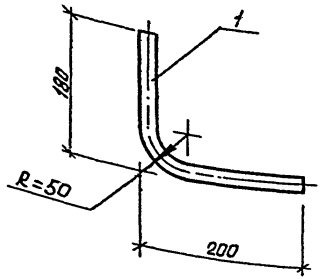

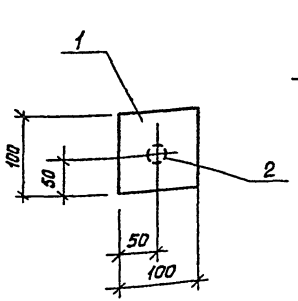

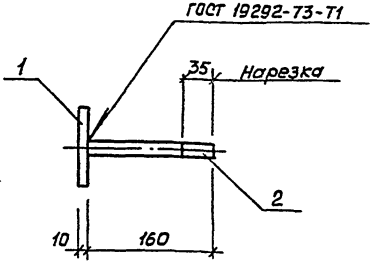

Формат	Зона	Поз.	Обозначение	Наименование	Кол.	Примечание
				Документация		
			ТП 503-4-45.87 КЖИ.000 ТУ	Технические условия		
				Детали		
БЧ	1		.111	Полоса 10×100 ГОСТ 103-76* / Вст3кп2 ГОСТ 535-79*		
				ℓ=100	1	0,8 кг
БЧ	2		.112	Круг 16 ГОСТ 2590-71* / Вст3кп2 ГОСТ 535-79*		
				ℓ=160	1	0,3 кг

Инв.№ подл. | Подпись и дата | Взам. инв.№

Нач. АСО	Винклер		ТП 503-4-45.87 КЖИ.100		
Н. контр.	Хрупало		Изделие закладное МН10	Стадия: Р	Масса: 0,7	Масшт.: 1:5
Гл. конст.	Хрупало			Лист	Листов 1
Гл. спец.	Мусатова		Труба 20×1 ГОСТ 10704-76*	Гипроавтотранс г. Москва	
Вед. инж.	Пчелкина				
Инж.	Гуделева				

Формат А4

Инв.№ подл. | Подпись и дата | Взам. инв.№

Нач. АСО	Винклер		ТП 503-4-45.87 КЖИ.110		
Н. контр.	Хрупало		Изделие закладное МН11	Стадия: Р	Масса: 1,1	Масштаб: 1:5
Гл. конст	Хрупало			Лист	Листов 1
Гл. спец.	Мусатова			Гипроавтотранс г. Москва	
Вед. инж.	Пчелкина				
Инж.	Гуделева				

Формат А4

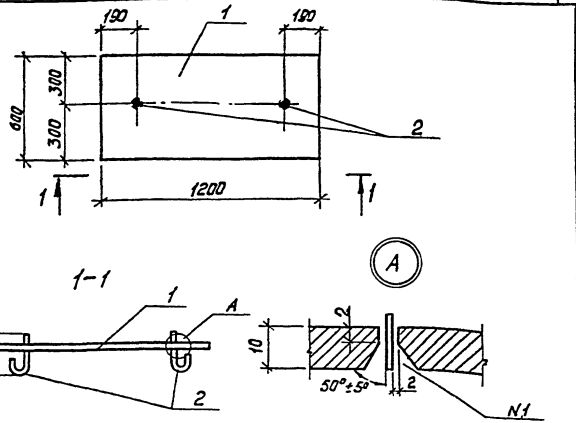

Формат	Зона	Поз.	Обозначение	Наименование	Кол.	Примечание
				Документация		
			ТП 503-4-45.87 КЖИ.000ТУ	Технические условия		
				Детали		
Б4		1	.121	Полоса 10×600 ГОСТ 8240-72* Ст3 кп2 ГОСТ 535-79*		
				ℓ = 1200	1	56,5 кг
Б4		2	.122	А-I-10 ГОСТ 5781-82*		
				ℓ = 200	2	0,12 кг

Сварной шов №1 – сварка ручная дуговая в роззенкованных отверстиях.

Инв. № подл. | Подп. и дата | Взам. инв. №

Нач. АСО	Винклер	
Н. контр.	Хрупало	
Гл. контр.	Хрупало	
Гл. спец.	Мусатова	
Рук. гр.	Харитонов	
Вед. инж.	Пчелкина	
Инж.	Гуделева	

ТП 503-4-45.87 КЖИ.120

Изделие закладное МН12

Стадия	Масса	Масшт.
Р	56,62	1:10
Лист	Листов 1	

Гипроавтотранс г. Москва

Формат А4

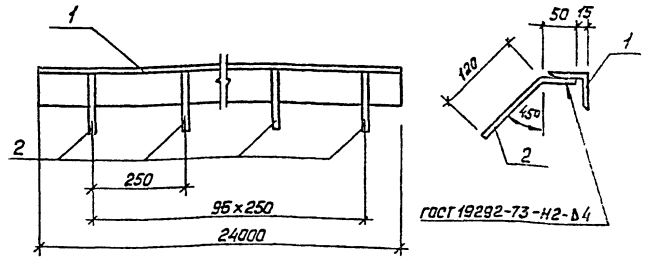

Формат	Зона	Поз.	Обозначение	Наименование	Кол.	Примечание
				Документация		
			ТП 503-4-45.87 КЖИ.000ТУ	Технические условия		
				Детали		
Б4		1	.131	Уголок 50×50×3 ГОСТ 8510-72* Ст3 кп2 ГОСТ 535-79*		
				ℓ=2400	1	90,5 кг
Б4		2	.132	А-III-8 ГОСТ 5781-82* ℓ=170	92	0,1 кг

Инв. № подл. | Подп. и дата | Взам. инв. №

Нач. АСО	Винклер	
Н. контр.	Хрупало	
Гл. контр.	Хрупало	
Гл. спец.	Мусатова	
Вед. инж.	Пчелкина	
Инж.	Гуделева	

ТП 503-4-45.87 КЖИ.130

Изделие закладное МН16

Стадия	Масса	Масшт.
Р	99,7	1:10
Лист	Листов 1	

Гипроавтотранс г. Москва

Формат А4

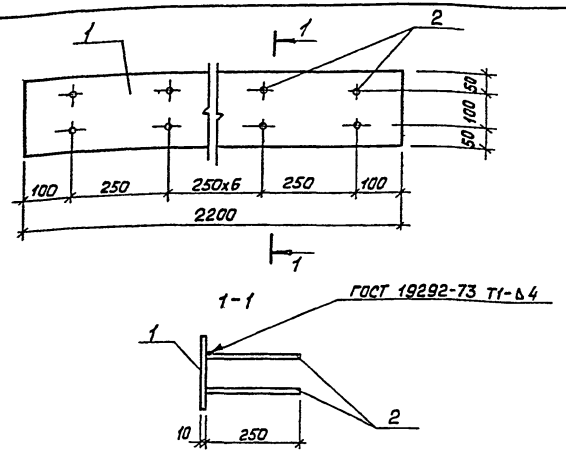

Формат	Зона	Поз.	Обозначение	Наименование	Кол.	Примечание
				Документация		
			ТП 503-4-45.87 КЖИ.000ТУ	Технические условия		
				Детали		
Б4		1	.141	Полоса 10×200 ГОСТ 103-76* Ст3 кп2 ГОСТ 535-79*		
				ℓ = 2200	1	34,5 кг
Б4		2	.142	А-III-8 ГОСТ 5781-82*		
				ℓ = 250	16	0,1 кг

Нач. АСО	Винклер		
Н.контр	Хрупало		
Гл.конст.	Хрупало		
Гл.спец.	Мусатова		
Рук. гр.	Харитонов		
Вед. инж.	Пчелкино		
Инж.	Гуделева		

ТП 503-4-45.87 КЖИ.140

Изделие закладное МН17

Стадия	Масса	Масшт.
Р	36,1	1:10
Лист	Листов 1	

Гипроавтотранс г.Москва

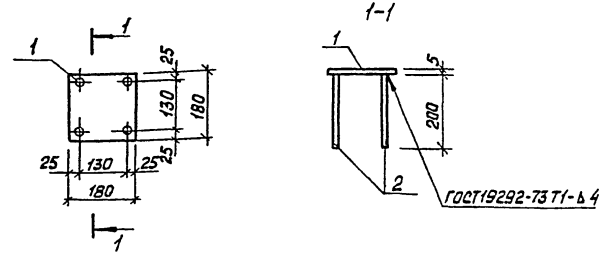

Формат	Зона	Поз.	Обозначение	Наименование	Кол.	Примечание
				Документация		
			ТП 503-4-45.87 КЖИ.000ТУ	Технические условия		
				Детали		
Б4		1	.151	Полоса 8×180 ГОСТ 103-76* Ст3 кп2 ГОСТ 535-79*		
				ℓ = 180	1	2.0 кг
Б4		2	.152	А-III-10 ГОСТ 5781-82*		
				ℓ = 200	4	0.12 кг

Нач отд.	Винклер		
Н. контр.	Хрупало		
Гл. конст.	Хрупало		
Гл. спец.	Мусатова		
Рук. гр.	Харитонов		
Вед. инж.	Пчелкино		
Инж.	Гуделева		

ТП 503-4-45.87 КЖИ.150

Изделие закладное МН18

Стадия	Масса	Масшт
Р	2.5	1:10
Лист	Листов 1	

Гипроавтотранс г.Москва

Инв. № подл. | Подпись и дата | Взам. инв. №

Инв. № подл. | Подп. и дата | Взам. инв. №

Формат А4

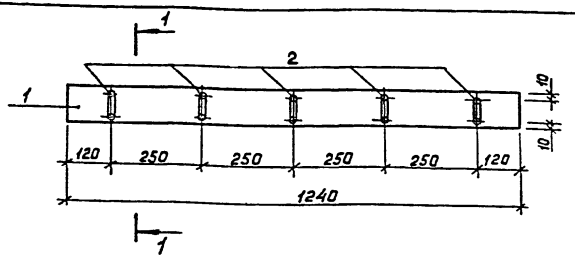

1 – 1

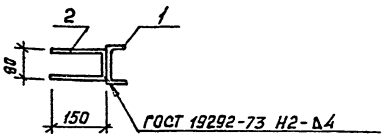

Формат	Зона	Поз.	Обозначение	Наименование	Кол.	Примечание
				Документация		
			ТП503-4-45.87КЖИ.000 ТУ	Технические условия		
				Детали		
Б4		1	.161	Швеллер 10 ГОСТ 8240-72* Вст3кп2 ГОСТ 535-79		
				ℓ = 1240	1	10,6 кг
Б4		2	.162	А-III-10 ГОСТ 5781-82*		
				ℓ = 380	5	0,24 кг

Взам. инв. № | Подп. и дата | Инв. № подл.

Нач. отд.	Винклер	
Н. контр.	Хрупало	
Гл. конст.	Хрупало	
Гл. спец.	Мусатова	
Вед. инж.	Пчелкина	
Инж.	Гуделева	

ТП 503-4-45.87 КЖИ.160

Изделие закладное МН19

Стадия	Масса	Масшт.
Р	11,8	1:10
Лист	Листов 1	

Гипроавтотранс г. Москва

Формат А4

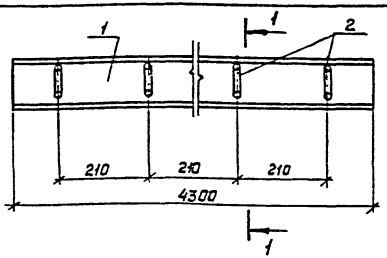

1 – 1

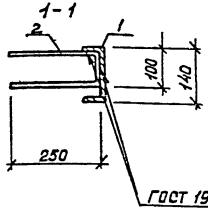

Формат	Зона	Поз.	Обозначение	Наименование	Кол.	Примечание
				Документация		
			ТП503-4-45.87КЖИ.000 ТУ	Технические условия		
				Детали		
Б4		1	.171	Швеллер 14 ГОСТ 8240-72* Вст3кп2 ГОСТ 535-79*		
				ℓ = 4300	1	52,8 кг
Б4		2	.172	А-III-10 ГОСТ 5781-82*		
				ℓ = 610	20	0,4 кг

Взам. инв. № | Подп. и дата | Инв. № подл.

Нач. отд.	Винклер	
Н. контр.	Хрупало	
Гл. конст.	Хрупало	
Гл. спец.	Мусатова	
Рук. гр.	Харитонов	
Вед. инж.	Пчелкина	
Инж.	Гуделева	

ТП 503-4-45.87 КЖИ.170

Изделие закладное МН20

Стадия	Масса	Масшт.
Р	60,8	1:10
Лист	Листов 1	

Гипроавтотранс г. Москва

Формат А4

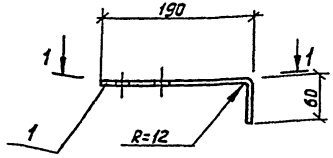

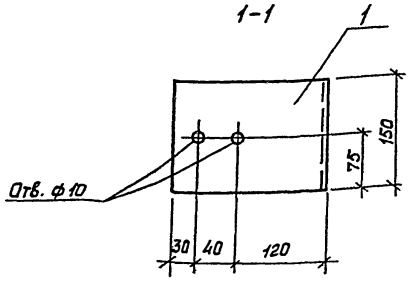

Нач. отд.	Винклер	
Н. контр.	Хрупало	
Гл. конст.	Хрупало	
Гл. спец.	Мусатова	
Рук. гр.	Харитонов	
Вед. инж.	Пчелкина	
Инж.	Гуделева	

ТП 503-4-45.87 КЖИ. 180

Изделие закладное МН21

Стадия	Масса	Масшт.
Р	2,4	1:5
Лист	Листов 1	

Полоса $\frac{8 \times 150\ ГОСТ\ 103\text{-}76^{*}}{Вст3кп2\ ГОСТ\ 535\text{-}79^{*}}$

Гипроавтотранс г. Москва

Формат А4

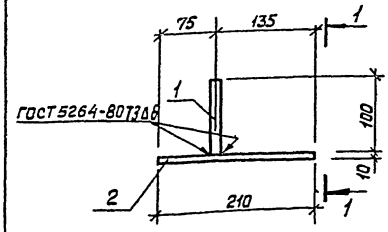

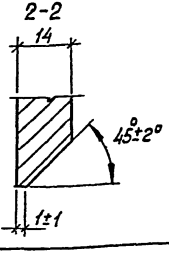

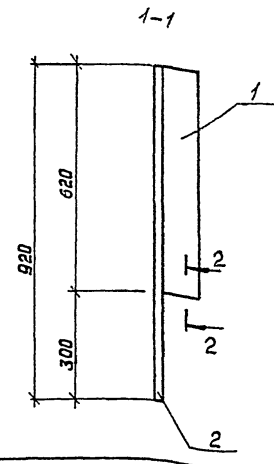

Формат	Зона	Поз.	Обозначение	Наименование	Кол.	Примечание
				Документация		
			ТП503-4-45.87 КЖИ. ОООТУ	Технические условия		
				Детали		
БЧ	1		.191	Полоса $\frac{14 \times 100\ ГОСТ\ 103\text{-}76^{*}}{Вст3кп2\ ГОСТ\ 535\text{-}79^{*}}$		
				ℓ = 620	1	6,8 кг
БЧ	2		.192	Полоса $\frac{10 \times 210\ ГОСТ\ 103\text{-}76^{*}}{Вст3кп2\ ГОСТ\ 535\text{-}79^{*}}$		
				ℓ = 920	1	15,2 кг

Нач. отд.	Винклер	
Н. контр.	Хрупало	
Гл. конст.	Хрупало	
Гл. спец.	Мусатова	
Рук. гр.	Харитонов	
Вед. инж.	Пчелкина	
Инж.	Гуделева	

ТП 503-4-45.87 КЖИ. 190

Насадка НС1

Стадия	Масса	Масшт.
Р	22,0	—
Лист	Листов 1	

Гипроавтотранс г. Москва

Формат А4

Инв. № подл. | Подпись и дата | Взам. инв. №

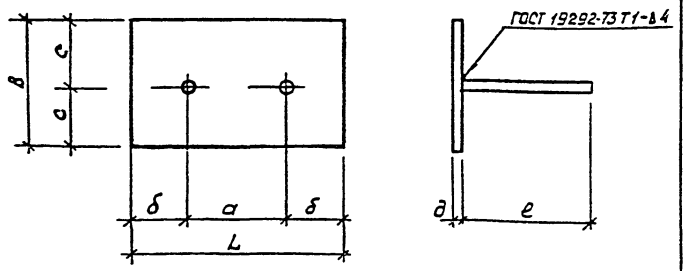

Обозначение	Марка	L	B	a	δ	c	д	e	Масса
ТП кжи. 200	МН22	200	100	120	60	50	10	150	1.8 кг
-01	МН23	300	180	200	50	90	8	250	3,7 кг

Формат	Зона	Поз.	Обозначение	Наименование	кол. на изделие кжи. 200 —	кол. на изделие кжи. 200 01	Примечание
				Документация			
			ТП 503-4-45.87 кжи. 000ТУ	Технические условия			
				Детали			
		1	.201	Полоса 10×100 ГОСТ 103-76* / Вст3кл2 ГОСТ 535-79*			
				ℓ = 200	1		1,6 кг
			.202	Полоса 8×180 ГОСТ 103-76* / Вст3кл2 ГОСТ 535-79*			
				ℓ = 300		1	3,4 кг
		2		А-III-10 ГОСТ 5781-82*			
			.203	ℓ = 150	2		0,1 кг
			.204	ℓ = 250		2	0,16 кг

Взам. инв.№ | Подпись и дата | Инв. №подл.

Нач. отд.	Винклер	
Н. контр.	Хрупало	
Гл. конст.	Хрупало	
Гл. спец.	Мусатова	
Рук. гр.	Харитонов	
Вед. инж.	Пчелкина	
Инж.	Гуделева	

ТП 503-4-45.87 КЖИ. 200

Изделия закладные МН22, МН23

Стадия	Масса	Масшт.
Р	см. табл.	—
Лист	Листов 1	

Гипроавтотранс г. Москва

Формат А4

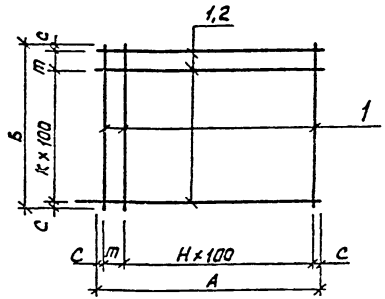

Обозначение	Марка	Б	А	С	т	Н	К	Масса
ТП кжи. 210	С1	850	1150	25	100	10	7	4,5кг
-01	С2	1480	1480	15	150	13	13	9,6 кг

Формат	Зона	Поз.	Обозначение	Наименование	кол. на изделие кжи. 210 —	кол. на изделие кжи. 210 01	Примечание
				Документация			
			ТП 503-4-45.87 кжи. 000ТУ	Технические условия			
				Детали			
				Стержень А-I-6 ГОСТ 5781-82*			
Б4		1	.211	ℓ = 850	11		0,2 кг
			.212	ℓ = 1450		30	0,32 кг
Б4		2	.213	ℓ = 1150	8		0,24 кг

Взам. инв.№ | Подпись и дата | Инв. №подл.

Нач. отд.	Винклер	
Н. контр.	Хрупало	
Гл. конст.	Хрупало	
Гл. спец.	Мусатова	
Рук. гр.	Харитонов	
Вед. инж.	Пчелкина	
Инж.	Гуделева	

ТП 503-4-45.87 КЖИ. 210

Сетка С1, С2

Стадия	Масса	Масшт.
Р	см. табл.	—
Лист	Листов 1	

Гипроавтотранс г. Москва

Формат А4

Развертка

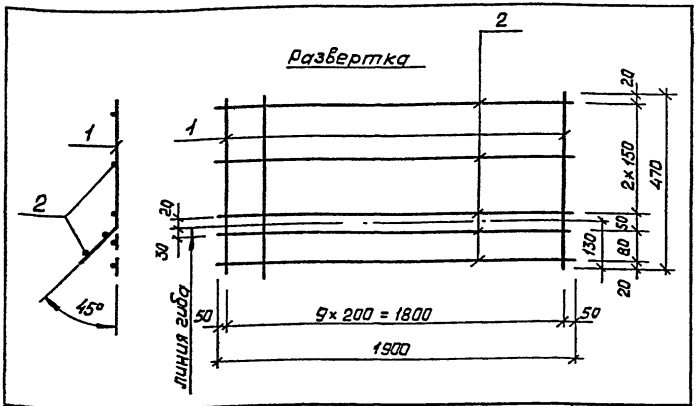

Формат	Зона	Поз.	Обозначение	Наименование	Кол	Примечание
				Документация		
			ТП503-4-45.87 -КЖИ.000ТУ	Технические условия		
				Детали		
БЧ		1	.221	А-I-6 ГОСТ5781-82* ℓ=470	10	0,1 кг
БЧ		2	.222	А-III-12 ГОСТ5781-82* ℓ=1900	5	1,7 кг

Нач. АСО	Винклер	
Н.контр.	Хрупало	
Гл. конст.	Хрупало	
Гл. спец.	Мусатова	
Вед. инж.	Пчелкина	
Инж.	Гуделева	

ТП 503-4-45.87 КЖИ. 220

Сетка С3

Стадия	Масса	Масшт.
Р	9,5	1:20
Лист	Листов 1	

Гипроавтотранс г. Москва

Формат А4

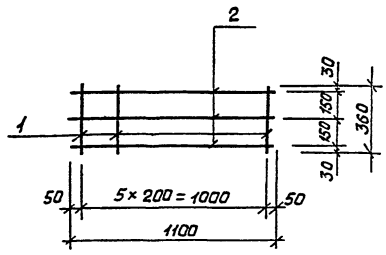

Формат	Зона	Поз.	Обозначение	Наименование	Кол.	Примечание
				Документация		
			ТП503-4-45.87 - КЖИ.000ТУ	Технические условия		
				Детали		
БЧ		1	.231	А-I-6 ГОСТ5781-82* ℓ=360	6	0,08 кг
БЧ		2	.232	А-III-12 ГОСТ5781-82* ℓ=1100	3	1,0 кг

Нач. АСО	Винклер	
Н.контр.	Хрупало	
Гл. конст.	Хрупало	
Гл. спец.	Мусатова	
Вед. инж.	Пчелкина	
Инж.	Гуделева	

ТП 503-4-45.87 - КЖИ. 230

Сетка С4

Стадия	Масса	Масшт.
Р	3,5	1:20
Лист	Листов 1	

Гипроавтотранс г. Москва

Формат А4

Инв.№подл. | Подпись и дата | Взам. инв.№

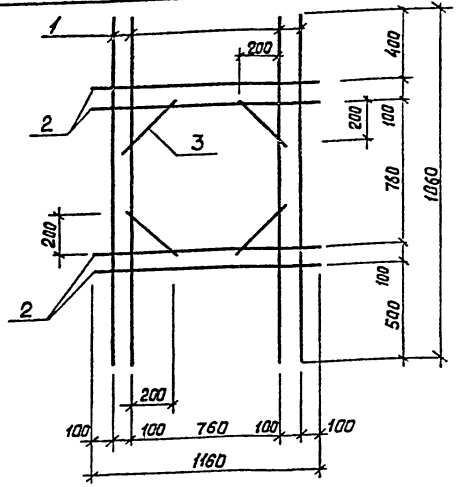

Формат	Зона	Поз.	Обозначение	Наименование	Кол.	Примечание
				Документация		
			ТП 503-4-45.87 КЖИ.000 ТУ	Технические условия		
				Детали		
				А-III-14 ГОСТ 5781-82*		
БЧ	1		.241	ℓ = 1860	4	2,3 кг
БЧ	2		.242	ℓ = 1160	4	1,4 кг
БЧ	3		.243	ℓ = 320	4	0,4 кг

Нач. отд.	Винклер		ТП 503-4-45.87 КЖИ.240		
Н. контр.	Хрупало		Сетка С5	Стадия: Р; Масса: 16,4; Масшт.: –	
Гл. констр.	Хрупало			Лист; Листов 1	
Гл. спец.	Мусатова			Гипроавтотранс г. Москва	
Рук. гр.	Харитонов				
Вед. инж.	Пчелкина				
Инж.	Гуделева				

Формат А4

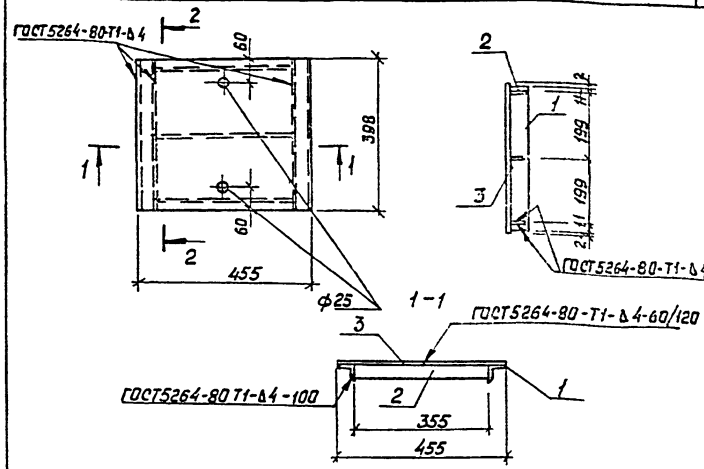

Формат	Зона	Поз.	Обозначение	Наименование	Кол.	Примечание
				Документация		
			ТП 503-4-45.87 КЖИ.000 ТУ	Технические условия		
				Детали		
БЧ	1		.251	Уголок 50×50×4 ГОСТ 8509-72* / Ст3кп2 ГОСТ 535-79*		
				ℓ = 394	2	1,5 кг
БЧ	2		.252	Полоса 4×40 ГОСТ 103-78* / Ст3кп2 ГОСТ 535-79*		
				ℓ = 355	3	0,45 кг
БЧ	3		.253	Лист рифленый 6×455×398 ГОСТ 8568-77 / Ст3кп2 ГОСТ 380-71*	0,4 м²	19,5 кг

Нач. отд.	Винклер		ТП 503-4-45.87 КЖИ.250		
Н. контр.	Хрупало		Щит ЩС2	Стадия: Р; Масса: 23,9; Масшт.: 1:10	
Гл. конст.	Хрупало			Лист; Листов 1	
Гл. спец.	Мусатова			Гипроавтотранс г. Москва	
Рук. гр.	Харитонов				
Вед. инж.	Пчелкина				
Инж.	Гуделева				

Формат А4

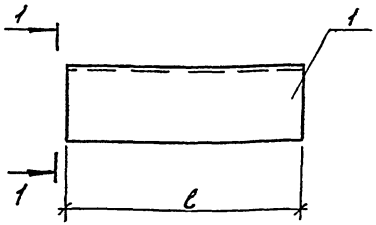

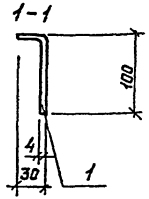

Обозначение	Марка	ℓ мм	Масса
ТП503-4-45.87 КЖИ. 260	МС1	300	1,2кг
-01	МС2	244000	995кг

Нач. отд.	Винклер		ТП 503-4-45.87 КЖИ. 260		
Н. контр.	Хрупало		Соединительные элементы МС1, МС2	Стадия: Р	Масса: См. табл.	Масшт: 1:5
Гл. конст.	Хрупало			Лист	Листов 1	
Гл. спец.	Мусатова		Полоса 4х130 ГОСТ 103-76* Вст3кп2 ГОСТ 535-79*	Гипроавтотранс г. Москва		
Рук. гр.	Харитонов					
Вед. инж.	Пчелкина					
Инж.	Гуделева					

Инв. № подл. | Подп. и дата | Взам. инв. №

Формат А2

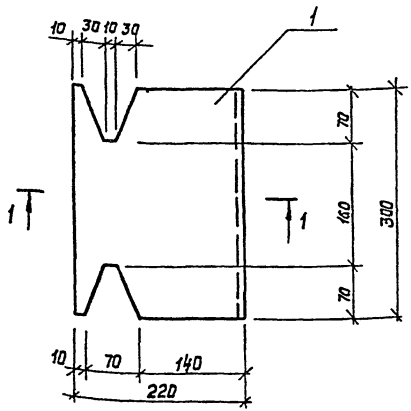

1-1

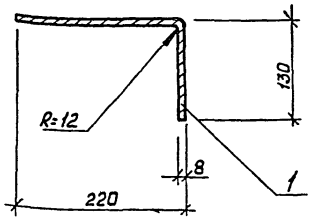

Нач. отд.	Винклер		ТП 503-4-45.87 КЖИ. 270		
Н. контр.	Хрупало		Соединительный элемент МС3	Стадия: Р	Масса: 6,6	Масшт: 1:5
Гл. конст.	Хрупало			Лист	Листов 1	
Гл. спец.	Мусатова		Полоса 8х300 ГОСТ 103-76* Вст3кп2 ГОСТ 535-79*	Гипроавтотранс г. Москва		
Рук. гр.	Харитонов					
Вед. инж.	Пчелкина					
Инж.	Гуделева					

Инв. № подл. | Подп. и дата | Взам. инв. №

Формат А4

Рис.1

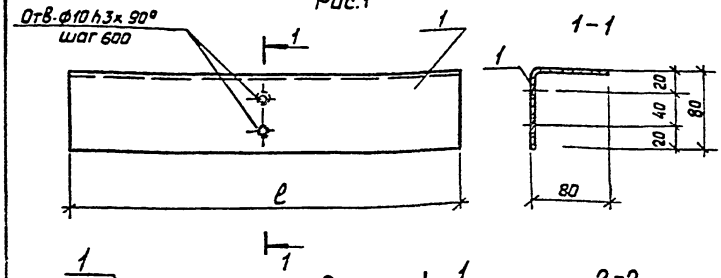

1-1

Рис.2

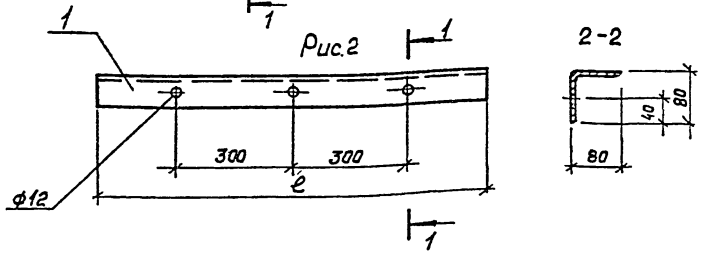

Обозначение	Марка	Рис.1	ℓ мм	Масса
ТП503-4-45.87 КЖИ.280	МС4	1	50000	240
-01	МС5	2	14000	67,5

Нач.отд.	Винклер		
Н.контр.	Хрупало		
Гл.конст.	Хрупало		
Гл.спец.	Мусатова		
Рук.гр.	Харлонов		
Вед.инж.	Пчелкина		
Инж.	Гуделева		

ТП 503-4-45.87 КЖИ. 280

Соединительные элементы МС4, МС5

Стадия	Масса	Масшт.
Р	см. табл.	–
Лист	Листов 1	

Уголок 80х80х4 ГОСТ 8510-72* / Вст3кп2 ГОСТ 535-79*

Гипроавтотранс г. Москва

Формат А4

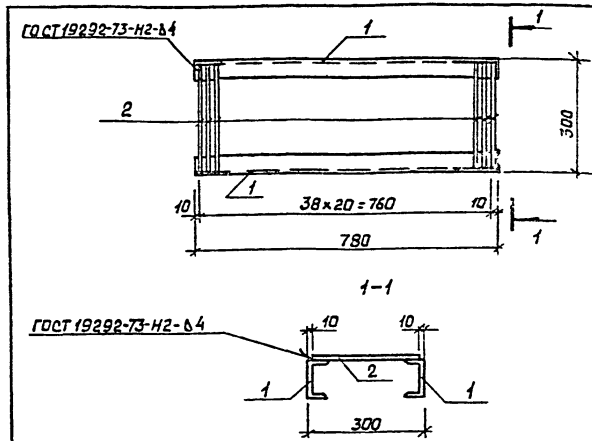

Формат	Зона	Поз.	Обозначение	Наименование	Кол.	Примечание
				Документация		
			ТП503-4-45.87 КЖИ.000 ТУ	Технические условия		
				Детали		
Б4		1	.291	Швеллер 10 ГОСТ 8240-72* / Вст3кп2 ГОСТ 535-79*		
				ℓ=780	2	6.7 кг
Б4		2	.292	А-III-8 ГОСТ 5781-82*		
				ℓ=280	21	0,1 кг

Нач.отд	Винклер		
Н.контр.	Хрупало		
Гл.конст.	Хрупало		
Гл.спец.	Мусатова		
Рук.гр.	Харлонов		
Вед.инж.	Пчелкина		
Инж.	Гуделева		

ТП503-4-45.87 КЖИ. 290

Решетка РС1

Стадия	Масса	Масшт.
Р	15,8	1:10
Лист	Листов 1	

Гипроавтотранс г. Москва

Формат А4

Взам. инв. № | Подпись и дата | Инв. № подл.

Рис.1

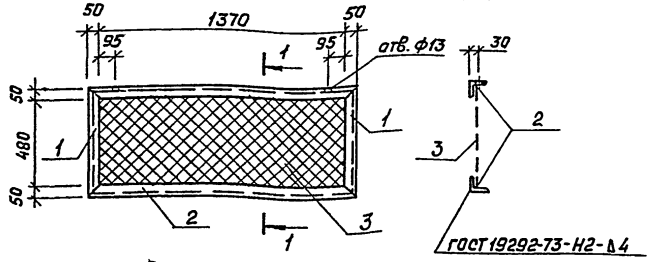

1-1

Рис.2

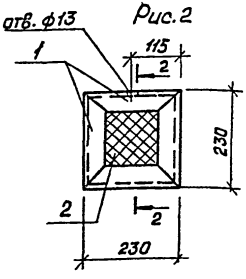

2-2

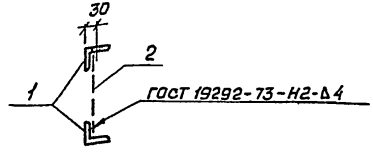

Обозначение	Марка	Рис.	Масса кг
ТП 503-4-45.87 КЖИ.300	РС2	1	16.6
-01	РС3	2	3,7

Формат	Зона	Поз.	Обозначение	Наименование	Кол.	Примечание
				Документация		
А3			ТП 503-4-45.87 КЖИ.000 ТУ	Технические условия		
			.300 СБ	Сборочный чертеж		
			Переменные данные для исполнений:			
				ТП 503-4-45.87 КЖИ.300 (РС2)		
				Детали		
				Уголок 50×5 ГОСТ 8509-72* / Ст3кп2 ГОСТ 535-79*		
Б4		1	.302	ℓ=580	2	2,2 кг
Б4		2	.303	ℓ=1420	2	5,4 кг
Б4		3	.304	Сетка N°20×1,6 ГОСТ 5336-80	1	1,4 кг
				1380×540		
				ТП 503-4-45.87 КЖИ.300-01 (РС3)		
				Детали		
Б4		1	.305	Уголок 50×5 ГОСТ 8509-72* / Ст3кп2 ГОСТ 535-79*	4	0,9 кг
				ℓ=230		
Б4		2	.306	Сетка N20×1,6 ГОСТ 5336-80	1	0,1 кг
				190×190		

Инв.№ подл. | Подпись и дата | Взам. инв.№

Нач. отд.	Винклер		
Н. контр.	Хрупало		
Гл. конст.	Хрупало		
Гл. спец.	Мусатова		
Рук. гр.	Харитонов		
Вед. инж.	Пчелкина		
Инж.	Гуделева		

ТП 503-4-45.87 КЖИ.300 СБ

Решетки РС2, РС3
Сборочный чертеж

Стадия	Масса	Масшт.
Р	см. табл.	—
Лист	Листов 1	

Гипроавтотранс г. Москва

Формат А4

Инв.№ подл. | Подпись и дата | Взам. инв.№

Нач. отд.	Винклер		
Н. контр.	Хрупало		
Гл. конст.	Хрупало		
Гл. спец.	Мусатова		
Рук. гр.	Харитонов		
Вед. инж.	Пчелкина		
Инж.	Гуделева		

ТП 503-4-45.87 КЖИ.300

Решетки РС2, РС3

Стадия	Лист	Листов
Р	1	

Гипроавтотранс г. Москва

Формат А4

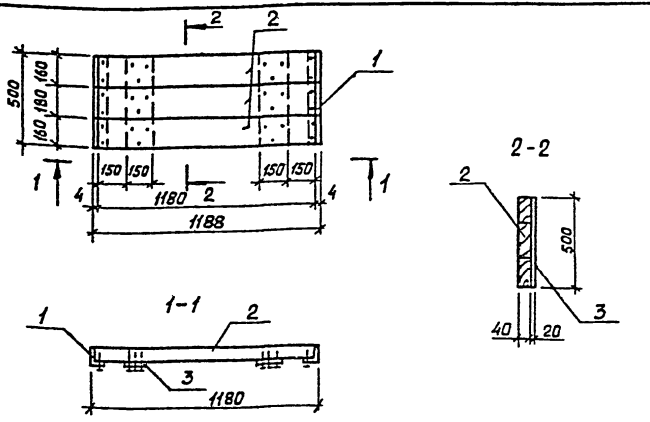

Формат	Зона	Поз.	Обозначение	Наименование	Кол.	Примечание
				Документация		
			ТП 503-4-45.87 КЖИ.000 ТУ	Технические условия		
				Детали		
Б4	1		.311	Уголок 40х40х4 ГОСТ 8509-72* / Ст3кп2 ГОСТ 535-79*		
				ℓ=500	2	1.54кг
				Доска ГОСТ 8486-66*		
Б4	2		.312	δ=40		0.023м^3
Б4	3		.313	δ=20		0.002 м^3

Взам. инв. № | Подпись и дата | Инв. № подл.

Нач. отд.	Винклер	
Н. контр.	Хрупало	
Ст. конст.	Хрупало	
Гл. спец.	Мусатова	
Рук. гр.	Харитонов	
Вед. инж.	Пчелкина	
Инж.	Гуделева	

ТП 503-4-45.87 КЖИ.310

Щит ЩД1

Стадия	Масса	Масшт.
Р	20,0	1:20
Лист	Листов 1	

Гипроавтотранс г. Москва

Формат А4

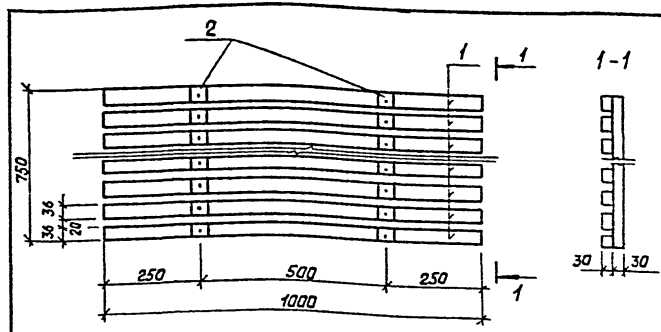

Формат	Зона	Поз.	Обозначение	Наименование	Кол.	Примечание
				Документация		
			ТП 503-4-45.87 КЖИ.000 ТУ	Технические условия		
				Детали		
				Брус ГОСТ 8486-68*		
Б4	1		.321	ℓ=1000		0.02 м^3
Б4	2		.322	ℓ=750		0.01 м^3

Взам. инв. № | Подпись и дата | Инв. № подл.

Нач. отд.	Винклер	
Н. контр.	Хрупало	
Гл. конст.	Хрупало	
Гл. спец.	Мусатова	
Рук. гр.	Харитонов	
Вед. инж.	Пчелкина	
Инж.	Гуделева	

ТП 503-4-45.87 КЖИ.320

Щит ЩД2

Стадия	Масса	Масшт.
Р	20,0	1:10
Лист	Листов 1	

Гипроавтотранс г. Москва

Формат А4

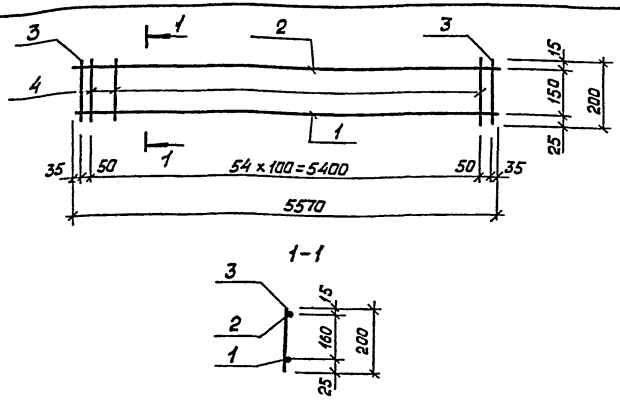

Формат	Зона	Поз.	Обозначение	Наименование	Кол.	Примечание
				Документация		
			ТП503-4-45.87 КЖИ. ООО ТЧ	Технические условия		
				Детали		
БЧ		1	.331	А-III-28 ГОСТ 5781-82*		
				ℓ = 5570	1	26,9 кг
БЧ		2	.332	А-III-10 ГОСТ 5781-82*		
				ℓ = 5570	1	3,4 кг
БЧ		3	.333	А-III-14 ГОСТ 5781-82*		
				ℓ = 200	2	0,24 кг
БЧ		4	.334	А-I-8 ГОСТ 5781-82*		
				ℓ = 200	55	0,1 кг

Взам. инв.№ | Подпись и дата | Инв.№ подл.

ТП 503-4-45.87 КЖИ. 330			
Нач. отд. Винклер	Каркас КР1	Стадия	Масса	Масшт.
Н. контр. Хрупало		Р	36,3	–
Гл. конст. Хрупало		Лист	Листов 1
Гл. спец. Мусатова		Гипроавтотранс г. Москва	
Рук. гр. Харитонов			
Вед. инж. Пчелкина			
Инж. Гуделева			

Формат А4

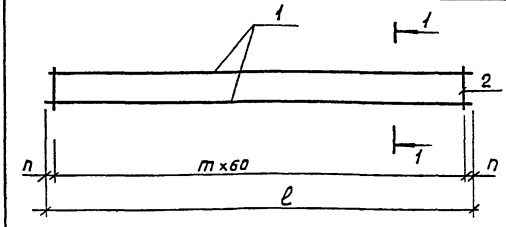

Обозначение	Марка	n	m	ℓ	Масса
ТП503-4-45.87 КЖИ.340	КР2	25	106	6410	7,3 кг
-01	КР3	30	109	6600	7,4 кг

Формат	Зона	Поз.	Обозначение	Наименование	Кол.	Примечание
				Документация		
			ТП503-4-45.87 КЖИ. ООО ТУ	Технические условия		
			Переменные данные	для исполнений		
				ТП КЖИ. 340 (КР2)		
				Детали		
БЧ		1	.341	А-III-8 ГОСТ 5781-82* ℓ = 6410	2	2,6 кг
БЧ		2	.342	А-I-6 ГОСТ 5781-82* ℓ = 110	107	0,02 кг
				ТП КЖИ. 340-01 (КР3)		
				Детали		
БЧ		1	.343	А-III-8 ГОСТ 5781-82* ℓ = 6600	2	2,6 кг
БЧ		2	.344	А-I-6 ГОСТ 5781-82* ℓ = 110	110	0,02 кг

Взам. инв.№ | Подпись и дата | Инв.№ подл.

ТП 503-4-45.87 КЖИ. 340			
Нач. отд. Винклер	Каркасы КР2, КР3	Стадия	Масса	Масшт.
Н. контр. Хрупало		Р	см. табл.	
Гл. конст. Хрупало		Лист	Листов 1
Гл. спец. Мусатова		Гипроавтотранс г. Москва	
Рук. гр. Харитонов			
Вед. инж. Пчелкина			
Инж. Гуделева			

Формат А4

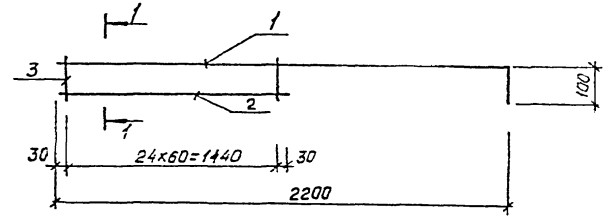

1-1

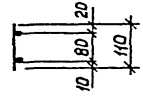

Формат	Зона	Поз.	Обозначение	Наименование	Кол.	Примечание
				Документация		
			ТП503-4-45.87 КЖИ.000 ТУ	Технические условия		
				Детали		
БЧ		1	.351	А-III-14 ГОСТ 5781-82*		
				ℓ=2300	1	28 кг
БЧ		2	.352	А-III-8 ГОСТ 5781-82*		
				ℓ=1500	1	0,6 кг
БЧ		3	.353	А-III-6 ГОСТ 5781-82*		
				ℓ=110	25	0,024 кг

Нач.отд.	Винклер	
Н.контр.	Хрупало	
Гл.констр	Хрупало	
Гл.спец.	Мусатова	
Рук.гр.	Шершов	
Вед.инж.	Пчелкина	
Инж.	Гуделева	

ТП 503-4-45.87 КЖИ.350

Каркас КР4

Стадия	Масса	Масшт.
Р	5,3	1:10
Лист	Листов 1	

Гипроавтотранс г.Москва

Формат А4

Инв.№подл. | Подпись и дата | Взам.инв.№

Отпечатано
в Новосибирском филиале ЦИТП
630064 г. Новосибирск пр. Карла Маркса 1
Выдано в печать 22" 11 1982 г.
Заказ 1-500 Тираж: 500

gost.e-ecolog.ru