ТИПОВОЙ ПРОЕКТ

503-4-45.87

ПРОИЗВОДСТВЕННЫЙ КОРПУС ДЛЯ ОТКРЫТЫХ СТОЯНОК НА 200 ГРУЗОВЫХ АВТОМОБИЛЕЙ (ВАРИАНТ В ЛЕГКИХ МЕТАЛЛИЧЕСКИХ КОНСТРУКЦИЯХ КОМПЛЕКТНОЙ ПОСТАВКИ)

АЛЬБОМ II

АРХИТЕКТУРНЫЕ РЕШЕНИЯ КОНСТРУКЦИИ ЖЕЛЕЗОБЕТОННЫЕ. КОНСТРУКЦИИ МЕТАЛЛИЧЕСКИЕ.

21955/02

цена 5-40

gost.e-ecolog.ru

ТИПОВОЙ ПРОЕКТ

503-4-45.87

ПРОИЗВОДСТВЕННЫЙ КОРПУС ДЛЯ ОТКРЫТЫХ СТОЯНОК НА 200 ГРУЗОВЫХ АВТОМОБИЛЕЙ (ВАРИАНТ В ЛЕГКИХ МЕТАЛЛИЧЕСКИХ КОНСТРУКЦИЯХ КОМПЛЕКТНОЙ ПОСТАВКИ)

СОСТАВ ПРОЕКТА:

АЛЬБОМ	I	ТЕХНОЛОГИЯ ПРОИЗВОДСТВА. ОТОПЛЕНИЕ И ВЕНТИЛЯЦИЯ. ВНУТРЕННИЙ ВОДОПРОВОД И КАНАЛИЗАЦИЯ.
АЛЬБОМ	II	АРХИТЕКТУРНЫЕ РЕШЕНИЯ. КОНСТРУКЦИИ ЖЕЛЕЗОБЕТОННЫЕ. КОНСТРУКЦИИ МЕТАЛЛИЧЕСКИЕ
АЛЬБОМ	III	ЭЛЕКТРИЧЕСКОЕ ОСВЕЩЕНИЕ. СИЛОВОЕ ЭЛЕКТРООБОРУДОВАНИЕ. АВТОМАТИЧЕСКОЕ УПРАВЛЕНИЕ. СВЯЗЬ И СИГНАЛИЗАЦИЯ.
АЛЬБОМ	IV	СТРОИТЕЛЬНЫЕ ИЗДЕЛИЯ.
АЛЬБОМ	V	ЗАДАНИЕ ЗАВОДУ-ИЗГОТОВИТЕЛЮ.
АЛЬБОМ	VI	СПЕЦИФИКАЦИЯ ОБОРУДОВАНИЯ.
АЛЬБОМ	VII	ВЕДОМОСТИ ПОТРЕБНОСТИ В МАТЕРИАЛАХ.
АЛЬБОМ	VIII	СМЕТЫ.

АЛЬБОМ II

Примененные материалы: ТП 704-1-158.83 Резервуар стальной горизонтальный цилиндрический для хранения нефтепродуктов емкостью 3 м³

(Казахский филиал ЦИТП)

РАБОЧИЙ ПРОЕКТ УТВЕРЖДЕН И ВВЕДЕН В ДЕЙСТВИЕ ГОСКОМСЕЛЬХОЗТЕХНИКОЙ СССР ПРОТОКОЛ ОТ. 04.10.85г. № 46-85

РАЗРАБОТАН
ИНСТИТУТОМ „ГИПРОАВТОТРАНС"

ГЛАВНЫЙ ИНЖЕНЕР ИНСТИТУТА В.Н. КРЮКОВ
ГЛАВНЫЙ ИНЖЕНЕР ПРОЕКТА И.А. КИРСАНОВ

Альбом II

Типовой проект 503-4-45.87

Содержание альбома

Лист	Наименование	Стр.	Примечание
	Титульный лист	1	
	Содержание альбома	2	
	Архитектурные решения - АР		
1	Общие данные /начало/	3	
2	Общие данные /окончание/	4	
3	Планы на отм.-3.500; 0.000. Фрагменты 1,2,3 на отм. 4.800. Фрагмент 4	5	
4	Фрагмент 5. Планы подвесных потолков на отм. 3.000; 3.600. Узлы I; II	6	
5	Фасады 1-7; 7-1; А-К; И-А		
	Разрезы 1-1; 2-2. Узел III	7	
6	Схемы расположения элементов заполнения оконных проемов. Узлы III; IV	8	
7	Планы отверстий на отм. 0.000; -3.500; План на отм. 3.000	9	
8	Фрагмент 6. Узлы А... Н	10	
9	Перегородки по осям „Г" и „Д", „8" и „5" между осями „В" и „Б"	11	
10	Перегородки по осям „4"; „6" между осями „4" и „5"; „А" и „Б"	12	
11	Перегородки венткамеры. Узлы V; VI	13	
12	Узлы 1... 10	14	
13	План кровли; полов. Экспликация полов. Узлы VII; VIII	15	
	Конструкции железобетонные - КЖ		
1	Общие данные /начало/	16	
2	Общие данные /окончание/	17	
3	Схема расположения фундаментов и фундаментных балок	18	
4	Схема расположения фундаментов и фундаментных балок. Фрагменты 1...5	19	
5	Схема расположения фундаментов и фундаментных балок. Фрагменты 6... 11	20	
6	Армирование фундаментов Фм1... Фм4		
	Узел „А" и „Б"	21	
7	Армирование фундаментов Фм5... Фм8		
	Узел „Б"	22	
8	Армирование фундаментов Фм9... Фм11	23	
9	Спецификация фундаментов /начало/	24	
10	Спецификация фундаментов /продолжение/	25	
11	Спецификация фундаментов /окончание/	26	
12	Схема расположения фундаментов под оборудование и каналов	27	
13	Фундаменты под оборудование Фом3, Фом5	28	
14	Фундамент под оборудование Фом1. Схема расположения на отм. 0.000	29	
15	Фундамент под оборудование Фом1. Схема расположения ниже отм. 0.000. Сечения 1-1... 2-2. Узлы 1,2.	30	
16	Фундамент под оборудование Фом1 Сечения 3-3... 9-9	31	
17	Фундамент под оборудование Фом2. Схемы расположения на отм. 0.000 и ниже отм. 0.000	32	
18	Фундамент под оборудование Фом2. Сечения. Узлы. Фрагмент 1	33	
19	Схемы расположения каналов ПК1-08; ПК2-08. Сечения 1-1; 2-2	34	
20	Схемы расположения каналов ПК3-08; ПК4-08; ПК5-08. Сечения 3-3... 11-11	35	
21	Схема расположения элементов подземного хозяйства кладовой масел и КТП Сечения 1-1... 4-4	36	
22	Схема расположения элементов подземного хозяйства кладовой и КТП. Сечения 5-5... 8-8. Узел 1	37	
23	Схемы расположения плит покрытия на отм.-0.260 и перекрытия на отм. 0.000	38	
24	Схема опалубки плиты перекрытия антресоли	39	
25	Схема армирования плиты перекрытия антресоли	40	
26	Схемы расположения наружных стеновых панелей. Разрезы Узел „А"	41	
27	Схемы расположения наружных стеновых панелей. Спецификация.	42	
	Конструкции металлические - КМ		
1	Общие данные /начало/	43	
2	Общие данные /окончание/	44	
3	Техническая спецификация металла /начало/	45	
4	Техническая спецификация металла /продолжение/	46	
5	Техническая спецификация металла /продолжение/	47	
6	Техническая спецификация металла /продолжение/	48	
7	Техническая спецификация металла /продолжение/	49	
8	Техническая спецификация металла /продолжение/	50	
9	Техническая спецификация металла /продолжение/	51	
10	Техническая спецификация металла /продолжение/	52	
11	Техническая спецификация металла /продолжение/	53	
12	Техническая спецификация металла /продолжение/	54	
13	Техническая спецификация металла /окончание/	55	
14	Схема расположения колонн, балок покрытия, стоек фахверка и вертикальных связей по колоннам и стойкам	56	
15	Сечения 1-1... 4-4	57	
16	Схема расположения прогонов и распределительных рам покрытия. Узлы 1...3	58	
17	Схема расположения прогонов и распределительных рам покрытия. Узлы 4... 8	59	
18	Схема расположения стальных профилированных лист настила покрытия.	60	
19	Схема расположения элементов подвесного оборудования между осями 1÷7 и А-Ж. Разрезы Узел 1	61	
20	Схема расположения стоек и балок на отм. 3.000 Разрезы. Узлы 1...3	62	
21	Схемы расположения стальных профилированных листов на отм. 2.860 и металлической лестницы на отм. 3.000. Разрезы. Узлы 4; 5	63	
22	Схема расположения ветровых ригелей. Узел 1.	64	
23	Схема расположения ветровых ригелей. Узлы 2...6	65	
24	Схема расположения балок и стоек перегородок Разрезы. Узел 1	66	
25	Узлы 2... 7.	67	
26	Схемы расположения креплений для подвески светильников покрытия и перекрытия.	68	
27	Схемы расположения креплений трубопроводов Разрезы.	69	

Инв.№ подл. | Подпись и дата | Взам.инв.№

Копировал Максимова

Формат А2

Альбом II

Типовой проект

Ведомость рабочих чертежей основного комплекта АР

Лист	Наименование	Примечание
1	Общие данные (начало)	
2	Общие данные (окончание)	
3	Планы на отм. -3.500; 0.000. Фрагменты 1,2,3	
	на отм. 4.800. Фрагмент 4	
4	Фрагмент 5. Планы подвесных потолков	
	на отм. 3.000; 3.600. Узлы I; II	
5	Фасады 1-7; 7-1; А-И; И-А	
	Разрезы 1-1; 2-2	
6	Схемы расположения элементов заполнения оконных	
	проемов. Узлы III; IV	
7	Планы отверстий на отм. 0.000; -3.500	
	План на отм. 3.000	
8	Фрагмент 6. Узлы А ... К	
9	Перегородки по осям „Г", „Д", „В", „5" между осями „В" и „Б"	
10	Перегородки по осям „4"; „Б" между осями „4" и „5";	
	„А" и „Б"	
11	Перегородки венткамеры. Узлы V; VI	
12	Узлы 1 ... 10	
13	Планы кровли; полов. Экспликация полов.	
	Узлы VII; VIII	

Типовой проект разработан в соответствии с действующими нормами и правилами и предусматривает мероприятия, обеспечивающие взрывную, взрывопожарную и пожарную безопасность при эксплуатации здания

Главный инженер проекта /И.А. Кирсанов/

Ведомость ссылочных и прилагаемых документов

Обозначение	Наименование	Примечание
	Ссылочные документы	
ГОСТ 14624-84	Двери деревянные для зданий промышленных предприятий	
ГОСТ 6785-80	Плиты железобетонные подоконные	
1.430.8-2 вып.1	Стены горизонтальной разрезки из асбестоцементных экструзионных панелей для одноэтажных промышленных зданий	
1.430.8-3	Перегородки из асбестоцементных экструзионных панелей для многоэтажных зданий промышленных предприятий	
1.435.9-25, вып. 0,1,2	Ворота подъемно-складчатые с полотном из различных материалов	
2.439-6, вып.5	Противопожарные двери и ворота промышленных зданий	
1.138-10, вып.1	Перемычки железобетонные для зданий с кирпичными стенами	
1.436.2-15 вып. 1,2	Окна с переплетами из спаренных прямоугольных стальных труб и механизмы открывания	
2.436-11, вып.1	Узлы окон со стальными переплетами по серии 1.436.2-15	
2.430-3, вып. 1,2,3	Типовые архитектурно-строительные детали промышленных зданий с кирпичными стенами ТДП	
2.460-12	Типовые детали кровель унифицированных одноэтажных промышленных зданий (секций) из легких металлических конструкций	
1.055.1-1	Ступени железобетонные и бетонные	
1.435.2-20, вып. 0,1,2	Ворота распашные складчатые	
	Прилагаемые документы	
ТП 503-4-45.87 АР.СО	Спецификация оборудования	
ТП 503-4-45.87 АР.ВМ	Ведомость потребности в материалах	Сводная по строительной части

Общие указания

- Класс здания — II
- Степень огнестойкости — II
- Расчетная зимняя температура наружного воздуха -20°; -30° (основное решение) и -40°С
- Скоростной напор ветра для III климатического района
- Вес снегового покрова — для I; III (основное решение) и IV районов
- Рельеф территории - спокойный
- Сейсмичность - отсутствует

1. За условную отметку 0.000 принят уровень чистого пола 1-го этажа, что соответствует по топографической съемке абсолютной отметке
2. Наружные стены из асбестоцементных экструзионных панелей по серии 1.430.8-2.
3. Кладку цоколя, кирпичных вставок и перегородок выполнять из обыкновенного глиняного кирпича пластического прессования М75 на растворе М50.
4. Перегородки из асбестоцементных экструзионных панелей по серии 1.430.8-3
5. Кирпичные перегородки толщиной 120мм армировать на всю длину 2 ФБЛ I через 750 мм кладки по высоте.
6. При кладке кирпичных стен и перегородок заложить следующие элементы:
   а) антисептированные деревянные пробки по размеру кирпича для крепления дверных и оконных блоков 2 шт. по высоте с каждой стороны проема.
   б) анкера для крепления каркаса теплоизоляции в венткамере.
7. Деревянные элементы, соприкасающиеся с кладкой, антисептировать и отделить от нее прокладкой толя.
8. Дверные коробки в панелях крепить к стальным стойкам шурупами.
9. Горизонтальную гидроизоляцию стен на отм. -0.030 выполнить из цементно-песчаного раствора состава 1:2 толщиной 20 мм
10. По периметру здания выполнить асфальтовую отмостку толщиной 40мм и шириной 750мм по щебеночному основанию толщиной 100 мм
11. Проект разработан для условий производства работ в летнее время, при производстве работ в зимнее время руководствоваться соответствующими разделами глав СНиП III-16-80 „Бетонные и железобетонные конструкции сборные" и СНиП III-22-81 „Каменные и армокаменные конструкции."
12. Указания по наружной отделке: стеновые панели окрасить перхлорвиниловыми красками ХВ-161 по ТУ6-10-908-75 холодных тонов. Кирпичные участки стен оштукатурить и окрасить краской того же цвета. Цоколь облицовать керамической плиткой типа „кабанчик".
13. Ворота и стальные переплеты окрасить эмалью ПФ-133 по грунту ГФ-021. Столярные изделия окрасить масляной краской за 2 раза светлых тонов.

Инв.№ подл. | Подпись и дата | Взам. инв.№

Заказ № 1831

Привязан						
Инв.№						
				ТП 503-4-45.87		АР
ГИП	Кирьянов					
Н. контр.	Овсянчова					
Нач. АСО	Хрусцов					
Гл. конст.	Винклер			Производственный корпус для открытых стоянок на 200 грузовых автомобилей	Стадия	Лист	Листов
ГАП	Шлемкин				Р	1	13
Гл. спец.	Баскина			Общие данные (начало)	ГИПРОАВТОТРАНС г. Москва		
Рук. гр. пр.	Тутов						
Пр.	Корлина						

Копировал Марченко

Формат А0

Альбом II

Типовой проект

Ведомость отделки помещений
площадь в м²

Наименование или номер помещения	Потолок: Площадь	Потолок: Вид отделки	Стены или перегородки: Площадь	Стены или перегородки: Вид отделки	Низ стен или перегородок /панель/: Площадь	Низ стен или перегородок /панель/: Вид отделки	Низ стен или перегородок /панель/: Высота мм	Примечание
Участок ТО и ТР, сварочный участок, кладовая запасных частей, материалов и оборотных агрегатов, ИРК и промкладовая, склад резины, слесарно-механический участок, шиномонтажный участок, деревообрабатывающий участок, комплектная трансформаторная подстанция, венткамера.	1338,0	—	280.0	Затирка швов внутренних поверхностей наружных стен из кирпича, окраска перхлорвиниловой краской ХВ-161 см. примечание	50.0	Затирка швов цоколя, окраска перхлорвиниловой краской ХВ-161	600	Внутренние поверхности наружных стен из панелей и перегородки из асбестоцементных панелей не окрашивать
Кладовые масел, насосная.	90.0	Затирка швов, известковая окраска	295.0	Затирка швов, известковая окраска	—	—	—	
Участок ремонта электрооборудования и топливной аппаратуры	40.0	То же	—	См. примечание		Цоколь-керамическая плитка	600	То же
Компрессорная	15,0	"	16,0	Затирка швов известковая окраска	32,0	Керамическая плитка	1800	
Комната мастера, коридор	47.0	То же	235.0	Затирка швов цоколя, окраска перхлорвиниловой краской ХВ-161 на всю высоту	—	—	—	—
Тамбур.	7.0	То же	45.0	Затирка швов, окраска перхлорвиниловой краской ХВ-161 на всю высоту	—	—	—	—
Уборная.	5.0	Масляная окраска	20.0	Масляная окраска асбестоцементных панелей и кирпичных перегородок по штукатурке выше керамической плитки	11.0	Керамическая плитка /кирпичные перегородки/	1500	

Таблица толщин и привязок ограждающих конструкций

Расчетная зимняя температура t°C	Стеновые панели а	Кирпичные стены с	Кирпичные стены с'	Плитный утеплитель γ=200кг/м³ в покрытий	Плитный утеплитель γ=200кг/м³ в венткамере б
-16 до -23	140	380	380	60	40
-25 до -33	140	510	380	80	60
-38 до -42,5	160	510	510	100	80

Строительные показатели

Поз.	Наименование	Показатели
1	Площадь застройки	1395,0 м²
2	Общая площадь	1555,0 м²
3	Строительный объем	10548,0 м³

Ведомость спецификаций

Лист	Наименование	Примечание
4	Спецификация железобетонных ступеней	
6	Спецификация гардеробного оборудования	
6	Спецификация элементов заполнения проемов	
6	Спецификация перемычек	
8	Спецификация сборных перегородок	
9	Спецификация сборных перегородок	
10	Спецификация сборных перегородок	
11	Спецификация сборных перегородок	
11	Спецификация изделий	

Условные обозначения

1 — Маркировка гардеробного оборудования

Заказ N 4834

Инв. N подл. | Подпись и дата | Взам. инв. N

Привязан

Инв. N

ГИП	Курсанов	
Нач. АСО	Хрупало	
Н. контр.	Шаломеев	
Гл. констр.	Винклер	
ГАП	Шаломеев	
Гл. спец.	Баскина	
Рук. гр. арх.	Туманян	
Арх.	Карлина	

ТП 503-4-45.87 АР

Производственный корпус для открытых стоянок на 200 грузовых автомобилей

Стадия	Лист	Листов
Р	2	

Общие данные /окончание/

ГИПРОАВТОТРАНС г. Москва

Копировал Марченко

Формат А2

Альбом II

Типовой проект

План на отм. 0.000

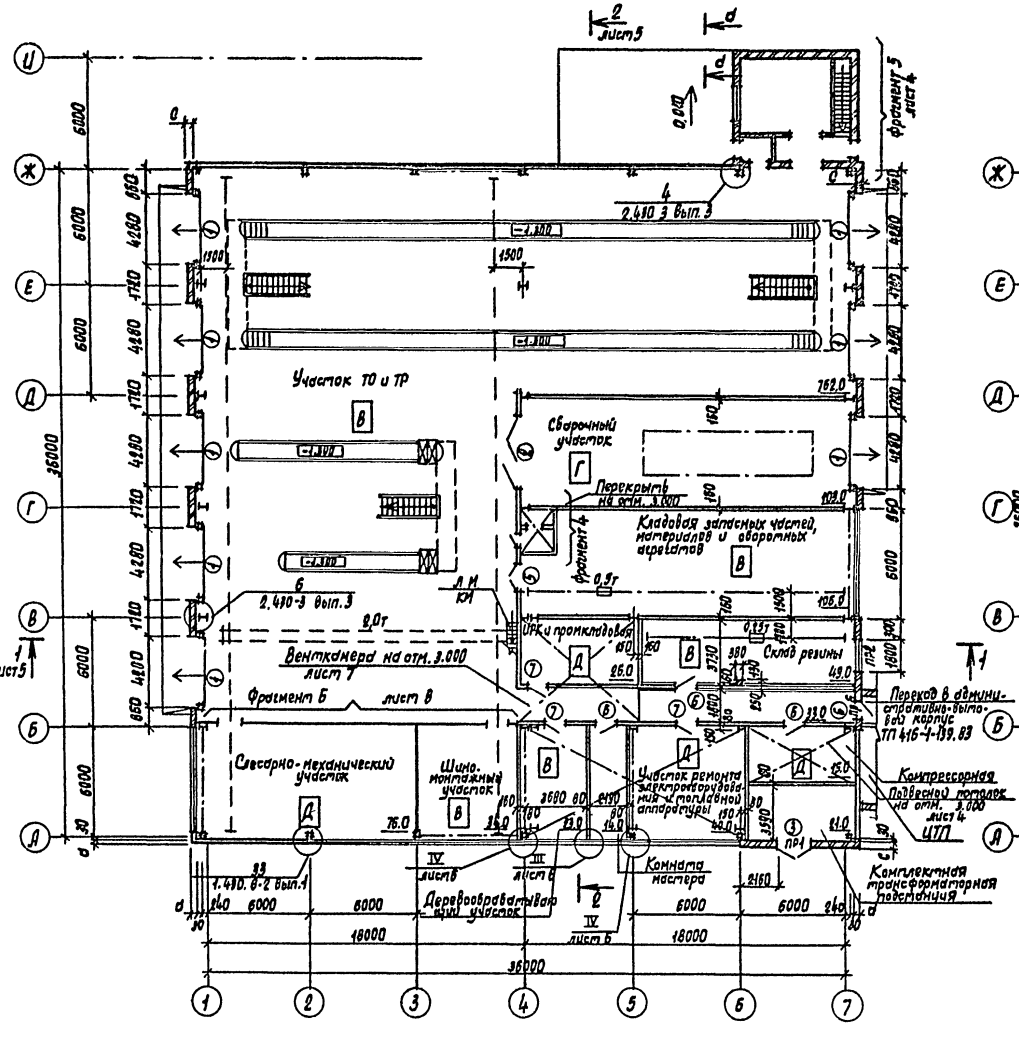

Фрагмент 2 на отм. 4.800

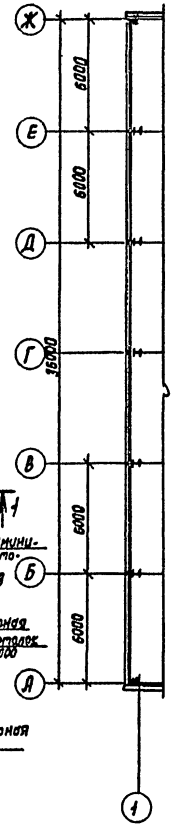

Фрагмент 3 на отм. 4.800

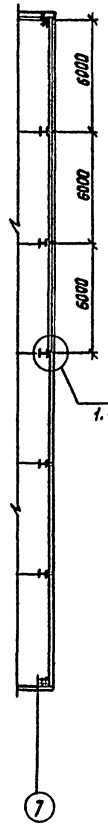

План на отм. -3.500

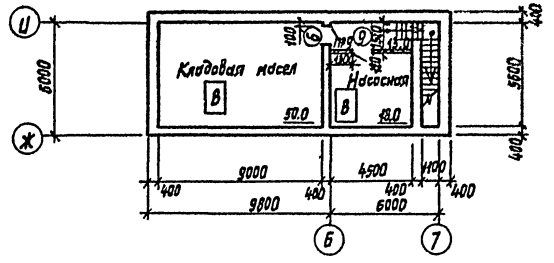

Фрагмент 4

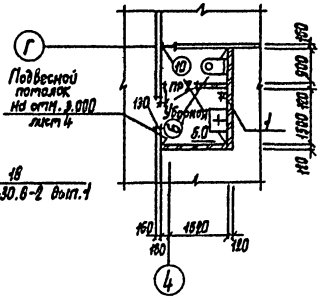

Ведомость проемов ворот и дверей

Марка поз.	Размер проема в кладке, мм
1	4280×4500
2	4920×4400
3	1930×2400
4	2320×2370
5	1520×2070
6	1020×2070
7	1020×2070
8	1060×2100
9	1020×2080
10	620×2080

d-d

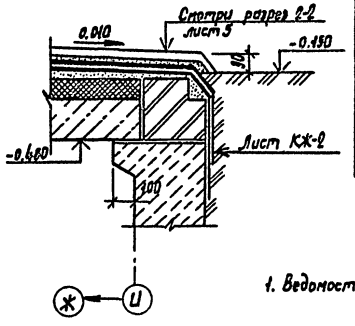

1. Ведомость перемычек смотри лист 4

Фрагмент 1 на отм. 4.800

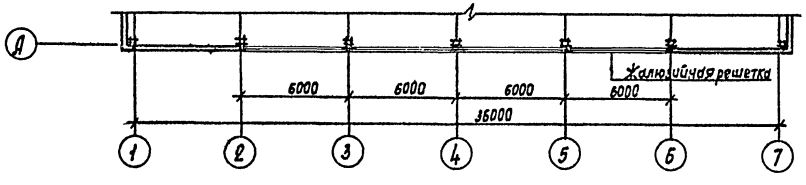

Гл. арх. ин-та	Ованесян		
ГИП	Кирсанов		
Нач. АСО	Хрупало		
Н. контр.	Шаломеев		
Гл. констр.	Винклер		
ГАП	Шаломеев		
Гл. спец.	Баскина		
Рук. гр. арх.	Туманян		
Ст. арх.	Смирнова		
Арх.	Карлина		

Привязан

Инв. N

ТП 503-4-45.87 АР

Производственный корпус для открытых стоянок на 200 грузовых автомобилей

Стадия	Лист	Листов
Р	3	

Планы на отм. -3.500; 0.000
Фрагменты 1, 2, 3 на отм. 4.800
Фрагмент 4

ГИПРОАВТОТРАНС
г. Москва

Согласовано

Нач. отд. ТХ	Пугин	
Нач. отд. ЭО	Огурцов	

Заказ N 4834

Инв. N подл.	Подпись и дата	Взам. инв. N

Отпечатано Марченко

Формат А2

Альбом II

Типовой проект

Фрагмент 5

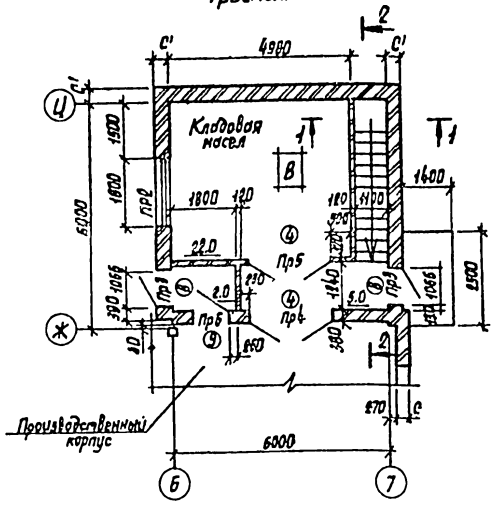

1–1

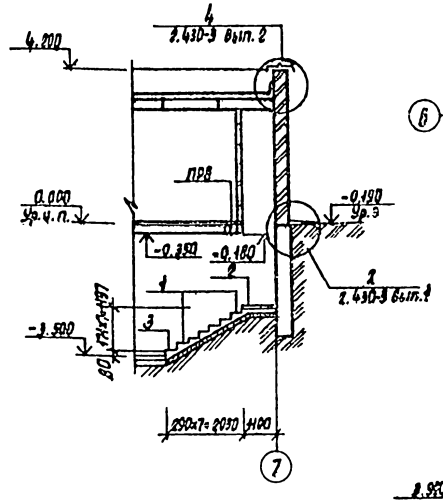

План подвесного потолка на отм. 3.600

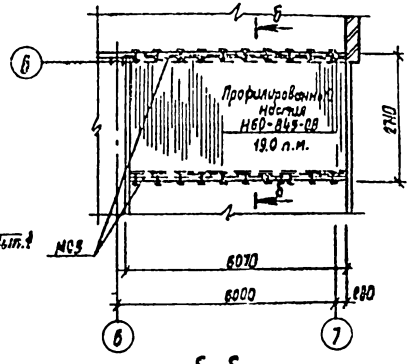

Б–Б

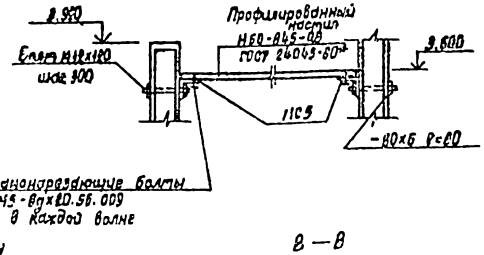

2–2

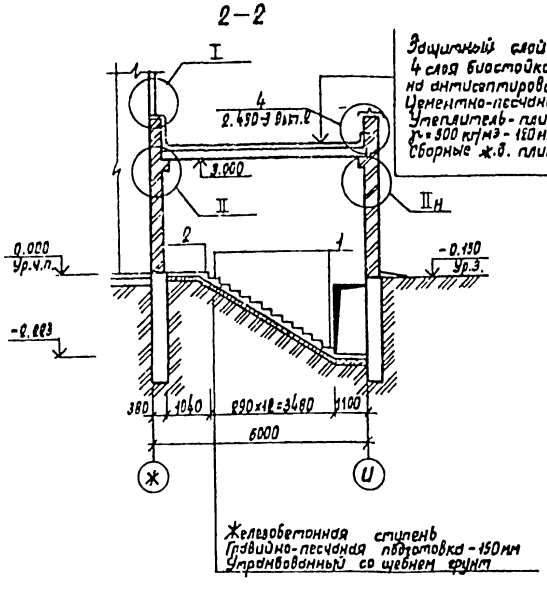

План подвесного потолка на отм. 3.000

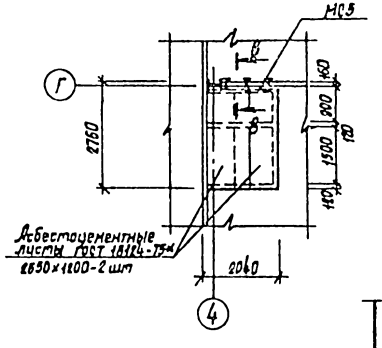

В–В

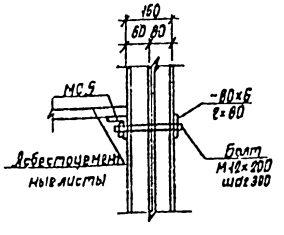

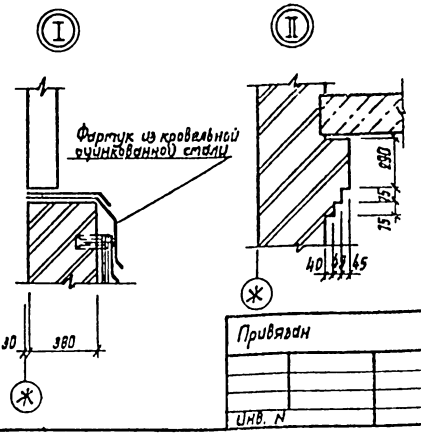

Ведомость перемычек

/Начало/

Тип	Схема сечения
ПР1	для tн=-20°,-30°С: 1ПР3-22.12.14; 2.370; 380; А→Б
	для tн=-40°С: 1ПР3-22.12.14; 2.370; 510; А→Б
ПР2	для t=-20°,-30°С: 1ПР3-22.12.14; 2.100; 380; Б→7
	для tн=-40°С: 1ПР3-22.12.14; 2.100; 510; Б→7
ПР3	для tн=-20°,-30°С: 1ПР1-12.12.14; 2.100; 380; Б→7
	для tн=-40°С: 1ПР1-12.12.14; 2.100; 510; Б→7

/Окончание/

Тип	Схема сечения
ПР4	для tн=-20°,-30°,-40°С: 1ПР4-25.12.14; 1ПР8-27.12.22У; 2.370; 380; Е←Ж
ПР5	1ПР4-25.12.14; 2.370; 120
ПР6	1ПР1-12.12.14; 1ПР38-15.12.22У; 2.080; 380; Е←Ж
ПР7	1ПР1-10.12.14; 2.080; 120
ПР8	1ПР1-12.12.14; 1ПР38-12.12.22У; -0.180; 640; 7
ПР9	1ПР0-15.12.14; 5.335; 2.080; 120

Спецификация железобетонных ступеней

Марка поз.	Обозначение	Наименование	Кол-во	Масса ед. кг	Примечание
1	1.055.1-1	Основная ЛСН.17-5	13	100	
2	1.055.1-1	Верхняя фризовая с выпуском ЛСВ 11.17	2	80	
3	1.055.1-1	Нижняя фризовая ЛСНН14	1	53	

Согласовано

Нач. отд. ТХ	Лучин	
Нач. отд. ЭО	Огурцов	

Заказ N 4834

Инв. N подл.	Подпись и дата	Взам. инв. N

Привязан

Инв. N

ГИП	Кирсанов	
Нач. АСО	Хрупало	
Н. контр.	Шаломеев	
Гл. констр.	Вунклер	
ГАП	Шаломеев	
Гл. спец.	Баскина	
Рук. гр. арх.	Туманян	
Ст. арх.	Смирнова	
Арх.	Карлина	

ТП 503-4-45.87 АР

Производственный корпус для открытых стоянок на 200 грузовых автомобилей

Стадия	Лист	Листов
Р	4	

Фрагмент 5. Планы подвесных потолков на отм. 3.000; 3.600. Узлы I, II

ГИПРОАВТОТРАНС г. Москва

Копировал Марченко

Формат А2

Альбом II

Типовой проект

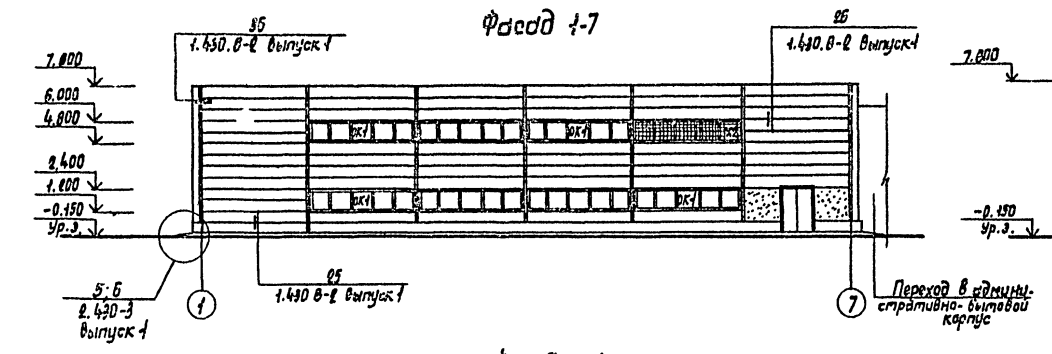

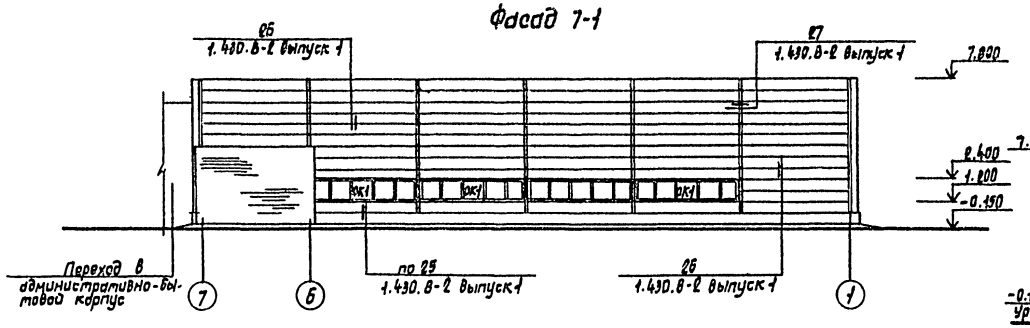

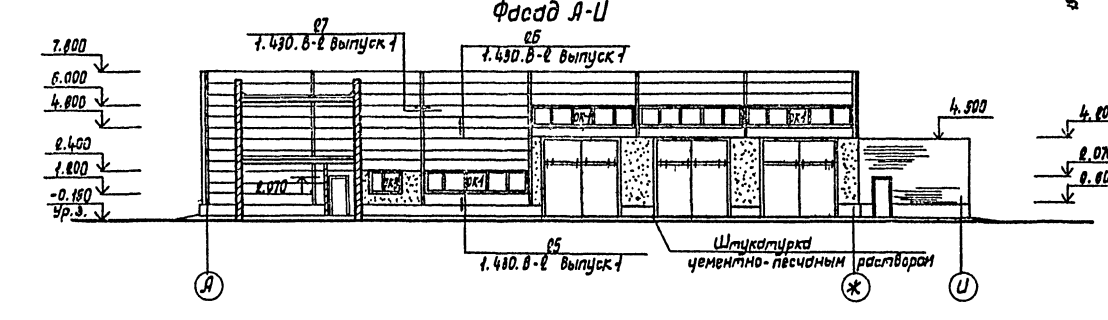

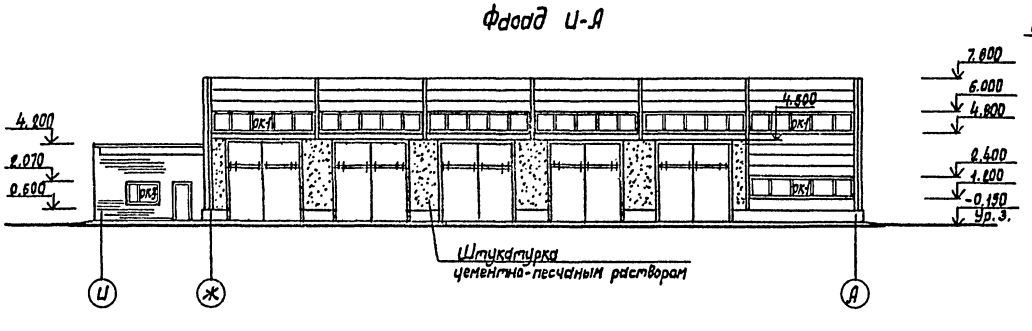

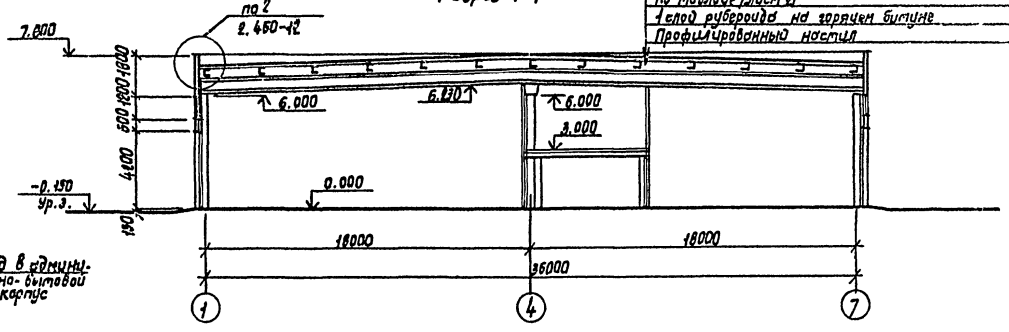

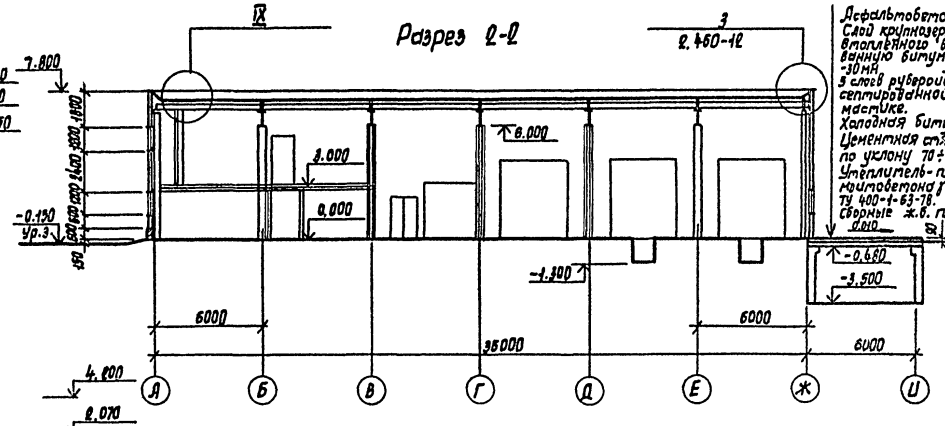

Слой гравия (ГОСТ 8268-82) на антисептированной битумной мастике (ГОСТ 2889-80)
4 слоя рубероида (ГОСТ 10923-82) на горячей битумной мастике
Минераловатные плиты повышенной жесткости на синтетическом связующем $\gamma = 200$ кг/м³ (ГОСТ 22950-79) по таблице (лист 2)
1 слой рубероида на горячем битуме
Профилированный настил

Асфальтобетон - 40 мм
Слой крупнозернистого песка втопленного в антисептированную битумную мастику - 30 мм
3 слоев рубероида на антисептированной битумной мастике.
Холодная битумная грунтовка
Цементная стяжка марки 150 по уклону 70 ÷ 10 мм
Утеплитель - плиты из керамзитобетона $\gamma_0 = 500$ кг/м³ - 120 мм ТУ 400-1-63-78.
Сборные ж.б. плиты

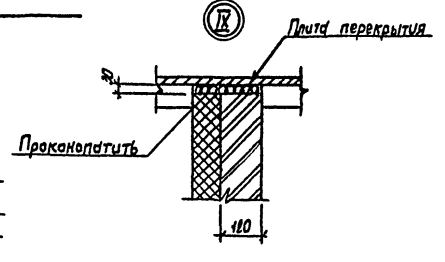

Гл. арх. инж.	Ованесян		
ГИП	Кирсанов		
Нач. АСО	Хрупало		
Н. контр.	Шаломеев		
Гл. контр.	Винклер		
ГАП	Шаломеев		
Гл. спец.	Баскина		
Вук. гр. арх.	Туманян		
Ст. арх.	Смирнова		
Арх.	Карлина		

Привязан

Инв. N

ТП 503-4-45.87 АР

Производственный корпус для открытых стоянок на 200 грузовых автомобилей

Стадия	Лист	Листов
Р	5	

Фасады 1-7; 7-1; А-И; И-А. Разрезы 1-1; 2-2; Узел IX

ГИПРОАВТОТРАНС г. Москва

Согласовано
Нач. отд. ТХ Пугин

Заказ N 4834
Инв. N подл. | Подпись и дата | Взам. инв. N

Копировал Марченко

Формат А0

Альбом II

Типовой проект

Схемы расположения элементов заполнения оконных проемов

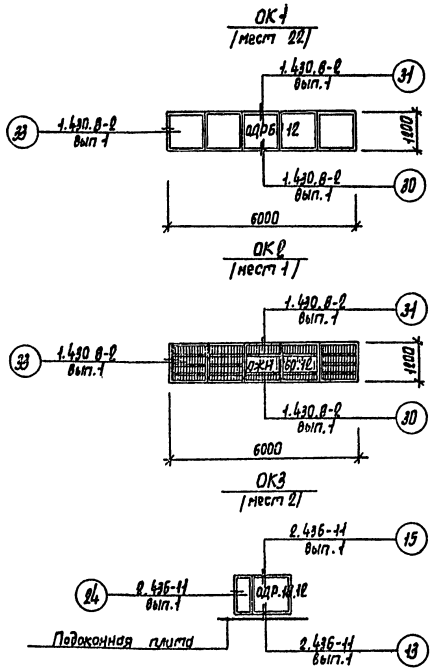

III

Спецификация элементов заполнения проемов

Марка, поз	Обозначение	Наименование	Кол.	Масса ед. кг	Примечание
1	1.435.9-25 вып. 0,1,2	Ворота ВПС 4,2×4,2А	8		
2	1.435.2-20 вып. 0,1,2	Ворота РСВ 4,2×4,2	1		
3	ГОСТ 14624-69	Дверной блок Д-51	1		
4	2.435-6 вып. 5	Дверной блок ПД-4	2		
5	2.435-6 вып. 5	Дверной блок ПД-6	1		
6	2.435-6 вып. 5	Дверной блок ПД-5П	7		
7	2.435 6 вып. 5	Дверной блок ПД-5Л	4		
8	ГОСТ 14624-84	Дверной блок Д-56	2		
9	ГОСТ 14624-84	Дверной блок Д-37Л	3		
10	ГОСТ 14624-84	Дверной блок Д-38П	1		
ОК-1	1.436.2-15 выпуск 1	Окно ОДР 60 12	22	242.8	
ОК-2	1.436.2-15 выпуск 1	Жалюзийная решетка ОЖН 60 12	1	235.22	
ОК-3	1.436.2-15 выпуск 1	Окно ОДР.18.12	2	85.0	
	ГОСТ 6785-80	Подоконная плита АО19-15	2	32.0	

IV

Спецификация перемычек

Марка, поз.	Обозначение	Наименование	Кол.	Масса ед. кг	Примечание
для $t_н$ = -40°С					
ПР1	1.138-10 вып.1	1ПР3-22.12.14	4	100	
ПР2	1.138-10 вып.1	1ПР3-22.12.14	8	100	
ПР3	1.138-10 вып.1	1ПР1-12.12.14	8	50	
для $t_н$ = -20°, -30°С					
ПР1	1.138-10 вып.1	1ПР3 22.12.14	3	100	
ПР2	1.138-10 вып.1	1ПР3-22-12.14	6	100	
ПР3	1.138-10 вып.1	1ПР1-12.12.14	6	50	
для $t_н$ = -20°, -30°, -40°С					
ПР4	1.138-10 вып.1	1ПР4-25.12.14	1	100	
	1.138-10 вып.1	1ПР3-27.12.22У	2	175	
ПР5	1.138-10 вып.1	1ПР4-25.12.14	1	100	
ПР6	1.138-10 вып.1	1ПР1-12.12.14	2	50	
	1.138-10 вып.1	1ПР38-15.12.22У	4	100	
ПР7	1.138-10 вып.1	1ПР1-10.12.14	3	50	
ПР8	1.138-10 вып.1	1ПР1-12.12.14	3	50	
	1.138-10 вып.1	1ПР38-12.12.22У	2	75	
ПР9	1.138-10 вып.1	1ПР2-15.12.14	2	75	

Спецификация гардеробного оборудования

Марка, поз.	Обозначение	Наименование	Кол.	Масса ед. кг	Примечание
1	Уменский завод лабораторных печей	Электрополотенце ЭРА 01/01	1	3,2	

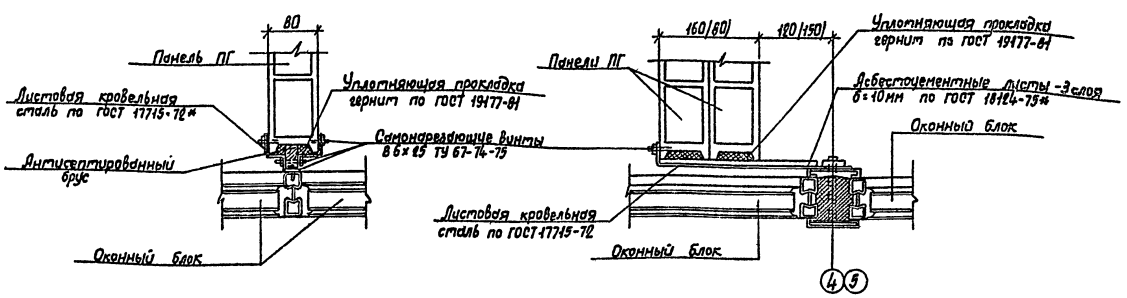

Заказ N 4834

Инв. N подл.	Подпись и дата	Взам. инв. N

Привязан

Инв. N

ГИП	Кирсанов	
Нач. АСО	Хоупало	
Н. контр.	Шаломеев	
Гл. констр.	Винклер	
ГАП	Шаломеев	
Гл. спец.	Баскина	
Рук. гр. арх.	Туманян	
Ст. арх.	Смирнова	
Арх.	Карлина	

ТП 503-4-45.87 АР

Производственный корпус для открытых стоянок на 200 грузовых автомобилей

Стадия	Лист	Листов
Р	Б	

Схемы расположения элементов заполнения оконных проемов. Узлы III, IV

ГИПРОАВТОТРАНС г. Москва

План отверстий на отм. 0.000

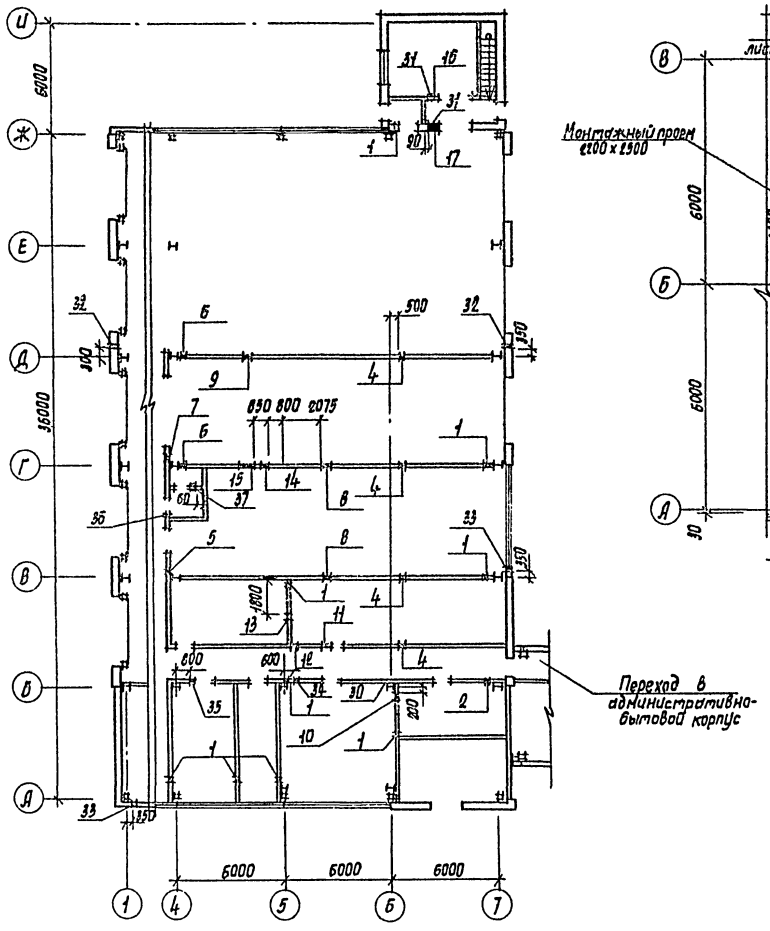

План на отм. 3.000

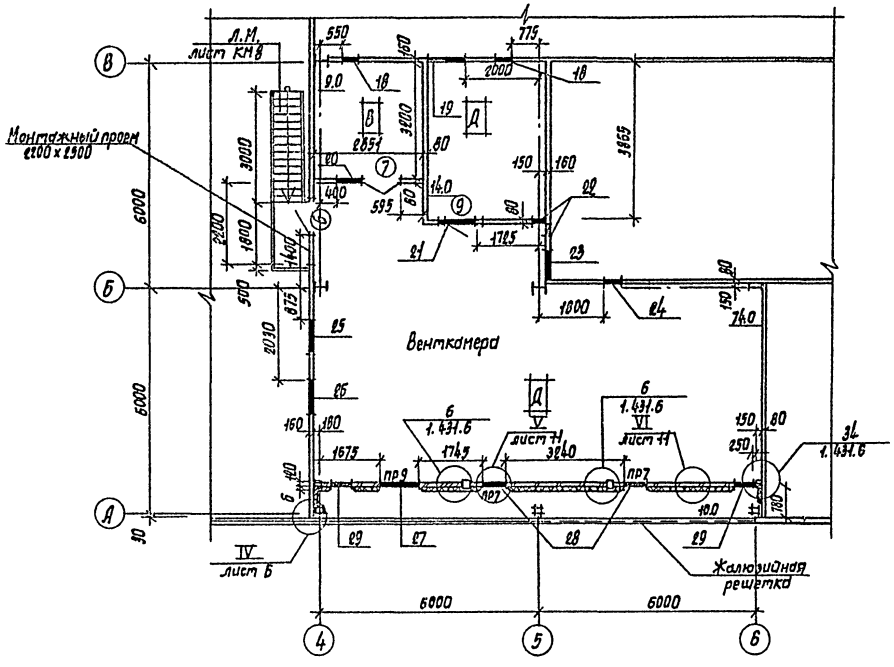

Ведомость отверстий

(Начало)

N отв.	Размеры, мм		Отметка низа отверстий	Назначение	Примечание
	Длина	Высота			
1	100	100	0.100	ОВ	
2	100	100	2.700	ОВ	
3	100	100	-3.400	ОВ	
4	350	350	5.500	ОВ	
5	300	300	6.100	ОВ	
6	350	350	5.700	ОВ	
7	500	500	4.600	ОВ	
8	500	600	5.300	ОВ	
9	500	500	5.700	ОВ	
10	500	300	6.400	ОВ	
11	500	600	5.300	ОВ	
12	200	250	5.700	ОВ	
13	200	250	5.400	ОВ	
14	400	400	5.600	ОВ	
15	950	500	5.600	ОВ	

(окончание)

N отв.	Размеры, мм		Отметка низа отверстий	Назначение	Примечание
	Длина	Высота			
16	600	250	3.600	ОВ	
17	600	250	3.600	ОВ	
18	450	450	5.575	ОВ	
19	1000	500	5.600	ОВ	
20	800	400	5.600	ОВ	
21	1000	500	5.600	ОВ	
22	350	350	6.500	ОВ	
23	800	600	5.700	ОВ	
24	500	700	5.300	ОВ	
25	950	750	6.000	ОВ	
26	900	400	5.300	ОВ	
27	1050	1553	5.335	ОВ	
28	660	1050	3.119	ОВ	
29	505	1255	3.300	ОВ	
30	350	350	2.230	ОВ	
31	150	150	2.425	ВК	
32	100	100	0.300	ВК	
33	200	200	0.340	ВК	
34	100	100	2.300	ВК	
35	100	100	2.100	ВК	
36	200	100	5.400	ВК	
37	100	100	0.100	ВК	
38	500	350	-0.700	ОВ	
39	200	200	-0.750	ОВ	
40	200	200	-1.000	ОВ	

1. Над проемами длиной 505; 600 мм устраивать рядовую перемычку из арматуры ф10 АI (2 прута на каждые 120 мм кладки)
2. Ведомость перемычек лист 4
3. Узел усиления отверстий в экструзионных панелях лист 11

План отверстий на отм. -3.500

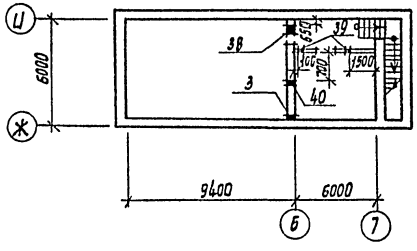

Альбом II

Типовой проект

Согласовано

Нач. отд. ОВ	Артюшенко	
Нач. отд. ВК	Ратников	
Нач. отд. ЭО	Огирцов	

Заказ N 4834

Инв. N подл.	Подпись и дата	Взам. инв. N

ГИП	Кирсанов	
Нач. АСО	Хрупало	
Н. контр.	Шаломеев	
Гл. констр.	Винклер	
ГАП	Шаломеев	
Гл. спец.	Баскина	
Рук. гр. арх.	Туманян	
Ст. арх.	Смирнова	
Арх.	Карлина	

Привязан

Инв. N

ТП 503-4-45.87 АР

Производственный корпус для открытых стоянок на 200 грузовых автомобилей

Стадия	Лист	Листов
Р	7	

Планы отверстий на отм. 0.000; -3.500. План на отм. 3.000

ГИПРОАВТОТРАНС г. Москва

Копировал Марченко

Формат А2

Альбом II

Типовой проект

Фрагмент 6

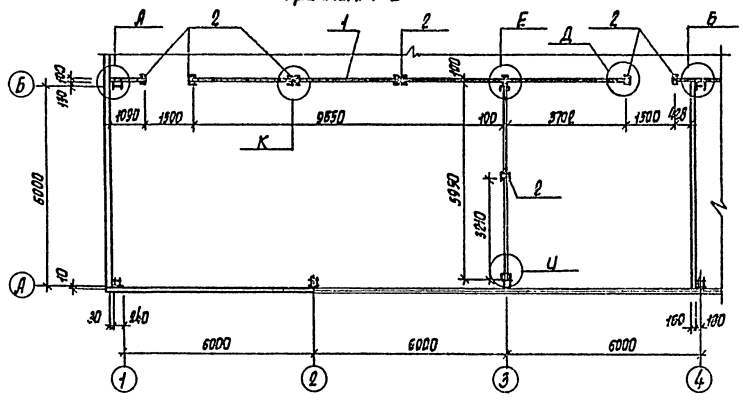

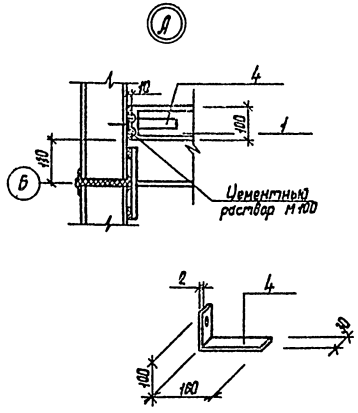

Спецификация сборных перегородок

Марка, поз.	Обозначение	Наименование	Кол.	Масса ед. кг	Примечание
1	ГОСТ 9272-81*	Стеклоблок БКЦ 194х98	2000		
2	ГОСТ 8240-72*	[14 L=3400	12	4200	
3	ГОСТ 8239-72*	I 14 L=2800	1	39.0	
4	ГОСТ 19903-74*	Анкер	230	0.9	
—	—	Древесина	—	0.1 м³	

Перегородка по оси „Б"

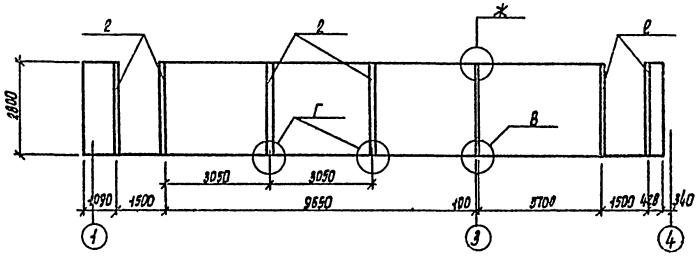

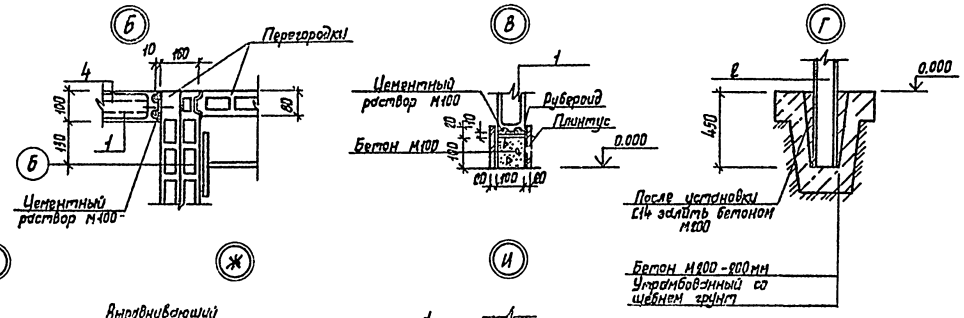

Перегородка по оси „З"

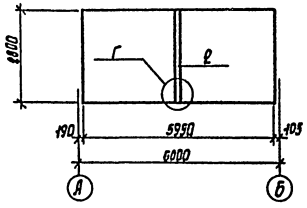

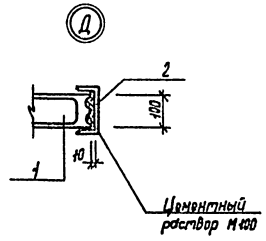

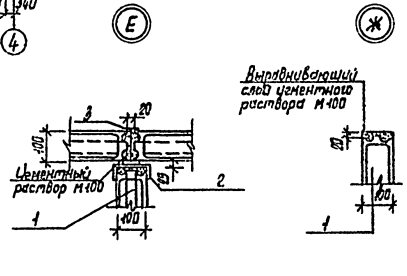

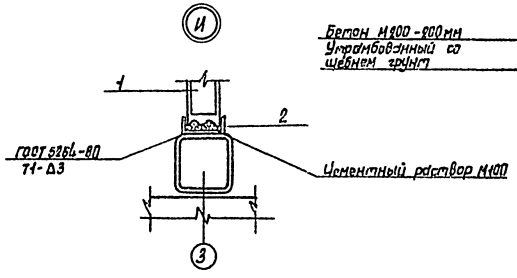

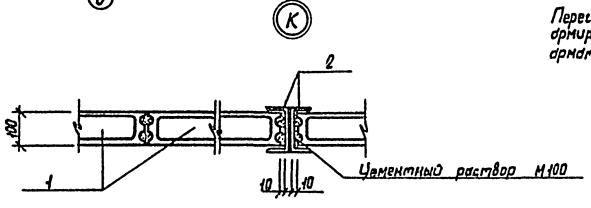

Перегородки из стеклоблоков армировать вертикально и горизонтально арматурой ФБ А I

ГИП	Кирсанов		ТП 503-4-45.87 АР
Нач. АСО	Хрупало		
Н.контр.	Шаломеев		
Гл.конст.	Винклер		Производственный корпус для открытых стоянок на 200 грузовых автомобилей
ГАП	Шаломеев		Стадия Р / Лист 8 / Листов
Гл.спец.	Баскина		
Вук.гр.арх.	Туманян		Фрагмент 6. Узлы А...К
Ст.арх.	Смирнова		ГИПРОАВТОТРАНС г. Москва
Арх.	Карлина		

Привязан

Инв. N

Заказ N 4834

Инв. N подл. | Подпись и дата | Взам. инв. N

Копировал Марченко

Формат А2

Альбом V

Типовой проект

Перегородка по осям „Г" и „Д"

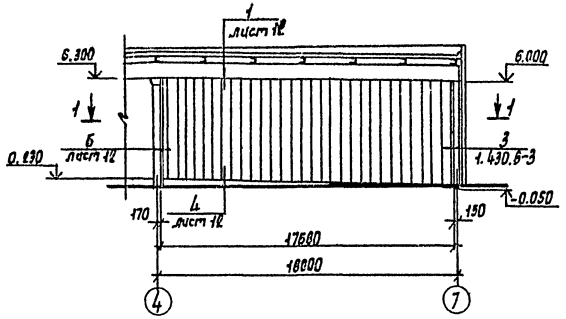

Перегородка между осями „В" и „Б"

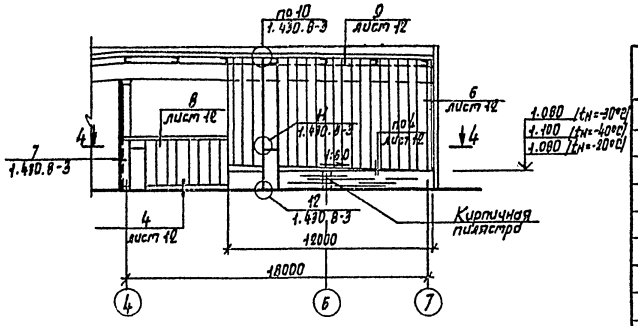

1 — 1

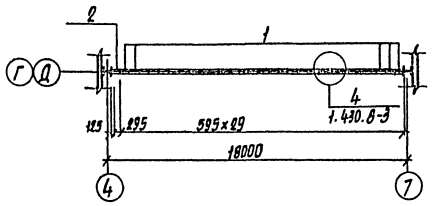

4 — 4

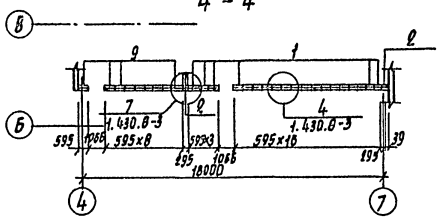

Перегородка по оси „В"

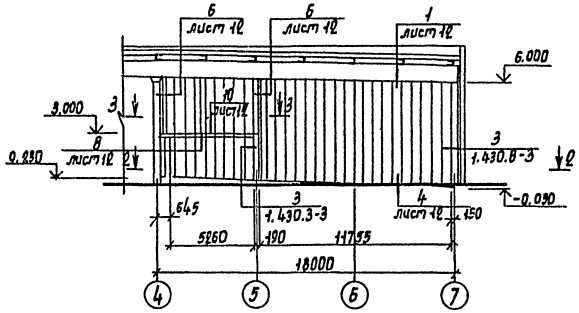

Перегородка по оси „5"

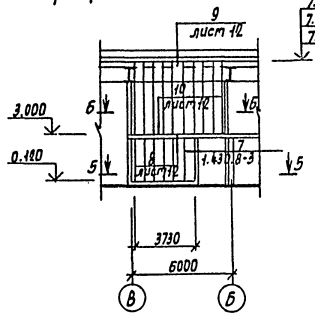

5 — 5

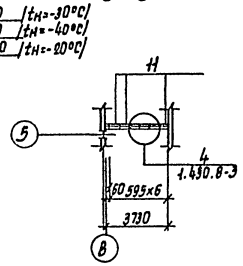

2 — 2

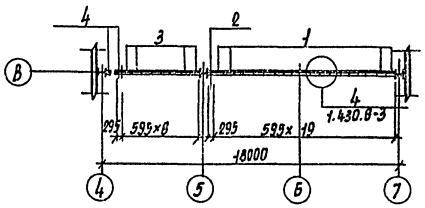

3 — 3

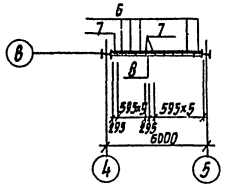

6 — 6

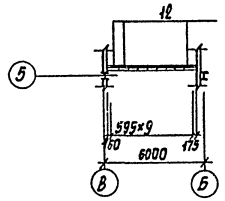

Спецификация сборных перегородок

Марка, поз.	Обозначение	Наименование	Кол.	Масса ед. кг	Приме-чание
		Перегородка по оси „Г" /tн=-20°; -30°; -40°C/			
1		ПГ 600.60.8	58	214.8	
2		ПГД 600.30.8	2	110.6	
		Перегородка по оси „Д" /tн=-20°; -30°; -40°C/			
1		ПГ 600.60.8	58	214.8	
2		ПГД 600.30.8	2	110.6	
		Перегородка по оси „В" /tн=-20°; -30°; -40°C/			
1		ПГ 600.60.8	38	214.8	
3		ПГ 230.60.8	16	81.1	
4		ПГД 230.30.8	4	42.4	
2		ПГД 600.30.8	2	110.6	
6		ПГ 317.60.8	16	111.9	
7		ПГД 317.30.8	5	58.4	
8		ПГУ 317.30.8	1	55.2	
		Перегородка между осями „В" и „Б" /tн=-20°; -30°; -40°C/			
1		ПГ 600.60.8	38	214.8	
2		ПГД 600.30.8	4	110.6	
9		ПГ 270.60.8	18	95.3	
		Перегородка по оси 5			
		tн=-20°; -30°; -40°C			
11		ПГ 240.60.8	12	84.7	
		tн=-20°C			
12		ПГ 425.60.8	18	148.8	
		tн=-30°C			
12		ПГ 427.60.8	18	150.9	
		tн=-40°C			
12		ПГ 429.60.8	18	151.5	

Привязан

Инв. N

ГИП	Кирсанов		ТП 503-4-45.87 АР
Нач. ПСО	Хрупало		
Н. контр.	Шеломеев		Производственный корпус для открытых стоянок на 800 грузовых автомобилей
Гл. констр.	Винклер		
ГАП	Шеломеев		
Гл. спец.	Баскина		Перегородки по осям „Г" и „Д"; „В" и „5"; между осями „В" и „Б"
Рук. гр. фх	Гуманян		
Пров.	Смирнова		

Стадия	Лист	Листов
Р	9	

ГИПРОАВТОТРАНС
г. Москва

Копировал Марченко

Формат А2

Инв. N подл. | Подпись и дата | Взам. инв. N

Заказ N 4836

Альбом II

Типовой проект

Перегородка по оси „4"

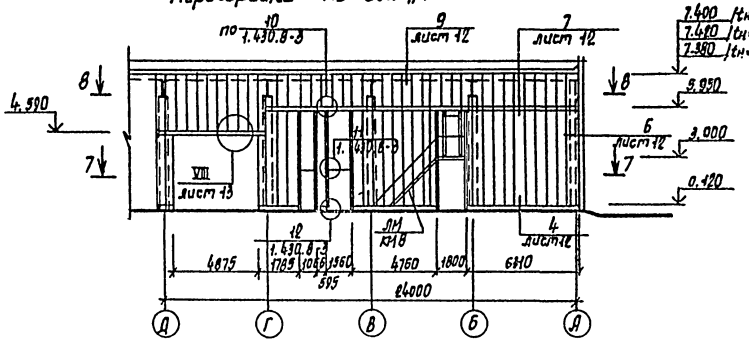

Перегородка по оси „Б"

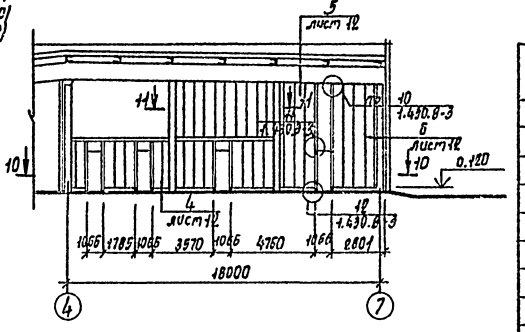

7—7

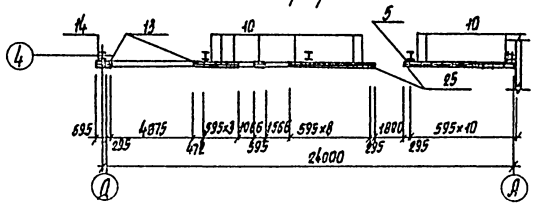

10—10

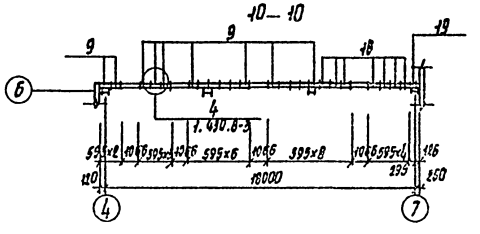

8—8

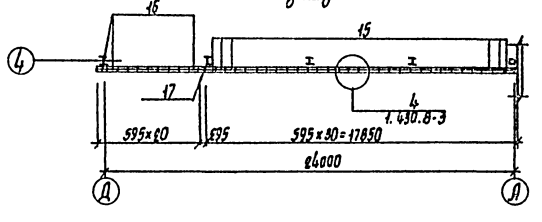

11—11

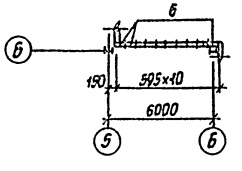

Спецификация сборных перегородок

Марка, поз.	Обозначение	Наименование	Кол.	Масса ед. кг	Примечание
Перегородка по оси „4"					
$t_н$ = -20°; -30°; -40°C					
10		ПГ 560.60.8	48	197.7	
25		ПГД 560.30.8	3	103.2	
5		ПГУ 560.30.8	1	95.6	
13		ПГД 426.30.8	4	78.5	
14		ПГ 426.60.8	2	150.4	
$t_н$ = -20°C					
15		ПГ 97.60.8	60	34.0	
16		ПГ 273.60.8	20	96.0	
17		ПГД 273.30.8	2	48.0	
$t_н$ = -30°C					
15		ПГ 99.60.8	60	34.9	
16		ПГ 275.60.8	20	97.0	
17		ПГД 275.30.8	2	50.7	
$t_н$ = -40°C					
15		ПГ 101.60.8	60	35.0	
16		ПГ 277.60.8	20	98.0	
17		ПГД 277.30.8	2	49.0	
Перегородка по оси „5" ($t_н$=-20°;-30°;-40°C)					
9		ПГ 270.60.8	10	95.3	
Перегородка между осями „4" и „5" ($t_н$=-20°;-30°;-40°C)					
9		ПГ 270.60.8	10	95.3	
Перегородка по оси „Б" ($t_н$=-20°;-30°;-40°C)					
9		ПГ 270.60.8	16	95.3	
18		ПГ 583.60.8	7	203.8	
19		ПГД 583.30.8	1	107.4	
6		ПГ 317.60.8	10	111.9	
Перегородка между осями „А" и „Б" ($t_н$=-20°;-30°;-40°C)					
20	1.430.8-3	ПГ 380.60.8	10	134.1	

Перегородка по оси „5" и перегородка между осями „4" и „5" 9—9

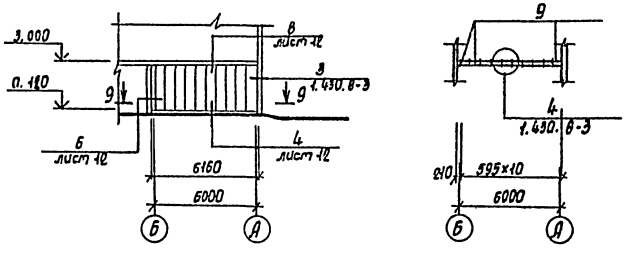

Перегородка между осями „А" и „Б" 12—12

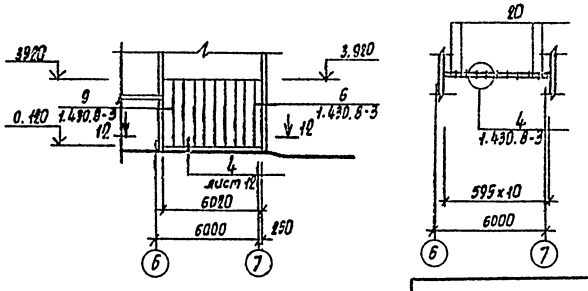

ГИП	Курсанов		
Нач. АСО	Хрупало		
Н. контр.	Шаломеев		
Гл. констр.	Винклер		
ГАП	Шаломеев		
Гл. спец.	Баскина		
Рук. гр. арх.	Туманян		
Ст. арх.	Смирнова		
Арх.	Карлина		

ТП 503-4-45.87 АР

Производственный корпус для открытых стоянок на 200 грузовых автомобилей

Перегородки по осям „4", „Б", между осями „4" и „5", „А" и „Б"

Стадия	Лист	Листов
Р	10	

ГИПРОАВТОТРАНС г. Москва

Привязан

Инв. N

Копировал Марченко

Формат А2

Заказ N 4834

Инв. N подл. | Подпись и дата | Взам. инв. N

Альбом 17

Типовой проект

Перегородки Венткамеры

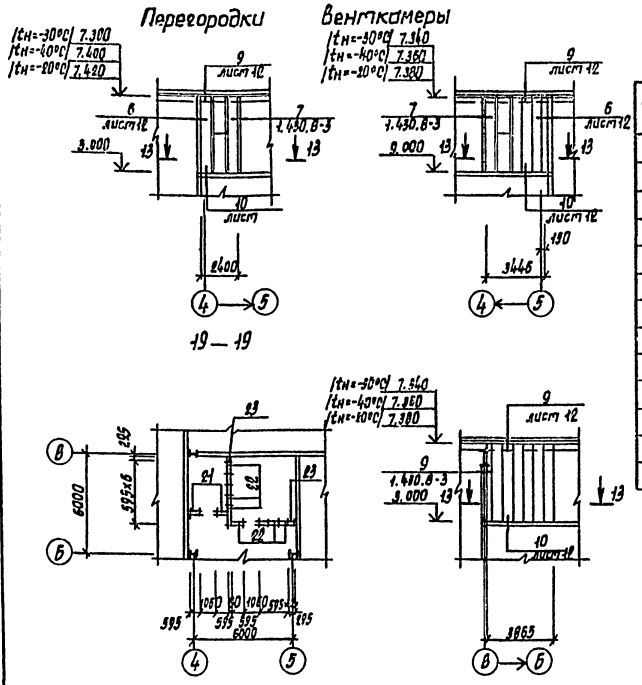

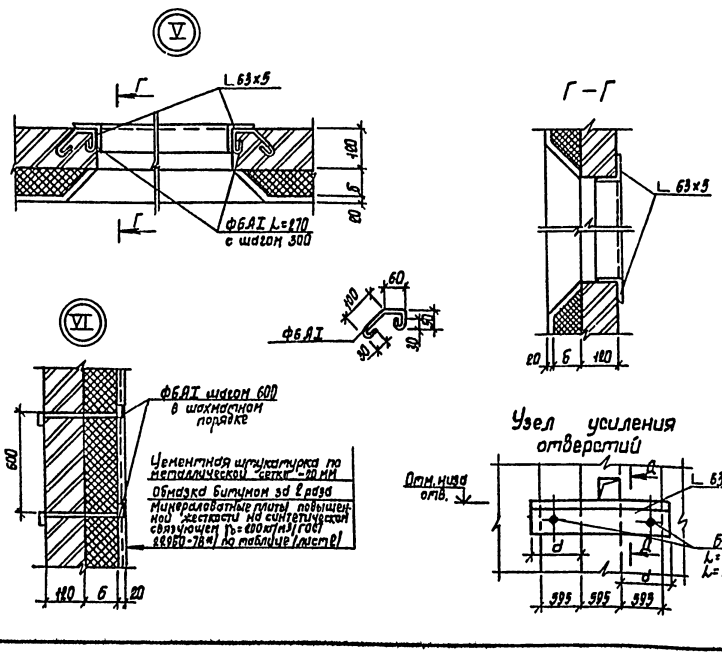

Спецификация сборных перегородок

Марка, поз.	Обозначение	Наименование	Кол.	Масса ед. кг.	Примечание
		Перегородки венткамеры			
		t = -20°C			
21		ПГ 437.60.8	2	153.0	
22		ПГ 432.60.8	10	151.2	
23		ПГД 432.30.8	2	75.7	
		$t_н$ = -30°C			
21		ПГ 432.60.8	3	152.5	
22		ПГ 429.60.8	10	151.5	
23		ПГД 429.30.8	1	79.0	
		t = -40°C			
21		ПГ 435.60.8	3	152.9	
22		ПГ 431.60.8	10	152.5	
23		ПГД 431.30.8	1	75.5	

Потребность материалов на заделку экструзионных перегородок по месту и над дверными проемами:
а) листы асбестоцементные плоские по ГОСТ 18124-75* размерами 3.0×1.5 - 20 шт.
б) полужесткие минераловатные плиты на синтетическом связующем по ГОСТ 9573-82 - 5,5 м³.

1. Усиление крепления верха экструзионных панелей в местах отверстий выполнять обрамлением его нижней стороны уголками L 63×5. Длину уголка принимать такой, чтобы величина „а", равная 700 мм находилась за гранью невырезаемой панели. После затяжки болтов, резьбу забить или приварить гайки к стержню болта.
2. Масса металлических изделий в углах ограждающих конструкций (наружных экструзионных панелей), в вертикальных швах этих панелей и в углах креплений витражей учтена в технической спецификации металла - чертежи марки КМ

Спецификация изделий

Марка, поз.	Обозначение	Наименование	Кол.	Масса ед. кг.	Примечание
		Подвесные потолки			
МС5	ТП 503-4-45.87-КЖИ-280-01	Изделие соединительное ℓ=14.0 п.м.		67.5	
—	ГОСТ 7798-70*	Болт М12×120	20	0.124	
—	ГОСТ 7798-70*	Болт М12×200	3	0.195	
—	ГОСТ 19903-74*	Полоса 80×6 ℓ=0.6 п.м.		3.0	
		Обрамление отверстий			
—	ГОСТ 8509-72*	Уголок 63×5 ℓ=160.0 п.м.		770.0	
—	ГОСТ 5781-82*	Арматура Ф6АI ℓ=18.0 п.м.		4.0	
—	ГОСТ 7798-70*	Болт М12×120	20	0.124	
—	ГОСТ 7798-70*	Болт М12×200	46	0.195	
		Крепление перегородок			
МС1	ТП 503-4-45.87-КЖИ-260	Изделие соединительное ℓ=250 п.м.			
МС2	ТП 503-4-45.87-КЖИ-260-01	Изделие соединительное ℓ=244.0 п.м.		1000.0	
МН23	ТП 503-4-45.87-КЖИ-200-01	Изделие закладное	200	3.7	
МН4	ТП 503-4-45.87-КЖИ-010-01	Изделие закладное ℓ=21.0 п.м.		195.0	
МН1	ТП 503-4-45.87-КЖИ-010	Изделие закладное ℓ=12.0 п.м.		203.0	
	ГОСТ 19772-74*	L 120×100×6 ℓ=10.0 п.м.		219.8	
МС3	ТП 503-4-45.87-КЖИ-290	Изделие соединительное ℓ=3.0 п.м.		1.8	
—	ГОСТ 7798-70*	Болт М10×200	1360	0.136	
—	ГОСТ 5915-70*	Гайка М10.4.00	1360	0.012	
—	ГОСТ 11371-78	Шайба 10.01.00	1360	0.004	
—	ОСТ 34-13-016-77	Самонарезающие болты	2520	0.007	
		М5-8g×20.56.009			
—	ГОСТ 1144-80*	Шуруп 1-4×30	630	0.003	
	ГОСТ 1144-80*	Шуруп 1-4×45	140	0.004	
МС4	ТП 503-4-45.87-КЖИ-280	Изделие соединительное ℓ=50.0 п.м.		240.0	
—	ГОСТ 19771-74*	Уголок 80×4 ℓ=4.2 п.м.		20.3	
—	ТУ-67-269-79	Винты самонарезающие	56	0.008	
		В6×25			

ГИП	Кирсанов		
Нач. АСО	Хрупало		
Н. контр.	Шаломеев		
Гл. контр.	Винклер		
ГАП	Шаломеев		
Гл. спец.	Баскина		
Рук. гр. арх.	Туманян		
Арх.	Смирнова		
Арх.	Карлина		

ТП 503-4-45.87 АР

Производственный корпус для открытых стоянок на 200 грузовых автомобилей

Перегородки венткамеры Узлы V, VI

Стадия	Лист	Листов
Р	11	

ГИПРОАВТОТРАНС г. Москва

Привязан

Инв. N

Копировал Марченко

Формат А2

Заказ N 4834

Инв. N подл. | Подпись и дата | Взам. инв. N

Альбом III

Типовой проект

Инв. № подл. | Подпись и дата | Взам. инв. №

Эскиз № 4.934

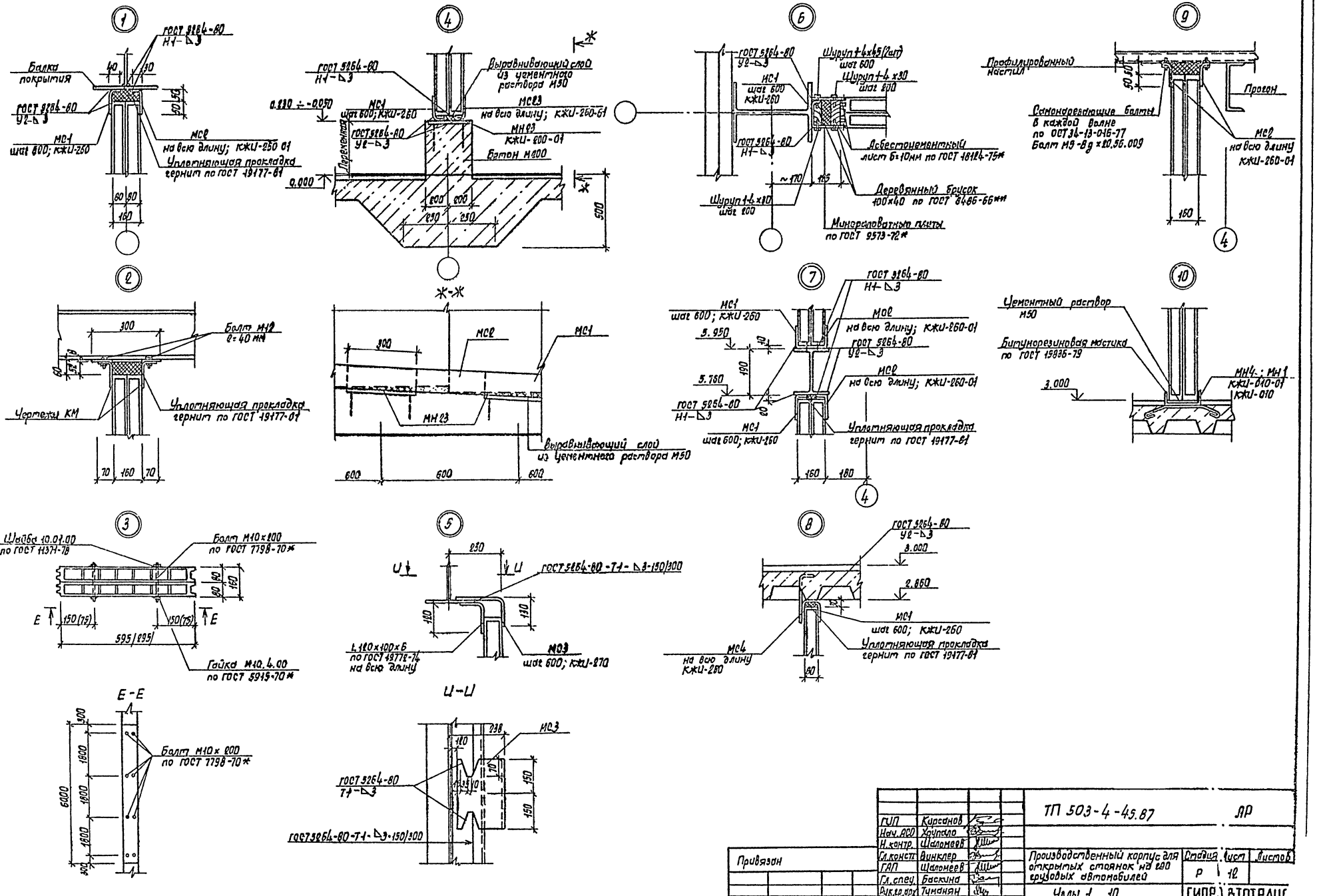

				ТП 503-4-45.87	АР
ГИП	Карсанов				
Нач. ОПО	Хрулёв				
Н. контр.	Шаломеев				
Гл. констр.	Винклер			Производственный корпус для открытых стоянок на 100 грузовых автомобилей	Стадия: Р; Лист: 12; Листов:
ГАП	Шаломеев				
Гл. спец.	Баскина			Узлы 1...10	ГИПРОАВТОТРАНС г. Москва
Рук. гр. арх.	Тиманян				
Ст. арх.	Смирнова				
Арх.	Карлина				
Привязан					
Инв. №					

Копировал Марченко

Формат А2

Альбом II

Типовой проект

План кровли

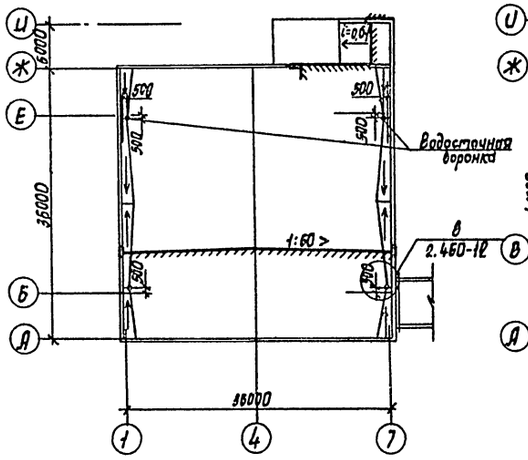

План полов на отм. 0.000

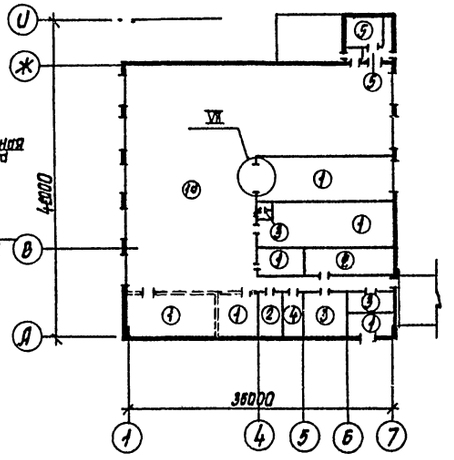

План полов на отм. -3.500

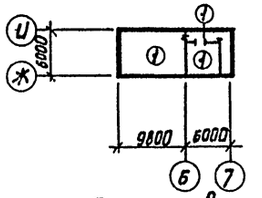

План полов на отм. 3.000

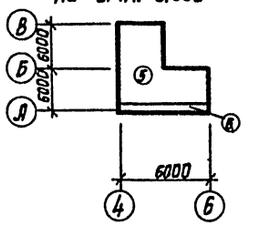

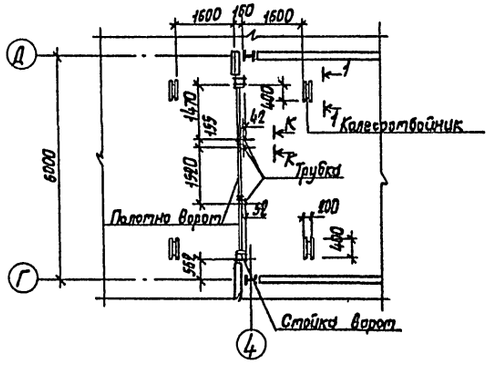

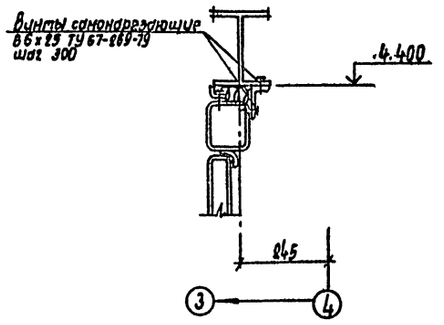

Экспликация полов

Наименование помещений	Тип пола по проекту	Схема пола	Элементы пола и их толщина	Площадь пола, м²
Участки: ТО и ТР, сварочный, слесарно-механический, шиномонтажный, кладовая масел и запасных частей, материалов и оборотных агрегатов, ИРК, промкладовая, насосная, комплектная трансформаторная подстанция, коридор	1, 1а		Покрытие - бетон М300 (шлифованный) - 25 мм Подстилающий слой - бетон М 150 - 120 мм * Основание - утрамбованный со щебнем грунт 1а - прослойка - бетонный подстилающий слой М 150 - 200 мм	1192.0
Деревообрабатывающий участок, оклад резины	2		Покрытие - асфальтобетон - 25 мм Подстилающий слой - бетон М150 - 80 мм * Основание - утрамбованный со щебнем грунт	72.0
Участок ремонта электрооборудования и топливной аппаратуры, компрессорная, уборная	3		Покрытие - керамические плиты по ГОСТ 6787-80-13 мм Прослойка и заполнение швов из цементно-песчаного раствора М150 - 10 мм Подстилающий слой - бетон М150 - 80 мм * Основание - утрамбованный со щебнем грунт	60.0
Комната мастера	4		Покрытие - линолеум поливинилхлоридный на тканевой основе (ГОСТ 7251-77) - 25 мм Прослойка из холодной мастики на водостойких вяжущих - 1 мм Стяжка - цементно-песчаный раствор - 20 мм Подстилающий слой - бетон М150 - 30 мм * Основание - утрамбованный со щебнем грунт	14.0
Вентканера, кладовая масел, тамбуры	5		Покрытие - бетон М200 - 20 мм Основание - сборные ж.б. плиты	178.0
Воздухозаборная камера	6		Покрытие - бетон М200 - 40 мм Обмазка горячим битумом за 2 раза Жесткие минераловатные плиты на синтетическом связующем $\rho_0 = 200 \text{ кг/м}^3$ (ГОСТ 22950-78*) по таблице 1 лист 41 Основание - сборные ж.б. плиты	10.0

* - Уплотненный грунт основания принять с плотностью скелета до 1.6 т/м³ с втрамбованным в него слоем щебня или гравия крупностью 40-50 мм

К-К

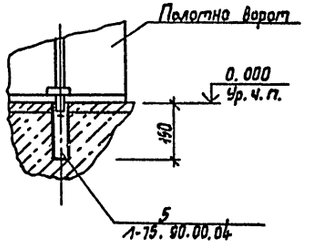

И-И

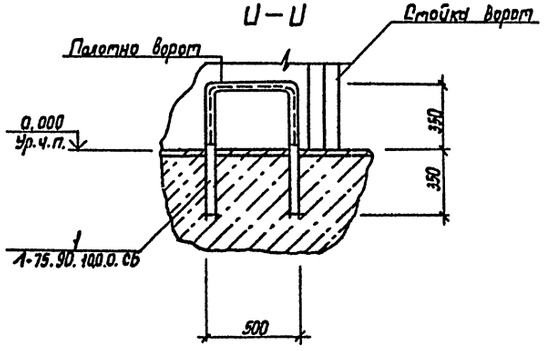

ГИП	Кирсанов		ТП 503-4-45.87 АР
Нач. АСО	Хоупало		
Н. контр.	Шаломеев		
Гл. констр.	Винклер		Производственный корпус для открытых стоянок на 200 грузовых автомобилей
ГАП	Шаломеев		
Гл. спец.	Баскина		
Рук. гр. арх.	Туманян		Планы кровли; полов. Экспликация полов. Узлы VII; VIII
Ст. арх.	Смирнова		
Арх.	Карлина		

Стадия	Лист	Листов
Р	13	

ГИПРОАВТОТРАНС г. Москва

Привязан

Инв. N

Заказ N 4834

Согласовано

Нач. отд. В.К. Ратников

Инв. N подл. | Подпись и дата | Взам. инв. N

Копировал Марченко

Формат А2

Альбом II

Типовой проект

Ведомость рабочих чертежей основного комплекта марки КЖ /начало/

Лист	Наименование	Примечание
1	Общие данные /начало/	
2	Общие данные /окончание/	
3	Схема расположения фундаментов и фундаментных балок	
4	Схема расположения фундаментов и фундаментных балок. Фрагменты 1...5	
5	Схема расположения фундаментов и фундаментных балок. Фрагменты 6...11	
6	Армирование фундаментов ФМ1...ФМ4 Узел „А" „Б"	
7	Армирование фундаментов ФМ5...ФМ8 Узел „Б"	
8	Армирование фундаментов ФМ9...ФМ11	
9	Спецификация фундаментов /начало/	
10	Спецификация фундаментов /Продолжение/	
11	Спецификация фундаментов /окончание/	
12	Схема расположения фундаментов под оборудование и каналов	
13	Фундаменты под оборудование ФОМ3, ФОМ5	
14	Фундамент под оборудование ФОМ1. Схема расположения на отм. 0.000	
15	Фундамент под оборудование ФОМ1. Схема расположения ниже отм. 0.000. Сечения 1-1...2-2 Узлы 1.2	
16	Фундамент под оборудование ФОМ1. Сечения 3-3...9-9	
17	Фундамент под оборудование ФОМ2. Схемы расположения на отм. 0.000 и ниже отм. 0.000	
18	Фундамент под оборудование ФОМ2 Сечения. Узлы фрагмент 1	
19	Схемы расположения каналов ПК1-08; ПК2-08. Сечения 1-1; 2-2	
20	Схемы расположения каналов ПК3-08; ПК4-08; ПК5-08. Сечения 3-3...11-11	

/окончание/

Лист	Наименование	Примечание
21	Схема расположения элементов подземного хозяйства кладовой масел и КТП Сечения 1-1...4-4	
22	Схема расположения элементов подземного хозяйства кладовой масел и КТП Сечения 5-5...8-8 Узел 1	
23	Схемы расположения плит покрытия на отм. -0,260 и перекрытия на отм. 0.000	
24	Схема опалубки плиты перекрытия антресоли.	
25	Схема армирования плиты перекрытия антресоли.	
26	Схемы расположения наружных стеновых панелей. Разрезы. Узел „А"	
27	Схемы расположения наружных стеновых панелей. Спецификация	

/окончание/

Обозначение	Наименование	Примечание
3.005.1-2/82 вып.0; 1-2	Сборные железобетонные каналы и тоннели из лотковых элементов	
1.430.8-2 вып.0;1;2	Стены горизонтальной разрезки из асбестоцементных экструзионных панелей для одноэтажных промышленных зданий.	
1.494-24 вып. 1; 2	Стаканы для крепления крышных вентиляторов, дефлекторов и зонтов.	
1.041.1-2 вып.1	Сборные железобетонные многопустотные панели перекрытий многоэтажных общественных зданий, производственных и вспомогательных зданий промышленных предприятий	
	Прилагаемые документы	
ТП 503-4-45.87 -КЖИ	Чертежи строительных изделий	
ТП 503-4-45.87 -КЖ ВМ	Ведомость потребности в материалах	

Ведомость ссылочных и прилагаемых документов /начало/

Обозначение	Наименование	Примечание
	Ссылочные документы	
1.112-5 вып.2	Плиты железобетонные для ленточных фундаментов	
ГОСТ 13579-78	Блоки бетонные для стен подвалов	
1.415-1 вып. 1	Железобетонные фундаментные балки для стен производственных зданий с шагом колонн 6м.	
ГОСТ 24379.1-80	Болты фундаментные	
1.410-3 вып. 1	Сетки сварные для армирования железобетонных конструкций	
1.412-1/77 вып.1,2,3	Монолитные железобетонные фундаменты под типовые колонны прямоугольного сечения одноэтажных промышленных зданий	
1.412.1-4	Монолитные железобетонные фундаменты на естественном основании под железобетонные стойки фахверка	

Типовой проект разработан в соответствии с действующими нормами и правилами и предусматривает мероприятия, обеспечивающие взрывную, взрывопожарную и пожарную безопасность при эксплуатации здания

Главный инженер проекта /Кирсанов И.А/

Заказ № 4834

Инв. № подл. | Подпись и дата | Взам. инв. №

Привязан

Инв. №

ТП 503-4-45.87 КЖ

ГИП	Кирсанов	
Нач. отд.	Хрупало	
Н. контр.	Ростунова	
Гл. конс.	Винклер	
Гл. спец.	Баскина	
Рук. гр.	Харитонов	
Инж.	Московскова	

Производственный корпус для открытых стоянок на 200 грузовых автомобилей

Стадия | Листов

Р

Общие данные /начало/

ГИПРОА... г.Мо...

Копировал Волкова

Фасм...

Альбом II

Ведомость спецификаций

Лист	Наименование	Примечание
3	Спецификация к схеме расположения фундаментов.	
9	Спецификация фундаментов /начало/	
10	Спецификация фундаментов /продолжение/	
11.	Спецификация фундаментов /окончание/	
13	Спецификация фундаментов под оборудование фом5. фом3. Спецификация к схеме расположения фундаментов под оборудование и каналов.	
14	Спецификация фундамента под оборудование фом1	
16	Спецификация к схеме расположения фундамента фом1	
17	Спецификация фундамента под оборудование фом2. Спецификация к схеме расположения фундамента фом2	
19	Спецификация каналов ПК1-ОВ; ПК2-ОВ.	
20	Спецификация каналов ПК3-ОВ; ПК4-ОВ; ПК5-ОВ. Спецификация к схемам расположения каналов ПК1-ОВ... ПК5-ОВ	
21	Спецификация к схемам расположения элементов подземного хозяйства кладовой масел и КТП	
23	Спецификация к схемам расположения плит покрытия и перекрытия кладовой масел	
	Спецификация монолитных конструкций	
24	Спецификация плиты перекрытия антресоли	
27	Спецификация к схемам расположения наружных стеновых панелей	

Типовой проект

Ведомость объемов сборных бетонных и железобетонных конструкций по рабочим чертежам основного комплекта марки КЖ

	Наименование группы элементов конструкции	Код	Кол. м³	Примечание
1	фундаментные плиты	5813000000	1.95	
2	фундаментные блоки	5835000000	5.48	
3	фундаментные балки		7.89	
4	Лотки		3.77	
5	Плиты перекрытия каналов	5858000000	8.58	
6	Панели перекрытия	5842000000	7.35	
7	Панели покрытия	5841000000	3.15	
8	стакан		0.26	
	Всего бетона и железобетона		38.43	

Общие указания

1. Проект разработан для применения в районе с расчетной температурой наружного воздуха минус 20°С, минус 30°С /основной вариант/ минус 40°С скоростным напором ветра для III географического района весом снегового покрова для II; III /основной вариант/ IV географического района, сейсмичность до 6 баллов.
2. Основанием под фундаменты приняты грунты со следующими характеристиками $\varphi = 28°$; $C^{II} = 2$ кПа; $E = 14{,}7$ МПа; $\gamma = 1{,}8$ т/м³; $K_г = 1$ Грунтовые воды отсутствуют.
3. Обратную засыпку пазух фундаментов производить грунтом без включений строительного мусора и растительного грунта с послойным трамбованием до получения γ скелета грунта $\geq 1{,}6$ т/м³
4. Набетонки под фундаментные балки и рамы ворот выполнять в одной опалубке с фундаментами из бетона той же марки, что и фундамент.
5. Фундаментные балки укладывать на цементный раствор марки 100 толщиной 20мм. Зазоры между торцами балок и фундаментами заделать бетоном марки 150
6. Производство работ в зимнее время производить с учетом требований СНиП 3.02.01-83. СНиП II-15-76, СНиП III-16-80.
7. Размеры фундаментов приняты в соответствии с унифицированными размерами серии 1.412-1/77 вып. 1
8. Под всеми фундаментами устраивается бетонная подготовка марки 50 толщиной 100мм.
9. Под сборные фундаменты устраивается песчаная подготовка H=50мм. из песка средней крупности
10. После окончания сварочных работ антикоррозийную защиту металлических изделий восстановить.

Заказ №4837

Инв. № подл. | Подпись и дата | Взам. инв. №

Привязан

Инв. №

ГИП	Кирсанов	
Нач. отд.	Хрупало	
Н. контр.	Винклер	
Гл. конс.	Винклер	
Гл. спец.	Баскина	
Рук. гр.	Харитонов	
Инж.	Московекова	

ТП 503-4-45.87 КЖ

Производственный корпус для открытых стоянок на 200 грузовых автомобилей

Стадия	Лист	Листов
Р	2	

Общие данные (окончание)

ГИПРОАВТОТРАНС г. Москва

Копировал: Максимова Формат А2

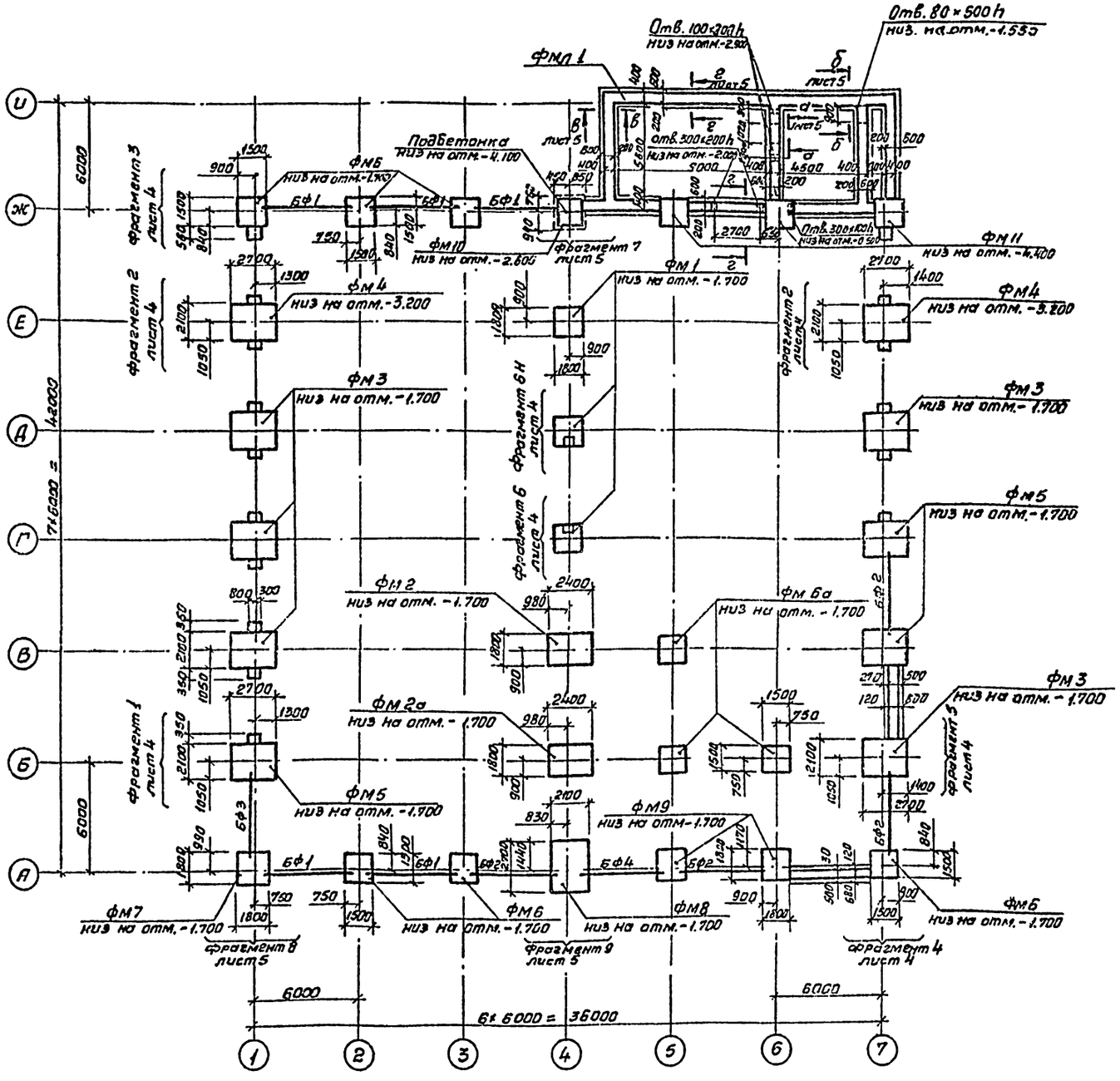

Альбом 17

Типовой проект

Согласовано

Нач.отд.08	Крупнова		
Гл.спец.тех.отд	Гончар		
Нач.отд.ТХ	Пугачев		

Заказ №4834

Инв.№подл.	Подпись и дата	Взам.инв.№	

Спецификация к схеме расположения фундаментов

Марка, поз.	Обозначение	Наименование		Кол.	Масса ед., кг	Примечание
		Фундаменты				
ФМ1	лист-6	ФМ1		3		
ФМ2	-6	ФМ2		1		
ФМ2а	-6	ФМ2а		1		
ФМ3	-6	ФМ3		5		
ФМ4	-6	ФМ4		2		
ФМ5	-7	ФМ5		3		
ФМ6	-7	ФМ6		6		
ФМ6а	-7	ФМ6а		3		
ФМ7	-7	ФМ7		1		
ФМ8	-7	ФМ8		1		
ФМ9	-8	ФМ9		2		
ФМ10	-8	ФМ10		1		
ФМ11	-8	ФМ11		3		
ФМл1	-8	ФМл1		1		
		Блоки для стен подвала				
ФБ1	ГОСТ 13579-78	ФБС 12.5.6-Т		2	790	
ФБ2	ГОСТ 13579-78	ФБС 24.5.6-Т		8	1630	
		Фундаментные плиты				
Ф1	1.112-5 Вып. 2	Фл 8.24-2		3	1395	
Ф2	1.112-5 Вып. 2	Фл 8.12-2		1	685	
		Фундаментные балки				
		-20°С	-30°С; -40°С			
БФ1	1.415-1 Вып. 1	ФБ6-12	ФБ6-29	5	1500/1900	
БФ2	1.415-1 Вып. 1	ФБ6-13	ФБ6-30	4	1400/1800	
БФ3	1.415-1 Вып. 1	ФБ6-14	ФБ6-31	1	1300/1700	
БФ4	1.415-1 Вып. 1	ФБ6-15	ФБ6-32	1	1300/1600	
2	ГОСТ 24379.1-80	Болт 1.1 М30×900 Вст.3 пс.2		64		
1	ГОСТ 24379.1-80	Болт 1.1 М20×800.09 Г2с-2		4		

1. В спецификации в графе „масса" в числителе данные для температуры минус 20°С, в знаменателе – для температур минус 30°С, минус 40°С.
2. Бетонирование стен подвала выполнять одновременно с фундаментами каркаса здания.
3. Конструкции фундаментов запроектированы для расчетной температуры наружного воздуха минус 30°С, скоростного напора ветра и снегового покрова III географического района.

ГИП	Киреенов		
Нач.отд	Крупнова		
Н.контр.	Винклер		
Гл.конс.	Винклер		
Гл.спец.	Баскина		
Рук.гр.	Харитонов		
Ст.инж.	Бекунина		

ТП 503-4-45.87 КЖ

Производственный корпус для открытых стоянок на 200 грузовых автомобилей

Стадия	Лист	Листов
Р	3	

Схема расположения фундаментов и фундаментных балок

ГИПРОАВТОТРАНС г. Москва.

Привязан

Инв.№

Альбом II

Типовой проект

Фрагмент 1

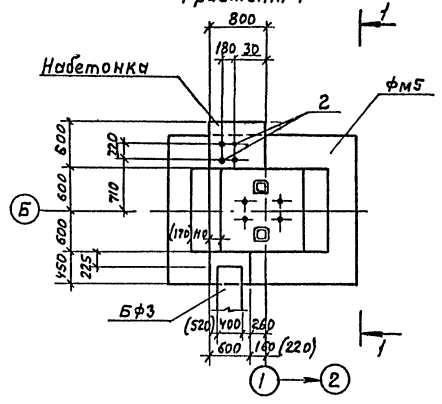

Фрагмент 2

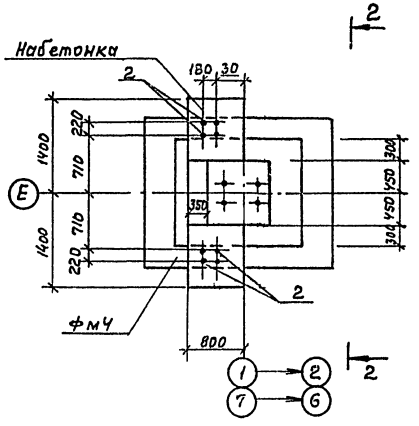

Фрагмент 3

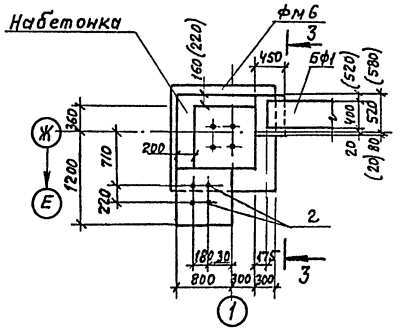

Фрагмент 4

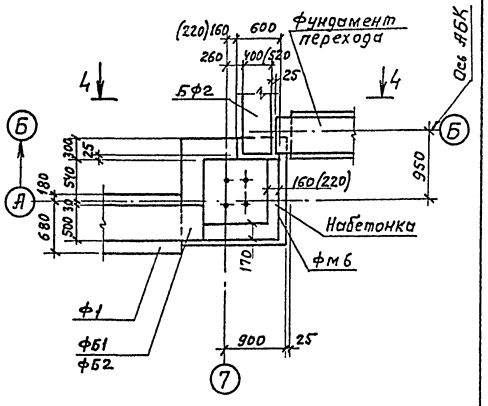

1 – 1

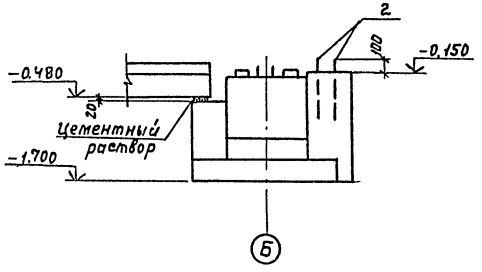

2 – 2

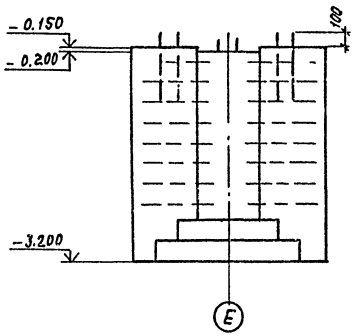

3 – 3

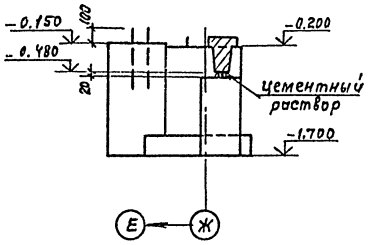

4 – 4

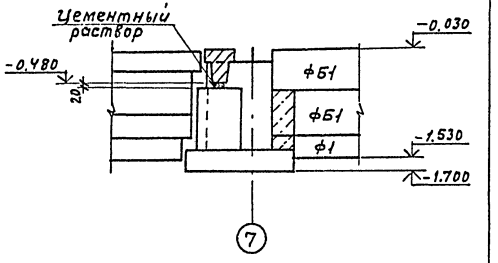

1. Марки и размеры в скобках даны для t = минус 40° С

Фрагмент 5

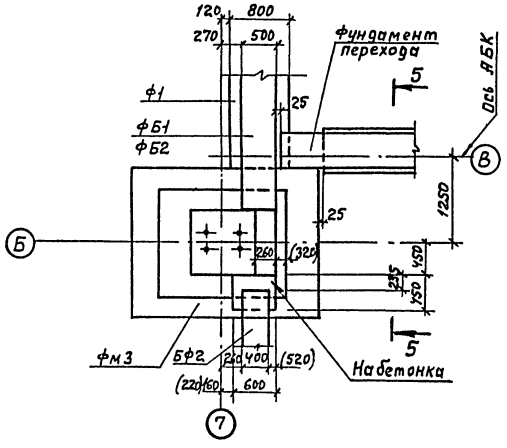

5 – 5

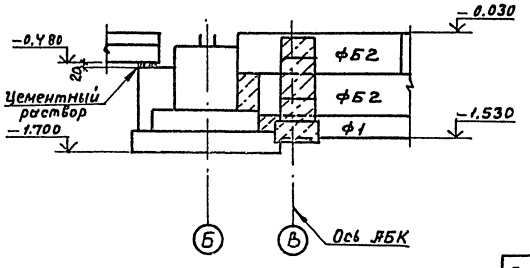

				ТП 503-4-45.87	КЖ
Привязан		ГИП	Кирсанов		
		Нач.отд.	Хрупало	Производственный корпус для открытых стоянок на 200 грузовых автомобилей	Стадия: Р; Лист: 4; Листов:
		Н.контр.	Винклер		
		Гл.конс.	Винклер		
		Гл.спец.	Баскина	Схема расположения фундаментов и фундаментных балок. Фрагменты 1...5	ГИПРОАВТОТРАНС г. Москва
Инв. №		Рук.гр.	Харитонов		
		Ст.инж.	Бакунчик		

Копировал Максимова Формат А2

Инв. № подл. | Подпись и дата | Взам. инв. №

Заказ №1933

Альбом II

Типовой проект

Фрагмент 6

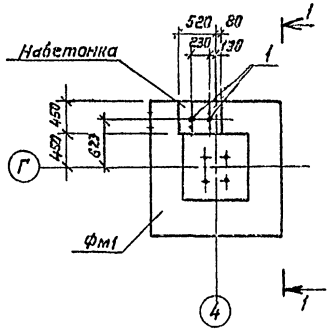

а – а

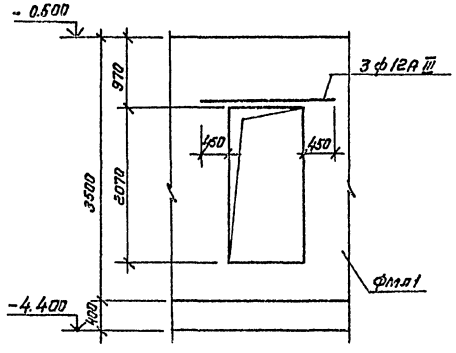

Фрагмент 8

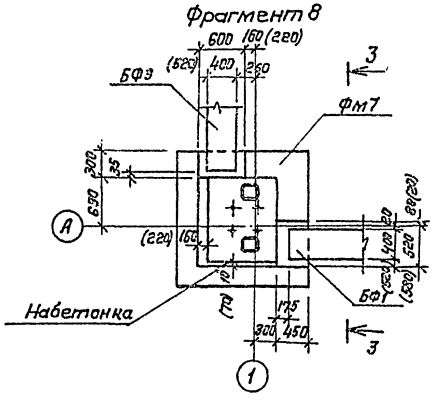

Фрагмент 9

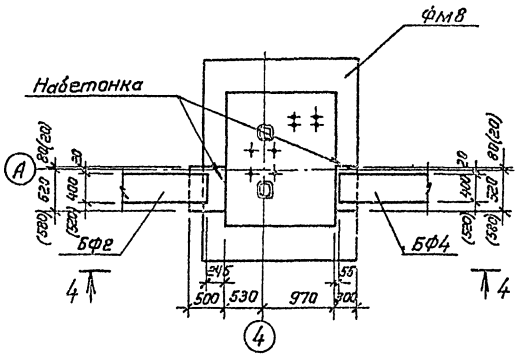

1 – 1

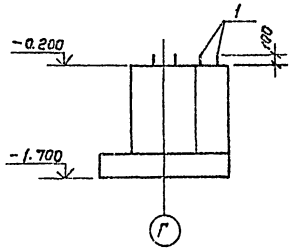

б – б

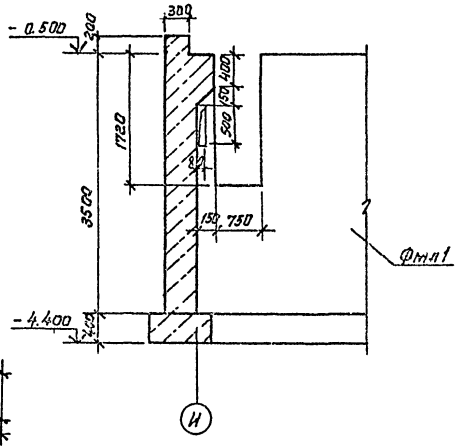

3 – 3

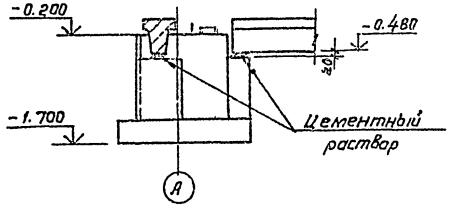

4 – 4

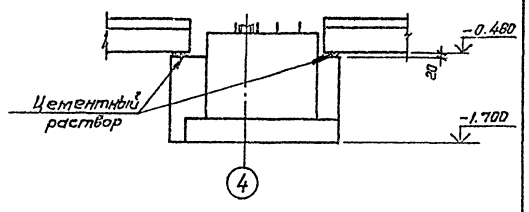

Фрагмент 7

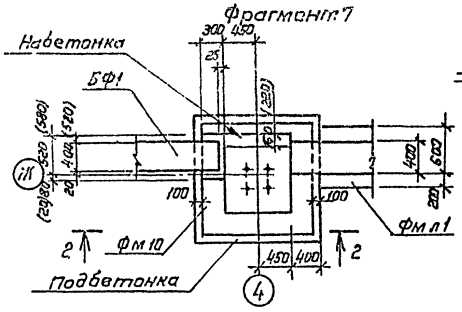

2 – 2

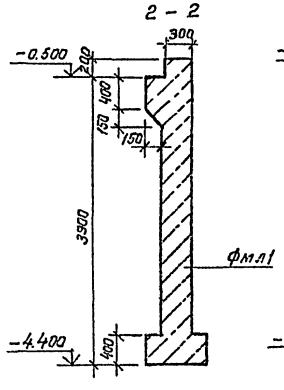

в – в

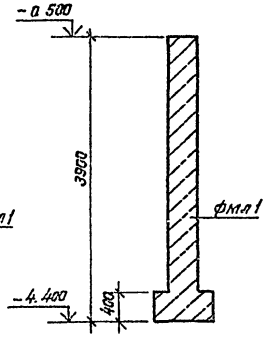

2 – 2

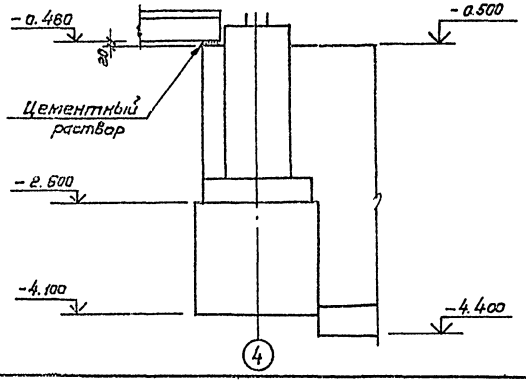

1. Размеры в скобках даны для t = минус 40°С

				ТП 503-4-45.87		КЖ	
ГИП	Корсанов						
Нач. отд.	Хрупало			Производственный корпус для открытых стоянок на 200 грузовых автомобилей	Стадия	Лист	Листов
Н. контр.	Винклер				Р	5	
Гл. конс.	Винклер						
Гл. спец.	Баскина			Схема расположения фундаментов и фундаментных балок. Фрагменты 6...11	ГИПРОАВТОТРАНС г. Москва		
Рук. гр.	Харитонов						
Ст. инж.	Бакунина						

Привязан

Инв. №

Заказ № 4934

Инв. № подл. | Подпись и дата | Взам. инв. №

Копировал Каннова

Формат А2

Альбом VI

Типовой проект

Фм1

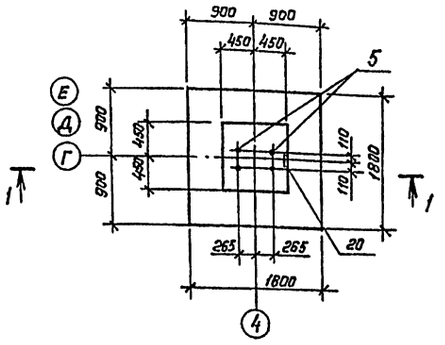

Фм2; Фм2а

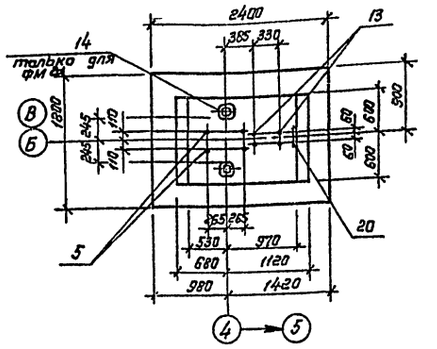

Фм3, Фм4

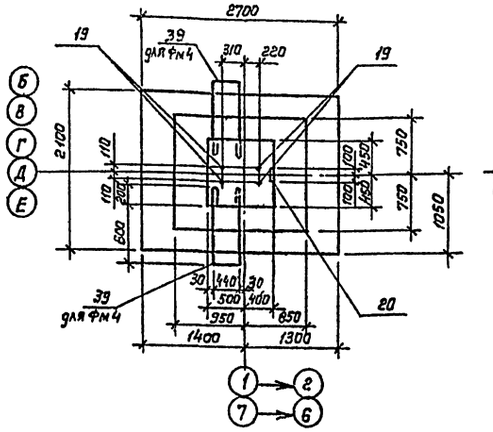

5-5 для Фм4

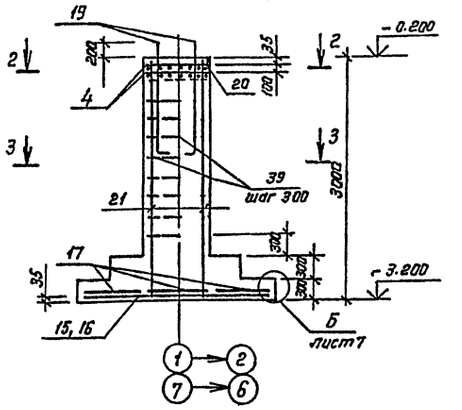

1-1

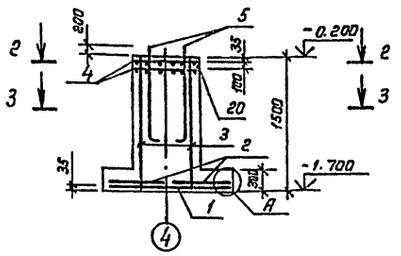

4-4

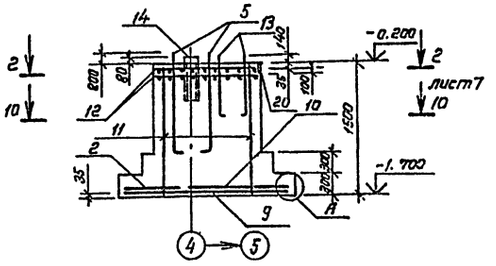

5-5 для Фм3

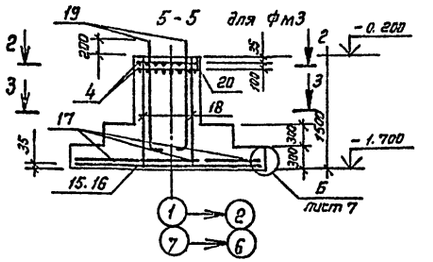

Схема сборки пространственного каркаса вертикального армирования подколонника Фм2,Фм9

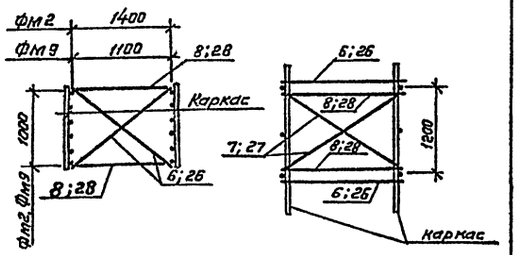

Схема раскладки сеток подошвы Фм1

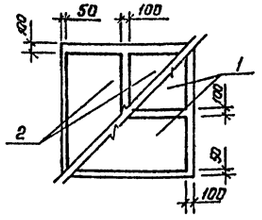

Схема раскладки сеток подошвы Фм2, Фм2а

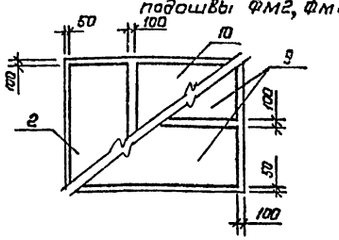

Схема раскладки сеток подошвы Фм3, Фм4, Фм6

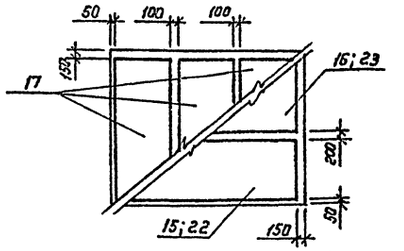

1. Схемы сборки пространственного каркаса вертикального армирования подколонника Фм1; Фм3; Фм4; Фм6; Фм6а; Фм10; Фм11. отстранены в серии 1.412.1-4.070.
2. Позицию 20 приварить к каркасам подколонника фундаментов, продольные стержни каркасов приварить к нижним сеткам подошвы.

2-2

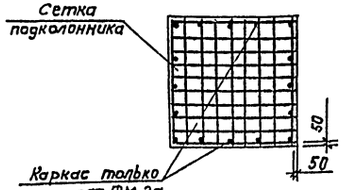

3-3

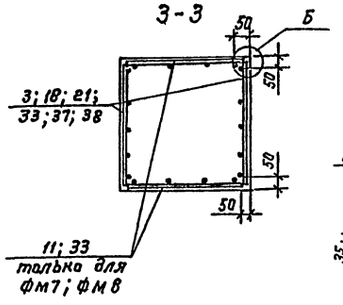

А

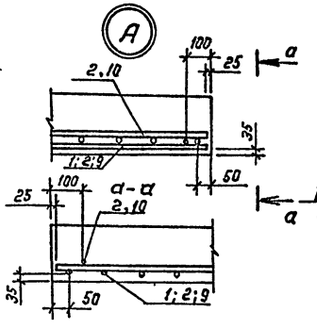

Б

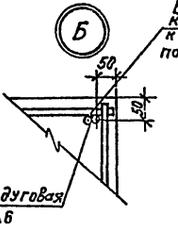

Вертикальный стержень каркаса вставить и приварить к горизонтальным стержням после его установки

Ручная дуговая сварка Δ6

				ТП 503-4-45.87	КЖ
ГИП	Кирсанов				
Нач. отд.	Хрупало				
Н. конт.	Винклер				
Гл. конс.	Винклер			Производственный корпус для открытых стоянок на 200 грузовых автомобилей	Стадия: Р; Лист: 6; Листов:
Гл. спец.	Баскина				
Рук. гр.	Харитонов			Армирование фундаментов Фм1... Фм4. Узел А; Б.	ГИПРОАВТОТРАНС г. Москва
Ст. инж.	Бакунина				
Инж.	Терехова				

Привязан

Инв. № подл. | Подпись и дата | Взам. инв. №

Инв. № 2

Копировал: Коннова

Формат А2

Альбом II

Типовой проект

фм5

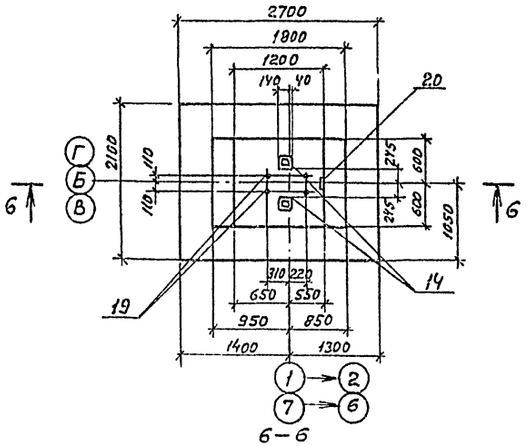

фм6

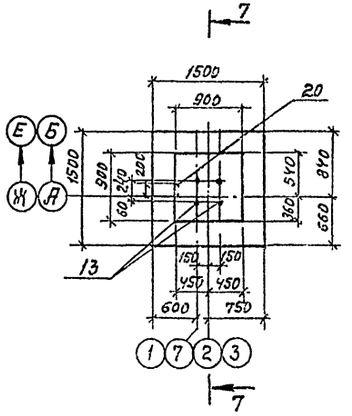

фм7

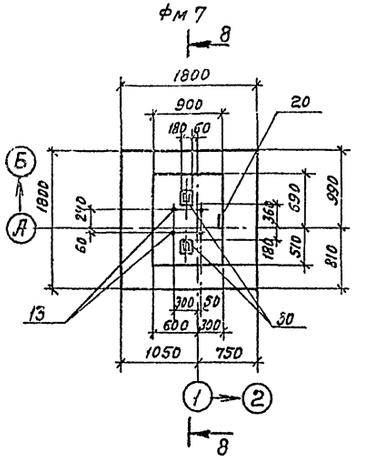

фм8

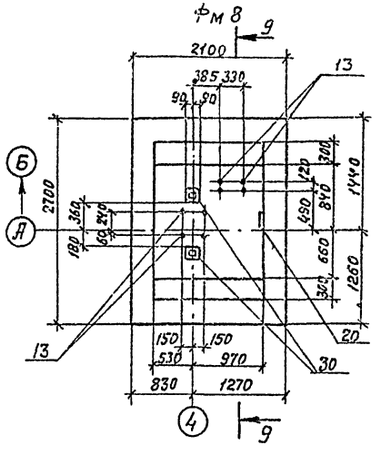

6–6

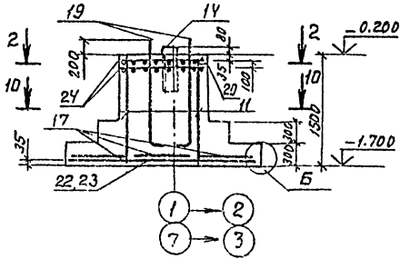

7–7

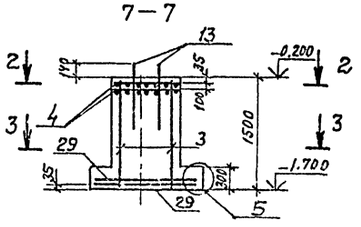

8–8

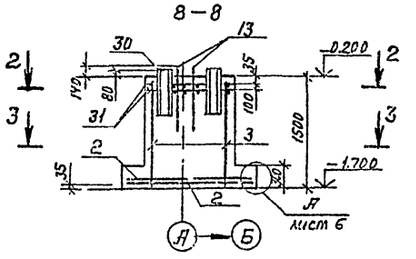

9–9

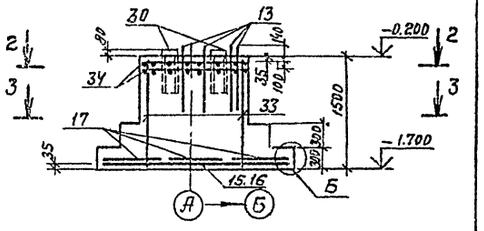

Схема раскладки сеток подошвы фм6, фм6а, фм10; фм11

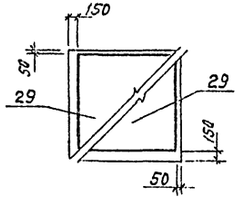

Схема раскладки сеток подошвы фм7

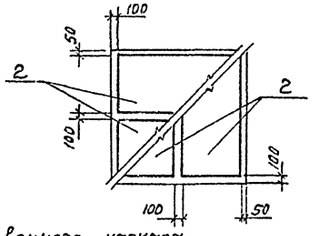

Схема раскладки сеток подошвы фм8

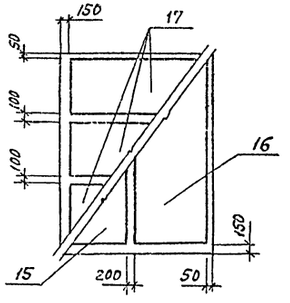

Б

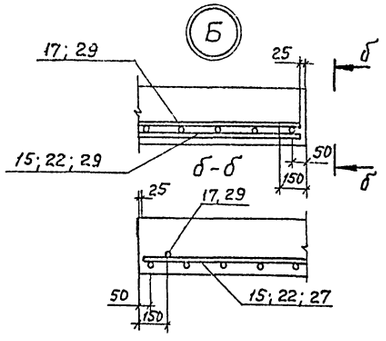

фм6а

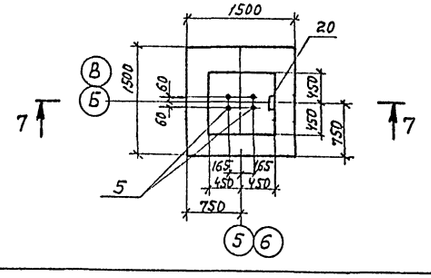

10–10

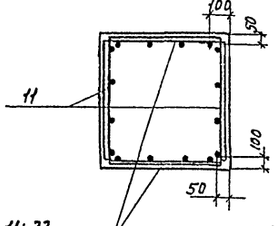

11; 33
только для фм2а
фм5

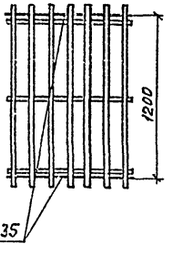

6; 26, 32, 35

Схема сборки пространственного каркаса вертикального армирования подколонника фм2а; фм5; фм7; фм8

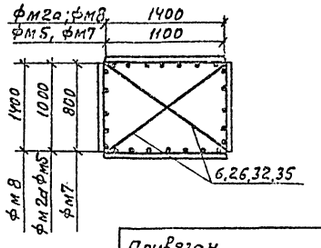

Данный лист смотреть совместно с листами 6, 8, 9, 10, 11

				ТП 503-4-45.87		КЖ	
ГИП	Кирсанов						
Нач. отд.	Хрупало						
Н. контр.	Винклер			Производственный корпус для открытых стоянок на 200 грузовых автомобилей	Стадия	Лист	Листов
Гл. конс.	Винклер				Р	7	
Гл. спец.	Баскина						
Рук. гр.	Харитонов			Армирование фундаментов фм5...фм8 уз л Б	ГИПРОАВТОТРАНС г. Москва		
Ст. инж.	Бакунина						
Инж.	Терехова						

Привязан

Инв. №

Копировал Максимова

Формат А2

Заказ №4834

Инв. № подл. | Подпись и дата | Взам. инв. №

Альбом II

Типовой проект

Фм 9

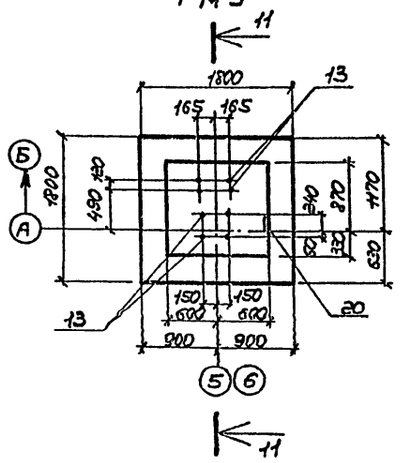

Фм 10, фм 11

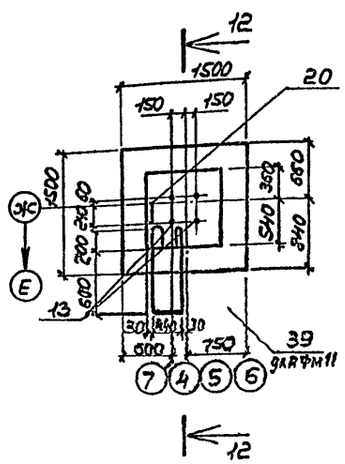

Армирование стен фм1

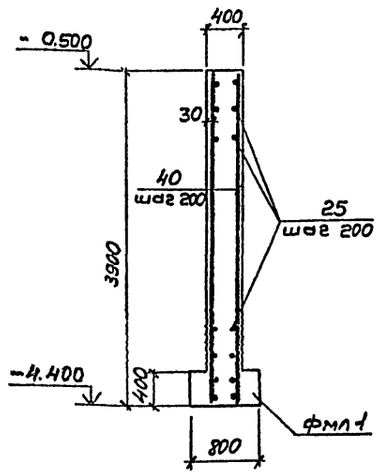

11 – 11

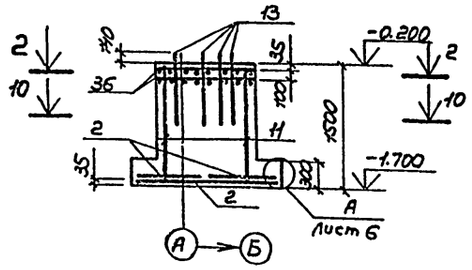

12-12 для фм10

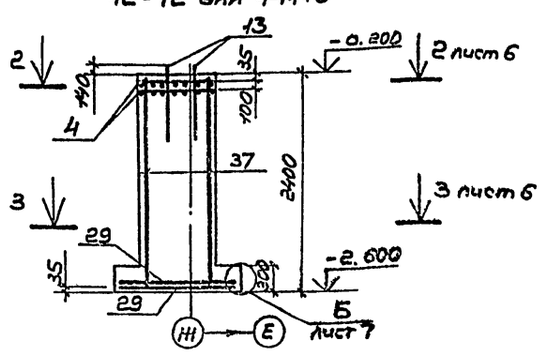

Схема раскладки сеток подошвы фм9

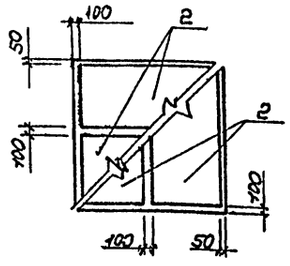

12-12 для фм11

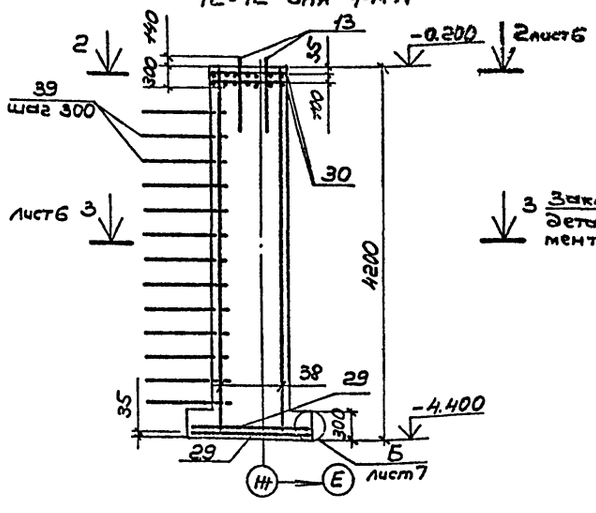

Узел устройства заземления по всем фундаментам.

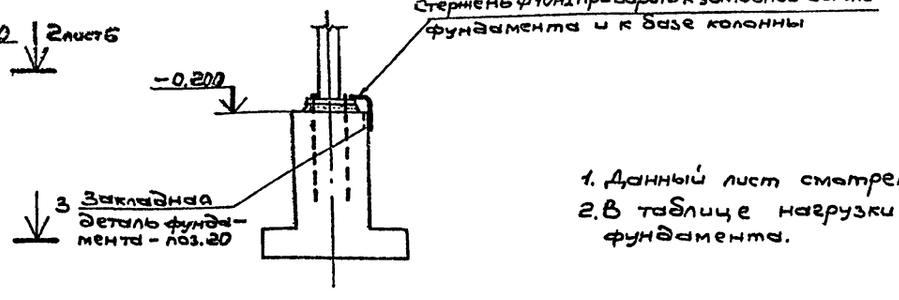

Таблица нагрузок на фундаменты

Марка	Схема нагрузок	Усилие	Нагрузки начало Нормат.	Нагрузки начало Расчетн.	Нагрузки окончание Нормат.	Нагрузки окончание Расчетн.
фм1		P, кН	432.0	540.0	194.0	247.0
		Qx, кН	± 23.0	± 26.0	± 12.0	± 13.0
		Qy, кН	—	—	± 12.0	± 13.0
		Mx, кН.м	± 7.8	± 8.8	—	—
		My, кН.м	—	—	—	—
фм2; фм2а	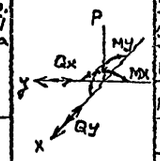	P, кН	749.0	841.0	224.0	250.0
		Qx, кН	± 23.0	± 26.0	± 33.0	± 37.0
		Qy, кН	± 71.0	± 79.0	± 12.0	± 13.0
		Mx, кН.м	± 97.0	± 108.9	—	—
		My, кН.м	—	—	—	—
фм3 фм4		P, кН	256.0	287.0	301.0	386.0
		Qx, кН	± 30.0	± 34.0	± 12.0	± 13.0
		Qy, кН	—	—	± 83.0	± 92.0
		Mx, кН.м	± 138.0	± 155.0	—	—
		My, кН.м	—	—	—	—
фм5		P, кН	302.0	339.0	338.0	381.0
		Qx, кН	± 30.0	± 34.0	—	—
		Qy, кН	± 33.0	± 37.0	± 12.0	± 13.0
		Mx, кН.м	± 138.0	± 155.0	—	—
		My, кН.м	—	—	—	—
фм6; фм6а; фм10		P, кН	194.0	247.0	194.0	247.0
		Qx, кН	± 12.0	± 13.0	—	—
		Qy, кН	± 12.0	± 13.0	± 12.0	± 13.0
		Mx, кН.м	—	—	—	—
		My, кН.м	—	—	—	—
фм7	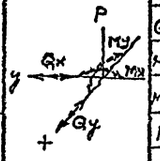	P, кН	224.0	250.0	224.0	250.0
		Qx, кН	± 33.0	± 37.0	—	—
		Qy, кН	± 12.0	± 13.0	± 33.0	± 37.0
		Mx, кН.м	—	—	—	—
		My, кН.м	—	—	—	—
фм8		P, кН	301.0	386.0	301.0	386.0
		Qx, кН	± 12.0	± 13.0	—	—
		Qy, кН	± 83.0	± 92.0	± 83.0	± 92.0
		Mx, кН.м	—	—	—	—
		My, кН.м	—	—	—	—
фм9		P, кН	338.0	381.0	338.0	381.0
		Qx, кН	—	—	—	—
		Qy, кН	± 12.0	± 13.0	± 12.0	± 13.0
		Mx, кН.м	—	—	—	—
		My, кН.м	—	—	—	—
фм10		P, кН	194.0	247.0	194.0	247.0
		Qx, кН	—	—	—	—
		Qy, кН	± 12.0	± 13.0	± 12.0	± 13.0
		Mx, кН.м	—	—	—	—
		My, кН.м	—	—	—	—

1. Данный лист смотреть совместно с листом 6.
2. В таблице нагрузки даны на уровне обреза фундамента.

Зак. 13 и 4834

Инв. № подл. | Подп. и дата | Взам. инв. №

Привязан

Инв. №

ГИП	Кириенов	
Нач. отд.	Хрулало	
Н. контр.	Винклер	
Гл. конс.	Винклер	
Гл. спец.	Баскина	
Рук. гр.	Харитонов	
Ст. инж.	Бакунина	
Инж.	Тарахова	

ТП 503-4-45.87 КНН

Производственный корпус для открытых стоянок на 200 грузовых автомобилей

Стадия	Лист	Листов
Р	8	

Армирование фундаментов фм9... фм11.

ГИПРОАСТОТРАНС г. МОСКВА

Копировал Коновалено

Формат А2

Спецификация фундаментов

начало

Формат	Зона	Поз.	Обозначение	Наименование	Кол.	Примечание
				Фм 1		
				Сборочные единицы		
				Сетки арматурные		
АУ		1	1.410-3 Вып.1	1С $\frac{12\,AIII}{6\,AIII}$ 85×175	2	
АЧ		2	1.410-3 Вып.1	1С $\frac{10\,AIII}{6\,AIII}$ 85×175	2	
АЧ		3	1.410-3 Вып.1	1С $\frac{12\,AIII}{6\,AIII}$ 85×145	2	
АЧ		4	1.412-1/77 Вып.3	СА1-6 АI	2	
				Изделия закладные		
АУ		5	ГОСТ 24379.1-80	Болт 1.1 М42×1250.09Г2С-6	4	
А3		20	ТП503-4-45.87 КЖИ-200	МН22	1	
				Детали		
БЧ			1.412.1-4.080	Соединительный элемент ММ1	4	
БЧ			1.412.1-4.080-01	Соединительный элемент ММ2	4	
БЧ			1.412.1-4.080-02	Соединительный элемент ММ3	4	
				Материалы		
				Бетон марки 150		1.9 м³
				Фм 2		
				Сборочные единицы		
				Сетки арматурные		
АУ		9	1.410-3 Вып.1	1С $\frac{10\,AIII}{6\,AIII}$ 85×235	2	
АУ		10	1.410-3 Вып.1	1С $\frac{10\,AIII}{6\,AIII}$ 145×175	1	
АЧ		2	1.410-3 Вып.1	1С $\frac{10\,AIII}{6\,AIII}$ 85×175	1	
АЧ		11	1.410-3 Вып.1	1С $\frac{12\,AIII}{6\,AIII}$ 105×145	2	
АЧ		12	1.412-1/77 Вып.3	СВ1-6 АI	2	
				Изделия закладные		
АЧ		13	ГОСТ 24379.1-80	Болт 1.1 М24×800 09Г2С-6	4	
АУ		5	ГОСТ 24379.1-80	Болт 1.1 М42×1250 09Г2С-6	4	
А3		20	ТП503-4-45.87 КЖИ-200	МН22	1	
				Детали:		
БЧ		6		ф10 АI ГОСТ 5781-82 ℓ=1830	4	1.2 кг
БЧ		7		ф10 АI ГОСТ 5781-82 ℓ=1910	4	1.3 кг
БЧ		8		ф10 АI ГОСТ 5781-82 ℓ=1450	4	0.9 кг
				Материалы		
				Бетон марки 150		4.1 м³
				Фм 2а		
				Сборочные единицы		

продолжение

Формат	Зона	Поз.	Обозначение	Наименование	Кол.	Примечание
				Сетки арматурные		
АЧ		9	1.410-3 Вып.1	1С $\frac{10\,AIII}{6\,AIII}$ 85×235	2	
АЧ		10	1.410-3 Вып.1	1С $\frac{10\,AIII}{6\,AIII}$ 145×175	1	
ВЧ		2	1.410-3 Вып.1	1С $\frac{10\,AIII}{6\,AIII}$ 85×175	1	
ДЧ		11	1.410-3 Вып.1	1С $\frac{12\,AIII}{6\,AIII}$ 105×145	2	
АЧ		12	1.412-1/77 Вып.3	СВ1-6 АI	2	
АЧ		33	1.410-3 Вып.1	1С $\frac{12\,AIII}{6\,AIII}$ 145×145	2	
				Изделия закладные		
АУ		5	ГОСТ 24379.1-9	Болт 1.1 М42×1250 09Г2С-6	4	
АЧ		13	ГОСТ 24379.1-9	Болт 1.1 М24×800 09Г2С-6	4	
А3		14	ТП503-4-45.87 КЖИ-020	МН2	1	
А3		20	ТП503-4-45.87 КЖИ-200	МН22	1	
				Детали		
БЧ		6		ф10 АI ГОСТ 5781-82 ℓ=1830	4	1.1 кг
				Материалы		
				Бетон марки - 150		4.1 м³
				Фм 3		
				Сборочные единицы		
				Сетки арматурные		
АУ		15	1.410-3 Вып.1	1С $\frac{18\,AIII}{6\,AIII}$ 85×265	1	
АУ		16	1.410-3 Вып.1	1С $\frac{10\,AIII}{6\,AIII}$ 105×265	1	
АУ		17	1.410-3 Вып.1	1С $\frac{10\,AIII}{6\,AIII}$ 85×205	3	
А4		18	1.410-3 Вып.1	1С $\frac{14\,PIII}{6\,AIII}$ 85×145	2	
АУ		4	1.412-1/77 Вып.3	СА1-6 АI	2	
				Изделия закладные		
АУ		19	ГОСТ 24379.1-80	Болт 1.1 М48×1400 09Г2С-6	4	
А3		20	ТП503-4-45.87 КЖИ-200	МН22	1	
				Детали		
БЧ			1.412.1-4.080	Соединительный элемент ММ1	4	
БЧ			1.412.1-4.080-01	Соединительный элемент ММ2	4	
БЧ			1.412.1-4.080-02	Соединительный элемент ММ3	4	

продолжение

Формат	Зона	Поз.	Обозначение	Наименование	Кол.	Примечание
				Материалы		
				Бетон марки 150		3.3 м³
				Фм 4		
				Сборочные единицы		
				Сетки арматурные		
АЧ		15	1.410-3 Вып.1	1С $\frac{10\,AIII}{6\,AIII}$ 85×265	1	
АЧ		16	1.410-3 Вып.1	1С $\frac{10\,AIII}{6\,AIII}$ 105×265	1	
АУ		17	1.410-3 Вып.1	1С $\frac{10\,AIII}{6\,AIII}$ 85×205	3	
АЧ		21	1.410-3 Вып.1	1С $\frac{16\,AIII}{6\,AIII}$ 85×295	2	
АУ		4	1.412-1/77 Вып.3	СА1-6 АI	2	
БЧ		39		ф6 АI ГОСТ 5781-82* ℓ=2200	16	0,5 кг
				Изделия закладные		
АУ		19	ГОСТ 24379.1-80	Болт 1.1 М48×1400 09Г2С-6	4	
А3		20	ТП503-4-45.87 КЖИ 200	МН22	1	
				Детали		
БЧ			1.412.1-4.080	Соединительный элемент ММ1	4	
БЧ			1.412.1-4.080-01	Соединительный элемент ММ2	4	
БЧ			1.412.1-4.080-02	Соединительный элемент ММ3	4	
				Материалы		
				Бетон марки 150		4.5 м³

Привязан

Инв. №

ГИП	Жиренков	
Нач.отд.	Хрупало	
Н.контр.	Винклер	
Гл.конст.	Винклер	
Гл.спец.	Баскина	
Рук.гр.	Харитонов	
Ст.инж.	Бакунина	
Инж.	Терехова	

ТП 503-4-45.87 КЖ

Производственный корпус для открытых стоянок на 200 грузовых автомобилей

Стадия	Лист	Листов
Р	9	

Спецификация фундаментов (начало)

ГИПРОАВТОТРАНС г. Москва

Копировал Максимова Формат А2

Альбом II

Типовой проект

Заказ №4834 Инв.№ подл. | Подпись и дата | Взам.инв.№

Альбом II

Типовой проект

Продолжение

Формат	Зона	Поз.	Обозначение	Наименование	Кол.	Примечание
				ФМ5		
				Сборочные единицы		
				Сетки арматурные		
А4		22	1.410-3 вып.1	1С $\frac{12АIII}{6АIII}$ 85×265	1	
А4		23	1.410-3 вып.1	1С $\frac{12АIII}{6АIII}$ 105×265	1	
А4		17	1.410-3 вып.1	1С $\frac{10АIII}{6АIII}$ 85×205	3	
А4		11	1.410-2 вып.1	1С $\frac{12АIII}{6АIII}$ 105×145	4	
А4		24	1.412-1/77 вып.3	СБ1-6АI	2	
				Изделия закладные		
А4		19	ГОСТ 24379.1-80	Болт 1.1. М48×1.400 09Г2С-2	4	
А3		20	ТП503-4-45.87 КЖИ 200	МН22	1	
А3		14	ТП503-4-45.87 КЖИ. 020	МН2	1	
				Детали		
Б4		26		ф10 АI ГОСТ 5781-82 ℓ=1610	4	1,1кг
				Материалы		
				Бетон марки 150		3,7м³
				Фм6; 6а		
				Сборочные единицы		
				Сетки арматурные		
А4		29	1.410-3 вып.1	1С $\frac{10АIII}{6АIII}$ 145×145	2	
А4		3	1.410-3 вып.1	1С $\frac{12АIII}{6АIII}$ 85×145	2	
А4		4	1.412-1/77 вып.3	СА1-6АI	2	
				Изделия закладные		
А4		13	ГОСТ 24379.1-80	Болт 1.1 М24×800 09Г2С-2	4	Фм6
А3		20	ТП503-4-45.87 КЖИ. 200	МН22	1	
А4		5	ГОСТ 24379.1-80	Болт 1.1 М24×800 09Г2С-6	4	Фм6а
				Детали		
Б4			1.412.1-4.080	Соединительный элемент ММ1	4	
Б4			1.412.1-4.080-01	Соединительный элемент ММ2	4	
Б4			1.412.1-4.080-02	Соединительный элемент ММ3	4	
				Материалы		
				Бетон марки 150		1,6м³
				Фм7		
				Сборочные единицы		

Продолжение

Формат	Зона	Поз.	Обозначение	Наименование	Кол.	Примечание
				Сетки арматурные		
А4		2	1.410-3 вып.1	1С $\frac{10АIII}{6АIII}$ 85×175	4	
А4		3	1.410-3 вып.1	1С $\frac{12АIII}{6АIII}$ 85×145	2	
А4		31	ТП503-4-45.87 КЖИ СБ	С1	2	
А4		11	1.410-3 вып.1	1С $\frac{12АIII}{6АIII}$ 105×145	2	
				Изделия закладные		
А4		13	ГОСТ 24379.1-80	Болт 1.1 М24×800 09Г2С-6	4	
А3		20	ТП503-4-45.87 КЖИ. 200	МН22	1	
А3		30	ТП503-4-45.87 КЖИ. 020-07	МН3	1	
				Детали		
Б.4		32		ф10 АI ГОСТ 5781-82 ℓ=1660	4	1,1кг
				Материалы		
				Бетон марки 150		1,9м³
				ФМ8		
				Сборочные единицы		
				Сетки арматурные		
А4		15	1.410-3 вып.1	1С $\frac{10АIII}{6АIII}$ 85×265	1	
А4		16	1.410-3 вып.1	1С $\frac{10АIII}{6АIII}$ 105×265	1	
А4		17	1.410-3 вып.1	1С $\frac{10АIII}{6АIII}$ 85×205	3	
А4		33	1.410-3 вып.1	1С $\frac{12АIII}{6АIII}$ 145×145	4	
А3		34	ТП503-4-45.87 КЖИ. 210-01	С2	2	
				Изделия закладные		
А4		13	ГОСТ 24379.1-80	Болт 1.1 М24×800 09Г2С-6	8	
А3		20	ТП503-4-45.87 КЖИ. 200	МН22	1	
А3		30	ТП503-4-45.87 КЖИ. 020-01	МН3	1	
				Детали		
Б.4		35		ф10 АI ГОСТ 5781-82 ℓ=1980	4	1,3кг
				Материалы		
				Бетон марки 150		4,9м³

продолжение

Формат	Зона	Поз.	Обозначение	Наименование	Кол.	Примечание
				ФМ9		
				Сборочные единицы		
				Сетки арматурные		
А4		2	1.410-3. вып.1	1С $\frac{10АIII}{6АIII}$ 85×175	4	
А4		11	1.410-3 вып.1	1С $\frac{12АIII}{6АIII}$ 105×145	2	
А4		36	1.412-1/77 вып.3	СБ1-6АI	2	
				Изделия закладные		
А4		13	ГОСТ 24379.1-80	Болт 1.1 М24×800.09Г2С	8	
А3		20	ТП503-4-45.87 КЖИ. 200	МН22	1	
				Детали		
Б.4		26		ф10 АI ГОСТ 5781-82* ℓ=1610	4	1,1кг
Б.4		27		ф10 АI ГОСТ 5781-82* ℓ=1690	4	1,1кг
Б.4		28		ф10 АI ГОСТ 5781-82* ℓ=1150	4	0,8кг
				Материалы		
				Бетон марки 150		3,7м³

Заказ № 4834

Инв. № подл. | Подпись и дата | Взам. инв. №

Привязан

Инв. №

ГИП	Кирсанов	
Нач.отд.	Хрупало	
Н.контр.	Винклер	
Гл.конс.	Винклер	
Гл.спец.	Баскина	
Рук.гр.	Харитонов	
Ст.инж.	Гакунина	
Инж.	Плохова	

ТП 503-4-45.87 КЖ

Производственный корпус для открытых стоянок на 200 грузовых автомобилей

Спецификация фундаментов (продолжение)

Стадия	Лист	Листов
Р	10	

ГИПРОАВТОТРАНС г.Москва

Формат А2

окончание

Формат	Зона	Поз.	Обозначение	Наименование	Кол.	Примечание
				Фм 10		
				Сборочные единицы		
				Сетки арматурные		
А4		29	1.410-3 6вып.1	1С $\frac{10AIII}{6AIII}$-145×145	2	
А4		37	1.410-3 6вып.1	1С $\frac{12AIII}{6AIII}$-85×235	2	
А4		4	1.412-1/77 6вып.3	СА1-6АI	2	
				Изделия закладные		
А4		13	ГОСТ 24379.1-80	Болт 1.1.М24×800.09Г2С-6	4	
А3		20	ТП503-4-45.87КЖИ.200	МН22	1	
				Детали		
БЧ			1.412.1-4.080	Соединительный элемент мм1	4	
БЧ			1.412.1-4.080-01	Соединительный элемент мм2	4	
БЧ			1.412.1-4.080-02	Соединительный элемент мм3	4	
				Материалы		
				Бетон марки 150		2.4м³
				Фм 11		
				Сборочные единицы		
				Сетки арматурные		
А4		25	1.410-3 6вып.1	1С $\frac{10AIII}{6AIII}$-145×145	2	
А4		38	1.410-3 6вып.1	1С $\frac{12AIII}{6AIII}$-85×415	2	
А4		4	1.412-1/77 6вып.3	СА1-6АI	2	
БЧ		39		ф6АI ГОСТ 5781-82 ℓ=3000	14	
				Изделия закладные		
А4		13	ГОСТ 24379.1-80	Болт 11.М24×800.09Г2С-6	4	
А3		20	ТП503-4-45.87КЖИ.200	МН22	1	
				Детали		
БЧ			1.412.1-4.080	Соединительный элемент мм1	4	
БЧ			1.412.1-4.080-01	Соединительный элемент мм2	4	
БЧ			1.412.1-4.080-02	Соединительный элемент мм3	4	
				Материалы		
				Бетон марки 150		3.2м³
				Фмл 1		
				Детали		
БЧ		40		ф12АIII ГОСТ 5781-82* ℓ=3840	281	3.4 кг
БЧ		25		ф6АI ГОСТ 5781-82* ℓ-общ.		1120 п.м.
				Материалы		
				Бетон марки 150		96.3м³

Ведомость расхода стали на элемент, кг

Марка элемента	Изделия арматурные: Арматура класса AI ГОСТ 5781-82* ф6	ф10	Итого	Арматура класса AIII ГОСТ 5781-82* ф6	ф10	ф12	ф14	ф16	Итого	Всего
фм 1	6.8	8.4	15.2	3.4	10.9	28.5	—	—	42.8	58.0
фм 2	20.8	13.6	34.4	4.5	28.7	15.5	—	—	48.7	83.1
фм 2а	20.8	4.4	25.2	6.4	28.7	36.2	—	—	71.3	96.5
фм 3	6.8	8.4	15.2	5.5	37.2	—	17.6с	—	60.3	75.5
фм 4	12.4	8.4	20.8	6.3	37.2	—	—	46.62	90.1	110.9
фм 5	12.0	4.4	16.4	7.1	19.1	57.0	—	—	83.2	99.6
фм 6, фм 6а	6.8	8.4	15.2	3.0	25.0	9.0	—	—	37.0	52.2
фм 7	9.0	4.4	13.4	4.7	21.7	28.4	—	—	54.8	68.2
фм 8	9.6	5.2	14.8	8.2	30.6	41.3	—	—	80.1	94.9
фм 9	6.0	12.0	18.0	3.6	21.7	15.5	—	—	40.8	58.8
фм 10	6.8	8.4	15.2	3.4	14.4	20.9	—	—	38.7	53.9
фм 11	16.6	8.4	25.0	4.5	14.4	37.0	—	—	55.9	80.9
фмл 1	246.0	—	246.0		—	958.0	—	—	958.0	1204.0

Изделия закладные: Прокат марки Ст. 3 кп 2 ГОСТ 5915-70* Гайка М24	Гайка М42	Гайка М48	Итого	ГОСТ 24379.1-80 Шайба М24	Шайба М42	Шайба М48	Итого	ТУ 36-2287-80 □180×6		Итого	Всего	Общий расход
—	5.0	—	5.0	—	2.44	—	2.44	—		—	75.1	133.1
0.86	5.0	—	5.86	0.48	2.44	—	2.92	—		—	88.8	171.9
0.86	5.0	—	5.86	0.48	2.44	—	2.92	36.66		36.66	131.1	227.6
—	—	7.56	7.56	—	—	2.96	2.96	—		—	111.1	186.6
—	—	7.56	7.56	—	—	2.96	2.96	—		—	111.1	222.0
—	—	7.56	7.56	—	—	2.96	2.96	36.66		36.66	153.4	253.0
0.86	—	—	0.86	0.48	—	—	0.48	—		—	15.5	67.7
0.86	—	—	0.86	0.48	—	—	0.48	36.66		36.66	57.8	126.0
0.86	—	—	0.86	0.48	—	—	0.48	36.66		36.66	58.0	152.9
0.86	—	—	0.86	0.48	—	—	0.48	—		—	15.5	74.3
0.86	—	—	0.86	0.48	—	—	0.48	—		—	15.5	69.4
0.86	—	—	0.86	0.48	—	—	0.48	—		—	15.5	96.4
—	—	—	—	—	—	—	—	—		—	—	1204.0

Изделия закладные: Прокат марки Ст. 3 кп 2 ГОСТ 103-76* 170×6	100×10	Итого	ГОСТ 24379.1-80 Болт М24	Болт М42	Болт М48	Итого
—	1.57	1.57	—	65.88	—	65.88
—	1.57	1.57	12.36	65.88	—	78.24
2.72	1.57	4.29	12.36	65.88	—	78.24
—	1.57	1.57	—	—	98.8	98.8
—	1.57	1.57	—	—	98.8	98.8
2.72	1.57	4.29	—	—	98.8	98.8
—	1.57	1.57	12.36	—	—	12.36
2.72	1.57	4.29	12.36	—	—	12.36
2.72	1.57	4.29	12.36	—	—	12.36
—	1.57	1.57	12.36	—	—	12.36
—	1.57	1.57	12.36	—	—	12.36
—	1.57	1.57	12.36	—	—	12.36

Альбом V

Типовой проект

Заказ № 4834

Подпись и дата | Взам. инв. №

Инв. № подл. | Подпись и дата | Инв. № дубл.

Привязан:

Инв. №

ГИП	Кирсанов	
Нач. отд.	Хрупала	
Н. контр.	Винклер	
Гл. конс.	Винклер	
Гл. спец.	Баскина	
Рук. гр.	Харитонов	
Ст. инж.	Бакунина	
Инж.	Терехова	

ТП 503-4-45.87 КЖ

Производственный корпус для открытых стоянок на 200 грузовых автомобилей

Стадия	Лист	Листов
Р	11	

Спецификация фундаментов / окончание /

ГИПРОАВТОТРАНС г. МОСКВА

Копировал: Канкова

Формат А2

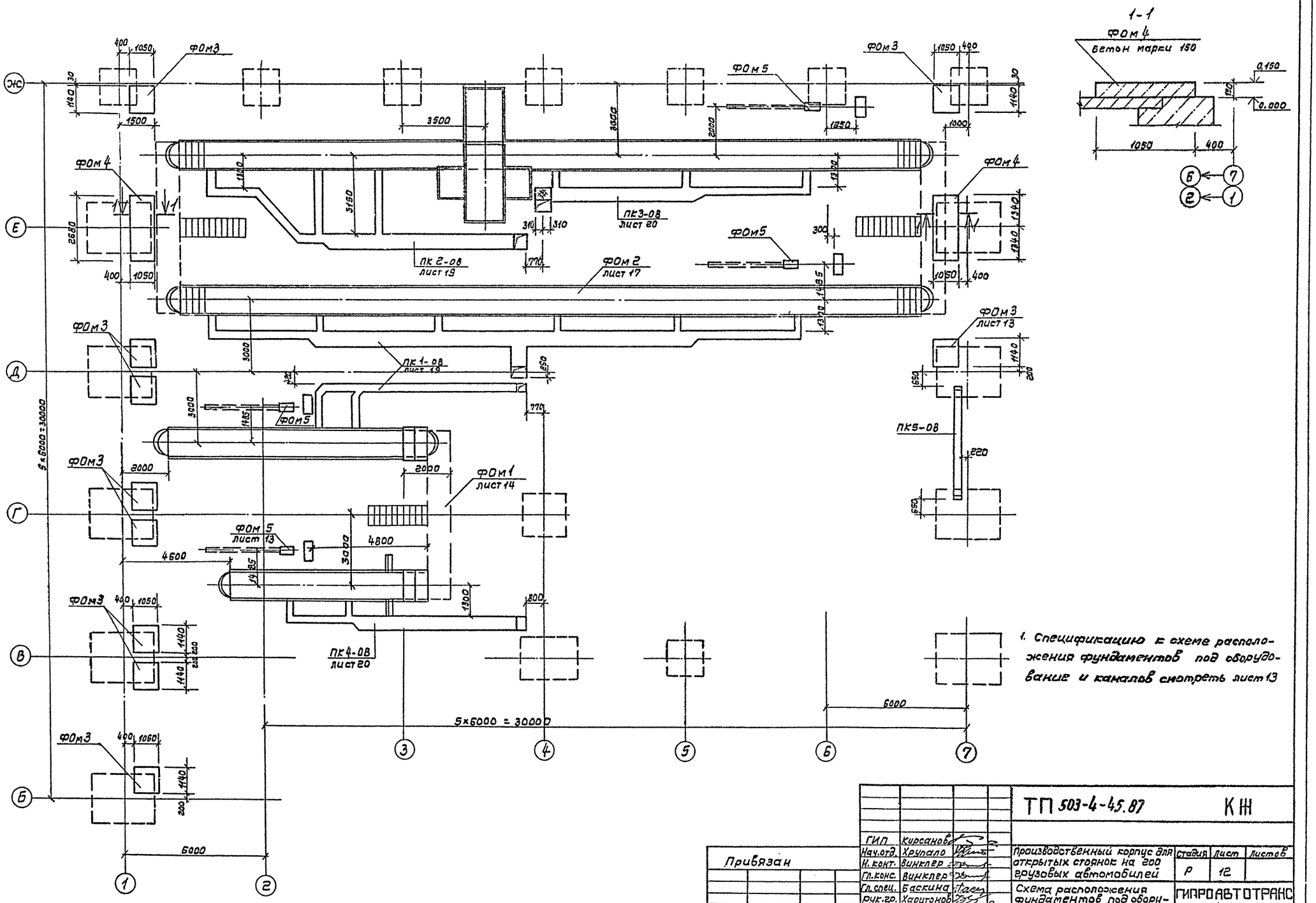

1. Спецификацию к схеме расположения фундаментов под оборудование и каналов смотреть лист 13

				ТП 503-4-45.87			КЖ
			ГИП	Кирсанов			
Привязан			Нач.отд.	Хрупало	Производственный корпус для открытых стоянок на 200 грузовых автомобилей	Стадия	Лист	Листов
			Н.конт.	Винклер		Р	12	
			Гл.конс.	Винклер				
			Гл.спец.	Баскина	Схема расположения фундаментов под оборудование и каналов	ГИПРОАВТОТРАНС г.Москва		
			Рук.гр.	Харитонов				
Инв. №			Инж.	Московскова				

Корировал Воркова

Заказ № 4834

Согласовано

Нач. отд. ОВ Ватошенко

Нач. отд. ТХ Пугин

Гл. спец. тех. отд. Грачев

Инв. № подл. | Подпись и дата | Взам. инв. №

Типовой проект

Альбом Д

Альбом II

Типовой проект

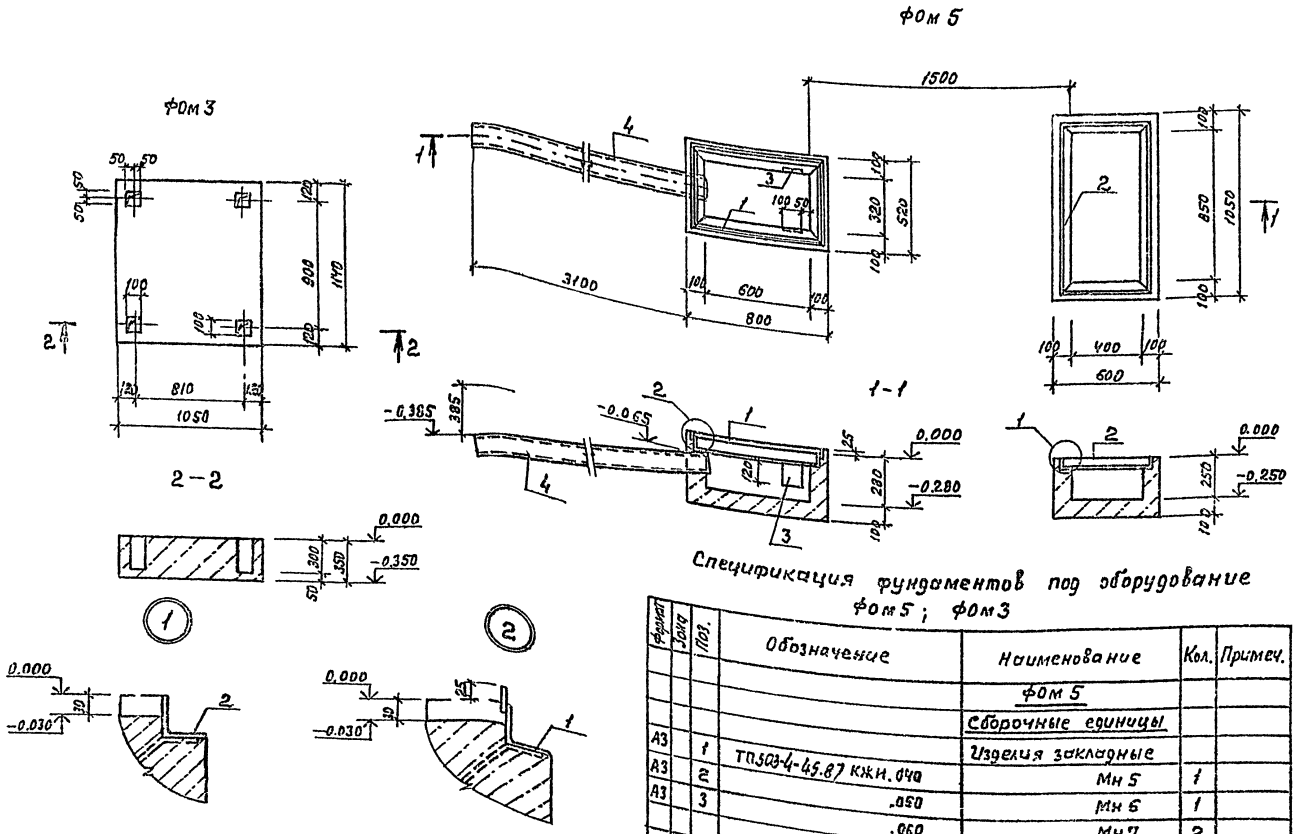

Спецификация к схеме расположения фундаментов под оборудование и каналов

Марка поз.	Обозначение	Наименование	Кол.	Масса ед,кг	Примечание
Фом 1	лист 14;15;16	Канавы текущего ремонта	1		
Фом2	лист 17,18	Канавы проездные со стендом СПТЗ-К-480 и под'емником П-128 ТР	1		
Фом3	лист 13	Фундамент под установку ВТЗ	9		
Фом4	лист 12	Фундамент под установку ВТЗ	2		
Фом5	лист 13	Отсос напольный с убирающимся в пол шлангом	4		
ПК1-ОВ÷ ПК5-ОВ	лист 19,20	Вентиляционные каналы			

Спецификация фундаментов под оборудование Фом5; Фом3

Формат	Зона	Поз.	Обозначение	Наименование	Кол.	Примеч.
				Фом 5		
				Сборочные единицы		
				Изделия закладные		
А3		1	ТП503-4-45.87 КЖИ.040	Мн 5	1	
А3		2	.050	Мн 6	1	
А3		3	.060	Мн 7	2	
				Детали		
А2		4		Труба Ду140×3.2 ГОСТ8732-78*		
				e=3300	1	770кг
				Материалы		
				Бетон марки 150		0.3м³
				Фом3		
				Материалы		
				Бетон марки 150		0.4м³

1. Основание каналов и фундаментов под оборудование выполнять из утрамбованного щебнем грунта
2. Наружные поверхности каналов и фундаментов под оборудование, соприкасающиеся с грунтом, обмазать горячим битумом за 2 раза по холодной битумной грунтовке.
3. Обратную засыпку пазух фундаментов под оборудование и каналов производить местным грунтом с уплотнением слоями не более 200 мм. до $\gamma_{ск}$ грунта равного 1.6 т/м³
4. В фундаментах под оборудование Фом1, Фом2 стены канавы облицевать керамической глазурованой плиткой белого цвета ГОСТ 6141-82, а пол выполнить из керамической плитки по ГОСТ 6787-80

Ведомость расхода стали на элемент, кг

Марка элемента	Изделия закладные										Всего	Общий расход
	Арматура класса А-III		Прокат марки В ст.3 кп 2									
	ГОСТ 5781-22*		ГОСТ 8509-72*		ГОСТ 103-76*				ГОСТ 8732-78*			
	ф8	итого	63×5	итого	100×10	60×10	40×4	итого	Тр. Ду-140	итого		
Фом5	2.0	2.0	25.6	25.6	2.0	0.6	3.0	5.6	77.0	77.0	110.2	110.2

Согласовано: Нач. отд. ТХ Лугин; Нач. отд. ОВ Атаманенко

Заказ № 4834

Инв. № подл. | Подпись и дата | Взам. инв. №

Привязан

Инв. №

ГИП	Кирсанов	
Нач. отд.	Хрупало	
Н.контр.	Винклер	
Гл.конс.	Винклер	
Гл.спец.	Баскина	
Рук.гр.	Харитонов	
Инж.	Московскова	

ТП 503-4-45.87 КЖ

Производственный корпус для открытых стоянок на 200 грузовых автомобилей

Фундаменты под оборудование Фом3, Фом5

Стадия	Лист	Листов
Р	13	

ГИПРОАВТОТРАНС г. Москва

Копировал Максимова Формат А2

Альбом II

Типовой проект

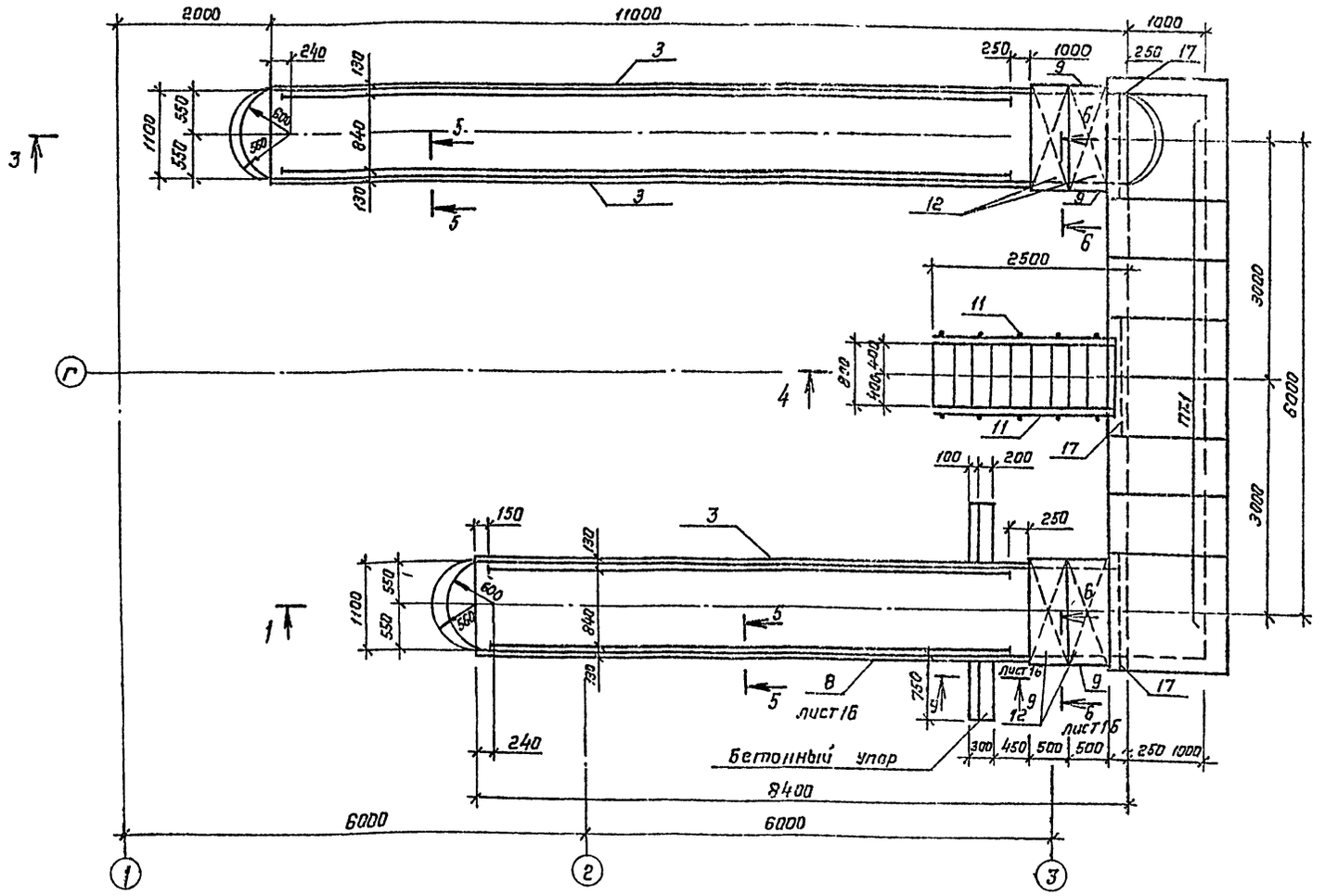

Спецификация фундамента под оборудование ФОм 1

Формат	Зона	Поз.	Обозначение	Наименование	Кол.	Примечание
				ФОм 1		
				Сборочные единицы		
				Сетки арматурные		
А3		1	ТП503-4-45.87 КЖИ-220	С3	15	
А3		2	.230	С4	4	
				Изделия закладные		
А3		3	.080	МН8	34 пм	
А3		4	.090	МН9	4	
А3		5	.100	МН10	15	
А3		6	.110	МН11	30	
А3		7	.120	МН12	17	
А3		9	.70	МН14	4	
А4		11	1.450.3-3.2	Ограждение ОГПМГЭ 6	2	37.0 кг
А3		12	.310	Щит ЩД1	4	
А3		13	.320	Щит ЩД2	17	
А3		14	.300	Решетка РС2	15	
А3		15	.300-01	Решетка РС3	1	
А3				Детали		
А3		8		20 ГОСТ 2590-71* ℓ=100.0	8	
		10		Ф6 AI ГОСТ 5781-82* ℓ=700	12	
Б4		16		С 6.5 ГОСТ 8240-72*	32,3 пм	5,9 кг
Б7		17		L 100×8 ГОСТ 8509-72* ℓ=1300	3	15,9 кг
Б4		18		Ф6 AI ГОСТ 578182 ℓ=150	31	0.03 м
				-100×10 ГОСТ 103-76* ℓ=120	6	1.0 кг
				Материалы		
				Бетон марки 150		48 м³

Ведомость расхода стали на элемент, кг

| Марка элемента | Изделия арматурные | | | | | Изделия закладные | | | | | |

Фундамент под оборудование ФОМ1

Схема расположения ниже отм. 0.000.

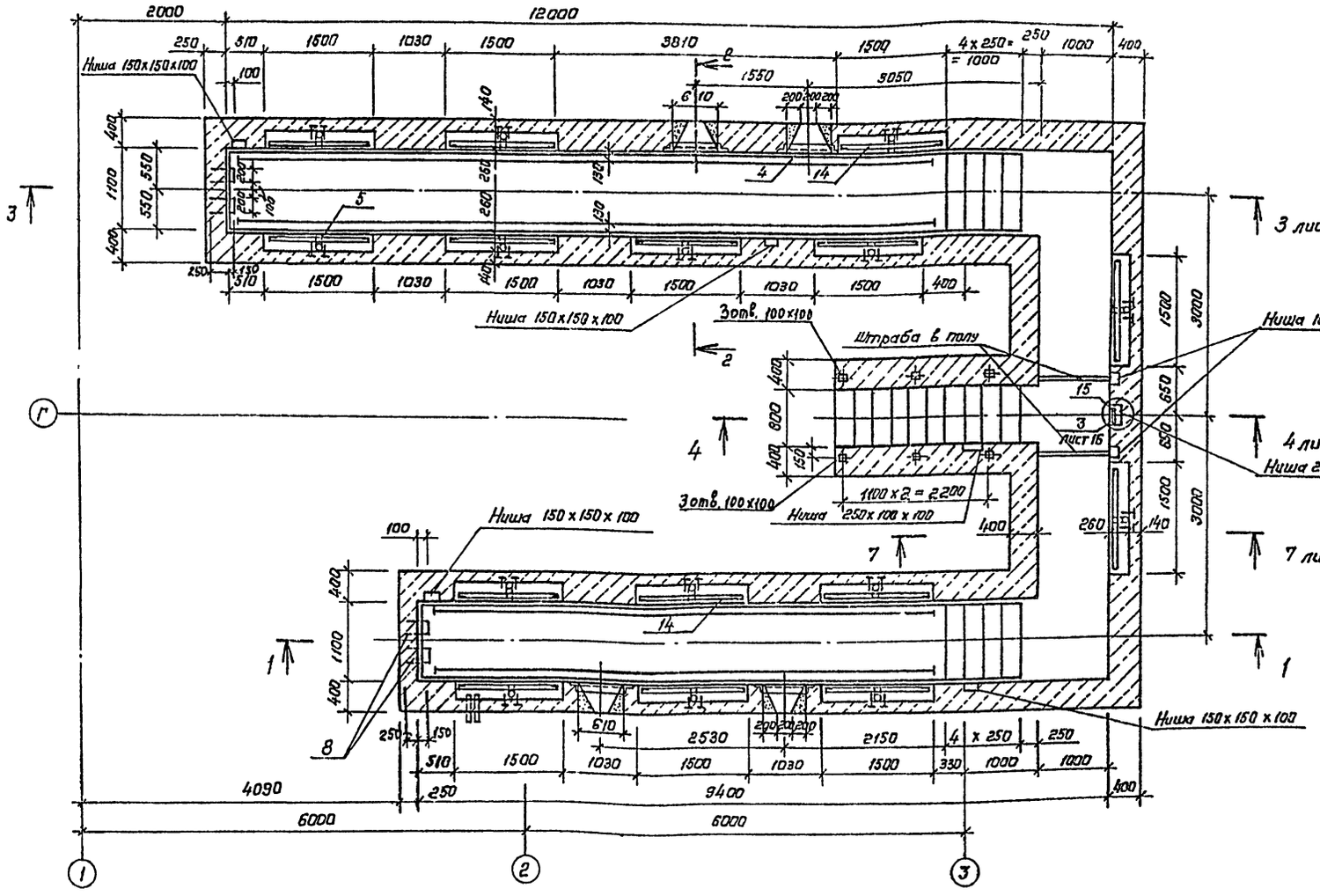

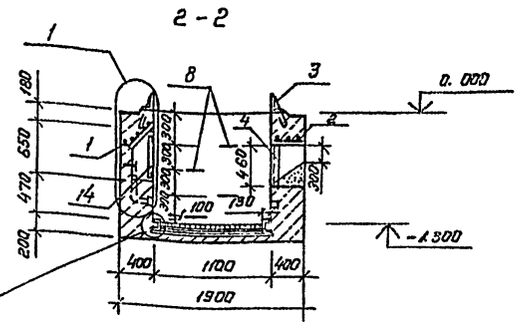

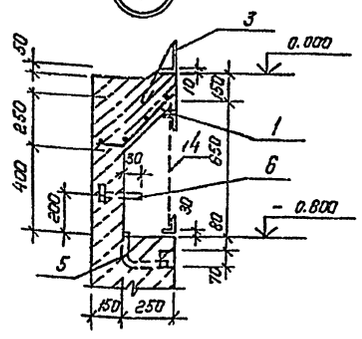

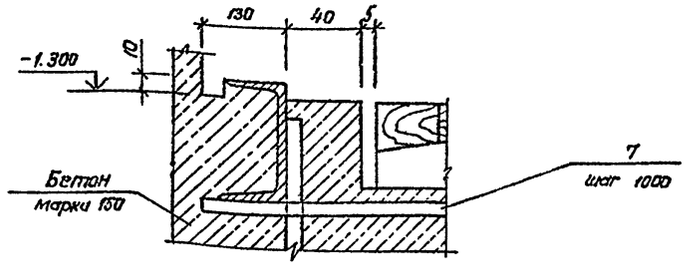

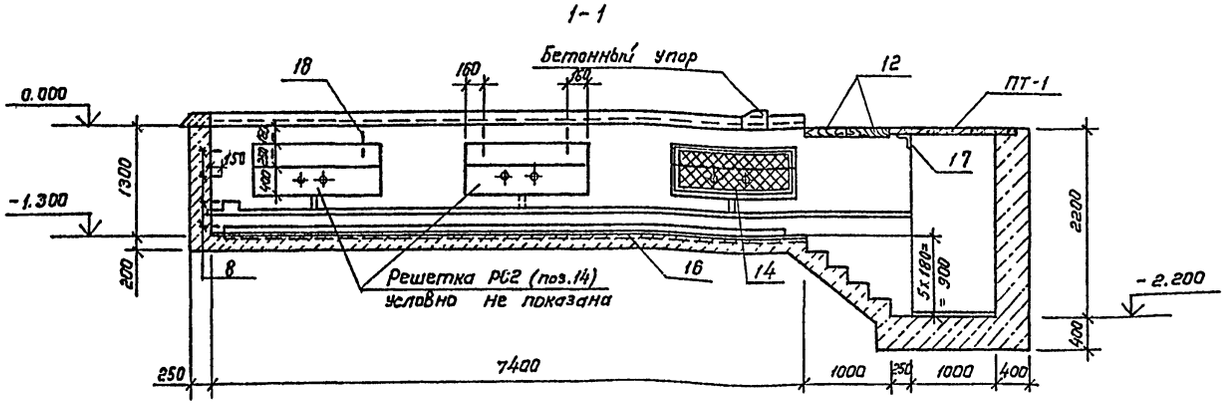

ГИП	Кирсанов		
Нач. отд.	Хрупало		
Н. контр.	Винклер		
Гл. конст.	Винклер		
Гл. спец.	Баскина		
Рук. гр.	Харитонов		
Инж.	Московскова		
Инж.	Терехова		

Привязан

Инв.№

ТП 503-4-45.87 КЖ

Производственный корпус для открытых стоянок на 200 грузовых автомобилей.

Стадия	Лист	Листов
Р	15	

Фундамент под оборудование ФОМ1. Схема расположения ниже отм. 0.000. Сечения 1-1...2-2. Узлы 1, 2.

ГИПРОАВТОТРАНС г.Москва

Заказ № 4834

Согласовано

Нач. отд ТХ Пугин

Нач. отд. 08 Артюшенко

Нач. отд. 90 Огурцов

Инв. № подл. | Подпись и дата | Взам. инв. №

Тиговой проект

Альбом II

Альбом II

Типовой проект

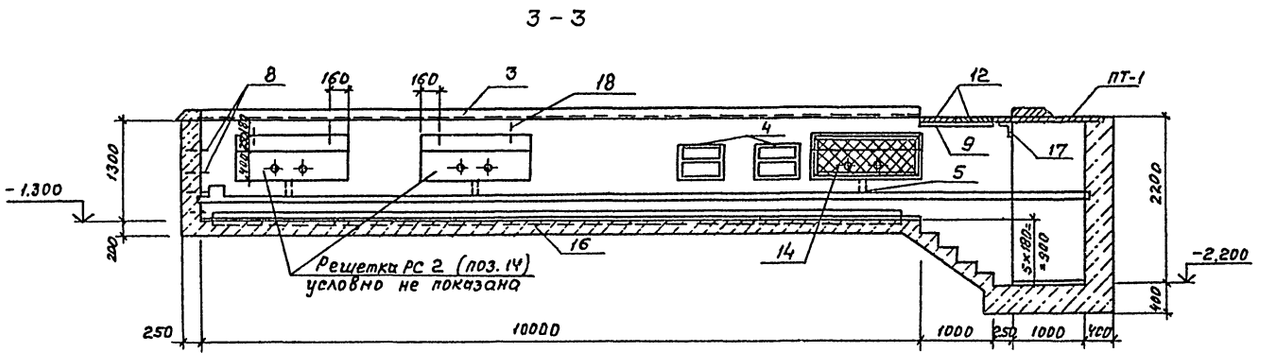

Спецификация к схеме расположения фундамента Фом 1

Марка, поз.	Обозначение	Наименование	Кол.	Масса ед, кг	Примечание
ПТ 1	3.006.1-2/82 вып. 1-2	Плита П13д - 11б	20	330	

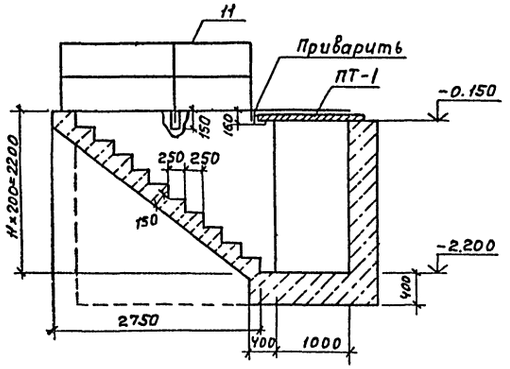

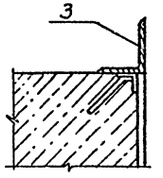

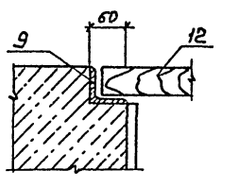

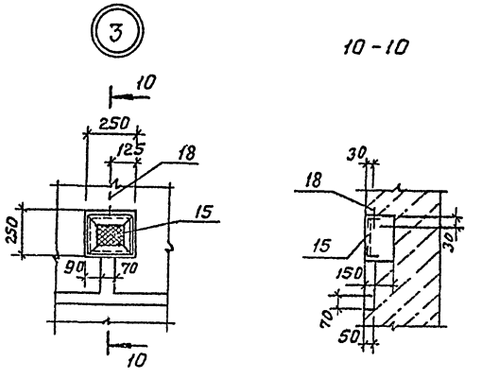

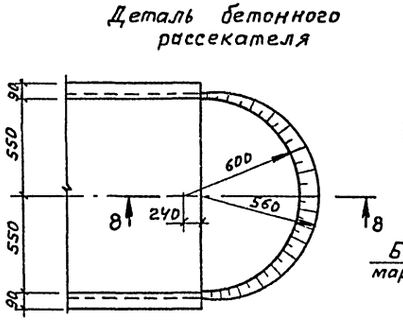

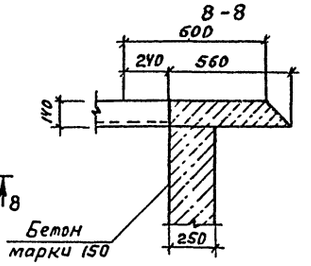

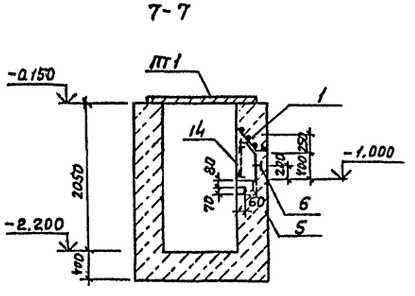

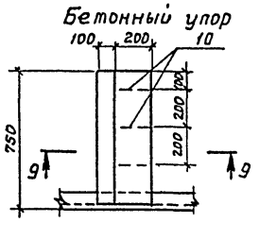

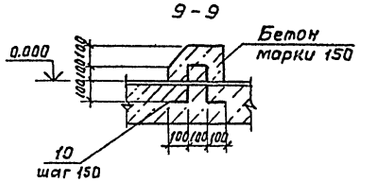

				ТП 503-4-45.07			КЖ
			ГИП	Кирсанов			
			Нач. отд.	Хрупало			
Привязан			Н. контр.	Винклер	Производственный корпус для открытых стоянок на 200 грузовых автомобилей	Стадия	Лист	Листов
			Гл. конст.	Винклер		Р	16	
			Гл. спец.	Баскина				
			Рук. гр.	Харитонов	Фундамент под оборудование Фм 1. Сечения 3-3...10-10 Узел 3	ГИПРОАВТОТРАНС г. МОСКВА		
			Инж.	Московскова				
Инв. N			Инж.	Терехова				

Согласовано: Нач. отд. ТХ Пугин; Нач. отд. ОВ Артюшенко; Нач. отд. ЭО Огурцов

Заказ N 4834

Инв. N подл. | Подпись и дата | Взам. инв. N

Чертил Манимова

Формат А2

Альбом II

Типовой проект

Фундамент под оборудование ФОМ2
Схема расположения на отм. 0.000.

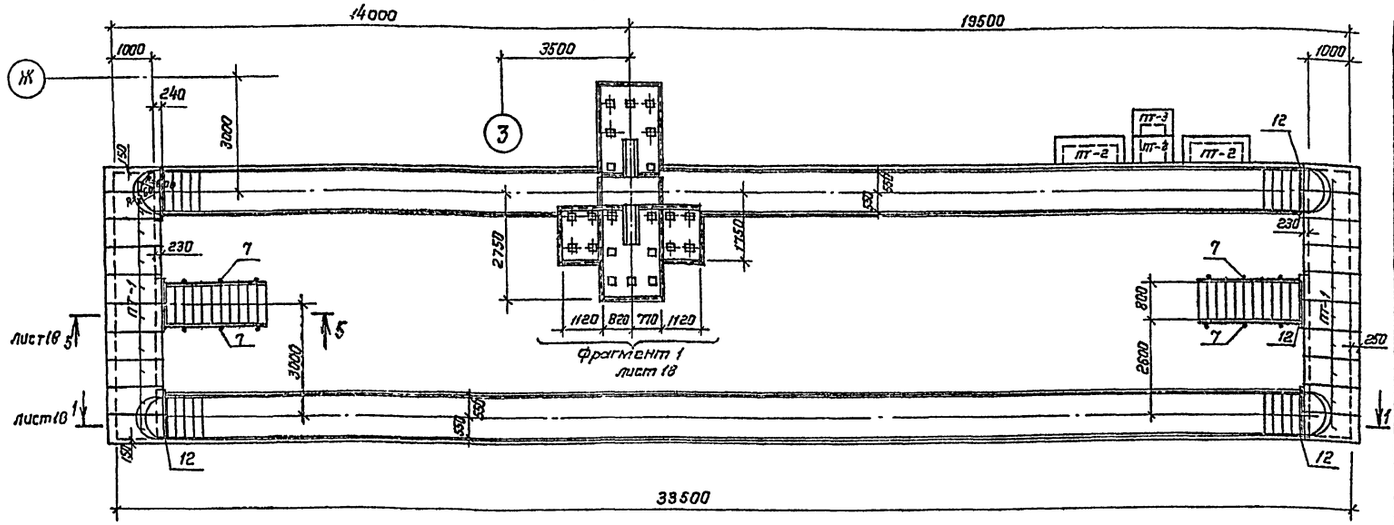

Спецификация фундамента под оборудование ФОМ2

Формат	Зона	Поз.	Обозначение	Наименование	Кол.	Примечание
				ФОМ2		
				Сборочные единицы		
				Изделия закладные		
А3		1	ТП.503-4-45.87-КЖИ.080	МН8	123кг	
А3		2	.090	МН9	12	
А3		3	.100	МН10	45	
А3		4	.110	МН11	90	
А3		5	.130	МН16	24кг	
А3		6	.140	МН17	4	
А3		7	1.450.3-3.2	ограждение ОГПМ36-1024	4	37.0 кг
А3		8	.220	Сетка арматурная С3	45	
А3		9	.230	Сетка арматурная С4	12	
А3		10	.300	Решетка РС2	45	
А3		11	.300-01	Решетка РС3	4	
				Детали		
				Уголок 100×10 ГОСТ 8509-72* / Ст3кп2 ГОСТ 380-71*		
Бч		12		ℓ= 1500	3	22.7 кг
Бч		13		ФБАI ГОСТ 5781-82* ℓ= 150	98	0.03 кг
				-100×10 ГОСТ 103-76*		
Бч		14		ℓ=120	12	1.0 кг
				Материалы		
				Бетон, марки 150		125 м³

Схема расположения ниже отм. 0.000.

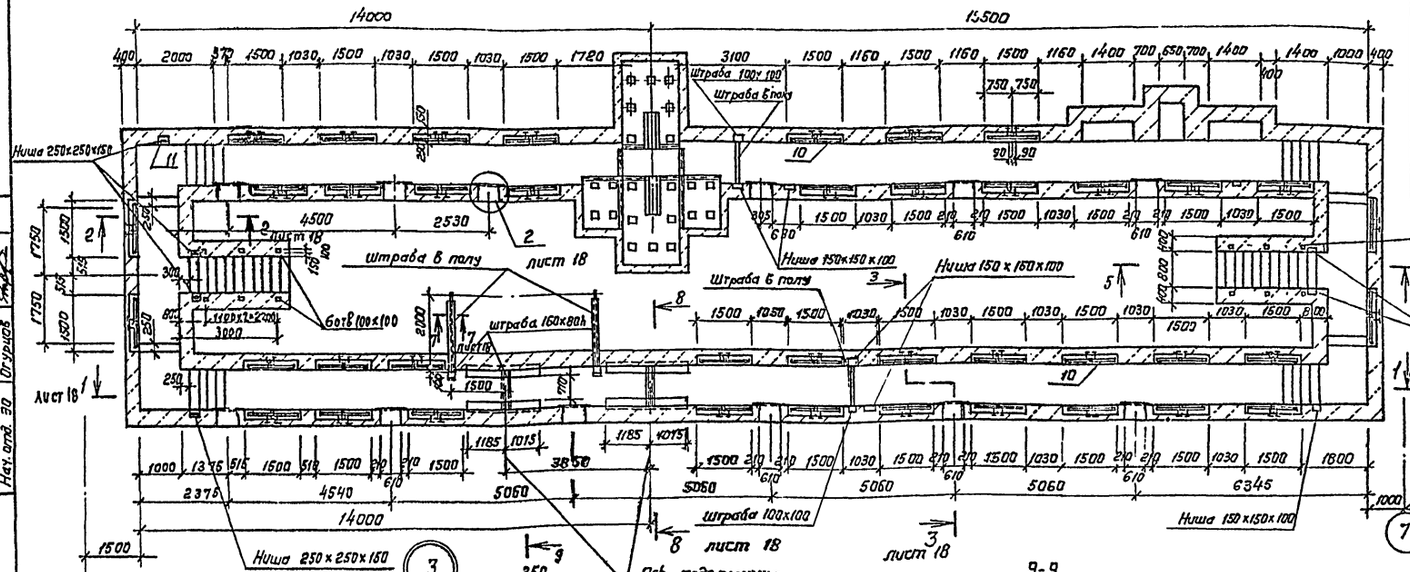

Спецификация к схеме расположения фундамента ФОМ2

Марка поз.	Обозначение	Наименование	Кол.	Масса ед. кг	Примечание
ПТ1	3.006.1-2/82 вып.1-2	Плита П13д-11Б	20	330	
ПТ2	3.006.1-2/82 вып.1-2	Плита П14д-3Б	2	310	
ПТ3	3.006.1-2/82 вып.1-2	Плита 7д-5Б	2	150	

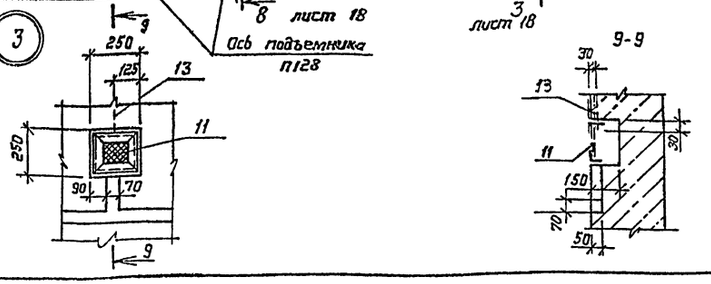

Привязан

Инв. N подл. | Подпись и дата | Взам. инв. N | Инв. N дубл.

Заказ № 4834

Согласовано:

Нач. отд. ТК	Пугин	
Нач. отд. ОВ	Антонина	
Нач. отд. ЭО	Огурцов	

ГИП	Киреенов	
Нач. отд.	Хрупала	
Н. контр.	Винклер	
Гл. конс.	Винклер	
Гл. спец.	Баскина	
Инж.	Московкова	
Инж.	Панова	

ТП 503-4-45.87 КЖ

Производственный корпус для открытых стоянок на 200 грузовых автомобилей

Стадия	Лист	Листов
Р	17	

Фундамент под оборудование ФОМ2. Схемы расположения на отм. 0.000 и ниже отм. 0.000.

ГИПРОАВТОТРАНС г. Москва

Копировал Коннова

Альбом II

Типовой проект

Фундамент под оборудование Фом 2

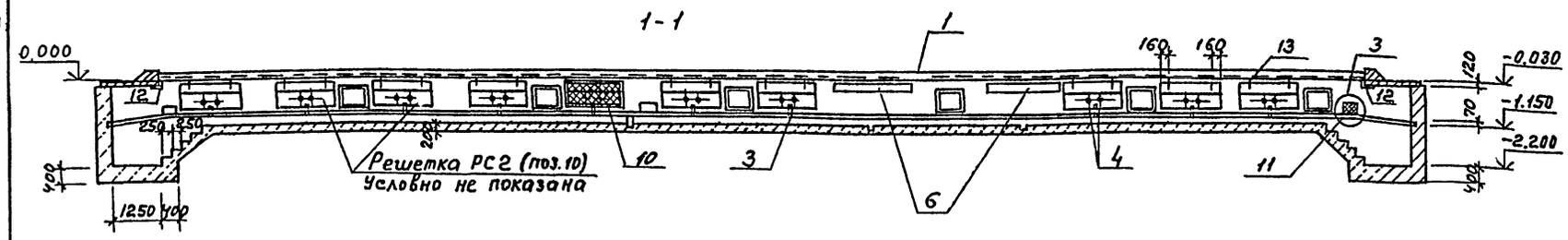

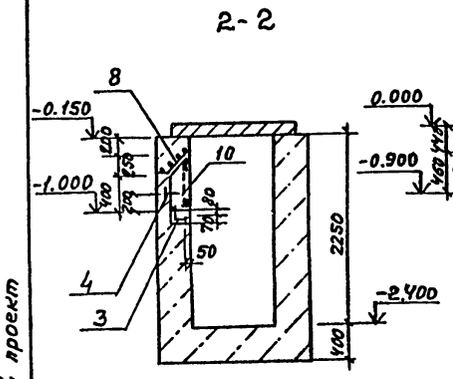

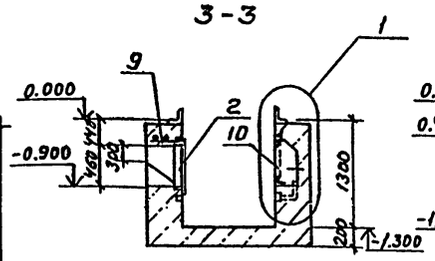

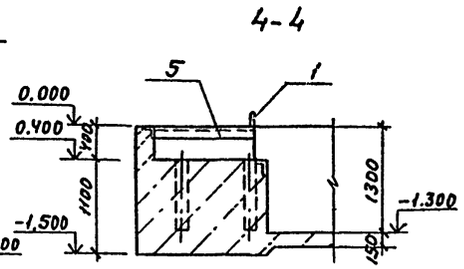

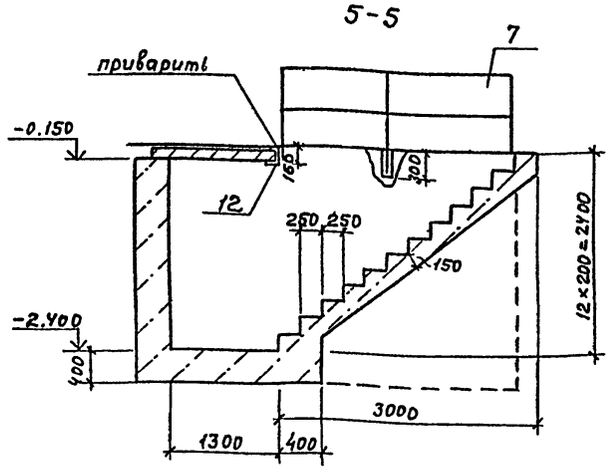

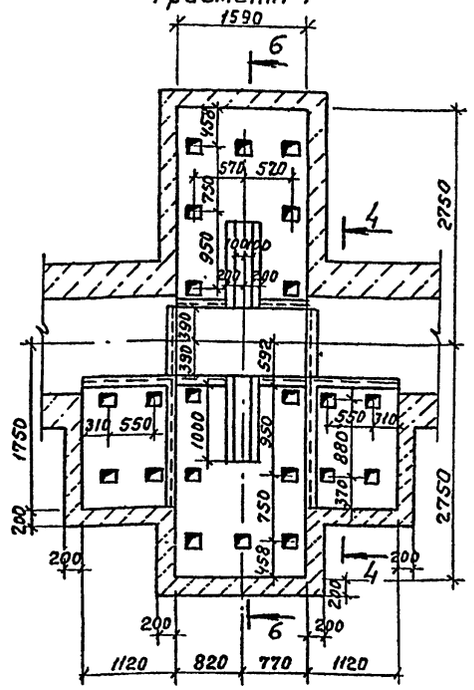

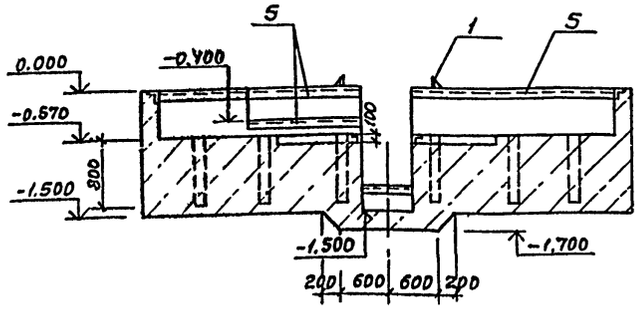

Ведомость расхода стали на элемент, кг

Марка элемента	Изделия арматурные					Изделия закладные																					Общий расход
	Арматура класса				Всего	Арматура класса					Прокат марки																
	AI		AIII			AI		AIII			В ст.3 кп 2																
	ГОСТ 5781-82*		ГОСТ 5781-82*			ГОСТ 5781-82*		ГОСТ 5781-82*			ГОСТ 2590-71*		ГОСТ 103-76*					ГОСТ 8509-72*			ГОСТ 8510-72*		ГОСТ 10704-76*		ГОСТ 5336-80			
	ф6	Итого	ф12	Итого		ф6	Итого	ф8	ф12	Итого	•16	Итого	40×4	100×10	150×10	200×10	Итого	L 50×5	L 100×10	Итого	L 160×100×10	Итого	Dн=20	Итого	сетка N20×1.6	Итого		
Фом 2	50.8	50.8	418.5	418.5	469.3	3.0	3.0	25.6	197.2	222.8	29.0	27.0	9.6	84.0	1449.0	138.0	1680.6	893.3	68.1	961.4	2435.4	2435.4	31.5	31.5	63.4	63.4	5425.1	5921.4

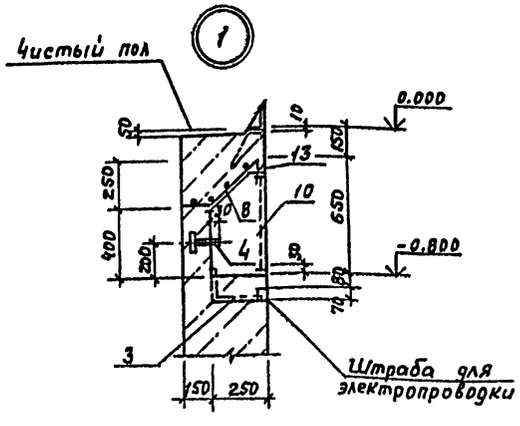

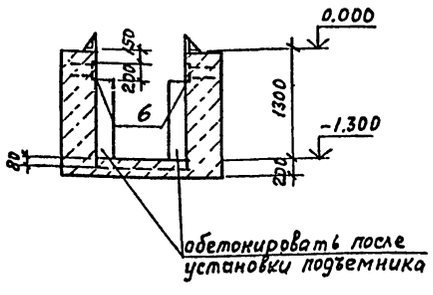

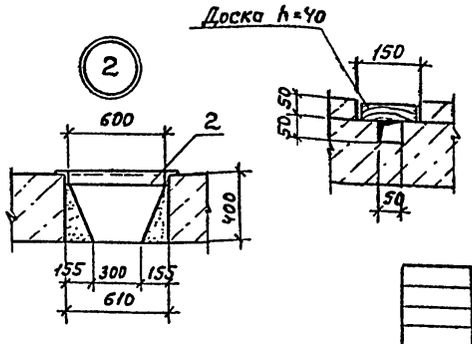

1. После установки подъемника в проектное положение залить его конструкции бетоном марки 200

ГИП	Кирсанов		
Нач.отд.	Хрупало		
Н.контр.	Винклер		
Гл.конс.	Винклер		
Гл.спец.	Баскина		
Инж.	Московскова		
Инж.	Панова		

Привязан

Инв. N

ТП 503-4-45.87 КЖ

Производственный корпус для открытых стоянок на 200 грузовых автомобилей

Стадия	Лист	Листов
Р	18	

Фундамент под оборудование Фом2. Сечения. Узлы фрагмент 1

ГИПРОАВТОТРАНС г. Москва

Копировал Максимова

Формат 12

Согласовано

Нач.отд. ТХ Пугин

Нач.отд. ОВ Артюшенко

Нач.отд. ЭО Огурцов

Заказ N 4834

Инв.N подл. | Подпись и дата | Взам.инв.N

Альбом II

Типовой проект

Канал ПК1-ОВ
Схема расположения на отметке 0.000

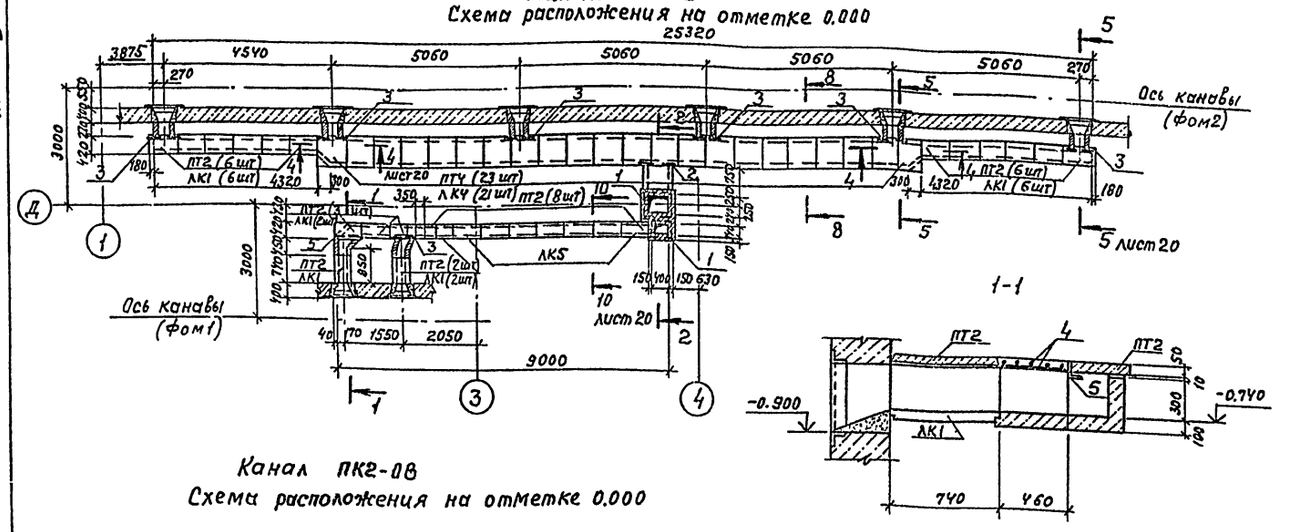

Канал ПК2-ОВ
Схема расположения на отметке 0.000

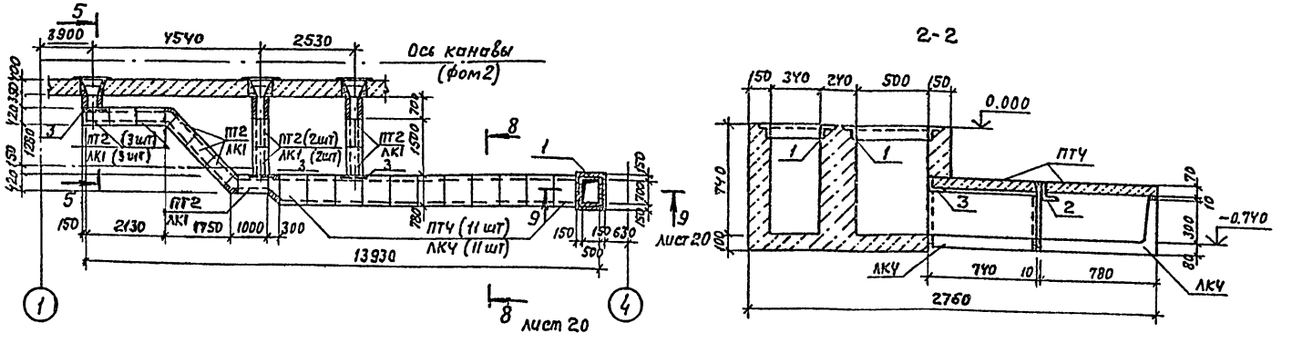

Спецификация каналов ПК1-ОВ; ПК2-ОВ

Формат	Зона	Поз.	Обозначение	Наименование	Кол	Примечание
				ПК1-ОВ		
				Сборочные единицы		
А3		1	ТП503-4-45.87 КЖИ.130	Изделие закладное МН16	5,1пм	
				Детали		
БУ		2		L75×6 ГОСТ 8509-72* ℓ=940	1	6,5 кг
БУ		3		L75×6 ГОСТ 8509-72* ℓ=800	8	5,5 кг
БУ		4		ф10АIII ГОСТ 5781-82*	31.0 п.м.	
БУ		5		L75×6 ГОСТ 8509-72* ℓ=1200	1	8.3 кг
БУ		6		L75×6 ГОСТ 8509-72* ℓ=450	1	3.1 кг
				Материалы		
				Бетон марки 150		1.3 м³
				ПК2-ОВ		
				Сборочные единицы		
А3		1	КЖИ.130	Изделие закладное МН16	3,0пм	
				Детали		
БУ		3		L75×6 ГОСТ 8509-72* ℓ=800	4	5.5 кг
БУ		4		ф10АIII ГОСТ 5781-82*	32.7 п.м	
				Материалы		
				Бетон марки 150		0.5 м³

Ведомость расхода стали на элемент, кг

Марка элемента	Арматурные изделия: Арматура класса АIII ГОСТ 5781-82* ф10			Итого	Всего	Изделия закладные: Арматура класса АIII ГОСТ 5781-82* ф8			Итого	Прокат марки В ст.3 кп2: ГОСТ 8509-72* L50×5	L75×6			Итого	ГОСТ 8568-77* ст.риф. δ=5		Итого	Всего	Общий расход
ПК1-ОВ	19.1			19.1	19,1	2.04			2.04	19.4	61.9			81.3				83.34	102.44
ПК2-ОВ	20.2			20.2	20.2	1.2			1.2	11.4	22.0			33.4				34.6	54.8
ПК3-ОВ	9.0			9.0	9.0	1.52			1.52	14.5	22.0			36.5	27.0		27.0	65.02	74.02
ПК4-ОВ	6.0			6.0	6.0	1.0			1.0	8.7	15.1			23.8				24.8	30.8
ПК5-ОВ						1.2			1.2	11.4				11.4				12.6	12.6

Согласовано: Нач. отд. ОВ Артюшенко

Заказ N 4834 Подпись и дата Взам. инв. N Инв. N подл.

Привязан

Инв. N подл.

ГИП	Кирсанов	
Нач. отд.	Хрупало	
Н. контр.	Винклер	
Гл. конс.	Винклер	
Гл. спец.	Баскина	
Рук. гр.	Харитонов	
Инж.	Трубина	

ТП 503-4-45.87 КЖ

Производственный корпус для открытых стоянок на 200 грузовых автомобилей

Стадия	Лист	Листов
Р	19	

Схемы расположения каналов ПК1-ОВ; ПК2-ОВ Сечения 1-1; 2-2

ГИПРОАВТОТРАНС г. МОСКВА

Копировал Максимова Формат А2

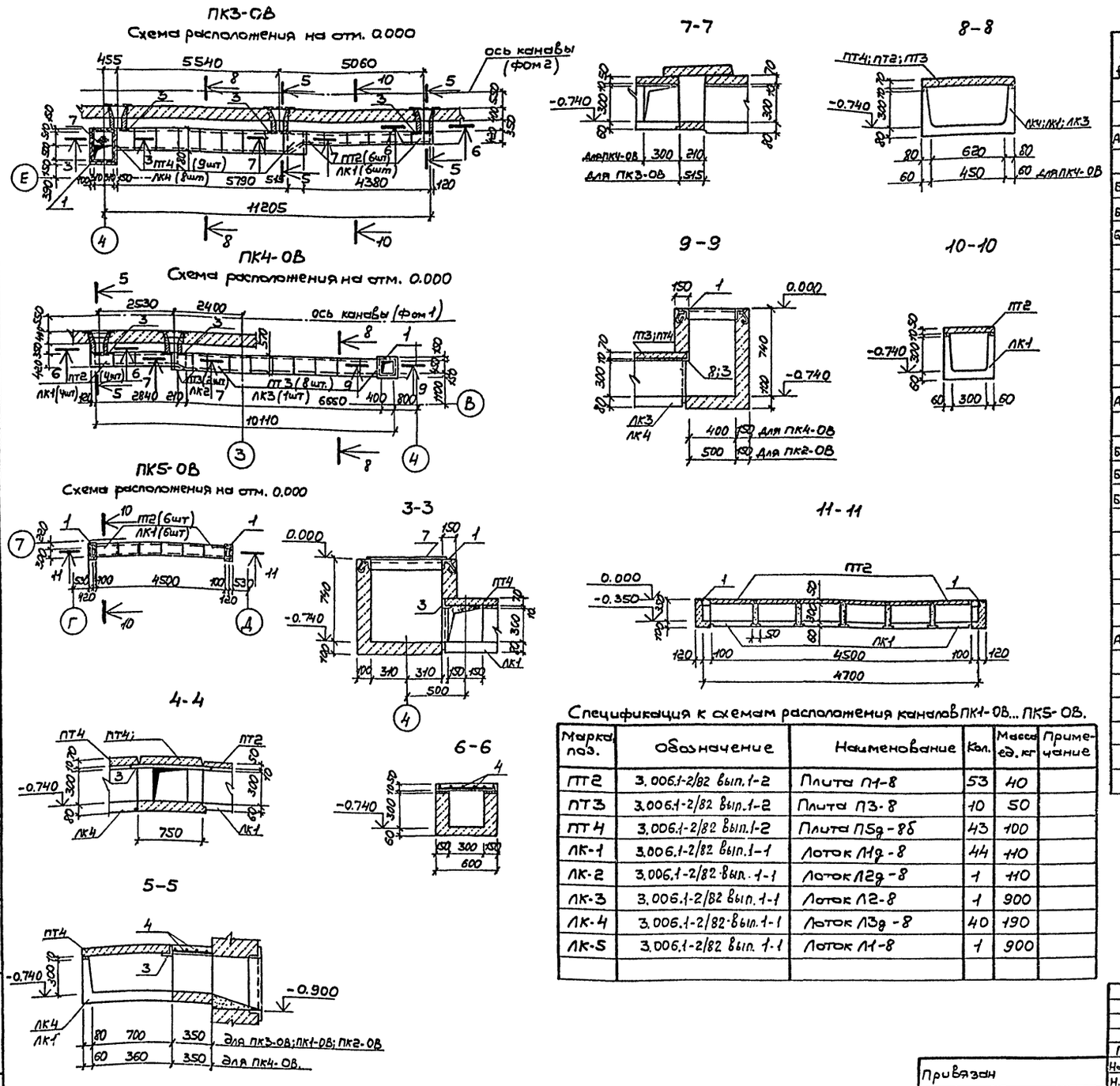

Спецификация каналов ПК3-ОВ; ПК4-ОВ; ПК5-ОВ.

Формат	Зона	Поз.	Обозначение	Наименование	Кол.	Примечание
				ПК3-ОВ		
				Сборочные единицы		
А3		1	ТП503-4-45.87 КЖИ.130	Изделие закладное МН16	3,8п.м	
				Детали		
Б4		7		Сталь рифленая δ=5 ГОСТ 8568-77*	0,63м²	27,0 кг
Б4		3		L75×6 ГОСТ 8509-72* ℓ=800	4	5,5 кг
Б4		4		⌀10 АIII ГОСТ 5781-82*	14,6п.м	
				Материалы		
				Бетон марки 150		1,75м³
				ПК4-ОВ		
				Сборочные единицы		
А3		1	ТП503-4-45.87 КЖИ.130	Изделие закладное МН16	2,3п.м	
				Детали		
Б4		3		L75×6 ГОСТ 8509-72* ℓ=800	2	5,5 кг
Б4		8		L75×6 ГОСТ 8509-72* ℓ=600	1	4,1 кг
Б4		4		⌀10 АIII ГОСТ 5781-82*	9,7п.м	
				Материалы		
				Бетон марки 150		1,1м³
				ПК5-ОВ		
				Сборочные единицы		
А3		1	КЖИ.130	Изделие закладное МН16	3,0п.м	
				Материалы		
				Бетон марки 150		0,1м³

Спецификация к схемам расположения каналов ПК1-ОВ... ПК5-ОВ.

Марка поз.	Обозначение	Наименование	Кол.	Масса ед. кг	Примечание
ПТ2	3.006.1-2/82 вып.1-2	Плита П1-8	53	40	
ПТ3	3.006.1-2/82 вып.1-2	Плита П3-8	10	50	
ПТ4	3.006.1-2/82 вып.1-2	Плита П5д-8б	43	100	
ЛК-1	3.006.1-2/82 вып.1-1	Лоток Л1д-8	44	110	
ЛК-2	3.006.1-2/82 вып.1-1	Лоток Л2д-8	1	110	
ЛК-3	3.006.1-2/82 вып.1-1	Лоток Л2-8	1	900	
ЛК-4	3.006.1-2/82 вып.1-1	Лоток Л3д-8	40	190	
ЛК-5	3.006.1-2/82 вып.1-1	Лоток Л1-8	1	900	

Альбом II

Типовой проект

Согласовано:

Заказ № 4834

Инв. № подл. | Подп. и дата | Взам. инв. №

Привязан

Инв. №

ГИП	Кирсанов	
Нач. отд.	Хрупало	
Н.конт.	Винклер	
Гл.конс.	Винклер	
Гл.спец.	Баскина	
Рук. гр.	Харитонов	
Инж.	Трубина	

ТП 503-4-45.87 КЖ

Производственный корпус для открытых стоянок на 200 грузовых автомобилей.

Схемы расположения каналов ПК3-ОВ; ПК4-ОВ; ПК5-ОВ. Сечения 3-3; 11-11.

Стадия	Лист	Листов
Р	20	

ПИПРОАВТОТРАНС г. МОСКВА

Копировал Коноваленко

Формат А2

Альбом II

Схема расположения элементов подземного хозяйства кладовой масел

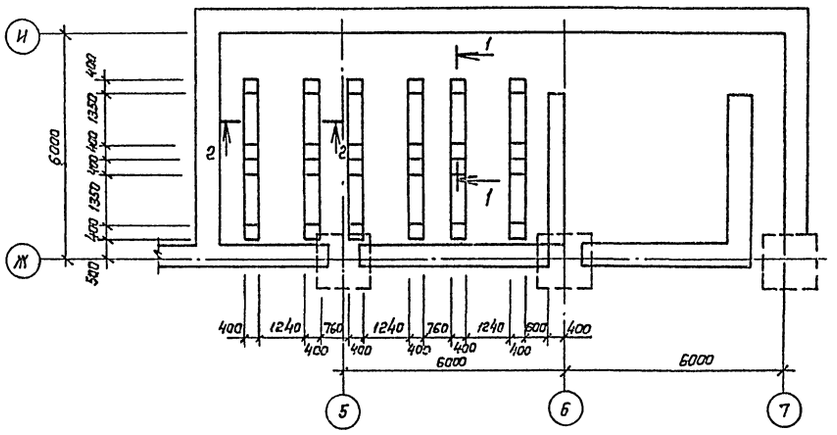

1-1

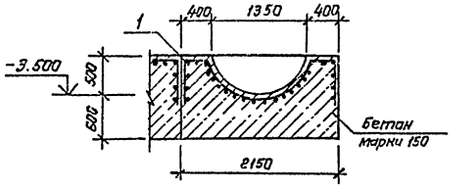

2-2

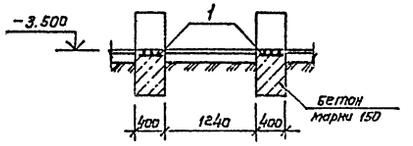

Схема расположения элементов подземного хозяйства КТП

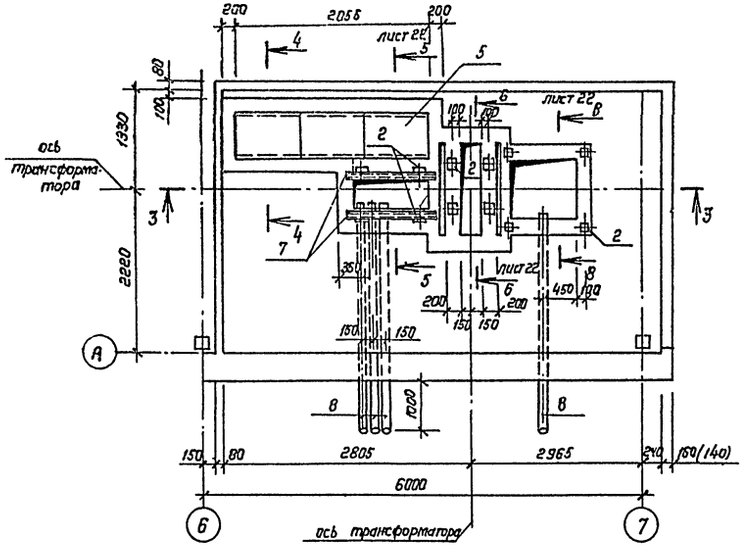

3-3

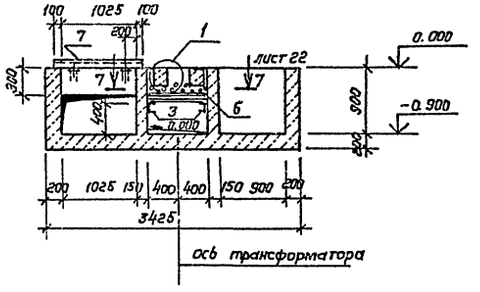

4-4

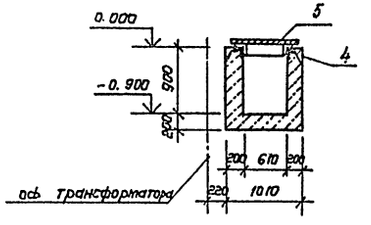

Спецификация к схемам расположения элементов подземного хозяйства кладовой масел и КТП

Формат	Зона	Поз.	Обозначение	Наименование	Кол.	Примечание
				Кладовая масел		
				Сборочные единицы		
		1		Сетка $\frac{200/200/5/5}{\frac{1500}{4}\ \ell = 3900}$ ГОСТ 8478-81	1	
				Материалы		
				Бетон марки 150		1.8 м³
				КТП		
				Сборочные единицы		
А3		2	ТП 503-4-45.87 КЖН. 150	Изделие закладное МН18	12	2.5 кг
А3		3	160	Изделие закладное МН19,	2	11.8 кг
А3		4	130	Изделие закладное МН16	4.1 п.м	4.2 кг
А3		5	30	Щит ЩС1	3	34,2 кг
А3		6	300	Решетка РС1	4	15.8 кг
				Детали		
БЧ		7		[10 ГОСТ 8240-72* ℓ= 1225	2	10.5 кг
				Труба асбестоцементная		
БЧ		8		Ду=100 ГОСТ 1839-80	13.0 п.м	
БЧ		9*		ф6АI ГОСТ 5781-82* ℓ=820	17	0.2 кг
БЧ		10		ф12АIII ГОСТ 5781-82* ℓ= 1630	4	1.5 кг
БЧ		11*		ф 6АI ГОСТ 5781-82* ℓ=980	13	0.21 кг
БЧ		12		ф12АIII ГОСТ 5781-82* ℓ= 1200	4	1.1 кг
				Материалы		
				Бетон марки 150		5,6 м³

* Позиции 9, 11 – смотреть ведомость деталей на листе 22

Типовой проект

Согласовано:
Нач. отд. 90 Огурцов
Нач. отд. ТХ Пугин

Заказ № 4834

Инв. № подл. | Подпись и дата | Взам. инв. №

Привязан

Инв. №

ГИП	Кирсанов	
Нач. отд.	Хрупало	
Н. контр.	Винклер	
Гл. конс.	Винклер	
Гл. спец.	Баскина	
Рук. гр.	Харитонов	
Инж.	Трубина	

ТП 503-4-45.87 КЖ

Производственный корпус для открытых стоянок на 200 грузовых автомобилей

Стадия	Лист	Листов
Р	21	

Схемы расположения элементов подземного хозяйства кладовой масел и КТП. сечения 1-1 ... 4-4

ГИПРОАВТОТРАНС г. Москва

Копировал Коннова

Формат А2

Альбом II

Типовой проект

5-5

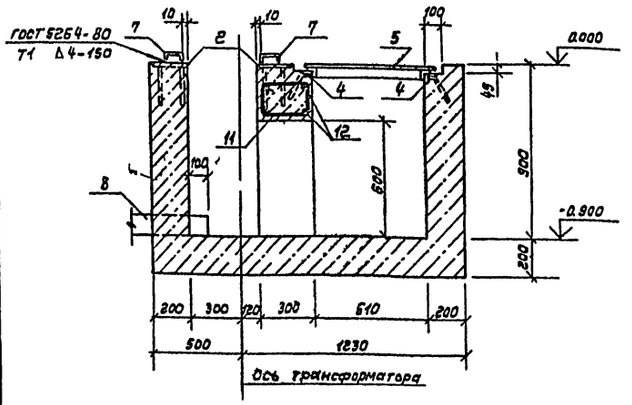

6-6

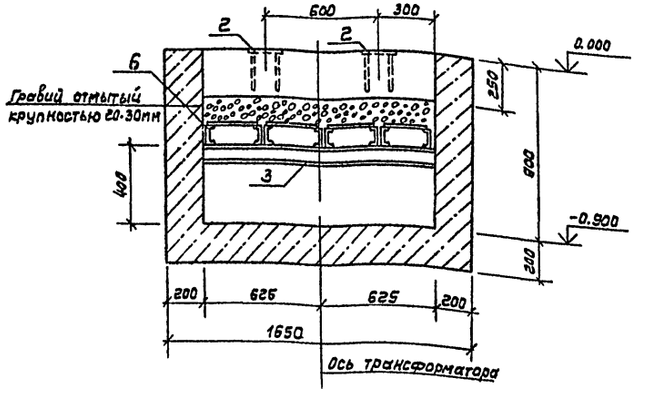

7-7

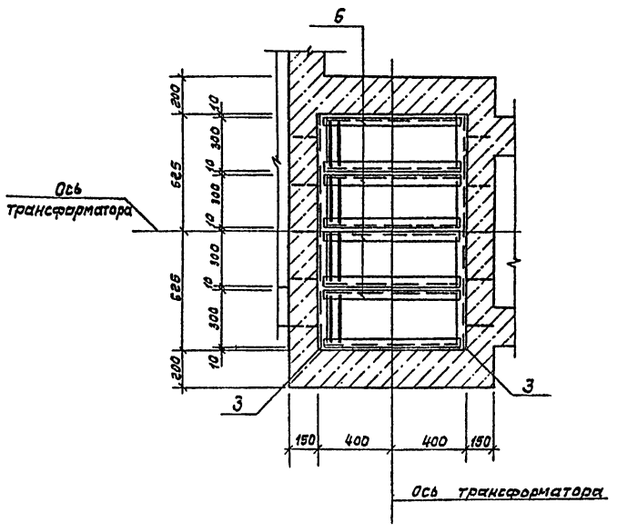

8-8

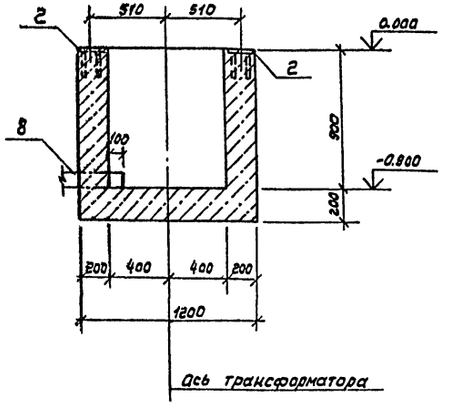

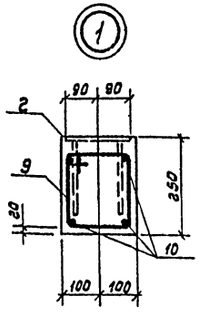

Ведомость деталей

Поз.	Эскиз
9	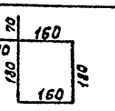
11	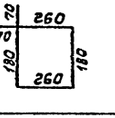

Ведомость расхода стали на элемент кг

Марка элемента	Изделия арматурные								Изделия закладные														Общий расход
	Арматура класса							Всего	Арматура класса				Прокат марки									Всего	
	AI			AI			AIII		AIII				Вст3кп2										
	ГОСТ 6727-80			ГОСТ 5781-82*			ГОСТ 5781-82*		ГОСТ 5781-82*				ГОСТ 103-76*			ГОСТ 8509-72*		ГОСТ 8240-72*		ГОСТ 8568-77*			
	ф5		Итого	ф6		Итого	ф12	Итого	ф8	ф10		Итого	-50×4	-180×8	Итого	L50×5	Итого	С10	Итого	ст. пр. б=5	Итого		
Кладовая масел	2,4		2,4					2,4															2,4
КТП				6,1		6,1	10,4	10,4	16,5	4,0	0,8		4,8	3,6	2,0	5,6	20,8	20,8	45,1	45,1	30,1	25,4	101,7	148,3

Согласовано

Нач. отд. 30 Осьмов

Заказ № 4834

Инв. № подл. | Подпись и дата | Взам. инв. №

Привязан

Инв. №

ГИП	Кирсанов	ТП 503-4-45.87 КЖ	
Нач. отд.	Хрупало	Производственный корпус для открытых стоянок на 200 грузовых автомобилей	Стадия: Р; Лист: 22; Листов:
Н. контр.	Винклер		
Гл. конс.	Винклер		
Гл. спец.	Басейна	Схемы расположения элементов подземного хозяйства кладовой масел и КТП сечения 5-5 .... 8-8. Узел 1	ГИПРОАВТОТРАНС г. Москва
Рук. гр.	Харитонов		
Инж.	Трубицын		

Копировал

Формат А2

Альбом II

Типовой проект

Схема расположения плит покрытия на отм. −0.260 и перекрытия на отм. 0.000

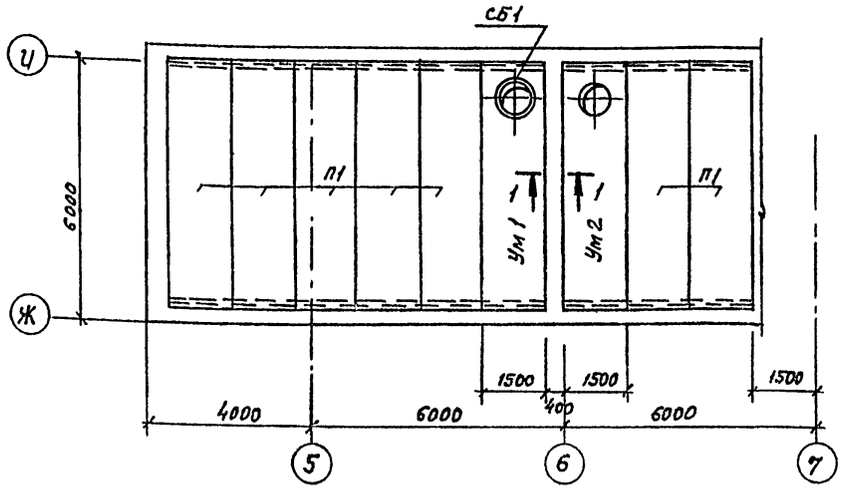

Схема расположения плит покрытия на отм. 3.220

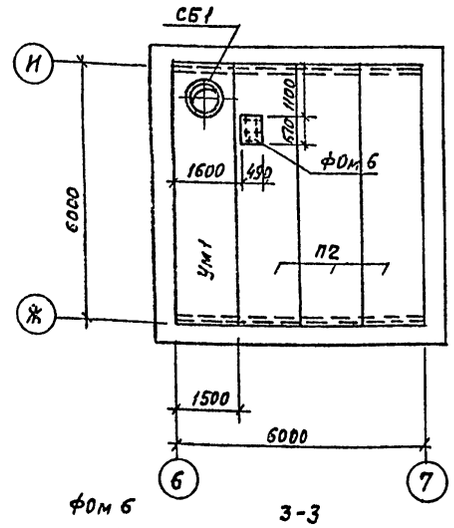

Фом 6

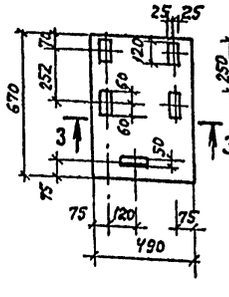

3-3

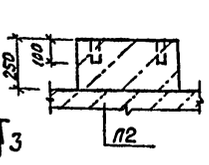

Ум1 ; Ум2

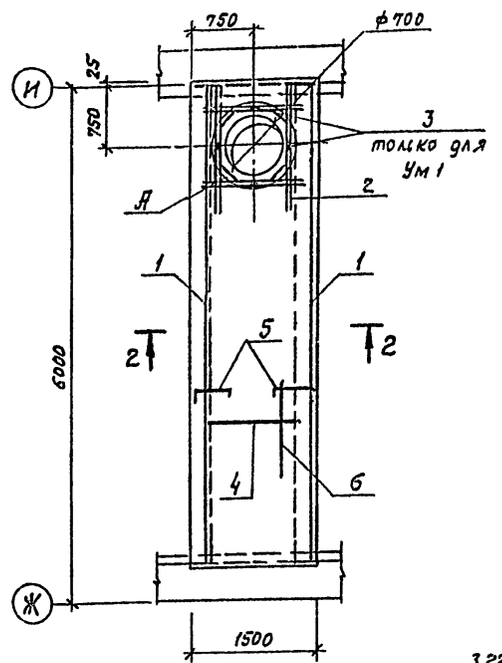

2-2

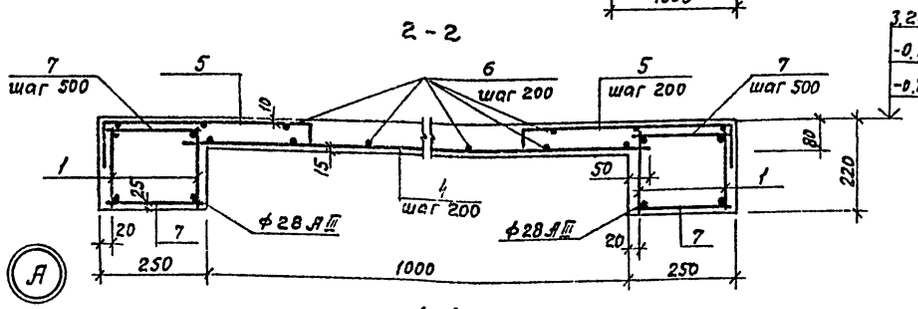

1-1

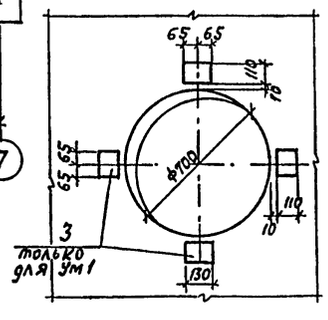

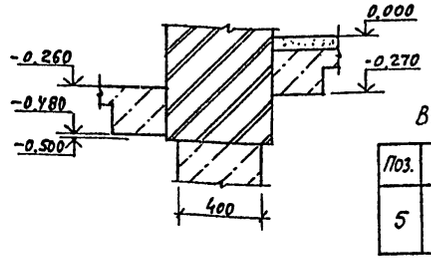

Ведомость деталей

Поз.	Эскиз
5	490 (60, 100)

Спецификация к схемам расположения плит покрытия и перекрытия кладовой масел

Марка поз.	Обозначение	Наименование		Кол.	Масса ед. кг	Примечание
		Схема расположения плит покрытия на отм. −0,260 и перекрытия на отм. 0.000 для снегового района				
		II и III	IV			
П1	1.041.1-2 вып. 1	ПК56.15-12АIVТ	ПК56.15-16АIVТ	7	2600	
СБ1	1.494-24 вып. 1	стакан СБ 7Б-1		1	320.0	
Ум1	лист 23	Участок монолитный Ум1		1		
Ум2	лист 23	Участок монолитный Ум2		1		
		Схема расположения плит покрытия на отм. 3.220 для снегового района				
		II и III	IV			
П2	1.041.1-2 вып. 1	ПК56.15-8АIVТ	ПК56.15-10АIVТ	3	2600	
СБ1	1.494-24 вып. 1	стакан СБ7Б-1		1	320.0	
Ум1	лист 23	Участок монолитный Ум1		1		
Фом6	лист 23	фундамент под оборудование Фом6		1		

Спецификация монолитных конструкций

Формат	Зона	Поз.	Обозначение	Наименование	Кол.	Примечание
				Ум1 ; Ум2		
				Сборочные единицы		
А3		1	ТП503-4-45.87 КЖИ.330	Каркас КР1	4	
А3		2	240	Сетка С5	1	
АУ		3	ГОСТ 22701.5-77*	Закладная деталь М6	4	только для Ум1
				Детали		
				Ф10 А III ГОСТ 5781-82*		
Б.У		4		ℓ=1100	29	
Б.У		5*		ℓ=650	58	
				Ф8 А I ГОСТ 5781-82*		
Б.У		6		ℓ=67200	—	
Б.У		7		ℓ=230	48	
				Материалы		
				Бетон марки 200		1.1м³
				Фом6		
				Материал		
				Бетон марки 200		0,1м³

* поз. 5 смотреть ведомость деталей

Ведомость расхода стали на элемент, кг

Марка элемента	Изделия арматурные							Изделия закладные					Общий расход
	Арматура класса						Всего	арматура класса		прокат марки		Всего	
	A I		A III					A III		Вст3кп2			
	ГОСТ 5781-82*		ГОСТ 5781-82*					ГОСТ 5781-82*		ГОСТ 103-76*			
	ф8	Итого	ф10	ф14	ф28	Итого		ф10	Итого	110×8	Итого		
Ум1	53.7	53.7	56.6	67.6	107.6	231.8	285.5	1.6	1.6	3.6	3.6	5.2	290.7
Ум2	53.7	53.7	56.6	67.6	107.6	231.8	285.5	—	—	—	—	—	285.5

Привязан

Инв. №

ГИП	Кирсанов	
Нач. отд.	Хрупало	
Н.контр.	Винклер	
Гл. конс.	Винклер	
Гл. спец.	Баскина	
Рук. гр.	Харитонов	
Инж.	Московкова	

ТП 503-4-45.87 КЖ

Производственный корпус для открытых стоянок на 200 грузовых автомобилей

Стадия	Лист	Листов
Р	23	

Схема расположения плит покрытия на отм. −0.260 и перекрытия на отм. 0.000

ГИПРОАВТОТРАНС г. МОСКВА

Согласовано: Нач. отд. 08 Артоленко

Взам. инв. №

Подпись и дата

Инв. № подл.

Заказ № 4934

Копировал Макушкин

Формат А2

Альбом II

Типовой проект

Схема опалубки плиты перекрытия антресоли

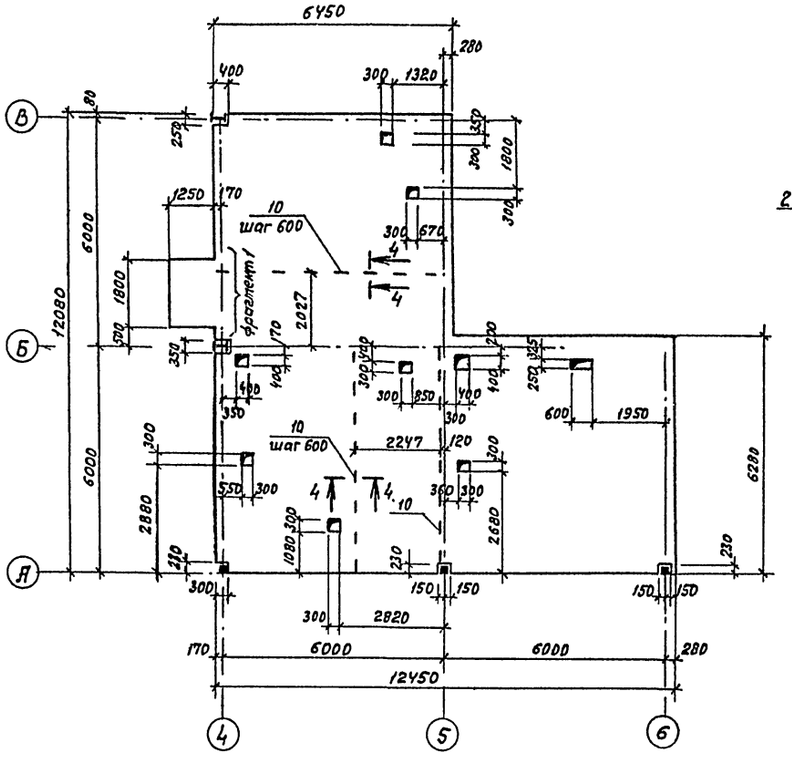

1 – 1

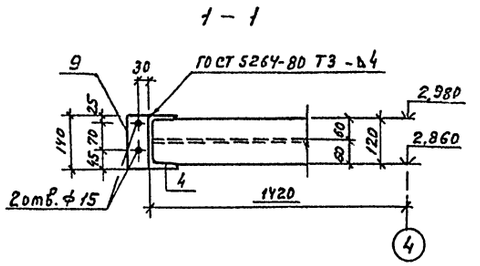

Ведомость деталей

Поз.	Эскиз
5	1400, 100, 100

Спецификация плиты перекрытия антресоли

Формат	Зона	Поз.	Обозначение	Наименование	Кол.	Примеч.
				Сборочные единицы		
		1	ТП503-4-45.87 КЖИ.340	Каркас плоский КР2	58	
		2	.340-01	КР3	30	
		3	.350	КР4	9	
				Изделия закладные		
А3		4	.170	МН 20	4,3	п.м
А3		10	.180	МН 21	24	шт
				Детали		
Б.Ч		11		ф10 А III ГОСТ 5781-82* ℓ=330	4	
				ф8 А III ГОСТ 5781-82*		
Б.Ч		5*		ℓ=1600	41	
Б.Ч		6		ℓ=900	76	
Б.Ч		7		ℓ=1200	4	
				ф6 А I ГОСТ 6781-82*		
Б.Ч		8		ℓ=212,2 п.м.	–	
				– 140×6 ГОСТ 103-76*		
Б.Ч		9		ℓ=60	5	0,4
				Материалы		
				Бетон марки 200		

* позицию 5 – смотреть ведомость деталей

Ведомость расхода стали на элемент, кг

Марка элемента	Изделия арматурные							Изделия закладные									Общий расход
	Арматура класса						Всего	Арматура класса	Прокат марки						Всего		
	AIII ГОСТ 5781-82				AI ГОСТ 5781-82			AIV ГОСТ 5781-82	В ст 3 кп 2 ГОСТ 8240-72*			ГОСТ 103-76*					
	ф14	ф8		Итого	ф6	Итого		ф10			Итого	С14		Итого	140×6	150×8	Итого		
Плита перекрытия антресоли	25,2	518,6		543,8	242,6	242,6	786,4	2,4			2,4	42,6		42,6	2,0	57,6	59,6	102,6	846,0

1. Монолитная плита перекрытия рассчитана на временную нормативную равномерно распределенную нагрузку – 400 кгс/м².
2. При устройстве опалубки плиты перекрытия антресоли предусмотреть установку закладных деталей замаркированных на листах АР10...АР12 по узлу 10.

Фрагмент 1

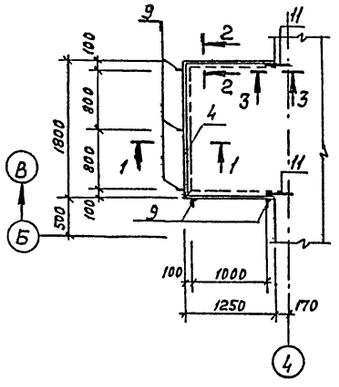

2 – 2

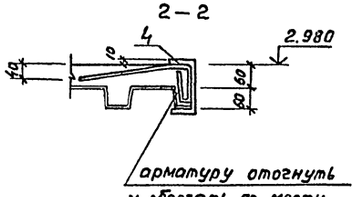

3 – 3

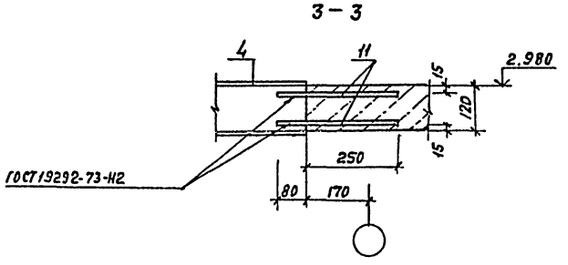

4 – 4

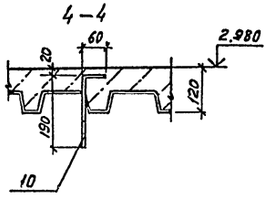

ГИП	Кирсанов		ТП 503-4-45.87 КЖ
Нач.отд.	Хрупало		
Н.контр.	Винклер		Производственный корпус для открытых стоянок на 200 грузовых автомобилей
Гл.конс.	Винклер		Стадия Р; Лист 24; Листов
Гл.спец.	Баскина		Схема опалубки плиты перекрытия антресоли Фрагмент 1. Разрезы
Рук.гр.	Харитонов		ГИПРОАВТОТРАНС г. Москва
Инж.	Московскова		

Привязан

Инв.№

Согласовано: Нач.отд. 08 Артюшенко; Сектор

Инв.№ подл. | Подпись и дата | Взам.инв.№ | Заказ №1837

Копировал Максимова

Формат А2

Альбом II

Типовой проект

Схема армирования плиты перекрытия антресоли

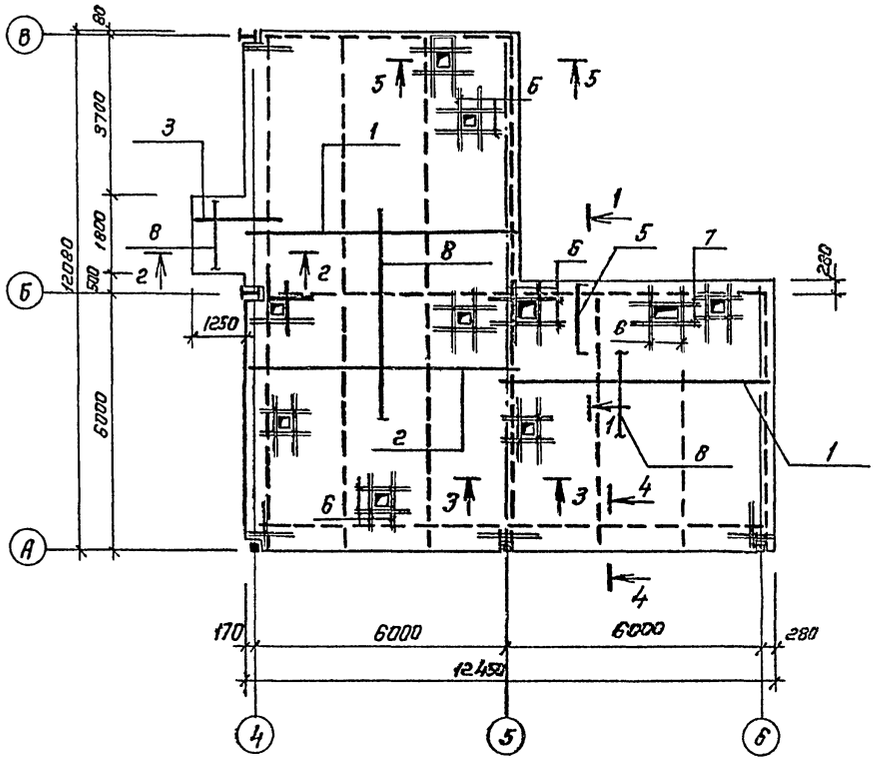

2 – 2

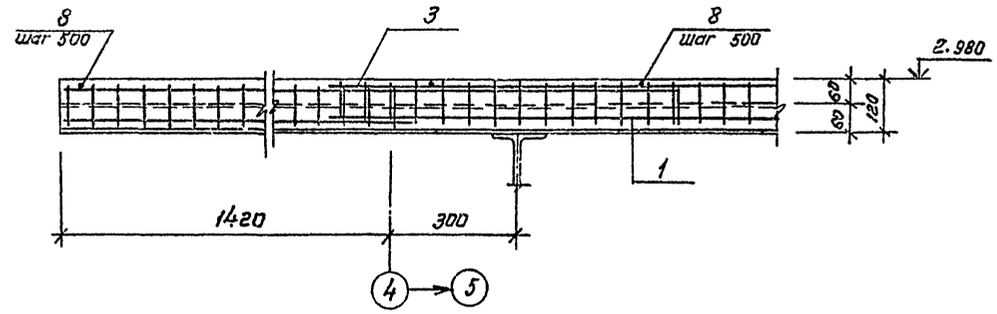

3 – 3

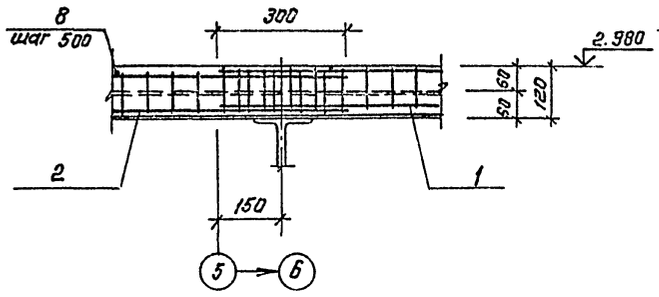

5 – 5

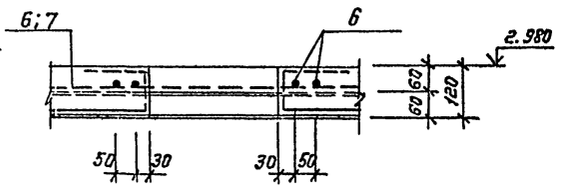

1 – 1

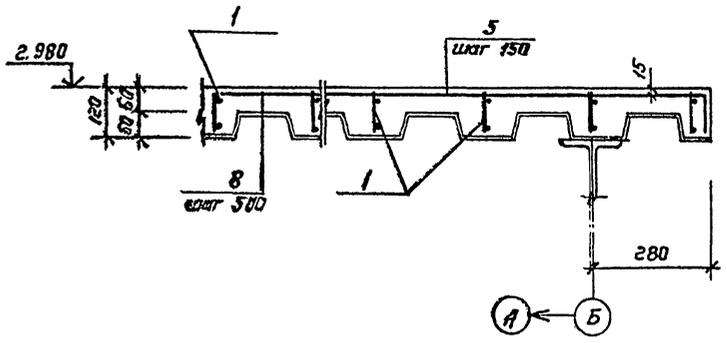

4 – 4

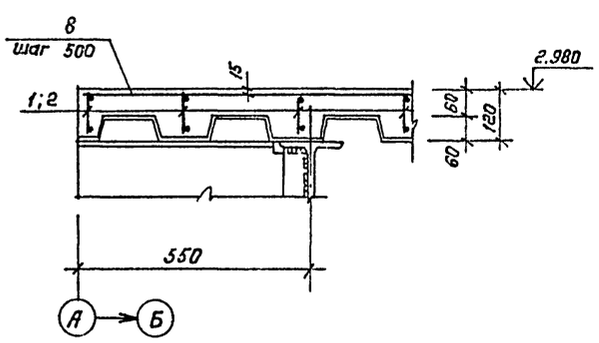

1. Данный лист смотреть совместно с листом 24.
2. В местах отверстий стержни арматуры разрезать по месту и отогнуть в тело плиты.

				ТП 503-4-45.87		КЖ
	ГИП	Кирсанов				
Привязан:	Нач.отд.	Хрупало		Производственный корпус для открытых стоянок на 200 грузовых автомобилей	стадия	Лист 25	Листов
	Н.контр.	Винклер			Р		
	Гл.конст.	Винклер					
	Гл.спец.	Баскина		Схема армирования плиты перекрытия антресоли. Разрезы.	ГИПРОАВТОТРАНС г.МОСКВА		
Инв.№	Рук.гр.	Хаританов					
	Инж.	Московекс.					

Копировал Каннова

Формат А2

Заказ № 4834

Инв.№ подл. | Подпись и дата | Взам.инв.№

Схемы расположения наружных стеновых панелей

по оси А

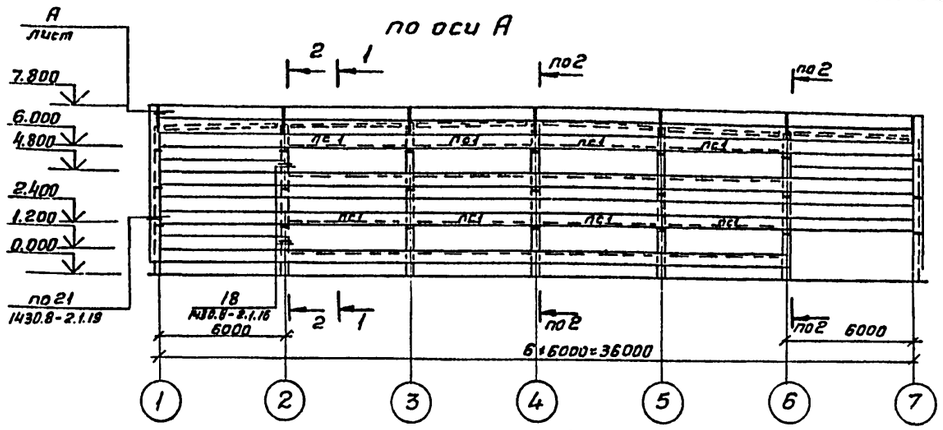

по оси Ж

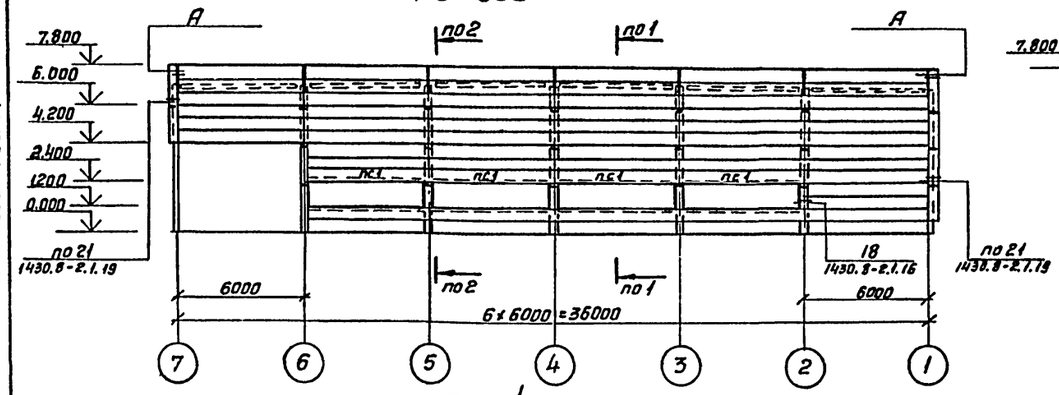

по оси 1

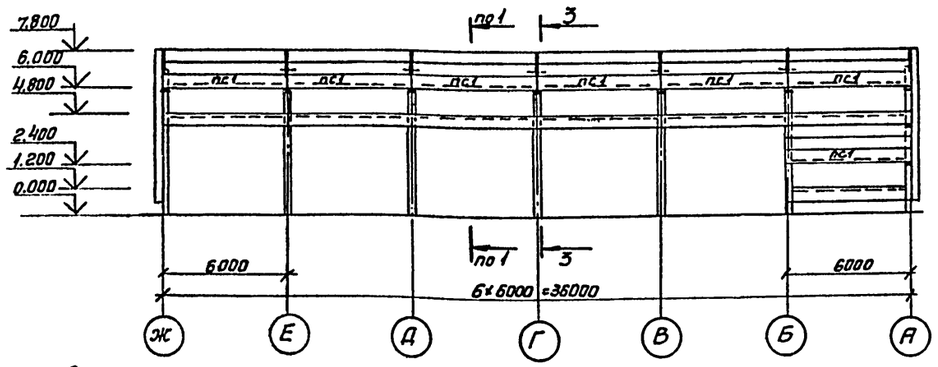

по оси 7

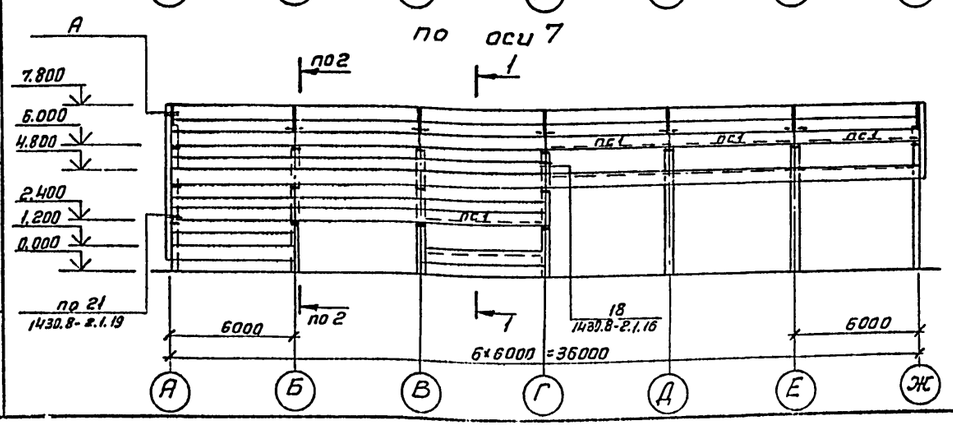

1—1

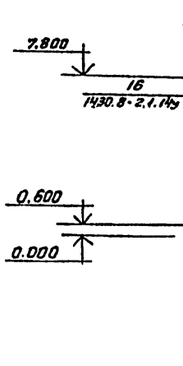

2—2

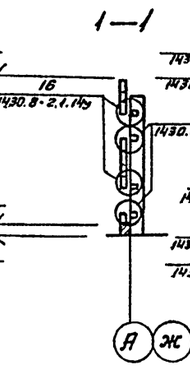

3—3

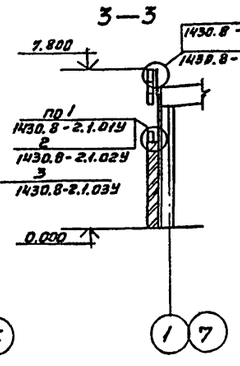

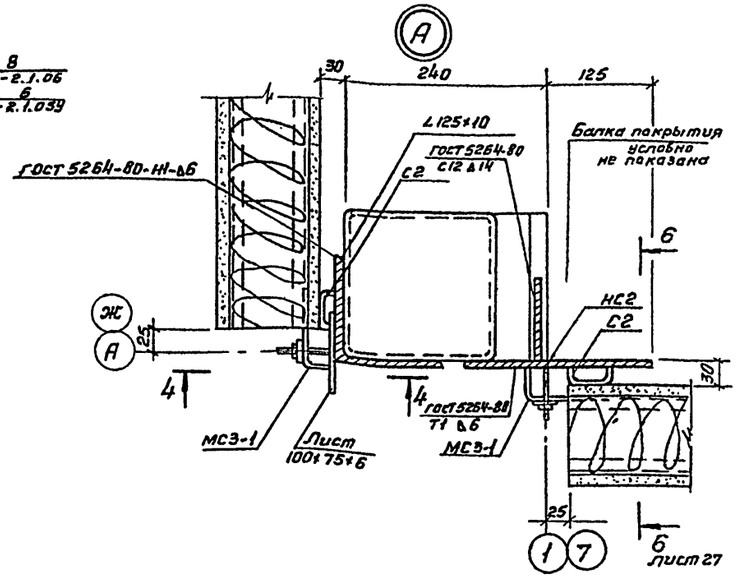

4—4

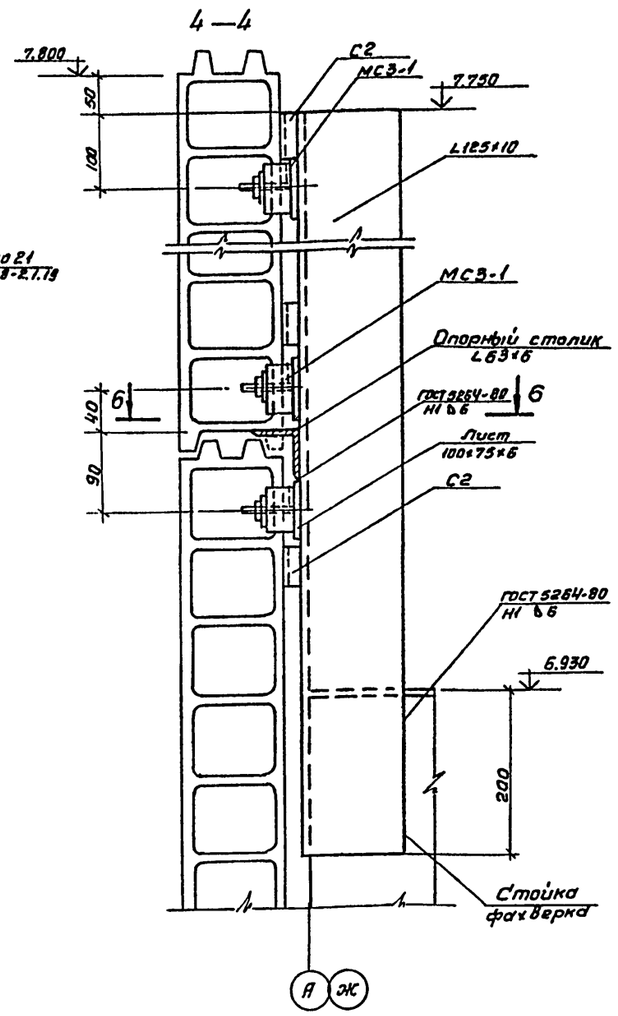

5—5

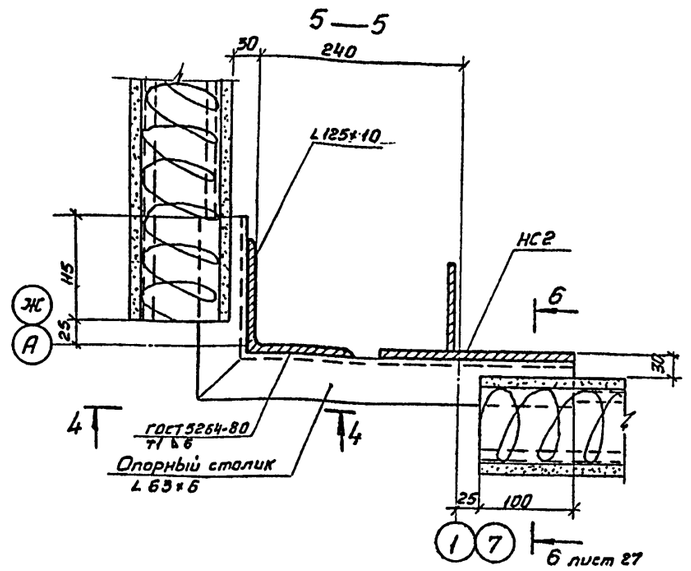

			ТП 503-4-45.87 КЖ
ГИП	Курсанов		
Нач.отд.	Хрупало		Производственный корпус для открытых стоянок на 200 грузовых автомобилей
Н.контр.	Винклер		Стадия Р; Лист 26; Листов
Гл.конс.	Винклер		
Гл.спец.	Баскина		Схемы расположения наружных стеновых панелей. Разрезы. Узел А.
Рук. гр.	Харитонов		ГИПРОАВТОТРАНС г. Москва
Ст.инж.	Бакунина		

Привязан

Инв. №

Альбом II

Типовой проект

Заказ №: 4834

Инв. № подл. | Подпись и дата | Взам. инв. №

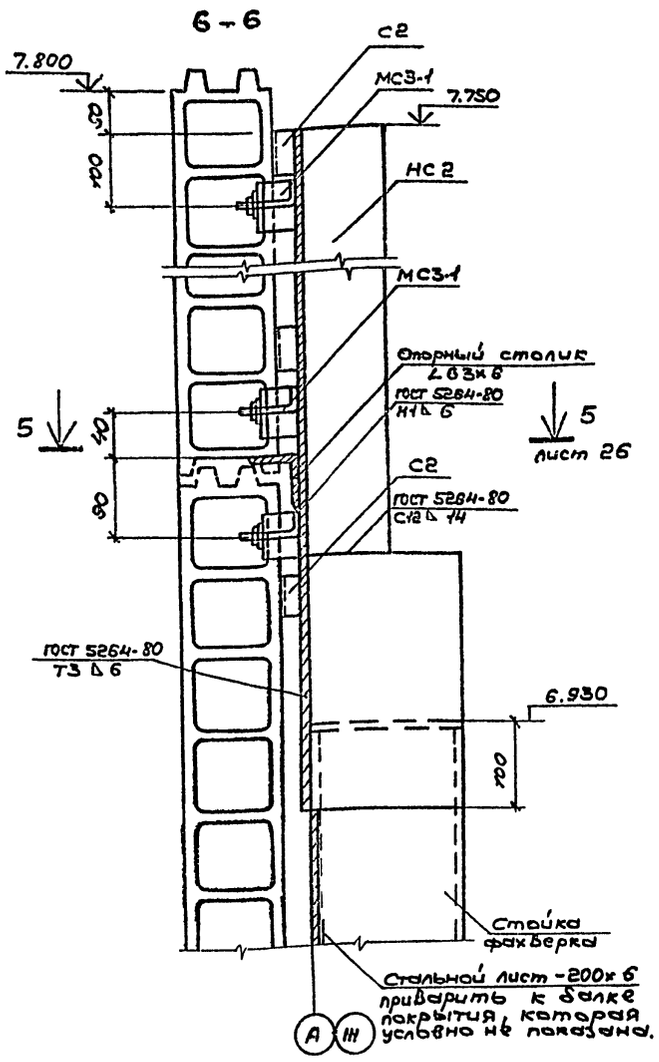

Альбом II

Т...овой проект

Спецификация к схемам расположения наружных стеновых панелей.

Начало

Марка, поз.	Обозначение	Наименование	Кол.	Масса ед, кг	Примечание
		при t=-20°С; -30°С			
		Стеновые панели			
ПС1	1.430.8-2.0 09	ПАЭ-СТп6×06×0.14	23	326	
ПС2	ТУ21-24-82-80	ПАЭ-СТ6×06×0.14	159	329	
		Изделия соединительные			
МС1-2	1.430.8-2.2 100	МС1-2	68	1.38	
МС2-2	1.430.8-2.2 100	МС2-2	40	1.08	
МС3-1	1.430.8-2.2 200	МС3-1	177	0.36	
МС4-2	1.430.8-2.2 200	МС4-2	20	0.63	
МС4-5	1.430.8-2.2 200	МС4-5	68	0.66	
НС1-1	1.430.8-2.1 35	Насадки НС1-1	20	18.9	
НС1	ТП503-4-45.87 -КЖИ.190	НС1	4		
Б.Ч.	ГОСТ 8509-72*	∠125×10 ℓ=1020	4		
		Стальной элемент			
С2	1.430.8-2.1 36	С2	266	0.10	
С10	1.430.8-2.1 36	С10	96	0.10	
С20	1.430.8-2.1 36	С20	44	0.09	
М	1.430.8-2.1 37	Сухарь М	110	0.027	
		Опорные столики			
Б.Ч.	ГОСТ 8509-72*	∠63×6 ℓ=100	44	0.57	
Б.Ч.	ГОСТ 8509-72*	∠63×6 ℓ=800	4	4.8	
Б.Ч.	ГОСТ 8509-72*	∠100×6.5 ℓ=270	48	3.0	
Б.Ч.		-90×6 ℓ=70	40	0.4	
Б.Ч.	ГОСТ 19903-74*	Лист 100×75×6	64	0.35	
Б.Ч.	ГОСТ 19903-74*	Лист 120×190×5	110	0.95	
Б.Ч.	ГОСТ 19903-74*	Лист 200×6 ℓ общ		151.0	16 п.м.
Б.Ч.	ОСТ 3413-016-77	Самонарезающий болт М6×25	88		

Окончание

Марка, поз.	Обозначение	Наименование	Кол.	Масса ед, кг	Примечание
		при t=-40° С			
		Стеновые панели			
МС1	1430.8-2.0 09-03	ПАЭ-СТп6×06×0.16	23	352	
МС2	ТУ21-24-82-80	ПАЭ-СТ6×06×0.16	159	357	
		Изделия соединительные			
МС1-3	1.430.8-2.2 100	МС1-3	68	1.39	
МС2-3	1.430.8-2.2 100	МС2-3	40	1.09	
МС3-1	1.430.8-2.2 200	МС3-1	177	0.36	
МС4-3	1.430.8-2.2 200	МС4-3	20	0.64	
МС4-6	1.430.8-2.2 200	МС4-6	68	0.67	
НС1-1	1.430.8-2.1 35	Насадки НС1-1	20	18.9	
НС1	ТП -КЖИ.190	НС1	4		
Б.Ч.	ГОСТ 8509-72*	∠125×10 ℓ=1020	4		
		Стальной лист			
С2	1.430.8-2.1 36	С2	266	0.10	
С10	1.430.8-2.1 36	С10	96	0.10	
С20	1.430.8-2.1 36	С20	44	0.09	
М	1.430.8-2.1 37	Сухарь М	110	0.027	
		Опорные столики			
Б.Ч.	ГОСТ 8509-72*	∠63×6 ℓ=100	44	0.57	
Б.Ч.	ГОСТ 8509-72*	∠63×6 ℓ=800	4	4.8	
Б.Ч.	ГОСТ 8509-72*	∠100×6.5 ℓ=270	48	3.0	
Б.Ч.	ГОСТ 103-76*	-90×6 ℓ=70	40	0.4	
Б.Ч.	ГОСТ 19903-74*	Лист 100×75×6	64	0.35	
Б.Ч.	ГОСТ 19903-74*	Лист 120×190×5	110	0.95	
Б.Ч.	ГОСТ 19903-74*	Лист 200×6 ℓ общ.		151.0	16 п.м.
Б.Ч.	ОСТ 3413-016-77	Самонарезающий болт М6×25	88		

1. Все незамаркированные панели ПС2.
2. Крепление стеновых панелей выполнять по схеме расположения соединительных изделий серии 1430.8-2.0.05.
3. В узле 3 кроме указанных сварных швов, опорный столик приварить вдоль стойки каркаса СФ5 швом – 4мм.
4. Насадку НС1 и ∠125×10 приварить к фахверковой стойке до монтажа балки покрытия.

Заказ N 4834

Инв. № подл.	Подп. и дата	Взам. инв. N

Привязан

Инв. №

ГИП	Кирсанов	
Нач.отд.	Хрупало	
Н.контр.	Винклер	
Гл.конст.	Винклер	
Гл.спец.	Баскина	
Рук.гр.	Харитонов	
Ст.инж.	Бакунина	

ТП 503-4-45.87 КЖ

Производственный корпус для открытых стоянок на 200 грузовых автомобилей.

Схемы расположения наружных стеновых панелей.

Стадия	Лист	Листов
Р	27	

ГИПРОАВТОТРАНС г. МОСКВА

Копировал Коноваленко

Формат А2

Альбом II

Типовой проект

Ведомость рабочих чертежей основного комплекта КМ. /начало/

Лист	Наименование	Примечание
1	Общие данные /начало/	
2	Общие данные /окончание/	
3	Техническая спецификация металла /начало/	
4	Техническая спецификация металла /продолжение/	
5	Техническая спецификация металла /продолжение/	
6	Техническая спецификация металла /продолжение/	
7	Техническая спецификация металла /продолжение/	
8	Техническая спецификация металла /продолжение/	
9	Техническая спецификация металла /продолжение/	
10	Техническая спецификация металла /продолжение/	
11	Техническая спецификация металла /продолжение/	
12	Техническая спецификация металла /продолжение/	
13	Техническая спецификация металла /окончание/	
14	Схема расположения колонн, балок покрытия, стоек фахверка и вертикальных связей по колоннам и стойкам	
15	Сечения 1-1...4-4	
16	Схема расположения прогонов и распределительных рам покрытия. Узлы 1...3	
17	Схема расположения прогонов и распределительных рам покрытия. Узлы 4...8	
18	Схема расположения стальных профилированных листов настила покрытия.	
19	Схема расположения элементов подвесного оборудования между осями 1-7 и А-Ж. Разрезы Узел 1.	
20	Схема расположения стоек и балок на отм. 3.000 Разрезы. Узлы 1...3	
21	Схемы расположения стальных профилированных листов на отм. 2.860 и металлической лестницы на отм. 3.000 Разрезы. Узлы 4; 5	
22	Схема расположения ветровых ригелей. Узел 1.	
23	Схема расположения ветровых ригелей. Узлы 2...6	
24	Схема расположения балок и стоек перегородок Разрезы. Узел 1	
25	Узлы 2...7	
26	Схемы расположения креплений для подвески светильников покрытия и перекрытия.	
27	Схемы расположения креплений трубопроводов. Разрезы.	

Типовой проект разработан в соответствии с действующими нормами и правилами и предусматривает мероприятия, обеспечивающие взрывную, взрывопожарную и пожарную безопасность при эксплуатации здания.

Главный инженер проекта /И.А. Кирсанов/

Ведомость ссылочных и прилагаемых документов

Обозначение	Наименование	Примечание
	Ссылочные документы	
1.420.3-15 вып.1	Конструкции каркасов зданий пролетом 18 и 24 м., возводимых в районах с расчетными температурами -65°С и выше.	
1.494-24 вып.2	Стаканы для крепления крышных вентиляторов, дефлекторов и зонтов.	
1.450.3-3 вып.0,2	Стальные лестницы, площадки, стремянки и ограждения	
2.436-11 вып.1	Узлы окон со стальными переплетами по серии 1.436.2-15	
1.436.2-15 вып.1,2	Окна с переплетами из спаренных прямоугольных стальных труб и механизмы открывания	
1.426.2-3 вып.2	Стальные подкрановые балки. Балки путей подвесного транспорта. Чертежи КМ.	
1.431-6	Кирпичные перегородки для одноэтажных и многоэтажных производственных зданий	
2.460-11	Типовые детали покрытий унифицированных зданий (секций) из легких металлических конструкций	
1.430.8-2 вып.1,2	Стены горизонтальной разрезки из асбестоцементных экструзионных панелей для одноэтажных промышленных зданий	
1.430.8-3	Перегородки из асбестоцементных экструзионных панелей для многоэтажных зданий промышленных предприятий	

Общие указания

1. Конструкции разработаны на следующие варианты:
   Вариант 1 (основной вариант):
   - расчетная зимняя температура наружного воздуха минус 30°С;
   - вес снегового покрова - 100 кг/м²
   - скоростной напор ветра - 45 кг/м²
   Вариант 2:
   - расчетная зимняя температура наружного воздуха минус 40°С;
   - вес снегового покрова - 150 кг/м²
   - скоростной напор ветра - 45 кг/м²
   Вариант 3:
   - расчетная зимняя температура наружного воздуха минус 20°С;
   - вес снегового покрова - 70 кг/м²
   - скоростной напор ветра - 45 кг/м²
2. При расчете и проектировании стальных конструкции были применены следующие нормативные материалы:
   а) СНиП II-23-81 „Стальные конструкции. Нормы проектирования."
   б) СНиП II-6-74* „Нагрузки и воздействия"
3. Нагрузки принятые при расчете конструкций, указаны на листе 2
4. Сварку производить электродами типа ЭЧ2
5. Все элементы для которых не оговорены усилия, крепить на усилие 8 т. и не менее чем на 2-х болтах
6. В постоянных соединениях на болтах после затяжки резьбу забить или приварить гайки к стержню болта.
7. Изготовление и монтаж конструкций выполнять в соответствии с главой СНиП 3.03.04 Металлические конструкции. „Правила производства и приемки работ," пояснительной запиской серии 1.420.3-15 вып. 1
8. Защита от коррозии:
   а) Степень агрессивного воздействия среды - неагрессивная
   б) Антикоррозионную защиту выполнять в соответствии со СНиП II-28-73* „Защита строительных конструкций от коррозии."
   в) На ездовые поверхности балок защитный слой не наносится.
9. Техническая спецификация металла составлена для основного варианта.

Инв. №			Привязан	
			ТП 503-4-45.87	КМ
ГИП	Кирсанов			
Нач. отд.	Хрупало			
Л. контр.	Ростунова		Производственный корпус для открытых стоянок на 200 грузовых автомобилей	Стадия: Р; Лист: 1; Листов: 27
Гл. конс.	Винклер			
Гл. спец.	Баскина			
Рук. гр.	Харитонов		Общие данные (начало)	ГИПРОАВТОТРАНС г. Москва
Инж.	Трубина			

Копировал Максимова Формат А2

Заказ № 4834

Инв. № подл. | Подпись и дата | Взам. инв. №

Альбом II

Типовой проект

Постоянные нагрузки

начало

Наименование конструкции	№ п/п	Наименование нагрузок	Нормативная нагрузка кг/м²	Коэффициент перегрузки	Расчетная нагрузка кг/м²
Кровля		Расчетная температура наружного воздуха – 20°С			
	1	Гравийная защита: слой гравия (ГОСТ 8268-82) на антисептированной битумной мастике /ГОСТ 2889-80/ δ=20мм.	40.0	1.3	52.0
	2	Гидроизоляционный ковер: 4 слоя рубероида /ГОСТ 10923-82/ на горячей битумной мастике.	22.0	1.1	25.0
	3	Утеплитель: минераловатные плиты повышенной жесткости /ГОСТ 10140-80/ на синтетическом связующем, γ=200 кг/м³, δ=60мм	12.0	1.2	15.0
	4	Пароизоляция: слой рубероида на горячем битуме.	5.0	1.1	5.5
	5	Стальной профилированный настил Н40-711-08	9.4	1.1	10.5
		Итого:	88.4	—	108.0
		Расчетная температура наружного воздуха – 30°С			
	6	Гравийная защита: слой гравия /ГОСТ 8268-82/ на антисептированной битумной мастике /ГОСТ 2889-80/ δ=20мм	40,0	1.3	52.0
	7	Гидроизоляционный ковер: 4 слоя рубероида /ГОСТ 10923-82/ на горячей битумной мастике.	22.0	1.1	25.0
	8	Утеплитель: минераловатные плиты повышенной жесткости /ГОСТ 10140-80/ на синтетическом связующем, γ=200 кг/м³ δ=60мм	16.0	1.2	19.2
	9	Пароизоляция: слой рубероида на горячем битуме	5.0	1.1	5.5
	10	Стальной профилированный настил Н60-845-0,8.	9.9	1.1	11.0
		Итого:	92.9	—	102.7
		Расчетная температура наружного воздуха – 40°С			
	11	Гравийная защита: слой гравия /ГОСТ 8268-82/ на антисептированной битумной мастике /ГОСТ 2889-80/, δ=20мм	40.0	1.3	52.0
	12	Гидроизоляционный ковер: 4 слоя рубероида /ГОСТ 10923-82/ на горячей битумной мастике.	22.0	1.1	25.0
	13	Утеплитель: минераловатные плиты повышенной жесткости /ГОСТ 10140-80/ на синтетическом связующем γ=200 кг/м³, δ=100мм	20.0	1.2	24.0
	14	Пароизоляция: слой рубероида на горячем битуме	5.0	1.1	5.5
	15	Стальной профилированный настил Н60-845-08	9.9	1.1	11.0

окончание

Наименование конструкции	№ п/п	Наименование нагрузок	Нормативная нагрузка кг/м²	Коэффициент перегрузки	Расчетная нагрузка кг/м²
Кровля		Итого:	96.9	—	117.5
Несущие конструкции кровли		Расчетная температура наружного воздуха – 20°С и – 30°С			
	16	Прогоны покрытия	7.0	1.1	7.7
	17	Распределительные рамы покрытия	3.0	1.1	3.3
		Итого:	10.0	—	11.0
		Расчетная температура наружного воздуха – 40°С			
	18	Прогоны покрытия	8.0	1.1	8.8
	19	Распределительные рамы покрытия	3.0	1.1	3.3
		Итого	11.0	—	12.1
Конструкции перекрытия антресоли		Расчетная температура наружного воздуха – 20°С, – 30°С и – 40°С			
	20	Монолитный пол, γ=2400 кг/м³, δ=20мм	48.0	1.1	53.0
	21	Монолитная плита, γ=2500 кг/м³, δср=81мм	203.0	1.1	223.3
	22	Перегородки	75.0	1.3	98.3
	23	Стальной профилированный настил Н60-845-0.8	9.9	1.1	11.0
	24	Металлические балки	26.0	1.1	28.6
		Итого:	361.9	—	414.2

Временные нагрузки

начало

Наименование конструкции	№ п/п	Наименование нагрузок	Нормативная нагрузка кг/м²	Коэффициент перегрузки	Расчетная нагрузка кг/м²
Кровля		Расчетная температура наружного воздуха – 20°С			
	1	Вес сантехнического оборудования	3.0	1.1	3.3
	2	Вес снега – II район, СНиП II-6-74*	70.0	1.4	98.0
	3.	Эквивалентная нагрузка от подвесных кранов, Q=2т	54	1.2	65
		Итого	127.0	—	166.3
		Расчетная температура наружного воздуха – 30°С			
	4.	Вес сантехнического оборудования	3.0	1.1	3,3
	5.	Вес снега – III район, СНиП II-6-74*	100.0	1.4	140.0
	6	Эквивалентная нагрузка от подвесных кранов, Q=2т	54	1.2	65
		Итого:	157.0	—	208.3

окончание

Наименование конструкции	№ п/п	Наименование нагрузок	Нормативная нагрузка кг/м²	Коэффициент перегрузки	Расчетная нагрузка кг/м²
Кровля		Расчетная температура наружного воздуха – 40°С			
	7	Вес сантехнического оборудования	3.0	1.1	3.3
	8	Вес снега – IV район, СНиП II-6-74*	150.0	1.5	225.0
	9	Эквивалентная нагрузка от подвесных кранов Q=2т.	54	1.2	65
		Итого:	207.0	—	293.3
Перекрытие антресоли		Расчетная температура наружного воздуха – 20°С, – 30°С и – 40°С			
	10	Полезная равномерно распределенная нагрузка	400.0	1.2	480.0
		Итого:	400.0	1.2	480.0

Ветровые и технологические нагрузки

№ п/п	Наименование нагрузок	Нормативная нагрузка кг/м²	Коэффициент перегрузки	Расчетная нагрузка кг/м²
1	Скоростной напор ветра – III район, СНиП II-6-74*	45.0	1.2	54.0
	Итого:	45.0	—	54.0
2	Нагрузка от инженерных коммуникаций оборудования	10.0	1.2	12.0
	Итого:	10.0	—	12.0

Нагрузки от стенового ограждения

Наименование конструкции	№ п/п	Наименование нагрузок	Нормативная нагрузка кг/м²	Коэффициент перегрузки	Расчетная нагрузка кг/м²
Наружные стены		Расчетная температура наружного воздуха – 20°С, – 30°С			
	1	Асбестоцементные экструзионные панели толщиной 140мм.	93.0	1.3	121.0
		Итого:	93.0	1.3	121.0
		Расчетная температура наружного воздуха – 40°С			
	2	Асбестоцементные экструзионные панели толщиной 160 мм.	100.0	1.3	130.0
		Итого:	100.0	1.3	130.0

Согласовано:

Гл. спец.		
Проектсталь		
Конструкций	Рожков	

Заказ № 4834

Инв. № подл.	Подпись и дата	Взам. инв. №

Привязан

Инв. №

ГИП	Кирсанов	
Нач. отд.	Хрупало	
Н. контр.	Винклер	
Гл. конст.	Винклер	
Гл. спец.	Баскина	
Рук. гр.	Харитонов	

ТП 503-4-45.87 КМ

Производственный корпус для открытых стоянок на 200 грузовых автомобилей.

Стадия	Лист	Листов
Р	2	

Общие данные (окончание)

ГИПРОАВТОТРАНС г. Москва

Копировал Коннова

формат А2

Вид профиля и ГОСТ, ТУ	Марка металла и ГОСТ	Обозначение и размер профиля, мм	№ п/п	Код: Марки металла	Код: Вида профиля	Код: Размера профиля	Количество шт.	Длина, мм	Масса металла по элементам конструкций, т: Фундаменты одноэтажных каркасов	Конструкции каркаса зданий: Колонны	Конструкции каркаса зданий: Балки (фермы, арки, рамы)	Настил покрытия и перекрытия	Связи	Прогоны, элементы покрытия	Элементы лестниц	Ограждения балконов, галерей, лестниц, площадок, переходов	По чертежам марок	Прочие	Общая масса, т	Масса потребности в металле по кварталам (заполняется изготовителем), т: I	II	III	IV	Заполняется ВЦ
				Код элементов конструкций																				
1	2	3	4	5	6	7	8	9																
Типовые конструкции по чертежам КМ		МЛГШ45-30.10	1				1								0.13				0.13					
		ОГлМЛГ45-10.30	2				1								0.04				0.04					
	Серия 1.450.3-3.92 в.I,II	ОГлМЛГ45-10.30	3				1								0.04				0.04					
Стальные лестницы площадки, стремянки и ограждения,		ОГПМГ3Б-10.18	4				1								0.03				0.03					
		ОГПМГ3Б-10.14	5				1								0.03				0.03					
		ДГ9	6				2								0.01				0.01					
	Итого:		7												0.28				0.28					
Всего профиля:			8												0.28				0.28					
Сталь горячекатанная двутавры с параллельными гранями полок (широкополочные двутавры) ТУ 14-2-24-72	ВСт3 2С-6, ГОСТ 19281-73	I 40Ш1	9							5.94									5.94					
		I 35Ш2	10							2.48									2.48					
		I																						
	Итого:		11							8.42									8.42					
Всего профиля:			12							8.42									8.42					
Балки двутавровые для монорельсовых путей ГОСТ 19425-74*	Вст3 гпс5 ГОСТ 380-71*	I 24М	13													2.8			2.8					
	Итого:		14													2.8			2.8					
Всего профиля:			15													2.8			2.8					
Балки двутавровые ГОСТ 8239-72*	Вст3 сп5 ГОСТ 380-71*	I 18	16													0.4			0.4					
		I 14	17													0.2			0.2					
	Итого:		18													0.6			0.6					
	Вст3 пс6 ГОСТ 380-71*	I 18	19													0.8			0.8					
	Итого:		20													0.8			0.8					
Всего профиля:			21													1.4			1.4					
Сталь горячекатанная швеллеры ГОСТ 8240-72*	Вст3 пс6 ГОСТ 380-71*	С30	22													0.8			0.8					
		С24	23								1.8								1.8					
		С20	24													0.5			0.5					
	Итого:		25								1.8					1.3			3.1					
	Вст3 кл2 ГОСТ 380-71*	С22	26											8.3					8.3					
		С20	27											1.3					1.3					
	Итого:		28								1.8			9.6					11.4					
Всего профиля:			29								1.8			9.6		1.3			12.7					

Альбом II

Типовой проект

Заказ № 4834

Инв. № подл. | Подпись и дата | Взам. инв. №

Привязан:

Инв. №

Нач. отд.	Хрупало	
Н. контр.	Винклер	
Гл. конс.	Винклер	
Гл. спец.	Баскина	
Рук. гр.	Хритонов	
Инж.	Комаров	

ТП 503-4-45.87 КМ

Производственный корпус для открытых стоянок на 200 грузовых автомобилей

Стадия Р | Лист 3 | Листов

Техническая спецификация металла (начало)

ГИПРОАВТОТРАНС г. Москва

Вид профиля и ГОСТ, ТУ	Марка металла и ГОСТ	Обозначение и размер профиля, мм	№ п/п	Код: Марки металла	Код: Вида профиля	Код: Размера профиля	Количество, шт.	Длина, мм	Масса металла по элементам конструкций, т: Фрагменты однотипных конструкций	Конструкции каркасов здания: Колонны	Конструкции каркасов здания: Балки покрытий и перекрытий	Настил покрытия и перекрытия	Связи	Прогоны и элементы покрытия	Элементы лестниц	Площадки, пути и балки для подвесного транспорта	По чертежам марки АР	Прочее	Общая масса, т	Масса потребности в металле по кварталам (заполняется изготовителем), т: I	II	III	IV	Заполняется ЦБ4
				Код элементов конструкций																				
1	2	3	4	5	6	7	8	9																
Сталь прокатная угловая равнобокая ГОСТ 8509-72*	Вст.3 кл2 ГОСТ 380-71*	L 160×16	30													0,08			0,08					
		L 100×7	31													0,03			0,03					
	Итого:		32													0,11			0,11					
Всего профиля:			33													0,11			0,11					
Замкнутые сварные профили квадратные и прямоугольные ТУ 36-2287-80	09Г2С-6 ГОСТ 19281-73	□ 180×8	34							4,2									4,2					
	Итого:		35							4,2									4,2					
	Вст.3 кп2 ГОСТ 380-71*	□ 180×4	36										0,6						0,6					
		□ 140×3	37										0,2						0,2					
	Итого:		38										0,8						0,8					
Всего профиля:			39							4,2			0,8						5,0					
Сталь листовая горячекатанная ГОСТ 19903-74*	09Г2С-2 ГОСТ 19282-73	S4	40								0,9								0,9					
	Итого:		41								0,9								0,9					
	09Г2С-6 ГОСТ 19282-73	S6	42								9,0								9,0					
		S8	43							0,4	0,1								0,5					
		S10	44							0,2	1,8								2,0					
		S12	45							0,04									0,04					
		S16	46								10,0								10,0					
		S25	47							1,1									1,1					
		S36	48							0,02									0,02					
		S40	49							0,05									0,05					
		S55	50							2,0									2,0					
	Итого		51							3,81	20,9								24,71					
	Вст.3 пс6 ГОСТ 380-71*	S6	52													0,01			0,01					
		S8	53								0,02					0,13			0,15					
		S10	54													0,5			0,5					
		S12	55													0,3			0,3					
		S20	56								0,07								0,07					
	Итого:		57								0,09					0,94			1,03					

Альбом II

Типовой проект

Заказ № 4834

Инв. № подл. | Подпись и дата | Взам. инв. №

Привязан:

Инв. №

Нач. отд.	Хрупало	
Н. контр.	Винклер	
Гл. конс.	Винклер	
Гл. спец.	Баскина	
Рук. гр.	Ситников	
Инж.	[illegible]	

ТП 503-4-45.87 КМ

Производственный корпус для открытых стоянок на 200 грузовых автомобилей

Стадия	Лист	Листов
Р	4	

Техническая спецификация металла (продолжение)

ГИПРОАВТОТРАНС г. Москва

Вид профиля и ГОСТ, ТУ	Марка металла и ГОСТ	Обозначение и размер профиля, мм	№ п/п	Код: Марки металла	Код: Вида профиля	Код: Размера профиля	Количество, шт.	Длина, мм.	Масса металла по элементам конструкций, т: Код элементов конструкций: Фахверки одноэтажных каркасов	Конструкции каркасов зданий: Колонн	Конструкции каркасов зданий: Балки покрытия и перекрытия	Настил покрытия перекрытия	Связи	Прогоны и элементы покрытия	Элементы лестниц	Монорельсовые пути и балки для поддержания конвейеров	По чертежам марки АР	Прочее	Общая масса, т	Масса потребности в металле по кварталам (заполняется изготовителем) т: I	II	III	IV	Заполняется ВУ
1	2	3	4	5	6	7	8	9																
	Вст. 3 кп 2 ГОСТ 380-71*																							
		S6	58										0.01						0.01					
		S8	59											0.5					0.5					
		S10	60										0.1	0.2					0.3					
		S12	61										0.1						0.1					
	Итого		62										0.21	0.7					0.91					
	14Г2АФ-12 ГОСТ 19282-73	S8	63								0.05								0.05					
		S23	64								1.7								17					
	Итого:		65								175								175					
Всего профиля:			66							3.81	23.64		0.21	0.7		0.94			203					
Высокопрочные болты ГОСТ 22353-77	40Х: „селект"	М24	67							0.3									0.3					
	Итого:		68							0.3									0.3					
Всего профиля:			70							0.3									0.3					
Высокопрочные гайки ГОСТ 22354-77	35 ГОСТ 1050-74*	М24	71							0.08									0.08					
	Итого:		72							0.08									0.08					
Всего:			73							0.08									0.08					
Высокопрочные шайбы ГОСТ 22355-77*	35 ГОСТ 1050-74*	М24	74							0.04									0.04					
	Итого:		75							0.04									0.04					
Всего профиля			76							0.04									0.04					
Болты нормальной точности ГОСТ 7798-70*	Ст.20 ГОСТ 1050-74*	М20	77								0.2								0.2					
		М16	78											0.02		0.02			0.04					
		М12	79													0.02			0.02					
	Итого:		80								0.2			0.02		0.04			0.26					
Всего профиля			81								0.2			0.02		0.04			0.26					

Альбом II

Типовой проект

Заказ № 4831

Инв. № подл. | Подпись и дата | Взам. инв. №

Привязан

Инв. № |

Нач. отд.	Хрупало	
Н. контр.	Винклер	
Гл. конс.	Винклер	
Гл. спец.	Баскина	
Рук. гр.	Харитонов	
Инж.	Комаров	

ТП 503-4-45.87 КМ

Производственный корпус для открытых стоянок на 200 грузовых автомобилей

Стадия	Лист	Листов
Р	5	

Техническая спецификация металла (продолжение)

ГИПРОАВТОТРАНС г. Москва

Калиграфия Максимова Формат А2

Альбом II

Типовой проект

Вид профиля и ГОСТ, ТУ	Марка металла и ГОСТ	Обозначение и размер профиля, мм	№ п/п.	Код: Марки металла	Код: Вида профиля	Код: Размера профиля	Количество, шт.	Длина, мм	Масса металла по элементам конструкций, т: Код элементов конструкций: Разверки одноэтажных каркасов	Конструкции каркасов зданий: Колонны	Конструкции каркасов зданий: Балки покрытия и перекрытия	Настил покрытия и перекрытия	Связи	Прогоны и элементы покрытия	Элементы лестниц	Монорельсовые пути и балки для подвесного кранового оборудования	По чертежам марки АР	Прочее	Общая масса, т	Масса потребности в металле по кварталам (заполняется изготовителем), т: I	II	III	IV	Заполняется ВЦ
1	2	3	4	5	6	7	8	9																
Гайки нормальной точности ГОСТ 7798-70*	Ст.3 кп3 ГОСТ 380-71*	М20	82										0,04						0,04					
		М16	83												0,02		0,01		0,03					
		М12	84														0,02		0,02					
	Итого:		85										0,04		0,02		0,03		0,09					
Всего профиля			86										0,04		0,02		0,03		0,09					
Шайбы нормальной точности ГОСТ 7798-70*	В ст. 3 кп 2 ГОСТ 380-71*	М20	87										0,03						0,03					
		М16	88												0,01		0,01		0,02					
		М12	89														0,01		0,01					
	Итого:		90										0,03		0,01		0,02		0,06					
Всего профиля:			91										0,03		0,01		0,02		0,06					
Болты самонарезающие ОСТ 34-13-016-77	Ст 10 ГОСТ 1050-74*	М6 8g×20.56.009	92									0,02							0,02					
	Итого:		93									0,02							0,02					
Всего профиля:			94									0,02							0,02					
Стаканы для крепления крышных вентиляторов	серия 1.494-24	СМ1	95															0,5	0,5					
		СМ2	96															0,3	0,3					
		СМ3	97															0,4	0,4					
	Итого		98															1,2	1,2					
Всего профиля:			99															1,2	1,2					
Всего масса металла:			100						16,85	25,71	0,02	1,01	10,35	0,28	6,64		1,2	62,06						
В том числе по маркам	09Г2С-2		101							0,9								0,9						
	09Г2С-6		102						16,43	20,9								37,33						
	14Г2АФ-12		103							1,75								1,75						
	Вст3Гпс-5		104												2,8			2,8						
	Вст3сп5		105												0,6			0,6						
	Балт3пс6		106							1,89					3,04			4,93						
	Вст3кп2		107							0,03		1,01	10,31	0,28	0,13		1,2	12,96						
	40Х „селект"		108						0,3									0,3						
	35		109						0,12									0,12						
	Ст 20		110							0,2			0,05		0,04			0,26						
	Ст 10		111								0,02							0,02						
	Ст3кп3		112							0,04			0,02		0,03			0,09						

Инв. № подл. | Подпись и дата | Взам. инв. №

Заказ № 4834

Привязан:

Инв. №:

ТП 503-4-45.87 КМ

Нач. отд.	Хрупало	
Н. контр.	Винклер	
Гл. инж.	Винклер	
Гл. спец.	Баскина	
Рук. гр.		

Производственный корпус для открытых стоянок на 200 грузовых автомобилей

Техническая спецификация металла (продолжение)

Стадия	Лист	Листов
Р	6	

ГИПРОАВТОТРАНС г. Москва

Вид профиля и ГОСТ, ТУ	Марка металла и ГОСТ	Обозначение и размер профиля, мм	N п/п	Код: Марки металла	Код: Вида профиля	Код: Размера профиля	Количество, шт	Длина, мм	Масса металла по элементам конструкций, т: Фахверки одноэтажных каркасов	Конструкции каркасов зданий: Колонны	Конструкции каркасов зданий: Балки покрытия и перекрытия	Настил покрытия и перекрытия	Связи	Прогоны и элементы покрытия	Элементы лестниц	Монорельсовые пути и балки для поддержания монорельсов	По чертежам марки АР	Прочее	Общая масса, т	Масса потребности в металле по кварталам (заполняется изготовителем), т: I	II	III	IV	Заполняется ВЦ
									Код элементов конструкций															
1	2	3	4	5	6	7	8	9																
Не типовые конструкции по чертежам КМ		I 40Б3	113								1.7								1.7					
		I 30Б1	114								2.1								2.1					
Сталь горячекатанная двутавры с параллельными гранями полок (широкополочные двутавры) ТУ 14-2-24-72	Вст. 3 пс 6 ГОСТ 380-71*										3.8								3.8					
	Итого		115								3.8								3.8					
Всего профиля:			116							0,5	0.1								0.6					
Сталь горячекатанная двутавры с параллельными гранями полок (широкополочные двутавры) ТУ 14-2-24-72	Вст. 3 пс 6 ГОСТ 380-71*	I 20Ш	117																					
	Итого:		118							0,5	0.1								0.6					
	Вст. 3 кп 2 ГОСТ 380-71*	I 20Ш	119						0.5										0.5					
	Итого:		120						0.5										0.5					
Всего профиля			121						0.5	0.5	0.1								1.1					
Сталь горячекатанная швеллеры. ГОСТ 8240-72*	Вст. 3 кп 2 ГОСТ 380-71*	[14	122						0.2										0.2					
		[12	123											2.0					2.0					
		[10	124						0.08										0.08					
	Итого		125						0.28					2.0					2.28					
Всего профиля:			126						0.28					2.0					2.28					
Сталь прокатная угловая равнобокая ГОСТ 8509-72*	Вст. 3 кп 2 ГОСТ 380-71*	L 140×10	127						0.1										0.1					
		L 100×7	128						0.1										0.1					
		L 63×5	129											0.15					0.15					
		L 50×5	130						0.06						0.02				0.08					
	Итого		131						0.26					0.15	0.02				0.43					
Всего профиля:			132						0.26					0.15	0.02				0.43					
Сталь прокатная угловая не равнобокая ГОСТ 8510-72*	Вст. 3 кп 2 ГОСТ 380-71*	L 110×70×8	133						0.17										0.17					
	Итого:		134						0.17										0.17					
Всего профиля:			135						0.17										0.17					
Замкнутые сварные профили квадратные и прямоугольные ТУ 36-2287-80	Вст. 3 сп. 5 ГОСТ 380-71*	□ 180×140×6	136						3.6										3.6					
	Итого:		137						3.6										3.6					
	Вст. 3. кп 2 ГОСТ 380-71*	□ 140×100×4	138						1.7										1.7					
		□ 140×3	139										0.08						0.08					

Альбом II

Типовой проект

Заказ N 4834

Инв. N подл.	Подп. и дата	Взам. инв. N

Привязан

Инв. N

Нач. отд.	Хрупало	
Н. контр.	Винклер	
Гл. конс.	Винклер	
Гл. спец.	Баскина	
Рук. гр.	Харитонов	
Инж.	Комаров	

ТП 503-4-45.87 КМ

Производственный корпус для открытых стоянок на 200 грузовых автомобилей

Стадия	Лист	Листов
Р	7	

Техническая спецификация металла (продолжение)

ГИПРОАВТОТРАНС г. Москва

Копировал Максимова

Формат А2

Вид профиля и ГОСТ, ТУ	Марка металла и ГОСТ	Обозначение и размер профиля, мм	№ п/п	Код: Марки металла	Код: Вида профиля	Код: Размера профиля	Количество, шт	Длина, мм	Масса металла по элементам конструкций, т: Фахверки одноэтажных каркасов	Конструкции каркасов зданий: Колонны	Конструкции каркасов зданий: Балки покрытия и перекрытия	Настил покрытия и перекрытия	Связи	Прогоны и элементы покрытия	Элементы лестниц	Монорельсовые пути и площадки обслуживания оборудования	По чертежам КМ и КМД	Прочее	Общая масса, т	Масса потребности в металле по кварталам (заполняется изготовителем), т: I	II	III	IV	Заполняется ВЧ.
				Код элементов конструкций																				
1	2	3	4	5	6	7	8	9																
Замкнутые сварные профили квадратные и прямоугольные ТУ36-2287-80	Вст 3 кп 2 ГОСТ 380-71*																							
	Итого:		140						1.7				0.08						1.78					
Всего профиля:			141						5.3				0.08						5.38					
Сталь холодногнутая, швеллеры ГОСТ 8278-83	Вст 3 кп 2 ГОСТ 380-71*	С 200×68×6	142						0.2										0.2					
		С 120×60×4	143						0.14										0.14					
		С 100×50×4	144						0.36										0.36					
	Итого:		145						0.7										0.7					
Всего профиля:			146						0.7										0.7					
Стальной оцинкованный профилированный настил ГОСТ 24045-80*	Вст 3 кп 2 ГОСТ 380-71*	Н60-845-0.8	147									14.4							14.4					
	Итого:		148									14.4							14.4					
Всего профиля:			149									14.4							14.4					
Сталь листовая горячекатанная ГОСТ 19903-74*	Вст 3 кп 2 ГОСТ 380-71*	S 2	150						0.01										0.01					
		S 4	151						0.01										0.01					
		S 5	152											0.07					0.07					
		S 6	153						0.02										0.02					
		S 8	154						0.13										0.13					
		S 10	155						0.07										0.07					
		S 20	156							0.07									0.07					
		S 30	157							0.2									0.2					
	Итого:		158						0.24	0.27				0.07					0.58					
Всего профиля.			159						0.24	0.27				0.07					0.58					
[illegible]																								
			160																					
			161																					
			162																					
[illegible]			163																					
	[illegible]		164																					
[illegible]			165																					
Проушина ГОСТ 16127-78	Вст 3 кп 2 ГОСТ 380-71*	18	160				230				0.02			0.12					0.14					
	Итого:		161				200				0.02			0.12					0.14					
Всего профиля:			162				200				0.02			0.12					0.14					

Альбом П

Типовой проект

Заказ № 4834

Инв. № подл.	Подпись и дата	Взам. инв. №

Привязан:

Инв. №

Нач. отд	Хрупала	
Н. контр	Винклер	
Гл. конс.	Винклер	
Гл. спец	Баскина	
Рук. гр	Харитонов	
Инж.	Комаров	

ТТГ 503-4-45.87 КМ

Производственный корпус для открытых стоянок на 200 грузовых автомобилей

Стадия	Лист	Листов
Р	8	

Техническая спецификация металла (продолжение)

ГИПРОАВТОТРАНС г. Москва

Копировал Кэнкова

Формат А2

Вид профиля и ГОСТ, ТУ	Марка металла и ГОСТ	Обозначение и размер профиля, мм.	N п/п.	Код: Марки металла	Код: Вида профиля	Код: Размера профиля	Количество, шт.	Длина, мм.	Масса металла по элементам конструкций, т: Фахверки одноэтажных каркасов	Конструкции, каркасов зданий: Колонны	Конструкции, каркасов зданий: Балки покрытия и перекрытия	Настил покрытия и перекрытия	Связи	Прогоны и элементы покрытия	Элементы лестниц	Монорельсовые пути и балки для поддержания монорельсов	По чертежам марки АР	Прочее	Общая масса, т	Масса потребности в металле по кварталам (заполняется изготовителем), т: I	II	III	IV	Заполняется ВЦ
									Код элементов конструкций															
1	2	3	4	5	6	7	8	9																
Болты нормальной точности ГОСТ 7798-70*	Ст. 20 ГОСТ 1050-74*	М16	163						0.005					0.005					0.01					
		М12	164						0.005					0.005					0.01					
	Итого:		165						0.01					0.01					0.02					
Всего профиля:			166						0.01					0.01					0.02					
Гайки нормальной точности ГОСТ 7798-70*	Ст. 3. кп 3 ГОСТ 380-71*	М16	167						0.005					0.005					0.01					
		М12	168						0.005					0.005					0.01					
	Итого:		169						0.01					0.01					0.02					
Всего профиля:			170						0.01					0.01					0.02					
Шайбы нормальной точности ГОСТ 7798-70*	В ст. 3 кп 2 ГОСТ 380-71*	М16	171						0.005					0.005					0.01					
		М12	172						0.005					0.005					0.01					
	Итого:		173						0.01					0.01					0.02					
Всего профиля:			174						0.01					0.01					0.02					
Болты самонарезающие ОСТ 34-13-016-77	Ст. 10 ГОСТ 1050-74*	М5-8д×20.56.009	175											0.01					0.01					
	Итого:		176											0.01					0.01					
Всего профиля:			177											0.01					0.01					
Винты с потайной головкой ГОСТ 17475-80*	Ст. 10 ГОСТ 1050-74*	М8	178						0.01										0.01					
	Итого:		179						0.01										0.01					
Всего профиля:			180						0.01										0.01					
Гайки шестигранные класса точности В. ГОСТ 5913-70*	Ст. 10 ГОСТ 1050-74*	М8	181						0.01										0.01					
	Итого:		182						0.01										0.01					
Всего профиля:			183						0.01										0.01					
Сталь арматурная периодического профиля ГОСТ 5781-82	35 ГС ГОСТ 5632-72	Ф14 А III	184								0.1								0.1					
		Итого:	185								0.1								0.1					
Всего профиля:			186								0.1								0.1					

Альбом II

Типовой проект

Заказ № 4834

Инв. № подл. | Подпись и дата | Взам. инв. №

Привязан:

Инв. №

Нач. отд.	Хрупало	
Н. контр.	Винклер	
Гл. конс.	Винклер	
Гл. спец.	Баскина	
Рук. гр.	Харитонов	
Инж.	Комаров	

ТП 503-4-45.87 КМ

Производственный корпус для открытых стоянок на 200 грузовых автомобилей

Техническая спецификация металла (продолжение)

Стадия	Лист	Листов
Р	9	

ГИПРОАВТОТРАНС г. Москва

Копировал Максимова

Формат А2

Альбом II

Типовой проект

Вид профиля и ГОСТ, ТУ	Марка металла и ГОСТ	Обозначение и размер профиля, мм	№ п/п	Код: Марки металла	Код: Вида профиля	Код: Размера профиля	Количество шт.	Длина, мм	Масса металла по элементам конструкций, т: Код элементов конструкций: Фахверки одноэтажных каркасов	Конструкции каркасов зданий: Колонны	Конструкции каркасов зданий: Балки (фермы, арки и т.п. конструкции)	Настил покрытия и перекрытия	Связи	Прогоны и элементы покрытия	Элементы лестниц	Металлические ограждения (перила, ограждения площадок и лестниц)	По чертежам марки НВД	Прочее	Общая масса, т	Масса потребности в металле по кварталам (заполняется изготовителем), т: I	II	III	IV	Заполняется ВЦ
1	2	3	4	5	6	7	8	9																
Всего масса металла:			187						7,5	0,77	4,02	14,4	0,08	2,58	0,02			1,2	29.17					
В том числе по маркам:	Вст 3пс6		188							0,5	3,9								4.40					
	Вст 3 сп5		189						3,6										3.6					
	Вст3 кп2		190						3,86	0,27	0,02		0,08	2,35	0,02				6.60					
	Ст 20		191						0,01					0,01					0.02					
	35 ГС		192								0,1								0,1					
	Бст3 кп2		193									14,4							14,4					
	Ст 10		194						0,02					0,01					0,03					
	Ст 3 кп3		195						0.01					0.01					0.02					
Типовые по чертежам АР Ворота подъемно-складчатые с полотном из различных материалов	серия 1.435.9-25	ВПС 4.2×4.2А	196				8										8,43		8,43					
	Вып 0, 1, 2																							
	Итого		197																					
Всего профиля:			198														8,43		18,43					
Ворота распашные складчатые с ручным открыванием	1.435.2-20 В.0.1.2	РСВ 1,2×4,2	199				1										8,43		8,43					
	итого:		200														0.87		0.87					
Всего профиля:			201														0,87		0,87					
Окна с переплетами из спаренных прямоугольных стальных труб и механизмы открывания	Серия 1.436.2-15 выпуски 1,2	ОДР 60.12	202				22										0,87		0,87					
		ОДР. 18.12	203				2										0,6		0,6					
Жалюзийная решетка		ОЖН. 60.12	204				1										0,02		0,02					
	итого:		205														0,02		0,02					
Всего профиля:			206														0,64		0,64					
Фасонные стальные элементы	Вст. 3 кп 2																0,64		0,64					
ф3. 1.430.8-2 вып.1 39 04	ГОСТ 16523-70*		207																					
С5 36 04			208														0,2		0,2					
С10 36-09			209														0,2		0,2					
С12 36-11			210														0,2		0,2					
С23 36-22			211														0,03		0,03					
НС1 39			212														0,2		0,2					
НС2 39-01			213														0,2		0,2					
А1.18 2.436-11 вып.1			214														0,02		0,02					
А2.18 —"—			215														0,004		0,004					
																	0,01		0,01					

Заказ № 4834

Инв. № подл. | Подпись и дата | Взам. инв. №

ТП 503-4-45.87 КМ

Привязан:

Инв. №:

Нач. отд.	Хрупало		Производственный корпус для открытых стоянок на 200 грузовых автомобилей
Н. контр.	Винклер		Стадия Р; Лист 10; Листов
Гл. конс.	Винклер		Техническая спецификация металла (продолжение)
Гл. спец.	Васкина		ГИПРОАВТОТРАНС г. Москва
Рук. гр.	Фонтанс		
Ыыс.	[illegible]		

Вид профиля и ГОСТ, ТУ	Марка металла и ГОСТ	Обозначение и размер профиля, мм.	№ п/п.	Код: Марки металла	Код: Вида профиля	Код: Размера профиля	Количество, шт.	Длина, мм.	Масса металла по элементам конструкций, т: Код элементов конструкций: Фахверки одноэтажных каркасов	Конструкции каркасов зданий: Колонны	Конструкции каркасов зданий: Балки (фермы) и перекрытия	Настил покрытия	Связи	Прогоны и элементы покрытия	Элементы лестниц	Мотальсовые дорожки для прохода вдоль путей	По чертежам марки КР	Прочее	Общая масса, т	Масса потребности в металле по кварталам (заполняется изготовителем), т: I	II	III	IV	Заполняется ВЦ
1	2	3	4	5	6	7	8	9																
АЗ.18.2.436.-11 вып.1	Вст.3 кп2		216														0.01		0.01					
АЗ.12 "	ГОСТ 16523-70*		217														0.004		0.004					
АУ "			218														0.001		0.001					
	Итого:		219														1.079		1.079					
Всего профиля:			220														1.079		1.079					
Стальной профилированный лист	Бст.3 кп2	Н40-711-80	221														0.2		0.2					
ГОСТ 24045-80*	ГОСТ 380-71*																							
	Итого:		222														0.2		0.2					
Всего профиля:			223														0.2		0.2					
Болты самонарезающие ОСТ 34-13-016-77	Ст.10 ГОСТ 1050-74*	М6×25	224				450										0.004		0.004					
	Итого:		225														0.004		0.004					
Всего профиля:			226														0.004		0.004					
Болты нормальной точности ГОСТ 7798-70*	Ст.20 ГОСТ 1050-74*	М6×70	227				50										0.01		0.01					
	Итого:		228														0.01		0.01					
Всего профиля			229														0.01		0.01					
Шурупы с полукруглой головкой ГОСТ 1144-80*		6У×20	230				50										0.001		0.001					
		6У×50	231				50										0.002		0.002					
	Итого:		232														0.003		0.003					
Всего профиля:			233														0.003		0.003					
Сталь прокатная угловая равнополочная ГОСТ 8509-72*	Вст.3 кп2 ГОСТ 380-71*	L 75×5	234														0.03		0.03					
	Итого:		235														0.03		0.03					
Всего профиля:			236														0.03		0.03					
Всего масса металла			237														11.266		11.266					

Альбом II

Типовой проект

Заказ № 4834

Инв.№ подл. | Подпись и дата | Взам.инв.№

Привязан	Нач.АСО	Хрупало	
	Н.контр.	Винклер	
	Гл.конс.	Винклер	
	Гл.спец.	Баскина	
	Рук.гр.	Харитонов	
Инв. №	Инж.	Панова	

ТП 503-4-45.87 КМ

Производственный корпус для открытых стоянок на 200 грузовых автомобилей

Стадия	Лист	Листов
Р	11	

Техническая спецификация металла (продолжение)

ГИПРОАВТОТРАНС г. Москва

Копировал Максимова Формат А2

Вид профиля и ГОСТ, ТУ	Марка металла и ГОСТ	Обозначение и размер профиля, мм	№ п/п	Код: Марки металла	Код: Вида профиля	Код: Размера профиля	Количество, шт	Длина, мм	Масса металла по элементам конструкций, т: Фахверки одноэтажных каркасов	Конструкции каркасов зданий: Колонны	Конструкции каркасов зданий: Балки покрытия и перекрытия	Настил покрытия и перекрытия	Связи	Прогоны и элементы покрытия	Элементы лестниц	Монорельсовые пути и балки для поддержания монорельсов	По чертежам марки АР	прочее	Общая масса, т	Масса потребности в металле по кварталам (заполняется изготовителем) т: I	II	III	IV	Заполняется ВЦ
									Код элементов конструкций															
1	2	3	4	5	6	7	8	9																
не типовые по чертежам АР																								
Балки двутавровые ГОСТ 8239-72*	Вст3 кп2 ГОСТ 380-71*	I14	238														0,04		0.04					
	Итого		239														0.04		0.04					
Всего профиля;			240														0.04		0.04					
Сталь горячекатаная швеллеры ГОСТ 8240-72*	Вст3 кп2 ГОСТ 380-71*	[13	241														0.2		0,2					
		[14	242														0.5		0.5					
		[10	243														0,2		0,2					
	Итого:		244														0.9		0.9					
Всего профиля			245														0.9		0.9					
Уголки стальные гнутые равнополочные ГОСТ 19772-74*	Вст3 кп2 ГОСТ 380-71*	L 80x4	246														0,37		0,37					
	Итого:		247														0,31		0.31					
Всего профиля:			248														0.31		0.31					
Сталь прокатная угловая равнополочная ГОСТ 8509-72*	Вст3 кп2 ГОСТ 380-71*	L 63x5	249														0.8		0.8					
	Итого:		250														0.8		0.8					
Всего профиля:			251														0.8		0.8					
Сталь листовая горячекатаная ГОСТ 19903-74*		S2	252														0,09		0.09					
	Итого:		253														0.09		0.09					
Всего профиля:			254														0.09		0.09					
Полоса стальная горячекатаная ГОСТ 103-76*	Вст3 кп2 ГОСТ 380-71*	S4	255														1.2		1.2					
		S6	256														0.02		0.02					
		S8	257														0.7		0.7					
	Итого		258														1.92		1.92					
Всего профиля			259														1.92		1.92					

Альбом II

Типовой проект

Заказ № 4834

Инв. № подл.	Подпись и дата	Взам. инв. №

ТП 503-4-45.87 КМ

Привязан:

Инв. №

Нач. отд.	Хрупало	
Н. контр.	Винклер	
Гл. конст.	Винклер	
Гл. спец.	Баскина	
Рук. гр.	Харитонов	
Инж.	Панова	

Производственный корпус для открытых стоянок на 200 грузовых автомобилей

Техническая спецификация металла: (продолжение)

Стадия	Лист	Листов
Р	12	

ГИПРОАВТОТРАНС г. Москва

Копировал Конкина

формат А2

Альбом II

Типовой проект

Вид профиля и ГОСТ, ТУ	Марка металла и ГОСТ	Обозначение и размер профиля, мм	№ п/п	Код: Марки металла	Код: Вида профиля	Код: Размера профиля	Количество, шт.	Длина, мм	Масса металла по элементам конструкций, т: Код элементов конструкций: Фахверки одноэтажных каркасов	Конструкции каркасов зданий: Колонн	Конструкции каркасов зданий: Балки (фермы, балки-ригели и перекрытия)	Настил покрытия и перекрытия	Связи	Прогоны и элементы покрытия	Элементы лестниц	Монтажные швы для подсоединения настила	По чертежам марки АР	Прочие	Общая масса, т	Масса потребности в металле по кварталам (заполняется изготовителем), т: I	II	III	IV	Заполняется ВЦ.
1	2	3	4	5	6	7	8	9																
Сталь арматурная периодического профиля ГОСТ 5781-82	35ГС ГОСТ 5632-72	10	260														0,1		0,1					
	Итого:		261														0,1		0,1					
Всего профиля:			262														0,1		0,1					
Стержневая горячекатанная гладкая ГОСТ 5781-82	Вст3кп2 ГОСТ 380-71*	6	263														0,004		0,004					
	Итого:		264														0,004		0,004					
Всего профиля:			265														0,004		0,004					
Болты нормальной точности ГОСТ 7798-70*	Ст. 20 ГОСТ 1050-74*	М10×200	266				1400										0,19		0,19					
		М12×120	267				100										0,01		0,01					
		М12×200	268				80										0,02		0,02					
	Итого		269														0,22		0,22					
Всего профиля:			270														0,22		0,22					
Гайка нормальной точности ГОСТ 5915-70*	Ст. 20 ГОСТ 1050-74*	М10	271				1400										0,02		0,02					
		М12	272				180										0,003		0,003					
	Итого:		273														0,023		0,023					
Всего профиля:			274														0,023		0,023					
Шайба нормальной точности ГОСТ 11371-78	Ст.20 ГОСТ 1050-74*	М10	275				1400										0,006		0,006					
		М12	276				180										0,002		0,002					
	Итого:		277														0,008		0,008					
Всего профиля:			278														0,008		0,008					
Шурупы с полукруглой головкой ГОСТ 1144-80		1-4×45	279				600										0,01		0,01					
	Итого:		280														0,01		0,01					
Всего профиля:			281														0,01		0,01					
Болты самонарезающие ОСТ 34-14-616-77	Ст10 ГОСТ 1050-74*	М5-8g	282				2600										0,02		0,02					
	Итого:		283														0,02		0,02					
Всего профиля:			284														0,02		0,02					
Винты самонарезающие ТУ-67-269-79		В6×25	285				60										0,001		0,001					
	Итого:		286														0,001		0,001					
Всего профиля:			287														0,001		0,001					
Всего масса металла			288														4,455		4,455					
Всего масса металла по чертежам КМ			289																91,23					
Всего масса металла по чертежам АР			290																15.721					
Всего масса металла			291																106,951					

Заказ № 4834

Инв. № подл. | Подпись и дата | Взам. инв. №

Привязан.

Инв. №

Нач. отд.	Хрупало	
Н. контр.	Винклер	
Гл. конс.	Винклер	
Гл. спец.	Баскина	
Рук. гр.	Сергутова	
Инж.	Плева	

ТП 503-4-45.87 КМ

Производственный корпус для открытых стоянок на 200 грузовых автомобилей

Техническая спецификация металла (окончание)

Стадия	Лист	Листов
Р	13	

ГИПРОАВТОТРАНС г. Москва

Альбом II

Типовой проект

Схема расположения колонн, балок покрытия, стоек фахверка и вертикальных связей по колоннам и стойкам

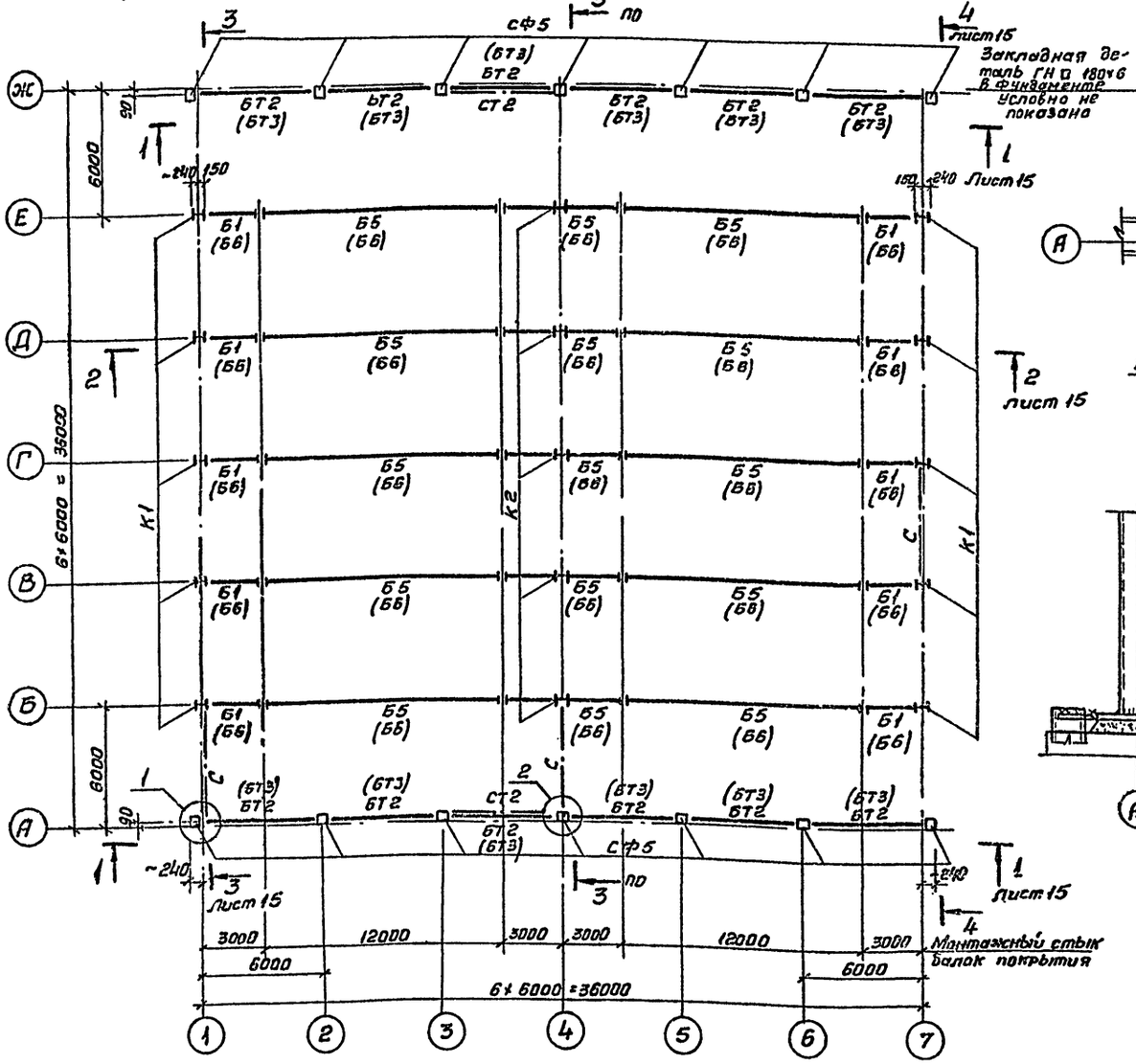

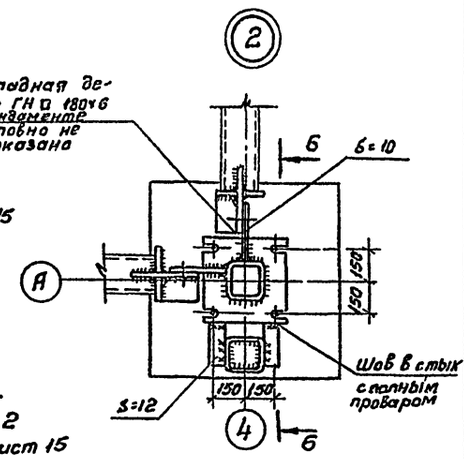

6-6

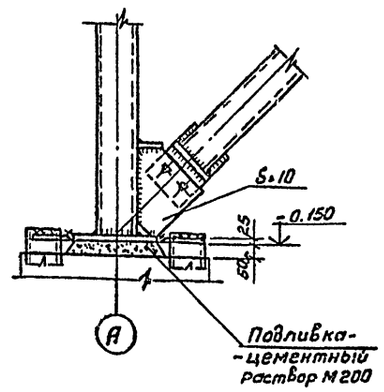

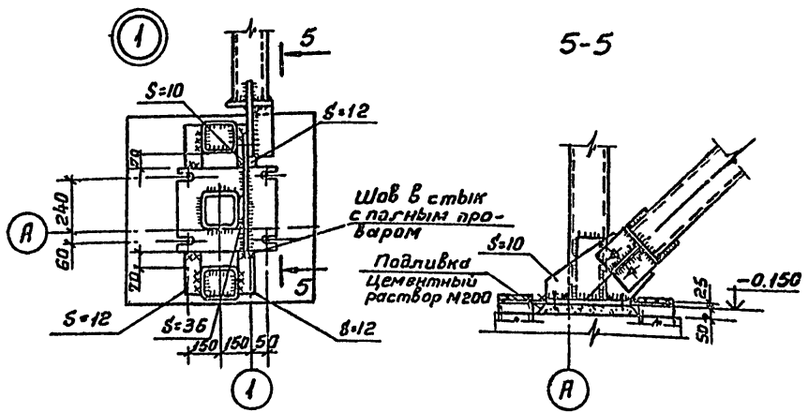

5-5

Марка	Сечение: Эскиз	Поз.	Состав	Опорные усилия: M, тс.м; N тс; Q тс	Группа констр.	Марка металла	Примечания
I, II, III варианты							
К1	I	1	I40Ш1	серия 1.420.3-15.1.06.КМ Р18-6-2-6.0-380 для I, III вариантов и 07КМ Р18-6-2-6,0-480 для II варианта		09Г2С-6	
К2	I	2	I35Ш2				
СФ5	□	3	Гн.□ 180×8	серия 1.420.3-15.1 44КМ			
СТ2	□	4	Гн.□ 140×3	серия 1.420.3-15.1 44КМ		ВСТ3кп2	
С	□	5	Гн.□ 180×4	серия 1.420.3-15.1 43КМ			
I, III варианты							
Б1	I	6	−900×4	серия 1.420.3-15.1 06; 43КМ Р18-6-2-6.0-380		09Г2С-2	
		7	−200×10			09Г2С-6	
Б5	I	8	−900×6	серия 1.420.3-15.1 06; 43КМ Р18-6-2-6,0-380			
		9	−200×16				
БТ2	[	10	[24	серия 1.420.3-15.1. 43КМ		ВСТ3пс6	
II вариант							
Б6	I	11	−900×6	серия 1.420.3-15.1 07; 43КМ Р18-6-2-6,0-480		09Г2С-6	
		12	−280×14				
БТ3	[	13	[30	серия 1.420.3-15.1 43КМ		ВСТ3пс6	

1. Элементы конструкций указанные в скобках на схеме относятся ко II варианту.
2. Материал конструкций смотреть ведомость элементов, а для фланцев – 14Г2АФ12 по ГОСТ 19282-73. Требования к материалу фланцев смотреть пояснительную записку серии 1.420.3-15 вып. 1.

Согласовано: Гл.спец.проект. Рожков; Сталь конструкция; Гл.спец.тех.отд. Грачев

Заказ № 4834

Инв.№ подл. | Подпись и дата | Взам.инв.№

ГИП	Кирсанов		
Нач.отд.	Хрупало		
Н.контр.	Винклер		
Гл.конс.	Винклер		
Гл.спец.	Баскина		
Рук.гр.	Харитонов		
Инж.	Московскова		

Привязан

Инв.№

ТП 503-4-45.87 -КМ

Производственный корпус для открытых стоянок на 200 грузовых автомобилей

Схема расположения колонн, балок покрытия, стоек фахверка и вертикальных связей по колоннам и стойкам.

Стадия	Лист	Листов
Р	14	

ГИПРОАВТОТРАНС г. Москва

Альбом III

Типовой проект

1 — 1

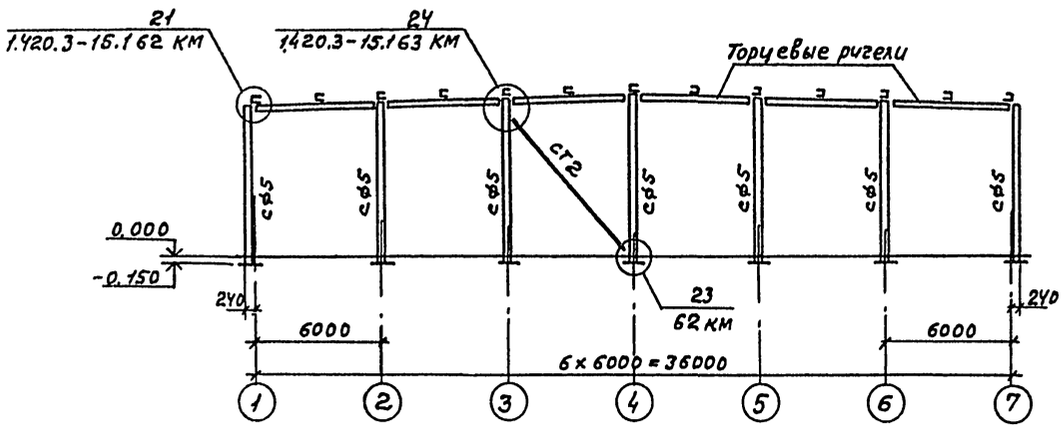

2 — 2

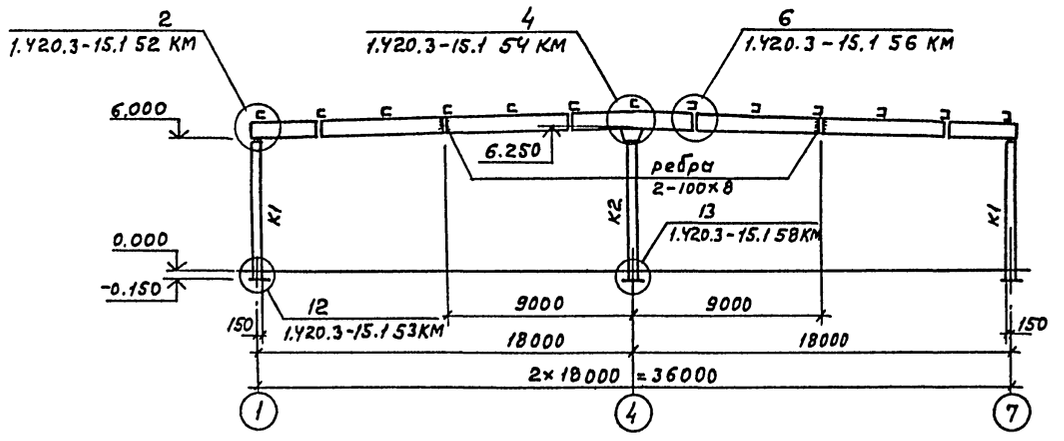

3 — 3

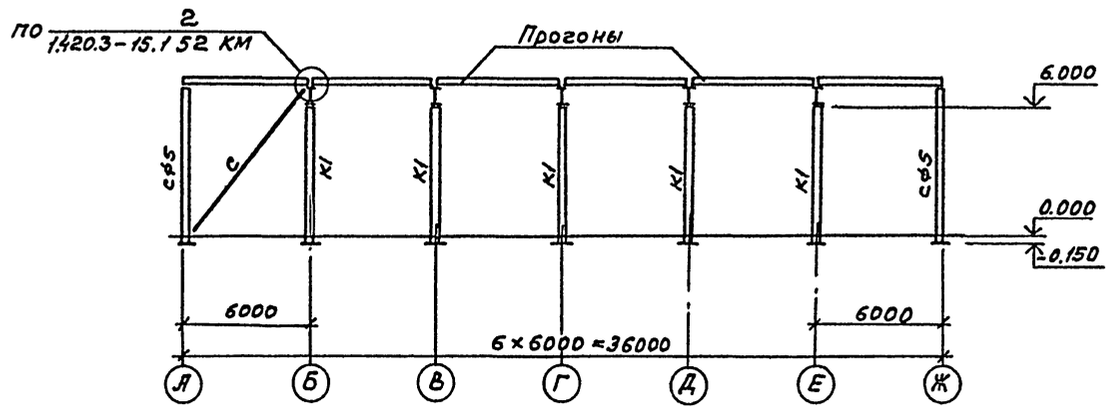

4 — 4

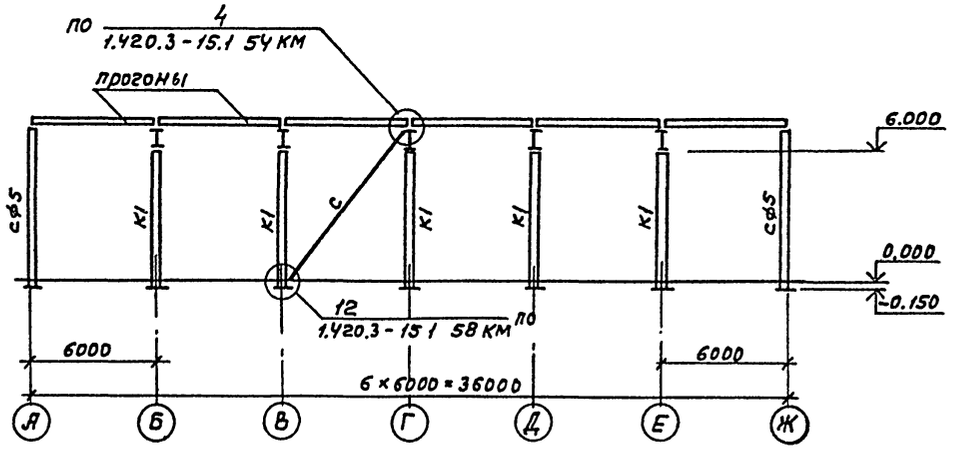

Согласовано

Гл. спец. проект.	Рожков	
Гл. спец. конструкции	Столконструкция	
Гл. спец. тех. отд.	Грачев	

Заказ № 1834

Инв. № подл. | Подпись и дата | Взам. инв. №

Привязан

Инв. №

ГИП	Кирсанов	
Нач. отд.	Хрупало	
Н. контр.	Винклер	
Гл. конс.	Винклер	
Гл. спец.	Баскина	
Рук. гр.	Харитонов	
Инж.	Московская	

ТП 503-4-45.87 КМ

Производственный корпус для открытых стоянок на 200 грузовых автомобилей

Стадия	Лист	Листов
Р	15	

Сечения 1-1...4-4

ГИПРОАВТОТРАНС г. Москва

Корректор Макеимова

Формат А2

Схема расположения прогонов и распределительных рам покрытия.

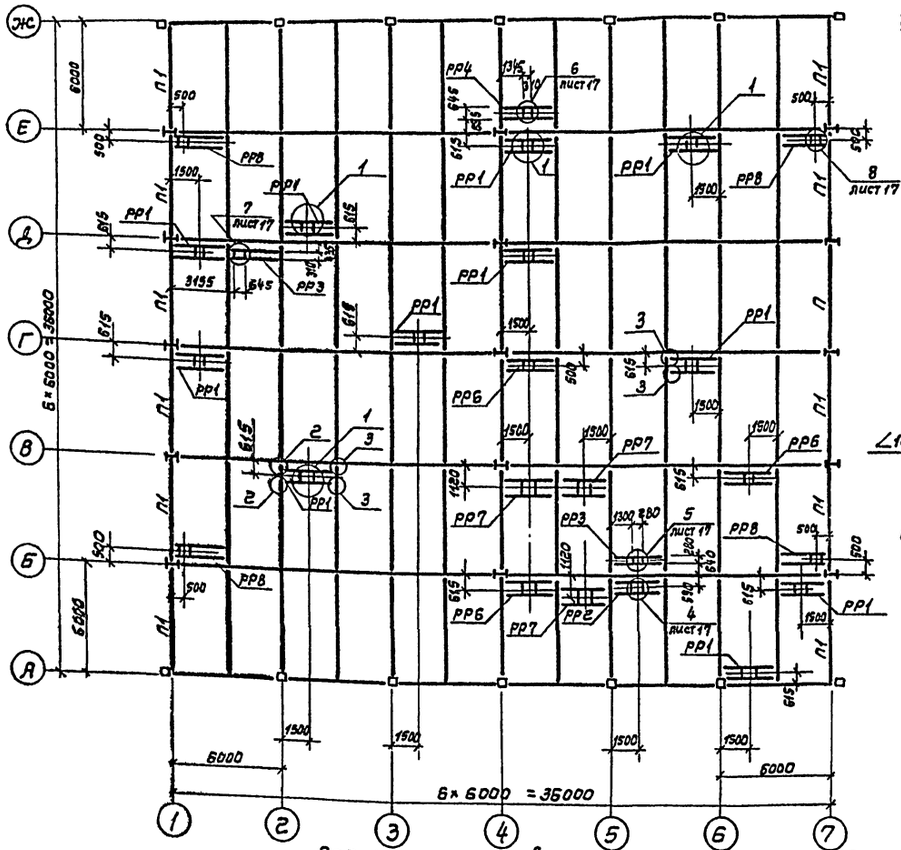

Все не замаркированные прогоны марки П2

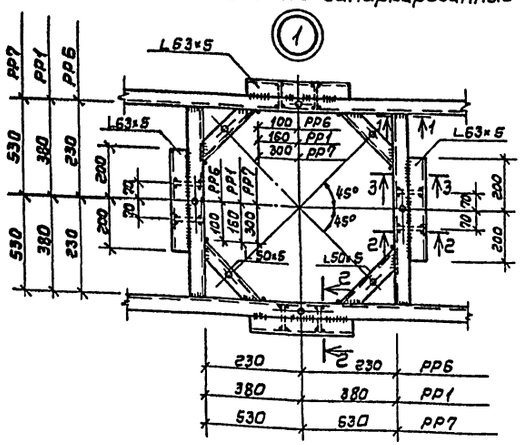

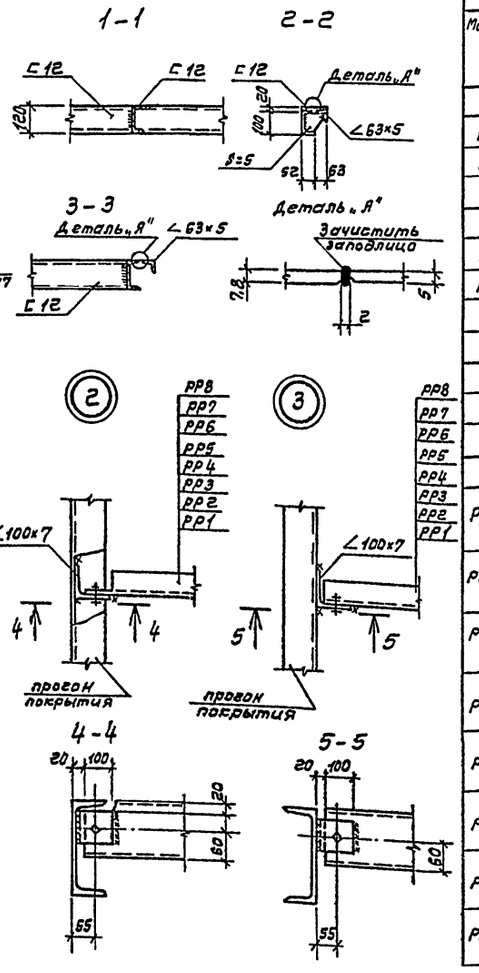

Ведомость элементов

Марка	Сечение: Эскиз	Поз.	Состав	Опорные усилия: M т.м.	N т.	Q т.	Группа констр.	Марка металла	Примечание
I Вариант									
П1	[		[20	1.420.3-15.1 45км				Вст3кп2 ГОСТ 380-71*	
П2	[		[22						
II Вариант									
П1	[		[22	серия 1.420.3-15.1 45км				Вст3кп2 ГОСТ 380-71*	
П2	[		[24						
III Вариант									
П1	[		[20	серия 1.420.3-15.1 45км				Вст3кп2 ГОСТ 380-71*	
П2	[		[20						
I; II; III. Варианты									
PP1		1	[12	конструктивно				Вст3кп2 ГОСТ 380-71*	
		2	[12						
PP2		1	[12						
		2	[12						
PP3		1	[12						
		2	[12						
PP4		1	[12						
		2	[12						
PP5		1	[12						
		2	[12						
PP6		1	[12						
		2	[12						
PP7		1	[12						
		2	[12						
PP8		1	[12						
		3	L 63×5						

1. Крепление прогонов к несущим конструкциям покрытия выполнять по узлам 2,4,6,21 и 24 серии 1.420.3-15 выпуск 1.
2. Крепление инженерных коммуникаций к прогонам не допускается
3. Все болты М16, отверстия d=19мм, сварные швы-5мм.

Типовой проект

Альбом II

Согласовано: Нач.отд. ОВ Ратниченко; Нач.отд. ВК Ратников; Гл. спец. проект стали конструкции Рожков; Гл. спец. тех.отд. Грачев

Заказ № 4834

Инв. № подл. | Подпись и дата | Взам. инв. №

Привязан

Инв. №

ГИП	Кирсанов	
Нач.отд.	Хрупало	
Н.контр.	Винклер	
Гл.конс.	Винклер	
Гл.спец.	Баскина	
Рук.гр.	Харитонов	
Инж.	Московсково	

ТП 503-4-45.87 КМ

Производственный корпус для открытых стоянок на 200 грузовых автомобилей

Схема расположения прогонов и распределительных рам покрытия. Узлы 1...3

Стадия	Лист	Листов
Р	16	

ГИПРОАВТОТРАНС г. Москва

Копировал Волкова

Формат А2

Альбом II

Типовой проект

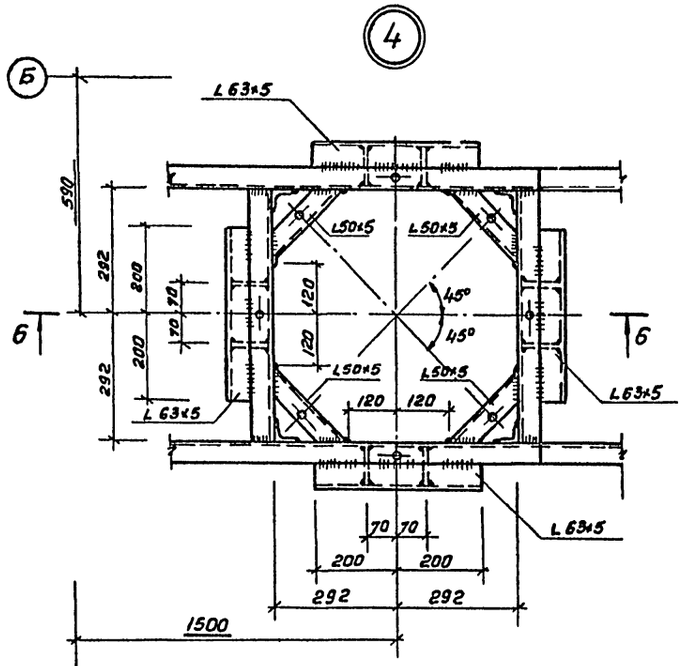

6—6

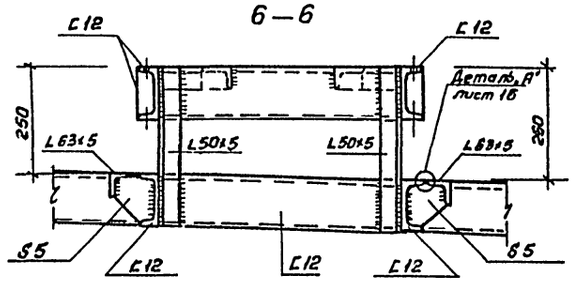

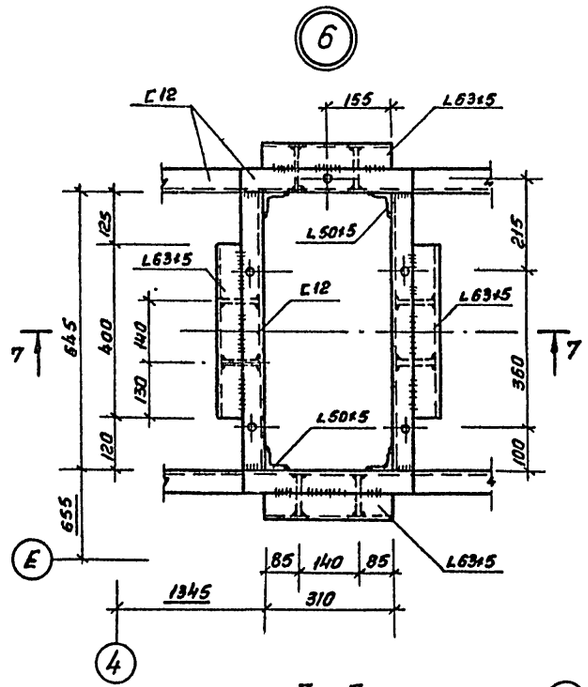

7—7

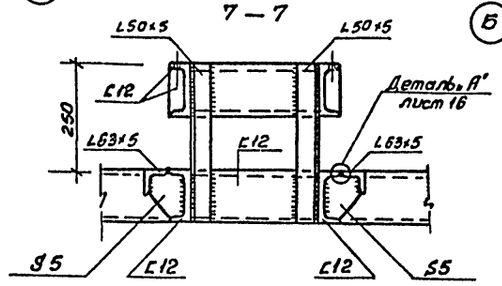

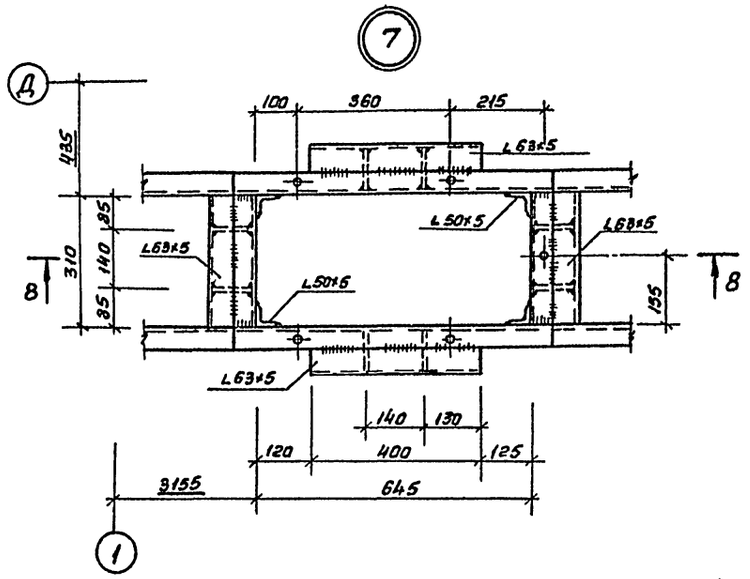

8—8

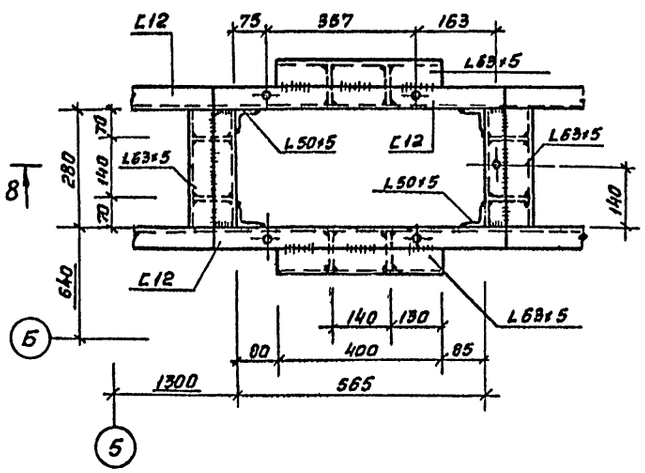

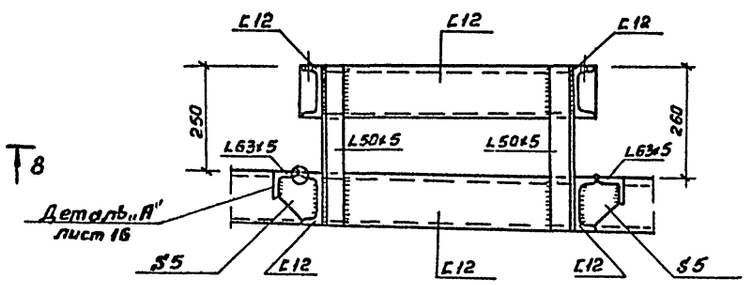

9—9

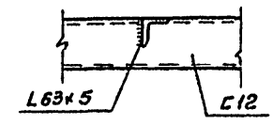

8

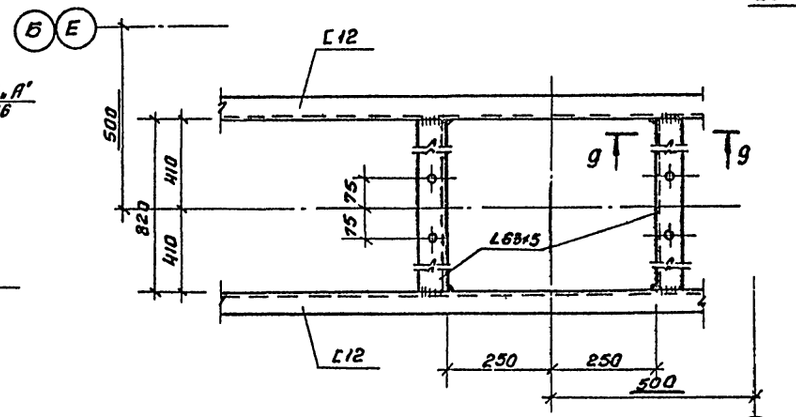

Все сварные швы - 5мм.

Заказ 4834

Инв.№ подл. | Подпись и дата | Взам. инв.№

				ТП 503-4-45.87	КМ
			ГИП	Курсанов	
Привязан			Нач.отд.	Хрупала	
			Н.контр.	Винклер	
			Гл.кан.	Винклер	
			Гл.спец.	Баскина	
			Рук.гр.	Харитонов	
Инв.№			Инж.	Московкина	

Производственный корпус для открытых стоянок на 200 грузовых автомобилей	Стадия	Лист	Листов
	Р	17	
Схема расположения прогонов и распределительных рам покрытия. Узлы 4...8	ГИПРОАВТОТРАНС г. Москва		

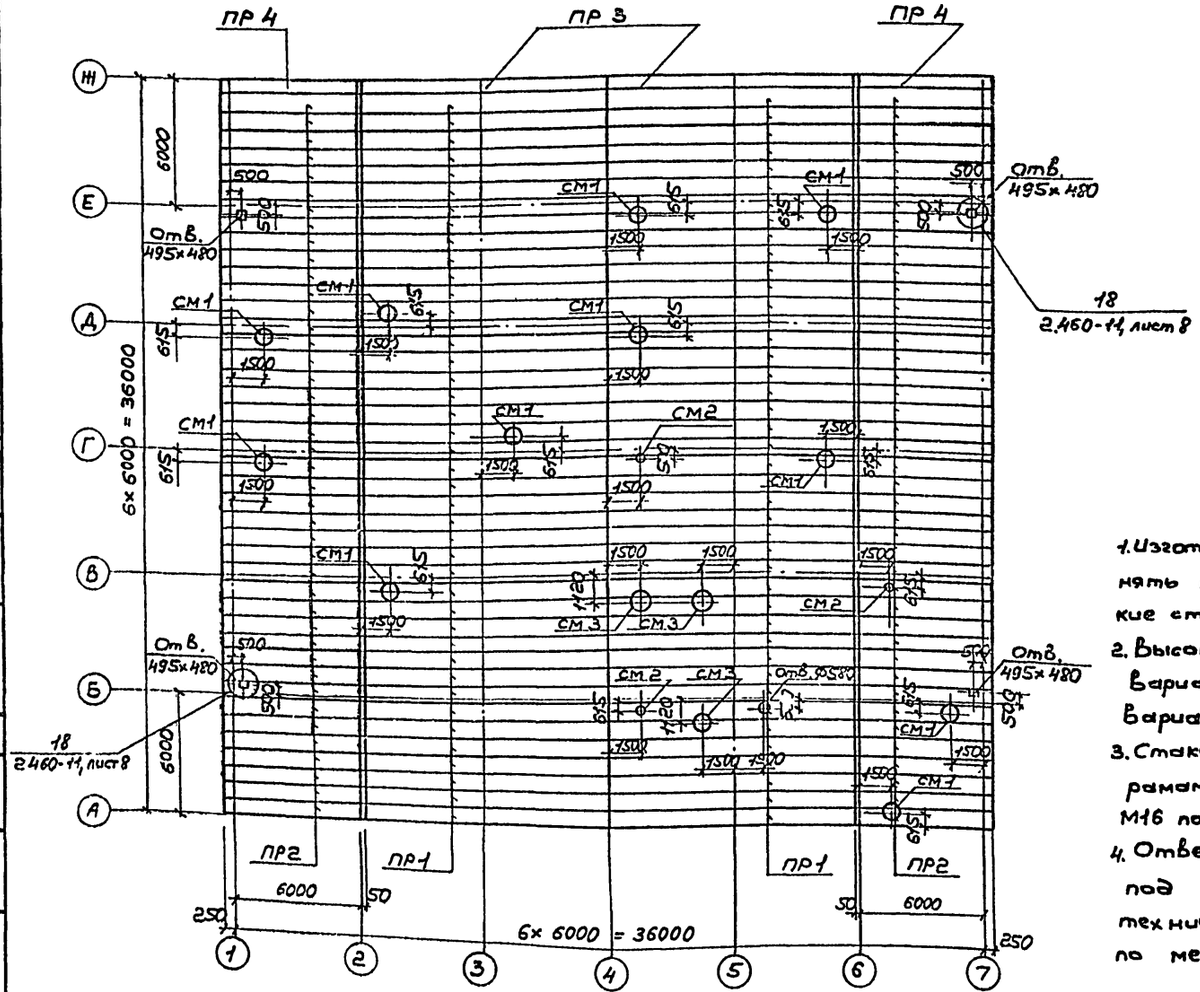

Ведомость элементов									
Марка	Сечение			Опорные усилия			Группа констр.	Марка металла	Примечание
	Эскиз	Поз.	Состав	M тм	N т.	Q т			
I, II Варианты									
ПР1		1	Н60-845-0.8	ГОСТ 24045-80*				БСт3кп2	e=12000мм
ПР2		2	Н60-845-0.8						e=6300 мм
ПР3		3	Н60-845-0.8						e=12000мм
ПР4		4	Н60-845-0.8						e=6300мм
III Вариант									
ПР1		1	Н40-711-0.8	ГОСТ 24045-80*				БСт3кп2	e=12000мм
ПР2		2	Н40-711-0.8						e=6300мм
ПР3		3	Н40-711-0.8						e=12000мм
ПР4		4	Н40-711-0.8						e=6300мм
I, II, III Варианты									
СМ1		5	С2	1.494-24 Вып.2					
СМ2		6	С1						
СМ3		7	С3						

1. Изготовление и монтаж профнастила выполнять по серии 1.420.3-15 Вып.1; металлические стаканы - по серии 1.494-24 Вып.2.
2. Высоту опорных уголков стаканов для вариантов I и II принять 60 мм., для варианта III - 40 мм.
3. Стаканы крепить к распределительным рамам болтами нормальной точности М16 по ГОСТ 5915-70*.
4. Отверстия в профнастиле покрытия под металлические стаканы и сантехническое оборудование вырезать по месту.
5. Стаканы должны быть окрашены тремя слоями эмали ХВ-124 ГОСТ 10144-74* по одному слою грунта ФЛ-03К ГОСТ 9109-81.
6. На крайних опорах и в стыках настилы прикрепляются к прогонам покрытия самонарезающимися болтами М6-8g×20.56.008 ОСТ 34-13-016-77, сталь 10 ГОСТ 1050-74* в каждом гофре. На промежуточных опорах неразрезного настила крепления располагать через гофр.
7. Стык настила осуществлять внахлестку. Величина нахлестки должна быть не менее 50мм.
8. Подвеска инженерных коммуникаций к настилу покрытия не допускается.

Альбом II

Типовой проект

Согласовано:

Гл. спец. Проектсталь Конструкции Ромков

Нач. отд. ОВ Атошенко

Нач. отд. ВК Ратников

Заказ № 4834

Инв. № подл. | Подп. и дата | Взам. инв. №

ГИП	Курсанов		ТП 503-4-45.87	КМ	
Нач. отд.	Хрулало		Производственный корпус для открытых стоянок на 200 грузовых автомобилей	Стадия	Лист	Листов
Н. контр.	Винклер			Р	18	
Гл. конс.	Винклер					
Гл. спец.	Баскина		Схема расположения стальных профилированных листов настила покрытия.	ИНПРОАВТОТРАНС г. МОСКВА		
Рук. гр.	Харитонов					
Инж.	Московское					

Привязан

Инв. №

Копировал Коноваленко

Формат А2

Альбом II

Типово. проект

Схема расположения элементов подвесного оборудования в осях „1-7" и „А-Ж"

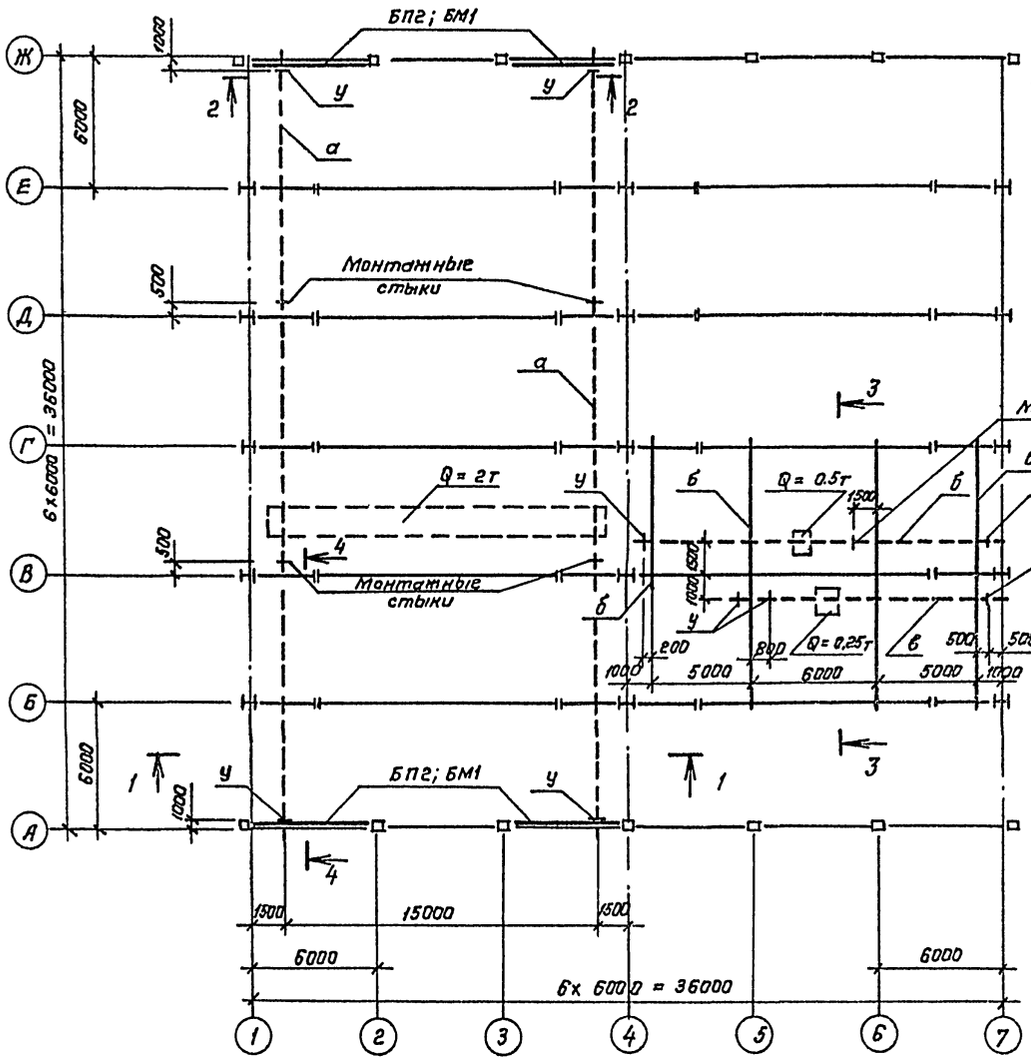

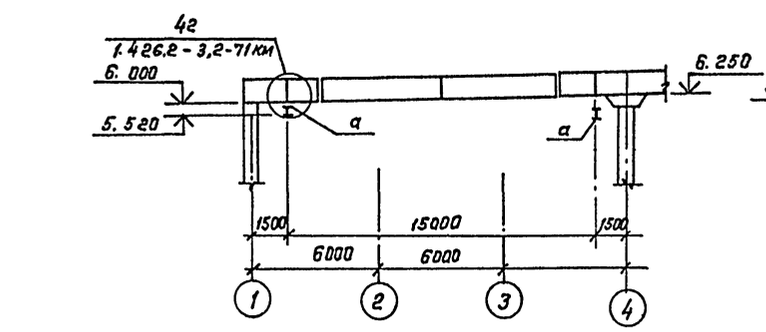

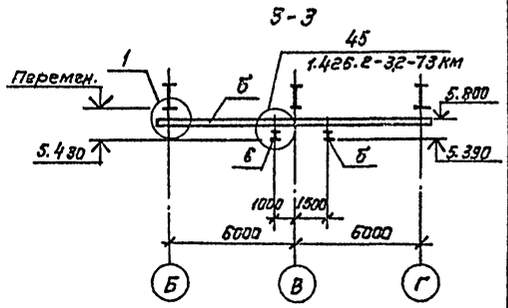

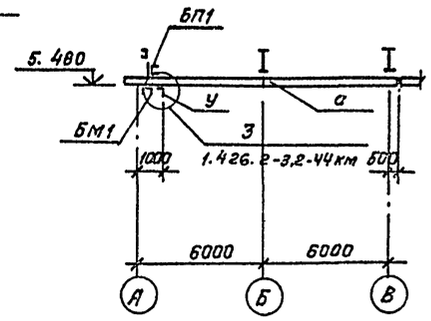

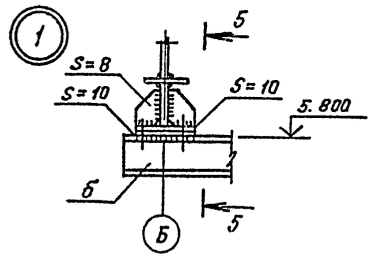

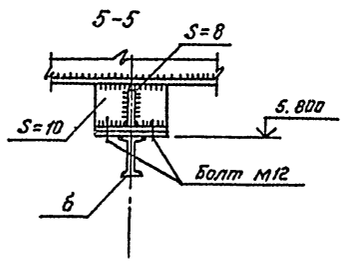

Ведомость элементов

Марка	Сечение: Эскиз	Поз.	Состав	Опорные усилия: Мт.м.	Qт.	Nт.	Группа конструк.	Марка металла	Примечание
а	I	1	I 24М						
б	I	2	I 18	Серия 1.426.2-82			1	Вст3 гпс5 ГОСТ 380-71*	
в	I	3	I 14						
БП2	С	4	С 30	серия 1.420.3-15.1.44 КМ			3	Вст3 гпс6 ГОСТ 380-71*	
БМ1	С	5	С 20	серия 1.420.3-15.87 КМ					
у	L	6	L 100х7	Серия 1.426.2-3.2км			3	Вст3 кп2 ГОСТ 380-71*	

1. Подвесное оборудование запроектировано в соответствии с сериями 1.420.3-15. Вып. 1 и 1.426.2-3 Вып. 2
2. Подвесное оборудование запроектировано с учетом числа кранов и талей, указанных на схеме.
3. Крепление путей к раме осуществляется при помощи столика.
4. Болты для крепления подкрановой балки „а" приняты М 16х120, а для балок „б" и „в" - М12х100 по ГОСТ 7798-70* класса 4.6 по таблице 1 ГОСТ 1759-70*, изготовленные по технологии 3 приложения, с дополнительными испытаниями по п.п. 1.3.4 таблица 10 ГОСТ 1759-70*
5. Монтажные стыки выполнять по серии 1.426-3-3 вып. 2, узел 1 лист 43.

ГИП	Киреанов		ТП 503-4-45.87 КМ
Нач. отд.	Хрупало		Производственный корпус для открытых стоянок на 200 грузовых автомобилей
Н. контр.	Винклер		Стадия: Р; Лист: 19; Листов:
Гл. конст.	Винклер		
Гл. спец.	Баскина		Схема расположения элементов подвесного оборудования между осями 1-7 и А-Ж. Разрезы. Узел 1.
Рук. гр.	Хаританов		ГИПРОАВТОТРАНС г. Москва
Инж.	Комаров		

Привязан:

Инв. №

Согласовано:

Инв. № подл. | Подп. и дата | Взам. инв. №

Заказ № 4834

Копировал: Коннова

Формат А2

Альбом II

Типовой проект

Схема расположения стоек и балок на отм. 3.000

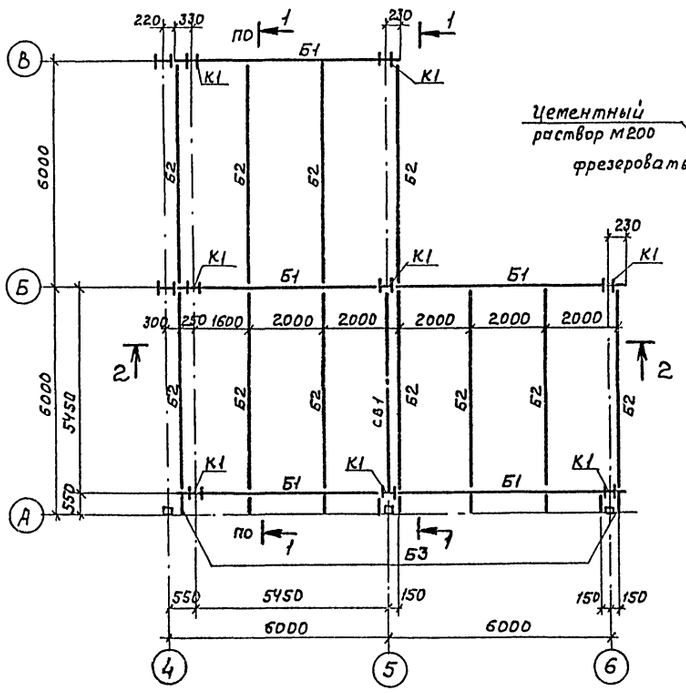

1 — 1

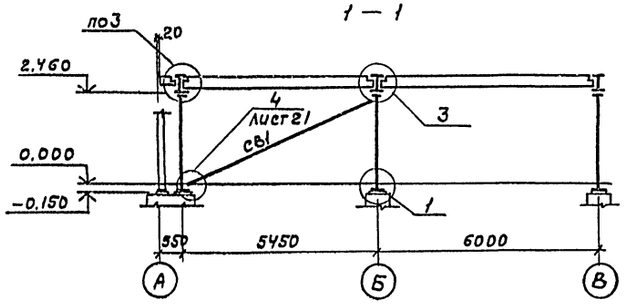

2 — 2

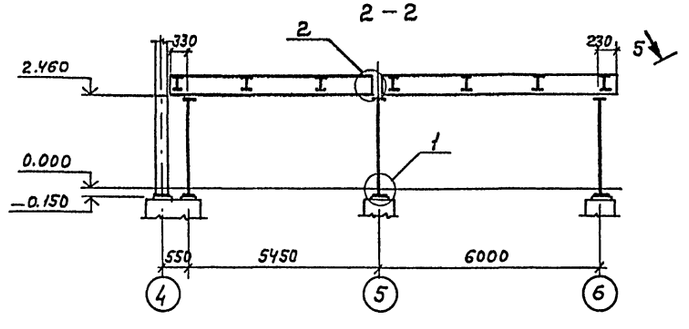

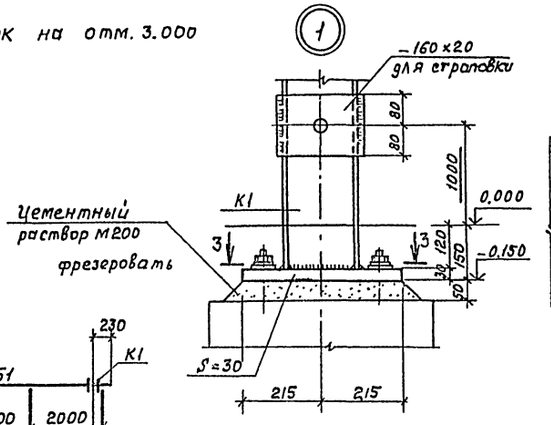

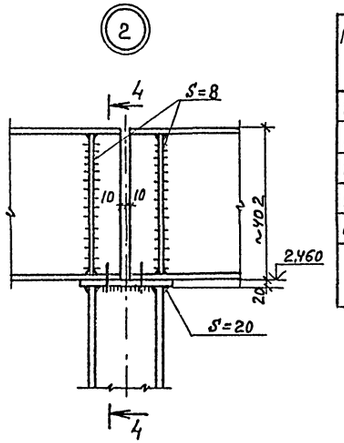

3 — 3

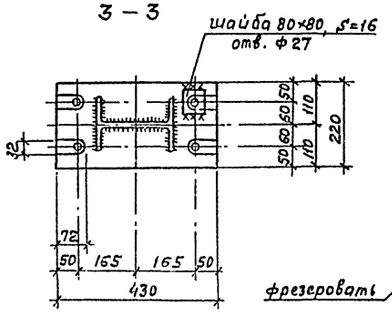

4 — 4

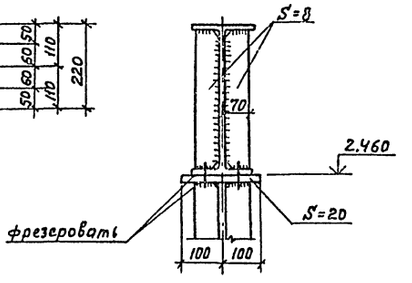

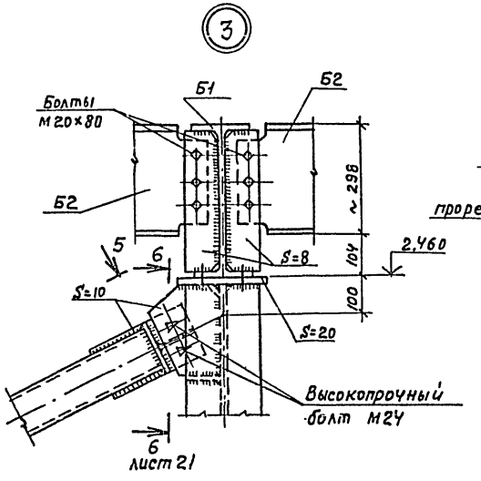

5 — 5

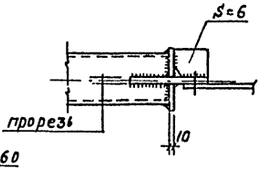

Ведомость элементов

Марка	Сечения			Опорные усилия			Группа констр.	Марка металла	Примечание
	Эскиз	Поз.	Состав	M т.м	N т	Q т			
К1	I	1	I 20ш	1.5	30.0	—	2	Вст.3пс6 ГОСТ 380-71*	
Б1	I	2	I 40Б3	20.0	—	15.0			
Б2	I	3	I 30Б1	8.6	—	5.7			
Б3	I	4	I 20ш	конструктивно					
СВ1	□	5	Гн.0140×3	конструктивно			4	Вст.3кп2 ГОСТ380-71*	

1. Устойчивость антресоли в поперечном направлении обеспечивается жестким защемлением колонн в фундаменты: в продольном направлении — связями по колоннам
2. Размеры поперечного сечения балок даны округленно, точные размеры смотреть в ТУ 14-2-24-72
3. Сбоку каждой колонны приваривается полоса -160×20 с отверстием Ф40 мм.
4. Материал конструкций смотреть ведомость элементов и техническую спецификацию металла
5. Все соединения заводские — сварные; монтажные на сварке и болтах нормальной точности М20, кроме оговоренных
6. В постоянных соединениях на болтах после затяжки резьбу забить или приварить гайки к стержню болта.

ГИП	Кирсанов		
Нач.отд.	Хрупало		
Н.контр.	Винклер		
Гл.конст.	Винклер		
Гл.спец.	Баскина		
Рук.гр.	Харитонов		
Инж.	Московский		
Инж.	Комаров		

Привязан

Инв. N

ТП 503-4-45.87 КМ

Производственный корпус для открытых стоянок на 200 грузовых автомобилей

Стадия	Лист	Листов
Р	20	

Схема расположения стоек и балок на отм.3.000 Разрезы. Узлы 1...3

ГИПРОАВТОТРАНС г. Москва

Корировал Максимова Формат А2

Заказ N4834

Инв. N подл. | Подпись и дата | Взам. инв. N

Альбом II

Типовой проект

Схема расположения стальных профилированных листов на отм. 2.860

Схема расположения металлической лестницы на отметке 3.000

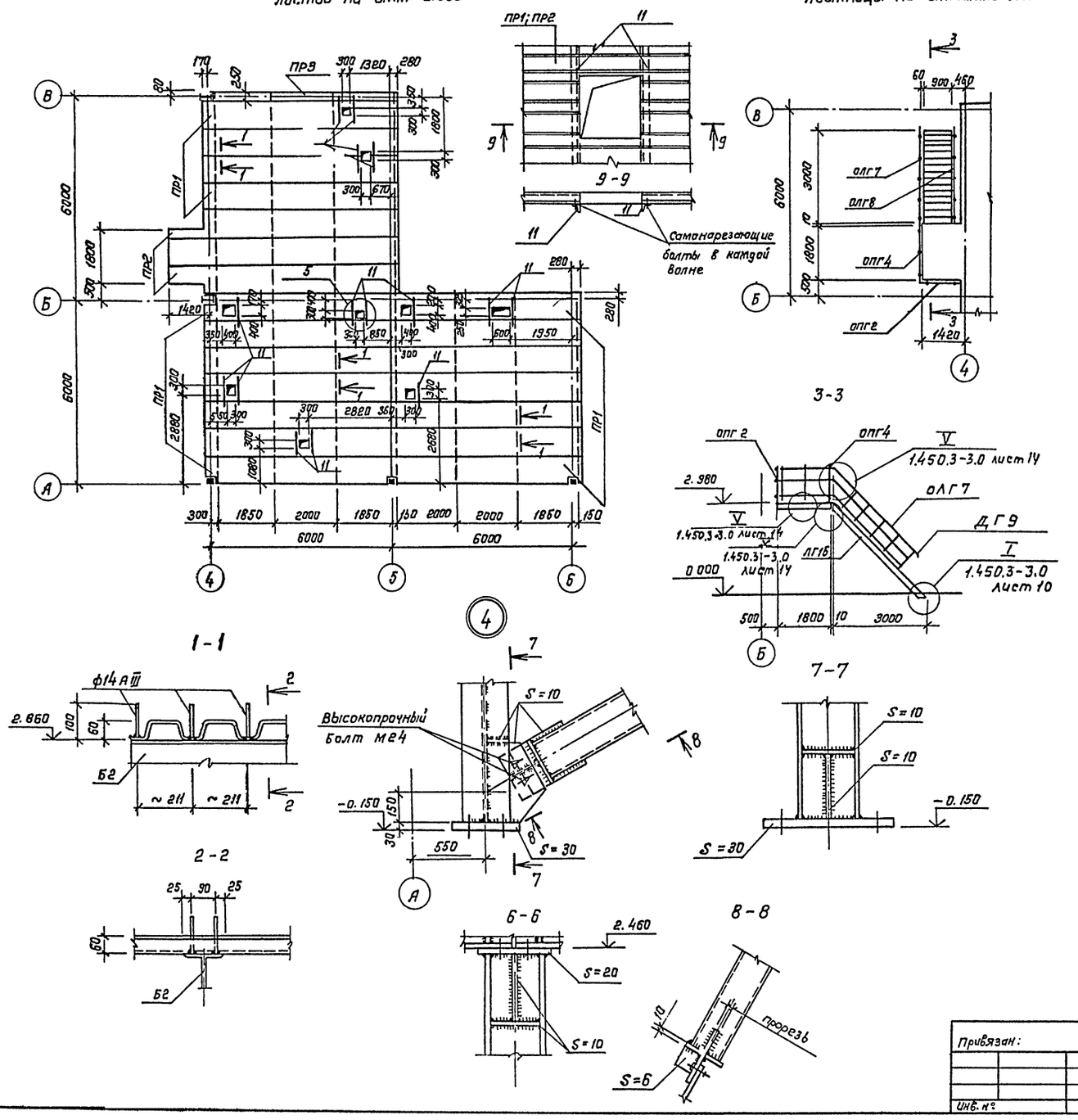

Ведомость элементов

Марка	Сечение: Эскиз	Поз.	Состав	Опорные усилия: M т.м.	N т.	Q т.	Группа конструк.	Марка металла	Примечание
ПР1		1	Н60 845-0.8	ГОСТ 24045-80*			4	Вст3кп2	ℓ = 6400мм
ПР2		2	Н60-845-0.8						ℓ = 7700мм
ПР3		3	Н60-960-0.8						ℓ = 5880мм
ЛГ15	—	4	МАГШ45-30.10	серия 1.450.3-3.2 ч I					
ОЛГ7	—	5	ОГлМАГ45-10.30	серия 1.450.3 3.2 ч I, II					
ОЛГ8	—	6	ОГлМАГ45-10.30						
ОПГ4	—	7	ОГПМГЭБ-10.18						
ОПГ2	—	8	ОГПМГЭБ-10.14						
ДГ9	—	9	ДГ9	серия 1.450.3-3.2 ч I, II					
—	—								
—	L	10	L 50х5	Конструктивно			4	Вст3кп2	ℓ = 1000мм

1. В данной конструкции профнастил применяется в качестве опалубки для монолитной плиты перекрытия антресоли, которая разработана в чертежах марки КЖ.
2. При монтаже профнастила и устройстве монолитной плиты для консольной части профнастила, предусмотреть мероприятия обеспечивающие ее устойчивость и прочность во время бетонирования.
3. Крепление и аннеровку профнастила производить в зоне опирания на балку „Б2" посредством приварки. сквозь профнастил „втавр" анкерных штырей. Сварка штырей осуществляется сварочным пистолетом ТЗ-1 лаборатории НИИЖБ.
4. Между собой / вдоль гофра/ настилы соединять комбинированными заклепками по ОСТ 34-13-017-78
5. Расчетная схема настила применялась по неразрезной схеме.
6. Монтаж металлических лестниц выполнять по серии 1.450.3-3 выпускам 0 и 2 части I, II

ГИП	Кирсанов		
Нач. отд.	Хрупало		
Н. конт.	Винклер		
Гл. конст.	Винклер		
Гл. спец.	Баскина		
Рук. гр.	Харитонов		
Инж.	Московскова		
Инж.	Трубина		

Привязан:

Инв. №

ТП 503-4-45.87 КМ

Производственный корпус для открытых стоянок на 200 грузовых автомобилей

Стадия	Лист	Листов
Р	21	

Схемы расположения стальных профилированных листов на отм. 2.860 и металлической лестницы на отм. 3.000. Разрезы. Узел 4; 5

ГИПРОАВТОТРАНС г. МОСКВА

Копировал: Коннова

формат А2

Заказ № 4834

Инв. № подл. | Подпись и дата | Взам. инв. №

Альбом II

Типовой проект

Схема расположения ветровых ригелей по ряду А в осях 2-б

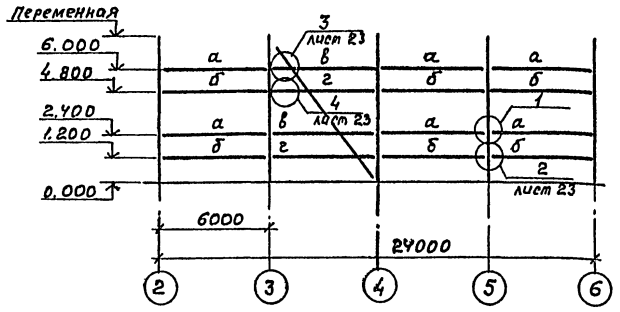

Схема расположения ветровых ригелей по оси 1 в ряду В-Ж

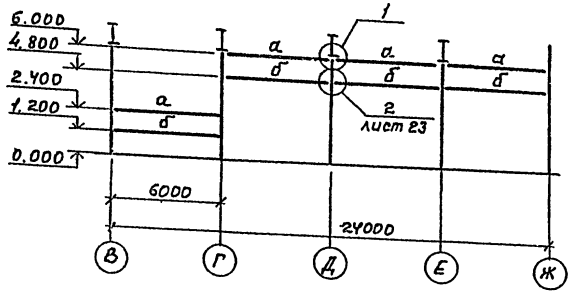

Схема расположения ветровых ригелей по ряду Ж в осях б-2

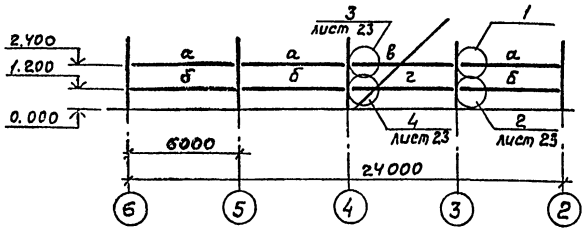

Схема расположения ветровых ригелей по оси 7 в ряду Ж-А

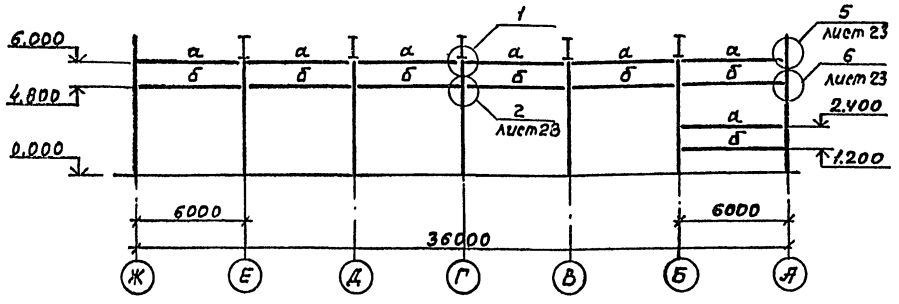

Ведомость элементов

Марка	Сечение: Эскиз	Поз.	Состав	Опорные усилия: M тс.м	N тс	Q тс	Группа констр.	Марка металла	Примечание
а	▭	1	Гн ⊡ 170×180×4	Конструктивно			4	Вст.3кп2	$f \le \frac{\ell}{300}$
б	▯	2	Гн ⊡ 180×140×6	Конструктивно				Вст.3сп5	$f \le \frac{\ell}{300}$
в	[	3	Гн [120×60×4	Конструктивно				Вст.3кп2	$f \le \frac{\ell}{300}$
г	[	4	Гн [208×60×5	Конструктивно				Вст.3кп2	$f \le \frac{\ell}{300}$

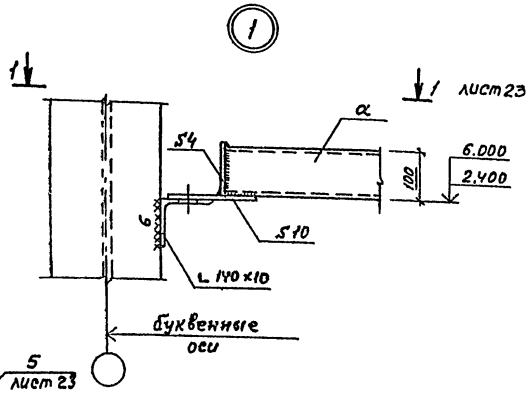

1. Материалы конструкций смотреть ведомость элементов и техническую спецификацию стали.
2. Все соединения заводские - сварные, монтажные - на сварке и болтах. Все болты М16×50.36.029 по ГОСТ 7798-70*, отверстия d=19мм. кроме оговореных
3. В постоянных соединениях на болтах после затяжки резьбу забить или приварить гайки к стержню болта.

Заказ № 4834

Инв. № подл.	Подп. и дата	Взам. инв. №

Привязан:

Инв. №

ГИП.	Кирсанов	
Нач. отд.	Хрупало	
Н. контр.	Винклер	
Гл. конс.	Винклер	
Гл. спец.	Баскина	
Рук. гр.	Харитонов	
Инж.	Московская	
Инж.	Комарь	

ТП 503-4-45.87 КМ

Производственный корпус для открытых стоянок на 200 грузовых автомобилей

Стадия	Лист	Листов
Р	22	

Схема расположения ветровых ригелей. Узел 1

ГИПРОАВТОТРАНС г. Москва

Копировал Максимова

Формат А2

Альбом II

Типовой проект

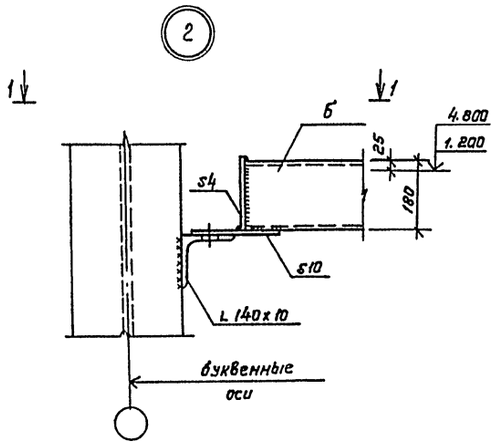

1-1

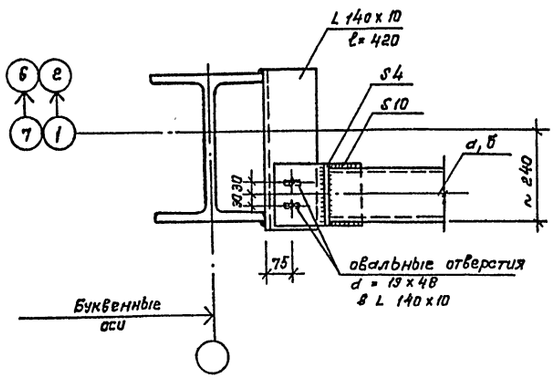

2 - 2

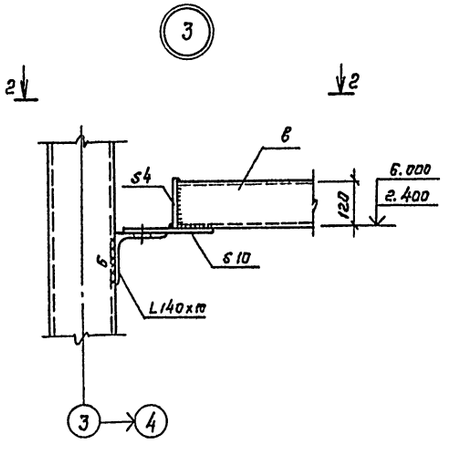

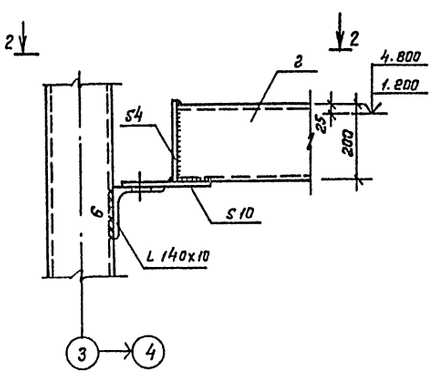

3 - 3

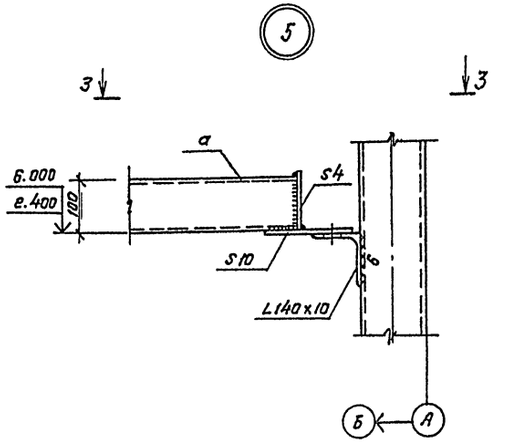

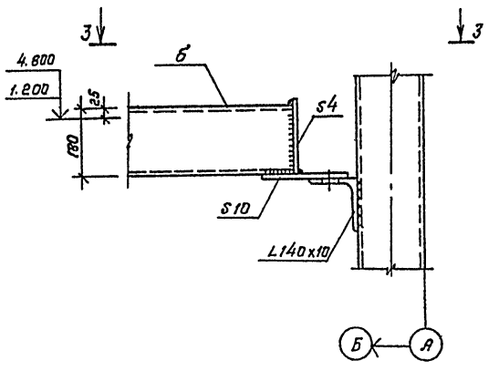

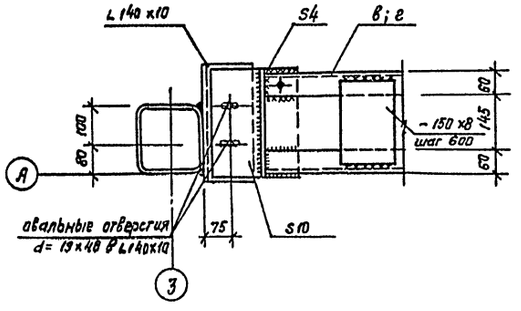

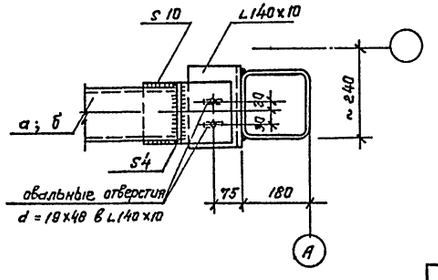

			ТП 503-4-45.87 КМ
ГИП	Кучеанов		
Нач. отд.	Хрупало		Производственный корпус для открытых стоянок на 200 грузовых автомобилей
Н. контр.	Винклер		Стадия: Р; Лист: 23; Листов:
Гл. конс.	Винклер		
Гл. спец.	Баскина		Схема расположения ветровых ригелей. Узлы 2...6
Рук. гр.	Харитонов		ГИПРОАВТОТРАНС г. Москва
Инж.	Московкова		

Привязан:

Инв. №

Заказ № 4834

Инв. № подл. | Подп. и дата | Взам. инв. №

Копировал Коннова

Формат А2

Альбом II

Типовой проект

Заказ № 4834 | Инв. № подл. | Подп. и дата | Взам. инв. №

Ведомость элементов

Марка	Сечения: Эскиз	Поз.	Состав	Опорные усилия: M Т.М.	N Т.	Q Т.	Группа конструк.	Марка металла	Примечание
а	I	1	I 20Ш	2,5	–	1,7	4	ВСт3кп2	
б	[	2	[14	конструктивно					
в	[	3	2[10	конструктивно					
г	L	4	2L 110×70×8	конструктивна					
д	[	5	[100×50×4	конструктивно					$\lambda \leq 200$

Схема расположения балок и стоек перегородок в осях 4-7 и А-Д

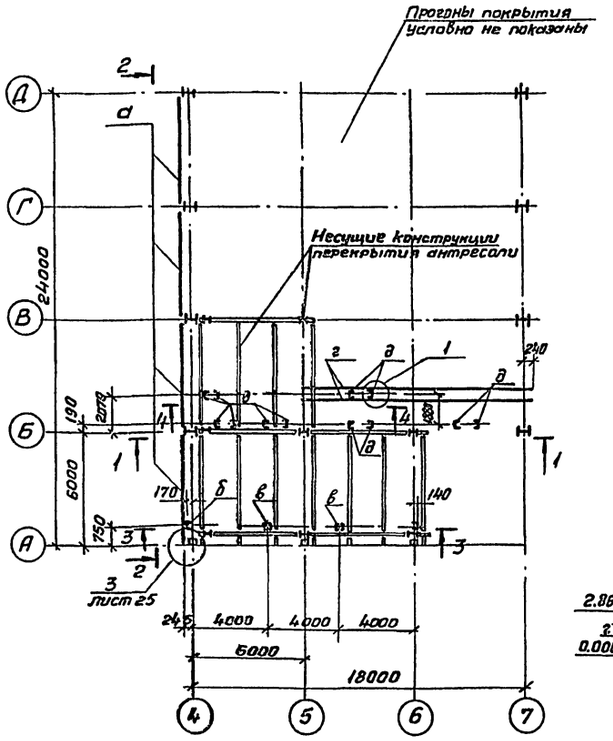

2-2

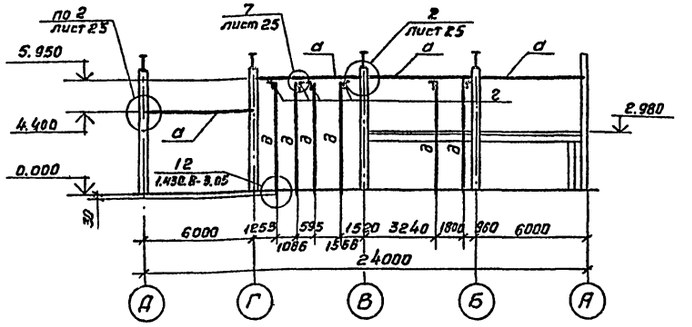

4-4

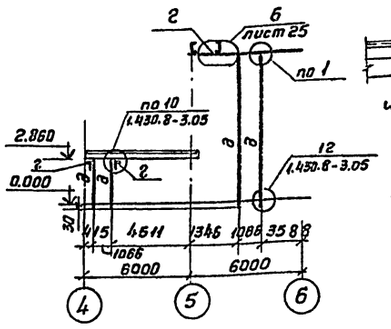

3-3

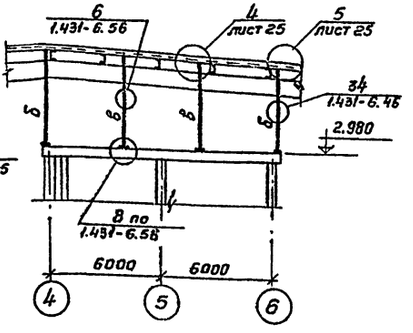

Схема расположения балок и стоек перегородок на отм. 3.000

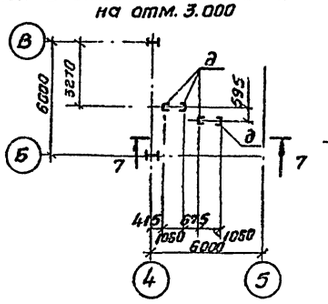

7-7

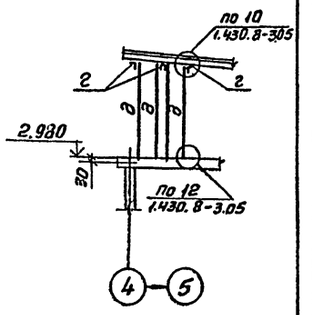

1-1

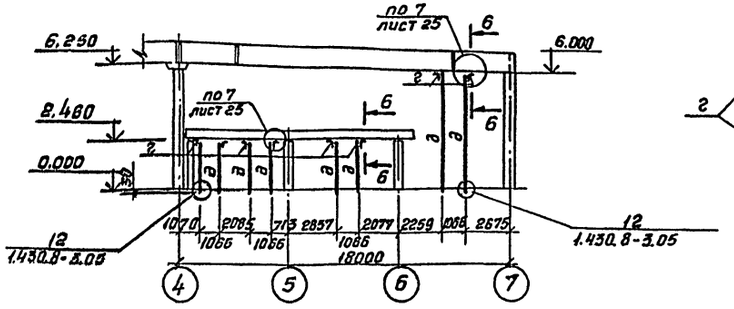

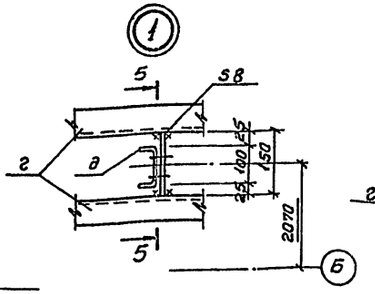

6-6

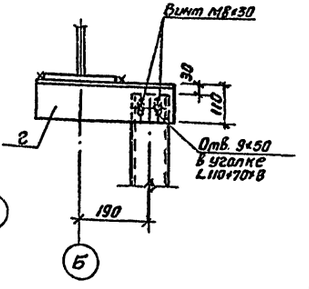

5-5

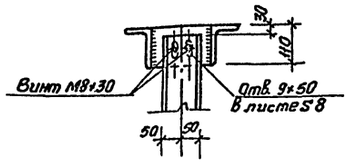

1. Материал конструкции смотреть ведомость элементов и техническую спецификацию металла.
2. Фахверковые стойки марки „д" в верхнем креплении должны иметь подвижный в вертикальном направлении шарнир.
3. Все сварные швы – 6мм. кроме оговоренных.
4. Все винты принимать по ГОСТ 17475-80; гайки по ГОСТ 5915-70*, а самонарезающие болты М-5 8g×20.56.009 по ОСТ 34-13-016-77.

Привязан:

Инв. №

Нач.отд.	Хрупало	
Н.контр.	Винклер	
Гл.конс.	Винклер	
Гл.спец.	Баскина	
Рук.гр.	Харитонов	
Инж.	Комаров	

ТП 503-4-45.87 -КМ

Производственный корпус для открытых стоянок на 200 грузовых автомобилей

Стадия	Лист	Листов
Р	24	

Схема расположения балок и стоек перегородок. Разрезы. Узел 1

ГИПРОАВТОТРАНС г. Москва

Альбом II

Типовой проект

Заказ № 4834

Инв. № подл. | Подпись и дата | Взам. инв. №

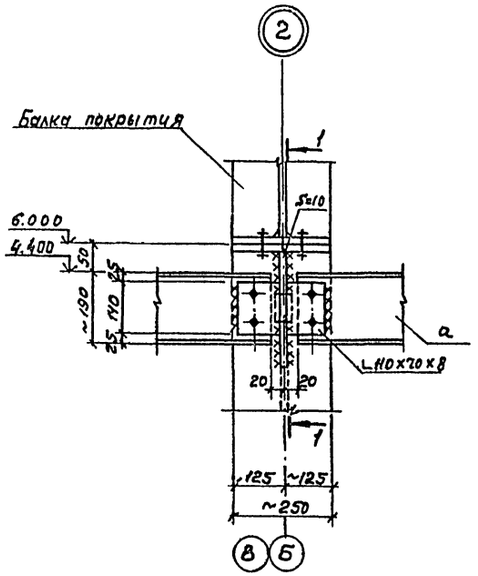

1 – 1

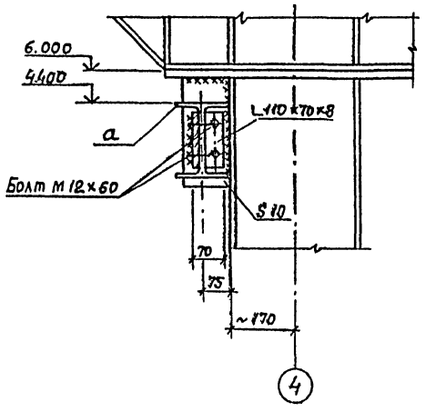

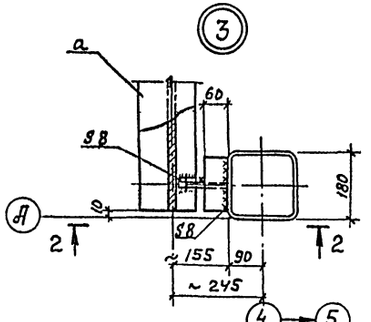

2 – 2

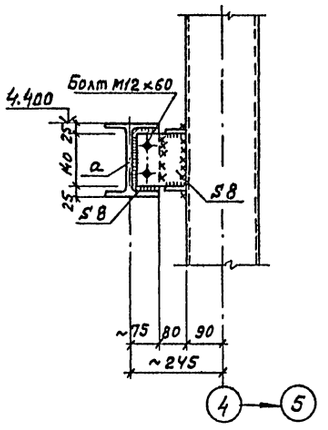

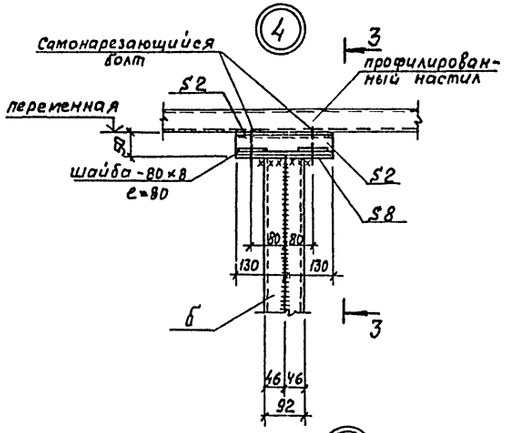

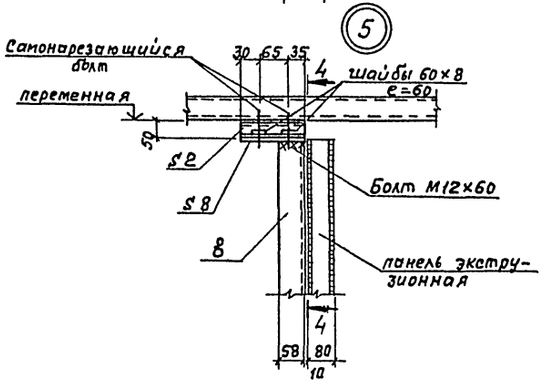

3 – 3; 4 – 4

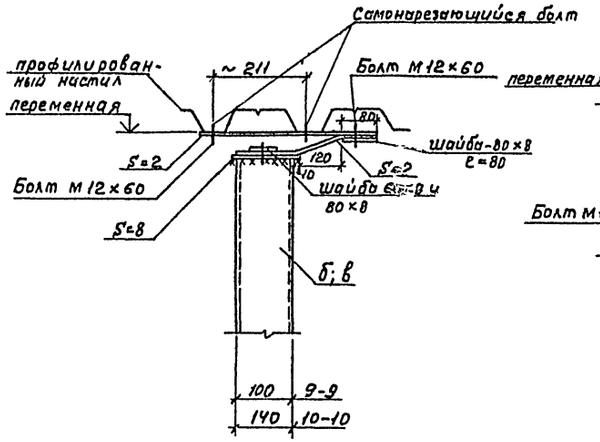

6 – 6

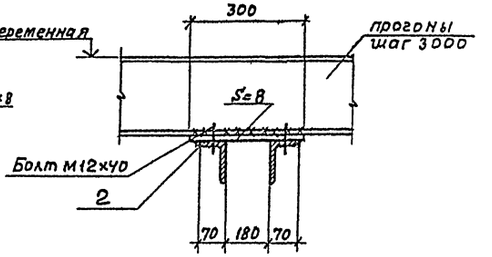

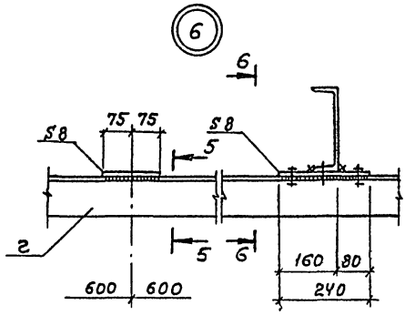

5 – 5

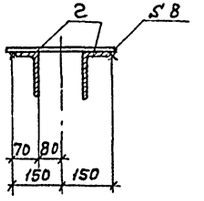

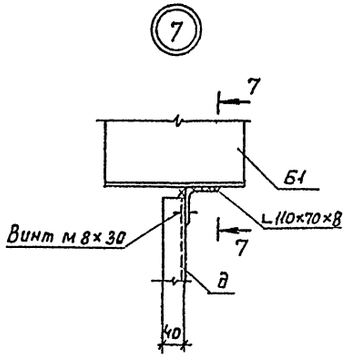

7 – 7

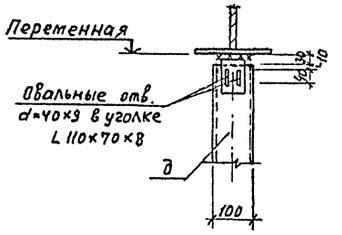

					ТП 503-4-45.87	КМ	
Привязан		Нач.отд.	Хрупало		Производственный корпус для открытых стоянок на 200 грузовых автомобилей	Стадия	Лист	Листов
		Н.контр.	Винклер			Р	25	
		Гл.конст.	Винклер					
		Гл.спец.	Баскина		Узлы 2÷7	ГИПРОАВТОТРАНС г. Москва		
Инв. №		Рук.гр.	Харитонов					
		Инж.	Камаров					

Копировал Максимова Формат А2

Альбом II

Типовой проект

Схема расположения креплений для подвески светильников покрытия

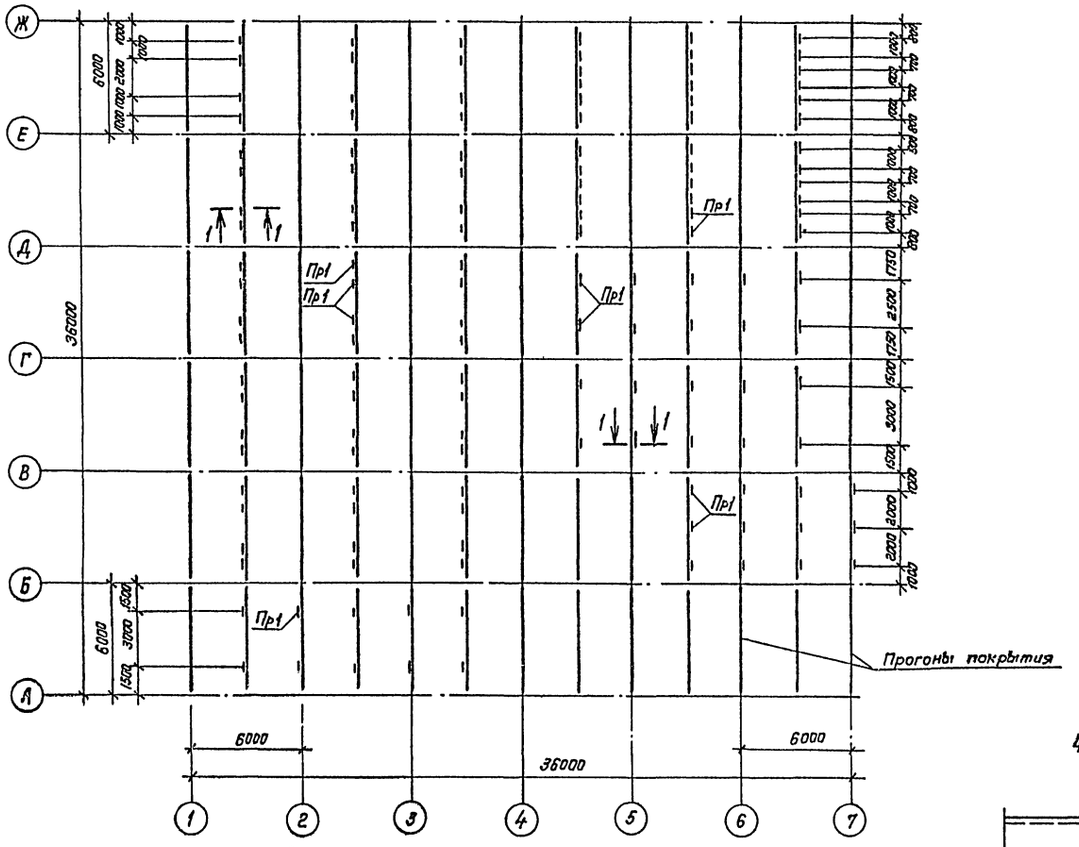

Все не замаркированные проушины марки Пр 1.

Схема расположения креплений для подвески светильников перекрытия

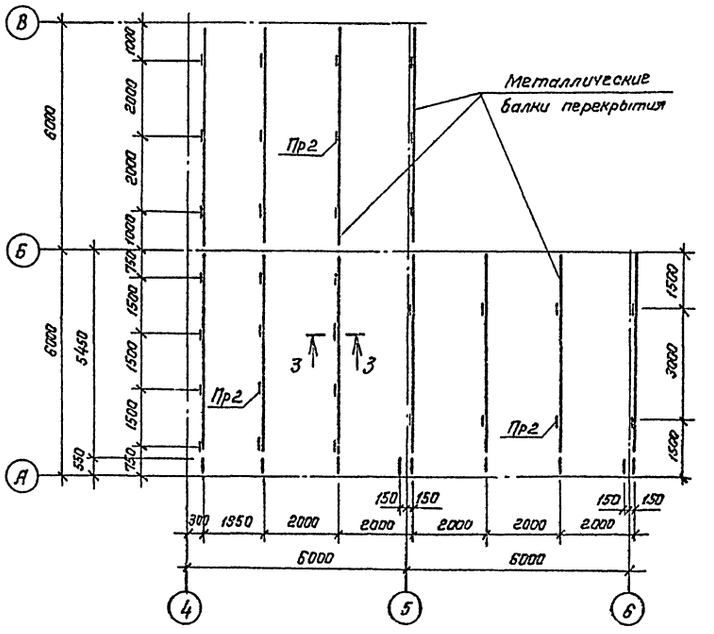

Все не замаркированные проушины марки Пр 2

4-4

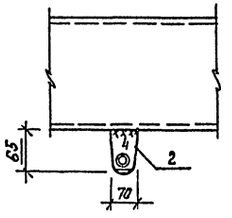

1-1



2-2

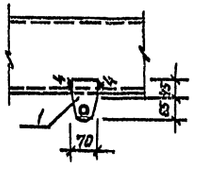

3-3

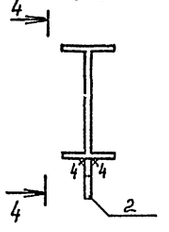

Ведомость элементов

Марка	Сечение: Эскиз	Поз.	Состав	Опорные усилия: M, тс.м	N, тс	Q, тс	Группа констр.	Марка металла	Примечание
Пр1	110	1	Проушина 18	ГОСТ 16127-78			4	ВСт3кп2	
Пр2	65	2	Проушина 18	ГОСТ 16127-78			4	ВСт3кп2	

Согласовано: Нач. отд. 30 Огурцов

Заказ № 4834

Инв. № подл. | Подпись и дата | Взам. инв. №

ГИП	Кирсанов		
Нач.отд.	Крупала		
Н.контр.	Винклер		
Гл.констр.	Винклер		
Гл.спец.	Баскина		
Рук.гр.	Харитонов		
Инж.	Трубина		

Привязан

Инв. № подл.

ТП 503-4-45.87 КМ

Производственный корпус для открытых стоянок на 200 грузовых автомобилей

Схемы расположения креплений для подвески светильников покрытия и перекрытия разрезы.

Стадия	Лист	Листов
Р	25	

ГИПРОДОРНИИ г. Москва

Копировал Коннова

форм

Альбом II

Типовой проект

Схема расположения креплений трубопроводов.

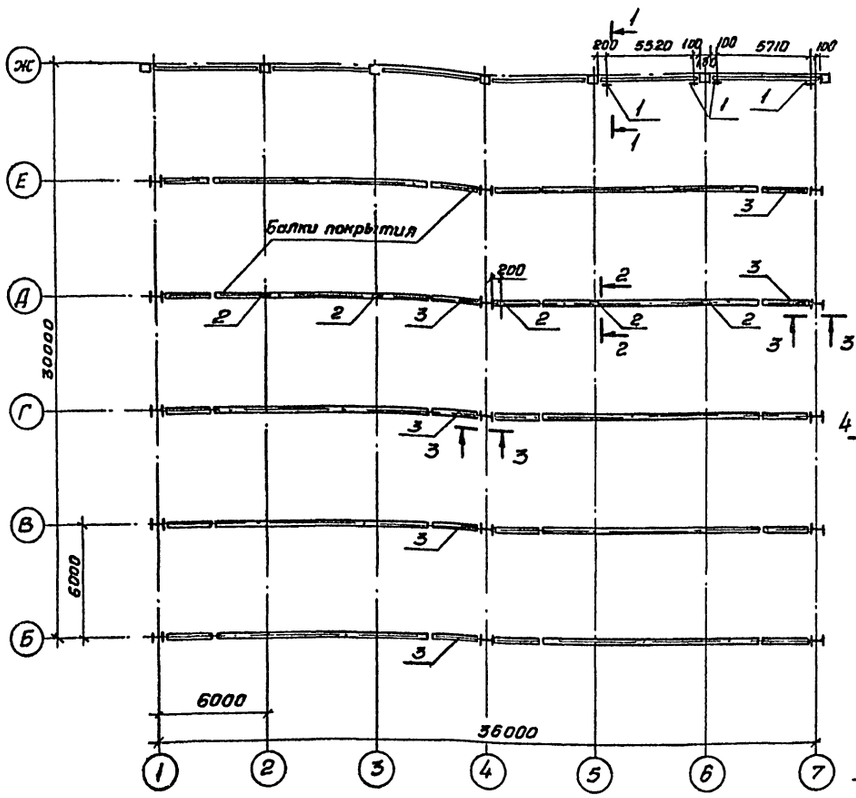

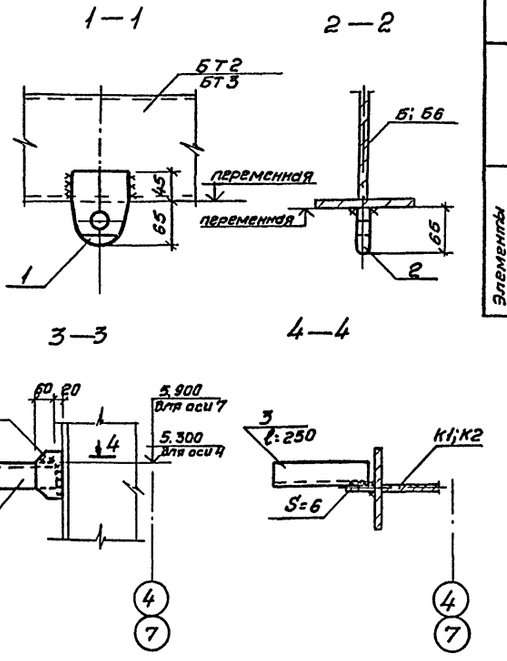

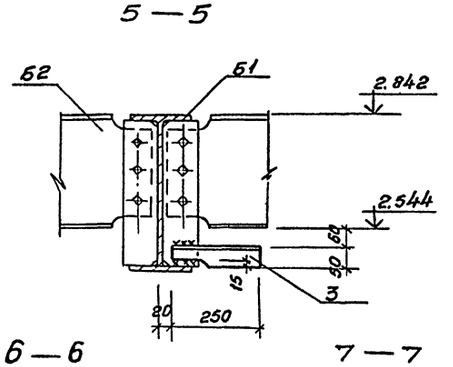

Схема расположения креплений трубопроводов на отм. 2.484

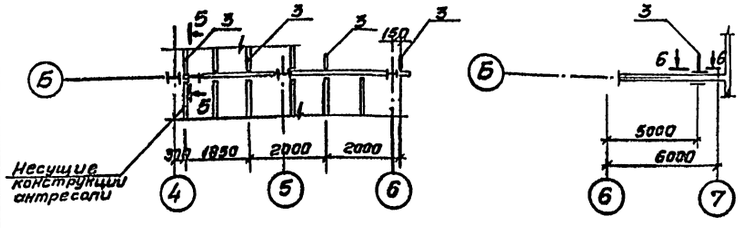

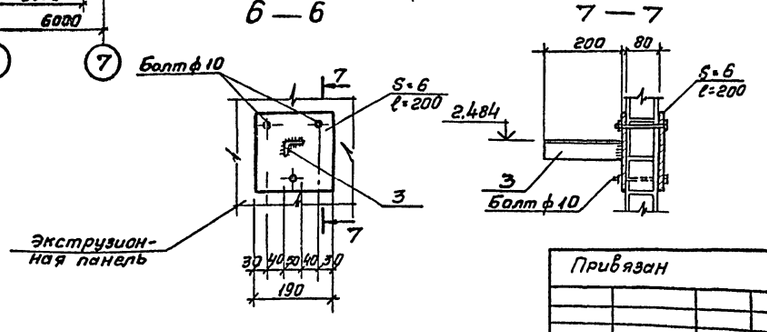

Ведомость элементов

Марка	Сечения: Эскиз	Поз.	Состав	Опорные усилия: M т.м.	N т.	Q т.	Группа констр.	Марка металла	Примечание
Проушины	I, II, III Варианты								
	110	1	Проушина 18 гост 16127-78					В.Ст.3 кл2	
	65	2	Проушина 18 гост 16127-78						
Элементы крепления	L	3	L 50×5	конструктивно			4	В.Ст3 кл2	
	—	—	— S=6	конструктивно					
		—	Болт ф10	конструктивно			—	Ст.20 гост 1050-74*	ℓ=120мм

Согласовано:

Нач. отд. ВК	Ратников	

Заказ 4834

Инв. N подл.	Подпись и дата	Взам. инв. N

Привязан

Инв. №

Нач. отд.	Хрупало	
Н. конт.	Винклер	
Гл. конст.	Винклер	
Гл. спец.	Баскина	
Рук. гр.	Харитонов	
Инж.	Комаров	

ТП 503-4-45.87 КМ

Производственный корпус для открытых стоянок на 200 грузовых автомобилей

Стадия	Лист	Листов
Р	27	

Схемы расположения креплений трубопроводов. Разрезы.

ГИПРОАВТОТРАНС г. Москва

Отпечатано
в Новосибирском филиале ЦИТП
630064 г. Новосибирск пр. Карла Маркса 1

Выдана в печать 23 11 1989 в.
Заказ 1-498 Тираж 500

gost.e-ecolog.ru