ТИПОВОЙ ПРОЕКТ 503-4-44м.87

ПРОИЗВОДСТВЕННЫЙ КОРПУС С ЗАКРЫТОЙ СТОЯНКОЙ АВТОТРАНСПОРТНОГО ПРЕДПРИЯТИЯ НА 150 ГРУЗОВЫХ АВТОМОБИЛЕЙ ДЛЯ СЕВЕРНЫХ РАЙОНОВ

АЛЬБОМ VIII

НЕСТАНДАРТИЗИРОВАННОЕ ОБОРУДОВАНИЕ АВТОМАТИЧЕСКОГО ПОЖАРОТУШЕНИЯ

Привязан

Инв.№

gost.e-ecolog.ru

Отпечатано
в Новосибирском филиале ЦИТП
630064 г. Новосибирск пр. Карла Маркса 1
Выдано в печать 9" VI 1988 г.
Заказ Т-1626 Тираж 120

ТИПОВОЙ ПРОЕКТ 503-4-44 м. 87

ПРОИЗВОДСТВЕННЫЙ КОРПУС С ЗАКРЫТОЙ СТОЯНКОЙ АВТОТРАНСПОРТНОГО ПРЕДПРИЯТИЯ НА 150 ГРУЗОВЫХ АВТОМОБИЛЕЙ ДЛЯ СЕВЕРНЫХ РАЙОНОВ

АЛЬБОМ VIII

НЕСТАНДАРТИЗИРОВАННОЕ ОБОРУДОВАНИЕ АВТОМАТИЧЕСКОГО ПОЖАРОТУШЕНИЯ

РАЗРАБОТАН ГОСУДАРСТВЕННЫМ ПРОЕКТНЫМ И КОНСТРУКТОРСКИМ ИНСТИТУТОМ „СПЕЦАВТОМАТИКА"

ГЛАВНЫЙ ИНЖЕНЕР ИНСТИТУТА Н.Д.КАШТАНОВ

ГЛАВНЫЙ ИНЖЕНЕР ПРОЕКТА В.М.ДЬЯЧКОВ

УТВЕРЖДЕН И ВВЕДЕН В ДЕЙСТВИЕ МИНАВТОТРАНСОМ РСФСР ПРОТОКОЛ от 30.12.86 N= 24

Привязан

Инв. N°

Содержание альбома

Альбом VIII

Типовой проект 503-4-44м.87

Обозначение	Наименование	Стр.
	Титульный лист	1
	Содержание альбома	2
АПЖСН01.00.00СБ	Крепление трубопровода к воздуховоду. Сборочный чертеж	3
АПЖСН01.00.00	Крепление трубопровода к воздуховоду	4,5
АПЖСН01.01.00СБ	Скоба. Сборочный чертеж	6
АПЖСН01.01.00	Скоба	6
АПЖСН01.01.01	Ребро	6
АПЖСН01.01.02	Скоба	6
АПЖСН01.00.02	Тяга	5
АПЖСН.01.00.03	Хомут	8
АПЖСН02.00.СБ	Перфоратор. Сборочный чертеж	7
АПЖСН02.00	Перфоратор	7
АПЖСН02.01	Труба	7
АПЖСН02.02	Труба	7
АПЖСН02.03	Отвод	8
АПЖСН02.04	Патрубок	8
АПЖСН02.05	Труба	8
АПЖСН03.00.00СБ	Шкаф для хранения пожарного рукава и ствола. Сборочный чертеж	9
АПЖСН03.00.00	Шкаф для хранения пожарного рукава и ствола	10
АПЖСН03.00.01	Корпус	10
АПЖСН03.00.04	Ручка	10
АПЖСН03.00.05	Пластина	10
АПЖСН03.00.06	Скоба	11
АПЖСН03.00.07	Стакан	11
АПЖСН03.00.08	Ось	11
АПЖСН03.00.09	Подвеска	11
АПЖСН03.01.00СБ	Дверь. Сборочный чертеж	12
АПЖСН03.01.00	Дверь	12
АПЖСН03.01.02	Направляющая	12
АПЖСН04.00.00СБ	Воронка. Сборочный чертеж	13
АПЖСН04.01.00СБ	Фильтр. Сборочный чертеж	13
АПЖСН04.00.00	Воронка	16
АПЖСН04.01.00	Фильтр	16
АПЖСН04.00.01	Ушко	13
АПЖСН04.00.02	Кольцо	14
АПЖСН04.00.03	Обечайка	14
АПЖСН04.00.04	Фиксатор	14
АПЖСН04.00.05	Конус	14
АПЖСН04.00.06	Обечайка	15
АПЖСН04.00.07	Кольцо	15
АПЖСН04.01.01	Обечайка	15
АПЖСН04.01.02	Кольцо	15
АПЖСН05.00СБ	Панель для установки трех манометров электроконтактных. Сборочный чертеж	16
АПЖСН05.00	Панель для установки трех манометров электроконтактных	17
АПЖСН06.00.СБ	Панель для установки манометра электроконтактного. Сборочный чертеж	17
АПЖСН06.00	Панель для установки манометра электроконтактного	17
АПЖСН07.00.СБ	Опора для крепления трубы к железобетонной стене на дюбелях. Сборочный чертеж	18
АПЖСН07.00	Опора для крепления трубы к железобетонной стене на дюбелях	19
АПЖСН08.00.СБ	Мостик переходной. Сборочный чертеж	19
АПЖСН08.00	Мостик переходной	19
АПЖСН09.00.СБ	Подвеска для крепления трубы Дн 32мм к трубам Дн 133, 159 мм. Сборочный чертеж	20
АПЖСН09.00	Подвеска для крепления трубы Дн 32мм к трубам Дн 133, 159 мм	20
АПЖСН09.01	Хомут	20
АПЖСН09.02	Хомут	20
АПЖСН10.00.СБ	Ограждение. Сборочный чертеж	21
АПЖСН 10.00	Ограждение	21
АПЖСН11.00.СБ	Ящик управления электромагнитным вентилем. Сборочный чертеж	22
АПЖСН11.00.Э4	Ящик управления электромагнитным вентилем. Схема электрическая принципиальная	22
АПЖСН11.00.М4	Крепление ящика к железобетонным кирпичным стенам. Монтажный чертеж	24
АПЖСН11.00	Ящик управления электромагнитным вентилем	23
АПЖСН11.01	Пластина	24
АПЖСН11.02	Уголок	24
АПЖСН12.00.СБ	Кожух защитный кнопочного поста ПКУ-15. Сборочный чертеж	25
АПЖСН12.00	Кожух защитный кнопочного поста ПКУ-15	26
АПЖСН12.01	Задвижка	26
АПЖСН12.02	Ручка	26
АПЖСН12.03	Шайба	26
АПЖСН12.04	Шплинт	27
АПЖСН12.06	Лапка	27
АПЖСН12.07	Дверца	27
АПЖСН12.08	Корпус	28
АПЖСН12.09	Крышка	28
АПЖСН12.10	Пластина	29
АПЖСН12.11	Стенка	29
АПЖСН13.00М4	Узел крепления кожуха защитного с кнопочным постом ПКУ-15. Монтажный чертеж	29

Альбом VIII

Типовой проект 503

АПЖН01.00.00.СБ

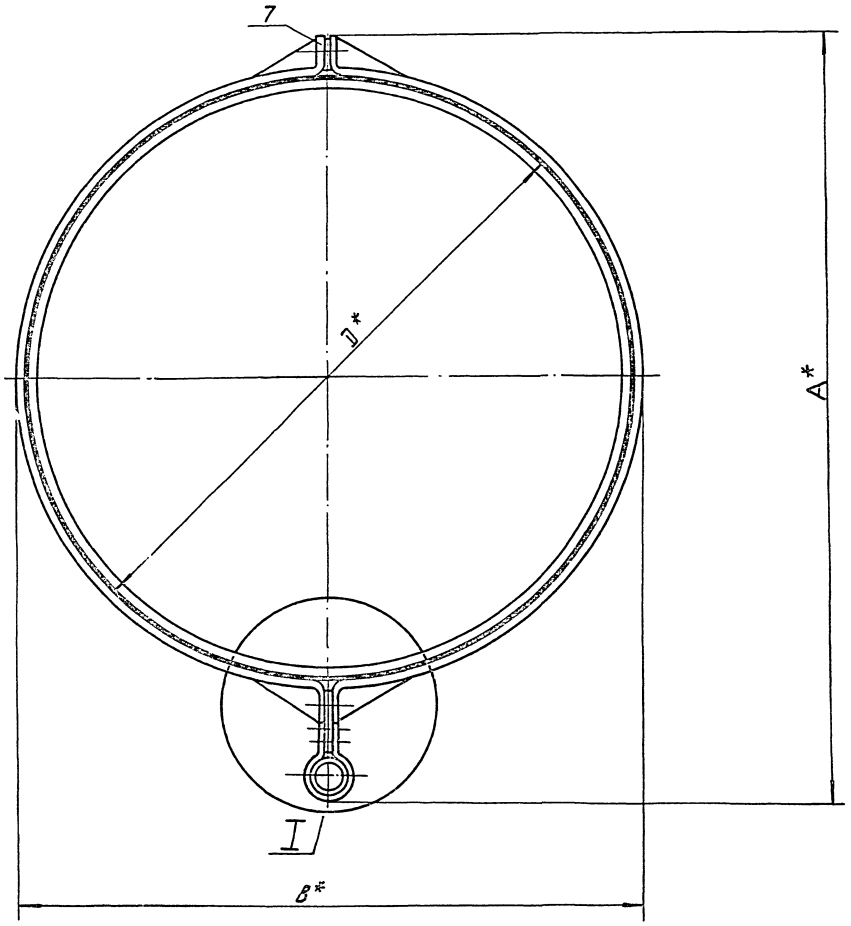

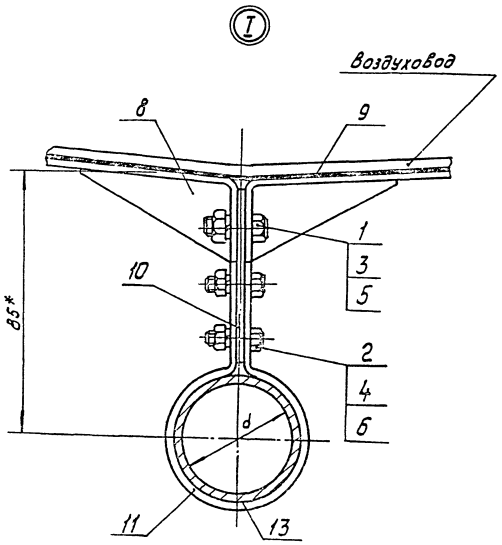

Обозначение	Д воздуховода	Дн трубы	А* мм	В* мм	Масса, кг
АПЖН.01.00.00	900	40	1070	910	1.70
—01	900	57	1070	910	1.75
—02	1120	40	1360	1130	2.25
—03	1120	45	1365	1130	2.30
—04	1120	57	1377	1130	2.36
—05	1400	40	1560	1410	2.80
—06	1400	45	1565	1410	2.90
—07	1400	57	1565	1410	2,96
—08	2000	40	2100	2010	4,1
—09	2000	45	2150	2010	4,12
—10	2000	57	2150	2010	4,18

1. * Размер для справок

2. Покрытие - грунтовка ГФ-020 красно-коричневая по ТУ 6-10-1642-77. VI.1

Изм.	Лист	№ докум.	Подп.	Дата
Разраб.		Самойленко		
Пров.		Поскотина		
Т. контр.		Лазуткин		
Рук. гр.		Поскотина		
Н. контр.		Поскотина		
Утв.		Толочнев		

503-4-44м.87 АПЖН 01.00.00.СБ

Крепление трубопровода к воздуховоду
Сборочный чертеж

Лит.	Масса	Масштаб
И	см. табл.	—

Лист | Листов

ГПКН „Спецавтоматика" г. Новосибирск

Копировал Компанией

Формат А

Альбом VIII

Типовой проект 503

Формат	Зона	Поз.	Обозначение	Наименование	Кол.	Примечание
				Документация		
А4			АПЖН.01.00.00.СБ	Сборочный чертеж		
				Стандартные изделия		
		1		Болт М8х1 25.58.016 ГОСТ 7798-70	2	
		2		Болт М5х1 20.58.016 ГОСТ 7798-70	2	
		3		Гайка М8.5.016 ГОСТ 5915-70	2	
		4		Гайка М5.5.016 ГОСТ 5915-70	2	
		5		Шайба 8.65Г 02.9 ГОСТ 6402-70	2	
		6		Шайба 5.65Г 02.9 ГОСТ 6402-70	2	
		7		Шайба 8.01.019 ГОСТ 6958-78	6	Наибольшее кол.
			Переменные данные для исполнений			
				АПЖН.01.00.00		
				Сборочные единицы		
А3		8	АПЖН.01.01.00	Скоба	2	
				Детали		
Б4		9	АПЖН.01.00.01	Прокладка	2	0,11 кг
				Пластина I рулон ТМКЩ-С-1х1200х900-99 ГОСТ 7338-77 L х В = 1400 х 40 h 14		

Инв. № подл. | Подпись и дата | Взам. инв. № | Инв. № дубл. | Подпись и дата

Изм.	Лист	№ докум.	Подп.	Дата
Разраб.		Самойленко		
Пров.		Лескотунов		
Т. контр.		Лазуткин		
Н. контр.		Лескотунов		
Утв.		Толочнев		

503-4-44м.87 АПЖН.01.00.00

Крепление трубопровода к воздуховоду

Литера	Лист	Листов
И	1	7

ГПКН «Спецавтоматика» г. Новосибирск

Копировал компанией Формат А4

Альбом VIII

Типовой проект 503

Формат	Зона	Поз.	Обозначение	Наименование	Кол.	Примечание
А4		10	АПЖН01.00.02	Тяга	1	
А3		11	АПЖН01.00.03	Хомут	1	
				Прокладка	1	0,02 кг
Б4		13	АПЖН.01.00.04	Пластина I рулон ТМКЩ-С-1х1200х500-99 ГОСТ 7338-77 L х В = 140 х 30 h14		
				АПЖН.01.00.00-01		
				Сборочные единицы		
А3		8	АПЖН.01.01.00	Скоба	2	
				Детали		
Б4		9	АПЖН01.00.01	Прокладка	2	0,11 кг
				Пластина I рулон ТМКЩ-С-1х1200х900-99 ГОСТ 7338-77 L х В = 1400 х 40 h14		
А4		10	АПЖН01.00.02-02	Тяга	1	
А3		11	АПЖН.01.00.03-02	Хомут	1	
Б4		13	АПЖН.01.00.04-01	Прокладка	1	0,028 кг
				Пластина I рулон ТМКЩ-С-1х1200х500х99 ГОСТ 7338-77 L х В = 180 х 30 h14		

Инв. № подл. | Подпись и дата | Взам. инв. № | Инв. № дубл. | Подпись и дата

Изм.	Лист	№ докум.	Подп.	Дата

503-4-44м.87 АПЖН01.00.00 Лист 2

Копировал компанией Формат А4

Альбом VIII

Типовой проект 503

Формат	Зона	Поз.	Обозначение	Наименование	Кол.	Примечание
			АПЖН01.00.00-02			
				Сборочные единицы		
А3		8	АПЖН.01.01.00-01	Скоба	2	
				Детали		
Б4		9	АПЖН01.00.01-02	Прокладка	2	0,15 кг
				Пластина I, рулон, ТМКЩ-С-1х1200х1700-99 ГОСТ 7338-77 L х В = 1700 х 40 h14		
А4		10	АПЖН.01.00.02	Тяга	1	
А3		11	АПЖН.01.00.03	Хомут	1	
Б4		13	АПЖН01.00.04-02 (тоже как для АПЖН01.00.04)			
				АПЖН.01.00.00-03		
				Сборочные единицы		
А3		8	АПЖН.01.01.00-01	Скоба	2	
				Детали		
Б4		9	АПЖН.01.00.01-02	Прокладка	2	0,15 кг
				Пластина I, рулон, ТМКЩ-С-1х1200х1700-99 ГОСТ 7338-77 L х В = 1.700 х 40 h14		
А4		10	АПЖН01.00.02-01	Тяга	1	

Изм.	Лист	№ докум.	Подп.	Дата

503-4-44м.87 АПЖН.01.00.00 Лист 3

Копировал Компанией Формат А4

Альбом VIII

Типовой проект 503

Формат	Зона	Поз.	Обозначение	Наименование	Кол.	Примечание
А3		11	АПЖН01.00.03-01	Хомут	1	
Б4		13	АПЖН01.00.04-03 (то же как для АПЖН01.00.04)			
				АПЖН01.00.00-04		
				Сборочные единицы		
		8	АПЖН.01.01.00-01	Скоба	2	
				Детали		
Б4		9	АПЖН01.00.01-04 (то же как для АПЖН01.00.01-02)			
А4		10	АПЖН01.00.02-02	Тяга	1	
А3		11	АПЖН01.00.03-02	Хомут	1	
Б4		13	АПЖН.01.00.04-04	Прокладка	1	0,028 кг
				Пластина I рулон ТМКЩ-С-1х1200х500-99 ГОСТ 7338-77 L х В = 180 х 30, h14		
				АПЖН 01.00.00-05		
				Сборочные единицы		
		8	АПЖН01.01.00-02	Скоба	2	

Инв. № подл. | Подпись и дата | Взам. инв. № | Инв. № дубл. | Подпись и дата

Изм.	Лист	№ докум.	Подп.	Дата

503-4-44м.87 АПЖН01.00.00

Копировал Компанией Формат

Альбом VIII

Типовой проект 503

Формат	Зона	Поз.	Обозначение	Наименование	Кол.	Примечание
				Детали		
		9	АПЖН01.00-01-05	Прокладка	2	0,22кг
				Пластина I, рулон ТМКЩ		
				1х200х2200-99 h14		
				ГОСТ 7338-77 LхB=2200х40		
А4		10	АПЖН01.00.02	Тяга	1	
А3		11	АПЖН01.00.03	Хомут	1	
54		13	АПЖН01.00.04-05	Прокладка	1	0.015кг
				Пластина I, рулон, ТМКЩ-С-1х200х500		
				ГОСТ 1338-77		
				LхB=140х30 h14		
				АПЖН01.00.00-06		
				Сборочные единицы		
		8	АПЖН01.01.00-02	Скоба	2	
				Детали		
		9	АПЖН01.00.01-06 (то же как для АПЖН01.00.01-05)		2	
		10	АПЖН.01.00.02-01	Тяга	1	
		11	АПЖН01.00.03-01	Хомут	1	
		13	АПЖН01.00.04-06 (то же как для			
				АПЖН01.00.04-05)		

Подпись и дата | Инв. № дубл. | Взам. инв. № | Подпись и дата | Инв. № подл.

Изм.	Лист	№ докум.	Подп.	Дата	503-4-44м.87 АПЖН01.00.00	Лист 5

Копировал компанией формат А4

Альбом VIII

Типовой проект 503

Формат	Зона	Поз.	Обозначение	Наименование	Кол.	Примечание
				АПЖН01.00.00-07		
				Сборочные единицы		
		8	АПЖН01.01.00-02	Скоба	2	
				Детали		
		9	АПЖН01.00.01-07 (то же как для АПЖН01.00.01-05)		2	
		10	АПЖН.01.00.02-02	Тяга	1	
		11	АПЖН01.00.03-02	Хомут	1	
		13	АПЖН01.00.04-07	Прокладка	1	0.028кг
				Пластина I рулон ТМКЩ-		
				-С-1х200х500		
				ГОСТ 1338-77		
				LхB=180х30 h14		
				АПЖН01.00.00-08		
				Сборочные единицы		
		8	АПЖН01.01.00-03	Скоба	2	
				Детали		
		9	АПЖН01.00.01-08	Прокладка	2	0,31кг
				Пластина I рулон		
				ТМКЩ-С-1х200х3150 9.9		
				ГОСТ 7338-77		
				LхB=3150х40 h14		
		10	АПЖН01.00.02	Тяга	1	
		11	АПЖН01.00.03	Хомут	1	
		13	АПЖН01.00.04-08 (то же	как для АПЖН01.00.04-05)		

Подпись и дата | Инв. № дубл. | Взам. инв. № | Подпись и дата | Инв. № подл.

Изм.	Лист	№ докум.	Подп.	Дата	503-4-44м.87 АПЖН01.00.00	Лист 6

Копировал компанией формат А4

Альбом VIII

Типовой проект 503

Формат	Зона	Поз.	Обозначение	Наименование	Кол.	Примечание
				АПЖН01.00.00-09		
				Сборочные единицы		
		8	АПЖН01.01.00-03	Скоба	2	
				Детали		
		9	АПЖН01.00.01-09 (то же как для АПЖН01.00.01-08)		2	
		10	АПЖН01.00.02-01	Тяга	1	
		11	АПЖН01.00.03-01	Хомут	1	
		13	АПЖН01.00.04-09 (то же как для АПЖН01.00.04-05)			
				АПЖН01.00.00-10		
				Сборочные единицы		
		8	АПЖН01.01.00-03	Скоба	2	
				Детали		
		9	АПЖН01.00.01-10 (то же как для АПЖН01.00.01-08)		2	
		10	АПЖН01.00.02-02	Тяга	1	
		11	АПЖН01.00.03-02	Хомут	1	
		13	АПЖН01.00.04-10 (то же как для АПЖН01.00.04-07)			

Подпись и дата | Инв. № дубл. | Взам. инв. № | Подпись и дата | Инв. № подл.

Изм.	Лист	№ докум.	Подп.	Дата	503-4-44м.87 АПЖН01.00.00	Лист 7

Копировал компанией формат А4

Альбом VIII

Типовой проект 503

АПЖН01.00.02

√ (√)

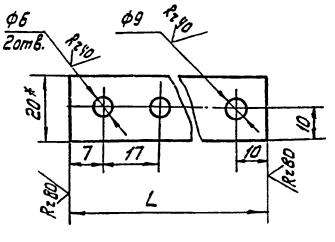

Обозначение	d трубопровод	L, мм	Масса, кг
АПЖН01.00.02	40	60	0,032
-01	45	58	0.030
-02	57	55	0.027

1.* Размер для справок

2. Предельные отклонения размеров: отверстий Н14, вала h14, остальных $\pm \frac{JT14}{2}$

Подпись и дата | Инв. № дубл. | Взам. инв. № | Подпись и дата | Инв. № подл.

Изм.	Лист	№ докум.	Подпись	Дата
Разраб.		Самойленко		18.09.86
Пров.		Поскотина		18.09.86
Т. контр.		Лазуткин		18.09.86
Рук. гр.		Поскотина		18.09.86
Н. контр.		Поскотина		18.09.86
Утв.		Толочнев		18.09.86

503-4-44м.87 АПЖН01.00.02

Тяга

Лит. И | Масса | См. табл.

Лист | Листов

Полоса Б-2,4х20 ГОСТ 103-76
Ст3-1-I ГОСТ 535-79

ТМКН, Спецавтоматика г. Новосибирск

Копировал компанией формат А4

Альбом VIII

Типовой проект 503

АПЖН01.01.00СБ

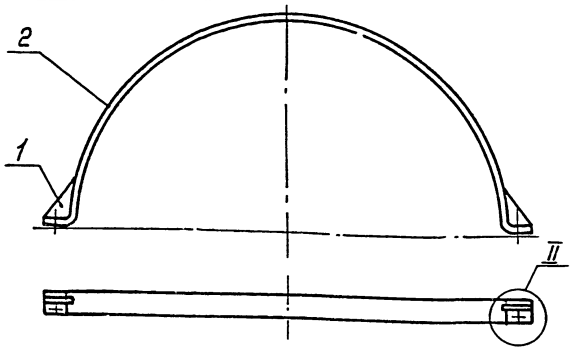

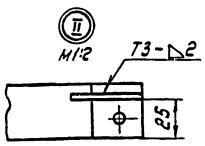

Обозначение	Диаметр воздуховода мм	Масса, кг
АПЖН01.01.00	900	0,64
-01	1120	0.88
-02	1400	1,12
-03	2000	1,62

1.* Размер для справок
2. Сварные швы по ГОСТ 5264-80
3. Предельные отклонения размеров $\pm \frac{JT14}{2}$

Изм.	Лист	№ докум.	Подпись	Дата
Разраб.		Самойленко		
Пров.		Поскотина		
Т. контр.		Лазуткин		
Н. контр.		Поскотина		
Рук. гр.		Поскотина		
Утв.		Толочнев		

АПЖН01.01.00СБ

Скоба
Сборочный чертеж

Лит.	Масса	Масштаб
И	См. табл.	—

Лист | Листов 1

ГПКН „Спецавтоматика" г. Новосибирск

Копировал Компанией Формат А4

Альбом VIII

Типовой проект 503

Формат	Зона	Поз.	Обозначение	Наименование	Кол.	Примечание
				Документация		
А4			АПЖН01.01.00СБ	Сборочный чертеж		
				Детали		
А4		1	АПЖН01.01.01	Ребро	2	
			Переменные данные	для исполнений		
				АПЖ01.01.00		
				Детали		
		2	АПЖН01.01.02	Скоба	1	
				АПЖН01.01.00-01		
				Детали		
		2	АПЖН01.01.02-01	Скоба	1	
				АПЖН01.01.00-02		
				Детали		
		2	АПЖН01.01.02-02	Скоба	1	
				АПЖН01.01.00-03		
				Детали		
		2	АПЖН01.01.02-03	Скоба	1	

Инв. № подл. | Подпись и дата | Взам. инв. № | Инв. № дубл. | Подпись и дата

Изм.	Лист	№ докум.	Подпись	Дата
Разраб.		Самойленко		
Пров.		Поскотина		
Гл. спец.		Лазуткин		
Н. контр.		Поскотина		
Утв.		Толочнев		

503-4-44м.87 АПЖН01.01.00

Скоба

Лит.	Лист	Листов
И		1

ГПКН „Спецавтоматика" г. Новосибирск

Копировал Компанией Формат А4

Альбом VIII

Типовой проект 503

АПЖ Н01.01.02

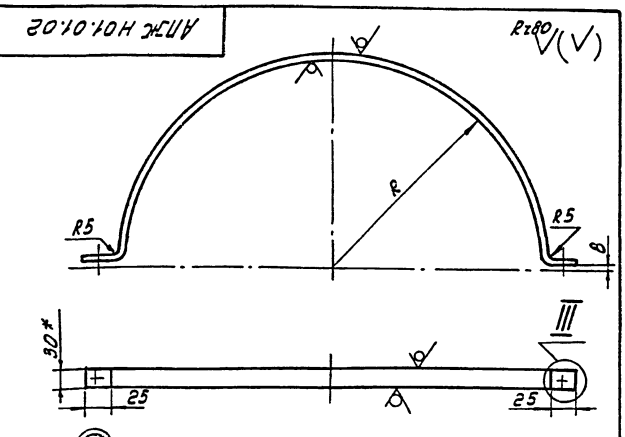

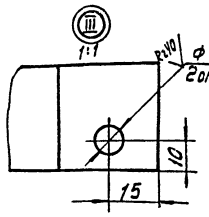

Обозначение	R мм	Масса, кг
АПЖН01.01.02	455	0.60
-01	565	0.81
-02	705	1.08
-03	1005	1.58

1. Размер для справок
2. Предельные отклонения размеров: отверстий h14, валов H14, остальных $\pm \frac{JT14}{2}$

Изм.	Лист	№ докум.	Подпись	Дата
Разраб.		Самойленко		
Пров.		Поскотина		
Т. контр.		Лазуткин		
Рук. гр.		Поскотина		
Н. контр.		Поскотина		
Утв.		Толочнев		

503-4-44м.87 АПЖН01.01.02

Скоба

Лит.	Масса	Масштаб
И	См. табл.	—

Лист | Листов 1

Лента 2х30 Б Ст2пс ГОСТ 6009-74

ГПКН „Спецавтоматика" г. Новосибирск

Копировал Компанией Формат А4

Альбом VIII

Типовой проект 503

АПЖН01.01.01

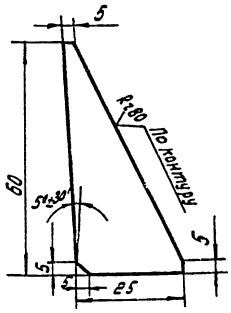

Предельные отклонения размеров $\pm \frac{JT14}{2}$

Изм.	Лист	№ докум.	Подпись	Дата
Разраб.		Самойленко		
Пров.		Поскотина		
Т. контр.		Лазуткин		
Н. контр.		Поскотина		
Рук. гр.		Поскотина		
Утв.		Толочнев		

503-4-44м.87 АПЖН01.01.01

Ребро

Лит.	Масса	Масштаб
И	0.02	1:1

Лист | Листов 1

Лента 2х40 Б Ст2пс ГОСТ 6009-74

ГПКН „Спецавтоматика" г. Новосибирск

Копировал Компанией Формат А4

Альбом VIII

Типовой проект 503

АПЖ Н02.00.СБ

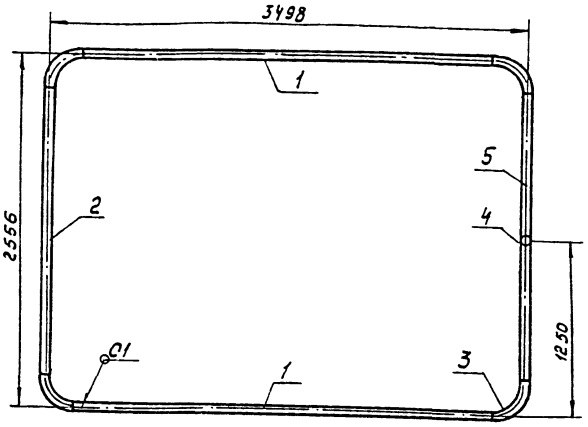

1. Сварные швы по ГОСТ 16037-70. Электрод Э42 ГОСТ 9467-75.

2. Отверстия в трубах должны быть обращены внутрь контура перфоратора.

3. Предельные отклонения размеров $\pm \frac{JT16}{2}$

Изм.	Лист	№ докум.	Подп.	Дата
Разраб.		Самойленко		
Пров.		Лоскотина		
Т. контр.		Лазуткин		
Рук. гр.		Лоскотина		
Н. контр.		Лоскотина		
Утв.		Толочнев		

503-4-44м.87 АПЖ Н02.00.СБ

Перфоратор
Сборочный чертеж

Лит.	Масса	Масштаб
И	47,9	1:25
Лист	Листов 1	

ГПКН «Спецавтоматика» г. Новосибирск

Копировал Компанией Формат А4

Альбом VIII

Типовой проект 503

Формат	Зона	Поз.	Обозначение	Наименование	Кол.	Примеч.
				Документация		
А4			АПЖ Н02.00.СБ	Сборочный чертеж		
				Детали		
А4		1	АПЖ Н02.01	Труба	2	
А4		2	АПЖ Н02.02	Труба	1	
А4		3	АПЖ Н02.03	Отвод	4	
А4		4	АПЖ Н02.04	Патрубок	1	
А4		5	АПЖ Н02.05	Труба	1	

Изм.	Лист	№ докум.	Подп.	Дата
Разраб.		Самойленко		
Пров.		Лоскотина		
Гл. спец.		Лазуткин		
Н. контр.		Лоскотина		
Утв.		Толочнев		

503-4-44м.87 АПЖ Н02.00

Перфоратор

Лит.	Лист	Листов
Н		1

ГПКН «Спецавтоматика» г. Новосибирск

Копировал Компанией Формат А4

Альбом VIII

Типовой проект 503

АПЖ Н02.01

Rz 160

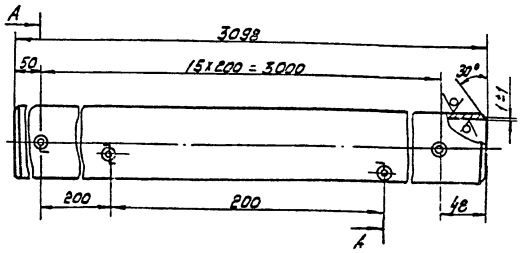

А-А
М1:1

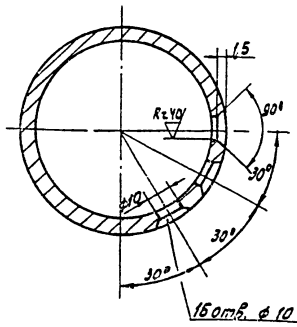

Предельные отклонения размеров $\pm \frac{JT16}{2}$

Изм.	Лист	№ докум.	Подпись	Дата
Разраб.		Самойленко		
Пров.		Лоскотина		
Т. контр.		Лазуткин		
Рук. гр.		Лоскотина		
Н. контр.		Лоскотина		
Утв.		Толочнев		

503-4-44м.87 АПЖ Н02.01

Труба

Лит.	Масса	Масштаб
И	12,5	1:2,5
Лист	Листов 1	

ГПКН «Спецавтоматика» г. Новосибирск

Труба 50×3,5 ГОСТ 3262-75

Копировал Компанией Формат А4

Альбом VIII

Типовой проект 503

АПЖ Н02.02

Rz 160

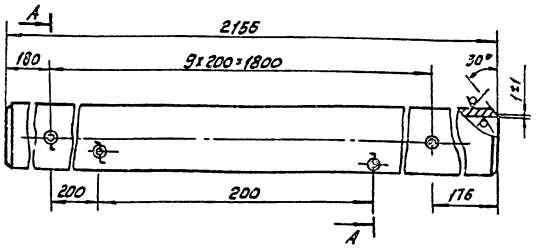

А-А
М1:1

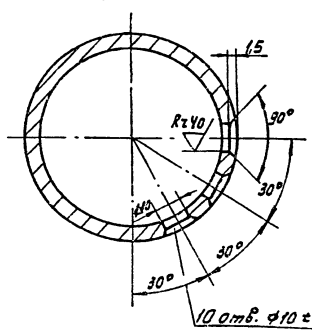

Предельные отклонения размеров $\pm \frac{JT16}{2}$

Изм.	Лист	№ докум.	Подпись	Дата
Разраб.		Самойленко		
Пров.		Лоскотина		
Т. контр.		Лазуткин		
Рук. гр.		Лоскотина		
Н. контр.		Лоскотина		
Утв.		Толочнев		

503-4-44м.87 АПЖ Н02.02

Труба

Лит.	Масса	Масштаб
И	2,1	
Лист	Листов 1	

ГПКН «Спецавтоматика» г. Новосибирск

Труба 50×3,5 ГОСТ 3262-75

Копировал Компанией Формат А4

Альбом VIII

Типовой проект 503

АПЖ Н02.03

Rz 160

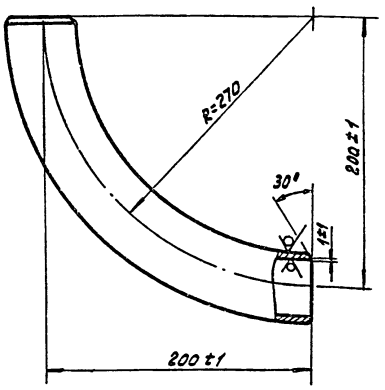

Предельные отклонения неуказаных размеров ± JT16/2

					503-4-44м.87 АПЖ Н 02.03		
Изм.	Лист	№ докум.	Подп.	Дата			
Разраб.		Самойленко			Отвод	Лит. И	Масса 1,25 / Масштаб 1:2,5
Пров.		Поскотина				Лист	Листов 1
Т. контр.		Лазуткин				ГПКН „Спецавтоматика" г. Новосибирск	
Рук. гр.		Поскотина					
Н. контр.		Поскотина			Труба 50×3,5 ГОСТ 3262-75		
Утв.		Голочнев					

Инв. № подл. | Подпись и дата | Взам. инв. № | Инв. № дубл. | Подпись и дата

Копировал Компанией Формат А4

Альбом VIII

Типовой проект 503

АПЖ Н02.04

Rz 160

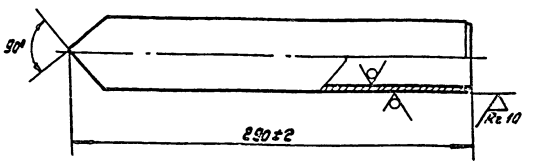

Предельные отклонения неуказаных размеров ± JT16/2

					503-4-44м.87 АПЖ Н 02.04		
Изм.	Лист	№ докум.	Подп.	Дата			
Разраб.		Самойленко			Патрубок	Лит. И	Масса 1,22 / Масштаб 1:2,5
Пров.		Поскотина				Лист	Листов 1
Т. контр.		Лазуткин				ГПКН „Спецавтоматика" г. Новосибирск	
Рук. гр.		Поскотина					
Н. контр.		Поскотина			Труба 50×3,5 ГОСТ 3262-75		
Утв.		Голочнев					

Инв. № подл. | Подпись и дата | Взам. инв. № | Инв. № дубл. | Подпись и дата

Копировал Компанией Формат А4

Альбом VIII

Типовой проект 503

АПЖ Н02.05

Rz 160

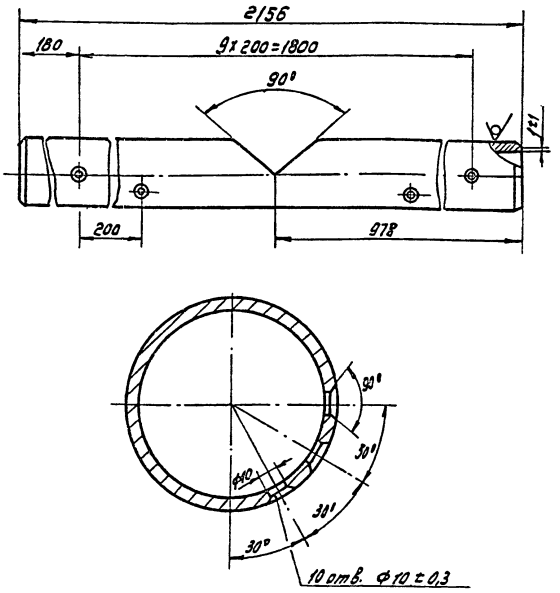

Предельные отклонения неуказаных размеров ± JT16/2

					503-4-44м.87 АПЖ Н02.05		
Изм.	Лист	№ докум.	Подп.	Дата			
Разраб.		Самойленко			Труба	Лит. И	Масса 8,44 / Масштаб 1:2,5
Пров.		Поскотина				Лист	Листов 1
Т. контр.		Лазуткин				ГПКН „Спецавтоматика" г. Новосибирск	
Рук. гр.		Поскотина					
Н. контр.		Поскотина			Труба 50×3,5 ГОСТ 3262-75		
Утв.		Голочнев					

Инв. № подл. | Подпись и дата | Взам. инв. № | Инв. № дубл. | Подпись и дата

Копировал Компанией Формат А4

Альбом VIII

Типовой проект 503

АПЖ Н01.00.03

Rz 80

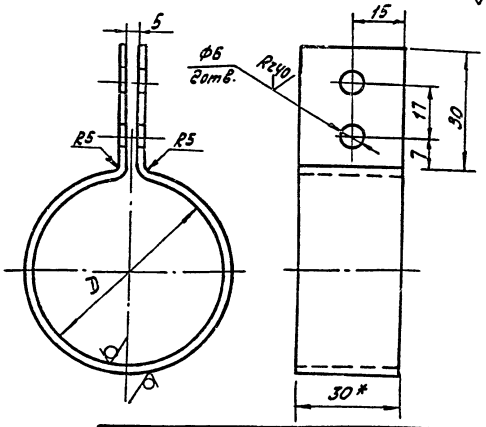

Обозначение	Д	Масса, кг
АПЖ Н01.00.03	45	0.079
—01	50	0.088
—02	60	0.1

1.* Размер для справок

2. Предельные отклонения размеров: отверстий H14, валов h14, остальных ± JT14/2

					503-4-44м.87 АПЖ Н01.00.03.		
Изм.	Лист	№ докум.	Подп.	Дата			
Разраб.		Самойленко			Хомут	Лит. И	Масса См. табл. / Масштаб —
Пров.		Поскотина				Лист	Листов
Т. контр.		Лазуткин				ГПКН „Спецавтоматика" г. Новосибирск	
Рук. гр.		Поскотина					
Н. контр.		Поскотина			Лента 1,5×30 60Ст 2пс ГОСТ 6009-74		
Утв.		Голочнев					

Инв. № подл. | Подпись и дата | Взам. инв. № | Инв. № дубл. | Подпись и дата

Копировал Компанией Формат А4

Альбом VIII

Типовой проект 503

АПЖ Н.09.00.00СБ

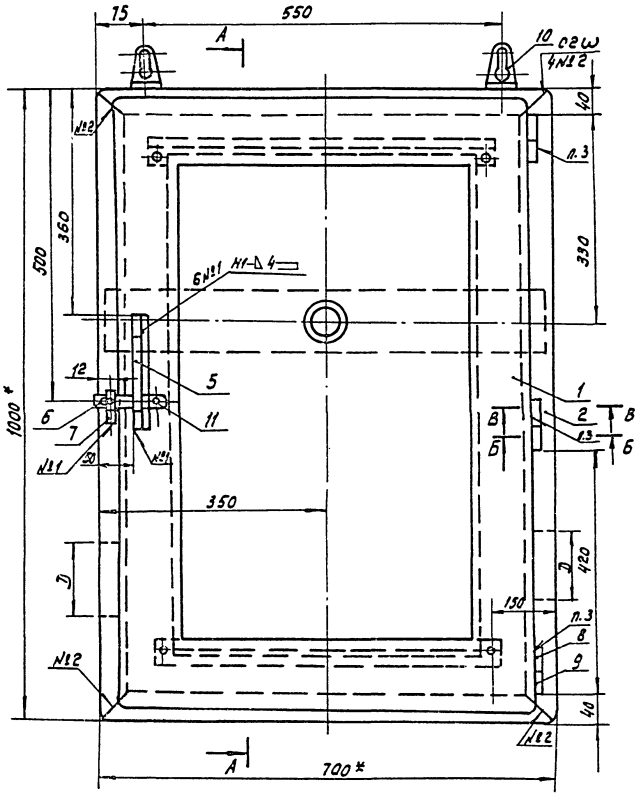

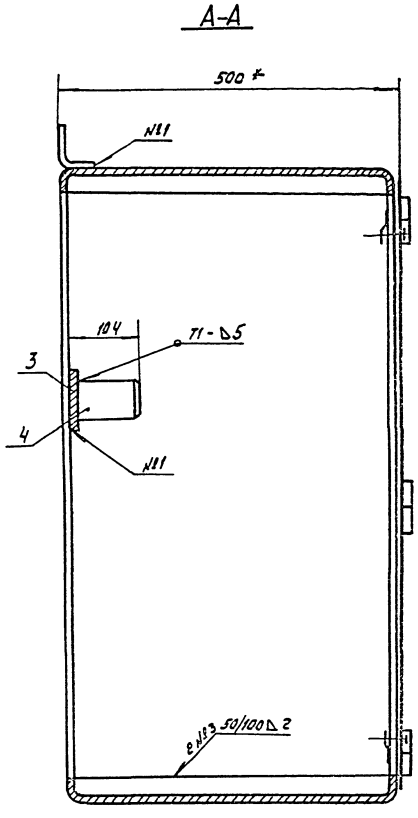

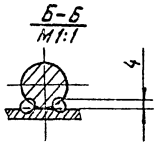

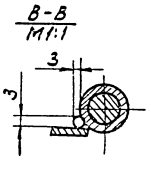

1. * Размеры для справок.
2. Сварные швы по ГОСТ 5264-80.
3. Сварка ручная электродуговая
4. Предельные отклонения размеров $\pm \frac{IT16}{2}$
5. Вырез для трубопроводов диаметром D сделать по месту при монтаже
6. Отверстие ф6 под заклепку поз. 11 сделать по месту.
7. Покрытие грунтовки ГФ-020 ТУ16-10-1642-77, эмаль НЦ-11-90 ГОСТ 9198-76

					503-4-44м.87	АПЖ Н03.00.00 СБ
Изм.	Лист	№ докум.	Подпись	Дата	Шкаф для хранения пожарного рукова и ствола Сборочный чертеж	Литера / Масс.
Разраб.		Самойленко				Н
Пров.		Лоскотина				Лист
Рук. гр.		Лоскотина				
Т. контр.		Лазуткин				ГПКН „Спецавтомат" г. Новосибирск
Н. контр.		Лоскотина				
Утв.		Толочнев				

Копировал Компанией

Формат №2

Подпись и дата | Взам. инв. № | Инв. № дубл. | Подпись и дата

Альбом VIII

Типовой проект 503

Формат	Зона	Поз.	Обозначение	Наименование	Кол.	Примеч.
				Документация		
А2			АПЖ Н 03.00.00 СБ	Сборочный чертеж		
				Сборочные единицы		
А3		1	АПЖ Н 03.01.00 СБ	Дверь		
				Детали		
А4		2	АПЖ Н 03.00.01	Корпус	2	
Б4		3	АПЖ Н 03.00.02	Полоса	1	
				Полоса Б-2 4х100 ГОСТ 103-76 / Ст3-1-I ГОСТ 535-79		L=680 / 2,16кг
Б4		4	АПЖ Н 03.00.03	Втулка	1	
				Труба 50х3,5 ГОСТ 3262-75		0,49кг
А4		5	АПЖ Н 03.00.04	Ручка	1	
А4		6	АПЖ Н 03.00.05	Пластина	1	
А4		7	АПЖ Н 03.00.06	Скоба	1	
А4		8	АПЖ Н 03.00.07	Стакан	3	
А4		9	АПЖ Н 03.00.08	Ось	3	
А4		10	АПЖ Н 03.00.09	Подвеска	2	
				Стандартные изделия		
		11		Заклепка 5х8.00 ГОСТ 10302-68		

Инв. № подл. | Подпись и дата | Взам. инв. № | Инв. № дубл. | Подпись и дата

Изм.	Лист	№ докум.	Подпись	Дата
Разраб.		Самойленко		
Пров.		Поскотина		
Гл. спец.		Лазуткин		
Н. контр.		Поскотина		
Утв.		Толочнев		

503-4-44т.87 АПЖ Н 03.00.00

Шкаф для хранения пожарного рукава и ствола

Литера	Лист	Листов
И	1	2

ГПКИ, Спецавтоматика г. Новосибирск

Копировал Компанец Формат А4

АПЖ Н 03.00.01

Альбом VIII

Типовой проект 503

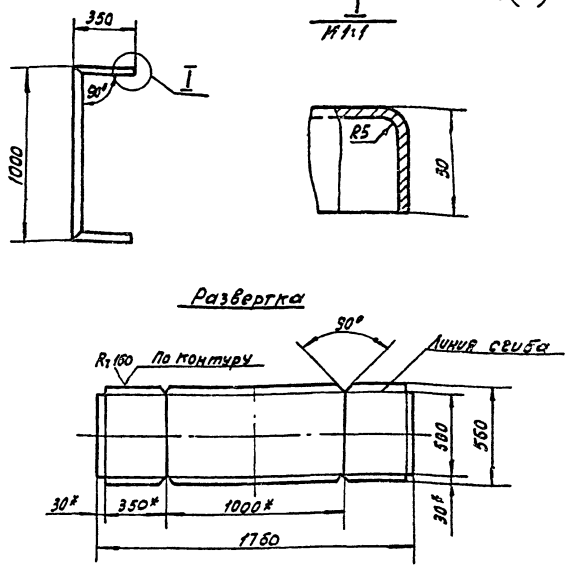

Развертка

1. * Размеры для справок
2. Предельные отклонения размеров: валов h15, остальных $\pm \frac{IT16}{2}$

Изм.	Лист	№ докум.	Подпись	Дата
Разраб.		Самойленко		
Пров.		Поскотина		
Рук. гр.		Поскотина		
Гл. спец.		Лазуткин		
Н. контр.		Поскотина		
Утв.		Толочнев		

503-4-44т.87 АПЖ Н 03.00.01

Корпус

Литера	Масса	Масштаб
И	15,5	1:20
Лист	Листов 1	

Лист Б-ПН-2.0 ГОСТ 19903-74 / 1-IV ГОСТ 16523-70

ГПКИ, Спецавтоматика г. Новосибирск

Копировал Компанец Формат А4

АПЖ Н 03.00.04

Альбом VIII

Типовой проект 503

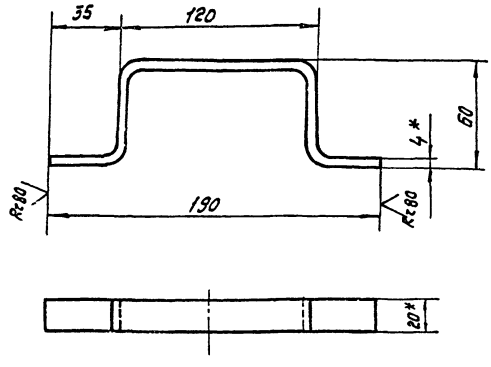

1. * Размеры для справок
2. Предельные отклонения размеров: валов h15: остальных $\pm \frac{IT16}{2}$
3. Внутренние радиусы сгибов 5 мм

Изм.	Лист	№ докум.	Подпись	Дата
Разраб.		Самойленко		
Пров.		Поскотина		
Рук. гр.		Поскотина		
Гл. спец.		Лазуткин		
Н. контр.		Поскотина		
Утв.		Толочнев		

503-4-44т.87 АПЖ Н 03.00.04

Ручка

Литера	Масса	Масштаб
И	0,22	1:2
Лист	Листов 1	

Полоса Б-2 4х120 ГОСТ 103-76 / Ст3-1-I ГОСТ 535-79

ГПКИ, Спецавтоматика г. Новосибирск

Копировал Компанец Формат А4

АПЖ Н 03.00.05

Альбом VIII

Типовой проект 503

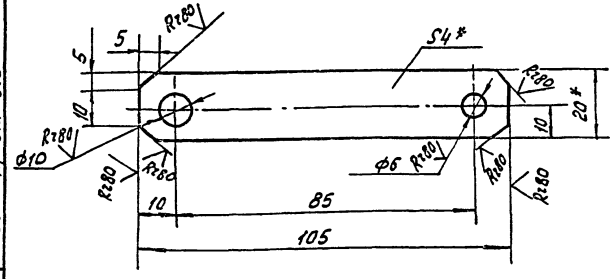

1. * Размеры для справок
2. Предельные отклонения размеров: отверстий H15, вала h15, остальных $\pm \frac{IT16}{2}$

Изм.	Лист	№ докум.	Подпись	Дата
Разраб.		Самойленко		
Пров.		Поскотина		
Рук. гр.		Поскотина		
Гл. спец.		Лазуткин		
Н. контр.		Поскотина		
Утв.		Толочнев		

503-4-44т.87 АПЖ Н 03.00.05

Пластина

Литера	Масса	Масштаб
И	0,07	1:1
Лист	Листов 1	

Полоса Б-2х20 ГОСТ 103-76 / Ст3-1-I ГОСТ 535-79

ГПКИ, Спецавтоматика г. Новосибирск

Копировал Компанец Формат А4

Альбом VIII

Типовой проект 503

АПЖ Н03.00.06

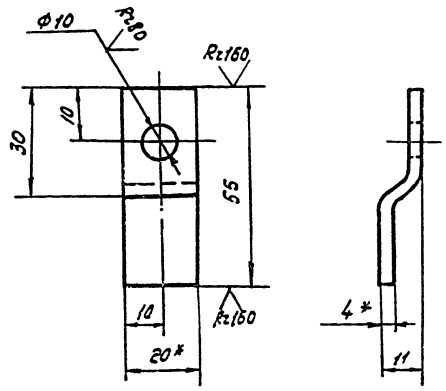

1. * Размеры для справок
2. Предельные отклонения размеров: отверстия H16, вала h16, остальных $\pm \frac{IT16}{2}$
3. Внутренние радиусы сгибов 4 мм

Изм.	Лист	№ докум.	Подпись	Дата	503-4-44т.87 АПЖ Н03.00.06		
Разраб.		Самойленко			Скоба	Литера	Масса	Масштаб
Пров.		Лоскотина				И	0,04	1:1
Рук. гр.		Лоскотина				Лист	Листов 1
Гл. спец.		Лобуткин			Полоса Б-2 Ч×20 ГОСТ 103-76 / Ст3-1-1 ГОСТ 535-79	ГПКН, Спецавтоматика г. Новосибирск	
Н. контр.		Лоскотина					
Утв.		Толочнев					

Копировал Компанеец Формат А4

Альбом VIII

Типовой проект 503

АПЖ Н03.00.07

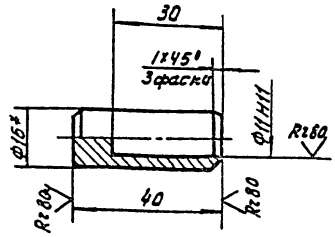

1. * размер для справок
2. Неуказанные предельные отклонения размеров: вала h16, остальных $\pm \frac{IT16}{2}$

Изм.	Лист	№ докум.	Подпись	Дата	503-4-44т.87 АПЖ Н03.00.07		
Разраб.		Самойленко			Стакан	Литера	Масса	Масштаб
Пров.		Лоскотина				И	0,05	1:1
Рук. гр.		Лоскотина				Лист	Листов 1
Гл. спец.		Лобуткин			Круг В-16 ГОСТ 2591-71 / Ст3-1-1 ГОСТ 535-79	ГПКН, Спецавтоматика г. Новосибирск	
Н. контр.		Лоскотина					
Утв.		Толочнев					

Копировал Компанеец Формат А4

Альбом VIII

Типовой проект 503

АПЖ Н03.00.08

R2,80

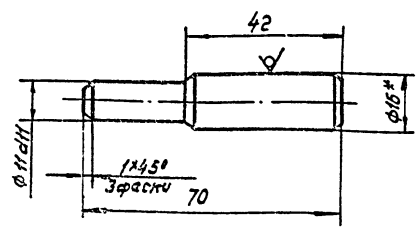

1. * Размер для справок
2. Неуказанные предельные отклонения размеров: валов h16; остальных $\pm \frac{IT16}{2}$

Изм.	Лист	№ докум.	Подпись	Дата	503-4-44т.87 АПЖ Н03.00.08		
Разраб.		Самойленко			Ось	Литера	Масса	Масштаб
Пров.		Лоскотина				И	0,1	1:1
Рук. гр.		Лоскотина				Лист	Листов 1
Гл. спец.		Лобуткин			Круг Б-16 ГОСТ 2591-71 / Ст3-1-1 ГОСТ 535-79	ГПКН, Спецавтоматика г. Новосибирск	
Н. контр.		Лоскотина					
Утв.		Толочнев					

Копировал Компанеец Формат А4

Альбом VIII

Типовой проект 503

АПЖ Н03.00.09

R2,80

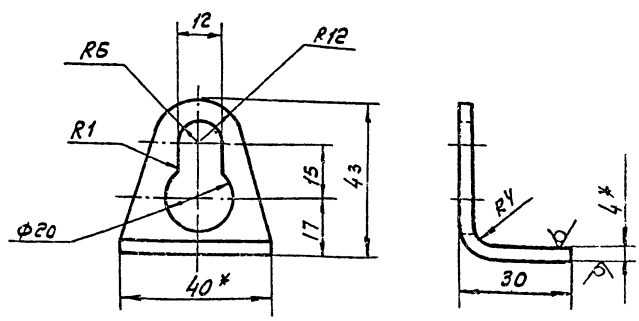

1. * Размеры для справок
2. Предельные отклонения размеров: отверстия H16, валов h16, остальных $\pm \frac{IT16}{2}$

Изм.	Лист	№ докум.	Подпись	Дата	503-4-44т.87 АПЖ Н03.00.09		
Разраб.		Самойленко			Подвеска	Литера	Масса	Масштаб
Пров.		Лоскотина						
Рук. гр.		Лоскотина				Лист	
Гл. спец.		Лобуткин			Полоса Б2-4×40 ГОСТ 103-76 / Ст3-1-1 ГОСТ 535-79	ГПКН, Спецавтоматика г. Новосибирск	
Н. контр.		Лоскотина					
Утв.		Толочнев					

Копировал Компанеец

Альбом VIII

АПЖН 03.01.00СБ

Типовой проект 503

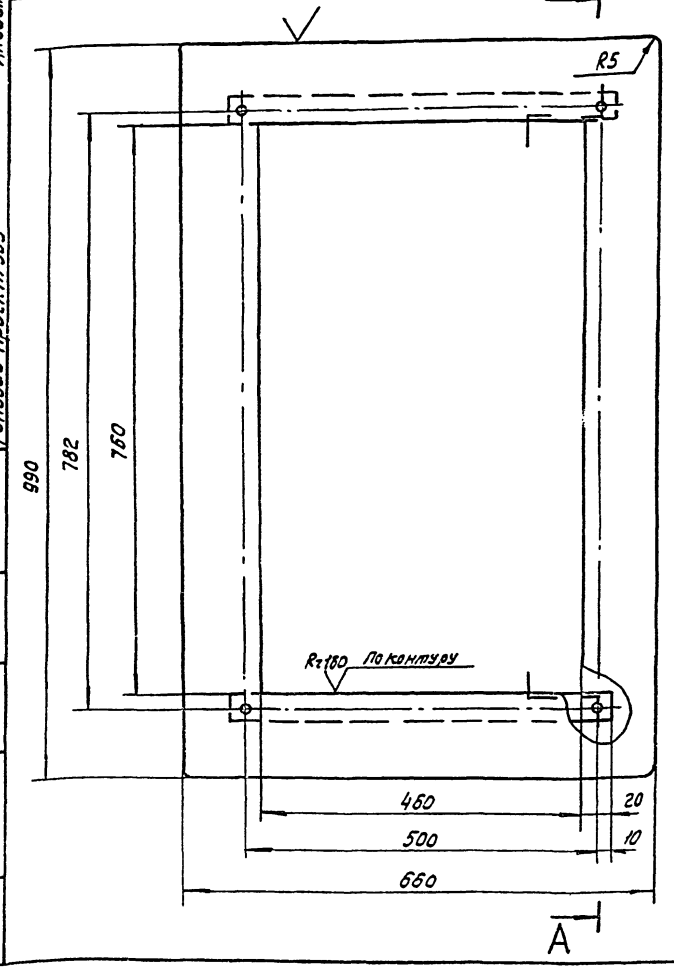

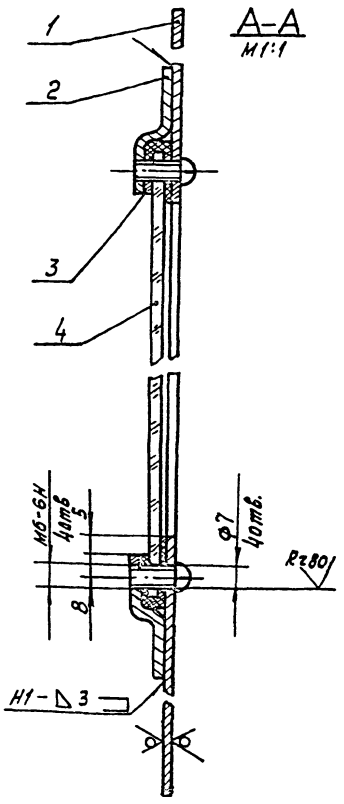

1. Сварные швы по ГОСТ 5264-88
2. Предельные отклонения размеров отверстия Н16, валов h16, остальных $\pm \frac{IT16}{2}$
3. Прокладку поз. 3 согнуть по месту

Изм.	Лист	№ докум.	Подпись	Дата
Разраб		Самойленко		18.12.87
Пров.		Пескотина		19.12.87
Рук. гр.		Пескотина		19.12.87
Гл. спец.		Лазуткин		19.12.87
Н. контр.		Пескотина		19.12.87
Утв.		Толочнев		20.12.87

503-4-44м.87 АПЖН 03.01.00СБ

Дверь
Сборочный чертеж

Литера	Масса	Масштаб
И	6,9	1:5
Лист	Листов 1	

ГПКН. Спецавтоматика г. Новосибирск

Копировал Компанией Формат А4

Альбом VIII

Типовой проект 503

Формат	Зона	Поз.	Обозначение	Наименование	Кол.	Примеч.
				Документация		
А3			АПЖН 03.01.00СБ	Сборочный чертеж		
				Детали		
Б4		1	АПЖН 03.01.01	Рама		
				Лист Б-ЛН-2.0 ГОСТ 19903-74 / 1-Ч ГОСТ 16523-70	1	4.8кг
А4		2	АПЖН 03.01.02	Направляющая	2	
Б4		3	АПЖН 03.01.03	Прокладка		
				Пластина Т, лист		
				ТМКЩ-М-2-9.9		
				L=520 h16; B=36 h16	2	0.07кг
Б4		4	АПЖН 03.01.04	Стекло органическое		
				конструкционное		
				СОЛ3 ГОСТ 15809-70		
				L=790 h16 B=490 h16	1	1.18кг
				Стандартные изделия		
				Винт М6х14.58.016		
				ГОСТ 17473-72	4	

Изм.	Лист	№ докум.	Подпись	Дата
Разраб		Самойленко		18.12.87
Пров.		Пескотина		19.12.87
Рук. гр.		Пескотина		19.12.87
Гл. спец.		Лазуткин		19.12.87
Н. контр.		Пескотина		19.12.87
Утв.		Толочнев		20.12.87

503-4-44м.87 АПЖН 03.01.00

Дверь

Литера	Лист	Листов
И		1

ГПКН. Спецавтоматика г. Новосибирск

Копировал Компанией Формат А4

Альбом VIII

АПЖН 03.01.02

Типовой проект 503

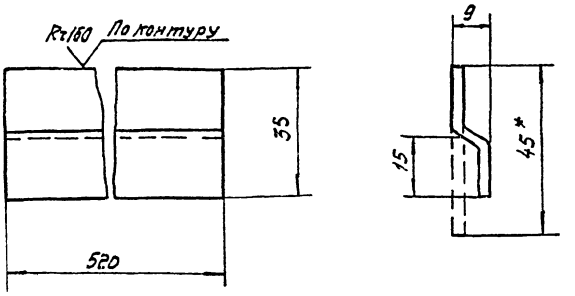

1. * Размер для справок
2. Неуказанные предельные отклонения размеров: валов h16, остальных $\pm \frac{IT16}{2}$
3. Внутренние радиусы сгибов 2 мм

Изм.	Лист	№ докум.	Подпись	Дата
Разраб		Самойленко		18.12.87
Пров.		Пескотина		19.12.87
Рук. гр.		Пескотина		19.12.87
Гл. спец.		Лазуткин		19.12.87
Н. контр.		Пескотина		19.12.87
Утв.		Толочнев		20.12.87

503-4-44м.87 АПЖН 03.01.02

Направляющая

Литера	Масса	Масштаб
И	0,36	
Лист	Листов	

Лист Б-ЛН-2.0 ГОСТ 19903-74 / 1-Ч ГОСТ 16523-70

ГПКН. Спецавтоматика г. Новосибирск

Копировал Компанией Формат А4

Альбом VIII

АПЖНОЧ.00.00.СБ

Типовой проект 503

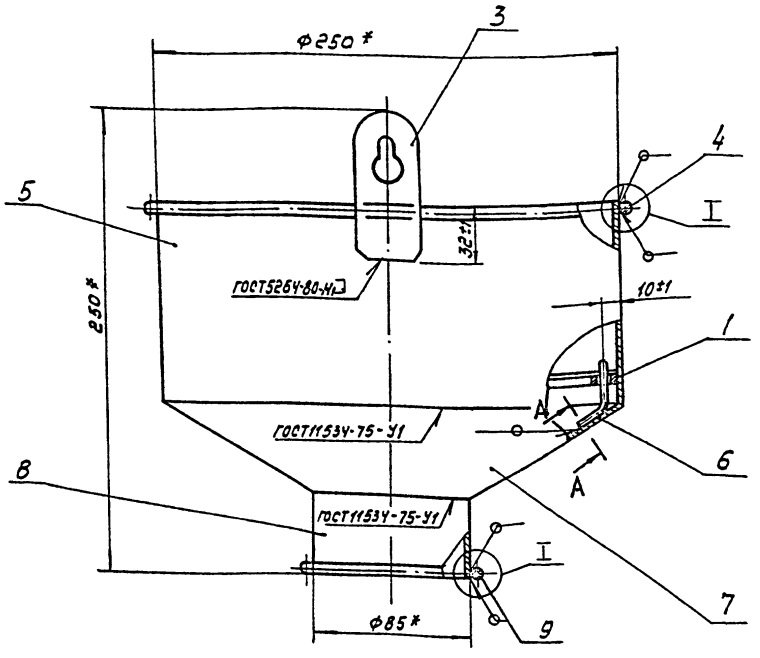

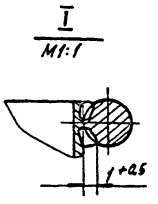

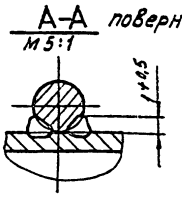

1. Электрод Э42 ГОСТ9467-75
2. Покрытие эмаль ПФ-115 серия ГОСТ6465-63. IV. 4
3* Размеры для справок

				503-4-44м.87 АПЖНОЧ.00.00.СБ			
Изм.	Лист	№ докум.	Подпись	Дата	Воронка	Лит.	Масса	Масштаб
Разраб		Самойленко				И	2.02	1:2
Провер.		Лоскутова						
Т.контр.		Лазуткин			Сборочный чертеж	Лист	Листов 1
Рук. гр.		Лоскутова				ГПКН «Спецавтоматика» г. Новосибирск	
Н.контр.		Лоскутова					
Утв.		Толочнев					

Копировал компания Формат А4

Альбом VIII

АПЖНОЧ.01.00.СБ

Типовой проект 503

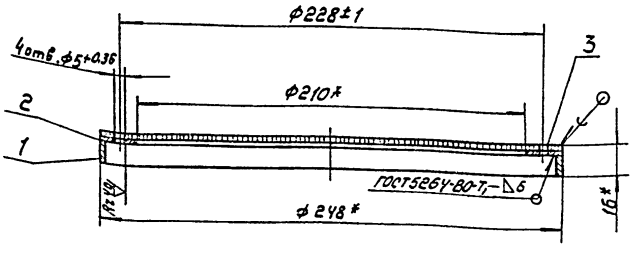

1. По 40 ГОСТ 1499-70
2. Электрод Э42 ГОСТ 9467-75
3. * размеры для справок

				503-4-44м.87 АПЖНОЧ.01.00.СБ			
Изм.	Лист	№ докум.	Подпись	Дата	Фильтр	Лит.	Масса	Масштаб
Разраб							6,72	1:2
Пров.					Сборочный чертеж	Лист	Листов 1
Т.контр.						ГПКН «Спецавтоматика» г. Новосибирск	
Рук. гр.							
Н.контр.							
Утв.							

Копировал компания Формат А4

Альбом VIII

АПЖНОЧ.00.01

Типовой проект 503

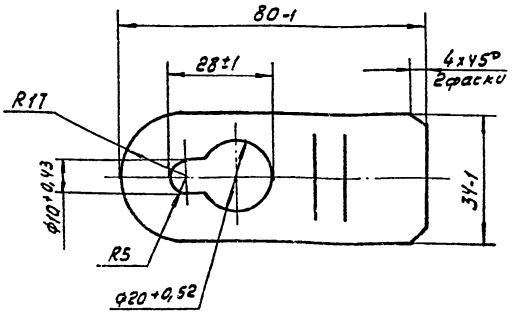

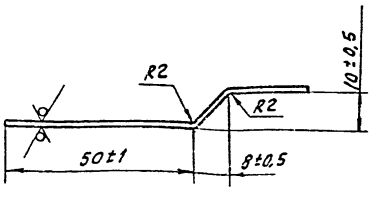

				503-4-44м.87 АПЖНОЧ.00.01			
Изм.	Лист	№ докум.	Подпись	Дата	Ушко	Лит.	Масса	Масштаб
Разраб		Самойленко						
Пров.		Лоскутова				Лист	Листов
Т.контр.		Лазуткин					
Рук. гр.		Лоскутова					
Н.контр.		Лоскутова					
Утв.		Толочнев					

Лист 81 ГОСТ 19903-74
Стд. ГОСТ 16523-70

Копировал компания

Альбом VIII

Типовой проект 503

Инв. № подл. | Подпись и дата | Взам. инв. № | Инв. № дубл. | Подпись и дата

АПЖ Н 04.00.02

Rz160 (√)

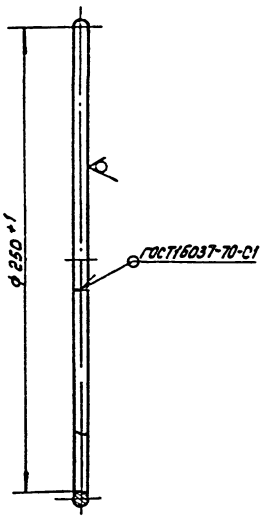

Электрод Э42 ГОСТ 9467-75

Изм.	Лист	№ докум.	Подпись	Дата
Разраб.		Самойленко		
Пров.		Лоскотина		
Т. контр.		Лазуткин		
Рук. гр.		Лоскотина		
Н. контр.		Лоскотина		
Утв.		Толочнев		

503-4-44м.87 АПЖ Н 04.00.02

Кольцо

Лит	Масса	Масштаб
И	0.18	1:2

Лист | Листов 1

Проволока Б ГОСТ 3282-74

ГПКН „Спецавтоматика" г. Новосибирск

Копировал Компаниец | Формат А4

Альбом VIII

Типовой проект 503

Инв. № подл. | Подпись и дата | Взам. инв. № | Инв. № дубл. | Подпись и дата

АПЖ Н 04.00.03

Rz160 (√)

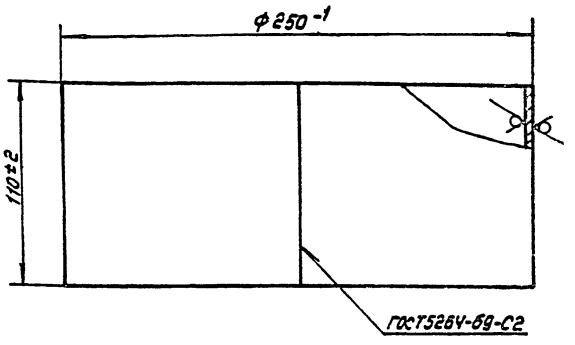

Электрод Э42 ГОСТ 9467-75

Изм.	Лист	№ докум.	Подпись	Дата
Разраб.		Самойленко		
Пров.		Лоскотина		
Т. контр.		Лазуткин		
Рук. гр.		Лоскотина		
Н. контр.		Лоскотина		
Утв.		Толочнев		

503-4-44м.87 АПЖ Н 04.00.03

Обечайка

Лит.	Масса	Масштаб
И	0,68	1:2

Лист | Листов 1

Лист В1 ГОСТ 19903-74 / Ст.3 ГОСТ 16523-70

ГПКН „Спецавтоматика" г. Новосибирск

Копировал Компаниец | Формат А4

Альбом VIII

Типовой проект 503

Инв. № подл. | Подпись и дата | Взам. инв. № | Инв. № дубл. | Подпись и дата

АПЖ Н 04.00.04

Rz160 (√)

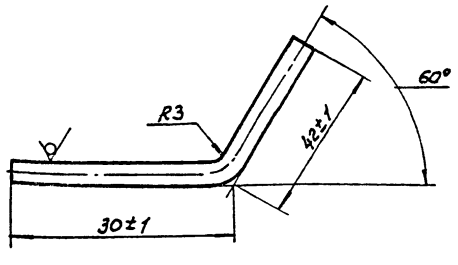

Изм.	Лист	№ докум.	Подпись	Дата
Разраб.		Самойленко		
Пров.		Лоскотина		
Т. контр.		Лазуткин		
Рук. гр.		Лоскотина		
Н. контр.		Лоскотина		
Утв.		Толочнев		

503-4-44м.87 АПЖ Н 04.00.04

Фиксатор

Лит.	Масса	Масштаб
И	0.012	2:1

Лист | Листов 1

Проволока 3 ГОСТ 3282-74

ГПКН „Спецавтоматика" г. Новосибирск

Копировал Компаниец | Формат А4

Альбом VIII

Типовой проект 503

Инв. № подл. | Подпись и дата | Взам. инв. № | Инв. № дубл. | Подпись и дата

АПЖ Н 04.00.05

Rz160 (√)

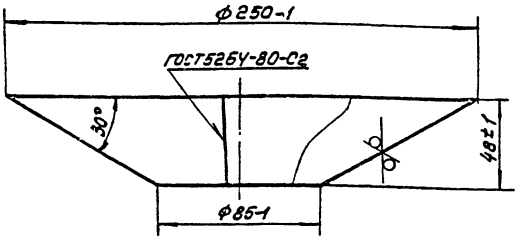

Электрод Э42 ГОСТ 9467-75

Изм.	Лист	№ докум.	Подпись	Дата
Разраб.		Самойленко		
Пров.		Лоскотина		
Т. контр.		Лазуткин		
Рук. гр.		Лоскотина		
Н. контр.		Лоскотина		
Утв.		Толочнев		

503-4-44м.87 АПЖ Н 04.00.05

Конус

Лит	Масса	Масштаб
И	0.2	[illegible]

Лист | Листов 1

Лист В1 ГОСТ 19903-74 / Ст3 ГОСТ 16523-70

ГПКН „Спецавтоматика" г. Новосибирск

Копировал Компаниец | Формат А4

Альбом VIII

Типовой проект 503

АПЖ НОЧ. 00.06

Rz 160

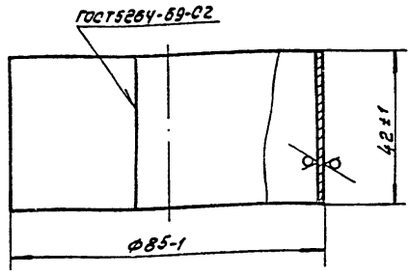

Электрод Э42 ГОСТ 9467-75

Изм.	Лист	№ докум.	Подпись	Дата
Разраб.		Самойленко		
Пров.		Лоскутина		
Т. контр.		Лазуткин		
Рук. гр.		Лоскутина		
Н. контр.		Лоскутина		
Утв.		Ткачев		

503-4-44м.87 АПЖ НОЧ. 00.06

Обечайка

Лит.	Масса	Масштаб
У	0.13	1:1
Лист	Листов 1	

Лист 81 ГОСТ 19903-74
Ст 3 ГОСТ 16523-70

ГПКН «Спецавтоматика» г. Новосибирск

Формат А1

Альбом VIII

Типовой проект 503

АПЖ НОЧ. 00.07

Rz 160

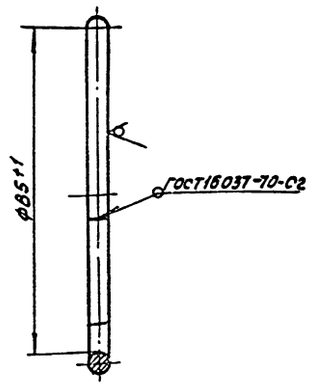

Электрод Э42 ГОСТ 9467-75

Изм.	Лист	№ докум.	Подпись	Дата
Разраб.		Самойленко		
Пров.		Лоскутина		
Т. контр.		Лазуткин		
Рук. гр.		Лоскутина		
Н. контр.		Лоскутина		
Утв.		Ткачев		

503-4-44м.87 АПЖ НОЧ. 00.07

Кольцо

Лит.	Масса	Масштаб
И	0.07	1:1
Лист	Листов 1	

Проволока ф6 ГОСТ 3282-74

ГПКН «Спецавтоматика» г. Новосибирск

Формат А1

Альбом VIII

Типовой проект 503

АПЖ НОЧ. 01.01

Rz 160

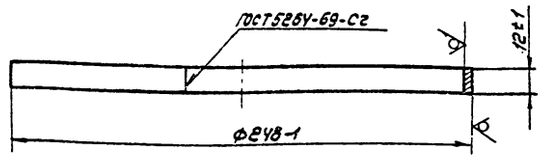

Электрод Э42 ГОСТ 9467-75

Изм.	Лист	№ докум.	Подпись	Дата
Разраб.		Самойленко		
Пров.		Лоскутина		
Т. контр.		Лазуткин		
Рук. гр.		Лоскутина		
Н. контр.		Лоскутина		
Утв.		Ткачев		

503-4-44м.87 АПЖ НОЧ. 01.01

Обечайка

Лит.	Масса	Масштаб
И	0.23	1:2
Лист	Листов	

Лист 81 ГОСТ 19903-74
Ст 3 ГОСТ 16523-70

ГПКН «Спецавтоматика» г. Новосибирск

Копировал Колпакова

Формат А4

Альбом VIII

Типовой проект 503

АПЖ НОЧ. 01.02

Rz 40

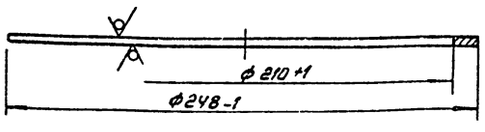

Изм.	Лист	№ докум.	Подпись	Дата
Разраб.		Самойленко		
Пров.		Лоскутина		
Т. контр.		Лазуткин		
Рук. гр.		Лоскутина		
Н. контр.		Лоскутина		
Утв.		Ткачев		

503-4-44м.87 АПЖ НОЧ. 01.02

Кольцо

Лит.	Масса	Масштаб
И	0.12	
Лист		

Лист 83 ГОСТ 19903-74
Ст 3 ГОСТ 16523-70

ГПКН «Спецавтоматика» г. Новосибирск

Копировал Колпакова

Формат А4

Альбом VIII

Типовой проект 503

АПЖ Н 05.00.СБ

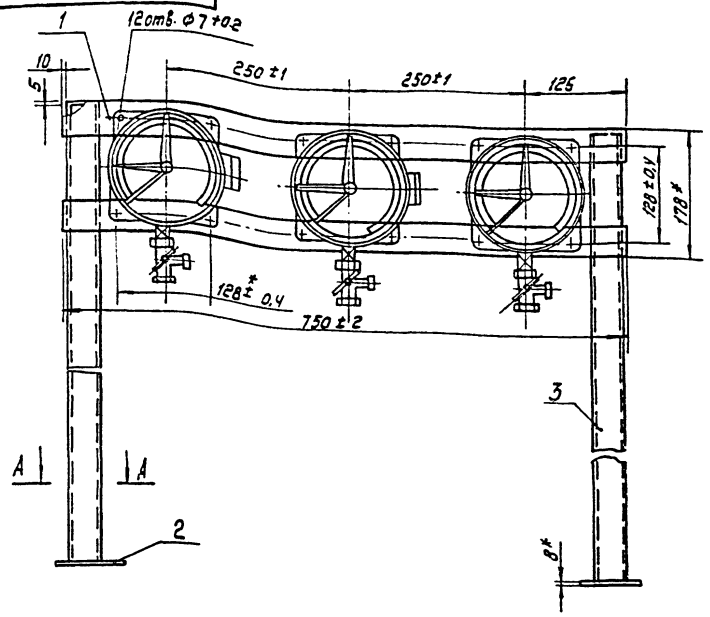

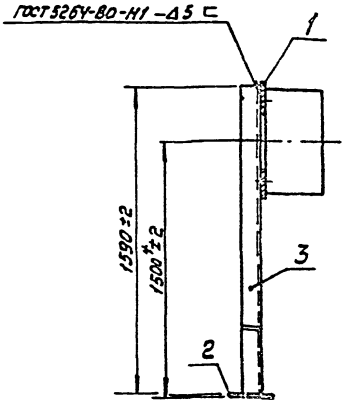

1. * Размер для справок
2. Отверстия Ф7 просверлить по месту
3. Покрытие эмаль ЭП-773, зеленая по ТУ6-10-1152-76

А-А

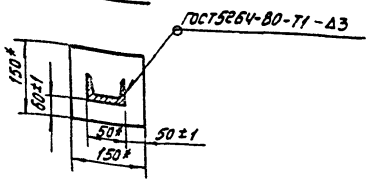

Изм.	Лист	№ докум.	Подпись	Дата	503-4-44м.87 АПЖ Н 05.00.СБ			
Разраб.		Самойленко			Панель для установки трех манометров электроконтактных. Сборочный чертеж	Литера	Масса	Масштаб
Провер.		Поскотина				И	17.8	1:5
Т. контр.		Лазуткин				Лист	Листов 1	
Рук. гр.		Поскотина				ГПКН „Спецавтоматика" г. Новосибирск		
Н. контр.		Поскотина						
Утв.		Толочнев						

Копировал Компанец Формат А3

Альбом VIII

Типовой проект 503

Формат	Зона	Поз.	Обозначение	Наименование	Кол.	Примечание
				Документация		
А3			АПЖ 04.00.00СБ	Сборочный чертеж		
				Сборочные единицы		
А4		1	АПЖ Н 04.01.00СБ	Фильтр		
				Детали		
А4		3	АПЖ Н 04.00.01	Ушко	1	
А4		4	АПЖ Н 04.00.02	Кольцо	1	
А4		5	АПЖ Н 04.00.03	Обечайка	1	
А4		6	АПЖ Н 04.00.04	Фиксатор	4	
А4		7	АПЖ Н 04.00.05	Конус	1	
А4		8	АПЖ Н 04.00.06	Обечайка	1	
А4		9	АПЖ Н 04.00.07	Кольцо	1	

Изм.	Лист	№ докум.	Подпись	Дата	503-4-44м.87 АПЖ Н 04.00.00			
Разраб.		Самойленко			Воронка	Лит.	Лист	Листов 1
Пров.		Поскотина				И		
Гл. спец.		Лазуткин				ГПКН „Спецавтоматика" г. Новосибирск		
Н. контр.		Поскотина						
Утв.		Толочнев						

Копировал Компанец Формат А4

Альбом VIII

Типовой проект 503

Формат	Зона	Поз.	Обозначение	Наименование	Кол.	Примечание
				Документация		
А4			АПЖ Н 04.01.00СБ	Сборочный чертеж		
				Детали		
А4		1	АПЖ Н 04.01.01	Обечайка	1	
А4		2	АПЖ Н 04.01.02	Кольцо	1	
Б4		3	АПЖ Н 04.01.03	Сетка фильтровая 52 ГОСТ 3187-76 ф248-1	1	

Изм.	Лист	№ докум.	Подпись	Дата	503-4-44м.87 АПЖ Н 04.01.00			
Разраб.		Самойленко			Фильтр	Лит.	Лист	Листов 1
Пров.		Поскотина				И		
Гл. спец.		Лазуткин				ГПКН Спецавтоматика г. Новосибирск		
Н. контр.		Поскотина						
Утв.		Толочнев						

Копировал Компанец Формат А4

АПЖ Н.06.00.СБ

Альбом VIII

Типовой проект 503

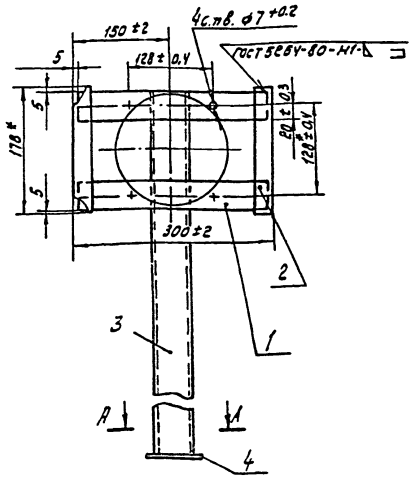

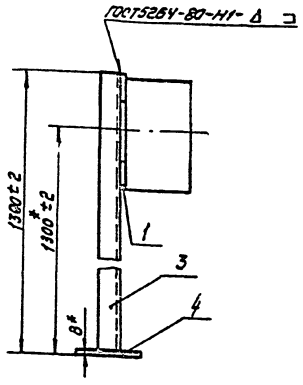

1. * Размеры для справок
2. Отверстия ф7 сверлить по месту
3. Покрытие Эмаль ЭП-773, зеленая ТУ 6-10-1152-76

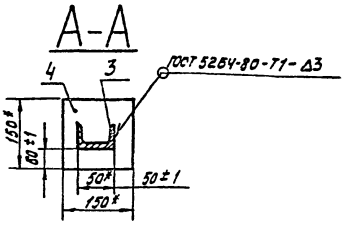

					503-4-44м.87 АПЖ Н06.00СБ		
Изм.	Лист	№ докум.	Подпись	Дата	Панель для установки манометра электроконтактного Сборочный чертеж	Литера	Масса	Масштаб
Разраб.		Самойленко		18.09.86		И	8,87	1:5
Пров.		Постатина		18.09.86		Лист	Листов 87	
Т. контр.		Лазуткин		18.09.86		ГПКИ "Спецавтоматика" г. Новосибирск		
Рук. гр.		Постатина		18.09.86				
Н. контр.		Постатина		18.09.86				
Утв.		Толочнев		18.09.86				

Копировал Компанец Формат А3

Альбом VIII

Типовой проект 503

Формат	Зона	Поз.	Обозначение	Наименование	Кол.	Примечание
				Документация		
А3			АПЖ Н.06.00 СБ	Сборочный чертеж		
				Детали		
Б4		1	АПЖ Н.06.01	Пластина		
				Полоса Б-2 5х40 ГОСТ 103-76 Ст3-1-I ГОСТ 535-79		
				L = 290-2,5	2	0.48кг
Б4		2	АПЖ Н. 06. 02	Пластина		
				Полоса Б-2 5х40 ГОСТ 103-76 Ст3-1-I ГОСТ 535-79		
				L = 178-2,5	2	0.17кг
Б4		3	АПЖ Н.06. 03	Стойка		
				Швеллер 5 ГОСТ 8240-72 Ст3-1-I ГОСТ 535-79		
				L = 1360	1	6,16кг
Б4		4	АПЖ Н. 06. 04	Платик		
				Полоса Б-2 8х150 ГОСТ 103-76 Ст3-1-I ГОСТ 535-79		
				L = 150-2,5	1	1,41кг

					503-4-44м.87 АПЖ Н06.00		
Изм.	Лист	№ докум.	Подпись	Дата	Панель для установки манометра электроконтактного	Литера	Лист	Листов 1
						И		
						ГПКИ "Спецавтоматика" г. Новосибирск		

Копировал компанец Формат А4

Альбом VIII

Типовой проект 503

Формат	Зона	Поз.	Обозначение	Наименование	Кол.	Примеч.
				Документация		
А3			АПЖ Н.05.00.СБ	Сборочный чертеж		
				Детали		
Б4		1	АПЖ Н. 05. 01	Пластина		
				Полоса Б-2,5х40 ГОСТ 103-76 Ст3-1-I ГОСТ 535-79		
				L = 750-3,8	2	1,23кг
Б4		2	АПЖ Н.05.02	Платик		
				Полоса Б-2,8х150 ГОСТ 103-76 Ст3-1-I ГОСТ 535-79		
				L = 150-2,5	2	0,47кг
Б4		3	АПЖ Н05.03	Стойка		
				Швеллер 5 ГОСТ 8240-72 Ст 3-1-I ГОСТ 535-79		
				L = 1590	2	7.20кг

					503-4-44м.87 АПЖ Н05.00		
Изм.	Лист	№ докум.	Подпись	Дата	Панель для установки трех манометров электроконтактных	Литера	Лист	Листов
Разраб.		Самойленко		18.09.86		И		
Пров.		Постатина		18.09.86		"Спецавтоматика" г. Новосибирск		
Т. спец.		Лазуткин		18.09.86				
Н. контр.		Постатина		18.09.86				
Утв.		Толочнев		18.09.86				

Копировал Компанец Формат

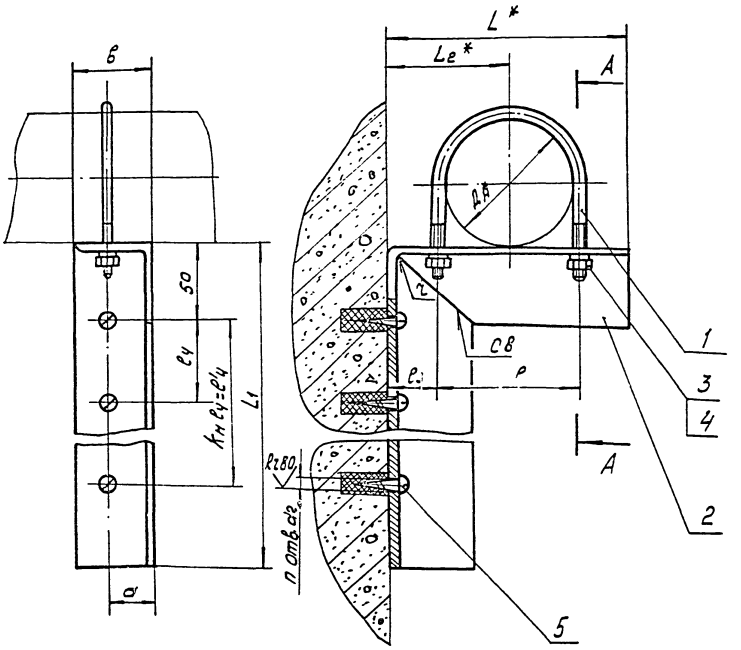

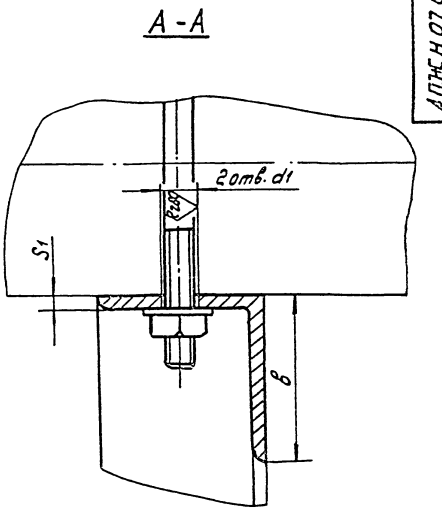

Обозначение	Дн*	S**	L*	L1	L2*	Поз. 1								Поз. 2															Масса сборки, кг
						d	R	e	e1	e2	c	Длина развертки	Масса, кг	b	L4	e3	e4	e'4	K	b1	L3	S1	a	n	r	d1	d2	Масса, кг	
АПЖ Н07.00	76	3	205	200	105	12	42	96	65	40	1,6	281	0.248	50	398	57	50	100	2	9	192	4	30	3	4	14	8	1,18	1.49
-01	89				125		46	104				313	0.278			74													1.52

Поз. 1

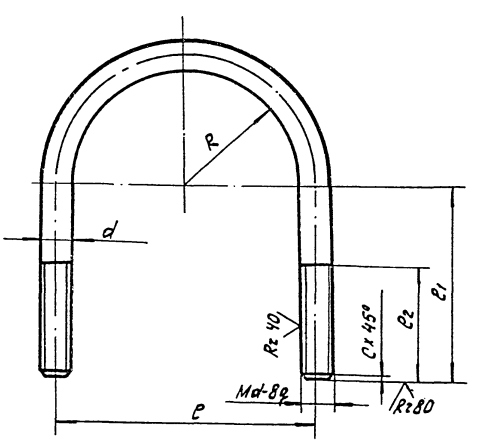

Развертка поз. 2

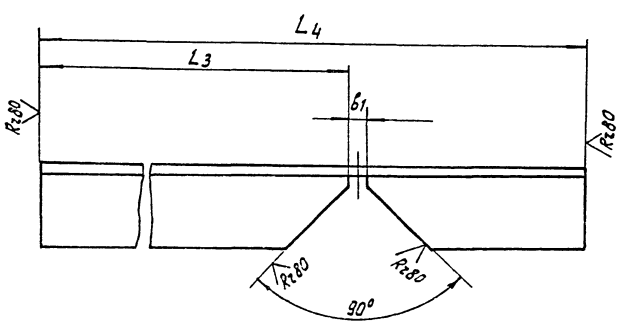

1.* Размеры для справок.

2** Максимальная толщина трубы.

3. Предельные отклонения размеров: отверстий H14, валов h14, остальных $\pm\frac{JT14}{2}$

5. Сварной шов по ГОСТ 5264-80

6. Покрытие - грунтовка ГФ-020 красно-коричневая по ТУ6-10-1642-77. VI.1

Типовой проект 503

Изм.	Лист	№ докум.	Подпись	Дата
Разраб.		Самойленко		18.05.86
Пров.		Лоскотина		18.09.86
Т. контр.		Лазуткин		18.09.86
Рук. гр.		Лоскотина		18.09.86
Н. контр.		Лоскотина		18.09.86
Утв.		Толочнев		18.09.86

503-4-44м.87 АПЖ Н07.00.СБ

Опора для крепления трубы к железобетонной стене на дюбелях. Сборочный чертеж

Литера | Масса | Масштаб

Лист | Листов

ГПКИ „Спецавтоматика" г. Новосибирск

Инв. № подл. | Подпись и дата | Взам. инв. № | Инв. № дубл. | Подпись и дата

Копировал Компаниец

Формат А2

Альбом VIII

АПЖ Н.08.00СБ

Типовой проект 503

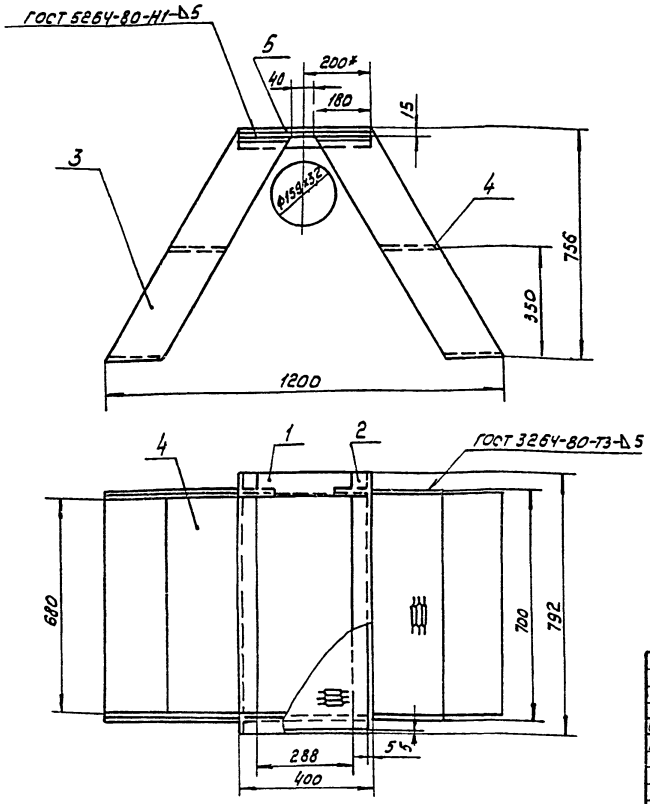

Деталь поз. 3

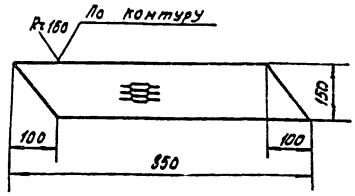

1. Сварные соединения деталей должны выполняться эллектродом Э42 или Э42А по ГОСТ 9467-75
2. * Размеры для справок
3. Предельные отклонения от размеров $\pm \frac{IT16}{2}$

Изм.	Лист	№ докум.	Подпись		503-4-44м.87 АПЖ Н 08.00СБ			
Разраб.		Самойленко			Мостик переходной Сборочный чертеж	Литера	Масса	Масштаб
Пров.		Поскотина				И	60,5	1:10
Т.контр.		Лазуткин				Лист	Листов 1	
Рук. гр.		Поскотина				ГПКН, Спецавтоматика г. Новосибирск		
Н. контр.		Поскотина						
Утв.		Толочнев						

Копировал Компаниец Формат А3

Альбом VIII

Типовой проект 503

Формат	Зона	Поз.	Обозначение	Наименование	Кол.	Примечание
				Документация		
А3			АПЖН.08.00СБ	Сборочный чертеж		
				Детали		
54		1	АПЖН.08.01	Уголок		
				Уголок Б-56х56х5 ГОСТ8509-72 ℓ=288 / Ст3 ГОСТ535-79	2	1,25кг
64		2	АПЖН.08.02	Уголок		
				Уголок Б-56х56х5 ГОСТ8509-72 ℓ=792 / Ст3 ГОСТ 535-79	2	3,36кг
64		3	АПЖН.08.03	Пластина		
				Лист рифленный 5х150х850		
				ГОСТ8568-77	4	5,6кг
64		4	АПЖН.08.04	Ступенька		
				Лист рифленый 5х150х690		
				ГОСТ8568-77	4	4,06кг
64		5	АПЖ Н.08.05	Лист		
				Лист рифленый 5х390х782		
				ГОСТ8568-77	1	2.0кг

Изм.	Лист	№ докум.	Подпись	Дата	503-4-44м.87 АПЖ Н.08.00			
Разраб.		Самойленко			Мостик переходной	Литера	Лист	Листов
Пров.		Поскотина				И		1
Т.контр.		Лазуткин				ГПКН, Спецавтоматика г. Новосибирск		
Н.контр.		Поскотина						
Утв.		Толочнев						

Копировал Компаниец Формат А4

Альбом VIII

Типовой проект 503

Формат	Зона	Поз.	Обозначение	Наименование	Кол.	Примечание
				Документация		
А2			АПЖН07.00 СБ	Сборочный чертеж		*А3х3
				Детали		
54		1	АПЖН07.01	Хомут		
				Круг Вd ГОСТ2590-71 / Ст3-1-I ГОСТ535-79	1	См. табл.
64		2	АПЖН07.02	Кронштейн		
				Уголок Б-6х8х5 ГОСТ8509-72 / Ст3-1-I ГОСТ535-79	1	См. табл.
				Стандартные изделия		
		3		Гайка ГОСТ 5915-70		
				М12.5.016	2	
		4		Шайба ГОСТ 11371-78		
				12.01.016	2	для Дн80...114
				Прочие изделия		
		5		Дюбель ТУ36-941-79		
				У658 У3	3	

Изм.	Лист	№ докум.	Подп.	Дата	503-4-44м.87 АПЖН07.00			
Разраб.		Самойленко			Опора для крепления трубы к железобетонной стене на дюбелях	Литера	Масса	Масштаб
Пров.		Поскотина				И		
Т.контр.		Лазуткин				„Спецавтоматика" г. Новосибирск		
Н.контр.		Поскотина						
Утв.		Толочнев						

Копировал Компаниец Формат А4

АПЖН09.00СБ

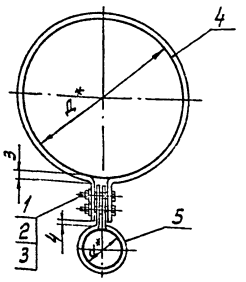

Обозначение	Д,* мм	d,* мм	Масса
АПЖН09.00	133	32	0,3
-01	159	32	0,33

1. * Размеры для справок
2. Предельные отклонения размеров $\pm \frac{JT14}{2}$
3. Покрытие - грунтовка ГФ-020 красно-коричневая по ТУ 6-10-1642-77. VI. Л.

Изм.	Лист	№ докум.	Подпись	Дата
Разраб.		Самоделкина		
Пров.		Пескотина		
Т. контр.		Лазуткин		
Рук. гр.		Пескотина		
Н. контр.		Пескотина		
Утв.		Голочнев		

503-4-44м.87 АПЖН09.00.СБ

Подвеска для крепления трубы Дн 32 мм к трубам Дн 133, 159 мм Сборочный чертеж

Лит.	Масса	Масштаб
И	см. табл.	—
Лист	Листов 1	

ГПКН «Спецавтоматика» г. Новосибирск

Копировал Компанией формат А4

Формат	Зона	Поз.	Обозначение	Наименование	Кол.	Примечание
				Документация		
А4			АПЖН09.00.СБ	Сборочный чертеж		
				Стандартные изделия		
		1		Болт М6х20.58 ГОСТ 7798-70	2	
		2		Гайка М6.5 ГОСТ 5915-70	2	
		3		Шайба 6.04 ГОСТ 11371-78	2	
				Переменные данные для исполнений		
				АПЖН09.00		
				Детали		
А4		4	АПЖН09.01	Хомут	1	
А4		5	АПЖН09.02	Хомут	1	
				АПЖН09.00-01		
				Детали		
А4		4	АПЖН09.01-01	Хомут	1	
А4		5	АПЖН09.02	Хомут	1	

Изм.	Лист	№ докум.	Подпись	Дата
Разраб.		Самоделкина		
Пров.		Пескотина		
Гл. спец.		Лазуткин		
Н. контр.		Пескотина		
Утв.		Голочнев		

503-4-44м.87 АПЖН09.00

Подвеска для крепления трубы Дн 32 мм к трубам Дн 133, 159 мм

Лит.	Лист	Листов
И		1

ГПКН «Спецавтоматика» г. Новосибирск

Копировал Компанией формат А4

АПЖН09.01

12,5 V(V)

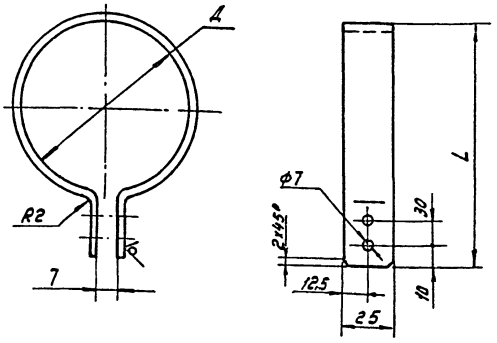

Обозначение	Д мм	L мм	Масса кг
АПЖН09.01	134	186	0,21
-01	160	212	0,24

Предельные отклонения размеров $\pm \frac{JT14}{2}$

Изм.	Лист	№ докум.	Подпись	Дата
Разраб.		Самоделкина		
Пров.		Пескотина		
Т. контр.		Лазуткин		
Рук. гр.		Пескотина		
Н. контр.		Пескотина		
Утв.		Голочнев		

503-4-44м.87 АПЖН09.01

Хомут

Лит.	Масса	Масштаб
	см. табл.	—
Лист	Листов 1	

Лист Б-ПН-2.0 ГОСТ 19903-74 Ст3сп ГОСТ 16523-70

ГПКН «Спецавтоматика» г. Новосибирск

Копировал Компанией формат А4

АПЖН09.02

12,5 V(V)

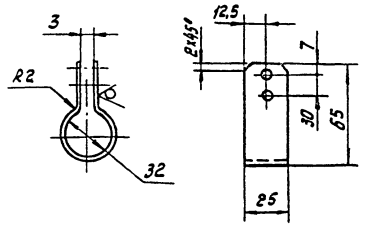

Предельные отклонения размеров $\pm \frac{JT14}{2}$

Изм.	Лист	№ докум.	Подпись	Дата
Разраб.		Самоделкина		
Пров.		Пескотина		
Т. контр.		Лазуткин		
Рук. гр.		Пескотина		
Н. контр.		Пескотина		
Утв.		Голочнев		

503-4-44м.87 АПЖН09.02

Хомут

Лит.	Масса
Лист	

Лист Б-ПН-2.0 ГОСТ 19903-74 Ст3 сп ГОСТ 16523-70

ГПКН «Спецавтоматика» г. Новосибирск

Копировал Компанией формат А4

Альбом VIII

Типовой проект 503

АПЖ Н10.00СБ

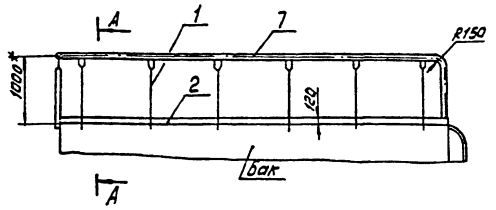

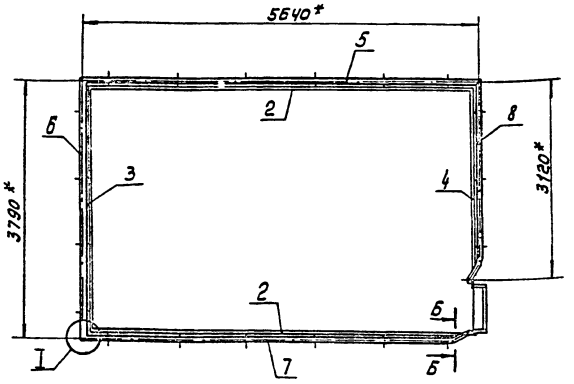

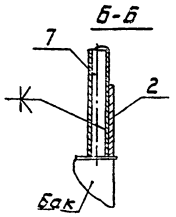

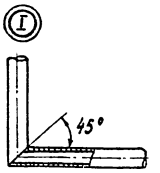

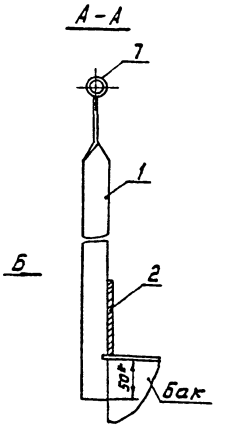

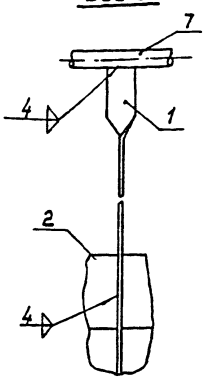

1. * Размер для справок
2. Покрытие - грунтовка ГФ-020 красно-коричневая по ТУ6-10-1642-77.УЛ

					503-4-44т.87 АПЖ Н10.00.СБ		
Изм.	Лист	№ докум.	Подпись	Дата			
Разраб.		Самоленко		12.87	Ограждение Сборочный чертеж	Лит.	Масса	Масштаб
Пров.		Ласкатина		12.87		И	102,22	1:50
Т.контр.		Лазуткин		12.87		Лист	Листов 1	
Рук. гр.		Ласкатина		12.87		ГПКН "Спецавтоматика" г. Новосибирск		
Н. контр.		Ласкатина		12.87				
Утв.		Толочнев		12.87				

Копировал Компаниец Формат А3

Альбом VIII

Типовой проект 503

Формат	Зона	Поз.	Обозначение	Наименование	Кол.	Примеч.
				Документация		
			АПЖ Н10.00.СБ	Сборочный чертеж		
				Детали		
БЧ		1	АПЖ Н10.01	Стойка L=1050	19	1,98кг
				Полоса 6х40 ГОСТ103-76 / Ст3 ГОСТ535-79		
БЧ		2	АПЖ Н10.02	Стяжка	2	10,55кг
				Лист Б-ПН-2 ГОСТ19903-74 / 1-IV ГОСТ16523-70		
				L=5600 B=120		
БЧ		3	АПЖ Н10.03	Стяжка	1	7,06кг
				Лист Б-ПН-2 ГОСТ19903-74 / 1-IV ГОСТ16523-70		
				L=3746 B=120		
БЧ		4	АПЖ Н10.04	Стяжка	1	5,93кг
				Лист Б-ПН-2 ГОСТ19903-74 / 1-IV ГОСТ16523-70		
				L=3146 B=120		
БЧ		5	АПЖ Н10.05	Перила	1	8,46кг
				Труба 20х2,5 ГОСТ3262-75		
				L=5640		
БЧ		6	АПЖ Н10.06	Перила	1	5,7кг
				Труба 20х2,5 ГОСТ3262-75		
				L=3790		

					503-4-44т.87 АПЖ Н10.00		
Изм.	Лист	№ докум.	Подп.	Дата			
Разраб.		Самоленко		12.87	Ограждение	Лит.	Лист	Листов
Пров.		Ласкатина		12.87		И	1	2
Гл.спец.		Лазуткин		12.87		ГПКН "Спецавтоматика" г. Новосибирск		
Н. контр.		Ласкатина		12.87				
Утв.		Толочнев		12.87				

Копировал Компаниец Формат А4

Альбом VIII

Типовой проект 503

Формат	Зона	Поз.	Обозначение	Наименование	Кол.	Примеч.
БЧ		7	АПЖ Н 10.07	Перила	1	10,05кг
				Труба 20х2,5 ГОСТ3262-75		
				L=6700		
БЧ		8	АПЖ Н 10.08	Перила	1	6,3 кг
				Труба 20х2,5 ГОСТ3262-75		
				L=4200		

					503-4-44т.87 АПЖ Н 10.00		
Изм.	Лист	№ докум.	Подп.	Дата			

Копировал Компаниец

Альбом VIII

АПЖН11.00СБ

Вид спереди
Дверь не показана

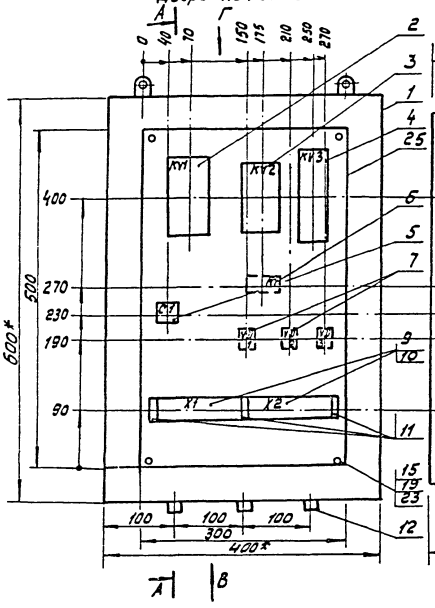

Дверь
со стороны монтажа

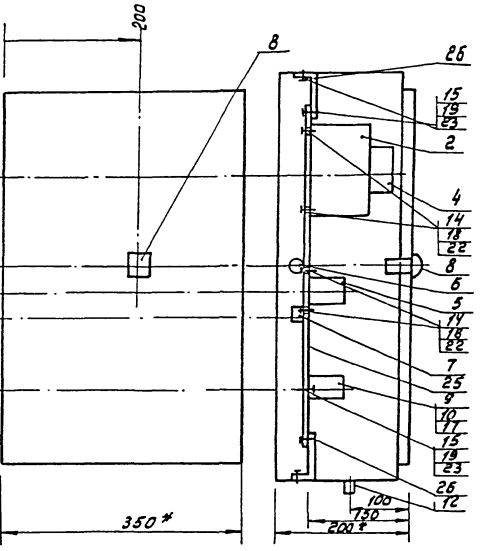

Разрез А-А

Вид В

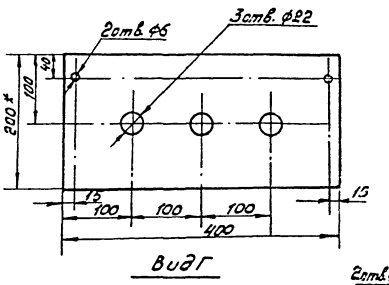

Вид Г

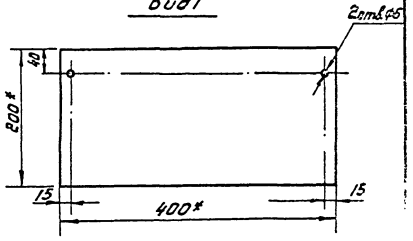

* Размеры для справок

					503-4-44т.87 АПЖСН 11.00.СБ	
Изм.	Лист	№ докум.	Подпись	Дата	Ящик управления электромагнитным вентилем Сборочный чертеж	Литера / Масса / Масштаб
Разраб.		Корневникова				
Пров.						Лист / Листов
Т.контр.		Шишулин				ГПКН «Специавтоматика» г. Новосибирск
Рук.гр.		Пономаренцев				
Н.контр.		Пономаренцев				
Утв.		Голочунев				

Копировал компанией формат А3

Альбом VIII

АПЖН11.00.Э4

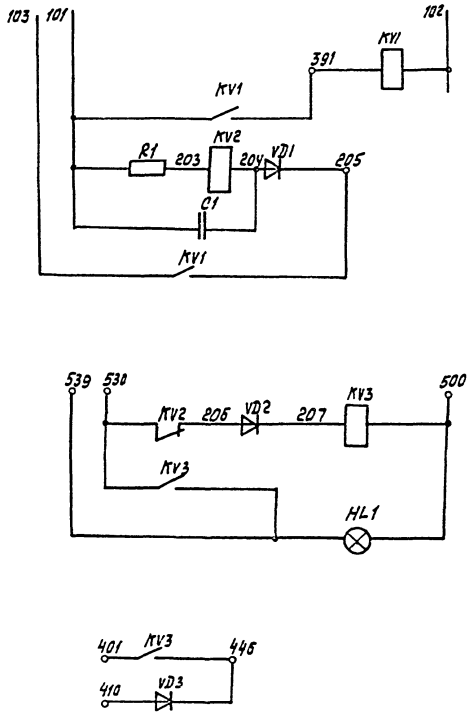

X1

1	2	3	4	5	6	7	8	9	10
101	102	103	104		201	391	500	530	539

X2

1	2	3	4	5	6	7	8	9	10
401	410	446							

					503-4-44т.87 АПЖСН 11.00.Э4	
Изм.	Лист	№ докум.	Подпись	Дата	Ящик управления электромагнитным вентилем. Схема электрическая принципиальная	Литера / Масса / Масштаб
Разраб.		Корневникова				
Пров.						Лист / Листов
Т.контр.		Шишулин				ГПКН «Специавтоматика» г. Новосибирск
Рук.гр.		Пономаренцев				
Н.контр.		Пономаренцев				
Утв.		Голочунев				

Копировал компанией формат А3

Альбом VIII

Типовой проект 503

Формат	Зона	Поз.	Обозначение	Наименование	Кол.	Примечание
				Документация		
			АПЖ Н11.00.СБ	Сборочный чертеж		
			АПЖ Н11.00 ЭЧ	Схема электрическая принципиальная		
				Стандартные изделия		
		1		Ящик протяжной К655УЗ ТУ36-2057-81	1	
		2		Реле РПУ-2-36200 УЗБ ТУ16-523.331-78	1	
		3		Реле РКН РСУ.503.139П2 РСО.452.016ТУ-1	1	
		4		Реле РПУУ-315УЗ 24В ТУ16.523.534-77	1	
		5		Конденсатор МБГО-2-160-30-II ОЖО 462.023ТУ ОЖО.462.124ТУ	1	
		6		Резистор ПЭВ-25 6,8кОм ± 5% ГОСТ6513-75	1	
		7		Диод Д226Б ЦБ3.362.002ТУ	3	

Подпись и дата | Инв. № дубл. | Взам. инв. № | Подпись и дата | Инв. № подл.

Изм.	Лист	№ докум.	Подпись	Дата
Разраб.		Кожевников		
Пров.		Ломоносов		
Гл. спец.		Шишулин		
Н. контр.		Ломоносов		
Утв.		Голочнев		

503-4-44м.87 АПЖ Н11.00

Ящик управления электромагнитным вентилем

Лит.	Лист	Листов
	1	3

ГПКН Спецавтоматика г. Новосибирск

Копировал компанией формат А4

Альбом VIII

Типовой проект 503

Формат	Зона	Поз.	Обозначение	Наименование	Кол.	Примечание
		8		Арматура светосигнальная АМЕ32122 1У2 ТУ16-535.582-76	1	
		9		Блок зажимов БЗ24-4П25-8/8У3-10 ТУ16-526.462-79	2	
		10		Рейка зажимов РЗ-20 ТУ36.1085-74	1	
		11		Колодка маркировочная КМ-4 ТУ36.1078-74	3	
		12		Сальники С-22 ТУ36.1073-75	3	
		13		Шайба 4.01.016 ГОСТ 6958-78	12	
		14		Шайба 5.01.016 ГОСТ 6958-78	6	
		15		Шайба 6.01.016 ГОСТ 6958-78	10	
		16		Шайба 8.01.016 ГОСТ 6958-78	1	
		17		Винт М4 х 12 ГОСТ 17473-80	15	
		18		Винт М5х12 ГОСТ 17473-80	6	
		19		Винт М6х16 ГОСТ 17473-80	10	
		20		Винт М8х12	1	

Подпись и дата | Инв. № дубл. | Взам. инв. № | Подпись и дата | Инв. № подл.

Изм.	Лист	№ докум.	Подпись	Дата

503-4-44м.87 АПЖ Н11.00

Лист 2

Копировал компанией формат А4

Альбом VIII

Типовой проект 503

Формат	Зона	Поз.	Обозначение	Наименование	Кол.	Примечание
				ГОСТ 17473-80		
		21		Гайка М4х016 ГОСТ 5916-70	10	
		22		Гайка М5х016 ГОСТ 5916-70	8	
		23		Гайка М6 х 016 ГОСТ 5916-70	10	
		24		Гайка М8х016 ГОСТ 5916-70	1	
				Детали		
		25	АПЖ Н11.01	Пластина	1	
		26	АПЖ Н11.02	Уголок	2	
				Материалы		
		27		Провод ПВЗ.380/660 0,75 ГОСТ 6323-79	50	м

Подпись и дата | Инв. № дубл. | Взам. инв. № | Подпись и дата | Инв. № подл.

Изм.	Лист	№ докум.	Подпись	Дата

503-4-44м.87 АПЖ Н11.00

Копировал компанией формат А4

Альбом VIII

АПЖ Н11.01

Типовой проект 503

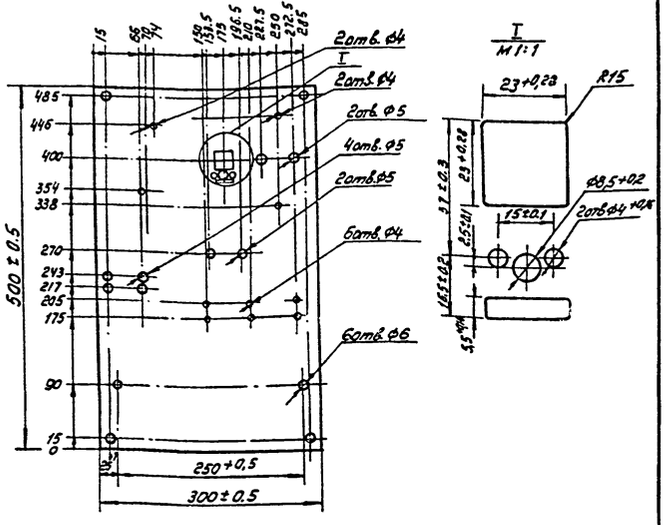

Изм.	Лист	№ докум.	Подп.	Дата
Разраб.		Коневничтова		
Пров.				
Т. контр.		Шишулин		
Рук. гр.		Положенцев		
Н. контр.		Положенцев		
Утв.		Толочнев		

503-4-44м.87 АПЖ Н11.01

Пластина

Литера	Масса	Масштаб
И	2,0	1:5

Лист | Листов

Лист Б-ПН-2.0.ГОСТ 19903-74
1-IV ГОСТ 16523-74

ГПКН «Спецавтоматика» г. Новосибирск

Копировал компанией Формат А4

Альбом VIII

АПЖ Н11.02

Типовой проект 503

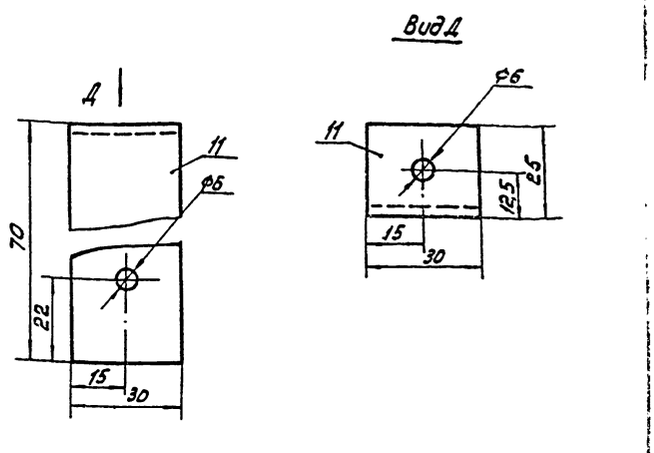

Изм.	Лист	№ докум.	Подп.	Дата
Разраб.		Коневничтова		
Пров.				
Т. контр.		Шишулин		
Рук. гр.		Положенцев		
Н. контр.		Положенцев		
Утв.		Толочнев		

503-4-44м.87 АПЖ Н11.02

Уголок

Литера	Масса	Масштаб
И	00,55	1:1

Лист | Листов 1

Лист 5-ПН-2.0.ГОСТ 19903-74
1-IV ГОСТ 16523-74

ГПКН «Спецавтоматика» г. Новосибирск

Копировал компанией Формат А4

Альбом VIII

АПЖ Н11.00.МУ

Типовой проект 503

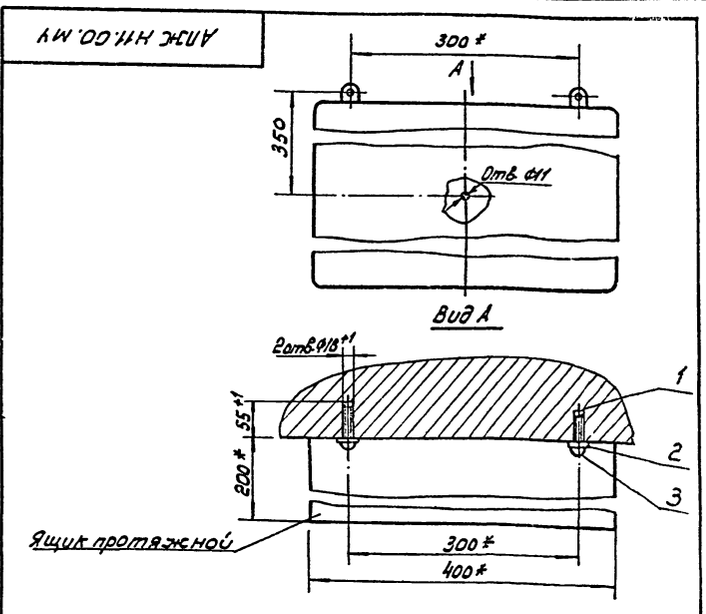

* Размеры для справок

Формат	Зона	Поз.	Обозначение	Наименование	Кол.	Примечание
				Стандартные изделия		
		1		Дюбель К 437/1, ТУ36-941-88	3	
		2		Шайба 10.01.026, ГОСТ 11371-78	3	
		3		Шуруп А 10х85 ГОСТ 1144-80	3	

Изм.	Лист	№ докум.	Подп.	Дата
Разраб.		Коневничтова		
Пров.				
Т. контр.		Шишулин		
Рук. гр.		Положенцев		
Н. контр.		Положенцев		
Утв.		Толочнев		

503-4-44м.87

Крепление ящика к железобетонным, кирпичным стенам

Литера	Масса	Масштаб
И		

Лист | Листов

ГПКН «Спецавтомат» г. Новосибирск

Копировал компанией Формат А3

Альбом VIII

Типовой проект 503

АПЖ Н12.00.СБ

Рис. 1

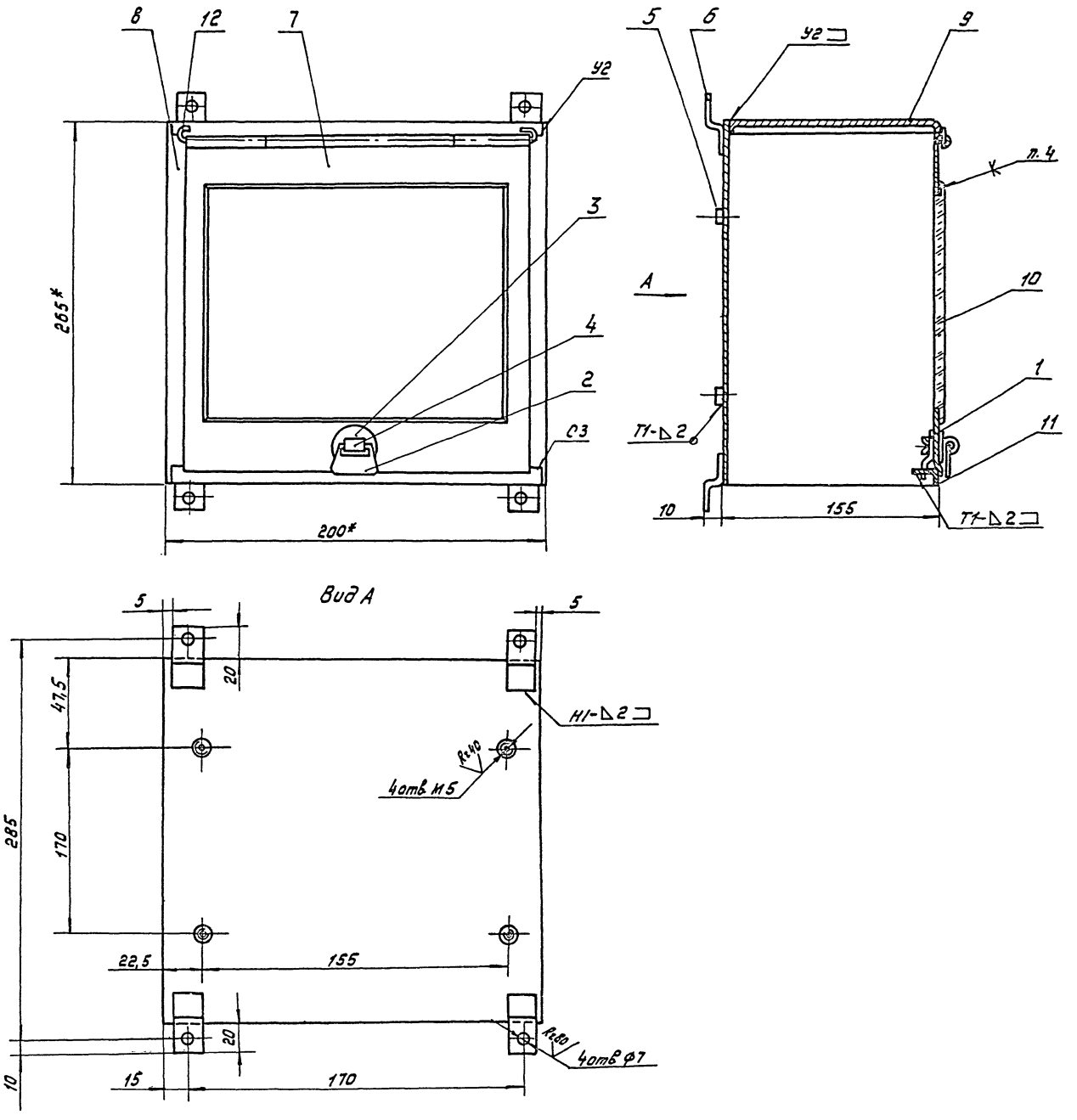

1. *Размеры для справок.
2. Предельные отклонения размеров: отверстий Н14; остальных $\pm\frac{JT14}{2}$
3. Сварные швы по ГОСТ 5264-80.
4. Клей 88-НП ТУ38-105540-75.
5. Покрытие эмаль НЦ-132К серая ГОСТ 6631-74 VII

Изм	Лист	№ докум.	Подпись	Дата	503-4-44м.87 АПЖ Н12.00.СБ		
Разраб.		Калевникова			Кожух защитный кнопочного поста ПКУ15 Сборочный чертеж	Литера	Масса
Пров.		Положенцев				И	3,4
Т. контр.		Шишулин				Лист	
Н. контр.		Положенцев				ГПКИ Спецавтомат г. Новосибирск	
Утв.		Толочнев					

Копировал Компанией

Подпись и дата | Взам. инв. № | Инв. № дубл. | Подпись и дата

Альбом VIII

Типовой проект 503

Формат	Зона	Поз.	Обозначение	Наименование	Кол.	Примечание
				Документация		
А2			АПЖ Н12.00.СБ	Сборочный чертеж		
				Детали		
А4		1	АПЖ Н12.01	Задвижка	1	
А4		2	АПЖ Н12.02	Ручка	1	
А4		3	АПЖ Н12.03	Шайба	1	
А4		4	АПЖ Н12.04	Шплинт	1	
Б4		5	АПЖ Н12.05	Бобышка		
				Круг В10 ГОСТ2590-71 / Ст3-1-I ГОСТ535-79		
				L=5h,14	4	0.003кг
А4		6	АПЖ Н12.06	Лапка	4	
А3		7	АПЖ Н12.07	Дверца	1	
А3		8	АПЖ Н12.08	Корпус	1	
А3		9	АПЖ Н12.09	Крышка	1	
А3		10	АПЖ Н12.10	Пластина	1	
А4		11	АПЖ Н12.11	Стенка	1	
				Материалы		
		12		Проволока 3,0-I ГОСТ3282-74	0,20	м

Подпись и дата | Инв. № дубл. | Взам. инв. № | Подпись и дата | Инв. № подл.

Изм.	Лист	№ докум.	Подпись	Дата
Разраб.		Кожевникова		
Пров.		Положенцев		
Т. контр.		Шишулин		
Н. контр.		Положенцев		
Утв.		Толочнев		

503-4-44м.87 АПЖ Н12.00

Кожух защитный кнопочного поста ПКУ-15

Литера	Лист	Листов
И		

ГПКН „Спецавтоматика" г. Новосибирск

Копировал Компанией Формат А4

Альбом VIII

Типовой проект 503

АПЖ Н12.01

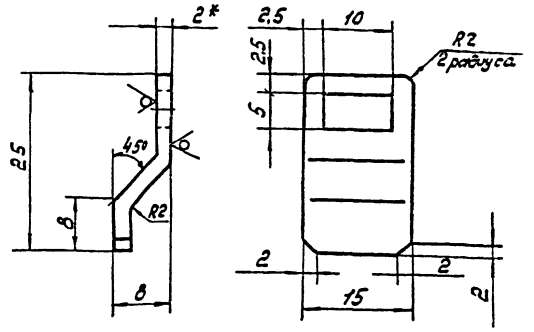

1 *Размер для справок

2. Предельные отклонения размеров: валов h14, отверстий H14, остальных $\pm\frac{JT14}{2}$

Подпись и дата | Инв. № дубл. | Взам. инв. № | Подпись и дата | Инв. № подл.

Изм.	Лист	№ докум.	Подп.	Дата
Разраб.		Кожевникова		
Пров.		Положенцев		
Т. контр.		Шишулин		
Н. контр.		Положенцев		
Утв.		Толочнев		

503-4-44м.87 АПЖ Н12.01

Задвижка

Литера	Масса	Масштаб
И	0.012	2:1

Лист | Листов 1

Лист Б-ПН-2.0 ГОСТ19903-74 / 1-IV ГОСТ16523-70

ГПКН „Спецавтоматика" г. Новосибирск

Копировал Компанией Формат А4

Альбом VIII

Типовой проект 503

АПЖ Н12.02

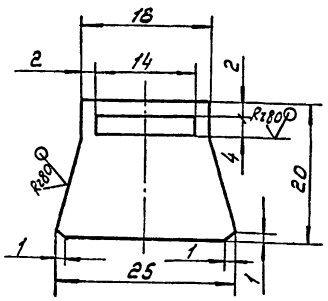

Предельные отклонения размеров: валов h14, отверстий H14, остальных $\pm\frac{JT14}{2}$

Подпись и дата | Инв. № дубл. | Взам. инв. № | Подпись и дата

Изм.	Лист	№ докум.	Подпись	Дата
Разраб.		Кожевникова		
Пров.		Положенцев		
Т. контр.		Шишулин		
Н. контр.		Положенцев		
Утв.		Толочнев		

503-4-44м.87 АПЖ Н12.02

Ручка

Литера	Масса	Масштаб
И	0.012	2:1

Лист | Листов 1

Лист Б-ПН-2.0 ГОСТ19903-74 / 1-IV ГОСТ16523-70

ГПКН „Спецавтоматика" г. Новосибирск

Копировал Компанией Формат А4

Альбом VIII

Типовой проект 503

АПЖ Н12.03

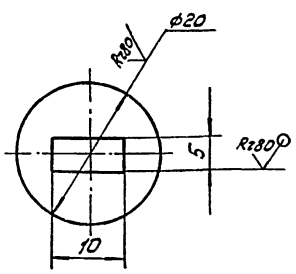

Предельные отклонения размеров: вала h14, отверстий H14

Подпись и дата | Инв. № дубл. | Взам. инв. № | Подпись и дата | Инв. № подл.

Изм.	Лист	№ докум.	Подпись	Дата
Разраб.		Кожевникова		
Пров.		Положенцев		
Т. контр.		Шишулин		
Н. контр.		Положенцев		
Утв.		Толочнев		

503-4-44м.87 АПЖ Н12.03

Шайба

Литера	Масса	Масштаб
И	0.004	2:1

Лист | Листов 1

Лист Б-ПН-2.0 ГОСТ19903-74 / 1-IV ГОСТ16523-70

ГПКН „Спецавтоматика" г. Новосибирск

Копировал Компанией Формат А4

Альбом VIII

Типовой проект 503

Подпись и дата | Инв.№ подл. | Взам. инв.№ | Инв.№ дубл. | Подпись и дата

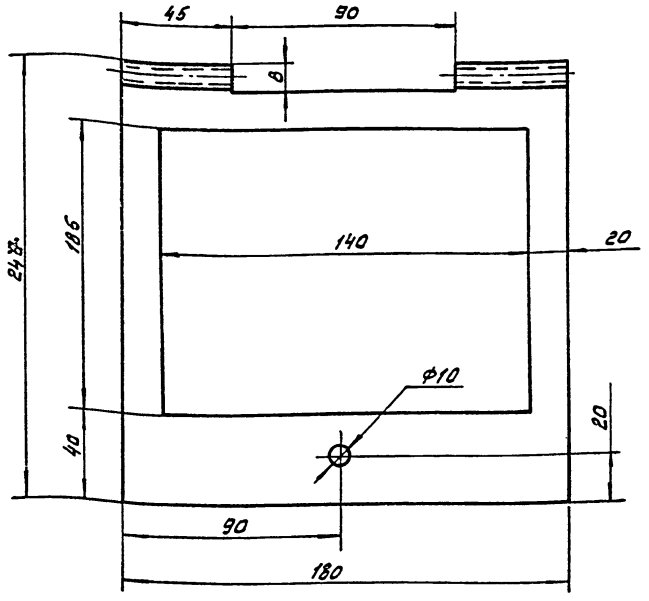

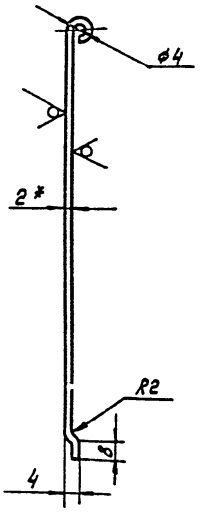

1. *Размер для справок
2. Предельные отклонения размеров: валов h14, отверстий H14, остальных $\pm \frac{IT14}{2}$

Изм.	Лист	№ докум.	Подпись	Дата	503-4-44т.87 АПЖ Н12.07		
Разраб.		Рожевников			Дверца	Литера	Масса	Масштаб
Пров.		Положенцев				И	0,268	—
Т.контр.		Шишулин				Лист	Листов 1
Н.контр.		Положенцев			Лист Б-ПН-2.0 ГОСТ 19903-74 / 1-Ц ГОСТ 16523-70	ГПКН "Спецавтоматика" г. Новосибирск	
Утв.		Голочунов					

Копировал Компанией Формат А3

Альбом VIII

Типовой проект 503

Подпись и дата | Инв.№ подл. | Взам. инв.№ | Инв.№ дубл. | Подпись и дата

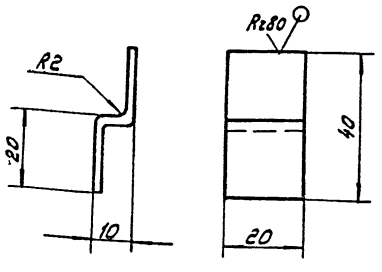

Предельные отклонения размеров: валов h 14 остальных $\pm \frac{IT14}{2}$

Изм.	Лист	№ докум.	Подпись	Дата	503-4-44т.87 АПЖ Н12.06		
Разраб.		Рожевников			Лапка	Литера	Масса	Масштаб
Пров.		Положенцев				И	0,015	1:1
Т.контр.		Шишулин				Лист	Листов 1
Н.контр.		Положенцев			Лист Б-ПН-2.0 ГОСТ 19903-74 / 1-Ц ГОСТ 16523-70	ГПКН "Спецавтоматика" г. Новосибирск	
Утв.		Голочунов					

Копировал Компанией Формат А4

Альбом VIII

Типовой проект 503

Подпись и дата | Инв.№ подл. | Взам. инв.№ | Инв.№ дубл. | Подпись и дата

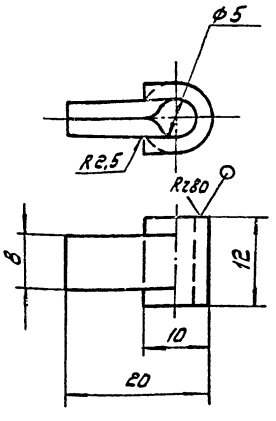

Предельные отклонения размеров: валов h14; отверстия H14; остальных $\pm \frac{IT14}{2}$

Изм.	Лист	№ докум.	Подпись	Дата	503-4-44т.87 АПЖ Н12.04		
Разраб.		Рожевников			Шплинт	Литера	Масса	Масштаб
Пров.		Положенцев				И	0,007	
Т.контр.		Шишулин				Лист	Листов 1
Н.контр.		Положенцев			Лист Б-ПН-2.0 ГОСТ 19903-74 / 1-Ц ГОСТ 16523-70	ГПКН "Спецавтоматика" г. Новосибирск	
Утв.		Голочунов					

Копировал Компанией Формат А4

Альбом VIII

Типовой проект 503

АПЖ Н12.08

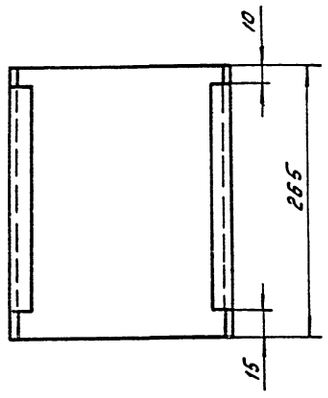

Rz80 (V)

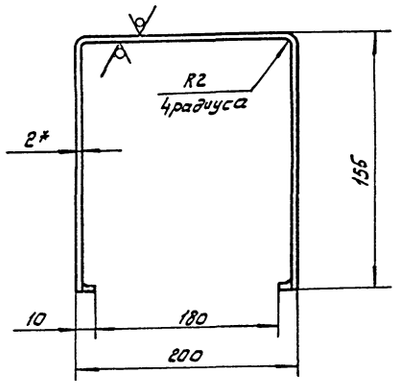

1* Размер для справок

2. Предельные отклонения размеров:
валов h14, отверстий H14, остальных $\pm \frac{JT14}{2}$

					503-4-44т.87 АПЖ Н12.08		
Изм.	Лист	№ докум.	Подпись	Дата			
Разраб.		Хожевников			Корпус	Литера: И	Масса: 2,20
Пров.		Положенцев				Лист	Листов 1
Т. контр.		Шишулин					
Н. контр.		Положенцев			Лист 6-ПН-2.0 ГОСТ 19903-74 1-IV ГОСТ 16523-70	ГПКН, Спецавтоматика г. Новосибирск	
Утв.		Толочнев					

Копировал Компаниец Формат А3

Альбом VIII

Типовой проект 503

АПЖ Н12.09

Rz80 (V)

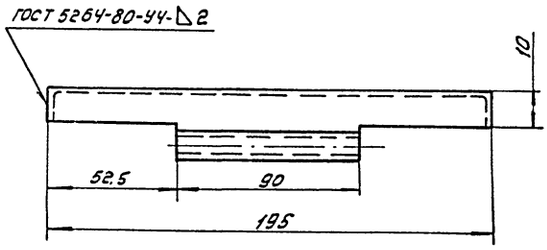

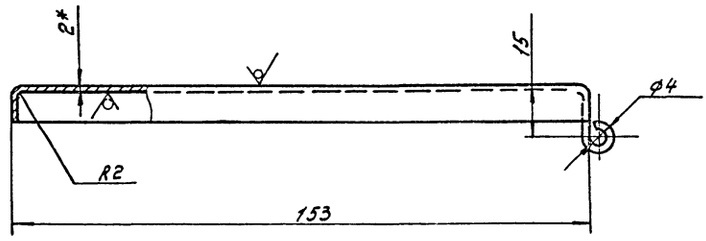

1. *Размер для справок

2. Предельные отклонения размеров:
валов h14, остальных $\pm \frac{JT14}{2}$

					503-4-44т.87 АПЖ Н12.09		
Изм.	Лист	№ докум.	Подпись	Дата			
Разраб.		Хожевников			Крышка	Литера: И	Масс: 0,50
Пров.		Положенцев				Лист	Лист
Т. контр.		Шишулин					
Н. контр.		Положенцев			Лист 6-ПН-2.0 ГОСТ 19903-74 1-IV ГОСТ 16523-70	ГПКН, Спецавтоматика г. Новосибирск	
Утв.		Толочнев					

Копировал Компаниец Формат А3

Альбом VIII

Типовой проект 503

АПЖ Н12.10

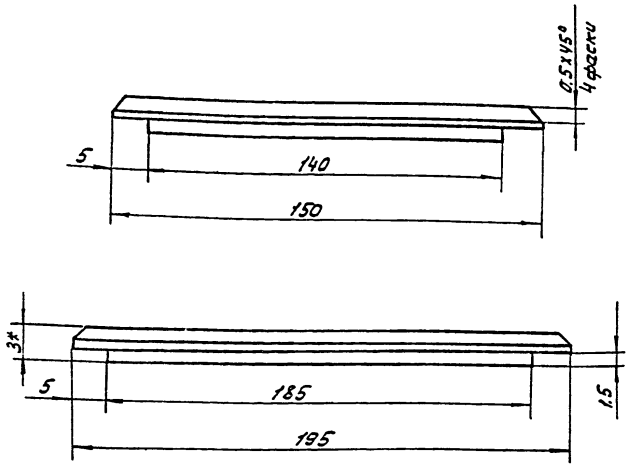

1. *Размер для справок
2. Предельные отклонения размеров: валов h14; остальных $\pm \frac{IT14}{2}$

				503-4-44м.87 АПЖ Н12.10			
Изм.	Лист	№ докум.	Подпись	Дата	Пластина	Литера	Масса	Масштаб
Разраб.		Кожевников				И	0,23	—
Пров.		Положенцев				Лист	Листов 1
Т.контр.		Шишулин			Стекло органическое конструкционное СОЛ3.0 ГОСТ 15809-70	ГПКН, Спецавтоматика г. Новосибирск	
Н.контр.		Положенцев					
Утв.		Толочнев					

Копировал Компаниец Формат А4

Альбом VIII

Типовой проект 503

АПЖ Н12.11

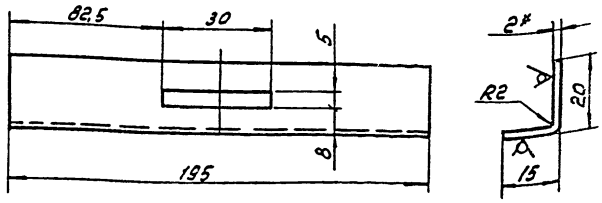

1.* Размер для справок
2. Предельные отклонения размеров: отверстий Н14, валов h14, остальных $\pm \frac{IT14}{2}$

				503-4-44м.87 АПЖ Н12.11			
Изм.	Лист	№ докум.	Подпись	Дата	Стенка	Литера	Масса	Масштаб
Разраб.		Кожевников				И	0,046	—
Пров.		Положенцев				Лист	Листов 1
Т.контр.		Шишулин			Лист Б-ПН-2.0 ГОСТ 19903-74 1-IV ГОСТ 16523-70	ГПКН, Спецавтоматика г. Новосибирск	
Н.контр.		Положенцев					
Утв.		Толочнев					

Копировал Компаниец Формат А4

Альбом VIII

Типовой проект 503

АПЖ Н13.00 МЧ

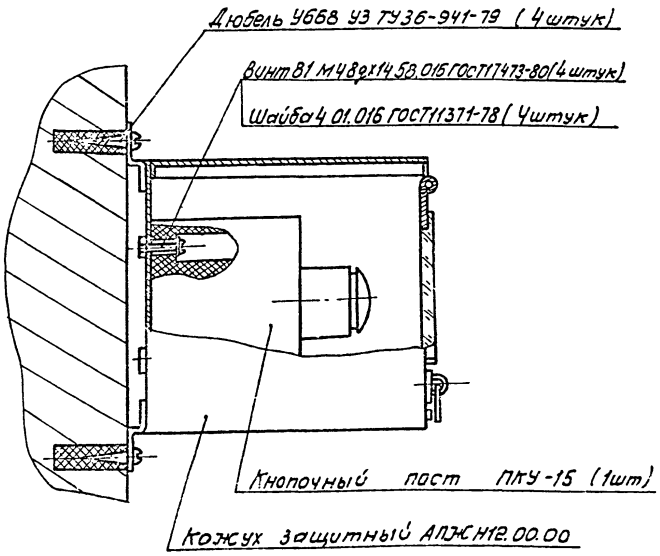

Координаты для крепления кожуха защитного

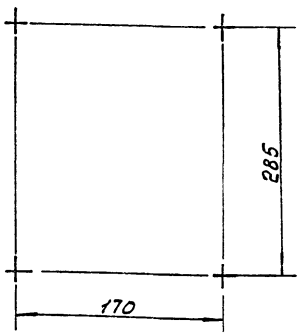

К металлоконструкциям кожух защитный крепить сваркой по ГОСТ 5264-80-Н1-△2

				503-4-44м.87 АПЖ Н13.00 МЧ			
Изм.	Лист	№ докум.	Подпись	Дата	Узел крепления кожуха защитного с кнопочным постом ПКУ 15 Монтажный чертеж	Литера	Масса	Масштаб
Разраб.		Кожевников				И	—	—
Пров.		Положенцев				Лист	Листов 1
Т.контр.		Шишулин				ГПКН Спецавтоматика г. Новосибирск	
Н.контр.		Положенцев					
Утв.		Толочнев					

Копировал Компаниец Формат А4

gost.e-ecolog.ru