ТИПОВОЙ ПРОЕКТ 503-4-44 м. 87

ПРОИЗВОДСТВЕННЫЙ КОРПУС С ЗАКРЫТОЙ СТОЯНКОЙ АВТОТРАНСПОРТНОГО ПРЕДПРИЯТИЯ НА 150 ГРУЗОВЫХ АВТОМОБИЛЕЙ ДЛЯ СЕВЕРНЫХ РАЙОНОВ

АЛЬБОМ III

ОТОПЛЕНИЕ, ВЕНТИЛЯЦИЯ, ВНУТРЕННИЕ ВОДОПРОВОД И КАНАЛИЗАЦИЯ

gost.e-ecolog.ru

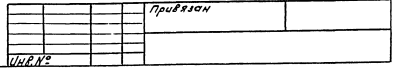

Отпечатано
в Новосибирском филиале ЦИТП
630064 г. Новосибирск пр. Карла Маркса 1
Выдано в печать "9" VI 1988 г.
Заказ Г-1621 Тираж 170

ТИПОВОЙ ПРОЕКТ 503-Ч-44 м. 87

ПРОИЗВОДСТВЕННЫЙ КОРПУС С ЗАКРЫТОЙ СТОЯНКОЙ АВТОТРАНСПОРТНОГО ПРЕДПРИЯТИЯ НА 150 ГРУЗОВЫХ АВТОМОБИЛЕЙ ДЛЯ СЕВЕРНЫХ РАЙОНОВ

АЛЬБОМ III

СОСТАВ ПРОЕКТА:

АЛЬБОМ I ПОЯСНИТЕЛЬНАЯ ЗАПИСКА, ТЕХНОЛОГИЯ ПРОИЗВОДСТВА, АВТОМАТИЧЕСКОЕ ПОЖАРОТУШЕНИЕ

АЛЬБОМ II АРХИТЕКТУРНЫЕ РЕШЕНИЯ, КОНСТРУКЦИИ ЖЕЛЕЗОБЕТОННЫЕ, (ЧАСТЬ I) КОНСТРУКЦИИ МЕТАЛЛИЧЕСКИЕ, ЧАСТЬ II

АЛЬБОМ III ОТОПЛЕНИЕ, ВЕНТИЛЯЦИЯ, ВНУТРЕННИЕ ВОДОПРОВОД И КАНАЛИЗАЦИЯ

АЛЬБОМ IV СИЛОВОЕ ЭЛЕКТРООБОРУДОВАНИЕ, ЭЛЕКТРИЧЕСКОЕ ОСВЕЩЕНИЕ, АВТОМАТИЗАЦИЯ САНИТАРНО-ТЕХНИЧЕСКИХ СИСТЕМ СВЯЗЬ И СИГНАЛИЗАЦИЯ

АЛЬБОМ V СТРОИТЕЛЬНЫЕ ИЗДЕЛИЯ

АЛЬБОМ VI СПЕЦИФИКАЦИИ ОБОРУДОВАНИЯ

АЛЬБОМ VII ЗАДАНИЕ ЗАВОДУ-ИЗГОТОВИТЕЛЮ ПО АВТОМАТИЗАЦИИ САНИТАРНО-ТЕХНИЧЕСКИХ СИСТЕМ

АЛЬБОМ VIII НЕСТАНДАРТИЗИРОВАННОЕ ОБОРУДОВАНИЕ АВТОМАТИЧЕСКОГО ПОЖАРОТУШЕНИЯ

АЛЬБОМ IX ВЕДОМОСТИ ПОТРЕБНОСТИ В МАТЕРИАЛАХ

АЛЬБОМ X СМЕТЫ (ЧАСТЬ I, ЧАСТЬ II)

АЛЬБОМ XI ПРОЕКТНАЯ ДОКУМЕНТАЦИЯ ПО ПЕРЕВОДУ ПОМЕЩЕНИЙ ПРОИЗВОДСТВЕННОГО КОРПУСА НА РЕЖИМ СОТ

РАЗРАБОТАН НОВОСИБИРСКИМ ФИЛИАЛОМ ИНСТИТУТА „ГИПРОАВТОТРАНС"

ГЛАВНЫЙ ИНЖЕНЕР ФИЛИАЛА Я.И.ВИЛЬБЕРГЕР

ГЛАВНЫЙ ИНЖЕНЕР ПРОЕКТА В.С.БОЯРШИНОВ

УТВЕРЖДЕН И ВВЕДЕН В ДЕЙСТВИЕ МИНАВТОТРАНСОМ РСФСР ПРОТОКОЛ от 30.12.86 N 24

Привязан

Инв. №

Альбом III

Типовой проект 503

Содержание альбома

(начало)

Содержание альбома	Марка лист	Стр.
Общие данные (начало)	ОВ1	3
Общие данные (продолжение)	ОВ2	4
Общие данные (продолжение)	ОВ3	5
Общие данные (продолжение)	ОВ4	6
Общие данные (продолжение)	ОВ5	7
Общие данные (продолжение)	ОВ6	8
Общие данные (продолжение)	ОВ7	9
Общие данные (продолжение)	ОВ8	10
Общие данные (продолжение)	ОВ9	11
Общие данные (продолжение)	ОВ10	12
Общие данные (продолжение)	ОВ11	13
Общие данные (окончание)	ОВ12	14
Отопление, теплоснабжение. План на отм. 0.000 между осями 1...12 и А... Г/1	ОВ13	15
Отопление, теплоснабжение. План на отм. 0.000 между осями 1...12 и Г/1... И	ОВ14	16
Отопление, теплоснабжение. План на отм. 0.000 между осями 11...22 и Г/1... И	ОВ15	17
Теплоснабжение. План на отм 0.000 между осями 11...22 и А... Г/1	ОВ16	18
Вентиляция. План на отм. 0.000 между осями 1...12 и А... Г/1	ОВ17	19
Вентиляция. План на отм. 0.000 между осями 1...12 и Г/1... И	ОВ18	20
Вентиляция. План на отм. 0.000 между осями 11...22 и Г/1... И	ОВ19	21
Вентиляция. План на отм. 0.000 между осями 11...22 и А... Д	ОВ20	22
Схема системы отопления 1	ОВ21	23
Схема системы отопления 2. Схема системы теплоснабжения установок У1...У8	ОВ22	24
Схема системы теплоснабжения установок П1...П20, А1, А2	ОВ23	25
Узлы 1...12	ОВ24	26
Узлы 13...22	ОВ25	27

(продолжение)

Содержание альбома	Марка лист	Стр.
Схема системы теплоснабжения с использованием вторичных энергетических ресурсов	ОВ26	28
Схемы систем П1...П6	ОВ27	29
Схемы систем П7...П13	ОВ28	30
Схемы систем П14...П20, У1...У8	ОВ29	31
Схемы систем В1...В12, В33...В36	ОВ30	32
Схемы систем В13...В36	ОВ31	33
Схемы систем В27...В36, ВЕ1...ВЕ35	ОВ32	34
Установки систем П1...П4, В1...В7, П20	ОВ33	35
Установки систем П5, В8...В12	ОВ34	36
Установки систем П6...П9, В15...В22	ОВ35	37
Установки систем П10, П11, В23, В31	ОВ36	38
Установки систем П12, П13, В24	ОВ37	39
Установки систем П14...П16, В27...В29	ОВ38	40
Установки систем П17...П19, В30	ОВ39	41
Установки систем В25, В26	ОВ40	42
Спецификация отопительно-вентиляционных установок П1, П2, П3, П8, П9, П15, П20	ОВ41	43
Спецификация отопительно-вентиляционных установок П4...П7, П10...П13, П18	ОВ42	44
Спецификация отопительно-вентиляционных систем П14, П16, П17, В1	ОВ43	45
Спецификация отопительно-вентиляционных установок В2...В12, В15...В21, В28, В29	ОВ44	46
Спецификация отопительно-вентиляционных установок В22...В26, В30, В31	ОВ45	47
Виброизолирующее основание под пластмассовый вентилятор	ОВ46	48
Центральный тепловой пункт. План на отм. 0.000 Разрез 1-1, 2-2	ОВ47	49
Центральный тепловой пункт. Принципиальная схема трубопроводов	ОВ48	50
Центральный тепловой пункт. Опора под водоподогреватель	ОВ49	51

(окончание)

Содержание альбома	Марка лист	Стр.
Общие данные (начало)	ВК1	52
Общие данные (продолжение)	ВК2	53
Общие данные (продолжение)	ВК3	54
Общие данные (окончание)	ВК4	55
План с сетями водопровода и канализации в осях 1...12 / А...Г/1	ВК5	56
План с сетями водопровода и канализации в осях 1...12/Г/1...4	ВК6	57
План с сетями водопровода и канализации в осях 11...22 / А...Д	ВК7	58
План с сетями водопровода и канализации в осях 1...22 / Г1...4	ВК8	59
План кровли. Схемы систем К2	ВК9	60
Фрагмент 2. Схемы систем К3, К9, К9Н, КН2, СВ, Р1	ВК10	61
Фрагменты 3; 5	ВК11	62
Схема системы В1	ВК12	63
Схемы систем К1, Т3	ВК13	64
Таблица колодцев. Фрагменты. Схема системы Т31. Пожаротушение кровли	ВК14	65
Схемы систем В5; КН1; К3; К8	ВК15	66
Схемы систем К13, К14; К15; СВ; Р2; К6; П; В4; 1	ВК16	67
Колодец с доломитовым фильтром. Колодец-гаситель напора	ВК17	68
Рама под бак СЭ0,025-1-10-01. Сборочный чертеж	ВК18	69
Камера с фильтром. План, разрезы	ВК19	70

Привязан

Инв. №

ГИП	Бояршинов	
Нач. отд.	Айзикович	
Гл. спец.	Голубев	
Гл. спец.	Кучумова	

503-4-44 м. 87

Автотранспортное предприятие на 150 грузовых автомобилей для северных районов

Производственный корпус с закрытой стоянкой

Стадия	Лист	Листов
РП	1	1

Содержание альбома

ГИПРОАВТОТРАНС Новосибирский филиал

Инв. № подл. | Подпись и дата | Взам. инв. №

Копировал [illegible]

Альбом III

Типовой проект 503-

Инв.№ подл. | Подпись и дата | Взам. инв.№

Ведомость рабочих чертежей основного комплекта ОВ

Лист	Наименование	Примечание
1	Общие данные (начало)	
2	Общие данные (продолжение)	
3	Общие данные (продолжение)	
4	Общие данные (продолжение)	
5	Общие данные (продолжение)	
6	Общие данные (продолжение)	
7	Общие данные (продолжение)	
8	Общие данные (продолжение)	
9	Общие данные (продолжение)	
10	Общие данные (продолжение)	
11	Общие данные (продолжение)	
12	Общие данные (окончание)	
13	Отопление теплоснабжение. План на отм. 0.000 между осями 1.. 12 и А.. Г/1	
14	Отопление теплоснабжение. План на отм. 0.000 между осями 1...12 и Г/1... Н	
15	Отопление, теплоснабжение. План на отм. 0.000 между осями 11... 22 и Г/1... Н	
16	Теплоснабжение. План на отм. 0.000 между осями 11... 22 и А... Г/1	
17	Вентиляция. План на отм. 0.000 между осями 1... 12 и А... Г/1	
18	Вентиляция. План на отм. 0.000 между осями 1.. 12 и Г/1... Н	
19	Вентиляция. План на отм. 0.000 между осями 11... 22 и Г/1... Н	
20	Вентиляция. План на отм. 0.000 между осями 11... 22 и А... А	
21	Схема системы отопления 1.	
22	Схема системы отопления 2. Схема системы теплоснабжения установок У1... У8	
23	Схема системы теплоснабжения установок П1... П20, А1, А2	
24	Узлы 1... 12	
25	Узлы 13... 22	
26	Схема системы теплоснабжения с использованием вторичных энергетических ресурсов	
27	Схемы систем П1... П6	
28	Схемы систем П7... П13	
29	Схемы систем П14... П20, У1... У8	
30	Схемы систем В1... В12, В33... В36	
31	Схемы систем В13... В26	
32	Схемы систем В27... В36, ВЕ1... ВЕ35	
33	Установки систем П1... П4, В1... В7, ПВ0	
34	Установки систем П5, В8... В12	
35	Установки систем П6... П9, В15, В22	
36	Установки систем П10... П11, В23, В31	
37	Установки систем П12... П13, В24	
38	Установки систем П14... П16, В27... В29	
39	Установки систем П17... П19, В30	
40	Установки систем В25, В26	
41	Спецификация отопительно-вентиляционных установок П1, П2, П3, П8, П9, П15, ПВ0	
42	Спецификация отопительно-вентиляционных установок П4... П7, П10... П13, П18	
43	Спецификация отопительно-вентиляционных установок П14... П16, П17, В1	
44	Спецификация отопительно-вентиляционных установок В2... В12, В15... В21, В28, В29	
45	Спецификация отопительно-вентиляционных установок В22... В26, В30, В31	
46	Виброизолирующее основание под пластинчатый вентилятор	
47	Центральный тепловой пункт. План на отм. 0.000. Разрез 1-1, 2-2	
48	Центральный тепловой пункт. Принципиальная схема трубопроводов	
49	Центральный тепловой пункт. Опора под водоподогреватель	

Ведомость ссылочных и прилагаемых документов

Обозначение	Наименование	Примечание
	Ссылочные документы	
Серия 5.904-12 Вып. 1-2; 1-3; 1-16; 1-17; 1-28; 1-30, 1-35	Приточные вентиляционные камеры производительностью от 3,5 до 125 тыс. м³/ч	
Серия 1.494-27 Вып.7	Воздухоприемные устройства с подвесными утепленными клапанами	
Серия 1.494-8	Решетки воздухоприточные Тип РР	
Серия 1.494-10	Решетки щелевые регулирующие Тип Р	
Серия 1.494-38 Вып.1	Воздухораспределители эжекционные панельные штампованные ВЭПш	
Серия 4.904-63 Вып.2	Воздухораспределитель ВГК для подачи воздуха компактной струей	
Серия 3.904-18 Вып.1	Клапаны и заслонки для вентиляционных систем взрывоопасных производств	
Серия 5.903-1	Узлы обвязки регулирующих клапанов на трубопроводах теплоснабжения калориферных установок	
Серия 5.904-10	Узлы прохода общего назначения	
Серия 1.494-32	Зонты и дефлекторы вентиляционных систем	
Серия 5.904-5	Гибкие вставки к центробежным вентиляторам	
Серия 5.904-4	Двери и люки для вентиляционных камер	
Серия 5.904-13 Вып.1-1	Заслонки воздушные унифицированные прямоугольного сечения	
Серия 1.494-25	Подставки под калориферы	

Типовой проект разработан в соответствии с действующими нормами и правилами и предусматривает мероприятия, обеспечивающие взрывную, взрывопожарную и пожарную безопасность при эксплуатации здания.

Главный инженер проекта (В.С. Боярщинов)

Привязан

Инв.№

ГИП	Боярщинов		503-4-44т.87 -ОВ
Нач.отд.	Лузикович		
Гл.спец.	Голубев		Автотранспортное предприятие на 150 грузовых автомобилей для северных районов
Рук.гр.	Чистякова		
Инж.	Орехова		Производственный корпус с закрытой стоянкой
Н.контр.	Енисеерова		Стадия: РП; Лист: 1; Листов: 49
			Общие данные (начало)
			ГИПРОАВТОТРАНС Новосибирский филиал

Копировал Енис... Формат А2

Альбом №7

Типовой проект 503-

окончание

Обозначение	Наименование	Примечание
Серия 5.903-2, Вып. 0.1	Воздухосборники для систем отопления и теплоснабжения вентиляционных установок	
Серия 1.494-36 Вып.1;2;3	Шахты дымоудаления производственных зданий промышленных предприятий	
Серия 1.494-2 Вып. 11.12	Воздушно-тепловые завесы для ворот промышленных зданий	
Серия 4.904-37	Местные отсосы при ручной электросварке	
Серия 5.904-3	Ограждения нагревательных приборов для помещений категорий А,Б,В и Е	
Серия 5.904-1, Вып. 0	Крепление стальных неизолированных воздуховодов	
Серия 1.494-21	Крепление решеток воздухоприточных типа „ОР" и щелевых регулирующих типа „Р"к воздуховодам и строительным конструкциям.	
Серия 4.904-69	Детали крепления санитарно-технических приборов и трубопроводов	
Серия 903-04-13 альбом 1	Автоматизированные индивидуальные тепловые пункты (ИТП) зданий жилищно-гражданского и производственного назначения	
	Прилагаемые документы	
503-4-44м.87 ОВ. СО	Спецификация оборудования	Альбом VI
503-4-44м.87 ОВ. ВМ	Ведомости потребности в материалах	Альбом IX

План - схема

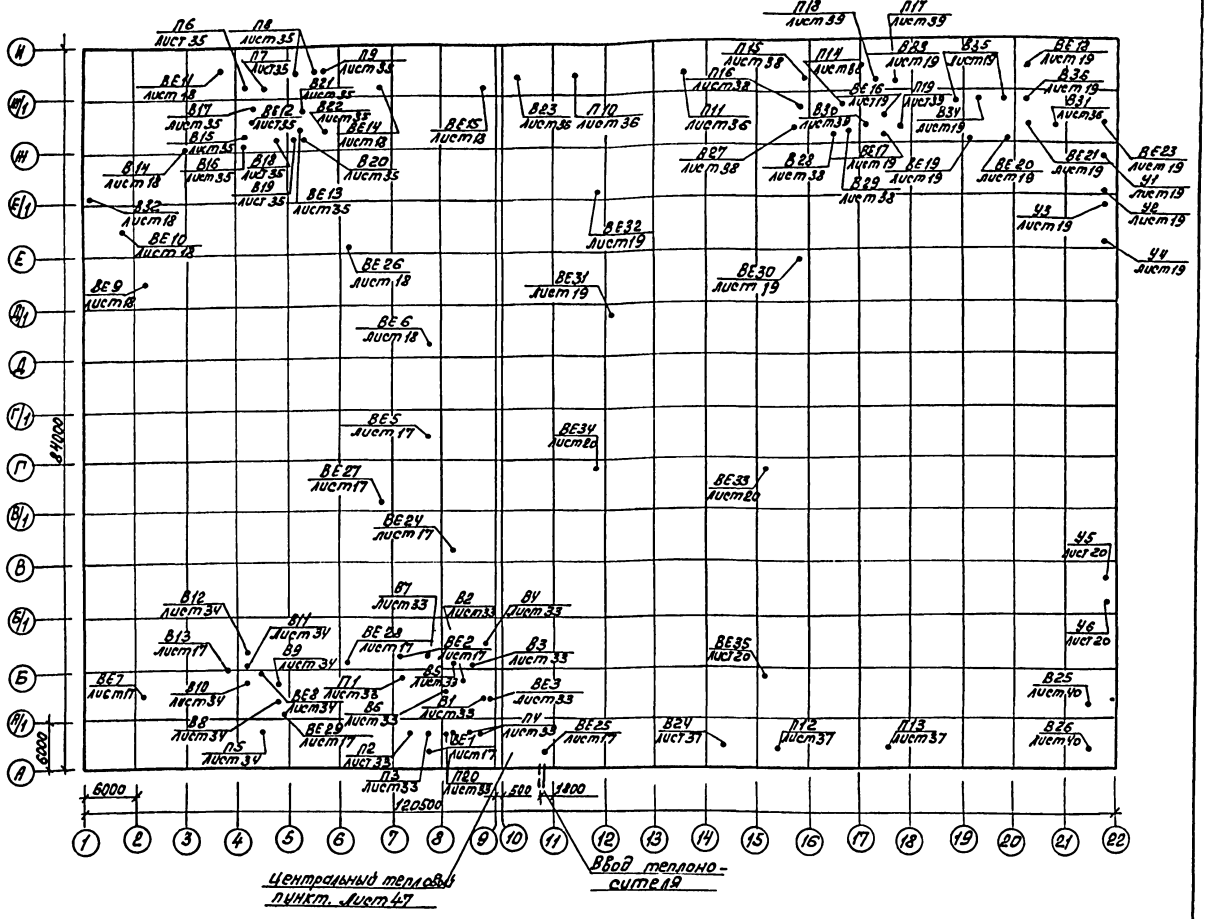

ГИП	Боршиков		503-4-44м.87		-ОВ
Нач.отд	Азиковичу		Автотранспортное предприятие на 150 грузовых автомобилей для северных районов		
Гл.спец	Дубов				
Рук.гр.	Чистякова				
Инж.	Орехова		Производственный корпус с закрытой стоянкой	Стадия	Лист	Листов
Н.контр	Комиссарова			РП	2	
Привязан			Общие данные (продолжение)	ГИПРОАВТОТРАНС Новосибирский филиал		
Инв.№						

Типовой проект

Формат А2

Альбом III

Типовой проект 503

Общие указания

Основные показатели по чертежам отопления и вентиляции

Наименование здания (сооружения), помещения	Объем, м³	Периоды года при $t_н$, °С	Расход тепла, Вт (ккал/ч) На отопление	На вентиляцию	На горячее водоснабжение	Общий	Расход холода, Вт (ккал/ч)	Установлен. мощн. эл. двигат. кВт.
Производст-	101323,0	-40	1448840	10835675*	89320	12379835	—	597,1
венный			(1249000)	(9341100)*	(77000)	(10672270)	—	—
корпус	101641,6	-50	1563560	13104470*	89320	14783350	—	597,1
			(1365140)	(11296960)*	(77000)	(12744270)	—	—

* в том числе на ВТЗ с учетом одновременности и фактического времени работы $t_н$=-40°С 319835 Вт (275720 ккал/ч); $t_н$=-50°С -391800 Вт (337760 ккал/час.)

В общем расходе тепла учтен расход тепла на технологические нужды 6000 Вт (5170 ккал/ч.)

Проект отопления и вентиляции разработан для районов с расчетной температурой наружного воздуха минус 40°С и минус 50°С. Расчетные параметры внутреннего воздуха приняты в соответствии со СНиП II-93-74, СНиП II-92-76, ГОСТ 12.1.005-76.

Теплоснабжение от внешних тепловых сетей.

Теплоносителем для систем отопления 1 и теплоснабжения отопительно-вентиляционных установок принята перегретая вода с температурой 150-70°С, для системы отопления 2 с температурой 110÷70°С. Температура воды для горячего водоснабжения 60°С.

Данный проект выполнен в соответствии с ГОСТ 12.1.005-76, СНиП II-33-75*, СНиП II-93-74, СНиП II-92-76, СНиП II-106-79 и „Инструкцией по проектированию отопления и вентиляции предприятий по обслуживанию автомобилей шифр 9125/2.

Приготовление горячей воды осуществляется в водоводяных подогревателях, установленных в центральном тепловом пункте.

Отопление

Отопление стоянки запроектировано в рабочее и нерабочее время воздушное, совмещенное с приточной вентиляцией. В нерабочее время системы П10, П13 работают на рециркуляции. В деревообрабатывающем, шиномонтажном участках, очистных сооружениях отопление в рабочее и нерабочее время местными нагревательными приборами в остальных помещениях в рабочее время - - воздушное, совмещенное с приточной вентиляцией и местными нагревательными приборами, дежурное отопление - местными нагревательными приборами.

Системы отопления запроектированы однотрубные с верхней разводкой, приточно-регулируемые. В качестве нагревательных приборов приняты регистры из гладких труб. Трубопроводы систем отопления, прокладываемые в подпольных каналах, диаметром меньше 50 изолируются шнуром теплоизоляционным из минеральной ваты $\delta_{из}$=30мм, подающие трубопроводы теплоснабжения диаметром 50 и больше - полуцилиндрами минераловатными на синтетическом связующем $\delta_{из}$ = 50 мм.

Покровный слой - стеклопластик рулонный РСТ. Трубопроводы перед изоляцией покрываются антикоррозионным покрытием краской БТ-177 в два слоя по грунтовке ГФ-021 в один слой. Неизолированные трубопроводы и регистры из гладких труб грунтуются лаком БТ-577 и окрашиваются краской БТ-177 за два раза. В помещениях категорий „Б" и „В" у нагревательных приборов предусматриваются несгораемые экраны. Потери напора составляют: в системе отопления 1 80540 Па (8054 кгс/м²) $t_н$=-40°С; 87190 Па (8719 кгс/м²) $t_н$=-50°С; в системе отопления 2 - 24840 Па (2484 кгс/м²) $t_н$=-40°С; 25400 Па (2540 кгс/м²) $t_н$=-50°С, в системе теплоснабжения установок П1...П20 - 250000 Па (25000 кгс/м²), У1...У6 - 250000 Па (25000 кгс/м²).

Трубопроводы и оборудование центрального теплового пункта изолируются:

- водоподогреватели изолируются матами минераловатными прошивными в обкладке из металлической сетки $\delta_{из}$=80мм. Покровный слой - штукатурка асбоцементным раствором, оклейка хлопчатобумажной тканью и окраска без грунта краской ПФ-170.
- трубопроводы диаметром до 50 и криволинейные участки изолируются шнуром теплоизоляционным из минеральной ваты в чулке из нити стеклянной,
- трубопроводы диаметром более 50мм изолируются матами минераловатными прошивными в обкладке из металлической сетки. Покровный слой - стеклопластик рулонный РСТ.

Вентиляция

Вентиляция в корпусе запроектирована приточно-вытяжная с механическим и естественным побуждением.

Основными вредностями, выделяющимися в помещениях, являются: окислы азота, окись углерода, марганец и его окислы, водород, пары серной кислоты, бензина, дизтоплива и теплоизбытки.

У оборудования, выделяющего вредности, устраиваются местные отсосы.

В зонах ТО и ТР и в стоянке автомобилей воздухообмены расчитаны на растворение газовых вредностей до предельно-допустимых концентраций, в остальных помещениях воздухообмены приняты по местной вытяжке и по кратностям.

Воздуховоды приточных и общеобменных вытяжных систем выполняются металлическими с толщиной стали согласно СНиП II-33-75*. Воздуховоды систем В1, В2, В11 транспортирующие воздух, содержащий пары кислот, покрываются изнутри; грунтовкой ХСТ (ХС-01) в два слоя, эмалью ХС9-26 в четыре слоя, лаком ХСЛ в два слоя. Транзитные воздуховоды систем П4, П7 оштукатуриваются асбоцементным раствором по металлической сетке $\delta_{из}$ = 30 мм.

Переходы между заслонками и калориферами в приточных системах и воздуховоды, соединяющие воздухозаборные шахты изолируются матами минераловатными $\delta_{из}$ = 40мм. Покровый слой - стеклопластик рулонный РСТ.

Для перемещения взрывоопасных сред, в системах В1, В17, В31 предусмотрены искрозащитные вентиляторы, для перемещения агрессивных сред в системе В15 - антикоррозионный.

Оборудование систем П14, П15, В31 заземляется.

ГИП	Бояршинов		
Нач.отд.	Айзиков		
Гл.спец.	Голубев		
Рук.гр.	Чистякова		
Инж.	Орехова		
Н-контр.	Комиссарова		

503-4-44 м.87 08

Автотранспортное предприятие на 150 грузовых автомобилей для северных районов

Производственный корпус с закрытой стоянкой

Стадия	Лист	Листов
РП	3	

Общие данные (продолжение)

ГИПРОАВТОТРАНС Новосибирский филиал

Привязан

Инв.№

Инв.№ подл. | Подп. и дата | Взам.инв.№

ХАРАКТЕРИСТИКА ОТОПИТЕЛЬНО-ВЕНТИЛЯЦИОННЫХ СИСТЕМ

Начало

Обозначение системы	Кол. систем	Наименование обслуживаемого помещения (технологического оборудования)	Тип установки	Вентилятор: Тип, исполн. взрывозащите	№	Схема исполнен.	Положение	L, м³/ч	P, Па (кгс/м²)	n, об/мин	Электродвигатель: Тип, исполнение по взрывозащите	N, кВт	n, об/мин	Воздухонагреватель: Тип	№	Кол.	Т-ра нагрева, °С от	до	Расход тепла, Вт (ккал/ч)	ΔP, Па (кгс/м²)	Примечание
П1	1	Участок ТО и ТР, участок диагностики	А12,5-1	В-Ц4-70	12,5	6	Л0°	42031*	550 (55)	530	4А160S6	11	975	КВС	11Б-П	2	-40	-24,8	194030 (167270)	71,8 (7,18)	Теплоноситель - нитрит натрия
														КВС	11Б-П	1	-24,8	17,5	539970 (465480)	91,5 (9,15)	Теплоноситель - вода
														КВС	12Б-П	1					
														КВС	12Б-П	2	-50	-31	242540 (209080)	71,8 (7,18)	Теплоноситель нитрит натрия
														КВБ	11Б-П	1	-31	17	612730 (528215)	60,8 (6,08)	Теплоноситель - вода
														КВБ	12Б-П	1					
П2	1	Склад масел	А4095-2	В-Ц4-70	4	1	Пр0°	2112*	410 (41)	1390	4А71А4	0,55	1390	КВБ	6Б-П	1	-40	16	35920 (30965)	27,5 (2,75)	
																	-50	16	42330 (36495)	39,8 (3,98)	
П3	1	Компрессорная	А25110-1	В-Ц4-70	2,5	1	Пр0°	572*	260 (26)	1375	4АА56А4	0,12	1375	КВС	6Б-П	1	-40	16	9730 (8390)	4,3 (0,43)	
																	-50	16	11460 (9880)	4,7 (0,47)	
П4	1	Кислотная	А4100-2	В-Ц4-70	4	1	Пр0°	3256*	420 (42)	1390	4А71В4	0,75	1390	КВБ	7Б-П	1	-40	16	55380 (47740)	63,3 (6,33)	1 вентилятор рабочий
														КВБ	8Б-П	1	-50	16	65260 (56260)	51,1 (5,11)	1 резервный
П5	1	Кузнечно-сварочный участок, участок ремонта электрооборудования и аккумуляторов	А10095-1	В-Ц4-70	10	1	Л0°	25060*	550 (55)	730	4А160S8	7,5	730	КВБ	12Б-П	1	-40	17,9	440680 (379900)	65,1 (6,51)	
														КСК-3	12	1	-50	18,2	519065 (447470)	78,8 (7,88)	
П6	1	Слесарно-механический и агрегатный участок, очистные сооружения	А6,3100-1	В-Ц4-70	6,3	1	Пр0°	8085*	480 (48)	950	4А100L6	2,2	950	КВС	10Б-П	2	-40	16	137510 (118540)	8,7 (0,87)	
														КВС	10Б-П	2	-50	16	162060 (139710)	8,8 (0,88)	
П7	1	Участок ремонта приборов питания, участок отдела главного механика	А6,3100-1	В-Ц4-70	6,3	1	Л0°	7590*	500 (50)	950	4А100L6	2,2	950	КВС	10Б-П	2	-40	17,4	1323150 (114065)	24 (2,4)	
														КВС	10Б-П	2	-50	17,6	155820 (134330)	25,65 (2,565)	

*- Расходы воздуха даны с коэффициентом 1.1

Использование тепловых вторичных энергетических ресурсов

В проекте предусмотрено использование тепла удаляемого воздуха в общеобменной системе В22 для нагрева приточного воздуха системы П1 в соответствии с временными рекомендациями по проектированию систем утилизации тепла удаляемого воздуха (системы с промежуточным теплоносителем), серия 904-02-10 в качестве промежуточного теплоносителя использован 28%-ный раствор нитрата натрия.

Защита атмосферного воздуха

Расчет рассеивания в атмосфере вредных веществ, содержащихся в вентиляционных выбросах произведен на ЭВМ ЕС-1020 по программе Эфир-5. Расчетом установлено, что максимальная концентрация окиси углерода от всех источников в точке с координатами X=0, Y=0 составляет 0,082 мг/м³, окислов азота - 0,008 мг/м³, что ниже ПДК. За центр координат принят угол здания в осях А/1. Ось X совпадает с осью 1, ось Y - с осью А.

Альбом III

Типовой проект 503-

ГИП	Боярщинов		503-4-44 т. 87 -ОВ
Нач.отд.	Лизикович		Автотранспортное предприятие на 150 грузовых автомобилей для северных районов
Гл.спец.	Голубев		
Рук.гр.	Чистякова		Производственный корпус с [illegible]
Инж.	Орехова		Стадия: РП; Лист: 4; Листов:
Н.контр.	[illegible]		Общие данные (продолжение)
Инв.№			ГИП: ЗАВТОТРАНС Новосибирский филиал

Привязан

Инв.№

Тип 50М II

Типовой проект 503-

продолжение

Обозначение системы	Кол. систем	Наименование обслуживаемого помещения (технологического оборудования)	Тип установки	Вентилятор: Тип, исполн. взрывозащите	№	Схема исполнен.	положение	L, м³/ч	P, ра (кгс/м²)	n, об/мин	Электродвигатель: Тип, исполнение по взрывозащите	N, кВт	n, об/мин	Воздухонагреватель: Тип	№	Кол.	Т-ра нагрева, °С от	до	Расход тепла, Вт (ккал/ч)	ΔP, ра (кгс/м²)	Фильтр: Тип	№	Кол.	ΔP, (кгс/м²)	Примечание
П8	1	Тамбур-шлюз	А2,5095-1	В-Ц4-70	2,5	1	Пр0°	385*	160 (16)	1375	4АА56А4	0,12	1375	КВС	6Б-П	1	-40	16	6540 (5640)	14,9 (1,49)					1-вентилятор рабочий
														КВС	6Б-П	1	-50	16	7710 (6650)	14,9 (1,49)					1-резервный
П9	1	Шиномонтажный, деревообрабатывающий и обойный участок	А4095-2	В-Ц4-70	4	1	Л0°	2684*	360 (36)	1390	4А71А4	0,55	1390	КВБ	7Б-П	1	-40	16	45650 (39360)	33,6 (3,36)					
														КВБ	7Б-П	1	-50	16	53800 (46380)	35,2 (3,52)					
П10... ...П13	4	Стоянка автомобилей	Б16-4	В-Ц4-76	16	6	Пр0° Л0°	139490*	1100 (110)	680	4А250М6	55	985	КВБ	11Б-П	2	-40	9,8	2109760 (1818760)	68,5 (6,85)					
														КВБ	12Б-П	4									
														КВБ	11Б-П	2	-50	10,6	2567300 (2213190)	73,8 (7,38)					
														КВБ	12Б-П	4									
П14	1	Участок окраски	А16-4	В-Ц4-70	16	6	Л0°	70950*	580 (58)	450	4А180S4	22	1470	КСК-3	12	2	-40	16,5	1217470 (1049540)	13,2 (1,32)	ФСВУ	–	–	300 (30)	
														КСК-3	12	2	-50	16,5	1432950 (1235300)	14,4 (1,44)					
П15	1	Краскоприготовительная	А4095-2	В-Ц4-70	4	1	Л0°	3124*	350 (35)	1390	4А71А4	0,55	1390	КВБ	6Б-П	1	-40	16	53130 (45800)	48,71 (4,87)					
														КВБ	7Б-П	1	-50	16	62620 (53980)	37,6 (3,76)					
П16	1	Очистные сооружения	А4100-2	В-Ц4-70	4	1	Пр0°	3471*	400 (40)	1390	4А71В4	0,75	1390	КВБ	8Б-П	1	-40	16	59030 (50890)	51,1 (5,11)					
														КВБ	8Б-П	1	-50	16	69580 (59980)	55,9 (5,59)					
П17	1	Участок ЕО, бытовые помещения	А6,3100-1	В-Ц4-70	6,3	1	Пр0°	10813*	470 (47)	950	4А100L6	2,2	950	КВБ	10Б-П	2	-40	24	210180 (181190)	58,11 (5,81)					Режим санитарной обработки транспорта
														КСК-3	10	2	-50	25	246300 (212330)	78,8 (7,88)					
П18	1	Участок ЕО	А6,3100-1	В-Ц4-70	6,3	1	Пр0°	6429*	680 (68)	950	4А100L6	2,2	950	КВС	10Б-П	2	-46	16	109350 (94270)	8,7 (0,87)					Режим санитарной обработки транспорта
														КВС	10Б-П	2	-50	16	128880 (111100)	8,8 (0,88)					

* - расход воздуха дан с коэффициентом 1.1

ГИП	Бояршинов		503-4-44 м. 87 ОВ
Нач.отд.	Яжикович		Автотранспортное предприятие на 150 грузовых автомобилей для северных районов
Гл.спец.	Голубев		
Рук.гр.	Чистякова		Производственный корпус с закрытой стоянкой
Инж.	Орехова		Стадия: РП; Лист: 5; Листов:
Н.контр.	Комиссарова		Общие данные (продолжение)
			ГИПРОАВТОТРАНС Новосибирский филиал

Привязан

Инв. №

Копировал Друз-

Формат А2

Взам. инв. №

Подпись и дата

Инв. № подл.

Альбом №

Типовой проект 503-

продолжение

Обозначение системы	Кол. систем	Наименование обслуживаемого помещения (технологического оборудования)	Тип установки	Вентилятор: Тип, исполн. взрывозащите	Вентилятор: №	Вентилятор: Схема исполнен	Вентилятор: положение	Вентилятор: L_1, м³/ч	Вентилятор: P, рд (кгс/м²)	Вентилятор: n, об/мин	Электродвигатель: Тип, исполнение по взрывозащите	Электродвигатель: N, кВт	Электродвигатель: n, об/мин	Воздухонагреватель: Тип	Воздухонагреватель: №	Воздухонагреватель: Кол.	Воздухонагреватель: Т-ра нагрева, °С от	Воздухонагреватель: Т-ра нагрева, °С до	Воздухонагреватель: Расход тепла, вт (ккал/ч)	Воздухонагреватель: ΔP, кгс/м²	Фильтр: Тип	Фильтр: №	Фильтр: Кол.	Фильтр: ΔP, кгс/м²	Примечание
П19	1	Тамбур-шлюзы	А3,15095-1	8-Ц4-70	3,15	1	Л0°	825*	260 (26)	1380	4АА63А4	0,25	1380	КВС	6Б-П	1	-40	16	14040 (12100)	7,9 (0,79)					1 вентилятор рабочий, 1-резервный
														КВС	6Б-П	1	-50	16	16540 (14260)	7,9 (0,79)					
П20	1	Тамбур-шлюз	А2,5095-1	8-Ц4-70	2,5	1	Пр0°	385*	160 (16)	1375	4АА56А4	0,12	1375	КВС	6Б-П	1	-40	16	6540 (5640)	14,9 (1,49)					1 вентилятор рабочий, 1-резервный
														КВС	6Б-П	1	-50	16	7710 (6650)	14,9 (1,49)					
У1...У6	6	Стоянка автомобилей	А6,3105-2	8-Ц4-70	6,3	1	А180 Пр180°	17095	1080 (108)	1455	4А132S4	7,5	1455	КВБ	8Б-П	2	5	33	159920 (137860)	169,6 (16,96)					
														КВБ	8Б-П	2	5	39,3	195900 (168880)	169,6 (16,96)					
А1, А2	1	Тамбур	АПВС-110-80		—	—	—	—	—	—	4А80В4	1,5	1415	—	—	—	—	—	—	—	—	—	—	—	—
В1	1	Участок ремонта электрооборудования и аккумуляторов		8-Ц14-46	5В	1	Л0°	5500*	900 (90)	1455	В132S6 Н4Т4	5,5	960												
В2	1	Участок ремонта электрооборудования и аккумуляторов	А6,3095-1	8-Ц4-70	6,3	1	Л0°	6622*	420 (42)	935	4А90L6	1,5	935												
В3	1	Кислотная	А4100-2	8-Ц4-70	4	1	Пр0°	3256*	420 (42)	1390	4А71В4	0,75	1390												
В4	1	Компрессорная	А2,5110-1	8-Ц4-70	2,5	1	Пр0°	572*	260 (26)	1375	4АА56А4	0,12	1375												
В5	1	Склад масел, насосная склада масел	А3,15110-1	8-Ц4-70	3,15	1	Пр0°	1408*	380 (38)	1365	4АА63В4	0,37	1365												
В6	1	Участок ТО и ТР	А3,15110-1	8-Ц4-70	3,15	1	Л0°	1430*	380 (38)	1365	4АА63В4	0,37	1365												
В7	1	Мужская, женская уборные, курительная	А3,15110-1	8-Ц4-70	3,15	1	Л0°	1056*	420 (42)	1365	4АА63В4	0,37	1365												
В8	1	Участок диагностики	А2,5110-1	8-Ц4-70	2,5	1	Л0°	715*	250 (25)	1375	4АА56А4	0,12	1375												

*- расход воздуха дан с коэффициентом 1,1

Инв. № подл. | Подпись и дата | Взам. инв. №

Привязан

Инв. №

ГИП	Боярщинов	
Нач. отд.	Айзикович	
Гл. спец.	Голубев	
Рук. гр.	Чистякова	
Инж.	Орехова	
Н. контр.	Комиссарова	

503-4-44 м. 87 -08

Автотранспортное предприятие на 150 грузовых автомобилей для северных районов

Производственный корпус с закрытой стоянкой

Стадия	Лист	Листов
РП	6	

Общие данные (продолжение)

ГИПРОАВТОТРАНС Новосибирский филиал

Копировал [illegible] Формат А2

Альбом III

Типовой проект 503-

Продолжение

Обозначение системы	Кол. систем	Наименование обслуживаемого помещения (технологического оборудования)	Тип установки	Вентилятор: Тип, исполн. взрывозащите	№	Схема исполнен.	Положение	L_1 м³/ч	P_1 кгс/м²	n_1 об/мин	Электродвигатель: Тип, исполнение по взрывозащите	N_1 кВт	n об/мин	Воздухонагреватель: Тип	№	Кол.	Т-ра нагрева, °С от	до	Расход тепла, Вт (ккал/ч)	$\Delta P_{кг}$ кгс/м²	Фильтр: Тип	№	Кол.	$\Delta P_{кг}$ кгс/м²	Примечание
В9	1	Участок диагностики	А3,15110-1	В-Ц4-70	3,15	1	Пр0°	1045*	420 (42)	1365	4АА63В4	0,37	1365												
В10	1	Кузнечно-сварочный участок	А6,3100-1	В-Ц4-70	6,3	1	Пр0°	7887*	490 (49)	950	4А100L6	2,2	950												
В11	1	Кузнечно-сварочный участок	А4100-2	В-Ц4-70	4	1	Л0°	3223*	420 (42)	910	4А71А6	0,37	910												
В12	1	Кузнечно-сварочный участок	А4095-2	В-Ц4-70	4	1	Пр0°	2200*	400 (40)	1390	4А71А4	0,55	1390												
В13	1	Кузнечно-сварочный участок	ЛА-212М	–	–	–	–	650	–	–	4АХ80А2	1,5	2860												
В14	1	Слесарно-механический и агрегатный участок	ЛА-212М	–	–	–	–	650	–	–	4АХ80А2	1,5	2860												
В15	1	Слесарно-механический и агрегатный участок		В-Ц4-76	5К	1	Пр0°	2915*	330 (33)	950	4А100L6	2,2	950												пластмассовый
В16	1	Слесарно-механический и агрегатный участок	А4100-2	В-Ц4-70	4	1	Пр0°	2750*	460 (46)	1390	4А71В4	0,75	1390												
В17	1	Участок ремонта приборов питания		В-Ц4-70	6,3Н1	1	Пр0°	6688*	570 (57)	950	В100L6 / Н2Т3	2,2	950												
В18	1	Шиномонтажный участок	А3,15110-1	В-Ц4-70	3,15	1	Л0°	1364*	400 (40)	1365	4АА63В4	0,37	1365												
В19	1	Участок отдела главного механика, комната мастера	А3,15095-1	В-Ц4-70	3,15	1	Л0°	858*	260 (26)	1380	4АА63А4	0,25	1380												
В20	1	Очистные сооружения	А4095-2	В-Ц4-70	4	1	Л0°	2200*	400 (40)	1390	4А71А4	0,55	1390												
В21	1	Деревообрабатывающий и обойный участок	А3,15110-1	В-Ц4-70	3,15	1	Л0°	1320*	400 (40)	1365	4АА63В4	0,37	1365												
Ч7,Ч8	2	Тамбур		В-Ц4-70	6,3Н1	1	Л180° Пр180°	17095	1080 (108)	1450	В132S4 / Н2Т3	7,5	1450	КВБ-П	8	2	5	33	159920 (137860)	169,6 (16,96)					
														КВБ-П	8	2	5	39,3	195900 (468880)	169,6 (16,96)					

*- расход воздуха дан с коэффициентом 1.1

ГИП	Боярщинов		
Нач.отд.	Ядликович		
Гл.спец.	Голубев		
Рук.гр.	Чистякова		
Инж.	Орехова		
Н.контр.	Комиссарова		

Привязан

Инв.№

503-4-44м.87 -ОВ

Автотранспортное предприятие на 150 грузовых автомобилей для северных районов

Производственный корпус с закрытой стоянкой

Стадия	Лист	Листов
РП	7	

Общие данные (продолжение)

ГИПРОАВТОТРАНС Новосибирский филиал

Копировал [illegible]

Формат А2

Инв.№ подл. | Подпись и дата | Взам. инв.№

Альбом III

Типовой проект 503-

продолжение

Обозначение системы	Кол. систем	Наименование обслуживаемого помещения (технологического оборудования)	Тип установки	Вентилятор: Тип, исполн. взрывозащите	№	Схема исполнен.	положение	L, м³/ч	$P_{дл}$ (кгс/м²)	n, об/мин	Электродвигатель: Тип, исполнение по взрывозащите	N_1 кВт	n, об/мин	Воздухонагреватель: Тип	№	Кол.	Т-ра нагрева °С от	до	Расход тепла, Вт (ккал/ч)	$\Delta P_{дл}$ кгс/м²	Фильтр: Тип	№	Кол.	$\Delta P_{дл}$ кгс/м²	Примечание
В22	1	Участок ТОиТР	А100 95-1	ВЦ4-70	10	1	Пр°	26347*	500 (50)	975	4А160М6	15	975	КВС	11Б-П2		16	-0,5							охлаждение воздуха
														КВС	11Б-П2		16	-3,5							
В23...В26	4	Стоянка автомобилей	Б16-4	ВЦ4-76	16	6	Пр° Л°	141603*	1000 (100)	680	4А250М6	55	985												
В27	1	Очистные сооружения	А4100-2	ВЦ4-70	4	1	Пр°	3421*	420 (42)	1390	4А71В4	10,75	1390												
В28	1	Участок ЕО	А6,3100-1	ВЦ4-70	6,3	1	Л°	8219*	450 (45)	950	4А100L6	2,2	950												
В29	1	Участок ЕО	А6,3100-1	ВЦ4-70	6,3	1	Л°	8822*	440 (44)	950	4А100L6	2,2	950												
В30	1	Бытовые помещения	А2,5095-1	ВЦ4-70	2,5	1	Л°	385*	160 (16)	1375	4АА56А4	0,12	1375												
В31	1	Краскоприготовительная		ВЦ4-70	4Н1	1	Л°	1870	420 (42)	1370	8Т1В4 / Н2Т3	0,75	1370												
В32	1	Шиномонтажный участок	ПА-212М		—	—	—	650	—	—	4АХ80А2	1,5	2860												
В33...В36	4	Участок окраски	технологическая					15750																	
ВЕ-1	1	Склад масел	Д00.000-02					540																	
ВЕ-2	1	Насосная склада масел	Д00.000					100																	
ВЕ3	1	Вентканера между осями А...А/1 и 8...9	Д00.000					50																	
ВЕ4	1	Вентканера между осями А/1...Б и 8...9	Д00.000-01					150																	
ВЕ5	1	Склад запчастей агрегатов и материалов	Д00.000-04					1375																	
ВЕ6	1	Склад запчастей агрегатов и материалов	Д00.000-07					1375																	
ВЕ7	1	Кузнечно-сварочный участок	Д00.000-03					2500																	
ВЕ8	1	Вентканера между осями А...Б и 4...5	Д00.000-01					130																	
ВЕ9	1	Кладовая	Д00.000-01					170																	

*- расход воздуха дан с коэффициентом 1.1

ГИП	Боярщинов		503-4-44 м.87 ОВ
Нач.отд.	Абдукович		Автотранспортное предприятие на 150 грузовых автомобилей для северных районов
Гл.спец.	Голубев		
Рук.гр.	Чистякова		Производственный корпус с закрытой стоянкой
Инж.	Орехова		Стадия: РП; Лист: 8; Листов:
Н.контр.	Комиссаров		Общие данные (продолжение)
			ГИПРОАВТОТРАНС Новосибирский филиал

Привязан

Инв. №

Инв. № подл. | Подпись и дата | Взам. инв. №

Формат А2

Альбом III

Типовой проект 503-

окончание

Обозначение системы	Кол. систем	Наименование обслуживаемого помещения (технологического оборудования)	Тип установки	Вентилятор: Тип, исполн. взрывозащите	№	Схема исполнен.	Положение	L, м³/ч	P, кгс/м²	n, об/мин	Электродвигатель: Тип, исполнение по взрывозащите	N, кВт	n, об/мин	Воздухонагреватель: Тип	№	Кол.	Т-ра нагрева, °С от	до	Расход тепла, Вт (ккал/ч)	ΔP, кгс/м²	Тип	№	Кол.	ΔP, кгс/м²	Примечание
ВЕ10	1	Инструментально-раздаточная кладовая и промкладовая	Д00.000-02					690																	
ВЕ11	1	Слесарно-механический и агрегатный участок	Д00.000					200																	
ВЕ12	1	Венткамера между осями Ж...Ж/1 и 4...5	Д00.000					50																	
ВЕ13	1	Венткамера между осями Ж...Ж/1 и 4...6	Д00.000-02					560																	
ВЕ14	1	Склад шин	Д00.000-02					690																	
ВЕ15	1	Насосная пожаротушения	Д00.000-04					1380																	
ВЕ16	1	Мужской гардероб дом. и спец. одежды	Д00.000					25																	
ВЕ17	1	Пульт управления	Д00.000					45																	
ВЕ18	1	Участок окраски	Д00.000-04					1500																	
ВЕ19	1	Электрощитовая	Д00.000-03					40																	
ВЕ20	1	Хозкладовая	Д00.000					40																	для дымоудаления
ВЕ21	1	Помещение дежурного механика	Д00.000					60																	
ВЕ22	1	Венткамера между осями Ж...Ж/1 и 20...21	Д00.000					45																	
ВЕ23	1	Краскоприготовительная	Д00.000-02					340																	
ВЕ24	1	Хозкладовая	Д00.000					180																	
ВЕ25	1	Центральный тепловой пункт	Д00.000-05					2060																	
ВЕ26,27	2	Участок ТО и ТР	шахта дымоудаления																						
ВЕ28	1	Тамбур	шахта дымоудаления																						
ВЕ29	1	Участок диагностики	Шахта дымоудаления																						
ВЕ30... ...ВЕ35	6	Стоянка автомобилей	Шахта дымоудаления																						

Инв. № подл. | Подпись и дата | Взам. инв. №

Привязан

Инв. №

ГИП	Боярщинов	
Нач. отд.	Яйзикович	
Гл. спец.	Голубев	
Рук. гр.	Чистякова	
Инж.	Орехова	
Н. контр.	Комиссарова	

503-4-44 м. 87 -ОВ

Автотранспортное предприятие на 150 грузовых автомобилей для северных районов

Производственный корпус с закрытой стоянкой

Стадия	Лист	Листов
РП	9	

Общие данные (продолжение)

ГИПРОАВТОТРАНС Новосибирский филиал

МЕСТНЫЕ ОТСОСЫ ОТ ТЕХНОЛОГИЧЕСКОГО ОБОРУДОВАНИЯ

Начало

Технологическое оборудование			Характеристика выделяющихся вредностей	Объем вытяжки м³/ч		Характеристика местного отсоса		Обозначение системы	Примечание
Поз.	Наименование	Кол.		На ед. оборуд.	Всего	Обозначение	Применяемые документы		
	Слесарно-механический	и	агрегатный участок						
4	Станок точильно-шлифовальный ЗК-634	1	абразивно-металлическая пыль	600	600	защитно-обеспыливающий кожух		В14	ПА-212 М
8	Установка моечная ОМ-13-66 г.	1	пары лабомида, окислы азота	2650 200	2650 200	отсос от моечной камеры		В15 ВЕ11	поставляется в комплекте с оборудованием
17	Станок для расточки тормозных барабанов Р-114	1	пыль асбестовая, формальдегидные смолы	2500	2500	отсос-воронка		В16	То же
	Участок ремонта	приборов	питания						
4	Стенд для испытания топливных насосов КИ-921	1	пары дизельного топлива (керосин)	3600	3600	зонт 600×600×500		В17	
1	Верстак для ремонта карбюраторов 5103	2	пары бензина	1240	2480	панель равномерного всасывания 1П9	Серия 4.904-37	В17	
	Шиномонтажный	участок							
7	Электровулканизатор на 4 поста ОШЗ-48	1	запах резины	1240	1240	панель равномерного всасывания 1П9	Серия 4.904-37	В18	
10	Станок точильно-шлифовальный ЗК-631	1	абразивно-металлическая пыль	600	600	защитно-обеспыливающий кожух		В32	ПА-212 М
	Кузнечно-сварочный	участок							
1	Стенд для комплексных работ по ремонту радиаторов 3092	1	пары соляной кислоты, аэрозоль свинца	1800	1800	панель равномерного всасывающая 1П9		В11	поставляется в комплекте с оборудованием
6	Горн кузнечный на один огонь Р-923	1	окись углерода	2500	2500	зонт над горном		ВЕ7	То же
11	Станок точильно-шлифовальный ЗК-634	1	абразивно-металлическая пыль	600	600	защитно-обеспыливающий кожух		В13	ПА-212 М
15	Стол для электросварочных работ ОКС-75-23	1	сварочный аэрозоль, окислы марганца	2000	2000	нижний отсос		В12	предусмотрен в комплекте с оборудованием
3	Установка для пропарки топливных баков 2067	1	пары воды, бензина	1130	1130	шкафное укрытие		В11	То же

Привязан

Инв. №

ГИП	Бояршинов	
Нач.отд.	Айзикович	
Гл.спец.	Голубев	
Рук.гр.	Чистякова	
Инж.	Орехова	
Н.контр.	Комиссарова	

503-4-44м87 - ОВ

Автотранспортное предприятие на 150 грузовых автомобилей для северных районов

Производственный корпус с закрытой стоянкой

Стадия	Лист	Листов
РП	10	

Общие данные (продолжение)

ГИПРОАВТОТРАНС Новосибирский филиал

Копировал [illegible] Формат А2

Альбом III

Типовой проект 503-

Инв. № подл. | Подпись и дата | Взам. инв. №

Альбом III

Типовой проект 503-

окончание

Технологическое оборудование			Характеристика выделяющихся вредностей	Объем вытяжки м³/ч		Характеристика местного отсоса		Обозначение системы	Примечание
Поз.	Наименование	Кол.		Наед. оборуд.	Всего	Обозначение	Применяемые документы		
	Деревообрабатывающий и обойный участок								
7	Верстак специальный с нижним отсосом 2227	1	пыль	1200	1200	нижний отсос		В21	поставляется в комплекте с оборудованием
	Участок ремонта электрооборудования и аккумуляторов								
12	Стол для разборки аккумуляторов Э-403	1	аэрозоль серной кислоты	1700	1700	панель равномерного всасывания 1П9		В2	То же
21	Шкаф вытяжной для электротиглей Р-405	2	аэрозоль свинца	2160	4320	шкафное укрытие		В2	"
25	Шкаф зарядки аккумуляторов Э-409	1	аэрозоль серной кислоты, водород	2160	2160	шкафное укрытие		В1	"
	Кислотная								
1	Ванна для электролита Э-404	2	пары серной кислоты	880	1760	панель равномерного всасывания 1П6	Серия 4.904-37	В3	
2	Шкаф для посуды и реактивов 1075Н	1	пары серной кислоты	1200	1200	шкафное укрытие		В3	поставляется в комплекте с оборудованием
	Краскоприготовительная								
5	Шкаф для красок Л-903	2	пары ксилола	850	1700	шкафное укрытие		В31	поставляется в комплекте с оборудованием
	Участок окраски								
1	Решетка с нижним отсосом ПЛ-211012	1	пары ксилола	63000	63000	гидрофильтр		В33...В36	То же
	Участок диагностики								
	Пост обслуживания	1	выхлопные газы	650	650	шланговый отсос модель 9253		В8	
	Участок ТО и ТР								
	Пост обслуживания	3	выхлопные газы	650	1300	шланговый отсос модель 9253		В6	одновременно работают 2 поста

ГИП	Бояршинов		
Нач.отд.	Айзикович		
Гл.спец	Голубев		
Рук.гр.	Чистякова		
Инж.	Орехова		
Н.контр.	Комиссарова		

Привязан

Инв. №

503- 4-44м.87 ОВ

Автотранспортное предприятие на 150 грузовых автомобилей для северных районов

Производственный корпус с закрытой стоянкой

Стадия	Лист	Листов
РП	11	

Общие данные (окончание)

ГИПРОАВТОТРАНС Новосибирский филиал

Копировал [illegible]

Формат А2

Инв. № подл. | Подпись и дата | Взам. инв. №

Альбом III

Типовой проект 503-

РАСЧЕТ ВОЗДУХООБМЕНОВ ПО ВРЕДНОСТЯМ

Таблица 1

Наименование помещения	Источник выделения вредностей	Вредные вещества	Данные для определения количества вредных веществ: Кол-во выездов в час	Данные для определения количества вредных веществ: мощн. двигателей	Данные для определения количества вредных веществ: Удельные газовыделения	Количество вредных веществ, выделяющихся в помещении г/ч: По формуле $Z=n\cdot a\cdot N$	Количество вредных веществ, выделяющихся в помещении г/ч: Прорыв от шланговых отсосов	Количество вредных веществ, выделяющихся в помещении г/ч: По технологическ. данным	Количество вредных веществ, выделяющихся в помещении г/ч: Всего	Концентрация в уходящем воздухе, $C_{ух}$	Концентрация в приточном воздухе, $C_п$	Воздухообмен: Формула для расчета $L=\frac{Z\cdot 10^3}{C_{ух}-C_п}$	Воздухообмен: Объем воздуха м³/ч	Примечания
Стоянка автомобилей	ЗИЛ-130	Окись углерода	27	150	1,7	6885	–	–	6885	200	6	$\frac{6885\cdot 10^3}{200-6}$	35490	
	КаМАЗ-5410		40	210	0,5	4200	–	–	4200	200	6	$\frac{4200\cdot 10^3}{200-6}$	21650	
	ЗИЛ-130	Окислы азота	27	150	0,03	121,5	–	–	121,5	5	1,5	$\frac{121,5\cdot 10^3}{5-1,5}$	34710	
	КаМАЗ-5410		40	210	0,2	1680	–	–	1680	5	1,5	$\frac{1680\cdot 10^3}{5-1,5}$	480000	
Участок ТОиТР	ЗИЛ-130	Окись углерода	3	150	1	450	–	–	450	20	6	$\frac{450\cdot 10^3\cdot 0,8}{20-6}$	25710	К=0,8 - четыре выезда
	КаМАЗ-5410		1	210	0,4	84	–	–	84	20	6	$\frac{84\cdot 10^3\cdot 0,8}{20-6}$	4800	
	ЗИЛ-130	Окислы азота	3	150	0,024	10,8	–	–	10,8	5	1,5	$\frac{10,8\cdot 10^3\cdot 0,8}{5-1,5}$	2470	
	КаМАЗ-5410		1	210	0,16	33,6	–	–	33,6	5	1,5	$\frac{33,6\cdot 10^3\cdot 0,8}{5-1,5}$	7680	
Участок ЕО	ЗИЛ-130	Окись углерода	2	150	0,3	90	–	–	90	20	6	$\frac{90\cdot 10^3\cdot 0,8}{20-6}$	5140	К=0,8, четыре выезда
	КаМАЗ-5410		2	210	0,12	50,4	–	–	50,4	20	6	$\frac{50,4\cdot 10^3\cdot 0,8}{20-6}$	2880	
	ЗИЛ-130	Окислы азота	2	150	0,01	3	–	–	3	5	1,5	$\frac{3\cdot 10^3\cdot 0,8}{5-1,5}$	685	
	КаМАЗ-5410		2	210	0,07	29,4	–	–	29,4	5	1,5	$\frac{29,4\cdot 10^3\cdot 0,8}{5-1,5}$	6720	
Кузнечно-сварочный участок	ЗИЛ-130	Окись углерода	1	150	1,7	127,5	–	–	127,5	20	6	$\frac{127,5\cdot 10^3\cdot 0,5}{20-6}$	9110	К=0,5 - один выезд
		Окислы азота	1	150	0,03	0,075	–	–	0,075	5	1,5	$\frac{0,075\cdot 10^3\cdot 0,5}{5-1,5}$	22	

Расчет воздухообменов по вредностям

Таблица 2

Наименование помещений	Источник выделения вредностей	Вредные вещества	Формула для расчета количества вредных веществ, выделяющихся в помещение Z, г/ч	Концентрация в уходящем воздухе $C_{ух}$, мг/м³	Концентрация в приточном воздухе, $C_{пр}$ мг/м³	Формула для расчета воздухообмена $L=\frac{Z\cdot 10^3}{C_{ух}-C_{пр}}$	Объем воздуха м³/ч	Примечания
Участок диагностики	1 автомобиль в час ЗИЛ-130 газование	Окись углерода	$15(0,6+0,8\cdot 6)\frac{4}{100}\cdot\frac{0,072}{60}$	20	6	$\frac{0,003\cdot 10^3}{20-6}$	210	

Расчет воздухообменов по вредностям

Таблица 3

Наименование помещений	Источник выделения вредностей	Вредные вещества	Формула для расчета количества вредных веществ выделяющихся в помещениях Z, г/ч	Концентрация в уходящем воздухе $C_{ух}$, мг/ч	Концентрация в приточном воздухе $C_{пр}$, мг/ч	Формула для расчета воздухообмена $L=\frac{Z\cdot 10^3}{C_{ух}-C_{пр}}$	Объем воздуха, м³/ч	Примечания
Кузнечно-сварочный участок	Электросварка (электроды УОНИ 1кг/ч)	Окислы марганца (аэрозоль концентрации марганца)	0,51·1	0,05	0,015	$\frac{0,51\cdot 1\cdot 10^3}{0,05-0,015}$	14600	

ГИП	Бояршинов		503-4-44м.87 -08
Нач. отд.	Абзикович		Автотранспортное предприятие на 150 грузовых автомобилей для северных районов
Гл. спец.	Голубев		
Рук. пр.	Чистякова		Производственный корпус с закрытой стоянкой
Инж.	Осокова		Стадия: РП; Лист: 12; Листов:
Н. контр.	Кондратьева		Общие данные (продолжение)

Привязан

Инв. №

ГИПРОАВТОТРАНС Новосибирский филиал

Копировал

Формат А2

Инв. № подл. | Подпись и дата | Взам. инв. №

Альбом III

Типовой проект 503-

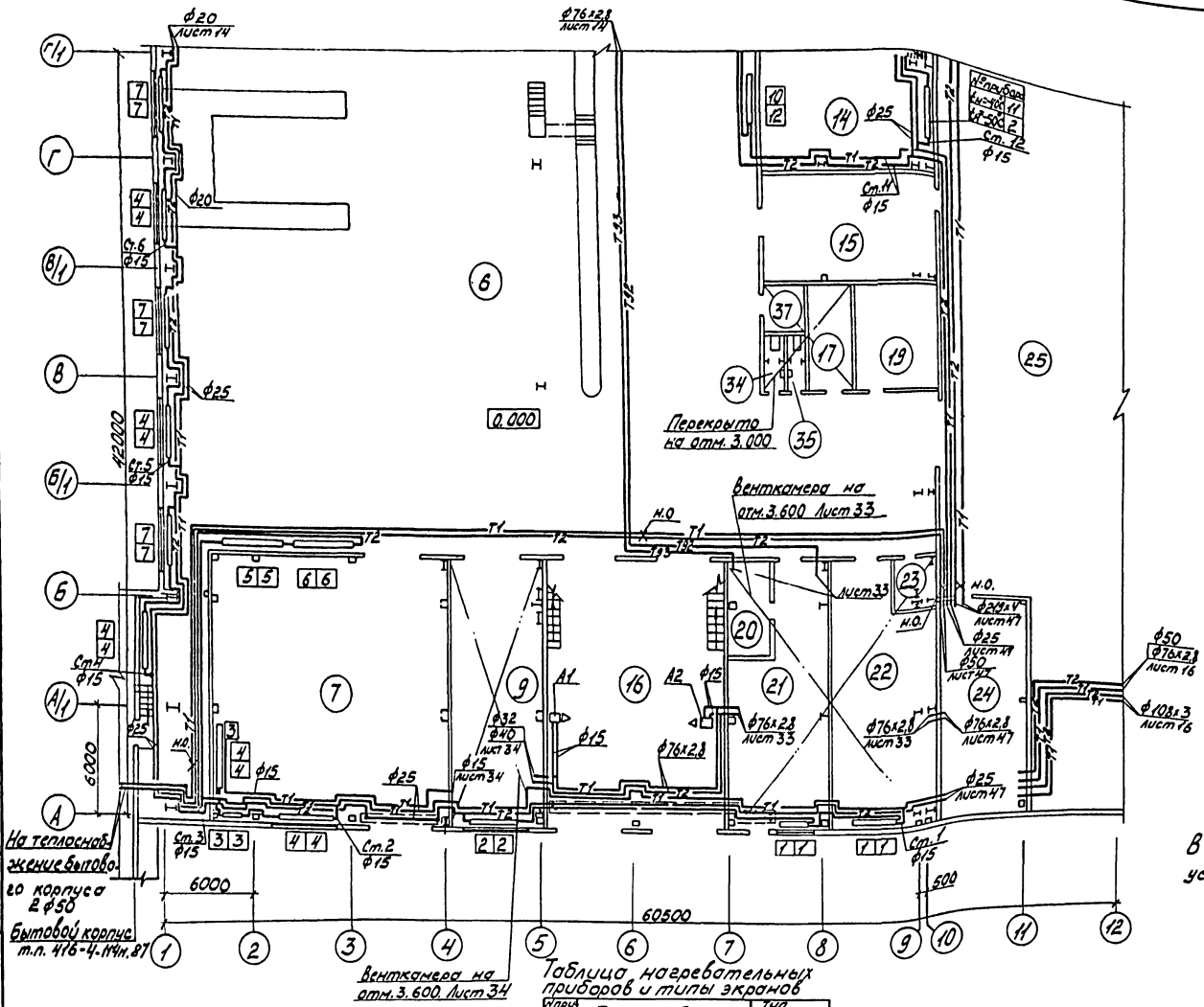

Экспликация помещений

Номер по плану	Наименование	Категория производства по взрывной, взрыво-пожарной и пожарной опасности
6	Участок ТО и ТР	В/норм
7	Кузнечно-сварочный участок	Г/норм
9	Участок диагностики	В/норм
14	Склад запчастей, агрегатов и материалов	В/норм
15	Комплектная трансформаторная подстанция	
16	Тамбур	
17	Хозкладовая	
19	Компрессорная	Д/норм
20	Насосная склада масел	В/п-I
21	Склад масел	В/п-I
22	Участок ремонта электрооборудования и аккумуляторов	Д/норм
23	Кислотная	В/норм
24	Центральный тепловой пункт	
25	Стоянка автомобилей	В/норм
34	Женская уборная	
35	Мужская уборная	
37	Курительная	

В помещениях категории „В" у нагревательных приборов устанавливаются экраны из несгораемых материалов.

Таблица нагревательных приборов и типы экранов

№ прибора	Тип прибора	Тип экрана
1	Регистр из 2х гладких труб ф159х3,2 l=2,5м	ЭА 2000
2	Регистр из 3х гладких труб ф159х3,2 l=3м	ЭА 1600 ЭА 800
3	Регистр из 3х гладких труб ф159х3,2 l=2м	
4	Регистр из 3х гладких труб ф159х3,2 l=5м	ЭА2000
5	Регистр из 5и гладких труб ф159х3,2 l=6м	ЭА1600
6	Регистр из 5и гладких труб ф159х3,2 l=4м	ЭА 1600
7	Регистр из 3х гладких труб ф159х3,2 l=4,5м	ЭА 1600 ЭА 2000
10	Регистр из 4х гладких труб ф159х3,2 l=6,5м	ЭА 1600 ЭА 2000
11	Регистр из 3х гладких труб ф159х3,2 l=3,5м	ЭА 1200 ЭА 1600
12	Регистр из 4х гладких труб ф159х3,2 l=6м	ЭА 1600

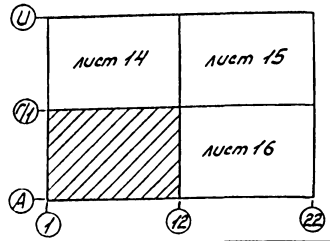

Согласовано:
Нач. АСО Сидорова
Взам. инв. №
Подп. и дата
Инв. № подл.

ГИП	Боярщинов		503-4-44м.87 -ОВ
Нач. отд.	Айзикович		Автотранспортное предприятие на 150 грузовых автомобилей для северных районов
Гл. спец.	Голубев		Производственный корпус с закрытой стоянкой
Рук. гр.	Чистякова		Стадия: РП; Лист: 13; Листов:
Инж.	Орехова		Отопление, теплоснабжение. План на отм. 0.000 между осями 1...12 и А...Г/1

ГИПРОАВТОТРАНС Новосибирский филиал

Привязан

Инв. №

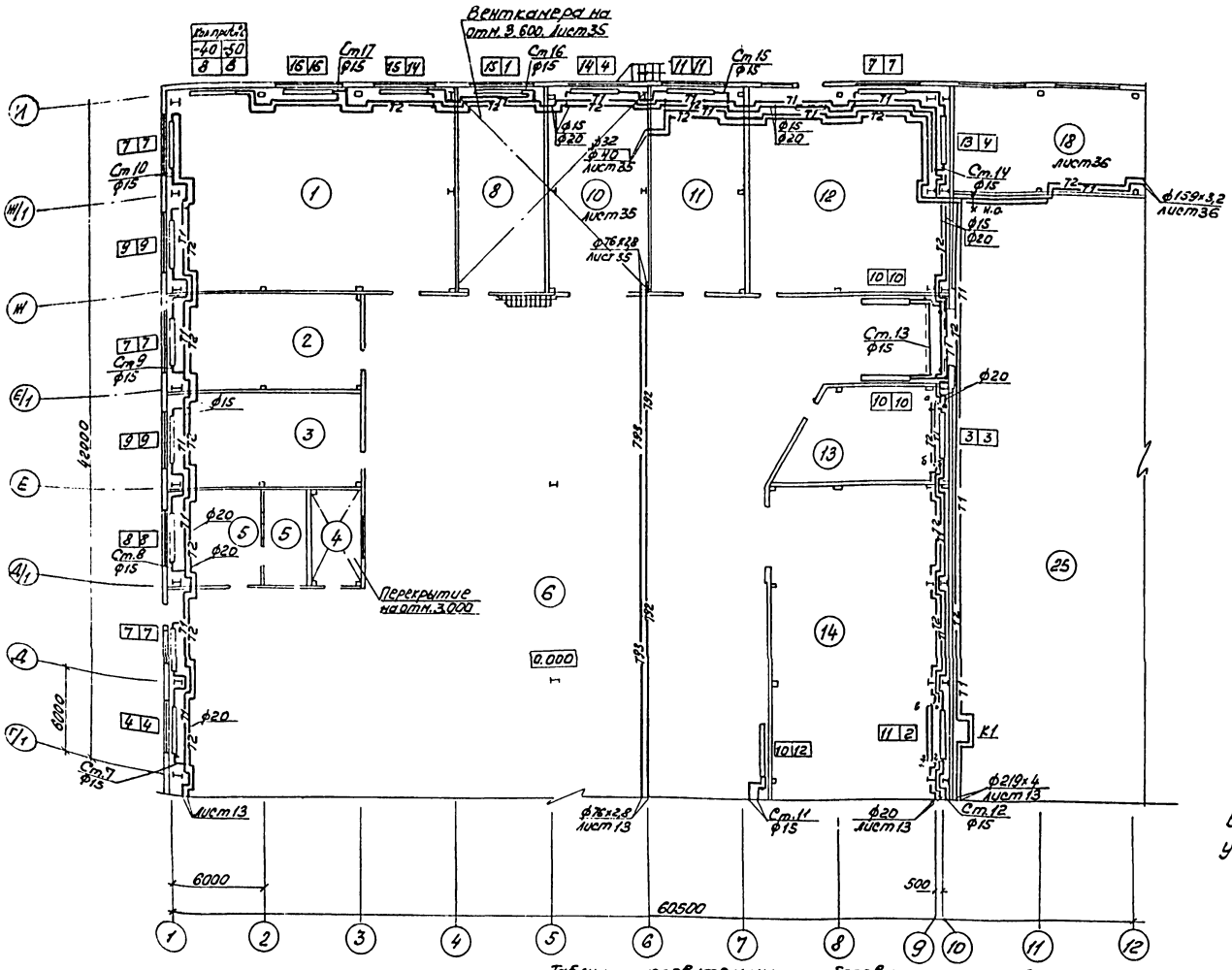

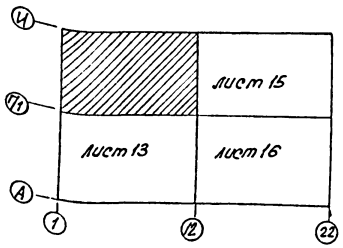

Экспликация помещений

Номер по плану	Наименование	Категория производства по взрывной, взрыво-пожарной и пожарной опасности
1	Слесарно-механический и агрегатный участок	Д/норм
2	Шиномонтажный участок	В/п-I
3	Инструментально-раздаточная кладовая и промкладовая	Д/норм
4	Комната мастера	
5	Участок отдела главного механика с кладовой	Д/норм
6	Участок ТО и ТР	В/норм.
8	Участок ремонта приборов питания	Д/норм.
10	Деревообрабатывающий и обойный участок	В/п-II
11	Склад шин	В/п-IIа
12	Насосная пожаротушения	
13	Очистные сооружения 1	
14	Склад запчастей агрегатов и материалов	В/норм
18	Венткамера	
25	Стоянка автомобилей	В/норм

В помещениях категории „В" у нагревательных приборов устанавливаются экраны из несгораемых материалов

Таблица нагревательных приборов и типы экранов

№	Тип прибора	Тип экрана	№	Тип прибора	Тип экрана
1	Регистр из 2х гладких труб ф159×3,2 е=2,5м		12	Регистр из 4х гладких труб ф159×3,2 е=6,м	ЭА1600
2	Регистр из 3х гладких труб ф159×3,2 е=3м	ЭА1200	13	Регистр из 3х гладких труб ф159×3,2 е=4м	
3	Регистр из 3х гладких труб ф159×3,2 е=2м	ЭА1600	14	Регистр из 2х гладких труб ф159×3,2 е=3,5м	ЭА800 ЭА2000
4	Регистр из 3х гладких труб ф159×3,2 е=5м	ЭА2000	15	Регистр из 2х гладких труб ф159×3,2 е=2м	
7	Регистр из 3х гладких труб ф159×3,2 е=4,5м	ЭА1600 ЭА2000	16	Регистр из 2х гладких труб ф159×3,2 е=5м	
8	Регистр из 2х гладких труб ф159×3,2 е=4м				
9	Регистр из 4х гладких труб ф159×3,2 е=5м				
10	Регистр из 4х гладких труб ф159×3,2 е=6,5м	ЭА1600 ЭА2000			
11	Регистр из 3х гладких труб ф159×3,2 е=3,5м	ЭА800 ЭА2000			

Привязан

Инв. №

ГИП	Боярщиков		
Нач. отд.	Айзикович		
Гл. спец.	Голубев		
Рук. гр.	Чистякова		
Инж.	Орехова		

503-4-44м.87 -08

Автотранспортное предприятие на 150 грузовых автомобилей для северных районов

Производственный корпус

Стадия	Лист	Листов
РП	14	

Отопление теплоснабжение План на отм. 0.000 между [illegible]

ГИПРОАВТОТРАНС Новосибирский филиал

Формат А2

Альбом II

Типовой проект 503-

Альбом III

Типовой проект 503

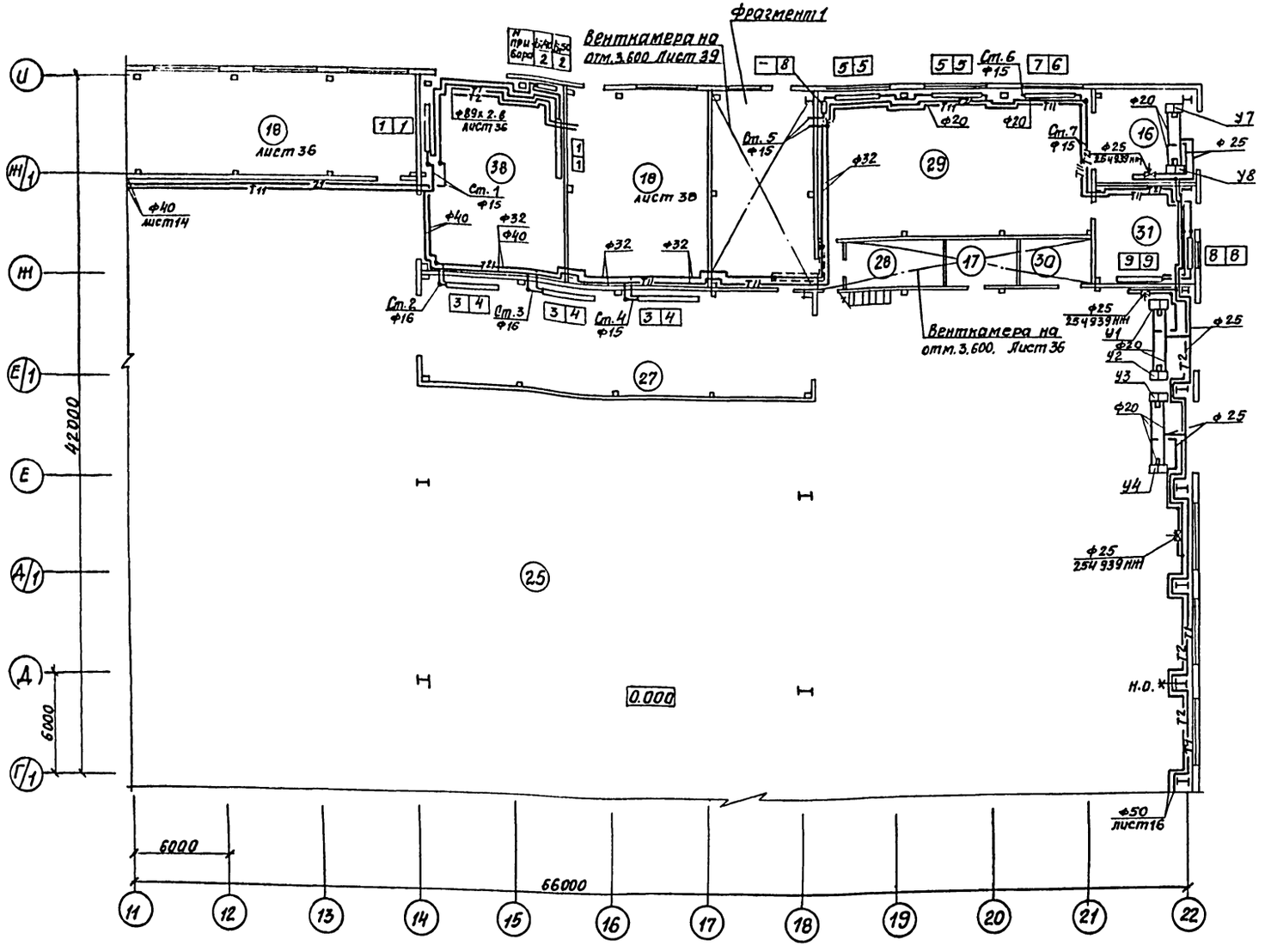

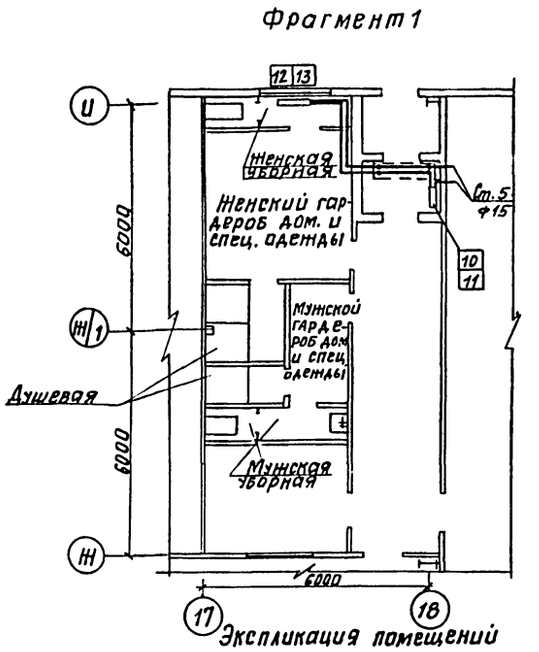

Экспликация помещений

Номер по плану	Наименование	Категория производства по взрывной, взрыво-пожарной и пожарной опасности
16	Тамбур	
17	Хозкладовая	
18	Венткамера	
25	Стоянка автомобилей	В/норм
27	Участок ЕО	Д/норм
28	Электрощитовая	
29	Участок окраски	Б/В-Iа
30	Помещение дежурного механика	
31	Краскоприготовительная	Б/В-Iа
38	Очистные сооружения 2 и бункерная	

Таблица нагревательных приборов и типы-экранов

№ прибора	Тип прибора	Тип экрана	№ прибора	Тип прибора	Тип экрана
1	Регистр из 4х гладких труб ф159х3.2 ℓ=3м		8	Регистр из 3х гладких труб ф159х3.2 ℓ=1м	ЭП1000
2	Регистр из 4х гладких труб ф159х3.2 ℓ=1.5м		9	Регистр из 2х гладких труб ф159х3.2 ℓ=4м	ЭП1600
3	Регистр из 4х гладких труб ф159х3.2 ℓ=4.5м		10	РСГ2-1-1.62	
4	Регистр из 4х гладких труб ф159х3.2 ℓ=5м		11	РСГ2-1-1.87	
5	Регистр из 3х гладких труб ф159х3.2 ℓ=5.5м	ЭП2000 ЭП1200	12	РСГ2-1-2.14	
6	Регистр из 3х гладких труб ф159х3.2 ℓ=4м	ЭП1600	13	РСГ2-1-2.4	
7	Регистр из 3х гладких труб ф159х3.2 ℓ=3.5м	ЭП1600 ЭП1200			

В помещениях категории „Б" у нагревательных приборов устанавливаются экраны из несгораемых материалов.

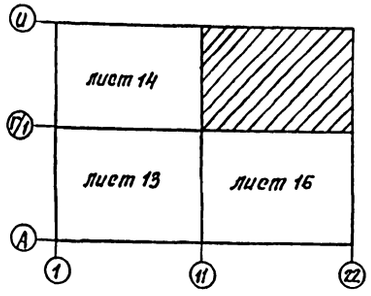

Согласовано

Инв. № подл. | Подпись и дата | Взам. инв. №

ГИП	Бояршинов	
Нач. отд.	Айзикович	
Гл. спец.	Голубев	
Рук. гр.	Чистякова	
Инжен.	Орехова	

Привязан

Инв. №

503-4-44 м.87 -ОВ

Автотранспорное предприятие на 150 грузовых автомобилей для северных районов

Производственный корпус с открытой стоянкой.

Отопление, теплоснабжение. План на отм. 0.000 между осями 1...22 и Г/1...И.

Стадия	Лист	Листов
РП	15	

ГИПРОАВТОТРАНС Новосибирский филиал

Копировал: Сунтеева

Формат А2

Альбом III

Типовой проект 503

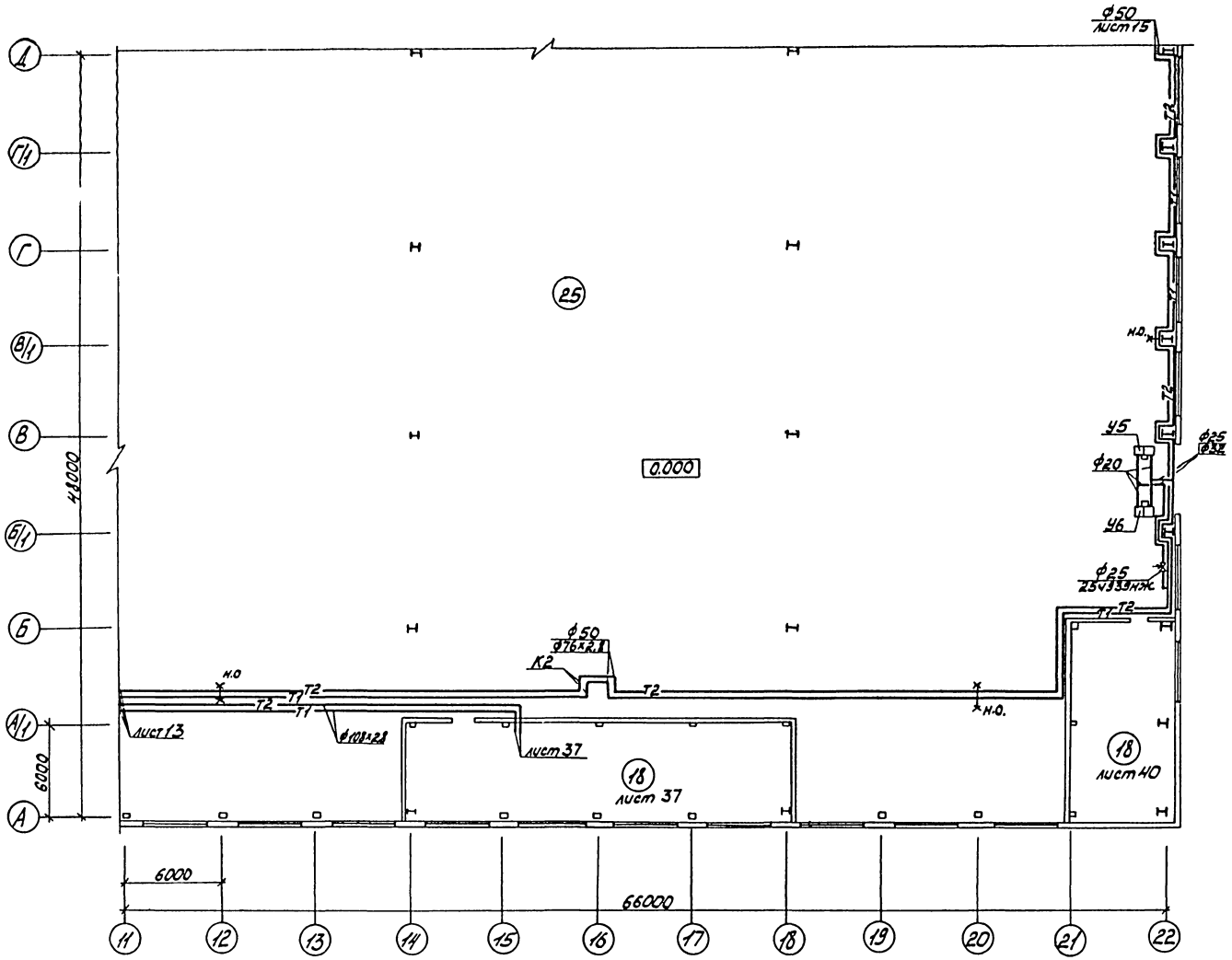

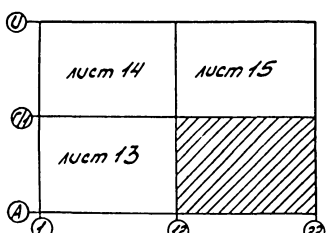

Экспликация помещений

Номер по плану	Наименование	Категория производства по взрывной, взрыво-пожарной и пожарной опасности
18	Венткамера	
25	Стоянка автомобилей	В/норм

ГИП	Бояршинов	
Нач.отд.	Айзикович	
Гл.спец.	Голубев	
Рук.гр.	Чистякова	
Инж.	Орехова	

503-4-44м.87 -ОВ

Автотранспортное предприятие на 150 грузовых автомобилей для северных районов

Производственный корпус с закрытой стоянкой

Стадия	Лист	Листов
РП	16	

Теплоснабжение. План на отм. 0.000 между осями 11...22 и А...Г/1

ГИПРОАВТОТРАНС Новосибирский филиал

Привязан

Инв. №

Согласовано

Нач. АСО

Взам. инв. №

Подп. и дата

Инв. № подл.

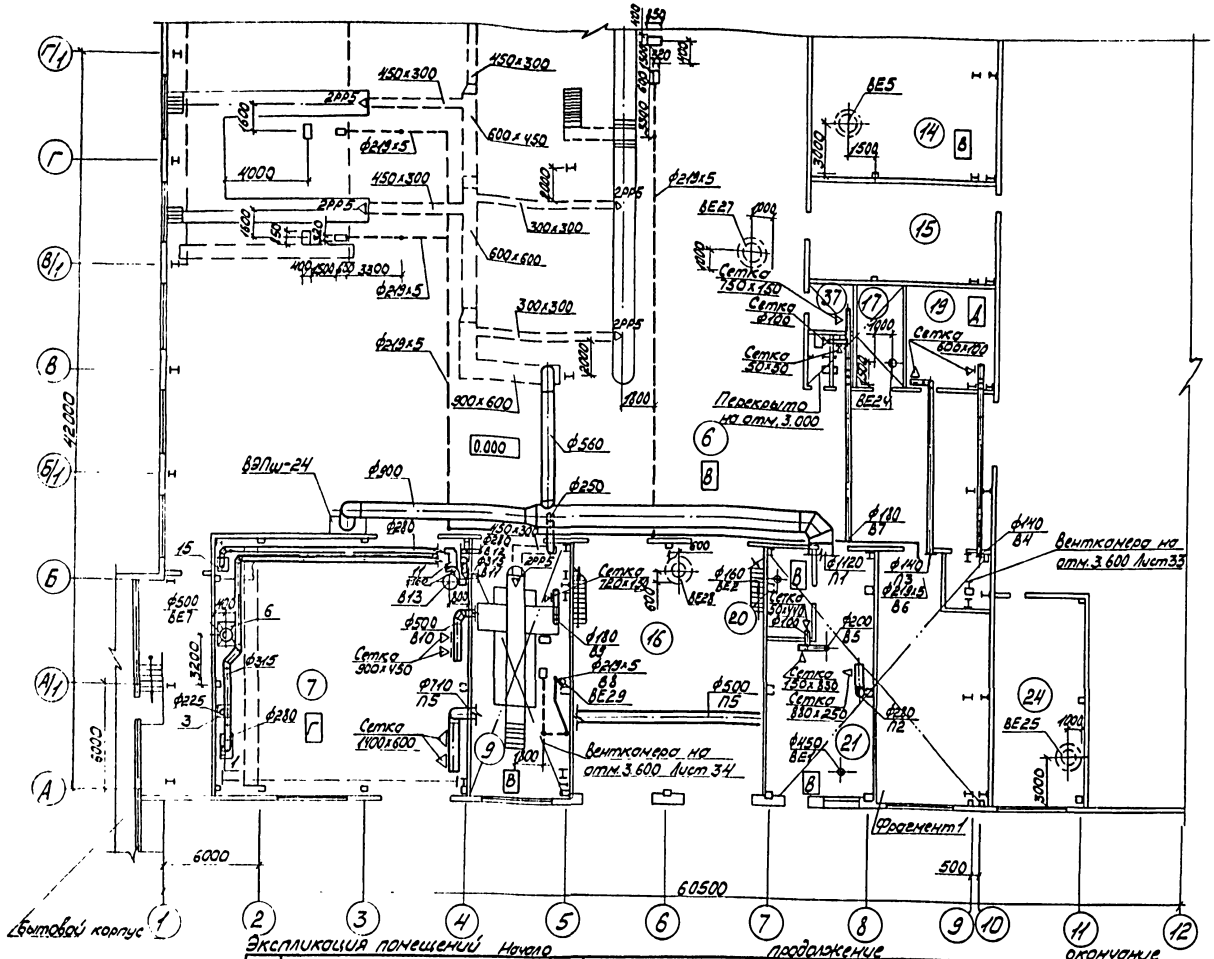

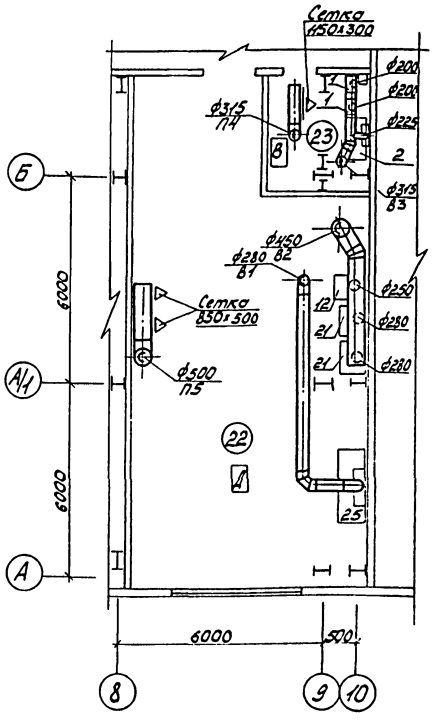

Экспликация помещений Начало продолжение окончание

Номер по плану	Наименование	Номер по плану	Наименование	Номер по плану	Наименование
6	Участок ТО и ТР	16	Тамбур	23	Кислотная
7	Кузнечно-сварочный участок	17	Хозкладовая	24	Центральный тепловой пункт
9	Участок диагностики	19	Компрессорная	37	Курительная
14	Склад запчастей агрегатов и материалов	20	Насосная склада масел		
		21	Склад масел		
15	Комплектная трансформаторная подстанция	22	Участок ремонта электрооборудования и аккумуляторов		

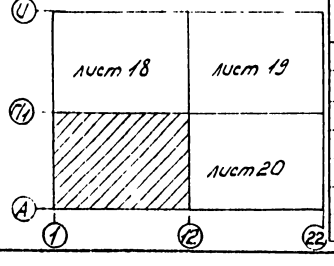

ГИП	Бояршинов	
Нач.отд.	Айзикович	
Гл.спец.	Голубев	
Рук.гр.	Чистякова	
Инж.	Орехова	

Привязан

Инв. №

503-4-44 м.87 -ОВ

Автотранспортное предприятие на 150 грузовых автомобилей для северных районов

Производственный корпус с закрытой стоянкой

Стадия	Лист	Листов
РП	17	

Вентиляция. План на отм. 0.000 между осями 1...12 и А...Г/1

ГИПРОАВТОТРАНС
Новосибирский филиал

Типовой проект 503 Альбом III

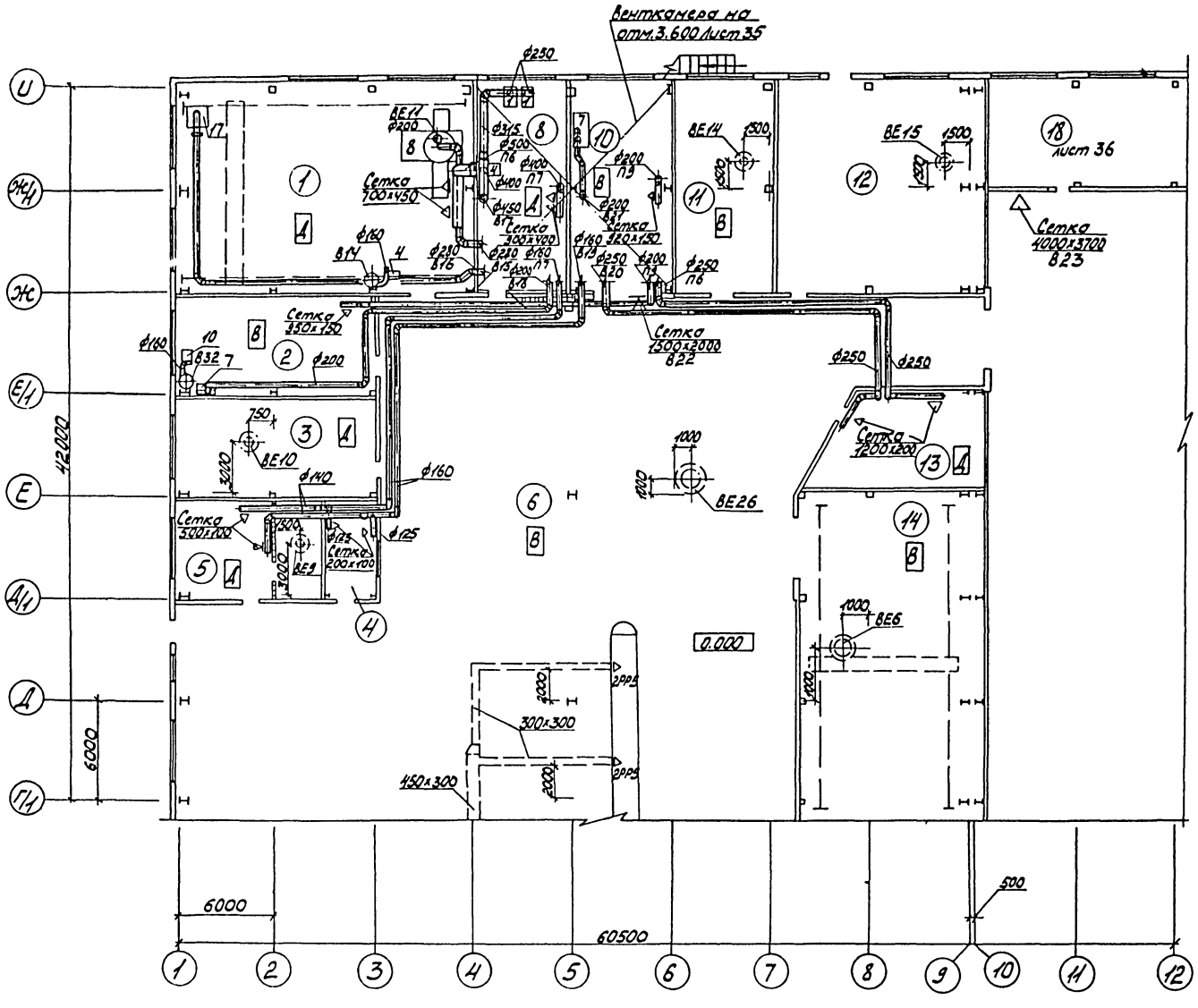

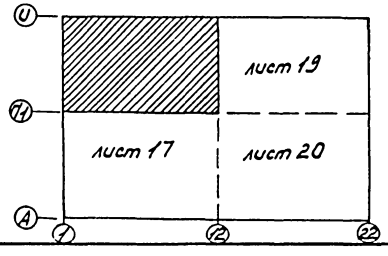

Экспликация помещений

Номер по плану	Наименование
1	Слесарно-механический и агрегатный участок
2	Шиномонтажный участок
3	Инструментально-раздаточная кладовая и промкладовая
4	Комната мастера
5	Участок отдела главного механика с кладовой
6	Участок ТО и ТР
8	Участок ремонта приборов питания
10	Деревообрабатывающий и обойный участок
11	Склад шин
12	Насосная пожаротушения
13	Очистные сооружения 1
14	Склад запчастей, агрегатов и материалов
18	Венткамера

Согласовано:
Нач. АСО Сидорова
Нач. ЭТО Архипов
Нач. технол. отд. Ножин

Инв. № подл. | Подп. и дата | Взам. инв. №

ГИП	Бояршинов	
Нач. отд.	Айзикович	
Гл. спец.	Голубев	
Рук. гр.	Чистякова	
Инж.	Орехова	

Привязан

Инв. №

503-4-44 т. 87 -ОВ

Автотранспортное предприятие на 150 грузовых автомобилей для северных районов

Производственный корпус с закрытой стоянкой

Стадия	Лист	Листов
РП	18	

Вентиляция. План на отм. 0.000 между осями 1...12 и П1...4

ГИПРОАВТОТРАНС
Новосибирский филиал

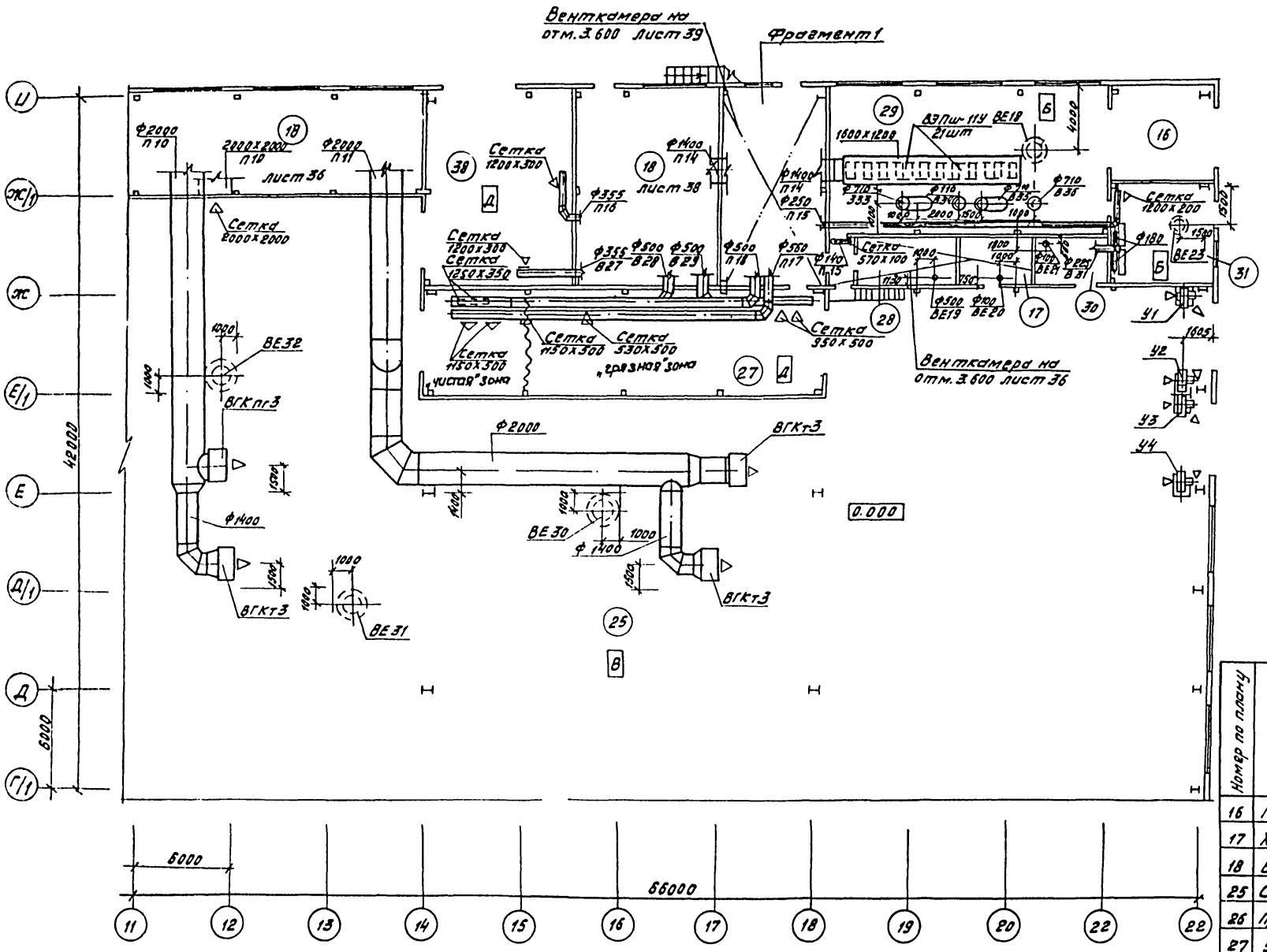

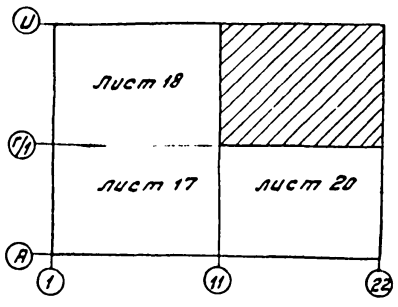

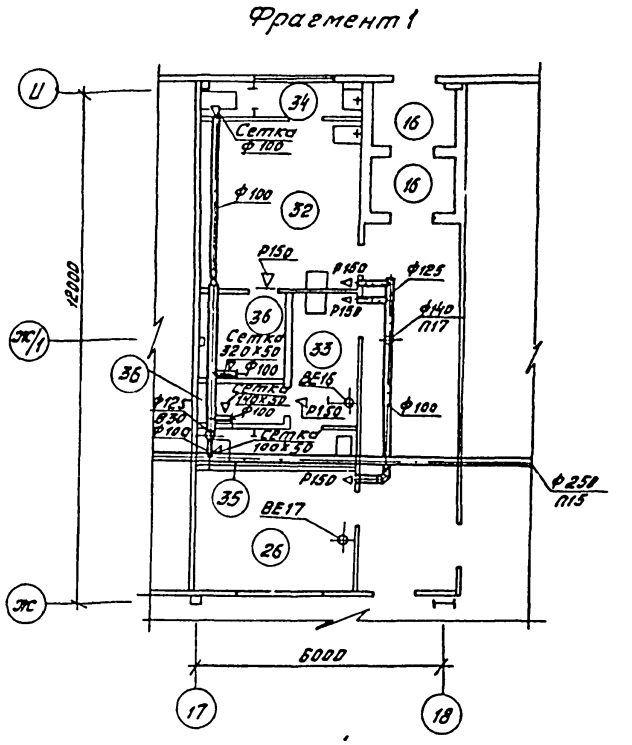

Экспликация помещений

Номер по плану	Наименование (Начало)	Номер по плану	Наименование (окончание)
16	Тамбур	32	Женский гардероб дом. и спец. одежды
17	Хозкладовая	33	Мужской гардероб дом. и спец. одежды
18	Венткамера	34	Женская уборная
25	Стоянка автомобилей	35	Мужская уборная
26	Пульт управления	36	Душевая
27	Участок ЕО	38	Очистные сооружения 2 и бункерная
28	Электрощитовая		
29	Участок окраски		
30	Помещение дежурного механика		
31	Краскоприготовительная		

Типовой проект 503-

Согласовано: Нач. АСО Сидорова; Нач. ЭТО Архипов; Нач. техн. отд. Ножин

ГИП	Бояршинов		
Нач. отд.	Айзикович		
Гл. спец.	Голубев		
Рук. гр.	Чистякова		
Инжен.	Орехова		

503-4-44м.87 ОВ

Автотранспортное предприятие на 150 грузовых автомобилей для северных районов

Производственный корпус с закрытой стоянкой

Стадия	Лист	Листов
РП	19	

Вентиляция. План на отм. 0.000 между осями 11...22 и Г/1...И

ГИПРОАВТОТРАНС- Новосибирский филиал

Привязан

Инв. №

копировал Абрамова

Формат А2

Типовой проект 503

Альбом III

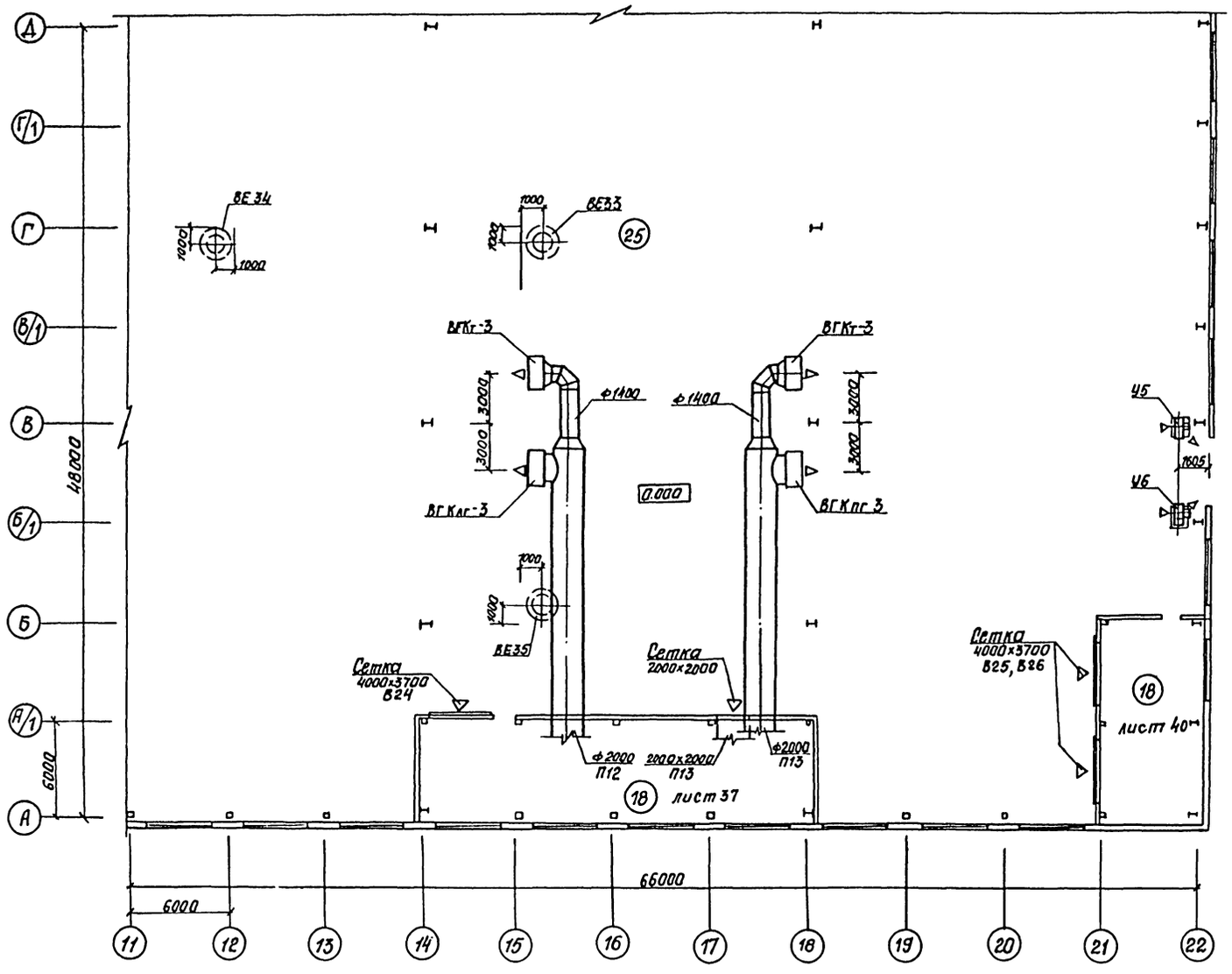

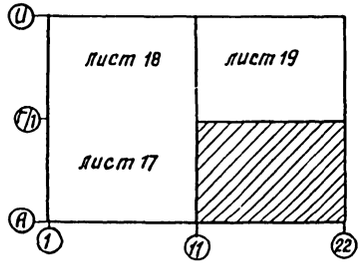

Экспликация помещений

Номер по плану	Наименование
18	Венткамера
25	Стоянка автомобилей

Согласовано

Нач. НСО	Сидорова	
Нач. ЭТО	Архипов	
Нач. техн. отд.	Нажин	

Взам. инв. №

Подпись и дата

Инв. № подл.

Привязан

Инв. №

ГИП	Бояршинов	
Нач. отд.	Айзикович	
Гл. спец.	Голубев	
Рук. гр.	Чистякова	
Инжен.	Орехова	

503-4-44 м. 87 -ОВ

Автотранспортное предприятие на 150 грузовых автомобилей для северных районов

Производственный корпус с закрытой стоянкой

Стадия	Лист	Листов
Р.П	20	

Вентиляция План на отм. 0.000 между осями 11...22 и А...Д

ГИПРОАВТОТРАНС Новосибирский филиал

Альбом VI

Типовой проект 503-

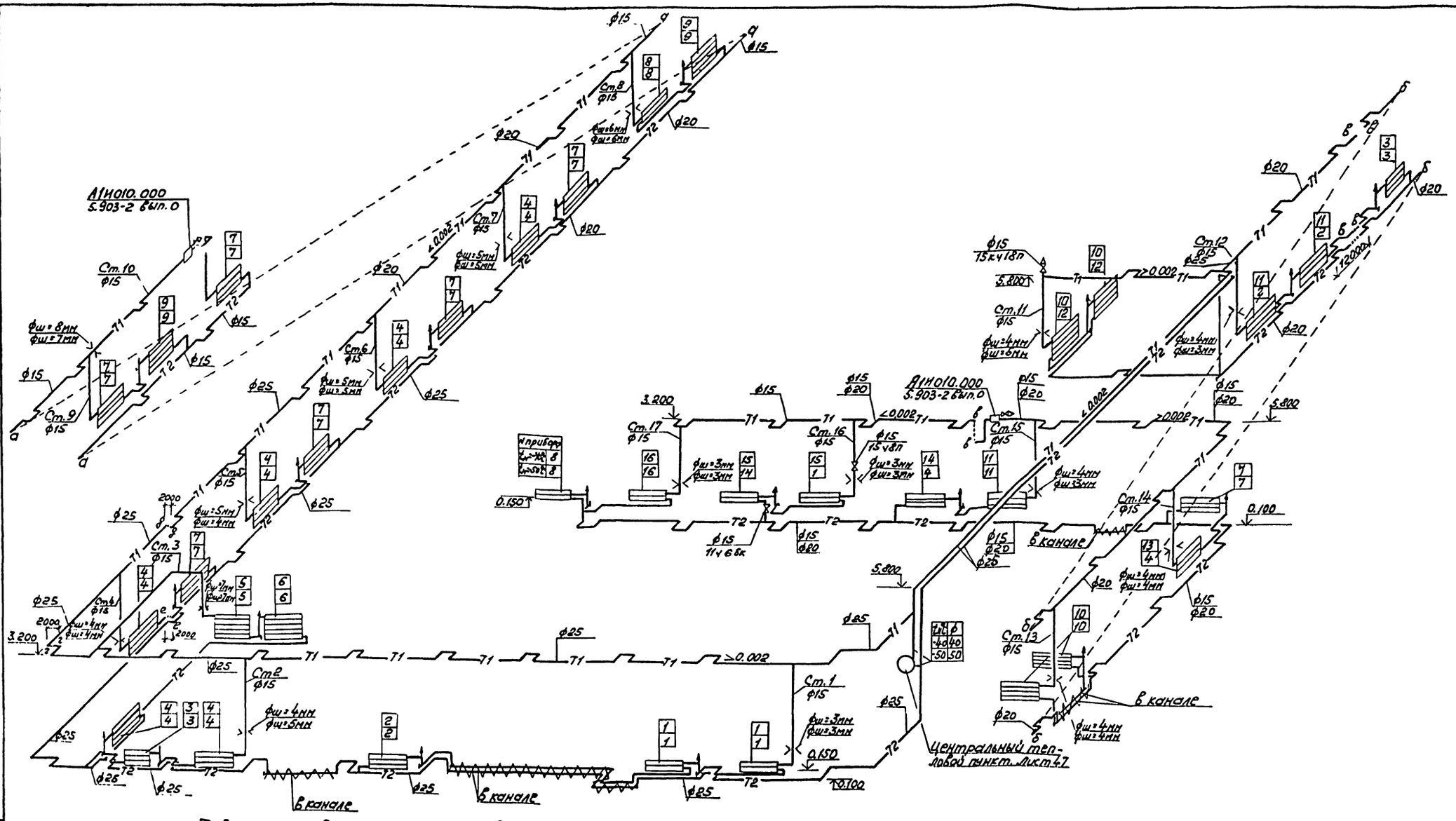

Таблица нагревательных приборов

N	Тип прибора	N	Тип прибора
1	Регистр из 2х гладких труб ф159х3,2 ℓ=2,5м	9	Регистр из 4х гладких труб ф159х3,2 ℓ=5м
2	Регистр из 3х гладких труб ф159х3,2 ℓ=3м	10	Регистр из 4х гладких труб ф159х3,2 ℓ=6,5м
3	Регистр из 3х гладких труб ф159х3,2 ℓ=2м	11	Регистр из 3х гладких труб ф159х3,2 ℓ=3,5м
4	Регистр из 3х гладких труб ф159х3,2 ℓ=5м	12	Регистр из 4х гладких труб ф159х3,2 ℓ=6м
5	Регистр из 5 гладких труб ф159х3,2 ℓ=6м	13	Регистр из 3х гладких труб ф159х3,2 ℓ=4м
6	Регистр из 5 гладких труб ф159х3,2 ℓ=4м	14	Регистр из 2х гладких труб ф159х3,2 ℓ=8,5м
7	Регистр из 3х гладких труб ф159х3,2 ℓ=4,5м	15	Регистр из 2х гладких труб ф159х3,2 ℓ=2м
8	Регистр из 2х гладких труб ф159х3,2 ℓ=4м	16	Регистр из 2х гладких труб ф159х3,2 ℓ=5м

Присоединение стояков к магистрали выполняется при аналогии со стояком 16

ГИП	Бояршинов		503-4-44м.87 -ОВ
Нач.отд.	Азыкович		Автотранспортное предприятие на 150 грузовых автомобилей для северных районов
Гл.спец.	Голубев		
Рук.гр	Чистякова		Производственный корпус
Инж.	Орехова		Схема систем отопления 1

Стадия РП | Лист 21 | Листов

ГИПРОАВТОТРАНС Новосибирский филиал

Привязан

Инв. №

Инв.№ подл. | Подпись и дата | Взам.инв.№

Гипроавтотранс Альбом АВ

Альбом III

Типовой проект 503-

Система отопления 2

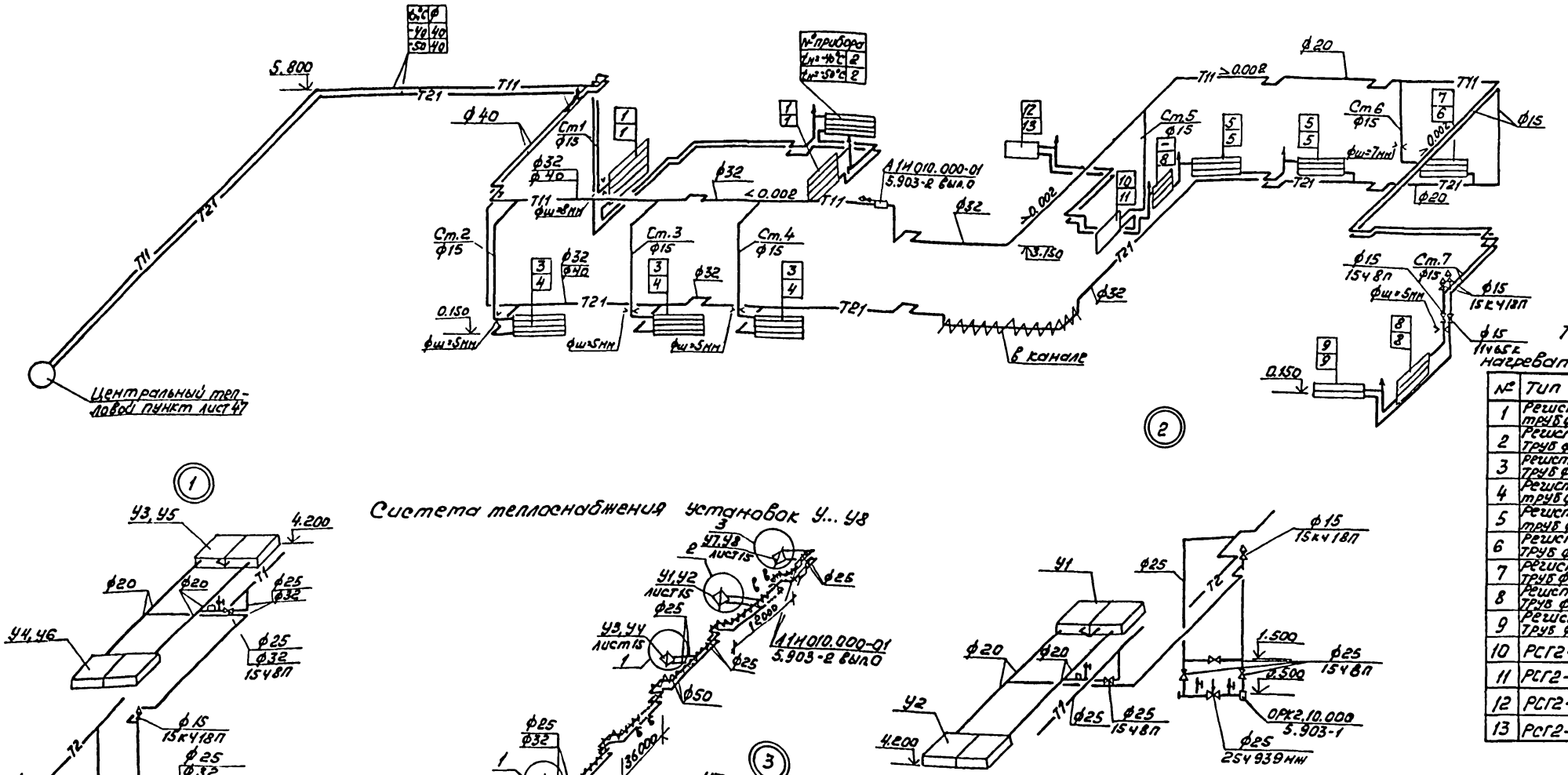

Система теплоснабжения установок У... У8

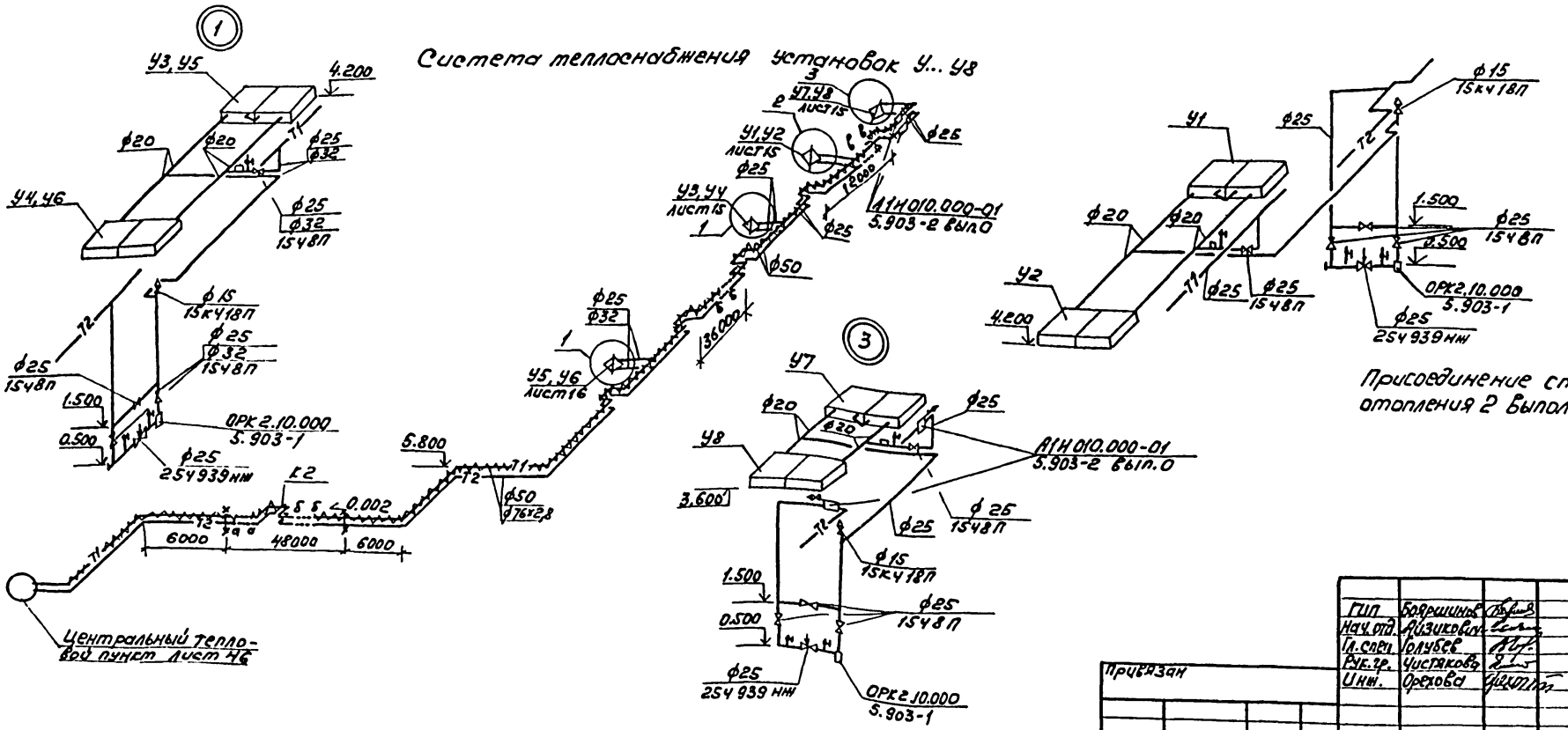

Таблица нагревательных приборов

№	Тип прибора
1	Регистр из 4х гладких труб Ф159×3,2 l=3м
2	Регистр из 4х гладких труб Ф159×3,2 l=1,5м
3	Регистр из 4х гладких труб Ф159×3,2 l=4,5м
4	Регистр из 4х гладких труб Ф159×3,2 l=5м
5	Регистр из 3х гладких труб Ф159×3,2 l=5,5м
6	Регистр из 3х гладких труб Ф159×3,2 l=4м
7	Регистр из 3х гладких труб Ф159×3,2 l=3,5м
8	Регистр из 3х гладких труб Ф159×3,2 l=1м
9	Регистр из 2х гладких труб Ф159×3,2 l=4м
10	РСГ2-1-1,62
11	РСГ2-1-1,87
12	РСГ2-1-2,14
13	РСГ2-1-2,4

Присоединение стояков к магистрали в системе отопления 2 выполняется по аналогии со стояком 7.

Гип	Бояршинов		
Нач.отд.	Аизикович		
Гл.спец.	Голубев		
Рук.гр.	Чистякова		
Инж.	Орехова		

503-4-44 м. 87 -ОВ

Автотранспортное предприятие на 150 грузовых автомобилей для северных районов

Производственный корпус с закрытой стоянкой

Стадия	Лист	Листов
РП	22	

Схема системы отопления 2
Схема системы теплоснабжения установок У1... У8

ГИПРОАВТОТРАНС
Новосибирский филиал

Привязан

Инв. №

Инв. № подл. | Подпись и дата | Взам. инв. №

Формат А2

Альбом №7

Типовой проект 503-

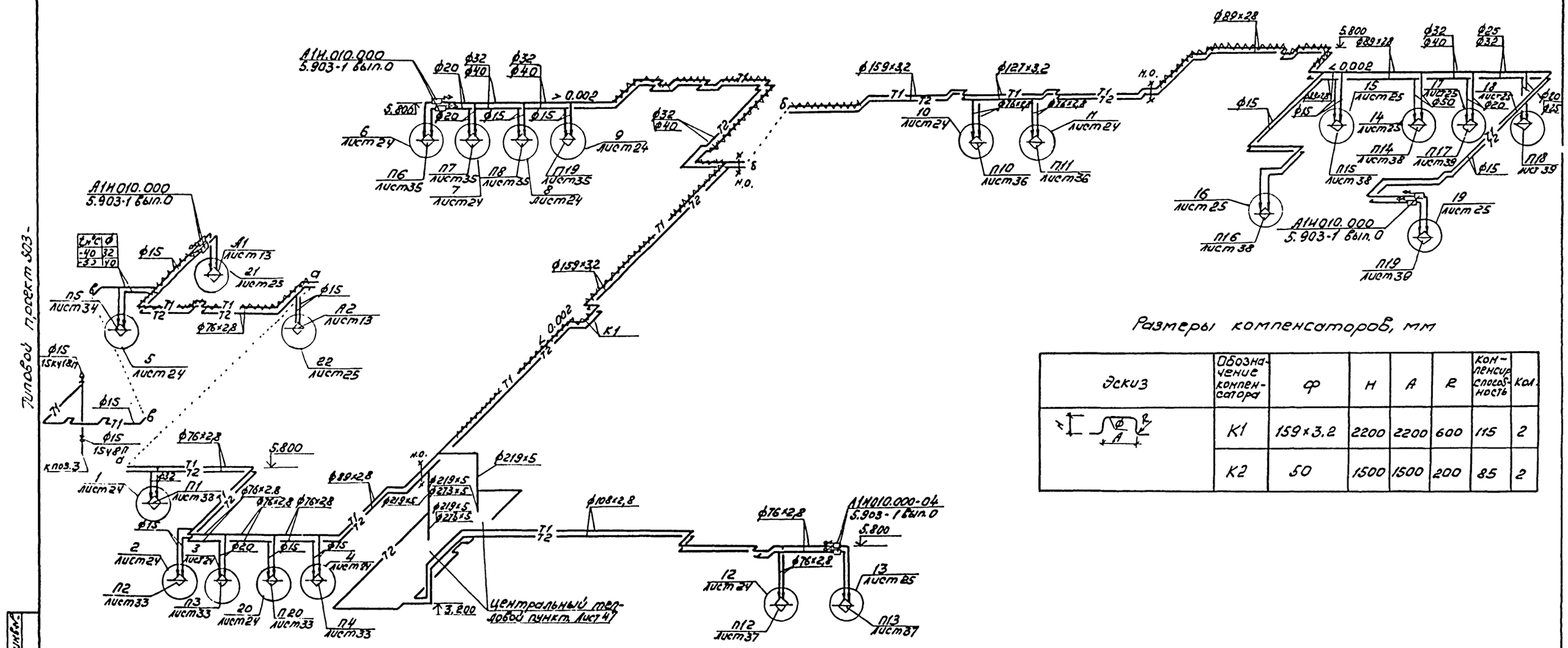

Размеры компенсаторов, мм

Эскиз	Обозначение компенсатора	ф	H	A	B	Компенсирующая способность	Кол.
	К1	159×3,2	2200	2200	600	115	2
	К2	50	1500	1500	200	85	2

ГИП	Бавршина		503-4-44м.87 -ОВ
Нач. отд	Физикович		Автотранспортное предприятие на 150 грузовых автомобилей для северных районов
Гл.спец	Голубев		Производственный корпус с закрытой стоянкой
Рук. гр.	Чистякова		Стадия: РП; Лист: 23; Листов:
Инж.	Орехова		Схема системы теплоснабжения установок П1-П20, П1, А2
			ГИПРОАВТОТРАНС Новосибирский филиал

Привязан

Инв.№

Инв.№подл. | Подпись и дата | Взам.инв.№

Копировал

Альбом III

Типовой проект 503-

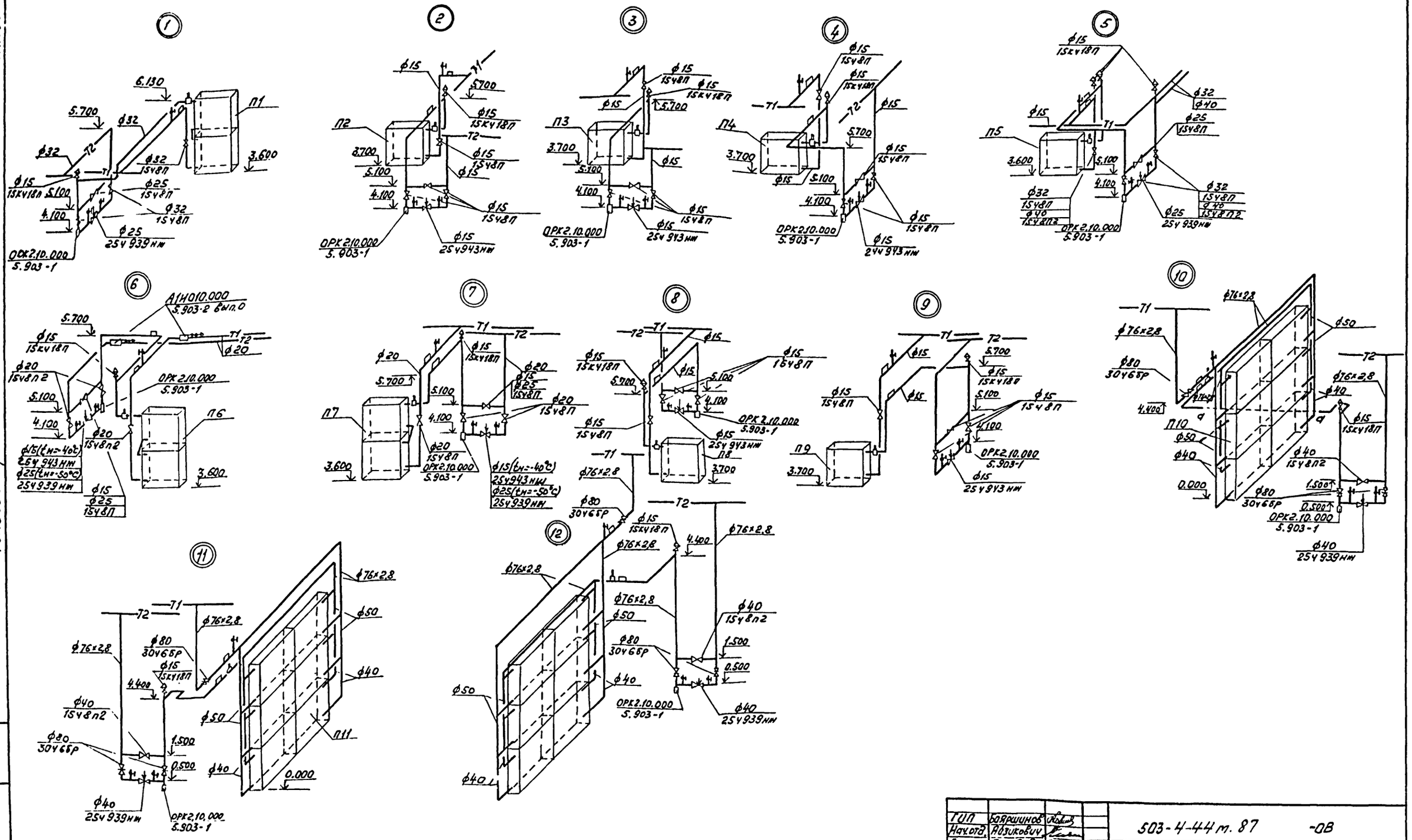

ГИП	Баяршинов		503-4-44 т. 87 -ОВ
Нач.отд.	Айзикович		Автотранспортное предприятие на 150 грузовых автомобилей для северных районов
Гл.спец.	Голубев		Производственный корпус с закрытой стоянкой
Рук.гр.	Чистякова		Стадия: РП; Лист: 24; Листов:
Инж.	Орехова		Узлы 1...12
Привязан			ГИПРОАВТОТРАНС Новосибирский филиал
Инв. №			

Копировал Груз- Формат А2

Альбом III

Типовой проект 503

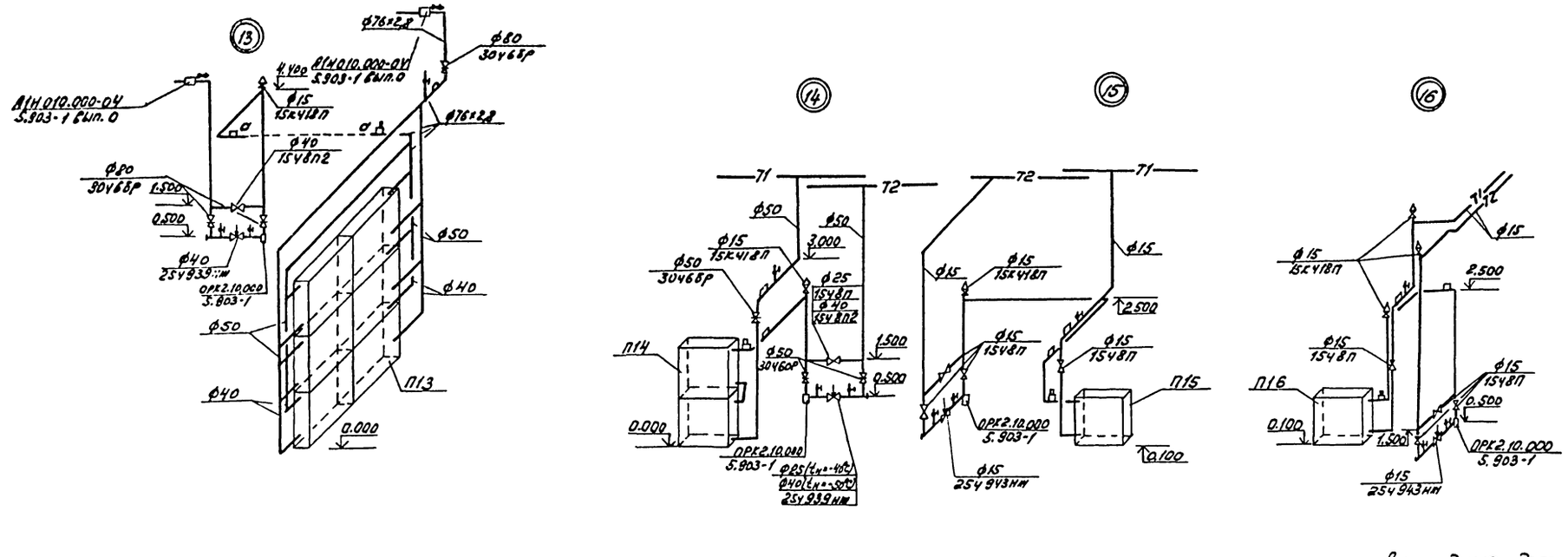

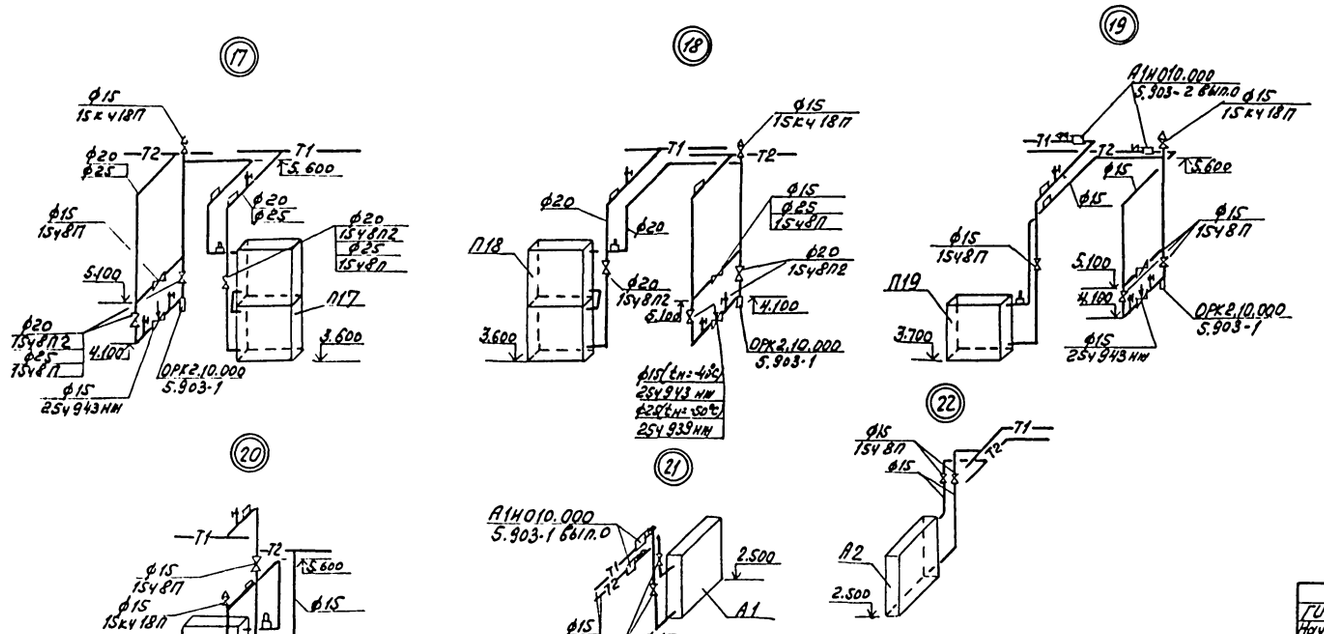

Закладные детали

Наименование	Диаметр труб	Номер чертежа закладной детали	Условное обозначение
Расширитель для термометра	15	62-3К4-2-75	
	20	63-3К4-2-75	
	25	64-3К4-2-75	
	32	65-3К4-2-75	
	40	3-3К4-3-75	
	50	8-3К4-3-75	
Бобышка для термометра	76×2,8	10-3К4-1-75	
Штуцер для манометра 1/2"-50	все диаметры	3К4-46-70	
Расширитель для датчика	15,20,25	А12А018.010.00	
	32	А12А018.010.04	
	40	А12А018.010.08	
	50	А12А018.010.12	
	76×2,8	А12А018.010.16	

ГИП	Боярщинов		503-4-44 т. 87 -ОВ
Нач.отд.	Айзикович		Автотранспортное предприятие на 150 грузовых автомобилей для северных районов
Гл.спец.	Голубев		
Рук.гр.	Чистякова		Производственный корпус с закрытой стоянкой
Инж.	Орехова		Стадия: РП; Лист: 25; Листов:
Привязан			Узлы 13...22
Инв. №			ГИПРОАВТОТРАНС Новосибирский филиал

Копировал [illegible] Формат А2

Инв. № подл. | Подпись и дата | Взам. инв. №

Альбом III

Типовой проект 503-

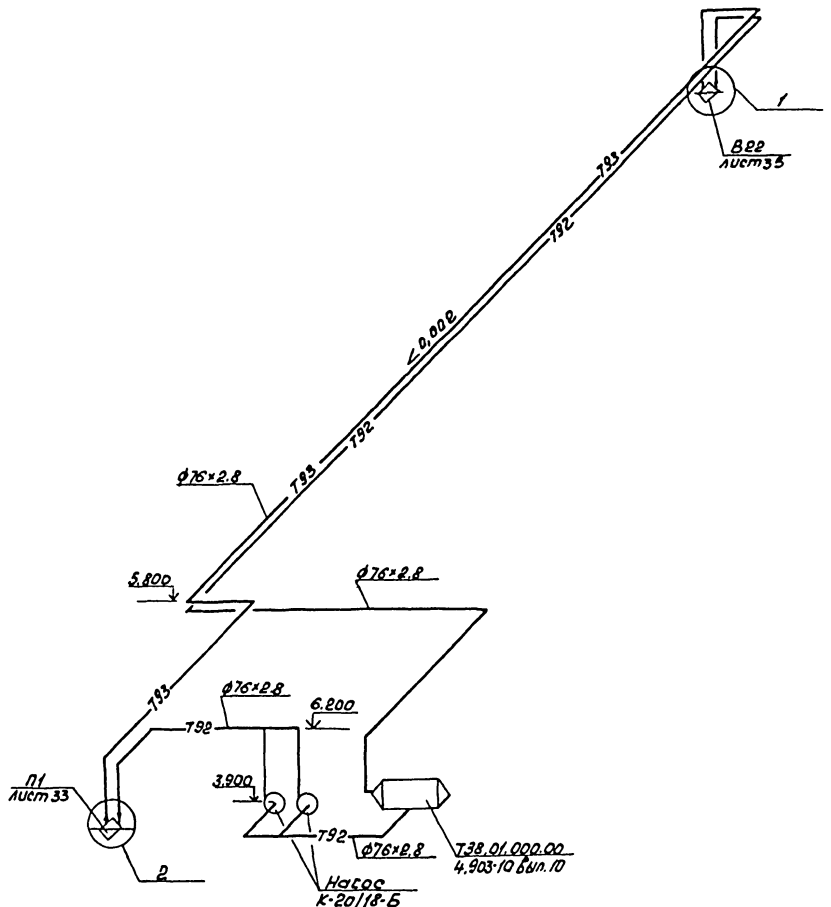

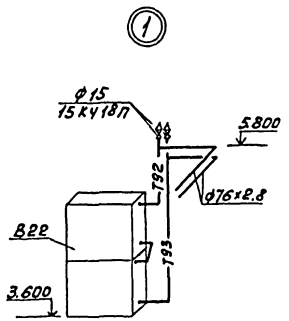

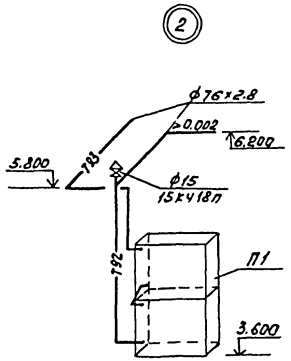

Схема обвязки насосов

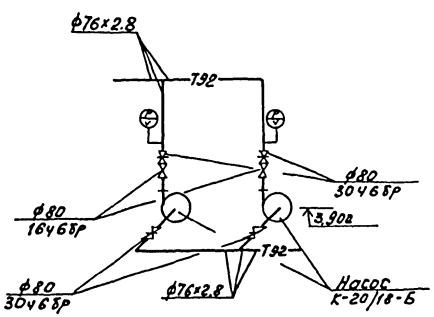

Условные обозначения

Т92 - подающий трубопровод нитрита натрия
Т93 - обратный трубопровод нитра натрия

ГИН	Бояршинов		503-4-44 м. 87 -ОВ
Нач.отд.	Айзикович		Автотранспортное предприятие на 150 грузовых предприятий для северных районов
Гл.спец.	Голубев		
Рук.гр.	Чистякова		Производственный корпус с закрытой стоянкой
Инж.	Орехова		Стадия: РП; Лист: 26; Листов:
Привязан			Схема системы теплоснабжения с использованием вторичных энергетических ресурсов
Инв. №			ГИПРОАВТОТРАНС Новосибирский филиал

Инв. № подл. | Подпись и дата | Взам. инв. №

Копир. Формат А2

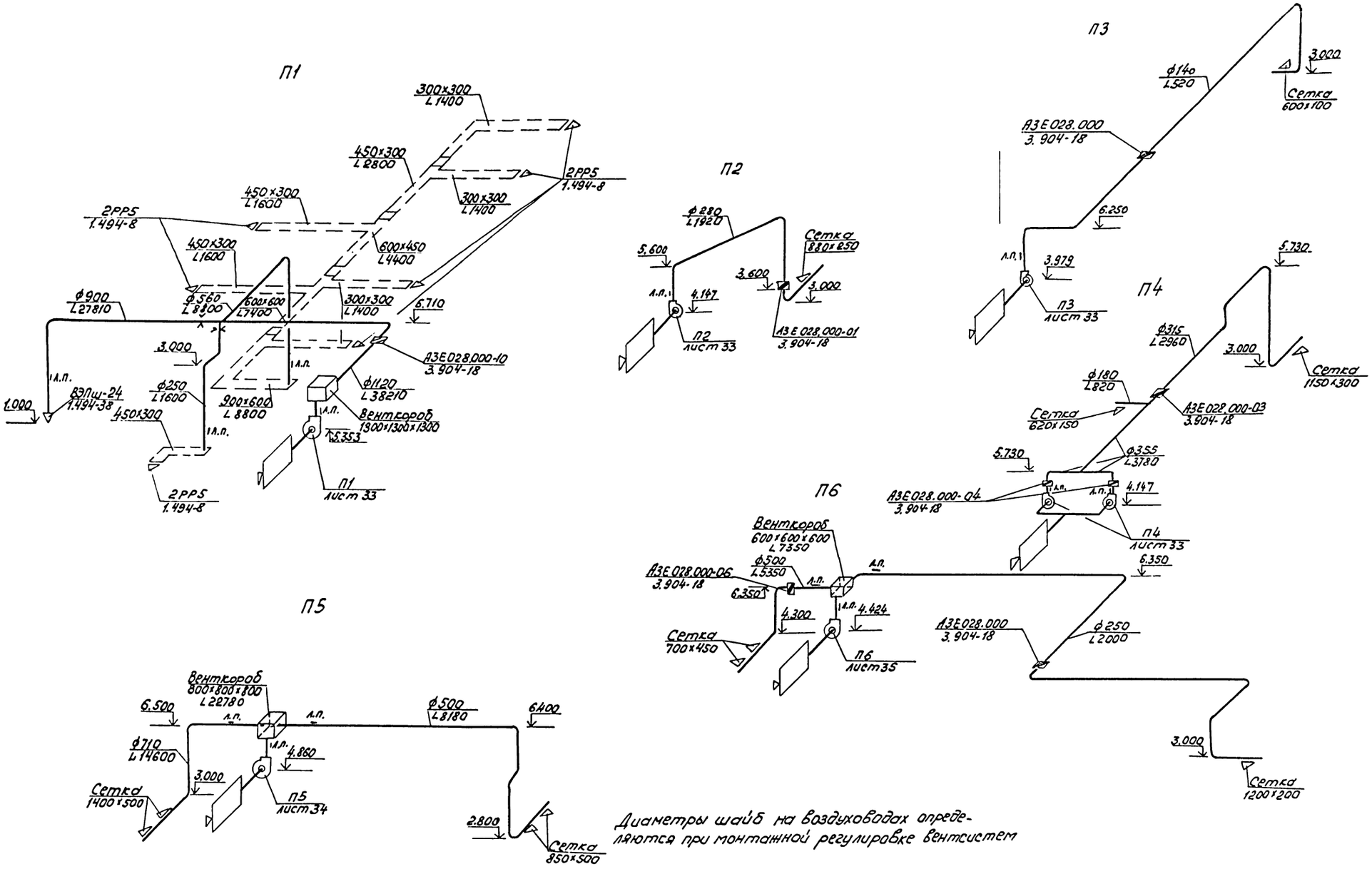

Диаметры шайб на воздуховодах определяются при монтажной регулировке вентсистем

ГИП	Боярщинов		503-4-44 м.87 -08
Нач. отд.	Козукович		Автотранспортное предприятие на 150 грузовых автомобилей для северных районов
Гл. спец.	Голубев		
Рук. гр.	Чистякова		Производственный корпус с закрытой стоянкой
Инж.	Орехова		Стадия: РП; Лист: 27; Листов:
			Схемы систем П1... П6
			ГИПРОАВТОТРАНС Новосибирский филиал

Привязан

Инв. №

Альбом III

Типовой проект 503-

Инв. № подл. | Подпись и дата | Взам. инв. №

Альбом III

Типовой проект 503-

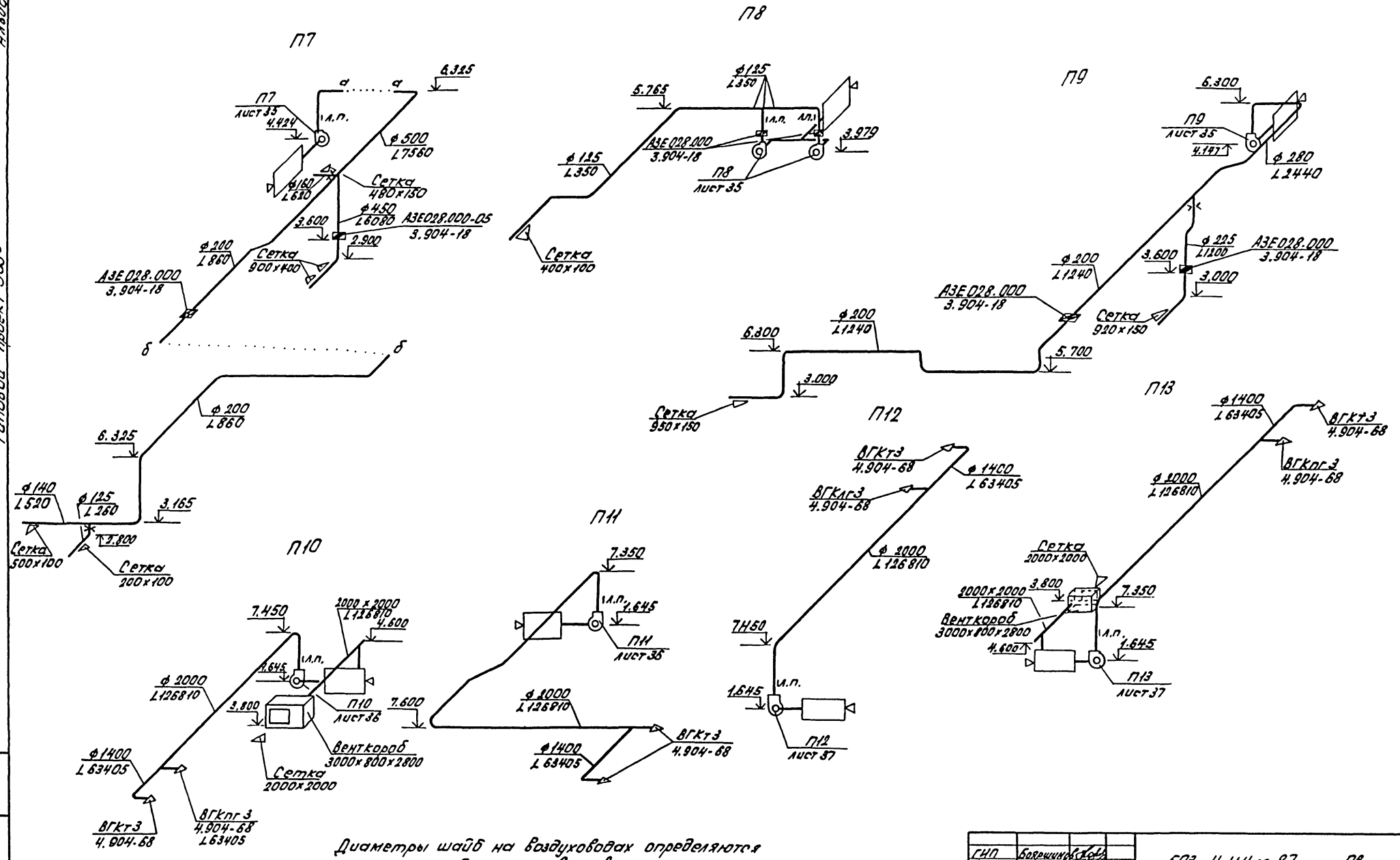

Диаметры шайб на воздуховодах определяются при монтажной регулировке вентсистем.

ГИП	Бояршинов		503-4-44 т. 87		08
Нач. отд.	Лизиковский		Автотранспортное предприятие на 150 грузовых автомобилей для северных районов		
Гл. спец.	Голубев		Производственный корпус с закрытой стоянкой	Стадия	Лист	Листов
Рук. гр.	Чистякова			РП	28	
Инж.	Орехова		Схемы систем П7... П13	ГИПРОАВТОТРАНС Новосибирский филиал		

Привязан

Инв. №

Инв. № подл. | Подпись и дата | Взам. инв. №

Альбом №

Типовой проект 503-

Инв.№подл. | Подпись и дата | Взам.инв.№

П14

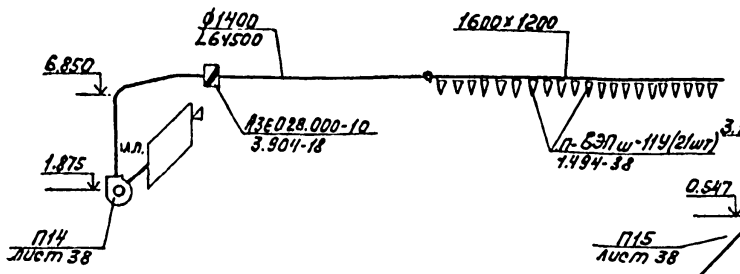

П15

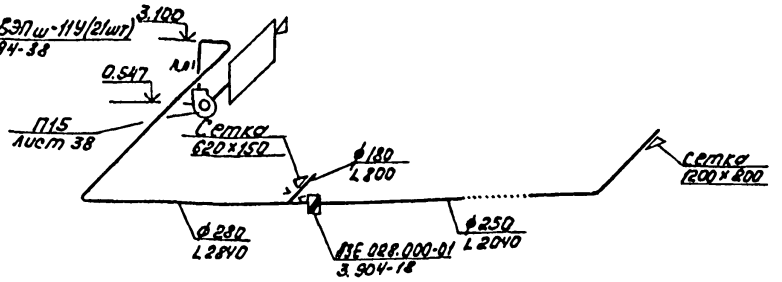

П16

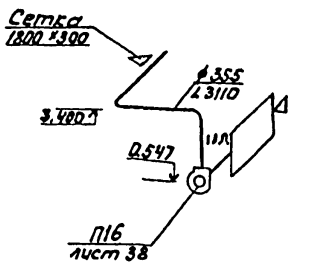

П20

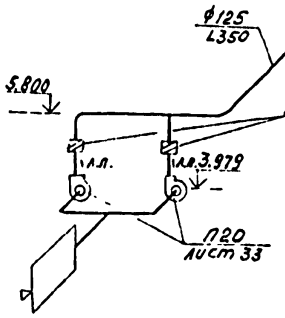

П17

П18

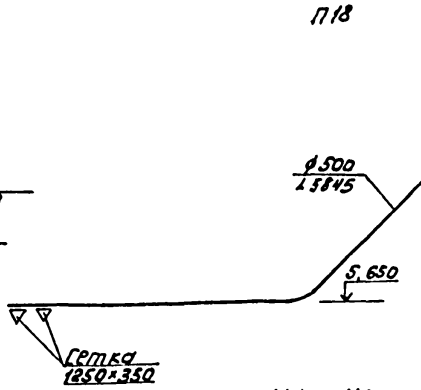

П19

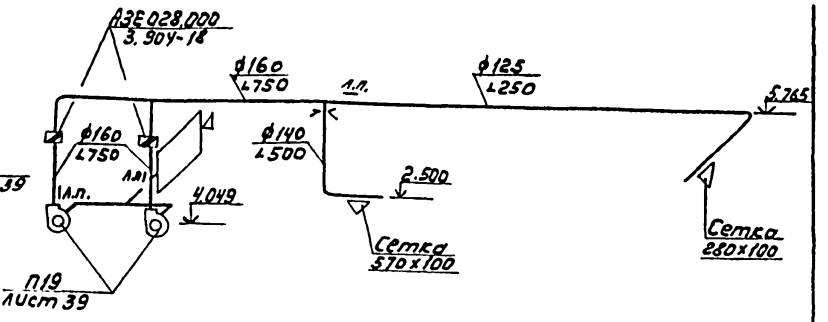

У1... У6

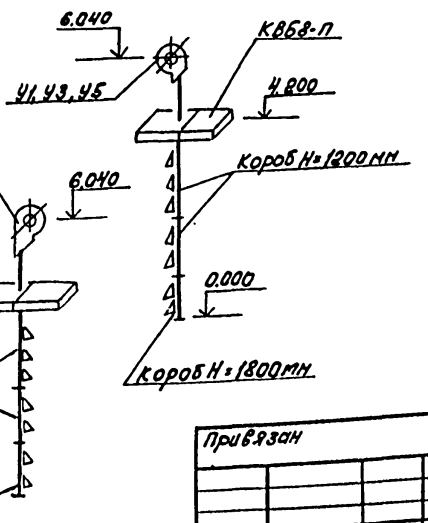

У7... У8

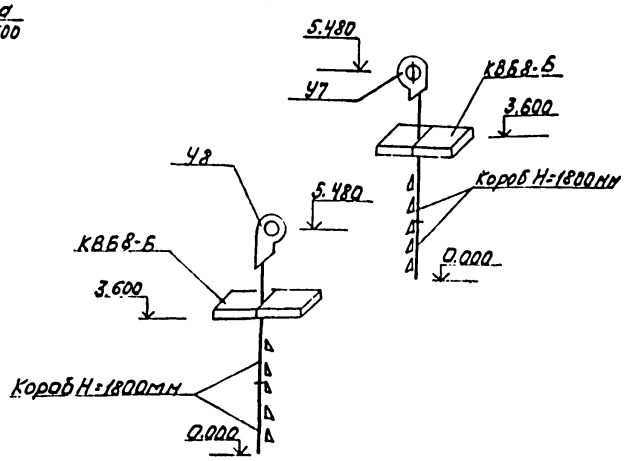

Диаметры шайб на воздуховодах определяются при монтажной регулировке вентсистем

ГИП	Боярщиков			503-4-44т.87 -ОВ	
Нач.отд.	Абзиковичу			Автотранспортное предприятие на 150 грузовых автомобилей для северных районов	
Гл.спец.	Голубева			Производственный корпус с закрытой стоянкой	Стадия: РП; Лист: 29; Листов:
Рук.гр.	Чистякова			Схемы систем П14...П20, У1...У8	ГИПРОАВТОТРАНС Новосибирский филиал
Инж.	Орехова				

Привязан

Инв. №

Типовой проект

Формат А2

Альбом III

Типовой проект 503-

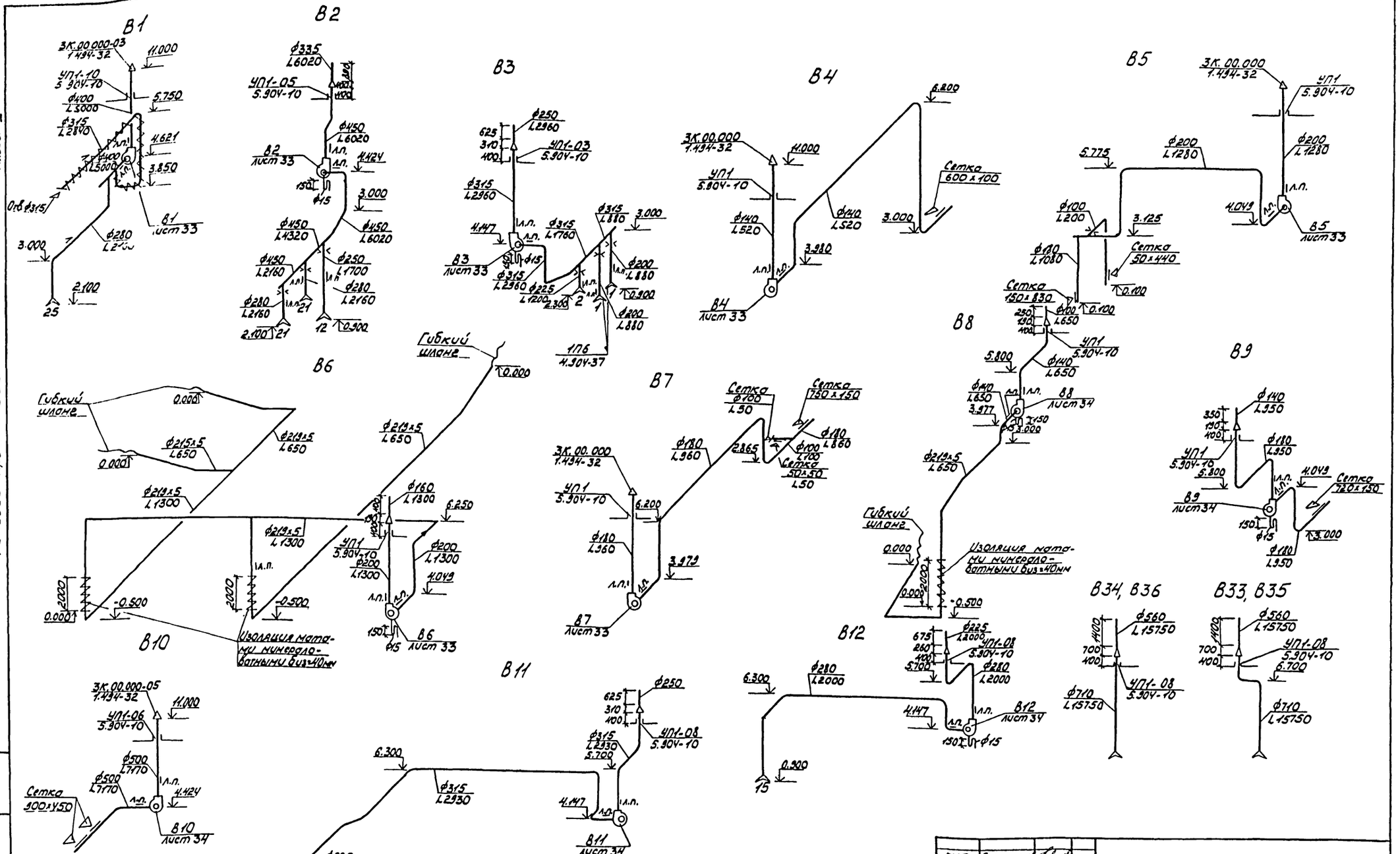

Диаметры шайб на воздуховодах определяются при монтажной регулировке вентсистем.

Привязан

Инв. №

ГИП	Бородихин		503-4-44 т.87 -08
Нач. отд.	Айзиковин		Автотранспортное предприятие на 150 грузовых автомобилей для северных районов
Гл. спец.	Голубев		Производственный корпус с закрытой стоянкой
Вед. ер.	Чистякова		Стадия: РП; Лист: 30; Листов:
Инж.	Орехова		Схемы систем В1...В12, В33...В36

ГИПРОАВТОТРАНС Новосибирский филиал

Инв. № подл. | Подп. и дата | Взам. инв. №

Альбом III

Типовой проект 503

В13

ПА-212М

Ф160 L600

0.700

0.350

В14

УПА-212М

Ф160 L600

0.700

0.350

В15

Ф225 L2650

УП1-02 5.904-10

675 260 400

Ф280 L2650

1.600

6.700

4.790

В 15 лист 35

В16

Ф225 L2500

УП1-02 5.904-10

675 260 400

Ф280 L2500

2.300

4.147

В 16 лист 35

Ф15

В17

Ф355 L6080

УП1-05 5.904-10

2.700

Ф315 L2480

Ф315 L1240

Ф250 L1240

0.900

Ф450 L6080

Ф400 L3600

4.424

В 17 лист 35

Ф15

1.800

30шт 600х600 h=500

В18

Ф160 L1240

УП1-07 5.904-10

480 190 400

5.700

Ф200 L1240

6.250

Ф200 L1240

4.049

В 18 лист 35

Ф15

В19

3К.00.000 1.494-32

11.000

Ф160 L780

УП1-07 5.904-10

6.250

Ф160 L780

4.049

В 19 лист 35

В20

11.000

3К.00.000 1.494-32

УП1-07 5.904-10

5.700

Ф250 L2000

Ф250 L2000

6.300

4.147

В 20 лист 35

3.000

Сетка 1200х200

В21

1.100

3К.00.000 1.494-10

11.000

УП1 5.904-10

Ф200 L1200

4.049

3.000

0.800

Ф280 L600

0.205

В 21 лист 35

Ф200 L1200

В22

Ф710 L23970

1800 900 400

УП1-10 5.904-10

Ф900 L23970

В 22 лист 35

4.972

Калорифер КВС-11П

Ф15

3.700

3.700

Сетка 1500х2000 L23970

Ф110 L520

3.165

Ф125 L260

Сетка 500х100

Сетка 200х100

В23

Ф1000 L64365

2500 1200 400

4.000

УП1-11 5.904-10

Ф1250 L64365

Ф15 Ф20

2000х2000 L128730

3.800

0.000

Сетка 4000х3700 L128730

В 23 лист 36

Вентшахта 4000х1000х9520

В24

Сетка 4000х3700 L128730

Ф1000 L64365

2500 1200 400

4.000

3.800

0.000

Ф1250 L64365

1.645

Ф15 Ф20

2000х2000 L128730

В 24 лист 37

Вентшахта 4330х1000х9570

В25, В26

Вентшахта 12340х1000х9520

Сетка 4000х3700 L128730

Ф1000 L64365

2500 1200 400

УП1-11 5.904-10

Ф1250 L64365

4.000

2000х2000 L128730

1.645

Ф15 Ф20

3.800

0.000

Ф1250 L64365

4.000

2000х2000 L128730

1.645

УП1-11 5.904-10

Ф15 Ф20

В 25 лист 40

В 26 лист 40

Диаметры шайб на воздуховодах определяются при монтажной регулировке вентсистем.

ГИП	Боярчинов		503 - 4-44.м.87 ОВ
Нач. отд.	Айзикович		
Гл. спец.	Голубев		Автотранспортное предприятие на 150 грузовых автомобилей для северных районов
Рук. гр.	Чистякова		
Инжен.	Орехова		Производственный корпус с закрытой стоянкой
			Стадия: РП; Лист: 31; Листов:
			Схемы систем В13... В26
			ГИПРОАВТОТРАНС Новосибирский филиал

Привязан

Инв. №

Инв. № подл. | Подпись и дата | Взам. инв. №

Альбом III

Типовой проект 503-

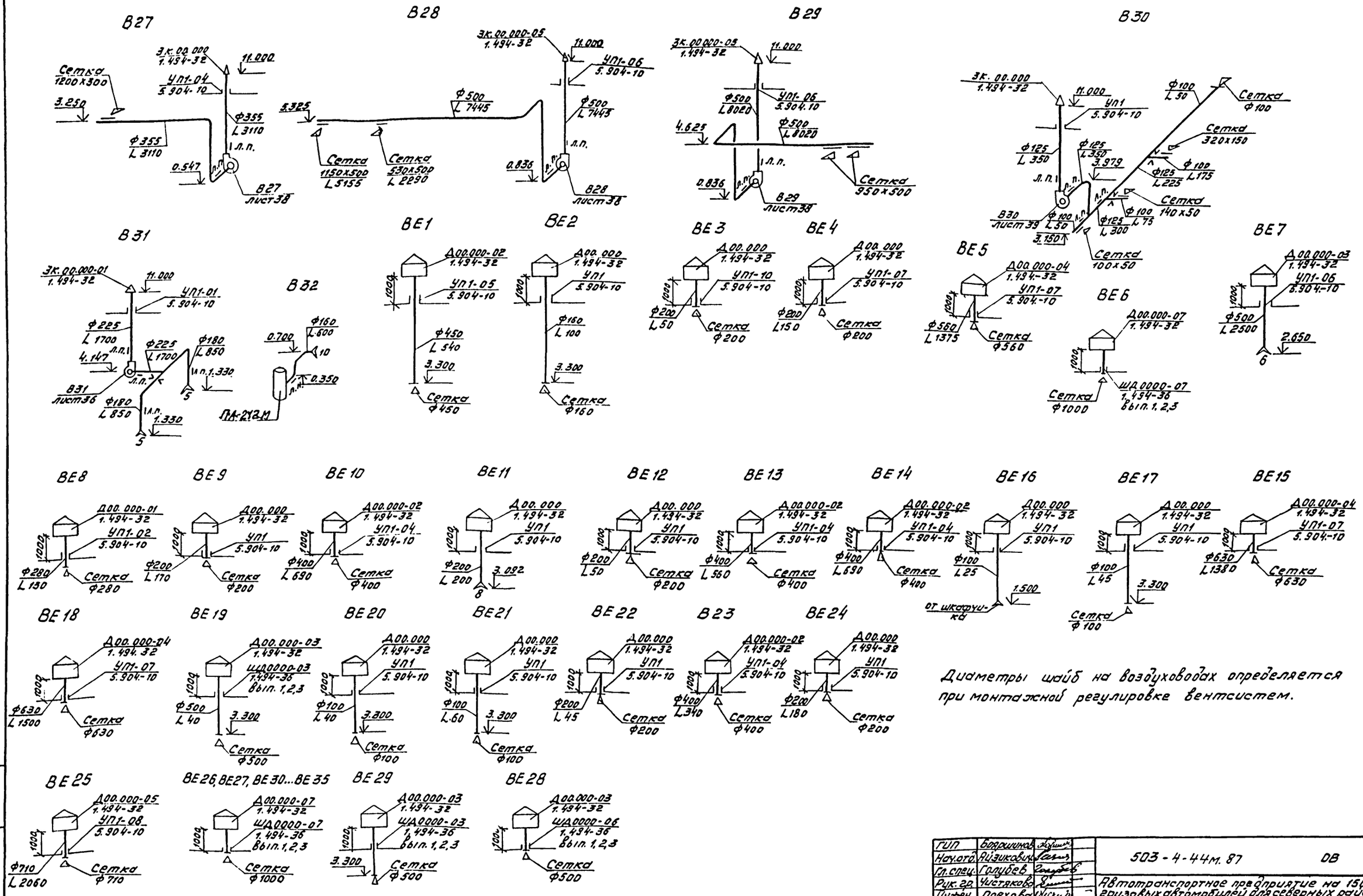

Диаметры шайб на воздуховодах определяется при монтажной регулировке вентсистем.

ГИП	Бояршинов		503-4-44м.87 ОВ
Нач.отд.	Айзикович		
Гл.спец.	Голубев		Автотранспортное предприятие на 150 грузовых автомобилей для северных районов
Рук.гр.	Чистякова		
Инжен.	Орехова		Производственный корпус с закрытой стоянкой
			Стадия: РП; Лист: 32; Листов:
			Схемы систем В27... В36... ВЕ1... ВЕ35
			ГИПРОАВТОТРАНС Новосибирский филиал

Привязан

Инв. №

Копировал Абрамова

Формат А2

Взам. инв. N | Подпись и дата | Инв. N подл.

План

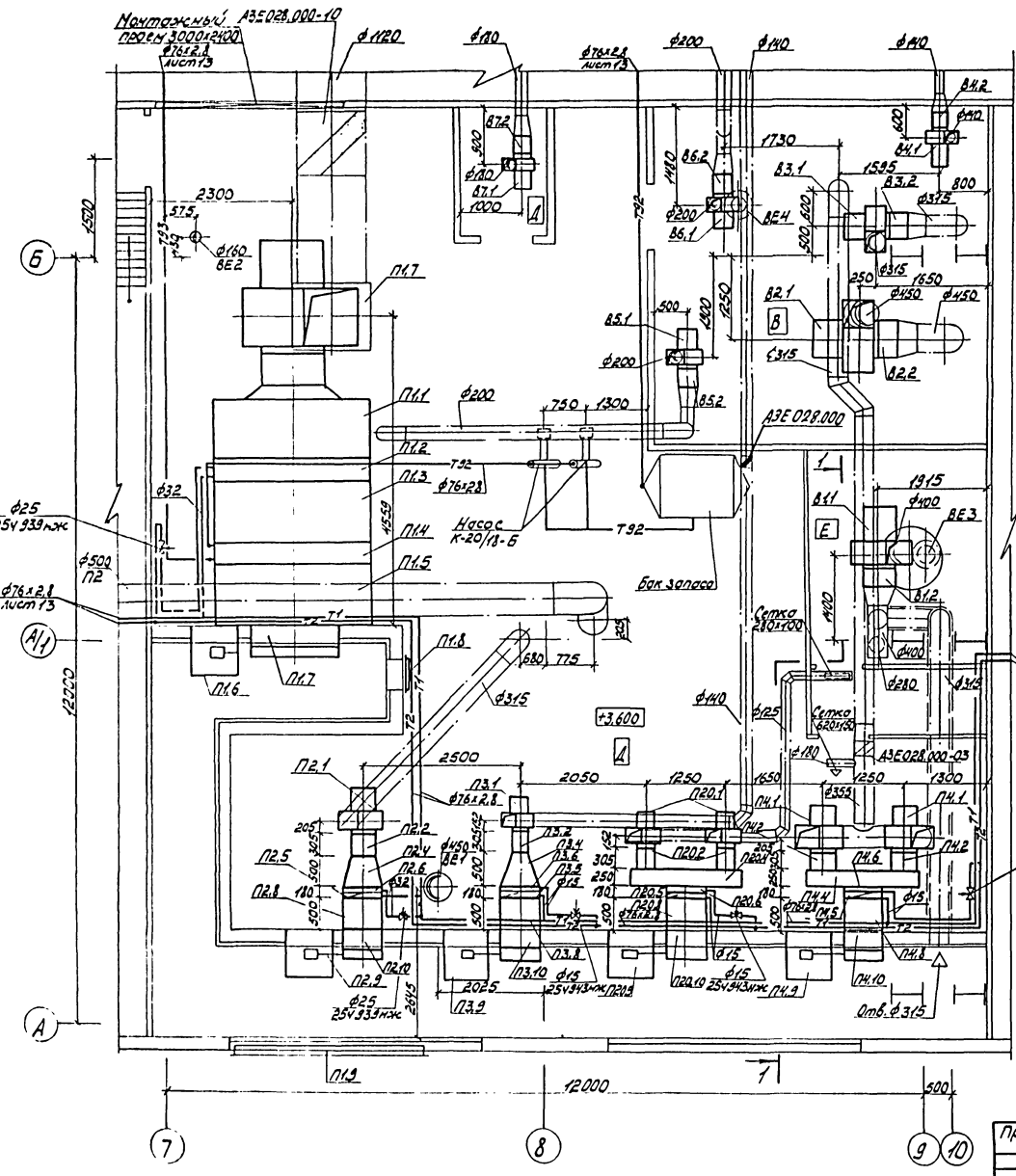

Разрез 1-1

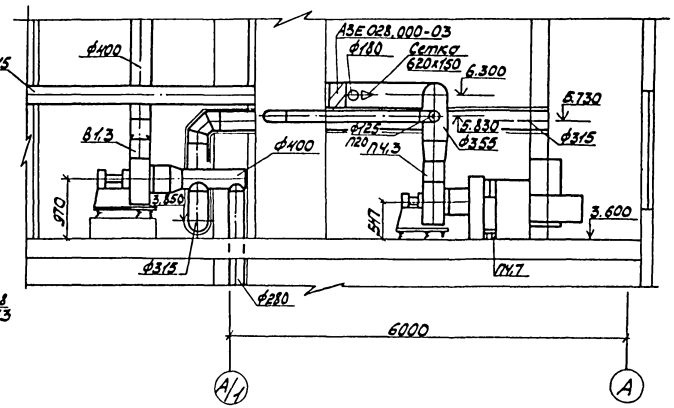

ГИП	Бокшинов		503-4-44м.87 -ОВ	
Нач.отд.	Абзиковыч			
Гл.спец.	Голубев		Автотранспортное предприятие на 150 грузовых автомобилей для северных районов	
Рук.гр.	Чистякова		Производственный корпус с закрытой стоянкой	Стадия: РП; Лист: 33; Листов:
Инж.	Орехова		Установки систем П1...П4, В1...В7, П20	ГИПРОАВТОТРАНС Новосибирский филиал

Привязан

Инв. №

Типовой проект 503 Альбом III

План

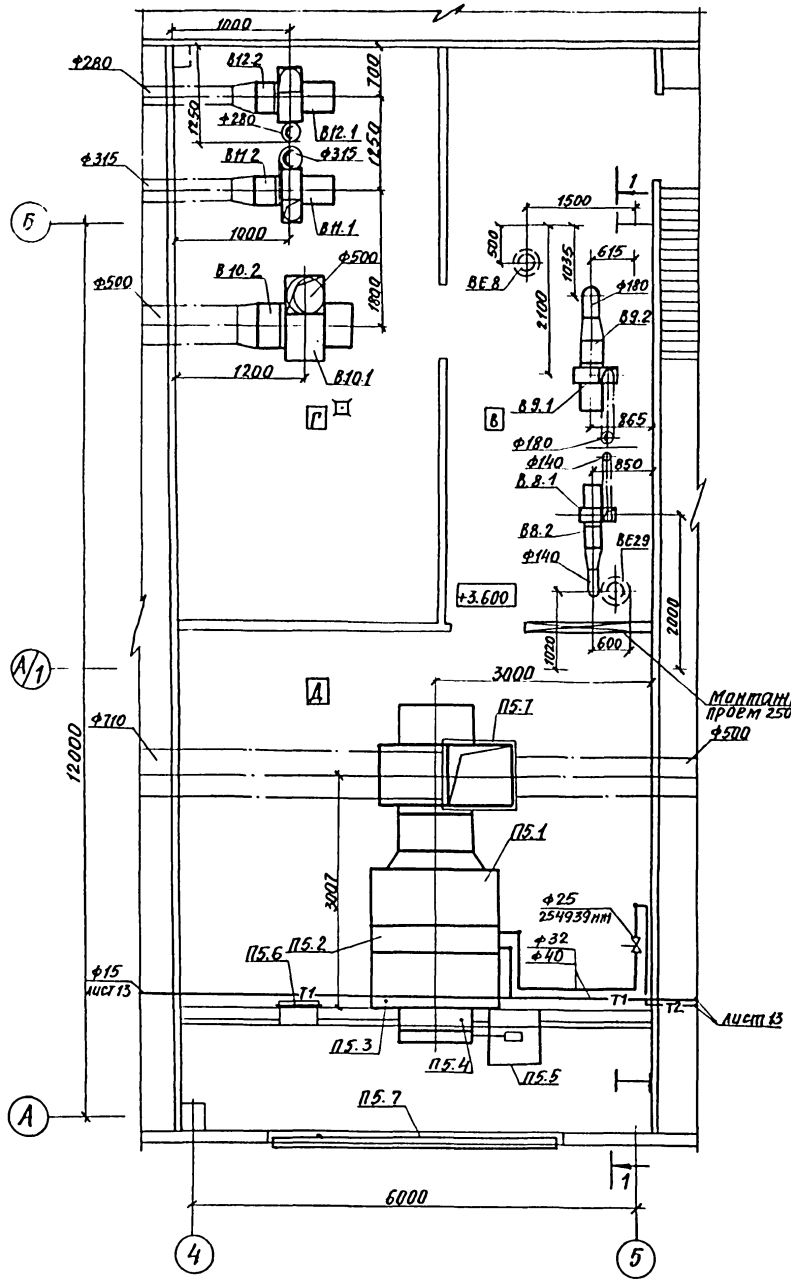

Разрез 1-1

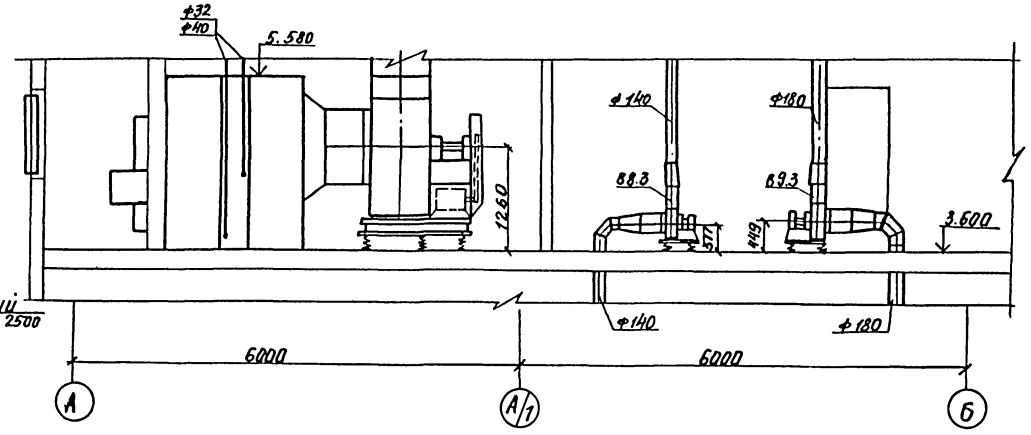

ГИП	Боярщинов		503-4-44м.87-ОВ
Нач.отд	Низикович		Автотранспортное предприятие на 150 грузовых автомобилей для северных районов
Гл.спец.	Глубев		Производственный корпус с закрытой стоянкой. Установки систем П5, В8... В12
Рук.гр.	Чистякова		Стадия: Р; Лист: 34; Листов:
Инжен.	Орехова		ГИПРОАВТОТРАНС Новосибирский филиал

Привязан

Инв. №

Согласовано

Нач. АСО	Сидорова	
Нач. ЭТО	Архипов	

Инв. № подл. | Подпись и дата | Взам. инв. № | Инв. № дубл. | Подпись и дата

Альбом III

Типовой проект 503

План

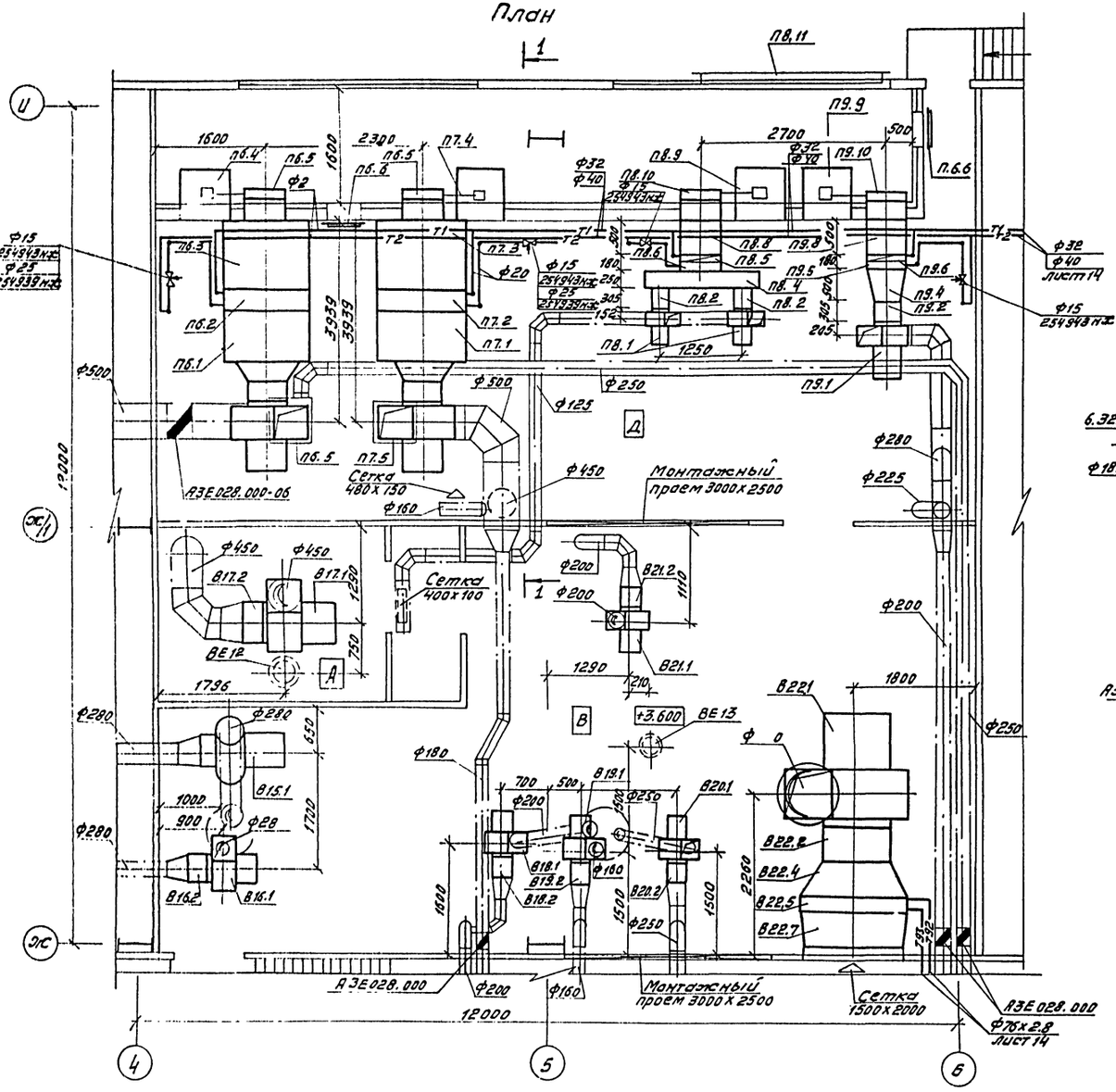

Разрез 1-1

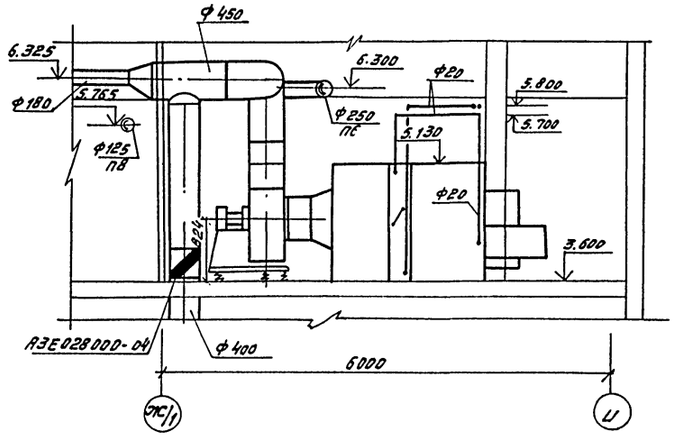

ГИП	Бояршинов		503-4-44м.87 ОВ
Нач. отд.	Айзикович		Автотранспортное предприятие на 150 грузовых автомобилей для северных районов
Гл. спец.	Голубев		
Рук. гр.	Чистякова		
Инжен.	Орехова		Производственный корпус с закрытой стоянкой
			Установки систем П6...П9, В15...В22

Стадия	Лист	Листов
РП	35	

ПИПРОАВТОТРАНС Новосибирский филиал

Привязан

Инв. №

Согласовано

Нач. АСО

Нач. Этр

Инв. № подл. | Подпись и дата | Взам. инв. №

копировал Архипова

Формат А2

Альбом III

Типовой проект 503

Разрез 1-1

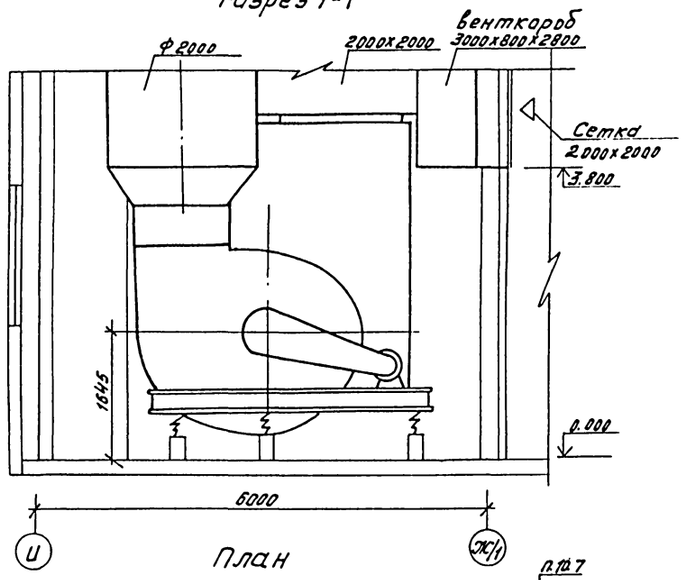

План

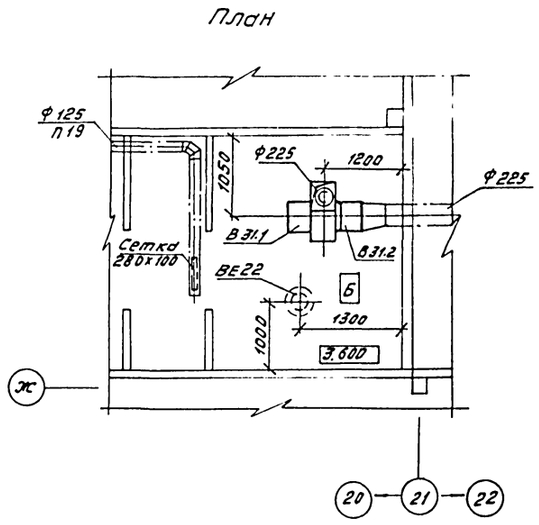

План

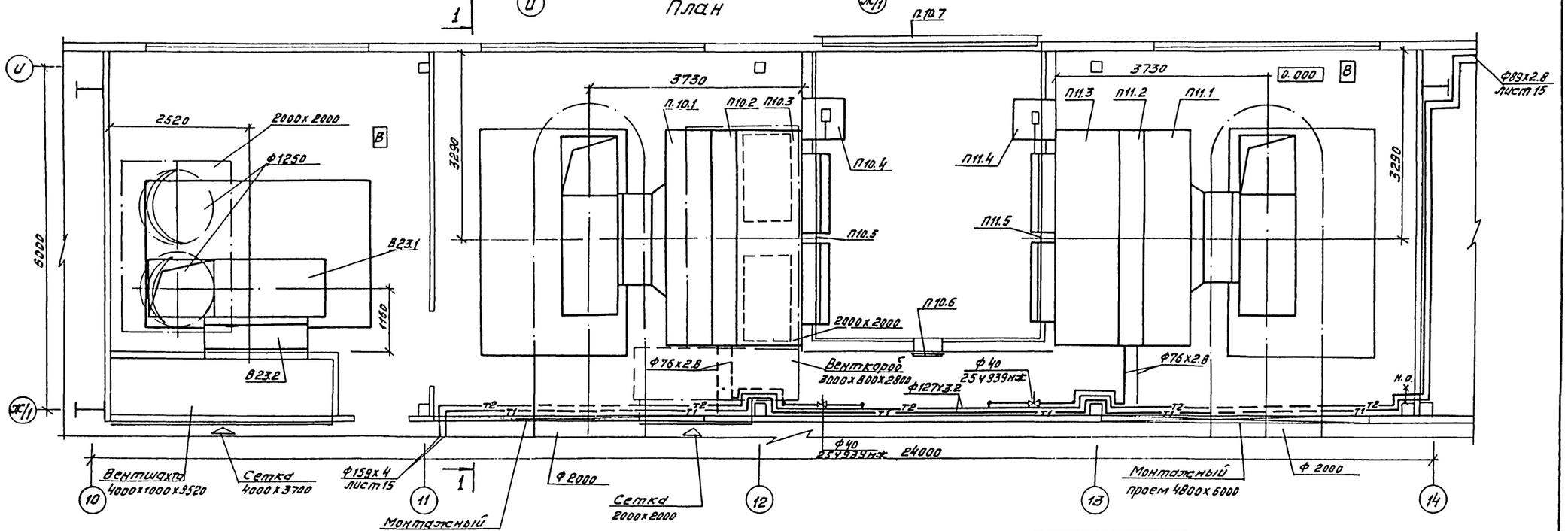

ГИП	Бояршинов		503-4-44т.87 ОВ		
Нач. отд.	Айзикович		Автотранспортное предприятие на 150 грузовых автомобилей для северных районов		
Гл. спец.	Голубев				
Рук. гр.	Чистякова		Производственный корпус с закрытой стоянкой	Стадия	Лист	Листов
Инжен.	Орехова			РП	36	
			Установки систем П.10, П11, В23, В31	ГИПРОАВТОТРАНС Новосибирский филиал		

Привязан

Инв. №

Копировал Абрамова

Формат А2

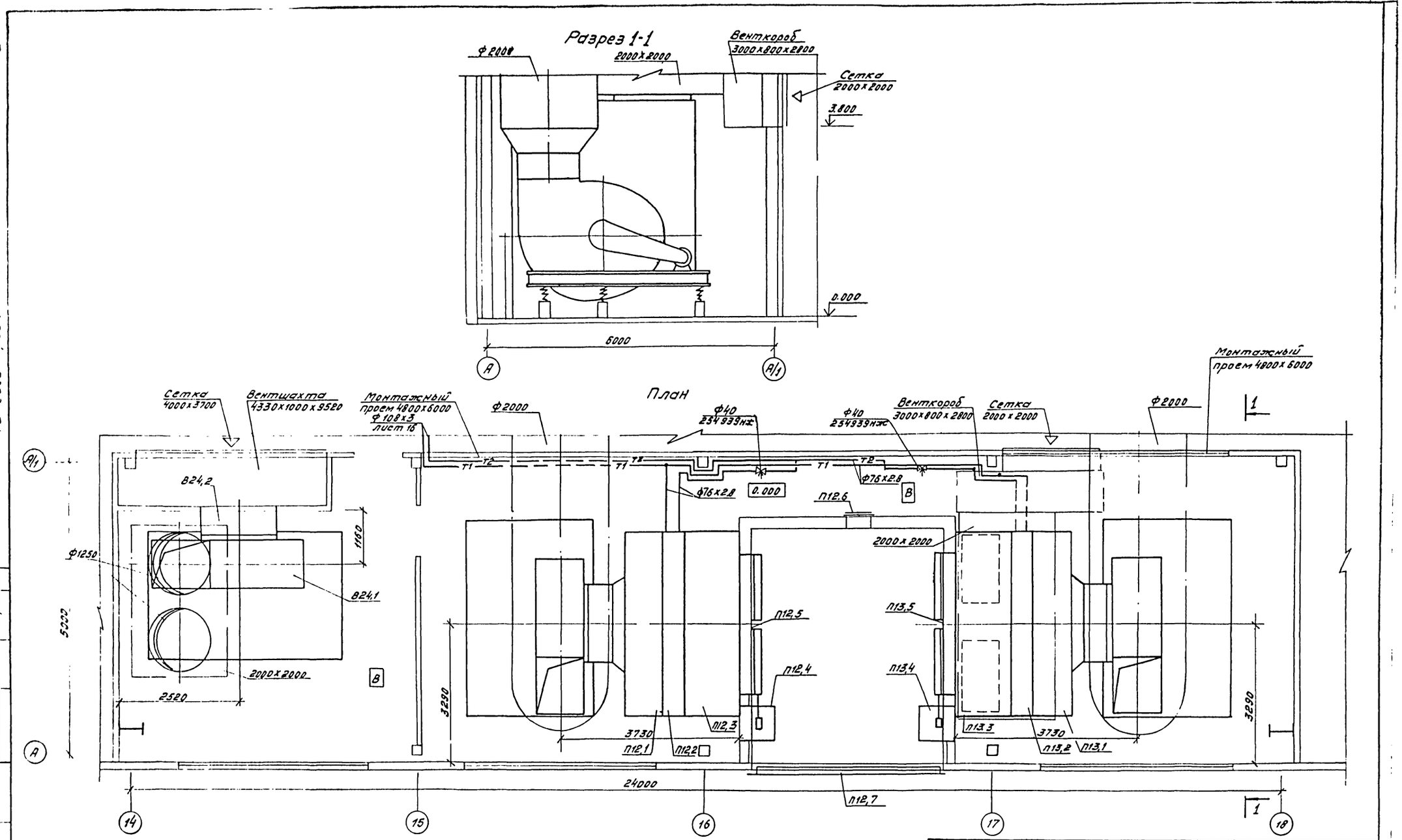

ГИП	Бояршинов		503-4-44 м.87	ОВ
Нач.отд.	Айзикович			
Гл.спец.	Голубев		Автотранспортное предприятие на 150 грузовых автомобилей для северных районов	
Рук.гр.	Чистякова			
Инжен.	Орехова		Производственный корпус с закрытой стоянкой	Стадия: РП; Лист: 37; Листов:
Привязан			Установки систем П12, П13, В24	ГИПРОАВТОТРАНС Новосибирский филиал
Инв. №				

Копировал Абрамова

Формат А2

Типовой проект 503 Альбом III

План

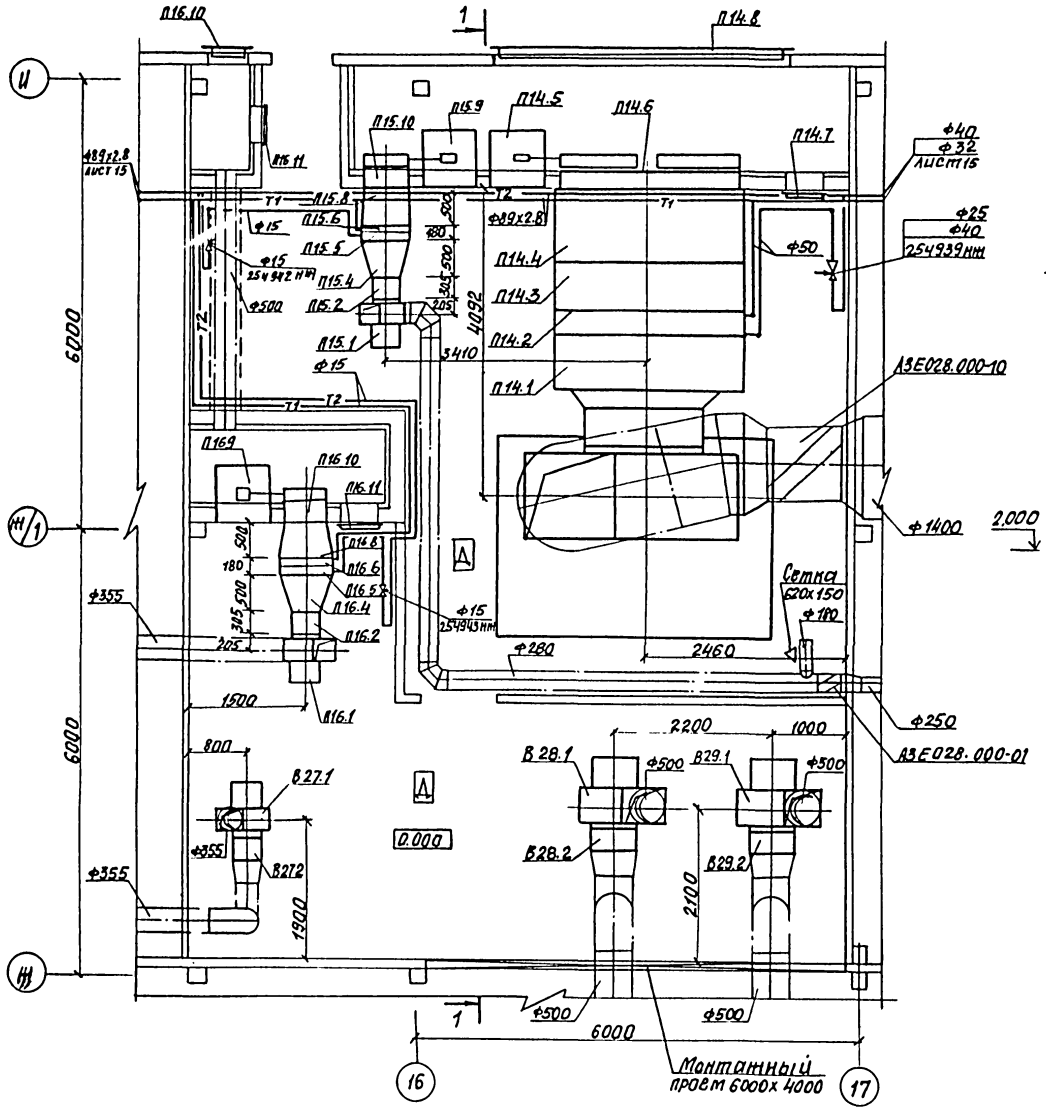

Разрез 1-1

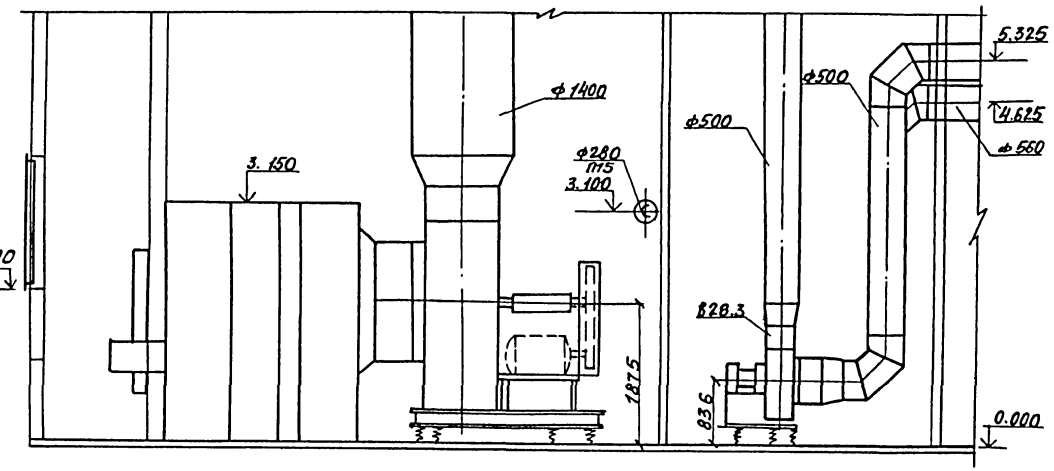

ГИП	Бояршинов		503-4-44м.87-ОВ
Нач.отд.	Айзикович		Автотранспортное предприятие на 150 грузовых автомобилей для северных районов
Гл.спец.	Голубев		
Рук.гр.	Чистякова		Производственный корпус с закрытой стоянкой.
Инжен.	Орехова		Стадия: РП; Лист: 38; Листов:
			Установки систем П14...П16, В27...В29.
			ГИПРОАВТОТРАНС Новосибирский филиал

Привязан

Инв. №

Согласовано: Нач. АСО, Сидорова; Нач. ЭТО, Архипов

Инв. № подл. | Подпись и дата | Взам. инв. №

Чертил: Сунтеева

Формат А2

Типовой проект 503-

Альбом III

План

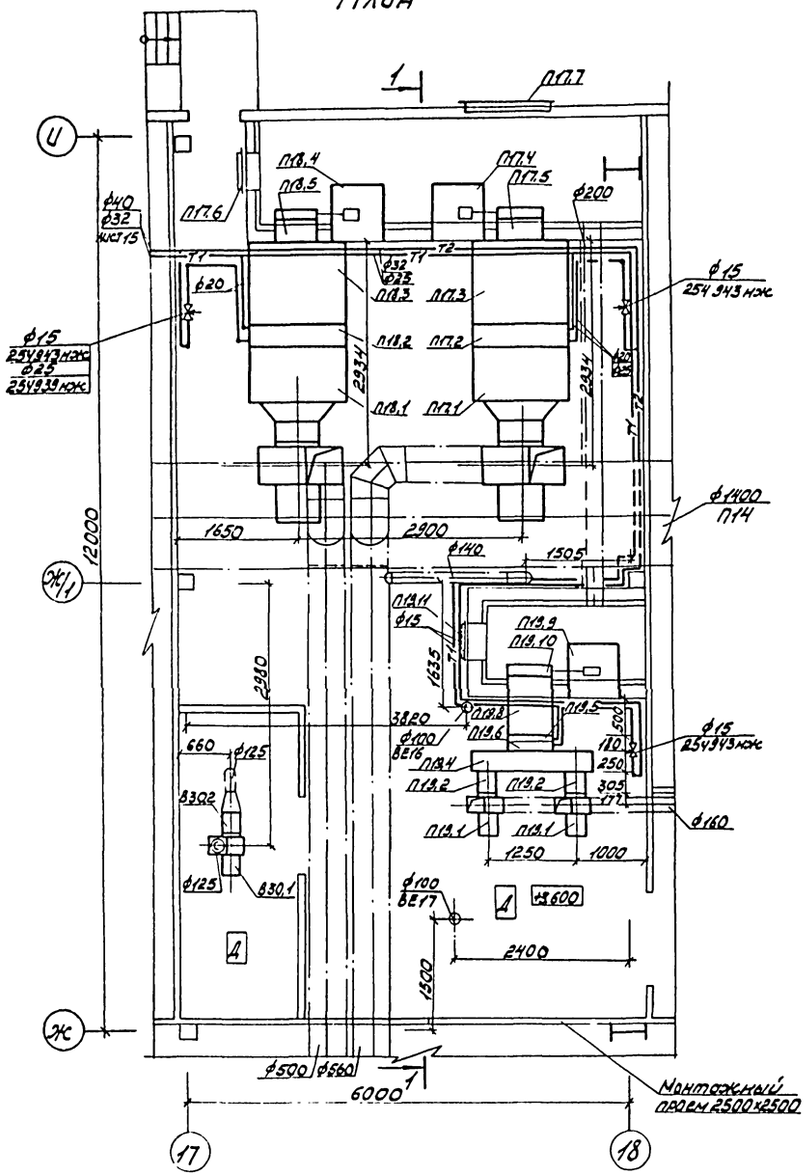

Разрез 1-1

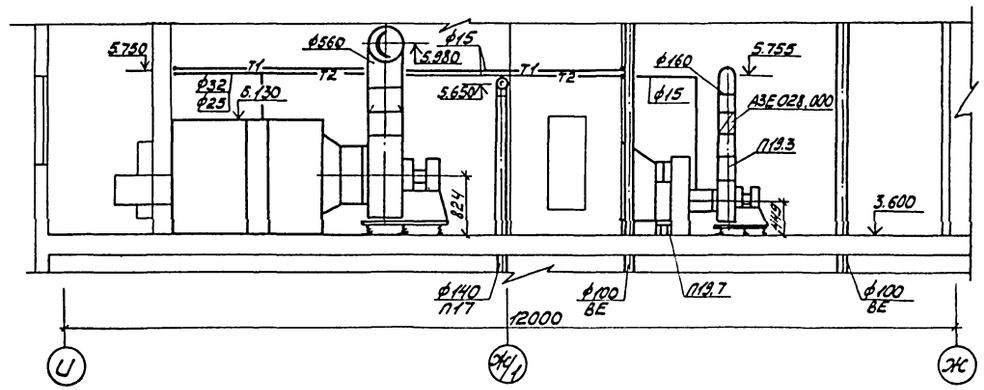

ГИП	Боярщинов		503-4-44 м.87 -ОВ
Нач.отд.	Айзикович		Автотранспортное предприятие на 150 грузовых автомобилей для северных районов
Гл.спец.	Голубев		
Рук.гр.	Чистякова		
Инж.	Орехова		Производственный корпус с закрытой стоянкой
			Стадия: РП; Лист: 39; Листов:
			Установки систем П17...П19, В30
			ГИПРОАВТОТРАНС Новосибирский филиал

Привязан

Инв. №

Согласовано

Нач. АСО

Нач. ЭТО

Взам. инв. №

Подп. и дата

Инв. № подл.

Альбом III

Типовой проект 503

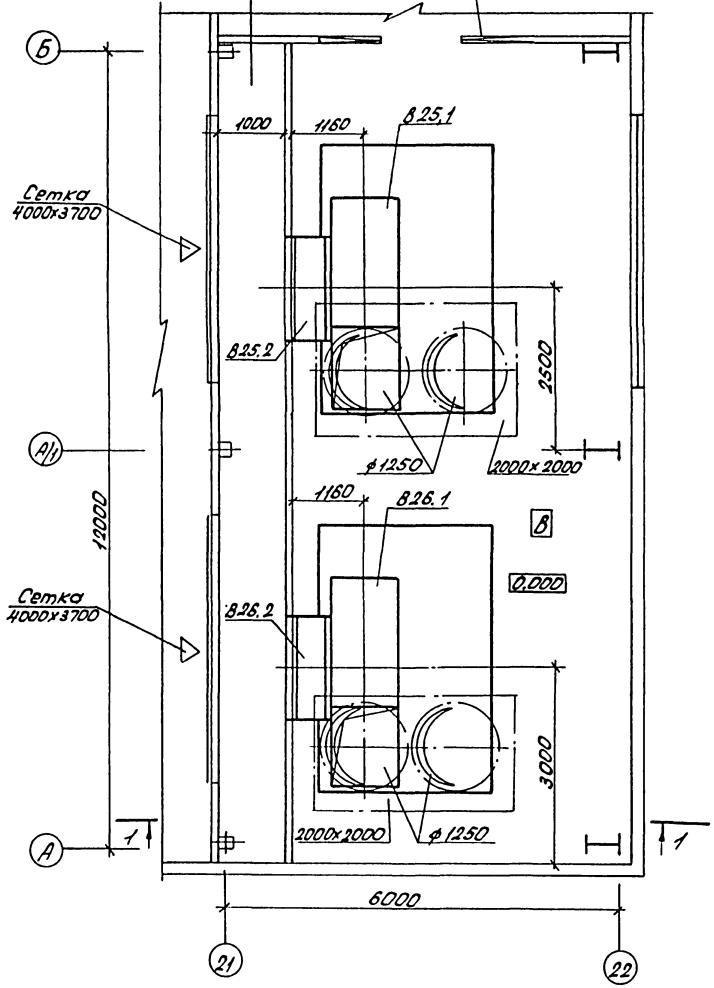

Разрез 1-1

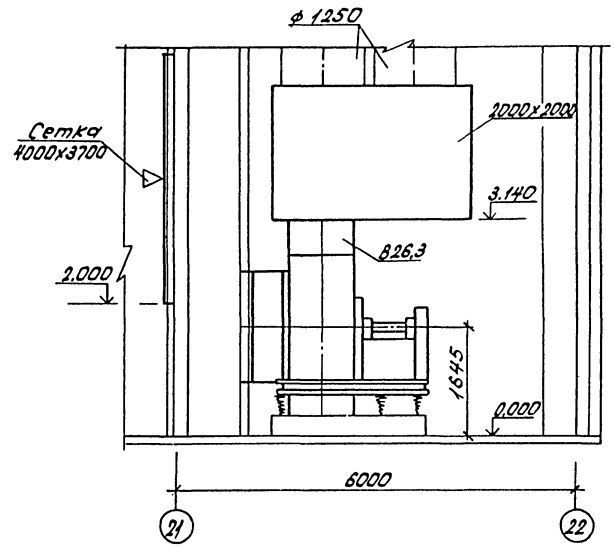

ГИП	Боярщинов		503-4-44 м. 87 ОВ
Нач. отд.	Айзикович		Автотранспортное предприятие на 150 грузовых автомобилей для северных районов
Гл. спец.	Голубев		
Рук. гр.	Чистякова		Производственный корпус с закрытой стоянкой
Инж.	Орехова		Установки систем В25, В26

Стадия	Лист	Листов
РП	40	

ГИПРОАВТОТРАНС
Новосибирский филиал

Привязан

Инв. №

Согласовано:
Нач. АСО Сидорова
Нач. ЭТО Архипов

Инв. № подл. | Подпись и дата | Взам. инв. №

Альбом III

Типовой проект 503-

Начало

Марка, поз.	Обозначение	Наименование	Кол.	Масса ед. кг	Примечание
		П1 (2ПК-40 левое исполнение)			
П1.1	серия 5.004-12 вып. 1-4	Секция соединительная А1А 183.000 с вентилятором и гибкими вставками	1	1311	
П1.2	серия 5.904-12 вып 1-18	Секция калориферная А1А 191.000-02 с калориферами КВС 11Б-П (1шт.) и КВС 12Б-П (1шт) $t_н$=-40°С	1	900	
		Секция калориферная А1А 191.000-03 с калориферами КВБ 11Б-П (1шт) КВБ 12Б-П (1шт) $t_н$=-50°С	1	1125	
П1.3	серия 5.904-12 вып. 1-31	Секция приемная без утепленной заслонки А1А 228.000	1	93.1	
П1.4	серия 5.904-12 вып. 1-18	Секция калориферная А1А 191.000 с калориферами КВС 12Б-П (2шт)	1	900	
П1.5	серия 5.904-12 вып. 1-31	Секция приемная А1А 228.000	1	244.5	
П1.6	серия 5.904-12 вып. 1-35	Коробка привода утепленной заслонки А3А 121.000	1	112	
П1.7	серия 5.904-12 вып. 1-35	Патрубок А14М036.010-04	1	53.3	
П1.8	серия 5.904-4	Дверь герметическая утепленная ДУс125х0.5	1	33.6	
П1.9	серия 1.494-27 вып. 3	Узел воздухозабора 1С2.000.000-0.3	1	150	
		П2, П9, П15 (индивидуальные)			
П2.1, П9.1, П15.1		Вентилятор радиальный В-Ц4-70 N4 испол-	3	62.8	

Продолжение

Марка, поз.	Обозначение	Наименование	Кол.	Масса ед. кг	Примечание
		чение 1, ПрО° (1шт), 10° (2шт) диаметр колесо 0.95 Дном с виброизоляторами с электродвигателем 4А71А6, 910 об/мин. 0.37 квт.			
П2.2, П9.2, П15.2	серия 5.904-5	Вставка гибкая ВВ-19	3	5.13	
П2.3, П9.3, П15.3	серия 5.904-5	Вставка гибкая ВН-12	3	4.12	
П2.4, П15.4		Переход из тонколистовой стали δ=1мм по ГОСТ 19903-74* с ф400 на сеч. 600х930 ℓ=500мм	2	8.8	1.1м²
П9.4		Переход из тонколистовой стали δ=1мм по ГОСТ 19903-74* с ф400 на сеч. 655х930 ℓ=500мм	1	9.6	1.2м²
П2.5, П15.5		Калорифер многоходовой КВБ 6Б-П	2	72.7	
П9.5		Калорифер многоходовой КВБ 7Б-П	1	84	
П2.6, П9.6, П15.6	серия 5.904-13 вып. 1-1	Заслонка прямоугольного сечения Р 400х600Р	3	13.6	
П2.7, П9.7, П15.7	серия 1.494-25	Подставки под калорифер h=100	12	0.79	
П2.8, П15.8		Переход из тонколистовой стали δ=1мм по ГОСТ 19903-74* с сеч. 600х930 на сеч. 600х948 ℓ=500 мм	2	12.32	1.54м²
П9.8		Переход из тонколистовой стали δ=1мм по ГОСТ 19903-74* с сеч. 655х930 на сеч. 600х0.48 ℓ=500мм	1	12.4	1.55м²
П2.9, П9.9, П15.9	серия 5.904-12 вып. 1-35	Коробка привода утепленной заслонки А3Д 121000	3	112	

Продолжение

Марка, поз.	Обозначение	Наименование	Кол.	Масса ед. кг	Примечание
П2.10, П9.10, П15.10	серия 5.904-12 вып. 1-35	Патрубок А14М036.010	3	25	
П9.11	серия 5.904-4	Дверь герметическая утепленная ДУс125х0.5	1	33.6	
		П3, П8, П20 (индивидуальные)			
П3.1		Вентилятор радиальный ВЦ4-70 N2.5 исполнение 1, ПрО°, диаметр колеса 1.1 Дном с виброизоляторами с электродвигателем 4АА56А4, 1375 об/мин, 0.12 квт.	1	26.2	
П8.1, П20.1		Вентилятор радиальный В-Ц4-70 N2.5 исполнение 1, ПрО°, диаметр колеса 0.95 Дном с виброизоляторами с электродвигателем 4АА56А4, 1375 об/мин, 0.12 квт.	4	26.2	
П3.2, П8.2, П20.2	серия 5.904-5	Вставка гибкая ВВ-17	3	2.82	
П3.3, П8.3, П20.3	серия 5.904-5	Вставка гибкая ВН-10	3	2.66	
П3.4		Переход из тонколистовой стали δ=1мм по ГОСТ 19903-74* с ф250 на сеч. 600х930 ℓ=500	1	8.16	1.02
П8.4, П20.4		Венткороб из тонколистовой стали δ=1мм по ГОСТ 19903-74* 1700х250х1100	2	36.8	4.6

Инв. № подл. | Подпись и дата | Взам. инв. №

Привязан

Инв. №

ГИП	Бояршинов	
Нач. отд.	Айзикович	
Гл. спец.	Голубев	
Рук. гр.	Чистякова	
Инжен.	Орехова	

503-4-44м.87 -ОВ

Автотранспортное предприятие на 150 грузовых автомобилей для северных районов

Производственный корпус с открытой стоянкой.

Задание	Лист	Листов
РП	41	

Спецификация отопительно-вентиляционных установок П1, П2, П3, П8, П9, П15, П20

ГИПРОАВТОТРАНС Новосибирский филиал

Альбом III

Типовой проект 503

продолжение

Марка, поз.	Обозначение	Наименование	Кол.	Масса ед., кг	Примечание
П3.5, П8.5 П20.5		Калорифер КВС6Б-П	3	56,2	
П3.6, П8.6 П20.6	серия 5.904-13	Заслонка прямоугольного сечения Р400×600Р	3	13,6	
	вып. 1-1				
П3.7, П8.7 П20.7	серия 1.494-27	Подставки под калорифер h=100	12	0,79	
П3.8, П8.8 П20.8		Переход из тонколистовой стали δ=1мм по ГОСТ 19903-74* с сеч. 600×930 на сеч. 600×948 l=500 мм	3	12,32	1,54 м²
П3.9, П8.9 П20.9	серия 5.904-12	Коробка привода утепленной заслонки А3Д121.000	3	112	
	вып. 1-35				
П3.10, П8.10 П20.10	серия 5.904-12 вып. 1-35	Патрубок А14М036.010	3	25	
П8.11	серия 1.494-27 вып. 3	Узел воздухозабора 1С2.000.000	1	101	
		П4 (индивидуальная)			
П4.1		Вентилятор радиальный В Ц4-70 №4, исполнение 1, Пр0°, Л0°, диаметр колеса Дном. с виброизоляторами с электродвигателем 4А71А6, 910 об/мин. 0,37 кВт	1	62,8	
П4.2	серия 5.904-5	Вставка гибкая ВВ-19	1	6,13	
П4.3	серия 5.904-5	Вставка гибкая ВН-12	1	4,12	
П4.4		Венткороб из тонколистовой стали δ=1мм по ГОСТ 19903-74* 1700×250×1100	1	36,8	4,6
П4.5		Калорифер КВБ7Б-П при $t_н$=-40°С	1	84	
		Калорифер КВБ8Б-П при $t_н$=-50°С	1	96,6	
П4.6	серия 5.904-13 вып. 1-1	Заслонка прямоугольного сечения Р400×600Р	1	13,6	
П4.7	серия 1.494-25	Подставки под калорифер h=100	4	0,79	

продолжение

Марка, поз.	Обозначение	Наименование	Кол.	Масса ед., кг	Примечание
П4.8		Переход из тонколистовой стали δ=1мм по ГОСТ 19903-74* с сеч. 655×930 на сеч. 600×948 l=500 мм	1	12,4	1,55 м²
П4.9	серия 5.904-12 вып. 1-35	Коробка привода утепленной заслонки А3Д121.000	1	112	
П4.10	серия 5.904-12 вып. 1-35	Патрубок А14М036.010	1	25	
		П5 (2ПК 31,5 правое исполнение)			
П5.1	серия 5.904-12 вып. 1-3	Секция соединительная А1А182.000 с вентилятором и гибкими вставками	1	637	
П5.2	серия 5.904-12 вып. 1-17	Секция калориферная А1А190.000-03 с калорифером КВБ12Б-П при $t_н$=-40°С	1	660	
		Секция калориферная А1А190.000-03 с калорифером Кск3-12 $t_н$=-50°С	1	520	
П5.3	серия 5.904-12 вып 1-30	Секция приемная А1А227.000	1	168,5	
П5.4	серия 5.904-12 вып. 1-35	Патрубок А14М036.010-02	1	40,8	
П5.5	серия 5.904-12 вып. 1-35	Коробка привода утепленной заслонки А3Д121.000	1	25	
П5.6	серия 5.904-4	Дверь герметическая утепленная ДУс 1,25×0,5	1	33,6	
П5.7	серия 1.494-27 вып. 3	Узел воздухозабора 1С2.000.000	1	101	
		П7 (2ПК-10 левое исполнение) П6, П18 (2ПК-10 правое исполнение)			
П6.1, П7.1 П18.1	серия 5.904-12 вып. 1-1	Секция соединительная А1А180.000-02 с вентилятором с гибкими вставками	3	302	

продолжение

Марка, поз.	Обозначение	Наименование	Кол.	Масса ед., кг	Примечание
П6.2, П7.2 П18.2	серия 5.904-12 вып. 1-15	Секция калориферная А1А188.000-02 с 2мя калориферами КВС10Б-П	3	282	
П6.3, П7.3 П18.3	серия 5.904-12 вып. 1-28	Секция приемная А1А223.000	3	130,5	
П6.4, П7.4 П18.4	серия 5.904-12 вып. 1-35	Коробка привода утепленной заслонки А3Д121.000	1	112	
П6.5, П7.5 П18.5	серия 5.904-12 вып. 1-35	Патрубок А14М036.010	1	25	
П6.6	серия 5.904-4	Дверь герметическая утепленная ДУс 1,25×0,5	2	33,6	
		П10, П13 (2ПК-125 правое исполнение) П11, П12 (2ПК-125 левое исполнение)			
П10.1 П11.1 П12.1 П13.1	серия 5.904-12 вып. 1-7	Секция соединительная А1А186.000 с вентилятором с гибкими вставками	1	3220	
П10.2 П11.2 П12.2 П13.2	серия 5.904-12 вып. 1-21	Секция калориферная А1А194.000-03 с калориферами КВБ11Б-П (2шт) КВБ12Б-П (4шт)	4	3230	
П10.3 П13.3	серия 5.904-12 вып. 1-34	Секция приемная А1А231.000-06	2	579	
П11.3 П12.3	серия 5.904-12 вып. 1-34	Секция приемная А1А231.000	2	343,5	
П10.4 П11.4 П12.4 П13.4	серия 5.904-12 вып. 1-35	Коробка привода утепленной заслонки А3Д121.000-01	4	127	
П10.5, П11.5 П12.5, П13.5	серия 5.904-12 вып. 1-35	Рама А14М037.010-04	4	210,3	

Инв. № подл. | Подп. и дата | Взам. инв. №

Привязан

Инв. №

ГИП	Бояршинов	
Нач. отд.	Айзикович	
Гл. спец.	Голубев	
Рук. гр.	Чистякова	
Инж.	Орехова	

503-4-44 м.87 ОВ

Автотранспортное предприятие на 150 грузовых автомобилей для северных районов

Производственный корпус с закрытой стоянкой

Стадия	Лист	Листов
РП	42	

Спецификация отопительно-вентиляционных установок П4... П7, П10... П13, П18

ГИПРОАВТОТРАНС Новосибирский филиал

Альбом III

Типовой проект 503

продолжение

Марка, поз.	Обозначение	Наименование	Кол.	Масса ед., кг	Примечание
П10,6	серия 5.904-4	Дверь герметическая			
П12,6		утепленная ДУс1,25х0,5	2	33,6	
П10,7	серия 1.494-27	Узел воздухозабора			
П12,7	вып.3	1с2.000.000	8	101	
		Неподвижные жалюзийные решетки			
		разм. 150х580	144	1,2	
		Утепленный клапан 1с1.020.000	16	6,2	
		П14 (2ПК63 левое исполнение)			
П14,1	серия 5.904-12	Секция соединительная А1А184.000 с вентилятором и гибкими вставками	1	653	
П14,2	серия 5.904-12	Секция калориферная А1А192.000-02 с			
	вып. 1-19	2мя калориферами			
		КСК3-12	1	1060	
П14,3	серия 5.904-12	Секция фильтра			
	вып. 1-25	А1А 217.000	1	345	
П14,4	серия 5.904-12	Секция приемная			
	вып. 1-32	А1А 229.000	1	280	
П14,5	серия 5.904-12	Коробка привода утепленной заслонки А3Д121000-01	1	127	
П14,6	серия 5.904-12	Рама А14М037.010	1	160,9	
	вып. 1-35				
П14,7	серия 5.904-4	Дверь герметическая			
		утепленная ДУс1,25х0,5	1	33,6	
П14,8	серия 1.494-27	Узел воздухозабора			
	вып. 3	1с2.000.000-01	1	110	
		Неподвижные жалюзийные решетки			
		разм. 150х580	18	1,2	
		Утепленный клапан			
		1с1.020.000	3	6,2	

продолжение

Марка, поз.	Обозначение	Наименование	Кол.	Масса ед., кг	Примечание
		П16 (индивидуальная)			
П16,1		Вентилятор радиальный ВЦ4-70N4, исполнение 1, ПрО° диаметр	1	169,8	
		колеса Дном, с виброизоляторами с электродвигателем			
		4А71А6, 910 об/мин.			
		0,37 квт			
П16,2	серия 5.904-5	Вставка гибкая ВВ-19	1	5,13	
П16,3	серия 5.904-5	Вставка гибкая ВН-12	1	4,12	
П16,4		Переход из тонколистовой стали δ=1мм по			
		ГОСТ 19903-74* с ф 400			
		на сеч. 800х1330 ℓ=500мм	1	11,68	1,46 м²
П16,5		Калорифер КВБ8Б-П	1	96,6	
П16,6	серия 5.904-13	Заслонка прямоугольного сечения Р800х800Р	1	26,2	
	вып. 1-1				
П16,7	серия 1.494-25	Подставки под калорифер h = 100	4	0,79	
П16,8		Переход из тонколистовой стали δ=1мм			
		по ГОСТ 19903-74* с сеч.			
		800х1330 на сеч. 600х948			
		ℓ=500	1	14,72	1,84 м²
П16,9	серия 5.904-12	Коробка привода утепленного клапана А3Д121000	1	112	
	вып. 1-35				
П16,10	серия 5.904-12 вып 1-35	Патрубок А14М036.010	1	25	
П16,11	серия 5.904-4	Дверь герметическая			
		утепленная ДУс1,25х0,5	2	33,6	
П16,12	серия 1.494-27	Решетка жалюзийная 150х580	3	1,2	
	вып. 3	Утепленный клапан			
		1с1.020.000	2	6,2	
		П17 (2ПК10 левое исполнение)			
П17,1	серия 5.904-12	Секция соединительная А1А180.000-02 с вен-	1	303,3	
	вып. 1-1				

продолжение

Марка, поз.	Обозначение	Наименование	Кол.	Масса ед., кг	Примечание
		тилятором и гибкими			
		вставками			
П17,2	серия 5.904-12	Секция калориферная А1А188000-03с			
	вып. 1-15	2мя калориферами			
		КВБ10Б-П $t_н$=-40°с	1	347	
		Секция калориферная			
		А1А188.000-02 с 2мя			
		калориферами КСК3-10			
		$t_н$=-50°с	1	282	
П17,3	серия 5.904-12	Секция приемная			
	вып. 1-28	А1А 223.000	1	130,5	
П17,4	серия 5.904-12	Коробка привода утепленной заслонки А3Д121000	1	112	
	вып. 1-35				
П17,5	серия 5.904-12 вып. 1-35	Патрубок А14М036.000	1	25	
П17,6	серия 5.904-4	Дверь герметическая			
		утепленная ДУс1,25х0,5	1	33,6	
П17,7	серия 1.494-27	Узел воздухозабора			
	вып.3	1с2000000	1	101	
		В1			
В1,1		Вентилятор радиальный из алюминиевых сплавов В-Ц14-46	1	196	
		N5В, исполнение 1,			
		ЛО° диаметр колеса			
		Дном с виброизоляторами с электродвигателем В132S6,			
		960 об/мин, 5,5 квт			
В1,2	серия 5.904-5	Вставка гибкая ВВ-14	1	6,76	
В1,3	серия 5.904-5	Вставка гибкая ВН-13	1	5,02	

ГИП	Бояршинов	
Нач. отд.	Айзикович	
Гл. спец.	Голубев	
Рук. гр.	Чистякова	
Инжен.	Орехова	

Привязан

Инв. №

503-4-44м.87 ОВ

Автотранспортное предприятие на 150 грузовых автомобилей для северных районов

Производственный корпус с закрытой стоянкой

Стадия	Лист	Листов
РП	43	

Спецификация отопительно-вентиляционных установок П14, П16, П17, В1

ГИПРОАВТОТРАНС Новосибирский филиал

Подпись и дата | Взам. инв. №

Альбом III

Типовой проект 503

Продолжение

Марка, поз.	Обозначение	Наименование	Кол.	Масса ед. кг	Примечание
		В2			
В2.1		Вентилятор радиальный В-Ц4-70 №6.3 исполнение 1, ЛО° диаметр колеса 0.95 Аном. с виброизоляторами с электродвигателем 4А90L6, 935 об/мин. 1.5 квт.	1	169.8	
В2.2	серия 5.904-5	Вставка гибкая ВВ-21	1	9.95	
В2.3	Серия 5.904-5	Вставка гибкая ВН-14	1	6.26	
		В3, В11, В16, В27			
В3.1 В11.1 В16.1 В27.1		Вентилятор радиальный В-Ц4-70 №4, исполнение 1, ПрО°(3шт.) ЛО°(1шт.) диаметр колеса Аном. с виброизоляторами с электродвигателем 4А71А6, 910 об/мин. 0.37 квт.	4	62.8	
В3.2 В11.2 В16.2 В27.2	серия 5.904-5	Вставка гибкая ВВ-19	4	5.13	
В3.3 В11.3 В16.3 В27.3	Серия 5.904-5	Вставка гибкая ВН-12	4	4.12	
		В4, В8			
В4.1 В8.1		Вентилятор радиальный В-Ц4-70 №2.5 исполнение 1, ПрО°, ЛО°, диаметр колеса 1 Аном с виброизоляторами с электродвигателем 4АА56А4, 1375 об/мин. 0.12 квт	2	26.2	
В4.2 В8.2	серия 5.904-5	Вставка гибкая ВВ-17	2	2.82	
В4.3 В8.3	серия 5.904-5	Вставка гибкая ВН-10	2	2.66	
		В5, В6, В7, В9, В18, В21			
В5.1, В6.1		Вентилятор радиальный	6	37.8	

Продолжение

Марка, поз.	Обозначение	Наименование	Кол.	Масса ед. кг	Примечание
В7.1 В9.1 В18.1 В21.1		ный В-Ц4-70 №3.15 исполнение 1 ПрО°(3шт.) 10°(3шт.) диаметр колеса 1.1 Аном. с виброизоляторами с электродвигателем 4АА63В4, 1365 об/мин. 0.37 квт.			
В5.2, В6.2 В7.2, В9.2 В18.2, В21.2	серия 5.904-5	Вставка гибкая ВВ-18	6	3.45	
В5.3, В6.3 В7.3, В9.3 В18.3, В21.3	серия 5.904-5	Вставка гибкая ВН-11	6	3.3	
		В10, В28, В29			
В10.1, В28.1, В29.1		Вентилятор радиальный В-Ц4-70 №6.3 исполнение 1 ПрО°(1шт.), 10°(2шт.), диаметр колеса Аном. с виброизоляторами с электродвигателем 4А 100L6, 950 об/мин 2.2 квт.	3	185	
В10.2 В28.2 В29.2	Серия 5.904-5	Вставка гибкая ВВ-21	3	9.95	
В10.3, В28.3 В29.3	Серия 5.904-5	Вставка гибкая ВН-14	3	6.26	
		В12, В20			
В12.1, В20.1		Вентилятор радиальный В-Ц4-70 №4 исполнение 1, ПрО°, ЛО° диаметр колеса 0.95 Аном. с виброизоляторами с электродвигателем 4А71А6, 910 об/мин. 0.37 квт.	2	62.8	
В12.2 В20.2	Серия 5.904-5	Вставка гибкая ВВ-19	2	5.13	
В12.3, В20.3	Серия 5.904-5	Вставка гибкая ВН-12	2	4.12	
		В15			
В15.1		Вентилятор радиальный пластмассовый	1	100	

Продолжение

Марка, поз.	Обозначение	Наименование	Кол.	Масса ед. кг	Примечание
		В-Ц4-76 №5К с электродвигателем 4А 100 L6, 950 об/мин. 2.2 квт.			
		В17			
В17.1		Вентилятор радиальный из разнородных металлов В-Ц4-70-6.3 Ц-01А, исполнение 1, ПрО°, диаметр колеса Аном с виброизоляторами с электродвигателем В100L6, 950 об/мин. 2.2 квт.	1	168	
В17.2	серия 5.904-5	Вставка гибкая ВВ-21	1	9.95	
В17.3	серия 5.904-5	Вставка гибкая ВН-14	1	6.26	
		В19			
В19.1		Вентилятор радиальный В-Ц4-70 №3.15 исполнение 1 10°, диаметр колеса 0.95 Аном. с виброизоляторами с электродвигателем 4АА63А4, 1380 об/мин. 0.25 квт.	1	37.8	
В19.2	Серия 5.904-5	Вставка гибкая ВВ-18	1	3.45	
В19.3	Серия 5.904-5	Вставка гибкая ВН-11	1	3.3	

Привязан

Инв. №

ГИП	Брагинов		503-4-44м.87 -ОВ
Нач. отд.	Азизиров		
Гл. спец.	Голубев		Автотранспортное предприятие на 150 грузовых автомобилей для северных районов
Рук. гр.	Чистякова		
Исполн.	Орехова		Производств. вентиляц. корпус с закрытой стоянкой

Стадия	Лист	Листов
РП	44	

Спецификация оборудования вентиляционных установок В2...В17, В19, В21, В28, В29

ГИПРОАВТОТРАНС

Копировал Сунтеева

Альбом VII

Типовой проект 503

продолжение

Марка, поз.	Обозначение	Наименование	Кол.	Масса ед. кг	Примечание
		В22			
В22.1		Вентилятор радиальный В-Ц4-70 N 10, исполнение 1, Пр 0° диаметр колеса 0,95 дюйм с виброизоляторами с электродвигателем 4А160S8 730 об/мин, 7,5 кВт	1	505	
В22.2	серия 5.904-5	Вставка гибкая ВВ-23	1	19.8	
В22.3	серия 5.904-5	Вставка гибкая ВН-16	1	17.46	
В22.4		Переход из тонколистовой стали δ=1мм по ГОСТ 19903-74* с ф1000 на сеч. 1655х2030 ℓ=500 мм	1	22.92	2.84 м²
В22.5		Колорифер КВС-11Б-П	2	262	
В22.6	серия 1.494-25	Подставки под колорифер h=100 мм	4	0,79	
В22.7		Переход из тонколистовой стали δ=1мм по ГОСТ 19903-74* с сеч. 1655х2030 на сеч. 1500х х2000 ℓ=500 мм	1	28.8	3.6 м²
		В23... В26			
В23.1, В24.1, В25.1, В26.1		Вентилятор радиальный В-Ц4-76-16А исполнение 6, Пр 0° (1 шт), Л0° (3 шт), с виброизоляторами с электродвигателем 4А250М6, 680 об/мин. 55 кВт	1	2725	
В23.2, В24.2, В25.2, В26.2	серия 5.904-5	Вставка гибкая ВВ-28	1	32.64	
В23.3, В24.3, В25.3, В26.3	серия 5.904-5	Вставка гибкая ВН-21	1	36,7	

окончание

Марка, поз.	Обозначение	Наименование	Кол.	Масса ед. кг	Примечание
		В30			
В30.1		Вентилятор радиальный В-Ц4-70 N 2,5 исполнение 1, Л0° диаметр колеса 0,95 дюйм с виброизоляторами с электродвигателем 4АА56А4, 1375 об/мин 0,12 кВт	1	26.2	
В30.2	серия 5.904-5	Вставка гибкая ВВ-17	1	2,82	
В30.3	серия 5.904-5	Вставка гибкая ВН-10	1	2.66	
		В31			
В31.1		Вентилятор радиальный из разнородных металлов В-Ц4-70-4Ц Р-01А, исполнение 1, Л0° диаметр колеса дюйм с виброизоляторами с электродвигателем 71В4, 1370 об/мин 0,75 кВт	1		
В31.2	серия 5.904-5	Вставка гибкая ВВ-19	1	5.13	
В31.3	серия 5.904-5	Вставка гибкая ВН-12	1	4,12	

Марка, поз.	Обозначение	Наименование	Кол.	Масса ед. кг	Примечание

Привязан

Инв. №

Инв. № подл. | Подпись и дата | Взам. инв. №

ГИП	Боярщинов		503-4-44м.87 ОВ
Нач. отд.	Юзикович		Автотранспортное предприятие на 150 грузовых автомобилей для северных районов
Гл. спец.	Голубев		Производственный корпус с закрытой стоянкой
Рук. гр.	Чистякова		Стадия: РП; Лист: 45; Листов:
Инженер	Орехова		Спецификация отопительно-вентиляционных установок В22... В26, В30, В31
			ГИПРОАВТОТРАНС Новосибирский филиал

копировал Абрамова

Формат А2

Общий вид

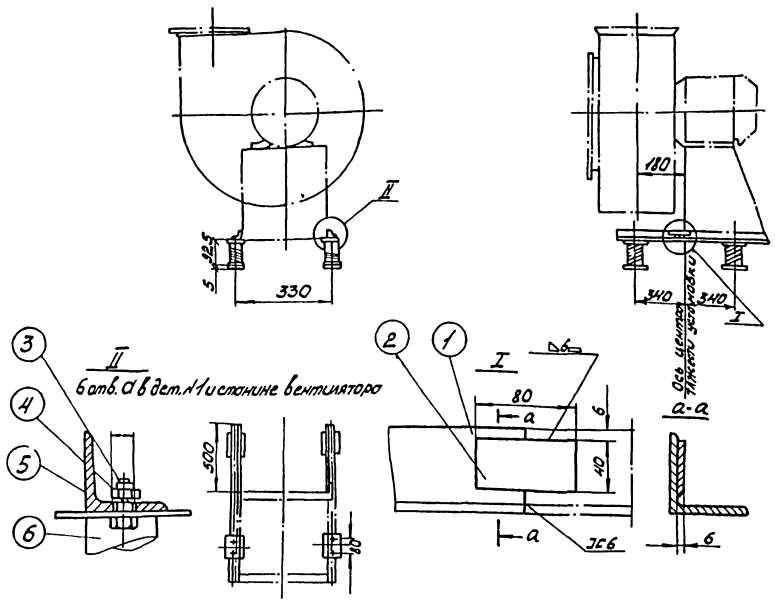

№ вентилятора					5к
Тип электродвигателя					4А100L6
Вес установки кг					106,42
Число оборотов вентилятора ПВ об/мин					950
Чистота собственных вертикальных колебаний $м^2$ кол/мин					155
$п^в/п^г$					6
Деформация виброизоляторов мм					37
Изделие				Обозн.	1Д049
				Вес кг	6,42
№№ п/п	Наименование	Кол.	Материал	—	—
1	Уголок ГОСТ8509-72*	2	Сталь Ст3	Обознач.	1Д049.1
				Профиль	50×50×5
				Смм	550
				Вес кг	L1,33/2,66
2	Полоса 40×8 ГОСТ103-76*	2	Сталь Ст3	Обозн.	—
				Вес кг	—
3	Болт ГОСТ7798-70*	8	Сталь Ст3	Размер	М8×25
				Вес кг	(0,016) 0,128
4	Гайка ГОСТ5915-70*	8	Сталь Ст3	Размер	М8
				Вес кг	(0,006) 0,048
5	Шайба пружинная ГОСТ6402-70*	8	Сталь 65Г	Размер	8
				Вес кг	(0,001) 0,008
6	Виброизолятор	4	Разный	Обознач.	Д040
				Вес кг	(0,893) 3,572

1. Виброизоляторы крепить к перекрытию не требуется
2. В скобках в таблице показан вес одной детали, без скобки- общий вес.
3. При индустриальном изготовлении электросварка автоматическая в среде углекислого газа. Катет шва равен меньшей толщине свариваемого металла. При индивидуальном изготовлении, при невозможности осуществления сварки в среде углекислого газа, сварку производить по внутренней окружности труб, прерывистым швом. Общая длина шва не менее 0,3 окружности трубы.

ГИП	Болошинов		
Нач.отд.	Айзикович		
Гл.спец.	Голубев		
Рук.гр.	Чистякова		
Инж.	Орехова		

Привязан

Инв. №

503-4-44 т. 87 -ОВ

Автотранспортное предприятие на 150 грузовых автомобилей для северных районов

Производственный корпус с закрытой стоянкой

Стадия	Лист	Листов
РП	46	

Виброизолирующее основание под пластмассовый вентилятор

ГИПРОАВТОТРАНС Новосибирский филиал

Инв. № подл. | Подп. и дата | Взам. инв. №

Альбом III

Типовой проект 503

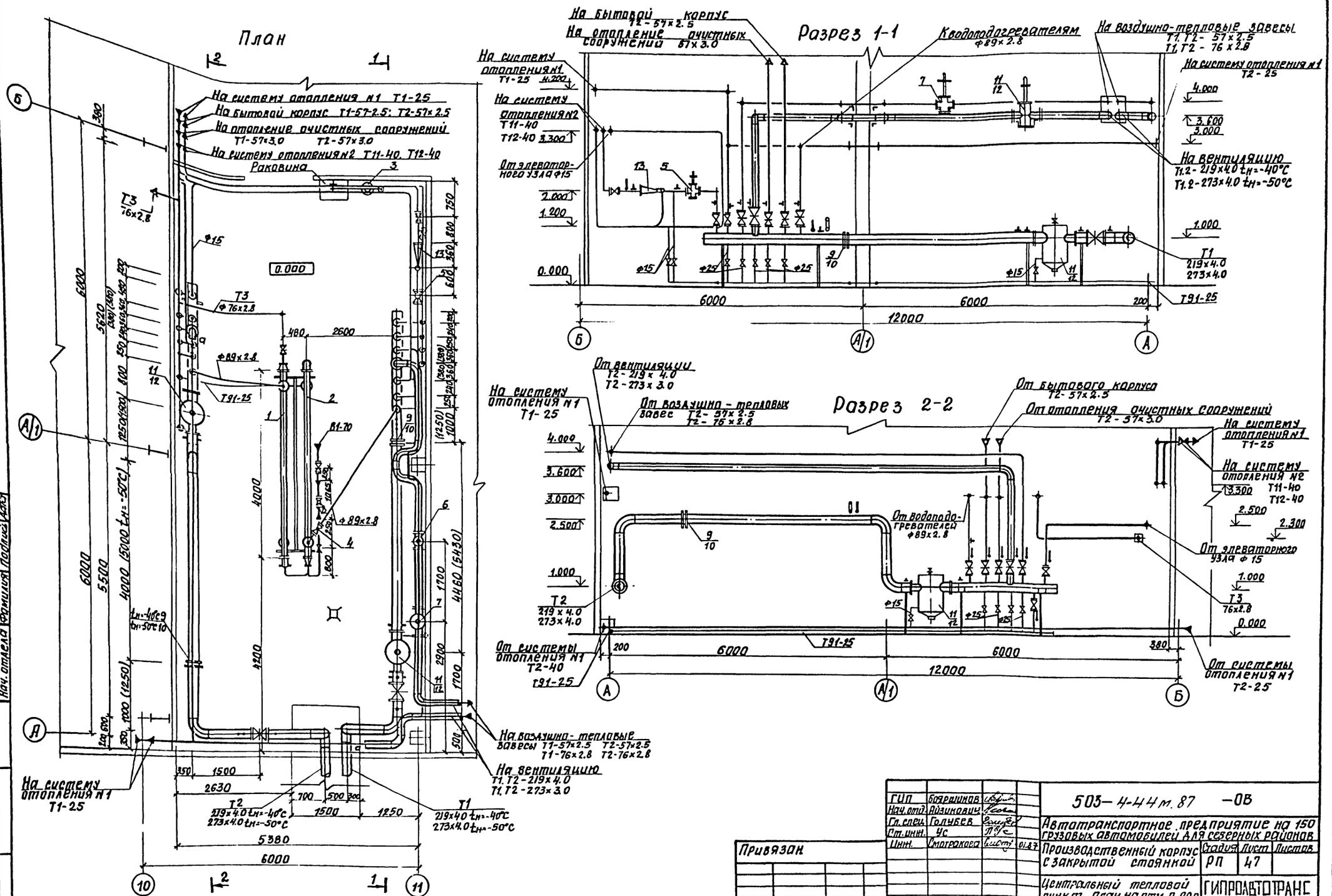

ГИП	Боярщинов			503-4-44 м. 87 -ОВ
Нач. отд.	Айзикович			Автотранспортное предприятие на 150 грузовых автомобилей для северных районов
Гл. спец.	Голубев			
Ст. инж.	Ус			Производственный корпус с закрытой стоянкой
Инж.	Смотракова		01.87	Стадия РП · Лист 47 · Листов
Привязан				Центральный тепловой пункт. План на отм. 0,000 Разрез 1-1, 2-2
Инв. №				ГИПРОАВТОТРАНС Новосибирский филиал

Согласовано

Электротехн.	Крылов	
Строитель	Сидорова	
Нач. отдела	Фамилия	Подпись

Инв. № подл. | Подпись и дата | Взам. инв. №

Альбом III

Типовой проект 503

Принципиальная схема трубопроводов

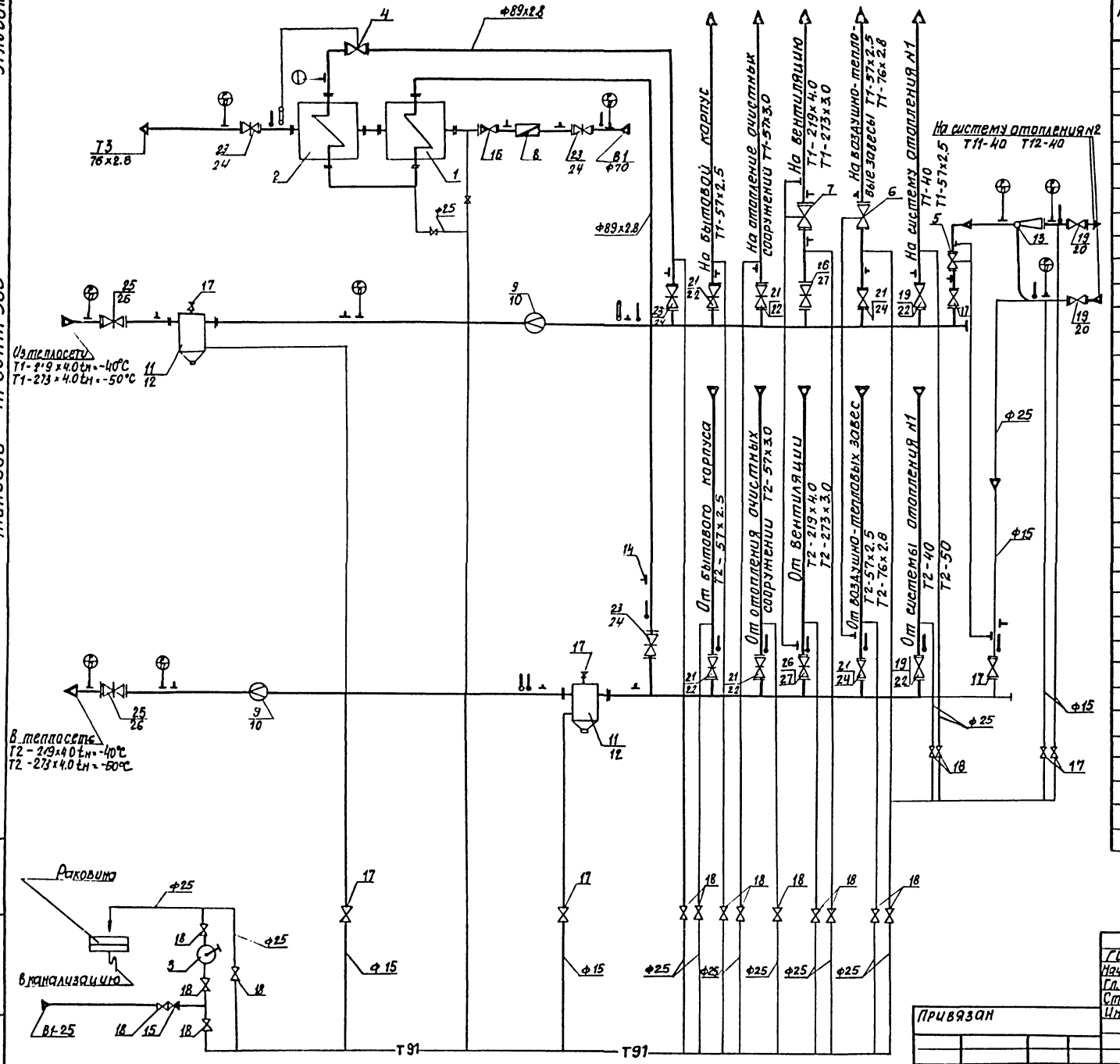

Спецификация установок

Марка поз.	Обозначение	Наименование	Кол-во	Масса ед. кг.	Примечание
1	8-114-4000-Р-2	Подогреватель			
	ТУ400-28-429-82Е	водоводяной	1	230.31	
2	8-114-4000-Р-3	Подогреватель			
		водоводяной	1	343.46	
3		Насос ручной „Родник"	1	13.0	
4	РТ-50	Регулятор температуры прямого действия Ф50	1	30.0	
5	УРРД-М	Регулятор давления			
		Ф25	1	28	
6		Ф50	1	45	
7		Ф150	1	240	
8	ВТ-50	Водомер Ф50	1	9.0	
9	АКН-150	Диафрагма камерная			см. кипиа
		$t_н$=-40°С Ф200	2		
10	АКН-200	$t_н$=-50°С Ф250	2		
11	16-200.Т34.09	Грязевик $t_н$=-40°С Ф200	2	184.7	
12	16-250.Т32.02	$t_н$=-50°С Ф250	2	461.0	
13	40с10бк	Элеватор №1 $d_с$=4 $d_г$=15	1	8.3	
14	14м-7	Кран для установки			
		манометра Ф15	28	0.26	
15	16кч 11р	Клапан обратный Ф25	1	1.0	
16	16кч 9п	Ф65	1	18.9	
17	15с27нж1	Вентиль запорный Ф15	8	7.2	
18		Ф25	15	11.1	
19		$t_н$=-40°С Ф40	4	18.6	
20		$t_н$=-50°С Ф40	2	18.6	
21	30с41нж1	Задвижка клиновая			
		с выдвижным шпинделем			
		$t_н$-40°С Ф50	6	25.0	
22		$t_н$=-50°С Ф50	6	25.0	
23		$t_н$=-40°С Ф80	4	38.0	
24		$t_н$=-50°С Ф80	6	38.0	
25		$t_н$=-40°С Ф200	4	145.0	
26		$t_н$=-50°С Ф250	4	238.0	

Привязан

Инв. №

Изм. Кол. уч. Лист № докум. Подпись Дата Взам. инв. №

ГИП	Боярщинов		503-4-44м.87 -ОВ
Нач. отд.	Айзикович		Автотранспортное предприятие на 150 грузовых автомобилей для северных районов
Гл. спец.	Голубев		Производственный корпус с закрытой стоянкой
Ст. инж.	Чс		Стадия: РП; Лист: 48; Листов:
Инж.	Скотарева		Центральный тепловой пункт. Принципиальная схема трубопроводов
			ГИПРОАВТОТРАНС Новосибирский филиал

Альбом №
Типовой проект 503-
Инв.№ подл. | Подпись и дата | Взам.инв.№

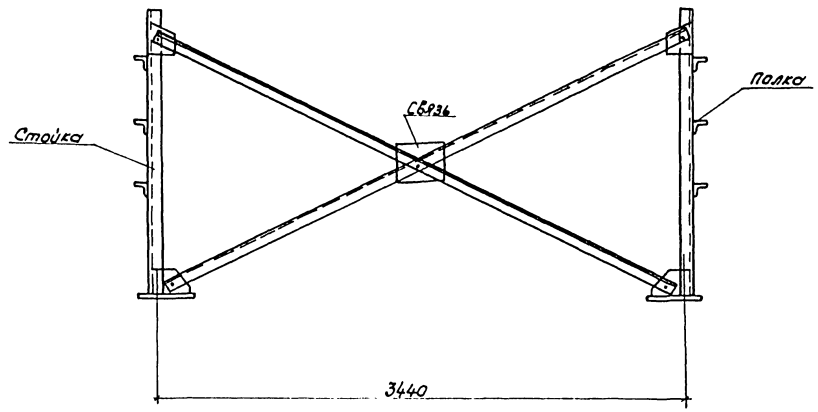

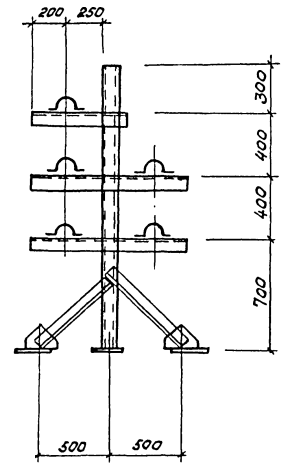

Опору под водоподогреватель изготовить из стального проката (швеллер, уголок), окрасить эмалью ХВ-124 салатной ГОСТ 10144-74.* по грунтовке ВЛ-02 ГОСТ 12707-77.* Вес опоры 157 кг.

ГИП	Бояршинов				503-4-44т.87		-ОВ
Нач.отд.	Азыкович						
Гл.спец.	Голубев				Автотранспортное предприятие на 150 грузовых автомобилей для северных районов		
Ст.инж.							
Инж.	Смотрякова			01.87	Производственный корпус с закрытой стоянкой	Стадия: РП	Лист: 49	Листов:
Привязан					Центральный тепловой пункт. Опора под водоподогреватель	ГИПРОАВТОТРАНС Новосибирский филиал	
Инв.№					Копировал	Формат А2	

Альбом III

Типовой проект 503-

Ведомость рабочих чертежей основного комплекта марки ВК

Лист	Наименование	Примечание
1	Общие данные (начало)	
2	Общие данные (продолжение)	
3	Общие данные (продолжение)	
4	Общие данные (окончание)	
5	План с сетями водопровода и канализации в осях 1...12/А...Г/1	
6	План с сетями водопровода и канализации в осях 1...12 / Г/1...И	
7	План с сетями водопровода и канализации в 11...22 /А...Д	
8	План с сетями водопровода и канализации в осях 11...22/Г/1...И	
9	План кровли. Схемы системы К2	
10	Фрагмент 2. Схемы систем К3, К9, К9Н, КН2, СВ, Р1	
11	Фрагменты 3; 5	
12	Схема системы В1	
13	Схемы систем К1; Т3	
14	Таблица колодцев. Фрагмент 6. Схема системы Т31. Пожаротушение кровли	
15	Схемы систем В5; КН1; К3; К8	
16	Схемы систем К13; К14; К15; СВ; Р2; К6; П; В4; 1	
17	Колодец с доломитовым фильтром. Колодец-гаситель напора	
18	Рама под бак СЭО.025-1-10-01. Сборочный чертеж	
19	Камера с фильтром. План; разрезы.	

Ведомость ссылочных и прилагаемых документов

Обозначение	Наименование	Примечание
	Ссылочные документы	
Серия 4.900-8 выпуск I-IV	Внутреннее санитарно-техническое оборудование	
Т.П.Р 901-09-11.840.2	Колодцы водопроводные	
Модель 9395 Гипроавтотранс г. Москва	Контейнер для осадки и нефтепродуктов	
Модель 9171 Гипроавтотранс г. Москва	Бункер	
Модель 9370 Гипроавтотранс г. Москва	Доломитовый фильтр	
	Очистные сооружения для сточных вод от мойки автомобилей с безнапорными гидроциклонами производительностью	
Т.П. 902-2-401.86	10 л/с	
Модель С-603 Гипроавтотранс г. Москва	Фильтр	
	Прилагаемые документы	
503-4-44м.87 ВК.СО Альбом VI	Спецификация оборудования	
503-4-44м.87 ВК.ВМ Альбом IX	Ведомость потребности в материалах	

—КН2— трубопровод очищенных лабомидосодержащих стоков

—Р1— трубопровод реагента для лабомидосодержащих стоков

—Р2— трубопровод коагулянта для краскосодержащих стоков

—К13— переливной трубопровод

—1— трубопровод осветленной воды от гидроциклонов

○ КГН колодец-гаситель напора

◊ термостатический смеситель

⊙ прочистка в лючке

▭ водомер

Общие указания

1. Исходными данными для разработки рабочих чертежей являются задания технологического и строительного отделов.
2. Расчет систем водопровода и канализации выполнен на основании СНиП 2.04.01-85; СНиП 2-04-02-84; СНиП 2.04.03-85
3. Монтаж внутренних санитарно-технических систем производить в соответствии со СНиП 3.05.01-85
4. Водомерный узел расчитан на пропуск расхода воды производственного и бытового корпусов, суммарный расход 60,76 м³/сут; 19,57 м³/ч; 11,16 л/с
5. Колодец с отстойной частью разработать при привязке проекта.

Условные обозначения

—Т31— Трубопровод теплой воды

—СВ— сжатый воздух

—К9Н— канализация напорная лабомидосодержащих загрязненных стоков

—К13— трубопровод краскосодержащих стоков

—К14— трубопровод осветленных краскосодержащих стоков

—К15— Трубопровод очищенной воды краскосодержащих стоков

—КН1— канализация напорная производственных стоков

Проект разработан в соответствии с действующими нормами и правилами и предусматривает мероприятия, обеспечивающие взрывную, взрывопожарную и пожарную безопасность при эксплуатации здания

Главный инженер проекта [подпись] /Бояршинов/

Инв. №				Привязан
ГИП	Бояршинов	[подпись]		503-4-44м 87 -ВК
Нач.отд.	Адзикович			
Гл.спец.	Кучумова	[подпись]		Автотранспортное предприятие на 150 грузовых автомобилей для северных районов
Рук.гр.	Бульба	[подпись]		
Ст.инж.	Иванова	[подпись]		Производственный корпус с закрытой стоянкой
Н.контр.	Комиссарова	[подпись]		Стадия: РП; Лист: 1; Листов: 19
				Общие данные (начало)

ГИПРОАВТОТРАНС Новосибирский филиал

Инв. № подл. | Подп. и дата | Взам. инв. №

Альбом III

Типовой проект 503-

6. Основные показатели по чертежам водопровода и канализации

Наименование системы	Потребный напор на вводе, м. вод. ст/кг	Расчетный расход м³/сут.	м³/ч	л/с	при пожаре, л/с	Установленная мощн. электродвигателей, квт	Примечание
1. Хозяйственно питьевой производственный	39/39·10⁴						
водопровод							
а) хозяйственно-питьевые расходы		3.90	1.71	1.45	0.36	—	
б) производственные расходы		27.66	4.98	0.95	—	—	
2. Автоматическое пенное пожаротушение	21/21·10⁴	—	—	2.60			заполнение резервуара
всего:		31.56	6.69	5.00	0.36		
3. Наружное пожаротушение		—	—	—	50.0		
4. Бытовая канализация		3.90	1.71	2.05	—		
5. Производственная канализация		0.85	0.30	0.50			
6. Внутренние водостоки		—	—	73.14	—	6.30	
7. Горячее водоснабжение	33/33·10⁴	1.78	0.91	0.84	—		
8. Оборотное водоснабжение							
а) от окрасочного участка		12.00	12.00	3.33	—	1.50	
б) от мойки машин		216.00	36.00	10.00	—	—	
в) от лабомидосодержащих стоков		1.20	1.20	1.33	—	1.50	

7. Внутренние сети водопровода и канализации запроектированы:
- система К1 из труб пластмассовых, стояки из асбестоцементных труб;
- система В1, Т3, Т31 из труб водогазопроводных оцинкованных;
- система К2 из чугунных канализационных труб подвесная сеть, стояки из асбестоцементных труб;
- система К3, К8, К9, К9Н, П, Р2, 1, К6, Р1 из полиэтиленовых труб;
- система В5, К13, К14, К15 из стальных электросварных труб;
- система СВ, КН1, КН2 из водогазопроводных черных труб;
- система В4 из чугунных водогазопроводных труб.

8. Стальные трубопроводы окрасить краской ПФ-170 за 2 раза

9. Трубопроводы, прокладываемые над воротами, проходящие через участок мойки машин, магистральные сети систем Т3, Т31, изолировать шнуром теплоизоляционным из минеральной ваты в оплетке из стеклянной и капроновой нити δ=30мм ТУ36-1695-73 с покровным слоем из стеклопластика рулонного РСТ- ТУ6-11-145-80 δ=2мм и ровингом (жгутом) из стеклянных нитей δ=30мм ГОСТ 17139-79* с покровным слоем из стеклопластика рулонного РСТ ТУ6-11-145-80 δ=2мм.

10. Бак теплой воды, расположенный в осях А-4-5 служит для приготовления теплой воды для административно-бытового корпуса.
Бак теплой воды изолировать матами минераловатными прошивными в обкладках из металлической сетки №20-0.5 МРТУ 7-19-68 марка 150 δ=40мм с покровным слоем из стеклопластика рулонного РСТ ТУ6-11-145-80 δ=2мм.

11. Монтаж горизонтального аппарата ГЭЭ1-1-16-06 вести до монтажа бункерной.

12. Проект расчитан на применение в районах с расчетной зимней температурой воздуха минус 40°С, минус 50°С.

13. Для предохранения сети канализации от замерзания предусмотрен холостой сброс воды от прибора (унитаза) на концевом участке сети. Способ защиты трубопроводов от замерзания уточняется при привязке проекта и обосновывается расчетом.

14. Для защиты грунтов от увлажнения выпуски канализации уложены в слое глинобетона. Толщина слоя глинобетона принимается равной 20-30см, ширина - по ширине траншеи.

Технологическая схема очистки краскосодержащих сточных вод

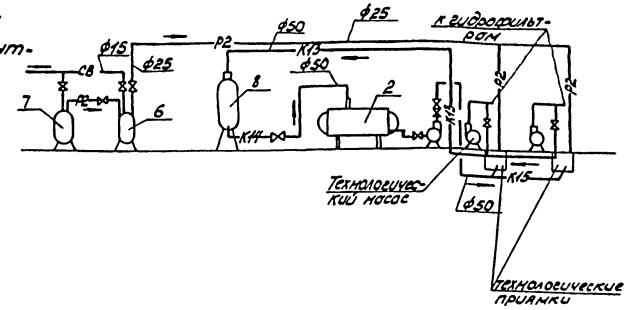

Технологическая схема очистки лабомидосодержащих сточных вод

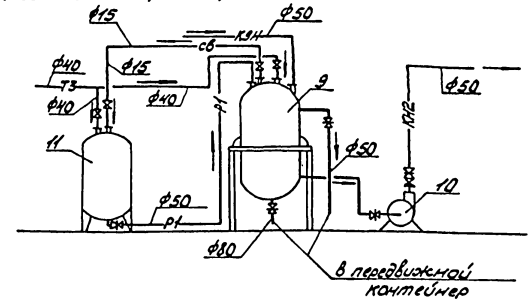

Инв. №				Привязан
ГИП	Бояршинов			503-4-44м.87 -ВК
Нач. отд.	Айзикович			Автотранспортное предприятие на 150 грузовых автомобилей для северных районов
Гл. спец.	Кучумова			
Рук. гр.	Бульба			Производственный корпус с закрытой стоянкой — Стадия: РП; Лист: 2; Листов:
Ст. инж.	Иванова			
Н. контр.	Комиссаров			Общие данные (продолжение) — ГИПРОАВТОТРАНС Новосибирский филиал

Инв. № подл. | Подп. и дата | Взам. инв. №

Типовой проект 503 Альбом III

Данные по производственному водопотреблению и водоотведению

Начало

№ потребителя по плану	Наименование потребителя	Количество потребителей	Количество часов работы в сутки	Водопотребление: Требования к качеству воды	Потребный напор у потребителя м	Режим водопотребления	Расход воды на одного потребителя м³/ч	Из водопровода м³/сут	Из водопровода м³/ч	Из водопровода л/с	Из оборотного водоснабжения м³/сут	Из оборотного водоснабжения м³/ч	Из оборотного водоснабжения л/с	Водоотведение: Характеристика сточных вод г/л	Режим водоотведения	Пополнение оборотной системы м³/сут	Пополнение оборотной системы м³/ч	Пополнение оборотной системы л/с	Сброс в канализацию м³/сут	Сброс в канализацию м³/ч	Сброс в канализацию л/с	Концентрация загрязнений сточных вод после локальных сооружений г л	Примечание
	Слесарно-механический участок																						
8-6	Моечная установка ОМ 1366	1	5	Техническая	5	Периодический 1 раз в неделю за 15 мин.	1.20	—	—	—	1.20	1.20	1.33	Взвешенные вещества 15 нефтепродукты 6	Периодический 1 раз в неделю за 15 мин.	—	—	—	—	—	—	Взвешенные вещества 0.04 нефтепродукты 0.02	Очистка на очистных сооружениях лабомидосодержащих стоков
						Долив	0.032	0.16	0.032	—	—	—	—	Лабомид „101" -30 t=80°		—	—	—	—	—	—	Лабомид „101" -30	
	Шиномонтажный участок																						
6-7	Ванна проверки камер 5054	1	2	Техническая	5	Периодический 2 раза в месяц за 10 мин.	0.27	0.27*	0.27*	0.45*	—	—	—	Взвешенные вещества 0.4 t°=20°C	Периодический 2 раза в месяц за 15 мин.	0.27*	0.27*	0.30*	—	—	—		На пополнение оборотной системы лабомидосодержащих стоков
						Непрерывный	0.03	0.06	0.03	—	—	—	—			—	—	—	—	—	—		
	Кузнечно-сварочный участок																						
1-1	Стенд для комплексных работ по ремонту радиаторов 3092	1	2	Техническая	5	Периодический 2 раза в месяц за 10 мин.	0.56	0.56*	0.56*	0.93*	—	—	—	Взвешенные вещества 0.4 нефтепродукты 0.2	Периодический 2 раза в месяц за 12 мин.	—	—	—	0.56*	0.56*	0.78*	Взвешенные вещества 0.08 нефтепродукты 0.004 Рн 7÷8	Очистка в колодце с доломитовым фильтром и камере с фильтром
						Непрерывный	0.02	0.04	0.02	0.006	—	—	—	НСЕ 1		—	—	—	—	—	—		
3-2	Установка промывки и пропарки баков 2067	1	2	Техническая	5	Непрерывный за 10 мин	—	—	—	—	—	—	—	Бензин 0.030 t 40°	Непрерывный за 10 мин	—	—	—	0.60	0.30	0.50	—	Очистка в отстойном колодце
									—	—													
5-3	Ванна для охлаждения деталей 8083	1	2	Техническая	5	Периодический 3 раза в неделю за 10 мин.	0.40	0.40*	0.40*	0.11*	—	—	—	Взвешенные вещества 3.3	Периодический за 10 мин 3 раза в неделю	0.40*	0.40*	0.11*	—	—	—	—	На пополнение оборотного водоснабжения от мойки машин
	Участок ремонта электрооборудования и аккумуляторов																						
13-5	Ванна промывки деталей аккумуляторов М301Б	1	2	Техническая	5	Залив 1 раз в сутки за 10 мин.	0.17	0.17	0.17*	0.28*	—	—	—	H_2SO_4 0.075 взвешенные вещества 0.8 нефтепродукты 0.005	Слив 1 раз в сутки за 10 мин.	—	—	—	0.17	0.17*	0.28*	Взвешенные вещества 0.160 нефтепродукты 0.004 Рн 7÷8	Очистка в колодце с доломитовым фильтром и камере с фильтром
						Промывка 1 раз в сутки	0.04	0.08	0.04*	0.011*	—	—	—		Слив 1 раз в сутки	—	—	—	0.08	0.04*	0.011*		

*Расходы воды не включены в суммарный расход из-за несовпадения по времени.

ГИП	Бояршинов		503-4-44 м. 87 -ВК
Нач. отд.	Айзикович		Автотранспортное предприятие на 150 грузовых автомобилей для северных районов
Гл. спец.	Кучумова		
Рук. гр.	Булеба		Производственный корпус с закрытой стоянкой. Стадия: РП; Лист: 3; Листов:
Ст. инж.	Иванова		
Н. контр.	Коникcарова		Общие данные (Продолжение)
			ГИПРОАВТОТРАНС Новосибирский филиал

Привязан

Инв. №

Инв. № подл. | Подпись и дата | Взам. инв. №

Копировал: Сунтеева

Формат А2

Альбом III

Типовой проект 503

Данные по производственному водопотреблению и водоотведению

окончание

№ потребителя по плану	Наименование потребителя	количество потребителей	количество часов работы в сутки	Водопотребление: Требования к качеству воды	Водопотребление: потребный напор у потребителя м	Водопотребление: Режим водопотребления	Водопотребление: Расход воды на одного потребителя м3/ч	Водопотребление: Из водопровода м3/сут	Водопотребление: Из водопровода м3/ч	Водопотребление: Из водопровода л/с	Водопотребление: из оборотного водоснабжения м3/сут	Водопотребление: из оборотного водоснабжения м3/ч	Водопотребление: из оборотного водоснабжения л/с	Водоотведение: Характеристика сточных вод г/л	Водоотведение: Режим водоотведения	Водоотведение: Пополнение оборотной системы м3/сут	Водоотведение: Пополнение оборотной системы м3/ч	Водоотведение: Пополнение оборотной системы л/с	Водоотведение: сброс в канализацию м3/сут	Водоотведение: сброс в канализацию м3/ч	Водоотведение: сброс в канализацию л/с	концентрация загрязнений сточных вод после локальных сооружений г/л	Примечание
16-4	Аквадистиллятор ДЭ-4.2	1	3	питьевая	5	непрерывный	0,16	0,48	0,16	0,044	—	—	—	не загрязненная	непрерывный	0,48	0,16	0,044	—	—	—	не загрязненная	на пополнение оборотного водоснабжения от мойки машин
	Участок окраски																						
1-12	Решетка с нижним отсосом ПЛ-211012	1	4	техническая	5	непрерывный	1,6	6.4	1,6	0,44	—	—	—	частицы краски 0,5; взвешенные вещества 0,025	слив 1 раз в неделю	—	—	—	—	—	—	частиц краски нет	очистные сооружения оборотного водоснабжения от окрасочного участка
						Периодический 1 раз в неделю за 1 час		—	—	—	12.0	12.0	3.33			—	—	—	—	—	—		
	Участок ЕО																						
	Углубленная мойка																						
1-11	Установка для мойки грузовых автомобилей М-129	1	8	техническая	10	непрерывный	7.60	—	—	—	60,8	7,60*	6,33*	нефтепродукты 0,06; взвешенные вещества 1.80		—	—	—	—	—	—	нефтепродукты 0,006; взвешенные вещества 0,015	очистные сооружения оборотного водоснабжения от мойки машин
2-9	Щетка моечная М-906	1	8	техническая	5	непрерывный	0.18	1.44	0,18	0,05	—	—	—	— " —	непрерывный	1,44	0,18	0,05	—	—	—	— " —	Т.п. 902-2-401.86
8-10	Установка для мойки двигателей М-203	1	8	техническая	5	непрерывный	0,20	1,60	0,20	0,056	—	—	—	— " —	непрерывный	1.60	0.20	0.056	—	—	—	— " —	— " —
	Участок ЕО																						
	Туалетная мойка																						
1-11	Установка для мойки грузовых автомобилей М-129	1	6	техническая	10	непрерывный	36	—	—	—	216.0	36.0	10.00	— " —	непрерывный	—	—	—	—	—	—	— " —	— " —
	На пополнение оборотного водоснабжения от мойки машин							17.23	2,76	0,35	—	—	—			—	—	—	—	—	—		
	Всего:							27.66	4.98	0,95	29.00	49.20	14,66			4,37	0,84	0,65	0.85	0.30	0.60		

*-Расходы воды не включены в суммарный расход из-за несовпадения по времени.

Гип	Боярщинов		
Нач. отд.	Айзикович		
Гл. спец.	Кучумова		
Рук. гр.	Бульба		
Ст. инж.	Иванова		7.86
Н. контр.	Комиссарова		

Привязан

Инв. №

503-4-44 м.87 ВК

Автотранспортное предприятие на 150 грузовых автомобилей для северных районов

Производственный корпус с закрытой стоянкой

Стадия	Лист	Листов
РП	4	

Общие данные (окончание)

ГИПРОАВТОТРАНС Новосибирский филиал

Инв. № подл. | Подпись и дата | Взам. инв.

Формат А2

Альбом III

Типовой проект 503

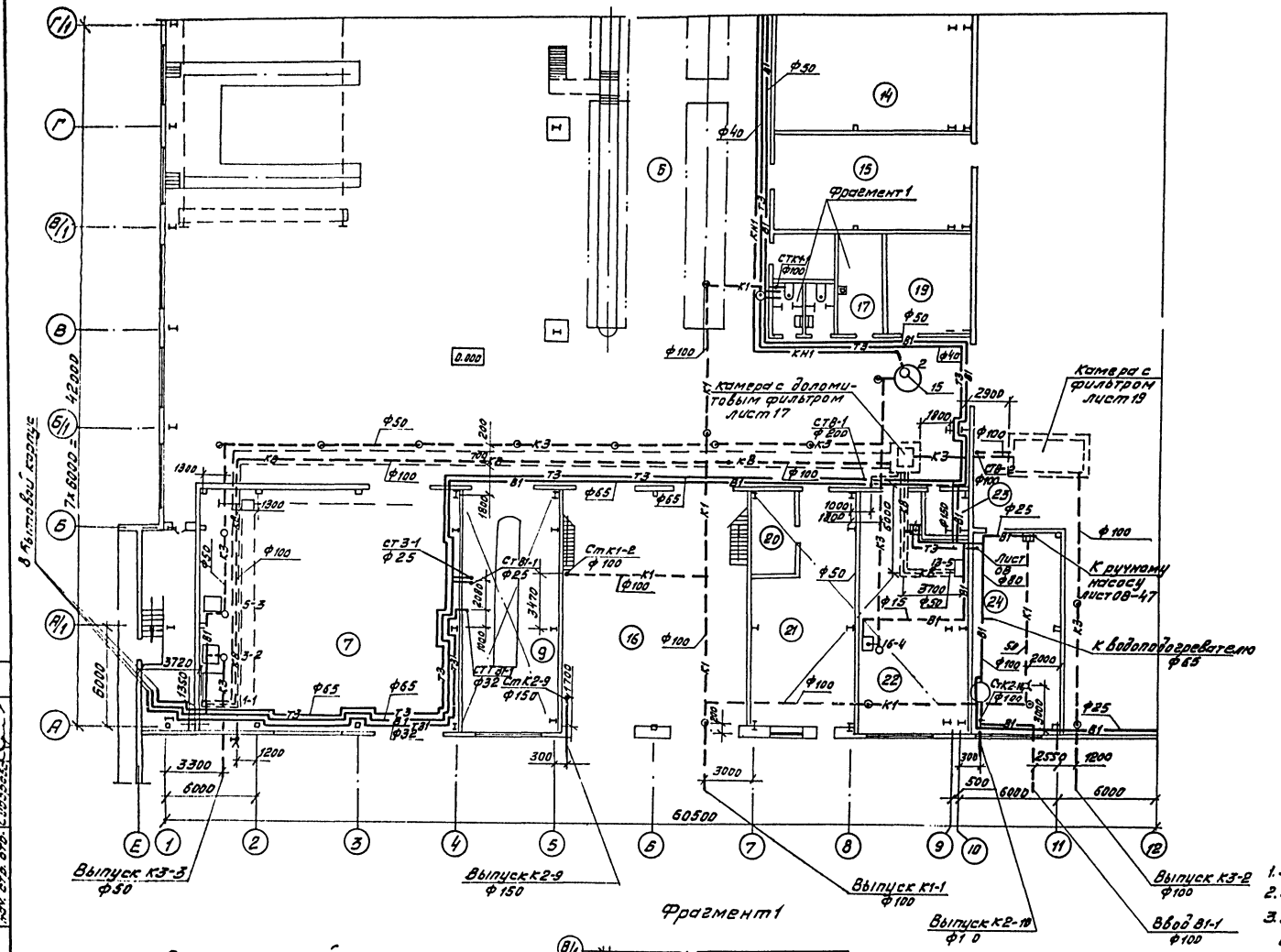

Фрагмент 1

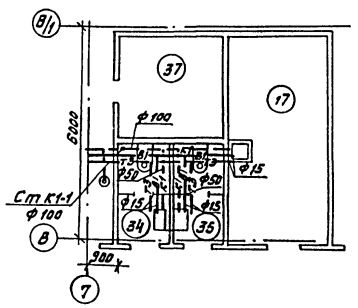

Схематический план

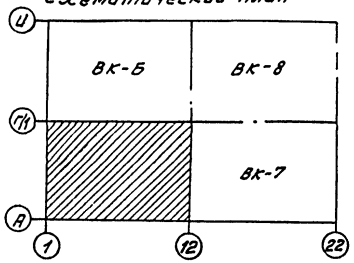

Экспликация помещений (начало)

Номер по плану	Наименование	Категория производства по взрывной взрыво-пожарной и пожарной опасности
1	Слесарно-механический и агрегатный участок	Д
2	Шиномонтажный участок	В
3	Инструментально-раздаточная кладовая и промкладовая	Д
4	Рабочее место мастера	
5	Участок отдела главного механика с кладовой	Д
6	Участок ТО и ТР	В
7	Кузнечно-сварочный участок	Г
8	Участок ремонта приборов питания	Д
9	Участок диагностики	В
10	Деревообрабатывающий и обойный участок	В
11	Склад шин	В
12	Насосная пожаротушения	
13	Очистные сооружения 1	Д
14	Склад запчастей агрегатов и материалов	В
15	Комплектная трансформаторная подстанция	
16	Тамбуры	
17	Хозкладовые	
18	Венткамеры	
19	Компрессорная	Д
20	Насосная склада масел	В
21	Склад масел	В
22	Участок ремонта электрооборудования и аккумуляторов	Д

1. Экспликация технологического оборудования лист 3, 4.
2. Экспликация помещений лист 5, 6.
3. Экспликация технологического оборудования очистных сооружений лист 10, 11.

ГИП	Бояршинов		503-4-44м87- ВК
Нач. отд.	Айзикович		Автотранспортное предприятие на 150 грузовых автомобилей для северных районов
Гл. спец.	Кучумова		
Рук. гр.	Бульба		Производственный корпус с закрытой стоянкой — Стадия: РП; Лист: 5; Листов:
Ст. инж.	Иванова		План с сетями водопровода и канализации в осях 1...12 /А...Г/1 — ГИПРОАВТОТРАНС Новосибирский филиал

Привязан

Инв. №

Согласовано

Нач. технолог. | Нач. электр. | Нач. стр. отд. | Нач. отд. | Нач. инв. | Взам. инв. | Подпись и дата | Инв. № подл.

Копировал Абрамова

Формат А2

Альбом III

Типовой проект 503

Экспликация помещений (окончание)

Номера по плану	Наименование	Категория производств по взрывной, взрыво-пожарной и пожарной опасности
23	Кислотная	Д
24	Центральный тепловой пункт	
25	Стоянка автомобилей	В
26	Пульт управления	
27	Участок ЕО	Д
28	Электрощитовая	
29	Участок окраски	Б
30	Помещение дежурного механика	
31	Краскоприготовительная	Б
32	Женский гардероб домашней и специальной одежды на 10 человек	
33	Мужской гардероб домашней и специальной одежды на 40 человек	
34	Женская уборная	
35	Мужская уборная	
36	Душевые	
37	Курительная	
38	Очистные сооружения 2 и бункерная	Д

1. Экспликация помещений лист 5,6.
2. Экспликация технологического оборудования лист 3,4.
3. Экспликация технологического оборудования очистных сооружений лист 10, 11.

Схематический план

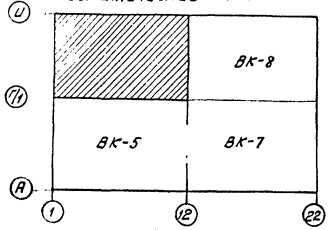

ГИП	Бояринов		503-4-44м.87 ВК
Нач. отд.	Лузиковец		Автотранспортное предприятие на 150 грузовых автомобилей для северных районов
Гл. спец.	Кучумова		Производственный корпус с закрытой стоянкой. Стадия: РП; Лист: 6; Листов:
Рук. гр.	Бильба		План с сетями водопровода и канализации в осях 1...12/ Г/1...И
Ст. инж.	Иванова		ГИПРОАВТОТРАНС Новосибирский филиал

Привязан

Инв. №

Инв. № подл. | Подпись и дата | Взам. инв. №

Типовой проект 503-

Альбом IV

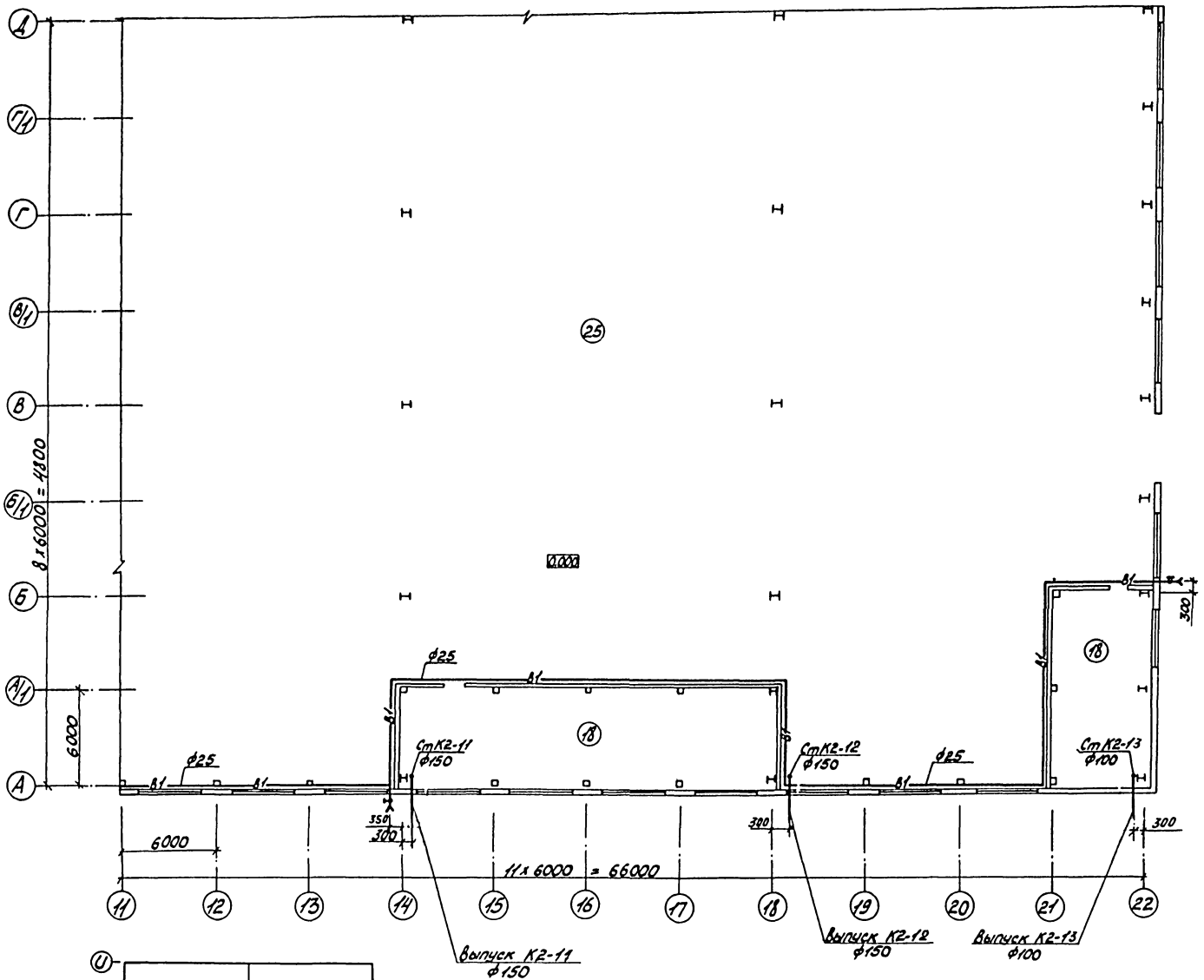

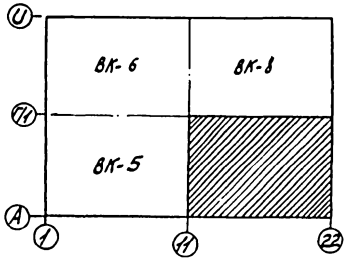

1. Экспликация помещений лист 5, 6.
2. Экспликация технологического оборудования лист 3; 4
3. Экспликация технологического оборудования очистных сооружений лист 10, 11.

ГИП	Бояркинов		503-444м.87 -ВК
Нач.отд.	Айзикович		Автотранспортное предприятие на 150 грузовых автомобилей для северных районов
Гл.спец.	Кучумова		
Рук.гр.	Бульбо		Производственный корпус с закрытой стоянкой
Ст.инж.	Иванова		Стадия: РП; Лист: 7; Листов:
Привязан			План с сетями водопровода и канализации в осях 11...22 А...Д
Инв. №			ГИПРОАВТОТРАНС Новосибирский филиал

Согласовано:
Нач.техн.отд. Нажим
Нач.электр.отд. Архипов
Нач.стр.отд. Сидоров

Взам.инв.№ | Подп. и дата | Инв.№ подл.

Альбом III

Типовой проект 503

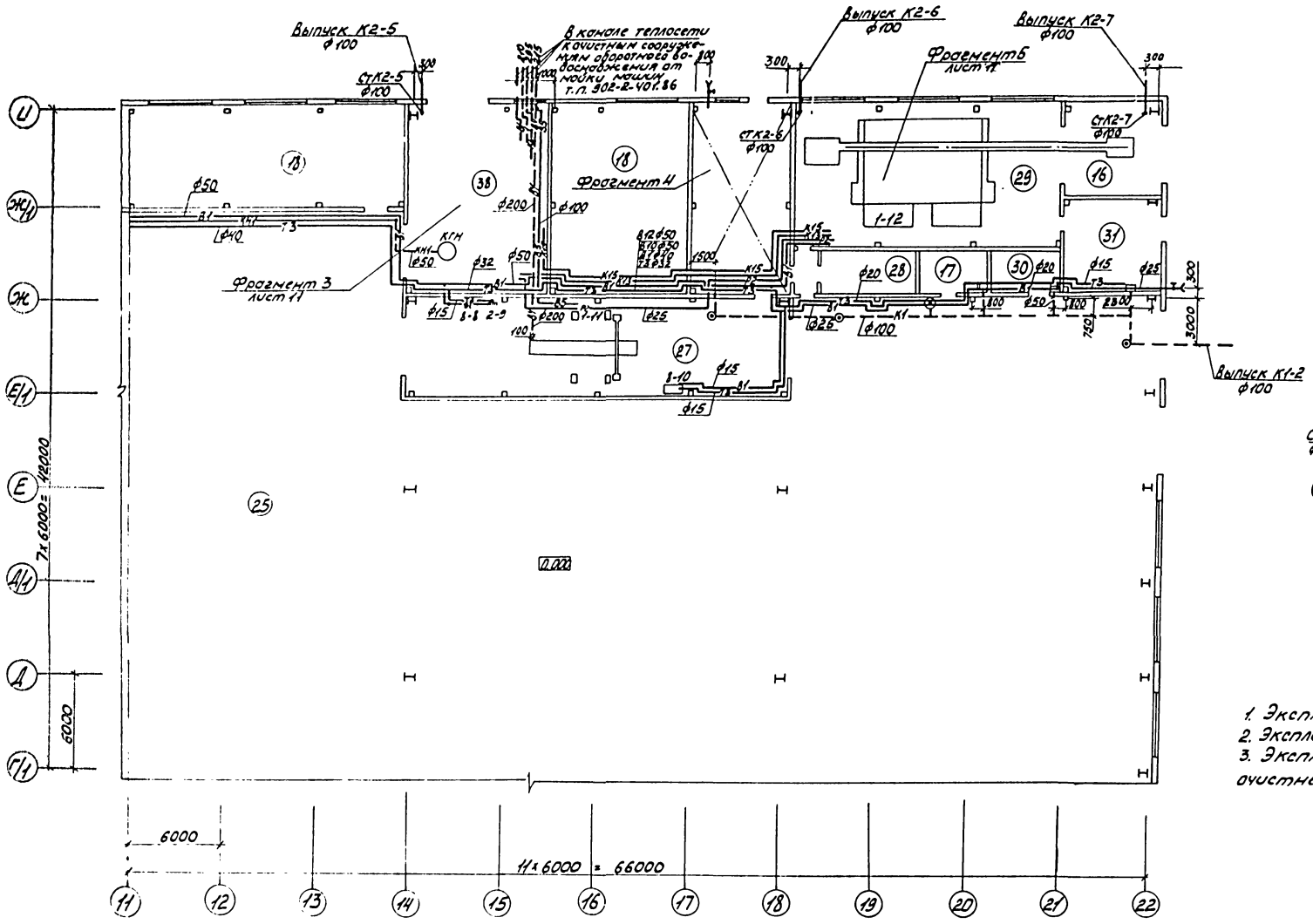

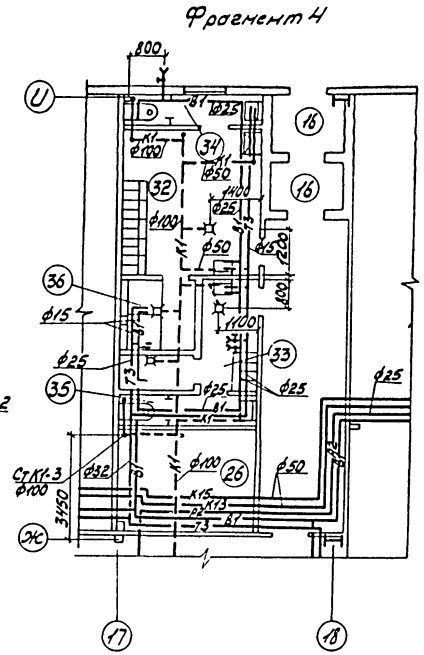

1. Экспликация помещений лист 5; 6.
2. Экспликация технологического оборудования лист 3, 4.
3. Экспликация технологического оборудования очистных сооружений лист 10, 11.

Схематический план

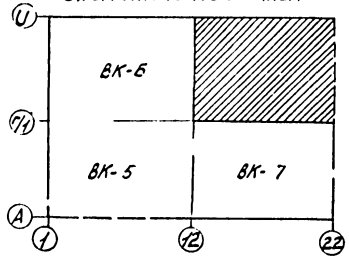

ГИП	Бояршинов		503-4-44м.87 -ВК
Нач.отд.	Айзикович		Автотранспортное предприятие на 150 грузовых автомобилей для северных районов
Гл.спец.	Кучумова		
Рук.гр.	Бульба		Производственный корпус с закрытой стоянкой
Ст.инж.	Иванова		

Стадия	Лист	Листов
РП	8	

План с сетями водопровода и канализации в осях 11...22, Г/1...U

ГИПРОАВТОТРАНС
Новосибирский филиал

Привязан

Инв. №

Альбом III

Типовой проект 503

План кровли

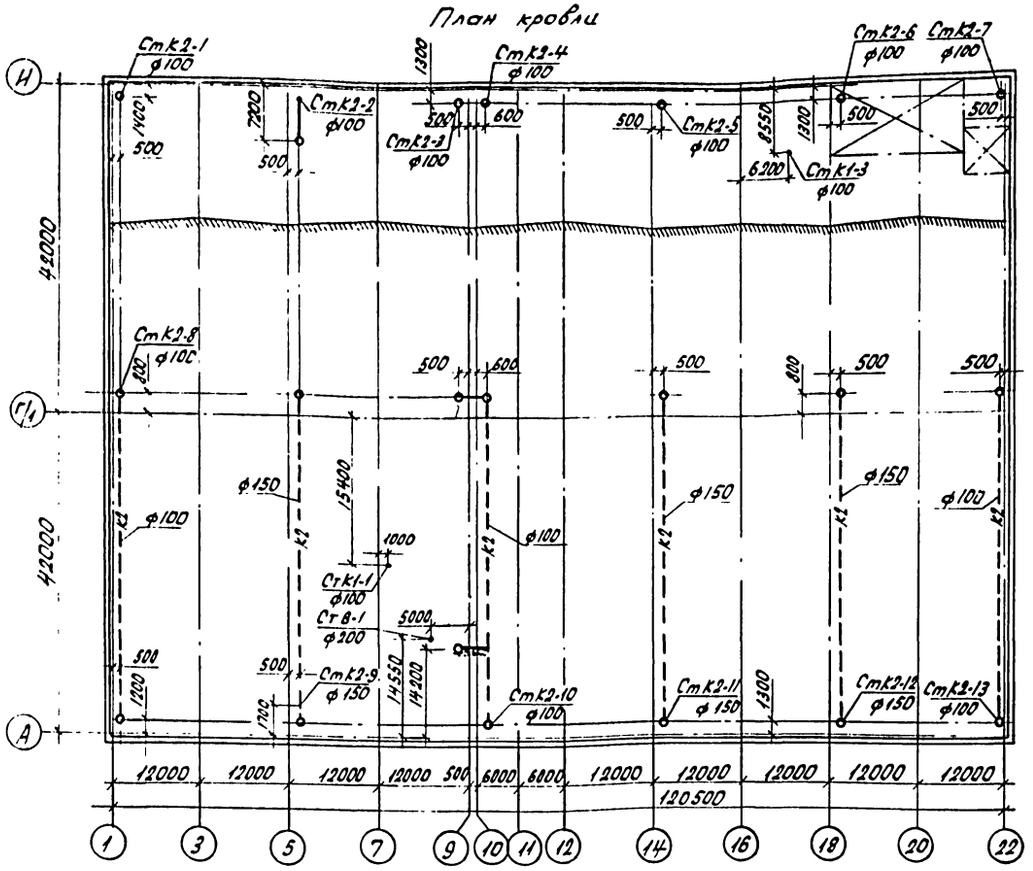

К2

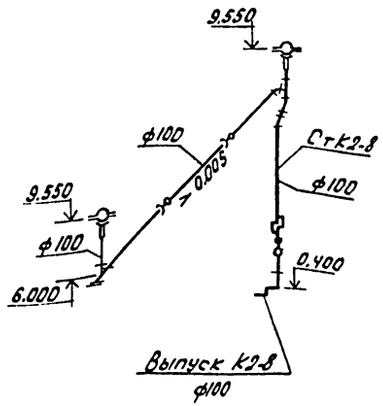

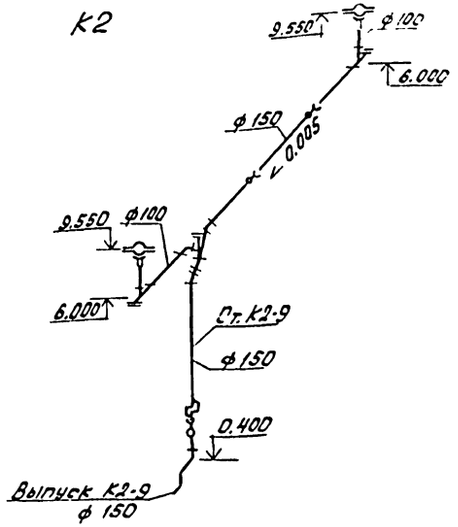

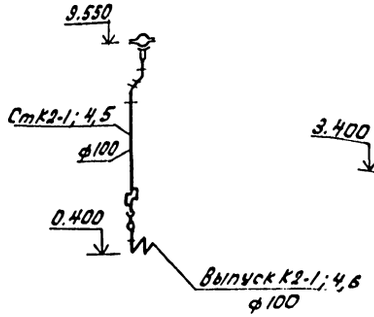

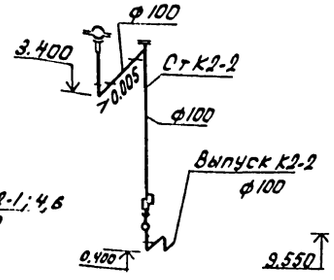

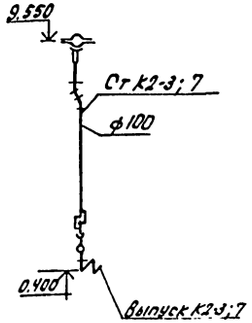

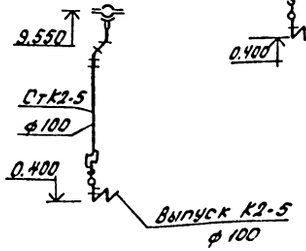

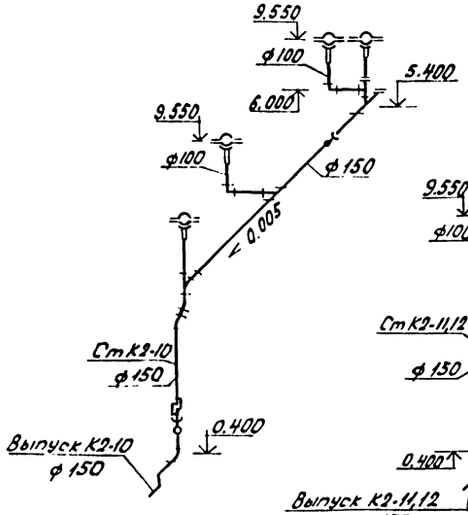

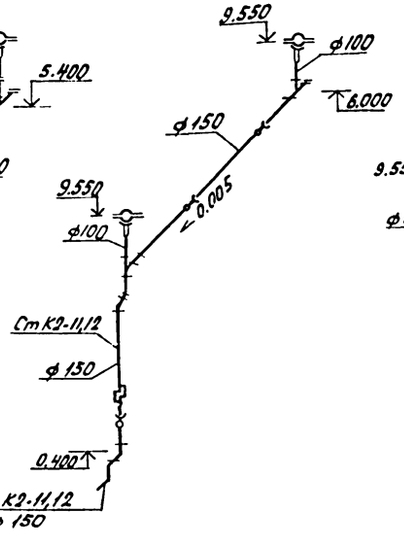

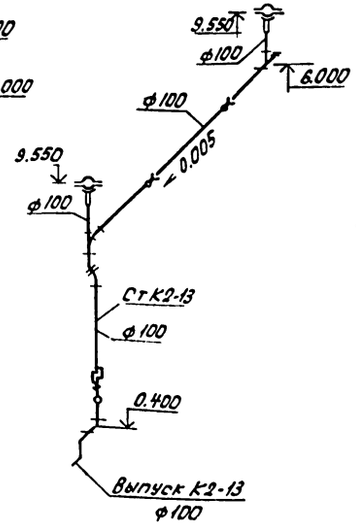

Установка электрообогревателя в воронке

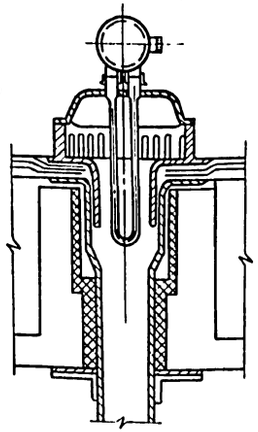

ГИП	Бавршинов		503-4-44м.87 ВК		
Начотд	Айзиковичус		Автотранспортное предприятие на 150 грузовых автомобилей для северных районов		
Гл.спец	Мухинова		Производственный корпус с закрытой стоянкой	Стадия	Лист	Листов
Рук.гр	Булава			РП	9	
Ст.инж.	Иванова		План кровли. Схемы системы К2	ГИПРОАВТОТРАНС Новосибирский филиал		

Привязан

Инв.№

Инв.№ подл. | Подп. и дата | Взам.инв.№ | Инв.№ дубл. | Взам.инв.№ | Подп. и дата

Альбом III

Типовой проект 503

Фрагмент 2
Очистные сооружения лабомидосодержащих стоков

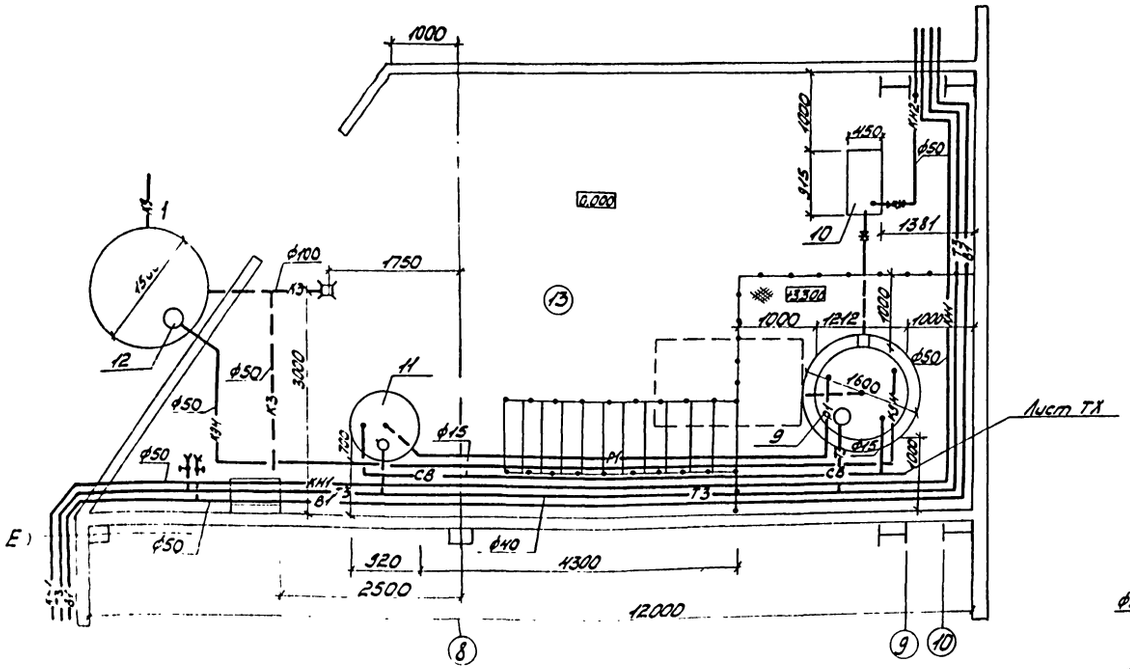

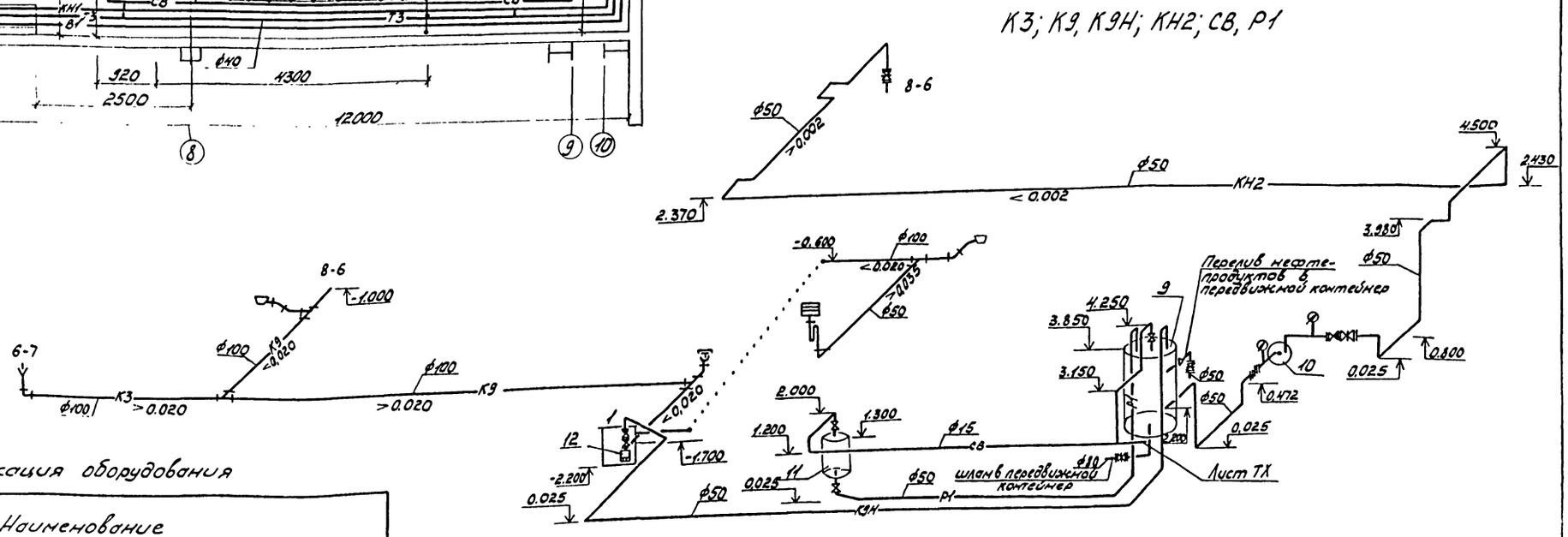

Экспликация оборудования

№ по плану	Наименование
9	Емкость для лабомидосодержащих стоков ВЭЭ1-1-2-0.6
10	Фекальный насос СД-16-10
11	Растворно-расходный бак реагента ВЭЭ-0.4-0,6 г
12	Электронасос ГНОМ 10-10
13	Центробежный консольный насос К8/18
14	Бак запаса теплой воды емкостью 5м3

ГИП	Бояршинов	
Нач. отд.	Айзикович	
Гл. спец.	Кучумова	
Рук. гр.	Бульба	
Ст. инж.	Иванова	

Привязан

Инв. №

503-4-44 т. 87 -ВК

Автотранспортное предприятие на 150 грузовых автомобилей для северных районов

Производственный корпус с закрытой стоянкой

Стадия	Лист	Листов
РП	10	

Фрагмент 2. Схемы К3, К9; К9Н; КН2; СВ; Р1.

ГИПРОАВТОТРАНС
Новосибирский филиал

Типовой проект 503-444 Альбом III

Фрагмент 3

Очистные сооружения от окрасочного участка

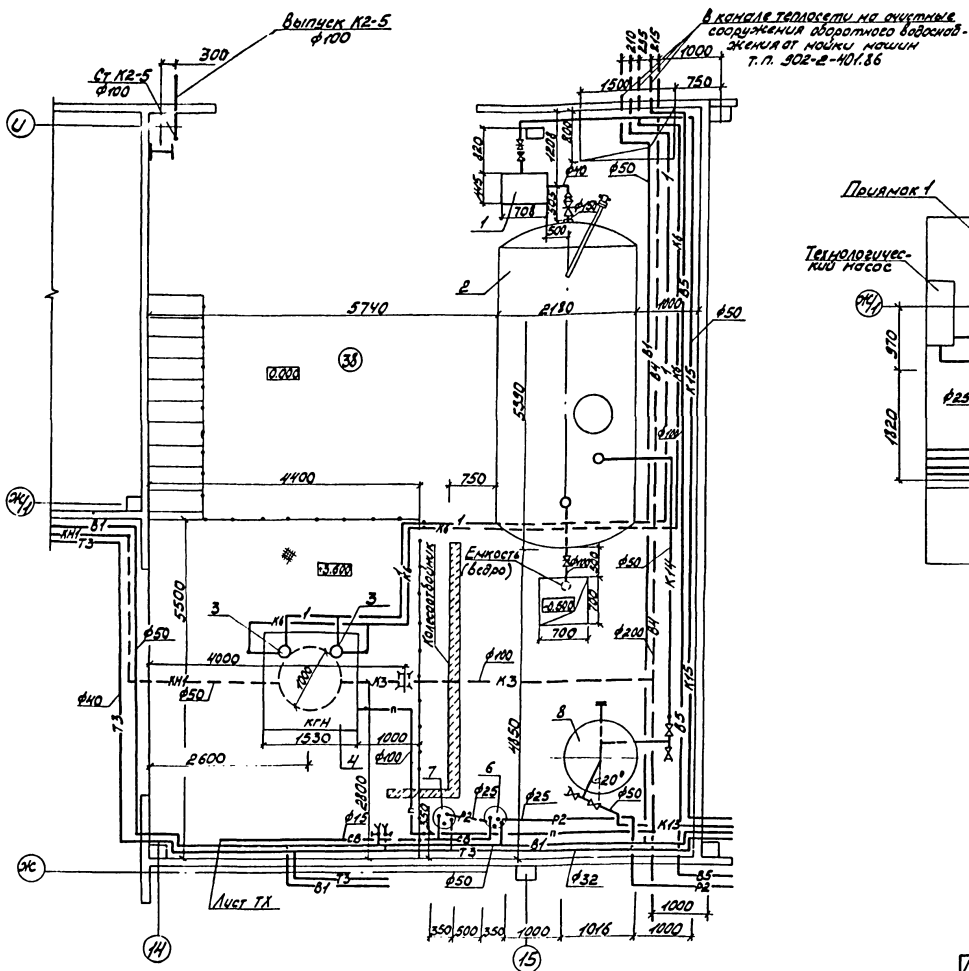

Экспликация оборудования

Номер позиции	Наименование
1	Центробежный консольный насос К8/18
2	Горизонтальный цельносварной аппарат с эллиптическим днищем ГЭ21-1-16-06
3	Гидроциклон ГЦР-250
4	Бункер для осадка емкостью 2,5 м³
6	Расходный бак коагулянта С30. 025-1-10-01
7	Затворный бак коагулянта С30. 025-1-10-01
8	Фильтр осветлительный вертикальный ФОВ-1-06

Фрагмент 5

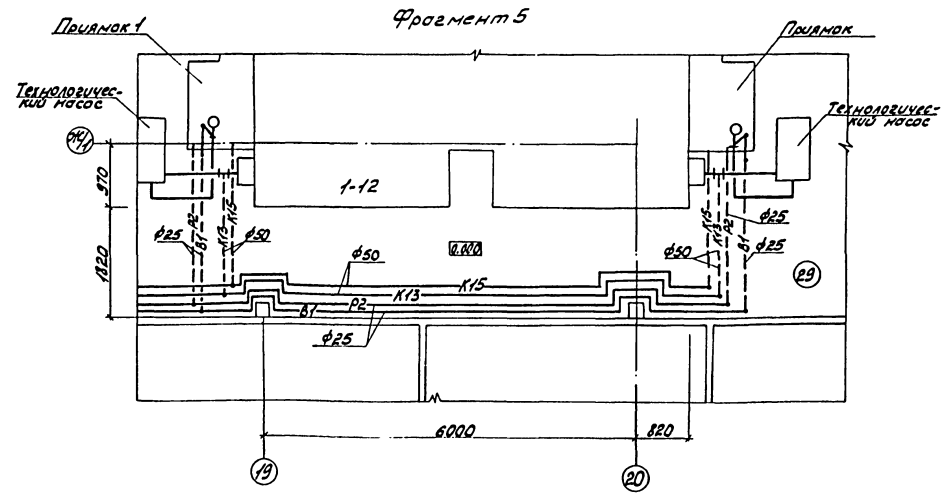

1. Экспликация помещений лист 6.

Согласовано:
Нач. ген. отд. Можин
Нач. электр. Арнопов
Нач. отд. Соловьев
Инв. № подл. | Подп. и дата | Взам. инв. №

ГИП	Боярчинов		503-444 т.87 -ВК
Нач. отд.	Абашкович		Автотранспортное предприятие на 750 грузовых автомобилей для северных районов
Гл. спец.	Кукунова		Производственный корпус с закрытой стоянкой
Рук. гр.	Булева		Фрагменты 3; 5
Ст. инж.	Иванова		Стадия: РП; Лист: 11; Листов:

ГИПРОАВТОТРАНС Новосибирский филиал

Привязан

Инв. №

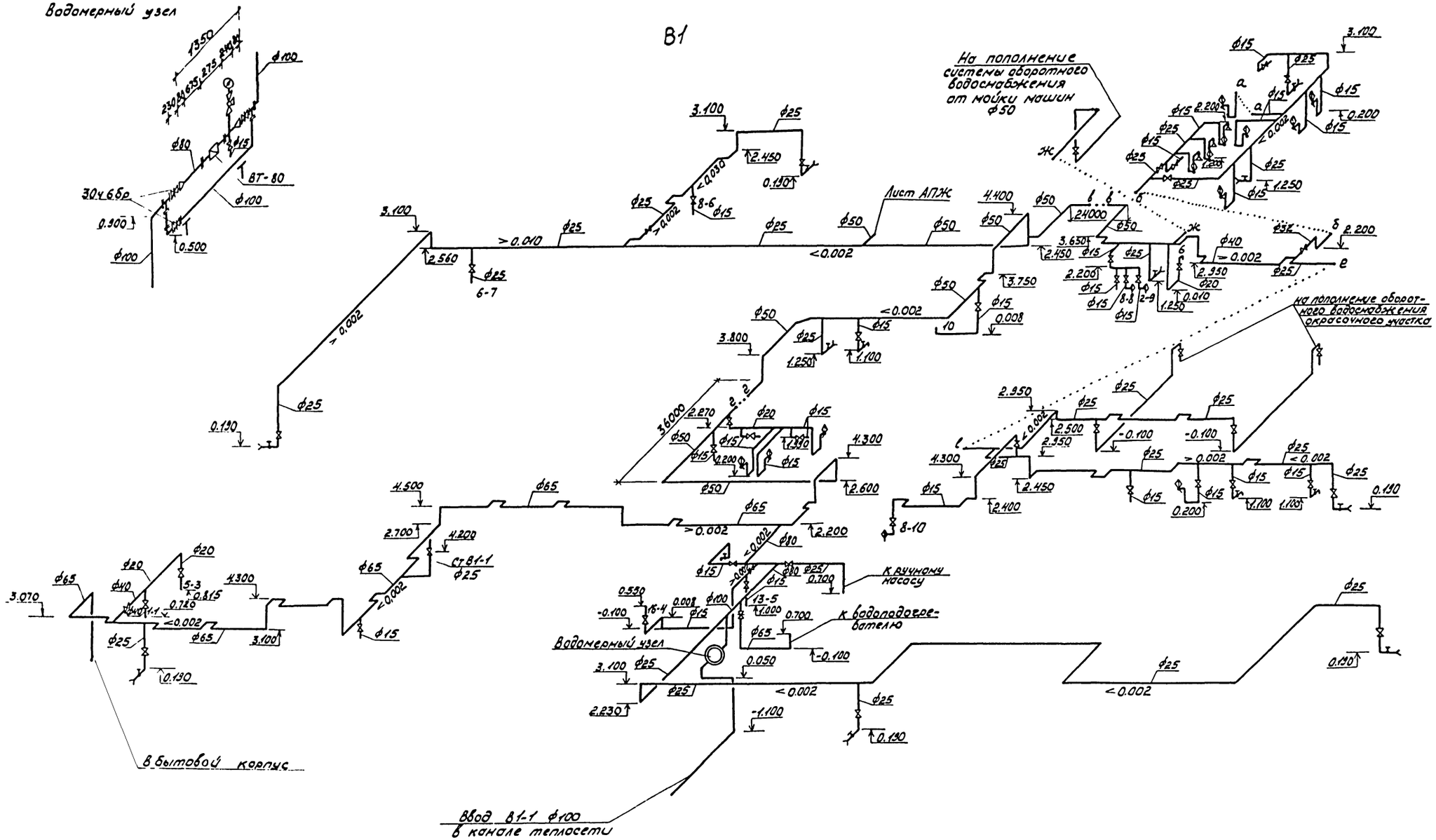

Альбом III

Типовой проект 503-

ГИП	Бояршинов		503-4-44 т. 87 -ВК		
Нач. отд.	Абзиковой		Автотранспортное предприятие на 150 грузовых автомобилей для северных районов		
Гл. спец.	Кучумова		Производственный корпус с закрытой стоянкой	Стадия	Лист	Листов
Рук. гр.	Булава			РП	12	
Ст. инж.	Иванова		Схема системы В1	ГИПРОАВТОТРАНС Новосибирский филиал		

Привязан

Инв. №

Инв. № подл. | Подп. и дата | Взам. инв. №

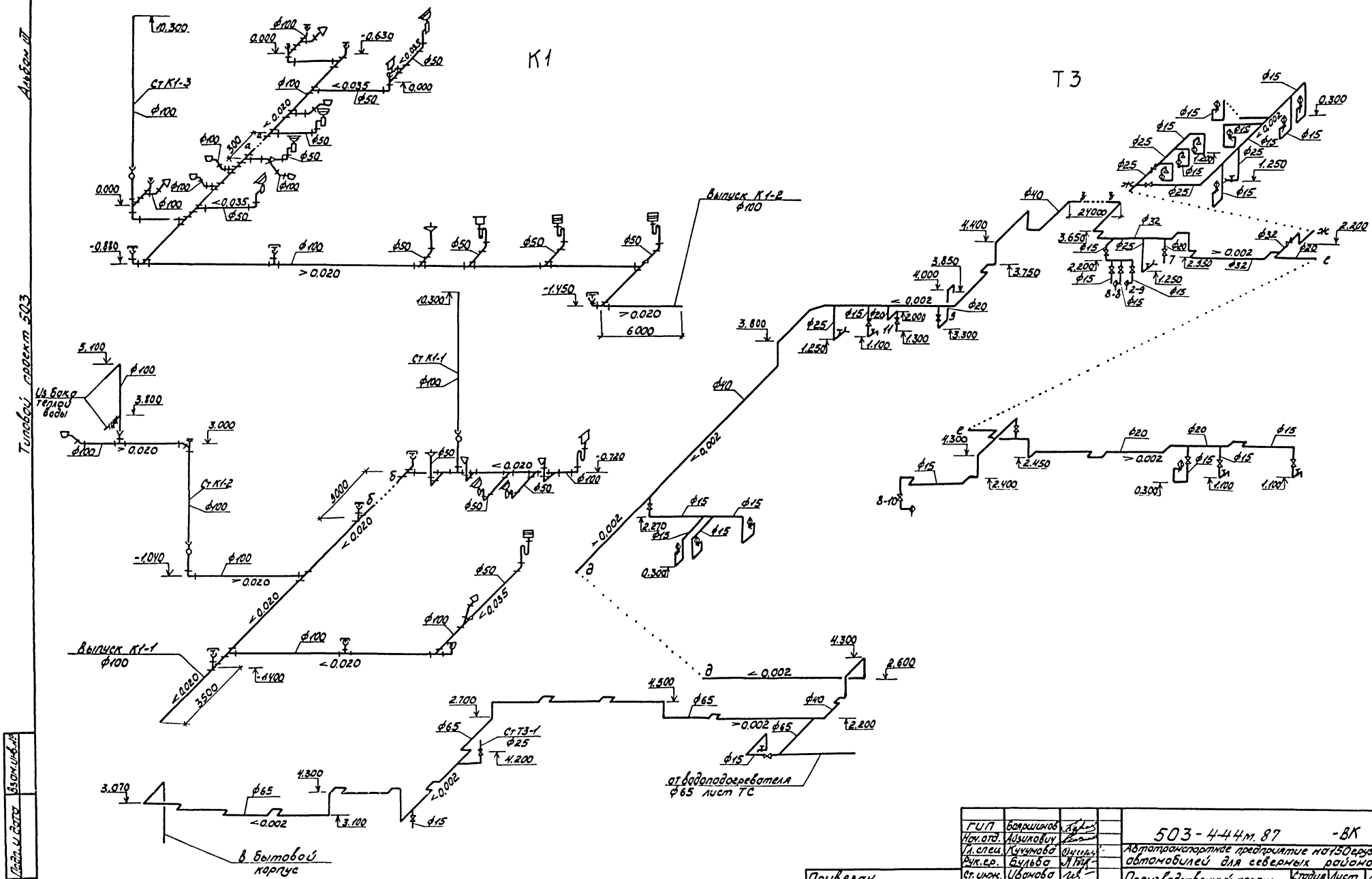

ГИП	Боршинов		503-444м.87 -ВК		
Нач. отд.	Абзиковичу		Автотранспортное предприятие на 150 грузовых автомобилей для северных районов		
Гл. спец.	Кучумова		Производственный корпус с закрытой стоянкой	Стадия	Лист	Листов
Рук. гр.	Булыба			РП	13	
Ст. инж.	Иванова		Схемы систем К1; Т3	ГИПРОАВТОТРАНС Новосибирский филиал		

Привязан

Инв. №

Таблица колодцев

| № колодца по плану | Диаметр колодца, мм | Полная глубина колодца, мм | Глубина заложения до низа трубы, мм | Расстояние от низа трубы до дна колодца, мм | Высота рабочей части, Нмм | Высота ездовых с перекрытием, мм | Объем бетона на уторы шт/лотки м3 | Расход материалов: Днище — Сборные железобетонные элементы серия 3.900-3 выпуск 7 | | |

Альбом III

Типовой проект 503

К8

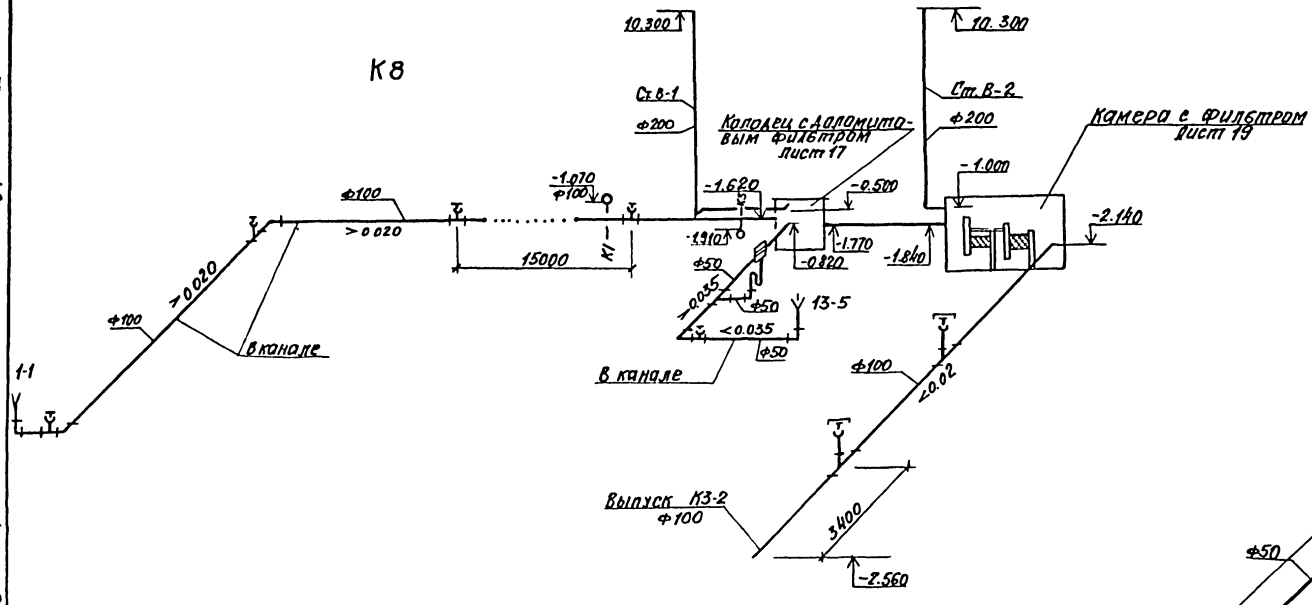

К3

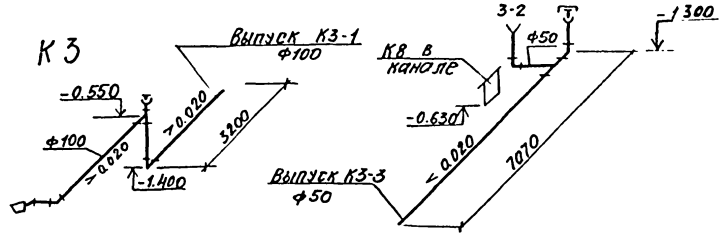

К3; КН1

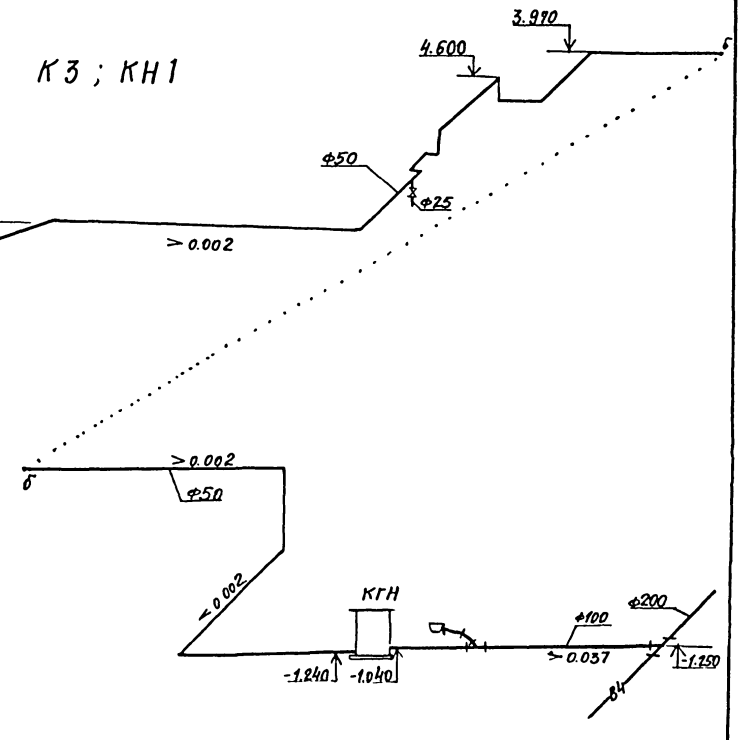

В5

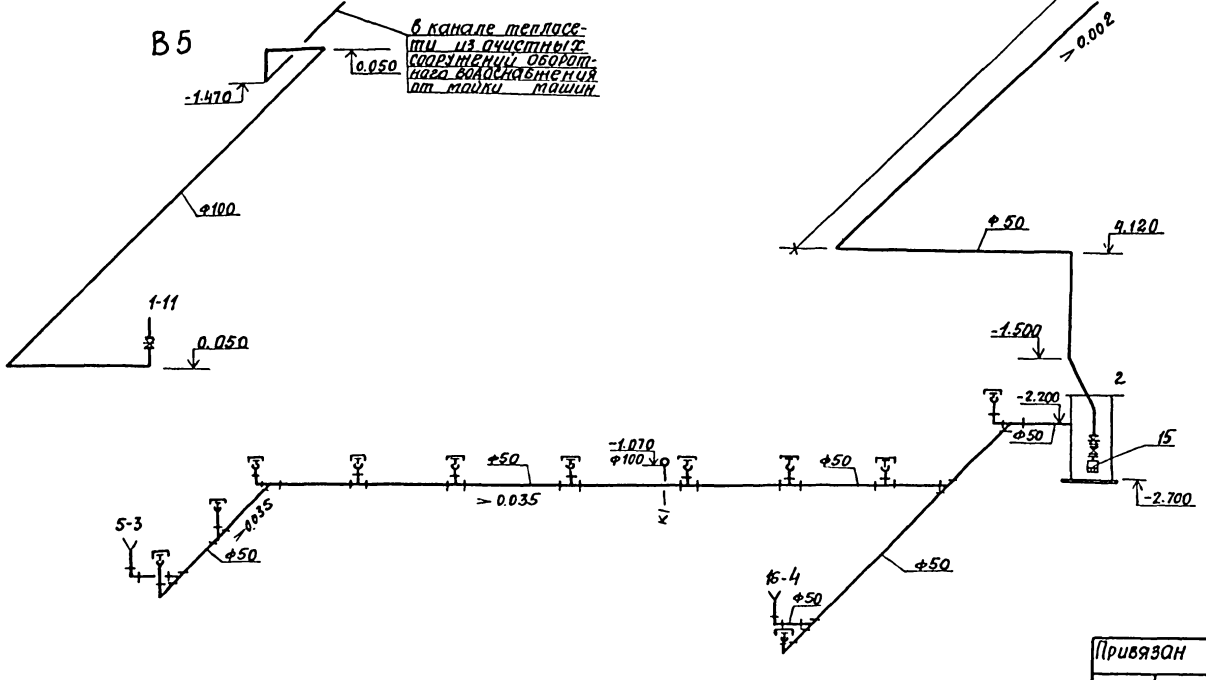

ГИП	Боярчиков		503-444т.87 ВК
Нач.отд	Аизикович		Автотранспортное предприятие на 150 грузовых автомобилей для северных районов
Гл.спец	Кучумова		Производственный корпус с закрытой стоянкой
Рук.гр	Булева		Стадия: РП; Лист: 15; Листов:
Ст.инж	Иванова		Схемы систем В5; КН1; К3; К8
			ГИПРОАВТОТРАНС Новосибирский филиал

Привязан

Инв.№

Инв.№ подл. | Подпись и дата | Взам.инв.№

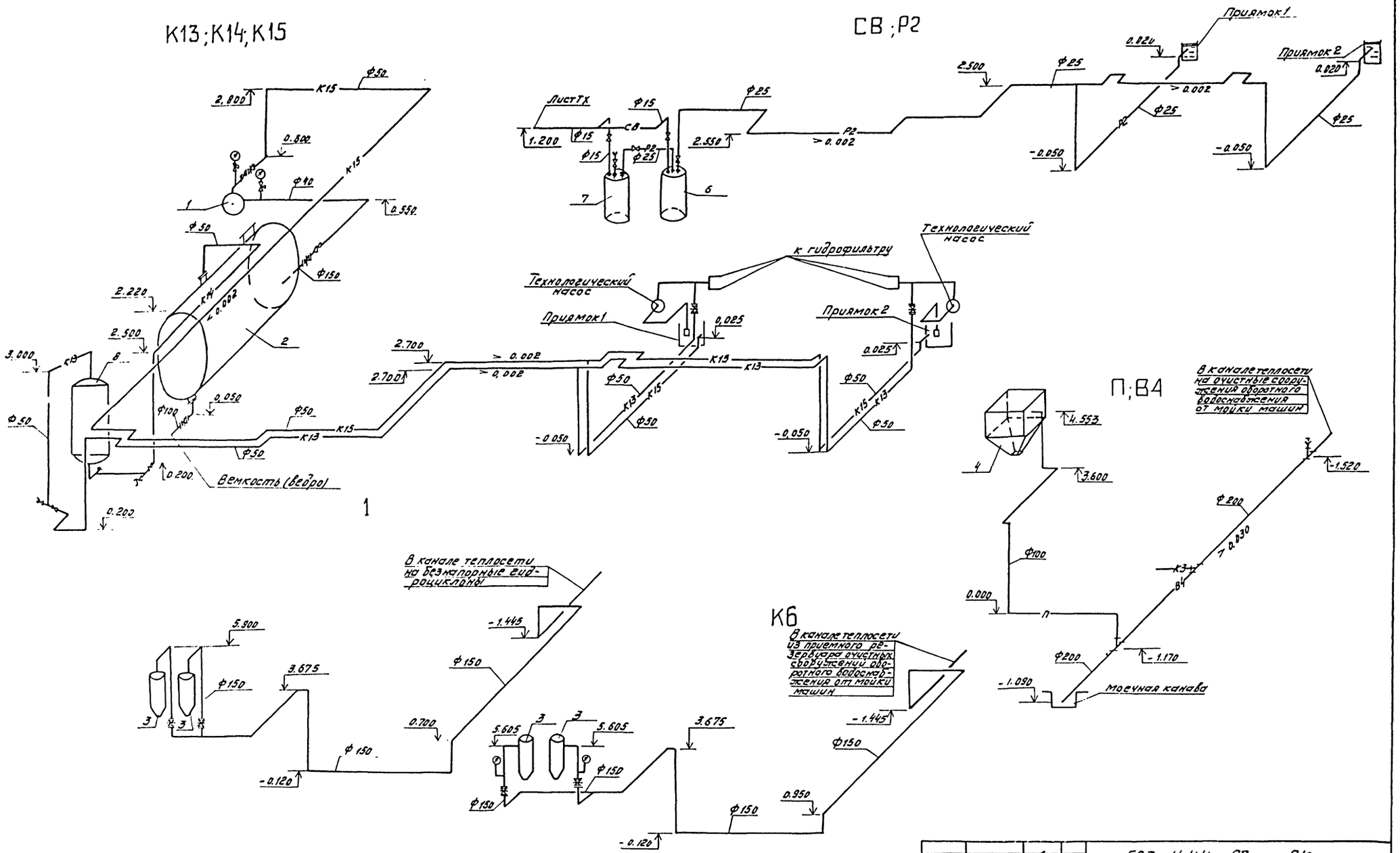

ГИП	Боршинов		503-4-44 м. 87 ВК
Нач. отд.	Айзикович		Автотранспортное предприятие на 150 грузовых автомобилей для северных районов
Гл. спец.	Кучумова		
Рук. гр.	Бильба		Производственный корпус с закрытой стоянкой
Ст. инж.	Иванова		Стадия: РП; Лист: 16; Листов:
Привязан			Схемы систем К13; К14; К15; СВ; Р2, К6; П; В4; 1
Инв. №			ГИПРОАВТОТРАНС Новосибирский филиал

Альбом II

Типовой проект 503

Альбом III

Типовой проект 503-

Колодец с долонитовым фильтром

1-1

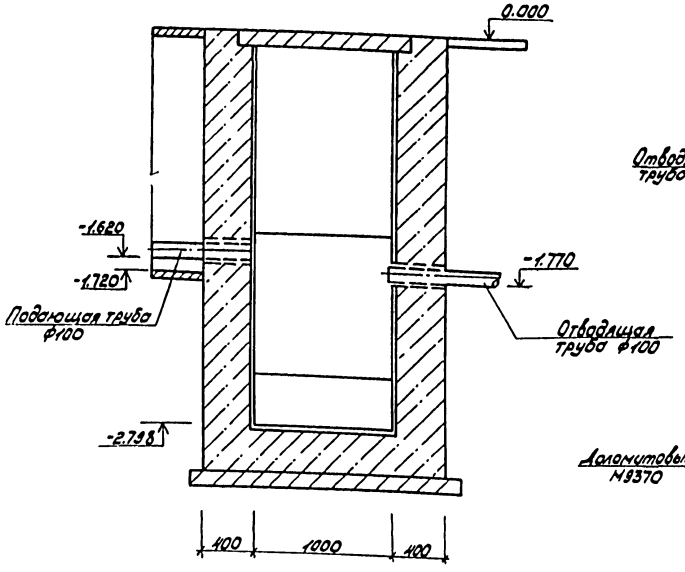

2-2

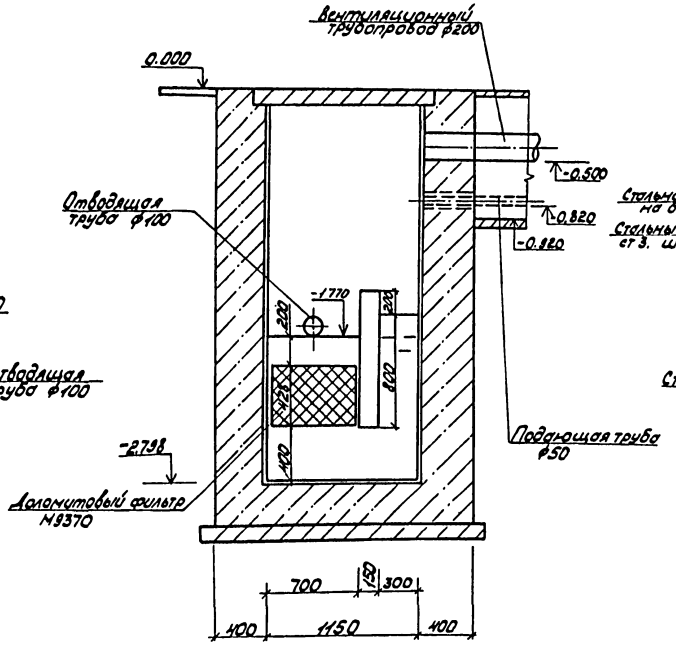

Колодец-гаситель напора

5-5

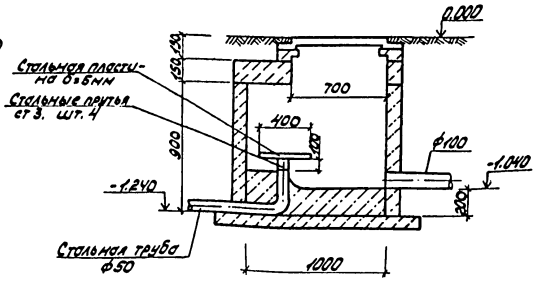

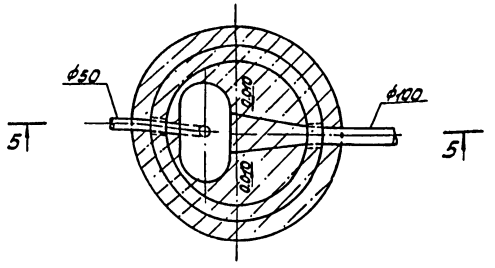

2

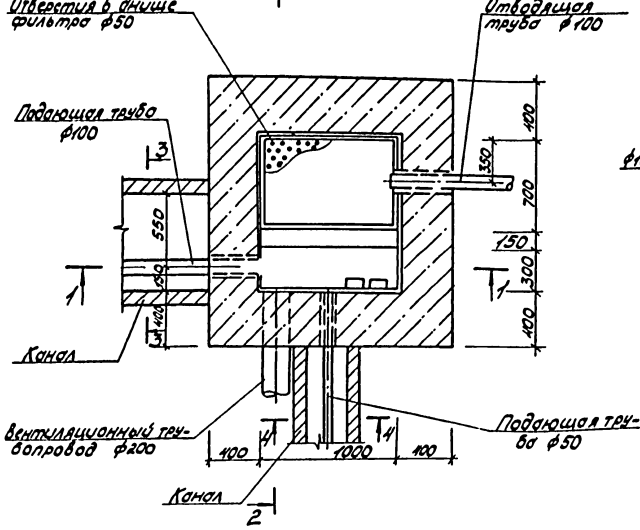

3-3

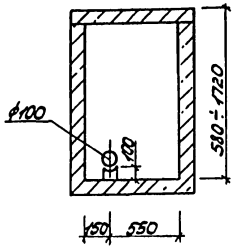

4-4

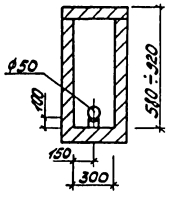

ГИП	Борщинов		
Нач. отд.	Кузиковин		
Гл. спец.	Кучумова		
Рук. гр.	Булова		
Ст. инж.	Иванова		

Привязан

Инв. №

503-4-44м.87 с-ВК

Автотранспортное предприятие на 150 грузовых автомобилей для северных районов

Производственный корпус с закрытой стоянкой

Стадия: РП | Лист: 17 | Листов:

Колодец с долонитовым фильтром. Колодец-гаситель напора.

ГИПРОАВТОТРАНС Новосибирский филиал

Инв. № подл. | Подп. и дата | Взам. инв. №

Альбом III

Типовой проект 503-

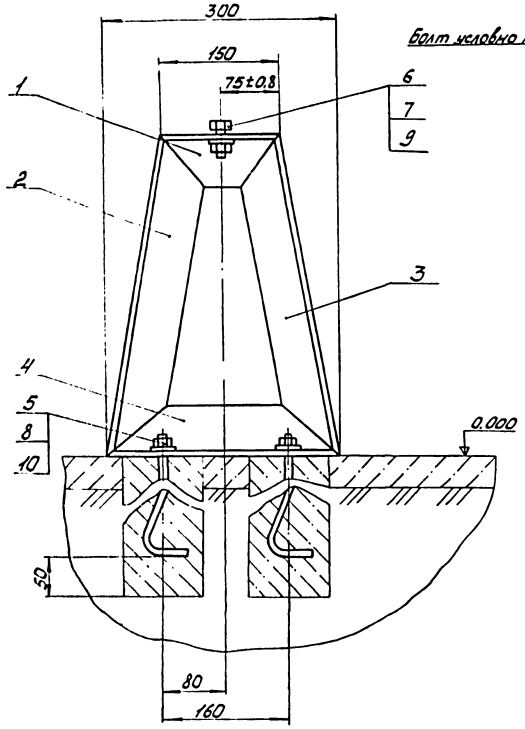

План фундамента
М 1:100

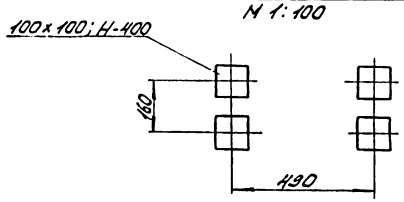

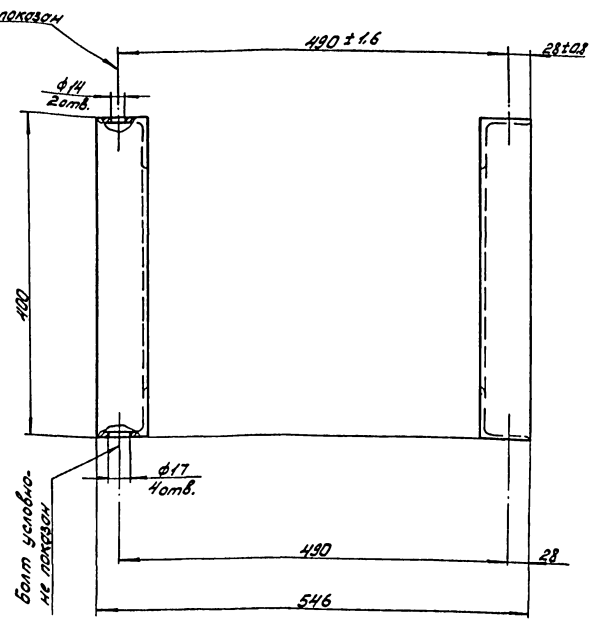

1. Неуказанные предельные отклонения размеров: валов - h14, отверстий - H14, остальных - $\frac{IT}{2}$
2. Сварные швы производить по ГОСТ 5264-80 по периметру прилегания деталей, катет шва - ◺5
3. Шероховатость поверхностей сварных швов и кромки реза дет. - $\overset{Rz80}{\vee}$
4. Покрытие = грунтовка ВЛ-02 ГОСТ 12707-77*; эмаль ХВ-124 ГОСТ 10144-74*.

Марка, поз.	Обозначение	Наименование	Кол.	Масса, ед., кг	Примечание
		Детали			
1		Уголок			
		Уголок Б-63×63×5 ГОСТ 8509-72* / Ст3 ГОСТ 535-79*			
		L = 150 h14	2	0,72	
2		Уголок			
		Уголок Б-63×63×5 ГОСТ 8509-72* / Ст3 ГОСТ 535-79*			
		L = 407 h14	2	2,0	
3		Уголок			
		Уголок Б-63×63×5 ГОСТ 8509-72* / Ст3 ГОСТ 535-79*			
		L = 407 h14	2	2,0	
4		Уголок			
		Уголок Б-63×63×5 ГОСТ 8509-72* / Ст3 ГОСТ 535-79*			
		L = 300 h14	2	1,5	
5		Болт фундаментный			
		Круг Б-17,0 ГОСТ 2590-71* / Ст3 ГОСТ 535-79*			
		L = 410 h14	4	0,73	
		Стандартные изделия			
6		Болт М12×25,58 ГОСТ 7798-70*	2		
7		Гайка М12,5 ГОСТ 5915-70*	2		
8		Гайка М16,5 ГОСТ 5915-70*	4		
9		Шайба 12.01.05 ГОСТ 11371-78*	2		
10		Шайба 16.01.05 ГОСТ 11371-78*	4		
		Материалы			
		Электроды Э-42			
		ГОСТ 9467-75		0,5	
		Грунтовка ВЛ-02			
		ГОСТ 12707-77*		0,5	
		Эмаль ХВ-124 ГОСТ 10144-74*		0,5	

ГИП	Бояршинов	
Нач. отд.	Айзикович	
Гл. спец.	Кучумова	
Рук. гр.	Бульба	
Инж.	Терешенко	

503-4-44 т. 87 - ВК

Автотранспортное предприятие на 150 грузовых автомобилей для северных районов

Производственный корпус с закрытой стоянкой

Стадия	Лист	Листов
РП	18	

Рама под бак С30.025-1.10-01. Сборочный чертеж

ГИПРОАВТОТРАНС
Новосибирский филиал

Привязан

Инв. №

Инв. № подл. | Подп. и дата | Взам. инв. №

Камера с фильтром

План

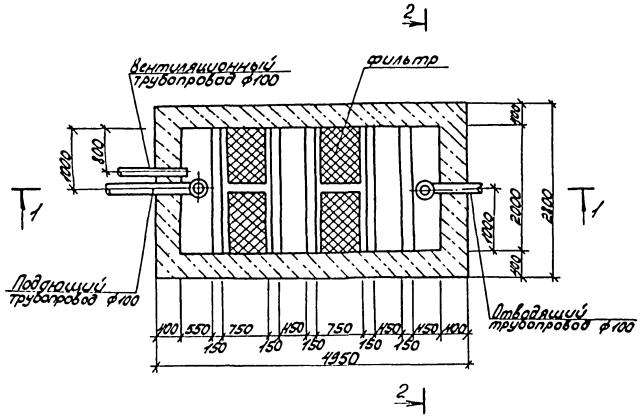

2 - 2

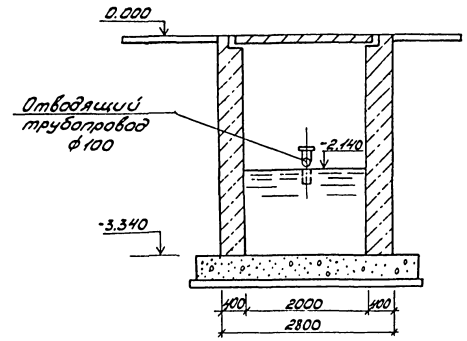

1 - 1

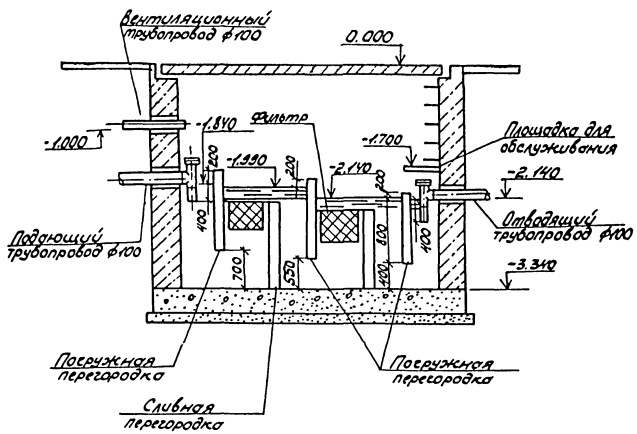

1. За относительную отметку 0.000 принята отметка чистого пола производственного корпуса
2. В качестве заполнителя фильтра использовать сипрон с поролоном.

ГИП	Боженков		503-4-44т.87 ВК		
Нач.отд.	Лазукович		Автотранспортное предприятие на 150 грузовых автомобилей для северных районов		
Гл.спец.	Кучумова		Производственный корпус с закрытой стоянкой	Стадия	Лист	Листов
Рук.гр.	Дульба			РП	19	
			Камера с фильтром План, разрезы.	ГИПРОАВТОТРАНС Новосибирский филиал		

Инв.№ подл. | Подп. и дата | Взам.инв.№ | Инв.№ дубл. | Подп. и дата

gost.e-ecolog.ru