ТИПОВОЙ ПРОЕКТ 503-4-44 м. 87

ПРОИЗВОДСТВЕННЫЙ КОРПУС С ЗАКРЫТОЙ СТОЯНКОЙ АВТОТРАНСПОРТНОГО ПРЕДПРИЯТИЯ НА 150 ГРУЗОВЫХ АВТОМОБИЛЕЙ ДЛЯ СЕВЕРНЫХ РАЙОНОВ

АЛЬБОМ II, ЧАСТЬ II

КОНСТРУКЦИИ МЕТАЛЛИЧЕСКИЕ

gost.e-ecolog.ru

Привязан

Инв. № подл.

Отпечатано
в Новосибирском филиале ЦИТП
630064 г. Новосибирск пр. Карла Маркса 1
Выдано в печать 9" VI 1988 г.
Заказ Т-1620 Тираж 170

ТИПОВОЙ ПРОЕКТ 503-4-44 М 87

ПРОИЗВОДСТВЕННЫЙ КОРПУС С ЗАКРЫТОЙ СТОЯНКОЙ АВТОТРАНСПОРТНОГО ПРЕДПРИЯТИЯ НА 150 ГРУЗОВЫХ АВТОМОБИЛЕЙ ДЛЯ СЕВЕРНЫХ РАЙОНОВ

АЛЬБОМ II

СОСТАВ ПРОЕКТА

АЛЬБОМ I ПОЯСНИТЕЛЬНАЯ ЗАПИСКА, ТЕХНОЛОГИЯ ПРОИЗВОДСТВА, АВТОМАТИЧЕСКОЕ ПОЖАРОТУШЕНИЕ

АЛЬБОМ II АРХИТЕКТУРНЫЕ РЕШЕНИЯ, КОНСТРУКЦИИ ЖЕЛЕЗОБЕТОННЫЕ, (ЧАСТЬ I) КОНСТРУКЦИИ МЕТАЛЛИЧЕСКИЕ, (ЧАСТЬ II)

АЛЬБОМ III ОТОПЛЕНИЕ, ВЕНТИЛЯЦИЯ, ВНУТРЕННИЕ ВОДОПРОВОД И КАНАЛИЗАЦИЯ

АЛЬБОМ IV СИЛОВОЕ ЭЛЕКТРООБОРУДОВАНИЕ, ЭЛЕКТРИЧЕСКОЕ ОСВЕЩЕНИЕ, АВТОМАТИЗАЦИЯ САНИТАРНО-ТЕХНИЧЕСКИХ СИСТЕМ, СВЯЗЬ И СИГНАЛИЗАЦИЯ

АЛЬБОМ V СТРОИТЕЛЬНЫЕ ИЗДЕЛИЯ

АЛЬБОМ VI СПЕЦИФИКАЦИИ ОБОРУДОВАНИЯ

АЛЬБОМ VII ЗАДАНИЕ ЗАВОДУ-ИЗГОТОВИТЕЛЮ ПО АВТОМАТИЗАЦИИ САНИТАРНО-ТЕХНИЧЕСКИХ СИСТЕМ

АЛЬБОМ VIII НЕСТАНДАРТИЗИРОВАННОЕ ОБОРУДОВАНИЕ АВТОМАТИЧЕСКОГО ПОЖАРОТУШЕНИЯ

АЛЬБОМ IX ВЕДОМОСТИ ПОТРЕБНОСТИ В МАТЕРИАЛАХ

АЛЬБОМ X СМЕТЫ (ЧАСТЬ I, ЧАСТЬ II)

АЛЬБОМ XI ПРОЕКТНАЯ ДОКУМЕНТАЦИЯ ПО ПЕРЕВОДУ ПОМЕЩЕНИЙ ПРОИЗВОДСТВЕННОГО КОРПУСА НА РЕЖИМ СОТ

РАЗРАБОТАН НОВОСИБИРСКИМ ФИЛИАЛОМ ИНСТИТУТА „ГИПРОАВТОТРАНС"

ГЛАВНЫЙ ИНЖЕНЕР ФИЛИАЛА Я.И.ВИЛЬБЕРГЕР
ГЛАВНЫЙ ИНЖЕНЕР ПРОЕКТА В.С.БОЯРШИНОВ

УТВЕРЖДЕН И ВВЕДЕН В ДЕЙСТВИЕ МИНАВТОТРАНСОМ РСФСР
ПРОТОКОЛ от 30.12.86 № 24

привязан

Инв.№

Типовой проект 503-4-44м.87 Альбом II

(Начало)

Наименование	Марка листа	№ страницы
Содержание альбома (часть II)		2
Общие данные (начало)	КМ-1	3
Общие данные (продолжение)	КМ-2	4
Общие данные (продолжение)	КМ-3	5
Общие данные (продолжение)	КМ-4	6
Общие данные (продолжение)	КМ-5	7
Общие данные (продолжение)	КМ-6	8
Общие данные (продолжение)	КМ-7	9
Общие данные (продолжение)	КМ-8	10
Общие данные (продолжение)	КМ-9	11
Общие данные (продолжение)	КМ-10	12
Общие данные (продолжение)	КМ-11	13
Общие данные (продолжение)	КМ-12	14
Общие данные (продолжение)	КМ-13	15
Общие данные (продолжение)	КМ-14	16
Общие данные (окончание)	КМ-15	17
Схема расположения колонн, вертикальных связей. Разрез 1-1	КМ-16	18
Разрезы 2-2...9-9	КМ-17	19
Схема расположения фахверковых колонн для перегородок	КМ-18	20
Схема расположения связей с нижним поясам ферм	КМ-19	21
Схема расположения прогонов и связей по верхним поясам ферм	КМ-20	22
Фрагменты 1...9	КМ-21	23
Фрагменты 10...16	КМ-22	24
Фрагменты 17...19. Узлы 1...5	КМ-23	25
Схема расположения блоков покрытия	КМ-24	26
Блоки Б1; Б11. Сечения 1-1... 4-4	КМ-25	27
Блоки Б2; Б3. Сечения 1-1... 3-3	КМ-26	28
Блоки Б4; Б5. Сечения 1-1... 3-3	КМ-27	29
Блоки Б6; Б12. Сечения 1-1... 4-4	КМ-28	30
Блоки Б7; Б13. Сечения 1-1... 5-5	КМ-29	31
Блоки Б8; Б9; Б17. Сечения 1-1... 4-4	КМ-30	32
Блоки Б10; Б18. Сечения 1-1... 3-3	КМ-31	33
Блоки Б14; Б15. Сечения 1-1... 3-3	КМ-32	34
Блок Б16. Сечения 1-1... 3-3	КМ-33	35
Блоки Б20; Б21; Б22. Сечения 1-1... 4-4	КМ-34	36
Блоки Б19; Б22. Сечения 1-1... 4-4	КМ-35	37
Схемы связей СК1-С1; СК11-С; колонн К2, К3, К5, К6, стоек ЛК6. Сечения 1-1... 9-9	КМ-36	38
Схема подстропильных ферм марок СПФТ-12-43а, СПФТ12-68а, СПФТ-12-43-1; СПФТ12-68. Узлы 1, 2	КМ-37	39
Схемы 1...4 расположения колонн и балок перекрытия венткамер. Сечения 1-1... 4-4. Узел 1	КМ-38	40

(Продолжение)

Наименование	Марка листа	№ страницы
Сечения 5-5; 6-6. Узлы 2...6 к схемам расположения колонн и балок перекрытия венткамер	КМ-39	41
Схемы колонн СК8, СК9; СК10, СК11; СК12	КМ-40	42
Схема расположения профнастила в осях 1:10. Сечение 2-2	КМ-41	43
Схема расположения профнастила в осях 10...18	КМ-42	44
Схема расположения профнастила в осях 18...22	КМ-43	45
Разрез 1-1. Узлы 1...3. Сечения. Пример пропуска стаканов вентшахт через покрытие	КМ-44	46
Схемы 1...6 подвесного подъемно-транспортного оборудования	КМ-45	47
Разрезы 1-1...9-9 к схемам подвесного подъемно-транспортного оборудования	КМ-46	48
Схемы подвесного подъемно-транспортного оборудования. Узлы 1...3. Сечения 1-1... 4-4	КМ-47	49
Схема 7 подвесного подъемно-транспортного оборудования. Узлы 4; 5	КМ-48	50
Схемы расположения панелей стен по осям 1; Б	КМ-49	51
Схема расположения панелей стен по оси 22 в осях А... И	КМ-50	52
Схемы расположения панелей стен по осям А; И, в осях 1...10, 22...14	КМ-51	53
Схемы расположения панелей стен по оси А в осях 10...17, по оси и в осях 14... Б	КМ-52	54
Схемы расположения панелей стен по оси А в осях 17...22, по оси И в осях 6...1	КМ-53	55
Схемы расположения элементов ригелей по осям А; Н. Сечение 1-1	КМ-54	56
Схемы расположения элементов ригелей по осям 1; 22	КМ-55	57
Фрагменты 1...3. Узлы 1; 2. Сечения 1-1... 9-9	КМ-56	58
Ригели стеновые РС-6-1-3; РП-1-1-2; РС-2-1-2; РЦ-2-2	КМ-57	59
Ригели стеновые РС-2-1-1; РС-6-1-1; РС-6-1-2	КМ-58	60
Ригели стеновые РН-6-1; РЦ-2-1; РП-1-1-1; РП-1-1-1	КМ-59	61
Схемы расположения элементов лестниц Л1...Л6; Узел 1. Сечения 1-1... 4-4. Стойка СК18	КМ-60	62
Стойка СК6. Сечения 5-5... 11-11. Узел 2	КМ-61	63
Схемы расположения элементов фахверка по осям 3; 7; 18, между осями 7-8	КМ-62	64
Схемы расположения элементов фахверка по осям Н/1; Е/1; Ж	КМ-63	65
Схемы расположения элементов фахверка по осям Е; В/1; 4, между осями Б-Б/1	КМ-64	66

(Окончание)

Наименование	Марка листа	№ страницы
Схемы расположения элементов фахверка по осям 21; 5; Ч; А/1, между осями 1-2	КМ-65	67
Схема расположения элементов фахверка торцов	КМ-66	68
Схемы расположения элементов фахверка по осям Ж; Е/1; 7; между осями Е-Е/1	КМ-67	69
Схемы расположения элементов фахверка по осям 14; 15/1, 17; 18; 11	КМ-68	70
Схемы расположения элементов фахверка по осям В; Ж/1; 6; Д/1; 11; 21. Между осями 8-9	КМ-69	71
Схемы расположения элементов фахверка по осям Б; Г; между осями Ж-Ж/1	КМ-70	72
Схемы расположения ветроотбойных щитов	КМ-71	73
Схемы перекрытий воздухозаборных шахт, элементы крепления подвесных потолков, схемы балок	КМ-72	74
Схемы расположения площадки бункерной и площадки в осях 8-9	КМ-73	75
Узлы 1...8. Разрезы	КМ-74	76
Узлы элементов фахверка 1...5	КМ-75	77
Узлы элементов фахверка 6...10	КМ-76	78
Узлы элементов фахверка 11...14	КМ-77	79
Узлы элементов фахверка 15...19	КМ-78	80
Узлы элементов фахверка 20...24	КМ-79	81
Изделия соединительные МС1... МС6; МС134	КМ-80	82
Горизонтальные связи ГС2; ГС3; ГС4	КМ-81	83
Схема расположения элементов пожарной лестницы л.7. Узлы. Детали	КМ-82	84
Схемы расположения элементов переплетов по осям А; Н; 1, 22. Детали	КМ-83	(85)

Инв. № подл. | Подп. и дата | Взам. инв. №

Привязан

Инв. №

ГИП	Барышников	
Нач. отд.	Сидоров	

503-4-44м.87

Автотранспортное предприятие на 150 грузовых автомобилей для северных районов

Производственный корпус с закрытой стоянкой

Стадия	Лист	Листов
РП	1	

Содержание альбома часть II

ГИПРОАВТОТРАНС Новосибирский филиал

Часть II, Альбом II

Типовой проект 503

Ведомость рабочих чертежей основного комплекта КМ (начало)

Лист	Наименование	Примечание
1	Общие данные (начало)	
2	Общие данные (продолжение)	
3	Общие данные (продолжение)	
4	Общие данные (продолжение)	
5	Общие данные (продолжение)	
6	Общие данные (продолжение)	
7	Общие данные (продолжение)	
8	Общие данные (продолжение)	
9	Общие данные (продолжение)	
10	Общие данные (продолжение)	
11	Общие данные (продолжение)	
12	Общие данные (продолжение)	
13	Общие данные (продолжение)	
14	Общие данные (продолжение)	
15	Общие данные (окончание)	
16	Схема расположения колонн, вертикальных связей. Разрез 1-1	
17	Разрезы 2-2... 9-9	
18	Схема расположения фахверковых колонн для перегородок	
19	Схема расположения связей по нижним поясам ферм	
20	Схема расположения прогонов и связей по верхним поясам ферм	
21	Фрагменты 1...9	
22	Фрагменты 10...16	
23	Фрагменты 17...19. Узлы 1...5	
24	Схема расположения блоков покрытия	
25	Блоки Б1; Б11. Сечения 1-1... 4-4	
26	Блоки Б2; Б3. сечения 1-1... 3-3	
27	Блоки Б4; Б5. Сечения 1-1... 3-3	
28	Блоки Б6; Б12. Сечения 1-1... 4-4	
29	Блоки Б7; Б13. Сечения 1-1... 5-5	
30	Блоки Б8; Б9; Б17. Сечения 1-1... 4-4	
31	Блоки Б10; Б18. Сечения 1-1... 3-3	
32	Блоки Б14; Б15. Сечения 1-1... 3-3	
33	Блок Б16. сечения 1-1... 3-3	
34	Блоки Б20; Б21; Б22. Сечения 1-1... 4-4	

(продолжение)

Лист	Наименование	Примечание
35	Блоки Б19; Б23 Сечения 1-1... 4-4	
36	Схемы связей СК1-С; СК11-С; колонн К2; К3; К5; К6, стоек АК6. Сечения 1-1... 9-9	
37	Схема подстропильных ферм марок СПФТ12-43а; СПФТ12-68а; СПФТ12-43-1; СПФТ12-68. Узлы 1,2; Сечения 1-1...5-5	
38	Схемы 1...4 расположения колонн и балок перекрытия вентканер. Сечения 1-1... 4-4. Узел 1	
39	Сечения 5-5, 6-6. Узлы 2...6 к схемам расположения колонн и балок перекрытия вентканер	
40	Схемы колонн СК8; СК9; СК10; СК11; СК12	
41	Схема расположения профнастила в осях 1...10. Сечение 2-2	
42	Схема расположения профнастила в осях 10...18	
43	Схема расположения профнастила в осях 18...22	
44	Разрез 1-1 Узлы 1...3 Сечения пример пропуска стаканов вентшахт через покрытие	
45	Схемы 1...6 подвесного подъемно-транспортного оборудования	
46	Разрезы 1-1... 9-9 к схемам подвесного подъемно-транспортного оборудования	
47	Схемы подвесного подъемно-транспортного оборудования Узлы 1...3 Сечения 1-1... 4-4	
48	Схема 7 подвесного подъемно-транспортного оборудования. Узлы 4;5	
49	Схемы расположения панелей стен по осям 1,6	
50	Схема расположения панелей стен по оси 22 в осях А...И	
51	Схемы расположения панелей стен по осям А; И, в осях 1...10, 22...14	
52	Схемы расположения панелей стен по оси А в осях 10...17, по оси И в осях 14...6	
53	Схемы расположения панелей стен по оси А в осях 17...22, по оси И в осях 6...1	
54	Схемы расположения элементов ригелей по осям А; И Сечение 1-1	
55	Схемы расположения элементов ригелей по осям 1,22	
56	Фрагменты 1...3 Узлы 1;2 Сечения 1-1... 9-9	
57	Ригели стеновые РС-6-1-3; РП-1-1-2; РС-2-1-2; РЦ-2-2	
58	Ригели стеновые РС-2-1-1; РС-6-1-1; РС-6-1-2	
59	Ригели стеновые РН-6-1; РЦ-2-1; РР-1-1-1; РП-1-1-1	
60	Схемы расположения элементов лестниц Л1...Л6; пл 1. Узел 1 Сечения 1-1... 4-4	
61	Разрезы 5-5...10-10 к схемам расположения лестниц	
62	Схемы расположения элементов фахверка по осям 3; 7; 18, между осями 7-8	

(окончание)

Лист	Наименование	Примечание
63	Схемы расположения элементов фахверка по осям Ж/1; Е/1; Ж	
64	Схемы расположения элементов фахверка по осям Е; В/1; 4, между осями Б-Б/1	
65	Схемы расположения элементов фахверка по осям 21; 5; 4; А/1, между осями 1-2	
66	Схема расположения элементов фахверка по оси 10	
67	Схемы расположения элементов фахверка по осям Ж; Е/1, 7; между осями Е-Е/1	
68	Схемы расположения элементов фахверка по осям 14; 15/1, 17; 18; 11	
69	Схемы расположения элементов фахверка по осям В; Ж/1; 6; Д/1; 11; 21 между осями 8-9	
70	Схемы расположения элементов фахверка по осям Б; Г; между осями Ж-Ж/1	
71	Схемы расположения ветроотбойных щитов	
72	Схемы перекрытий воздухозаборных шахт, элементы крепления подвесных потолков, схемы балок	
73	Схемы расположения площадки бункерной и площадки в осях 8-9	
74	Узлы 1... 8 Разрезы	
75	Узлы элементов фахверка 1...5	
76	Узлы элементов фахверка 6...10	
77	Узлы элементов фахверка 11...14	
78	Узлы элементов фахверка 15...19	
79	Узлы элементов фахверка 20...24	
80	Изделия соединительные МС1...МС6; МС134	
81	Горизонтальные связи ГС2; ГС3; ГС4	
82	Схема расположения элементов пожарной лестницы Л7. Узлы. Детали	
83	Схемы расположения элементов переплетов по осям А; И; 1; 22. Детали	

Типовой проект разработан в соответствии с действующими нормами и правилами и предусматривает мероприятия, обеспечивающие взрывную, взрывопожарную и пожарную безопасность при эксплуатации здания

Главный инженер проекта [подпись] /Бояршинов/

Инв. № подл. | Подпись и дата | Взам. инв. №

Привязан

Инв. №

ГИП	Бояршинов	[подпись]
Нач.отд.	Сидорова	[подпись]
Гл.спец.	Стрехнин	[подпись]
Рук.гр.	Шайхратова	[подпись]
Вед.инж.	Полякова	[подпись]
Инж.	Леонова	[подпись]
Н.контр.	Комиссарова	[подпись]

503-4-44 м.87 КМ

Автотранспортное предприятие на 150 грузовых автомобилей для северных районов

Производственный корпус с закрытой стоянкой

Стадия	Лист	Листов
РП	1	70

Общие данные (начало)

ГИПРОАВТОТРАНС Новосибирский филиал

Копировал [подпись] Формат А2

Типовой проект 503 Часть II, Альбом I

Ведомость ссылочных документов

(начало)

Обозначение	Наименование	Примечание
1.460-8	Стальные конструкции покрытий производственных зданий с применением широкополочных тавров:	
вып.3	-покрытия пролетами 18, 24; 30 и 36м с применением стального профилированного настила для зданий, возводимых в несейсмических районах с расчетной температурой ниже минус 40°С	
1.427,3-4	Стальные стойки фахверка одноэтажных производственных зданий:	
вып.1	- стойки фахверка отапливаемых зданий	
1.423.3-8	Стальные колонны одноэтажных производственных зданий без мостовых опорных кранов:	
вып.2	-колонны для зданий высотой от 6 до 8,4м бескрановых и с подвесными электрическими кранами общего назначения грузоподъемностью до 5т.	
1.426.2-3	Стальные подкрановые балки:	
вып.2	-пути подвесного транспорта пролетом 3, 4 и 6м	
1.432.2-17	Стены одноэтажных промышленных зданий из металлических трехслойных панелей с утеплителем из пенополиуретана	
вып.0-1; 0-2; 1; 2; 3; 4 5-1; 5-2		
1.450.3-3	Стальные лестницы, площадки, стремянки и ограждения:	
вып.1 часть 1; 2	-конструкции из холодногнутых профилей	
1.030.9-2	Перегородки панельные зданий промышленных и сельскохозяйственных предприятий	
вып.4; 6; 7		

(окончание)

Обозначение	Наименование	Примечание
1.494-24	Стальные стаканы с наружным ф402; 720; 1020; 1420мм для установки на покрытии со стальным профилированным настилом. Чертежи КМ. Материалы для проектирования	
ГОСТ 24045-80*	Профили стальные оцинкованные гнутые с трапециевидной формой гофра для строительства	

Общие указания

1. Исходные данные

1.1. Рабочие чертежи марки КМ производственного здания разработаны на основании задания технологов и архитектурно-строительных чертежей.

1.2. Климатические условия:
- нормативная снеговая нагрузка для III района - 100 кг/м²
- нормативный скоростной напор ветра для II района - 35 кг/м², для типа местности Б.
- расчетная температура наружного воздуха по наиболее холодной пятидневке - минус 50°С.

2. Характеристика здания

2.1. Здание отапливаемое, пятипролетное (2×24+3×24), имеющее следующие основные размеры: ширина - 84м длина 120,5м, высота всех пролетов - 6,0м

2.2. Здание оборудовано подвесными кранами грузоподъемностью 1т; 2т; 5т.

3. Материал конструкций

3.1. Марки стали элементов конструкций приняты в зависимости от вида конструкций с учетом расчетной температуры минус 50°С и приведены в ведомостях элементов, на схемах конструкций и в технической спецификации металла.

4. Соединение элементов

4.1. Все заводские соединения сварные, монтажные - сварные, на болтах нормальной точности и на высокопрочных болтах.

4.2. Поясные угловые швы в элементах длиной более 2м выполнять автоматической сваркой под флюсом, прочие заводские угловые швы (во всех элементах) - полуавтоматической сваркой в углекислом газе.

Монтажные швы выполнять ручной сваркой. Сварочные материалы принимать по таблице 55 СНиП II-23-81.

4.3. Болты следует принимать нормальной точности по ГОСТ 7798-70* с дополнительными испытаниями по п.1.4.7 табл.10 ГОСТ 1759-70**, гайки по ГОСТ 5915-70*

Для соединений на высокопрочных болтах принять:

Болты по ГОСТ 22353-77* из стали 30х3МФ по ГОСТ 10702-78*

Гайки по ГОСТ 22354-77* из стали 30х3МФ по ГОСТ 10702-78*

Шайбы по ГОСТ 22355-77* из стали Вст5Сп2 по ГОСТ 380-71*

Высокопрочные болты, гайки и шайбы должны отвечать техническим требованиям ГОСТ 22356-77*.

4.4. Для крепления профилированного настила применять болты самонарезающие по ОСТ 34-016-77 и комбинированные заклепки по ТУ67-74-75.

4.5. Крепление профилированного настила к прогонам выполнять самонарезающими болтами как на крайних так и на промежуточных опорах в каждой волне. Соединение настила между собой комбинированными заклепками с шагом 500мм.

5. Монтаж конструкций

5.1. Монтаж конструкций вести в соответствии с требованиями СНиП III-18-75* „Правила производства и приемки работ. Металлические конструкции".

6. Антикоррозионная защита

6.1. Все металлические конструкции в соответствии с главами СНИП 2.03.11-85, табл.24 по степени агрессивного воздействия среды на них, относятся к неагрессивной.

6.2. Все несущие металлические конструкции из углеродистой и низколегированной стали подлежат защите лакокрасочным покрытием с качеством соответствующим VII классу по ГОСТ 9.032-74, и окрашиваются лакокрасочными материалами группы 1 по СНиП 2.03.11-85, прилож. 14,15.

6.3. Оцинкованные листы по ГОСТ 24045-80 в покрытии окрашиваются битумом за 2 раза со стороны утеплителя

6.4. Все остальные металлические конструкции находящиеся внутри здания должны быть защищены от коррозии лакокрасочными покрытиями II и III групп, наносимых на линиях окрашивания.

7. Противопожарная защита

7.1. В помещениях с пожароопасным производством категорий Б; В; Г; (смотри планы на листах марки АР) все металлические конструкции и крепежные детали перегородок подлежат защите фосфатным покрытием ОФП - 2мм толщиной 10мм по ГОСТ 23791-79.

ГИП	Бояршинов		503-4-44 м.87 -КМ
Нач.отд.	Сидорова		Автотранспортное предприятие на 150 грузовых автомобилей для северных районов
Гл.спец.	Стрехнин		
Рук.гр.	Шайкратова		Производственный корпус с закрытой стоянкой
Вед.инж.	Полякова		Стадия: РП; Лист: 2; Листов:
Инж.	Леонова		
Н.контр.	Комиссарова		Общие данные (продолжение)
			ГИПРОАВТОТРАНС Новосибирский филиал

Привязан

Инв. №

Инв. № подл. | Подпись и дата | Взам. инв. №

Часть II, Альбом II

Типовой проект 503-

Техническая спецификация металла

Вид профиля и ГОСТ, ТУ	Марка металла и ГОСТ	Обозначение и размер профиля мм	№ п.п.	Код: Марки металла	Код: Вид профиля	Код: Размера профиля	Количество, шт	Длина, мм	Масса металла по элементам конструкций, т: Колонны	Фанверки (нарушенные торцевые)	Балки подкрановые	Тормозные конструкции	Прогоны стен и подвесных путей	Стойки рабочих площадок	Балки рабочих площадок	Стойки и балки площадок лестниц	Потолки подвесные	Каркас ворот и дверей	Каркас ветроотбойных щитов	Стойки и балки панели бункерной	Монорельс. пути и балки для подвеш. путей	Каркас перегородок	Балки покрытия			Общая масса, т	Масса потребности в металле по кварталам (заполняется изготовителем) т: I	II	III	IV	Заполняется ВЦ
									Код элемента конструкций																						
1	2	3	4	5	6	7	8	9	10	11	12	13	14	15	16	17	18	19	20	21	22	23	24	25	26	27	28	29	30	31	32
Балки двутавровые стальные горячекатанные с параллельными гранями полок ГОСТ 26020-83	09Г2С-6 ГОСТ19281-73*	I 20Ш1	1											4,220					1,010	0,740						5,970					
		I 35Ш1	2																	0,620						0,620					
		I 35Б1	3																	0,700						0,700					
	Итого:		4	087020										4,220					1,010	2,060						7,290					
	09Г2С-12 ГОСТ19281-73*	I 20Б1	5				2	5690					0,255													0,255					
		I 20Б1	6				2	5950					0,536													0,533					
		I 20Б1	7				2	6190					0,277													0,277					
		I 26Б2	8				4	11900					1,490													1,490					
		I 35Ш2	9												16,380											16,380					
		I 40Б2	10				8	6400					2,800													2,800					
	Итого:		11	087020									5,355		16,380											21,735					
Всего профиля:			12		092505								5,355	4,220	16,380				1,010	2,060						29,025					
Сталь горячекатаная балки двутавровые ГОСТ 8239-72*	09Г2С-6 ГОСТ 19281-73*	I 16	13													0,216										0,216					
		I 18	14																	0,060						0,060					
	Итого:		15	087020												0,216				0,060						0,276					
	09Г2С-12 ГОСТ19281-73*	I 14	16				3	2280													0,094					0,094					
		I 18	17				2	9200													0,339					0,339					
		I 18	18				1	8070													0,149					0,149					
	Итого:		19	087020																	0,582					0,582					
Всего профиля:			20		092500											0,216				0,060	0,582					0,858					
Балки двутавровые для подвесных путей ГОСТ19425-74*	09Г2С-12 ГОСТ 19281-73*	I 24м	21				2	12000			0,919															0,919					
		I 24м	22				4	7000			1,072															1,072					
		I 24м	23				3	6000			2,650															2,650					
		I 24м	24				–	6500			0,498															0,498					
		I 24м	25				2	10500			0,080															0,080					
		I 24м	26				2	5700			0,437															0,437					
		I 24м	27				–	–			0,123															0,123					
		I 36м	28				2	10300			1,193															1,193					
		I 36м	29				2	5700			0,776															0,776					
	Итого:		30	087020							7,748															7,748					
Всего профиля:			31		092500						7,748															7,748					

ГИП	Бояршинов	
Нач.отд.	Сидорова	
Гл.спец.	Стрехнин	
Вед.инж.	Полякова	
Инж.	Пехенько	
Н.контр.	Комиссарова	

Привязан

Инв. №

503-4-44м.87 КМ

Автотранспортное предприятие на 150 грузовых автомобилей для северных районов

Производственный корпус с закрытой стоянкой

Стадия	Лист	Листов
РП	3	

Общие данные (продолжение)

ГИПРОАВТОТРАНС Новосибирский филиал

№ подл. | Подпись и дата | Взам. инв. №

Типовой проект 503 Часть II, Альбом II

Техническая спецификация металла

Вид профиля и ГОСТ, ТУ	Марка металла и ГОСТ	Обозначение и размер профиля мм	№ п.п.	Код: Марки металла	Код: Вида профиля	Код: Размера профиля	Количество, шт.	Длина, мм	Масса металла по элементам конструкций, т: Код элемента конструкций 10	11	12	13	14	15	16	17	18	19	20	21	22	23	24	25	26	Общая масса, т	Масса потребности в металле по кварталам (заполняется изготовителем): I	II	III	IV	Заполняется ВЦ
1	2	3	4	5	6	7	8	9	10	11	12	13	14	15	16	17	18	19	20	21	22	23	24	25	26	27	28	29	30	31	32
Швеллеры горячекатанные ГОСТ 8240-72*	В Ст3 сп5 ГОСТ 380-71*	[12	32				64	3000													0,970		1,909			1,879					
		[14	33																				1,857			2,857					
	Итого:		34	087019																	0,970		4,766			7,736					
	В Ст3 кп 2 ГОСТ 380-71*	[20	35																			6,450				6,450					
	Итого:		36	087016												0,254						6,450	1,60			6,450					
	09Г2С-12 ГОСТ 19281-73*	[16	37				2	5750				0,376														1,854					
		[18	38				4	5980				0,780														0,376					
		[18	39				4	6400				0,417														0,780					
		[18	40				2	5480				0,179														0,417					
		[18	41				4	5800				0,378														0,179					
		[18	42				—	—										0,920								0,378					
		[18	43									2,130				0,254		0,920					1,600			0,920					
	Итого:		44	087020	092500							2,130				0,254		0,920			0,970	6,450	6,366			4,904					
Всего профиля:			45										0,347				0,270	0,135								19,090					
Сталь угловая равнополочная ГОСТ 8509-86	09Г2С-12 ГОСТ 19281-73*	L50×5	46										0,482					0,012	0,066							0,752					
		L63×5	47								0,037							0,388								0,560					
		L100×7	48								0,078			0,121			0,147			0,053						0,425					
		L100×8	49															0,071								0,399					
		L125×8	50															1,717	0,080	0,020						0,071					
		L160×10	51															1,100								1,817					
		L250×16	52								0,115		0,829	0,191			0,417	3,423	0,146	0,073						1,100					
	Итого:		53	087014												0,043										5,124					
	В Ст3 сп5 ГОСТ 380-71*	L75×6	54																			0,322				0,043					
		L80×6	55													0,043						0,322				0,322					
	Итого:		56	087019																		0,084				0,365					
	В Ст3 кп2 ГОСТ 380-71*	L50×5	57																			0,135				0,084					
		L110×8	58																			0,809				0,135					
		L140×9	59																			0,786				0,809					
		L140×10	60																			0,461				0,786					
		L180×12	61																							0,461					

Привязан

Инв. №

Инв. № подл. | Подп. и дата | Взам. инв. №

ГИП	Бирюшин		
Нач. отд.	Сидорова		
Гл. спец.	Стрекнин		
Рук. гр.	Шайхатаров		
Вед. инж.	Полякова		
Инженер	Пехенько		

503-Х-44м.87 КМ

Автотранспортное предприятие на 150 грузовых автомобилей для северных районов. Производственный корпус с закрытой стоянкой

Стадия	Лист	Листов
РП	4	

Общие данные (продолжение)

ГИПРОАВТОТРАНС Новосибирский филиал

Часть II, Альбом II

Типовой проект 503

Техническая спецификация металла

Вид профиля и ГОСТ, ТУ	Марка металла и ГОСТ	Обозначение и размер профиля мм	№ п.п.	Код: Марки металла	Код: Вида профиля	Код: Размера профиля	Количество, шт.	Длина, мм	Масса металла по элементам конструкций, т: Колонны	Фахверки, наружные торцевые	Балки подкрановые	Тормозные конструкции	Прогоны стен и подвесных путей	Стойки рабочих площадок	Балки рабочих площадок	Стойки и балки площадок лестниц	Потолки подвесные	Каркас ворот и дверей	Каркас ветроотбойных щитов	Стойки и балки, панели бункерной	Монорельс пути и балки для подвесных путей	Каркас перегородок	Балки покрытия			Общая масса, т	Масса потребности в металле по кварталам (заполняется изготовителем), т: I	II	III	IV	Заполняется ВЦ
									Код элемента конструкций																						
1	2	3	4	5	6	7	8	9	10	11	12	13	14	15	16	17	18	19	20	21	22	23	24	25	26	27	28	29	30	31	32
		L 250×16	64																			1,890				1,890					
	Итого:		65	087016																		4,165				4,165					
Всего профиля:			66		093100						0,115		0,829	0,121		0,043	0,417	3,423	0,148	0,073		4,487				9,654					
Трубы электросварные ГОСТ 10704-76	В Ст3 кп2 ГОСТ 10706-71*	Тр. 121×5	67																			0,141				0,141					
		Тр. 133×5	68																			0,090				0,090					
	Итого:		69	087016																		0,231				0,231					
Всего профиля:			70		130300																	0,231				0,231					
Сталь полосовая ГОСТ 19903-74*	В Ст3 сп5 ГОСТ 380-71*	-δ=4	71										0,020			0,011										0,031					
		-δ=6	72															0,019								0,019					
		-δ=8	73													0,027										0,027					
		-δ=10	74															0,050								0,050					
		-δ=12	75													0,019										0,019					
		-δ=20	76													0,057			0,151							0,208					
		-δ=25	77							0,560								0,262								0,822					
	Итого:		78	087019						0,560			0,020			0,114		0,331	0,151							1,176					
	09Г2С-6, ГОСТ 19282-73*	-δ=10	79												0,733											0,733					
		-δ=14	80											0,470												0,470					
		-δ=20	81											1,281												1,281					
	Итого:		82	087020										1,751	0,733											2,484					
	09Г2С-12 ГОСТ 19282-73*	-δ=6	83																		0,040					0,040					
		-δ=8	84						0,112			0,181														0,293					
		-δ=10	85																		0,949					0,949					
		-δ=12	86																		0,036					0,036					
		-δ=14	87																		0,559					0,559					
		-δ=16	88																		1,093					1,093					
		-δ=20	89						0,376												1,710					2,086					
		-δ=28	90						1,288																	1,288					
		-δ=50	91						5,544																	5,544					
	Итого:		92	087020					7,320			0,181									4,387					11,888					
	В Ст3 кп2 ГОСТ 380-71*	-δ=8	93																			0,673				0,673					
		-δ=10	94																			6,726				6,726					
	Итого:		95	087016																		7,399				7,399					
Всего профиля:			96		097100				7,320	0,560		0,181	0,020	1,751	0,733	0,114		0,331	0,151		4,387	7,399				22,947					

Инв. № подл. | Подп. и дата | Взам. инв. №

Привязан

Инв. №

ГНП	Бояршинов	
Нач. отд.	Сидорова	
Гл. спец.	Стрехнин	
Рук. гр.	Шайхратова	
Вед. инж.	Полякова	
Инж.	Пехенько	
Н. контр.	Комиссаров	

503-4-44 м. 87 КМ

Автотранспортное предприятие на 150 грузовых автомобилей для северных районов

Производственный корпус с закрытой стоянкой

Стадия	Лист	Листов
РП	5	

Общие данные (продолжение)

ГИПРОАВТОТРАНС Новосибирский филиал

Часть II, Альбом II

Типовой проект 503

Техническая спецификация металла

Вид профиля и ГОСТ, ТУ	Марка металла и ГОСТ	Обозначение и размер профиля мм	№ п.п.	Код: Марки металла	Код: Вида профиля	Код: Размера профиля	Количество, шт.	Длина, мм	Масса металла по элементам конструкций, т — Код элемента конструкций: Колонны	Фахверки наружные торцевые	Балки подкрановые	Тормозные конструкции	Прогоны сцен и подвесных путей	Стойки рабочих площадок	Балки рабочих площадок	Стойки и балки, прощадок лестниц	Потолки подвесные	Каркас ворот и дверей	Каркас ветроотбойных щитов	Стойки и балки, панели, бункеры	Монорельс пути и балки для подъемн. кранов	Каркас перегородок	Балки покрытия			Общая масса, т	Масса потребности в металле по кварталам (заполняется изготовителем) т: I	II	III	IV	Заполняется ВЦ
1	2	3	4	5	6	7	8	9	10	11	12	13	14	15	16	17	18	19	20	21	22	23	24	25	26	27	28	29	30	31	32
Листы стальные с ромбическим и чечевидным рефлением ГОСТ 8568-77*	В Ст3 Кп2 ГОСТ 380-71*	-8=6	97																	0,580						0,580					
	Итого:		98	087016																0,580						0,580					
Всего профиля:			99		097100															0,580						0,580					
Профили замкнутые сварные прямоугольные по ТУ36-2287-80	В Ст3 сп5 ГОСТ 380-71*	Гн□180х140х5	100				30	9265		5,290																5,290					
	Итого:		101	087019						5,290																5,290					
Всего профиля:			102		112101					5,290																5,290					
Швеллеры равнополочные гнутые ГОСТ 8278-83	В Ст3 сп5 ГОСТ 380-71*	Гн[100х50х3	103										0,037				0,108									0,145					
		Гн[160х80х4	104										1,955					0,554								2,509					
		Гн[160х80х5	105														0,069									0,069					
		Гн[200х100х6	106														0,571		0,986	0,388						1,945					
	Итого:		107	087019									1,992				0,748	0,554	0,986	0,388						4,668					
Всего профиля:			108		112001								1,992				0,748	0,554	0,986	0,388						4,668					
Арматура круглая ГОСТ 5781-82*	В Ст3 сп2 ГОСТ 380-71*	ф10	109															0,012								0,012					
	Итого:		110																												
Всего профиля:			111	087019														0,012								0,012					
Всего масса металла			112		093300													0,012								0,012					
В том числе по маркам	09Г2С-6 ГОСТ 19281-73*		113						7,320	5,850	7,863	2,311	8,196	6,092	17,113	0,627	1,165	5,240	2,293	3,161	7,939	18,567	6,366			100,103					
	09Г2С-6 ГОСТ 19282-73*		114	087020										4,220		0,216			1,010	2,12						7,566					
	09Г2С-12 ГОСТ 19281-73*		115	087020										1,751	0,733											2,484					
	09Г2С-12 ГОСТ 19282-73*		116	087020							7,863	2,13	6,184	0,121	16,380	0,254	0,417	4,343	0,146	0,073	0,582		1,600			40,093					
	В Ст3 сп5 ГОСТ 380-71*		117	087020					7,320			0,181									4,387					11,888					
	В Ст3 кп2 ГОСТ 380-71*		118	087019						5,850			2,012			0,157	0,748	0,885	1,137	0,388	2,970	0,322	4,766			19,235					
	В Ст3 кп2 ГОСТ 10706-71*		119	087016																0,580		18,014				18,594					
	В Ст3 сп2 ГОСТ 380-71*		120	087016																		0,231				0,231					
			121	087019														0,012								0,012					
Масса поставки элементов по кварталам, т (заполняется заказчиком)		I																													
		II																													
		III																													
		IV																													

Инв. № подл. | Подп. и дата | Взам. инв. №

Привязан

Инв. №

ГИП	Боярщинов	
Нач. отд.	Сидорова	
Гл. спец.	Стрехнин	
Рук. гр.	Шайкратов	
Вед. инж.	Полякова	
Инженер	Пехенько	

503-4-44м.87 КМ

Автотранспортное предприятие на 150 грузовых автомобилей для северных районов

Производственный корпус с закрытой стоянкой

Стадия	Лист	Листов
РП	6	

Общие данные (продолжение)

ГИПРОАВТОТРАНС Новосибирский филиал

Часть II, Альбом II

Типовой проект 503

Техническая спецификация металла типовой конструкции

Вид профиля и ГОСТ, ТУ	Марка металла и ГОСТ	Обозначение и размер профиля мм	№ п.п.	Код: Марки металла	Код: Вида профиля	Код: Размера профиля	Количество, шт.	Длина, мм	Масса металла по элементам конструкций, т: Колонны	Связи по колоннам	Фахверки (наружные торцевые)	Фермы подстропильные	Фермы стропильные	Прогоны стен	Связи покрытия	Балки покрытия	Каркасы перегородок	Стаканы на покрытии								Общая масса, т	Масса потребности в металле по кварталам (заполняется изготовителем), т: I	II	III	IV	Заполняется ВЦ
									Код элемента конструкций																						
1	2	3	4	5	6	7	8	9	10	11	12	13	14	15	16	17	18	19	20	21	22	23	24	25	26	27	28	29	30	31	32
Двутавры стальные горячекатанные с параллельными гранями полок по ГОСТ 26020-83	09Г2с-12 ГОСТ19281-73*	I 26 Ш1	1										66,060													66,060					
		I 26 Ш2	2										1,160													1,160					
		I 30 Ш1	3					l=125				6,762	9,500				0,336									16,598					
		I 30 Ш3	4										1,614													1,614					
		I 35 Ш2	5									25,9														25,9					
	Итого:		6	087020								32,662	78,334				0,336									111,332					
	09Г2с-6 ГОСТ19281-73*	I 35 Ш1	7				60	6102	27,600																	27,600					
		I 40 Ш1	8				24	6102	14,100																	14,100					
	Итого:		9	087020					41,700																	41,700					
	09Г2с-6 ГОСТ19281-73*	I 40Б2	10										4,296													4,296					
	Итого:		11	087020									4,296													4,296					
Всего профиля:			12		092500				41,700			32,662	82,630				0,336									157,328					
Швеллеры равнополочные по ГОСТ 8240-72*	09Г2с-12 ГОСТ19281-73*	[14	13								0,226															0,226					
		[18	14				12	9400			1,840															1,840					
		[24	15								0,438															0,438					
	Итого:		16	087020							2,504															2,504					
Всего профиля:			17		092500						2,504															2,504					
Сталь угловая равнополочная ГОСТ 8509-86	09Г2с-12 ГОСТ19281-73*	L50x5	18					6500									7,800									7,800					
		L75x6	19										29,380													29,380					
		L90x7	20										17,630													17,630					
		L100x7	21										2,595				0,200									2,795					
		L110x8	22					100					4,002				0,001									4,003					
		L160x10	23									10,540				1,584										12,124					
		L180x11	24									3,052														3,052					
		L200x12	25														24,420									24,420					
	Итого:		26	087020								13,592	53,607			1,584	32,421									101,204					
	ВСт3 сп5 ГОСТ 380-71*	L50x5	27											4,003	0,798		0,180	0,220								5,201					
		L63x5	28											1,756				0,240								1,996					
		L70x5	29												0,370											0,370					
		L75x6	30												4,134			0,288								4,422					
		L80x6	31								0,133			0,014	2,880											3,027					

Инв. № подл. | Подп. и дата | Взам. инв. №

Привязан

Инв. №

ГИП	Бояршинов	
Нач. отд.	Сидорова	
Гл. спец.	Стрехнин	
Рук. гр.	Шайхратов	
Вед. инж.	Поляков	
Инженер	Леонова	
Н. контр.	Комиссаров	

503-4-44м. 87 КМ

Автотранспортное предприятие на 150 грузовых автомобилей для северных районов

Производственный корпус с закрытой стоянкой

Стадия	Лист	Листов
РП	7	

Общие данные (продолжение)

ГИПРОАВТОТРАНС Новосибирский филиал

Часть II, Альбом II

Типовой проект 503-

Техническая спецификация металла типовой конструкции

Вид профиля и ГОСТ; ТУ	Марка металла и ГОСТ	Обозначение и размер профиля мм	№ п.п.	Код: Марка металла	Код: Вид профиля	Код: Размер профиля	Количество, шт.	Длина, мм	Масса металла по элементам конструкции, т: Колонны	Связи колонн	Фахверки (наружные торцевые)	Фермы подстропильные	Фермы стропильные	Прогоны стен	Связи покрытия	Балки покрытия	Каркасы перегородок	Стаканы на покрытии								Общая масса, т	Масса потребности в металле по кварталам (заполняется изготовителем) т: I	II	III	IV	Заполняется ВЦ
									Код элемента конструкций																						
1	2	3	4	5	6	7	8	9	10	11	12	13	14	15	16	17	18	19	20	21	22	23	24	25	26	27	28	29	30	31	32
		L 90×7	32							2,670					1,638											4,308					
		L 100×7	33								0,268			0,013												0,281					
		L 100×8	34							1,860								4,080								5,940					
		L 110×8	35												2,527											2,527					
		L 160×10	36								3,720			1,789												5,518					
		L 180×11	37											0,137												0,137					
	Итого:		38	087019						4,530	4,121			7,721	12,347		0,180	4,828								33,727					
	ВСт3кп2 ГОСТ 380-71*	L 50×5	39														0,580									0,580					
		L 90×7	40														4,260									4,260					
		L 200×12	41														1,005									1,005					
	Итого:		42	087016													5,845									5,845					
Всего профиля:			43		093100					4,530	4,121	13,592	53,607	7,721	12,347	1,584	38,446	4,828								140,776					
Сталь толстолистовая ГОСТ 19903-74*	09Г2С-12 ГОСТ 19282-73*	-δ=6	44										3,016			2,352										5,368					
		-δ=8	45									1,596	6,845													8,441					
		-δ=10	46									1,323	9,887													11,210					
		-δ=12	47									0,294	5,561													5,855					
		-δ=14	48										0,142													0,142					
		-δ=20	49									0,945	2,502													3,447					
		-δ=22	50										10,860													10,860					
		-δ=25	51									2,961														2,961					
		-δ=30	52										0,648													0,648					
		-δ=40	53									1,197														1,197					
	Итого:		54	087020								8,316	39,461			2,352										50,129					
	09Г2С-6 ГОСТ 19282-73*	-δ=8	55						0,180																	0,180					
		-δ=10	56						0,308																	0,308					
		-δ=20	57						0,924																	0,924					
		-δ=28	58						1,012																	1,012					
		-δ=42	59						1,600																	1,600					
		-δ=50	60						5,456																	5,456					
	Итого:		61	087020					9,480																	9,480					
	ВСт3сп5 ГОСТ 380-71*	-δ=4	62											0,156				0,005								0,161					
		-δ=6	63								0,480			0,030	0,886											1,396					
		-δ=8	64							0,132	0,047				3,344		0,810									4,333					

ГИП	Бояршинов	
Нач.отд.	Сидорова	
Гл.спец.	Стрехнин	
Рук.гр.	Шайхратова	
Вед.инж.	Полякова	
Инж.	Леонова	
Н.контр.	Комиссарова	

Привязан

Инв.№

503-4-44т.87 КМ

Автотранспортное предприятие на 150 грузовых автомобилей для северных районов

Производственный корпус с закрытой стоянкой

Стадия	Лист	Листов
РП	8	

Общие данные (продолжение)

ГИПРОАВТОТРАНС Новосибирский филиал

Инв.№ подл. | Подпись и дата | Взам.инв.№

Типовой проект 503 часть II, Альбом II

Техническая спецификация металла типовой конструкции

Вид профиля и ГОСТ; ТУ	Марка металла и ГОСТ	Обозначение и размер профиля мм	№ п.п.	Код: Марка металла	Код: Вид профиля	Код: Размер профиля	Количество, шт	Длина, мм	Масса металла по элементам конструкции, т (Код элемента конструкции): Колонны	Связи колонн	Фатерки, наружные, торцевые	Фермы подстропильные	Фермы стропильные	Прогоны стен	Связи покрытия	Балки покрытия	Каркасы перегородок	Стаканы на покрытии								Общая масса, т	Масса потребности в металле по кварталам (заполняется изготовителем) т: I	II	III	IV	Заполняется ВЦ
1	2	3	4	5	6	7	8	9	10	11	12	13	14	15	16	17	18	19	20	21	22	23	24	25	26	27	28	29	30	31	32
		-δ=10	65							0,393	0,084			0,136	0,655		2,850									4,118					
		-δ=14	66														1,310									1,310					
		-δ=20	67								0,126						0,450									0,576					
	Итого:		68	087019						0,525	0,737			0,322	4,885		5,420	0,005								11,894					
	ВСт3кп2 ГОСТ 380-71*	-δ=6	69														1,508									1,508					
		-δ=8	70														0,774									0,774					
		-δ=10	71														2,351									2,351					
	Итого:		72	087016													4,633									4,633					
Всего профиля:			73		097100				9,480	0,525	0,737	8,316	39,461	0,322	4,885	2,352	10,053	0,005								76,136					
Сталь тонколистовая, кровельная ГОСТ 17715-72*	ВСт3кп2 ГОСТ 380-71*	-δ=1,6	74															0,785								0,785					
	Итого:		75	087016														0,785								0,785					
Всего профиля:			76		097400													0,785								0,785					
Труба стальная электросварная ГОСТ 10704-76*	ВСт3кп2 ГОСТ 380-71*	Тр 402×4	77															0,440								0,440					
		Тр 720×5	78															1,144								1,144					
		Тр 1020×5	79															1,185								1,185					
		Тр 1420×5	80															1,089								1,089					
	Итого:		81	087016														3,858								3,858					
	ВСт3пс2 ГОСТ 10705-80	Тр 89×3	82												4,731											4,731					
		Тр 127×3	83												4,400											4,400					
		Тр 168×4	84												8,064											8,064					
	Итого:		85	087018											17,195											17,195					
Всего профиля:			86		130300										17,195			3,858								21,053					
Швеллеры стальные гнутые равнополочные ГОСТ 8278-83	09Г2С-6 ГОСТ 19281-73*	Гн[200×100×6	87														10,440									10,440					
	Итого:		88	087020													10,440									10,440					
	09Г2С-12 ГОСТ 19281-73	Гн[300×100×8	89													0,354										0,354					
		Гн[250×125×6	90													80,300										80,300					
	Итого:		91	087020												80,654										80,654					
	ВСт3Сп5 ГОСТ 380-71*	Гн[100×50×3	92											0,217												0,217					
		Гн[160×80×4	93											20,686												20,686					
	Итого:		94	087019										20,903												20,903					

ГИП	Бояршинов	
Нач.отд.	Сидорова	
Гл.спец.	Стрехнин	
Рук.гр.	Шайхратова	
Вед.инж.	Полякова	
Инж.	Леонова	
Н.контр.	Комиссарова	

Привязан

Инв. №

503-4-44 м. 87 КМ

Автотранспортное предприятие на 150 грузовых автомобилей для северных районов

Производственный корпус с закрытой стоянкой

Общие данные (продолжение)

Стадия	Лист	Листов
РП	9	

ГИПРОАВТОТРАНС Новосибирский филиал

Инв. № подл. | Подпись и дата | Взам. инв. №

Часть II, Альбом II

Типовой проект 503

Техническая спецификация металла типовой конструкции

Вид профиля и ГОСТ; ТУ	Марка металла и ГОСТ	Обозначение и размер профиля мм	№ пп.	Код: Марка металла	Код: Вид профиля	Код: Размер профиля	Количество, шт	Длина, мм	Масса металла по элементам конструкции, т — Код элемента конструкций: Колонны	Связи по колоннам	Фахверки (наружные, торцевые)	Фермы подстропильные	Фермы стропильные	Прогоны стен	Связи покрытия	Балки покрытия	Каркасы перегородок	Стаканы на покрытии								Общая масса, т	Масса потребности в металле по кварталам (заполняется изготовителем), т: I	II	III	IV	Заполняется ВЦ
1	2	3	4	5	6	7	8	9	10	11	12	13	14	15	16	17	18	19	20	21	22	23	24	25	26	27	28	29	30	31	32
	В Ст3 кп2 ГОСТ 380-71*	Гн С 200×80×4	95														0,228									0,228					
		Гн С 250×125×6	96														8,994									8,994					
	Итого:		97	087016													9,222									9,222					
Всего профиля:			98		112001									20,903		80,654	19,662									121,219					
Профили замкнутые сварные (гнутые) ТУ36-2287-80	В Ст3 сп5 ГОСТ 380-71*	Гн П 180×140×5	99														4,094									4,094					
	Итого:		100	087019													4,094									4,094					
Всего профиля:			101		112101												4,094									4,094					
Сталь горячекатаная круглая ГОСТ 5781-82*	В Ст3 сп5 ГОСТ 380-71*	ф16	102														1,200									1,200					
	Итого:		103	087019													1,200									1,200					
Всего профиля:			104		093300												1,200									1,200					
Итого масса металла:			105						51,180	5,055	7,362	54,57	176,698	28,946	34,427	84,590	73,791	9,476								525,095					
Панели стен	листы 11...13		106																							55,575					
Кровельные панели	листы 11...13		107																							112,955					
Лестницы, площадки, перила	листы 11...13		108																							2,557					
Пожарные лестницы	листы 11...13		109																							0,718					
Переплеты, нащельники, сухари	листы 11...13		110																							8,637					
Всего масса металла			111																							705,537					
в том числе по маркам:	09Г2С-12 ГОСТ 19281-73		112	087020							2,504	54,57	171,402			84,590	32,757									345,823					
	В Ст3 сп5 ГОСТ 380-71*		113	087019						5,055	4,858			28,946	17,232		10,894	4,833								71,818					
	В Ст3 пс2 ГОСТ 10705-80		114	087018											17,195											17,195					
	В Ст3 кп2 ГОСТ 380-71*		115	087016													19,700	4,643								24,343					
	09Г2С-6 ГОСТ 19281-73		116	087020					51,180				4,296				10,440									65,916					
Масса поставки элементов по кварталам, т (заполняется заказчиком)		I																													
		II																													
		III																													
		IV																													

Инв. № под. | Подпись и дата | Взам. инв.

Привязан

Инв. №

ГИП	Бояршинов	
Нач. отд.	Сидорова	
Гл. спец.	Стрехнин	
Рук. гр.	Шайхратов	
Вед. инж.	Полякова	
Инж.	Леонова	
Н. контр.	Комиссарова	

503-4-44 м. 87 КМ

Автотранспортное предприятие на 150 грузовых автомобилей для северных районов

Производственный корпус с закрытой стоянкой

Общие данные (продолжение)

Стадия	Лист	Листов
РП	10	

ГИПРОАВТОТРАНС Новосибирский филиал

Часть II, альбом II

Типовой проект 503-

Техническая спецификация металла типовой конструкции

Вид профиля и ГОСТ; ТУ	Марка металла и ГОСТ	Обозначение и размер профиля мм	№ п.п.	Код: Марка металла	Код: Вид профиля	Код: Размер профиля	Количество, шт	Длина, мм	Масса металла по элементам конструкции, т: панели стен	кровельные панели покрытия	лестницы, тарные перила	пожарные лестницы	кровельные ограждения (газозаборные щиты)	кровельные ограждения	перила лестниц, площадок и ограждений балконов													Общая масса, т	Масса потребности в металле по кварталам (заполняется изготовителем): I	II	III	IV	Заполняется ВЦ
									Код элемента конструкций																								
1	2	3	4	5	6	7	8	9	10	11	12	13	14	15	16	17	18	19	20	21	22	23	24	25	26	27	28	29	30	31	32
Трубы стальные электросварные с вогнутой полкой ТУ14-3-194-73	ВСт3Сп5 ГОСТ 380-71*	Тр. 28×2,5 л 1,8	1												4,417										4,417					
	Итого:		2	087019											4,417										4,417					
Всего профиля:			3		130300										4,417										4,417					
Трубы стальные бесшовные холоднодеформированные ГОСТ 8734-75*	ВСт3Сп5 ГОСТ 380-71*	Тр. 16×3	4												0,013															
	Итого:		5	087019											0,013										0,013					
Всего профиля:			6		130104										0,013										0,013					
Сталь листовая горячекатаная ГОСТ 19903-74*	4-Ш-Н-10кп ГОСТ 16523-70*	-Б-ПН-0,8	7												0,668										0,668					
		-Б-ПН-1,8	8												2,919										2,919					
		-Б-ПН-3,0	9												0,200										0,200					
		-Б-ПН-5,0	10												0,086										0,086					
	Итого:		11	087016											3,873										3,873					
Всего профиля:			12		098001										3,873										3,873					
Сталь горячекатаная квадратная ГОСТ 2591-71*	ВСт3 ГОСТ 535-79*	□ 9×40	13												0,006										0,006					
	Итого:		14	087010											0,006										0,006					
Всего профиля:			15		093100										0,006										0,006					
Сталь горячекатаная круглая ГОСТ 2590-71*	45 ГОСТ 1050-74*	В12	16												0,011										0,011					
	Итого:		17	087010											0,011										0,011					
Всего профиля:					093300										0,011										0,011					
Лента стальная холоднокатаная из низкоуглеродистой стали ГОСТ 503-81*	10кп ГОСТ 16523-70*	ПН-НТ-4-О-1,8×14	18												0,317										0,317					
	Итого:		19	087016											0,317										0,317					
Всего профиля			20		123000										0,317										0,317					
Сталь угловая равнополочная ГОСТ 8509-86	ВСт3 Сп5 ГОСТ 380-71*	L 25×3	21								0,099														0,099					
		L 63×5	22								0,014	0,501													0,515					
		L 75×6	23								0,102														0,102					
	Итого:		24	087019							0,215	0,501													0,716					
Всего профиля:			25		093100						0,215	0,501													0,716					

Инв. № подл. | Подпись и дата | Взам. инв. №

Привязан

Инв. №

ГИП	Боярщинов		503-4-44т.87 КМ
Нач. отд.	Сиборова		Автотранспортное предприятие на 150 грузовых автомобилей для северных районов
Гл. спец.	Стрехнин		Производственный корпус с закрытой стоянкой
Рук. гр.	Шадчина		Стадия: РП; Лист: 11; Листов:
Вершин.	Полякова		Общие данные (продолжение)
Инж.	Смельчакова		ГИПРОАВТОТРАНС Новосибирский филиал
Н. контр.	Конисорова		

Типовой проект 503 Часть II Альбом III

Техническая спецификация металла типовой конструкции

Вид профиля и ГОСТ, ТУ	Марка металла и ГОСТ	Обозначение и размер профиля мм	№ п.п.	Код: Марка металла	Код: Вид профиля	Код: Размер профиля	Количество, шт.	Длина, мм	Масса металла по элементам конструкции, т: Панели стен	Кровельные панели покрытия	Фермы, арки, рамы, балки, прогоны, колонны, связи, фонари, подстропильные конструкции	Лестницы, площадки, перила	Фонарные лестницы	Кровельные (рулонные, мастичные, из штучных материалов) ковры	Ковровое (рулонное, мастичное) покрытие пола	Прогоны, связи, фонари, подстропильные конструкции (кроме стальных)	Общая масса, т	Масса потребности в металле по кварталам (заполняется изготовителем): I	II	III	IV	Заполняется ВЦ
									Код элемента конструкций: 10	11	12	13	14	15	16	17	18	19	20	21	22	23	24	25	26	27	28	29	30	31	32
1	2	3	4	5	6	7	8	9																						
Швеллеры стальные гнутые неравнополочные ГОСТ 8281-80*	Вст3 сп5 ГОСТ 380-71*	Гн. С 150×40×12×2,5	26								0,379														0,379					
	Итого:		27	087019							0,379														0,379					
Всего профиля:			28		112001						0,147														0,147					
Швеллеры равнополочные (гнутые) ГОСТ 8278-83	Вст3 сп5 ГОСТ 380-71*	Гн. С 160×50×4	29								0,651														0,651					
		Гн. С 180×50×4	30								0,798														0,798					
	Итого:		31	087019							0,798														0,798					
Всего профиля:			32		112001						0,147														0,147					
Профиль гнутый по ЧМТУ2-130-70	Вст3 сп5 ГОСТ 535-79*	∠ 90×30×25×3,0	33																											
	Итого:		34	087019							0,147														0,147					
Всего профиля:			35		112001						0,147														0,147					
Рифленая сталь ГОСТ 8568-77*	Вст3 сп5 ГОСТ 380-71*	Лист ромбический α=ПН-4	36								1,007														1,007					
	Итого:		37	087019							1,007														1,007					
Всего профиля:			38		097100						1,007														1,007					
Профили стальные оцинкованные гнутые с трапециевидной формой гофра ГОСТ 24045-86	Вст3 кп2 ГОСТ 380-71*	Н60-782×0,8	39							112,07			0,172	0,718											112,960					
	Итого:		40	087016						112,07			0,172	0,718											112,960					
Всего профиля:			41		112001					112,07			0,172	0,718											112,960					
Сталь толстолистовая горячекатаная ГОСТ 19903-74*	Вст3 сп5 ГОСТ 380-71*	-δ=4	42						0,029		0,011														0,040					
		-δ=6	43						0,060																0,060					
		-δ=8	44						54,735			0,038													54,773					
		-δ=10	45						0,003																0,003					
	Итого:		46	087019					54,827		0,011	0,038													54,876					
Всего профиля:			47		097100				54,827		0,011	0,038													54,876					
Сталь тонколистовая холоднокатаная ГОСТ 19904-74*	Вст3 сп5 ГОСТ 380-71*	-δ=3	48						0,016																0,016					
	Итого:		49	087019					0,016																0,016					
Всего профиля:			50		097200				0,016																0,016					
Сталь горячекатаная круглая ГОСТ 5781-82*	Вст3 сп2 ГОСТ 380-71*	ф18	51									0,174													0,174					
	Итого:		52	087019								0,174													0,174					

Инв. № подл. | Подп. и дата | Взам. инв. №

Привязан:

Инв. №

ГИП	Боярщинов	
Нач. отд.	Сидорова	
Гл. спец.	Стрехнин	
Рук. гр.	Шабратова	
Вед. инж.	Полякова	
Инж.	Леонова	

503-4-44м.87 КМ

Автотранспортное предприятие на 150 грузовых автомобилей для северных районов

Производственный корпус с закрытой стоянкой

Общие данные (продолжение)

Стадия	Лист	Листов
РП	12	

ГИПРОАВТОТРАНС Новосибирский филиал

Часть II, Альбом II

Типовой проект 503

Техническая спецификация металла типовой конструкции

Вид профиля и ГОСТ; ТУ	Марка металла и ГОСТ	Обозначение и размер профиля мм	№ п.п.	Код: Марка металла	Код: Вид профиля	Код: Размер профиля	Количество, шт.	Длина, мм	Масса металла по элементам конструкции, т: Панели стен	Кровельные панели покрытия	Лестницы площадок перед	Лестницы	Кровельные панели (без обозр. окна)	Кровельные панели (с обозр. окном)	Прогоны (покрытие, стальные, ж.б.)	Общая масса, т	Масса потребности в металле по кварталам (заполняется изготовителем т: I	II	III	IV	Заполняется ВЦ
				Код элемента конструкций																	
1	2	3	4	5	6	7	8	9	10	11	12	13	14	15	16	27	28	29	30	31	32
Всего профиля:			53		093300							0,174				0,174					
Сталь тонколистовая оцинкованная с непрерывных линий ГОСТ 14918-80*	ВСт3кп2 ГОСТ 380-71*	-δ=0,8	54						0,732							0,732					
	Итого:		55	087016					0,732							0,732					
Всего профиля:			56		111120				0,732							0,732					
Итого масса металла:			57						55,575	112,070	2,557	0,713	0,172	0,718	8,637	180,442					
В том числе по маркам:	ВСт3сп5 ГОСТ 380-71*		58	087019					54,843		2,410	0,539			4,430	62,222					
	4-III-А-10кп ГОСТ 16523-70*		59	087016											3,873	3,873					
	ВСт3, Ст3 ГОСТ 535-79*		60	087019							0,147				0,006	0,153					
	45 ГОСТ 1050-74		61	087010											0,011	0,011					
	10кп ГОСТ 16523-70*		62	087016											0,317	0,317					
	ВСт3кп2 ГОСТ 380-71*		63	087016					0,732	112,070			0,172	0,718		113,692					
	ВСт3сп2 ГОСТ 380-71*		64	087019								0,174				0,174					
Масса поставки элементов по кварталам; т (заполняется заказчиком)		I II III IV																			

Техническая спецификация на листах 11, 12, 13 составлена на конструкции, изготавливаемые, на специализированных заводах.

ГИП	Боярщинов	
Нач. отд.	Суворова	
Гл. спец.	Стрехнин	
Рук. гр.	Шайхатаров	
Вед. инж.	Полякова	
Инж.	Леонова	
Н. контр.	Комиссарева	

Привязан

Инв. №

Инв. № подл. | Подп. и дата | Взам. инв. №

503-4-44 м.87 КМ

Автотранспортное предприятие на 150 грузовых автомобилей для северных районов

Производственный корпус с закрытой стоянкой

Стадия	Лист	Листов
РП	13	

Общие данные (продолжение)

ГИПРОАВТОТРАНС Новосибирский филиал

Типовой проект 503 Часть II Альбом II

Ведомость металлоконструкций по видам профилей

Наименование конструкций по номенклатуре прейскуранта №01-09	Позиции по спец. 1.1.22	№ п.п	Код конструкции	Масса конструкций, т по видам профилей стали: Всего по ведомости	Балки и швеллеры	Крупносортная сталь	Среднесортная сталь	Мелкосортная сталь	Толстолистовая сталь	Универсальная сталь	Тонколистовая сталь	Гнутые и гнутосварные	Трубы		Прочие	Всего	Количество шт	Серия типовой конструкции
1	2	3	4	5	6	7	8	9	10	11	12	13	14	15	16	17	18	19
Типовые конструкции каркасов зданий																		
колонны		1	526111		42,951				9,764							53,242		1.423.3-8 Вып.2
Связи по колоннам		2	526183			4,656			0,541							5,259		1.423.3-8 Вып.2
Фахверки наружные торцевые		3	526112		2,579	4,245			0,759							7,659		1.432.2-17 Вып.2
Фермы подстропильные		4	526132		33,462	13,929			8,585							56,768		1.460-8 Вып.3
Фермы стропильные		5	526131		85,105	55,215			40,645							182,779		1.460-8 Вып.3
Прогоны стен		6	526170			7,953			0,332			21,530				30,113		1.432.2-17 Вып.2
Связи покрытия		7	526164			12,717			5,032				17,711			35,815		1.460-8 Вып.3
Балки покрытия		8	526153			1,632			2,482			83,074				87,999		1.460-8 Вып.3
Каркасы перегородок		9	526213		0,346	39,509		1,236	10,355			24,469				76,765		1.030.9-2 Вып.4
Стаканы на покрытии		10	526390			4,873			0,005		0,809		3,974			9,859		1.494-24 Вып.2
Нетиповые конструкции каркасов зданий																		
Колонны		11	526111						7,540							7,615		
Фахверки наружные торцевые		12	526112						0,577			5,449				6,086		
Балки подкрановые		13	526121		7,980	0,118										8,179		
Тормозные конструкции		14	526124		2,194				0,186							2,404		
Прогоны (стен и подвесных путей)		15	526170		5,516	0,854			0,081			2,052				8,527		
Стойки рабочих площадок		16	526233		4,347	0,125			1,804							6,339		
Балки рабочих Площадок		17	526233		16,871				0,755							17,802		
Стойки и балки площадок лестниц		18	526392		0,484	0,044			0,117							0,651		
Потолки подвесные		19	526212			0,430						0,770				1,212		
Каркас ворот и дверей		20	526215		0,948	3,528		0,012	0,341			0,571				5,452		
Каркас ветроотбойных щитов		21	526210		1,040	0,150			0,156			1,018				2,386		
Стойки и балки панели бункерной		22	526391		2,184	0,075			0,587			0,400				3,289		

Инв.№ подл. | Подпись и дата | Взам.инв.№

ГИП	Бодрешина		503-4-44т.87 КМ
Нач.отд.	Гудорова		Автотранспортное предприятие на 150 грузовых автомобилей для северных районов
Гл.спец.	Стрехнин		
Рук.гр.	Шафхатов		Производственный корпус с закрытой стоянкой
Н.контр.	Комиссарова		Общие данные (продолжение)

Привязан

Инв.№

Стадия	Лист	Листов
РП	14	

ГИПРОАВТОТРАНС Кузбасский филиал

Типовой проект 503-

Часть II, Альбом II

Ведомость металлоконструкций по видам профилей

Наименование конструкций по номенклатуре прейскуранта № 01-09	Позиции по прейскуранту № 01-22	№ п.п.	Код конструкции	Масса конструкций, т: Всего повышенной и высокой прочности	по видам профилей стали: Балки и швеллеры	Крупносортная сталь	Среднесортная сталь	Мелкосортная сталь	Толстолистовая сталь	Профиль-ровонный настил	Тонколистовая сталь	Гнутые и гнутосвязные	Трубы		Прочие	Всего	Количество шт.	Серия типовой конструкции
1	2	3	4	5	6	7	8	9	10	11	12	13	14	15	16	17	18	19
Монорельсовые пути и балки для поддержания монорельсов и путей		23	526235		3,658				4,519							8,259		
Каркас перегородок		24	526213		6,644	4,622			7,621				0,238			19,316		
Балки покрытия		25	526153		6,560											6,626		
Панели стен		26	526211						0,095		57,147					57,814		1.432.2-17 вып.1
Кровельные панели Покрытия		27	526390							115,432						116,586		ГОСТ 24045-86
Лестницы, площадки, перила		28	526392			0,119		0,102	0,011		1,037	1,364				2,659		1.450.3-3 вып.0,1
Пожарные лестницы		29	526242			0,516		0,179			0,039					0,741		
Кровельные панели (воздухозаборные шахты)		30	526390									0,177				0,179		ГОСТ 24045-86
Кровельные панели (ветроотбойные щиты)		31	526390									0,740				0,747		ГОСТ 24045-86
Переплеты, нащельники, сухари, сливы		32	526221					0,011	0,095		4,227		4,563			8,985		1.436.2-15 вып.2
Итого:		33																
Контрольная сумма		34			223,053	155,578		1,540	102,855	115,432	63,259	141,612	26,486			838,154		

ГИП	Боярщинов	
Нач.отд.	Сидорова	
Гл.спец.	Стрежнин	
Рук.гр.	Шайхратова	
Инж.	Леонова	
Н.контр.	Комиссарова	

Привязан

Инв. №

503-4-44м.87 КМ

Автотранспортное предприятие на 150 грузовых автомобилей для северных районов

Производственный корпус с закрытой стоянкой

Стадия	Лист	Листов
РП	15	

Общие данные (окончание)

ГИПРОАВТОТРАНС Новосибирский филиал

Инв. № подл. | Подпись и дата | Взам. инв. №

Типовой проект 503 Часть II, Альбом II

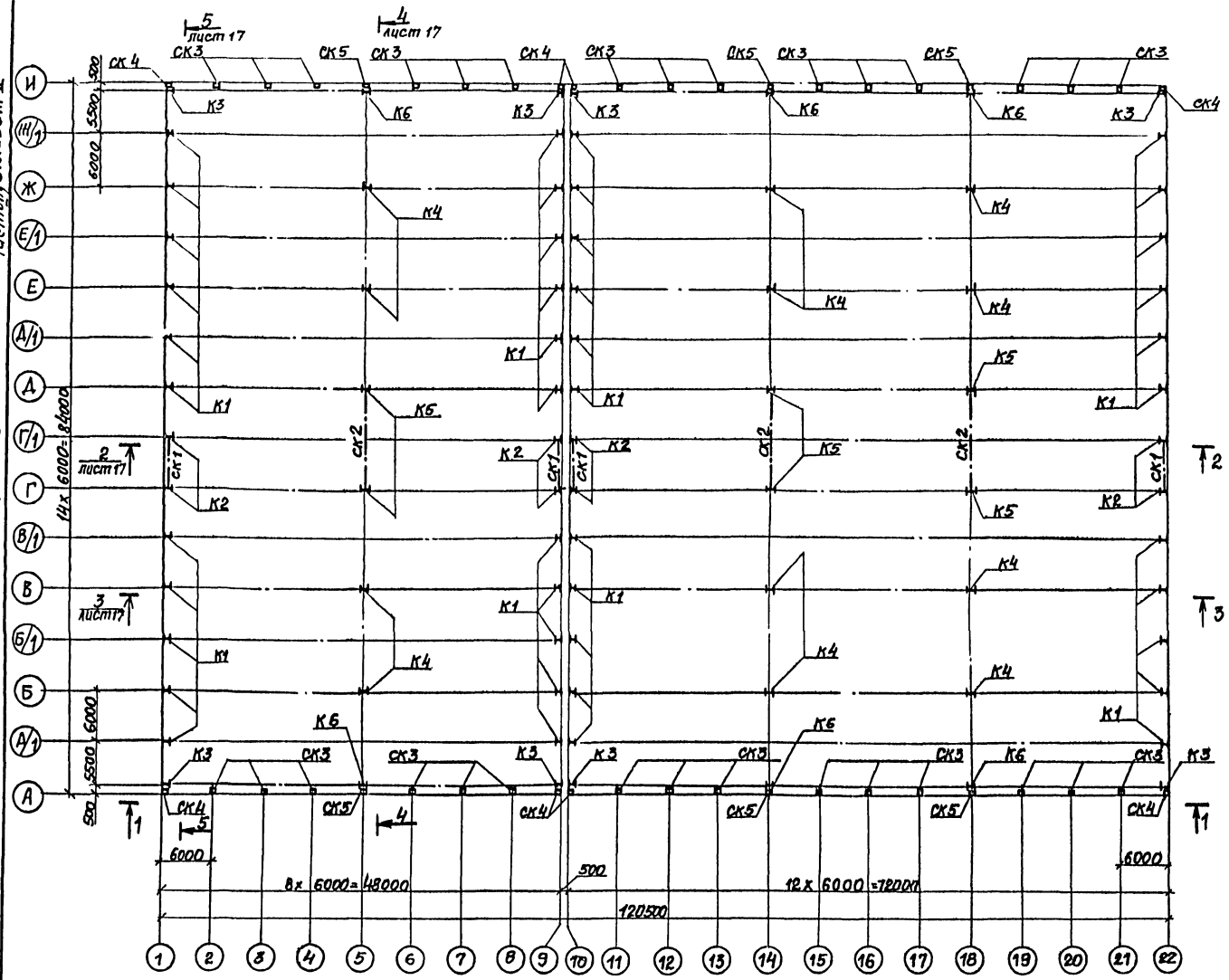

1 – 1

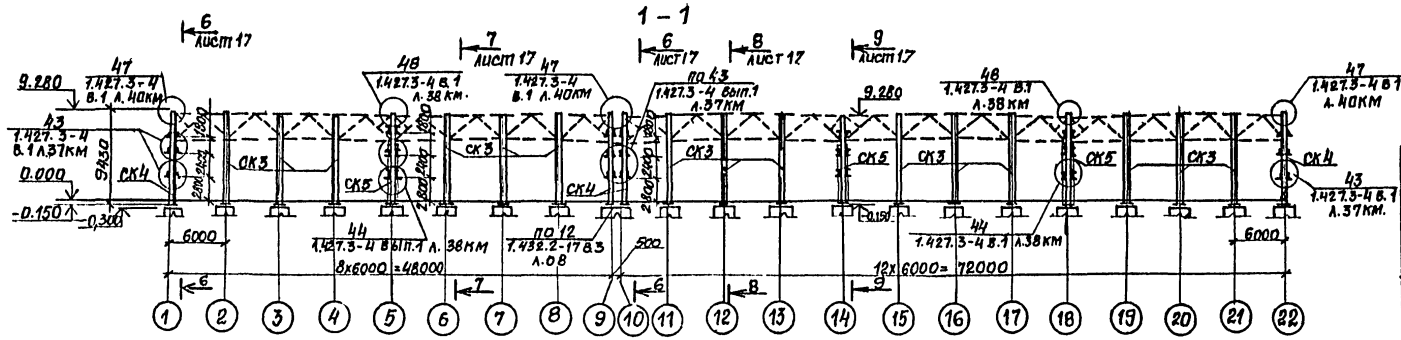

Ведомость элементов

Марка	Сечение: Эскиз	Поз	Состав	Опорные усилия: M, тс.м	N, тс	Q, тс	Группа конструк.	Марка металла	Примечание
СК1	1.423.3-8 вып. 2 л.22км		СК1-С (шт.4)				4	Вст3сп5-1	190кг
СК2	1.423.3-8 вып.2 л.22км		СК11-С (шт.3)				4	Вст3сп5-1	751кг
К1	1.423.3-8 вып.2 л. 01км		КБ 60.6-1-КС (шт.44)				3	09Г2С-6	635кг
К2	КМ 36		К2 (шт.8)				3	09Г2С-6	646.4кг
К3	КМ 36		К3 (шт.8)				3	09Г2С-6	640.1кг
К4	1.423.3-8 вып.2 л. 22км		КБ 60-1-СС (шт.12)				3	09Г2С-6	840кг
К5	КМ 36		К5 (шт.6)				3	09Г2С-6	895.4кг
К6	КМ 36		К6 (шт.6)				3	09Г2С-6	846.6кг
СК3	1.427.3-4 л.67; КМ 36		АК6 (шт.30)				4	Вст3сп5	138.8кг
СК4	1.432.2-17 вып.2		С31 (шт.8)				4	Вст3сп5	491.6кг
СК5	1.432.2-17 вып.2		СФ-1 (шт.6)				4	Вст3сп5	330.4кг
РС1	1.423.3-8, вып.2		РС2-С (шт.4)	5.2			4	Вст3сп5	76.0кг
РС2	1.423.3 вып.2		РС7-С (шт.3)	11.6			4	Вст3сп5	403.0кг
поз.1	С	1	С14; l=200				3	09Г2С-6	34.5кг
поз.2	С	2	С14; l=400				3	09Г2С-6	177.1кг
поз.3	L	3	L 100х7				3	09Г2С-6	30кг
поз.4	С	4	С24				3	09Г2С-6	87кг
поз.5	—	5	–δ10				3	09Г2С-6	771кг
поз.6	L	6	L80х6 В400				3	09Г2С-6	141.3кг

1. Схемы расположения стоек фахверка внутренних перегородок и колонн венткамер смотри на листах 62...70, 39
2. В ведомости вес элементов без запаса на припуски и отходы.
3. Техническую спецификацию стали см на листах 3...15.
4. Базы колонн после установки в проектное положение необходимо обетонировать бетоном класса В15.
5. Низ опорных плит торцевых фахверковых стоек СК3...СК5 на отметке –0.150, верх опорных плит колонн основного каркаса марки К1...К9 на отметке –0.130.

Привязан

Инв. №

ГИП	Боярщинов		503-4-44м.87 -КМ
Нач. отд	Сидарова		Автотранспортное предприятие на 150 грузовых автомобилей для северных районов
Гл. спец.	Стрехнина		Производственный корпус с закрытой стоянкой. Стадия: РП; Лист: 16; Листов:
Рук. гр.	Шайкатова		Схема расположения колонн вертикальных связей. Разрез 1-1
Вед. инж	Малякова		ГИПРОАВТОТРАНС Новосибирский филиал
Инженер	Леонова		

Инв. № подл. | Подпись и дата | Взам. инв. №

Типовой проект 503 Часть II, Альбом II

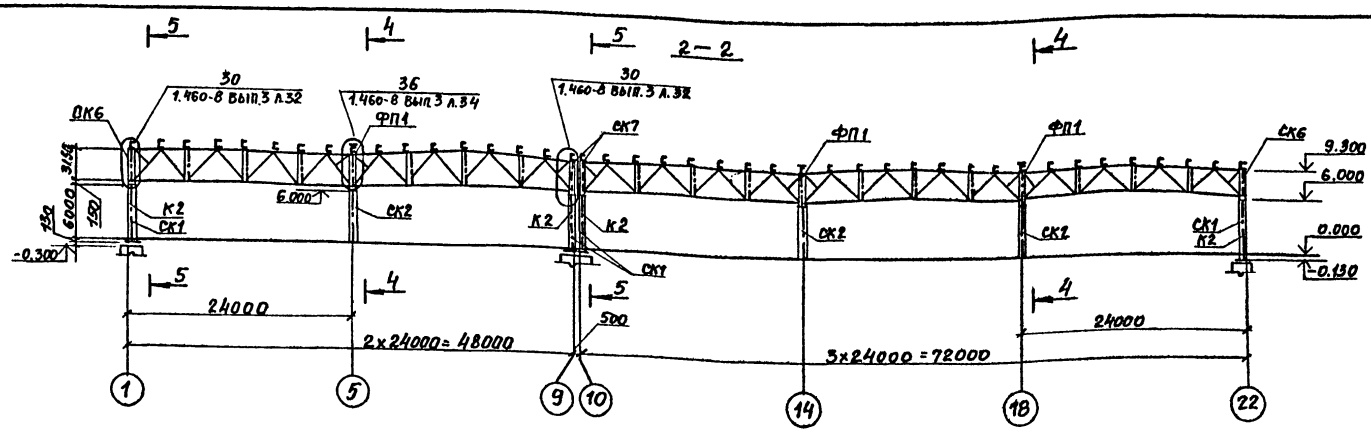

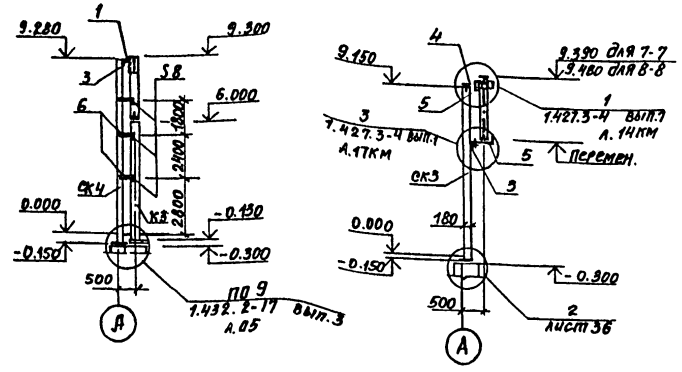

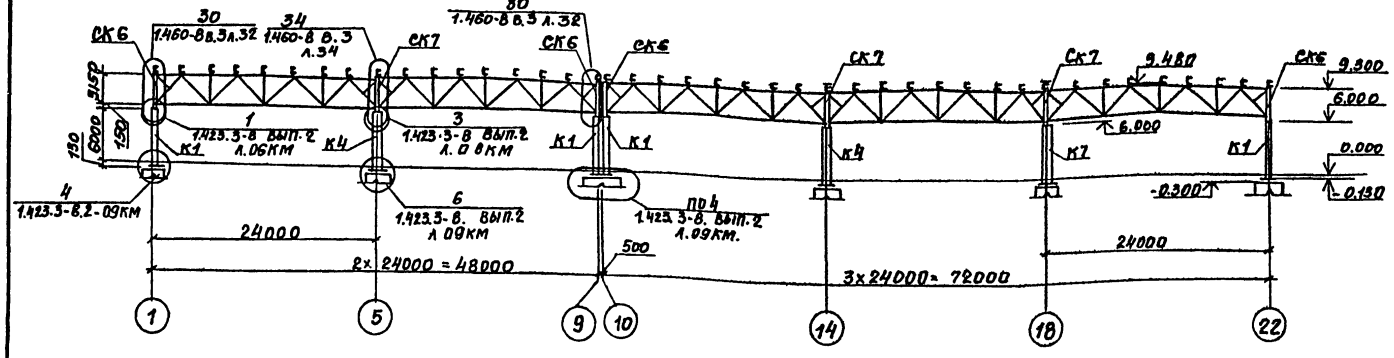

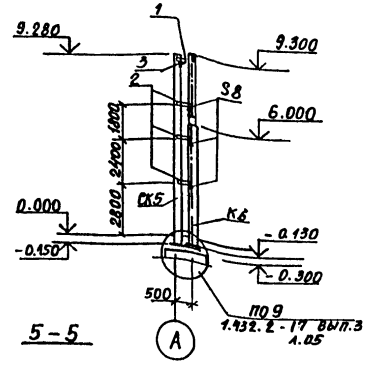

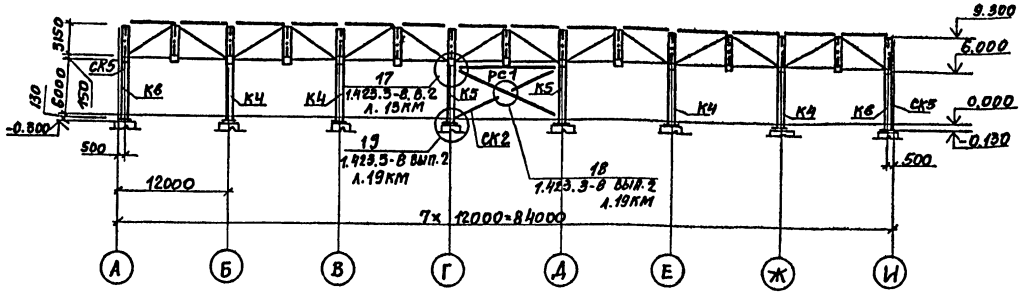

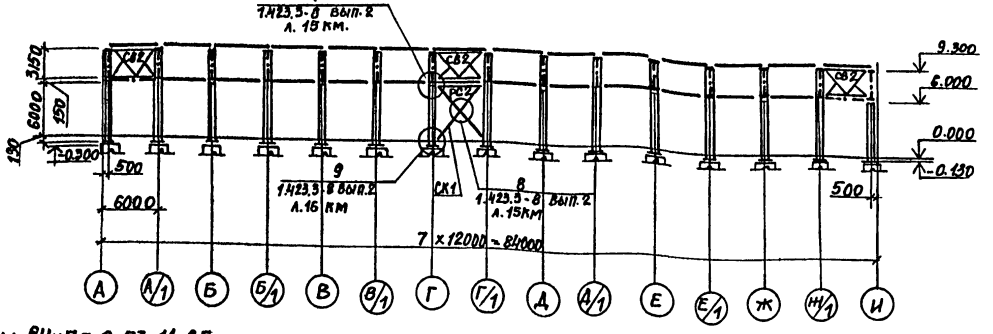

1. Верх опорной плиты колонн основного несущего каркаса на отметке -0.130.
2. Ведомость элементов на вертикальные связи св между фермами см. на листах 21... 31.
3. Для сварки конструкции принимать электроды марки Э42А, Э46 по ГОСТ 9467-75, по СНиП II-23-81, табл. 55.
4. Антикоррозионную защиту выполнять в соответствии с приложением 14,15 главы СНиПа 2.03.11.85.
5. Болты следует принимать нормальной точности по ГОСТ 7798-70*

Привязан

Инв. №

ГИП	Бояршинов	
Нач. отд.	Сидорова	
Гл. спец.	Стрехнин	
Рук. гр.	Шайхутдинов	
Вед. инж.	Полякова	
Инжен.	Леонова	

503-4-44т.87 -КМ

Автотранспортное предприятие на 150 грузовых автомобилей для северных районов. Производственный корпус с закрытой стоянкой

Стадия	Лист	Листов
РП	17	

Разрезы 2-2... 9-9

ГИПРОАВТОТРАНС Новосибирский филиал

Инв. № подл. | Подпись и дата | Взам. инв. №

Типовой проект 503 Часть II Альбом II

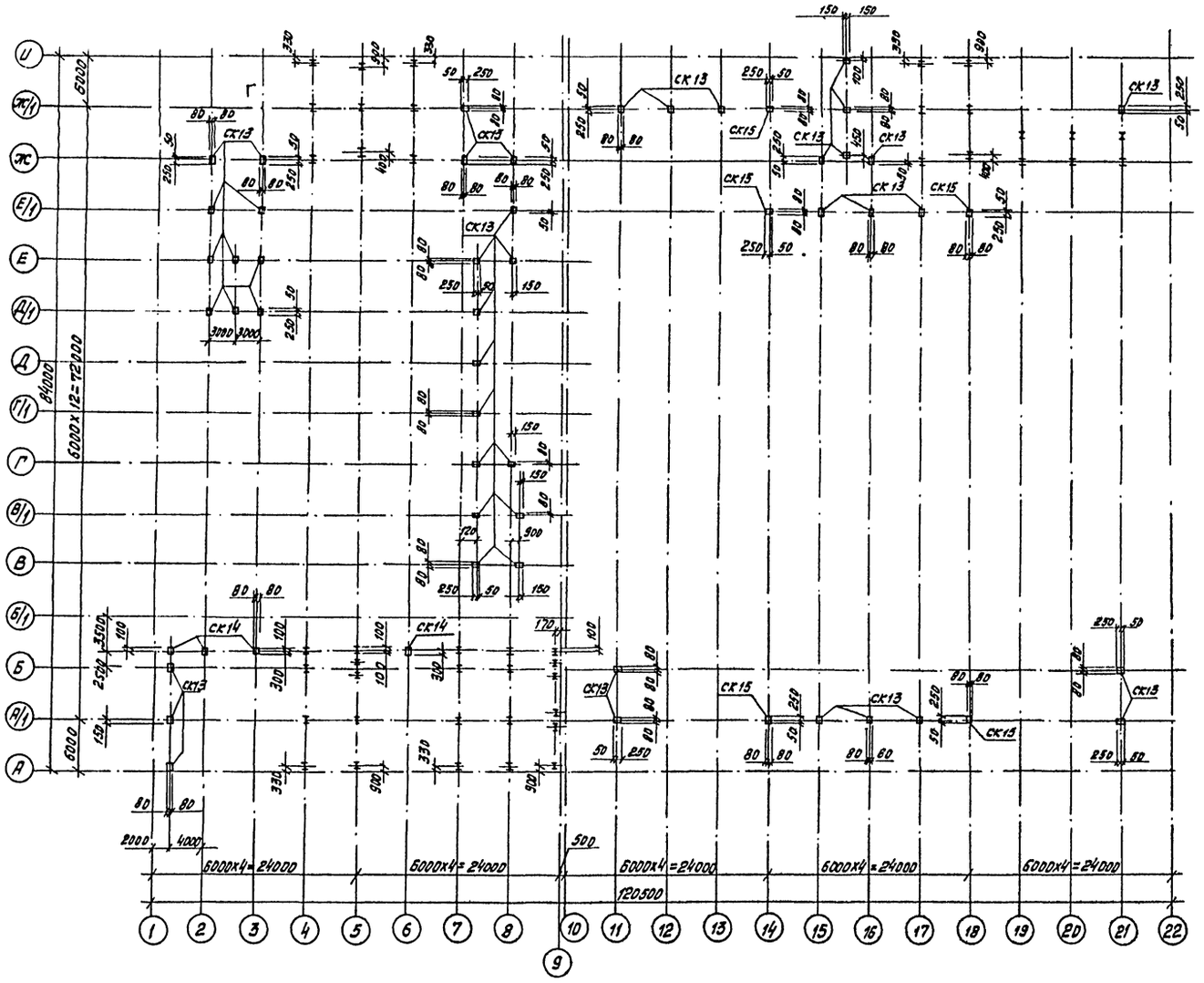

Ведомость элементов

Марка	Сечение: Эскиз	Поз.	Состав	Опорные усилия: Mтсм	Nтс	Qтс	Группа констр.	Марка металла	Примечание
СК13	1.030.9-2,4 ТФ1 (47 шт)						4	ВСт3Сп5	296 кг
СК14	1.030.9-2,4 ТФ14 (4 шт)						4	ВСт3Сп5	
СК15	1.030.9-2,4 ТФ12 (5 шт)						4	ВСт3Сп5	278 кг

1. На схеме расположения колонн не нанесены основные несущие колонны по крайним и средним осям и колонны наружного фахверка по торцам корпуса.
2. Опирание колонн на уровне фундамента выполнять по узлу 3 серии 1.030.9-2,4, крепление колонн в уровне покрытия смотреть на схемах расположения элементов фахверка.
3. Монтаж колонн вести на монтажной электросварке и болтах грубой точности в соответствии с таблицей 57 СНиП II-23-81.
4. Антикоррозионную защиту колонн и элементов фахверка выполнять в соответствии со СНиП 2.03.04-85 „Защита строительных конструкций от коррозии."
5. Незамаркированные стойки для антресолей смотри на листе 38.
6. Схему колонн основного каркаса и торцевых фахверков смотри на листе 16.

ГИП	Боршинов		503-4-44м.87 КМ
Нач. отд.	Сидорова		Автотранспортное предприятие на 150 грузовых автомобилей для северных районов
Гл. спец.	Стрехнин		Производственный корпус с закрытой стоянкой
Рук. гр.	Шойхротов		Стадия: РП; Лист: 18; Листов:
Вед. инж.	Полякова		Схема расположения фахверковых колонн для перегородок
			ГИПРОАВТОТРАНС Новосибирский филиал

Привязан

Инв. №

Инв. № подл. | Подпись и дата | Взам. инв. №

Типовой проект 503 часть I Альбом I

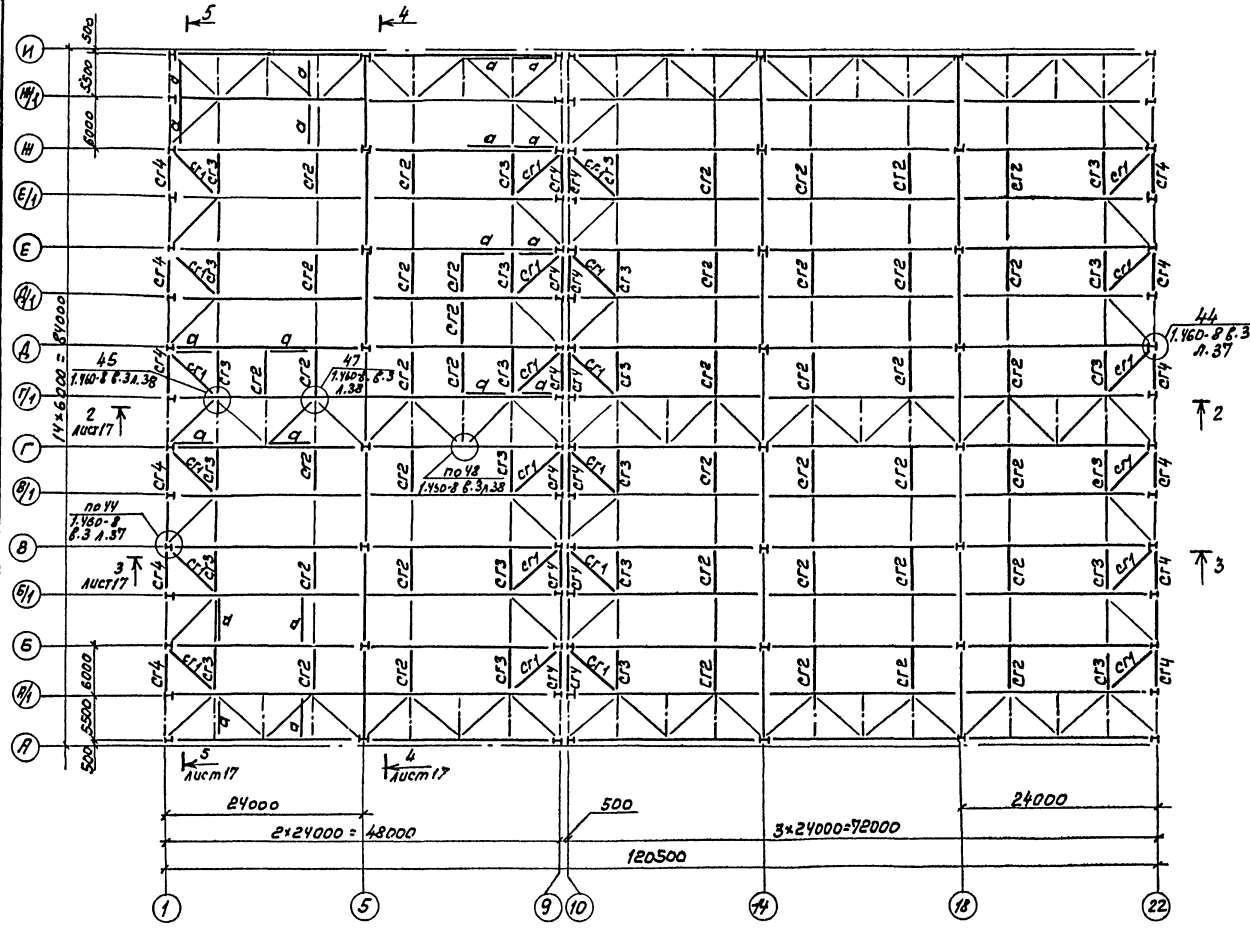

Ведомость элементов

Марка	Сечение: Эскиз	Поз.	Состав	Опорные усилия: M_1 тс.м	N_1 тс	Q_1 тс	Группа констр.	Марка металла	Примечание
СГ1	1.460-8 Вып.3 л.61,		СБ1Т (24шт)		-9,0		4	ВСт3Сп5	126 кг
СГ2	1.460-8 Вып.3 л.61,		СБ1 (36шт)		+14,0		4	ВСт3Сп5	40 кг
СГ3	1.460-8 Вып.3 л.61,		Са2р (24шт)		-9,0		4	ВСт3Сп5	55 кг
СГ4	1.460-8 Вып.3 л. 61		Са2ф (24шт)		-9,0		4	ВСт3Сп5	85 кг
а	⌐		⊏ 18			8,0	4	ВСт3Сп5	1935 кг

1. Изготовление и монтаж стальных конструкций покрытия производить в соответствии с главой СНиП III-18-75
2. Выбор типа болтов для крепления связей и распорок производится согласно указаний п.3.5.8 пояснительной записки серии 1.460-8 вып.3
3. Сварку производить электродами типа Э42А по ГОСТ 9467-75, сварные швы $h_{шв}$ = 6мм.
4. На все металлические конструкции нанести покрытие марки I группы и окрасить эпоксидной эмалью ПФ-1126 по ТУ6-10-1540-78 в соответствии со СНиП2.03.11-85, приложение 15.
5. Незамаркированные связи и распорки учтены в составе блоков, расположенных на листах 21...31.

Привязан

Инв. №

ГИП	Бобрышов		503-4-44м.87 -КМ
Нач.отд.	Сидоров		
Гл.спец.	Стрекнин		Автотранспортное предприятие на 150 грузовых автомобилей для северных районов
Рук.гр.	Шайдуллова		Производственный корпус с закрытой стоянкой
Вед.инж.	Полякова		Стадия: РП; Лист: 19; Листов:
Инж.	Леонова		Схема расположения связей по нижним поясам ферм.
			ГИПРОАВТОТРАНС Новосибирский филиал

Инв.№ подл. | Подпись и дата | Взам. инв.№

Типовой проект 503 Часть 2 Альбом II

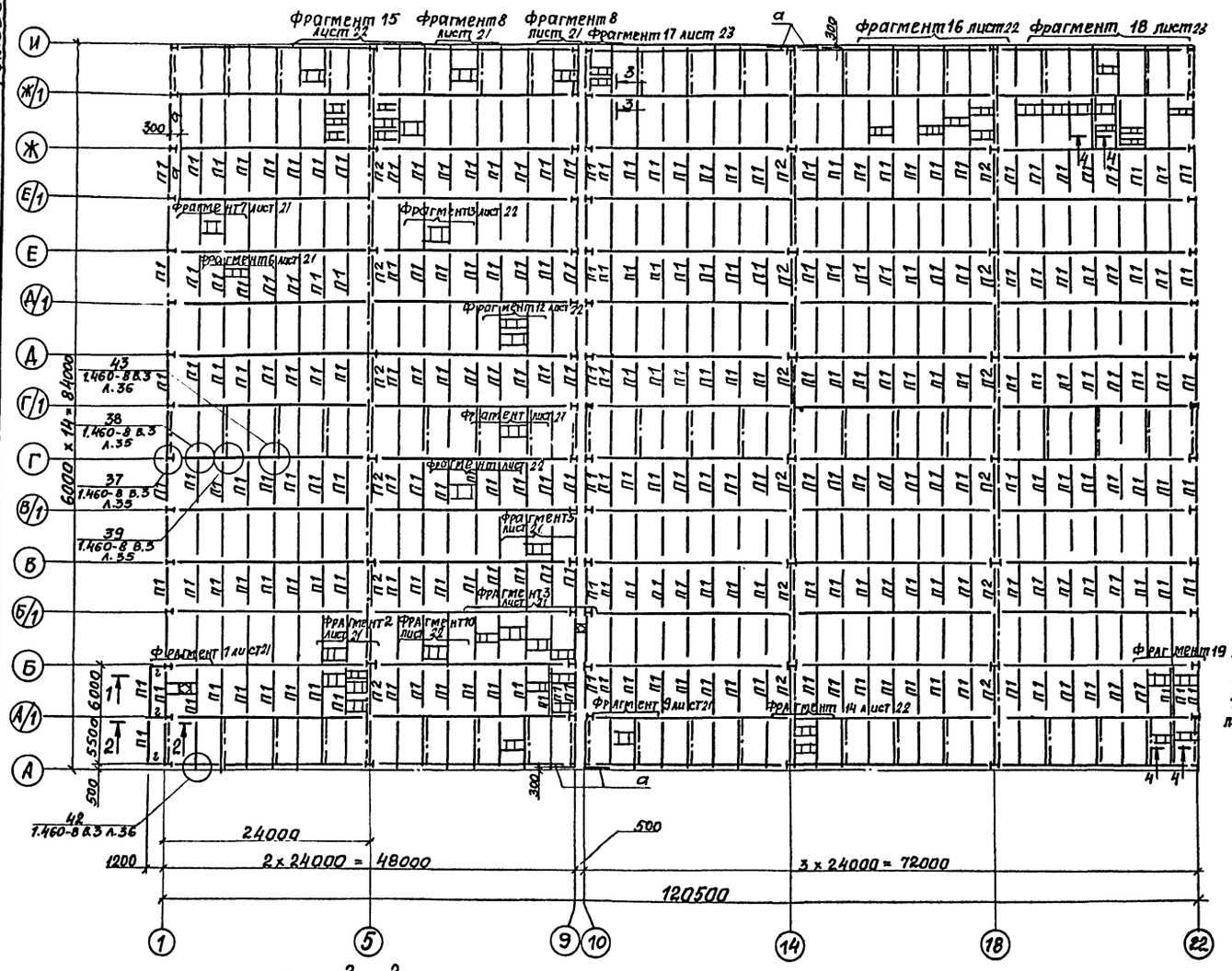

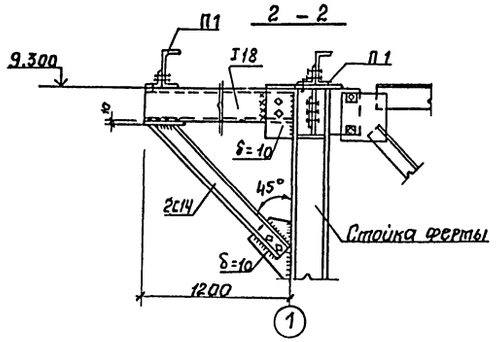

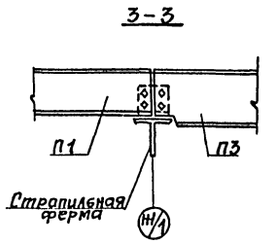

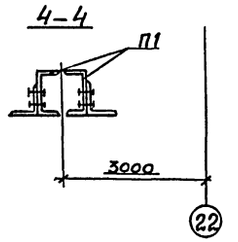

Ведомость элементов

Марка	Сечение: Эскиз	Поз.	Состав	Опорные усилия: M, тс.м	N, тс	Q, тс	Группа констр.	Марка металла	Примечание
П1			ГнС250х125х6 – 200х2	4.20	—	2.80	2	09Г2С-12	31860 кг
П2			ГнС250х125х6	4.20	—	2.80	2	09Г2С-12	3438 кг
а			С16	—	—	—	2	09Г2С-12	1534 кг
б			С14	—	—	—	2	ВСт3СП5	2731 кг
в			С12	—	—	—	2	ВСт3СП5	1909 кг
г			2С16	—	—	—	2	09Г2С-12	66.2 кг
д			2С14	—	—	—	2	ВСт3СП5	125.5 кг

1. Изготовление и монтаж производить в соответствии с требованиями СНиП II-23-81 „Стальные конструкции" и серии 1.460-8 вып. 3.
2. Крепление прогонов к поясам стропильных ферм производить болтами М20 нормальной точности по ГОСТ 7798-70*.
3. Перепад уровней верха смежных прогонов не должен превышать 20мм.
4. Все металлические конструкции покрываются грунтовками марки I группы и окрашиваются эпоксидными эмалями ПФ-1126 по ТУ6-10-1540-78 в соответствии со СНиП 2.03.11-85.
5. Незамаркированные прогоны учтены в составе блоков, расположенных на листах 21...31.
6. Сварку производить электродами типа Э-42А по ГОСТ 9467-75.
7. Все сварные швы $h_{шв.}$ = 6мм.

Привязан

Инв. №

ГИП	Бояршинов		503-4-44м.87 –КМ
Нач. отд.	Сидорова		Автотранспортное предприятие на 150 грузовых автомобилей для северных районов
Гл. спец.	Стрехнин		Производственный корпус с закрытой стоянкой
Рук. гр.	Шлейхратова		Стадия: РП; Лист: 20; Листов:
Вед. инж.	Полякова		Схема расположения прогонов и связей по верхним поясам ферм.
Инженер	Леонова		ГИПРОАВТОТРАНС Новосибирский филиал

Инв. № подл. | Подпись и дата | Взам. инв. №

Фрагмент 1

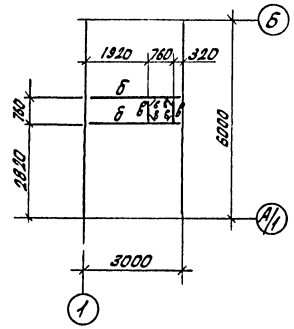

Фрагмент 2

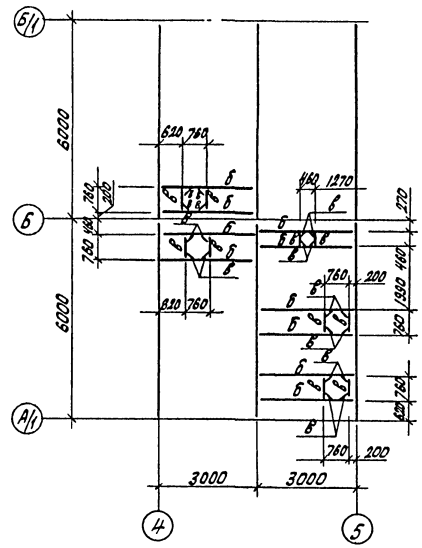

Фрагмент 3

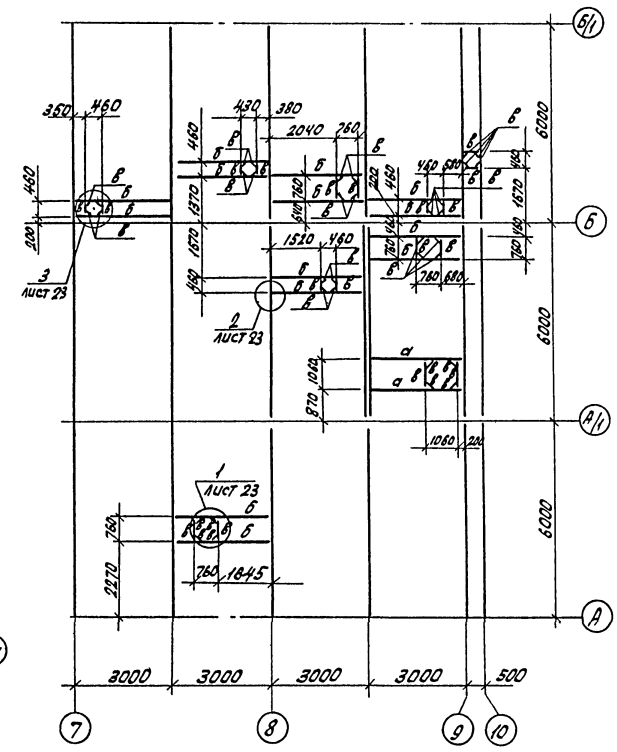

Фрагмент 8

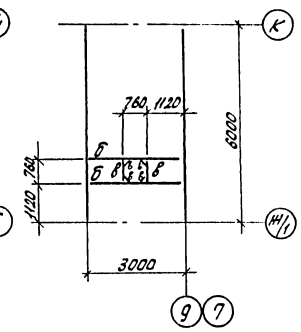

Фрагмент 4

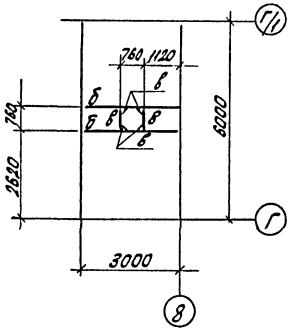

Фрагмент 9

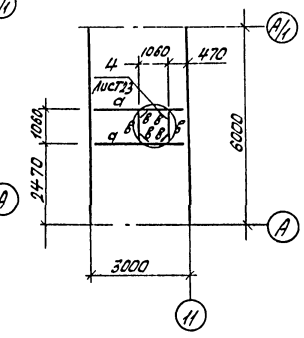

Фрагмент 6

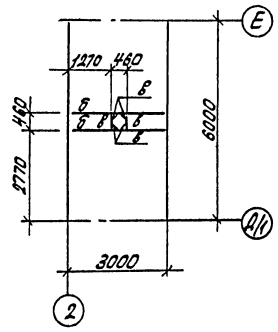

Фрагмент 7

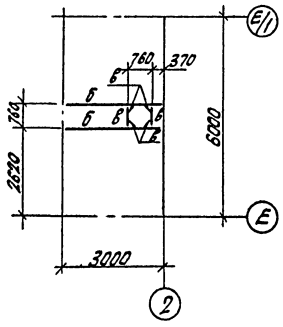

Фрагмент 5

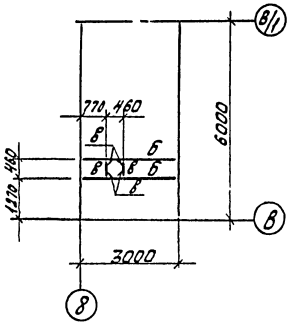

1. Общие примечания см. на листе 20.
2. Ведомость элементов дана на листе 20.

ГИП	Бояршинов		503-4-44м.87		КМ
Нач.отд	Сидорова		Автотранспортное предприятие на 150 грузовых автомобилей для северных районов		
Гл.спец	Стрехнин		Производственный корпус с закрытой стоянкой	Стадия	Лист	Листов
Рук.гр.	Шабратова			РП	21	
Ведущ.	Полякова		Фрагменты 1...9	ГИПРОАВТОТРАНС Новосибирский филиал		
Инж.	Леонова					

Привязан

Инв.№

Инв.№ подл. | Подп. и дата | Взам.инв.№

Типовой проект 503 Часть II, Альбом II

Фрагмент 10

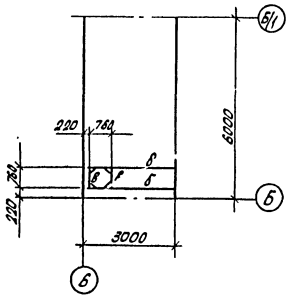

Фрагмент 11

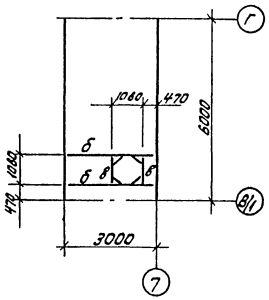

Фрагмент 12

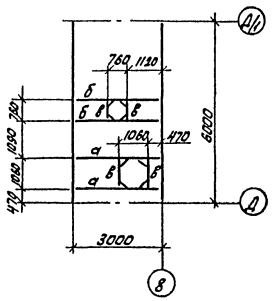

Фрагмент 13

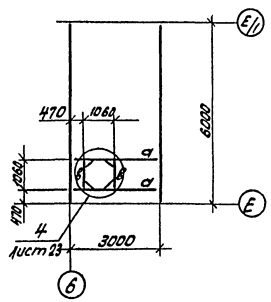

Фрагмент 14

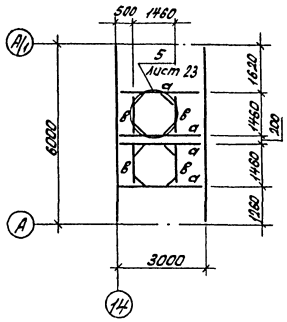

Фрагмент 15

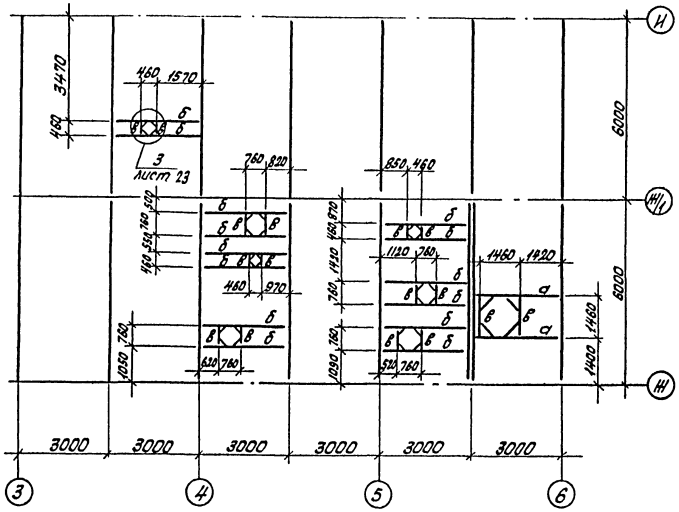

Фрагмент 16

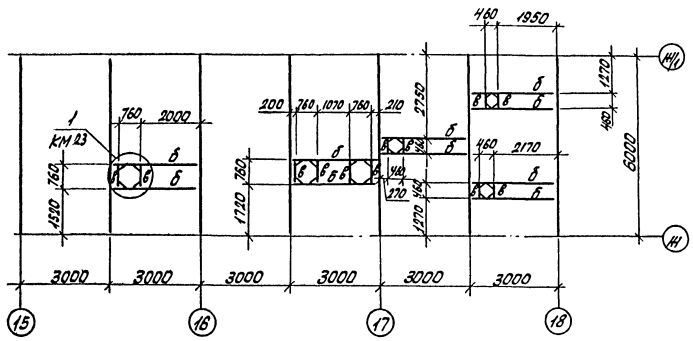

1. Общие примечания см. на листе 20, там же смотри ведомость элементов

ГИП	Бояршинов		503-4-44т.87 КМ			
Нач.отд	Сидорова		Автотранспортное предприятие на 150 грузовых автомобилей для северных районов			
Гл.спец	Стрекунин					
Рук.гр	Шабратова		Производственный корпус с закрытой стоянкой	Стадия	Лист	Листов
Вед.инж	Полякова			РП	22	
Инж.	Леонова		Фрагменты 10...16	ГИПРОАВТОТРАНС Новосибирский филиал		

Привязан

Инв.№

Инв.№подл. | Подп. и дата | Взам.инв.№

Типовой проект 503 Часть II, Альбом II

Фрагмент 17

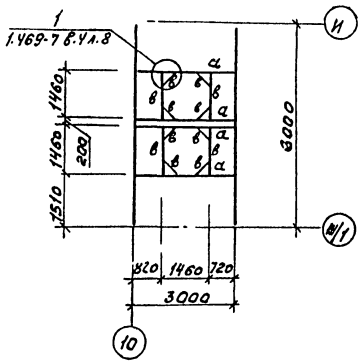

Фрагмент 18

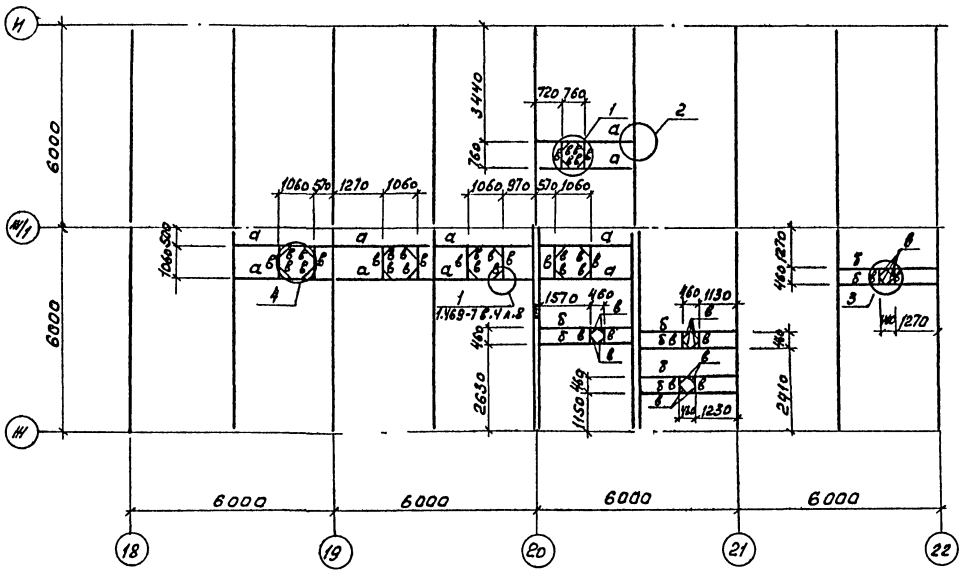

Фрагмент 19

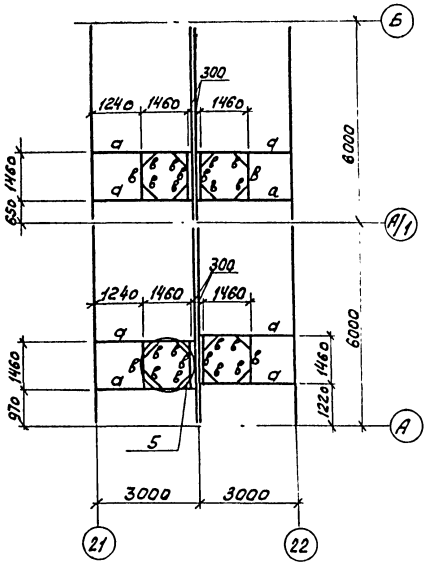

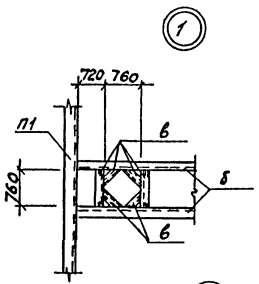

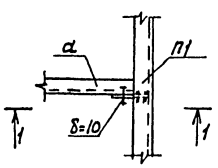

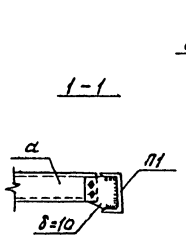

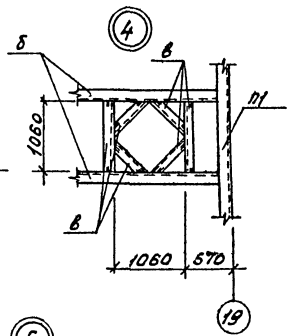

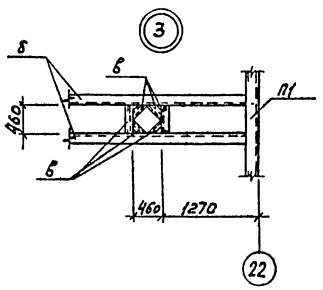

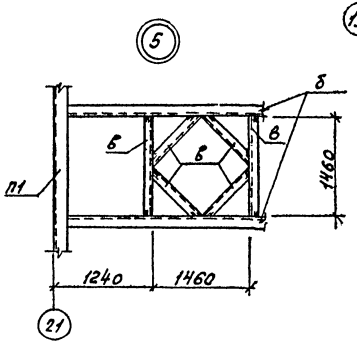

1. Общие примечания см. на листе 20, там же смотри ведомость элементов.

ГИП	Бояршинов		503-4-44м.87 КМ		
Нач.отд	Сидорова		Автотранспортное предприятие на 150 грузовых автомобилей для северных районов		
Гл.спец	Стрехнин				
Рук.гр.	Шайхатов		Производственный корпус с закрытой стоянкой	Стадия	Лист	Листов
Вед.инж.	Полякова			РП	23	
Инж.	Леонова		Фрагменты 17...19 Узлы 1...5	ГИПРОАВТОТРАНС Новосибирский филиал		

Привязан

Инв. №

Инв. № подл. | Подпись и дата | Взам. инв. №

Типовой проект 503 Часть II, Альбом II

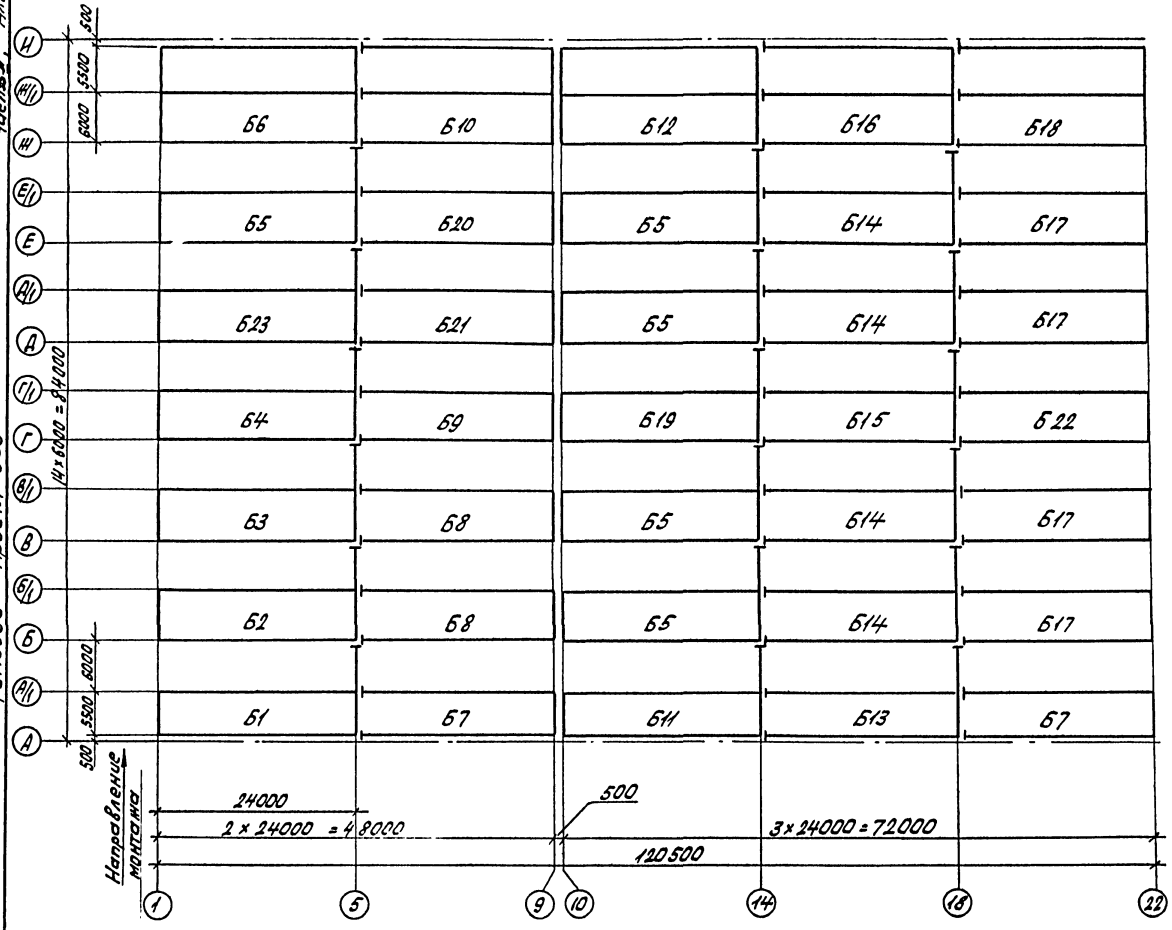

Ведомость элементов

Марка	Сечение: Эскиз	Поз	Состав	Опорные усилия: M тс,м	N тс	Q тс	Группа конструкций	Марка металла	Примечание
Б1	503-		- КМ25 Б1 (1шт.)						9820 кг
Б2	503-		- КМ26 Б2 (1шт.)						8762 кг
Б3	503-		- КМ26 Б3 (1шт.)						8122 кг
Б4	503-		- КМ27 Б4 (1шт.)						9370 кг
Б5	503-		- КМ27 Б5 (5шт.)						7732 кг
Б6	503-		- КМ28 Б6 (1шт.)						13372 кг
Б7	503-		- КМ29 Б7 (2шт.)						6440 кг
Б8	503-		- КМ30 Б8 (2шт.)						6846 кг
Б9	503-		- КМ30 Б9 (1шт.)						7074 кг
Б10	503-		- КМ31 Б10 (1шт.)						10579 кг
Б11	503-		- КМ25 Б11 (1шт.)						8790 кг
Б12	503-		- КМ28 Б12 (1шт.)						12816 кг
Б13	503-		- КМ29 Б13 (1шт.)						7965 кг
Б14	503-		- КМ32 Б14 (4шт.)						6851 кг
Б15	503-		- КМ32 Б15 (1шт.)						7965 кг
Б16	503-		- КМ33 Б16 (1шт.)						11160 кг
Б17	503-		- КМ30 Б17 (4шт.)						5646 кг
Б18	503-		- КМ31 Б18 (1шт.)						10565 кг
Б19	503-		- КМ35 Б19 (1шт.)						8870 кг
Б20	503-		- КМ34 Б20 (1шт.)						5896 кг
Б21	503-		- КМ34 Б21 (1шт.)						6146 кг
Б22	503-		- КМ34 Б22 (1шт.)						8784 кг
Б23	503-		- КМ35 Б23 (1шт.)						8232 кг

ГИП	Боярчиков		503-4-44м.87 КМ
Нач.отд	Сидорова		Автотранспортное предприятие на 150 грузовых автомобилей для северных районов
Гл.спец	Стрехнин		Производственный корпус с закрытой стоянкой
Рук.гр	Шайтарова		Стадия: РП; Лист: 24; Листов:
Ведущ.	Полякова		Схема расположения блоков покрытия
Инж.	Леонова		ГИПРОАВТОТРАНС Новосибирский филиал

Привязан

Инв.№

Инв.№ подл. | Подп. и дата | Взам.инв.№

Типовой проект 503-

Часть II, Альбом II

Схема расположения прогонов и связей по верхним поясам ферм блоков Б1; Б11

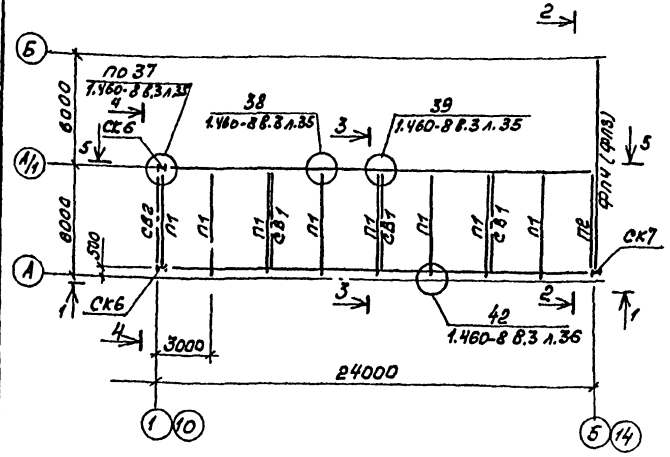

Схема расположения связей по нижним поясам ферм блоков Б1; Б11

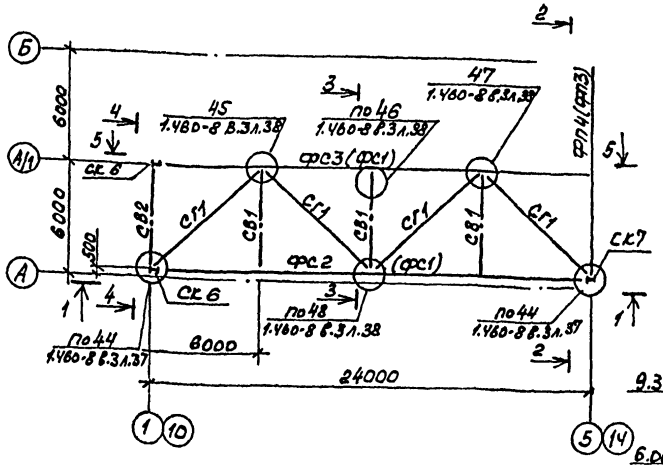

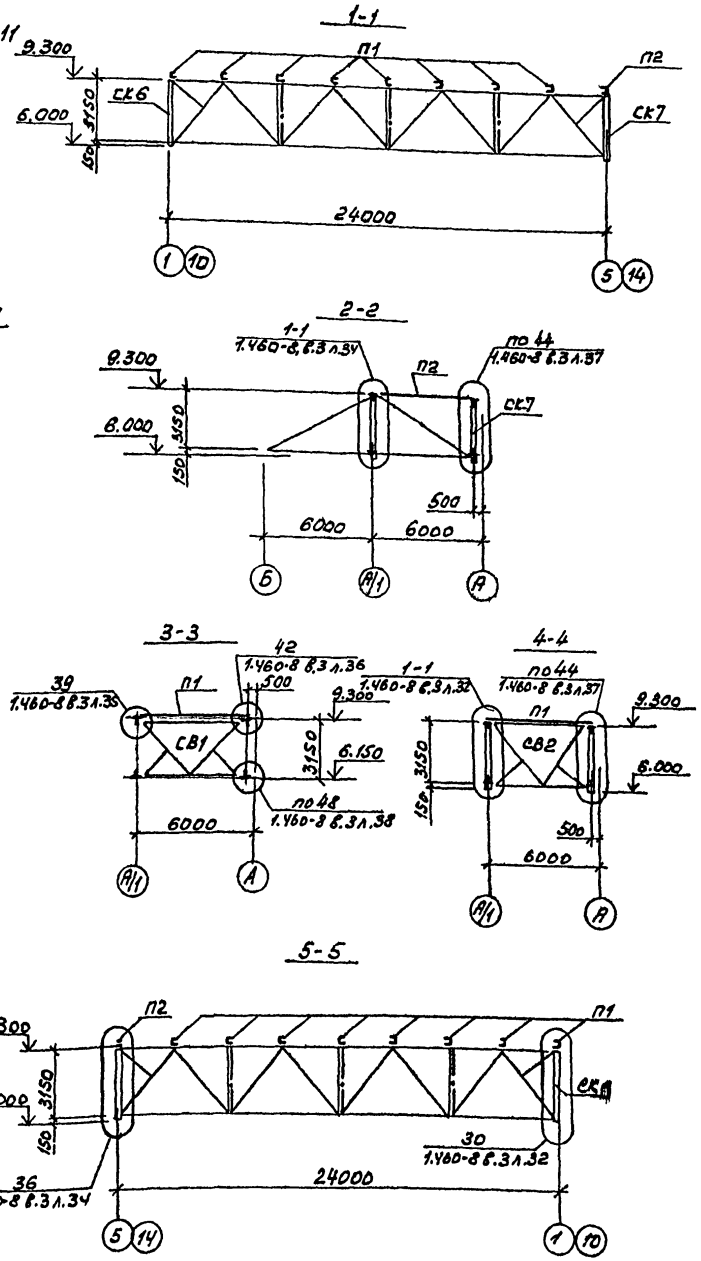

Ведомость элементов

Марка	Сечение: Эскиз	Сечение: Поз.	Сечение: Состав	Опорные усилия: М тс.м.	Опорные усилия: N тс	Опорные усилия: Q тс	Группа конструк.	Марка металла	Примечание
	Блок Б1 (1шт)								
ФС2	1.460-8 вып.3, л.46, СФТ24-2,80 (1шт)						2	09Г2С-12	2120
ФС3	1.460-8 вып.3, л.46, СФТ24-3,45 (1шт)						2	09Г2С-12	2510
ФП4	503- КМ-33, СПФТ12-68-1 (1шт)						2	09Г2С-12	1720
СК6	1.460-8 вып.3, л.18, ССО-1 (2шт)						3	09Г2С-6	260
СК7	1.460-8 вып.3, л.18, ССО-5 (1шт)						3	09Г2С-6	235
П1	1,460-8 вып.3, л.64; ГОСТ 8278-83 СП-2 (8шт)						2	09Г2С-12	135
П2	1.460-8 вып.3, л.64; ГОСТ 8278-83 СЕ-2 (1шт)						2	09Г2С-12	191
СВ1	1.460-8 вып.3, л.60, СР (3шт)						4	ВСт3СП5	230
СВ2	1.460-8 вып.3, л.60, СВС1 (1шт)						4	ВСт3СП5	250
СГ1	1,460-8, вып.3, л.61, СБ1Т (4шт)						4	ВСт3СП5	126
	Итого:								9820кг
	Блок Б11 (1шт)								
ФС1	1.460-8 вып.3, л.46, СФТ24-1,85 (2шт)						2	09Г2С-12	1870
ФП3	503- КМ-37, СПФТ12-43-1 (1шт)						2	09Г2С-12	1580
СК6	1,460-8 вып.3, л.18, ССО-1 (2шт)						3	09Г2С-6	260
СК7	1.460-8 вып.3, л.18, ССО-5 (1шт)						3	09Г2С-6	235
П1	1.460-8 вып.3, л.64; ГОСТ 8278-83. СП-2 (8шт)						2	09Г2С-12	135
П2	1.460-8 вып.3, л.64; ГОСТ 8278-83 СЕ-2 (1шт)						2	09Г2С-12	191
СВ1	1.460-8 вып.3, л.60, СР (3шт)						4	ВСт3СП5	230
СВ2	1.460-8 вып.3, л.60, СВС1 (1шт)						4	ВСт3СП5	250
СГ1	1.460-8 вып.3, л.61, СБ1Т (4шт.)						4	ВСт3СП5	126
	Итого:								8790кг

ГИП	Бояршинов	
Нач.отд.	Сидорова	
Гл.спец.	Стрехнин	
Рук.гр.	Шайхратова	
Вед.инж.	Полякова	
Инж.	Леонова	

503-4-44 м.87 КМ

Автотранспортное предприятие на 150 грузовых автомобилей для северных районов

Производственный корпус с закрытой стоянкой

Стадия	Лист	Листов
РП	25	

Блоки Б1; Б11
Сечения 1-1... 4-4

ГИПРОАВТОТРАНС
Новосибирский филиал

Привязан

Инв.№

Инв.№ подл. | Подпись и дата | Взам.инв.№

Часть II Альбом IV

Типовой проект 503

Схема расположения прогонов и связей по верхним поясам ферм блоков Б2; Б3

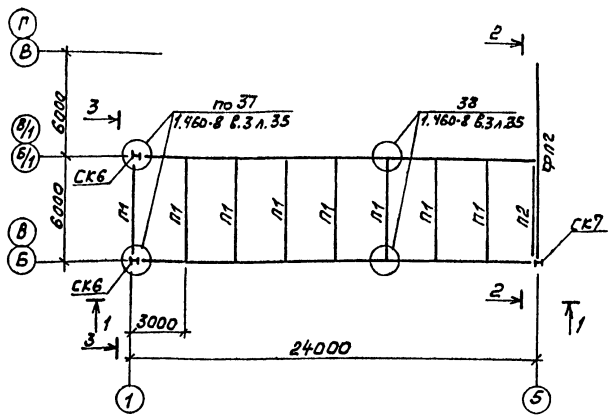

Схема расположения связей по нижним поясам ферм блоков Б2; Б3

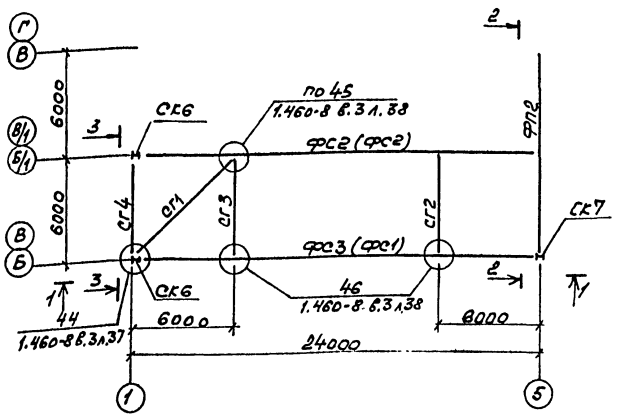

1-1

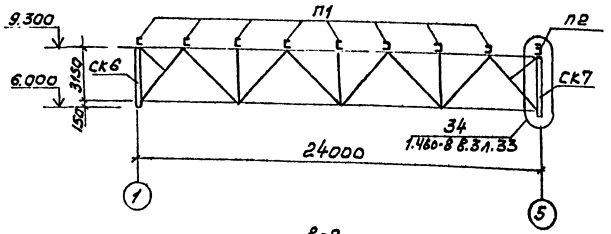

2-2

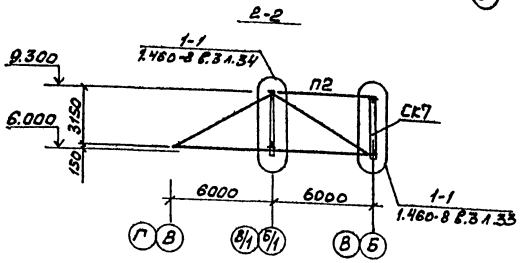

3-3

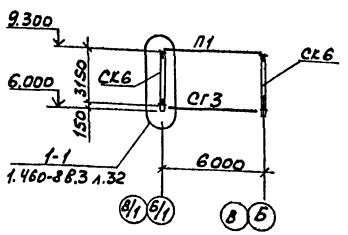

Ведомость элементов

Марка	Сечение: Эскиз	Поз.	Состав	Опорные усилия: M тс.м	N тс	Q тс	Группа констр.	Марка металла	Примечание
	Блок Б2 (1шт)								
ФС2	1.460-8 Вып.3 л.46, СФТ24-2,80 (1шт)						2	09Г2С-12	2120
ФС3	1.460-8 Вып.3, л.46, СФТ24-3,45 (1шт)						2	09Г2С-12	2510
ФП2	503- -КМ-37, СПФТ12-68а (1шт)						2	09Г2С-12	1800
СК6	1.460-8 Вып.3 л.18, ССО-1 (2шт)						3	09Г2С-6	260
СК7	1.460-8 Вып.3, л.18, ССО-5 (1шт)						3	09Г2С-6	235
П1	1.460-8 Вып.3, л.64; ГОСТ8278-83, СП-2 (8шт)						2	09Г2С-12	135
П2	1.460-8 Вып.3, л.64; ГОСТ8278-83 СЕ-2 (1шт)						2	09Г2С-12	191
СГ1	1.460-8 Вып.3, л.61, СВ1т (1шт)						4	ВСт3сп5	126
СГ2	1.460-8 Вып.3, л.61, СВ1 (1шт)						4	ВСт3сп5	40
СГ3	1.460-8 Вып.3, л.61, Са2Р (1шт)						4	ВСт3сп5	55
СГ4	1.460-8 Вып.3, л.61 Са2ф (1шт)						4	ВСт3сп5	85
	Итого								8762кг
	Блок Б3 (1шт)								
ФС1	1.460-8 Вып.3, л.46, СФТ24-1.85 (1шт)						2	09Г2С-12	1870
ФС2	1.460-8 Вып.3, л.46, СФТ24-2,80 (1шт)						2	09Г2С-12	2120
ФП2	503 -КМ37, СПФТ12-68а (1шт)						2	09Г2С-12	1800
СК6	1,460-8 Вып.3, л.18, ССО-1 (2шт)						3	09Г2С-6	260
СК7	1,460-8 Вып.3, л.18, ССО-5 (1шт)						3	09Г2С-6	235
П1	1,460-8 Вып.3, л.64; ГОСТ8278-83; СП-2 (8шт)						2	09Г2С-12	135
П2	1.460-8 Вып.3, л.64, ГОСТ8278-83; СЕ-2 (1шт)						2	09Г2С-12	191
СГ1	1,460-8 Вып.3 л.61, СВ1т (1шт)						4	ВСт3сп5	126
СГ3	1,460-8 Вып.3, л.61, Са2Р (1шт)						4	ВСт3сп5	55
СГ2	1,460-8 Вып.3, л.61, СВ1 (1шт)						4	ВСт3сп5	40
СГ4	1.460-8 Вып.3 л.61, Са2ф (1шт)						4	ВСт3сп5	85
	Итого								8122кг

Привязан

Инв. №

Инв. № подл. | Подпись и дата | Взам. инв. №

ГИП	Бояринов		503-4-44м.87 КМ
Нач.отд.	Сидорова		Автотранспортное предприятие на 150 грузовых автомобилей для северных районов
Гл.спец.	Стрехнин		Производственный корпус с закрытой стоянкой
Рук.гр.	Шайхатаров		Стадия: РП; Лист: 26; Листов:
Вед.инж.	Полякова		Блоки Б2, Б3 сечения 1-1...3-3
Инж.	Леонова		ГИПРОАВТОТРАНС Новосибирский филиал

Типовой проект 503 Альбом II Часть I

Схема расположения прогонов и связей по верхним поясам ферм блока Б4.

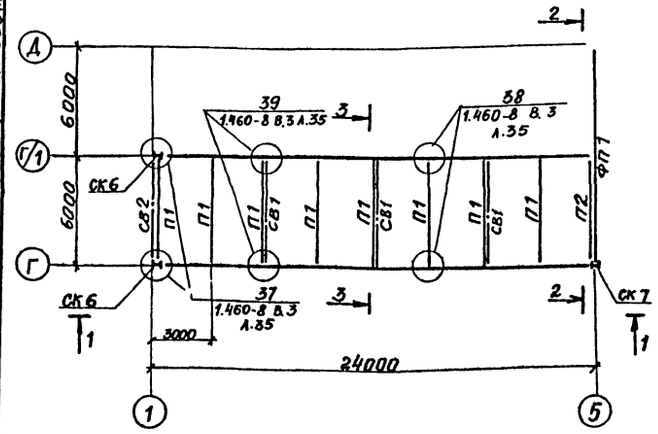

Схема расположения прогонов и связей по верхним поясам ферм блока Б5;

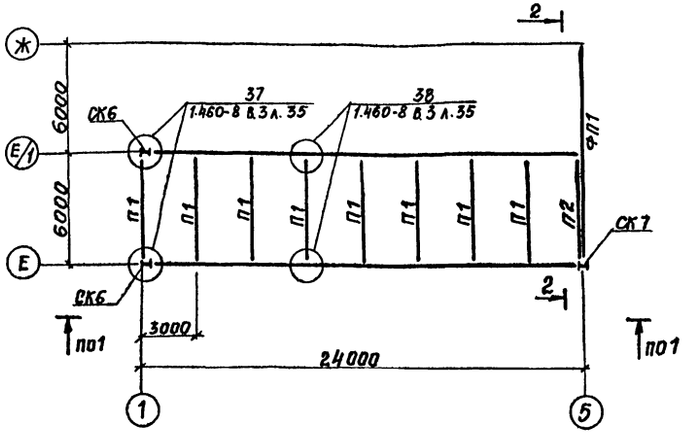

Схема расположения связей по нижним поясам ферм блока Б4;

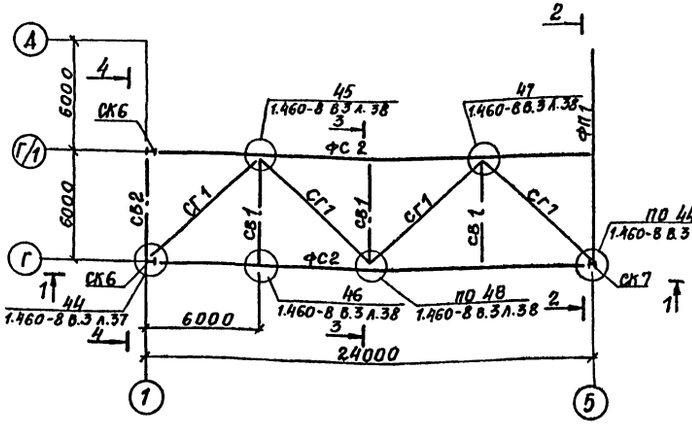

Схема расположения связей по нижним поясам ферм блока Б5;

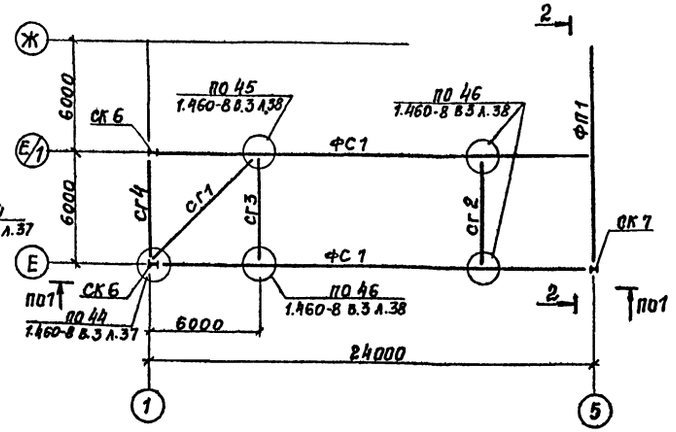

Ведомость элементов

Марка	Сечение: Эскиз	Поз.	Состав	Опорные усилия: M тс.м	N тс	Q тс	Группа констр.	Марка металла	Примечание
	Блок Б4 (1шт.)								
ФС2	1.460-8 вып.3. л.46.		СФТ 24-2.80 (2шт.)				2	09Г2С-12	2120
ФП1	503		КМ-37. СПФТ 12-43а (1шт.)				2	09Г2С-12	1660
СК6	1.460-8 вып.3. л.18.		ССО-1 (2шт.)				3	09Г2С-6	260
СК7	1.460-8 вып.3. л.18.		ССО-5 (1шт.)				3	09Г2С-6	235
П1	1.460-8 вып.3. л64; ГОСТ 8278-83,		СП-2 (8шт.)				2	09Г2С-12	135
П2	1.460-8 вып.3. л. 64; ГОСТ 8278-83,		СЕ-2 (1шт.)				2	09Г2С-12	191
СВ1	1.460-8 вып.3. л. 60.		СР (3шт.)				4	ВСт3Сп5	230
СВ2	1.460-8 вып.3. л. 60.		СВС1 (1шт.)				4	ВСт3Сп5	250
СГ1	1.460-8 вып.3. л.60.		СБ1Т (4шт.)				4	ВСт3Сп5	126
			Итого:						9370 кг
	Блок Б5 (5шт.)								
ФС1	1.460-8 вып.3. л. 46.		СФТ 24-1.85 (2шт.)				2	09Г2С-12	1870
ФП1	503		КМ-37. СПФТ 12-43а (1шт.)				2	09Г2С-12	1660
СК6	1.460-8 вып.3. л.18.		ССО-1 (2шт.)				3	09Г2С-6	260
СК7	1.460-8 вып.3. л.18.		ССО-5 (1шт.)				3	09Г2С-6	235
П1	1.460-8 вып.3. л64; ГОСТ 8278-83,		СП-2 (8шт.)				2	09Г2С-12	135
П2	1.460-8 вып.3. л.64; ГОСТ 8278-83,		СЕ-2 (1шт.)				2	09Г2С-12	191
СГ1	1.460-8 вып.3. л.61.		СБ1Т (1шт.)				4	ВСт3Сп5	126
СГ2	1.460-8 вып.3. л.61.		СВ1 (1шт.)				4	ВСт3Сп5	40
СГ3	1.460-8 вып.3. л.61.		Са2Р (1шт.)				4	ВСт3Сп5	55
СГ4	1.460-8 вып.3. л.61		Са2Ф (1шт.)				4	ВСт3Сп5	85
			Итого						7732 кг

1—1

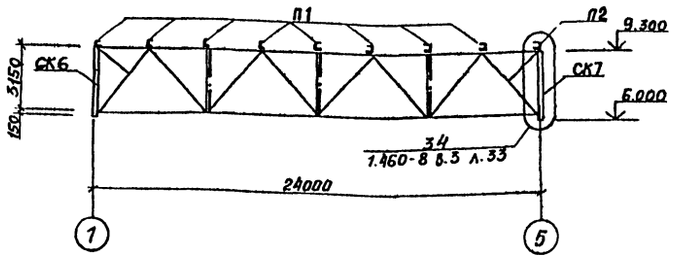

2—2

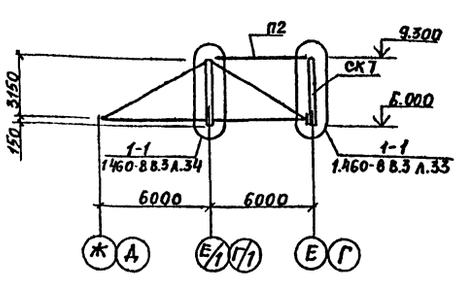

3—3

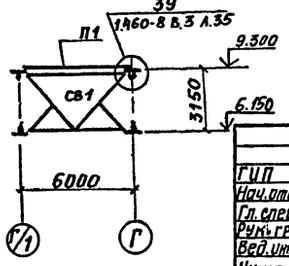

4—4

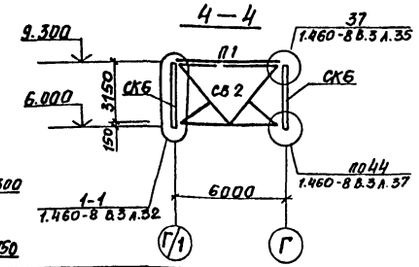

Привязан

Инв. №

Инв. № подл. | Подпись и дата | Взам. инв. №

ГИП	Бояринов		503-4-44м.87 -КМ
Нач. отд.	Сидорова		Автотранспортное предприятие на 150 грузовых автомобилей для северных районов.
Гл. спец.	Стрежнин		Производственный корпус с закрытой стоянкой
Рук. гр.	Шайхатова		Стадия: РП; Лист: 27; Листов:
Вед. инж.	Палякова		Блоки Б4; Б5 Сечения 1-1 ... 3-3
Инжен.	Лернава		ГИПРОАВТОТРАНС Новосибирский филиал

Часть II, Альбом II

Типовой проект 503

Схема расположения прогонов и связей по верхним поясам ферм блоков Б6; Б12

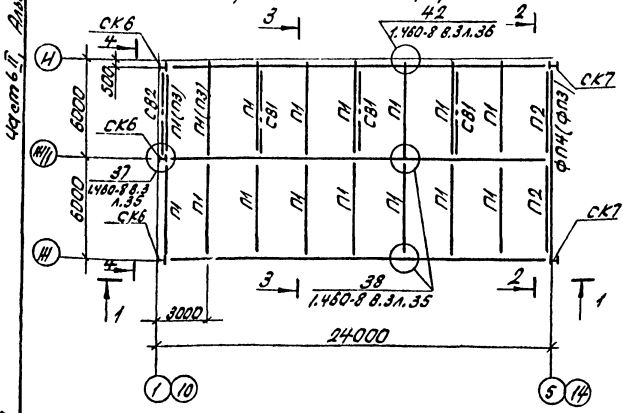

Схема расположения связей по нижним поясам ферм блоков Б6; Б12

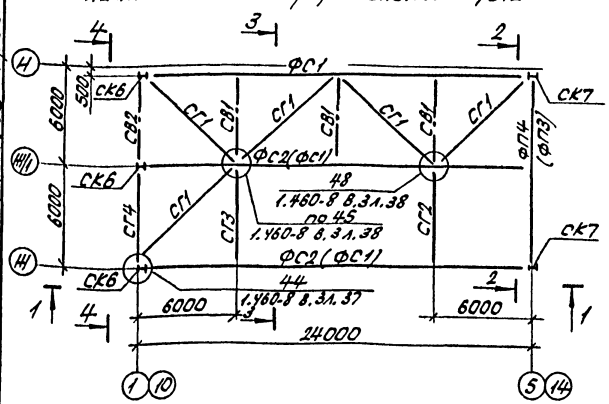

4-4

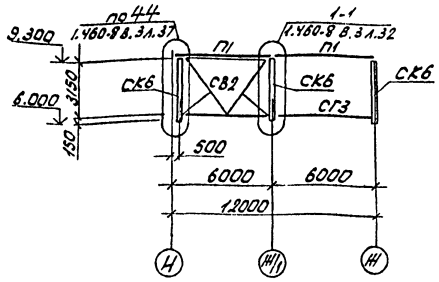

1-1

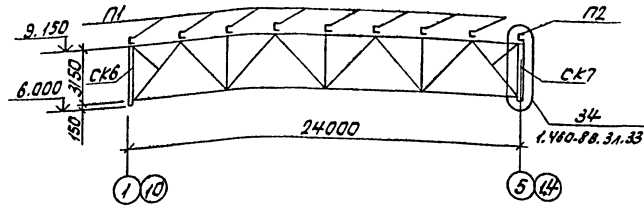

2-2

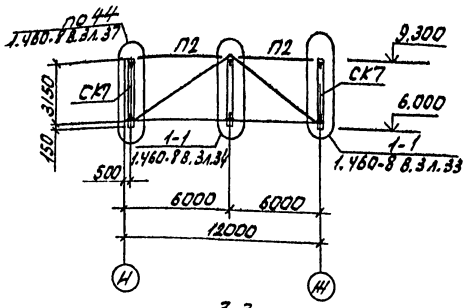

3-3

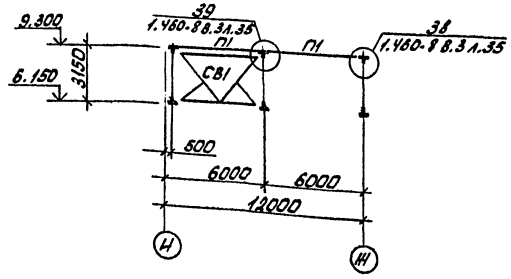

Марка	Сечение: Эскиз	Сечение: Паз	Сечение: Состав	Опорные усилия: M тс,м	Опорные усилия: N тс	Опорные усилия: Q тс	Группа констр.	Марка металла	Примечание
	Блок Б6 (1шт.)								
ФС1	1.460-8 вып.3 л.46, СФТ24-1,85 (1шт.)						2	09Г2С-12	1870
ФС2	1.460-8 вып.3 л.46, СФТ24-2,80 (2шт.)						2	09Г2С-12	2120
ФП4	503- -КМ-37, СПФТ12-68-1 (1шт.)						2	09Г2С-12	1720
СК6	1.460-8 вып.3 л.18, ССО-1 (3шт.)						3	09Г2С-6	260
СК7	1.460-8 вып.3 л.18, ССО-5 (2шт.)						3	09Г2С-6	235
П1	1.460-8 вып.3 л.64; ГОСТ8278-83, СП-2 (16шт.)						2	09Г2С-12	135
П2	1.460-8 вып.3 л.64; ГОСТ8278-83, СЕ-2 (2шт.)						2	09Г2С-12	191
СВ1	1.460-8 вып.3 л.60, СР (3шт.)						4	ВСт3сп5	230
СВ2	1.460-8 вып.3 л.60, СВС1 (1шт.)						4	ВСт3сп5	250
СГ1	1.460-8 вып.3 л.61, СБ1Т (5шт.)						4	ВСт3сп5	126
СГ2	1.460-8 вып.3 л.61, СВ1 (1шт.)						4	ВСт3сп5	40
СГ3	1.460-8 вып.3 л.61, Са2р (1шт.)						4	ВСт3сп5	55
СГ4	1.460-8 вып.3 л.61, Са2ф (1шт.)						4	ВСт3сп5	85
	Итого								13372 кг
	Блок Б12 (1шт.)								
ФС1	1.460-8 вып.3 л.46, СФТ24-1,85 (3шт.)						2	09Г2С-12	1870
ФП3	503- -КМ37, СПФТ12-43-1 (1шт.)						2	09Г2С-12	1580
СК6	1.460-8 вып.3 л.18, ССО-1 (3шт.)						3	09Г2С-6	260
СК7	1.460-8 вып.3 л.18, ССО-5 (2шт.)						3	09Г2С-6	235
П1	1.460-8 вып.3 л.64; ГОСТ8278-83, СП-2 (14шт.)						2	09Г2С-12	135
П2	1.460-8 вып.3 л.64, ГОСТ8278-83; СЕ-2 (2шт.)						2	09Г2С-12	191
СВ1	1.460-8 вып.3 л.60, СР (3шт.)						4	ВСт3сп5	230
СВ2	1.460-8 вып.3 л.60, СВС1 (1шт.)						4	ВСт3сп5	250
СГ1	1.460-8 вып.3 л.60, СБ1Т (5шт.)						4	ВСт3сп5	126
СГ2	1.460-8 вып.3 л.61, СВ1 (1шт.)						4	ВСт3сп5	40
СГ3	1.460-8 вып.3 л.61, Са2р (1шт.)						4	ВСт3сп5	55
СГ4	1.460-8 вып.3 л.61, Са2ф (1шт.)						4	ВСт3сп5	85
П3	1.460-8 вып.3, л.61, ГОСТ8278-83, СП-3 (2шт.)						2	09Г2С-12	177
	Итого								12816 кг

ГИП	Бояршинов	
Нач. отд.	Сидорова	
Гл. спец.	Стрехнин	
Рук. гр.	Шайкратов	
Вед. инж.	Полякова	
Инж.	Леонова	

503-4-44м.87 КМ

Автотранспортное предприятие на 150 грузовых автомобилей для северных районов

Производственный корпус с закрытой стоянкой

Стадия	Лист	Листов
РП	28	

Блоки Б6; Б12
Сечения 1-1... 4-4

ГИПРОАВТОТРАНС
Новосибирский филиал

Привязан

Инв. №

Инв. № подл. | Подп. и дата | Взам. инв. №

Часть 2. Альбом II

Типовой проект 503

Схема расположения прогонов и связей по верхним поясам ферм блока Б13

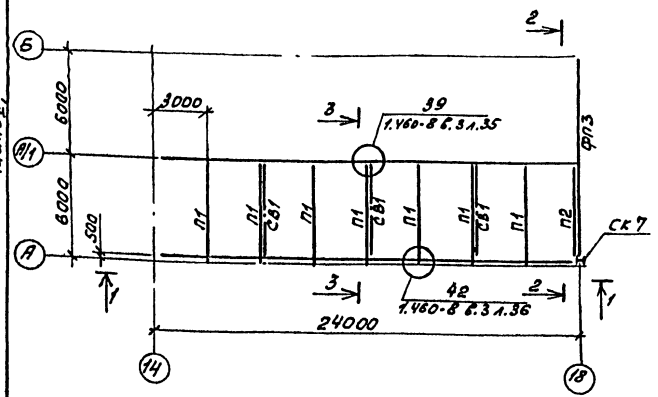

Схема расположения прогонов и связей по верхним поясам ферм блока Б7

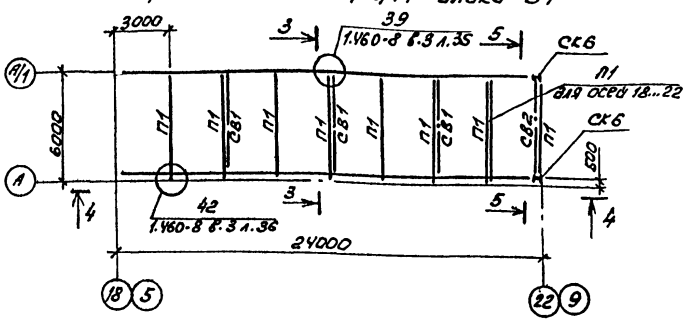

Схема расположения связей по нижним поясам ферм блока Б13

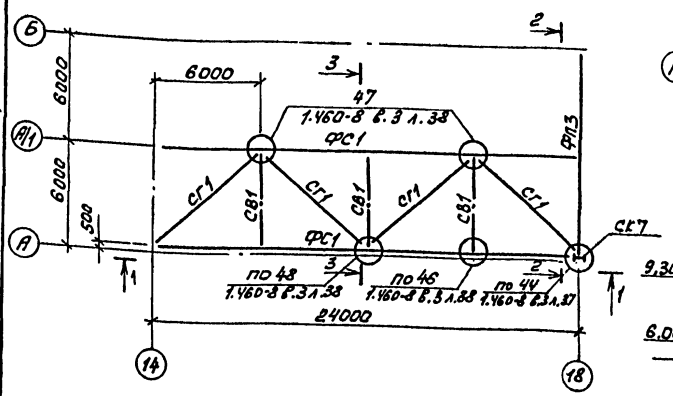

Схема расположения связей по нижним поясам ферм блока Б7

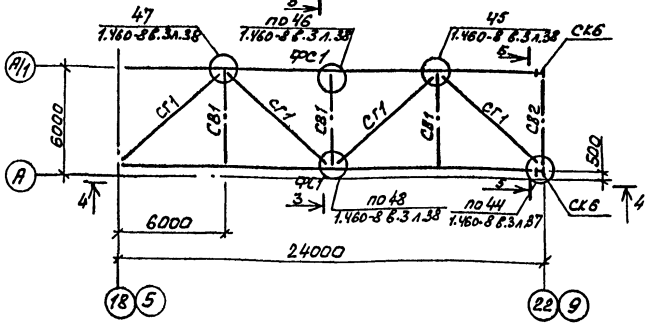

1-1

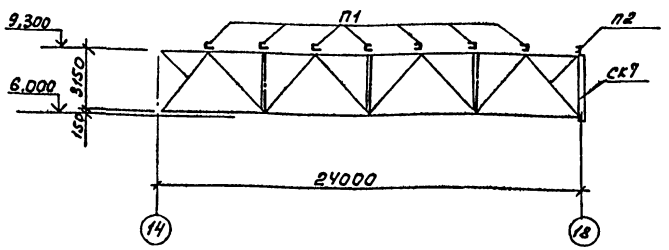

2-2

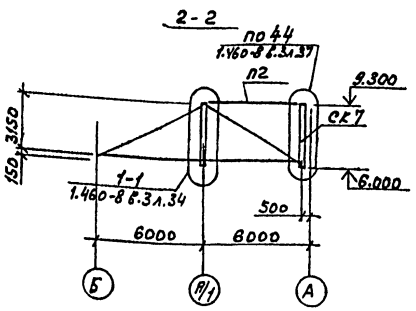

3-3

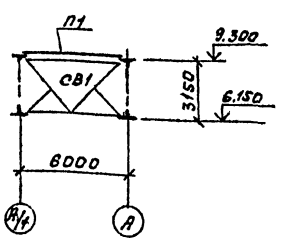

4-4

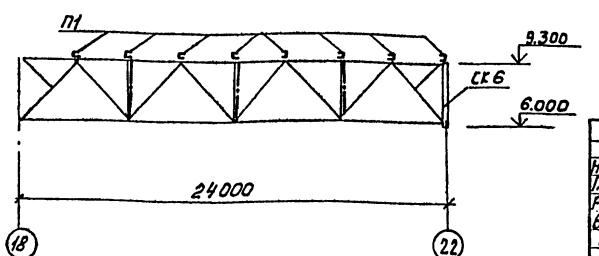

1-1 5-5

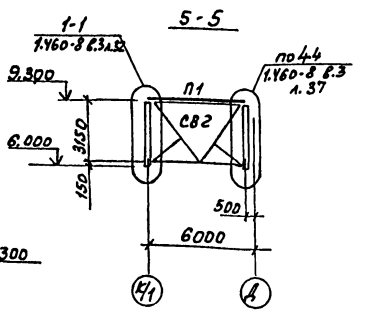

Ведомость элементов

Марка	Сечение: Эскиз	Поз.	Состав	Опорные усилия: M тс,м	N тс	Q тс	Группа конст.	Марка металла	Примечание
	Блок Б13 (1шт)								
ФС1	1.460-8 вып.3 л.46, СФТ24-1,85 (2шт)						2	09Г2С-12	1870
ФП3	503- -КМ37, СПФТ 12-43-1 (1шт)						1	09Г2С-12	1660
СК7	1.460-8 вып.3 л.18, ССО-5 (1шт)						1	09Г2С-6	235
П1	1.460-8 вып.3 л.64; ГОСТ 8278-83, СП-2 (7шт)						2	09Г2С-12	135
П2	1.460-8 вып.3 л.64; ГОСТ 8278-83 СЕ-2 (1шт)						2	09Г2С-12	191
СВ1	1.460-8 вып.3 л.60, СР (3шт)						4	Вст3сп5	230
СГ1	1.460-8 вып.3 л.61, СБ1т (4шт)						4	Вст3сп5	126
	Итого:								7965кг
	Блок Б7 (2шт)								
ФС1	1.460-8 вып.3, л.46, СФТ24-1,85 (2шт)						2	09Г2С-12	1870
СК6	1.460-8 вып.3, л.18, ССО-1 (2шт)						2	09Г2С-6	260
П1	1.460-8 вып.3, л.64 ГОСТ 8278-83 СП-2 (8шт)						2	09Г2С-12	135
СВ1	1.460-8 вып.3, л.60, СР (3шт)						4	Вст3сп5	230
СВ2	1.460-8 вып.3, л.60, СВС1 (1шт)						4	Вст3сп5	250
СГ1	1.460-8 вып.3, л.61, СВ1 (4шт)						4	Вст3сп5	40
	Итого:								6440кг

Привязан

Инв.№

ГИП	Бояршинов	
Нач.отд.	Сидоров	
Гл.спец.	Стрехнин	
Рук.гр.	Шайхатов	
Вед.инж.	Полякова	
Инж.	Леонова	

503-4-44т.87 -КМ

Автотранспортное предприятие на 150 грузовых автомобилей для северных районов. Производственный корпус с закрытой стоянкой

Стадия: РП | Лист: 29 | Листов:

Блоки Б7; Б13
Сечения 1-1...5-5

ГИПРОАВТОТРАНС
Новосибирский филиал

Инв.№ подл. | Подпись и дата | Взам. инв.№

Альбом II

Часть II

Типовой проект 503

Схема расположения прогонов и связей по верхним поясам ферм блоков Б8; Б17

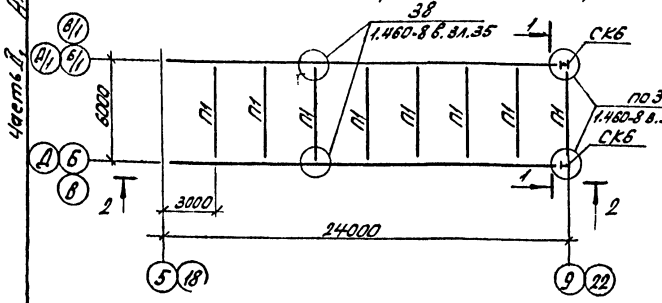

Схема расположения прогонов и связей по верхним поясам ферм блока Б9

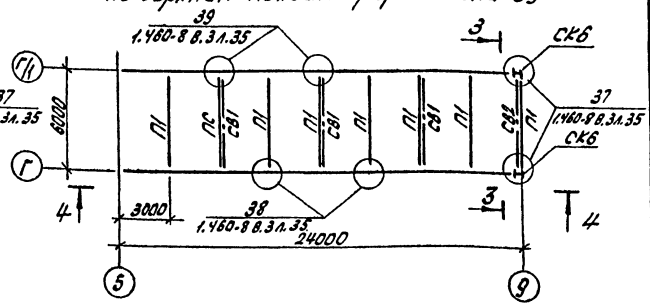

Схема расположения связей по нижним поясам ферм блока Б8, Б17

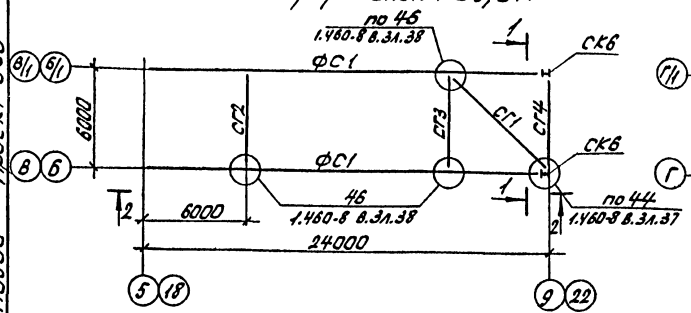

Схема расположения связей по нижним поясам ферм блока Б9

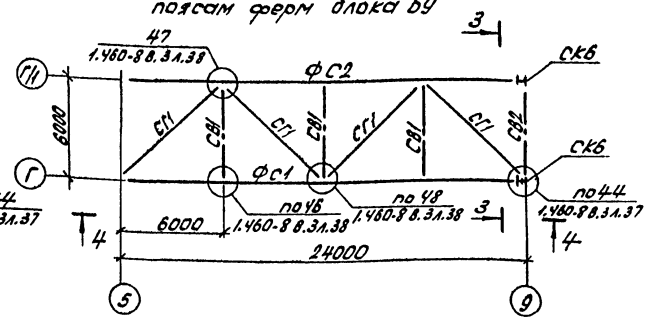

1-1

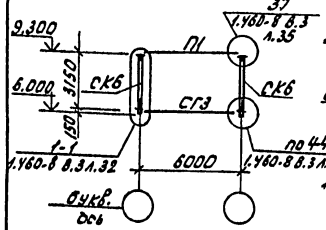

3-3

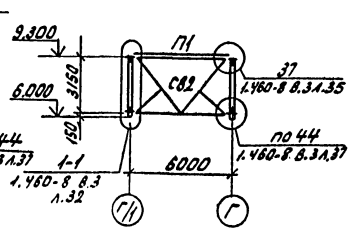

4-4

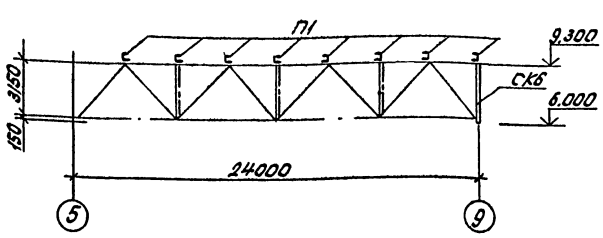

2-2

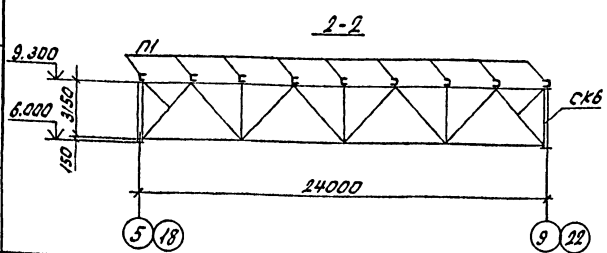

Ведомость элементов

Марка	Сечение: Эскиз	Поз.	Состав	Опорные усилия: M тс.м	N тс	Q тс	Группа капит.	Марка металла	Примечание
	Блок Б8 (2шт.)								
ФС1	1.460-8 Вып. 3л. 46, СФТ24-1,85 (2шт.)						2	09Г2С-12	1870
СК6	1.460-8 Вып. 3л. 18, ССО-1 (2шт.)						3	09Г2С-6	260
П1	1.460-8 Вып. 3л. 64; ГОСТ 8278-83, СП-2 (8шт.)						2	09Г2С-12	135
СГ1	1.460-8 Вып. 3 л 61; СБ1Т (1шт.)						4	ВСт3сп5	126
СГ3	1.460-8 Вып. 3 л. 61, Са2р (1шт.)						4	ВСт3сп5	55
СГ2	1.460-8 Вып. 3л. л 61, СВ1 (1шт.)						4	ВСт3сп5	40
СГ4	1.460-8 Вып. 3л л. 61, Са2ф (1шт.)						4	ВСт3сп5	85
	Итого								5646кг
	Блок Б9 (1шт.)								
ФС1	1.460-8 Вып. 3л. 46, СФТ24-1,85 (1шт.)						2	09Г2С-12	1870
ФС2	1.460-8 Вып. 3л. 46, СФТ24-2,80 (1шт.)						2	09Г2С-12	2120
СК6	1.460-8 Вып. 3л. 18, ССО-1 (2шт.)						3	09Г2С-6	260
П1	1.460-8 Вып. 3л. 64, ГОСТ 8278-83 СП-2 (8шт.)						2	09Г2С-12	135
СГ1	1.460-8 Вып. 3 л. 61, СБ1Т (4шт.)						4	ВСт3сп5	126
СВ1	1.460-8 Вып. 3 л. 60, СР (3шт.)						4	ВСт3сп5	250
СВ2	1.460-8 Вып. 3 л. 60, СВС1 (1шт.)						4	ВСт3сп5	230
	Итого								7074кг
	Блок Б17 (4шт.)								
ФС1	1.460-8 Вып. 3л. 46, СФТ24-1,85 (2шт.)						2	09Г2С-12	1870
СК6	1.460-8 Вып. 3 л. 18, ССО-1 (2шт.)						2	09Г2С-6	260
П1	1.460-8 Вып. 3л. 64; ГОСТ 8278-83 СП-2 (8шт.)						2	09Г2С-12	135
СГ1	1.460-8 Вып. 3 л. 61, СБ1Т (1шт.)						4	ВСт3сп5	126
СГ2	1.460-8 Вып. 3 л. 61, СВ1 (1шт.)						4	ВСт3сп5	40
СГ3	1.460-8 Вып. 3л. 61, Са2р (1шт.)						4	ВСт3сп5	55
СГ4	1.460-8 Вып. 3л. 61 Са2ф						4	ВСт3сп5	85
	Итого								5646кг

Привязан

Инв. № подл. | Подп. и дата | Взам. инв. №

Инв. №

ГИП	Боярчина		503-4-44 м.87 КМ
Нач. отд.	Сидорова		
Гл. спец.	Стрекнин		Автотранспортное предприятие на 150 грузовых автомобилей для северных районов
Рук. гр.	Шайратов		Производственный корпус с закрытой стоянкой
Ведущ. инж.	Полякова		Стадия: РП; Лист: 30; Листов:
Инж.	Аронова		Блоки Б8; Б9; Б17 сечения 1-1 ... 4-4
			ГИПРОАВТОТРАНС Новосибирский филиал

Часть II. Альбом II

Типовой проект 503

Инв. № подл. | Подпись и дата | Взам. инв. №

Схема расположения прогонов и связей по верхним поясам ферм блоков Б10; Б18

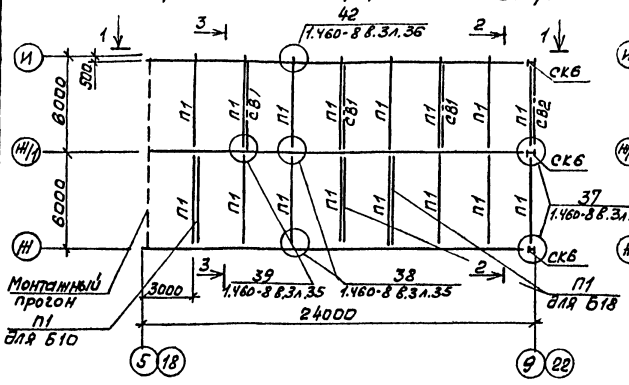

Схема расположения связей по нижним поясам ферм блока Б18

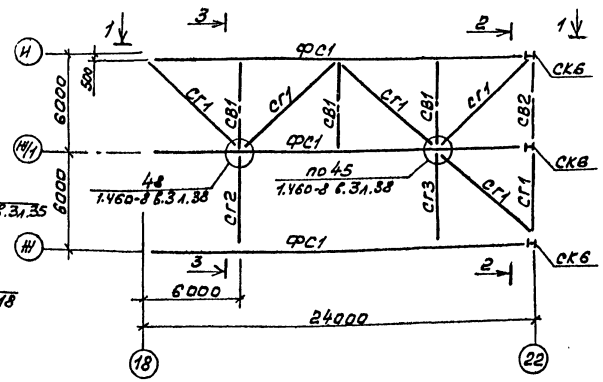

Схема расположения связей по нижним поясам ферм блока Б10

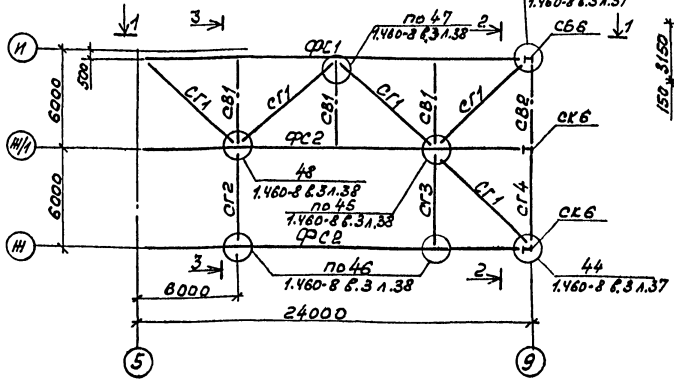

1-1

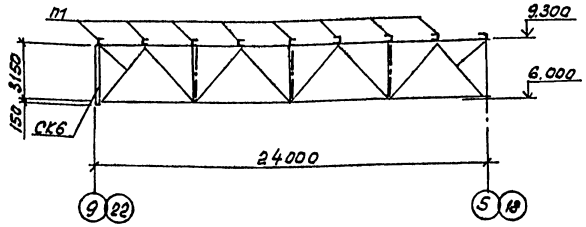

2-2

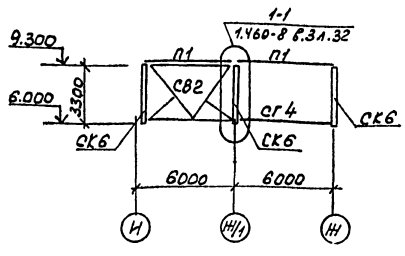

3-3

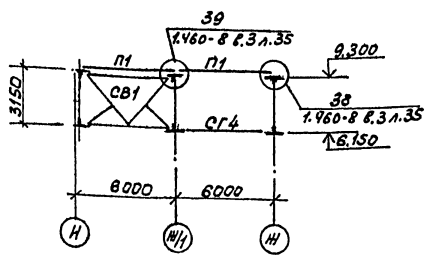

Ведомость элементов

Марка	Сечение: Эскиз	Поз.	Состав	Опорные усилия: M тс,м	N тс	Q тс	Группа качества	Марка металла	Примечание
	Блок Б10 (1шт)								
ФС1	1.460-8 Вып.3, л.46, СФТ24-1,85 (1шт.)						2	09Г2С-12	1870
ФС2	1.460-8 Вып.3, л.46, СФТ24-2,80 (2шт)						2	09Г2С-12	2120
СК6	1.460-8 Вып.3, л.18, ССО-1 (3шт)						3	09Г2С-6	260
П1	1.460-8 Вып.3, л.64, ГОСТ 8278-83 СП-2 (17шт)						2	09Г2С-12	135
СВ1	1.460-8 Вып.3, л.6, СР (2шт)						4	ВСт3сп5	230
СВ2	1.460-8 Вып.3, л.60, СВС1 (1шт)						4	ВСт3сп5	250
СГ1	1.460-8 Вып.3, л.61, СБ1Т (4шт)						4	ВСт3сп5	126
СГ2	1.460-8 Вып.3, л.61, СВ1 (1шт)						4	ВСт3сп5	40
СГ3	1.460-8 Вып.3, л.61, Са2Р (1шт)						4	ВСт3сп5	55
СГ4	1.460-8 Вып.3, л.61, Са2Ф (1шт)						4	ВСт3сп5	85
	Итого:								10579кг
	Блок Б18 (1шт)								
ФС1	1.460-8 Вып.3, л.46, СФГ24-1,85 (3шт)						2	09Г2С-12	1870
СК6	1.460-8 Вып.3, л.18, ССО-1 (3шт)						3	09Г2С-6	260
П1	1.460-8 Вып.3, л.64, ГОСТ 8278-83 СП-2 (18шт)						2	09Г2С-12	135
СВ1	1.460-8 Вып.3, л.60, СР (3шт)						4	ВСт3сп5	230
СВ2	1.460-8 Вып.3, л.60, СВС1 (1шт)						4	ВСт3сп5	250
СГ1	1.460-8 Вып.3, л.61, СБ1Т (5шт)						4	ВСт3сп5	126
СГ2	1.460-8 Вып.3, л.61, СВ1 (1шт)						4	ВСт3сп5	40
СГ3	1.460-8 Вып.3, л.61, Са2Р (1шт)						4	ВСт3сп5	55
СГ4	1.460-8 Вып.3, л.61, Са2Ф (1шт)						4	ВСт3сп5	85
	Итого:								10565кг

Привязан

Инв. №

ГИП	Бояршинов		503-4-44м.87 КМ
Нач. отд.	Сидорова		
Гл. спец.	Стрехнин		Автотранспортное предприятие на 150 грузовых автомобилей для северных районов
Рук. гр.	Шайхратов		Производственный корпус с закрытой стоянкой
Вед. инж.	Полякова		Стадия: РП; Лист: 31; Листов:
Ин. ж.	Леонова		Блоки Б10; Б18 сечения 1-1 ... 3-3
			ГИПРОАВТОТРАНС Новосибирский филиал

Часть II, Альбом II

Типовой проект 503-

Схема расположения прогонов и связей по верхним поясам ферм блока Б14

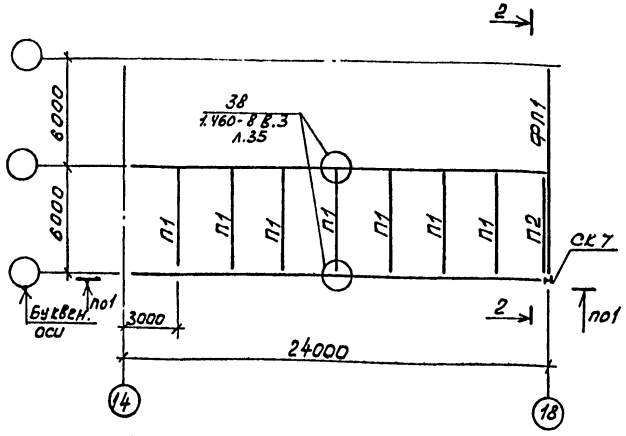

Схема расположения прогонов и связей поверхним поясам ферм блока Б15

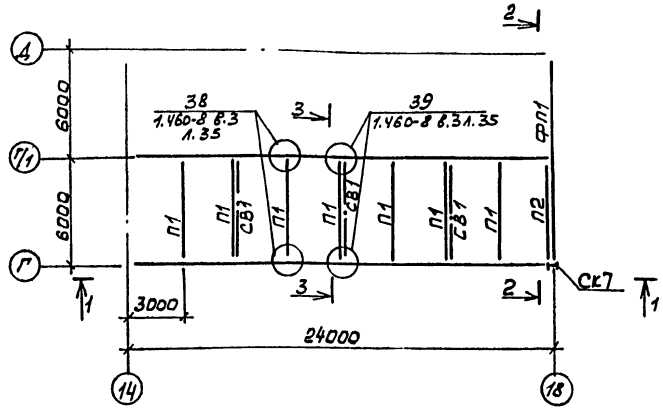

Схема расположения связей по нижним поясам ферм блока Б14

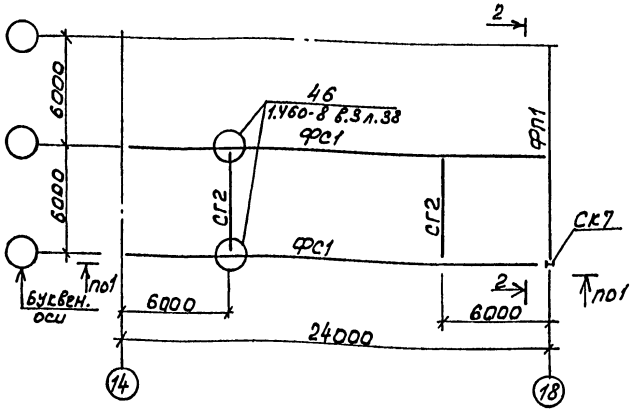

Схема расположения связей по нижним поясам ферм блока Б15

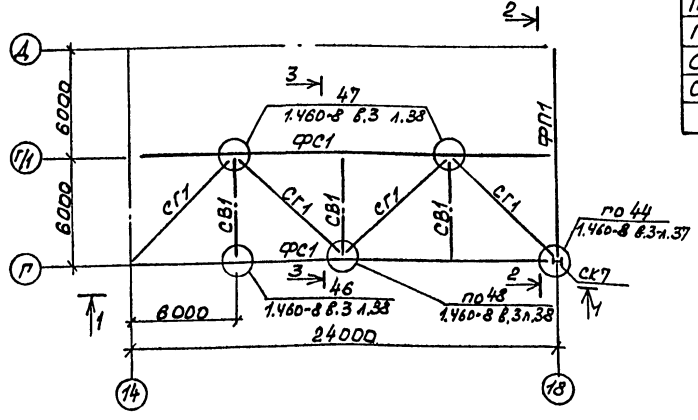

1-1

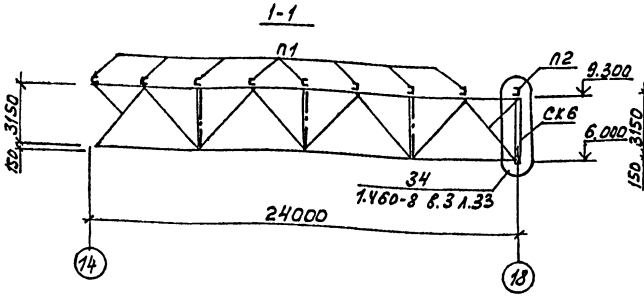

2-2

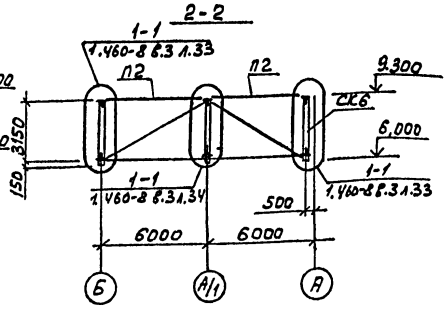

3-3

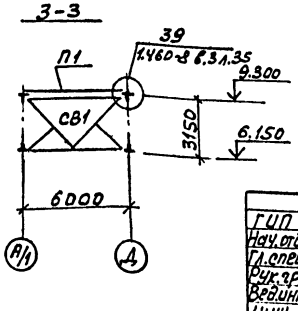

Ведомость элементов

Марка	Сечение: Эскиз	Поз.	Состав	Опорные усилия: M тс,м	N тс	Q тс	Группа констр.	Марка металла	Примечание
	Блок Б14 (4шт)								
ФС1	1.460-8 Вып.3, л.46, СФТ24-1,85 (2шт)						2	09Г2С-12	1870
ФП1	503- -КМ-37, СПФТ12-43 а (1шт)						2	09Г2С-12	1660
СК7	1.460-8 Вып.3, л.18, ССО-5 (1шт)						3	09Г2С-6	235
П1	1.460-8 Вып.3, л.64, ГОСТ 8278-83 СП-2 (7шт)						2	09Г2С-12	135
П2	1.460-8 Вып.3, л.64, ГОСТ 8278-83 СЕ-2 (1шт)						2	09Г2С-12	191
СГ2	1.460-8 Вып.3, л.61, СВ1 (2шт)						4	ВСт3сп5	40
	Итого:								6851кг
	Блок Б15 (1шт)								
ФС1	1.460-8 Вып.3, л.46, СФТ24-1,85 (2шт)						2	09Г2С-12	1870
ФП1	503- -КМ-37, СПФТ12-43 а (1шт)						2	09Г2С-12	1660
СК7	1.460-8 Вып.3, л.18, ССО-5 (1шт)						3	09Г2С-6	235
П1	1.460-8 Вып.3, л.64, ГОСТ 8278-83, СП-2 (7шт)						2	09Г2С-12	135
П2	1.460-8 Вып.3, л.64, ГОСТ 8278-83, СЕ-2 (1шт)						2	09Г2С-12	191
СГ1	1.460-8 Вып.3, л.61, СВ1Т (4шт)						4	ВСт3сп5	126
СВ1	1.460-8 Вып.3, л.60, СР (3шт)						4	ВСт3сп5	230
	Итого:								7965кг

Привязан

Инв. №

Инв. № подл. | Подпись и дата | Взам. инв. №

ГИП	Бояршинов	
Нач. отд.	Сиборова	
Гл. спец.	Стрехнин	
Рук. гр.	Шайхратов	
Ведущ. инж.	Полякова	
Инж.	Леонова	

503-4-44 м.87 КМ

Автотранспортное предприятие на 150 грузовых автомобилей для северных районов

Производственный корпус с закрытой стоянкой

Стадия	Лист	Листов
РП	32	

Блоки Б14; Б15
Сечения 1-1 ... 3-3

ГИПРОАВТОТРАНС
Новосибирский филиал

Часть II. Альбом II

Типовой проект 503

Схема расположения прогонов и связей по верхним поясам ферм блока Б16

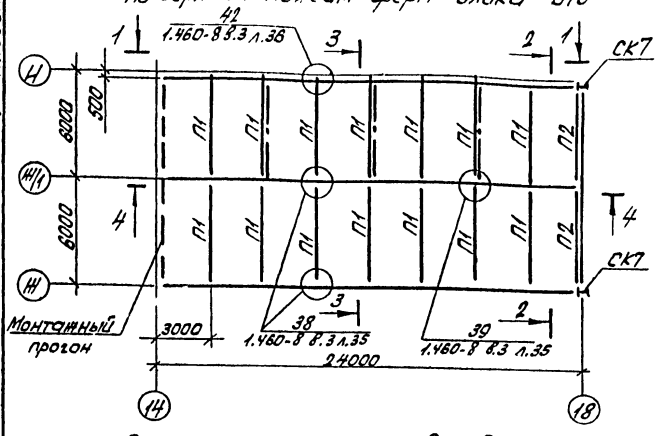

Схема расположения связей по нижним поясам ферм блока Б16

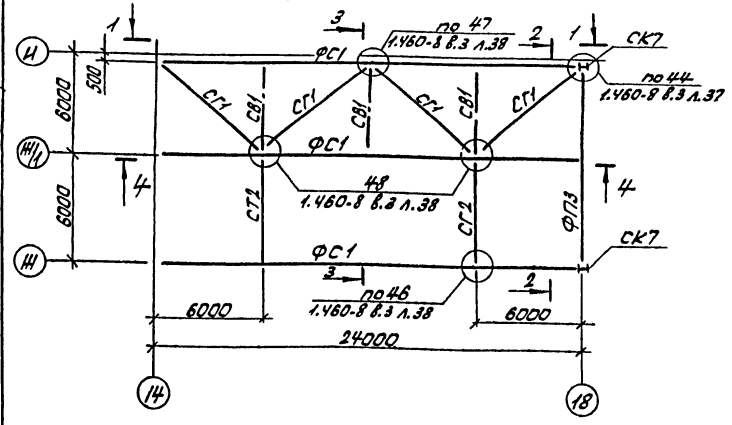

1-1

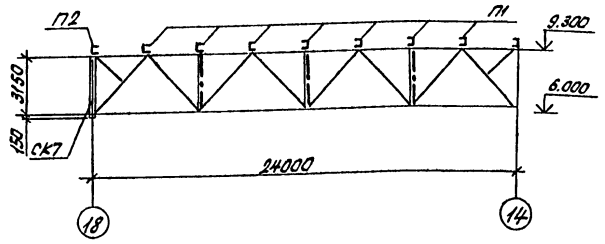

2-2

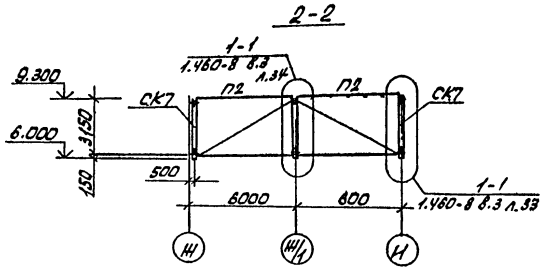

3-3

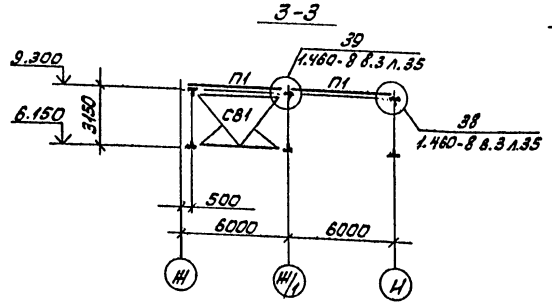

4-4

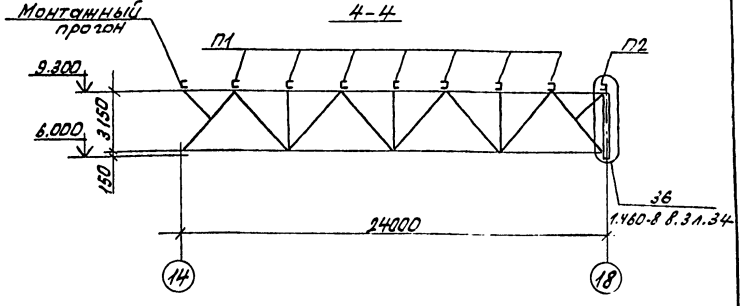

Ведомость элементов

Марка	Сечение: Эскиз	Поз.	Состав	Опорные усилия: M тс.м	N тс	Q тс	Группа констр.	Марка металла	Примечание
	Блок Б16 (1шт.)								
ФС1	1.460-8 в.3 л.46,		СФТ24-2,80 (3шт.)				2	09Г2С-12	1870
ФП3	503-		-КМ-37 СПФТ12-43-1 (1шт.)				2	09Г2С-12	1660
СК7	1.460-8 Вып.3, л.18,		ССО-5 (2шт.)				3	09Г2С-6	235
П1	1.460-8 Вып.3, л.64;		ГОСТ8278-83 СП-2 (шт.14)				2	09Г2С-12	135
П2	1.460-8 Вып.3, л.64;		ГОСТ8278-83 СБ2 (шт.2)				2	09Г2С-12	191
СВ1	1.460-8 Вып.3, л.60,		СР (3шт.)				4	Ст3Сп5	230
СГ1	1.460-8 Вып.3, л.61,		СБ1Т (4шт.)				4	Ст3Сп5	126
СГ2	1.460-8 Вып.3, л.61,		СВ1 (2шт.)				4	Ст3Сп5	40
			Итого						1160 кг.

ГИП	Боярщинов		503-4-44 м.87 КМ
Нач.отд	Сидорова		Автотранспортное предприятие на 150 грузовых автомобилей для северных районов
Гл.спец.	Стрехнин		
Рук.гр	Шайкратов		Производственный корпус с закрытой стоянкой
Вед.инж	Полякова		Стадия: РП; Лист: 33; Листов:
Инж.	Леонова		Блок Б16 Сечения 1-1... 3-3
			ГИПРОАВТОТРАНС Новосибирский филиал

Привязан

Инв.№

Инв.№подл. | Подп. и дата | Взам.инв.№

Часть II, Альбом II

Типовой проект 503

Схема расположения прогонов и связей по верхним поясам ферм блоков Б20, Б21

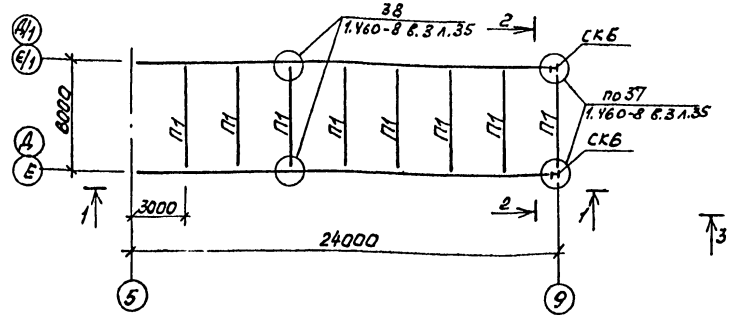

Схема расположения прогонов и связей по верхним поясам ферм блока Б22

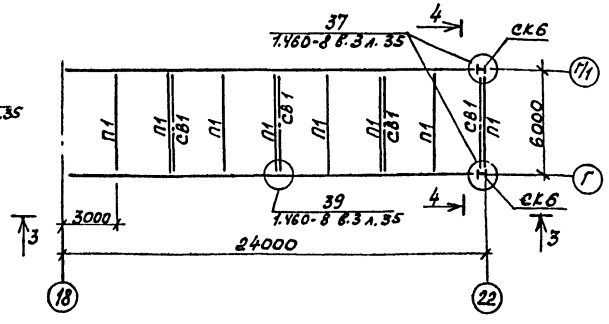

Схема расположения связей по нижним поясам ферм блоков Б20; Б21

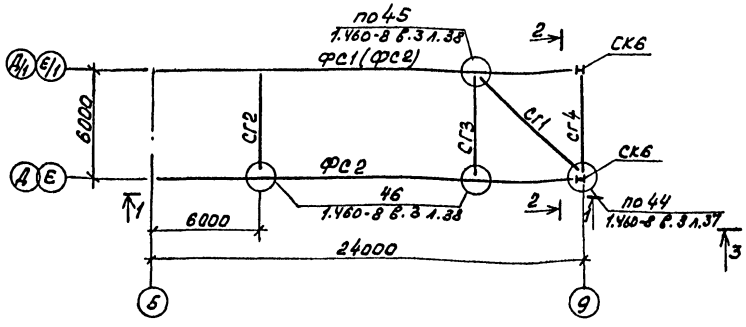

Схема расположения связей по нижним поясам ферм блока Б22

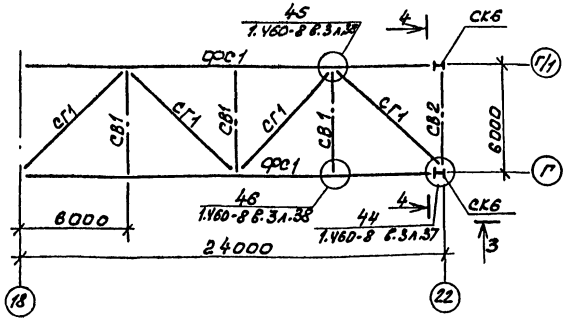

1-1

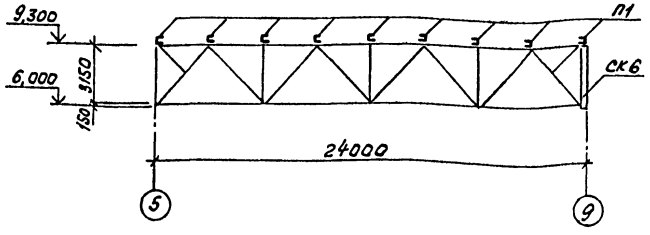

3-3

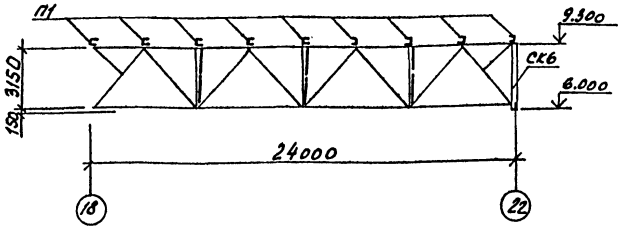

2-2

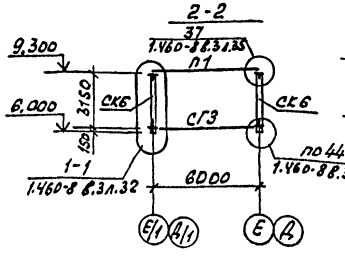

4-4

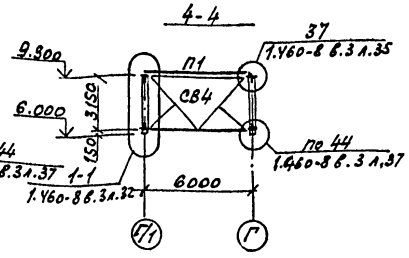

Ведомость элементов

Марка	Сечение: Эскиз	Поз.	Состав	Опорные усилия: M тс,м	N тс	Q тс	Группа констр.	Марка металла	Примечание
	Блок Б20 (1шт)								
ФС1	1.460-8 вып.3, л.46, СФТ24-1,85 (1шт)						2	09Г2С-12	1870
ФС2	1.460-8 вып.3, л.46, СФТ24-2,80 (1шт)						2	09Г2С-12	2120
СК6	1.460-8 вып.3, л.18, ССО-1 (2шт)						3	09Г2С-6	260
П1	1.460-8 вып.3, л.64, ГОСТ8278-89, СП-2 (8шт)						2	09Г2С-12	135
СГ1	1.460-8 вып.3, л.61, СБ1Т (1шт)						4	ВСт3сп5	126
СГ3	1.460-8 вып.3, л.61, Са2Р (1шт)						4	ВСт3сп5	55
СГ2	1.460-8 вып.3, л.61, СБ1 (1шт)						4	ВСт3сп5	40
СГ4	1.460-8 вып.3, л.61, Са2Ф (1шт)						4	ВСт3сп5	85
	Итого								5896кг
	Блок Б21 (1шт)								
ФС2	1.460-8 вып.3, л.46, СФТ24-2.80 (2шт)						2	09Г2С-12	2120
СК6	1.460-8 вып.3, л.18, ССО-1 (2шт)						3	09Г2С-6	260
П1	1.460-8 вып.3, л.64, ГОСТ8278-83 СП-2 (8шт)						2	09Г2С-12	135
СГ1	1.460-8 вып.3, л.61, СБ1Т (1шт)						4	ВСт3сп5	126
СГ3	1.460-8. вып.3, л.61, Са2Р (1шт)						4	ВСт3сп5	55
СГ2	1.460-8, вып.3, л.61, СБ1 (1шт)						4	ВСт3сп5	40
СГ4	1.460-8, вып.3, л.61 Са2Ф (1шт)						4	ВСт3сп5	85
	Итого								6146кг
	Блок Б22 (1шт)								
ФС1	1.460-8 вып.3 л.46, СФТ24-1,85 (2шт)						2	09Г2С-12	1870
СК6	1.460-8 вып.3, л.18, ССО-1 (2шт)						3	09Г2С-6	260
П1	1.460-8 вып.3, л.64, ГОСТ8278-83 СП-2 (8шт)						2	09Г2С-12	135
СГ1	1.460-8 вып.3, л.61, СБ1Т (4шт)						4	ВСт3сп5	126
СВ1	1.460-8 вып.3, л.60, СВС1 (3шт)						4	ВСт3сп5	230
СВ2	1.460-8, вып.3, л.60, СР (1шт)						4	ВСт3сп5	250
	Итого								6784кг

ГИП	Бояршинов	
Нач.отд.	Сидорова	
Гл.спец.	Стрехнин	
Рук.гр.	Шайхратова	
Вед.инж.	Полякова	
Инж.	Леонова	

503-4-44 м.87 -КМ

Автотранспортное предприятие на 150 грузовых автомобилей для северных районов

Производственный корпус с закрытой стоянкой

Стадия	Лист	Листов
РП	34	

Блоки Б20; Б21, Б22 Сечения 1-1... 4-4

ГИПРОАВТОТРАНС Новосибирский филиал

Привязан

Инв. №

Инв. № подл. | Подпись и дата | Взам. инв. №

Формат А

Часть II, Альбом II

Типовой проект 503

Схема расположения прогонов и связей по верхним поясам ферм блока Б19

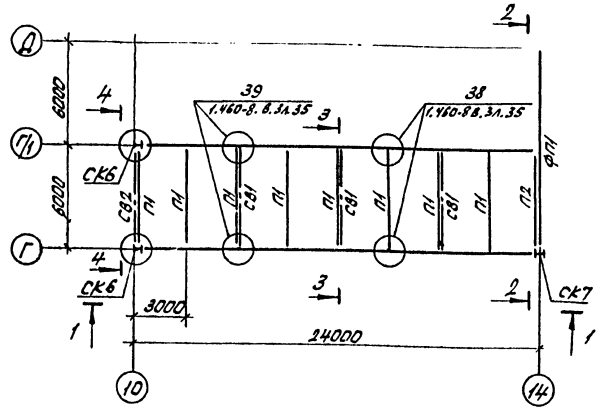

Схема расположения прогонов и связей по верхним поясам ферм блока Б23

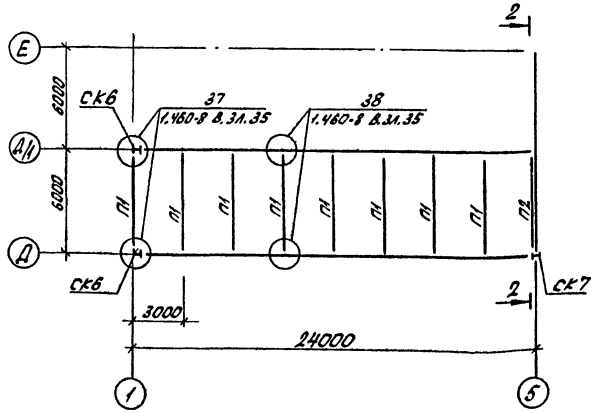

Схема расположения связей по нижним поясам ферм блока Б19

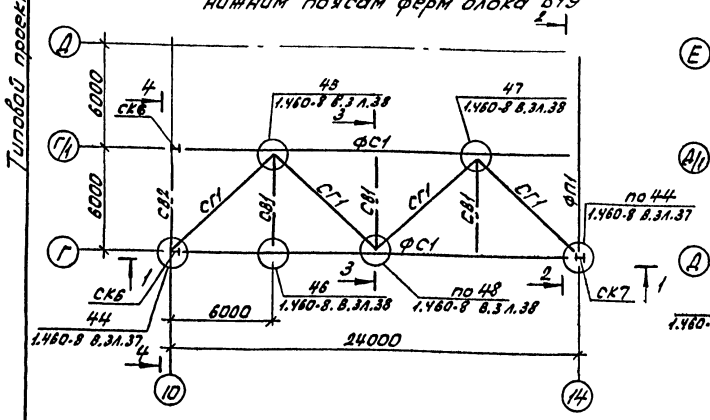

Схема расположения связей по нижним поясам ферм блока Б23

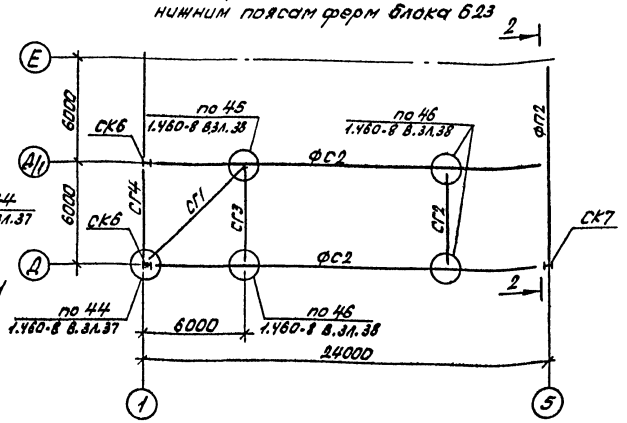

1-1

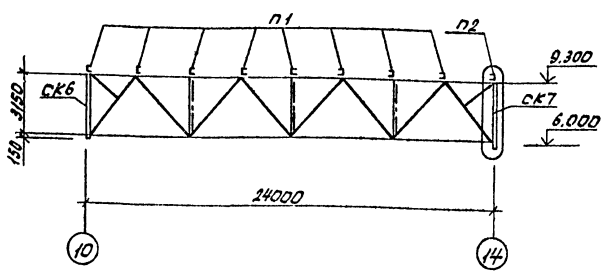

2-2

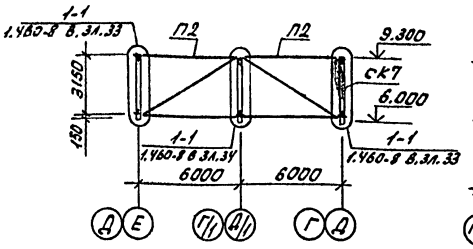

3-3

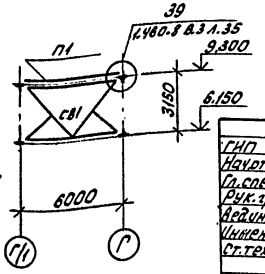

4-4

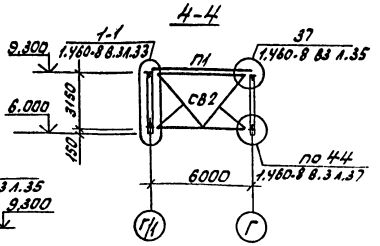

Ведомость элементов

Марка	Сечение: Эскиз	Поз.	Состав	Опорные усилия: M тс,м	N тс	Q тс	Группа констр.	Марка металла	Примечание
	Блок Б19 (1шт.)								
ФС1	1.460-8 вып.3л 46, СФТ24- 1,85 (2шт.)						2	09Г2С-12	1870
ФП1	503- -КМ-37, СПФТ12- 43а (1шт.)						2	09Г2С-12	1660
СК6	1.460-8 вып.3л.18, ССО-1 (2шт.)						3	09Г2С-6	260
СК7	1.460-8 вып.3л.18, ССО-5 (1шт.)						3	09Г2С-6	235
П1	1.460-8 вып.3л.64, ГОСТ8278-83, СП2 (8шт.)						2	09Г2С-12	135
П2	1.460-8 вып.3л.64; ГОСТ8278-83, СЕ-2 (1шт.)						2	09Г2С-12	191
СГ1	1.460-8 вып.3л.61, СБ1Т (4шт.)						4	Вст3сп5	126
СВ1	1.460-8 вып.3л.60, СР (3шт.)						4	Вст3сп5	230
СВ2	1.460-8 вып.3л.60, СВС1 (1шт.)						4	Вст3сп5	250
	Итого:								8870 кг
	Блок Б23 (1шт.)								
ФС2	1.460-8 вып.3л 46, СФТ24- 2,80 (2шт.)						2	09Г2С-12	2120
ФП2	503- -КМ-37, СПФТ12-68а (1шт.)						2	09Г2С-12	1660
СК6	1.460-8 вып.3л.18, ССО-1 (2шт.)						3	09Г2С-6	260
СК7	1.460-8 вып.3л.18, ССО-5 (1шт.)						3	09Г2С-6	235
П1	1.460-8 вып.3л.64; ГОСТ8278-83 СП-2 (8шт.)						2	09Г2С-12	135
П2	1.460-8 вып.3л.64; ГОСТ8278-83 СЕ-2 (1шт.)						2	09Г2С-12	191
СГ1	1.460-8, вып.3л.60, СБ1Т (1шт.)						4	Вст3сп5	126
СГ2	1.460-8, вып.3л.61, СВ1 (1шт.)						4	Вст3сп5	40
СГ3	1.460-8, вып.3л.61, СА2Р (1шт.)						4	Вст3сп5	55
СГ4	1.460-8, вып.3л.61, СА2Ф (1шт.)						4	Вст3сп5	85
	Итого:								8232 кг

Привязан

Инв. №

ГИП	Бояршинов	
Нач.отд.	Сидорова	
Гл.спец.	Стрехнин	
Рук.гр.	Шайхратов	
Вед.инж.	Полякова	
Инжен.	Леонова	
Ст.тех.	Баева	

503-4-44м. 87 КМ

Автотранспортное предприятие на 150 грузовых автомобилей для северных районов

Производственный корпус с закрытой стоянкой

Стадия	Лист	Листов
РП	35	

Блоки Б19, Б23 сечения 1-1... 4-4

ГИП РОАВТОТРАНС Новосибирский филиал

Инв. № подл. | Подп. и дата | Взам. инв. №

Часть II, Альбом II

Типовой проект 503

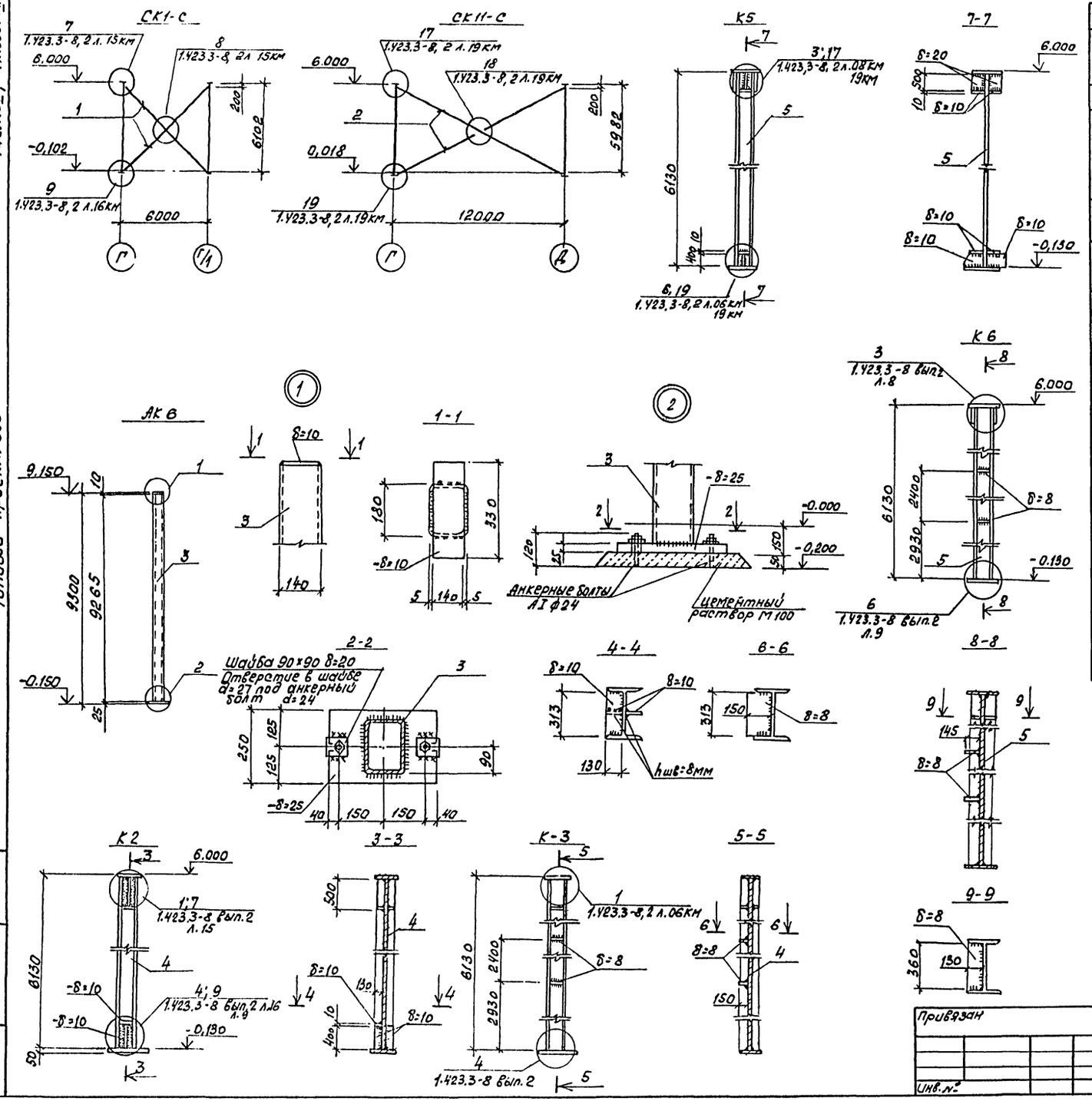

Ведомость элементов									
Марка	Сечение			Опорные усилия			Группа констр.	Марка металла	Примечание
	Эскиз	Поз.	Состав	M^p тс, м	N^p тс	Q^p тс			
СК1-С	L	1	L 90×7		10,85		4	ВСт3сп5-1	157,0 кг
			-δ=8				4	ВСт3сп5-1	33,0 кг
								Итого:	190,0 кг
СК11-С	⅃L	2	⅃L 100×8		10,3		4	ВСт3сп5-1	620,0 кг
			-δ=10				4	ВСт3сп5-1	131,0 кг
								Итого	751,0 кг
АК6	⊓	3	Гн⊓180×140×5	6,5	1,56	1,15	4	ВСт3сп5	116,4 кг
			δ=10				4	ВСт3сп5	3,7 кг
			δ=25				4	ВСт3сп5	18,7 кг
								Итого:	138,8 кг
К2	Н	4	1.423.3-8 вып. 2 л. 01 км КБ60,6-1-КС (1шт)				3	09Г2С-6	635,0 кг
	—		-δ=10				2	09Г2С-12	11,4 кг
								Итого:	646,4 кг
К3	Н	4	1.423.3-8 вып. 2 л. 01 км, КБ60,6-1-КС (1шт)				3		635,0 кг
	—		-δ=8				2	09Г2С-12	5,1 кг
								Итого:	640,1 кг
К5	Н	5	1.423.3-8 вып. 2 л. 01 км КБ60-1-СС (1шт)				3	09Г2С-6	840,0 кг
	-		-δ=20				2	09Г2С-12	23,6 кг
	-		-δ=10				2	09Г2С-12	31,8 кг
								Итого:	895,4 кг
К6	Н	5	1.423.3-8 вып. 2 л. 01 км КБ60-1-СС (1шт)				3	09Г2С-6	840,0 кг
	—		-δ=8				2	09Г2С-12	6,6 кг
								Итого:	846,6 кг

1. При разработке конструкций на стадии КМД руководствоваться для связей и колонн марок К2; К3; К5; К6 указаниями серии 1.423.3-8 вып. 2.
2. Ведомость элементов составлена без запаса на припуски и отходы.

ГИП	Боярщинов		503-4-44 м. 87 -КМ
Нач. отд.	Сидорова		Автотранспортное предприятие на 150 грузовых автомобилей для северных районов
Гл. спец.	Стрехнин		
Рук. гр.	Шайхратова		Производственный корпус с закрытой стоянкой
Вед. инж.	Полякова		Стадия: РП; Лист: 36; Листов:
Инж.	Леонова		Схемы связей СК1-С; СК11-С; колонн К2; К3; К5; К6; стоек АК6 сечения 1-1... 9-9
Привязан			ГИПРОАВТОТРАНС Новосибирский филиал
Инв. №			

Инв. № подл. | Подпись и дата | Взам. инв. №

Часть II. Альбом II

Типовой проект 503-

Схема подстропильной фермы марки СПФТ12-43а и СПФТ 12-68а

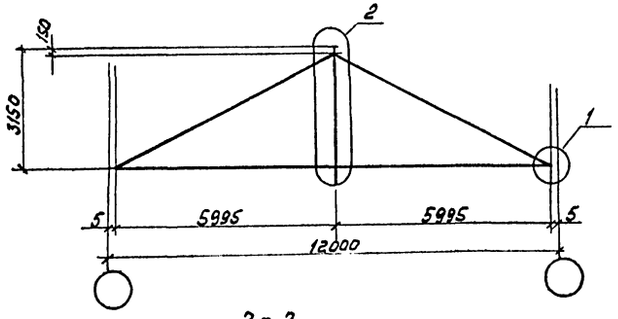

2-2

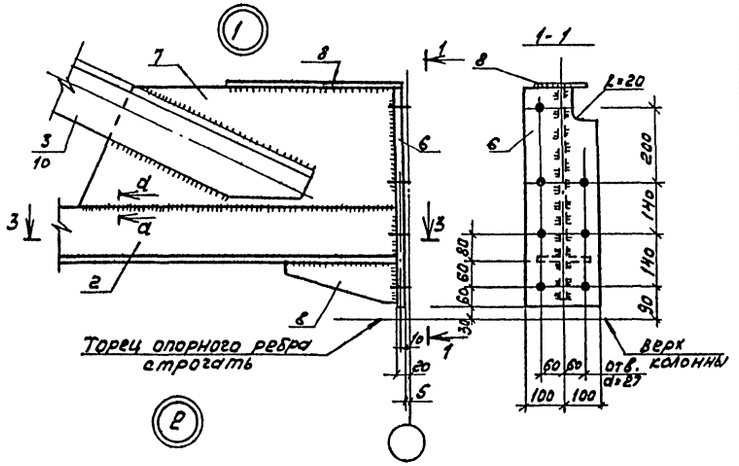

2

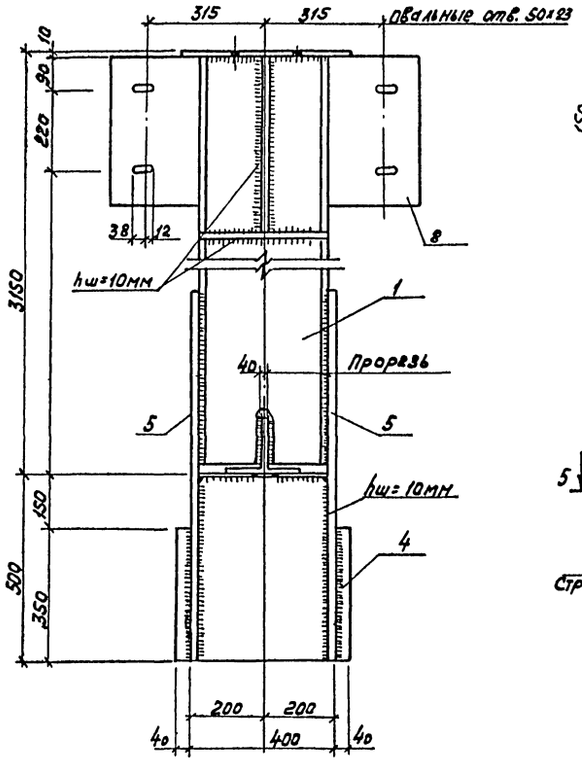

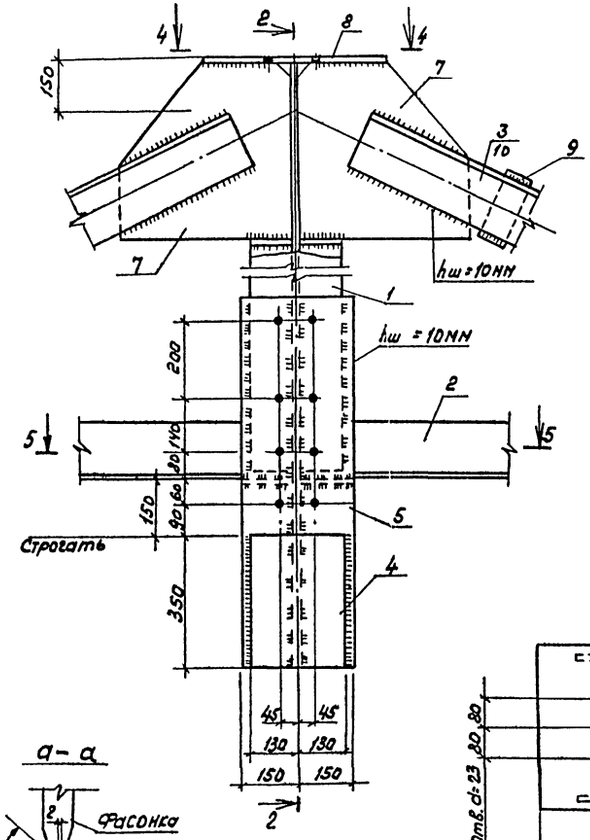

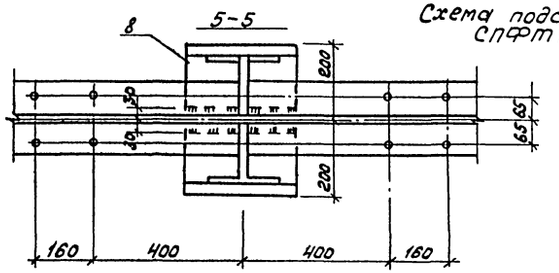

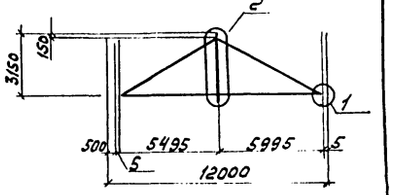

Схема подстропильной фермы марки СПФТ 12-43-1 и СПФТ 12-68-1

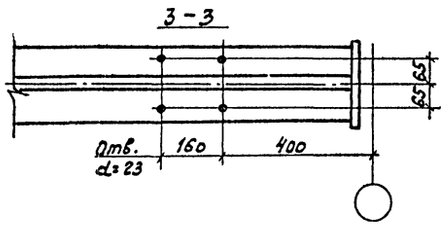

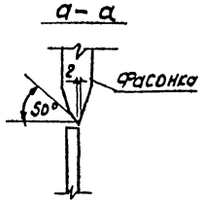

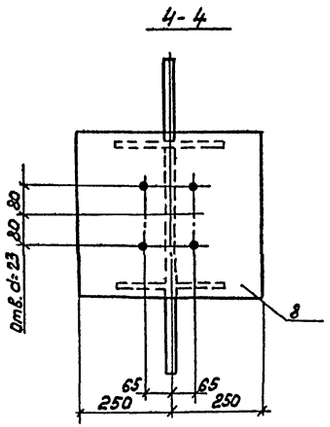

Ведомость элементов

Марка	Сечение Эскиз	Поз.	Состав	Опорные усилия M тс,м	N тс	Q тс	Группа констр.	Марка металла	Примечание
СПФТ 12-43-а СПФТ 12-43-1	I	1	35Ш2					09Г2С-12	
	⊥	2	I30Ш1		+45,5			09Г2С-12	Разрезать пополам
	⊤	3	L160×10		-50,8			09Г2С-12	
		4	-δ=40					09Г2С-12	
		5	-δ=30					09Г2С-12	
		6	-δ=20					09Г2С-12	
		7	-δ=12					09Г2С-12	
		8	-δ=10					09Г2С-12	
		9	-δ=8					09Г2С-12	
СПФТ 12-68-а СПФТ 12-68-1	I	1	35Ш2					09Г2С-12	
	⊥	2	I30Ш1		+70,4			09Г2С-12	Разрезать пополам
	⊤	10	L180×11		-78,8			09Г2С-12	
		4	-δ=40					09Г2С-12	
		5	-δ=30					09Г2С-12	
		6	-δ=20					09Г2С-12	
		7	-δ=12					09Г2С-12	
		8	-δ=10					09Г2С-12	
		9	-δ=8					09Г2С-12	

1. Тавровое соединение с односторонними угловыми швами выполнять полуавтоматической сваркой согласно СНиП II-23-81 гл. 3.1 приложение 3.
2. Подстропильные фермы разработаны по типу ферм марок СПФТ12-43 и СПФТ12-68 по серии 1.460-8 вып.3 и в соответствии с ГОСТ 26020-83.
3. Для изготовления нижнего пояса тавра фермы, двутавр I30Ш1 резать пополам по оси, X-X вдоль профиля.

Привязан

Инв.№

ГИП	Боярщинов		
Нач.отд.	Сиборова		
Гл.спец.	Стрехнин		
Рук. гр.	Шайхатаров		
Вед.инж.	Полякова		
Инж.	Леонова		

503-4-44м.87 КМ

Автотранспортное предприятие на 150 грузовых автомобилей для северных районов

Производственный корпус с закрытой стоянкой

Стадия	Лист	Листов
РП	37	

Схемы подстропильных ферм марки СПФТ12-43а СПФТ12-43-1 СПФТ12-68-1. Узлы 1/12. Сечение 1-1...3-3

ГИПРОАВТОТРАНС Новосибирский филиал

Инв.№ подл. | Подпись и дата | Взам.инв.№

Типовой проект 503 Часть II Альбом I

Схема 1

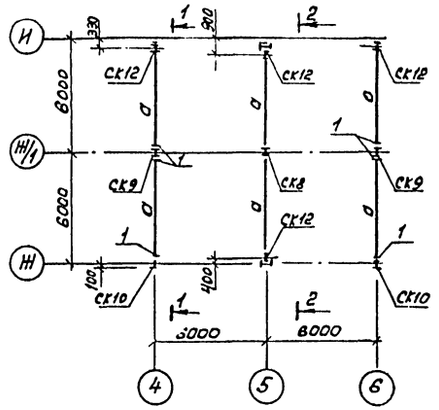

1-1

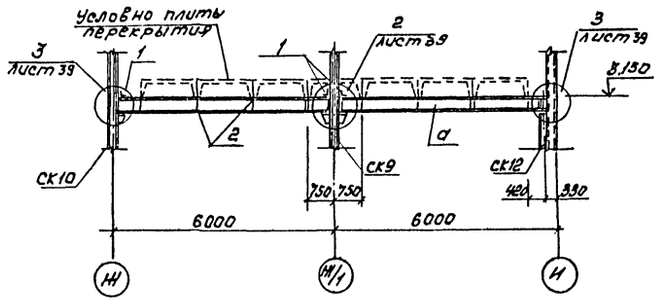

Ведомость элементов

Марка	Сечение			Опорные усилия			Группа конструк.	Марка металла	Примечание
	Эскиз	поз	Состав	M тсм	N тс	Q тс			
	Стойки								
СК8	КМ-40		СК8 (шт.3)				3	09Г2С-6	317,5кг
СК9	КМ-40		СК9 (шт.7)				3	09Г2С-6	593,09кг
СК10	КМ-40		СК10 (шт.14)				3	09Г2С-6	241,52кг
СК11	КМ-40		СК11 (шт.2)				3	09Г2С-6	393,09кг
СК12	КМ-40		СК12 (шт.18)				3	09Г2С-6	113,24кг
	Балки								
а	I		I35Ш2	33,0	-	21,0	2	09Г2С-6	
поз.1	L	1	L160×10	ℓ=250	(шт.30)		3	09Г2С-6	
поз.2	—	2	-δ=10				3	09Г2С-6	
поз.3	L	3	L250×16				3	09Г2С-6	
поз.4	—	4	-δ=16				3	09Г2С-6	
поз.5	[	5	[14				2	09Г2С-6	
поз.6	L	6	L80×6				2	09Г2С-6	
поз.7		7	-δ=8				3	09Г2С-6	

Схема 2

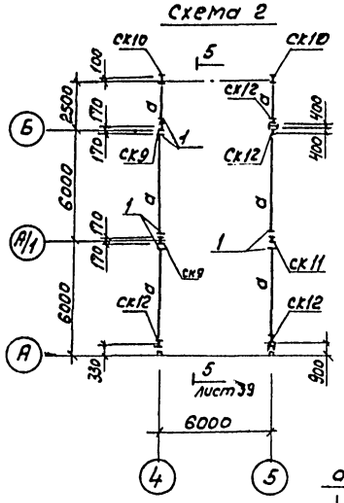

2-2

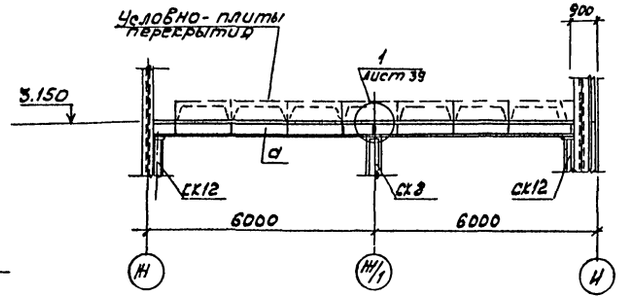

3-3

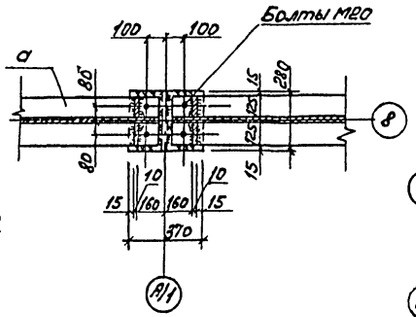

Схема 3

Схема 4

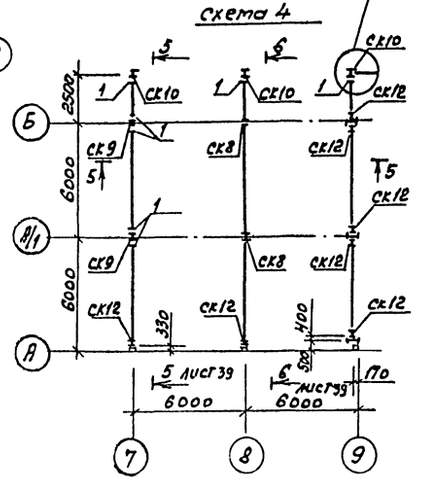

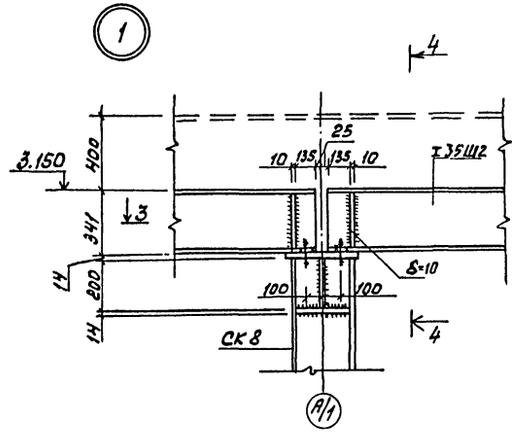

4-4

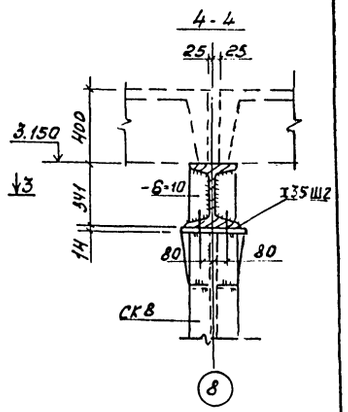

1. Незамаркированные стойки смотри на листе 16.

ГИП	Бояршинов		503-4-44м.87 КМ
Нач.отд.	Сидорова		Автотранспортное предприятие на 150 грузовых автомобилей для северных районов
Гл.спец.	Стрункин		Производственный корпус с закрытой стоянкой
Рук.гр.	Шайхатаров		Стадия: РП; Лист: 38; Листов:
Вед.инж.	Полякова		Схемы 1...4 расположения колонн и балок перекрытия вентканер. Сечения 1-1...3-3. Узел 1
Инж.	Баева		Гипроавтотранс Новосибирский филиал

Привязан

Инв. №

Инв. № подл. | Подпись и дата | Взам. инв. №

Типовой проект 503 Часть II, Альбом I

5-5

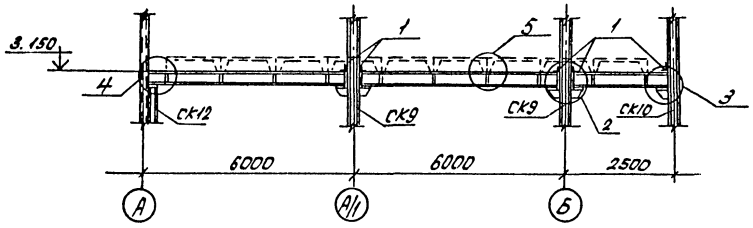

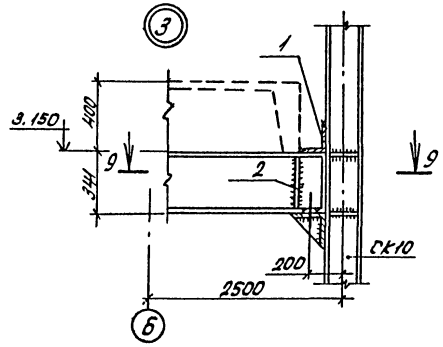

9-9

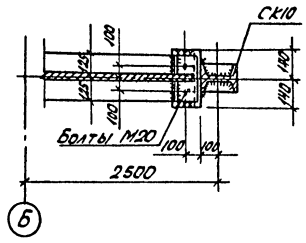

6-6

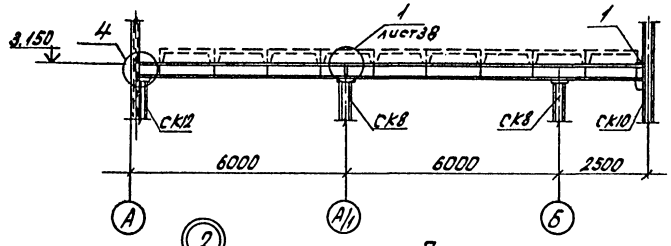

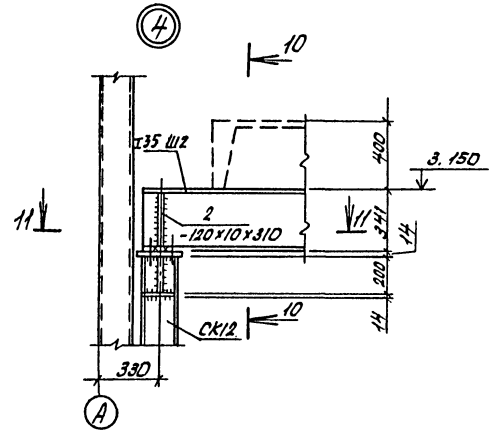

10-10

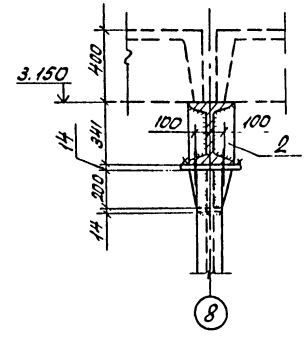

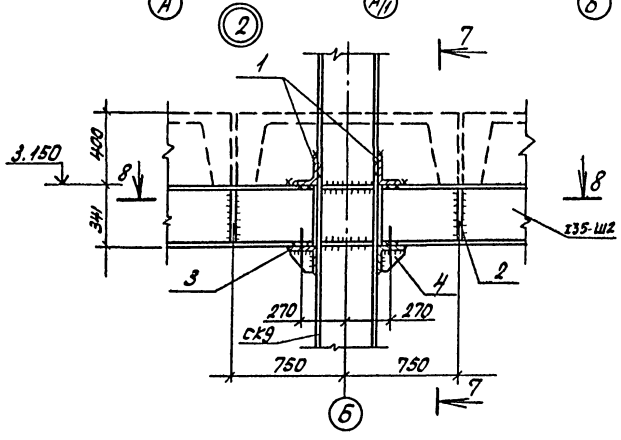

7-7

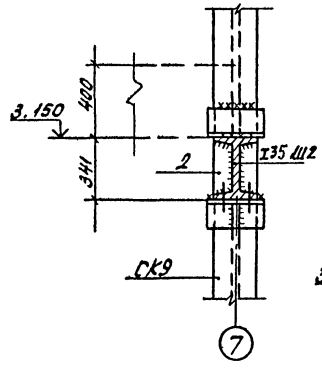

11-11

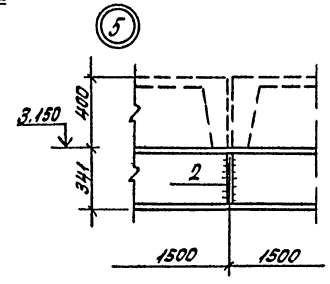

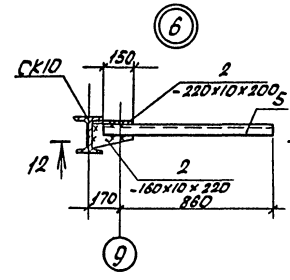

12-12

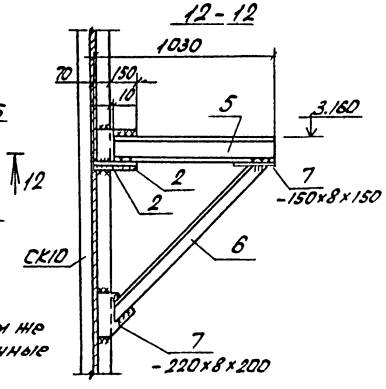

8-8

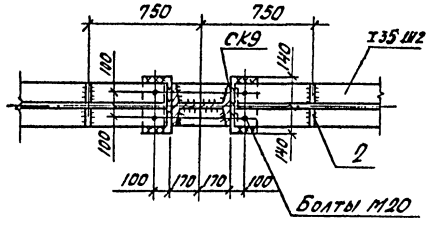

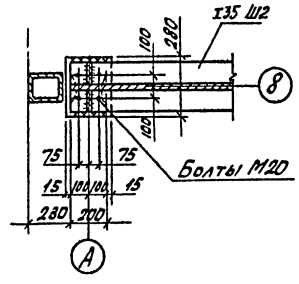

Разрезы замаркированы на листе 38, там же смотри спецификацию на замаркированные позиции.

ГИП	Боярщина		503-4-44м.87 КМ	
Нач.отд.	Сидорова		Автотранспортное предприятие на 150 грузовых автомобилей для северных районов	
Гл.спец.	Стрехнин		Производственный корпус с закрытой стоянкой	Стадия: РП; Лист: 39; Листов:
Рук.гр.	Шайхратов		Сечения 5-5, 6-6, Узлы 2...6 к схемам расположения колонн и балок перекрытия вент.камер	ГИПРОАВТОТРАНС Новосибирский филиал
Вед.инж.	Полякова			
Инженер	Баева			

Привязан

Инв.№

Инв.№подл. | Подп. и дата | Взам.инв.№

Часть 5, Альбом II

Типовой проект 503

СК8

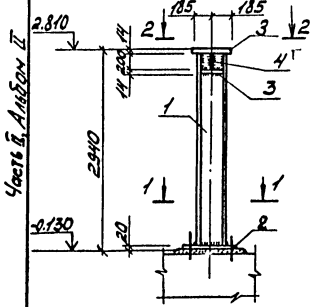

1-1

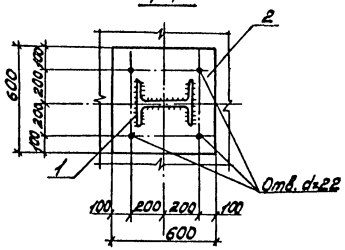

2-2

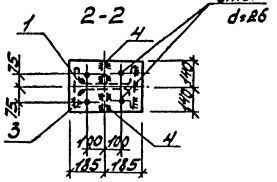

СК10

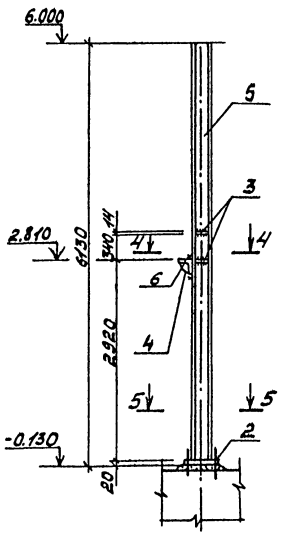

4-4

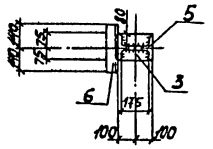

5-5

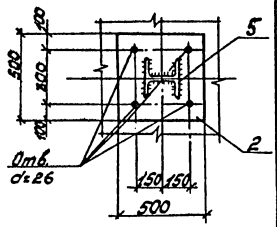

СК9, (СК11)

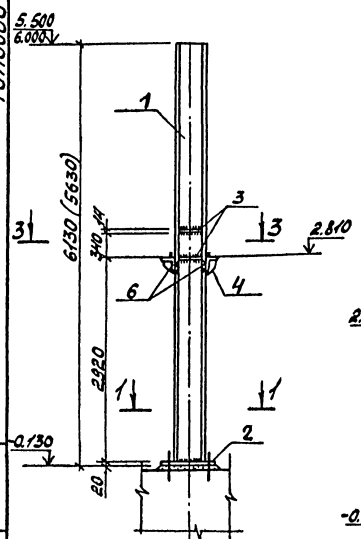

3-3

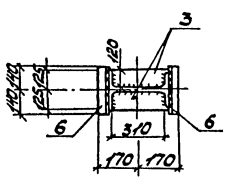

6-6

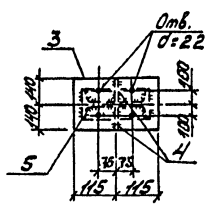

7-7

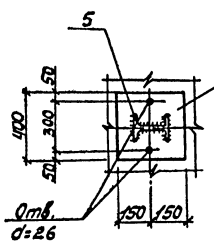

СК12

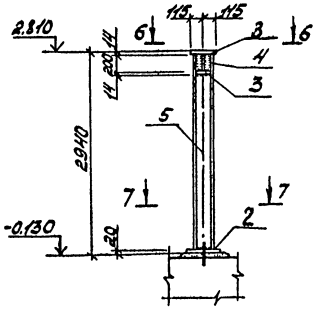

Ведомость элементов

Марка	Сечение: Эскиз	Поз.	Состав	Опорные усилия: M тсм	N тс	Q тс	Группа конструкции	Марка металла	Примечание
СК8	I	1	I35Ш2	—	48	—	3	09Г2С-6	239кг
	—	2	-δ=20						56.52кг
	—	3	-δ=14						18.84кг
	—	4	-δ=10						3.14кг
								Итого	317.5кг
СК9	I	1	I35Ш2	—	37	—	3	09Г2С-6	502кг
	—	2	-δ=20						56.52кг
	—	3	-δ=14						15.72кг
	L	6	L160×10						13.2кг
	—	4	-δ=10						5.65кг
								Итого	593.09кг
СК10	I	5	I20Ш1	—	20	—	3	09Г2С-6	187кг
	—	2	-δ=20						39.25кг
	—	3	-δ=14						5.54кг
	L	6	L160×10						6.9кг
	—	4	-δ=10						2.83кг
								Итого	241.52кг
СК11	I	1	I35Ш2	—	37	—	3	09Г2С-6	502кг
	—	2	-δ=20						56.52кг
	—	3	-δ=14						15.72кг
	L	6	L160×10						13.2кг
	—	4	-δ=10						5.65кг
								Итого	593.09кг
СК12	I	5	I20Ш1	—	24	—	3	09Г2С-6	88.9кг
	—	2	-δ=20						18.84кг
	—	3	-δ=14						2.36кг
	—	4	-δ=10						3.14кг
								Итого	113.24кг

1. Сварные швы выполнять электродами Э-42А по ГОСТ 9467-75, высота шва 6мм.
2. Опорные столики поз.6 приварить к стойкам с высотой шва 10мм.

Инв.№ подл. | Подп. и дата | Взам.инв.№

Привязан

Инв.№

ГИП	Бояршинов		503-4-44м.87 КМ
Нач.отд.	Сидорова		Автотранспортное предприятие на 150 грузовых автомобилей для северных районов
Гл.спец.	Строгина		Производственный корпус с закрытой стоянкой
Рук.гр.	Шайхатова		Стадия: РП; Лист: 40; Листов:
Вед.инж.	Полятова		Схемы колонн СК8, СК9, СК10, СК11, СК12
Инж.	Баева		ГИПРОАВТОТРАНС Новосибирский филиал

Типовой проект 503 часть II, Альбом II

Согласовано

Инв. № подл. | Подпись и дата | Взам. инв. № | Инв. № дубл. | Подпись и дата

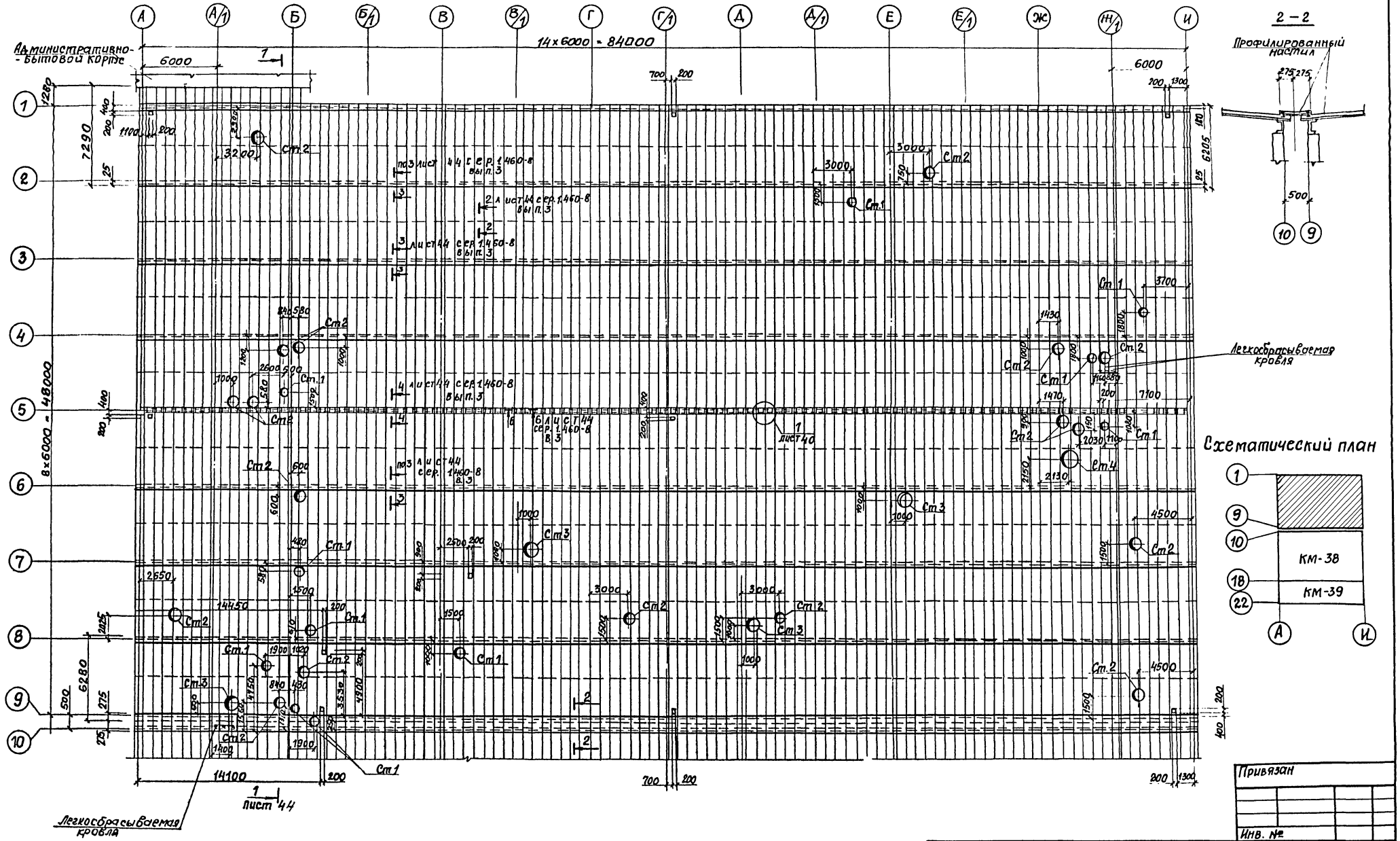

1. Фрагмент плана настила с расположением креплений смотри лист 44 серии 1.460-8 вып. 3

Привязан

Инв. №

ГИП	Боярщинов		503-4-44т.87 -КМ.
Нач. отд.	Сидорова		Автотранспортное предприятие на 150 грузовых автомобилей для северных районов
Гл. спец.	Стрехнин		Производственный корпус с закрытой стоянкой
Рук. гр.	Шайхатова		Стадия: РП; Лист: 41; Листов:
Вед. инж.	Палякова		Схема расположения проф. настила в осях 1...10, А...И. Сечение 2-2
Инженер	Леонова		ГИПРОАВТОТРАНС Новосибирский филиал

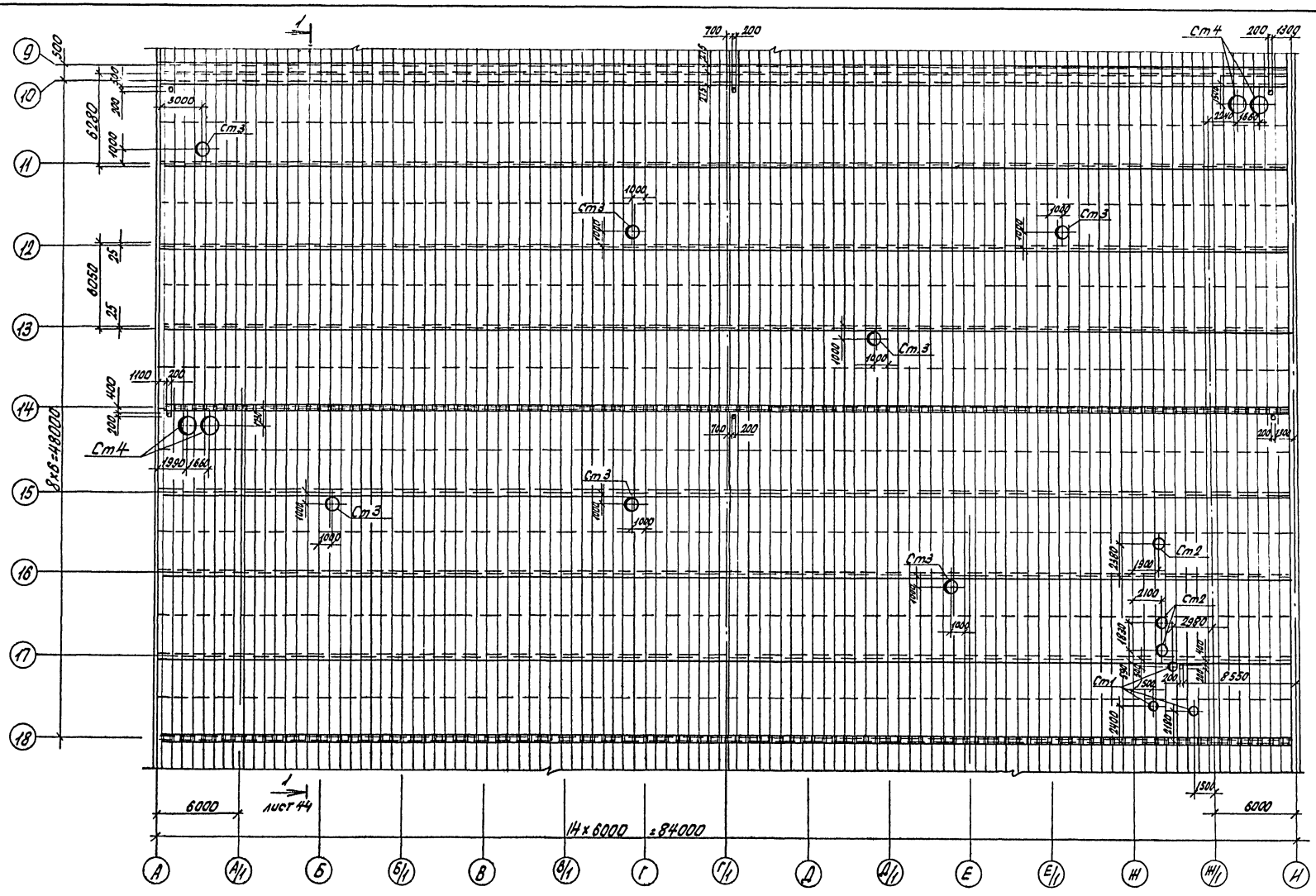

Схематический план

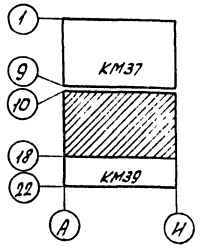

1. Фрагмент плана настила с расположением креплений смотри лист 44 серии 1.460-8 вып. 3.

Согласовано

Инв. № подл. | Подп. и дата | Взамен инв. №

Нач. сант. отд. Айзаков

Привязан

Инв. №

ГИП	Бояршинов	
Нач. отд.	Сидорова	
Гл. спец.	Стрехнин	
Рук. гр.	Шайхратова	
Вед. инж.	Полякова	
Инж.	Леонова	

503-4-44 м. 87 КМ

Автотранспортное предприятие на 150 грузовых автомобилей для северных районов

Производственный корпус с закрытой стоянкой

Стадия	Лист	Листов
РП	42	

Схема расположения проф. настила в осях 18...18, А-Н

ГИПРОАВТОТРАНС
Новосибирский филиал

Типовой проект 503 Часть 2 Альбом II

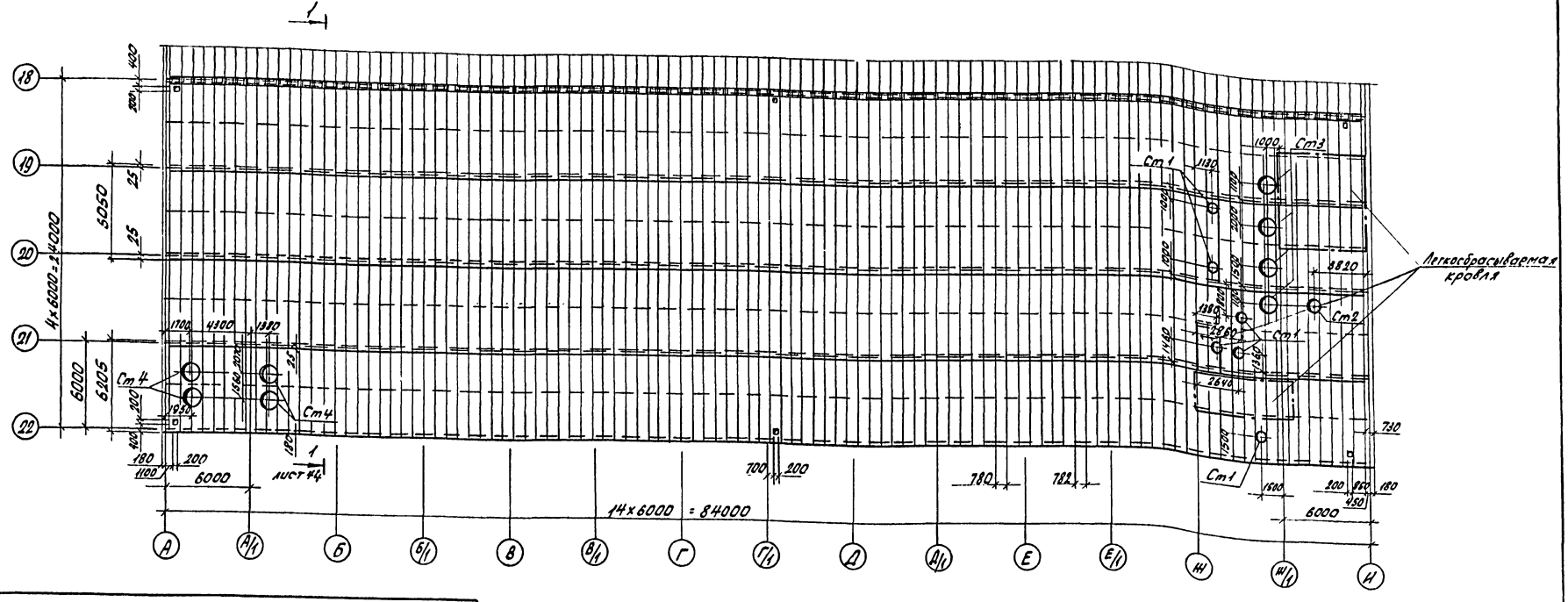

Схематический план

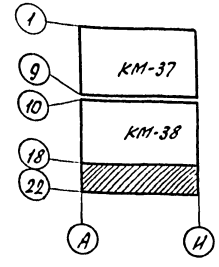

Ведомость элементов

Марка	Сечение: Эскиз	Поз.	Состав	Опорные усилия: M тс,м	N, тс	Q, тс	Группа конструк.	Марка металла	Примечание
			ГОСТ 24045-80* стальной профилированный настил Н60-782-0,8 ℓ=6080 (1744 шт.)				3	ВСт3кп2	50,8кг
			ГОСТ 24045-80* стальной профилированный настил Н60-782-0,8 ℓ=6265 (200 шт.)				3	ВСт3кп2	52,1 кг
			ГОСТ 24045-80* стальной профилированный настил Н60-782-0,8 ℓ=6280 (218 шт.)				3	ВСт3кп2	52,8кг
			ГОСТ 24045-80* стальной профилированный настил Н60-782-0,8 ℓ=7280 (17 шт.)				3	ВСт3кп2	61,4кг
			ГОСТ 24045-80* стальной профилированный настил Н60-782-0,8 ℓ=550 (109 шт.)				3	ВСт3кп2	4,6кг
Ст1			1.494-24 Вып.2, стакан С1 (20 шт.)				4	ВСт3кп2	42 кг
Ст2			1.494-24 Вып.2, стакан С2 (22 шт.)				4	ВСт3кп2	86,0кг
Ст3			1.494-24 Вып.2, стакан С3 (15 шт.)				4	ВСт3кп2	121,0кг
Ст4			1.494-24 Вып.2, стакан С5 (9 шт.)				4	ВСт3кп2	184,0кг
			ОСТ 34-016-77, болт самонарезающий (12350 шт.)						
			ТУ67-74-75, заклепка комбинированная (28076 шт.)						

1. При монтаже руководствоваться ГОСТом 24045-80* и техническими условиями на металлические ограждающие конструкции.
2. Допускаемая расчетная нагрузка на настил при шаге прогонов 3,0м при 2-х пролетной схеме настила составляет 315 кг/м².
3. Для нанесения защитного покрытия принять краску - органозоль ОД-ХВ-221 по ТУ6-10-1606-77 вес на 1м² поверхности металла - 82г.
4. Профилированный настил крепится к прогонам самонарезающими болтами в каждой волне, а соединение настилов между собой - комбинированными заклепками с шагом 500мм.
5. Отверстия d=200 выполнить по месту.
6. Установку стаканов для пропуска вентшахт см. лист 44.
7. Элементы крепления настила должны быть защищены от коррозии цинковым покрытием.
8. В участках легкосбрасываемой кровли крепление профнастила болтами через волну, а соединение настилов заклепками с шагом 1000 мм.

Согласовано

Инв.№ подл. | Подп. и дата | Взам. инв.№

Привязан

Инв.№

ГИП	Большиков		
Нач.отд	Сидорова		
Гл.спец.	Стрехнин		
Рук.гр.	Шабуратова		
Вед.инж.	Полякова		
Инж.	Леонова		

503-4-44 м.87 КМ

Автотранспортное предприятие на 150 грузовых автомобилей для северных районов

Производственный корпус с закрытой стоянкой

Стадия: РП | Лист: 43 | Листов:

Схема расположения профнастила в осях 18...22, А...И

ГИПРОАВТОТРАНС Новосибирский филиал

Часть I, Альбом II

Типовой проект 503

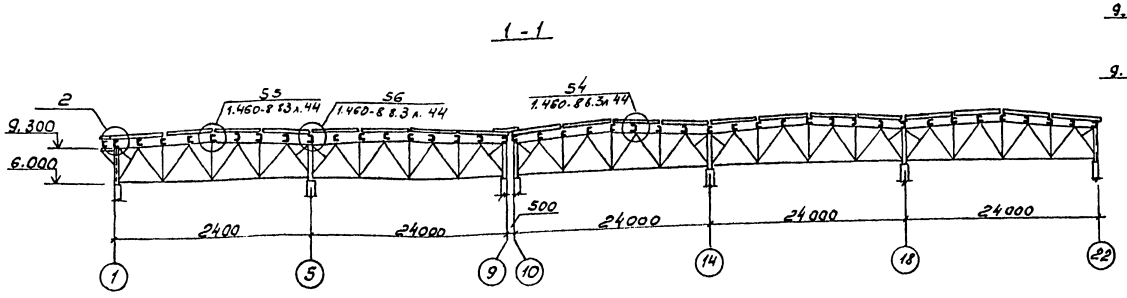

Пример пропуска стаканов вентшахт $D_н$=720; 1020; 1420 через покрытие

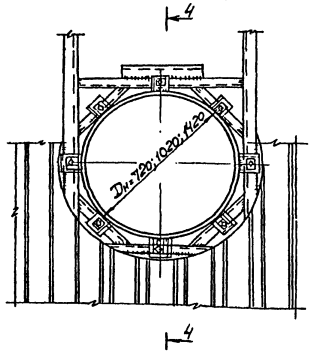

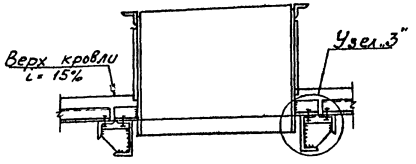

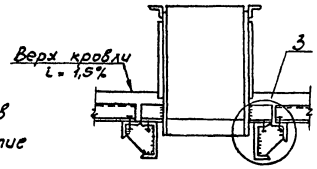

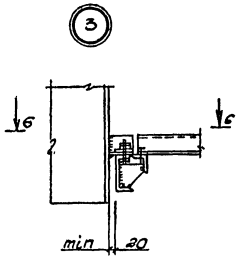

6 - 6
(Вариант на сварке)

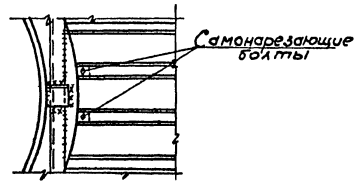

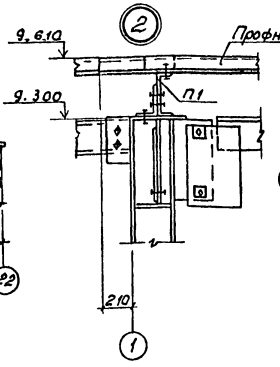

6 - 6
(Вариант на болтах)

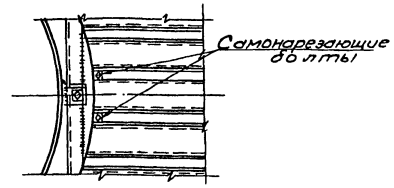

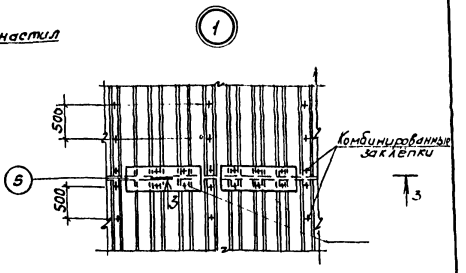

3 - 3

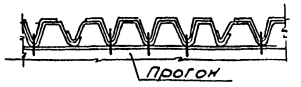

Пример пропуска стаканов вентахт $D_н$ = 402 через покрытие

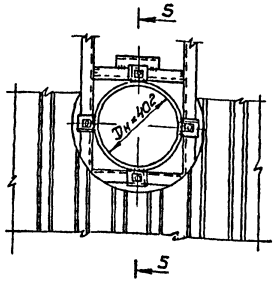

1. Данный лист см. совместно с листами 41... 43.
2. Крепление стаканов осуществляется на болтах М16 или на сварке.

ГИП	Боярщинов		503-4-44м.87 КМ
Нач.отд.	Сидорова		Автотранспортное предприятие на 150 грузовых автомобилей для северных районов
Гл.спец.	Стрехнин		
Рук.гр.	Шайхратова		Производственный корпус с закрытой стоянкой
Вед.инж.	Полякова		Стадия: РП; Лист: 44; Листов:
Инженер	Леонова		Разрез 1-1. Узлы 1...3. Сечения. Пример пропуска стаканов вентшахт через покрытие

ГИПРОАВТОТРАНС Новосибирский филиал

Привязан

Инв. №

Инв. № подл. | Подпись и дата | Взам. инв. №

Типовой проект 503 Альбом II

Схемы 1; 2

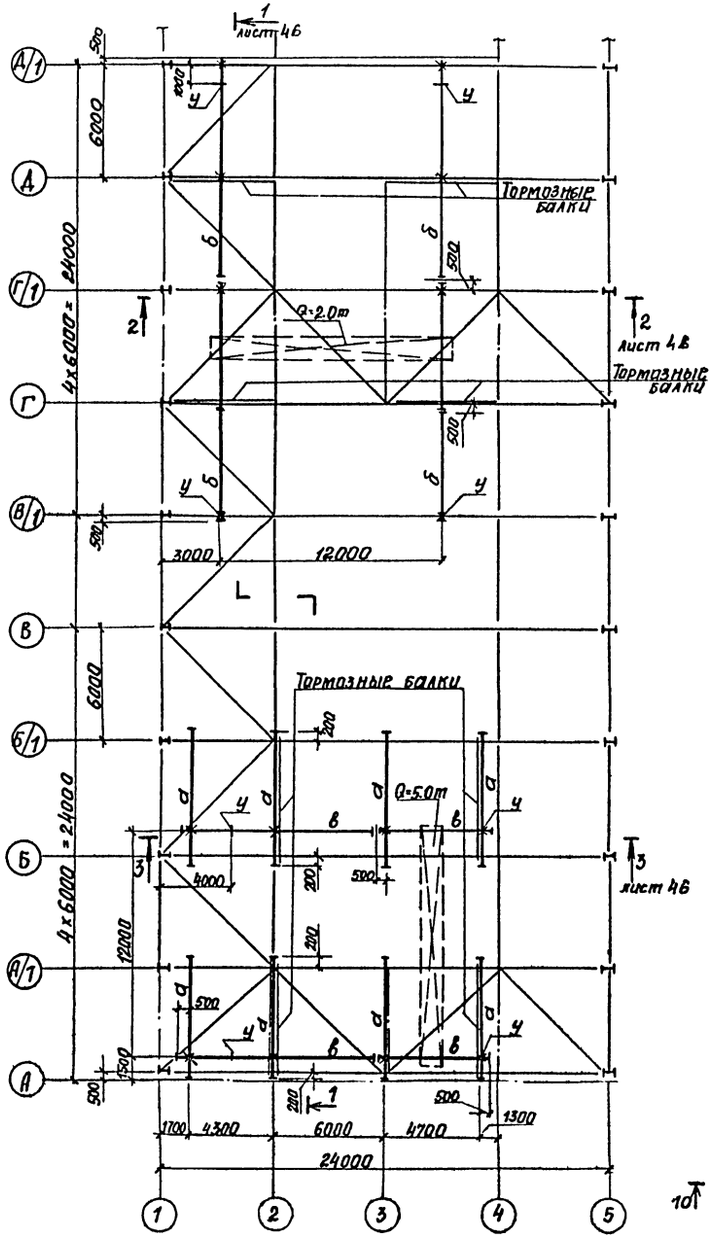

Схема 3

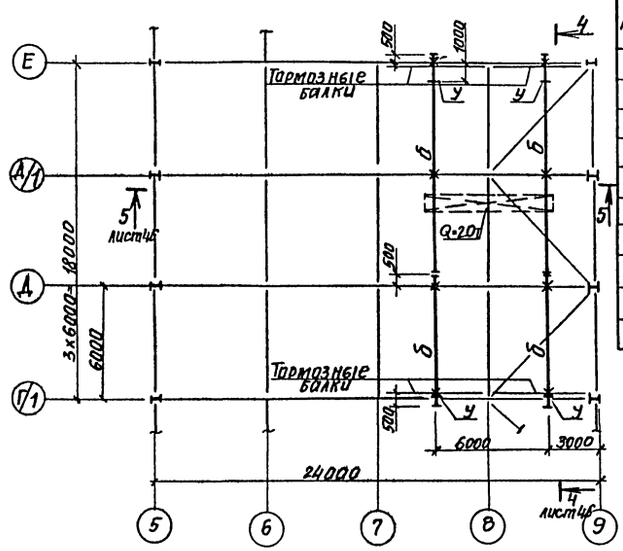

Ведомость элементов

Марка	Сечение: Эскиз	Поз	Состав	Опорные усилия: М, тс·м	N, тс	Q, тс	Группа конструкции	Марка металла	Примечание
а	I		I 40Б2	—	—	14.5	1	09Г2С-12	
б	I		I 24М	—	—	3.9	1	09Г2С-12	
в	I		I 36М	—	—	8.3 3.9	1	09Г2С-12	Кран Q=5т Кран Q=2т
е	I		I 20Б1			1.5	1	09Г2С-12	
д	I		I 26Б2			6.9	1	09Г2С-12	
е	I		I 14			1.0	1	09Г2С-12	
Ни	I		I 18			1.8	1	09Г2С-12	
п	[		[12				4	ВСт3ГпсБ-1	
у	L		L 100х7				4	ВСт3ГпсБ-1	

Схема 4

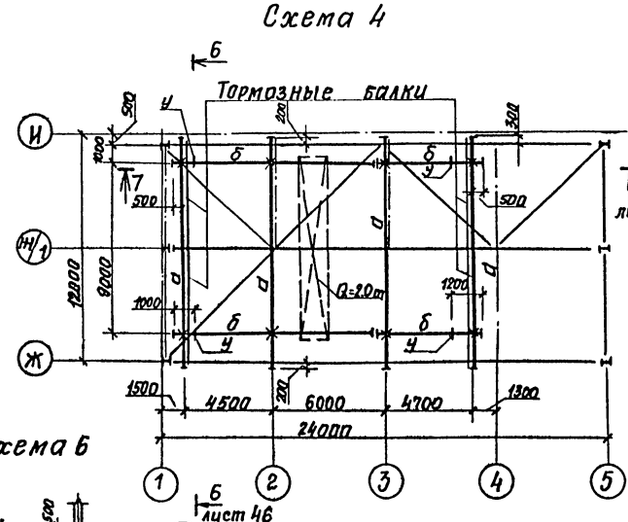

Схема 5

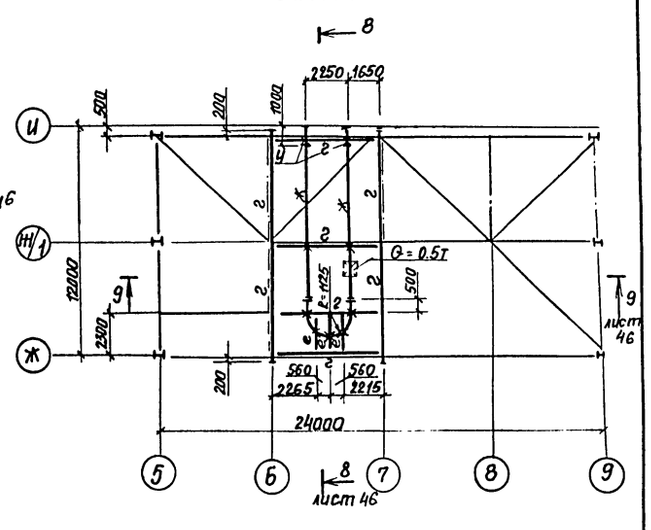

Схема 6

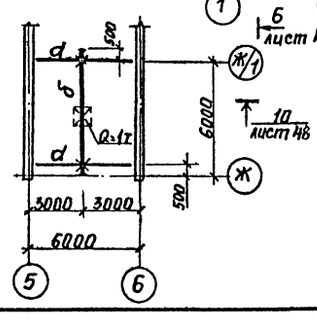

Привязан

Инв. №

ГИП	Бояршинов		
Нач. отд.	Сидорова		
Гл. спец.	Стрехнин		
Рук. гр.	Шайхатова		
Инженер.	Пехенько		

503-4-44м.87 КМ

Автотранспортное предприятие на 150 грузовых автомобилей для северных районов.

Производственный корпус с закрытой стоянкой

Стадия	Лист	Листов
РП	45	

Схемы 1...6 подвесного подъемно-транспортного оборудования

ГИПРОАВТОТРАНС Новосибирский филиал

Согласовано

Инв. № подл. | Подпись и дата | Взам. инв. №

Типовой проект 503

Часть 2, Альбом II

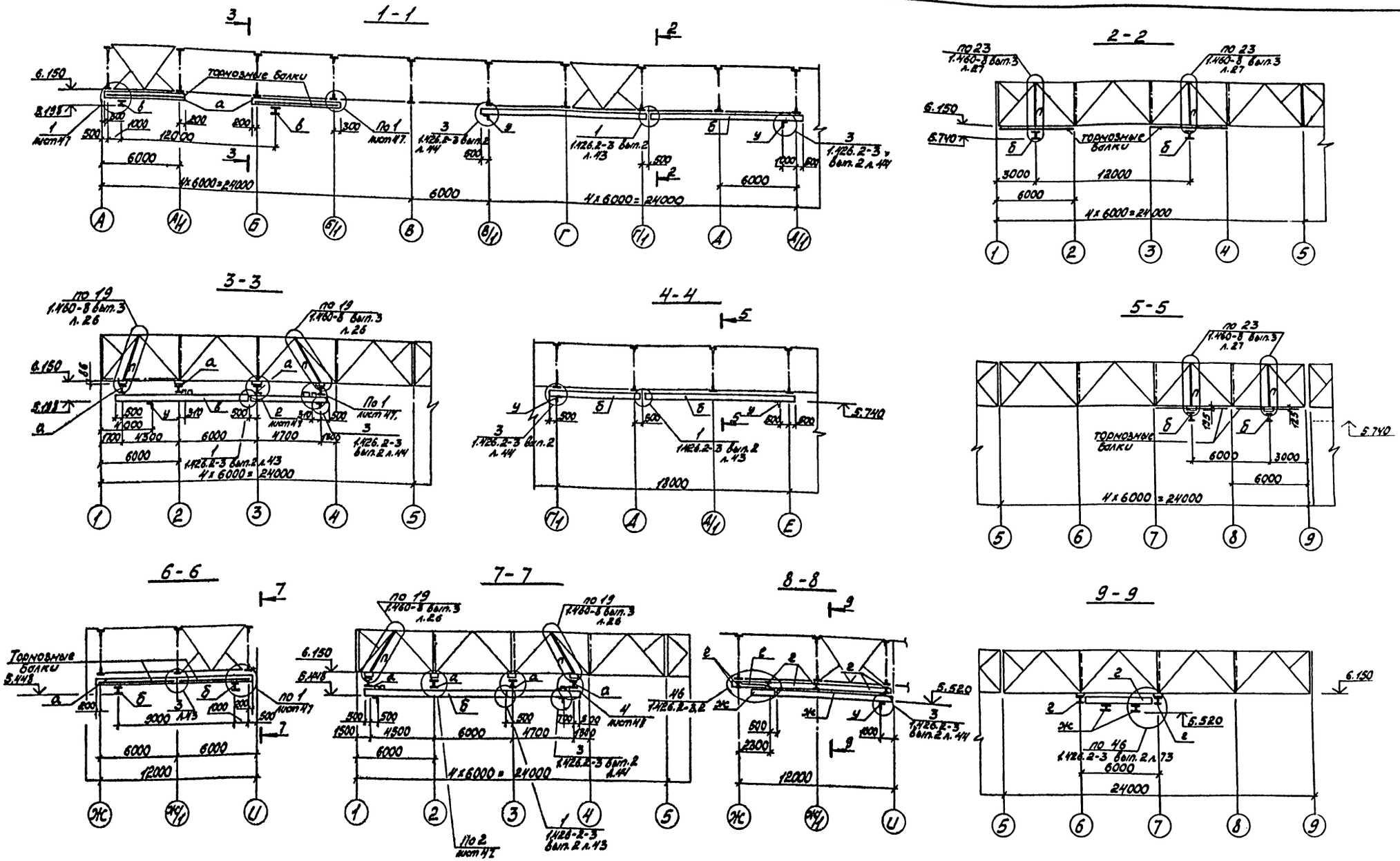

1. Ведомость элементов смотри на листе 45.
2. Общие примечания смотри на листе 48.

ГИП	Бояршинов		503-4-44т.87 КМ
Нач.отд.	Сидорова		Автотранспортное предприятие на 150 грузовых автомобилей для северных районов
Гл.спец.	Стрехнин		
Рук.гр.	Шайхратова		Производственный корпус с закрытой стоянкой
Инж.	Пеленько		Стадия: РП; Лист: 46; Листов:
Привязан			Разрезы 1-1...9-9 к схемам подвесного подземно-транспортного оборудования
Инв. №			ГИПРОАВТОТРАНС Новосибирский филиал

Инв. № подл. | Подп. и дата | Взам. инв. №

Типовой проект 503 часть II Альбом II

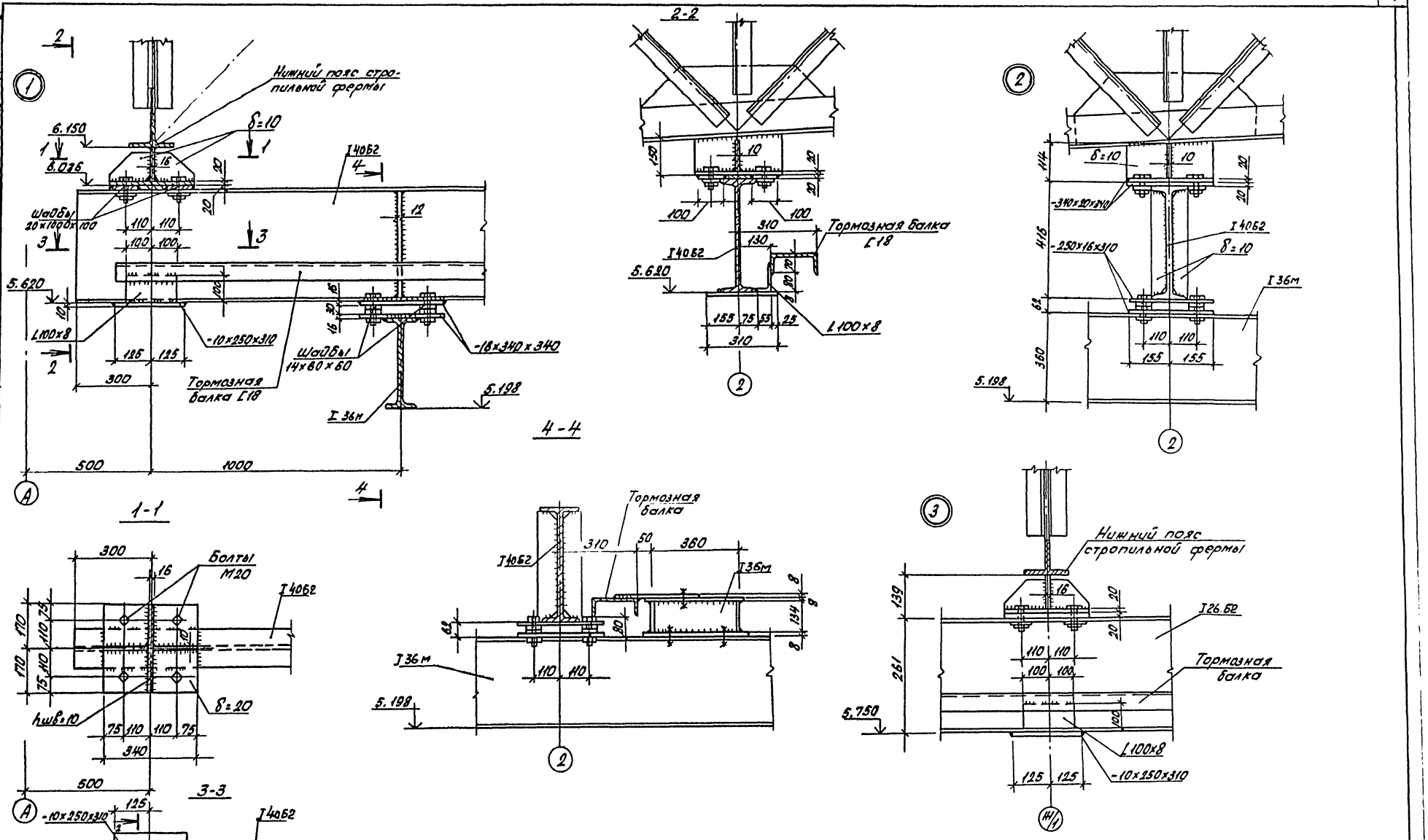

ГИП	Бояршинов		503-4-44м.87 КМ
Нач.отд.	Сидорова		Автотранспортное предприятие на 150 грузовых автомобилей для северных районов
Гл.спец	Стрехнин		
Рук.гр.	Шайхратова		Производственный корпус с закрытой стоянкой
Вед.инж	Полякова		Стадия: РП; Лист: 47; Листов:
Инж.	Пехенько		Схемы подвесного подъемно-транспортного оборудования Узлы 1...3. Сечения 1-1; 4-4
Привязан			ГИПРОАВТОТРАНС Новосибирский филиал
Инв.№			

Инв.№ подл. | Подп. и дата | Взам.инв.№

Типовой проект 503 Часть II Альбом II

Схема 7

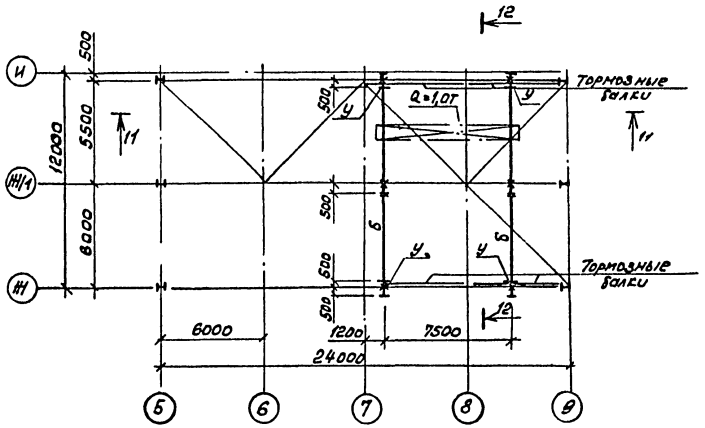

10-10

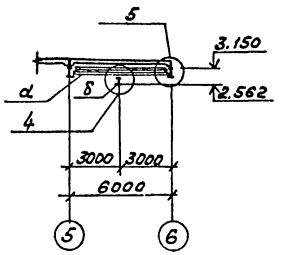

12-12

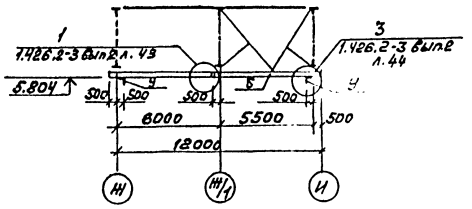

11-11

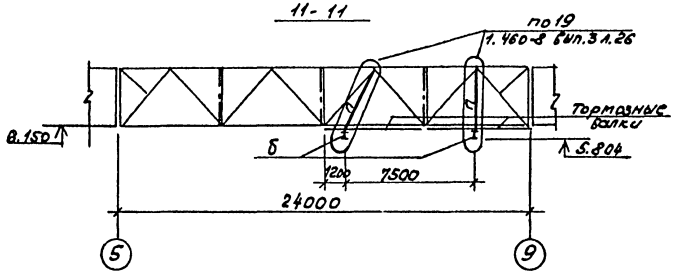

4

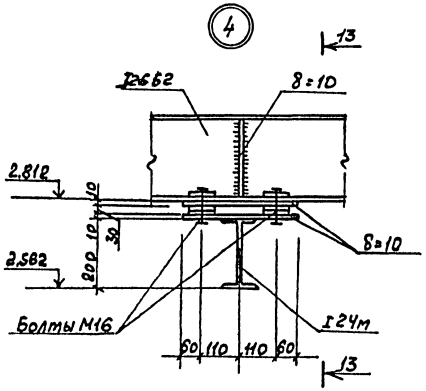

13-13

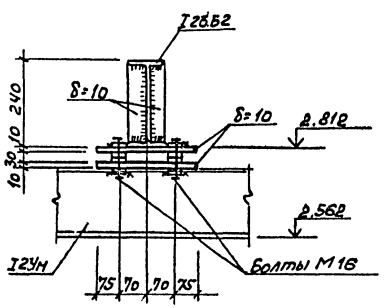

Ведомость элементов

Марка	Сечение: Эскиз	Поз.	Состав	Опорные усилия: M, тс,м	N, тс	Q, тс	Группа констр.	Марка металла	Примечание
б	I		I 24м	—	—	2,5	1	09Г2С-12	
у	L		L 100×7	—	—	—	4	8С3ГпсS1	
п	C		C 12	—	—	1,8	4	8С3ГпсS1	

5

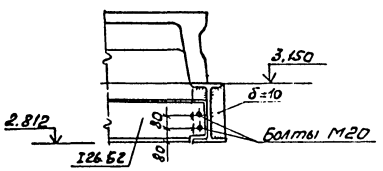

1. Крепление конструкций выполнять на высокопрочных болтах из стали 30×3 НФ по ГОСТ 10702-78*
2. Все элементы подвесного подвесно-транспортного оборудования окрашиваются масляными эмалями 1 группы покрытий по приложению 15 СНиП 2.03.11-85, эмаль марки ПФ1126 по ТУ 6-10-1540-76 по грунтовкам 1 группы. На ездовые поверхности балок защитный слой не наносится.
3. Изготовление и монтаж подвесных путей выполнять в соответствии с требованиями серии 1.426,2-3 вып. 2.
4. Сварку вести электродами типа Э-42А по ГОСТ 9467-75, высота сварного шва $h_{шв}$ = 6мм

ГИП	Бояршинов		
Нач. отд.	Сидорова		
Гл. спец.	Стрехнин		
Рук. гр.	Шайхратова		
Вед. инж.	Полякова		
Инж.	Леонова		

Привязан

Инв. №

503-4-44м.87 -КМ

Автотранспортное предприятие на 150 грузовых автомобилей для северных районов

Производственный корпус с закрытой стоянкой

Стадия	Лист	Листов
РП	48	

Схема 7 подвесного подвесно-транспортного оборудования. Узлы „4; 5"

ГИПРОАВТОТРАНС Новосибирский филиал

Инв. № подл. | Подпись и дата | Взам. инв. №

Типовой проект 503

Часть II Альбом II

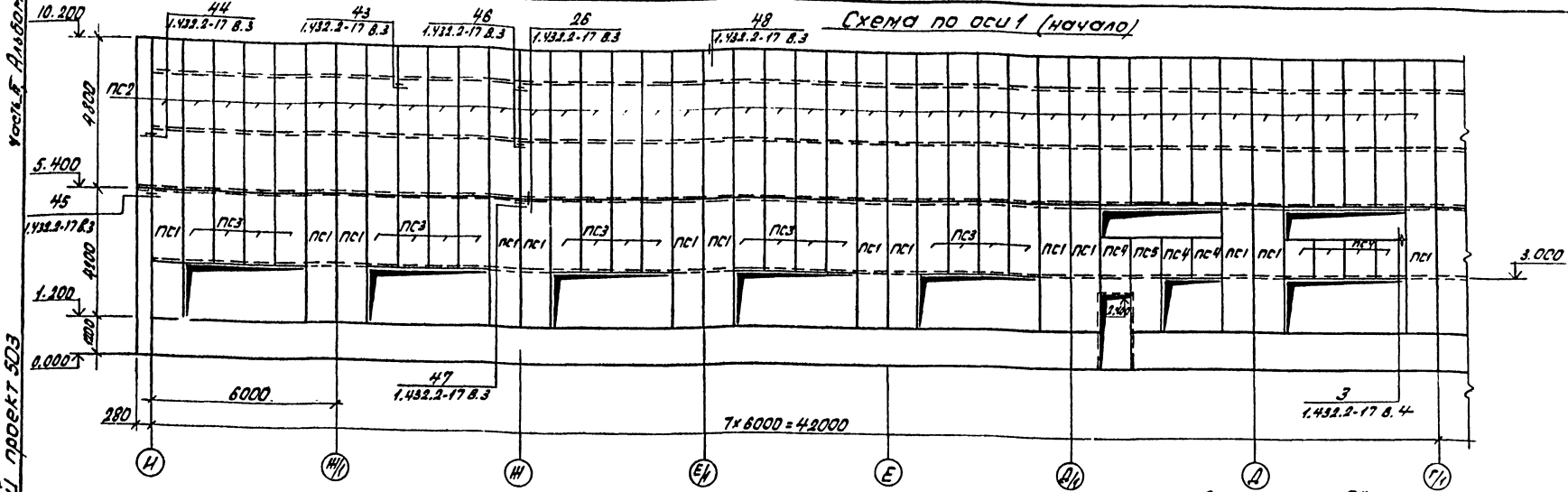
Схема по оси 1 (начало)

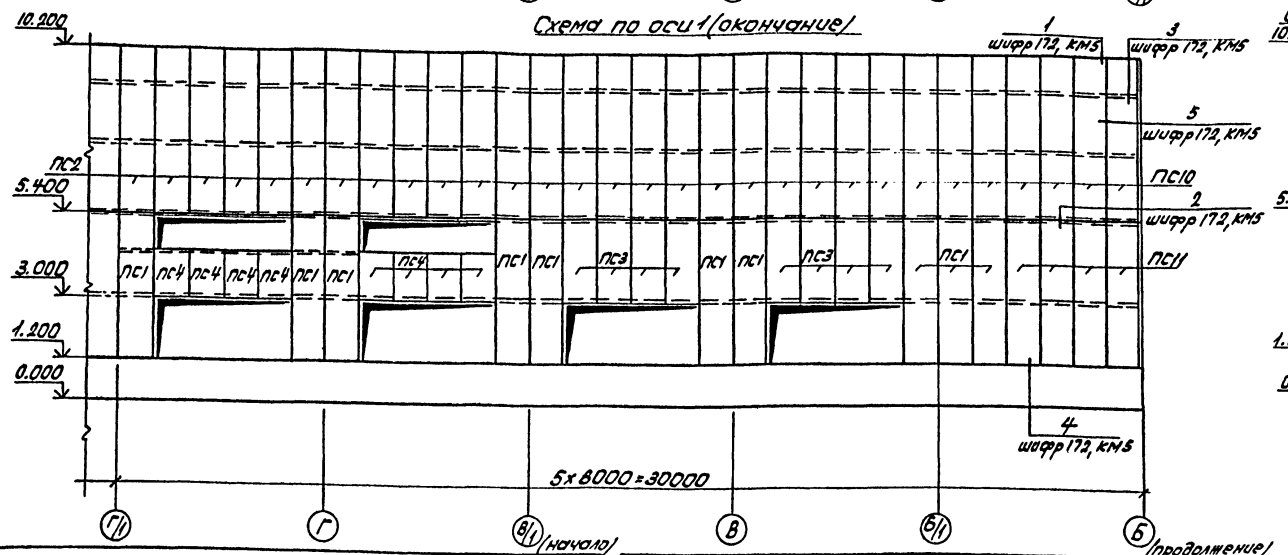
Схема по оси 1 (окончание)

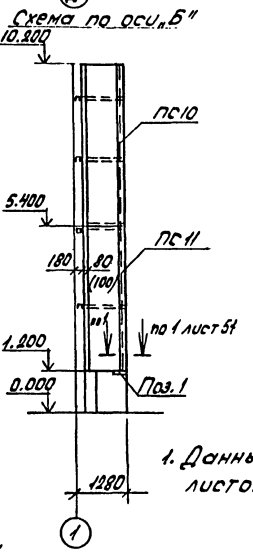
Схема по оси „Б"

1. Данный лист см. совмес о с листом 53.

Ведомость элементов

Марка	Сечение: Эскиз	Поз.	Состав	Опорные усилия: M, тс,м	N, тс	Q, тс	Группа констр.	Марка металла	Примечание
	Панели стеновые t=-40°С; -50°С								
ПС10	Шифр 172, КМ5, 1ПТС 478.1000, 110-С 0,7 (9 шт.)						4	ВСт3сп5	62,5 кг
ПС11	Шифр 172, КМ5, 1ПТС 418.1000, 110-С 0,7 (9 шт.)						4	ВСт3сп5	54,4 кг
	Изделия соединительные								
Д1	ТУ36-2336-80 доп., Д1 (9,0 п.м.)						4	ВСт3сп5	22,2 кг
Д4	ТУ36-2336-80 доп., Д4 (9,0 п.м.)						4	ВСт3сп5	32,9 кг

Ведомость элементов

Марка	Сечение: Эскиз	Поз.	Состав	Опорные усилия: M, тс,м	N, тс	Q, тс	Группа констр.	Марка металла	Примечание
Д7	ТУ36-2336-80 доп., Д7 (9,0 п.м)						4	ВСт3сп5	8,4 кг
Д11	ТУ36-2336-80 доп., Д11 (9 шт.)						4	ВСт3сп5	0,08 кг
Д26	ТУ36-2336-80 доп., Д26 (9,0 п.м)						4	ВСт3сп5	7,4 кг

ГИП	Боярщинов	
Нач.отд	Сидорова	
Гл.спец	Стрехнин	
Рук.гр.	Шайхратов	
Вед.инж.	Полякова	
Инженер	Леонова	

Привязан

Инв. №

503-4-44м.87 КМ

Автотранспортное предприятие на 150 грузовых автомобилей для северных районов

Производственный корпус с закрытой стоянкой

Стадия	Лист	Листов
РП	49	

Схемы расположения панелей стен по осям 1, Б.

ГИПРОАВТОТРАНС Новосибирский филиал

Инв. № подл. | Подп. и дата | Взам. инв. №

Часть II, Альбом II

Типовой проект 503

Схема по оси 22 (начало)

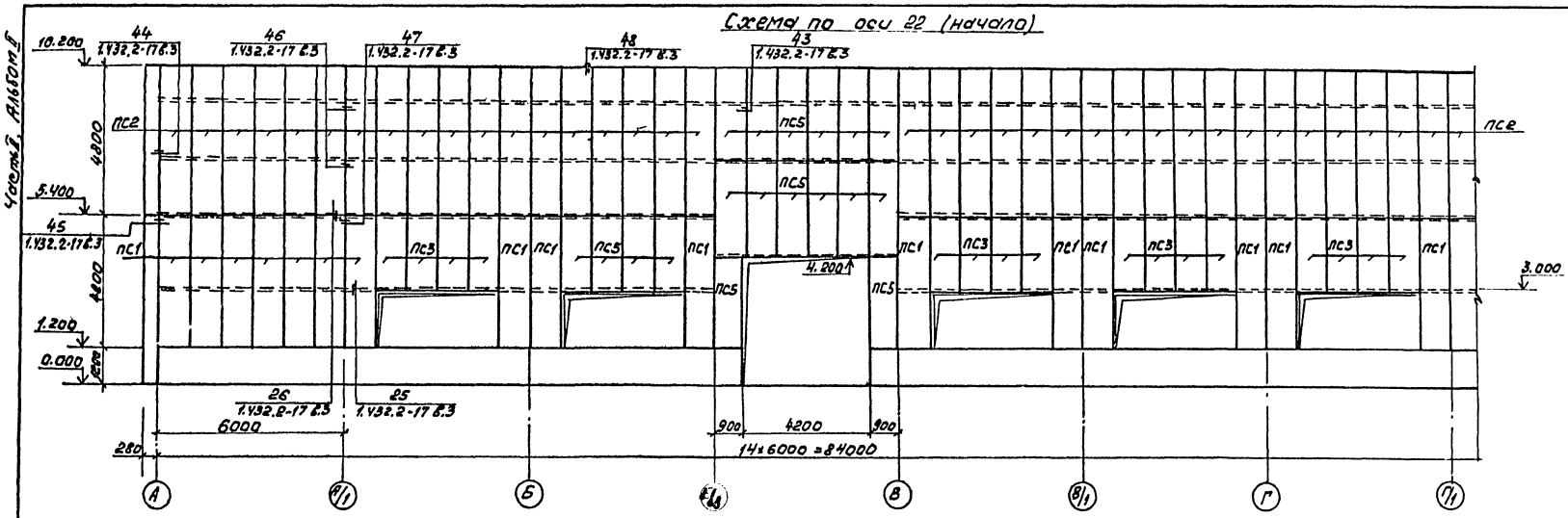

Схема по оси 22 (окончание)

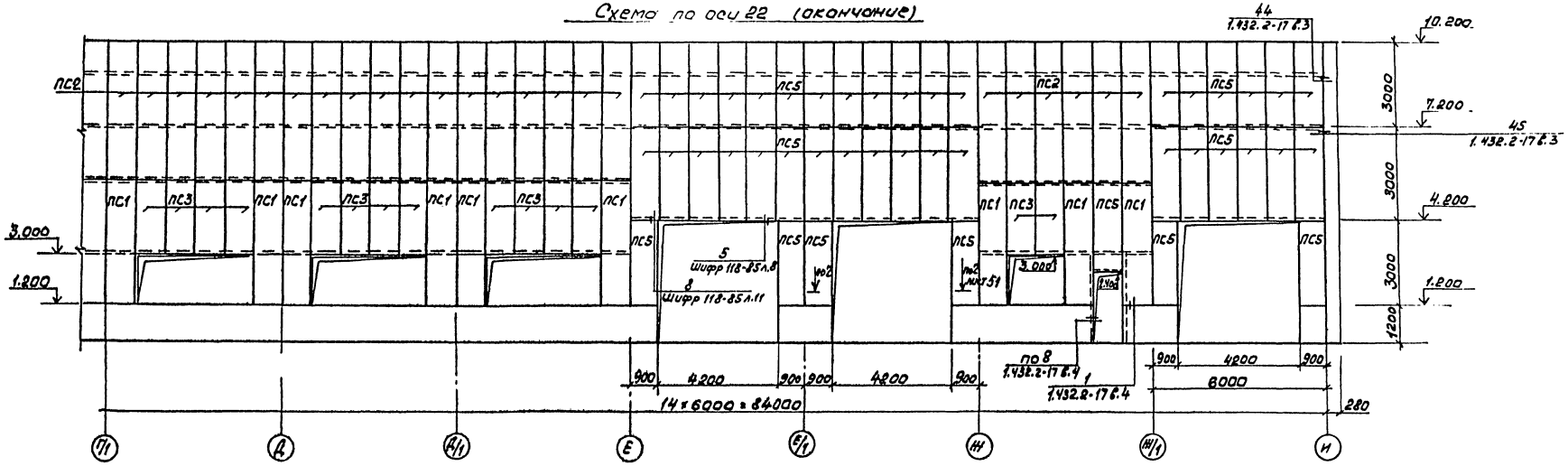

1. Данный лист см. совместно с листом 53.

ГИП	Боярщинов		503-4-44м.87 КМ
Нач.отд.	Сидорова		Автотранспортное предприятие на 150 грузовых автомобилей для северных районов
Гл.спец.	Стрехнин		
Рук.гр.	Шайхратова		Производственный корпус с закрытой стоянкой
Вед.инж.	Полякова		Стадия: РП; Лист: 50; Листов:
Инж.	Леонова		Схема расположения панелей стен по оси 22 в осях А-И
Привязан			ГИПРОАВТОТРАНС Новосибирский филиал
Инв.№			

Инв.№ подл. | Подпись и дата | Взам.инв.№

Типовой проект 503

Часть II, Альбом II

Схема по оси А (начало)

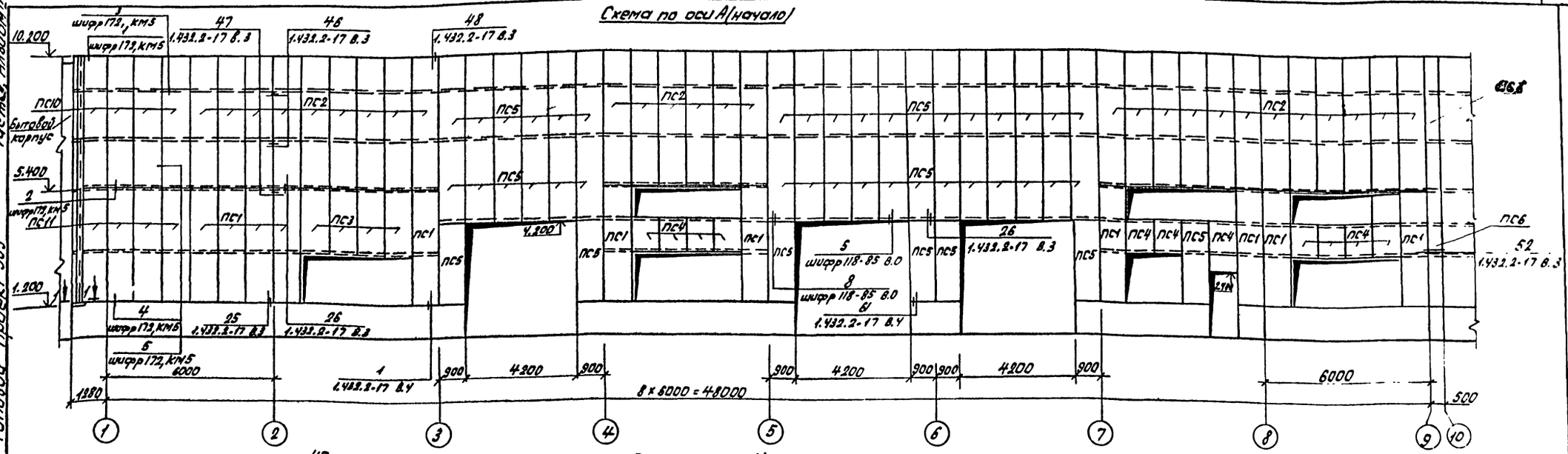

Схема по оси Н (начало)

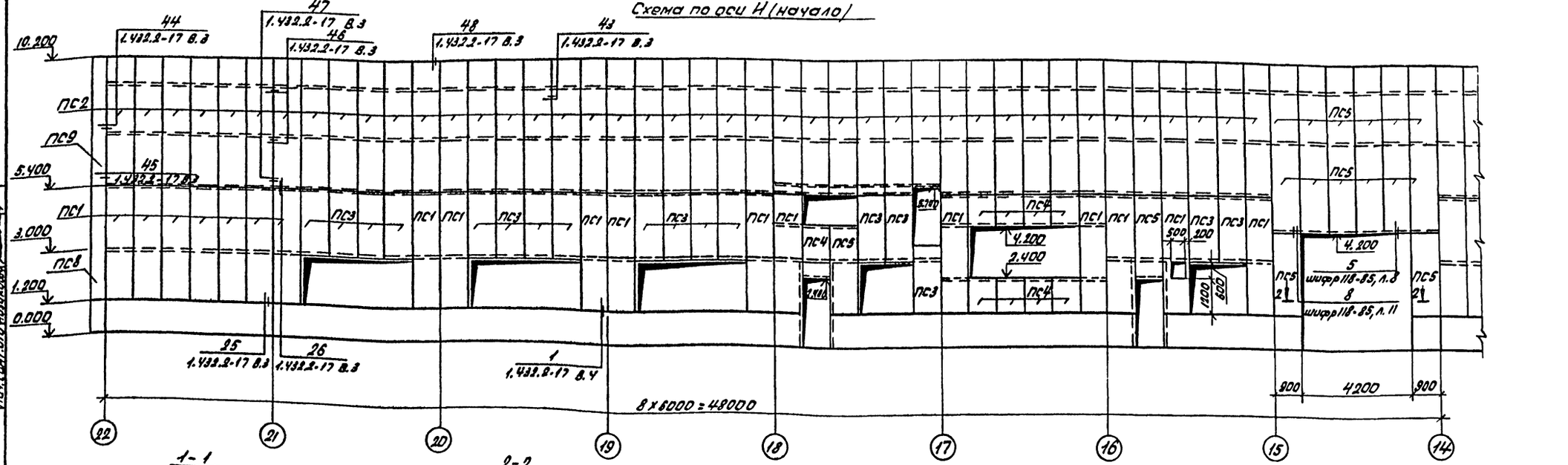

1-1

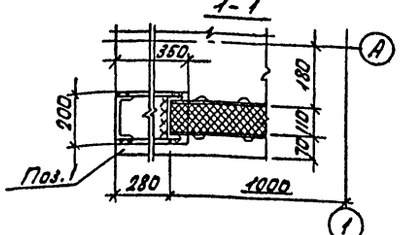

2-2

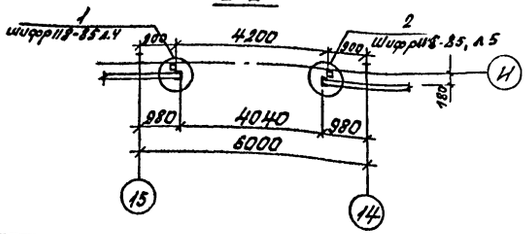

Согласовано

Нач. сант. отд. Айзикова

Взам. инв. №

Инв. № подл. | Подп. и дата

ГИП	Бояршинов	
Нач. отд.	Сидорова	
Гл. спец.	Стрехнин	
Рук. гр.	Шайхратова	
Ведущ. инж.	Полякова	
Инженер	Леонова	

Привязан

Инв. №

503-4-44 м.87 КМ

Автотранспортное предприятие на 150 грузовых автомобилей для северных районов

Производственный корпус с закрытой стоянкой

Стадия	Лист	Листов
РП	51	

Схема расположения панелей стен по осям А; и в осях 1÷10; 22÷14

ГИПРОАВТОТРАНС

Новосибирский филиал

Типовой проект 503 Часть Альбомы

Согласовано

Инв. № подл. | Подпись и дата | Взам. инв. №

Схема по оси А (продолжение)

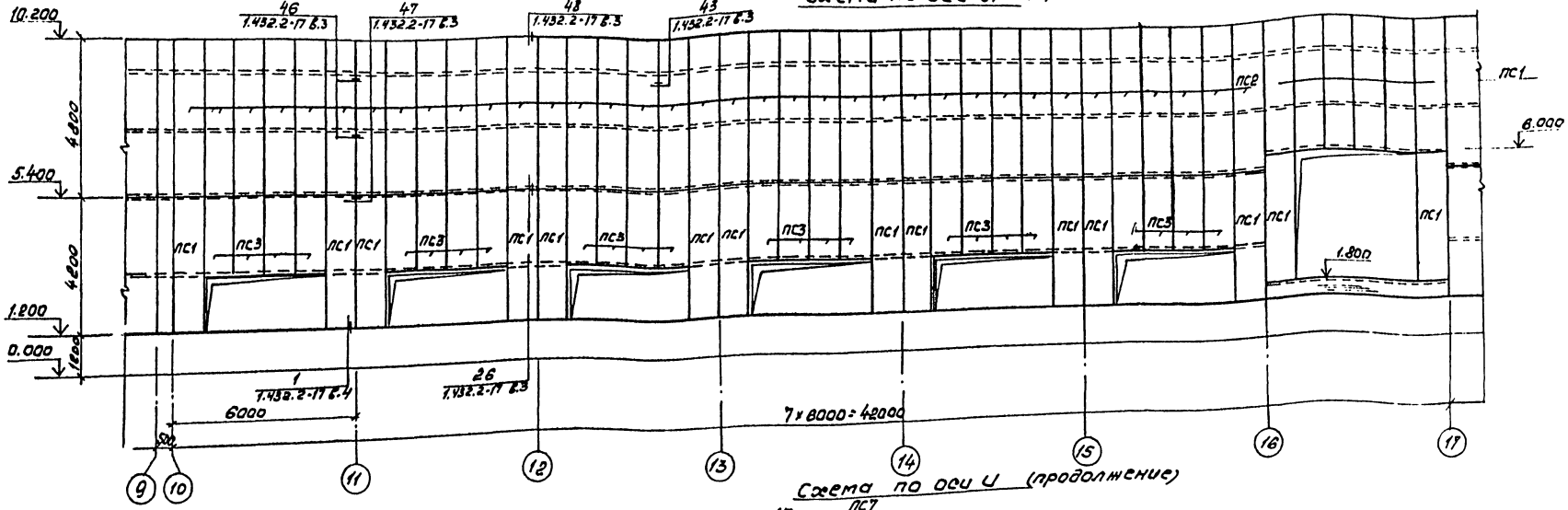

Схема по оси И (продолжение)

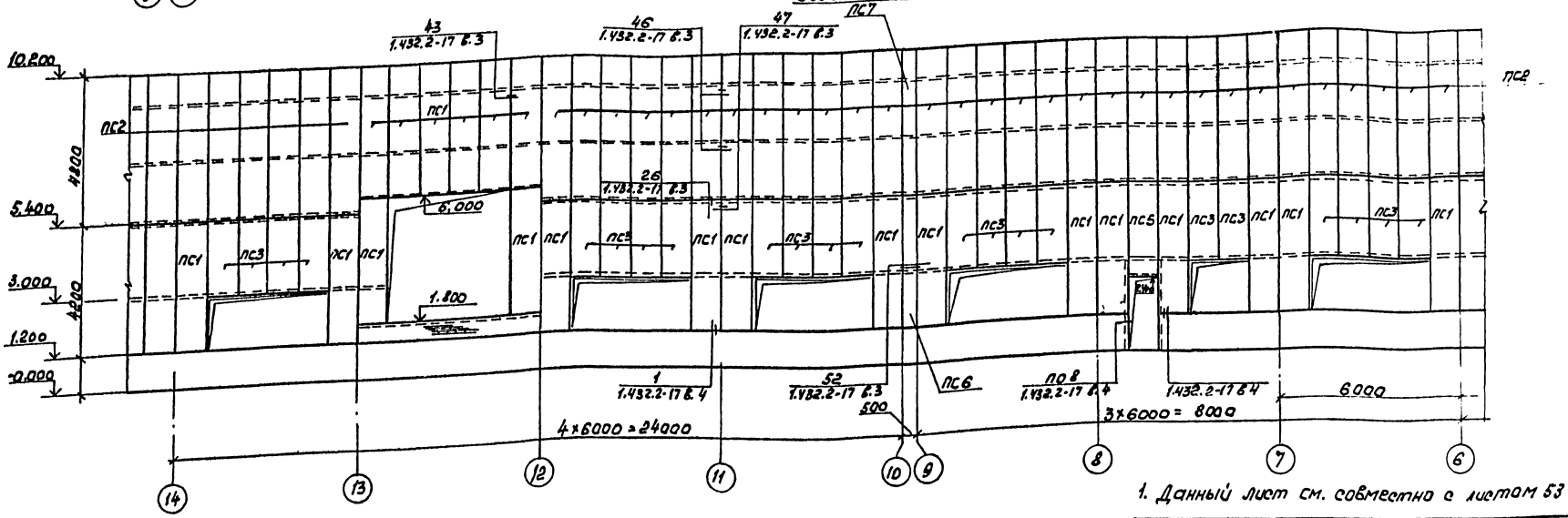

1. Данный лист см. совместно с листом 53

ГИП	Бояршинов		503-4-44 м.87		КМ
Нач.отд.	Сидорова				
Гл.спец.	Стрехнин		Автотранспортное предприятие на 150 грузовых автомобилей для северных районов		
Рук.гр.	Шайхутдинов		Производственный корпус с закрытой стоянкой	Стадия	Лист	Листов
Ведущ. инж.	Полякова			РП	52	
Инж.	Пронова		Схемы расположения панелей стен по оси А в осях 10...17 и по оси И в осях 14...6	ГИПРОАВТОТРАНС Новосибирский филиал		

Привязан

Инв. №

Формат А2

Типовой проект 503

Инв. № подл. | Подпись и дата | Взам. инв. №

Схема по оси А (окончание)

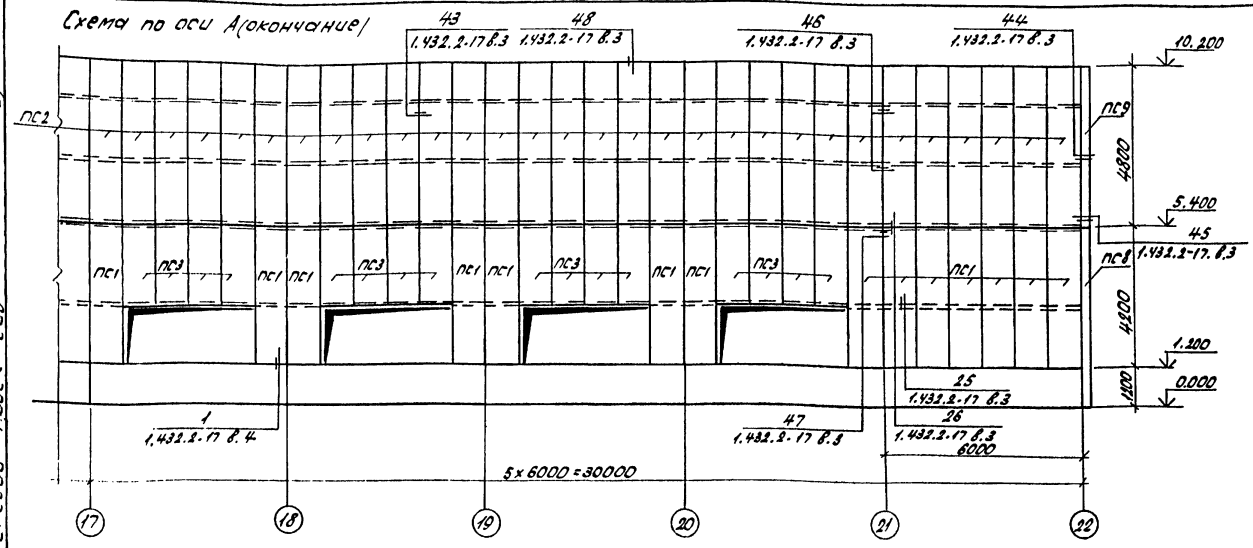

Схема по оси Б (окончание)

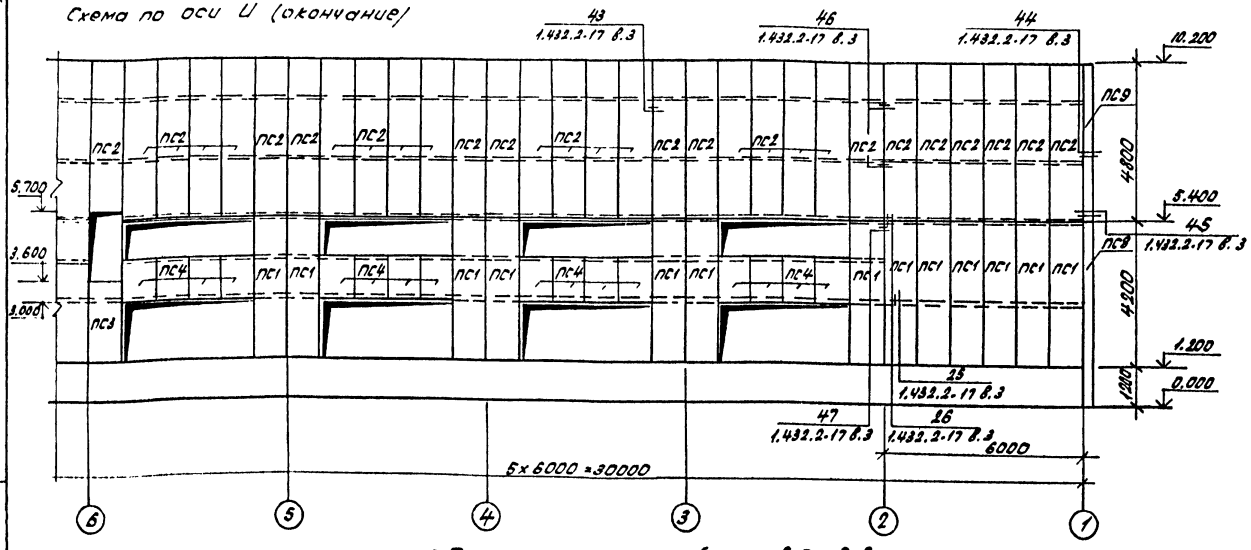

1. При монтаже панелей руководствоваться указаниями серии 1.432.2-17 вып.0-2; 1; 3; 4 и СНиП III-18-75.
2. В спецификации даны закладные детали крепления стеновых панелей к каркасу.
3. Элементы уплотнения швов в стыках панелей, дверных и оконных заполнений см. на листах марки АР.
4. Металлические панели приняты типа 3.

(Продолжение)

Ведомость элементов

Марка	Сечение: Эскиз	Поз.	Состав	Опорные усилия: M, тс.м	N, тс	Q тс	Группа конструкции	Марка металла	Примечание
	Панели стеновые t=-40°С								
ПС1	1.432.2-17, вып.1, 3ПТС418.1040.80-С0,8 (146 шт.)						4	ВСт3сп5	78,0 кг
ПС2	1.432.2-17, вып.1, 3ПТС478.1040.80-С0,8 (329 шт.)						4	ВСт3сп5	89,1 кг
ПС3	1.432.2-17, вып.1, 3ПТС238.1040.80-С0,8 (145 шт.)						4	ВСт3сп5	44,6 кг
ПС4	1.432.2-17, вып.1, 3ПТС238.1040.80-С0,8/2 (51 шт.)						4	ВСт3сп5	22,3 кг
ПС5	1.432.2-17, вып.1, 3ПТС298.1040.80-С0,8 (118 шт.)						4	ВСт3сп5	55,7 кг
ПС6	1.432.2-17, вып.1, 3ПТС418.1040.80-С0,8/2 (2 шт.)						4	ВСт3сп5	36,0 кг
ПС7	1.432.2-17, вып.1, 3ПТС478.1040.80-С0,8/2 (2 шт.)						4	ВСт3сп5	44,5 кг
ПС8	1.432.2-17, вып.1, 3ПТУ418.200.200.80-С0,8 (3 шт.)						4	ВСт3сп5	57,6 кг
ПС9	1.432.2-17, вып.1, 3ПТУ478.200.200.80-С0,8 (3 шт.)						4	ВСт3сп5	65,8 кг
	Панели стеновые t=-50°С								
ПС1	1.432.2-17, вып.1, 3ПТС418.1040.100-С0,8 (147 шт.)						4	ВСт3сп5	82,6 кг
ПС2	1.432.2-17, вып.1, 3ПТС478.1040.100-С0,8 (329 шт.)						4	ВСт3сп5	94,4 кг
ПС3	1.432.2-17, вып.1, 3ПТС238.1040.100-С0,8 (143 шт.)						4	ВСт3сп5	47,2 кг
ПС4	1.432.2-17, вып.1, 3ПТС238.1040.100-С0,8/2 (52 шт.)						4	ВСт3сп5	23,6 кг
ПС5	1.432.2-17, вып.1, 3ПТС298.1040.100-С0,8 (118 шт.)						4	ВСт3сп5	59,0 кг
ПС6	1.432.2-17, вып.1, 3ПТС418.1040.100-С0,8/2 (2 шт.)						4	ВСт3сп5	41,3 кг
ПС7	1.432.2-17, вып.1, 3ПТС478.1040.100-С0,8/2 (2 шт.)						4	ВСт3сп5	47,2 кг
ПС8	1.432.2-17, вып.1, 3ПТУ418.200.200.100-С0,8 (3 шт.)						4	ВСт3сп5	61,3 кг
ПС9	1.432.2-17, вып.1, 3ТУ478.200.200.100-С0,8 (3 шт.)						4	ВСт3сп5	70,1 кг
	Изделия соединительные t=-40°С; -50°С								
КД2-5	1.432.2-17, вып.5-1, КД2-5 (4740 шт.)								
Д1-4	1.432.2-17, вып.5-1, Д1-4 (228 шт.)								
Д2-2	1.432.2-17, вып.5-1, Д2-2 (62 шт.)								
ПГ1-4	1.432.2-17, вып.5-1, ПГ1-3 (62 шт.)								
ПГ2-4	1.432.2-17, вып.5-1, ПГ2-3 (402 шт.)								
ЭК6	2.436-11, вып.1, Эк6 (450 шт.)								
ПП3	Шифр 118-85, вып.0, ПП3 (8 шт.)								
ПП8	Шифр 118-85, вып.0, ПП8 (16 шт.)								
ПП11	Шифр 118-85, вып.0, ПП11 (8 шт.)								
ПП14	Шифр 118-85, вып.0, ПП14 (16 шт.)								
ПП18	Шифр 118-85, вып.0, ПП18 (16 шт.)								
МС1	Шифр 118-85, вып.0, МС1 (64 шт.)								
поз.7	Шифр 118-85, вып.0, стр.48, -8=14х40 ℓ=4800 (8 шт.)								
поз.1	ГОСТ 82-70*-8=10 ℓ=350 (2 шт.)								

Привязан

Инв. №

ГИП	Баршинов		
Нач. отд.	Сидорова		
Гл. спец.	Стрехнин		
Рук. гр.	Войкратова		
Вед. инж.	Полякова		
Инж.	Леонова		

503-4-44м.87 КМ

Автотранспортное предприятие на 150 грузовых автомобилей для северных районов

Производственный корпус с закрытой стоянкой

Стадия	Лист	Листов
РП	53	

Схемы расположения панелей стен по осям А в осях 17...22 и по оси 1 в осях 6...1

Типавтотранс Новосибирский филиал

Типовой проект 503 Часть II, Альбом I

Схема расположения элементов ригелей по оси А (Схема № 1)

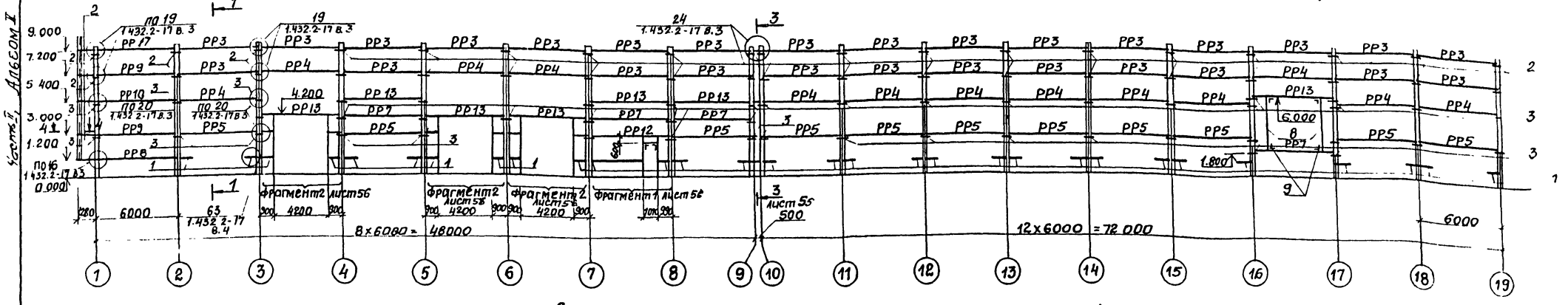

Схема № 1 (продолжение)

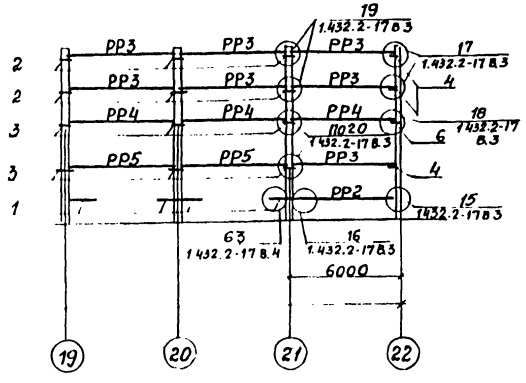

Схема расположения элементов ригелей по оси И (Схема № 2)

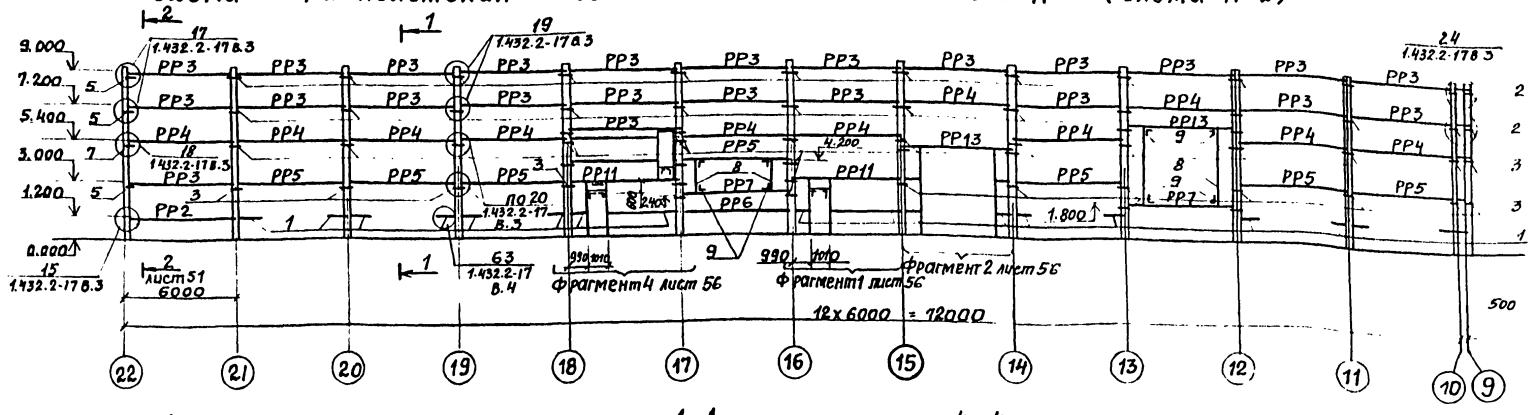

Схема № 2 (продолжение)

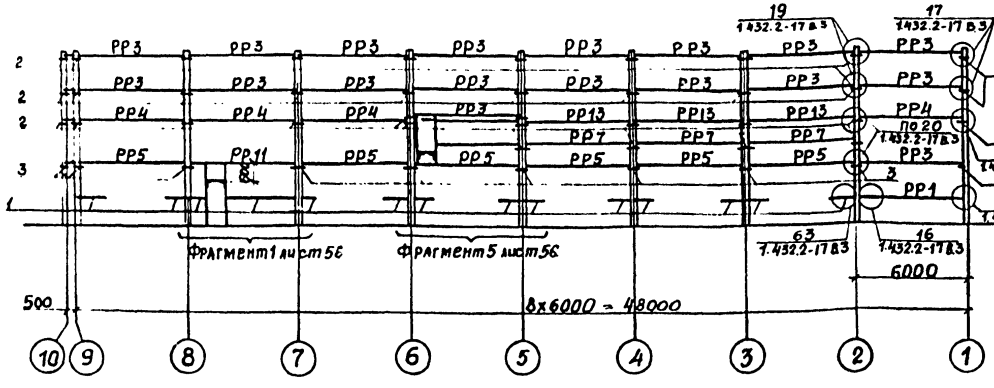

1–1

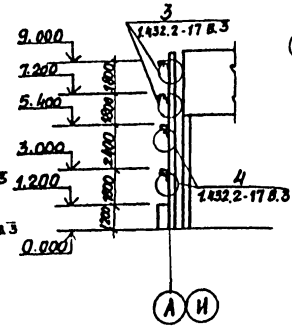

4–4

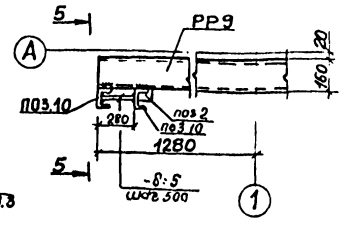

5–5

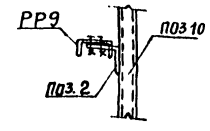

Ведомость элементов и общие примечания см на листе 53.

				503–4-44т.87	–КМ
ГИП	Бояршинов			Автотранспортное предприятие на 150 грузовых автомобилей для северных районов	
Нач.отд.	Сидарова				
Гл. спец.	Стрехнин				
Рук. гр.	Шайхатаров			Производственный корпус с закрытой стоянкой.	Стадия: РП; Лист: 54; Листов:
Вед. инж.	Полякова				
Инженер	Леонова			Схемы расположения элементов ригелей по осям А; И. Сечение 1-1.	ГИПРОАВТОТРАНС Новосибирский филиал

Привязан

Инв. №

Инв. № подл. | Подпись и дата | Взам. инв. №

Типовой проект 503 Часть II Альбом II

Схема расположения элементов ригелей по оси 22 (Схема №3)

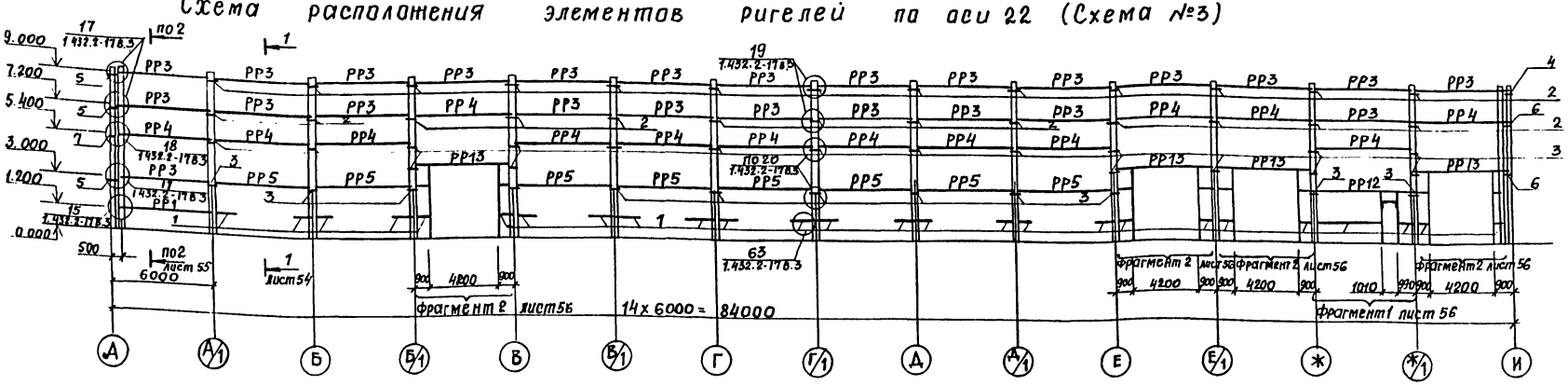

2 - 2

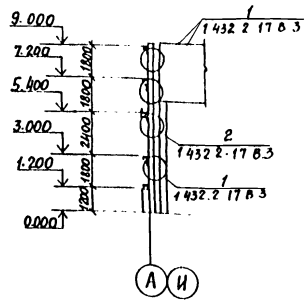

3 - 3

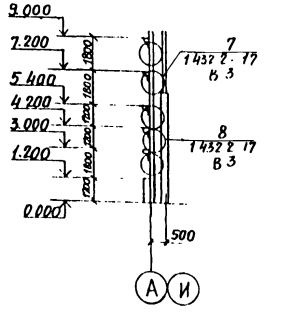

Схема расположения элементов ригелей по оси 1

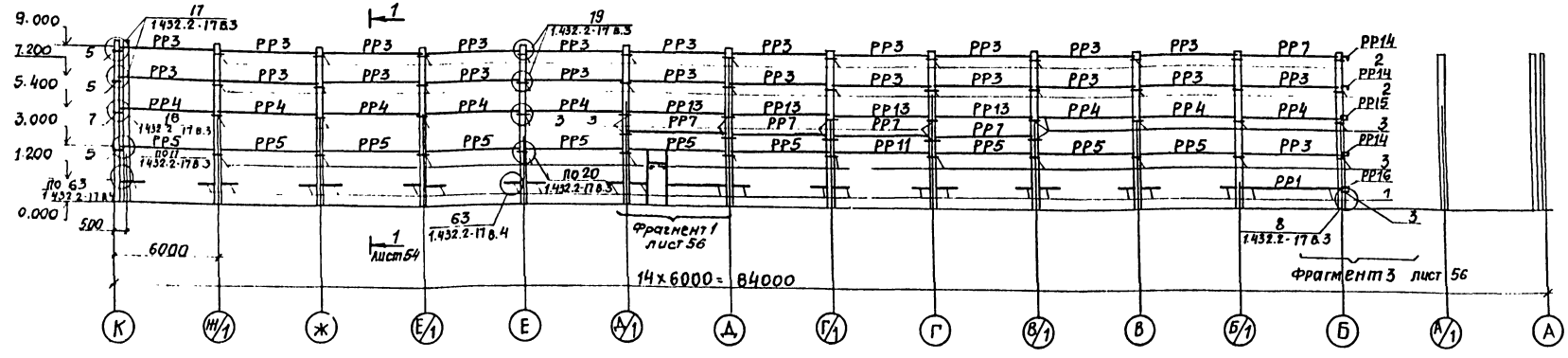

Ведомость элементов

Марка	Сечение: Эскиз	Поз.	Состав	Опорные усилия: M тс.м	N тс	Q тс	Группа констр.	Марка металла	Примечание
РР1			1.432.2-17.в.2.л.25. РЦ-4т (3шт.)				4	ВСт3сп5	59.5кг
РР2			1.432.2-17.в.2.л.25. РЦ-4н (2шт.)				4	ВСт3сп5	59.5кг
РР3			1.432.2-17.в.2.л.15. РР-1-1 (127шт.)				4	ВСт3сп5	49.6кг
РР4			1.432.2-17.в.2.л.21. РС-2-1 (53шт.)				4	ВСт3сп5	137.6кг
РР5			1.432.2-17.в.2.л.17. КМ55, РН-6-1 (44шт.)				4	ВСт3сп5	158.4кг
РР6			1.432.2-17.в.2.л.25. РЦ-1 (1шт.)				4	ВСт3сп5	53.8кг
РР7			1.432.2-17.в.2.л.19. РП-1-1 (14шт.)				4	ВСт3сп5	117.1кг
РР8			КМ59 РЦ-2-1 (1шт.)				4	ВСт3сп5	66.7кг
РР9			КМ59. РР-1-1-1 (2шт.)				4	ВСт3сп5	68.6кг
РР10			КМ58. РС-2-1-1 (1шт.)				4	ВСт3сп5	197.1кг
РР11			КМ58. РС-6-1-1 (4шт.)				4	ВСт3сп5	182.95кг
РР12			КМ58. РС-6-1-2 (2шт.)				4	ВСт3сп5	182.95кг
РР13			КМ57. РС-6-1-3 (20шт.)				4	ВСт3сп5	173.3кг

/продолжение/

Ведомость элементов

Марка	Сечение: Эскиз	Поз.	Состав	Опорные усилия: M тс.м	N тс	Q тс	Группа констр.	Марка металла	Примечание
РР14			КМ57. РП-1-1-2 (3шт.)				4	ВСт3сп5	11.5кг
РР15			КМ57. РС-2-1-2 (1шт.)				4	ВСт3сп5	31.8кг
РР16			КМ57. РЦ-2-2 (1шт.)				4	ВСт3сп5	17.6кг
РР17			КМ59, РП-1-1-1 (1шт)				4	ВСт3сп5	166.2кг
поз.1			1.432.2-17.в.0-2 л.6, мс6 l=1190 (88шт.)				4	ВСт3сп5	12.15кг
поз.2			1.432.2-17.в.2 л.10. К1 (140шт.)				4	ВСт3сп5	5.1кг
поз.3			1.432.2-17.в.2 л.10. К2 (167шт.)				4	ВСт3сп5	6.0кг
поз.4			1.432.2-17.в.2 л.11. УК1 (7шт.)				4	ВСт3сп5	3.6кг
поз.5			1.432.2-17.в.2 л.11. УК2 (12шт.)				4	ВСт3сп5	3.6кг
поз.6			1.432.2-17.в.2 л.12. УК5-2 (5шт.)				4	ВСт3сп5	4.47кг
поз.7			1.432.2-17.в.2 л.12. УК6-2 (4шт.)				4	ВСт3сп5	4.47кг
поз.8			ГОСТ 8240-72* Сп14 l=20.4 п.м				4	ВСт3сп5	250.9кг
поз.9			ГОСТ 8509-72* L 125х8 l=100 (12шт.)				4	ВСт3сп5	1.55кг
поз.10			ГОСТ 8240-72* Сп12 l=90.0 (2шт.)				4	ВСт3сп5	кг

1. Монтаж ригелей производить в соответствии с требованиями СНиП III-18-75. „Металлические конструкции" и серии 1.432.2-17 вып. 0-1; 3; 0-2.
2. Ригели крепить к опорным консолям болтами М16 нормальной точности по ГОСТ 7798-70*
3. Все металлические конструкции покрыть грунт-шпатлевкой марки ЭП-0010 и окрасить эпоксидной эмалью ЭП-1155 по ТУ6-10-1504-75 в соответствии со СНиП 2.03.11-85

Привязан

Инв. №

ГИП	Бокрышинов	
Нач.отд.	Сидорова	
Гл.спец.	Стрехнин	
Рук.гр.	Шайхатова	
Вед.инж.	Полякова	
Инженер	Леонова	

503-4-44м.87 -КМ

Автотранспортное предприятие на 150 грузовых автомобилей для северных районов. Производственный корпус с закрытой стоянкой

Стадия	Лист	Листов
РП	55	

Схемы расположения элементов ригелей по осям 1; 22.

ГИПРОАВТОТРАНС Новосибирский филиал

Инв. № подл. | Подпись и дата | Взам. инв. №

Фрагмент 1

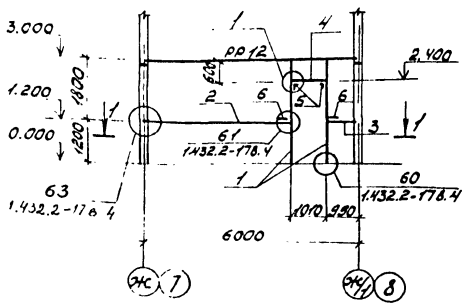

Фрагмент 2

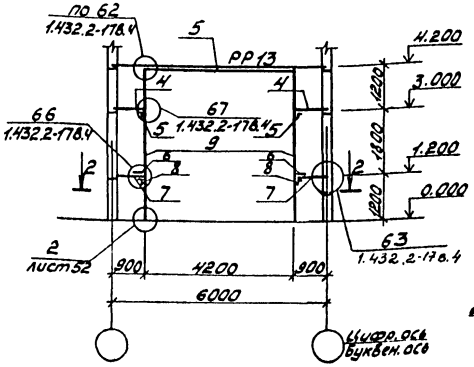

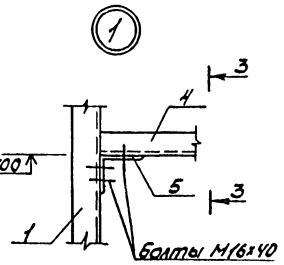

1-1

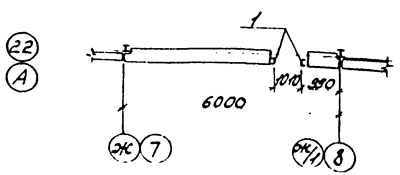

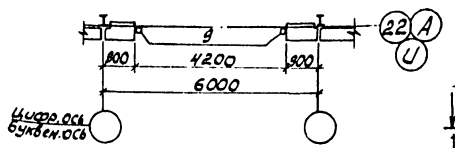

Поз. 1

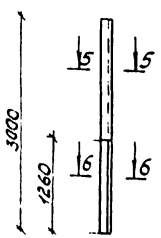

5-5

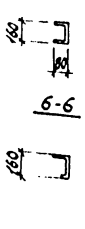

6-6

Фрагмент 3

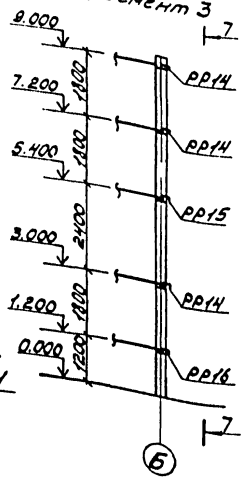

7-7

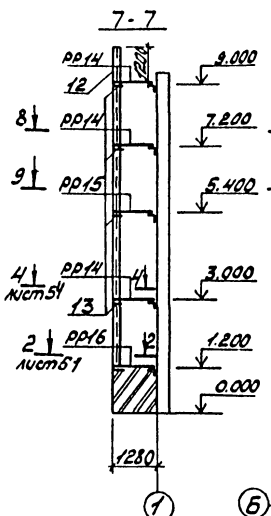

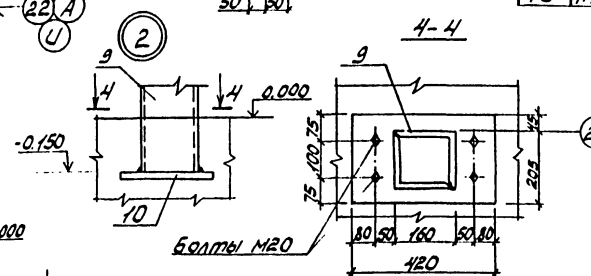

Фрагмент 5

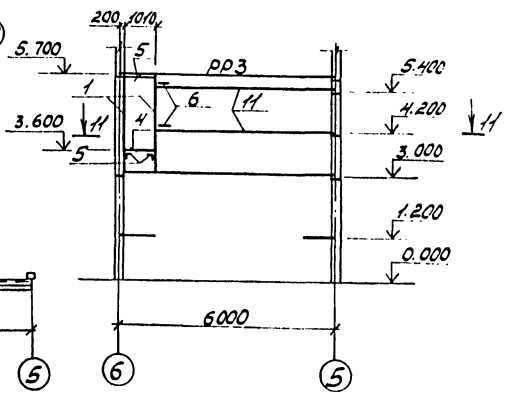

8-8

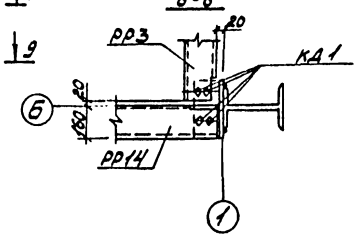

11-11

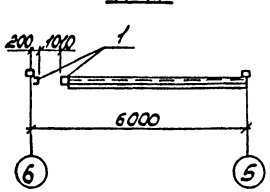

9-9

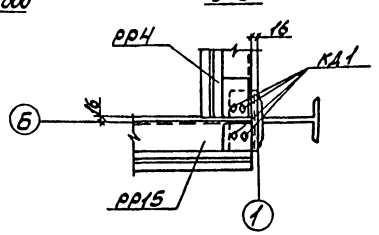

Фрагмент 4

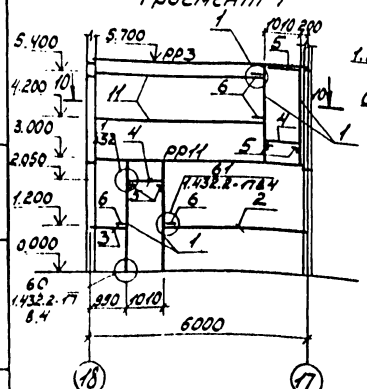

10-10

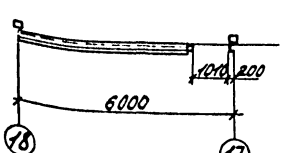

1. На фрагментах даны отметки верха ригеля.

Ведомость элементов

Марка	Сечение: Эскиз	Поз.	Состав	Опорные усилия: M тс.м	N тс	Q тс	Группа конст.	Марка металла	Примечание
1	⊓	1	Гн.С160х80х4				4	Вст3сп5	368.0кг
2	1.432.2-17, Вып. 0-2, л. 46, МС6 ℓ=4040						4	Вст3сп5	294.0кг
3	1.432.2-17, Вып. 0-2, л. 46, МС6 ℓ=990						4	Вст3сп5	72.0кг
4	⊓	4	Гн.С160х80х4				4	Вст3сп5	176.4кг
5	L	5	L125х8				4	Вст3сп5	83.0кг
6		6	-δ=6				4	Вст3сп5	19.2кг
7	1.432.2-17, Вып. 0-2, л. 46, МС6 ℓ=900						4	Вст3сп5	210.0кг
8	1.432.2-17, Вып. 5-2, МС10						4	Вст3сп5	28.8кг
9	L	9	L160х10				4	Вст3сп5	1716.8кг
10		10	-δ=25				4	Вст3сп5	262.4кг
11	1.432.2-17, Вып. 0-2, л. 46, МС6 ℓ=4890						4	Вст3сп5	87.7кг
12	ГОСТ 8240-72*, С12 ℓ=9000 (1шт.)						4	Вст3сп5	93.6кг
13	1.432.2-17, Вып. 2, л. 10 К1 (4шт.)						4	Вст3сп5	5.1кг

Привязан

Инв. №

ГИП	Болдышкин		
Нач. отд.	Сидорова		
Гл. спец.	Стрелкин		
Рук. гр.	Шайкратов		
Вед. инж.	Полякова		
Инж.	Леонова		

503-4-44м.87 -КМ

Автотранспортное предприятие на 150 грузовых автомобилей для северных районов

Производственный корпус с закрытой стоянкой

Стадия	Лист	Листов
РП	56	

Фрагменты 1...3 Узлы 1; 2. Сечения 1-1...9-9

ГИПРОАВТОТРАНС Новосибирский филиал

Инв. № подл. | Подп. и дата | Взам. инв. №

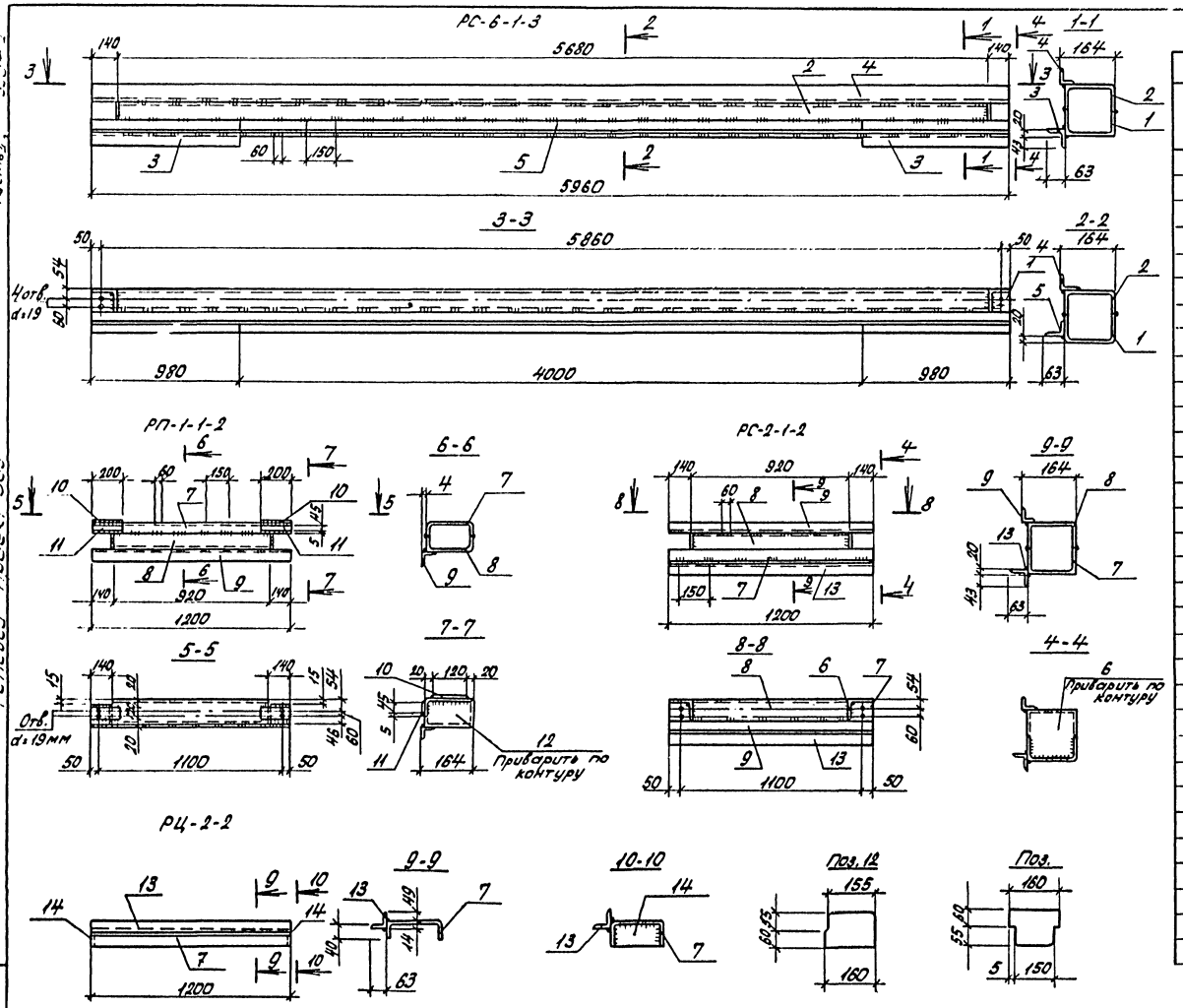

Ведомость элементов

Марка	Сечение: Эскиз	Поз.	Состав	Опорные усилия: M mc,m	N mc	Q mc	Группа констр.	Марка металла	Примечание
	РС-6-1-3								
	Швеллеры гнутые ГОСТ 8278-83								
1			ГНС 160×80×4 ℓ=5960 (1шт.)				4	ВСт3сп5	57,1 кг
2			ГНС 160×80×4 ℓ=5680 (1шт.)				4	ВСт3сп5	54,4 кг
3			Уголок L63×5 ГОСТ 8509-72* ℓ=980 (2шт.)				4	ВСт3сп5	9,4 кг
4			Уголок L50×5 ГОСТ 8509-72* ℓ=5960 (1шт.)				4	ВСт3сп5	22,5 кг
5			Уголок L63×5 ГОСТ 8509-72* ℓ=5960 (1шт.)				4	ВСт3сп5	28,7 кг
6			Полоса 115×4 ГОСТ 19903-74* ℓ=160 (2шт.)				4	ВСт3сп5	1,2 кг
			Итого:						173,3 кг
	РП-1-1-2								
	Швеллеры гнутые ГОСТ 8278-83								
7			Гн.С 160×80×4 ℓ=1200 (1шт.)				4	ВСт3сп5	11,5 кг
8			Гн.С 160×80×4 ℓ=920 (1шт.)				4	ВСт3сп5	8,8 кг
9			Уголок L50×5 ГОСТ 8509-72* ℓ=1200 (1шт.)				4	ВСт3сп5	4,5 кг
10			Полоса-120×6 ГОСТ 19903-74* ℓ=200 (2шт.)				4	ВСт3сп5	2,2 кг
11			Полоса-45×4 ГОСТ 19903-74* ℓ=200 (2шт.)				4	ВСт3сп5	0,6 кг
12			Полоса 115×4 ГОСТ 19903-74* ℓ=160 (2шт.)				4	ВСт3сп5	1,2 кг
			Итого:						28,8 кг
	РС-2-1-2								
	Швеллеры гнутые ГОСТ 8278-83								
7			Гн.С 160×80×4 ℓ=1200 (1шт.)				4	ВСт3сп5	11,5 кг
8			Гн.С 160×80×4 ℓ=920 (1шт.)				4	ВСт3сп5	8,8 кг
13			Уголок L63×5 ГОСТ 8509-72* ℓ=1200 (1шт.)				4	ВСт3сп5	5,8 кг
9			Уголок L50×5 ГОСТ 8509-72* ℓ=1200 (1шт.)				4	ВСт3сп5	4,5 кг
6			Полоса-115×4 ГОСТ 19903-74* ℓ=160 (2шт.)				4	ВСт3сп5	1,2 кг
			Итого:						31,8 кг
	РЦ-2-2								
	Швеллер гнутый ГОСТ 8278-83								
7			Гн.С 160×80×4 ℓ=1200 (1шт.)				4	ВСт3сп5	11,5 кг
13			Уголок L63×5 ГОСТ 8509-72* ℓ=1200 (1шт.)				4	ВСт3сп5	5,8 кг
14			Полоса-46×4 ГОСТ 19903-74* ℓ=98 (2шт.)				4	ВСт3сп5	0,3 кг
			Итого:						17,6 кг

Привязан

Инв. №

ГИП	Бояршинов	
Нач.отд.	Гидорова	
Гл.спец.	Стрёхнин	
Рук.гр.	Шайратов	
Вед.инж.	Полякова	
Инженер	Кокорева	
Инженер	Леонова	

503-4-44 м.87 КМ

Автотранспортное предприятие на 150 грузовых автомобилей для северных районов

Производственный корпус с закрытой стоянкой

Ригели стеновые РС-6-1-3; РП-1-1-2; РС-2-1-2 РЦ-2-2

Стадия	Лист	Листов
РП	57	

ГИПРОАВТОТРАНС Новосибирский филиал

Типовой проект 503

Инв. № подл. | Подп. и дата | Взам. инв. №

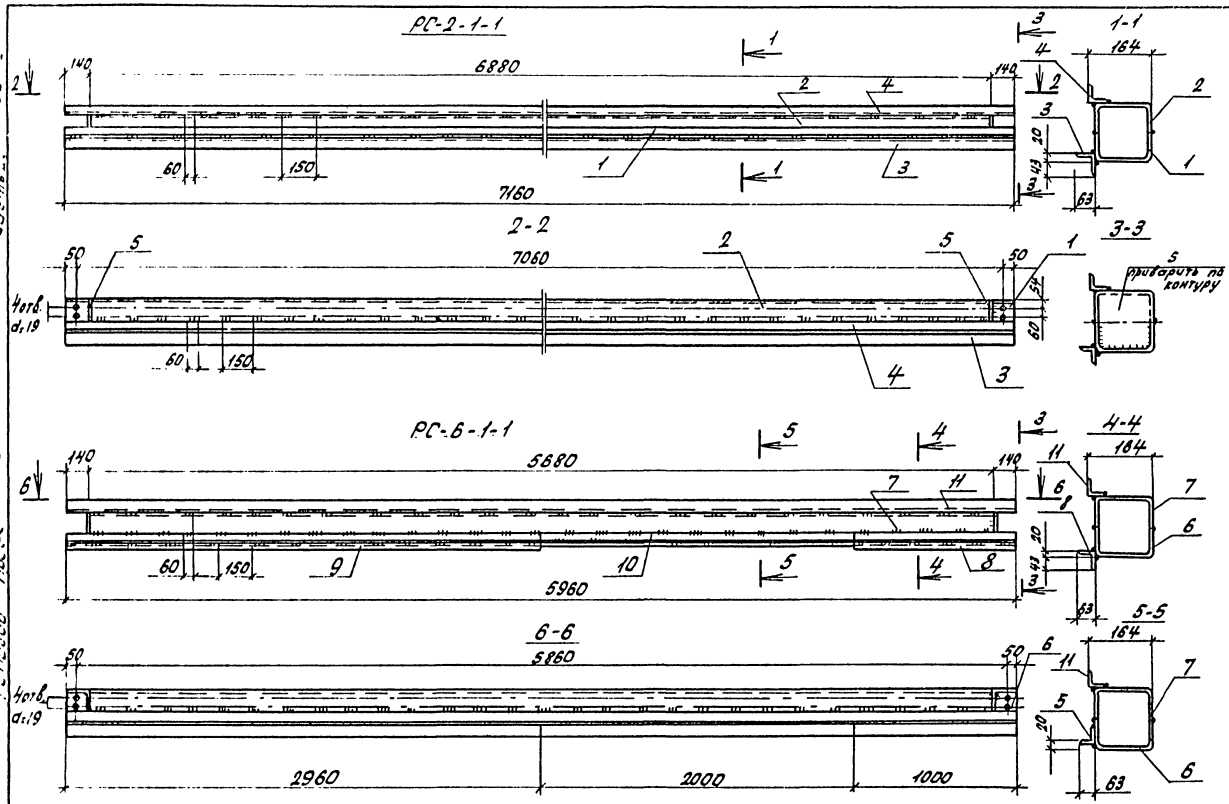

Ведомость элементов

Марка	Сечение: Эскиз	Поз.	Состав	Опорные усилия: M тс.м	N тс	Q тс	Группа констр.	Марка металла	Примечание
			РС-2-1-1						
			Детали:						
			Швеллеры гнутые ГОСТ 8278-83						
1			ГНШ 160×80×4 ℓ=7160 (1 шт.)				4	Вст3сп5	68,6 кг
2			ГНШ 160×80×4 ℓ=6880 (1 шт.)				4	Вст3сп5	65,9 кг
3			L 63×5 ГОСТ 8509-72* ℓ=7160 (1 шт.)				4	Вст3сп5	34,4 кг
4			L 50×5 ГОСТ 8509-72* ℓ=7160 (1 шт.)				4	Вст3сп5	27,0 кг
5			Полоса-115×4 ГОСТ 19903-74* ℓ=160 (2 шт.)				4	Вст3сп5	1,2 кг
			Итого						197,1 кг
			РС-6-1-1; РС-6-1-2						
			Детали:						
			Швеллер гнутый ГОСТ 8278-83						
6			ГНШ 160×80×4 ℓ=5960 (1 шт.)				4	Вст3сп5	57,1 кг
7			ГНШ 160×80×4 ℓ=5680 (1 шт.)				4	Вст3сп5	54,4 кг
8			Уголок L 63×5 ГОСТ 8509-86* ℓ=1000 (1 шт.)				4	Вст3сп5	4,81 кг
9			Уголок L 63×5 ГОСТ 8509-86* ℓ=2960 (1 шт.)				4	Вст3сп5	14,24 кг
10			Уголок L 63×5 ГОСТ 8509-86* ℓ=5960 (1 шт.)				4	Вст3сп5	28,7 кг
11			Уголок L 50×5 ГОСТ 8509-86* ℓ=5960 (1 шт.)				4	Вст3сп5	22,5 кг
5			Полоса-115×4 ГОСТ 19903-74* ℓ=160 (2 шт.)				4	Вст3сп5	1,2 кг
			Итого						182,95 кг

При изготовлении ригелей руководствоваться указаниями пояснительной записки серии 1.432.2-17 вып. 2.

Привязан

Инв. №

ГИП	Бокрышин		503-4-44м.87 КМ
Нач. отд.	Сидорова		Автотранспортное предприятие на 150 грузовых автомобилей для северных районов
Гл. спец.	Стрекнин		
Рук. гр.	Шайратов		Производственный корпус с закрытой стоянкой
Вед. инж.	Полякова		Стадия: РП; Лист: 58; Листов:
Инж.	Быкарева		Ригели стеновые РС-2-1-1; РС-6-1-1; РС-6-1-2
Инж.	Леонова		ГИПРОАВТОТРАНС Новосибирский филиал

Типовой проект 503-4-44м.87 КМ

Альбом 1 - 1 - 1 - 1

Инв. № подл. | Подп. и дата | Взам. инв. №

Типовой проект 503 Альбом III

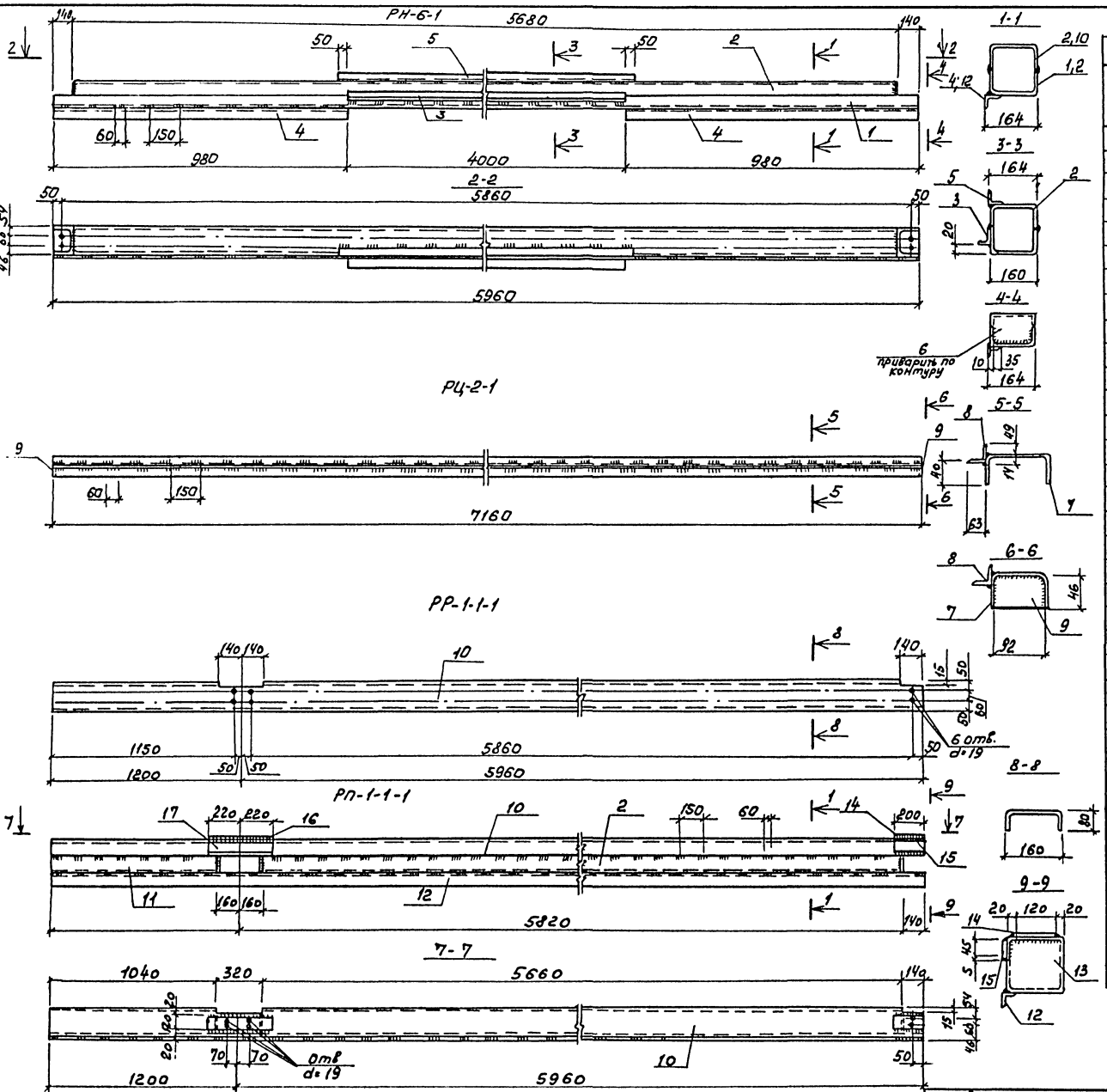

При изготовлении ригелей руководствоваться указаниями пояснительной записки серии 1.432.2-17 вып.2

Ведомость элементов

Марка	Сечение: Эскиз	Поз.	Состав	Опорные усилия: M тс·м	N тс	Q тс	Группа капит.	Марка металла	Примечание
	РН-6-1								
	Детали								
	Швеллеры гнутые ГОСТ 8278-83								
1	ГНС 160×80×4 ℓ=5960 (1шт)						4	ВСт3сп5	57,1кг
2	ГНС 160×80×4 ℓ=5680 (1шт)						4	ВСт3сп5	54,4кг
3	Уголок L50×5 ГОСТ 8509-72* (1шт) 2×40						4	ВСт3сп5	15,08кг
4	L 50×5 ГОСТ 8509-72* ℓ=2000 (2шт)						4	ВСт3сп5	15,08кг
5	L 50×5 ГОСТ 8509-72* ℓ=4100 (1шт)						4	ВСт3сп5	15,5кг
6	Полоса -115×4 ℓ=160 ГОСТ 19903-74* (2шт)						4	ВСт3сп5	1,2кг
	Итого:								158,36кг
	РЦ-2-1								
	Детали								
	Швеллер гнутый ГОСТ 8278-83								
7	ГНС 100×50×3 ℓ=7160 (1шт)						4	ВСт3сп5	32,0кг
8	Уголок L 63×5 ℓ=7160 ГОСТ 8509-72* (1шт)						4	ВСт3сп5	34,4кг
9	Полоса -46×4 ℓ=98мм ГОСТ 19903-74* (2шт)						4	ВСт3сп5	0,3кг
	Итого:								66,7кг
	РР-1-1-1								
	Детали								
	Швеллер гнутый ГОСТ 8278-83								
10	ГНС 160×80×4 ℓ=7160 (1шт)						4	ВСт3сп5	68,6кг
	Итого:								68,6кг
	РП1-1-1								
	Детали								
	Швеллер гнутый ГОСТ 8278-83								
10	ГНС 160×80×4 ℓ=7160 (1шт)						4	ВСт3сп5	68,6кг
2	ГНС 160×80×4 ℓ=5680 (1шт)						4	ВСт3сп5	54,4кг
11	ГНС 160×80×4 ℓ=1040 (1шт)						4	ВСт3сп5	10,0кг
12	Уголок L 50×5 ГОСТ 8509-72* ℓ=7160						4	ВСт3сп5	27,0кг
13	Полоса -115×4 ГОСТ 19903-74* ℓ=160						4	ВСт3сп5	1,8кг
14	Полоса -120×6 ГОСТ 19903-74* ℓ=200						4	ВСт3сп5	1,1кг
15	Полоса -45×4 ГОСТ 19903-74* ℓ=200						4	ВСт3сп5	0,3кг
16	Полоса -120×6 ГОСТ 19903-74* ℓ=440						4	ВСт3сп5	2,5кг
17	Полоса -45×4 ГОСТ 19903-74* ℓ=440						4	ВСт3сп5	0,7кг
	Итого:								166,2кг

ГИП	Баршков		503-4-44м.87 КМ
Нач.отд	Сидорова		Автотранспортное предприятие на 150 грузовых автомобилей для северных районов
Гл.спец.	Стрекнин		Производственный корпус с закрытой стоянкой
Рук.гр.	Шабратова		Ригели стеновые РН-6-1 РЦ-2-1, РР-1-1-1, РП-1-1-1
Авт.инж.	Полякова		стадия: Р; лист: 59; листов:
Инж.	Леонова		ГИПРОАВТОТРАНС Новосибирский филиал

Привязан

Инв.№

Инв.№ подл. | Подпись и дата | Взам.инв.№

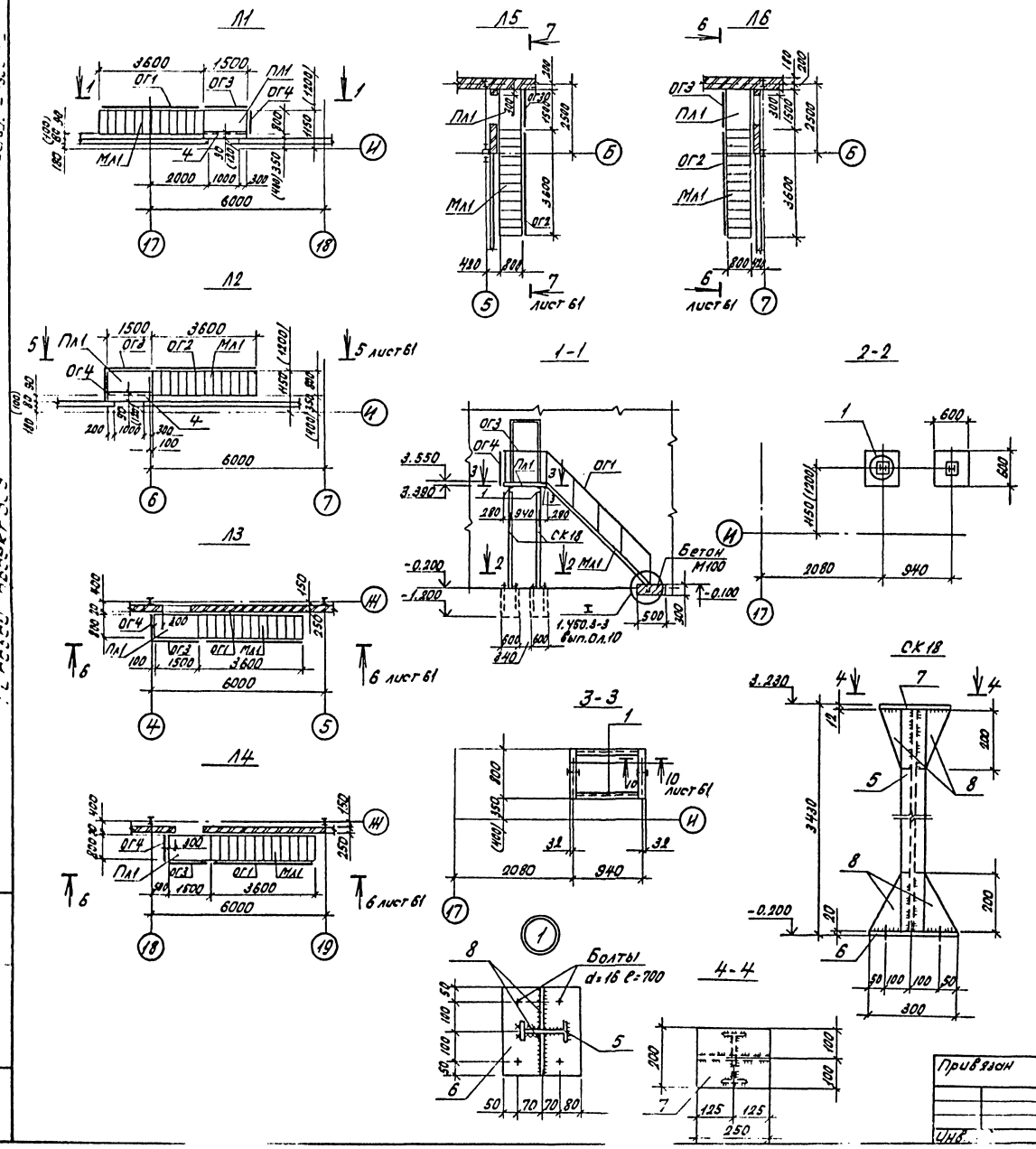

Ведомость элементов									
Марка	Сечение			Опорные усилия			Группа констр.	Марка металла	Примечание
	Эскиз	Поз.	Состав	M тс,м	N тс	Q тс			
Мл1	1.450.3-3 вып.1ч.1, МЛХФ45-36,8с (6шт.)						4	ВСт3сп5	195,0 кг
Пл1	1.450.3-3 вып.1ч.2, ПМХФ-15.8с (6шт.)						4	ВСт3сп5	71,2 кг
ОГ1	1.450.3-3 вып.1ч.2, ОГлМЛХ45-10.36с (8шт.)						4	ВСт3сп5	24,4 кг
ОГ2	1.450.3-3 вып.1.ч.2, ОГпМЛХ45-10.36с (2шт.)						4	ВСт3сп5	24,4 кг
ОГ3	1.450.3-3 вып.1.ч.2; ОГпМЛХ96-10,15с (6шт.)						4	ВСт3сп5	16,7 кг
ОГ4	1.450.3-3 вып.1ч.2, ОГпМЛХ96-10,9с (4шт.)						4	ВСт3сп5	10,5 кг
1	[	1	[N16				4	09Г2С-12	254,4 кг
2	L	2	L75x6				4	ВСт3сп5	43,3 кг
	Элементы крепления								
3	1.450.3-3 вып.1ч.2, Д×5с (12шт.)						4	ВСт3сп5	1,18 кг
4		4	- δ=4				4	ВСт3сп5	11,3 кг
СК18	I	5	I16				3	09Г2С-6	215,9 кг
		6	- δ=20				3	09Г2С-6	56,5 кг
		7	- δ=12				3	09Г2С-6	18,8 кг
		8	- δ=8				3	09Г2С-6	27,1 кг

1. Монтаж конструкций площадок и лестниц производить в соответствии со СНиП III-18-75 „Металлические конструкции. Правила производства и приемки работ."
2. Монтажные сопряжения лестничных маршей с площадками на болтах нормальной точности d=16мм по ГОСТ 7798-70*.
3. Сварку производить электродами типа Э-42А по ГОСТ 9467-75.
4. Все сварные швы $h_{шв.}$ = 6мм.
5. После монтажа металлические конструкции окрасить эмалью ХВ-16 по ТУ6-10-1301-78 по грунтовкам ФЛ-03к.

ГНП	Бояршинов		
Нач.отд	Сидорова		
Гл.спец	Стрехнин		
Рук.гр.	Шодратова		
Инж.	Леонова		

503-4-44м.87 КМ

Автотранспортное предприятие на 150 грузовых автомобилей для северных районов

Производственный корпус с закрытой стоянкой

Стадия	Лист	Листов
РП	60	

Схемы расположения элементов лестн... Л6 ... 1
Сечения ...

ГИПРОРАТОТ...

Привязан

Инв.

Часть II. Альбом II

Типовой проект 503

5-5

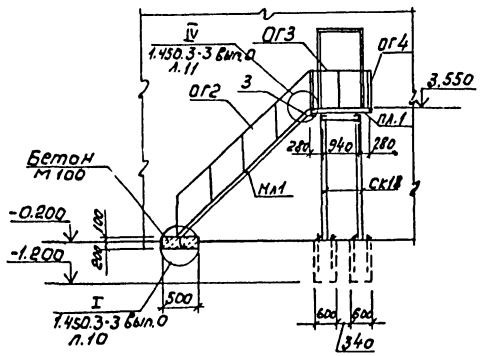

6-6

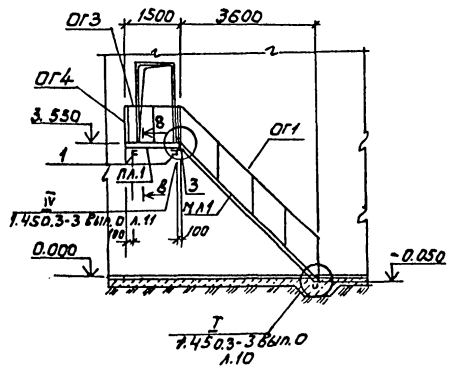

7-7

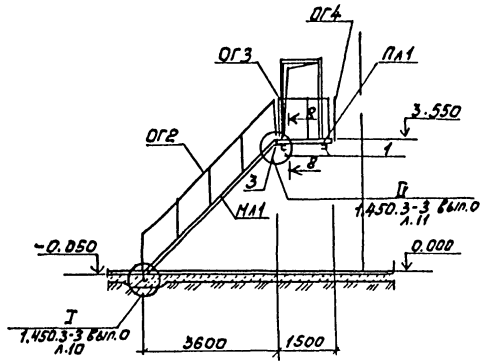

8-8

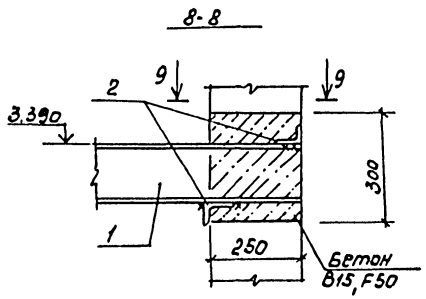

9-9

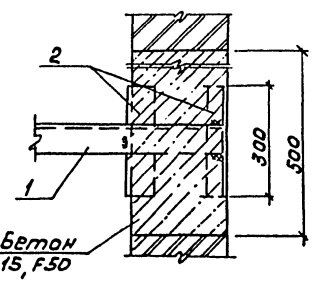

10-10

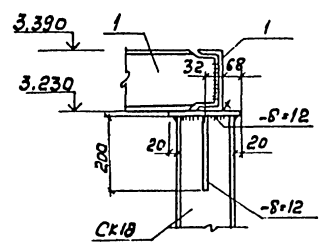

Общие примечания см. на листе 60

Привязан

Инв. №

ГИП	Бодрышнов		
Нач. отд.	Гидорова		
Гл. спец.	Стрельчин		
Рук. гр.	Шайратова		
Инж.	Леонова		

503-4-44м.87 КМ

Автотранспортное предприятие на 150 грузовых автомобилей для северных районов

Производственный корпус с закрытой стоянкой

Стадия	Лист	Листов
РП	61	

Разрезы 5-5...10-10 к схемам расположения лестниц Л1... Л6

ГИПРОАВТОТРАНС Новосибирский филиал

Инв. № подл. | Подпись и дата | Взам. инв. №

Схема расположения элементов фахверка между осями 7-8

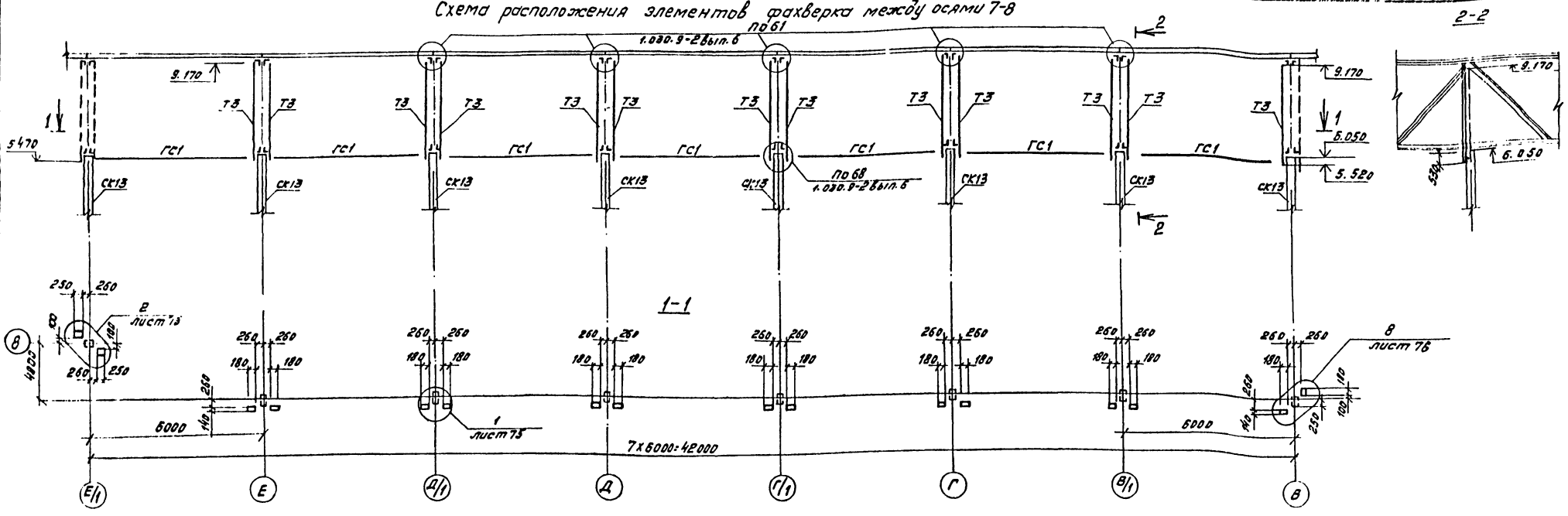

Схема расположения элементов фахверка по оси 3

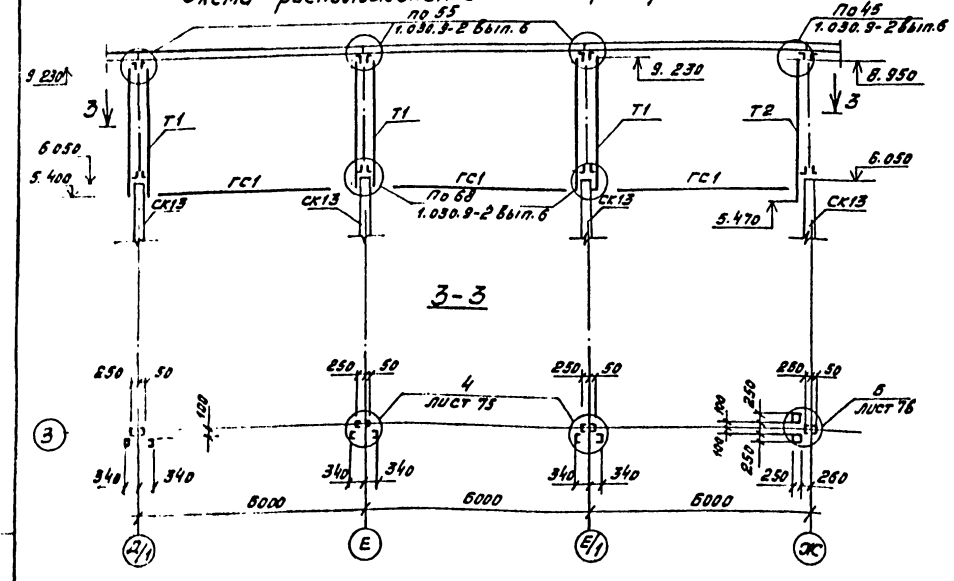

Схема расположения элементов фахверка по оси 7

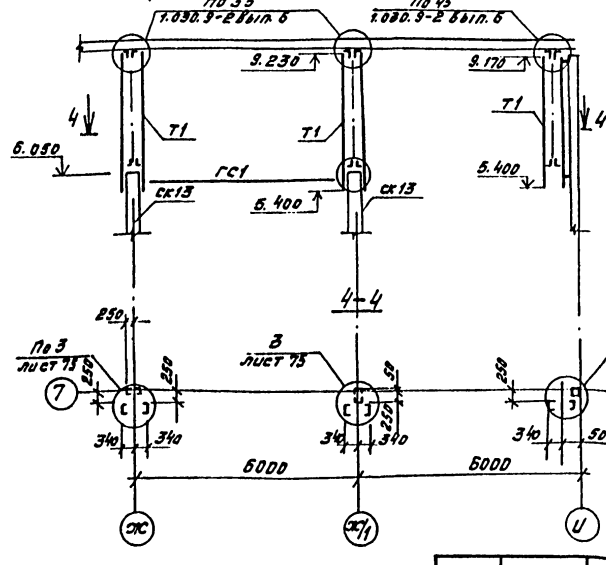

Схема расположения элементов фахверка по оси 18

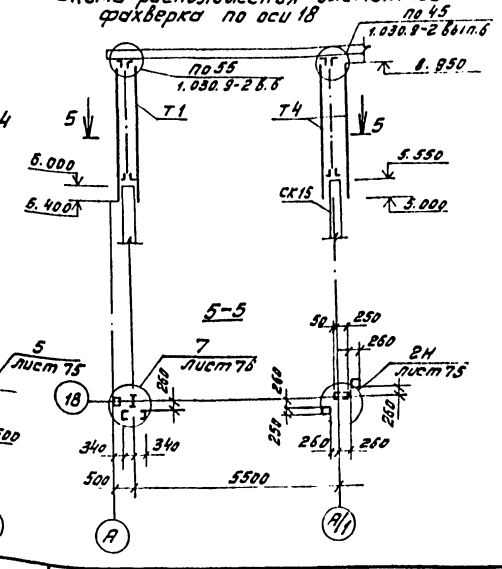

1. Примечание см. лист 70.

ГИП	Боршиков		503-4-44 м. 87 КМ
Нач. отд.	Сидорова		Автотранспортное предприятие на 150 грузовых автомобилей для северных районов
Гл. спец.	Стрехнин		Производственный корпус с закрытой стоянкой
Рук. гр.	Шайхатова		Стадия: РП; Лист: 62; Листов:
Ведущ.	Кирьянова		Схемы расположения элементов фахверка по осям 3, 7, 18, между осями 7-8.
Инженер	Михайлова		ГИПРОАВТОТРАНС Новосибирский филиал

Привязан

Инв. №

Типовой проект 503 Часть II Альбом I

Схема расположения элементов фахверка по оси эс/1

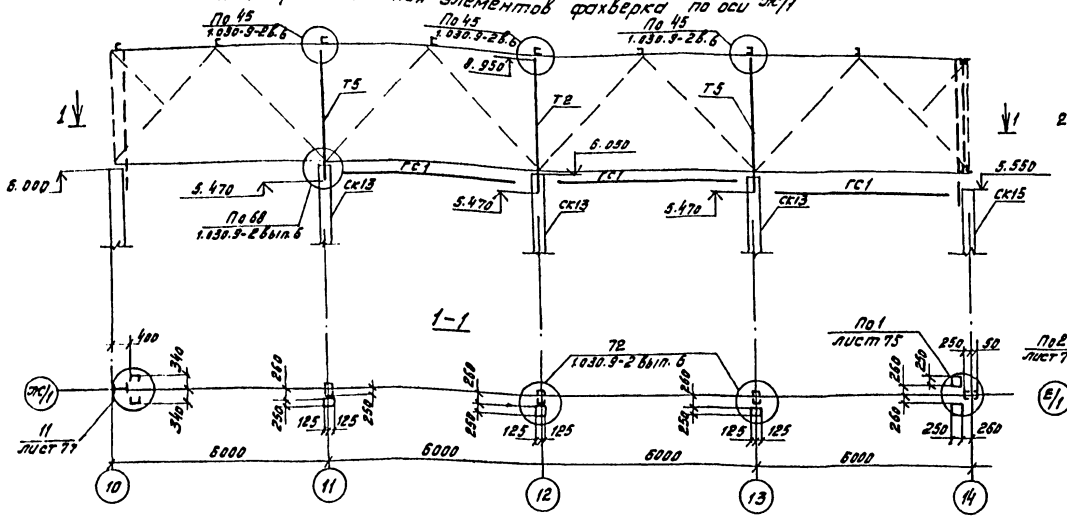

Схема расположения элементов фахверка по оси Е/1

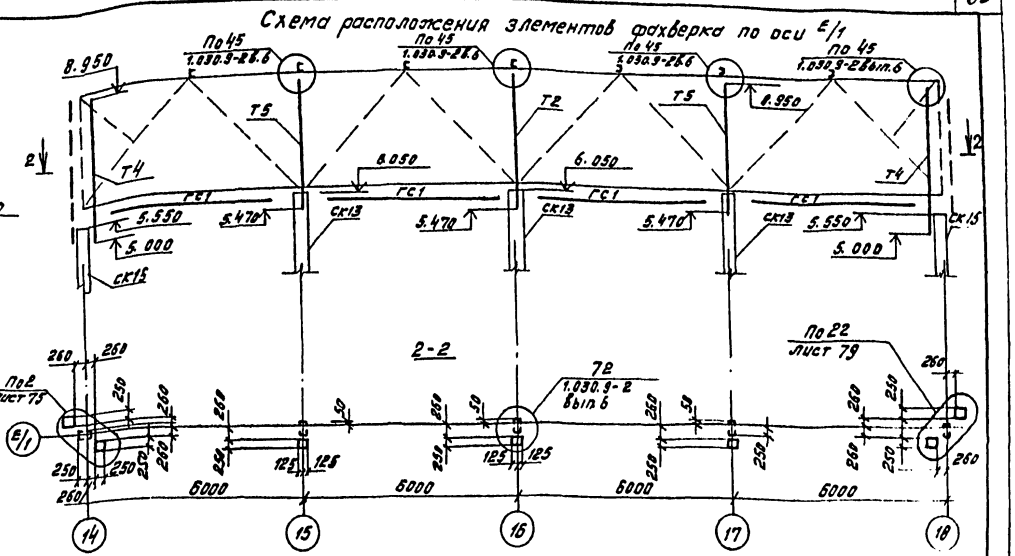

Схема расположения элементов фахверка по оси эс

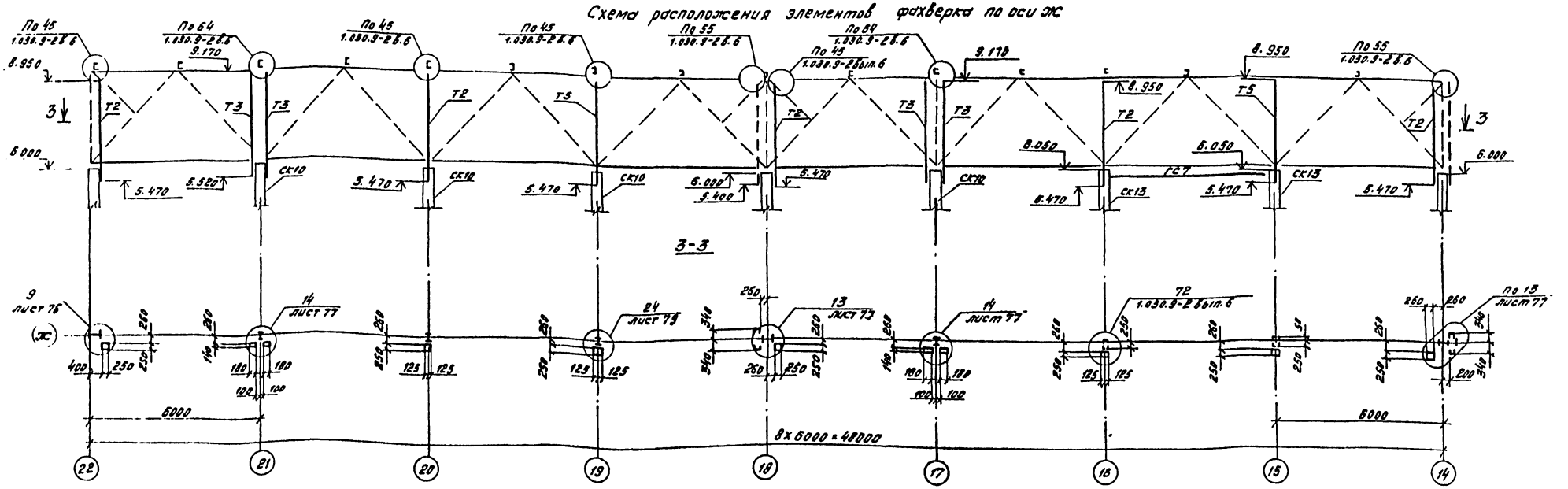

1. Примечание см. лист 70

ГИП	Боярчиков		503-4-44м.87	КМ
Нач.отд	Сидорова		Автотранспортное предприятие на 150 грузовых автомобилей для северных районов	
Гл.спец.	Стрехнин			
Рук.гр.	Шайхратова		Производственный корпус с закрытой стоянкой	Стадия: РП; Лист: 63; Листов:
Вед.инж.	Курлянова		Схемы расположения элементов фахверка по осям эс/1, Е/1, эс	ГИПРОАВТОТРАНС Новосибирский филиал
Инженер	Михайлова			

Привязан

Инв. №

Инв. № подл. | Подпись и дата | Взам. инв. №

Типовой проект 503 Альбом II

Схема расположения элементов фахверка между осями Б-Б/1

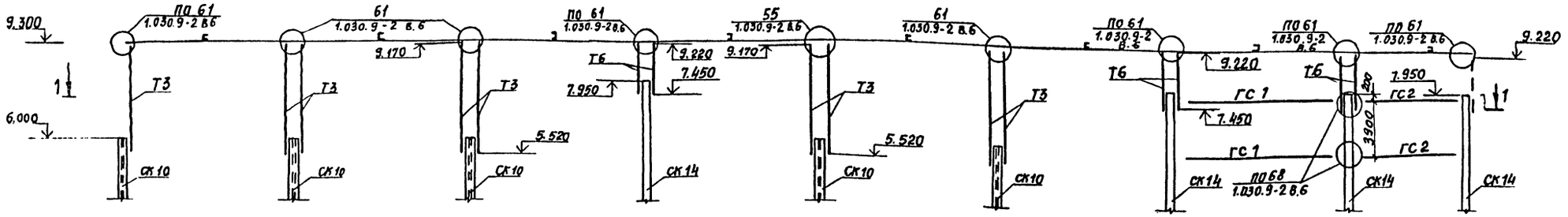

1—1

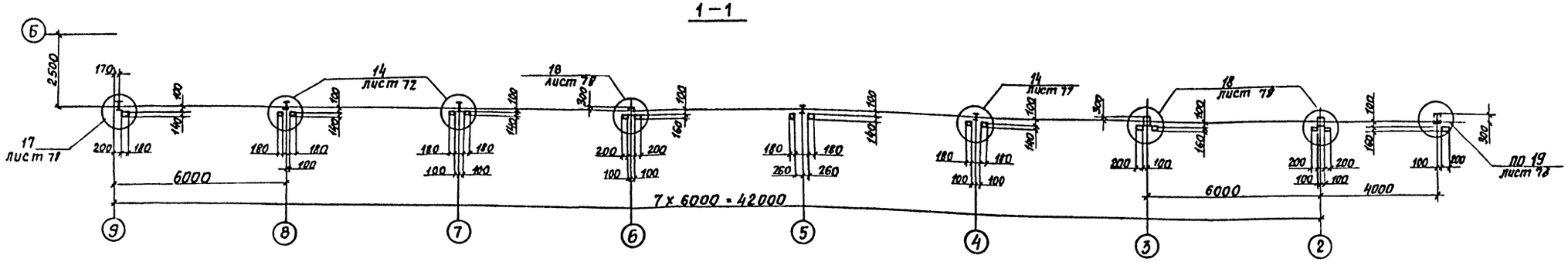

Схема расположения элементов фахверка по оси Е

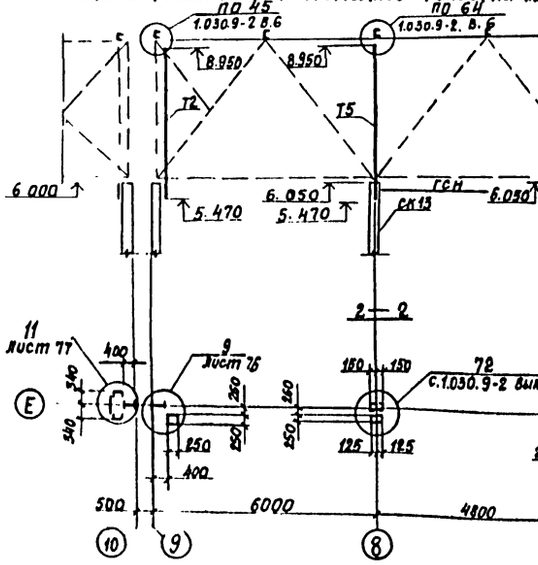

Схема расположения элементов фахверка по оси В/1

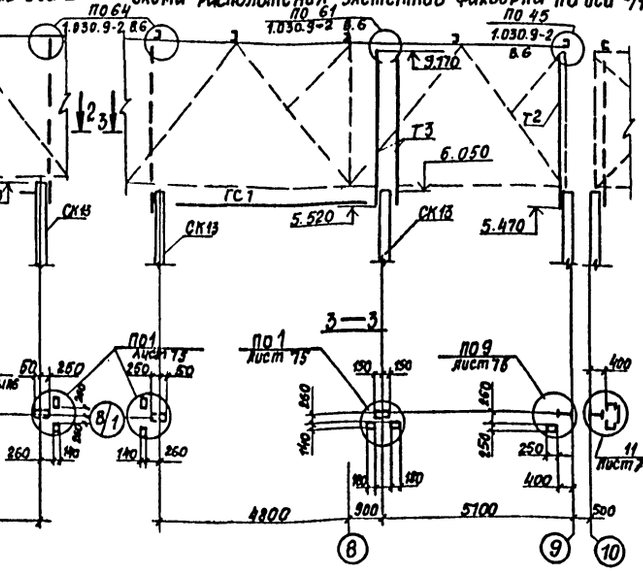

Схема расположения элементов фахверка по оси 4

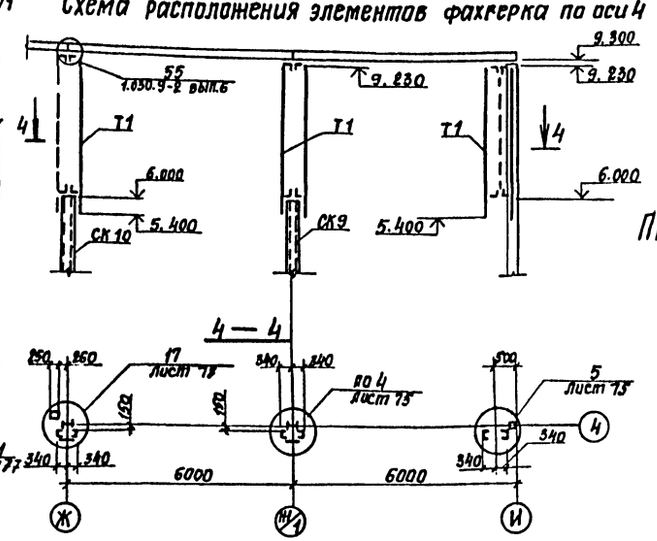

Примечание см. лист 70.

ГИП	Боярщинов		503-4-44м.87 -КМ
Нач.отд	Сидорова		Автотранспортное предприятие на 150 грузовых автомобилей для северных районов
Гл. спец.	Стрехнин		Производственный корпус с закрытой стоянкой
Рук. гр.	Шайхратов		Стадия: РП; Лист: 64; Листов:
Вед. инж.	Кирьянова		Схемы расположения элементов фахверка по оси Е, В/1 и 4 между осями Б-Б/1
Инж.	Михайлова		ГИПРОАВТОТРАНС, Новосибирск

Привязан

Инв. №

Инв. № подл. | Подпись и дата | Взам. инв. №

Типовой проект 503-4-44м.87 Альбом I

Схема расположения элементов фахверка по оси 21

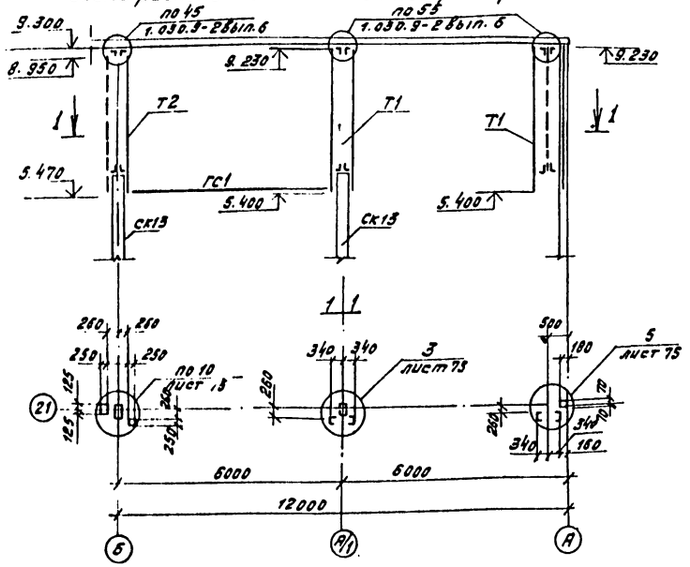

Схема расположения элементов фахверка по оси 5

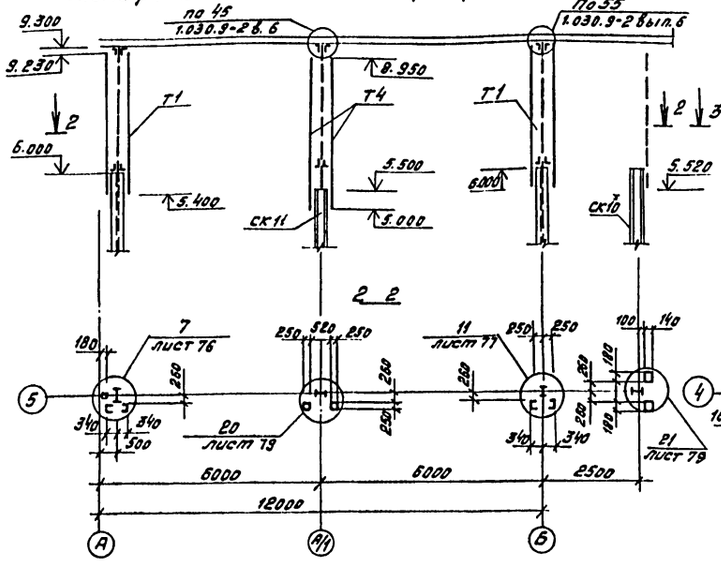

Схема расположения элементов фахверка по оси 4

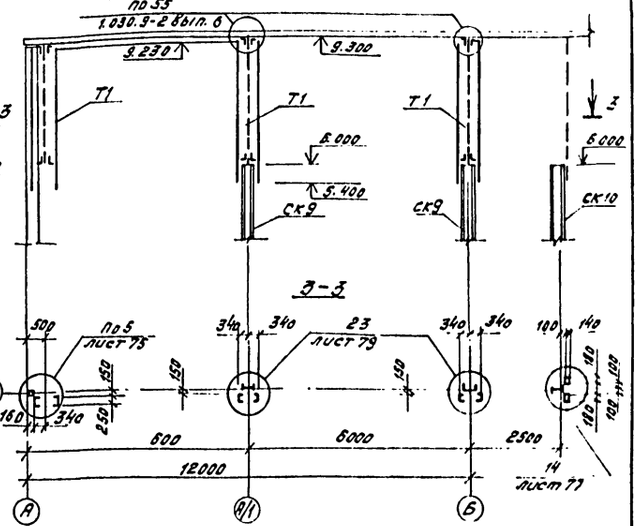

Схема расположения элементов фахверка между осями 1-2

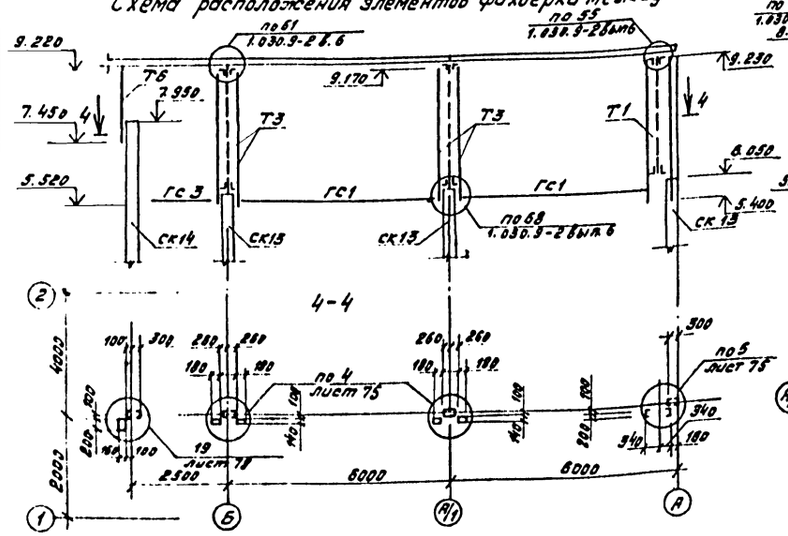

Схема расположения элементов фахверка по оси А/1

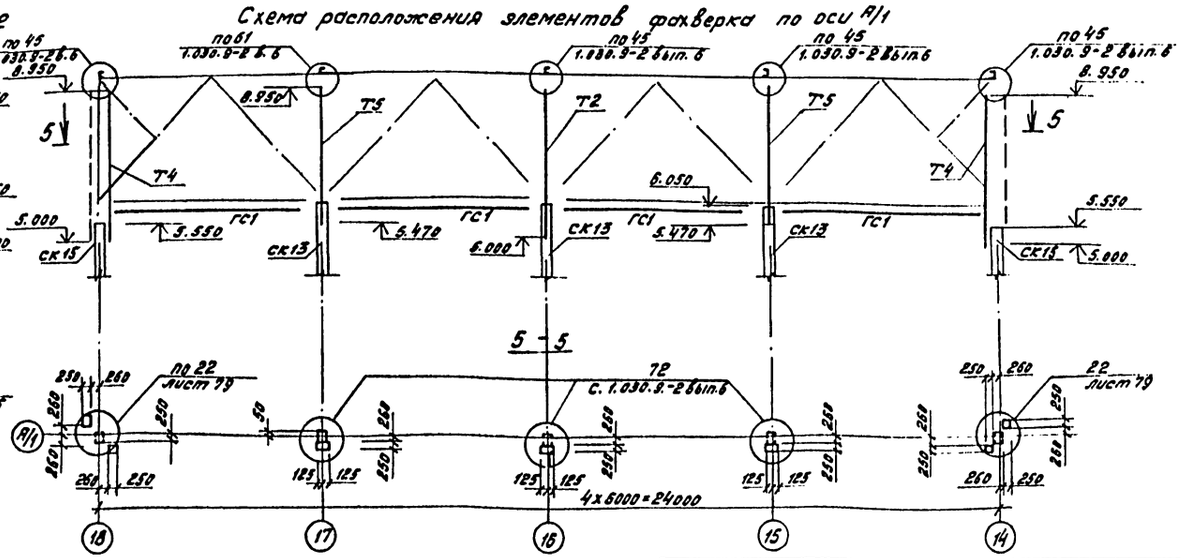

1. Примечание см. лист 70.

ГИП	Бояршинов		503-4-44м.87		КМ
Нач. отд	Сидорова		Автотранспортное предприятие на 150 грузовых автомобилей для северных районов		
Гл. спец.	Стрекнин				
Рук. гр.	Шейхетова		Производственный корпус с закрытой стоянкой	Стадия	Лист	Листов
Вед. инж.	Кирьянова			РП	65	
Инженер	Михайлова		Схемы расположения элементов фахверка по осям 21, 5, 4, А/1 между осями 1-2	ГИПРОАВТОТРАНС Новосибирский филиал		

Привязан

Инв. №

Инв. № подл. | Подпись и дата | Взам. инв. №

Схема расположения элементов фахверка по оси 10

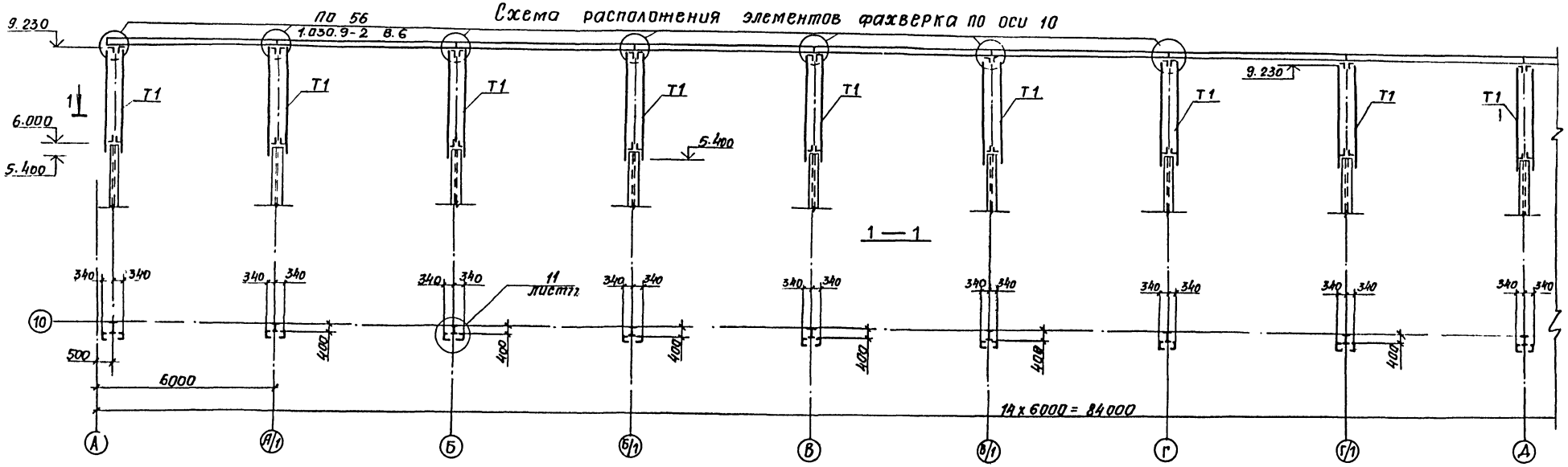

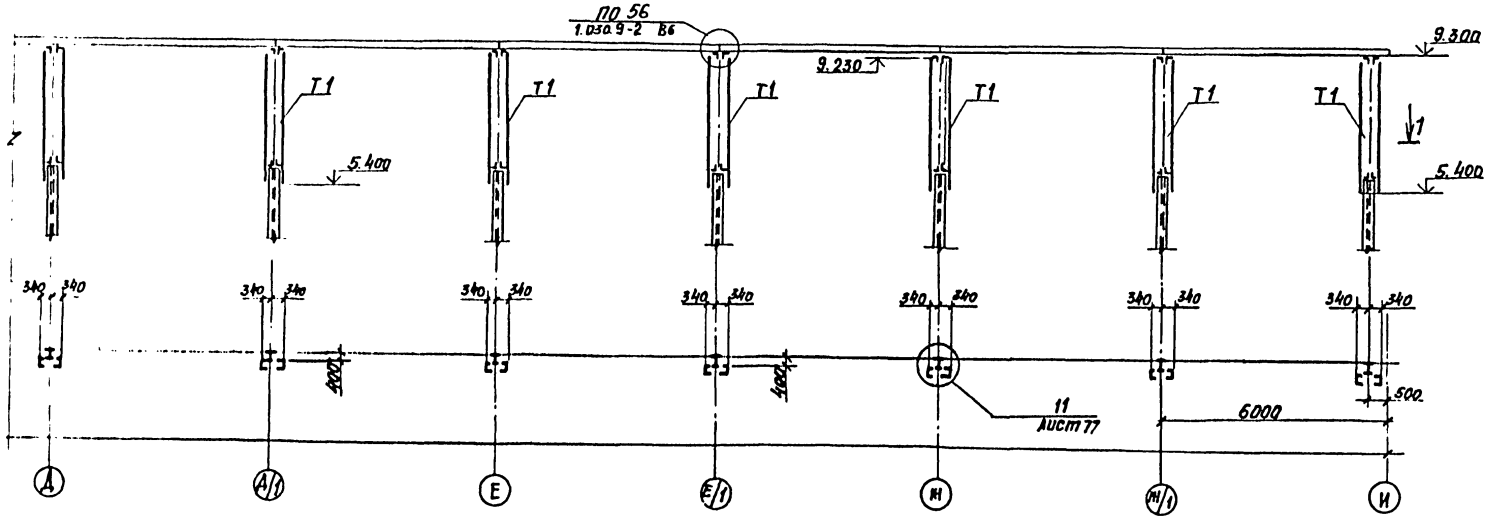

1. Примечание см. лист 70.

ГИП	Баярщинов			503-4-44м.87 -КМ	
Нач.отд	Силарава			Автотранспортное предприятие на 150 грузовых автомобилей для северных районов	
Гл.спец	Стрехнин			Производственный корпус с закрытой стоянкой.	Стадия / Лист / Листов
Рук.гр.	Шайкратова				РП / 66 /
Вед.инж	Кирьянова			Схема расположения элементов фахверка по оси 10	ГИПРОАВТОТРАНС Новосибирский филиал
Инж.	Михайлова				

Привязан

Инв. №

Инв. № подл. | Подпись и дата | Взам. инв. №

Типовой проект 503 Часть 2, Альбом II

Схема расположения элементов фахверка по оси ЭС

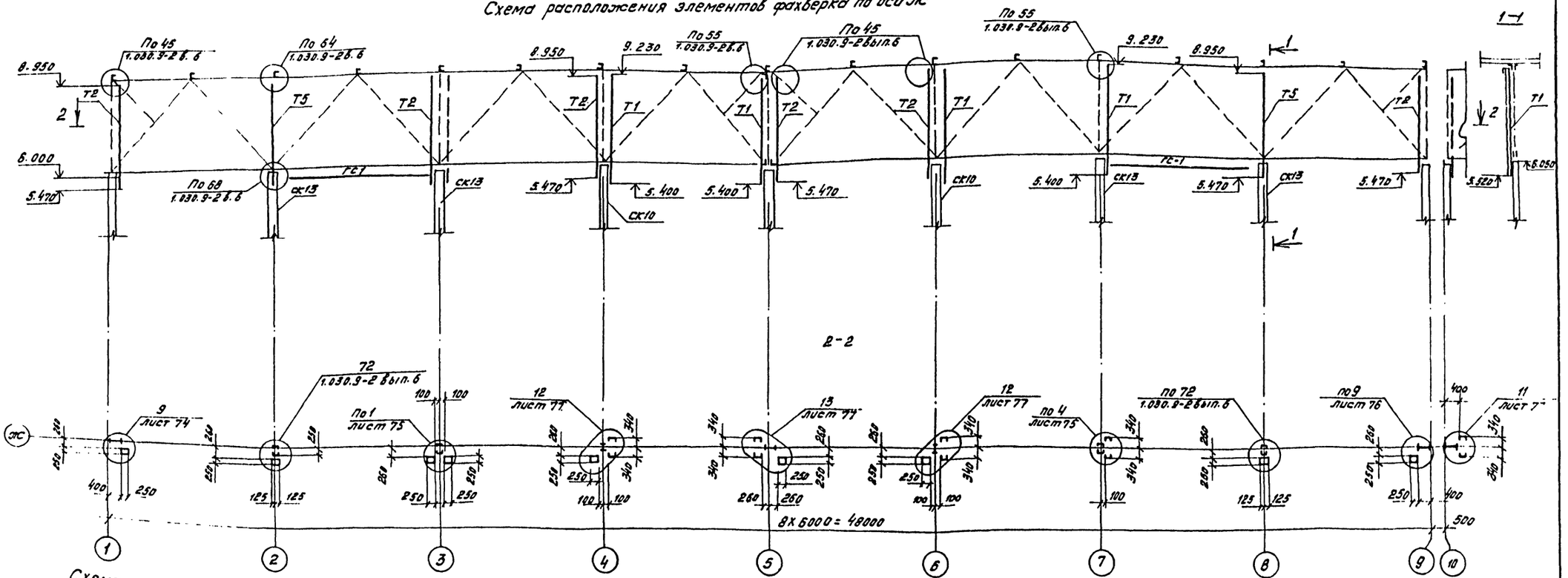

Схема расположения элементов фахверка по осям Е, Е/1

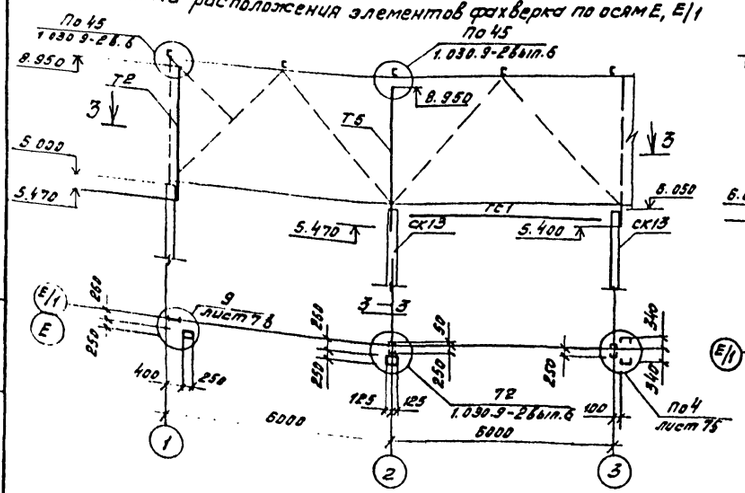

Схема расположения элементов фахверка по оси Е/1

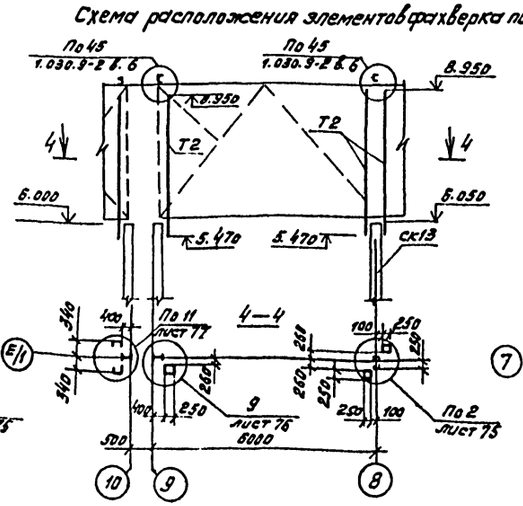

Схема расположения элементов фахверка по оси 7

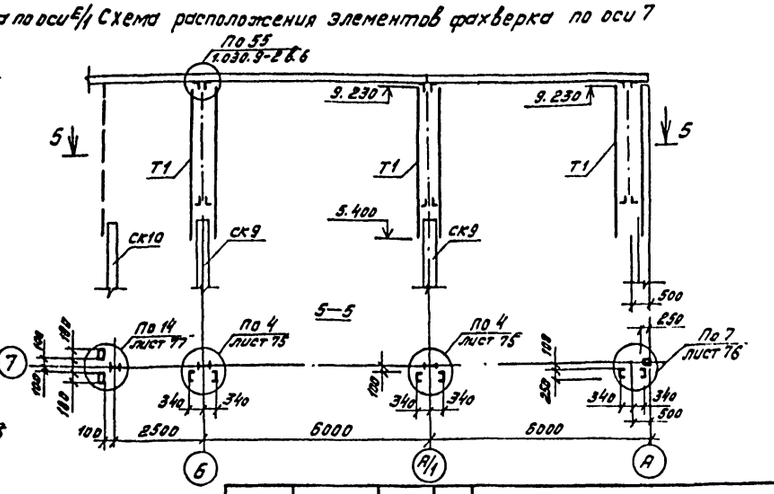

1. Примечание см. лист 70.

ГИП	Бояринов		503-4-44 м.87	КМ
Нач.отд.	Сидорова		Автотранспортное предприятие на 150 грузовых автомобилей для северных районов	
Гл.спец.	Стрекнин		Производственный корпус с закрытой стоянкой	Стадия: РП; Лист: 67; Листов:
Рук.гр.	Шапкарова		Схемы расположения элементов фахверка по осям ЭС, Е/1, 7 между осями Е, Е/1	ГИПРОАВТОТРАНС Новосибирский филиал
Вед.инж.	Кирьянова			
Инжен.	Михайлова			

Привязан

Инв. №

Копировал Подпись и дата Взам. инв. №

Типовой проект 503 Альбом II

Схема расположения элементов фахверка по оси 14

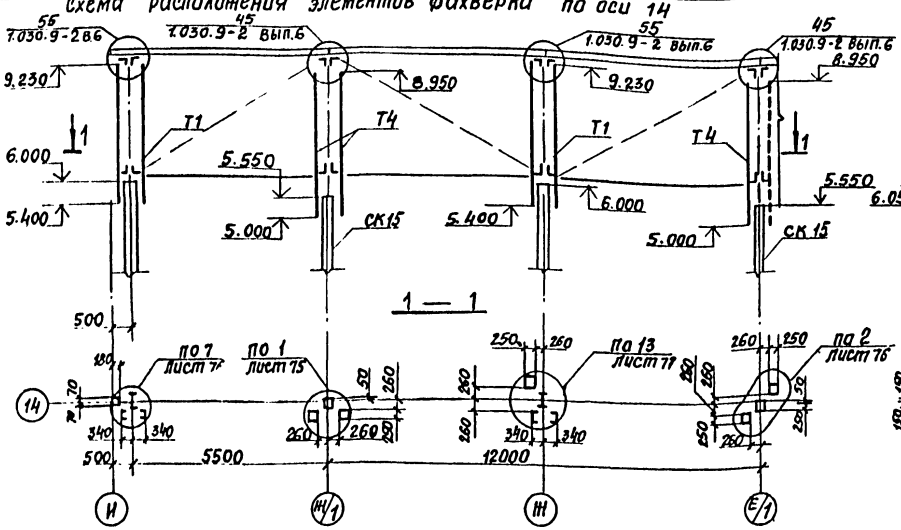

Схема расположения элементов фахверка между осями 15 и 16

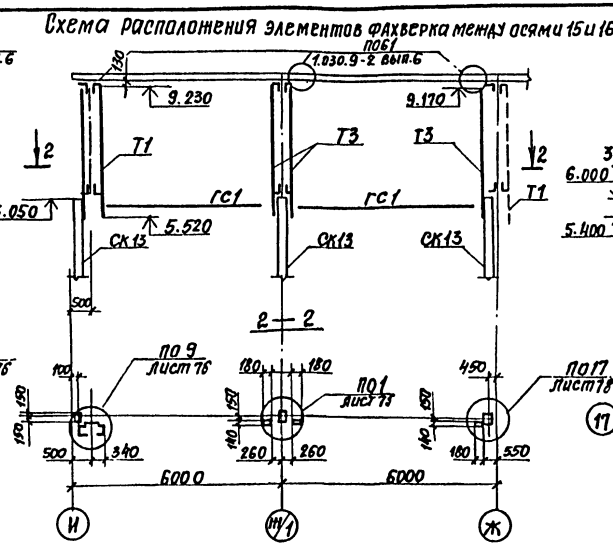

Схема расположения элементов фахверка по оси 17

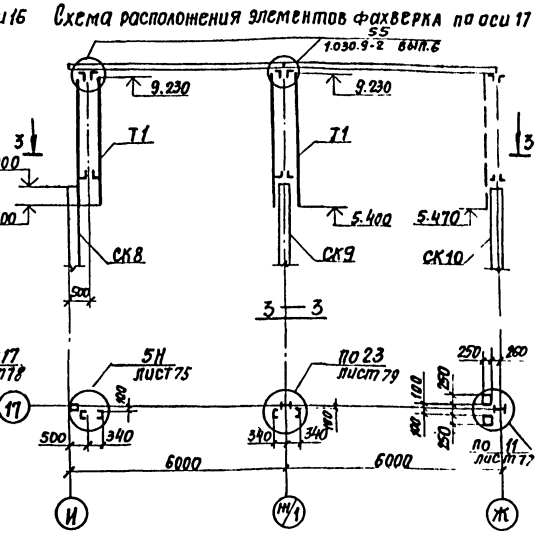

Схема расположения элементов фахверка по оси 18

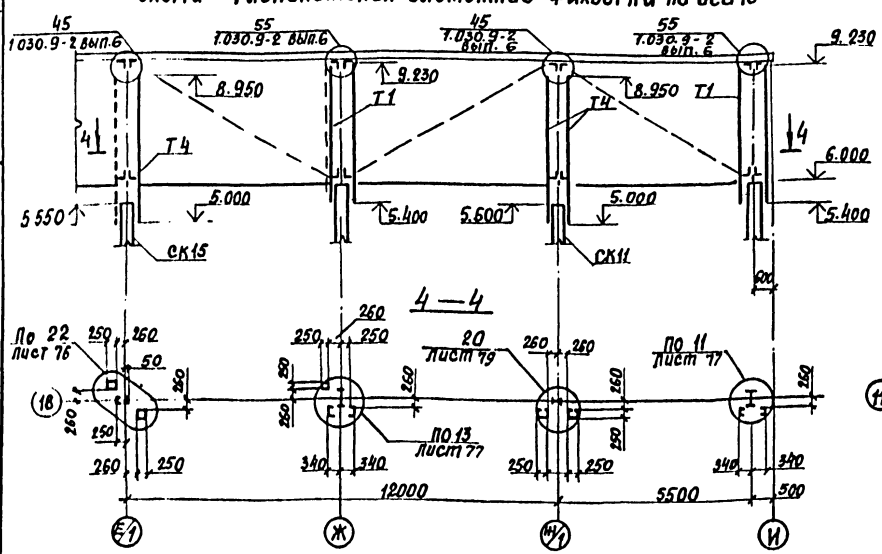

Схема расположения элементов фахверка по оси 11

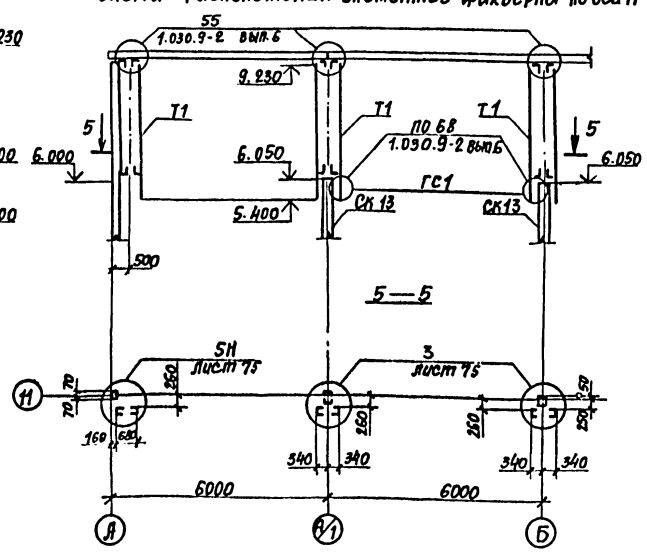

Схема расположения элементов фахверка по оси 14

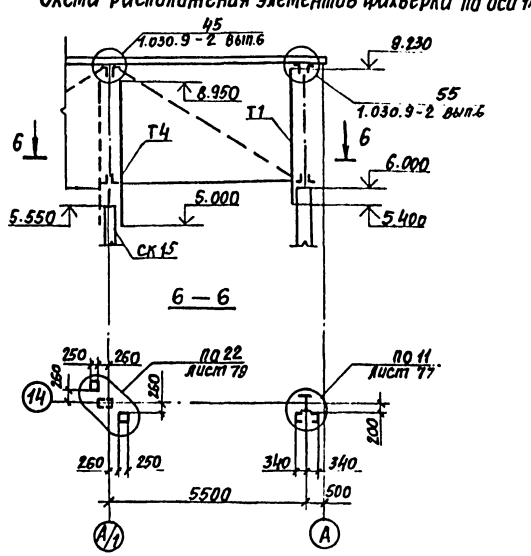

1. Примечание см. лист 70.

Привязан

Инв. №

ГИП	Боярщинов		
Нач. отд.	Сидорова		
Гл. спец.	Стрехнин		
Рук. гр.	Шайхатова		
Вед. инж.	Лапшина		

503-4-44м.87 -КМ

Автотранспортное предприятие на 150 грузовых автомобилей для северных районов

Производственный корпус с закрытой стоянкой

Стадия	Лист	Листов
РП	68	

Схемы расположения элементов фахверка по осям 14. 15/1. 17. 18. 11

ГИПРОАВТОТРАНС Новосибирский филиал

Инв. № подл. | Подпись и дата | Взам. инв. №

Типовой проект 503

Схема расположения элементов фахверка по оси В

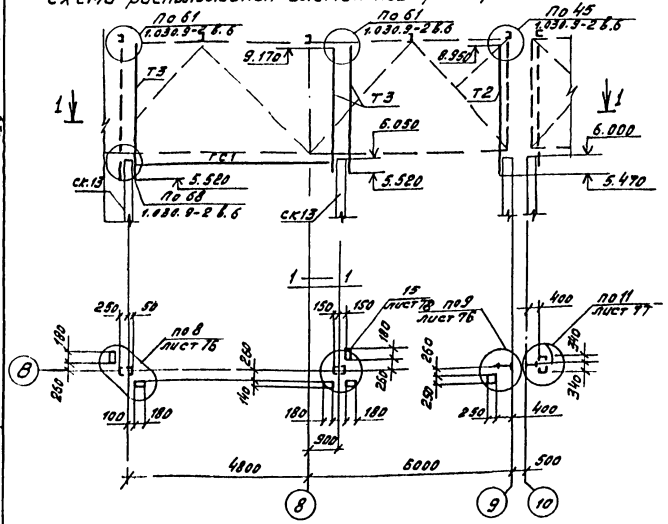

Схема расположения элементов фахверка по оси Ж/1

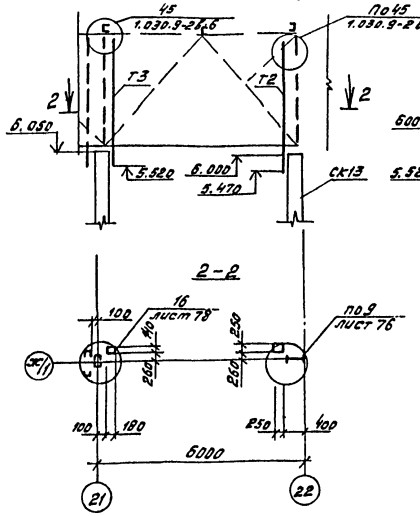

Схема расположения элементов фахверка по осям 6 и 55

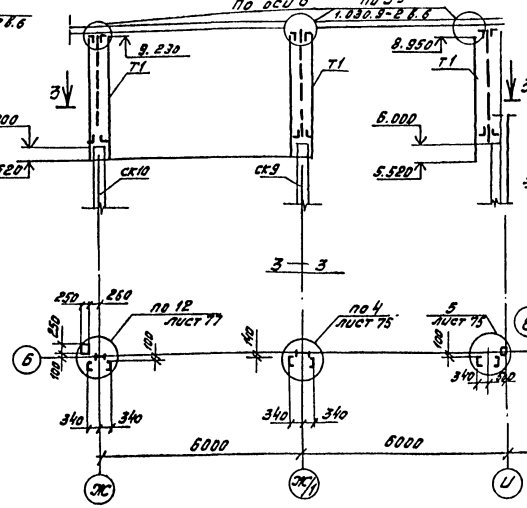

Схема расположения элементов фахверка между осями В-9

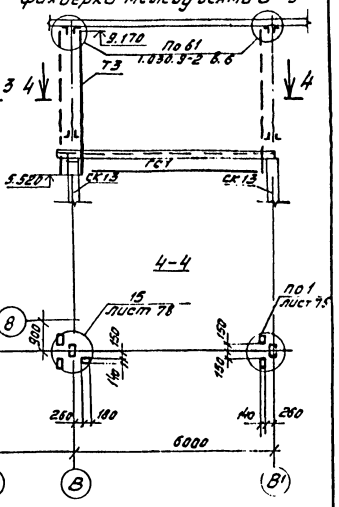

Схема расположения элементов фахверка по оси Д/1

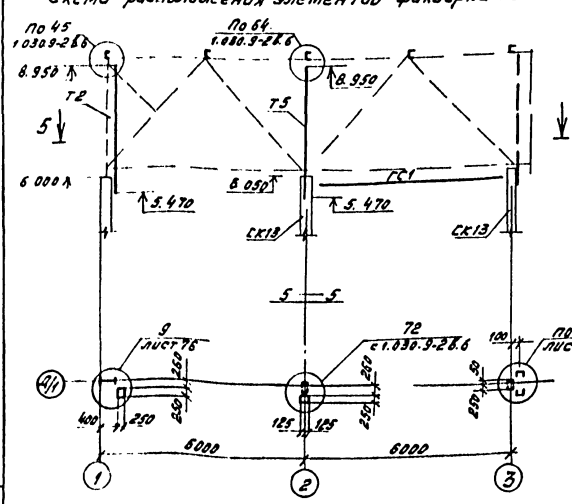

Схема расположения элементов фахверка по оси 21

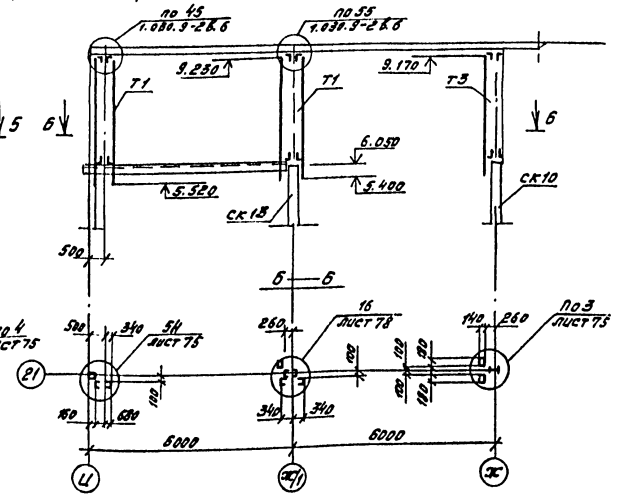

1. Примечание см. лист 70.

ГИП	Бояршинов		503 - 4 - 44т. 87 КМ		
Нач. отд.	Сидорова				
Гл. спец.	Стрехнин		Автотранспортное предприятие на 150 грузовых автомобилей для северных районов.		
Рук. гр.	Шапкратов				
Вед. инж.	Кирьянова		Производственный корпус с закрытой стоянкой	стадия	лист	листов
Инжен.	Михайлова			РП	69	
			Схемы расположения элементов фахверка по осям В, Ж/1, 6, Д/1, 11, 21 между осями 8-9.	ГИПРОАВТОТРАНС Новосибирский филиал		

Привязан

Инв. №

Инв. № подл. | Подпись и дата | Взам. инв. №

Типовой проект 503

Часть II, Альбом II

Схема расположения элементов фахверка между осями Ж-Ж/1

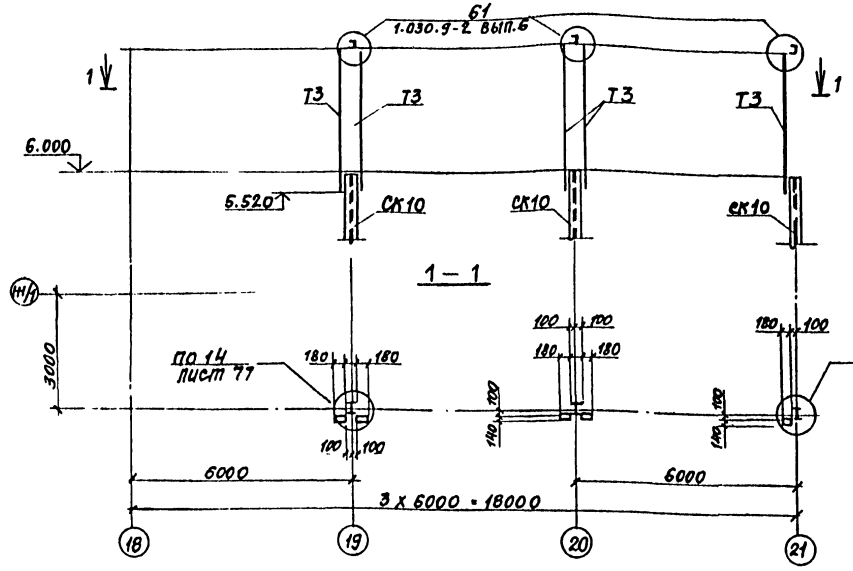

Схема расположения элементов фахверка по оси Б

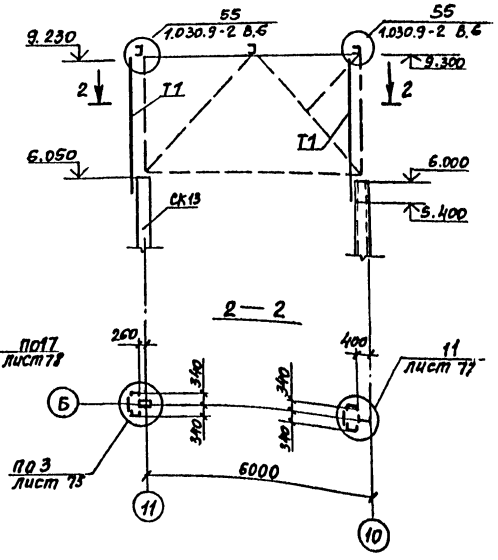

Схема расположения элементов фахверка по оси Г

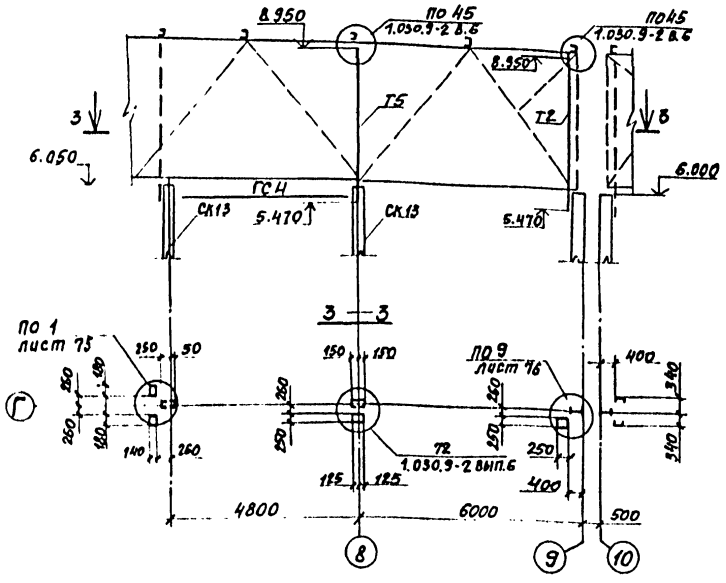

Схема расположения элементов фахверка по оси Б

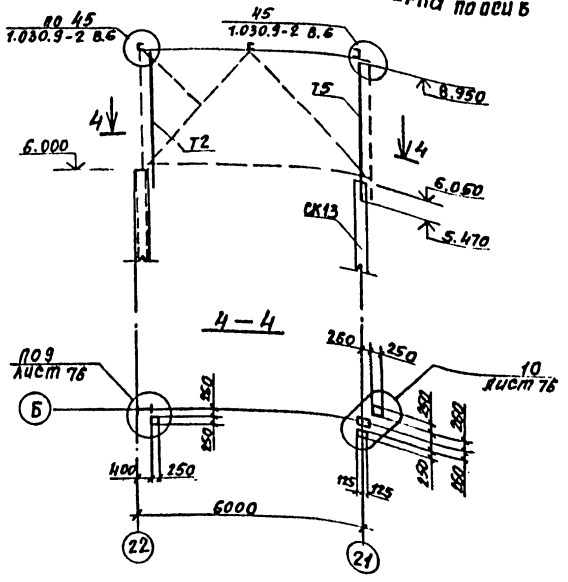

Ведомость элементов

Марка	Сечение: эскиз	Поз	Состав	Опорные усилия: M тс.м	N тс	Q тс	Группа констр.	Марка металла	Примечание
Т1	1.030.9-2	вып. 4	Т3	(58 шт.)			4	ВСт3кп2	0.245 кг
Т2	1.030.9-2	вып. 4	Т1	(27 шт.)			4	ВСт3кп2	0.178 кг
Т3	1.030.9-2	вып. 4	Т11	(46 шт.)			4	ВСт3кп2	0.099 кг
Т4	КМ-81		Т4[а]	(15 шт.)			4	ВСт3кп2	0.187 кг
Т5	1.030.9-2	вып. 4	Т2	(15 шт.)			4	ВСт3кп2	0.227 кг
Т6	1.030.9-2	вып. 4	Т7	(6 шт.)			4	ВСт3кп2	0.045 кг
ГС1	1.030.9-2	вып. 4	ГС1	(37 шт.)			4	ВСт3Сп5	122 кг
ГС2	КМ-81	ГС2	(2 шт.)				4	ВСт3Сп5	60.61 кг
ГС3	КМ-81	ГС3	(1 шт.)				4	ВСт3Сп5	34.48 кг
ГС4	КМ-81	ГС4	(3 шт.)				4	ВСт3Сп5	71.5 кг
МС115	1.030.9-2	вып. 7 ч. 2 л. 139	МС 115	(50 шт)			4	ВСт3Сп5	8.55 кг
МС119	1.030.9-2	вып. 7 ч. 2 л. 148	МС 119	(43 шт)			4	ВСт3Сп5	11.16 кг
МС120	1.030.9-2	вып. 7 ч. 2 л. 151	МС 120	(15 шт.)			4	ВСт3Сп5	10.86 кг
МС125	1.030.9-2	вып. 7 ч. 2 л. 161	МС 125	(30 шт.)			4	ВСт3Сп5	28.5 кг
МС128	1.030.9-2	вып. 7 ч. 2 л. 169	МС 128	(8 шт.)			4	ВСт3Сп5	29.7 кг
МС132	1.030.9-2	вып. 7 ч. 2 л. 178	МС 132	(40 шт.)			4	ВСт3Сп5	4.8 кг
МС141	1.030.9-2	вып. 7 ч. 2 л. 181	МС 141	(34 шт.)			4	ВСт3Сп5	0.8 кг
МС152	1.030.9-2	вып. 7 ч. 2 л. 191	МС 152	(34 шт)			4	ВСт3Сп5	30.0 кг
МС161	1.030.9-2	вып. 7 ч. 2 л. 197	МС 161	(30 шт)			4	ВСт3Сп5	230.8 кг
МС134	1.030.9-2	вып. 7 ч. 2 л. 180	МС 134	(8 шт.)			4	ВСт3кп2	45.2 кг
МС1	КМ-80	МС1	(29 шт.)				4	ВСт3кп2	18.7 кг
МС2	КМ-80	МС2	(87 шт.)				4	ВСт3кп2	11.1 кг
МС3	КМ-80	МС3	(1 шт.)				4	ВСт3кп2	13.4 кг
МС4	КМ-80	МС4	(64 шт.)				4	ВСт3кп2	35.6 кг
МС5	КМ-80	МС5	(21 шт.)				4	ВСт3кп2	25.2 кг
МС6	КМ-80	МС6	(6 шт.)				4	ВСт3кп2	31.1 кг
Поз.4	-δ=10						4	ВСт3кп2	1991 кг

1. Ведомость элементов на замаркированные стойки СК8, СК9, СК13, СК15 см. на листе 18; 38.
2. Стойки СК13, СК15 приварить к нижнему поясу ферм по узлу 68 серии 1.030.9-2 вып. 6.

ГИП	Бояршинов	
Нач. отд.	Сидорова	
Гл. спец.	Стрехнин	
Рук. гр.	Шайхратова	
Вед. инж.	Кирьянова	
Инж.	Михайлова	

503-4-44м.87 -КМ

Автотранспортное предприятие на 150 грузовых автомобилей для северных районов

Производственный корпус с закрытой стоянкой

Стадия	Лист	Листов
РП	70	

Схемы расположения элементов фахверка по осям

ГИПРОАВТОТРАНС

Привязан

Инв. №

Инв. № подл. | Подпись и дата | Взам. инв. №

Типовой проект 503

Часть II, Альбом II

Согласовано

Нач. сант. отд. Адамович

Нач. отд. Сидорова

Гл. спец. Стрехнин

Рук. гр. Шайхратова

Вед. инж. Полякова

Привязан

Инв. №

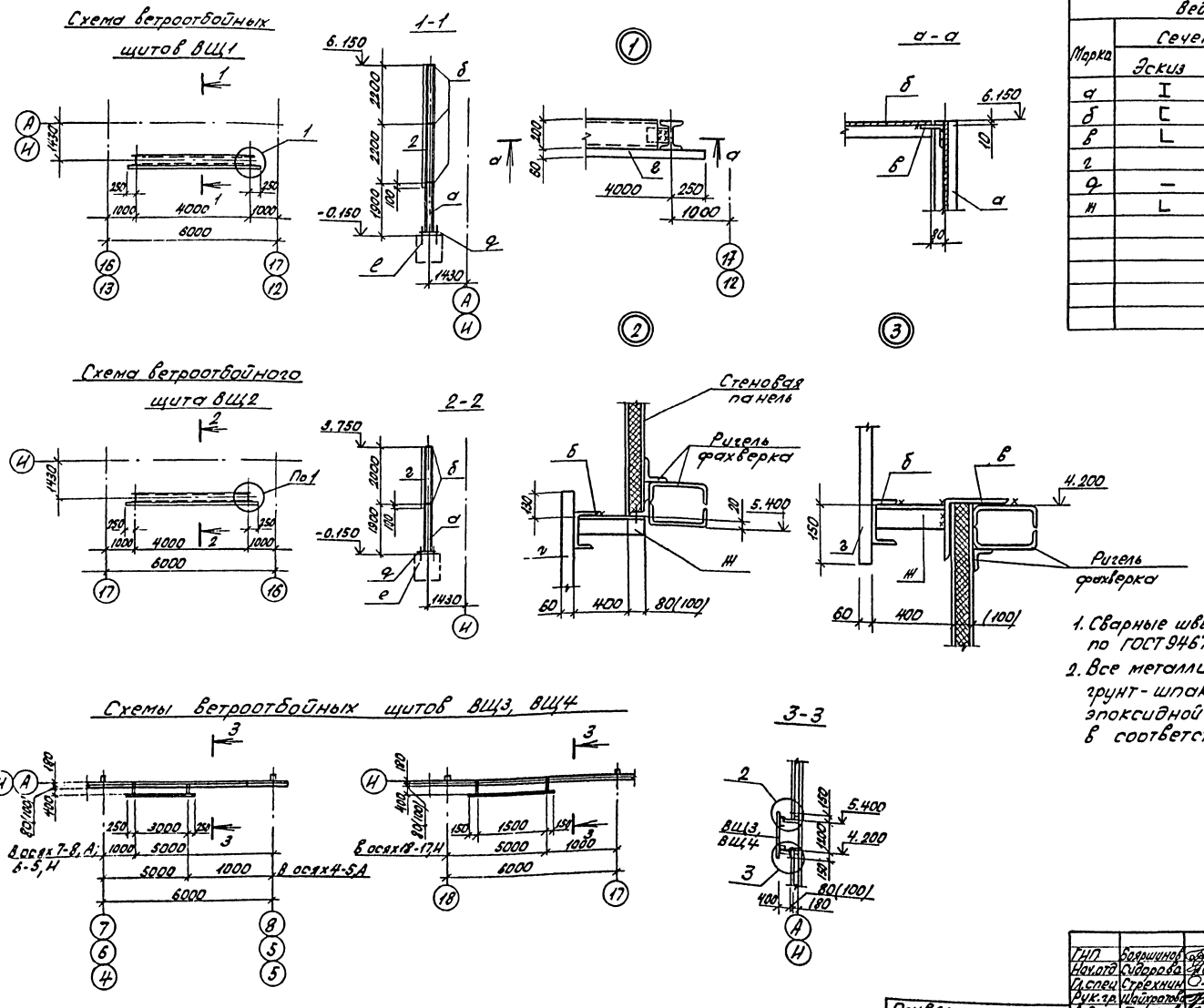

Ведомость элементов									
Марка	Сечение			Опорные усилия			Группа констр.	Марка металла	Примечание
	Эскиз	Поз.	Состав	M тсм	N тс	Q тс			
а	I		20Ш1	Конструктивно			4	ВСТ3СП5	
б	[		Гн[200×100×6				4	ВСТ3СП5	
в	L		L160×10				4	ВСТ3СП5	
г			Н60-782-0,2				4	ВСТ3КП2	Профнастил ГОСТ24045-80
д	—		-300×10×400				4	ВСТ3СП5	
ж	L		L63×5				4	ВСТ3СП5	

1. Сварные швы выполнять электродами Э42А по ГОСТ 9467-75, высота шва 6 мм.
2. Все металлические конструкции покрыть грунт-шпаклевкой марки ЭП-0010 и окрасить эпоксидной эмалью ЭП-1155 по ТУ6-10-1504-75 в соответствии со СНиП 2.03.11-85.

ГИП	Бояршинов		
Нач. отд.	Сидорова		
Гл. спец.	Стрехнин		
Рук. гр.	Шайхратова		
Вед. инж.	Полякова		

503-4-44м.87 КМ

Автотранспортное предприятие на 150 грузовых автомобилей для северных районов

Производственный корпус с закрытой стоянкой

Стадия	Лист	Листов
РП	71	

Схемы расположения ветроотбойных щитов

ГИПРОАВТОТРАНС Новосибирский филиал

Часть II, Альбом II

Типовой проект 503

Схемы перекрытий воздухозаборных шахт на отм 5.400

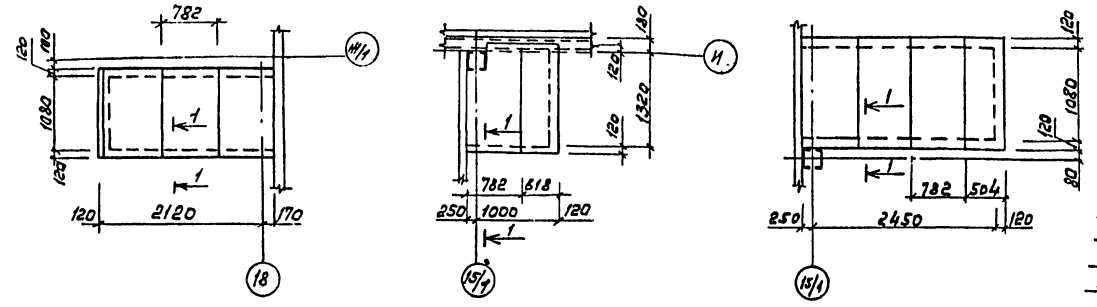

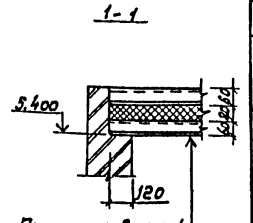

Профилированный настил δ=60

Утеплитель (см. разрез лист АР) - 80

Профилированный настил - δ=60

Ведомость элементов									
Марка	Сечение			Опорные усилия			Группа констр.	Марка металла	Примечание
	Эскиз	поз.	Состав	M тс, м	N тс	Q тс			
а	⊓		ГнС 160×80×5	Конструктивно			4	ВСт3сп5	68,7кг
б	⊓		Гн.С 100×50×3				4	ВСт3сп5	107,3кг
в	⅃L		L50×5				4	ВСт3сп5	270,0кг
г	C		ГнС 200×100×6				4	ВСт3сп5	571,0кг
д	⅃L		L 100×8				4	ВСт3сп5	146,4кг
е	L		L160×10				4	ВСт3сп5	5,0кг
ж			-δ=10				4	ВСт3сп5	21,6кг
	ГОСТ 24045-80, стальной профилированный настил Н60-782-0,8 е=1240 (14шт)						4	ВСт3кп2	10,4кг
	ГОСТ 24045-80, стальной профилированный настил Н60-782-0,8 е=1560 (4шт)						4	ВСт3кп2	13,1кг

Схемы расположения элементов крепления подвесных потолков на отм. 3.000

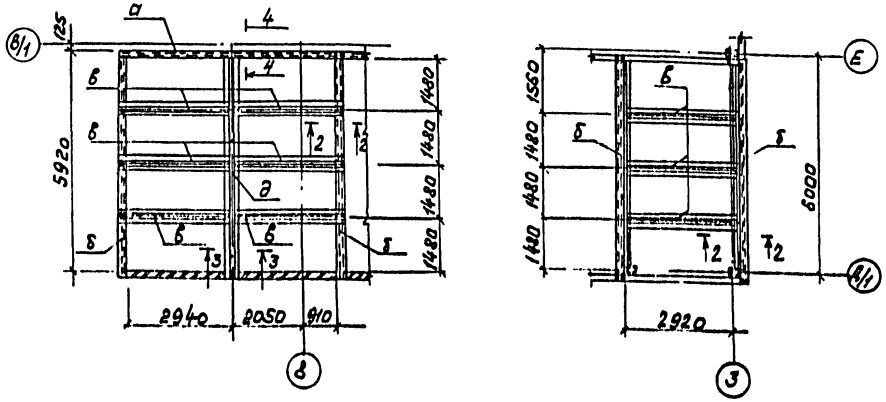

Схема расположения балок в осях 4-5

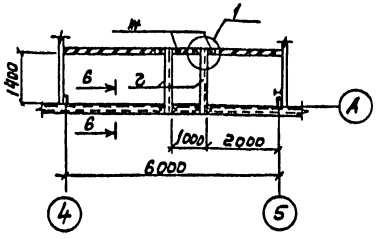

Схема расположения балок в осях 5-6

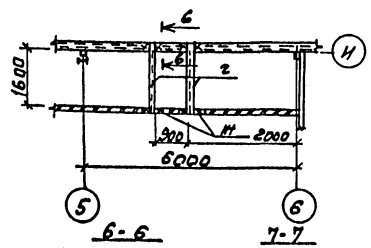

Схема расположения балок в осях 17-18

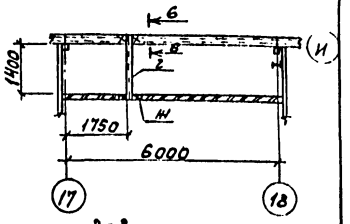

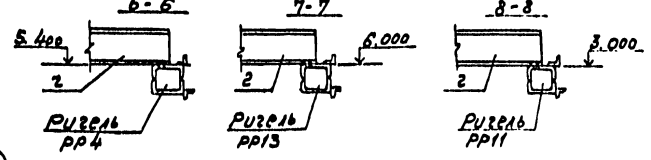

Схема расположения балок в осях 7-8

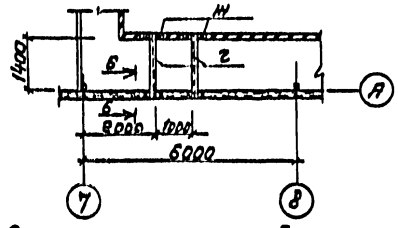

Схема расположения балок в осях 9-10

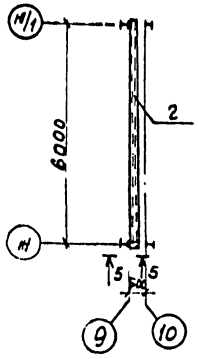

Схема расположения балок в осях 12-13 у оси И, 16-17 у оси А

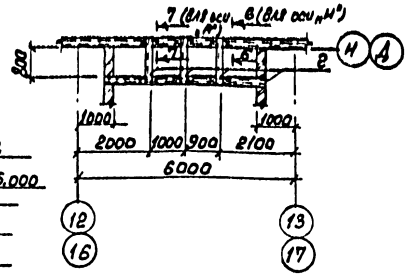

Схема расположения балок в осях 15-17 у оси И

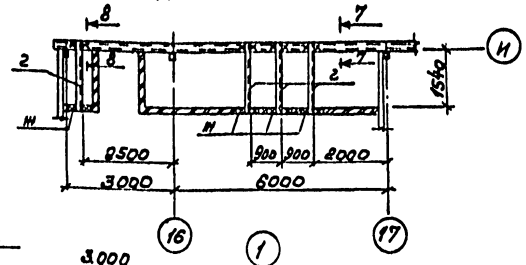

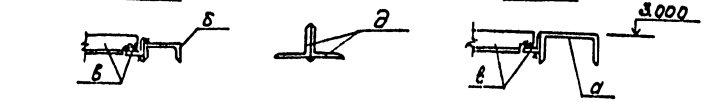

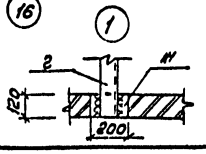

1. Сварку вести электродами Э42А по ГОСТ 9467-75 сварные швы $h_{шв.}$=6мм
2. Листы профилированного настила соединяются между собой комбинированными заклепками с шагом 500 мм

Согласовано

Инв. № подл.	Подпись и дата	Взам. инв. №	Нач. сантехотд. Айзенштейн

Привязан

Инв. №

ГИП	Бояршинов		503-4-44 м.87 КМ
Нач. отд.	Сидорова		Автотранспортное предприятие на 150 грузовых автомобилей для северных районов.
Гл. спец.	Стрехнин		
Рук. гр.	Шайхратова		Производственный корпус с закрытой стоянкой
Вед. инж.	Полякова		Стадия: РП; Лист: 72; Листов:
Инж.	Леонова		Схемы перекрытий воздухозаборных шахт, элементы крепления подвесных потолков, схемы балок

ГИПРОАВТОТРАНС Новосибирский филиал

Типовой проект 503

Часть II Альбом II

Согласовано

Схема расположения площадки бункерной на отм. 3.600

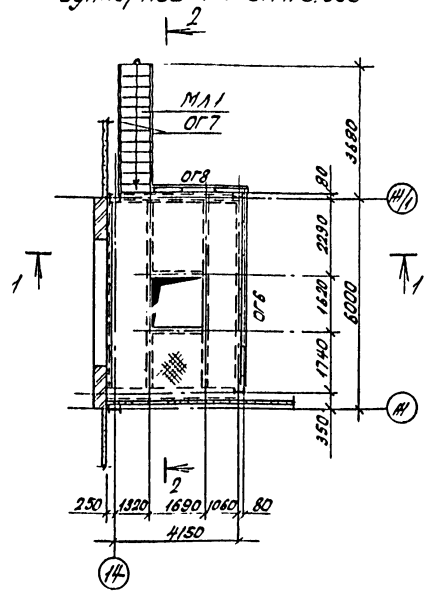

Схема расположения балок площадки бункерной

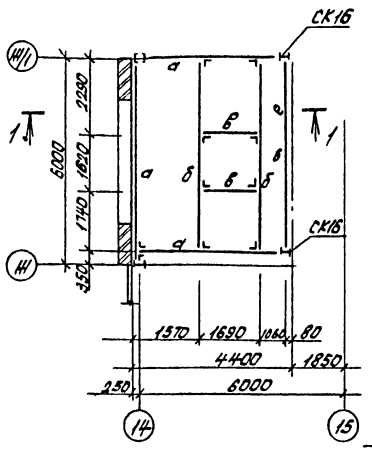

1 - 1

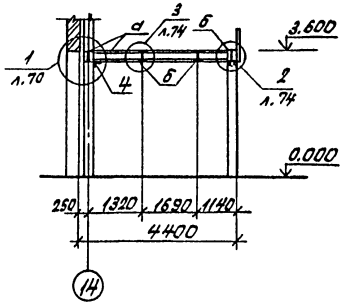

2 - 2

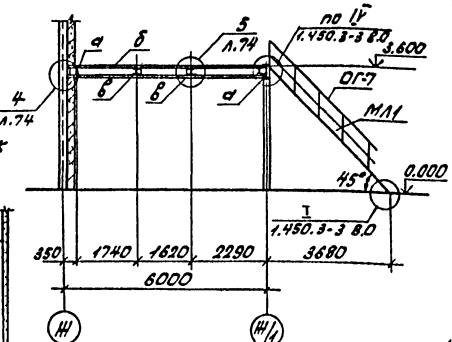

Схема расположения площадки в осях 8-9 на отм. 3.300

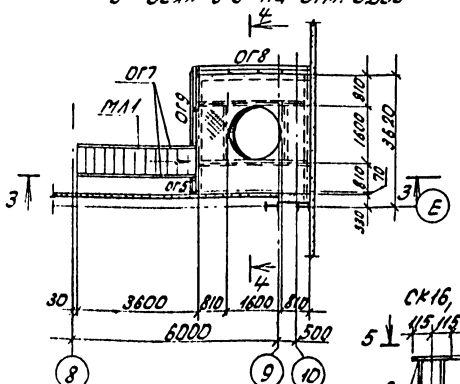

Схема расположения балок площадки в осях 8-9

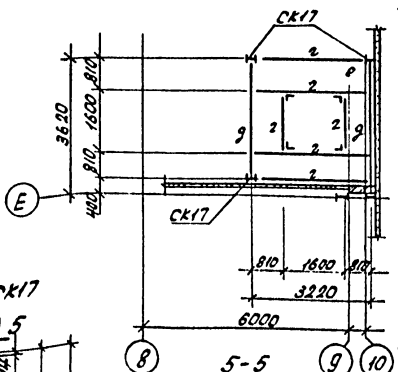

3 - 3

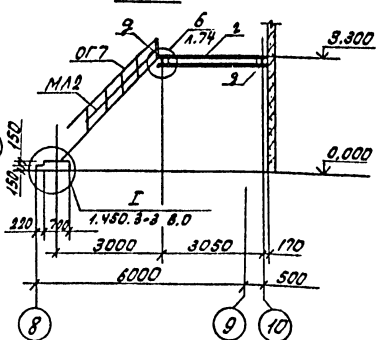

4 - 4

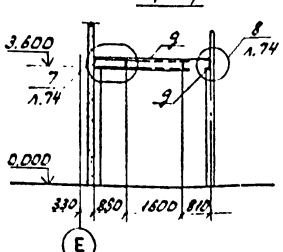

СК16, СК17

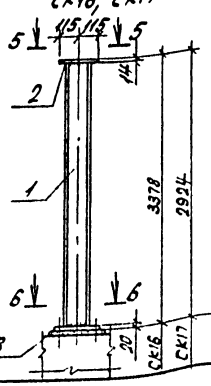

5 - 5

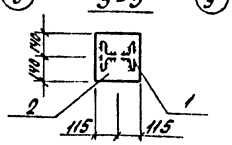

6 - 6

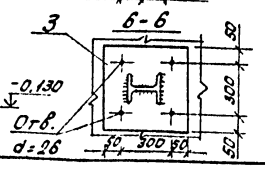

Ведомость элементов

Марка	Сечение: Эскиз	Поз	Состав	Опорные усилия: M тсм	N тс	Q тс	Группа констр.	Марка металла	Примечание
СК16	I	1	I 20Ш1	–	21,0	–		09Г2с-6	102,51 кг
	—	2	-δ=14					09Г2с-6	7,15 кг
	—	3	-δ=20					09Г2с-6	25,12 кг
								Итого	134,78 кг
СК17	I	1	I 20Ш1	–	21,0			09Г2с-6	88,43 кг
	—	2	-δ=14					09Г2с-6	7,15 кг
	—	3	-δ=20					09Г2с-6	25,12 кг
								Итого	120,70 кг
а	I		I 35Ш1	22,1	–	14,0		09Г2с-6	
б	I		I 35Б1	9,8	–	7,4		09Г2с-6	
в	I		I 18	конструктивно				09Г2с-6	
г	I		Гн С200×100×6	конструктивно				09Г2с-6	
д	I		I 20Ш1	конструктивно				09Г2с-6	
е	–		рифл. δ=6	по гибкости				ВСт3сп5	
ж			-δ=6					ВСт3сп5	
ОГ5	1.450.3-3 вып.1 ч.2 ОГПМХЭБ-10.9с						4	ВСт3сп5	
ОГ6	1.450.3-3 вып.1 ч.2 ОГПМХЭБ-10.60с						4	ВСт3сп5	
ОГ7	1.450.3-3 вып.1 ч.2 ОГЛМХ45-10,36с (шт.4)						4	ВСт3сп5	
ОГ8	1.450.3-3 вып.1 ч.2 ОГПМХЭБ-10,36с (шт.2)						4	ВСт3сп5	
ОГ9	1.450.3-3 вып.1 ч.2 ОГПМХЭБ-10,21с						4	ВСт3сп5	
	L	4	L160×10 конструктивно					ВСт3сп5	
	L	5	L200×12 конструктивно					ВСт3сп5	
МЛ1	1.450.3-3 вып.1 ч.1 МЛХФ45-36,8с (шт.1)						3	ВСт3сп5	
МЛ2	1.450.3-3 вып.1 ч.1 МЛХФ45-30,8с (шт.1)						3	ВСт3сп5	

1. Сварку элементов производить ручной электродуговой сваркой по ГОСТ 5264-80 электродами типа 942А по ГОСТ 9467-75.
2. Все неоговоренные швы принимать высотой $h_ш$ = 6 мм.
3. Все неоговоренные болты принимать марки М12.
4. Металлические конструкции перекрытия окрасить масляной краской ГОСТ 8292-85 за два раза по слою грунтовки ФЛ-03К ГОСТ 9109-81, лестницы ЛМЛ-эмалью К4-749 МРТУ 6-10-795-69 в три слоя по грунтовке ФЛ-03К ГОСТ 9109-81 в 2 слоя.

ГИП	Бояршинов	
Нач.отд.	Сидорова	
Гл.спец.	Стрехнин	
Рук.гр.	Шайхратова	
Вед.инж.	Полякова	
Инж.	Пехенько	
Инж.	Баева	

Привязан

Инв.№

503-4-44 м. 87 КМ

Автотранспортное предприятие на 150 грузовых автомобилей для северных районов

Производственный корпус с закрытой стоянкой	Лист	Листов	Масштаб
	РП	73	1:100

Схемы расположения площадки бункерной и площадки в осях 8-9

ГИПРОАВТОТРАНС Новосибирский филиал

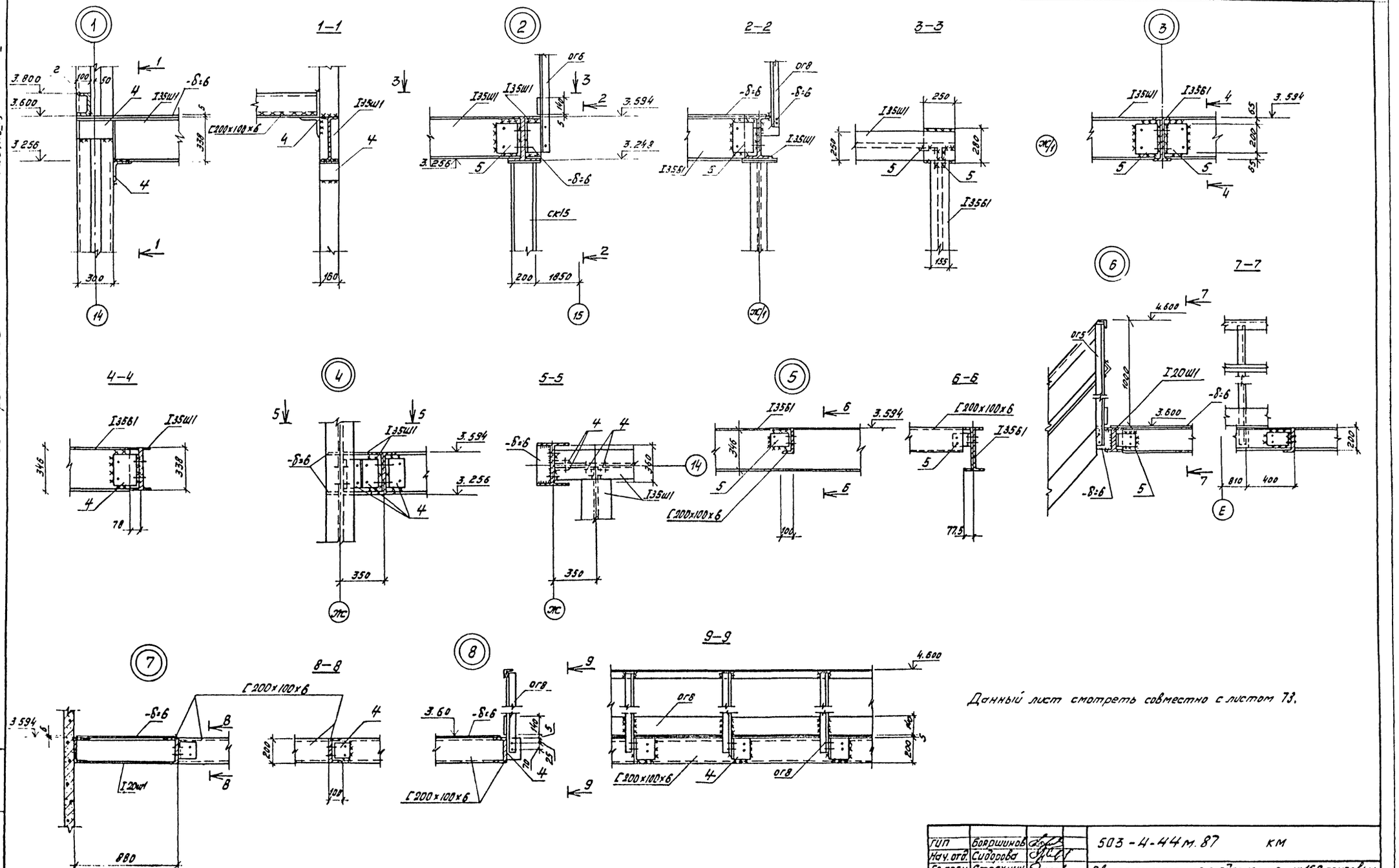

Данный лист смотреть совместно с листом 73.

ГИП	Бояршинов		503-4-44м.87 КМ
Нач. отд.	Сидорова		Автотранспортное предприятие, на 150 грузовых автомобилей для северных районов
Гл. спец.	Стрехнин		
Рук. гр.	Шайхратова		
Вед. инж.	Полякова		Производственный корпус с закрытой стоянкой
Инж.	Лехенько		Узлы 1...8. Разрезы

Стадия	Лист	Листов
РП	74	1:50

ГИПРОАВТОТРАНС
Новосибирский филиал

Привязан

Инв. №

Часть II, Альбом II

Типовой проект 503

Подпись и дата взам. инв. №

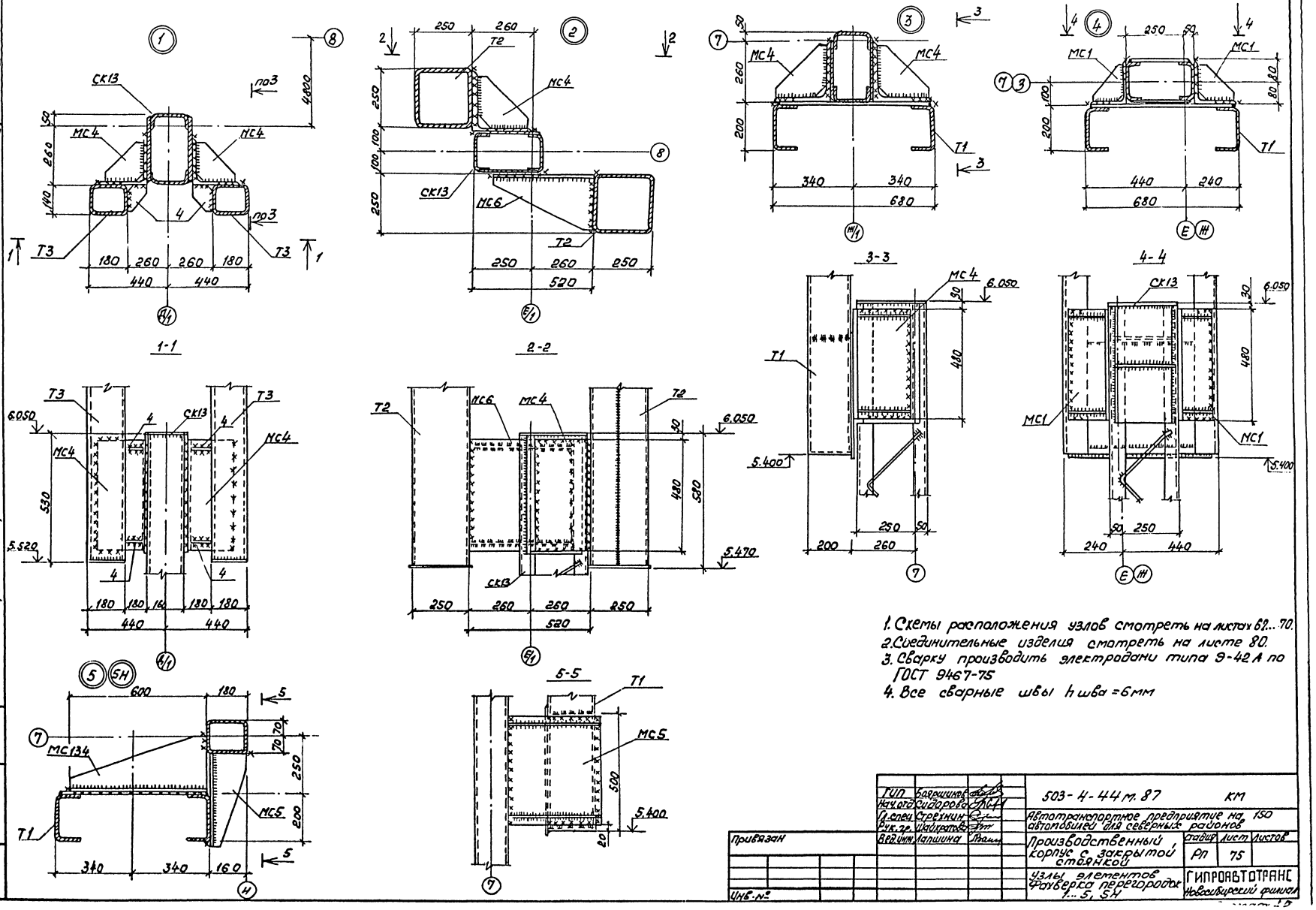

1. Схемы расположения узлов смотреть на листах 62...70.
2. Соединительные изделия смотреть на листе 80.
3. Сварку производить электродами типа Э-42А по ГОСТ 9467-75
4. Все сварные швы $h_{шва}$ = 6мм

ГИП	Бояршинов	503-4-44 м. 87	КМ
Нач.отд.	Сидорова	Автотранспортное предприятие на 150 автомобилей для северных районов	
Гл.спец.	Стрехнин		
Рук.гр.	Шайкратова	Производственный корпус с закрытой стоянкой	Стадия: РП; Лист: 75; Листов:
Вед.инж.	Лапшина	Узлы элементов Фахверка перегородок 1...5, 5Н	ГИПРОАВТОТРАНС Новосибирский филиал

Привязан

Инв.№

Часть II, Альбом II

Типовой проект 503

Инв.№ подл. | Подпись и дата | Взам.инв.№

Часть 5, Альбом II

Типовой проект 503

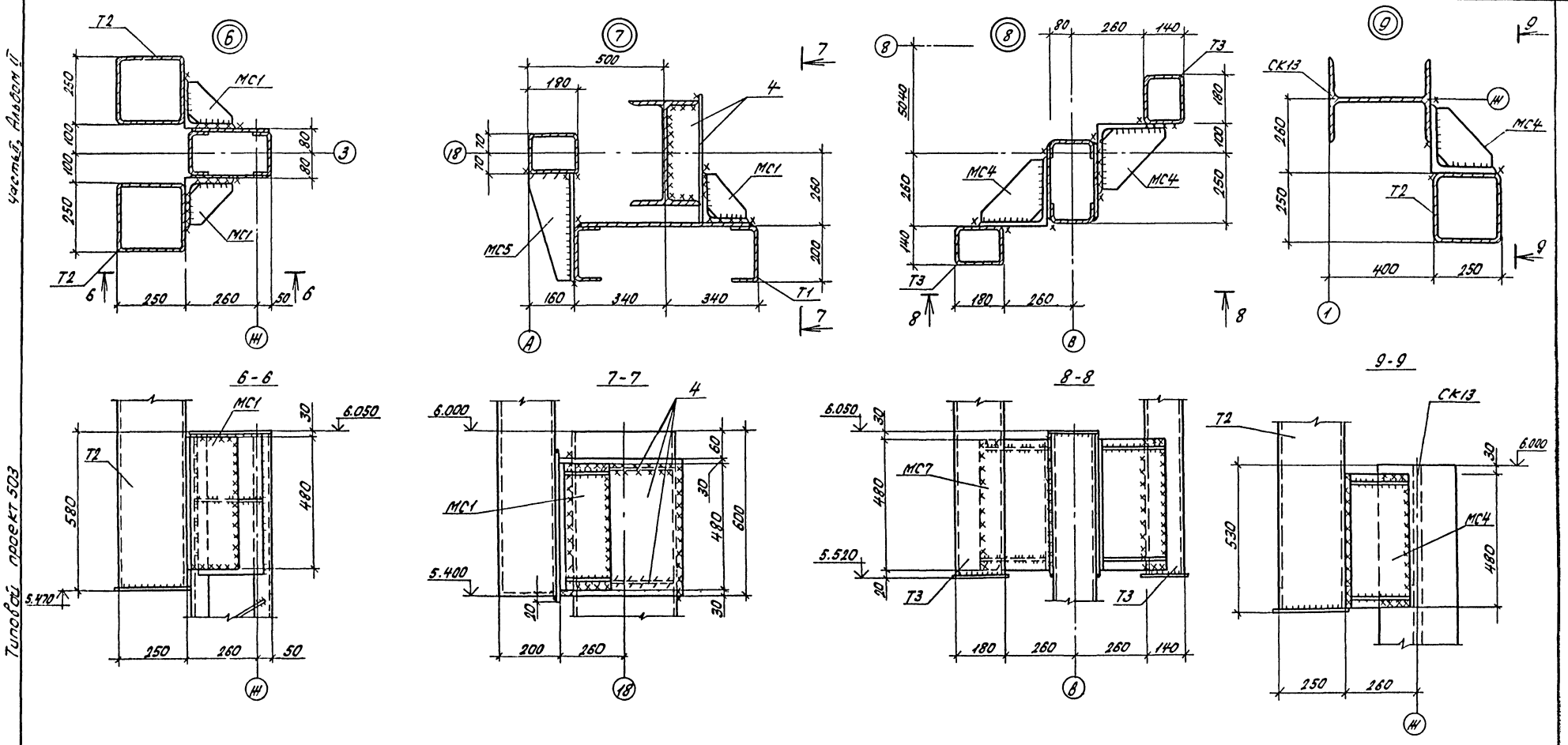

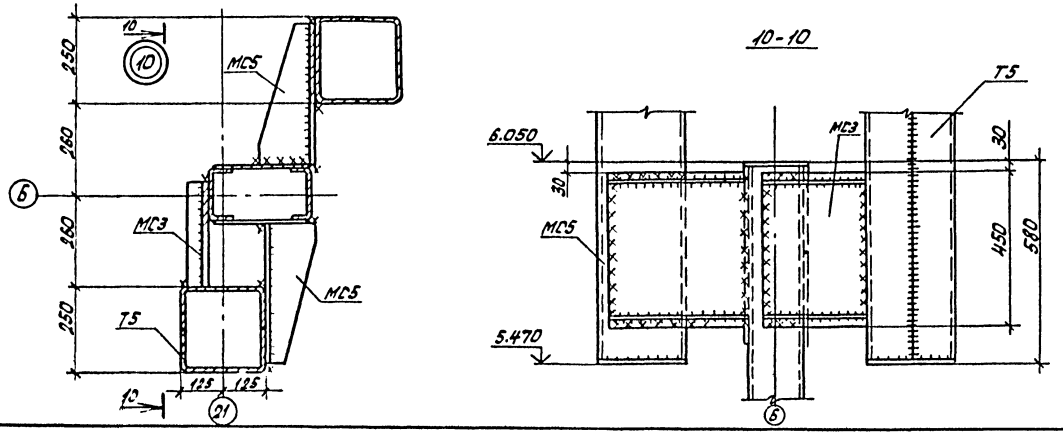

1. Схему расположения узлов смотреть на листах 62... 70.
2. Соединительные изделия смотреть на листе 80.

ГИП	Бояршинов		503-4-44м.87 КМ
Нач.отд.	Сидорова		Автотранспортное предприятие на 150 грузовых автомобилей для северных районов
Гл.спец.	Стрехнин		
Рук.гр.	Шайхратова		Производственный корпус с закрытой стоянкой
Вед.инж.	Лапшина		Стадия: РП; Лист: 76; Листов:
Привязан			Узлы элементов фахверка перегородок 6... 10
Инв.№			ГИПРОАВТОТРАНС Новосибирский филиал

Типовой проект 503-4-44м.87 Альбом II Часть

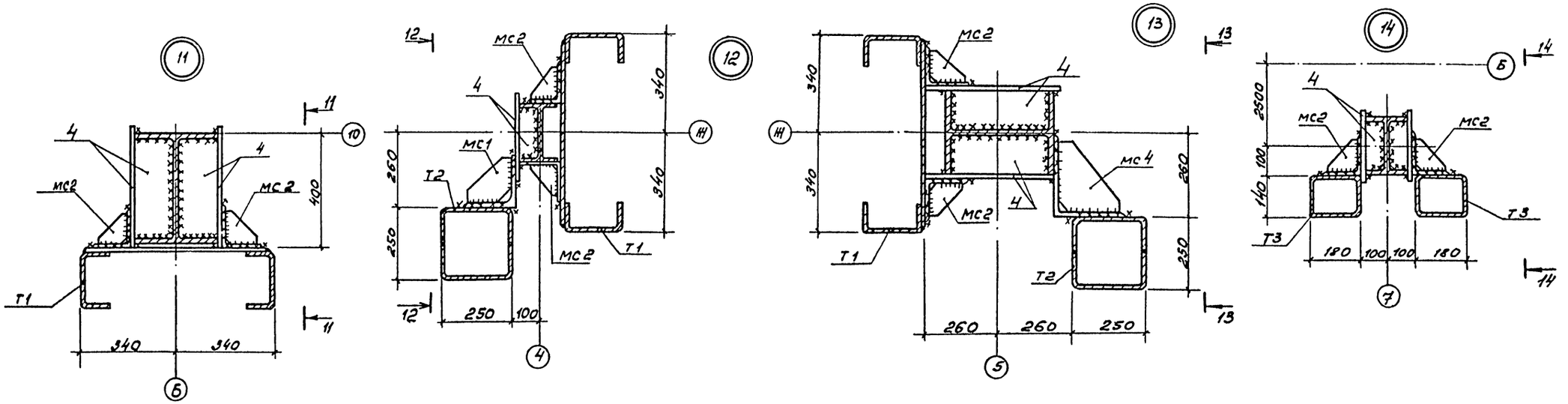

11 - 11

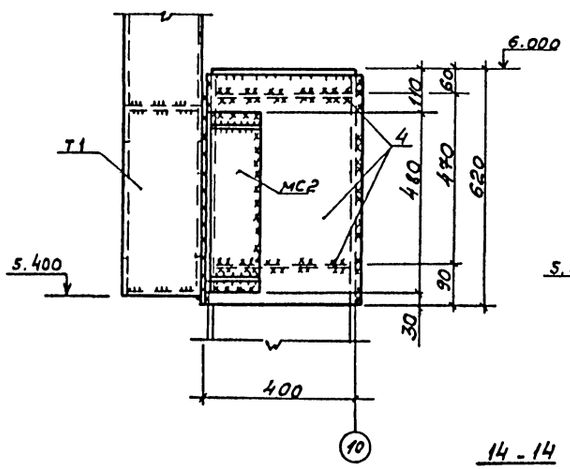

12 - 12

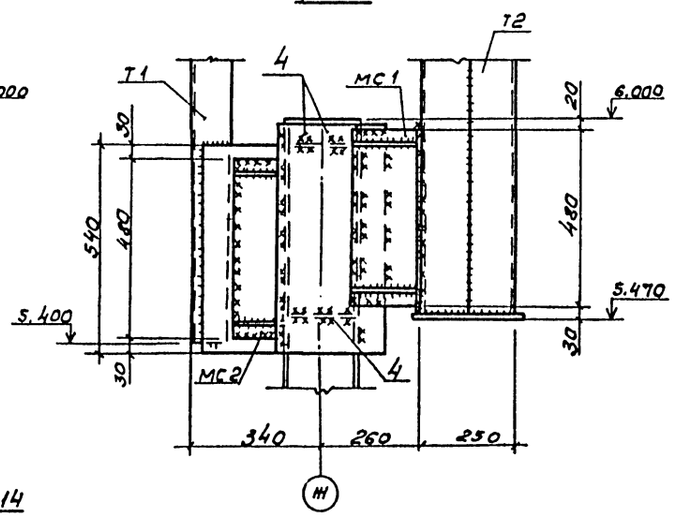

13 - 13

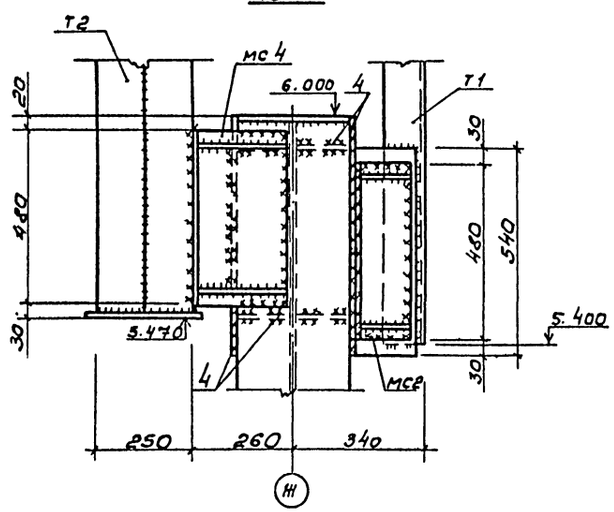

14 - 14

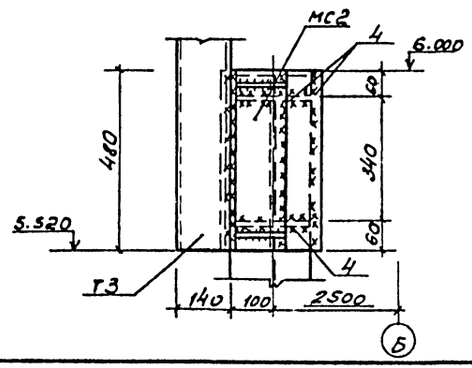

1. Схему расположения узлов смотреть на листах 62... 70.
2. Соединительные изделия смотреть на листе 80.

Привязан

Инв. №

ГИП	Боярчинов		503-4-44м.87 КМ
Нач.отд.	Судорова		Автотранспортное предприятие на 150 грузовых автомобилей для северных районов
Гл.спец.	Стрехнин		
Рук.гр	Шайхрятдинова		Производственный корпус с закрытой стоянкой
Вед.инж.	Лапшина		Стадия: Р/Т; Лист: 77; Листов:
Инжен.	Смельчакова		Узлы элементов фахверка перегородок 11... 14.
			ГИПРОАВТОТРАС Новосибирский филиал

Инв. № подл. | Подпись и дата | Взам. инв. №

Типовой проект 503 Часть II Альбом I

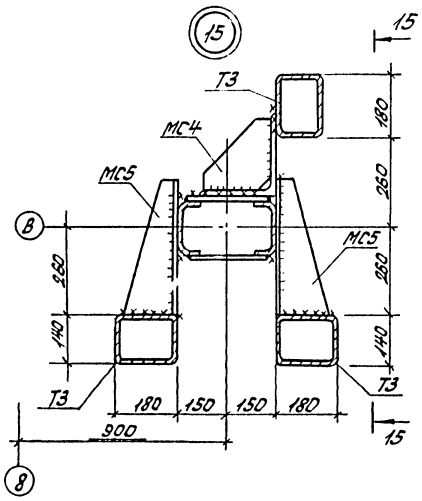

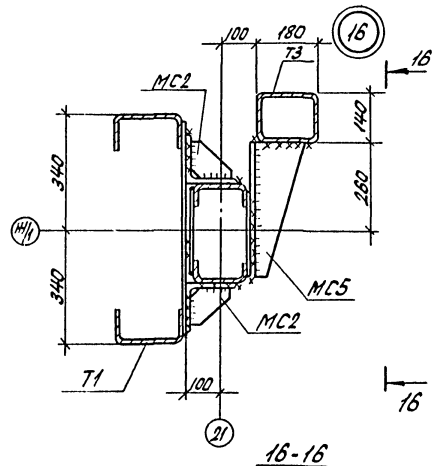

16-16

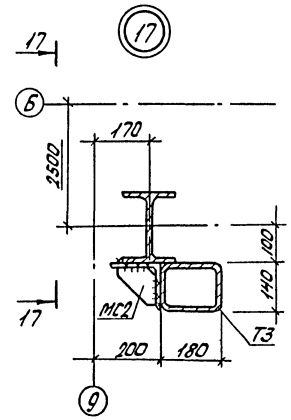

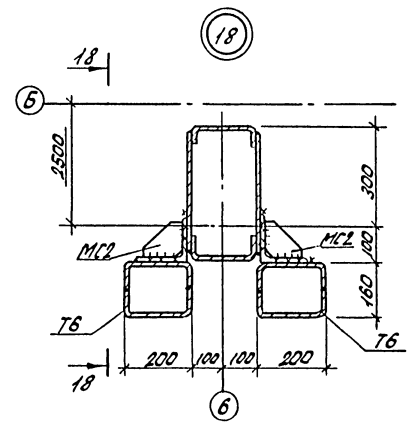

17-17

18-18

15-15

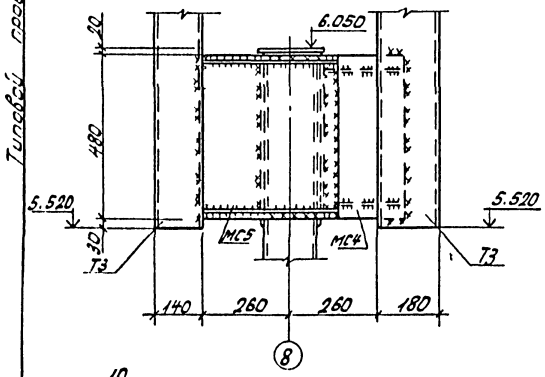

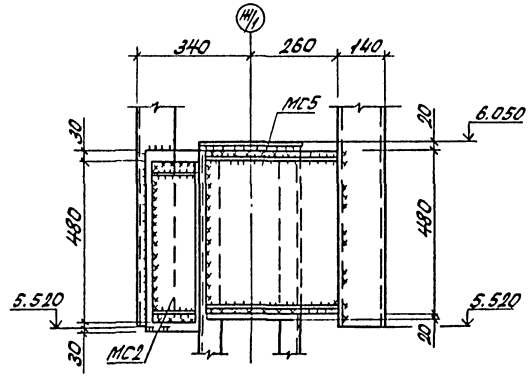

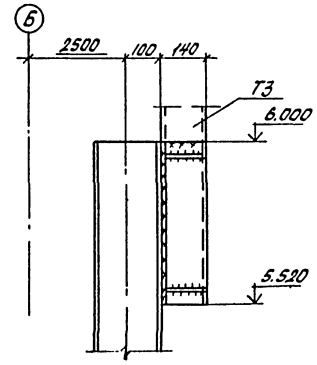

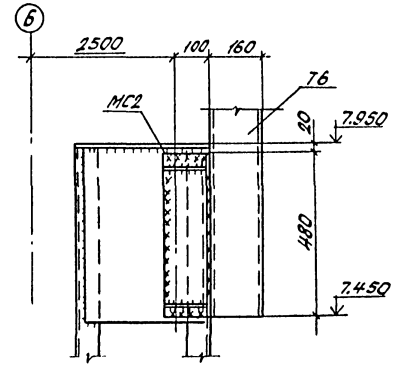

19-19

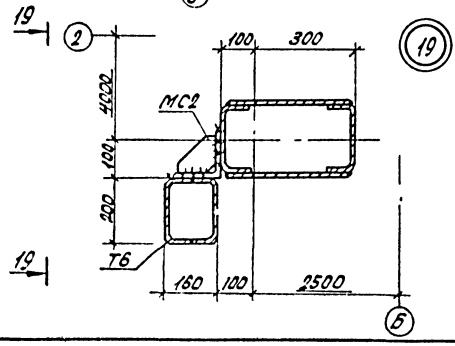

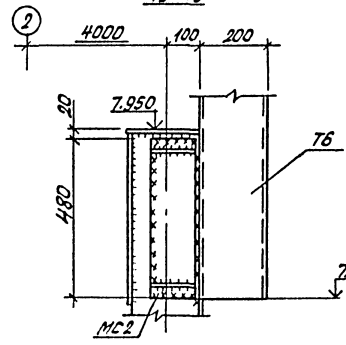

1. Схему расположения узлов смотреть на листах 62... 70.
2. Соединительные изделия смотреть на листе 80.

ГИП	Боярщинов		
Нач.отд.	Сидорова		
Гл.спец.	Стрехнин		
Рук.гр.	Чайкратова		
Вед.инж.	Лапшина		
Инж.	Степанова		

503-4-44м.87 КМ

Автотранспортное предприятие на 150 грузовых автомобилей для северных районов

Производственный корпус с закрытой стоянкой

Стадия	Лист	Листов
РП	78	

Узлы элементов фахверка перегородок 15...10

ГИПРОАВТОТРАНС Новосибирский филиал

Привязан

Инв.№

Инв.№ подл. | Подп. и дата | Взам.инв.№

Часть II. Альбом II

Типовой проект 503

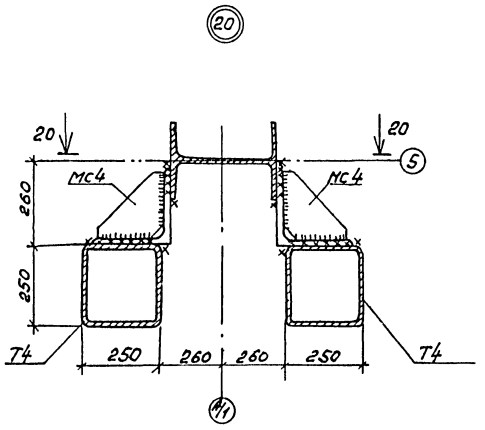

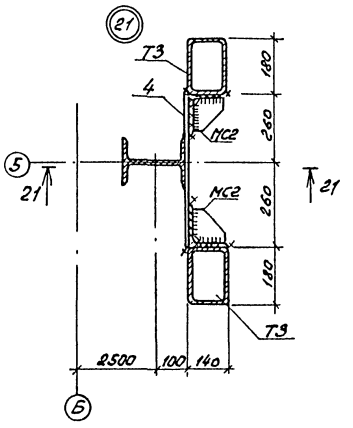

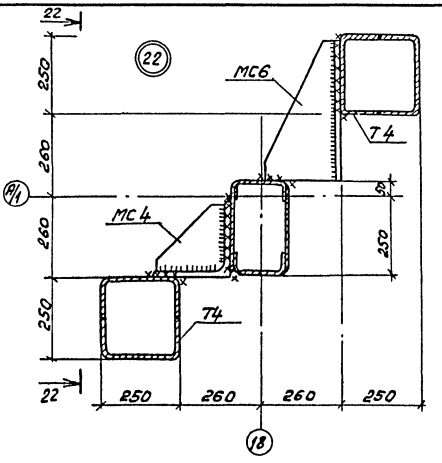

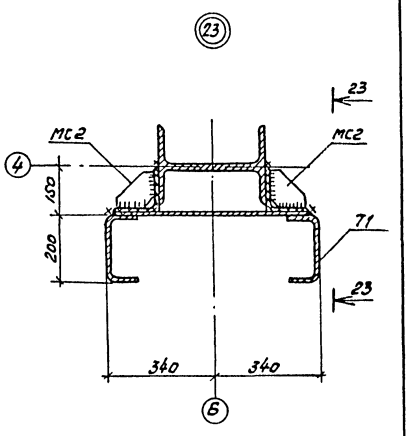

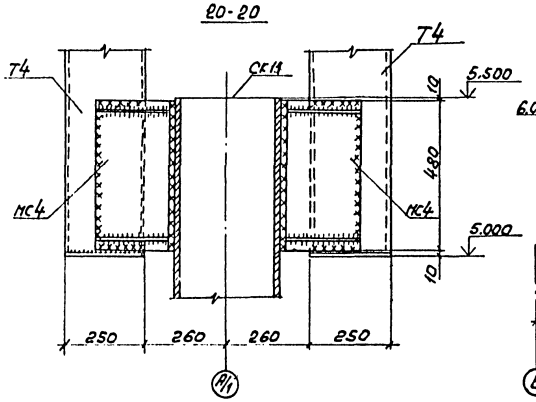

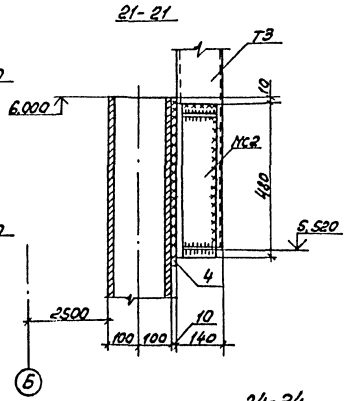

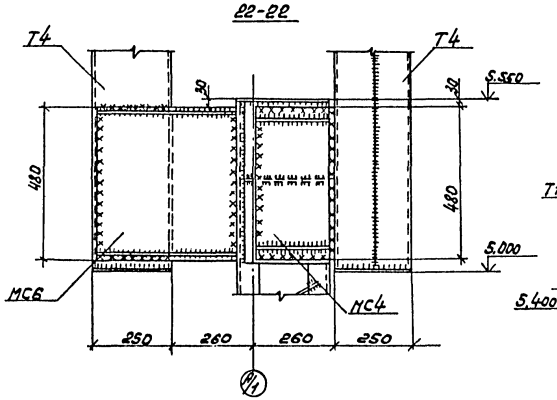

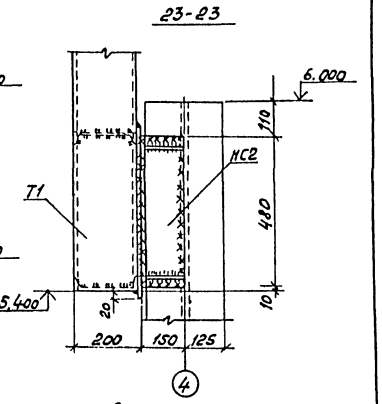

1. Схемы расположения узлов смотреть на листах 67...70
2. Соединительные изделия смотреть на листе 80

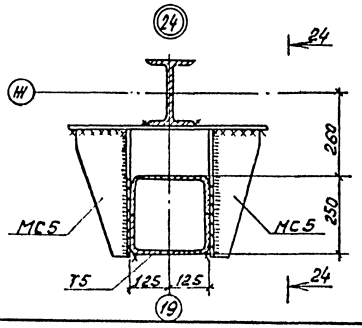

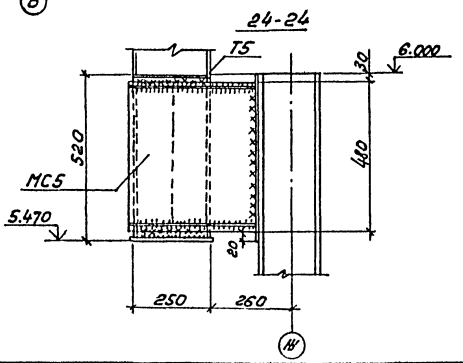

Привязан

Инв. №

ГИП	Бояршинов		
Нач. отд.	Сидоров		
Гл. спец.	Стрехнин		
Рук. гр.	Шайхатова		
Вед. инж.	Лапшина		

503-4-44м.87 КМ

Автотранспортное предприятие на 150 грузовых автомобилей для северных районов

Производственный корпус с закрытой стоянкой

Узлы элементов фахверка, перегородок 20...24

Стадия	Лист	Листов
РП	79	

ГИПРОАВТОТРАНС Новосибирский филиал

Инв. № подл. | Подпись и дата | Взам. инв. №

Часть II. Альбом II

Типовой проект 503

Инв.№ подл. | Подп. и дата | Взам.инв.№

МС1

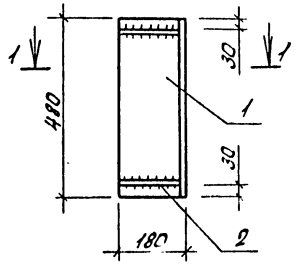

МС2

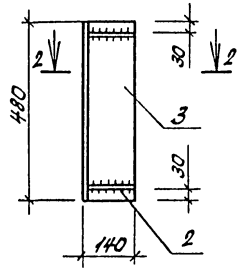

МС3

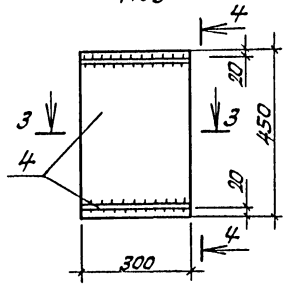

4-4

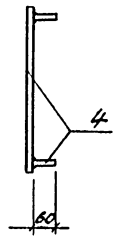

1-1

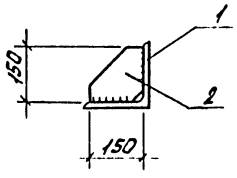

2-2

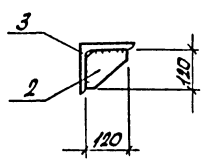

3-3

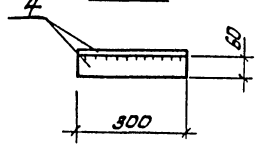

МС4

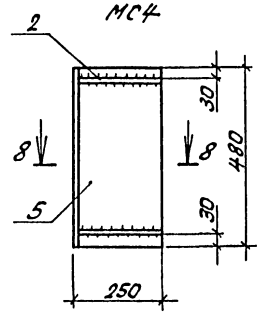

МС5, МС6

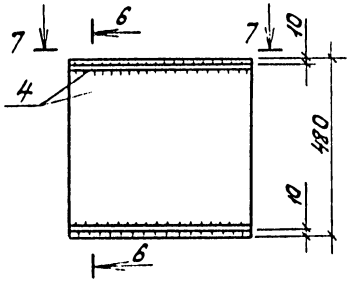

6-6

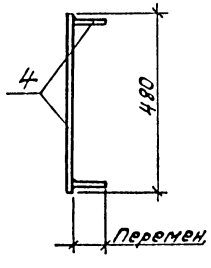

7-7

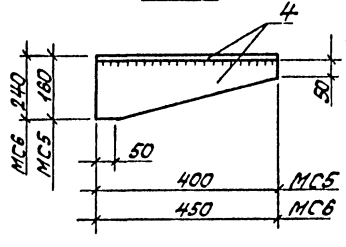

8-8

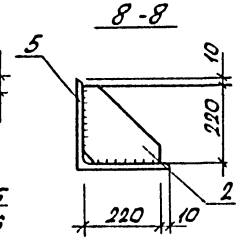

Ведомость элементов

Марка	Сечение: Эскиз	Сечение: Поз.	Сечение: Состав	Опорные усилия: Мтс·м	Опорные усилия: N тс	Опорные усилия: Q тс	Группа капсто	Марка металла	Примечание
МС1	L	1	L180×12				4	Вст3кп2	15,9 кг
	—	2	-δ=8				4	Вст3кп2	2,8 кг
МС2	L	3	L140×9				4	Вст3кп2	9,3 кг
	—	2	-δ=8				4	Вст3кп2	1,8 кг
МС3	—	4	-δ=10				4	Вст3кп2	13,4 кг
МС4	—	2	-δ=8				4	Вст3кп2	6,1 кг
	L	5	L250×16				4	Вст3кп2	29,5 кг
МС5	—	2	-δ=10				4	Вст3кп2	25,2 кг
МС6	—	4	-δ=10				4	Вст3кп2	31,1 кг
МС134	1.030.9-2 Вып.7 часть 2 МС134						4	Вст3кп2	45,2 кг

1. Сварку производить электродами Э-42А по ГОСТ 9467-75.
2. Все сварные швы $h_{шв.}$ = 6 мм.

Привязан

Инв.№

ГИП	Боярщина		503-4-44м.87 КМ
Нач.отд	Сидорова		Автотранспортное предприятие на 150 грузовых автомобилей для северных районов
Гл.спец	Стрехнин		Производственный корпус с закрытой стоянкой
Рук.гр	Чайкратова		Стадия: РП; Лист: 80; Листов:
Вед.инж.	Ларшина		Изделия соединительные МС1...МС6, МС134
Инж.	Смельчакова		ГИПРОАВТОТРАНС Новосибирский филиал

Часть II, Альбом II

Типовой проект 503

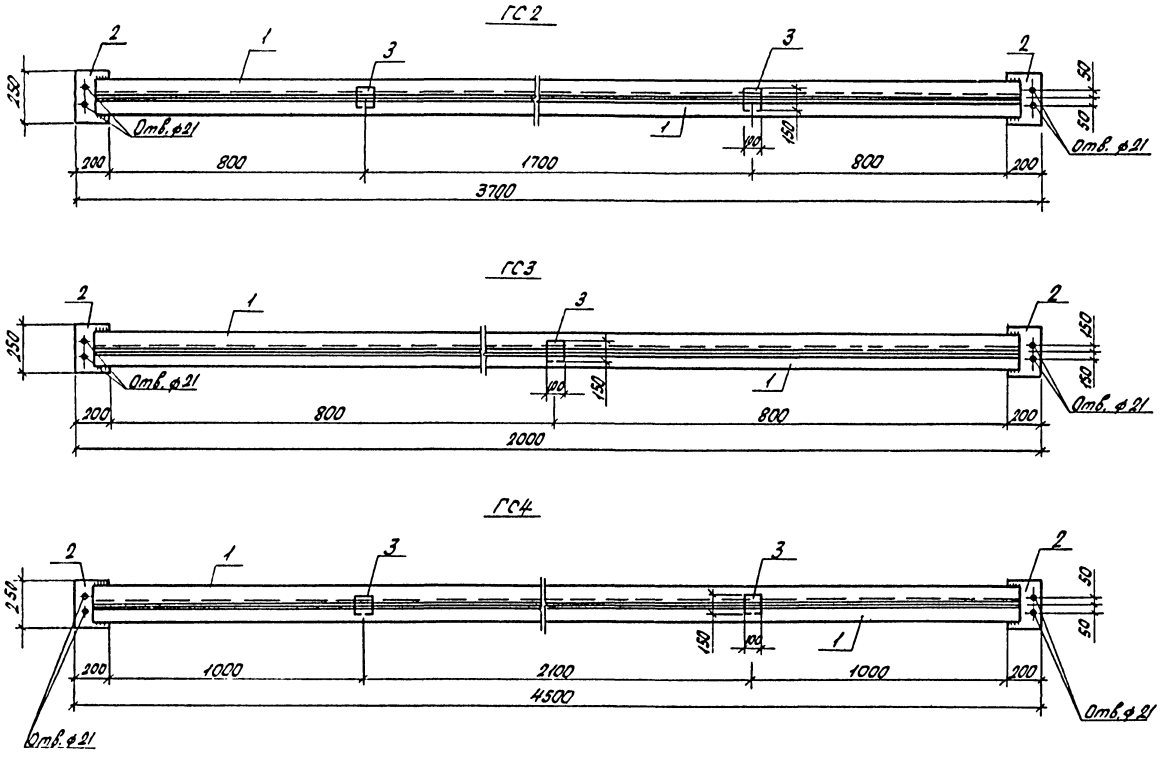

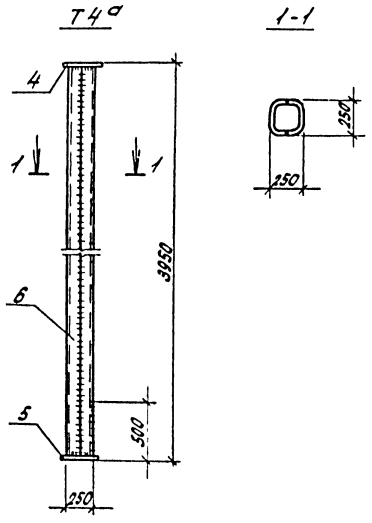

Марка	Сечение: Эскиз	Поз.	Состав	Опорные усилия: M_1 тс.м	N тс	Q тс	Группа констр.	Марка металла	Примечание
ГС2	┘┌	1	L80×6	конструктивно			4	ВСт3кп2	52,41кг
		2	-δ=8				4	ВСт3кп2	6,3кг
		3	-δ=8				4	ВСт3кп2	1,9кг
									60,61кг
ГС3	┘┌	1	L80×6	конструктивно			4	ВСт3кп2	27,23кг
		2	-δ=8				4	ВСт3кп2	6,3кг
		3	-δ=8				4	ВСт3кп2	0,95кг
									34,48кг
ГС4	┘┌	1	L80×6	конструктивно			4	ВСт3кп2	63,30кг
		2	-δ=8				4	ВСт3кп2	6,3кг
		3	-δ=8				4	ВСт3кп2	1,9кг
									71,50кг
Т4а		4	-δ=10				4	ВСт3кп2	5,0кг
		5	-δ=8				4	ВСт3кп2	4,0кг
		6	Г250×125×6				4	ВСт3кп2	177,8кг

1. Схемы расположения горизонтальных связей ГС2... ГС4 смотреть листы Б2... 70.
2. Стойка Т4а отличается от типовой Т4 по серии 1.030.9-2 вып.4 длиной
3. Сварку производить электродами типа Э-42а по ГОСТ 9467-75.

ГИП	Бояршинов		503-4-44м.87 КМ
Нач.отд.	Сидорова		Автотранспортное предприятие на 150 грузовых автомобилей для северных районов
Гл.спец.	Стрехнин		
Рук.гр.	Шайхратова		Производственный корпус с закрытой стоянкой
Вед.инж.	Лапшина		Стадия: РП; Лист: 81; Листов:
Инж.	Голубцова		Горизонтальные связи ГС2, ГС3, ГС4
Привязан			ГИПРОАВТОТРАНС Новосибирский филиал
Инв. №			

Типовой проект 503 Часть II Альбом III

Схема расположения элементов лестницы Л7 (шт.3)

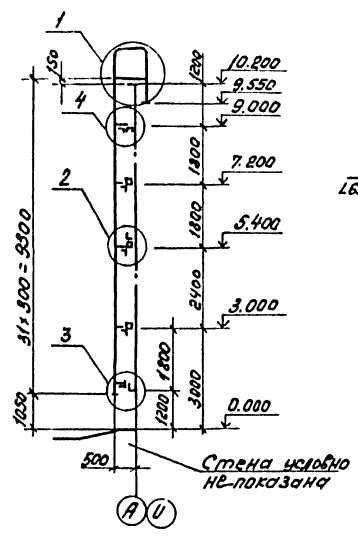

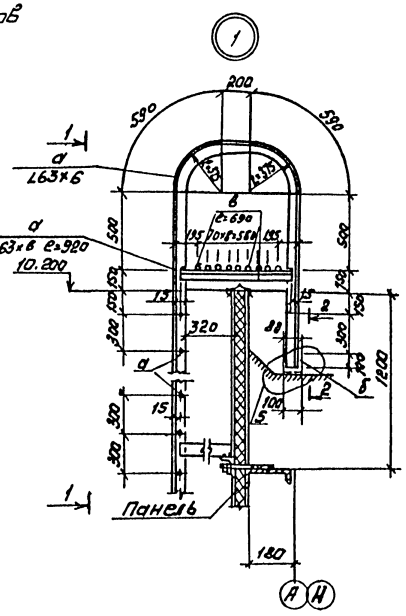

1-1

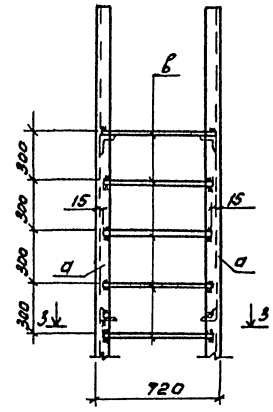

Ведомость элементов

Марка	Сечение: Эскиз	Поз.	Сечение: Состав	Опорные усилия: M тсм	Опорные усилия: N тс	Опорные усилия: Q тс	Группа констр.	Марка металла	Примечание
а	L		L60×5	конструктивно			4	ВСт3пс6	
б	L		L80×6	конструктивно			4	ВСт3пс6	
в	•		А-I-18	конструктивно			-	ВСт3сп2	
г	–		δ = 8	конструктивно			4	ВСт3пс6	

1. Сварные швы выполнять электродами Э-42А по ГОСТ 9467-75, высота шва 5мм.
2. Все металлические конструкции покрыть грунт-шпаклевкой марки ЭП-0010 и окрасить эпоксидной эмалью ЭП-1155 по ТУ6-10-1504-75 в соответствии со СНиП 2.03.11-85.
3. Расположение пожарных лестниц смотреть листы АР.

2

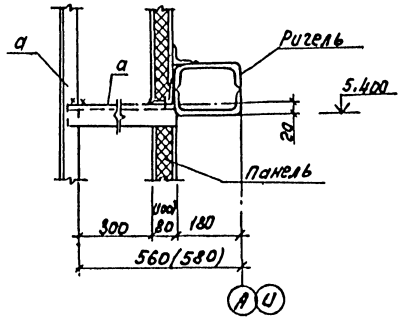

3

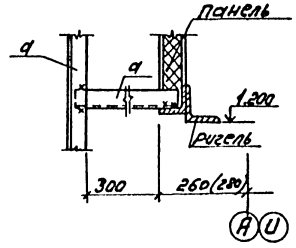

2-2

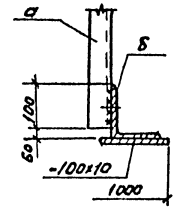

3-3

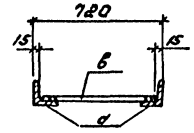

4

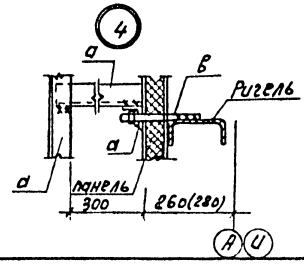

5

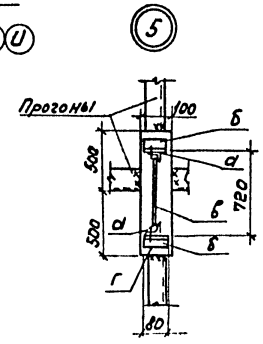

Привязан

Инв.№

ГИП	Боярщинов		
Нач.отд.	Сидорова		
Гл.спец.	Стрехнин		
Рук.гр.	Шафуратова		
Ведущ.	Кирьянова		

503-4-44м.87 КМ

Автотранспортное предприятие на 150 грузовых автомобилей для северных районов. Производственный корпус с закрытой стоянкой

Стадия	Лист	Листов
РП	82	

Схема расположения элементов пожарной лестницы Л7. Узлы

ГИПРОАВТОТРАНС Новосибирский филиал

Инв.№ подл. | Подпись и дата | Взам.инв.№

Часть II. Альбом 2

Типовой проект 503

Схема расположения элементов переплетов по оси А

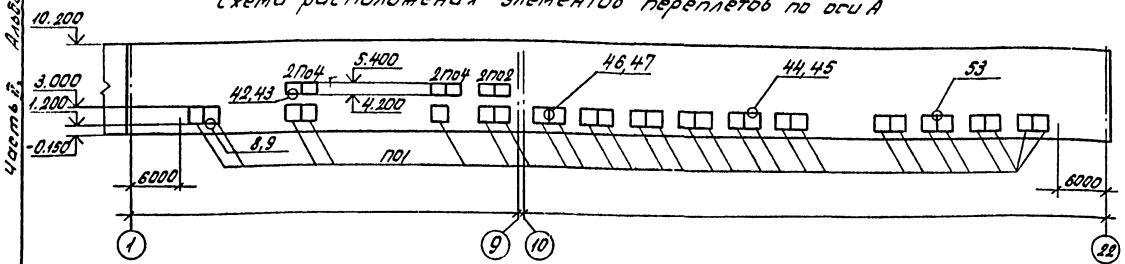

Схема расположения элементов переплетов по оси Н

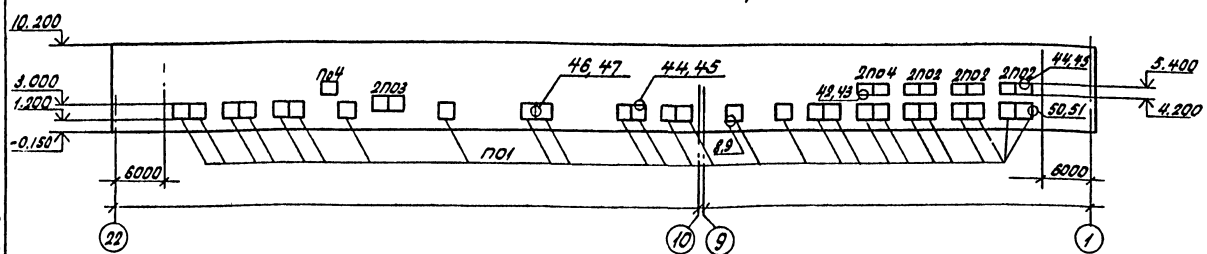

Схема расположения элементов переплетов по оси 1

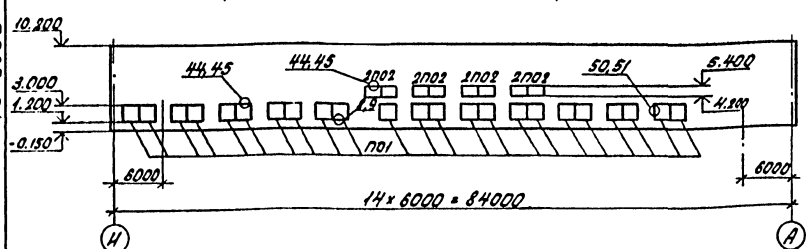

Схемы расположения сухарей М2 и нащельников А1.20



Схема расположения элементов переплетов по оси 22

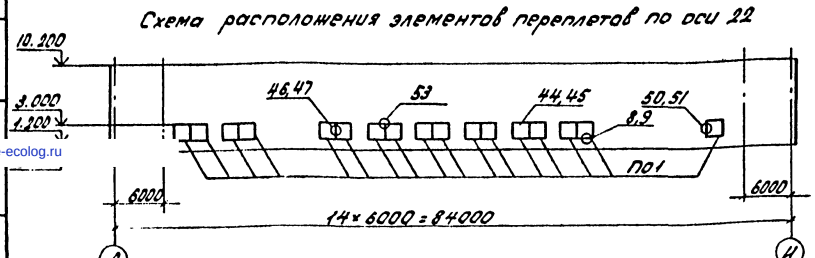

1. Окраску переплетов оконных выполнить тремя слоями эмали ХВ-124 ГОСТ 10144-74* по слою грунта ФЛ-03К ГОСТ 9109-81.
2. Узлы, замаркированные на листе, приняты по серии 1.436.2-15 Вып. 2.
3. Два переплета П01 учтены для внутренних стен.

Ведомость элементов

Марка	Сечение: Эскиз	Поз	Состав	Опорные усилия: N тсм	N тс	Q тс	Группа конструк.	Марка металла	Примеч.
	Переплеты оконные						IV		
П01			1.436.2-15 Вып.2 ПФ20-18 (95шт.)				IV		
П02			1.436.2-15 Вып.2 ПФ20-12 (16шт.)				IV	ВСт3сп5	
П03			1.436.2-15 Вып.2 П20.18 (2шт.)				IV		
П04			1.436.2-15 Вып.2 П20.12 (7шт.)				IV		
	Нащельники								
			1.436.2-15 Вып.2 А1.20 (121шт.)				IV		
			1.436.2-15 Вып.2 А1.005 (56шт.)				IV		
			1.436.2-11 Вып.1 Н1.18 (194шт.)				IV		
			1.436.2-11 Вып.1 Н1.12 (46шт.)				IV		
			1.436.2-11 Вып.1 Н6.20 (120шт.)				IV		
			1.436.2-11 Вып.1 Н8.20 (120шт.)				IV		
			1.436.2-11 Вып.1 Н5.20 (23шт.)				IV		
			1.436.2-11 Вып.1 Н7.20 (23шт.)				IV	4-III-Н-10кп	
			1.436.2-11 Вып.1 Н2.12 (24шт.)				IV		Для t=-40°
			1.436.2-11 Вып.1 Н3.18 (106шт.)				IV		Для t=-40°
			1.436.2-11 Вып.1 НН.18 (106шт.)				IV		Для t=-50°
			1.436.2-11 Вып.1 НН.12 (24шт.)				IV		Для t=-50°
			1.436.2-15 Вып.2 Сухарь М2 (279шт.)				IV		
			1.436.2-15 Вып.2 Слив А2.20 (120шт.)				IV		
			1.436.2-15 Вып.2 Шарнир М1 (4шт.)				IV		
			1.436.2-15 Вып.2 Скоба А4 (8шт.)				IV		
	Элементы крепежные								
			1.436.2-11 Вып.1 ЭК4.3 (51шт.)				IV		
			1.436.2-11 Вып.1 ЭК6 (439шт.)				IV		
			1.436.2-11 Вып.1 ЭК7 (439шт.)				IV		
			1.436.2-11 Вып.1 ЭК8.2 (496шт.)				IV		
			t=-40°						
			1.436.2-11 Вып.1 ЭК3.1 (220шт.)				IV		
			1.436.2-11 Вып.1 ЭК3.2 (220шт.)				IV		
			t=-50°						
			1.436.2-11 Вып.1 ЭК2-1 (220шт.)				IV		
			1.436.2-11 Вып.1 ЭК2-3 (220шт.)				IV		
			1.436.2-11 Вып.1 Слив Л4 46м				IV		

ГИП	Вострикин		503-4-44м.87 КМ
Нач.АСО	Сидорова		Автотранспортное предприятие на 150 грузовых автомобилей для северных районов
Гл.спец.	Стрехнин		Производственный корпус с закрытой стоянкой
Рук.гр.	Шафкрата		Стадия: РП; Лист: 83; Листов:
Ведущ.	Лапшина		Схемы расположения элементов переплетов по оси А.Н, 1:22
			ГИПРОАВТОТРАНС Новосибирский филиал

Привязан

Инв. №

Инв. № подл. | Подп. и дата | Взам. инв. №

gost.e-ecolog.ru