ТИПОВОЙ ПРОЕКТ 503-4-44 М. 87

# ПРОИЗВОДСТВЕННЫЙ КОРПУС С ЗАКРЫТОЙ СТОЯНКОЙ АВТОТРАНСПОРТНОГО ПРЕДПРИЯТИЯ НА 150 ГРУЗОВЫХ АВТОМОБИЛЕЙ ДЛЯ СЕВЕРНЫХ РАЙОНОВ

АЛЬБОМ II, ЧАСТЬ I

АРХИТЕКТУРНЫЕ РЕШЕНИЯ. КОНСТРУКЦИИ ЖЕЛЕЗОБЕТОННЫЕ

gost.e-ecolog.ru

Привязан

Инв.№

Отпечатано
в Новосибирском филиале ЦИТП
630064 г. Новосибирск, пр. Карла Маркса 1
Выдано в печать 9" VI 1988 г.
Заказ Т-1619 Тираж 110

ТИПОВОЙ ПРОЕКТ 503-4-44 М. 87

# ПРОИЗВОДСТВЕННЫЙ КОРПУС С ЗАКРЫТОЙ СТОЯНКОЙ АВТОТРАНСПОРТНОГО ПРЕДПРИЯТИЯ НА 150 ГРУЗОВЫХ АВТОМОБИЛЕЙ ДЛЯ СЕВЕРНЫХ РАЙОНОВ

## АЛЬБОМ II

СОСТАВ ПРОЕКТА:

АЛЬБОМ I ПОЯСНИТЕЛЬНАЯ ЗАПИСКА, ТЕХНОЛОГИЯ ПРОИЗВОДСТВА, АВТОМАТИЧЕСКОЕ ПОЖАРОТУШЕНИЕ

АЛЬБОМ II АРХИТЕКТУРНЫЕ РЕШЕНИЯ, КОНСТРУКЦИИ ЖЕЛЕЗОБЕТОННЫЕ (ЧАСТЬ I) КОНСТРУКЦИИ МЕТАЛЛИЧЕСКИЕ (ЧАСТЬ II)

АЛЬБОМ III ОТОПЛЕНИЕ, ВЕНТИЛЯЦИЯ, ВНУТРЕННИЕ ВОДОПРОВОД И КАНАЛИЗАЦИЯ

АЛЬБОМ IV СИЛОВОЕ ЭЛЕКТРООБОРУДОВАНИЕ, ЭЛЕКТРИЧЕСКОЕ ОСВЕЩЕНИЕ, АВТОМАТИЗАЦИЯ САНИТАРНО-ТЕХНИЧЕСКИХ СИСТЕМ, СВЯЗЬ И СИГНАЛИЗАЦИЯ

АЛЬБОМ V СТРОИТЕЛЬНЫЕ ИЗДЕЛИЯ

АЛЬБОМ VI СПЕЦИФИКАЦИИ ОБОРУДОВАНИЯ

АЛЬБОМ VII ЗАДАНИЕ ЗАВОДУ-ИЗГОТОВИТЕЛЮ ПО АВТОМАТИЗАЦИИ САНИТАРНО-ТЕХНИЧЕСКИХ СИСТЕМ

АЛЬБОМ VIII НЕСТАНДАРТИЗИРОВАННОЕ ОБОРУДОВАНИЕ АВТОМАТИЧЕСКОГО ПОЖАРОТУШЕНИЯ

АЛЬБОМ IX ВЕДОМОСТИ ПОТРЕБНОСТИ В МАТЕРИАЛАХ

АЛЬБОМ X СМЕТЫ (ЧАСТЬ I, ЧАСТЬ II)

АЛЬБОМ XI ПРОЕКТНАЯ ДОКУМЕНТАЦИЯ ПО ПЕРЕВОДУ ПОМЕЩЕНИЙ ПРОИЗВОДСТВЕННОГО КОРПУСА НА РЕЖИМ СОТ

РАЗРАБОТАН НОВОСИБИРСКИМ ФИЛИАЛОМ ИНСТИТУТА „ГИПРОАВТОТРАНС"

ГЛАВНЫЙ ИНЖЕНЕР ФИЛИАЛА Я.И. ВИЛЬБЕРГЕР
ГЛАВНЫЙ ИНЖЕНЕР ПРОЕКТА В.С. БОЯРШИНОВ

УТВЕРЖДЕН И ВВЕДЕН В ДЕЙСТВИЕ МИНАВТОТРАНСОМ РСФСР
ПРОТОКОЛ ОТ 30.12.86 N 24

Привязан

Инв. №

Альбом II, часть I

Типовой проект 503

| Наименование | Марка листа | № страницы |
|---|---|---|
| | /начало/ | |
| Содержание альбома /часть I/ | | 1 |
| Общие данные /начало/ | АР-1 | 3 |
| Общие данные /окончание/ | АР-2 | 4 |
| План на отм. 0.000 в осях 1...12, Г/1...И | АР-3 | 5 |
| План на отм. 0.000 в осях 1...12, А...Г/1; фрагмент 1. Планы легких перекрытий на отм. 2.700 | АР-4 | 6 |
| План на отм. 0.000 в осях 12...22, Г/1...И; фрагмент 2 | АР-5 | 7 |
| План на отм. 0.000 в осях 12...22, А...Г/1 | АР-6 | 8 |
| Планы венткамер /начало/ | АР-7 | 9 |
| Планы венткамер /окончание/ | АР-8 | 10 |
| Фасады 1...18, 18...22, А...Е, Е...И, 22...12, 12...1 | АР-9 | 11 |
| Фасад И...А, Разрезы 1-1, 2-2 | АР-10 | 12 |
| Схемы заполнения оконных проемов | АР-11 | 13 |
| План кровли; экспликация помещений | АР-12 | 14 |
| План полов, фрагменты 3,4; экспликация полов | АР-13 | 15 |
| Конструкции железобетонные | | |
| Общие данные (начало) | КЖ-1 | 16 |
| Общие данные (продолжение) | КЖ-2 | 17 |
| Общие данные (окончание) | КЖ-3 | 18 |
| Схемы расположения элементов фундаментов в осях 1...9, А...Г/1 | КЖ-4 | 19 |
| Схемы расположения элементов фундаментов в осях 1...9, Г/1...И | КЖ-5 | 20 |
| Схемы расположения элементов фундаментов в осях 9...22, А...Г/1 | КЖ-6 | 21 |
| Схемы расположения элементов фундаментов в осях 9...22, Г/1...И | КЖ-7 | 22 |
| Узлы 1, 2, 3. Сечения а-а, б-б к схемам расположения элементов фундаментов | КЖ-8 | 23 |
| Узлы 4, 5, 6, 7 к схемам расположения элементов фундаментов | КЖ-9 | 24 |
| Узлы 8, 9, 10, 11 к схемам расположения элементов фундаментов | КЖ-10 | 25 |
| Узлы 12, 13, 14, 15 к схемам расположения элементов фундаментов | КЖ-11 | 26 |
| Узлы 16...18 к схемам расположения элементов фундаментов | КЖ-12 | 27 |
| Арматурно-опалубочные чертежи фундаментов ФБТ8-1; ФБ8-1-1 | КЖ-13 | 28 |
| Арматурно-опалубочные чертежи фундаментов ФБ10-1; ФБ10-3; ФБ10-1-1 | КЖ-14 | 29 |
| Арматурно-опалубочные чертежи фундаментов ФБ10-1-2; ФБ10-1-3 | КЖ-15 | 30 |

| Наименование | Марка листа | № страницы |
|---|---|---|
| | /продолжение/ | |
| Арматурно-опалубочные чертежи фундаментов ФФ1-1; ФФ1-1-1; ФФ1-1-2 | КЖ-16 | 31 |
| Арматурно-опалубочные чертежи фундаментов ФБ2-1; ФБ8-1 | КЖ-17 | 32 |
| Арматурно-опалубочные чертежи фундаментов ФБ4-1; ФБ2-1-1; ФФ2-1 | КЖ-18 | 33 |
| Арматурно-опалубочные чертежи фундаментов ФБТ6-1; ФБТ7-1 | КЖ-19 | 34 |
| Арматурно-опалубочные чертежи фундаментов ФБ4-1-1; ФБТ7-1-1 | КЖ-20 | 35 |
| Арматурно-опалубочные чертежи фундаментов ФФ2-1-1; ФБТ6-1-1; ФМ21 | КЖ-21 | 36 |
| Схема расположения элементов подземного хозяйства в осях 1...9; А...Д/1 | КЖ-22 | 37 |
| Схема расположения элементов подземного хозяйства в осях 1...10; Д/1...И. Приямок 3; ФОм11 | КЖ-23 | 38 |
| Схема расположения элементов подземного хозяйства в осях 9...22; Д/1...1. Приямки 1; 2; ФОм9; ФОм10; ФОм12 | КЖ-24 | 39 |
| Подземное хозяйство. Фундамент под оборудование ФОм1. План на отм. 0.000 | КЖ-25 | 40 |
| Подземное хозяйство. Фундамент ФОм1 План на отм. -0.200. Разрезы 1-1; 2-2 | КЖ-26 | 41 |
| Подземное хозяйство. Фундамент ФОм1 Разрезы 3-3...10-10. Узлы 1...3 | КЖ-27 | 42 |
| Подземное хозяйство. Фундамент ремонтной канавы ФОм2. План на отм. 0.000 и ниже 0.000 (начало) | КЖ-28 | 43 |
| Подземное хозяйство. Фундамент ремонтной канавы ФОм2. План на отм. 0.000 и ниже 0.000 (окончание) | КЖ-29 | 44 |
| Подземное хозяйство. Разрезы 1-1; 4-4... 6-6 к фундаменту ФОм2. Узел 1. | КЖ-30 | 45 |
| Подземное хозяйство. Фундаменты под оборудование ФОм3, ФОм5, ФОм7. | КЖ-31 | 46 |
| Подземное хозяйство. Фундамент ФОм4 План на отм. 0.000. Разрезы | КЖ-32 | 47 |
| Подземное хозяйство. Фундамент оборудования ФОм6 План на отм. 0.000 Сечения 1-1...4-4 | КЖ-33 | 48 |
| Подземное хозяйство. Фундамент ФОм6. План на отм. ниже 0.000. Сечения 5-5, 6-6 | КЖ-34 | 49 |
| Подземное хозяйство. Разрезы 7-7...13-13. Узлы 1...6 к фундаменту ФОм6 | КЖ-35 | 50 |
| Подземное хозяйство. Фундамент под оборудование ФОм8 Планы на отм. 0.000 и ниже 0.000 | КЖ-36 | 51 |
| Подземное хозяйство. Фундамент под оборудование ФОм8 Фрагмент 1. Сечения 3-3...5-5 | КЖ-37 | 52 |
| Подземное хозяйство. Фрагмент плана 1. Фундаменты под оборудование ФОм14...ФОм16 | КЖ-38 | 53 |

| Наименование | Марка листа | № страницы |
|---|---|---|
| | /окончание/ | |
| Подземное хозяйство. Фундамент ФОм13 на отм. 0.000 Сечения 1-1; 2-2. Узел „1" | КЖ-39 | 54 |
| Подземное хозяйство. Каналы 1...4 Канал 8. Разрезы 1-1...2-2 | КЖ-40 | 55 |
| Подземное хозяйство. Каналы 5, 6. Разрезы 3-3...8-8 | КЖ-41 | 56 |
| Подземное хозяйство. Канал 7. Разрезы 9-9...11-11 | КЖ-42 | 57 |
| Схема расположения стеновых панелей по оси „А"; по оси „И" осям „1" и „22" | КЖ-43 | 58 |
| Схемы расположения перегородок по осям Е; Е/1; Ж. | КЖ-44 | 59 |
| Схема расположения перегородок между осями 7-8; по оси 3; В; Ж/1. | КЖ-45 | 60 |
| Схемы расположения перегородок по осям 4, 5, 6, 7. Разрез 1-1. | КЖ-46 | 61 |
| Схема расположения перегородок по осям Б-Б/1, Е, Г | КЖ-47 | 62 |
| Схемы расположения перегородок по осям 8, 5, 4 и между осями 1-2 | КЖ-48 | 63 |
| Схема расположения перегородок по оси 10 | КЖ-49 | 64 |
| Схема расположения перегородок по осям Ж/1, Е/1, Ж | КЖ-50 | 65 |
| Схема расположения перегородок по осям 14, 15/1, 17, 18 м/осями 8-9 | КЖ-51 | 66 |
| Схема расположения перегородок по осям 11, Б, 21, А/1, 14, 18 | КЖ-52 | 67 |
| Спецификация к схемам расположения перегородок | КЖ-53 | 68 |
| Схемы расположения элементов плит перекрытия в осях 4-5/А-Б, 7-10/А-Б | КЖ-54 | 69 |
| Схемы расположения элементов плит перекрытия в осях 4-6/Ж-И | КЖ-55 | 70 |
| Монолитные участки УН1÷УН3. Сечения 1-1-3-3 | КЖ-56 | 71 |

Привязан

Инв. №

| | | |
|---|---|---|
| ГИП | Боярщинов | |
| Нач. отд. | Сидорова | |

503-4-44 м.87

Автотранспортное предприятие на 150 грузовых автомобилей для северных районов

Производственный корпус с закрытой стоянкой

| Стадия | Лист | Листов |
|---|---|---|
| РП | 1 | |

Содержание альбома /часть I/

ГИПРОАВТОТРАНС Новосибирский филиал

Альбом II, часть I

Типовой проект 503

## Ведомость рабочих чертежей основного комплекта марки „АР"

| Лист | Наименование | Примечание |
|---|---|---|
| 1 | Общие данные /начало/ | |
| 2 | Общие данные /окончание/ | |
| 3 | План на отм. 0,000 в осях 1...12, Г/1...У | |
| 4 | План на отм. 0,000 в осях 1...12, А...Г/1; фрагмент 1; планы легких перекрытий на отм. 8,700 | |
| 5 | План на отм. 0,000 в осях 12...22, Г/1...У; фрагмент 2 | |
| 6 | План на отм. 0,000 в осях 12...22, А...Г/1 | |
| 7 | Планы венткамер /начало/ | |
| 8 | Планы венткамер /окончание/ | |
| 9 | Фасады 1...18, 18...22, А...Е, Е...У, 22...12, 12...1 | |
| 10 | Фасад У...А, разрезы 1-1, 2-2 | |
| 11 | Схемы заполнения оконных проемов | |
| 12 | План кровли; экспликация помещений | |
| 13 | План полов; фрагменты 3,4; экспликация полов | |

## Ведомость ссылочных и прилагаемых документов /начало/

| Обозначение | Наименование | Примечание |
|---|---|---|
| | Ссылочные документы | |
| ГОСТ 14624-84 | Двери деревянные для производственных зданий. Типы, конструкции и размеры | |
| серия 1.038.1-1 вып. 1,12 | Перемычки железобетонные для зданий с кирпичными стенами: - перемычки брусковые для жилых и общественных зданий. Рабочие чертежи. - перемычки брусковые и балочные для производственных зданий. Указания по применению и рабочие чертежи. | |

## Ведомость ссылочных и прилагаемых документов /продолжение/

| Обозначение | Наименование | Примечание |
|---|---|---|
| серия 1.136.5-19 | Двери деревянные наружные для жилых и общественных зданий | |
| серия 1.136-10 | Двери деревянные внутренние для жилых и общественных зданий | |
| серия 1.431-10 вып. 2 | Перегородки консольно-сетчатые стальные: - материалы для проектирования. Монтажные схемы, узлы | |
| серия 1.444-1 вып. 1 | Конструкции полов производственных зданий автомобильной промышленности - конструкции полов | |
| серия 1.488.9-2 вып. 1 | Кабины душевых помещений вспомогательных зданий промышленных предприятий: материалы для проектирования | |
| серия 2.244-1 | Детали полов общественных зданий - примыкания полов | |
| серия 2.435-6 вып. 1,3 | Противопожарные двери и ворота промышленных зданий: - противопожарные двери - ворота противопожарные и противопожарные ворота искронедающие | |
| серия 2.436-11 вып. 1 | Узлы окон с переплетами из сваренных прямоугольных стальных труб | |
| серия 2.460-17, вып. 1 | Узлы покрытий одноэтажных производственных зданий с рулонными кровлями и стальными профилированными настилами - узлы. Рабочие чертежи | |
| шифр 42-74 вып. 1 | Ворота раздвижные складчатые ВРС 3,6×3,0; ВРС 3,6×3,6; ВРС 3,6×4,2, ВРС 4,9×5,4. - Техническое описание | |

## Ведомость ссылочных и прилагаемых документов /окончание/

| Обозначение | Наименование | Примечание |
|---|---|---|
| Шифр 118-85 вып. 0 | Ворота распашные для районов с температурой наружного воздуха ниже минус 40°С - Материалы для проектирования | |
| | Прилагаемые документы | |
| Альбом V КЖИ | Строительные изделия | |
| Альбом IX АР.ВМ | Ведомости потребности в материалах | |

## Ведомость спецификаций

| Лист | Наименование | Примечание |
|---|---|---|
| 4 | Спецификация элементов легких перекрытий | |
| 8 | Спецификация материалов на тепло и звукоизоляцию венткамер. Спецификация закладных рамок | |
| 11 | Спецификация заполнения проемов. Спецификация перемычек. Спецификация элементов сетчатых перегородок | |

Типовой проект разработан в соответствии с действующими нормами и правилами и предусматривает мероприятия, обеспечивающие взрывную, взрывопожарную и пожарную безопасность при эксплуатации здания.

Главный инженер проекта Бобршинов В.С.

Инв. № подл. | Подп. и дата | Взам. инв. №

Привязан

Инв. №

503-4-44м.87 -АР

| | | | |
|---|---|---|---|
| ГИП | Бобршинов | | Автотранспортное предприятие на 150 грузовых автомобилей для северных районов |
| Нач.отд. | Сидорова | | Производственный корпус с закрытой стоянкой |
| Гл.спец. | Бабин | | Стадия: РП; Лист: 1; Листов: 13 |
| Рук.гр. | Фоломеева | | |
| Арх. | Наборова | | Общие данные /начало/ |
| Н.контр. | Качиссарова | | ГИПРОАВТОТРАНС Новосибирский филиал |

Альбом II, часть I

Типовой проект 503

## Ведомость отделки помещений площадь м²

| Наименование или номер помещения | Потолок: Площадь | Потолок: Вид отделки | Стены или перегородки: Площадь | Стены или перегородки: Вид отделки | Низ стен или перегородок (панель): Площадь | Низ стен или перегородок (панель): Вид отделки | Низ стен или перегородок (панель): Высота, мм | Примечание |
|---|---|---|---|---|---|---|---|---|
| 1 | — | Затирка швов, известковая окраска | 307,4 / — | Затирка швов, известковая окраска | | — | | |
| 2 | — | | 276,5 | | | | | |
| 3 | — | | 278,1 | | | | | |
| 5 | — | | 223,2 / — | | | | | |
| 15 | — | | 274,1 / — | | | | | |
| 7 | — | | 188,5 / 18,3 | | | | | |
| 10 | 77,5 | | 79,2 / 9,2 | | | | | |
| 11 | — | | 276,6 / — | | | | | |
| 14 | — | | 642,0 / 8,6 | | | | | |
| 16 | — | | 441,8 / 134,0 | | | | | |
| 17 | 17,3 | | 56,7 / 8,5 | | | | | |
| 18 | | | 2036,4 / 2223,5 | | | | | |
| 24 | — | | 230,1 / 50,0 | | | | | |
| 28 | 19,5 | | 43,1 / 12,0 | | | | | |
| 6,25 | — | То же | 2309,8 / 230,1 | То же | 577,3 / 59,9 | Затирка швов масляная окраска | 1800 | |
| 27 | 148,8 | Затирка швов масляная окраска | 356,5 / 2,4 | Затирка швов масляная окраска | 144,0 / 10,6 | Затирка швов стеклоплитка | 3000 | |
| 4 | 17,3 | Затирка швов, известковая окраска | 13,6 / 4,7 | Затирка швов, известковая окраска | 16,3 / 7,7 | Затирка швов, масляная окраска | 1500 | |
| 26 | 13,0 | | 4,2 / 14,5 | | 4,2 / 14,9 | | | |
| 30 | 13,4 | | 17,7 / 3,8 | | 15,7 / 4,1 | | | |
| 8 | 68,0 | Затирка швов, известковая окраска | 78,6 / 15,1 | Затирка швов, известковая окраска | — | Затирка швов, стеклоплитка /ГОСТ 17507-85/ | 1800 | |
| 9 | 85,8 | | 94,2 / 8,5 | | — | | | |
| 19 | — | | 32,0 / 8,6 | | 31,8 / 10,5 | | | |
| 20 | 14,0 | | 6,8 / 16,8 | | 8,2 / 19,8 | | | |
| 21 | 77,4 | | 78,4 / 21,0 | | 58,6 / 17,3 | | | |
| 22 | 88,8 | То же | 31,6 / 7,9 | То же | 56,5 / 15,9 | Затирка, керамическая кислотоупорная плитка | 1800 | класть на кислотоупорный раствор |
| 23 | 6,5 | | 3,1 / 9,0 | | 4,7 / 11,5 | | | |
| 29 | 161,6 | Затирка швов масляная окраска | 196,7 / 17,3 | Затирка швов, масляная окраска | 66,0 / 10,1 | Затирка швов, стеклоплитка /ГОСТ 17507-85/ | 1800 | |
| 31 | 37,1 | | 136,4 / — | | 37,4 / — | | | |
| 12 | — | — | 266,7 / — | Затирка швов, клеевая окраска | 76,6 / — | Затирка швов, стеклоплитка /ГОСТ 17507-85/ | 1800 | |
| 32 | 5,0 | Затирка швов, силикатная окраска | — / 12,8 | Затирка швов, силикатная окраска | — / 11,0 | Затирка швов, стеклоплитка | 1500 | |
| 33 | 14,0 | | 5,4 / 15,4 | | 5,4 / 12,7 | | | |
| 34 | 7,2 | | 5,4 / 17,3 | | 9,9 / 13,4 | | | |
| 35 | 7,2 | | 5,4 / 23,7 | | 5,4 / 19,2 | | | |
| 37 | 9,1 | | 13,2 / 4,4 | | 12,2 / 4,4 | | | |
| 36 | 5,1 | То же | 3,2 / 8,1 | То же | 4,9 / 15,3 | То же | 1800 | |
| 13 | — | — | 234,2 / 36,5 | Затирка швов, окраска ПФ-115 | — | — | | |
| 38 | | | 291,3 / 8,0 | | — | | | |

1. В ведомости отделки помещений в числителе - отделка ж/б панелей, в знаменателе - отделка кирпичных стен и перегородок.
2. Все металлические конструкции окрасить 2 сл. эмали ПФ по 1 сл. грунта ГФ-020.

## Толщина наружных стен и утеплителя кровли

| Расчетная t°C наружного воздуха | Керамзитобетонные панели, γ=900 кг/м³: t°C предельная | Керамзитобетонные панели, γ=900 кг/м³: δ/мм | Панели типа „Сэндвич": t°C предельная | Панели типа „Сэндвич": δ/мм | Кирпичная кладка: а | Кирпичная кладка: в | Утеплитель (с) кровли - минераловатные плиты γ=200 кг/м³ |
|---|---|---|---|---|---|---|---|
| -40° | -48° | 300 | -41° | 80 | 510 | 510 | 60 |
| -50° | -58° | 350 | -53° | 100 | 510 | 640 | 80 |

## Общие указания

1. Проект разработан в соответствии со СНиП II-2-80 „Противопожарные нормы", СНиП II-90-81 „Производственные здания промышленных предприятий", СНиП II-92-76 „Вспомогательные здания и помещения промышленных предприятий," СНиП II-93-74 „Предприятия по обслуживанию автомобилей."
2. Относительной отметке пола 0,000 соответствует абсолютная отметка [ ]
3. Степень огнестойкости здания - II
4. Проект разработан для применения в районах с расчетной зимней температурой наружного воздуха минус 50°С, со скоростным напором ветра для II-го географического района, весом снегового покрова для III-го географического района. Сейсмичность не выше 6 баллов.

Кроме того, разработан вариант проекта для применения в районах с расчетной зимней температурой минус 40°С, со скоростным напором ветра для II-го географического района, весом снегового покрова для III-го географического района. Сейсмичность не выше 6 баллов.

5. Горизонтальную гидроизоляцию выполнить из цементно-песчанного раствора состава 1:2, толщиной 15 мм. В помещениях с мокрым режимом в полах выполнить оклеечную гидроизоляцию. толщиной 30 мм. Вокруг здания выполнить асфальтобетонную отмостку, шириной 1,0 м
6. В помещениях венткамер предусмотрена звукоизоляция стен и полов венткамер на отм. 3,600. Звукоизоляция стен и полов - минераловатные плиты /ГОСТ 9573-82/.

## Таблица строительных показателей

| Наименование | Площадь застройки (м²) | Общая площадь (м²) | Строительный об'ем (м³) |
|---|---|---|---|
| для t°C = -40° | | | |
| Производственный корпус с закрытой стоянкой | 10245,0 | 10773,0 | 101323,0 |
| для t°C = -50° | | | |
| Производственный корпус с закрытой стоянкой | 10257,0 | 10773,0 | 101641,6 |

7. При производстве работ в зимнее время необходимо руководствоваться указаниями СНиП III-16-80 „Бетонные и железобетонные конструкции сборные", СНиП III-17-78 „Каменные конструкции."

Работы в зимних условиях должны выполняться по специальному проекту производства работ и обосновываться технико-экономическим расчетом. Подлежащий разработке грунт готовят одним из следующих способов:

а) предохранение грунта от промерзания

б) рыхление грунта

Прочность бетона монолитных фундаментов на время монтажа колонн должна быть не менее 70% от проектной. Для приготовления бетонных смесей следует применять быстротвердеющие портландцементы, с температурой твердения не менее 5°С. Кирпичную кладку вести на растворах М50 и выше с противоморозными химическими добавками.

Внутренние малярные работы производить в утепленных и отапливаемых помещениях с температурой воздуха и поверхностей не ниже 8°С.

8. Указания по наружной отделке.

Наружные стеновые панели-типа „Сэндвич". Цокольные керамзитобетонные панели окрашены перхлорвиниловыми красками. Кирпичные участки стен оштукатурить. Оконные переплеты окрасить масляной краской.

Привязан

Инв. №

| | | |
|---|---|---|
| ГИП | Бояршинов | |
| Нач. отд. | Сидорова | |
| Гл. арх. | Бабин | |
| Рук. гр. | Шайхратова | |
| Рук. гр. | Фоломейкин | |
| Арх. | Майорова | |

503-4-44м.87 -АР

Автотранспортное предприятие на 150 грузовых автомобилей для северных районов

Производственный корпус с закрытой стоянкой

| Стадия | Лист | Листов |
|---|---|---|
| РП | 2 | |

Общие данные /окончание/

ГИПРОАВТОТРАНС Новосибирский филиал

Инв. № подл. | Подп. и дата | Взам. инв. №

Альбом ЕТ, часть I

Типовой проект 503

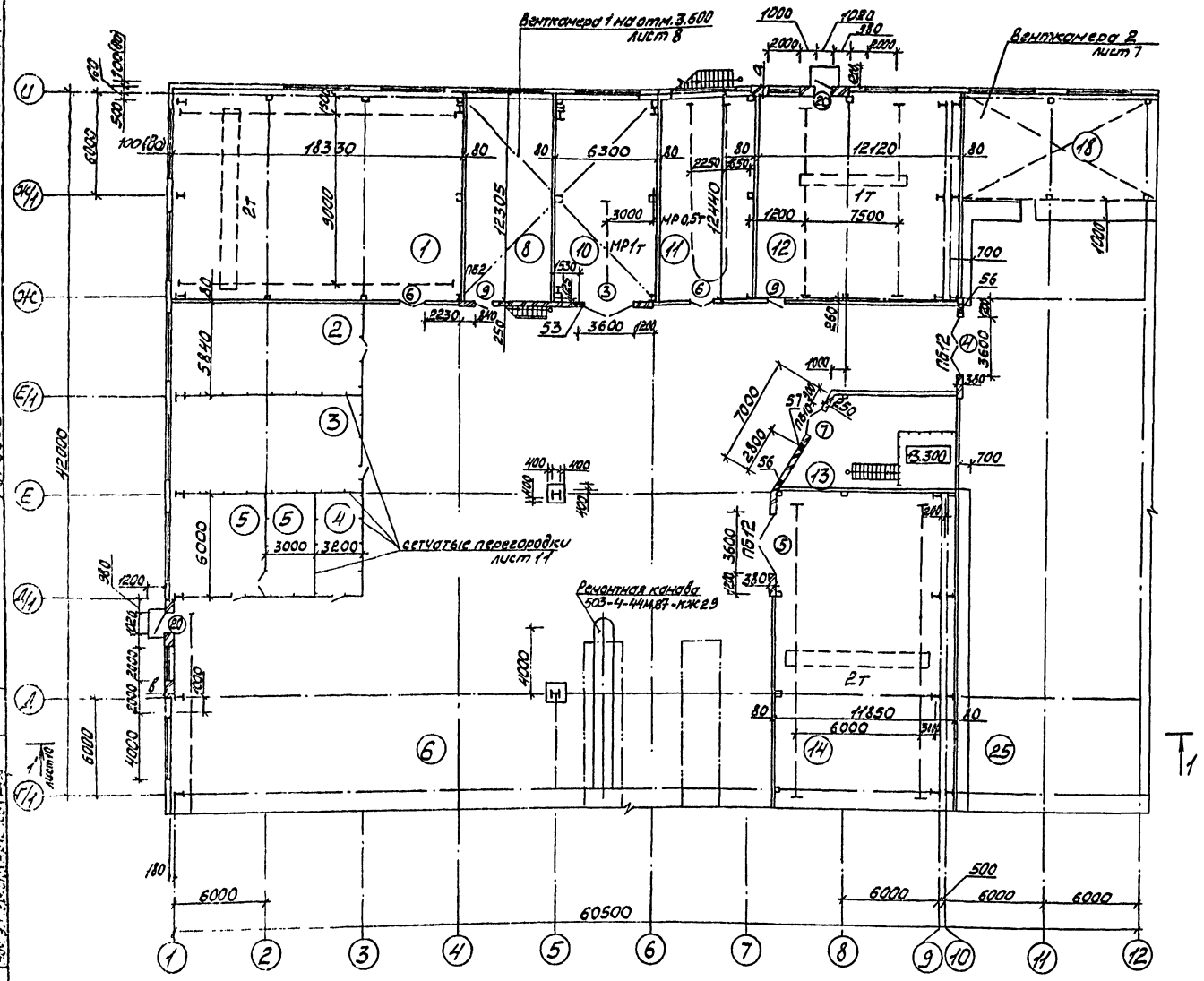


Схематический план

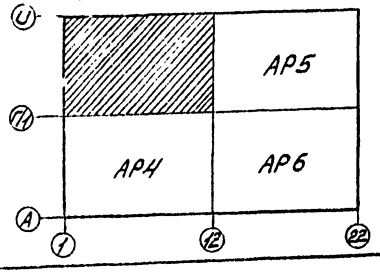


1. Экспликация помещений на листе 12
2. Кладку кирпичных стен и перегородок вести из кирпича М75 на растворе М50 с армированием 2ф6АI через 5 рядов кладки.
3. В скобках указана толщина панели для $t°=-40°C$

Ведомость отверстий /начало/

| №отв. | размеры отв. | отм. низа |
|---|---|---|
| 52 | 100×100 | 0.150 |
| 53 | 150×150 | 2.530 |
| 54 | 150×150 | 2.730 |
| 55 | 150×150 | 4.630 |
| 56 | 350×500 | 3.700 |
| 57 | 100×100 | 0.000 |
| 58 | 400×400 | 6.000 |
| 59 | 150×150 | 8.730 |
| 60 | 710×420 | 0.885 |
| 61 | 275×275 | 3.000 |
| 62 | 330×330 | 2.700 |
| 63 | 400×400 | 2.800 |
| 64 | 200×200 | 2.100 |
| 65 | 200×200 | 0.050 |
| 66 | 1000×300 | 5.700 |
| 67 | 465×465 | 5.500 |
| 68 | 250×350 | 2.450 |
| 69 | 300×300 | 2.700 |
| 70 | 300×300 | 4.200 |
| 71 | 100×100 | 2.500 |
| 72 | 300×300 | 0.000 |
| 73 | 350×300 | 2.100 |
| 74 | 350×400 | 3.550 |
| 75 | 300×300 | 6.000 |

/окончание/

| №° | размеры отв. | отм. низа |
|---|---|---|
| 76 | 300×300 | 0.000 |
| 77 | 300×300 | 3.300 |
| 78 | 400×400 | 2.900 |
| 79 | 170×170 | 3.000 |
| 80 | 300×300 | 3.000 |
| 81 | 170×170 | 2.700 |
| 82 | 150×150 | 2.200 |
| 83 | 400×250 | 2.600 |
| 84 | 200×350 | 8.350 |
| 85 | 200×200 | 4.600 |
| 86 | 200×200 | 8.700 |

Привязан

Инв. №

| | | | |
|---|---|---|---|
| ГИП | Боярчиков | | |
| Нач. отд. | Сидоров | | |
| Гл. спец. | Бабин | | |
| Рук. гр. | Фалеев | | |
| Архит. | Майорова | | |

503-4-44м.87 -АР

Автотранспортное предприятие на 150 грузовых автомобилей для северных районов

Производственный корпус с закрытой стоянкой

| Стадия | Лист | Листов |
|---|---|---|
| РП | 3 | |

План на отм. 0.000 в осях 1...12, Г/1...Ц

ГИПРОАВТОТРАНС
Новосибирский филиал

Альбом II, часть I

Типовой проект 503

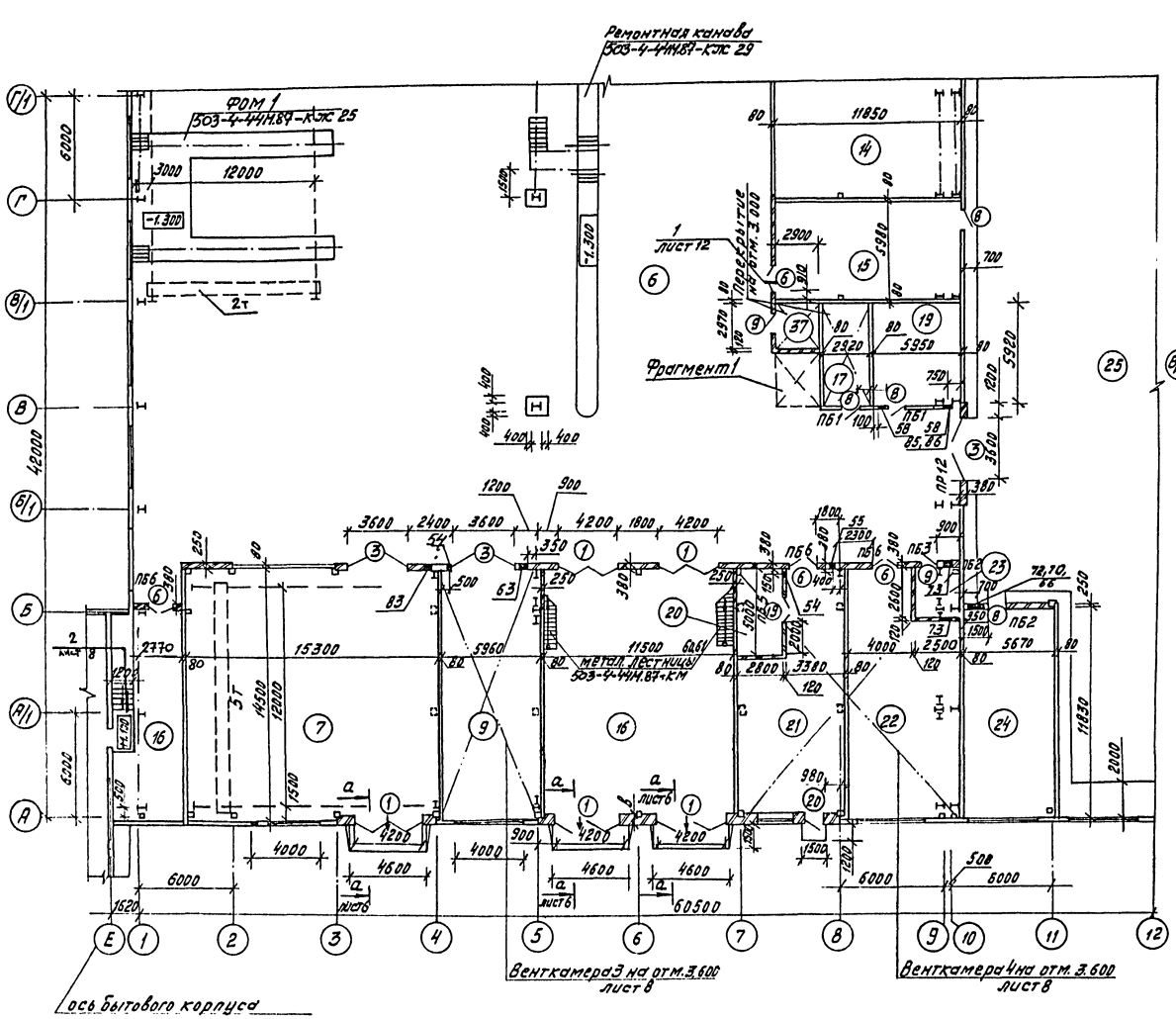


Фрагмент 1

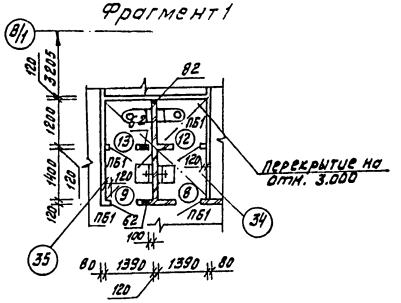


План легкого перекрытия на отм. 3.000

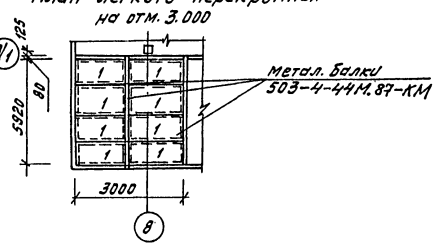


Схематический план

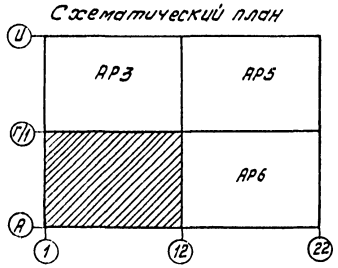


Спецификация элементов легких перекрытий

| Марка поз. | Обозначение | наименование | кол. | Масса ед. м | Примечание |
|---|---|---|---|---|---|
| 1 | ГОСТ 18124-75* | асбестоцементный | 8 | 115 | |
| | | лист ЛП-П 3,0х1,5-12 | | | |

1. Экспликация помещений на листе 12.
2. Ведомость отверстий на листе 3.

Привязан

Инв. №

| | | | |
|---|---|---|---|
| ГИП | Боярщинов | | 503-4-44М.87 АР |
| Нач. отд. | Сиборова | | Автотранспортное предприятие на 150 грузовых автомобилей для северных районов |
| Гл. спец. | Бавин | | Производственный корпус с закрытой стоянкой |
| Рук. гр. | Фоломейкин | | Стадия: РП; Лист: 4; Листов: |
| Арх. | Майорова | | План на отм. 0.000 в осях 1...12 А...Г/1, фрагмент 1, планы легких перекрытий на отм. 2.100 |
| | | | ГИПРОАВТОТРАНС Новосибирский филиал |

Копировал Абрамова

Формат А2

Типовой проект 503-4-44м.87 Альбом II

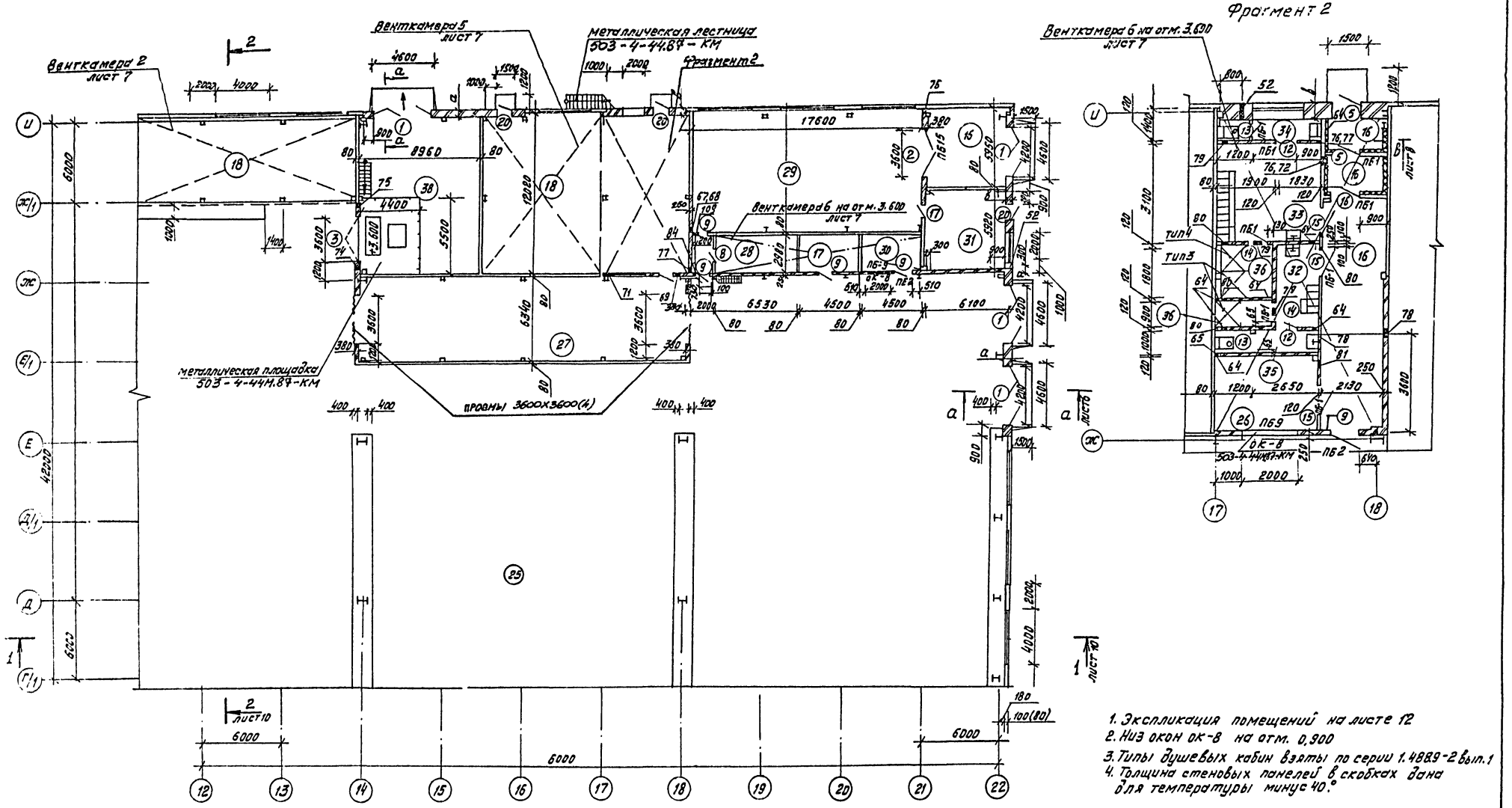


Схематический план

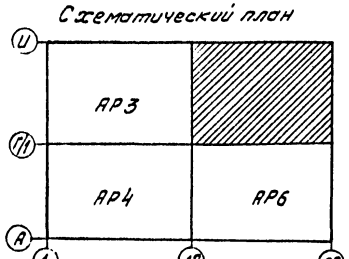


Привязан

Инв. №

| | | | | |
|---|---|---|---|---|
| ГИП | Бояршинов | | 503-4-44м. 87 | АР |
| Нач.отд. | Сидорова | | Автотранспортное предприятие на 150 грузовых автомобилей для северных районов | |
| Гл.арх. | Бабин | | | |
| Рук.гр. | Фаломейкин | | | |
| Арх. | Майорова | | Производственный корпус с закрытой стоянкой | Стадия: РП; Лист: 5; Листов: |
| | | | План на отм. 0.000 в осях 12...22, Г/1...И, фрагмент 2 | ГИПРОАВТОТРАНС Новосибирский филиал |

Копировал Абрамова

Формат А2

Альбом II, часть I

Типовой проект 503

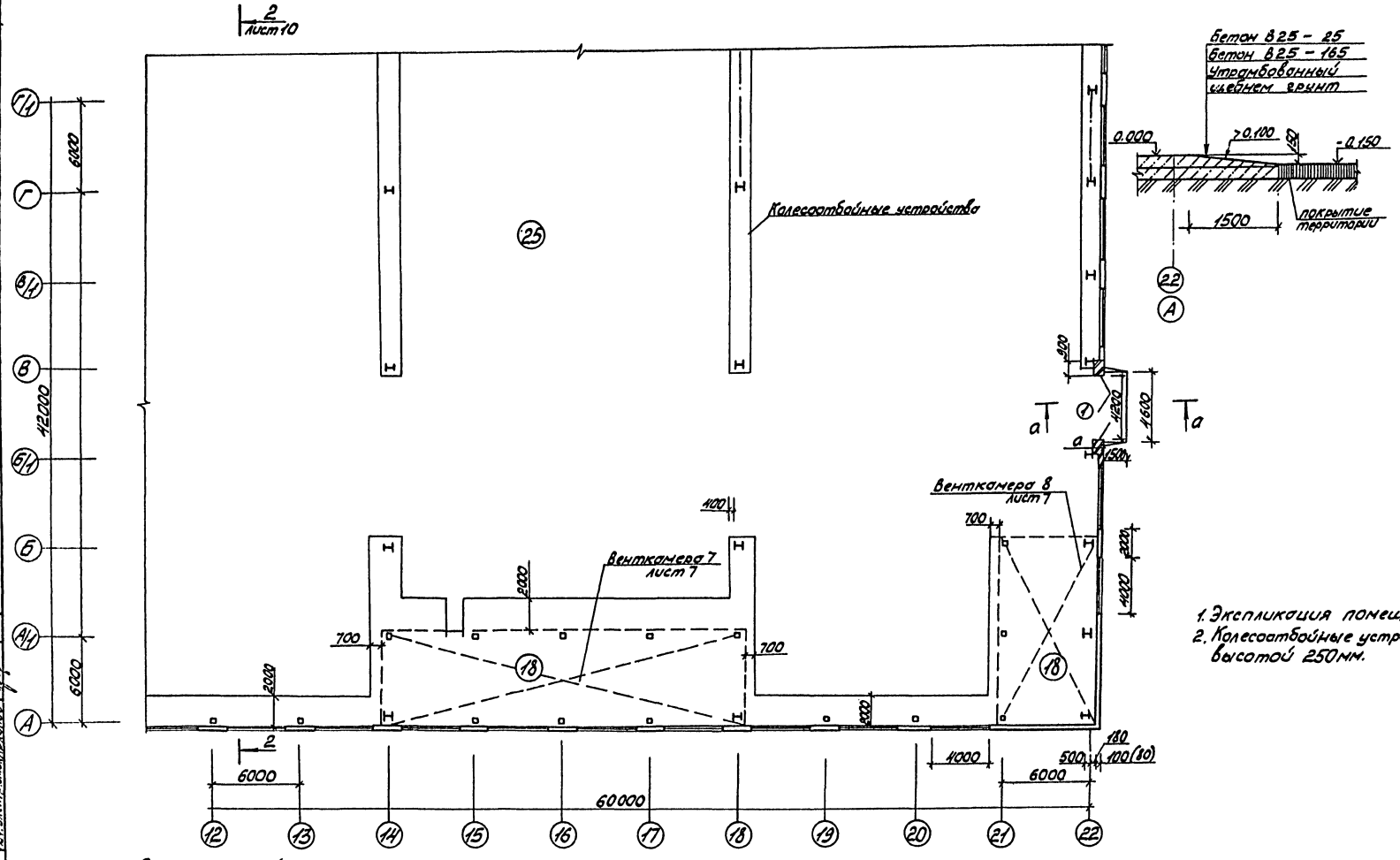


1. Экспликация помещений на листе 12
2. Колесоотбойные устройства выполнить из бетона В15, высотой 250мм.

Схематический план

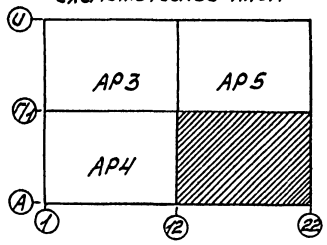


Согласовано

| | | |
|---|---|---|
| Нач. техн. отд. | Кожсинова | |
| Нач. сант. отд. | Айзикова | |
| Нач. электр. отд. | Архипов | |

| Инв. № подл. | Подп. и дата | Взам. инв. № |
|---|---|---|
| | | |

Привязан

Инв. №

| | | |
|---|---|---|
| ГИП | Боярщинов | |
| Нач. отд. | Сидорова | |
| Гл. спец. | Бабин | |
| Рук. гр. | Фоломейкин | |
| Арх. | Майорова | |

503-4-44м. 87 -АР

Автотранспортное предприятие на 150 грузовых автомобилей для северных районов

Производственный корпус с закрытой стоянкой

| Стадия | Лист | Листов |
|---|---|---|
| РП | 6 | |

План на отм. 0.000 в осях 12-22 и А...Г/1

ГИПРОАВТОТРАНС
Новосибирский филиал

Альбом II, часть I

Типовой проект 503

Венткамера 2

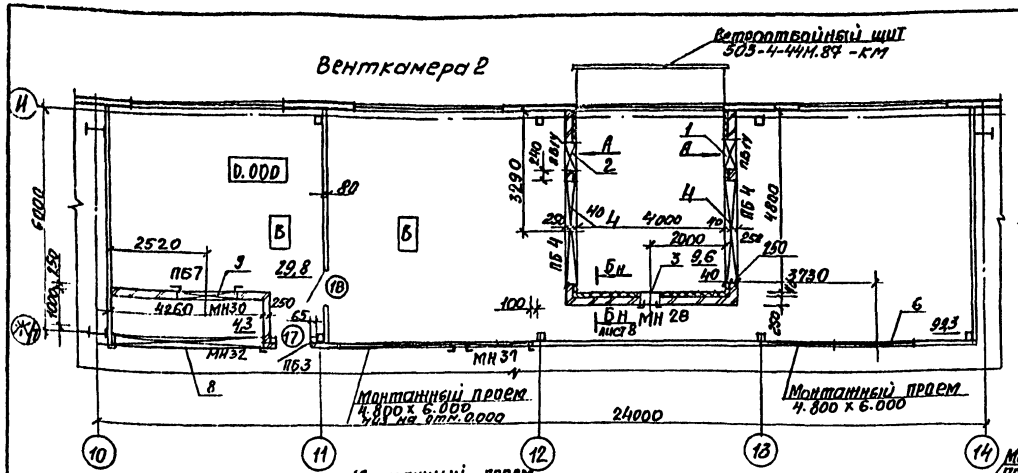


Венткамера 5

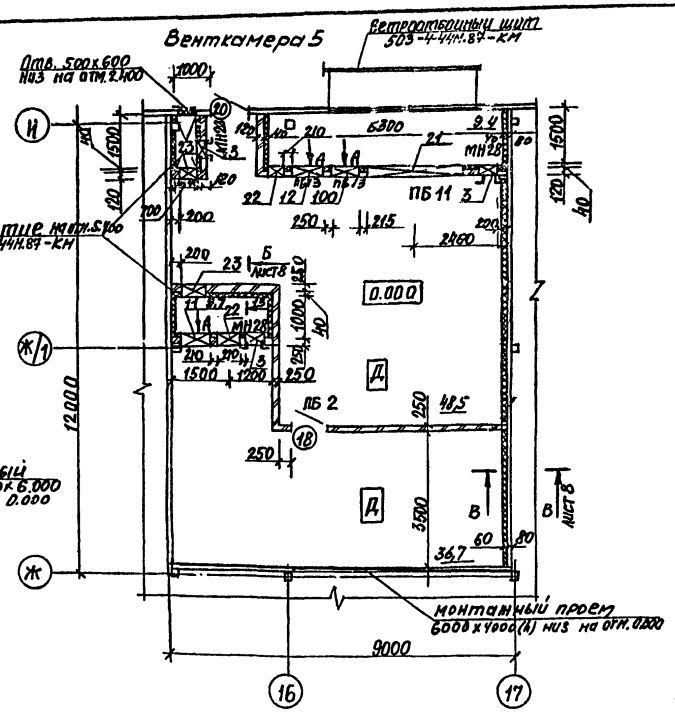


Венткамера 7

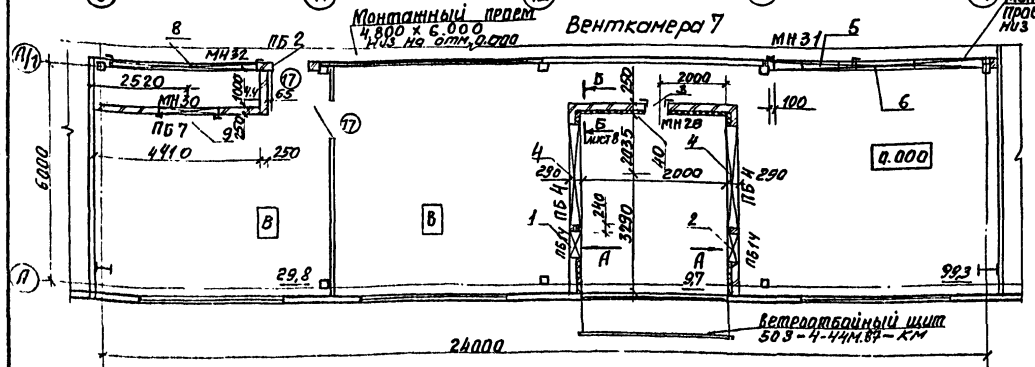


Вид по стрелке „А"

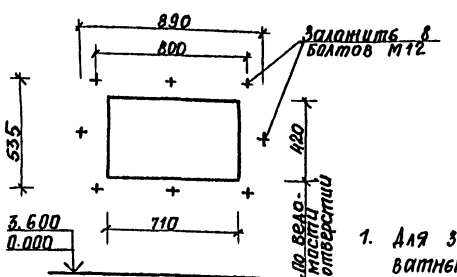


Венткамера 8

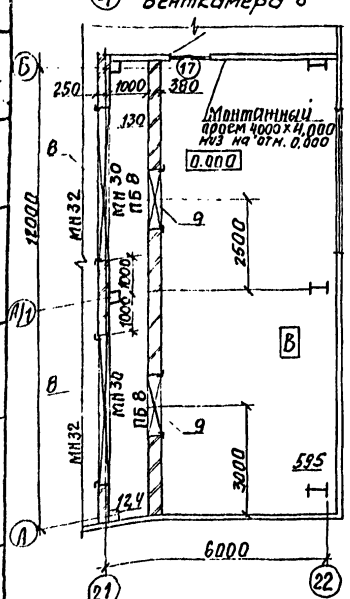


Венткамера 6




## Ведомость отверстий (начало)

| № | Размеры отв. | Отм. низа |
|---|---|---|
| 1 | 710 х 420 | 0.987 |
| 2 | 710 х 420 | 1.121 |
| 3 | 505 х 1255 | 0.380 |
| 4 | 2886 х 2478 | 0.826 |
| 5 | 2150 х 2150 | 3.850 |
| 6 | 2150 х 2150 | 6.000 |
| 7 | 330 х 330 | 3.895 |
| 8 | 4000 х 3700 | 2.000 |
| 9 | 1610 х 1610 | 0.740 |
| 10 | 660 х 1050 | 3.719 |
| 11 | 710 х 420 | 0.407 |
| 12 | 710 х 420 | 0.273 |
| 13 | 505 х 1255 | 3.900 |
| 14 | 430 х 430 | 5.500 |
| 15 | 1250 х 650 | 5.350 |
| 16 | 310 х 310 | 5.600 |
| 17 | 1270 х 1270 | 6.000 |
| 18 | 310 х 310 | 5.600 |
| 19 | 375 х 375 | 4.060 |
| 20 | 500 х 600 | 1.850 |
| 21 | 2384 х 1923 | 0.593 |
| 22 | 660 х 1050 | 0.119 |
| 23 | 650 х 650 | 2.500 |
| 24 | 350 х 350 | 5.600 |
| 25 | 650 х 650 | 5.000 |
| 26 | 650 х 650 | 4.300 |
| 27 | 400 х 400 | 3.780 |
| 28 | 640 х 350 | 6.000 |

1. Для звукоизоляции венткамер используются минераловатные плиты (ГОСТ 9573-82) толщиной 60 мм.
2. Кладку кирпичных перегородок вести из кирпича М75 на растворе М50 с армированием 2 ф6 АI через 5 рядов кладки.

Привязан

Инв. №

| | | | |
|---|---|---|---|
| ГИП | Бобришков | | 503-4-44м.87 АР |
| Нач. отд | Сидорова | | Автотранспортное предприятие на 150 грузовых автомобилей для северных районов с производственным корпусом и закрытой стоянкой |
| Гл. спец. | Бабин | | Стадия: РП; Лист: 7; Листов: |
| Рук. гр. | Фоломейкин | | Планы венткамер (начало) |
| Арх. | Майорова | | ГИПРОАВТОТРАНС Новосибирский филиал |

Копировал Сычева

Формат А2

Альбом II часть

Типовой проект 503

Венткамера 1

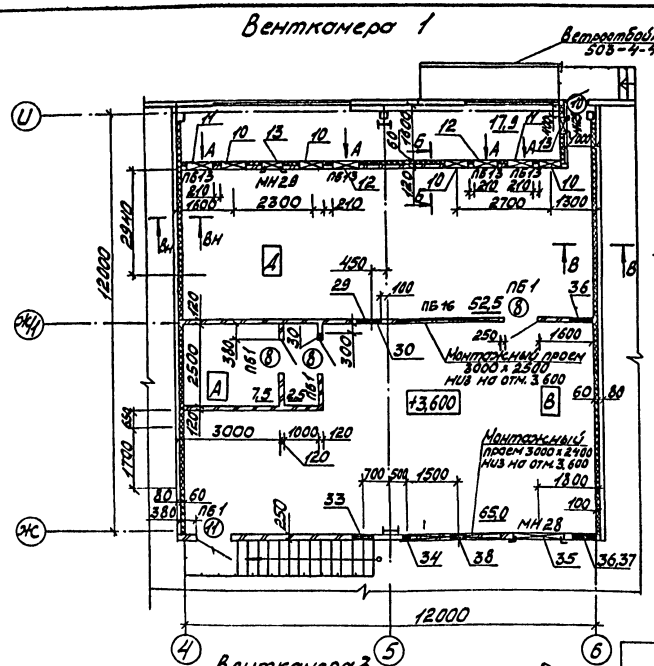


МН1

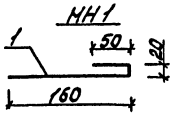


Б-Б

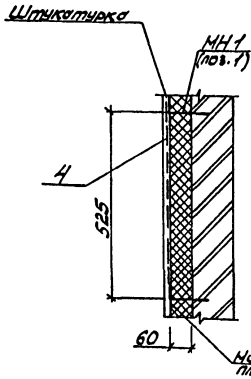


В-В

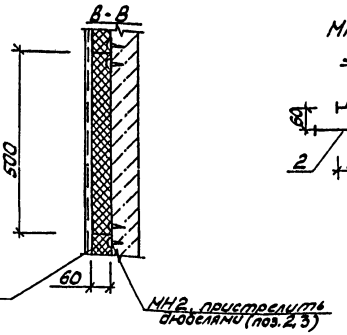


МН2

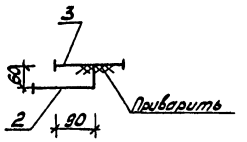


Спецификация материалов на тепло и звукоизоляцию венткамер

| Марка, поз. | Обозначение | Наименование | Кол. | Масса, ед, кг | Примечание |
|---|---|---|---|---|---|
| 1 | ГОСТ 5781-82* | МН-1 ф6АI, ℓ=230 | 202 | 0,05 | |
| 2 | ГОСТ 5781-82* | МН-2 ф6АI, ℓ=150 | 1376 | 0,032 | |
| 3 | ГОСТ 17066-80 | Пластина 60х60х3 | 1376 | 0,09 | |
| 4 | ГОСТ 5336-80 | Сетка Р-10-1,4 | — | 2250 | |

Ведомость отверстий

| № | Размеры отв. | Отм. низа |
|---|---|---|
| 29 | 465х465 | 6,120 |
| 30 | 330х330 | 5,600 |
| 31 | 710х420 | 4,236 |
| 32 | 1450х1923 | 3,943 |
| 33 | 700х400 | 6,000 |
| 34 | 310х310 | 6,000 |
| 35 | 1500х2000 | 3,700 |
| 36 | 730х330 | 6,000 |
| 37 | 465х465 | 5,500 |
| 38 | 400х400 | 6,000 |
| 39 | 1050х1553 | 3,791 |
| 40 | 710х420 | 4,128 |

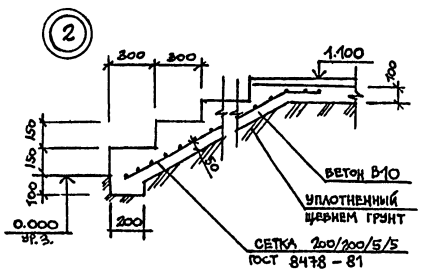


Венткамера 3

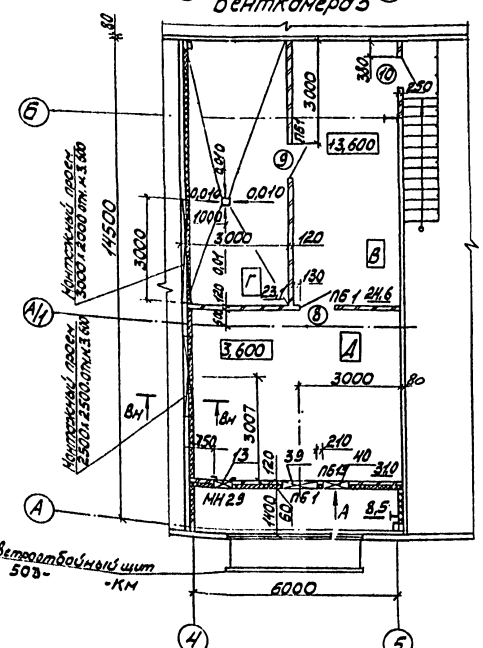


Венткамера 4

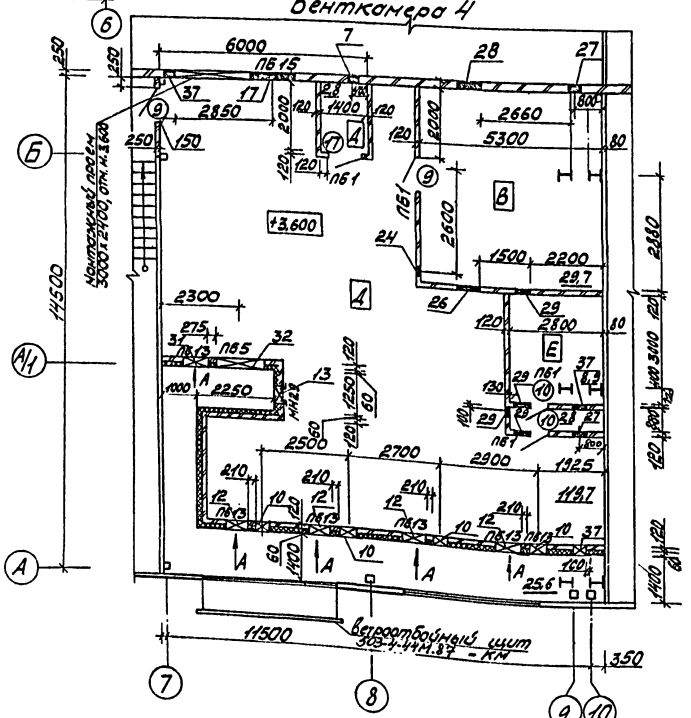


Спецификация закладных рамок

| Марка, поз. | Обозначение | Наименование | Кол. | Масса, ед, кг | Примечание |
|---|---|---|---|---|---|
| МН-28 | Альбом V КЖИ | Закладная рамка МН-28 | 1 | 28,0 | |
| МН-29 | Альбом V КЖИ | Закладная рамка МН-29 | 13 | 15,9 | |
| МН-30 | Альбом V КЖИ | Закладная рамка МН-30 | 4 | 25,8 | |
| МН-31 | Альбом V КЖИ | Закладная рамка МН-31 | 2 | 34,0 | |
| МН-32 | Альбом V КЖИ | Закладная рамка МН-32 | 2 | 61,0 | |

1. Данный лист смотреть совместно с листом 7.
2. Металлические лестницы разработаны на листе КМ56.

Привязан

Инв. №

| | | | |
|---|---|---|---|
| | | 503-4-44М.87 -АР | |
| ГИП | Бояркинов | Автотранспортное предприятие на 150 грузовых автомобилей для северных районов | |
| Нач. отд. | Сидорова | Производственный корпус с закрытой стоянкой | Стадия: РП; Лист: 8; Листов: |
| Рук. гр. | Бабин | | |
| Рук. гр. | Филимонова | Планы венткамер (окончание) | ГИПРОАВТОТРАНС Новосибирский филиал |
| Арх. | Майорова | | |

Согласовано

Инв. № подл. | Подп. и дата | Взам. инв. №

Альбом II часть I

Типовой проект 503

Фасад 1-18

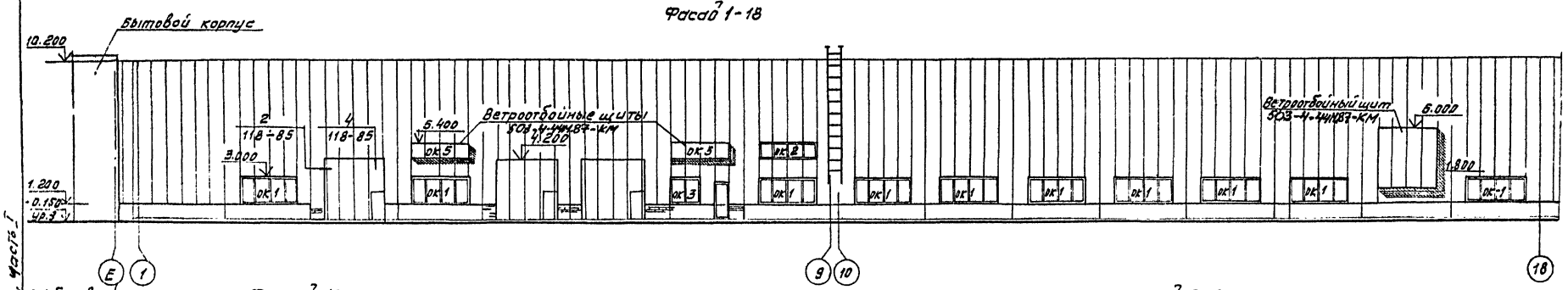


Фасад 18-22

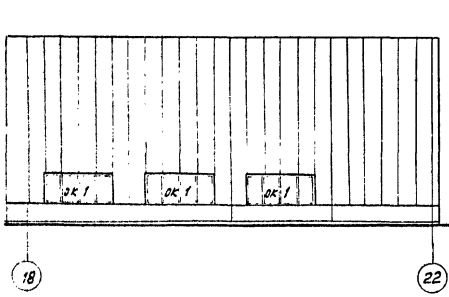


Фасад А-е

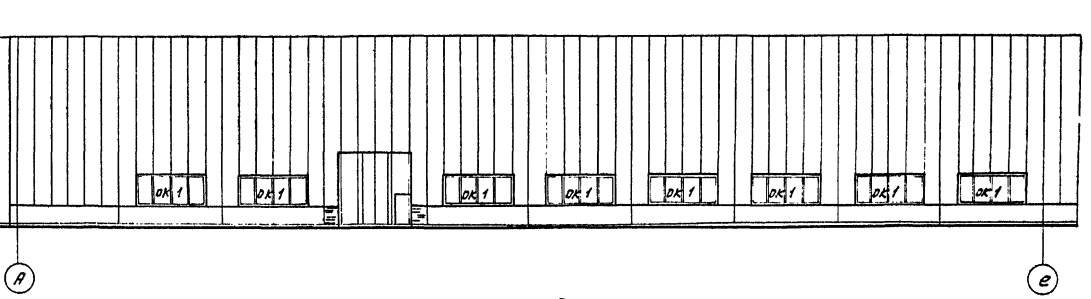


Фасад е-и

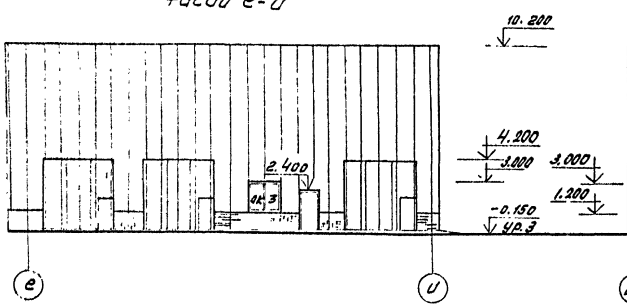


Фасад 22-12

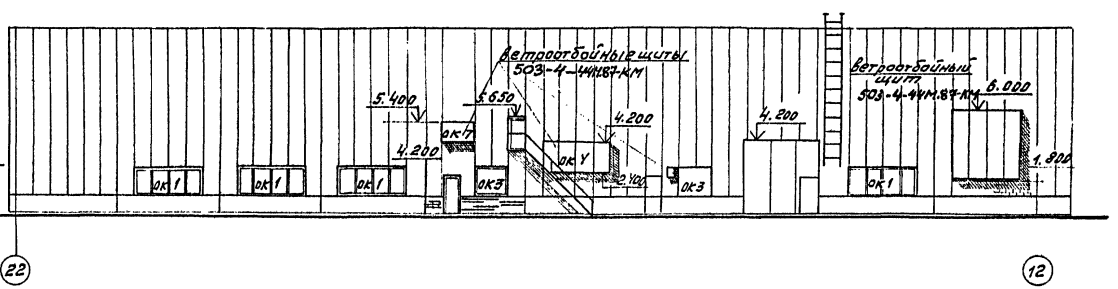


Фасад 12-1

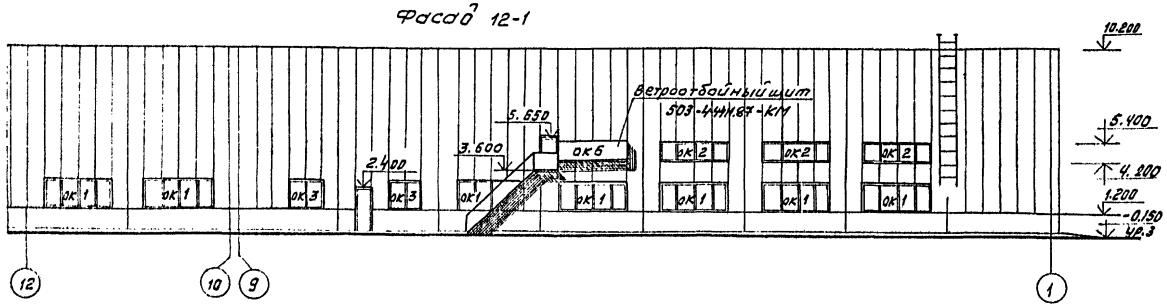


1. Металлические лестницы разработаны на листе КМ-56

Привязан

Инв. №

| | | | |
|---|---|---|---|
| ГИП | Боршинов | | 503-4-44М. 87 АР |
| Нач.отд. | Сидорова | | Автотранспортное предприятие на 150 грузовых автомобилей для северных районов |
| Гл.арх. | Бабин | | |
| Рук.гр. | Фаломейкин | | Производственный корпус с закрытой стоянкой |
| Арх. | Майорова | | Стадия: РП; Лист: 9; Листов: |
| | | | Фасады 1-18, 18-22, А-е, е-и, 22-12, 12-1 |
| | | | ГИПРОАВТОТРАНС Новосибирский филиал |

Копировал Абрамова

Формат А2

Альбом Д часть I

Типовой проект 503

## Фасад У-А

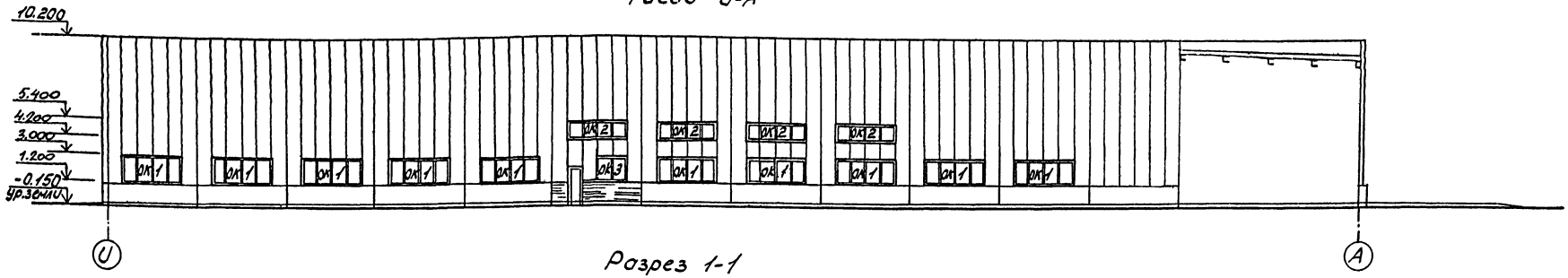


## Разрез 1-1

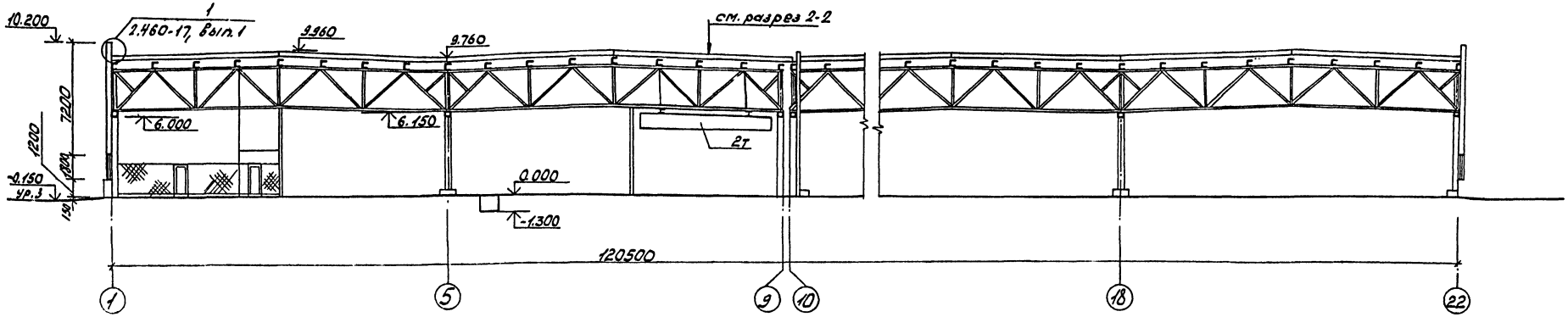


## Разрез 2-2

слой гравия на битумной мастике - 10
4 слоя рубероида кровельного РМК-350 Б /ГОСТ 10923-82/ на битумной мастике - 20
минераловатные плиты $\gamma$=200 кг/м3 /ГОСТ 22950-78/ - с
слой рубероида на битумной мастике - 3.5
профилированный настил

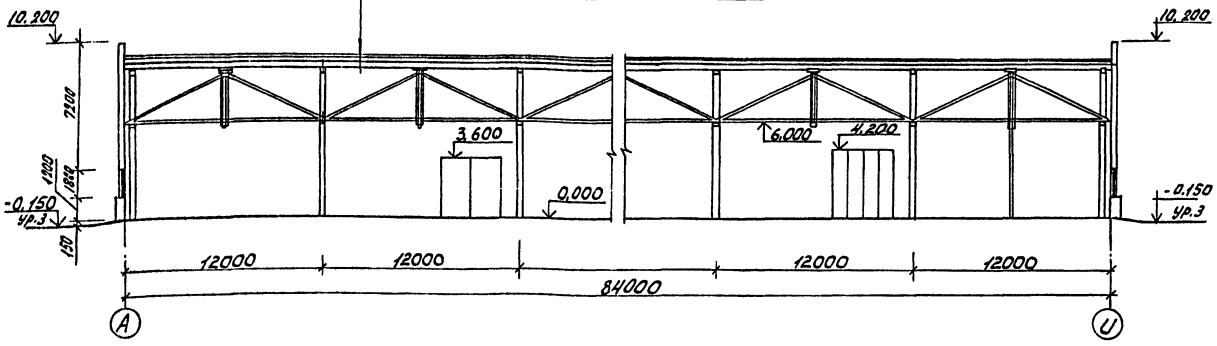


1. Толщина утеплителя дана на листе 2.
2. Металлическая лестница разработана на листе КМ-56

Привязан

Инв. №

| | | | | | |
|---|---|---|---|---|---|
| | | | | 503-4-44м.87 | -АР |
| | | | | Автотранспортное предприятие на 150 грузовых автомобилей для северных районов | |
| ГИП | Бочкиков | | | Производственный корпус с закрытой стоянкой | Стадия: РП; Лист: 10; Листов: |
| Нач.отд. | Сидорова | | | | |
| Гл.арх. | Бабин | | | | |
| Рук.гр. | Филонейкин | | | Фасад У-А, разрезы 1-1, 2-2. | ГИПРОАВТОТРАНС Новосибирский филиал |
| Арх. | Макарова | | | | |

Инв.№подл. | Подпись и дата | Взам.инв.№

Альбом II, часть I

## Спецификация заполнения проемов

| Марка, поз. | Обозначение | Наименование | Кол. | Масса ед. | Прим. |
|---|---|---|---|---|---|
| 1 | Шифр 118-85 | Ворота ВРС 42×42-УХЛ-1 | 10 | | |
| 2 | Серия 2.435-6, вып.3 | Ворота ПВИ 3,6×3,6 | 1 | | |
| 3 | Серия 2.435-6, вып.3 | ПВ 3,6 × 3,6 | 6 | | |
| 4 | Шифр 42-74, вып.1 | ВРС 3,6 × 4,2 | 1 | | см.п.п.1 |
| 5 | Серия 1.136.5-19 | Дверной блок ДН24-10П | 2 | | см.п.п.5 |
| 6 | Серия 2.435-6, вып.1 | Дверной блок ПД-3 | 6 | | |
| 7 | Серия 2.435-6, вып.1 | Дверной блок ПД-5 | 1 | | |
| 8 | Серия 2.435-6, вып.1 | Дверной блок ПД-6 | 12 | | |
| 9 | Серия 2.435-6, вып.1 | Дверной блок ПД-6Л | 12 | | |
| 10 | Серия 2.435-6, вып.1 | Дверной блок ПДУ-6 | 5 | | |
| 11 | Серия 2.435-6, вып.1 | Дверной блок ПДУ-6Л | 1 | | |
| 12 | Серия 1.136-10 | Дверной блок ДГ21-8П | 3 | | |
| 13 | Серия 1.136-10 | Дверной блок ДГ21-8ЛП | 3 | | |
| 14 | Серия 1.136-10 | Дверной блок ДГ21-8ВЛГ | 2 | | |
| 15 | Серия 1.136-10 | Дверной блок ДГ21-10Л | 3 | | |
| 16 | Серия 1.136-10 | Дверной блок ДГ24-10 | 1 | | |
| 17 | ГОСТ 14624-84 | Дверной блок ДВГ19-9 | 7 | | |
| 18 | ГОСТ 14624-84 | Дверной блок ДВГ19-9Л | 3 | | |
| 19 | ГОСТ 14624-84 | Дверной блок ДВГ21-15 | 1 | | |
| 20 | ГОСТ 14624-84 | Дверной блок ДНГ24-10 | 6 | | см.п.п.5 |
| ОК-1 | Серия 1.436,2-15 | Окно ОДР 20.18 (2шт) | 43 | | |
| ОК-2 | Серия 1.436,2-15 | Окно ОДР 20.12 (2шт) | 8 | | |
| ОК-3 | Серия 1.436,2-15 | Окно ОДР 20.18 | 7 | | |
| ОК-4 | Серия 1.436,2-15 | Окно ОСН 20.18 (2шт) | 1 | | с жалюзями |
| ОК-5 | Серия 1.436.2-15 | Окно ОСН 20.12 (2шт) | 2 | | с жалюзями |
| ОК-6 | Серия 1.436.2-15 | Окно ОСН 20.12 (2шт) | 1 | | с жалюзями |
| ОК-7 | Серия 1.436.2-15 | Окно ОСН 20.12 | 1 | | с жалюзями |
| ОК-8 | Серия 1.436.2-15 | Окно ОСР 20.18 | 2 | | |

## Спецификация перемычек

| Марка, поз. | Обозначение | Наименование | Кол. | Масса ед., кг | Примечание |
|---|---|---|---|---|---|
| 1 | Серия 1.038.1-1, вып.1 | 1ПБ 13-1 | 55 | 25 | |
| 2 | Серия 1.038.1-1, вып.1 | 3ПБ 34-4 | 9 | 222 | |
| 3 | Серия 1.038.1-1, вып.1 | 2ПБ 17-2 | 9 | 71 | |
| 4 | Серия 1.038.1-1, вып.1 | 2ПБ 19-3 | 10 | 81 | |
| 5 | Серия 1.038.1-1, вып.1 | 2ПБ 22-3 | 4 | 92 | |
| 6 | Серия 1.038.1-1, вып.1 | 2ПБ 25-3 | 1 | 103 | |
| 7 | Серия 1.038.1-1, вып.1 | 2ПБ 26-4 | 2 | 109 | |
| 8 | Серия 1.038.1-1, вып.12 | 3ПБ 60-73Л | 3 | 1886 | |
| 9 | Серия 1.038.1-1, вып.1 | 1ПБ 10-1 | 17 | 20 | |

## Ведомость перемычек (начало)

| Тип | Схема сечения |
|---|---|
| ПБ1 | 1 |
| ПБ2 | 1 |
| ПБ3 | 1 |
| ПБ4 | 2 |
| ПБ5 | 3 |
| ПБ6 | 3 |
| ПБ7 | 4 |
| ПБ8 | 4 |
| ПБ9 | 5 |
| ПБ10 | 6 |
| ПБ11 | 7 |
| ПБ12 | 8 |
| ПБ-13 | 9 |
| ПБ14 | 9 |
| ПБ15 | 3 |

## Ведомость проемов, ворот и дверей

| Марка, поз. | Размер проема |
|---|---|
| 1 | 4200 × 4200 |
| 2,3 | 3600 × 3600 |
| 4 | 3600 × 4200 |
| 5 | 1010 × 2415 |
| 6 | 1490 × 2415 |
| 7 | 2290 × 2415 |
| 8,9,10,11 | 960 × 2050 |
| 12,13,14 | 810 × 2070 |
| 15 | 1010 × 2070 |
| 16,20 | 1010 × 2370 |
| 17,18 | 910 × 1870 |
| 19 | 1510 × 2070 |

| Тип | Схема сечения |
|---|---|
| ПБ16 | 2 |

## Схема расположения сетчатых перегородок

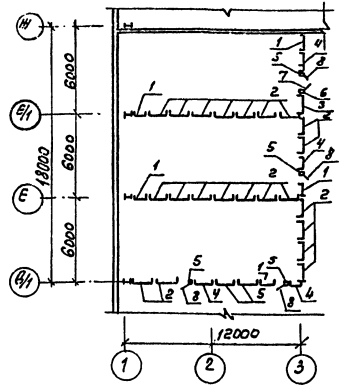


## Спецификация элементов сетчатых перегородок

| Марка, поз. | Обозначение | Наименование | Кол. | Масса ед., кг | Примечание |
|---|---|---|---|---|---|
| 1 | 1.431-10, вып.2 | Щит 1,0×2,4 щпк | 5 | 22,2 | |
| 2 | 1.431-10, вып.2 | Щит 1,5×2,4 щпк | 30 | 26,0 | |
| 3 | 1.431-10, вып.2 | Щит 1,5×2,4 щпк-А | 2 | 24,4 | |
| 4 | 1.431-10, вып.2 | Щит 1,5×2,4 щпк-Б | 4 | 24,4 | |
| 5 | 1.431-10, вып.2 | Дверная стойка 2,4 ДСК-П | 5 | 11,6 | |
| 6 | 1.431-10, вып.2 | Дверная стойка 2,4 ДСК-Л | 2 | 11,6 | |
| 7 | 1.431-10, вып.2 | Дверная створка 0,7×2,4 ДЛК-Л | 2 | 20,7 | |
| 8 | 1.431-10, вып.2 | Дверная створка 0,7×2,4 ДЛК-П | 5 | 20,8 | |

1. Ворота ВРС 3,6×4,2 (поз.4) дополнительно обшить войлоком, смоченном в асбесте и покрыть листовой сталью. Общий расход войлока (ГОСТ 287-68*) $S=30,2 м^3$ листовой стали (ГОСТ 19904-74) $\delta=2$ м – 474 кг
2. Сетчатые перегородки окрасить масляной краской за 2 раза.
3. Металлические переплеты разработаны в марке КМ.
4. Жалюзи разработаны в марке ОВ.
5. Двери типа 5,20 обить изнутри слоем войлока и слоем стали.

Привязан

Инв. №

| | | |
|---|---|---|
| ГИП | Бояршинов | |
| Нач.отд. | Сидорова | |
| Гл.спец. | Бабин | |
| Рук.гр. | Толонгейкин | |
| Арх. | Найорова | |

503-4-44 м.87 АР

Автотранспортное предприятие на 150 грузовых автомобилей для северных районов

Производственный корпус с закрытой стоянкой

| Стадия | Лист | Листов |
|---|---|---|
| РП | 11 | |

Схемы заполнения оконных проемов

ГИПРОАВТОТРАНС Новосибирский филиал

Инв. № подл. | Подпись и дата | Взам. инв. №

Копировал Гиль. Формат А2

Типовой проект 503 часть I, Альбом II

## План кровли

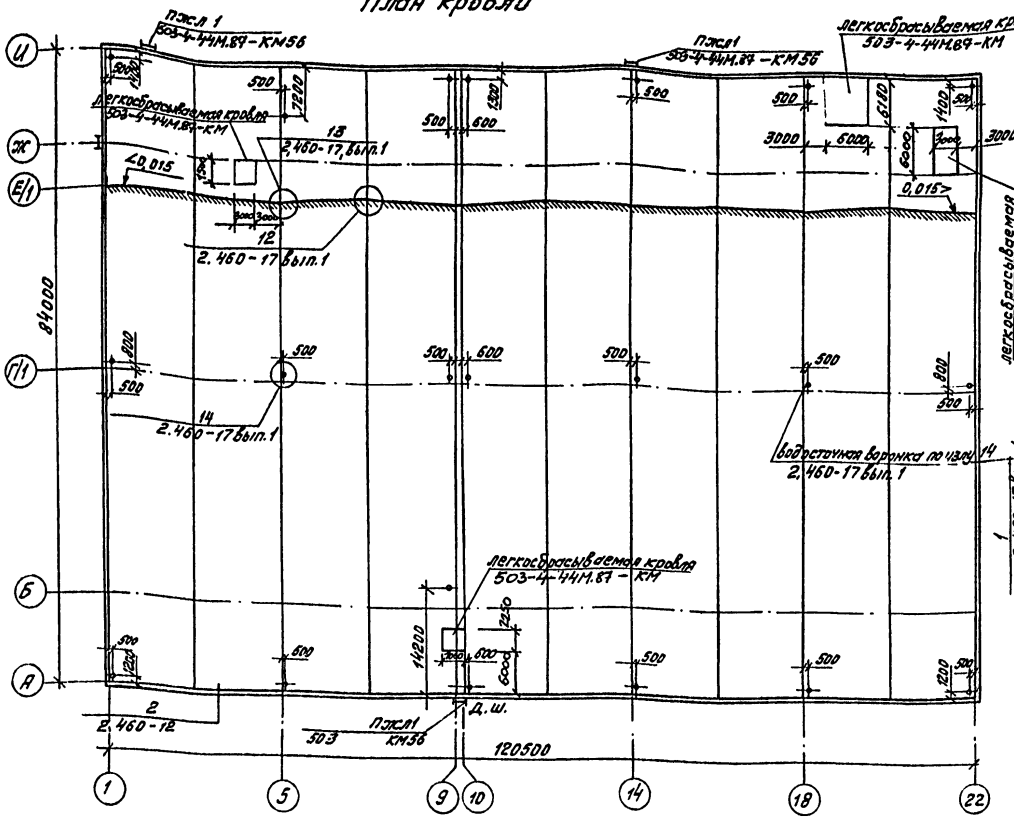


## Экспликация помещений (начало)

| Номер по плану | Наименование | Площадь, м² | Категория производства по взрывной, взрыво-пожарной и пожарной опасности |
|---|---|---|---|
| 1 | Слесарно-механический и агрегатный участок | 225,5 | Д |
| 2 | Шиномонтажный участок | 72,6 | В |
| 3 | Инструментально-раздаточная кладовая и промкладовая | 72,6 | Д |
| 4 | Комната мастера | 17,3 | — |
| 5 | Участок отдела главного механика с кладовой | 55,3 | Д |
| 6 | Участок ТОиТР | 2173,4 | В |
| 7 | Кузнечно-сварочный участок | 222,0 | Г |
| 8 | Участок ремонта приборов питания | 68,0 | Д |
| 9 | Участок диагностики | 85,8 | В |
| 10 | Деревообрабатывающий и обойный участок | 77,5 | В |
| 11 | Склад шин | 72,0 | В |
| 12 | Насосная пожаротушения | 145,5 | |
| 13 | Очистные сооружения 1 | 60,0 | Д |
| 14 | Склад запчастей агрегатов и материалов | 290,6 | В |
| 15 | Комплектная трансформаторная подстанция | 70,2 | В |
| 16 | Тамбуры и коридор | 231,0 | — |
| 17 | Хозкладовые | 30,7 | — |

## Экспликация помещений (окончание)

| Номер по плану | Наименование | Площадь, м² | Категория производства по взрывной, взрыво-пожарной и пожарной опасности |
|---|---|---|---|
| 18 | Венткамеры | 1045,0 | |
| 19 | Компрессорная | 34,6 | Д |
| 20 | Насосная склада масел | 14,0 | В |
| 21 | Склад масел | 77,4 | В/П-I |
| 22 | Участок ремонта электрооборудования и аккумуляторов | 88,8 | Д/Н |
| 23 | Кислотная | 6,5 | Д |
| 24 | Центральный тепловой пункт | 69,1 | Д |
| 25 | Стоянка автомобилей | 4768,0 | В |
| 26 | Пульт управления | 13,0 | — |
| 27 | Участок ЕО | 148,8 | Д |
| 28 | Электрощитовая | 19,5 | В |
| 29 | Участок окраски | 161,6 | Б |
| 30 | Помещение дежурного механика | 13,4 | — |
| 31 | Краскоприготовительная | 37,1 | Б |
| 32 | Женский гардероб дом. и спец. одежды на 10 человек | 5,5 | — |
| 33 | Мужской гардероб дом. и спец. одежды на 4 человека | 11,7 | — |
| 34 | Женская уборная | 7,2 | — |
| 35 | Мужская уборная | 7,2 | — |
| 36 | Душевые | 5,1 | — |
| 37 | Курительная | 9,1 | — |
| 38 | Очистные сооружения и бункерная | 96,8 | Д |

Водоизоляционный ковер состоит из 4-х слоев рубероида марки РКМ-350Б (ГОСТ 10923-82) на мастике марки МБК-Г-55А (ГОСТ 2889-80) с защитным слоем толщиной 10мм из гравия с крупностью зерен 5-10мм на горячей антисептированной битумной мастике толщиной слоя 2 мм.

Водоизоляционный ковер в местах примыкания кровли к парапетам, шахтам и др. конструктивным элементам усилить одним слоем рубероида марки РКК-500А (верхний) по двум слоям рубероида марки РКМ-350Б на битумной мастике марки МБК-Г-85.

Температурно-усадочными швами шириной 5мм разделить стяжку под рулонный ковер на участки 6х6 м. По швам уложить полосы шириной 15 см из рубероида марки РКМ-350Б, наклеенные точечно с одной стороны шва.

На плане кровли места пропуска сантехнических устройств условно не показаны. Заделку рулонного ковра в этих местах выполнить в соответствии с деталями серии 2.460-17.

Кровельные работы вести с учетом мероприятий по противопожарной защите с соблюдением правил пожарной безопасности при производстве строительно-монтажных работ и правил техники безопасности в строительстве.

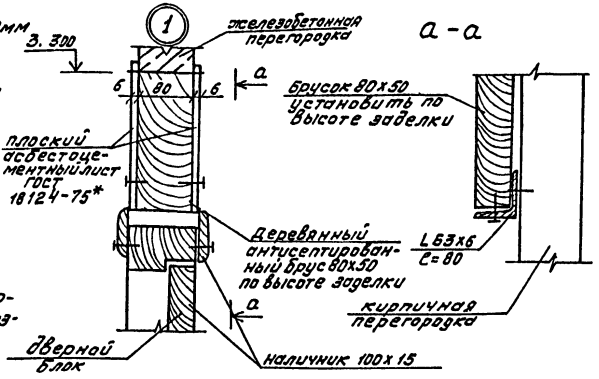


Привязан

Инв. №

| | | | |
|---|---|---|---|
| ГИП | Бояршинов | | 503-4-44М.87 АР |
| Нач. отд. | Сидорова | | Автотранспортное предприятие на 150 грузовых автомобилей для северных районов |
| Гл. спец. | Бабин | | Производственный корпус с закрытой стоянкой |
| Рук. гр. | Романейшин | | Стадия: РП; Лист: 12; Листов: |
| Арх. | Майорова | | План кровли; экспликация помещений |

ГИПРОАВТОТРАНС Новосибирский филиал

Согласовано

Инв. № подл. | Подпись и дата | Взам. инв. №

Типовой проект 503 Часть I, Альбом II

## План полов

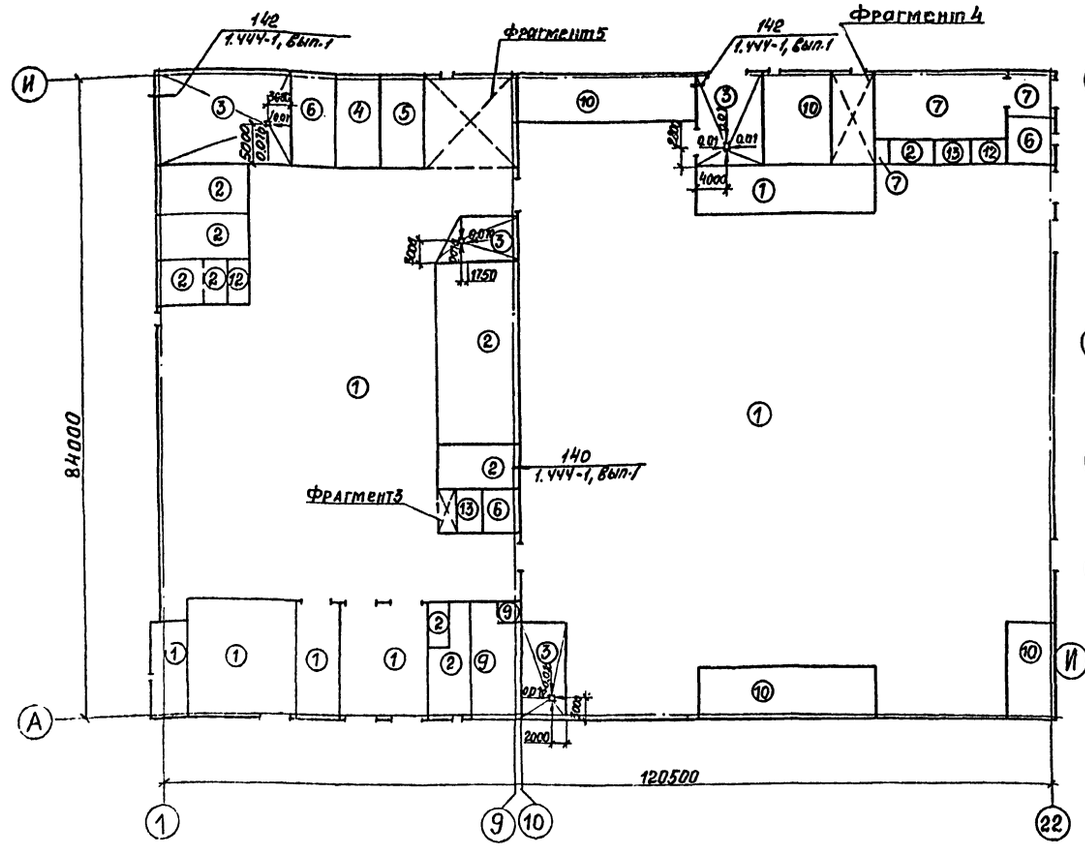


## Фрагмент 3

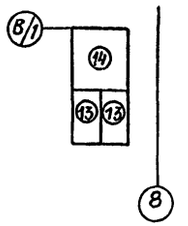


## Фрагмент 4

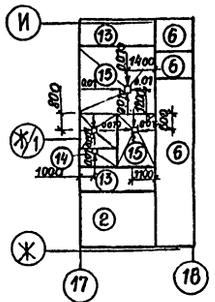


## Фрагмент 5

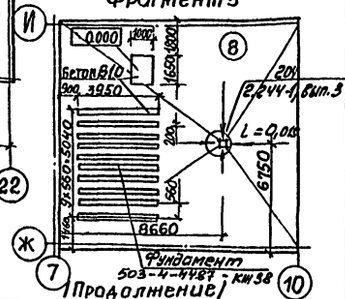


(Продолжение)

## Экспликация полов

(Начало)

| Наименование или номер помещения | Тип пола | Схема пола или номер узла по серии | Элементы пола и их толщина | Площадь пола, м² | Наименование или номер помещения | Тип пола | Схема пола или номер узла по серии | Элементы пола и их толщина | Площадь пола, м² |
|---|---|---|---|---|---|---|---|---|---|
| 6.7.9.16, 25, 27 | 1,1* | | Покрытие-бетон В22.5 шлиф-25, только для 1* гидроизоляция-2 слоя изола на битумной мастике – 3 Подстилающий слой-бетон В22.5-163 Грунт основания | 74.78 / 148.8 | 10 | 4 | | Покрытие-асфальтобетон-40 Подстилающий слой В22.5-163 Грунт основания | 75.5 |
| 2.3.5.14, 15, 20.21, 26, 28 | 2 | | Покрытие-бетон В15 шлиф-20. Подстилающий слой-бетон В10 -100, Грунт основания | 685.0 | 11 | 5 | | Покрытие-асфальтобетон-20 Подстилающий слой В10-100 Грунт основания | 72.0 |
| 1.13.24, 38 | 3 | | Покрытие-бетон В15 шлиф-20 Гидроизоляция-2 слоя изола на битумной мастике -3 Подстилающий слой-бетон В10-100 Грунт основания | 451.4 | 8.19.31.16 | 6 | | Покрытие-мозаичный бетон В15 – 20 Подстилающий слой-бетон В10 -100 Грунт основания | 155.1 |

(окончание)

| Наименование или номер помещения | Тип пола | Схема пола или номер узла по серии | Элементы пола и их толщина | Площадь пола м² |
|---|---|---|---|---|
| 29 | 7 | | Покрытие-мозаичный бетон В22.5-20 Подстилающий слой В22.5-163 Грунт основания | 161.6 |
| 12 | 8 | | Покрытие-керамическая плитка ГОСТ 6787-80* -10 Прослойка-цем.-песчаный раствор М150-20 Гидроизоляция-2 слоя изола на битумной мастике Подстилающий слой-бетон В22.5-100 Грунт основания | 144.0 |
| 22.23 | 9 | | Покрытие-керамическая кислотоупорная плитка (ГОСТ 961-84)-10 Прослойка-на жидком стекле с уплотняющими добавками -20 Подстилающий слой-бетон В10-100 Грунт основания | 89.8 |
| 18 | 10 | | Покрытие-бетон В-15 -20 Подстилающий слой-бетон В10-100 Грунт основания | 482.6 |
| 18 | 11 | | Покрытие-бетон В15 -20 Цементно-песчаная стяжка М150-20 Звукоизоляция-минераловатные плиты У-200 (ГОСТ 9573-82) -40 Основание-железобетонная плита | 562.4 |
| 4.30 | 12 | 225 2.244-1. вып.4 | Покрытие-линолеум поливинилхлоридный на тканевой основе (ГОСТ 7251-77) -2.5 Основание-грунт с втрамбованным щебнем | 30.7 |
| 17.34.35 | 13 | 240 2.244-1. вып. 4 | Покрытие-керамические плитки (ГОСТ 6787-80*) -10 Основание-грунт с втрамбованным щебнем. | 45.1 |
| 36.37 | 14 | 250 2.244-1. вып. 4 | Покрытие-керамические плитки (ГОСТ 6787-80*) Гидроизоляция-2 слоя изола на битумной мастике -3 Основание-грунт с втрамбованным щебнем | 14.2 |
| 32,33 | 15 | 253 2.244-1. вып.4 | Покрытие-бетон мозаичного состава В-15 Гидроизоляция-2 слоя изола на битумной мастике-Основание-грунт с втрамбованным щебнем. | 19.0 |

1. Все венткамеры на отм. 3.600 имеют тип пола - 11

Привязан

Инв. №

| | | | |
|---|---|---|---|
| ГИП | Бояршинов | | 503-4-44м.87 -АР |
| Нач.отд | Сидорова | | Автотранспортное предприятие на 150 грузовых автомобилей для северных районов |
| Гл.арх. | Бабин | | |
| Рук.гр. | Фалеметкин | | Производственный корпус с закрытой стоянкой |
| Арх. | Майорова | | План полов, фрагмент 3; 4 эт. Экспликация полов |

Стадия: РП | Лист: 13 | Листов:

ГИПРОАВТОТРАНС Новосибирский филиал

Копировал: Суптеева

Формат А2

Ведомость рабочих чертежей основного комплекта марки КЖ

(начало)

| Лист | Наименование | Примечание |
|---|---|---|
| 1 | Общие данные (начало) | |
| 2 | Общие данные (продолжение) | |
| 3 | Общие данные (окончание) | |
| 4 | Схемы расположения элементов фундаментов в осях 1...9, А...Г/1 | |
| 5 | Схемы расположения элементов фундаментов в осях 1...9, Г/1...И | |
| 6 | Схемы расположения элементов фундаментов в осях 9...22, А...Г/1 | |
| 7 | Схемы расположения элементов фундаментов в осях 9...22, Г/1...И | |
| 8 | Узлы 1,2,3. Сечения а-а, б-б к схемам расположения элементов фундаментов | |
| 9 | Узлы 4,5,6,7 к схемам расположения элементов фундаментов | |
| 10 | Узлы 8,9,10,11 к схемам расположения элементов фундаментов | |
| 11 | Узлы 12,13,14,15 к схемам расположения элементов фундаментов | |
| 12 | Узлы 16...18 к схемам расположения элементов фундаментов | |
| 13 | Арматурно-опалубочные чертежи фундаментов ФБТ8-1; ФБ8-1-1 | |
| 14 | Арматурно-опалубочные чертежи фундаментов ФБ10-1; ФБ10-3; ФБ10-1-1 | |
| 15 | Арматурно-опалубочные чертежи фундаментов ФБ10-1-2; ФБ10-1-3 | |
| 16 | Арматурно-опалубочные чертежи фундаментов ФФ1-1; ФФ1-1-1; ФФ1-1-2 | |
| 17 | Арматурно-опалубочные чертежи фундаментов ФБ2-1; ФБ8-1 | |
| 18 | Арматурно-опалубочные чертежи фундаментов ФБ4-1; ФБ2-1-1; ФА2-1 | |
| 19 | Арматурно-опалубочные чертежи фундаментов ФБТ6-1; ФБТ7-1 | |
| 20 | Арматурно-опалубочные чертежи фундаментов ФБ4-1-1; ФБТ7-1-1 | |

(продолжение)

| Лист | Наименование | Примечание |
|---|---|---|
| 21 | Арматурно-опалубочные чертежи фундаментов ФА2-1-1; ФБТ6-1-1; ФМ21 | |
| 22 | Схема расположения элементов подземного хозяйства в осях 1...9; А...Д/1 | |
| 23 | Схема расположения элементов подземного хозяйства в осях 1...10; Д/1...И. Приямок 3; ФОм11 | |
| 24 | Схема расположения элементов подземного хозяйства в осях 9...22; Д/1...1. Приямки 1,2; ФОм9; ФОм10; ФОм12 | |
| 25 | Подземное хозяйство. Фундамент под оборудование ФОм1. План на отм. 0.000 | |
| 26 | Подземное хозяйство. Фундамент ФОм1 План на отм. -0.200. Разрезы 1-1; 2-2 | |
| 27 | Подземное хозяйство. Фундамент ФОм1 Разрезы 3-3...10-10. Узлы 1...3 | |
| 28 | Подземное хозяйство. Фундамент ремонтной канавы ФОм2. План на отм. 0.000 и ниже 0.000 (начало) | |
| 29 | Подземное хозяйство. Фундамент ремонтной канавы ФОм2. План на отм. 0.000 и ниже 0.000 (окончание) | |
| 30 | Подземное хозяйство. Разрезы 1-1; 4-4...6-6 к фундаменту ФОм2. Узел 1. | |
| 31 | Подземное хозяйство. Фундаменты под оборудование ФОм3; ФОм5; ФОм7. | |
| 32 | Подземное хозяйство. Фундамент ФОм4. План на отм. 0.000. Разрезы. | |
| 33 | Подземное хозяйство. Фундамент под оборудование ФОм6 План на отм. 0.000 Сечения 1-1...4-4 | |
| 34 | Подземное хозяйство. Фундамент ФОм6. План на отм. ниже 0.000. Сечения 5-5, 6-6. | |
| 35 | Подземное хозяйство. Разрезы 7-7...13-13. Узлы 1...6 к фундаменту ФОм6 | |
| 36 | Подземное хозяйство. Фундамент под оборудование ФОм6 Планы на отм. 0.000 и ниже 0.000 | |
| 37 | Подземное хозяйство. Фундамент под оборудование ФОм6 Фрагмент 1. Сечения 3-3...5-5 | |
| 38 | Подземное хозяйство. Фрагмент плана 1. Фундаменты под оборудование ФОм14...ФОм16. | |
| 39 | Подземное хозяйство. Фундамент ФОм13 на отм. 0.000 Сечения 1-1; 2-2. Узел 1 | |

(окончание)

| Лист | Наименование | Примечание |
|---|---|---|
| 40 | Подземное хозяйство. Каналы КЛ1; КЛ2 Разрезы 1-1, 2-2 | |
| 41 | Подземное хозяйство. Каналы КЛ5, КЛ6 Разрезы 3-3...8-8 | |
| 42 | Подземное хозяйство. Каналы КЛ3; КЛ4; К7; КЛ8 Разрезы 9-9...11-11 | |
| 43 | Схемы расположения стеновых панелей по оси А, по оси И, осям 1 и 22 | |
| 44 | Схемы расположения перегородок по осям Ж, Е, Е/1, между осями Ж-Ж/1 | |
| 45 | Схемы расположения перегородок между осями 7-8; по осям 3; 8; Ж/1 | |
| 46 | Схемы расположения перегородок по осям 4,5,6,7, Д/1 | |
| 47 | Схемы расположения перегородок по осям Б-Б/1, Е, Г, В/1, 21 | |
| 48 | Схемы расположения перегородок по осям 8,5,4 и между осями 1-2; 2-3 | |
| 49 | Схема расположения перегородок по оси 10 | |
| 50 | Схемы расположения перегородок по осям Ж/1, Е/1, Ж | |
| 51 | Схемы расположения перегородок по осям 14, 15/1, 17,18, между осями 8-9 | |
| 52 | Схемы расположения перегородок по осям 11, Б, 21, А/1, 14, 18 | |
| 53 | Спецификация к схемам расположения перегородок | |
| 54 | Схемы расположения элементов плит перекрытия в осях 4-5/А-Б, 7-10/А-Б | |
| 55 | Схемы расположения элементов плит перекрытия в осях 4-6/Ж-И, 17-21/Ж-И | |
| 56 | Монолитные участки Ум1÷Ум3 Сечения 1-1÷3-3 | |

Типовой проект разработан в соответствии с действующими нормами и правилами и предусматривает мероприятия обеспечивающие взрывную, взрывопожарную и пожарную безопасность при эксплуатации здания

Главный инженер проекта (Бояршинов)

Альбом II, часть I

Типовой проект 503

| Изм. | Кол. | Лист | Подп. и дата | Взам. инв. № |
|---|---|---|---|---|

Привязан

Инв. №

| | | |
|---|---|---|
| ГИП | Бояршинов | |
| Нач. отд. | Сидорова | |
| Гл. спец. | Стрехнин | |
| Рук. гр. | Шайхратова | |
| Вед. инж. | Полякова | |
| Инж. | Баева | |
| Н. контр. | Комиссаров | |

503-4-44м.87 КЖ

Автотранспортное предприятие на 150 грузовых автомобилей для северных районов

Производственный корпус с закрытой стоянкой

| Стадия | Лист | Листов |
|---|---|---|
| РП | 1 | 56 |

Общие данные (начало)

ГИПРОАВТОТРАНС Новосибирский филиал

Альбом II, часть I

Типовой проект 503

## Ведомость ссылочных и прилагаемых документов (начало)

| Обозначение | Наименование | Примечание |
|---|---|---|
| | Ссылочные документы | |
| 1.415-1 вып.1 | Железобетонные фундаментные балки для стен производственных зданий. Фундаментные балки для стен с шагом колонн 6м | |
| 1.038.1-1 вып.1 | Перемычки брусковые для жилых и общественных зданий | |
| 1.412-1/77 вып.3,1 | Монолитные железобетонные фундаменты под типовые колонны прямоугольного сечения одноэтажных промышленных зданий. Арматурные изделия. Рабочие чертежи | |
| 1.410-3 вып.1 | Унифицированные арматурные изделия для монолитных железобетонных конструкций. Арматурные сетки | |
| 1.412.1-4 | Монолитные железобетонные фундаменты на естественном основании под железобетонные стойки фахверка | |
| 1.400-6/76 вып.1 | Унифицированные закладные детали сборных железобетонных конструкций зданий промышленных предприятий закладные детали конструкций одноэтажных зданий. Рабочие чертежи | |
| 1.450.3-3 вып.1.4.2 вып.0 | Стальные лестницы, площадки, стремянки и ограждения-конструкции из холодногнутых профилей чертежи КМД | |
| 3.400-6/76 | Унифицированные закладные детали сборных железобетонных конструкций инженерных сооружений промышленных предприятий. Рабочие чертежи | |
| 3.006.1-2/82 вып.1-2; 3-2; 0 | Сборные железобетонные каналы и тоннели из лотковых элементов; -лотки. Рабочие чертежи | |
| 1.400-15 вып.1,0 | Унифицированные закладные изделия железобетонных конструкций для крепления технологических коммуникаций и устройств. Рабочие чертежи унифицированных закладных изделий | |
| 1.030.1-1. вып.3-3; 4-1 1-1... 1-3, 0-3 | Стены наружные из однослойных панелей для каркасных общественных зданий производственных и вспомогательных промышленных предприятий | |

## (окончание)

| Обозначение | Наименование | Примечание |
|---|---|---|
| 1.030.9-2 вып.0.1, 3,4,6,7 ч.2. | Перегородки панельные, зданий промышленных и сельскохозяйственных предприятий: -материалы для проектирования | |
| 1.442.1-2 вып.1 | Железобетонные плиты для перекрытий типа 2 с опиранием на ригели прямоугольного сечения | |
| 5.900-2 | Сальники набивные dy=50...1400 для пропуска труб через стены | |
| ГОСТ 24379.1-80 | Болты фундаментные. Конструкция и размеры | |
| ГОСТ 8478-81 | Сетки сварные для железобетонных конструкций | |
| ГОСТ 3262-75* | Трубы стальные водогазопроводные | |
| ГОСТ 5781-82* | Сталь горячекатаная для армирования железобетонной конструкции | |
| ГОСТ 13579-78 | Блоки бетонные для стен подвалов | |
| | Прилагаемые документы | |
| Альбом | Строительные изделия | |
| Альбом | Ведомость потребности в материалах | |

## Ведомость спецификаций (начало)

| Лист | Наименование | Примечание |
|---|---|---|
| 4 | Спецификация к схемам железобетонных конструкций расположенных на листах 4...7 | |
| 5 | Спецификация элементов крепления железобетонных конструкций, расположенных на листах 4...7 | |
| 13 | Спецификация на монолитные железобетонные фундаменты ФБТ8-1, ФБ8-1-1 | |
| 14 | Спецификация на монолитные железобетонные фундаменты ФБ10-1; ФБ10-3; ФБ10-1-1 | |
| 15 | Спецификация на монолитные железобетонные фундаменты ФБ10-1-2; ФБ10-1-3 | |
| 16 | Спецификация на монолитные железобетонные фундаменты ФФ1-1, ФФ1-1-1, ФФ1-1-2 | |
| 17 | Спецификация на монолитные железобетонные фундаменты ФБ2-1, ФБ8-1 | |
| 18 | Спецификация на монолитные железобетонные фундаменты ФБ4-1, ФБ2-1-1, ФА2-1 | |
| 19 | Спецификация на монолитные железобетонные фундаменты ФБТ6-1, ФБТ7-1 | |

## (продолжение)

| Лист | Наименование | Примечание |
|---|---|---|
| 20 | Спецификация на монолитные железобетонные фундаменты ФБ4-1-1, ФБТ7-1-1 | |
| 21 | Спецификация на монолитные железобетонные фундаменты ФА2-1-1, ФБТ6-1-1, ФМ21 | |
| 22 | Спецификация элементов сборной и монолитной конструкций к схемам подземного хозяйства, расположенных на листах КЖ22-КЖ24 | |
| 23 | Спецификация монолитной бетонной конструкции на фундамент ФОм11 | |
| 24 | Спецификация монолитной бетонной конструкции на фундамент ФОм9; ФОм10; ФОм12 | |
| 25 | Спецификация элементов сборной конструкции на фундамент ФОм1 | |
| 25 | Спецификация монолитной бетонной конструкции на фундамент ФОм1 | |
| 28 | Спецификация элементов сборной конструкции на фундамент ФОм2 | |
| 28 | Спецификация монолитной бетонной конструкции на фундамент ФОм2 | |
| 31 | Спецификация монолитной бетонной конструкции на фундамент ФОм3, ФОм5, ФОм7 | |
| 32 | Спецификация монолитной бетонной конструкции на фундамент ФОм4 | |
| 33 | Спецификация монолитной бетонной конструкции на фундамент ФОм6 | |
| 36 | Спецификация элементов сборной конструкции на фундамент ФОм8 | |
| 36 | Спецификация монолитной бетонной конструкции на фундамент ФОм8 | |
| 38 | Спецификация монолитной бетонной конструкции на фундамент ФОм14, ФОм15, ФОм16 | |
| 39 | Спецификация элементов сборной конструкции на фундамент ФОм13 | |
| 39 | Спецификация монолитной бетонной конструкции на фундамент ФОм13 | |

Инв. № подл. | Подп. и дата | Взам. инв. №

Привязан

Инв. №

| | | |
|---|---|---|
| ГИП | Бояршинов | |
| Нач.отд. | Сидорова | |
| Гл.спец. | Стрехнин | |
| Рук.гр. | Шайхратова | |
| Вед.инж. | Полякова | |
| Инж. | Баева | |
| Н.контр. | Комиссаров | |

503-4-44М.87 КЖ

Автотранспортное предприятие на 150 грузовых автомобилей для северных районов

Производственный корпус с закрытой стоянкой

| Стадия | Лист | Листов |
|---|---|---|
| РП | 2 | |

Общие данные (продолжение)

ГИПРОАВТОТРАНС Новосибирский филиал

Альбом II часть I

Типовой проект 503

## Ведомость спецификаций

(окончание)

| Лист | Наименование | Примечание |
|---|---|---|
| 40 | Спецификация элементов на монолитные железобетонные участки типа „УМ" | |
| 40 | Спецификация элементов сборной конструкции к схемам расположенным на листах КЖ40...КЖ42 | |
| 43 | Спецификация элементов сборной конструкции к схемам расположения стеновых панелей | |
| 53 | Спецификация к схемам расположения перегородок | |
| 54 | Спецификация элементов к схемам расположения плит перекрытия | |
| 55 | Спецификация элементов к схемам расположения плит перекрытия | |
| 56 | Спецификация элементов на монолитные участки УМ1... УМ3 | |
| | | |

## Таблица нагрузок на 1м² покрытия

| Нагрузка | Коэффиц. перегруз. | t=-40°C, Снеговой район III, $q^н$ | t=-40°C, Снеговой район III, $q^р$ | t=-50°C, Снеговой район III, $q^н$ | t=-50°C, Снеговой район III, $q^р$ |
|---|---|---|---|---|---|
| Защитный слой гравия втопленного в битумную мастику | 1,3 | 432 | 562 | 432 | 562 |
| Рулонный ковер четырехслойный на битумной мастике | 1,3 | 135 | 176 | 135 | 176 |
| Утеплитель-минераловатные плиты $\gamma=200$ кг/м³, $\delta=60$ мм - t=-40°C; $\delta=80$ мм - t=-50°C | 1,2 | 120 | 144 | 160 | 192 |
| Пароизоляция | 1,3 | 50 | 65 | 50 | 65 |
| Стальной профилированный настил ГОСТ 14918-80* | 1,1 | 107 | 120 | 107 | 120 |
| Снеговая нагрузка-III р-н | 1,4 | 1000 | 1400 | 1000 | 1400 |
| Прогоны ГнС250×125×6 Вес 1п.м. 22,5кг/м | 1,1 | 100 | 110 | 100 | 110 |
| Полезная нагрузка | 1,1 | 130 | 143 | 130 | 143 |
| Суммарная нагрузка | | 2074 | 2720 | 2114 | 2768 |

## Общие указания

1. Рабочие чертежи комплекта КЖ разработаны на климатические условия, указанные в комплекте АР.
2. Грунты в основании вечномерзлые песчаные по II принципу использования с предварительным искусственным оттаиванием.
   Площадь участка преварительно искусственного оттаивания грунта принята по контуру здания, расширенному в каждом направлении на 4м. Глубина предварительно оттаянного грунта принята 8,0 метров.
   Оттаянные грунты уплотняются в основании фундаментов до объемной массы скелета грунта $\gamma_{ск}=1,6$ кг/м
   Характеристики предварительно оттаянного малопросадочного песчаного грунта приняты следующие: $\gamma=1,8$ кгс/м³, $\varphi=0,49$ рад $C=2$ кпА, $E=14,7$ мпА
   Характеристики вечномерзлого песчаного грунта приняты следующие: $w_c=0,20$, $\lambda_c=0,2$, $\gamma_м=1,46$ т/м³, $A=0,0065$, $a=0,003$ см²/кгс, $t_0=-0,6$°C.
3. Коэффициенты перегрузки приняты по СНиП 2.01.07-85
4. Временная нагрузка на перекрытие антресолей принята по весу оборудования 600 кгс/м² и 1000 кгс/м².
5. Монтаж сборных железобетонных конструкций производить в соответствии с указаниями СНиП III-16-80 и ссылочных документов.
6. Монолитные бетонные и железобетонные конструкции запроектированы в соответствии с указаниями СНиП 2.03.01-84 при выполнении работ соблюдать требования СНиП 2.02.01-83.
7. Проектом не предусмотрено выполнение работ в зимних условиях.
   При производстве работ в зимних условиях руководствоваться указаниями СНиП III-15-76 и СНиП III-16-80.
8. Антикоррозионную защиту выполнять в соответствии со СНиП 2.03.11-85. Монтажные и соедительные элементы должны быть защищены покрытием цинком.

## Ведомость объемов сборных бетонных и железобетонных конструкций по рабочим чертежам комплекта марки КЖ

| | Наименование группы элементов конструкций | Код | Кол, м³ t=-40°C | Кол, м³ t=-50°C | Примечание |
|---|---|---|---|---|---|
| 1 | Блоки фундаментов | 5741060000 | 38,5 | 38,5 | |
| 2 | Балки фундаментные | 5824210000 | 26,05 | 26,05 | |
| 3 | Перемычки | 5828210000 | 1,35 | 1,35 | |
| 4 | Панели стеновые наружные из легкого бетона | 5831220000 | 115,74 | 134,88 | |
| 5 | Перегородки железобетонные внутренние | 5833210000 | 232,8 | 232,8 | |
| 6 | Плиты перекрытий | | 45,6 | 45,6 | |
| 7 | Плиты перекрытий каналов | 5842110000 | 13,37 | 13,37 | |
| 8 | Лотки каналов | 5852110000 | 7,5 | 7,5 | |
| | Всего бетона и железобетона | | 480,9 | 500,05 | |
| | Материалы на изготовление сборных бетонных и железобетонных конструкций учтены в ведомости потребности в материалах и отдельно не учитываются" | | | | |

| | | |
|---|---|---|
| ГИП | Баяршинов | |
| Нач.отд. | Сидорова | |
| Гл.спец. | Стрехнин | |
| Рук.гр. | Шайхратов | |
| Ведущ. | Полякова | |
| Н.контр. | Комиссарова | |

503-4-44м.87 КЖ

Автотранспортное предприятие на 150 грузовых автомобилей для северных районов

Производственный корпус с закрытой стоянкой

| Стадия | Лист | Листов |
|---|---|---|
| РП | 3 | |

Общие данные (окончание)

ГИПРОАВТОТРАНС Новосибирский филиал

Привязан

Инв. №

Копировал [illegible] Формат А2

Альбом II, часть I

Типовой проект 503

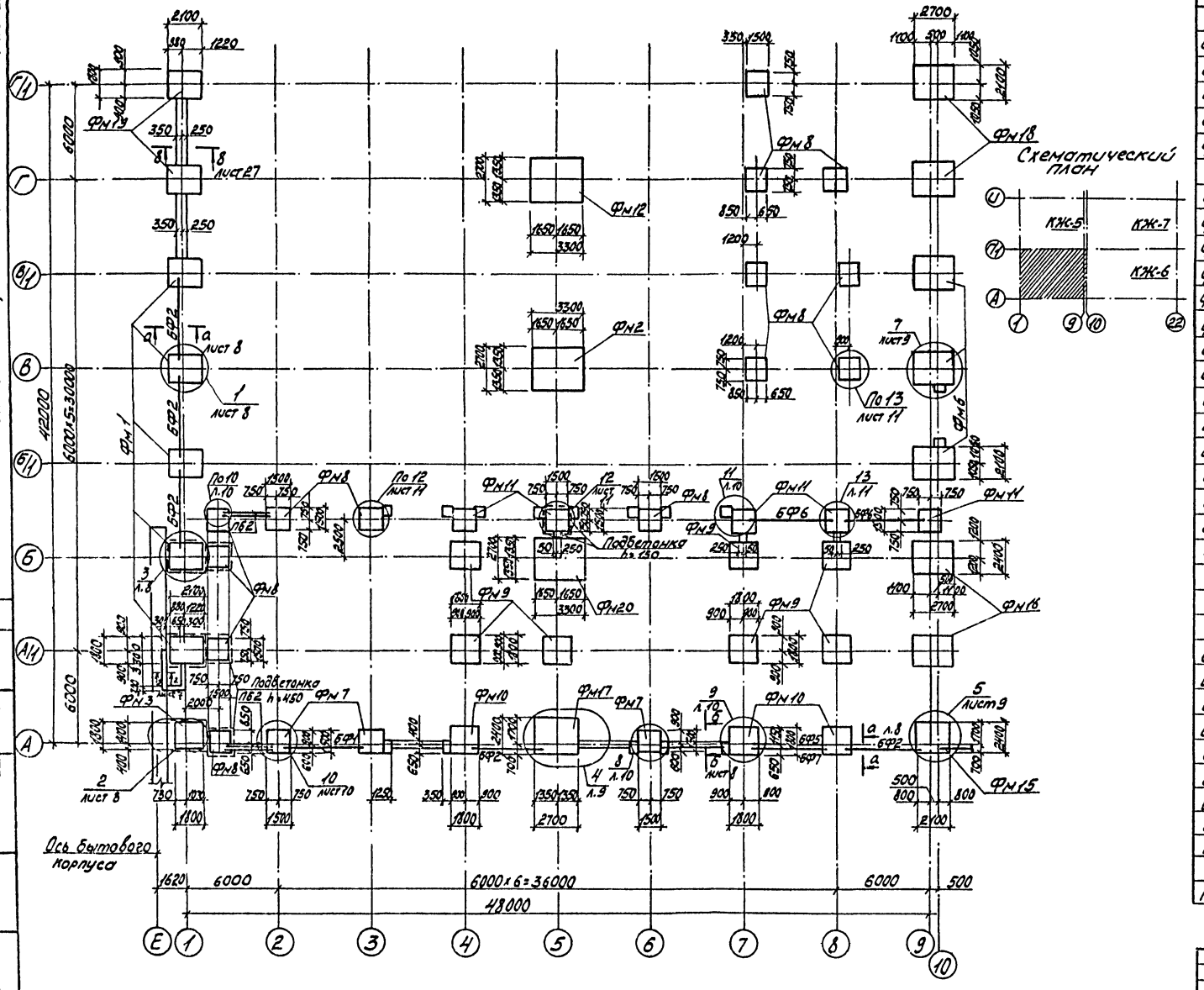


Спецификация к схемам железобетонных конструкций, расположенных на листах 4...7

| Марка | Обозначение | Наименование | Кол. | Масса | Примечание |
|---|---|---|---|---|---|
| | | Фундаменты | | | |
| Фм1 | КЖ-18 | ФБ4-1 | 22 | | |
| Фм2 | КЖ-14 | ФБ10-1 | 9 | | |
| Фм3 | КЖ-17 | ФБ2-1 | 2 | | |
| Фм4 | КЖ-17 | ФБ8-1 | 3 | | |
| Фм5 | КЖ-19 | ФБТ6-1 | 1 | | |
| Фм6 | КЖ-19 | ФБТ7-1 | 9 | | |
| Фм7 | КЖ-16 | ФФ1-1 | 24 | | |
| Фм8 | КЖ-16 | ФФ1-1-1 | 56 | | |
| Фм9 | КЖ-18 | ФА2-1 | 12 | | |
| Фм10 | КЖ-21 | ФА2-1-1 | 6 | | |
| Фм11 | КЖ-16 | ФФ1-1-2 | 19 | | |
| Фм12 | КЖ-14 | ФБ10-3 | 1 | | |
| Фм13 | КЖ-14 | ФБ10-1-1 | 2 | | |
| Фм14 | КЖ-15 | ФБ10-1-2 | 5 | | |
| Фм15 | КЖ-21 | ФБТ6-1-1 | 1 | | |
| Фм16 | КЖ-13 | ФБТ8-1 | 2 | | |
| Фм17 | КЖ-13 | ФБ8-1-1 | 3 | | |
| Фм18 | КЖ-20 | ФБТ7-1-1 | 2 | | |
| Фм19 | КЖ-20 | ФБ4-1-1 | 4 | | |
| Фм20 | КЖ-15 | ФБ10-1-3 | 1 | | |
| Фм21 | КЖ-21 | Фм21 | 10 | | |
| Фм22 | КЖ-18 | ФБ2-1-1 | 2 | | |
| | | t=-40°C, -50°C | | | |
| | | сборные конструкции бетон F 200 | | | |
| БФ1 | 1.415-1 в.1 | ФБ6-46 | 15 | 900 | |
| БФ2 | 1.415-1 в.1 | ФБ6-47 | 33 | 800 | |
| БФ3 | 1.415-1 в.1 | ФБ6-49 | 2 | 800 | |
| БФ4 | 1.415-1 в.1 | ФБ6-3 | 3 | 1200 | |
| БФ5 | 1.415-1 в.1 | ФБ6-2 | 4 | 1400 | |
| БФ6 | 1.415-1 в.1 | ФБ6-13 | 5 | 1400 | |
| БФ7 | КЖИ-ФБ6-12-1 | ФБ6-12-1 | 2 | 1500 | |
| БФ8 | КЖИ-ФБ6-13-1 | ФБ6-13-1 | 3 | 1400 | |
| ПБ1 | 1.038.1-1 в.1 | 3ПБ18-8 | 8 | 119 | |
| ПБ2 | 1.038.1-1 в.1 | 3ПБ30-8 | 5 | 197 | |
| ПБ3 | 1.038.1-1 в.1 | 4ПБ48-8 | 2 | 418 | |

Согласовано

Нач. сант. отд. Низкова

Инв. № подл. | Подп. и дата | Взам. инв. №

Привязан

Инв. №

| | | |
|---|---|---|
| ГИП | Бояршинов | |
| Нач. отд. | Сидорова | |
| Гл. спец. | Стрехнин | |
| Рук. гр. | Шайхратова | |
| Вед. инж. | Полякова | |

503-4-44м.87 КЖС

Автотранспортное предприятие на 150 грузовых автомобилей для северных районов

Производственный корпус с закрытой стоянкой

| Стадия | Лист | Листов |
|---|---|---|
| РП | 4 | |

Схемы расположения элементов фундаментов в осях 1...9, А...Г/1

ГИПРОАВТОТРАНС

Новосибирский филиал

Альбом II, часть I

Типовой проект 503-

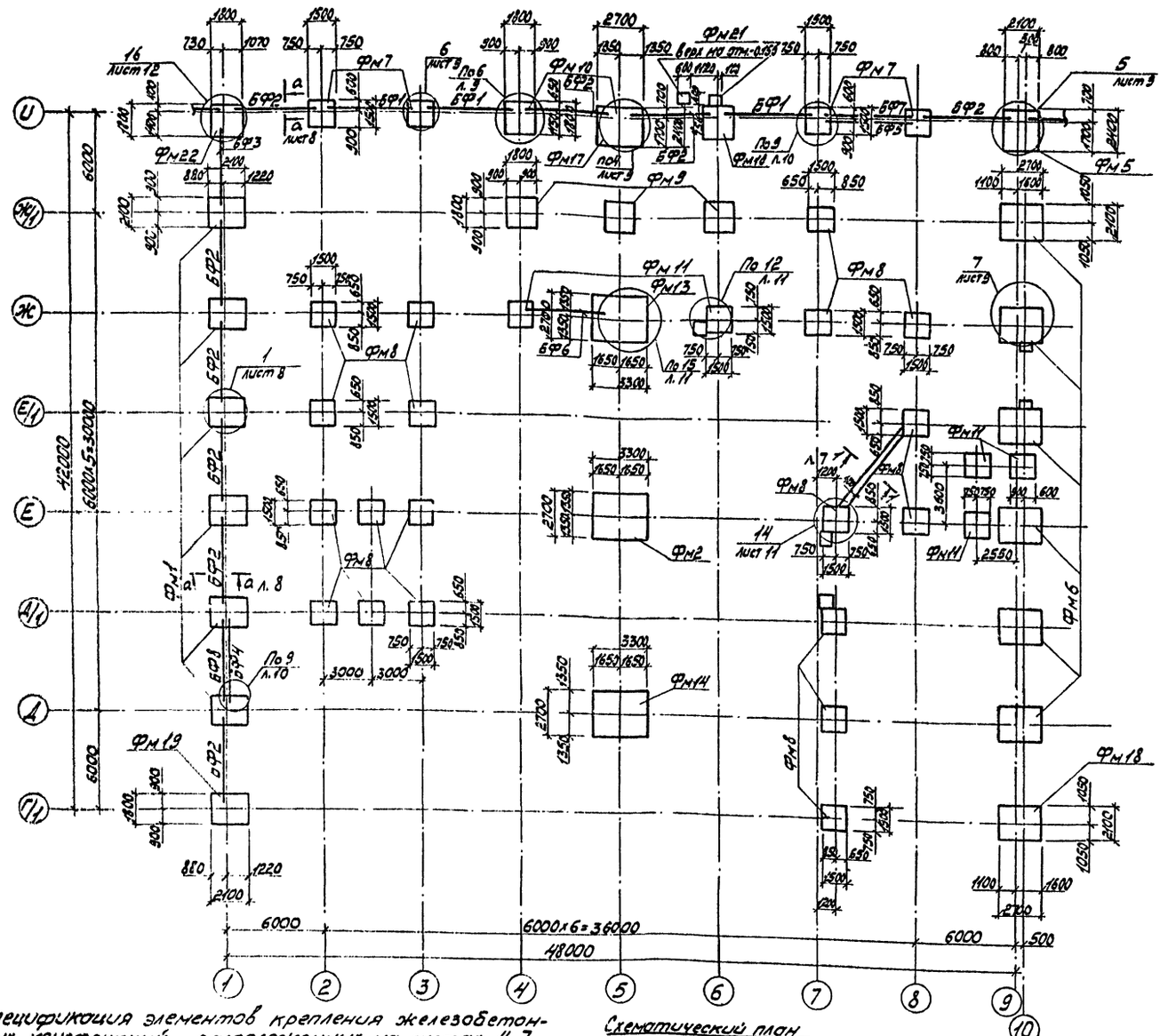


1. За условную отметку 0.000, соответствующую абсолютной отметке ▭ по генплану, принят уровень чистого пола первого этажа.
2. Величины нагрузок даны на обрезе фундаментов на отметке минус 0,300 для основных колонн и на отметке минус 0,150 для фахверковых колонн. Ось х-х направлена вдоль буквенных осей, ось у-у вдоль цифровых.
3. Набетонки для опирания стоек рам ворот выполнять одновременно с бетонированием фундаментов из бетона В12,5; F200.
4. Под монолитные фундаменты выполнить бетонную подготовку из бетона класса В3,5 толщиной 100мм, превышающую габарит подошвы фундамента на 100мм в каждую сторону.
5. Фундаментные балки под цокольные панели опирать на обрезах фундаментов выпусками арматуры. Под кирпичные стены фундаментные балки опирать на набетонках, выполняемых из бетона класса В 12,5; F200 одновременно с бетонированием фундаментов. Укладывать фундаментные балки на слой цементного раствора марки 150 толщиной 20мм. Зазоры между торцами балок и фундаментов заделать бетоном класса В12,5; F200. Набетонки на обрезах фундаментов выполнять до отметки минус 0,030 после монтажа колонн из бетона В12,5; F200.
6. Горизонтальную гидроизоляцию стен выполнять по верху фундаментных балок из цементного раствора состава 1:2 толщиной 30мм на отметке минус 0,030.
7. Обратную засыпку пазух фундаментов производить грунтом без включения строительного мусора с уплотнением слоями не более 200мм до $\gamma_{ск}=1,6$ тс/м³. Обратную засыпку производить после устройства токоотводов.
8. Основанием набетонок под стойки рам, ворот и для опирания фундаментных балок служит уплотненный и утрамбованный щебнем грунт.

Спецификация элементов крепления железобетонных конструкций, расположенных на листах 4...7

| Марка | Обозначение | Наименование | Кол. | Масса | Примечание |
|---|---|---|---|---|---|
| Поз. 1 | | А-III ф10, ℓ=800 ГОСТ 5781-82* | 6 | 0,50 | |
| Поз. 2 | | А-III ф10, ℓ=650 ГОСТ 5781-82* | 6 | 0,40 | |
| Поз. 3 | | Болт 1.1. М24х1000 09Г2С-6 ГОСТ 24379.1-80 | 10 | 3,55 | |
| Поз. 4 | | Болт 1.1. М16х800 09Г2С-6 ГОСТ 24379.1-80 | 40 | 1,45 | |

Схематический план

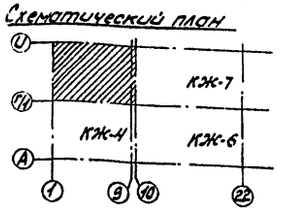


| | | | |
|---|---|---|---|
| ГИП | Бояршинов | | |
| Нач.отд. | Сидорова | | |
| Гл.спец. | Стрехнин | | |
| Рук.гр. | Шайхратов | | |
| Вед.инж. | Полякова | | |

Привязан

Инв. №

503-4-44м.87 КЖ

Автотранспортное предприятие на 150 грузовых автомобилей для северных районов

Производственный корпус с закрытой стоянкой

| Стадия | Лист | Листов |
|---|---|---|
| РП | 5 | |

Схемы расположения элементов фундаментов в осях 1...9, Г/1...И

ГИПРОАВТОТРАНС Новосибирский филиал

Альбом 1, часть I

Типовой проект 503-

## Схема нагрузок на фундаменты

| Место положение | Схема нагрузок | Усилия | Сев. район II район Нормат. нагрузка | Сев. район II район Расчетная нагрузка |
|---|---|---|---|---|
| 1, 22-А/1-ИИ/1 | | Рkн | 383 | 441 |
| | | Мхкнм | 23 | 26,9 |
| | | Мукнм | 3,7 | 4,2 |
| | | Qхкн | 9,5 | 11 |
| | | Qукн | 2,2 | 2,5 |
| 1, 22-А, И | | Рkн | 361 | 416 |
| | | Мхкнм | 8,7 | 10 |
| | | Мукнм | 8,7 | 10 |
| | | Qхкн | 5,2 | 6 |
| | | Qукн | 5,2 | 6 |
| 5,14,18-Б, В, Г, Д, Е | | Рkн | 1128 | 1298 |
| | | Мхкнм | 140 | 162 |
| | | Мукнм | 19 | 22 |
| | | Qхкн | 22 | 25 |
| | | Qукн | 31 | 36 |
| 5,14,18-А, И | | Рkн | 656 | 755 |
| | | Мхкнм | 82 | 95 |
| | | Мукнм | 76 | 88 |
| | | Qхкн | 13 | 15 |
| | | Qукн | 18 | 21 |
| 9, 10-Б, В, Г, Д, Е | | Рkн | 693 | 798 |
| | | Мхкнм | 102 | 118 |
| | | Мукнм | 91 | 105 |
| | | Qхкн | 15 | 18 |
| | | Qукн | 14 | 16 |
| 9, 10-А, И | | Рkн | 466 | 536 |
| | | Мхкнм | 24 | 28 |
| | | Мукнм | 17 | 20 |
| | | Qхкн | 2,9 | 3,3 |
| | | Qукн | 10,4 | 12 |
| А, Е-2...21 | | Рkн | 67 | 77 |
| | | Мукнм | 13 | 15 |
| | | Qукн | 9,5 | 11 |
| А/1-15,16,17 | | Рkн | 72 | 83 |
| | | Qукн | 7 | 8 |
| А/1-8 | | Рkн | 224 | 258 |
| | | Qхкн | 7 | 8 |

Схематический план

| | | | | |
|---|---|---|---|---|
| ГИП | Бобришов | | 503-4-44м.87 | КЖ |
| Нач.отд. | Сибирова | | Автотранспортное предприятие на 150 грузовых автомобилей для северных районов | |
| Гл.спец. | Стрёхнин | | Производственный корпус с закрытой стоянкой | Стадия: РП; Лист: 6; Листов: |
| Рук.гр. | Шайхратов | | Схемы расположения элементов фундаментов в осях 9...22, А-Г/1 | ГИПРОАВТОТРАНС Новосибирский филиал |
| Вед.инж. | Полякова | | | |

Привязан

Инв.№

Копировал Дуц-

Формат А2

Альбом II. часть I

Типовой проект 503

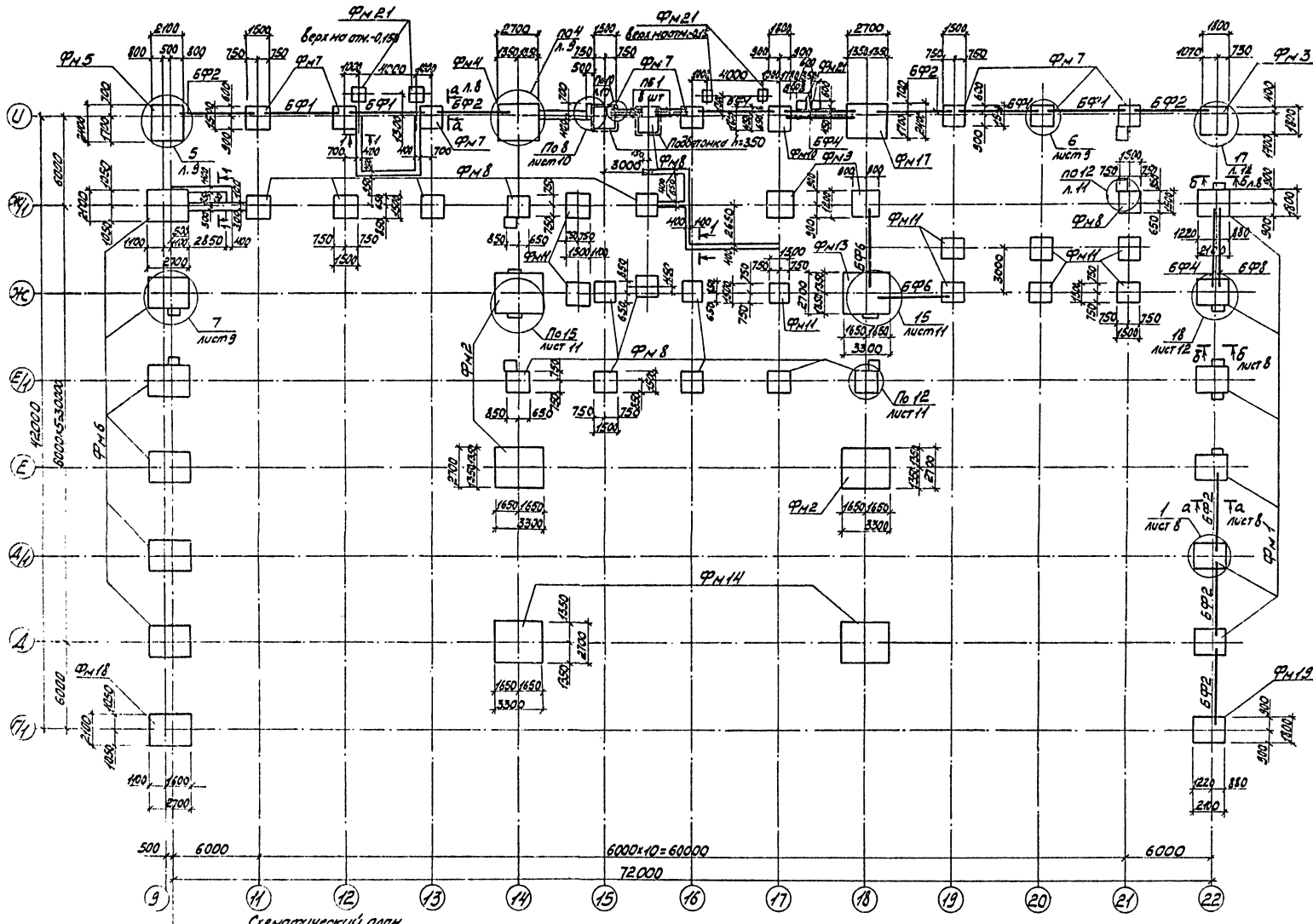


Деталь опирания кирпичных перегородок

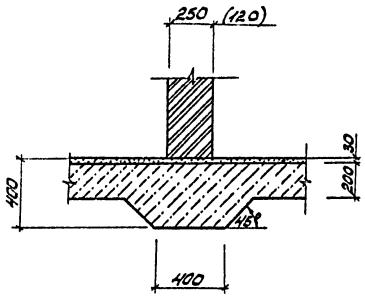


1-1 (2-2)

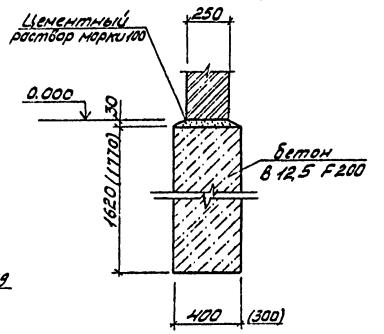


Схематический план

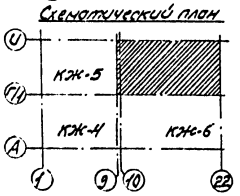


| | | | | |
|---|---|---|---|---|
| ГИП | Бояршинов | | 503-4-44м.87 | КЖ |
| Нач.отд. | Сидорова | | Автотранспортное предприятие на 150 грузовых автомобилей для северных районов | |
| Гл.спец. | Стрехнин | | Производственный корпус с закрытой стоянкой | Стадия: РП; Лист: 7; Листов: |
| Рук.гр. | Шайхратова | | | |
| Вед.инж. | Полякова | | Схемы расположения элементов фундаментов в осях 9...22, Г/1...И | ГИПРОАВТОТРАНС Новосибирский филиал |

Привязан

Инв. №

Альбом V, часть I

Типовой проект 503

Инв. № подл. | Подпись и дата | Взам. инв. №

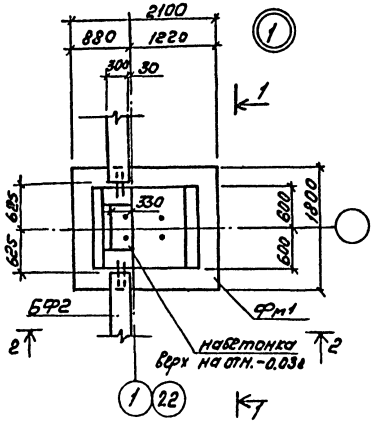


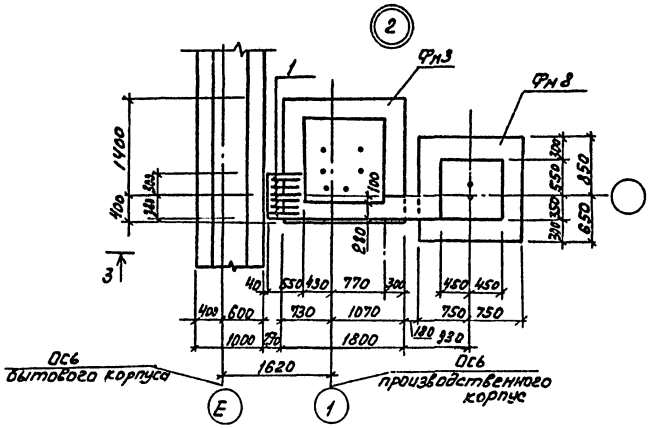


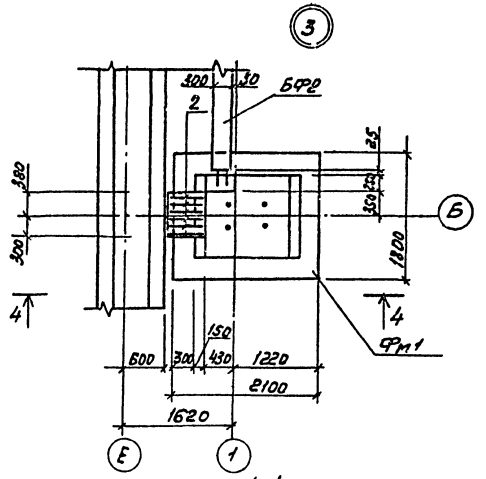


1-1

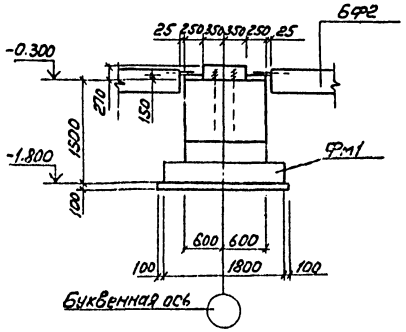


3-3

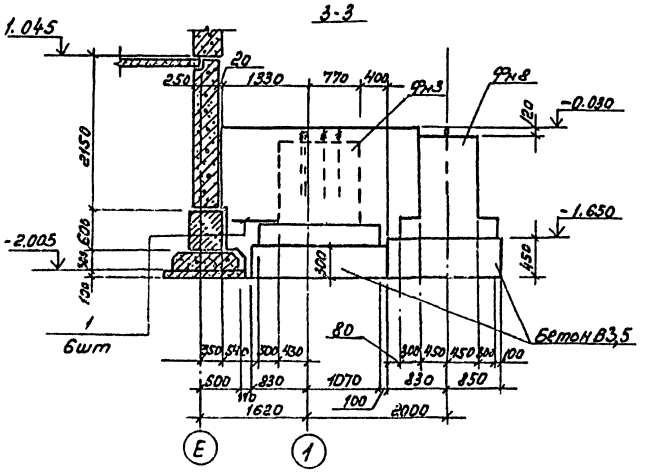


4-4

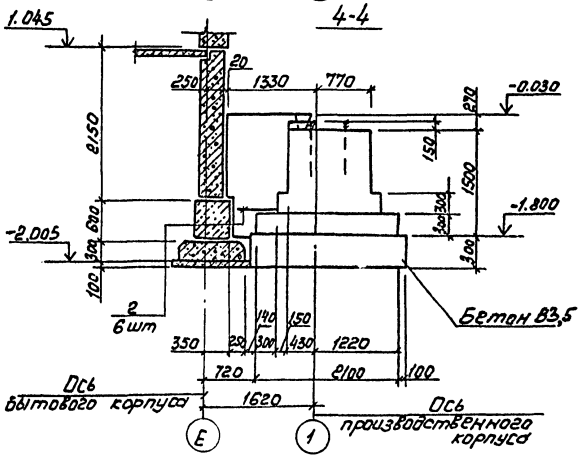


2-2

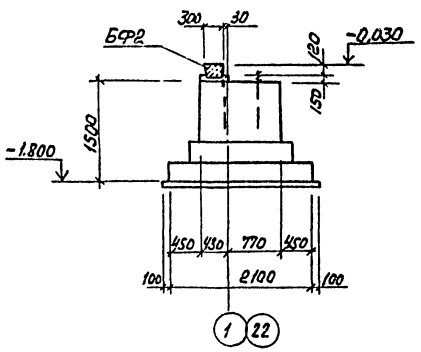


а-а

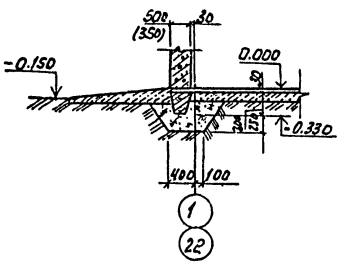


б-б

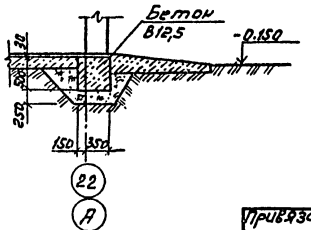


| | | | | | |
|---|---|---|---|---|---|
| ГИП | Бобрышев | | | 503-4-44м.87 | КЖ |
| Нач.отд | Сидорова | | | Автотранспортное предприятие на 150 грузовых автомобилей для северных районов | |
| Гл.спец | Стрехнин | | | Производственный корпус с закрытой стоянкой | Стадия: РП; Лист: 8; Листов: |
| Рук.гр. | Шайдрат | | | Узлы 1,2,3. Сечения а-а, б-б к схеме расположения элементов фундаментов | ГИПРОАВТОТРАНС Новосибирский филиал |
| Вед.инж | Полякова | | | | |

Привязан

Инв. №

Копировал стр. 1. Формат А2

Типовой проект 503

Альбом II, часть I

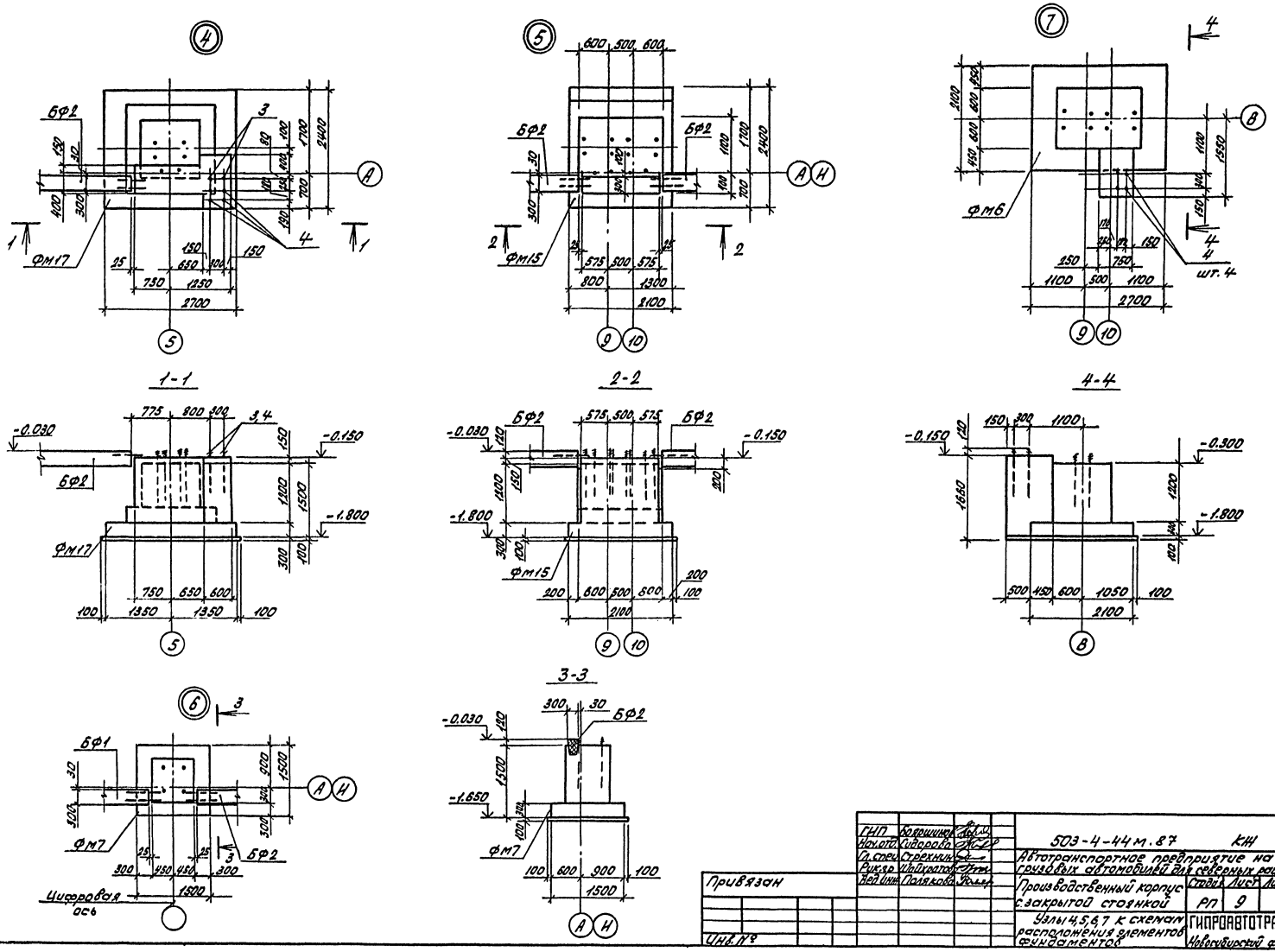


| | | | |
|---|---|---|---|
| ГИП | Боярщинов | | 503-4-44 м.87 КЖ |
| Нач.отд. | Сидорова | | Автотранспортное предприятие на 150 грузовых автомобилей для северных районов |
| Гл.спец. | Стрехнин | | |
| Рук.гр. | Шайхратов | | Производственный корпус с закрытой стоянкой |
| Вед.инж. | Полякова | | Стадия: РП; Лист: 9; Листов: |
| Привязан | | | Узлы 4,5,6,7 к схемам расположения элементов фундаментов |
| Инв. № | | | ГИПРОАВТОТРАНС Новосибирский филиал |

Инв. № подл. | Подп. и дата | Взам. инв. №

Часть I, Альбом II

Типовой проект 503

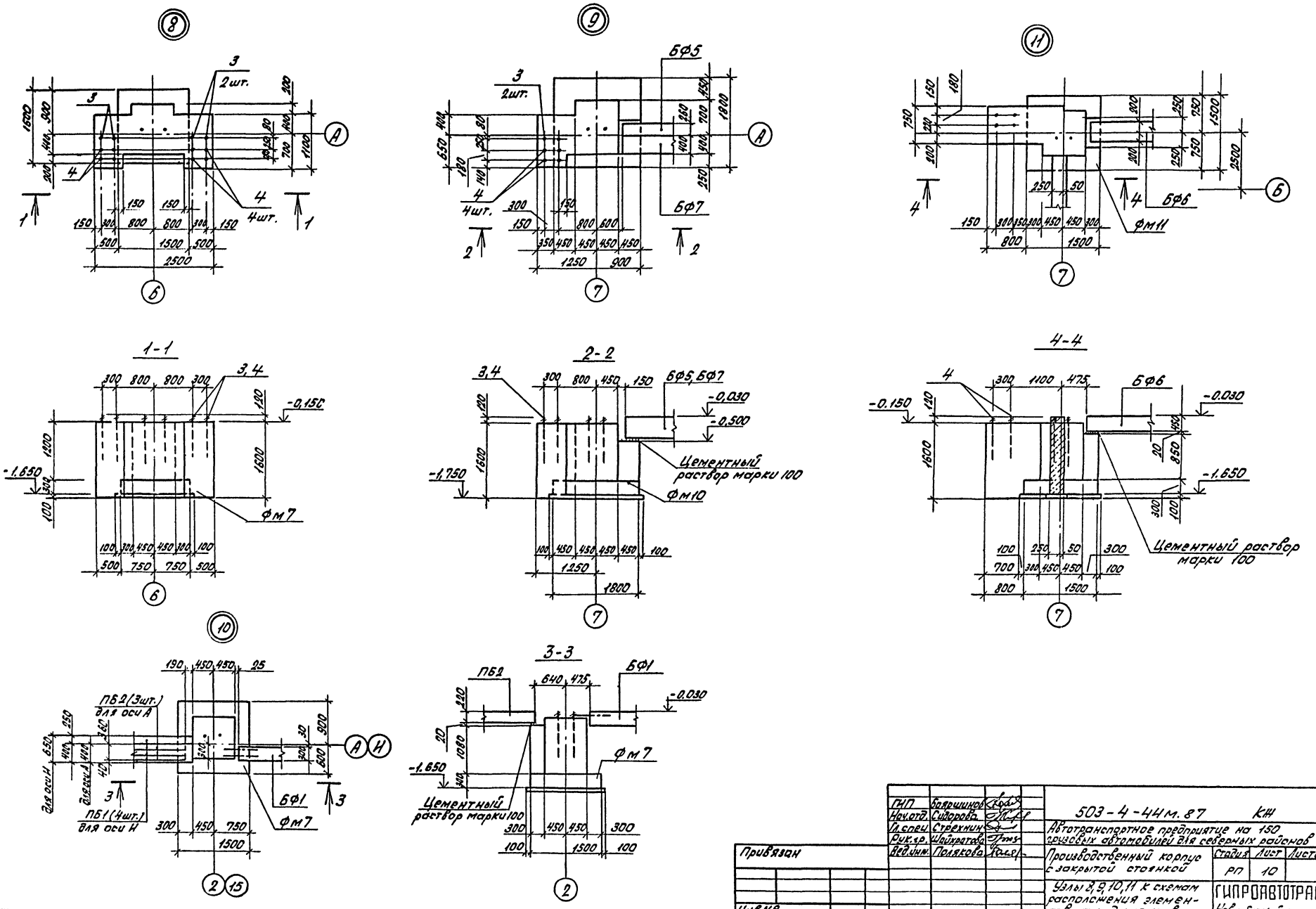

Альбом III, часть I

Типовой проект 503

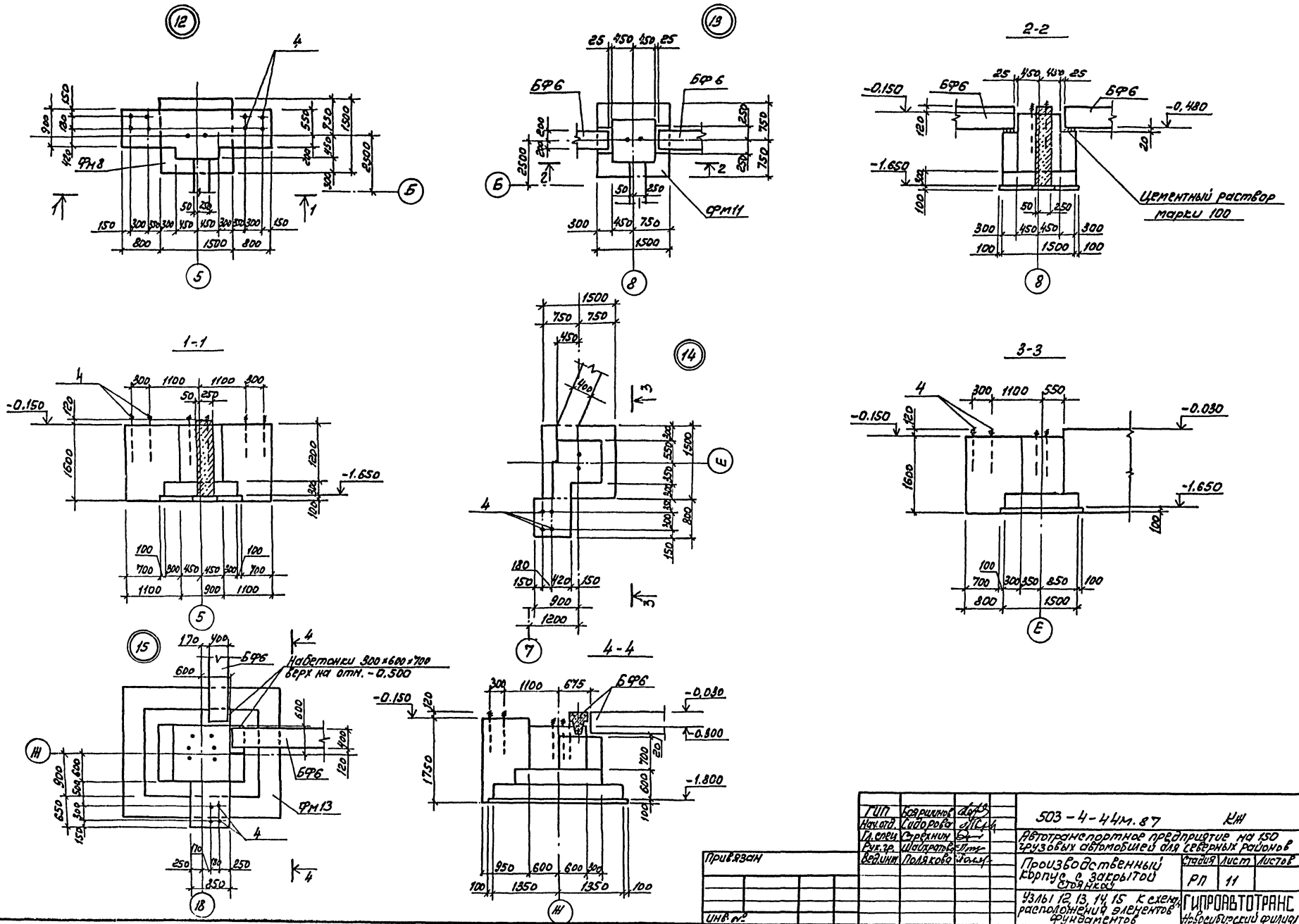


| | | | |
|---|---|---|---|
| ГИП | Бояршинов | | 503-4-44м.87 КЖ |
| Нач.отд. | Сидорова | | Автотранспортное предприятие на 150 грузовых автомобилей для северных районов |
| Гл.спец. | Стрехнин | | Производственный корпус с закрытой стоянкой |
| Рук.гр. | Шайхратова | | Стадия: РП; Лист: 11; Листов: |
| Вед.инж. | Полякова | | Узлы 12, 13, 14, 15 к схеме расположения элементов фундаментов |
| Привязан | | | ГИПРОАВТОТРАНС Новосибирский филиал |
| Инв. № | | | Формат А2 |

Подп. | Подпись и дата | Взам. инв. №

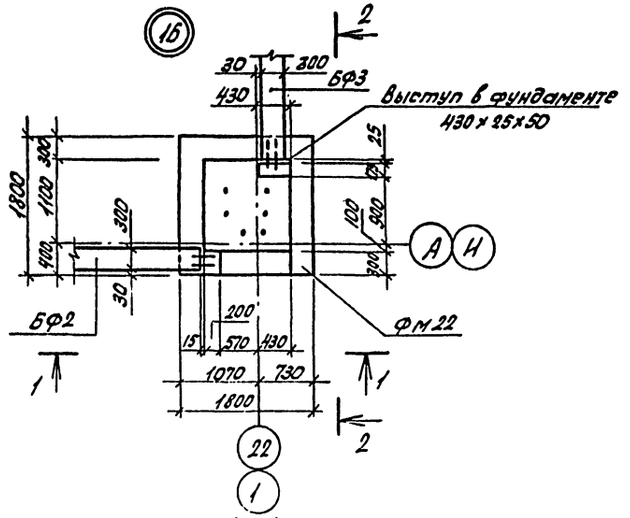


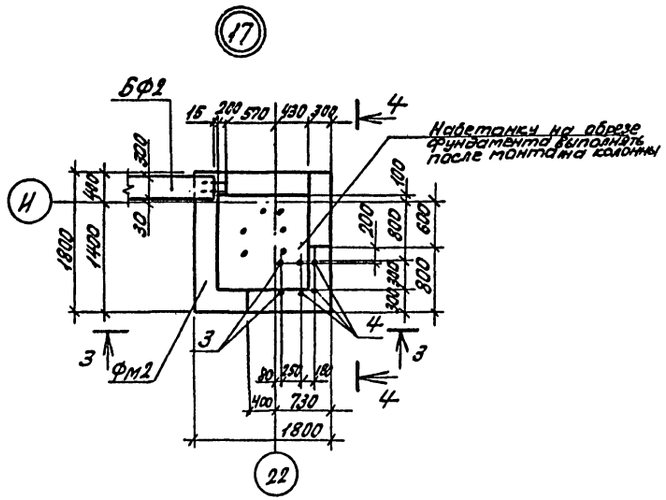


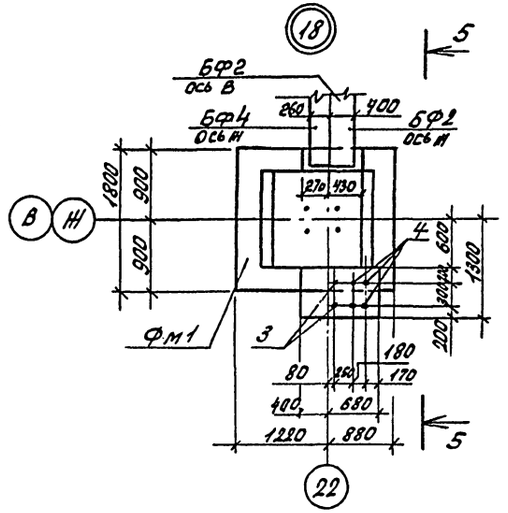


1 - 1

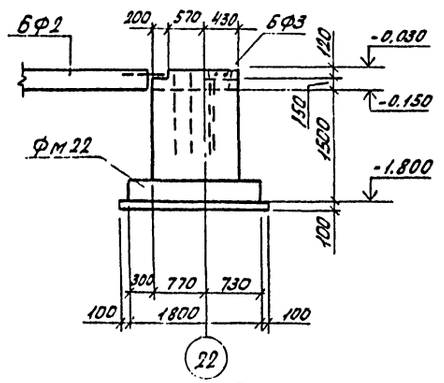


3 - 3

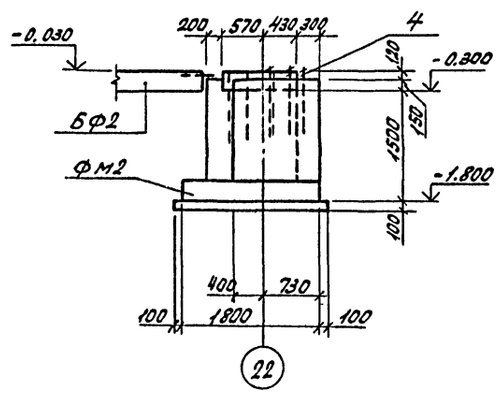


5 - 5

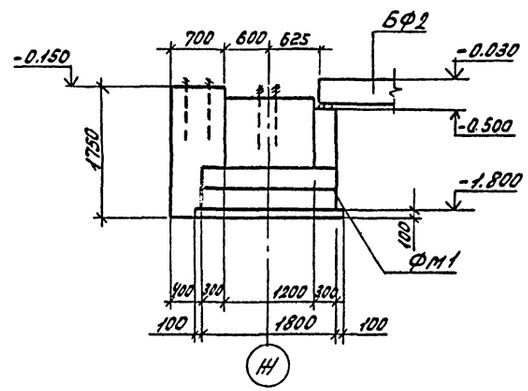


2 - 2

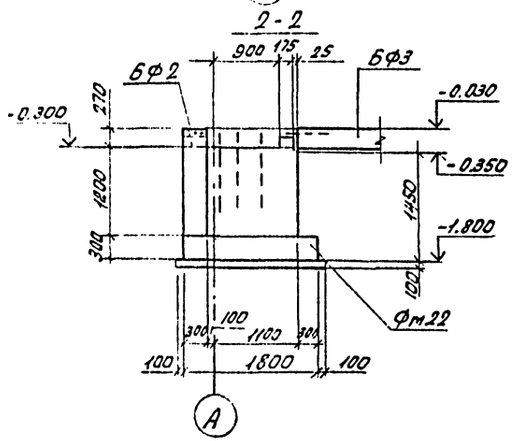


4 - 4

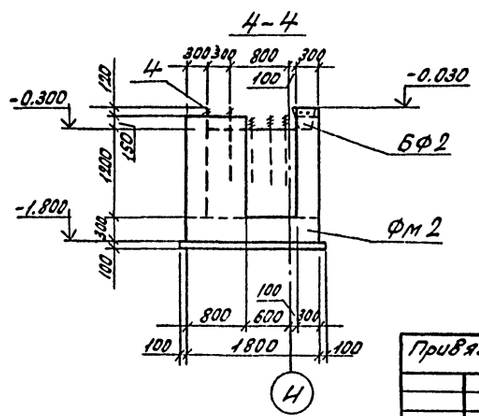


| | | | | | |
|---|---|---|---|---|---|
| ГИП | Боровиков | | 503-4-44м.87 КЖ | | |
| Нач.отд | Сидорова | | Автотранспортное предприятие на 150 грузовых автомобилей для северных районов | | |
| Гл.спец | Стрехнин | | Производственный корпус с закрытой стоянкой | Стадия | Лист | Листов |
| Рук.гр. | Шайхатов | | | РП | 12 | |
| Вед.инж | Полякова | | Узлы 16...18 к схемам расположения элементов сопряжений | ГИПРОАВТОТРАНС Новосибирский филиал | | |

Привязан

Инв.N

Альбом II, часть I

Типовой проект 503

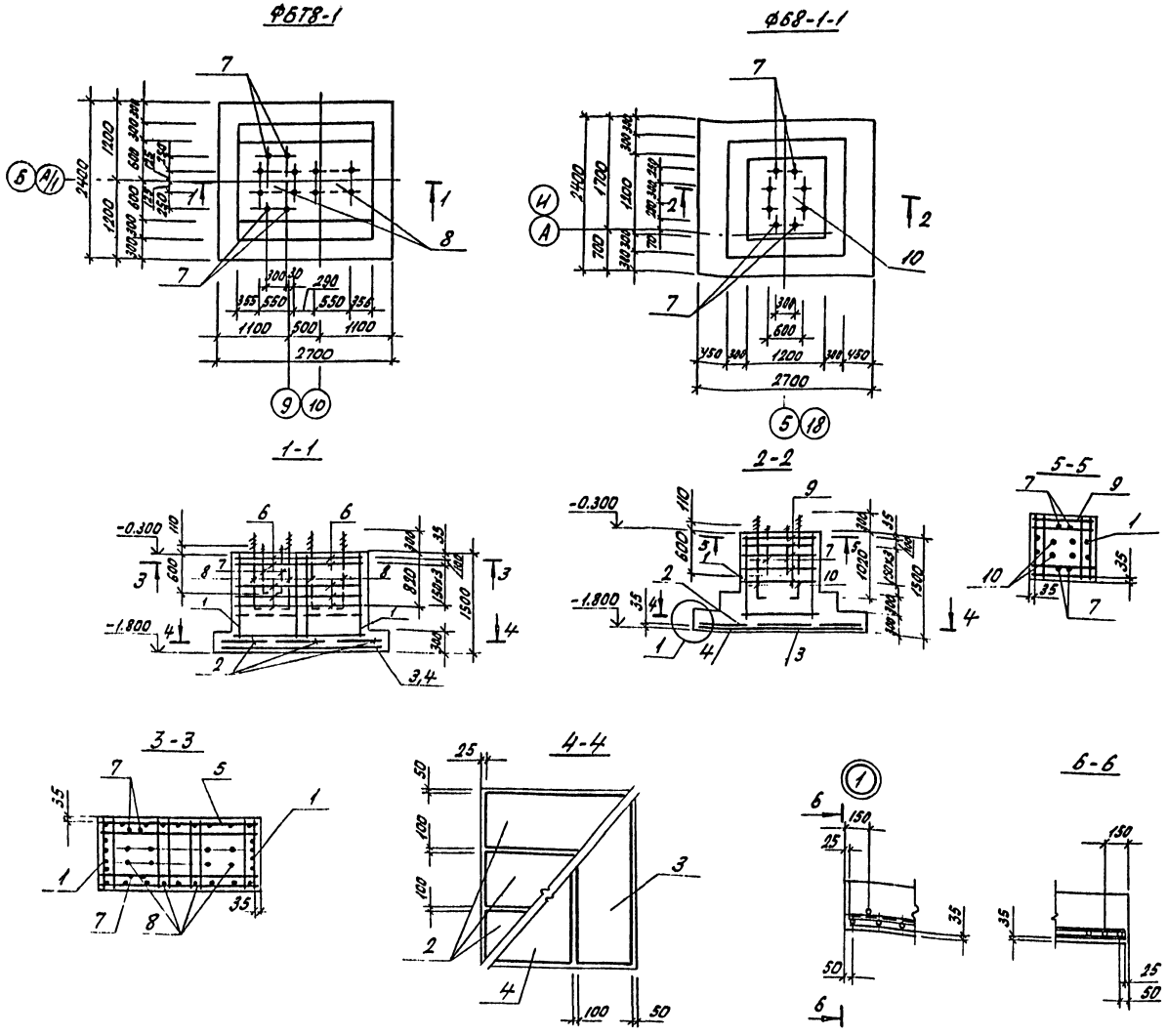


Спецификация на монолитные железобетонные фундаменты ФБТ8-1, ФБ8-1-1

| Формат | Зона | Поз. | Обозначение | Наименование | Кол. | Примеч. |
|---|---|---|---|---|---|---|
| | | | | ФБТ8-1 | | |
| | | | | Сборочные единицы | | |
| | | | | Сетки арматурные | | |
| | | 1 | 1.412-1/77 Вып.3 | СН12 А II - 10х15 | 2 | |
| | | 2 | 1.410-3 Вып.1 | 1с $\frac{10}{6}$ 85 х 235 | 3 | |
| | | 3 | 1.410-3 Вып.1 | 1с $\frac{10}{6}$ 145 х 265 | 1 | |
| | | 4 | 1.410-3 Вып.1 | 1с $\frac{10}{6}$ 85 х 265 | 1 | |
| | | 5 | 1.412-1/77 Вып.3 | СН12 А II - 18 х 15 | 2 | |
| | | 6 | 1.412-1/77 Вып.3 | СБТ-8АТ | 5 | |
| | | | | Изделия закладные | | |
| | | 7 | 1.412.1-4. | Закладной элемент МН1 | 4 | |
| | | 8 | 503-4-44м.87 альбом V КЖИ-МН25 | МН25 | 2 | |
| | | | | Материалы | | |
| | | | | Бетон марки В12,5; F 200 | 5,30 | м3 |
| | | | | ФБ8-1-1 | | |
| | | | | Сборочные единицы | | |
| | | | | Сетки арматурные | | |
| | | 2 | 1.410-3 Вып.1 | 1с $\frac{10}{6}$ 85 х 235 | 3 | |
| | | 3 | 1.410-3 Вып.1 | 1с $\frac{12}{6}$ 145 х 265 | 1 | |
| | | 4 | 1.410-3 Вып.1 | 1с $\frac{12}{6}$ 85 х 265 | 1 | |
| | | 1 | 1.412-1/77 Вып.3 | СН 12 А II - 10 х 15 | 2 | |
| | | 9 | 1.412-1/77 Вып.3 | СБ-8АТ | 5 | |
| | | | | Изделия закладные | | |
| | | 7 | 1.412.1-4. | Закладной элемент МН1 | 4 | |
| | | 10 | 503-4-44м.87 альбом 9 КЖИ-МН26 | МН26 | 1 | |
| | | | | Материалы | | |
| | | | | Бетон марки В12,5; F 200 | 4,20 | м3 |

Ведомость расхода стали на элемент, кг

| Марка элемента | Арматурные изделия: Арматура класса А I, ГОСТ 5781-82*: ф6 | ф8 | Итого | А II: ф12 | | Итого | А III: ф10 | ф12 | Итого | Всего | Изделия закладные: Прокат марки 09Г2С-6: ГОСТ 103-76*: -60х8 | -100х10 | Итого | ГОСТ 24379.1-80: Шпилька М48 | Шпилька М64 | Шайба М64 | Шайба М48 | ГОСТ 5915-70*: Гайка М24 | Гайка М48 | Гайка М64 | Итого | ГОСТ 2590-71: Болт М24 | ГОСТ 19903-74*: Плита 300х36 | Плита 250х28 | ГОСТ 8509-86: Л70х5 | Всего | Общий расход |
|---|---|---|---|---|---|---|---|---|---|---|---|---|---|---|---|---|---|---|---|---|---|---|---|---|---|---|---|
| ФБТ8-1 | 4,9 | 24,8 | 29,7 | 41,2 | | 41,2 | 43,2 | | 43,2 | 114,1 | 1,6 | 45,22 | 46,82 | 127,36 | | | 6,0 | 1,2 | 15,3 | | 16,50 | 10,8 | | 110,0 | 30,12 | 347,6 | 461,70 |
| ФБ8-1-1 | 4,9 | 20,40 | 25,3 | 15,40 | | 15,40 | 21,90 | 30,60 | 52,5 | 93,20 | 1,6 | 26,70 | 28,3 | | 146,86 | 4,84 | | 1,2 | | 14,2 | 15,40 | 10,8 | 101,7 | | 16,70 | 324,6 | 417,80 |

Привязан

Инв. №

| | | |
|---|---|---|
| ГИП | Бояршинов | |
| Нач.отд. | Сидорова | |
| Гл.спец. | Стрехнин | |
| Рук.гр. | Шайхратова | |
| Ведущ. | Полякова | |
| Ст.техн. | Баева | |

503-4-44м.87 КЖ

Автотранспортное предприятие на 150 грузовых автомобилей для северных районов

Производственный корпус с закрытой стоянкой

| Стадия | Лист | Листов |
|---|---|---|
| РП | 13 | |

Арматурно-опалубочные чертежи фундаментов ФБТ8-1; ФБ8-1-1

ГИПРОАВТОТРАНС Новосибирский филиал

Инв. № подл. | Подп. и дата | Взам. инв. №

Альбом III, часть I

Типовой проект 503

ФБ10-1

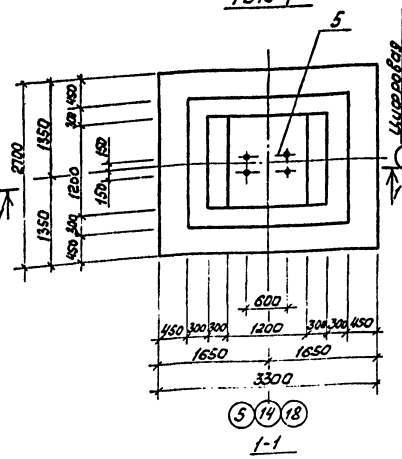


1-1

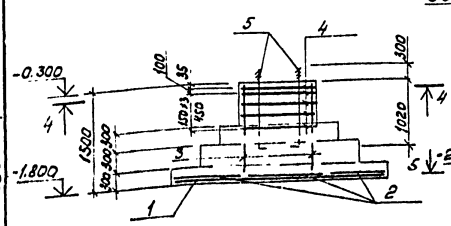


ФБ10-3

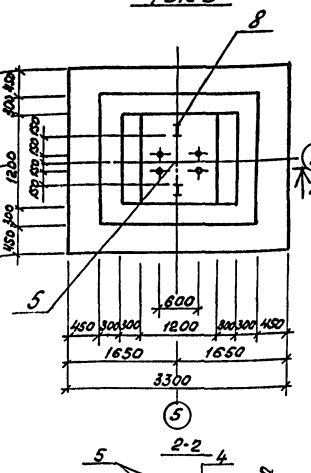


2-2

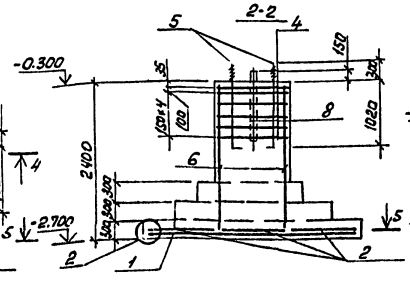


ФБ10-1-1

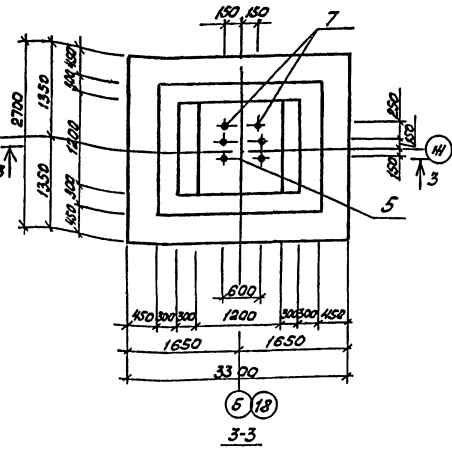


3-3

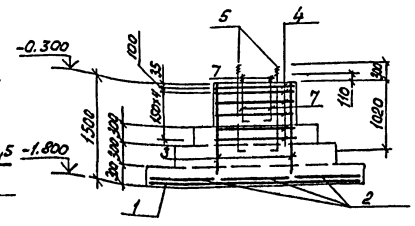


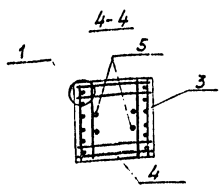


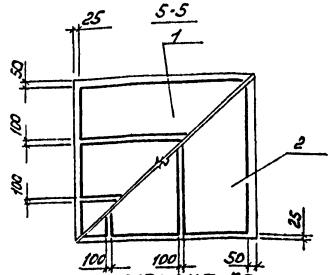


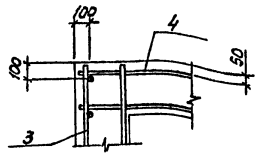


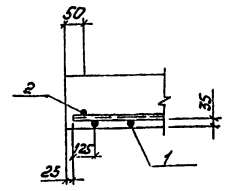


Спецификация на монолитные железобетонные фундаменты ФБ10-1, ФБ10-3, ФБ10-1-1

| Формат | Зона | Поз. | Обозначение | Наименование | Кол. | Примечание |
|---|---|---|---|---|---|---|
| | | | | ФБ10-1 | | |
| | | | | Сборочные единицы | | |
| | | | | Сетки арматурные | | |
| | | 1 | 1.410-3 в.1 | 1С $\frac{14AIII}{6AI}$ 85×325 | 3 | |
| | | 2 | 1.410-3 в.1 | 1С $\frac{14AIII}{6AI}$ 105×265 | 3 | |
| | | 3 | 1.412-1/77 в.3 | СН12АII-10×15 | 2 | |
| | | 4 | 1.412-1/77 в.3 | СБ-8АI | 5 | |
| | | | | Изделия закладные | | |
| | | 5 | 503-4-44м.87 альбом V | КМИ-МН26 МН26 | 1 | |
| | | | | Материалы: | | |
| | | | | Бетон марки В12,5; F200 | 5,50 | м³ |
| | | | | ФБ10-3 | | |
| | | | | Сборочные единицы: | | |
| | | | | Сетки арматурные | | |
| | | 1 | 1.410-3 в.1 | 1С $\frac{14AIII}{6AI}$ 85×325 | 3 | |
| | | 2 | 1.410-3 в.1 | 1С $\frac{14AIII}{6AI}$ 105×265 | 3 | |
| | | 4 | 1.412-1/77 в.3 | СБ-8АI | 6 | |
| | | 6 | 1.410-3 в.1 | 1С $\frac{12AIII}{6AI}$ 105×235 | 2 | |
| | | | | Изделия закладные | | |
| | | 5 | 503-4-44м.87 альбом V | КМИ-МН26 МН26 | 1 | |
| | | 8 | 503-4-44м.87 альбом V | КМИ-МН27 МН27 | 2 | |
| | | | | Материалы | | |
| | | | | Бетон марки В12,5; F200 | 6,80 | м³ |
| | | | | ФБ10-1-1 | | |
| | | | | Сборочные единицы | | |
| | | | | Сетки арматурные | | |
| | | 1 | 1.410-3 в.1 | 1С $\frac{14AIII}{6AI}$ 85×325 | 3 | |
| | | 2 | 1.410-3 в.1 | 1С $\frac{14AIII}{6AI}$ 105×265 | 3 | |
| | | 3 | 1.412-1/77 в.3 | СН12АII-10×15 | 2 | |
| | | 4 | 1.412-1/77 в.3 | СБ 8АI | 5 | |
| | | | | Изделия закладные | | |
| | | 7 | 1.412.1-4 | МН1 | 2 | |
| | | 5 | 503-4-44м.87 альбом V | КМИ-МН26 МН26 | 1 | |
| | | | | Материалы | | |
| | | | | Бетон марки В12,5; F200 | 5,50 | м³ |

Ведомость расхода стали на элемент, кг

| Марка элемента | Изделия арматурные: Арматура класса AI ГОСТ 5781-82* ф6 | ф8 | Итого | AII ф12 | Итого | AIII ф12 | ф14 | Итого | Всего | Изделия закладные: Прокат марки ВСт3сп-6: ГОСТ 82-70 Л75К5 | ГОСТ 82-70 Л18-2 I12 | ГОСТ 535-71 Ст3 кп М24 | ГОСТ 103-76* полоса 300×10 | ГОСТ 24379.1-80 шпилька М64 | шайба М64 | Итого | ГОСТ 5915-70* гайка М24 | гайка М64 | Итого | ГОСТ 103-76* -60×8 | -80×10 | -100×10 | Итого | Всего | Общий расход |
|---|---|---|---|---|---|---|---|---|---|---|---|---|---|---|---|---|---|---|---|---|---|---|---|---|---|
| ФБ10-1 | 6,9 | 20,4 | 27,3 | 15,4 | 15,4 | | 116,4 | 116,4 | 159,10 | 16,70 | – | – | 101,70 | 146,86 | 4,84 | 151,70 | – | 14,2 | 14,2 | – | 26,70 | – | 26,70 | 311,0 | 470,10 |
| ФБ10-3 | 8,7 | 21,6 | 30,3 | | | 25,0 | 116,4 | 141,4 | 171,7 | 16,70 | 11,50 | – | 101,70 | 146,86 | 4,84 | 151,70 | – | 14,2 | 14,2 | – | 26,70 | 1,73 | 28,43 | 324,23 | 495,93 |
| ФБ10-1-1 | 6,9 | 20,4 | 27,3 | 15,4 | 15,4 | | 116,4 | 116,4 | 159,1 | 16,70 | – | 5,4 | 101,70 | 146,86 | 4,84 | 151,70 | 0,6 | 14,2 | 14,8 | 0,8 | 26,70 | – | 27,50 | 317,80 | 476,90 |

Привязан

Инв. №

| | | | |
|---|---|---|---|
| ГИП | Боярщинов | | 503-4-44м.87 -КМ |
| Нач.отд. | Сидорова | | Автотранспортное предприятие на 150 грузовых автомобилей для северных районов |
| Гл.спец. | Стрехнин | | |
| Рук.гр. | Шкляров | | Производственный корпус с закрытой стоянкой |
| Вед.инж. | Полякова | | Стадия: РП; Лист: 14; Листов: |
| Инж. | Быкарева | | Арматурно-закладочные чертежи фундаментов ФБ10-1; ФБ10-3; ФБ10-1-1 |
| | | | ГИПРОАВТОТРАНС, г. Новосибирский филиал |

Копировал Ильина Формат А2

Инв. № подл. | Подпись и дата | Взам. инв. №

Типовой проект 503-4-44м.87 Альбом II часть I

ФБ 10-1-2

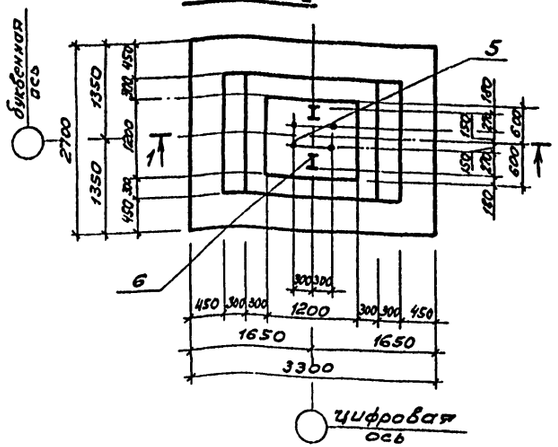


ФБ 10-1-3

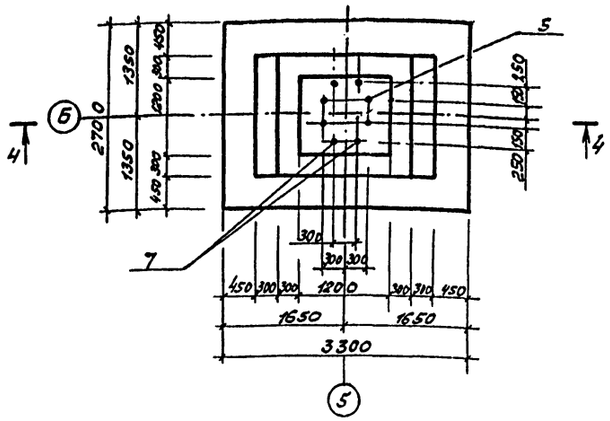


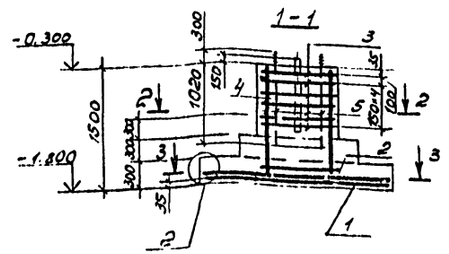


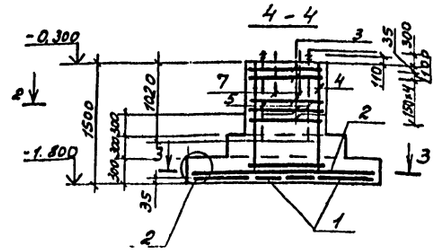


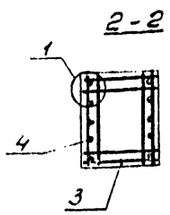


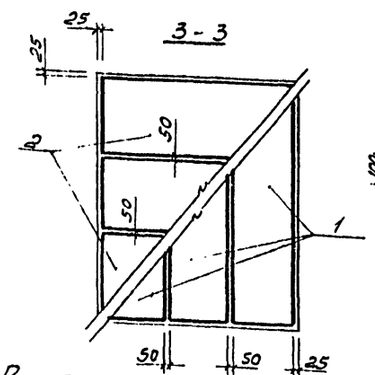


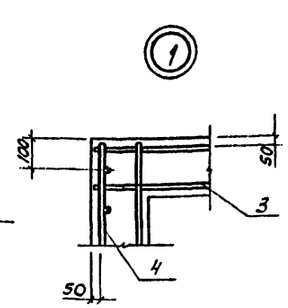


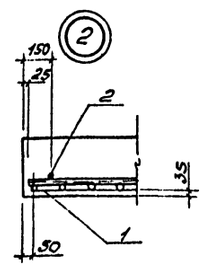


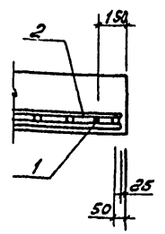


Спецификация на монолитные железобетонные фундаменты ФБ 10-1-2, ФБ 10-1-3

| Формат | Зона | Поз. | Обозначение | | Наименование | Кол. | Примеч. |
|---|---|---|---|---|---|---|---|
| | | | | | ФБ 10-1-2 | | |
| | | | | | Сборочные единицы | | |
| | | | | | Сетки арматурные | | |
| | | 1 | 1.410-3 | Вып. 1 | 1С 14АIII/6АI 85×325 | 3 | |
| | | 2 | 1.410-3 | Вып. 1 | 1С 14АIII/6АI 105×265 | 3 | |
| | | 3 | 1.412-1/77 | Вып. 3 | СБ-8АI | 6 | |
| | | 4 | 1.412-1/77 | Вып. 3 | СН 12АII-10×15 | 2 | |
| | | | | | Изделия закладные | | |
| | | 5 | 503-4-44м.87 альбом V | КЖИ-МН26 | МН 26 | 1 | |
| | | 6 | 503-4-44м.87 альбом V | КЖИ-МН27 | МН 27 | 2 | |
| | | | | | Материалы | | |
| | | | | | Бетон марки В12,5; F 200 | 5,5 | м³ |
| | | | | | ФБ 10-1-3 | | |
| | | | | | Сборочные единицы | | |
| | | | | | Сетки арматурные | | |
| | | 1 | 1.410-3 | Вып. 1 | 1С 14АIII/6АI 85×325 | 3 | |
| | | 2 | 1.410-3 | Вып. 1 | 1С 14АIII/6АI 105×265 | 3 | |
| | | 3 | 1.412-1/77 | Вып. 3 | СБ-8АI | 6 | |
| | | 4 | 1.412-1/77 | Вып. 3 | СН12АII-10×15 | 2 | |
| | | | | | Изделия закладные | | |
| | | 5 | 503-4-44.м87 альбом V | КЖИ-М-126 | МН 26 | 1 | |
| | | 7 | 1.412.1-4 | | МН 1 | 4 | |
| | | | | | Материалы | | |
| | | | | | Бетон марки В12,5; F200 | 5,5 | м³ |

Ведомость расхода стали на элемент, кг

| Марка элемента | Арматурные изделия: Арматура класса AI ГОСТ 5781-82* ф6 | ф8 | Итого | AII ф12 | | Итого | AIII ф14 | | Итого | Всего | Изделия закладные: Прокат марки 09Г2С-6 ГОСТ 19903-74 Лист 4-10 мм | ГОСТ 82-70* Уголок 70×5 | ГОСТ 8239-72 I 12 | ГОСТ 2590-71 Болт М24 | Лист 10-20 мм | ГОСТ 24379.1-80 Шпилька М64 | Шайба М64 | ГОСТ 5915-70* Гайка М24 | Гайка М64 | Итого | ГОСТ 103-76* -60×8 | Ребра 180×10 | -100×10 | Итого | Всего | Общий расход |
|---|---|---|---|---|---|---|---|---|---|---|---|---|---|---|---|---|---|---|---|---|---|---|---|---|---|---|
| ФБ 10-1-2 | 6,9 | 21,6 | 28,5 | 15,4 | | 15,4 | 116,4 | | 116,4 | 160,3 | 16,70 | 11,50 | | | 101,70 | 146,86 | 4,84 | | 14,20 | 14,20 | | 26,70 | 1,73 | 28,43 | 324,23 | 484,53 |
| ФБ 10-1-3 | 6,9 | 21,6 | 28,5 | 15,4 | | 15,4 | 116,4 | | 116,4 | 160,3 | 16,70 | | | 10,80 | 101,70 | 146,86 | 4,84 | 1,20 | 14,20 | 15,40 | 1,60 | 26,70 | | 28,30 | 324,60 | 484,90 |

Привязан

Инв. №

| | | | |
|---|---|---|---|
| ГИП | Боярчинов | | |
| Нач. отд. | Гидорева | | |
| Гл. спец. | Стрехнин | | |
| Рук. гр. | Шайхратов | | |
| Вед. инж. | Полякова | | |
| Ст. техн. | Баева | | |

503-4-44м.87 КЖ

Автотранспортное предприятие на 150 грузовых автомобилей для северных районов

Производственный корпус с закрытой стоянкой

| Стадия | Лист | Листов |
|---|---|---|
| РП | 15 | |

Арматурно-опалубочные чертежи фундаментов ФБ 10-1-2, ФБ 10-1-3.

ГИПРОАВТОТРАНС Новосибирский филиал

Инв. № подл. | Подпись и дата | Взам. инв. №

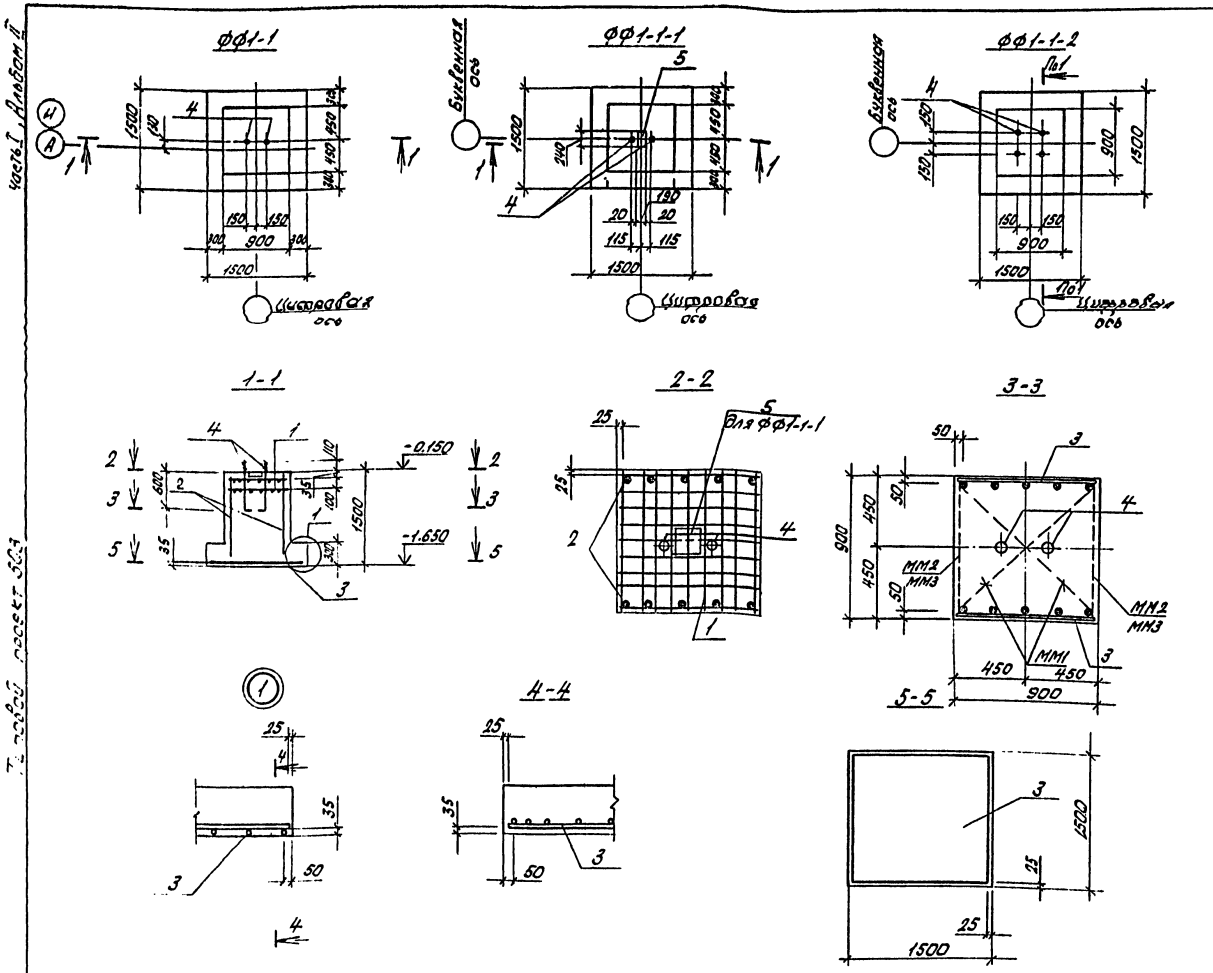


Спецификация на монолитные железобетонные фундаменты ФФ1-1, ФФ1-1-1, ФФ1-1-2

| Формат | Зона | Поз. | Обозначение | Наименование | Кол. | Примеч. |
|---|---|---|---|---|---|---|
| | | | | ФФ1-1 | | |
| | | | | Сборочные единицы | | |
| | | | | Сетки арматурные | | |
| | | 1 | 1.412.-1-4 | СН-6АI | 2 | |
| | | 2 | 1.412-1/77 Вып.3 | С12АII-8х15 | 2 | |
| | | 3 | 1.410-3 Вып.1 | 2с $\frac{10}{10}$ 145х145 | 1 | |
| | | 4 | 1.412.1-4. | Закладной элемент МН1 | 2 | |
| | | | 1.412.1-4. | Соединительный элемент ММ1 | 4 | |
| | | | 1.412.1-4. | —"— ММ2 | 4 | |
| | | | 1.412.1-4. | —"— ММ3 | 4 | |
| | | | | Материалы | | |
| | | | | Бетон марки В12,5; F 200 | 1,8 | м3 |
| | | | | ФФ1-1-1 | | |
| | | | | Сборочные единицы | | |
| | | | | Сетки арматурные | | |
| | | 1 | 1.412.1-4. | СН-6АI | 2 | |
| | | 2 | 1.412-1/77 Вып.3 | С12АII-8х15 | 2 | |
| | | 3 | 1.410-3 Вып.1 | 2с $\frac{10}{10}$ 145х145 | 1 | |
| | | 4 | 1.412.1-4. | Закладной элемент МН1 | 2 | |
| | | 5 | 1.400-6/76 Вып.1 | Закладной элемент М4-37 | 1 | |
| | | | 1.412.1-4. | Соединительный элемент ММ1 | 4 | |
| | | | 1.412.1-4. | —"— ММ2 | 4 | |
| | | | 1.412.1-4. | —"— ММ3 | 4 | |
| | | | | Материалы | | |
| | | | | Бетон марки В12,5; F 200 | 1,8 | м3 |
| | | | | ФФ1-1-2 | | |
| | | | | Сборочные единицы | | |
| | | | | Сетки арматурные | | |
| | | 1 | 1.412.1-4. | СН-6АI | 2 | |
| | | 2 | 1.412-1/77 Вып.3 | С12АII-8х15 | 2 | |
| | | 3 | 1.410-3 Вып.1 | 2с $\frac{10}{10}$ 145х145 | 1 | |
| | | 4 | 1.412.1-4. | Закладной элемент МН1 | 4 | |
| | | | 1.412.1-4. | Соединительный элемент ММ1 | 4 | |
| | | | 1.412.1-4. | —"— ММ2 | 4 | |
| | | | 1.412.1-4. | —"— ММ3 | 4 | |
| | | | | Материалы | | |
| | | | | Бетон марки В12,5; F 200 | 1,8 | м3 |

Ведомость расхода стали на элемент, кг

| Марка элемента | Арматурные изделия: Арматура класса АI, ГОСТ 5781-82* ф6 | ф8 | | Итого | АII ф12 | Итого | АIII ф10 | Итого | Всего | Изделия закладные: Арматура класса АI, ГОСТ 5781-82* ф10 | Итого | АIII ф12 | Итого | Прокат марки 09Г2С-6: ГОСТ 24379-1-8 болт М24 | ГОСТ 2590-71 гайка М24 | ГОСТ 103-76*: -60х8 | -230х8 | Итого | Всего | Общий расход |
|---|---|---|---|---|---|---|---|---|---|---|---|---|---|---|---|---|---|---|---|---|
| ФФ1-1 | 7,0 | 1,6 | | 8,6 | 10,4 | 10,4 | 14,4 | 14,4 | 33,4 | 8,4 | 8,4 | | | 5,4 | 0,6 | 0,8 | | 0,8 | 15,2 | 48,6 |
| ФФ1-1-1 | 7,0 | 1,6 | | 8,6 | 10,4 | 10,4 | 14,4 | 14,4 | 33,4 | 8,4 | 8,4 | 1,4 | 1,4 | 5,4 | 0,6 | 0,8 | 3,5 | 4,3 | 20,1 | 53,5 |
| ФФ1-1-2 | 7,0 | 1,6 | | 8,6 | 10,4 | 10,4 | 14,4 | 14,4 | 33,4 | 8,4 | 8,4 | | | 10,8 | 1,2 | 1,6 | | 1,6 | 22,0 | 55,4 |

Привязан

Инв.№

| | | |
|---|---|---|
| ГИП | Боярщинов | |
| Нач.отд. | Сидорова | |
| Гл.спец. | Стрехнин | |
| Рук.гр. | Шайхратова | |
| Вед.инж. | Полякова | |
| Ст.техн. | Баева | |

503-4-44м.87 КЖ

Автотранспортное предприятие на 150 грузовых автомобилей для северных районов

Производственный корпус с закрытой стоянкой

| Стадия | Лист | Листов |
|---|---|---|
| РП | 16 | |

Арматурно-опалубочные чертежи фундаментов ФФ1-1; ФФ1-1-1; ФФ1-1-2

ГИПРОАВТОТРАНС Новосибирский филиал

Часть I, Альбом II

Типовой проект 503

Альбом V, часть I

Типовой проект 503

ФБ2-1

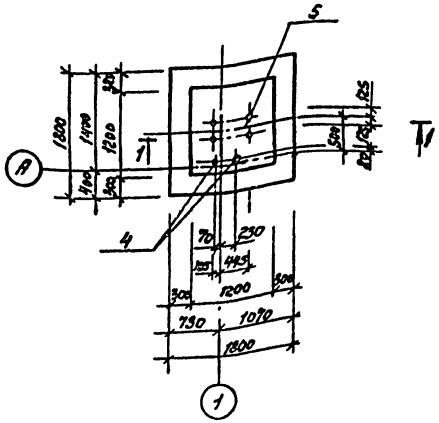


ФБ8-1

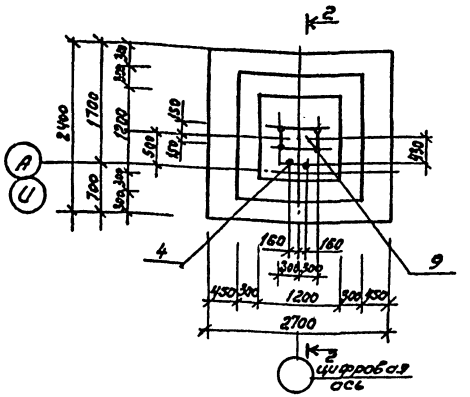


1-1

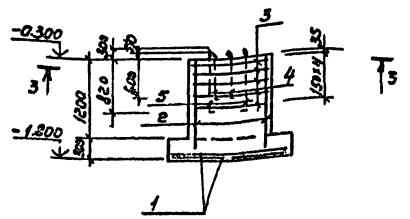


2-2

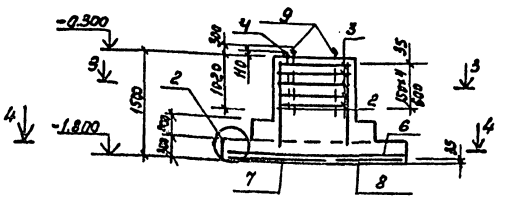


3-3

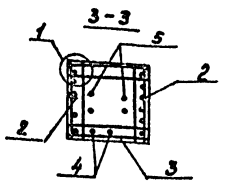


4-4

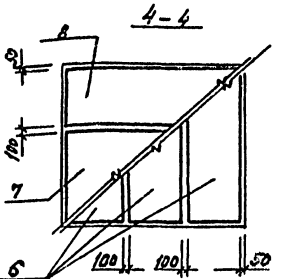


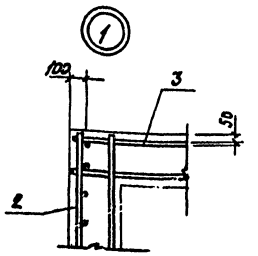


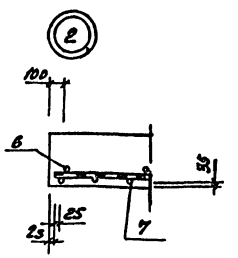


Спецификация на монолитные железобетонные фундаменты ФБ2-1, ФБ8-1

| Формат | Зона | Поз. | Обозначение | | Наименование | Кол. | Примечание |
|---|---|---|---|---|---|---|---|
| | | | | | ФБ2-1 | | |
| | | | | | Сборочные единицы | | |
| | | | | | Сетки арматурные | | |
| | | 1 | 1.410-3 | Вып.1 | 1С $\frac{\text{ГОСТ III}}{\text{ГОСТ 6727}}$ 85×175 | 4 | |
| | | 2 | 1.412-1/77 | Вып.3 | СН12АI - 10×15 | 2 | |
| | | 3 | 1.412-1/77 | Вып.3 | СБ-8АI | 5 | |
| | | | | | Изделия закладные | | |
| | | 4 | 1.412.1-4 | | МН1 | 2 | |
| | | 5 | 503-4-44м.87 альбом V | КЖИ-МН25 | МН25 | 1 | |
| | | | | | Материалы | | |
| | | | | | Бетон марки В12,5 F200 | 2,70 | м³ |
| | | | | | ФБ8-1 | | |
| | | | | | Сборочные единицы | | |
| | | | | | Сетки арматурные | | |
| | | 6 | 1.410-3 | Вып.1 | 1С $\frac{\text{ГОСТ III}}{\text{ГОСТ 6727}}$ 85×235 | 3 | |
| | | 7 | 1.410-3 | Вып.1 | 1С $\frac{\text{ГОСТ III}}{\text{ГОСТ 6727}}$ 145×265 | 1 | |
| | | 8 | 1.410-3 | Вып.1 | 1С $\frac{\text{ГОСТ III}}{\text{ГОСТ 6727}}$ 85×265 | 1 | |
| | | 2 | 1.412-1/77 | Вып.3 | СН12АI - 10×15 | 2 | |
| | | 3 | 1.412-1/77 | Вып.3 | СБ-8АI | 5 | |
| | | 4 | 1.412.1-4 | | Изделие закладное МН1 | 2 | |
| | | 9 | 503-4-44м.87 альбом V | КЖИ-МН26 | МН26 | 1 | |
| | | | | | Материалы | | |
| | | | | | Бетон марки В12,5 F200 | 4,2 | |

Ведомость расхода стали на элемент, кг

| Марка элемента | Арматурные изделия | | | | | | | | | Изделия закладные | | | | | | | | | | | | | | Всего | Общий расход |
|---|---|---|---|---|---|---|---|---|---|---|---|---|---|---|---|---|---|---|---|---|---|---|---|---|---|
| | Арматура класса | | | | | | | | | Прокат марки | | | | | | | | | | | | | | | |
| | AI | | | AII | | | AIII | | | ВСт3сп2 | | | 09Г2С-6 | | | | | | | | | | | | |
| | ГОСТ 5781-82* | | | | | | | | | ГОСТ 19903-74 | ГОСТ 103-76 | ГОСТ 82-70* | ГОСТ 24379.1-80 | | | | ГОСТ 5781-82* | | ГОСТ 5915-70* | | | ГОСТ 103-76* | | | | |
| | ф6 | ф8 | Итого | ф12 | | Итого | ф10 | ф12 | Итого | -2 | -300 | Болт М24 | Анкер 2АII | Анкер 2БII | Шайба 2 | Шайба 2 | Гайка М48 | Гайка М24 | Гайка М48 | Гайка М24 | Гайка М36 | Итого | Лист -60 | Итого | | |
| ФБ2-1 | 2,4 | 20,4 | 22,8 | 15,4 | | 15,4 | 21,6 | | 21,6 | 59,8 | 55,0 | | 5,4 | 69,80 | | 3,0 | | 15,06 | 0,6 | 7,65 | | 8,25 | 22,41 | 0,8 | 23,21 | 173,80 | 233,60 |
| ФБ8-1 | 4,9 | 20,4 | 25,3 | 15,4 | | 15,4 | 21,9 | 30,6 | 52,5 | 99,2 | | 10,70 | 5,4 | | 166,80 | | 14,84 | 16,70 | 0,6 | | 14,20 | 14,80 | 26,70 | 0,8 | 27,50 | 317,80 | 411,00 |

Привязан

Инв.№

| | | | |
|---|---|---|---|
| ГИП | Бояринцев | | |
| Нач.отд. | Сидорова | | |
| Гл.спец. | Стрехнин | | |
| Рук.гр. | Шапуратова | | |
| Вед.инж. | Полякова | | |
| Ст.техн. | Баева | | |

503-4-44м.87 КЖ

Автотранспортное предприятие на 150 грузовых автомобилей для северных районов

Производственный корпус с закрытой стоянкой

Стадия: РП | Лист: 17 | Листов:

Арматурно-опалубочные чертежи фундаментов ФБ2-1; ФБ8-1

ГИПРОАВТОТРАНС Новосибирский филиал

Копировал Бланк

Формат А2

Инв.№ подл. | Подпись и дата | Взам.инв.№

Альбом 2 часть

Типовой проект 503

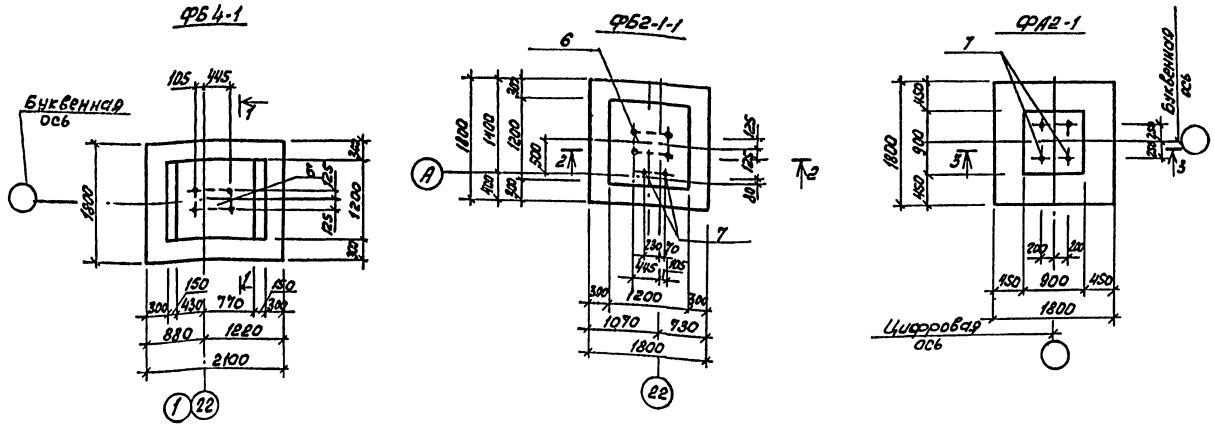


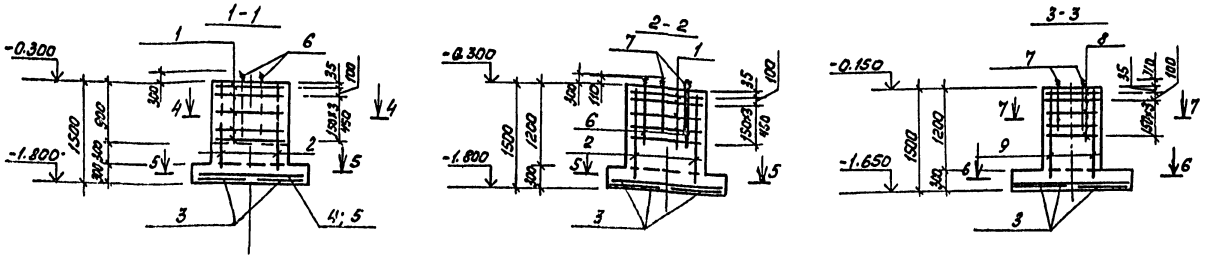


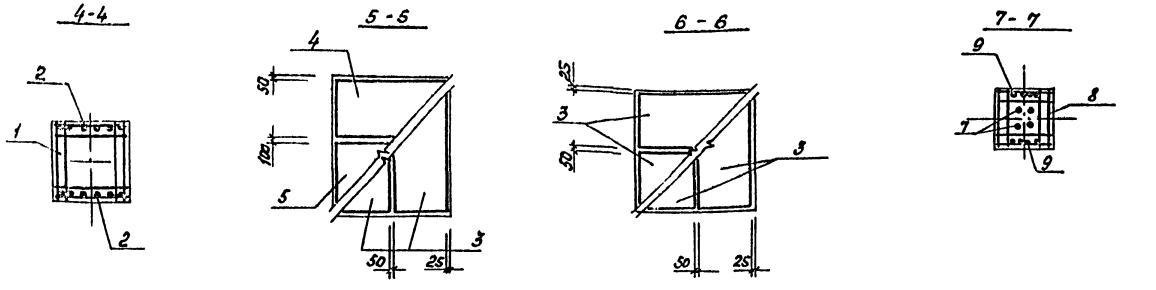


Спецификация на монолитные железобетонные фундаменты ФБ4-1, ФБ2-1-1, ФА2-1

| Формат | Зона | Поз. | Обозначение | Наименование | Кол. | Примечание |
|---|---|---|---|---|---|---|
| | | | | ФБ4-1 | | |
| | | | | Сборочные единицы | | |
| | | | | Сетки арматурные | | |
| | | 1 | 1.412-1/77 Вып.3 | С6-8АI | 6 | |
| | | 2 | 1.412-1/77 Вып.3 | СН12АII-10×15 | 2 | |
| | | 3 | 1.410-3 Вып.1 | 1С 10/6 85×205 | 2 | |
| | | 4 | 1.410-3 Вып.1 | 1С 10/6 85×175 | 1 | |
| | | 5 | 1.410-3 Вып.1 | 1С 10/6 105-175 | 1 | |
| | | | | Изделия закладные | | |
| | | 6 | 503-4-44.87 альбом V КМИ-МН25 | МН25 | 1 | |
| | | | | Материалы | | |
| | | | | Бетон марки В12,5; F200 | 3,00 | м³ |
| | | | | ФБ2-1-1 | | |
| | | | | Сборочные единицы | | |
| | | | | Сетки арматурные | | |
| | | 1 | 1.412-1/77 Вып.3 | С6-8АI | 5 | |
| | | 2 | 1.412-1/77 Вып.3 | СН12АII-10×15 | 2 | |
| | | 3 | 1.410-3 Вып.1 | 1С 10/6 85×175 | 4 | |
| | | | | Изделия закладные | | |
| | | 6 | 503-4-44.87 альбом V КМН-МН25 | МН25 | 1 | |
| | | 7 | 1.412.1-4. | Закладной элемент МН1 | 2 | |
| | | | | Материалы | | |
| | | | | Бетон марки В12,5; F200 | 2,7 | м³ |
| | | | | ФА2-1 | | |
| | | | | Сборочные единицы | | |
| | | | | Сетки арматурные | | |
| | | 8 | 1.412-1/77 Вып.3 | С4-8АI | 5 | |
| | | 9 | 1.412-1/77 Вып.3 | СН12АII-6×15 | 2 | |
| | | 3 | 1.410-3 Вып.1 | 1С 12/6 85×175 | 4 | |
| | | | | Изделия закладные | | |
| | | 7 | 1.412.1-4. | Закладной элемент МН1 | 4 | |
| | | | | Материалы | | |
| | | | | Бетон марки В12,5; F200 | 2,0 | м³ |

Ведомость расхода стали на элемент, кг

| Марка элемента | Изделия арматурные | | | | | | | | Изделия закладные | | | | | | | | | Общий расход |
|---|---|---|---|---|---|---|---|---|---|---|---|---|---|---|---|---|---|---|
| | Арматура класса | | | | | | | | Прокат марки | | | | | | | | | |
| | AI | | | AII | | AIII | | Всего | 09Г2С-6 | | | | | | | | Всего | |
| | ГОСТ 5781-82* | | | | | | | | ГОСТ 2Ч378.1-80 | ГОСТ 19281-73 | ГОСТ 19903-74 | ГОСТ 82-70 | ГОСТ 5915-70* | | ГОСТ 103-76* | | | |
| | ф6 | ф8 | Итого | ф12 | Итого | ф10 | ф12 | | Швеллер №18 | Уголок 63×6 | Лист 25 | Лист 32 | Уголок 75×5 | Лист 20 | Полоса 60×8 | Полоса 100×10 | Итого | |
| ФБ4-1 | 2,9 | 20,40 | 23,30 | 15,4 | 15,4 | 21,5 | – | 63,20 | 63,68 | 3,00 | 55,0 | – | 15,06 | 7,65 | – | – | 22,61 | 22,61 | 167,0 | 230,20 |
| ФБ2-1-1 | 2,4 | 20,4 | 22,80 | 15,4 | 15,4 | 21,6 | – | 59,80 | 63,68 | 3,00 | 55,0 | 5,40 | 15,06 | 7,65 | 0,6 | 4,8 | 22,61 | 23,41 | 173,8 | 233,60 |
| ФА2-1 | 2,4 | 15,9 | 18,3 | 10,4 | 10,4 | | 31,2 | 59,9 | – | – | – | 10,8 | – | – | 1,2 | 1,60 | – | 1,60 | 13,6 | 73,50 |

| | | |
|---|---|---|
| ГИП | Боршинов | |
| Нач. отд. | Сидорова | |
| Гл. спец. | Суренкин | |
| Рук. гр. | Шадрунова | |
| Вед. инж. | Полякова | |
| Ст. техн. | Бабба | |

503-4-44м.87 КЖ

Автотранспортное предприятие на 150 грузовых автомобилей для северных районов

Производственный корпус с закрытой стоянкой

Стадия: РП | Лист: 18 | Листов:

Арматурно-опалубочные чертежи фундаментов ФБ4-1, ФБ2-1-1, ФА2-1

ГИПРОАВТОТРАНС Новосибирский филиал

Копировал Ярец — Формат А2

Инв. № подл. | Подпись и дата | Взам. инв. №

Альбом II, часть 1

Типовой проект 503

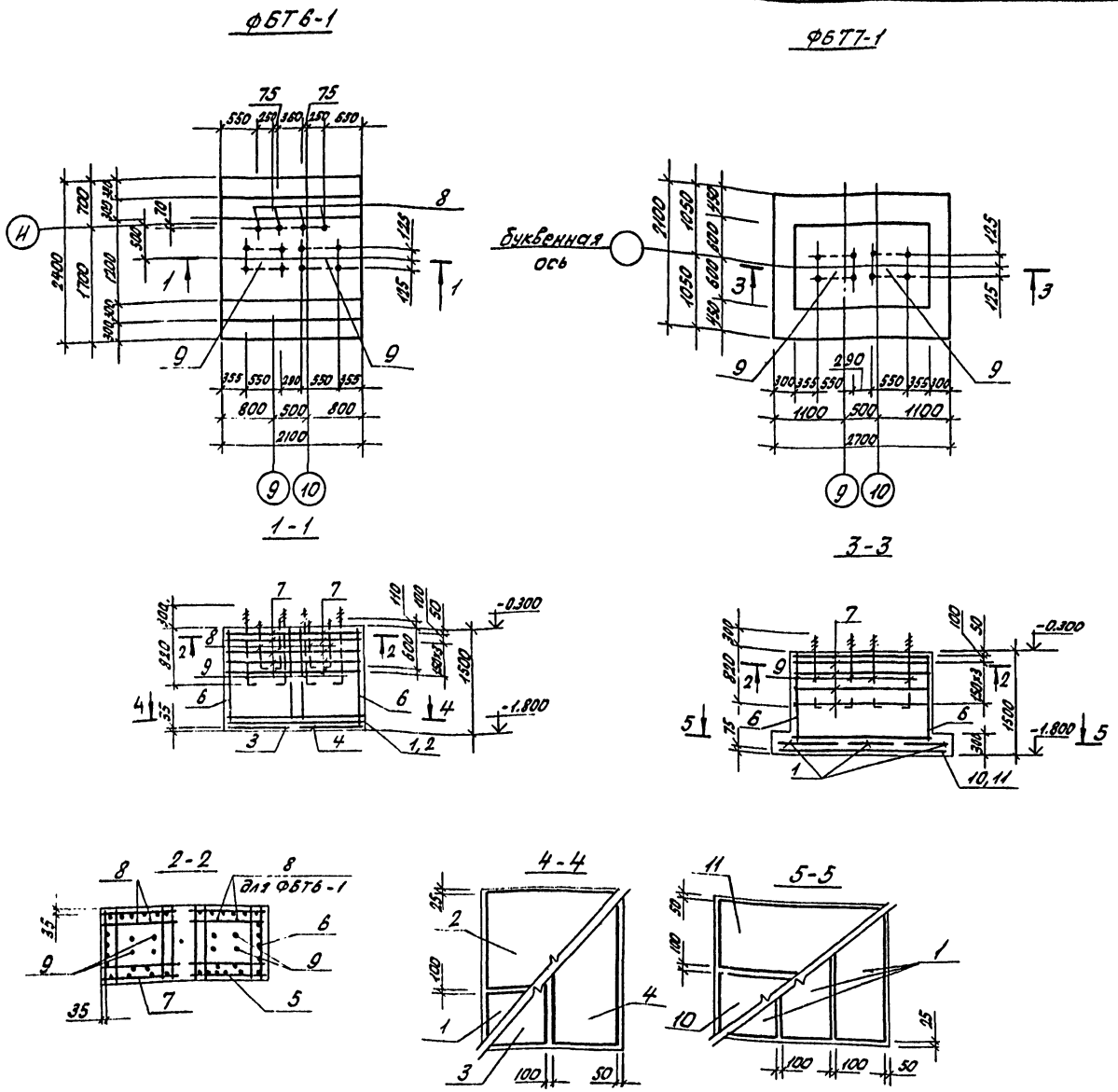


Спецификация на монолитные железобетонные фундаменты ФБТ6-1, ФБТ7-1

| Формат | Зона | Поз. | Обозначение | Наименование | Кол. | Примеч. |
|---|---|---|---|---|---|---|
| | | | | ФБТ6-1 | | |
| | | | | Сборочные единицы | | |
| | | | | Сетки арматурные | | |
| | | 1 | 1.410-3 вып.1 | 1с $\frac{10}{6}$ 85×205 | 1 | |
| | | 2 | 1.410-3 вып.1 | 1с $\frac{10}{6}$ 145×205 | 1 | |
| | | 3 | 1.410-3 вып.1 | 1с $\frac{10}{6}$ 85×235 | 1 | |
| | | 4 | 1.410-3 вып.1 | 1с $\frac{10}{6}$ 105×235 | 1 | |
| | | 5 | 1.412-1/77 вып.3 | СН12АII-18×15 | 2 | |
| | | 6 | 1.412-1/77 вып.3 | СН12АII-10×15 | 2 | |
| | | 7 | 1.412-1/77 вып.3 | СБТ-8АI | 5 | |
| | | | | Изделия закладные | | |
| | | 8 | 1.412.1-4. | МН1 | 4 | |
| | | 9 | 503-4-44м.87 альбом V КЖИ-МН25 | МН25 | 2 | |
| | | | | Материалы | | |
| | | | | Бетон марки В12,5; F 200 | 4,90 | м³ |
| | | | | ФБТ7-1 | | |
| | | | | Сборочные единицы | | |
| | | | | Сетки арматурные | | |
| | | 7 | 1.412-1/77 вып.3 | СБТ-8АI | 5 | |
| | | 1 | 1.410-3 вып.1 | 1с $\frac{12}{6}$ 85×205 | 3 | |
| | | 10 | 1.410-3 вып.1 | 1с $\frac{12}{6}$ 105×265 | 1 | |
| | | 11 | 1.410-3 вып.1 | 1с $\frac{12}{6}$ 85×265 | 1 | |
| | | 6 | 1.412-1/77 вып.3 | СН12АII-10×15 | 2 | |
| | | 5 | 1.412-1/77 вып.3 | СН12АII-18×15 | 2 | |
| | | | | Изделия закладные | | |
| | | 9 | 503-4-44м.87 альбом V КЖИ-МН25 | МН25 | 2 | |
| | | | | Материалы | | |
| | | | | Бетон марки В12,5; F 200 | 4,73 | м³ |

Ведомость расхода стали на элемент, кг

| Марка элемента | Арматурные изделия | | | | | | | | | | Изделия закладные | | | | | | | | | | | Общий расход |
|---|---|---|---|---|---|---|---|---|---|---|---|---|---|---|---|---|---|---|---|---|---|---|
| | Арматура класса | | | | | | | | | Всего | Прокат марки | | | | | | | | | | Всего | |
| | АI | | | АII | | | АIII | | | | 09Г2С-6 | | | | | | | | | | | |
| | ГОСТ 5781-82* | | | | | | | | | | Гайка 5915-70* | | | ГОСТ 24379.1-80 | | ГОСТ 19903-74 | ГОСТ 2590-71 | ГОСТ 8509-86 | ГОСТ 103-76* | | | |
| | ф6 | ф8 | Итого | ф12 | | Итого | ф10 | ф12 | Итого | | Гайка М48 | Гайка М24 | Итого | Шпилька М48 | Шайба М48 | Плита -500×20 | Болт М24 | L70×5 | Ребра 180×10 | -60×8 | | |
| ФБТ6-1 | 3,8 | 42,2 | 46,0 | 41,2 | | 41,2 | 32,4 | | 32,4 | 119,6 | 15,30 | 1,2 | 16,5 | 127,36 | 6,0 | 110,0 | 10,8 | 30,12 | 45,28 | 1,60 | 347,6 | 467,20 |
| ФБТ7-1 | 4,5 | 42,2 | 46,7 | 41,2 | | 41,2 | | 53,2 | 53,2 | 141,1 | 15,30 | – | 15,30 | 127,36 | 6,0 | 110,0 | – | 30,12 | 45,22 | – | 334,0 | 475,10 |

Инв. № подл. | Подп. и дата | Взам. инв. №

Привязан

Инв. №

| | | |
|---|---|---|
| ГИП | Бояршинов | |
| Нач. отд. | Сидорова | |
| Гл. спец. | Стрехнин | |
| Рук. гр. | Шайхратова | |
| Вед. инж. | Полякова | |
| Ст. техн. | Баева | |

503-4-44м.87 КЖ

Автотранспортное предприятие на 150 грузовых автомобилей для северных районов

Производственный корпус с закрытой стоянкой

| Стадия | Лист | Листов |
|---|---|---|
| РП | 10 | |

Арматурно-опалубочные чертежи фундаментов ФБТ6-1; ФБТ7-1

ГИПРОАВТОТРАНС Новосибирский филиал

Альбом II, часть I

Типовой проект 503

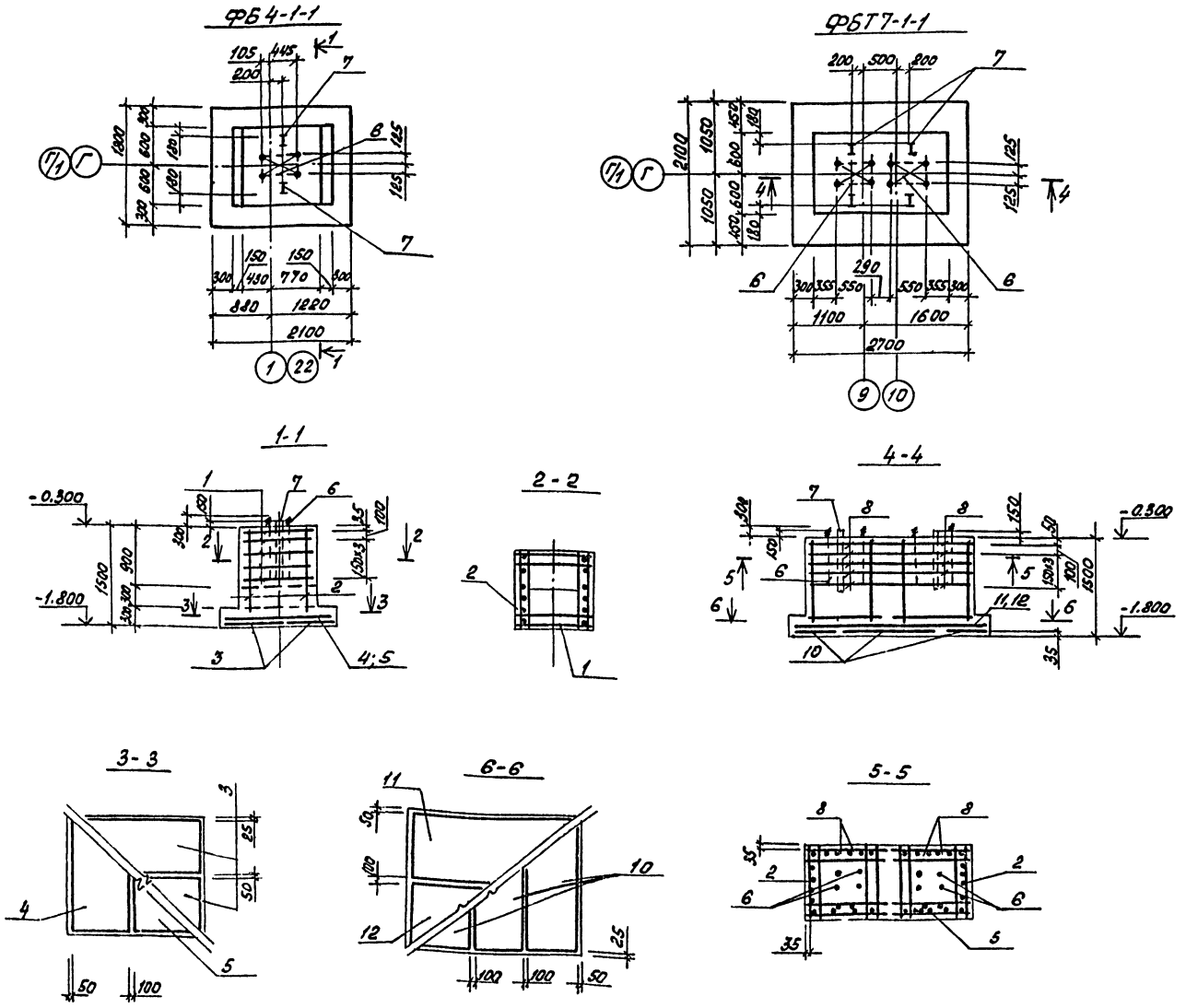


## Спецификация на монолитные железобетонные фундаменты ФБ4-1-1, ФБТ7-1-1

| Формат | Зона | Поз. | Обозначение | | Наименование | Кол. | Примечание |
|---|---|---|---|---|---|---|---|
| | | | | | ФБ4-1-1 | | |
| | | | | | Сборочные единицы | | |
| | | | | | Сетки арматурные | | |
| | | 1 | 1.412-1/77 | вып. 3 | СБ-8АI | 5 | |
| | | 2 | 1.412-1/77 | вып. 3 | СН12АII-10×15 | 2 | |
| | | 3 | 1.410-3 | вып. 1 | 1С $\frac{10}{6}$ 85×205 | 2 | |
| | | 4 | 1.410-3 | вып. 1 | 1С $\frac{10}{6}$ 85×175 | 1 | |
| | | 5 | 1.410-3 | вып. 1 | 1С $\frac{10}{6}$ 105-175 | 1 | |
| | | | | | Изделия закладные | | |
| | | 6 | 503-4-44м.87 альбом V | КЖИ-МН25 | МН 25 | 1 | |
| | | 7 | 503-4-44м.87 альбом V | КЖИ-МН27 | МН27 | 2 | |
| | | | | | Материалы | | |
| | | | | | Бетон марки В12,5; F 200 | 3,00 | м³ |
| | | | | | ФБТ7-1-1 | | |
| | | | | | Сборочные единицы | | |
| | | | | | Сетки арматурные | | |
| | | 8 | 1.412-1/77 | вып. 3 | СБТ-8АТ | 5 | |
| | | 10 | 1.410-3 | вып. 1 | 1С $\frac{12}{6}$ 85×205 | 3 | |
| | | 11 | 1.410-3 | вып. 1 | 1С $\frac{12}{6}$ 105×265 | 1 | |
| | | 12 | 1.410-3 | вып. 1 | 1С $\frac{12}{6}$ 85×265 | 1 | |
| | | 2 | 1.412-1/77 | вып. 3 | СН12АII-10×15 | 2 | |
| | | 9 | 1.412-1/77 | вып. 3 | СН12АII-18×15 | 2 | |
| | | | | | Изделия закладные | | |
| | | 6 | 503-444м.87 альбом V | КЖИ-МН25 | МН25 | 2 | |
| | | 7 | 503-4-44м.87 альбом V | КЖИ-МН27 | МН27 | 4 | |
| | | | | | Материалы | | |
| | | | | | Бетон марки В12,5; F 200 | 4,73 | м³ |

## Ведомость расхода стали на элемент, кг

| Марка элемента | Изделия арматурные | | | | | | | | | Изделия закладные | | | | | | | | | | | | Общий расход |
|---|---|---|---|---|---|---|---|---|---|---|---|---|---|---|---|---|---|---|---|---|---|---|
| | Арматура класса | | | | | | | | Всего | Прокат марки | | | | | | | | | | | Всего | |
| | АI | | | АII | | АIII | | | | 09Г2С-6 | | | | | | | | | | | | |
| | ГОСТ 5781-82* | | | | | | | | | ГОСТ 19903-74 | ГОСТ 8509-86 | ГОСТ 8239-72 | ГОСТ 24379.1-80 | | | ГОСТ 3915-70 | ГОСТ 103-76* | | | | | |
| | ф6 | ф8 | Итого | ф12 | Итого | ф10 | ф12 | Итого | | Плита 250×28 | 1,75×5 | I 12 | М48 | Шайба М48 | | Гайка М48 | -180×10 | -100×10 | Итого | | | |
| ФБ4-1-1 | 2,9 | 24,00 | 26,90 | 15,4 | 15,4 | 24,5 | - | 24,5 | 66,80 | 55,0 | 15,06 | 23,0 | 63,8 | 3,00 | | 7,65 | 22,61 | 3,46 | 26,07 | 193,58 | | 260,38 |
| ФБТ7-1-1 | 4,5 | 42,2 | 46,7 | 41,2 | 41,2 | - | 53,2 | 53,2 | 141,1 | 110,0 | 30,12 | 46,0 | 127,36 | 6,00 | | 15,30 | 45,22 | 6,92 | 52,14 | 387,16 | | 528,26 |

Привязан

Инв. №

| | | |
|---|---|---|
| ГИП | Бояршинов | |
| Нач. отд. | Сидорова | |
| Гл. спец. | Стрехнин | |
| Рук. гр. | Шайхратова | |
| Вед. инж. | Полякова | |

503-4-44М.87 КЖ

Автотранспортное предприятие на 150 грузовых автомобилей для северных районов

Производственный корпус с закрытой стоянкой

Арматурно-опалубочные чертежи фундаментов ФБ4-1-1, ФБТ7-1-1

| Стадия | Лист | Листов |
|---|---|---|
| РП | 20 | |

ГИПРОАВТОТРАНС Новосибирский филиал

Формат А2

Инв. № подл. | Подпись и дата | Взам. инв. №

ФА2-1-1

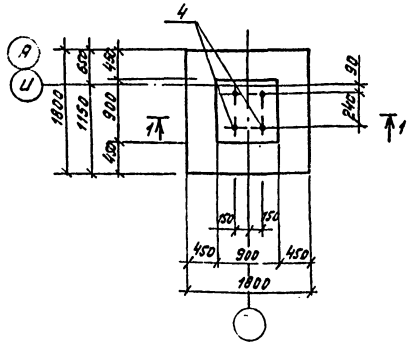

ФБТ6-1-1

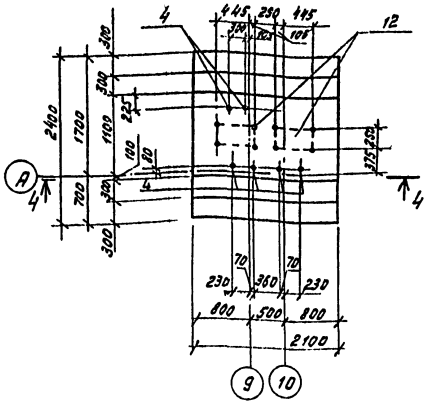

Фм21

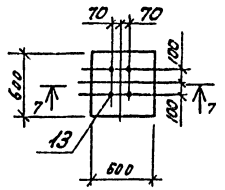

1-1

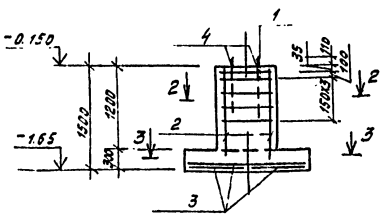

4-4

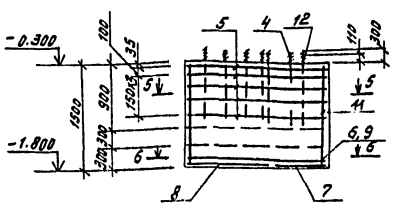

7-7

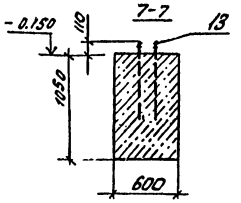

5-5

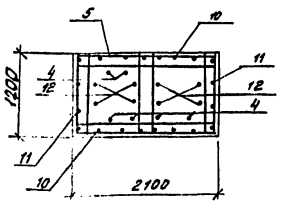

2-2

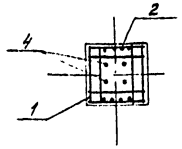

3-3

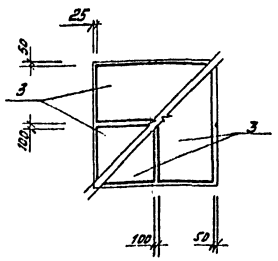

6-6

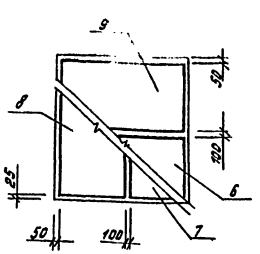

Спецификация на монолитные железо бетонные фундаменты ФА2-1-1, ФБТ6-1-1, Фм21

| Формат | Зона | Позиция | Обозначение | Наименование | Кол. | Примеч. |
|---|---|---|---|---|---|---|
| | | | | ФА2-1-1 | | |
| | | | | Сборочные единицы: | | |
| | | | | Сетки арматурные | | |
| | | 1 | 1.412.1-4 | СН-8АI | 5 | |
| | | 2 | 1.412-1/77 Вып.3 | СН 12АII-6х15 | 2 | |
| | | 3 | 1.410-3 Вып.1 | 1С 12/6 85х175 | 4 | |
| | | | | Изделия закладные | | |
| | | 4 | 1.412.1-4 | Закладной элемент МН1 | 4 | |
| | | | | Материалы | | |
| | | | | Бетон марки В12,5; F 200 | 2.0 | м³ |
| | | | | ФБТ6-1-1 | | |
| | | | | Сборочные единицы | | |
| | | | | Сетки арматурные | | |
| | | 5 | 1.412-1/77 Вып.3 | СБТ-8АI | 5 | |
| | | 6 | 1.410-3 Вып.1 | 1С 10/6 85х205 | 1 | |
| | | 7 | 1.410-3 Вып.1 | 1С 10/6 85х235 | 1 | |
| | | 8 | 1.410-3 Вып.1 | 1С 10/6 105х235 | 1 | |
| | | 9 | 1.410-3 Вып.1 | 1С 12/6 145х205 | 1 | |
| | | 10 | 1.412-1/77 Вып.3 | СН 12АII-18х15 | 2 | |
| | | 11 | 1.412-1/77 Вып.3 | СН 12АII-10х15 | 2 | |
| | | | | Изделия закладные | | |
| | | 4 | 1.412.1-4 | Закладной элемент МН1 | 6 | |
| | | 12 | 503-4-44м.87 Альбом V КЖСИ-МН-25 | МН 25 | 2 | |
| | | | | Материалы | | |
| | | | | Бетон марки В12,5; F 200 | 4,9 | м³ |
| | | | | Фм21 | | |
| | | | | Материалы | | |
| | | | | Бетон марки В12,5; F 200 | 0,38 | м³ |
| | | 13 | | Болт I.1. М16х800 09Г2С-6 ГОСТ 24379.1-80 | 4 | 1,45 |

Ведомость расхода стали на элемент кг

| Марка элемента | Арматурные изделия | | | | | | | | | Изделия закладные | | | | | | | | | | | | Общий расход |
|---|---|---|---|---|---|---|---|---|---|---|---|---|---|---|---|---|---|---|---|---|---|---|
| | Арматура класса | | | | | | | | Всего | Прокат марки 09Г2С-6 | | | | | | | | | | | Всего | |
| | А-I | | А-II | | | А-III | | | | ГОСТ 5781-82* | | | | | | | | | | | | |
| | ГОСТ 5781-82* | | | | | | | | | ГОСТ 5915-70* | | ГОСТ 24378.1-80 | | | ГОСТ 19903-74 | ГОСТ 2590-71 | ГОСТ 8509-86 | ГОСТ 103-76* | | | | |
| | ф6 | ф8 | Итого | ф12 | | Итого | ф10 | ф12 | Итого | гайка М16 | гайка М24 | шпилька-болт | гайка М16 | шпилька М16 | плита 250х28 | Ваттрубка М24 | L 70х5 | ребро 180х9 | - 60х8 | - 105х14 | | |
| ФА2-1-1 | 2,4 | 15,9 | 18,30 | 10,4 | | 10,4 | – | 31,20 | 31,20 | 59,9 | – | 1,2 | – | | – | | 10,8 | | – | 1,6 | – | 13,60 | 73,50 |
| ФБТ6-1-1 | 3,8 | 42,2 | 46,0 | 41,2 | | 41,2 | 32,4 | | 32,40 | 119,6 | 15,3 | 1,8 | – | 12736 | – | 110,0 | 16,2 | 30,12 | 45,22 | 2,4 | 6,0 | 354,4 | 474.00 |
| Фм21 | | | | | | | | | | — | | | 0,48 | | 5,32 | | | | | | | 5.80 | 5.80 |

| | | | | | |
|---|---|---|---|---|---|
| ГИП | Бородинов | | 503-4-44м.87 | | КЖ |
| Нач.отд | Сибгородов | | | | |
| Гл.спец. | Стрехнин | | Автотранспортное предприятие на 150 грузовых автомобилей для северных районов | | |
| Рук.гр. | Шойхратова | | Производственный корпус с закрытой стоянкой | Стадия | Лист | Листов |
| Вед.инж. | Полякова | | | РП | 21 | |
| | | | Арматурно-спецификационные чертежи элементов ФА2-1-1, ФБТ6-1-1, Фм21 | ГИПРОАВТОТРАНС Новосибирский филиал | | |

Инв.№ подл. | Подпись и дата | Взам.инв.№

Альбом II часть I

Типовой проект 503

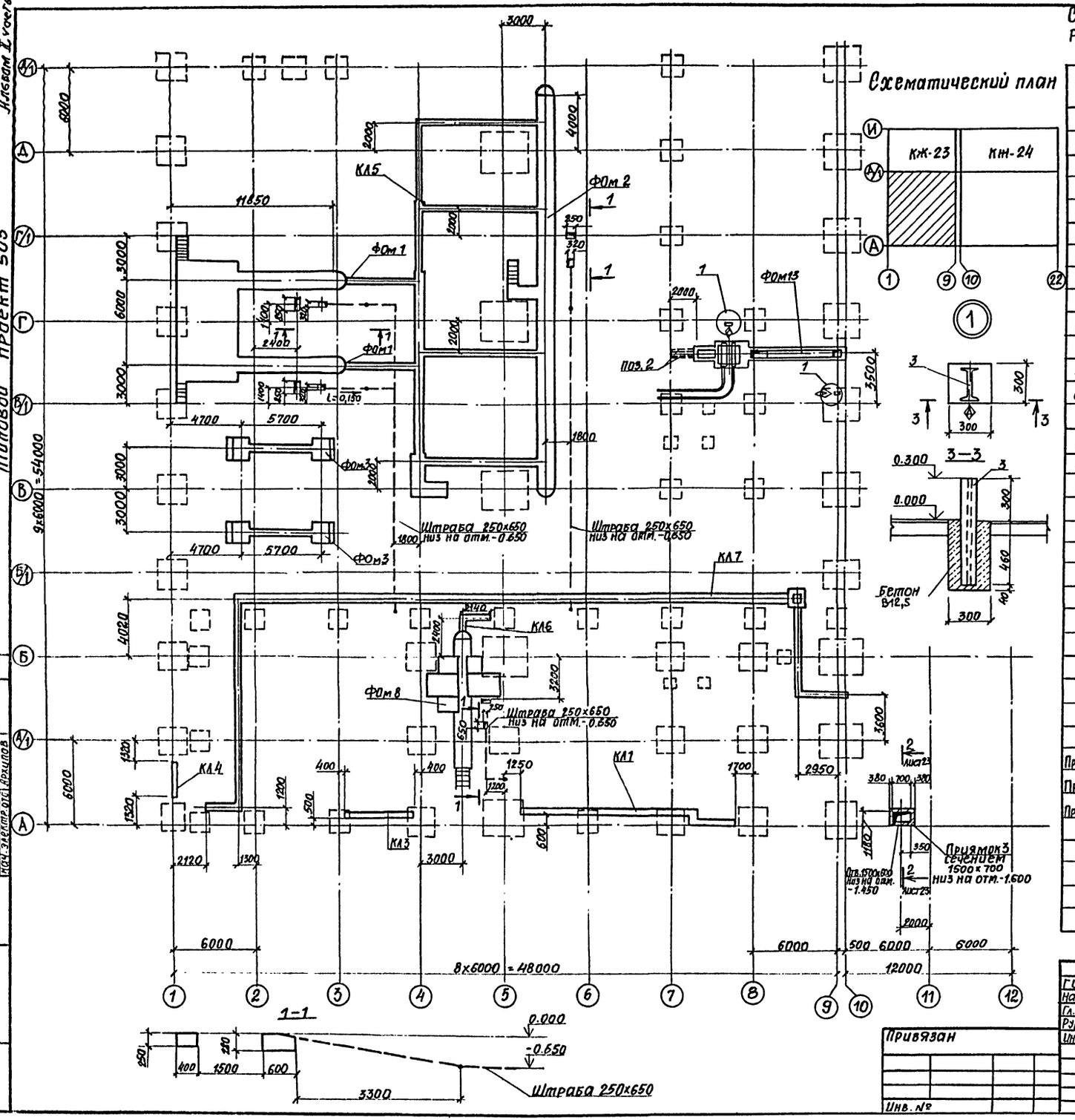


## Спецификация элементов сборной и монолитной конструкций к схемам подземного хозяйства расположенных на листах КЖ22...КЖ24

| Марка поз. | Обозначение | Наименование | Кол. | Масса ед.кг | Примечание |
|---|---|---|---|---|---|
| | | фундаменты под оборудование: | | | |
| ФОм1 | КЖ 25 | ФОм 1 | 2 | | |
| ФОм2 | КЖ28. КЖ29 | ФОм 2 | 1 | | |
| ФОм3 | КЖ31 | ФОм 3 | 3 | | |
| ФОм4 | КЖ32 | ФОм 4 | 1 | | |
| ФОм5 | КЖ31 | ФОм 5 | 1 | | |
| ФОм6 | КЖ 33 | ФОм 6 | 1 | | |
| ФОм7 | КЖ 31 | ФОм 7 | 1 | | |
| ФОм8 | КЖ 36 | ФОм 8 | 1 | | |
| ФОм9 | КЖ 24 | ФОм 9 | 2 | | |
| ФОм10 | КЖ 24 | ФОм 10 | 1 | | |
| ФОм11 | КЖ 23 | ФОм 11 | 1 | | |
| ФОм12 | КЖ 24 | ФОм 12 | 1 | | |
| ФОм13 | КЖ 39 | ФОм 13 | 1 | | |
| ФОм14 | КЖ 38 | ФОм 14 | 2 | | |
| ФОм15 | КЖ 38 | ФОм 15 | 1 | | |
| ФОм16 | КЖ 38 | ФОм 16 | 3 | | |
| | | | | | |
| | | Каналы | | | |
| КЛ1 | КЖ 40 | КЛ 1 | 1 | | |
| КЛ2 | КЖ 40 | КЛ 2 | 1 | | |
| КЛ3 | КЖ 42 | КЛ 3 | 3 | | |
| КЛ4 | КЖ 42 | КЛ 4 | 1 | | |
| КЛ5 | КЖ 41 | КЛ 5 | 1 | | |
| КЛ6 | КЖ 41 | КЛ 6 | 1 | | |
| КЛ7 | КЖ 42 | КЛ 7 | 1 | | |
| КЛ8 | КЖ 42 | КЛ 8 | 3 | | |
| ПБ1 | 1.038.1-1 Вып. 1 | 3ПБ13-37 | 6 | 85 | см. лист 24 |
| Приямок1 | КЖ 24 | Приямок 1 | 1 | | |
| Приямок2 | КЖ 24 | Приямок 2 | 1 | | |
| Приямок3 | КЖ 23 | Приямок 3 | 1 | | |
| 1 | Б.Ч. | L100х8 ГОСТ 8509-72 ВСт3сп5 | п.м. 6.2 | 12.2кг п.м | |
| 2 | Б.Ч. | Асбестоцем. труба БНТ 100 ГОСТ 1839-80 | п.м 4.0 | 6.0кг | |
| 3 | Б.Ч. | I24 ГОСТ 8239-72* l=760 | 2 | 20.75 | |
| 4 | Б.Ч. | L50х5 ГОСТ 8509-72 ВСт3сп5 | п.м. 6.4 | 24.1кг | см. лист 38 |
| 5 | Б.Ч. | Рифл. сталь Б-6 ГОСТ 8568-77* | м² 1.26 | 50.1 | см. лист 38 |

| | | |
|---|---|---|
| ГИП | Бояршинов | |
| Нач. отд. | Сидорова | |
| Гл. спец. | Стрехнин | |
| Рук. гр. | Шайхратова | |
| Инженер | Быкарева | |

Привязан

Инв. №

503-4-44м.87 -КЖ

Автотранспортное предприятие на 150 грузовых автомобилей для северных районов

Производственный корпус с закрытой стоянкой.

| Стадия | Лист | Листов |
|---|---|---|
| РП | 22 | |

Схема расположения элементов подземного хозяйства в осях 1...9, А...А/1

ГИПРОАВТОТРАНС Новосибирский филиал

Согласовано

Инв. № подл. | Подпись и дата | Взам. инв. №

Нач. технол. отд. | Нач. сант. отд. | Нач. электр. отд. | Архипов

Копировал: Сунтеева

Формат А2

Типовой проект 503 часть I, Альбом II

Фрагмент плана 1 лист 38

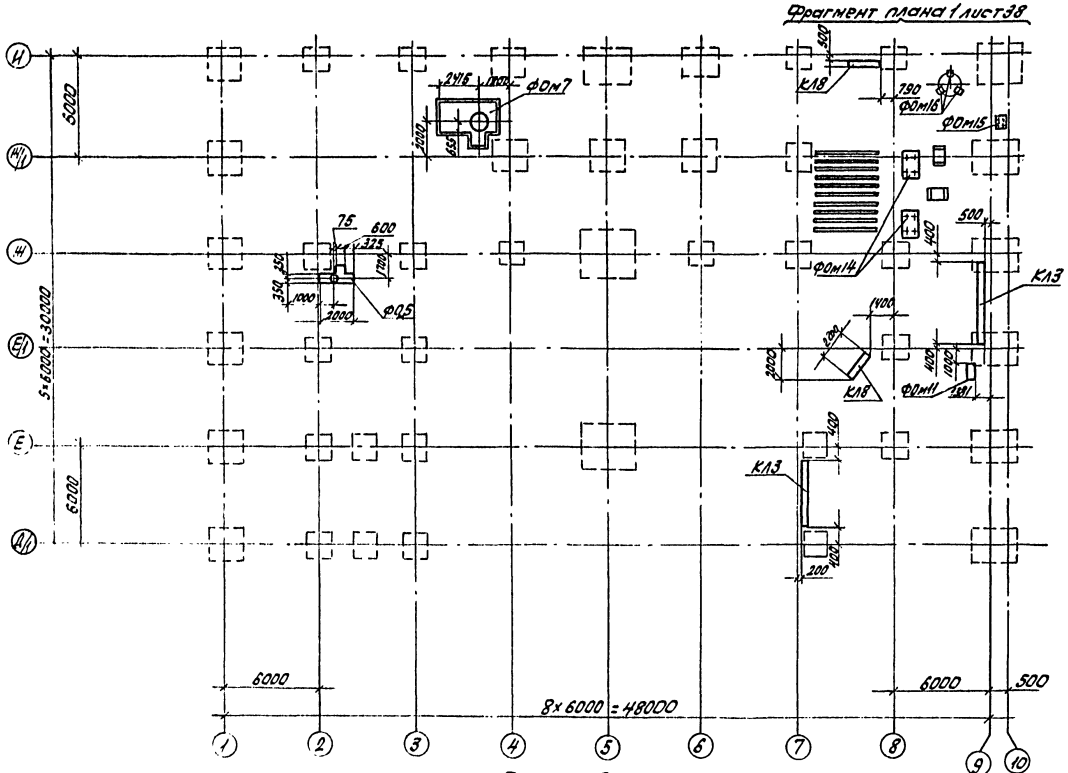


Схематический план

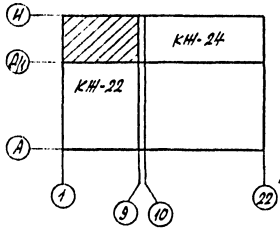


Приямок 3

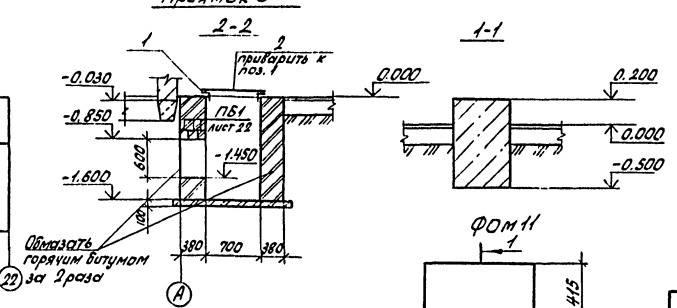


Ф0м 11




Спецификация монолитной бетонной конструкции на фундамент Ф0м 11

| Формат | Зона | Поз. | Обозначение | Наименование | Кол. | Приме-чание |
|---|---|---|---|---|---|---|
| | | | | Ф0м 11 | | |
| | | | | Материалы | | |
| | | | | Бетон В12,5 F200 | - | 0,308м3 |
| | | | | Приямок 3 | | |
| | | | | Детали | | |
| Б.ч. | | 1 | | ∠50х5 ГОСТ 8509-72 ℓ=1550 | 2 | 5,84кг |
| Б.ч. | | 2 | | -1600х800х6 ГОСТ 8568-77* | 1 | 64,0кг |
| | | | | Материалы | | |
| | | | | Бетон В12,5 F-200 | - | 3,60м3 |

1. Основанием подошв фундаментов под оборудование технологических и каналов служат грунты, указанные на листе 5 и, частично насыпные.
Насыпные грунты, указанные под подошвами фундаментов, днищ каналов и канав уплотнить трамбованием послойно до объемного веса скелета грунта $\gamma_{ск}$=1,6тс/м3.
2. Под монолитные бетонные фундаменты под оборудование выполнить щебеночную подготовку толщиной 100 мм.
3. Спецификацию на все замаркированные элементы подземного хозяйства смотри лист 22.
4. Сборные лотки каналов укладывать на песчаную подготовку толщиной 100 мм.
5. Стенки и днище монолитных каналов выполнять из бетона В12,5 F200 по подготовке из щебня толщиной 100мм втрамбованного в грунт.
6. Сборные железобетонные плиты укладывать на цементном растворе марки 100 по выравненной бетонной или железобетонной поверхности.
7. Стенки каналов и канав, соприкасающихся с грунтом, обмазать горячим битумом за 2раза.
8. Монолитные участки марки УМ в перекрытиях каналов армировать по месту, расход арматуры смотри в спецификации на листе 56.
9. Болты устанавливать на эпоксидном клее в просверленные скважины по получению оборудования.
10. Все внутренние поверхности стен канав, переходов облицевать керамической плиткой белого цвета по ГОСТ 61416-82, полы желтой керамической плиткой по ГОСТ 6787-80*. Внутренние стенки каналов запираются цементным раствором. Бетонные плоскости стен конвейера на отм. -0,155 шлифовать.

Привязан

Инв.№

| | | | | | |
|---|---|---|---|---|---|
| ГИП | Бескрышнев | | | 503-4-44м.87 КЖ | |
| Нач.отд. | Гидорева | | | Автотранспортное предприятие на 150 грузовых автомобилей для северных районов | |
| Гл.спец. | Стрекнев | | | Производственный корпус с закрытой стоянкой | Стадия: РП; Лист: 23; Листов: |
| Рук.гр. | Шарыгина | | | | |
| Инж. | Быкарева | | | Схема расположения элементов подземного хозяйства. Ряды 1,10; А-Ж. Монолитный фундамент Ф0м11 | ГИПРОАВТОТРАНС Новосибирский филиал |

Часть 5, Альбом II

Типовой проект 503

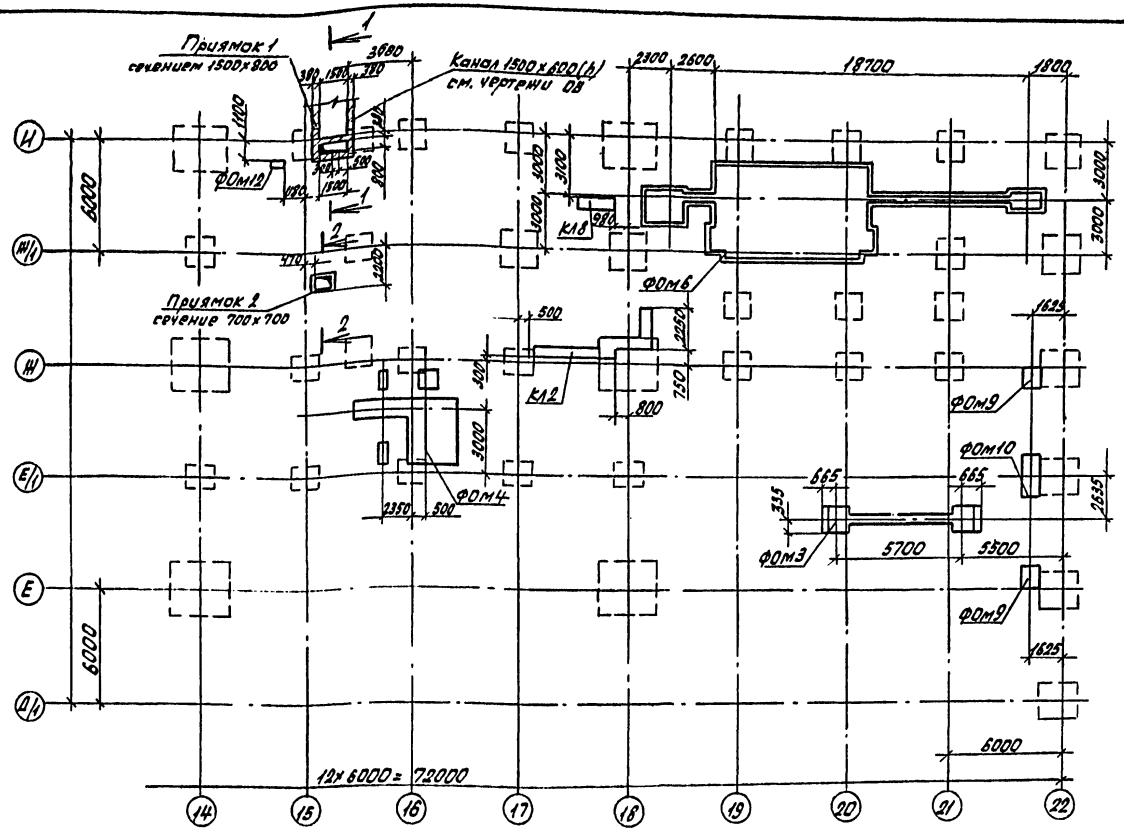


Спецификация монолитной бетонной конструкции на фундамент ФОм9, ФОм10, ФОм12

| Формат | Зона | Поз. | Обозначение | Наименование | Кол. | Начало Примеч. |
|---|---|---|---|---|---|---|
| | | | | ФОм 9 | | |
| | | | | Материалы | | |
| | | | | Бетон В 12.5; F 200 | - | 0,588м³ |
| | | | | ФОм10 | | |
| | | | | Материалы | | |
| | | | | Бетон В 12,5; F 200 | - | 1,176м³ |
| | | | | ФОм12 | | |
| | | | | Материалы | | |
| | | | | Бетон В 12,5; F 200 | - | 0,209м³ |
| | | | | Приямок 1 | | |
| | | | | Детали | | |
| б.ч. | | 1 | | L50×50×5 ГОСТ8509-86 ℓ=1550 | 2 | 5,84кг |
| б.ч. | | 2 | | -900×1600×6 ГОСТ8568-77* ℓ=1600 | 1 | 72 кг |
| | | 3 | | А-III-8 ГОСТ5781-82* ℓ=1700 | 3 | 0,672кг |
| | | | | Бетон В 12,5; F 200 | - | 0,408м³ |
| | | | | Приямок 2 | | |
| | | | | Детали: | | |
| | | | | L50×50×5 ГОСТ8509-86 ℓ=750 | 2 | 2,83кг |
| | | | | -700×700×6 ГОСТ8568-77* ℓ=800 | 1 | 24,5 |
| | | | | Материалы | | |
| | | | | Бетон В 12,5; F 200 | - | 0.399м³ |

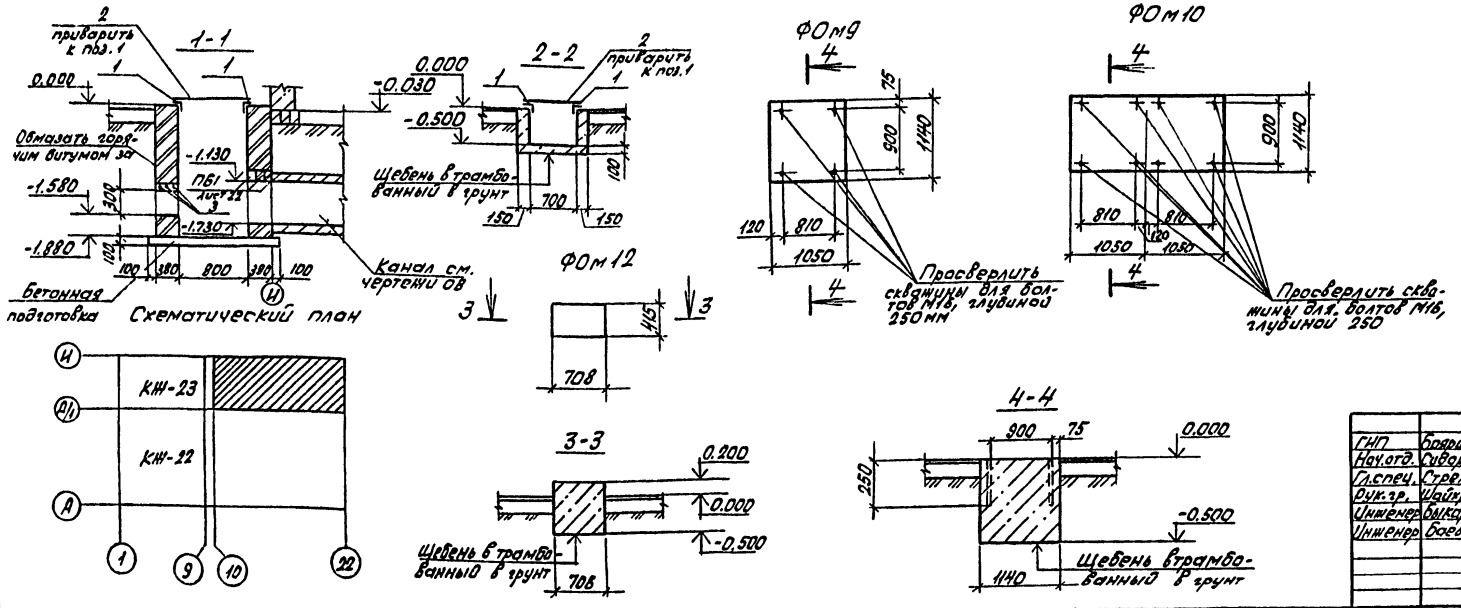


Согласовано

Инв.№ подл. | Подп. и дата | Взам.инв.№ | Нач.тех.отд. | Нач.сант.отд. | Нач.элек.отд.

Привязан

Инв.№

| | | |
|---|---|---|
| ГИП | Бояршинов | |
| Нач.отд. | Сидорова | |
| Гл.спец. | Стрехнин | |
| Рук.гр. | Шайкратова | |
| Инженер | Быкарева | |
| Инженер | Баева | |

503-4-44м.87 КЖ

Автотранспортное предприятие на 150 грузовых автомобилей для северных районов

Производственный корпус с закрытой стоянкой

| Стадия | Лист | Листов |
|---|---|---|
| РП | 24 | |

Схема расположения элементов под земного хозяйства в осях 9...22; Д/1...И. Приямки 1; 2; ФОм9; ФОм10; ФОм12.

ГИПРОАВТОТРАНС
Новосибирский филиал

Альбом II, часть I

Типовой проект 503

## ФОм1 - фундаменты смотровой и ремонтной канав
План на отметке 0.000

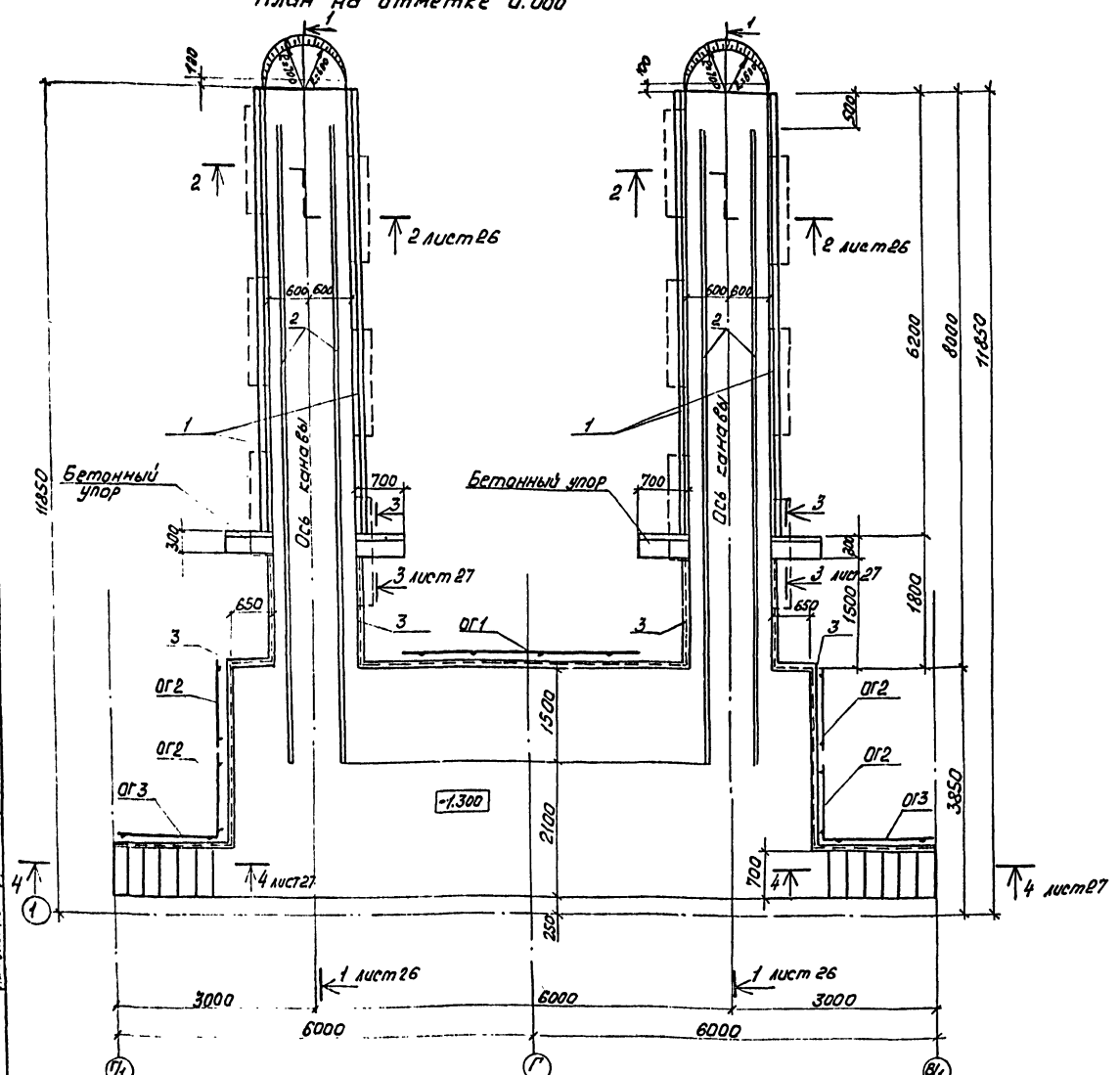


## Спецификация элементов сборной конструкции на фундамент ФОм1

| Марка поз. | Обозначение | Наименование | Кол. | Масса ед. кг | Примечание |
|---|---|---|---|---|---|
| Рш1 | 503-4-44н.87 альбом V КЖИ-Рш1 | Решетка Рш1 | 12 | 17.1 | смотр. лист |
| ОГ1 | 1.450.3-3 вып.1 ч.2 | ОГПМХ3Б-10.30с | 1 | 29,0 | |
| ОГ2 | 1.450.3-3 вып.1 ч.2 | ОГПМХ3Б-10.12с | 4 | 12,5 | |
| ОГ3 | 1.450.3-3 вып.1 ч.2 | ОГПМХ3Б-10.15с | 2 | 16,7 | |
| | | Блоки бетонные | | | |
| 1 | ГОСТ 13579-78* | ФБС 24.6.6-Т | 13 | 1960 | |
| 2 | ГОСТ 13579-78* | ФБС 9.6.6-Т | 7 | 700 | |
| 3 | ГОСТ 13579-78* | ФБС 24.4.6-Т | 1 | 1300 | |
| 4 | ГОСТ 13579-78* | ФБС 12.4.6-Т | 4 | 640 | |
| 5 | ГОСТ 13579-78* | ФБС 12.6.6-Т | 10 | 960 | |
| 6 | ГОСТ 13579-78* | ФБС 9.4.6-Т | 8 | 470 | |

## Спецификация монолитной бетонной конструкции на фундамент ФОм1

| Формат | Зона | Поз. | Обозначение | Наименование | Кол. | Примечание |
|---|---|---|---|---|---|---|
| | | | | ФОм1 (1шт) | | |
| | | | | Сборочные единицы | | |
| | | | | Изделия закладные | | |
| | | 1 | 503-4-44н.87 альбом V КЖИ-МН1 | МН1 | 24,8 | п.м |
| | | 2 | 503-4-44н.87 альбом V КЖИ-МН2 | МН2 | 36,0 | п.м |
| | | 3 | 3.400-6/76 | МИ4-29 | 21,4 | п.м |
| | | 4 | 503-4-44н.87 альбом V КЖИ-МН3 | МН3 | 2 | |
| | | 5 | 503-4-44н.87 альбом V КЖИ-МН4 | МН4 | 24 | |
| | | | | Сетки арматурные | | |
| | | 6 | 503-4-44н.87 альбом V КЖИ-С1 | С1 | 24 | |
| | | | | Каркасы: | | |
| | | 7 | 1.038.1-1.4 | Каркас КР5 | 30 | 1.16 |
| | | | | Детали: | | |
| | | 8 | | А-I-6 ГОСТ 5781-82*, l=240 | 264 | 0.053 |
| | | 9 | | А-I-6 ГОСТ 5781-82*, l=150 | 24 | 0.033 |
| | | 10 | ГОСТ 3262-75* | Труба 20×2.8 | 16,0 п.м. | 1,64 кг/п.м |
| | | | | Материалы: | | |
| | | | | Бетон В12,5 F-200 | - | 38,54м³ |
| | | | | Бетон В15 F-200 | - | 6,92м³ |
| | | | | Бетон В7,5 F-200 | - | 2,73м³ |

## Ведомость расхода стали на элемент, кг

| Марка элемента | Изделия арматурные | | | | Изделия закладные | | | | | | | | | | | | | | | Общий расход |
|---|---|---|---|---|---|---|---|---|---|---|---|---|---|---|---|---|---|---|---|---|
| | Арматура класса | | | Всего | Арматура класса | | | | | Прокат марки | | | | | | | | | Всего | |
| | В I | | | | АIIВСт3сп3 | | | АIII 25Г2С | | Вст3сп5 ГОСТ 380-71* | ВСт3кп2 ГОСТ 8509-86 | | | Вст3сп5 ГОСТ 380-71* | | Вст3кп2 ГОСТ 380-71* | | | | |
| | ГОСТ 6727-80 | | | | ГОСТ 5781-82* | | | | | | | | | ГОСТ 8240-72 | | ГОСТ 19903-74 | | ГОСТ 3262-75 | | |
| | ф4 | ф5 | Итого | | ф6 | Итого | ф8 | ф12 | Итого | L140×10 | L63×5 | L50×5 | Итого | С10 | Итого | -60×6 | Итого | Тр20×2,8 | Итого | |
| Фом1 | 1,5 | 13,8 | 15,3 | 15,3 | 38,94 | 38,94 | 64,29 | 40,8 | 107,09 | 533,20 | 112,93 | 118,56 | 764,69 | 309,24 | 309,24 | 4,08 | 4,08 | 26,2 | 26,2 | 1211,3 | 1226,6 |

Согласовано: Нач. тех. отд., Нач. сантехотд., Нач. электротд., Нач. отд. ...

Взам. инв. №

Подпись и дата

Инв. № подл.

Привязан

Инв. №

| | | |
|---|---|---|
| ГИП | Бояршинов | |
| Нач. отд. | Сидорова | |
| Гл. спец. | Стрехнин | |
| Рук. гр. | Шайхразиева | |
| Ведущ. инж. | Полякова | |
| Инж. | Быкарева | |

503-4-44м.87 КЖ

Автотранспортное предприятие на 150 грузовых автомобилей для северных районов

Производственный корпус с закрытой стоянкой

| Стадия | Лист | Листов |
|---|---|---|
| РП | 25 | |

Подземное хозяйство. Фундамент под оборудование. ФОм1. План на отм. 0.000

ГИПРОАВТОТРАНС

Новосибирский филиал

Альбом V, часть I

Типовой проект 503

Согласовано

Инв. № подл. | Подп. и дата | Взам. инв. № | Инв. № дубл. | Подп. и дата

## План на отметке -0.200

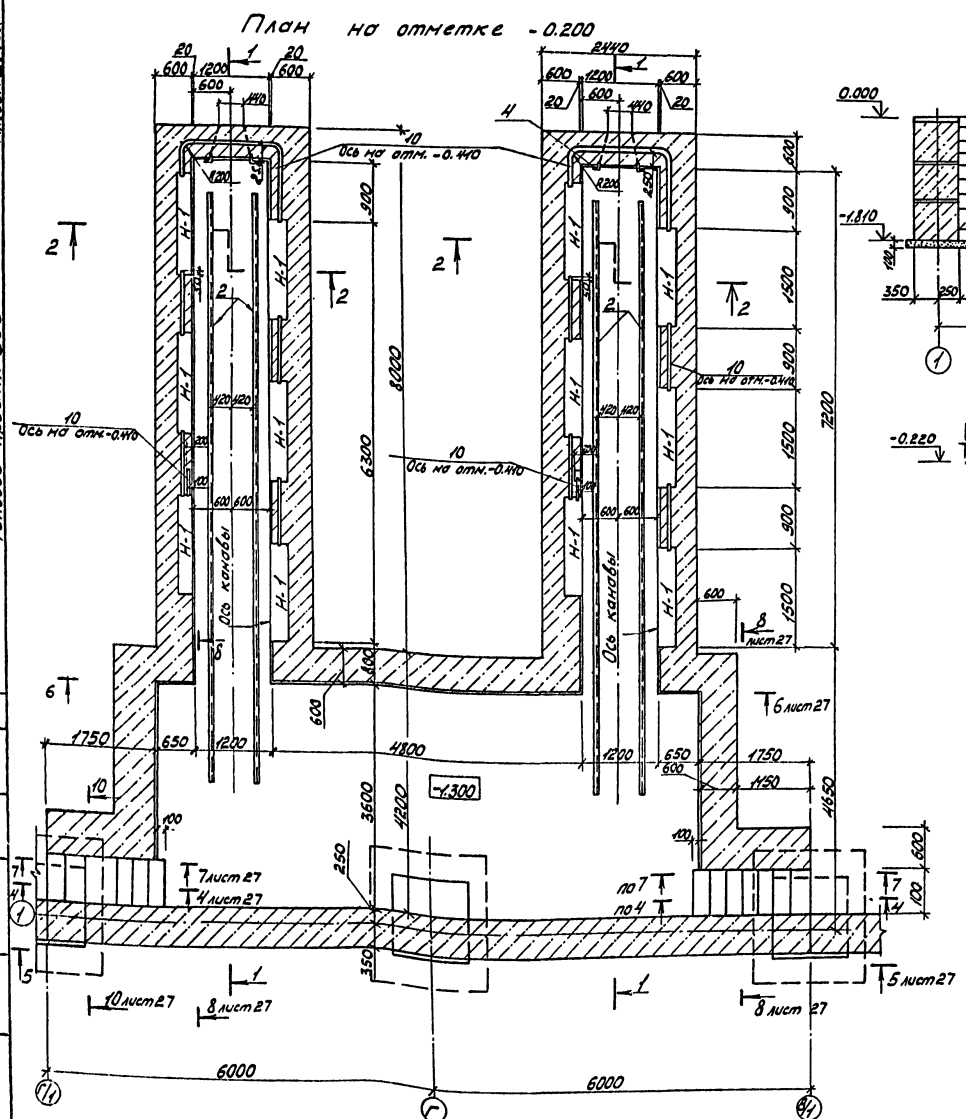


## 1-1

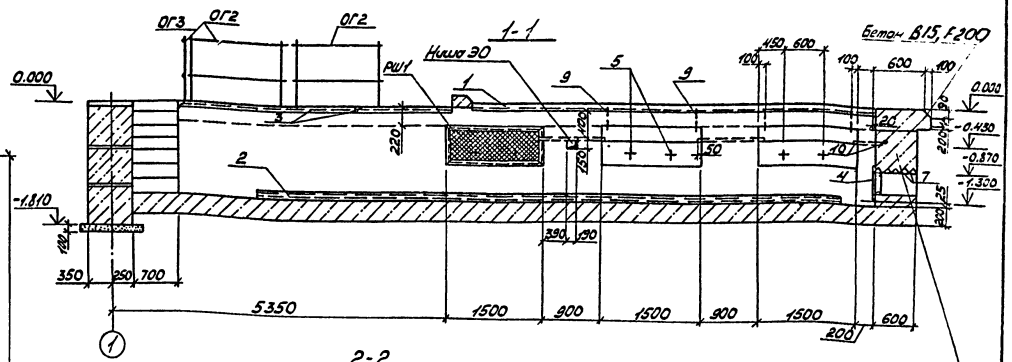


## 2-2

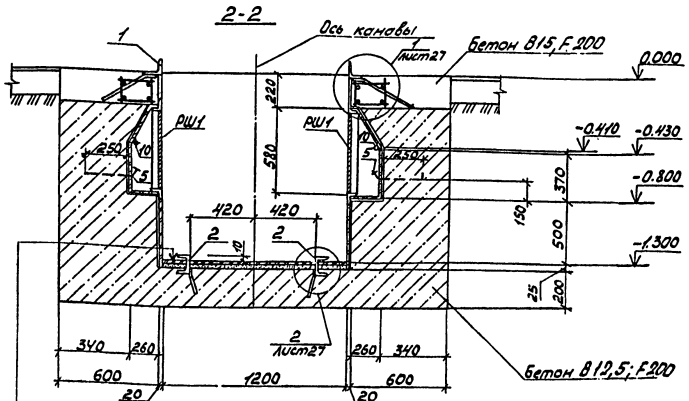


Керамическая плитка ГОСТ 6787-80 — 10
Цементный раствор марки 100 — 15
Бетон В12,5, F200 — 200
Щебень, втрамбованный в грунт

| | | | |
|---|---|---|---|
| ГИП | Боршинов | | 503-4-44м. 87 -КЖ |
| Нач. отд. | Сидорова | | Автотранспортное предприятие на 150 грузовых автомобилей для северных районов |
| Т. спец. | Стремин | | Производственный корпус с закрытой стоянкой — Стадия: РП; Лист: 26; Листов: |
| Рук. гр. | Шульгатова | | Подземное хозяйство. Фундамент ФОМ1. План на отм. -0.200. Разрезы 1-1, 2-2 |
| Вед. инж. | Полякова | | ГИПРОАВТОТРАНС, Новосибирский филиал |
| Инж. | Быкарева | | |

Привязан

Инв. №

Альбом II. часть

Типовой проект 503

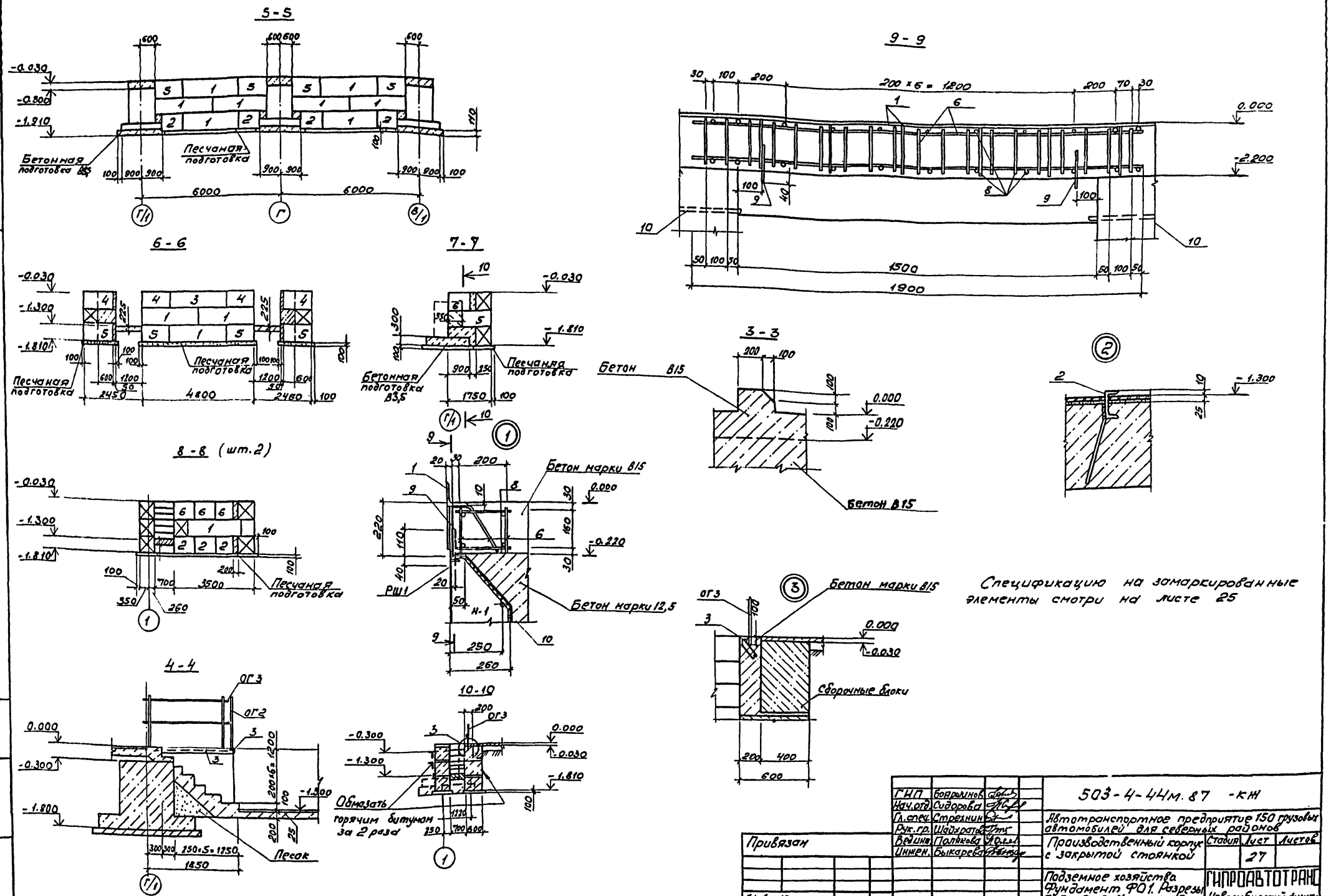


Спецификацию на замаркированные элементы смотри на листе 25

| | | | |
|---|---|---|---|
| ГИП | Бояршинов | | 503-4-44м.87 -КЖ |
| Нач.отд. | Сидорова | | Автотранспортное предприятие 150 грузовых автомобилей для северных районов |
| Гл.спец. | Стрехнин | | |
| Рук.гр. | Шайхратов | | Производственный корпус с закрытой стоянкой |
| Ведущ. | Полякова | | Стадия / Лист / Листов: 27 |
| Инжен. | Быкарева | | Подземное хозяйство. Фундамент ФО1. Разрезы 3-3, 10-10. Узлы 1...3. |
| Привязан | | | ГИПРОАВТОТРАНС Новосибирский филиал |
| Инв. № | | | |

Инв. № подл. | Подпись и дата | Взам. инв. №

Типовой проект 503 Часть I, Альбом II

## План на отметке 0.000

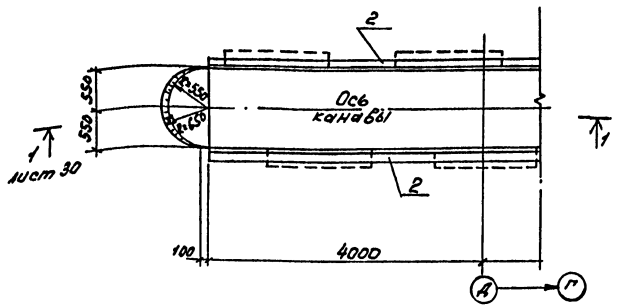


## 2-2

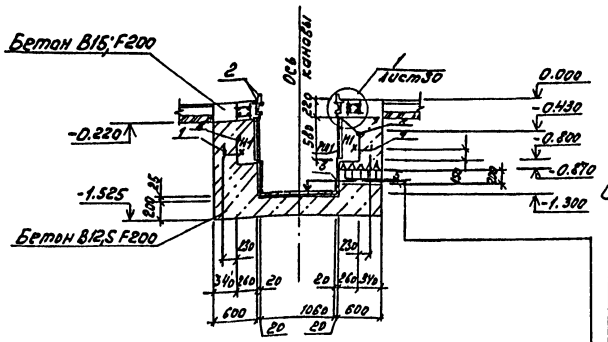


Керамическая плитка
ГОСТ 6787-80* - 10
Цементный раствор марки 150-15
Бетон В12,5; F200 - 200
Щебень, втрамбованный в грунт

## План на отметке ниже 0.000

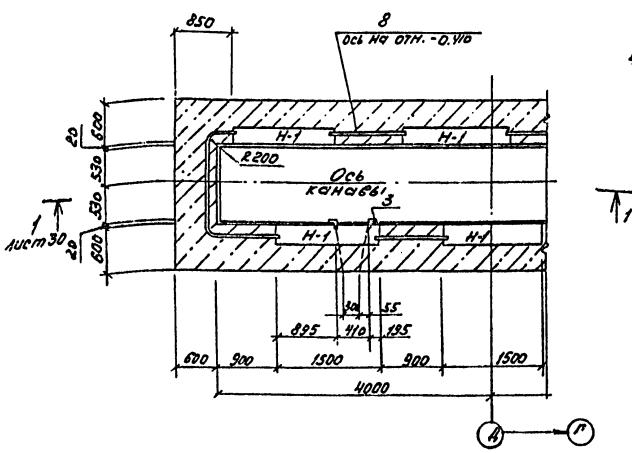


## 3-3

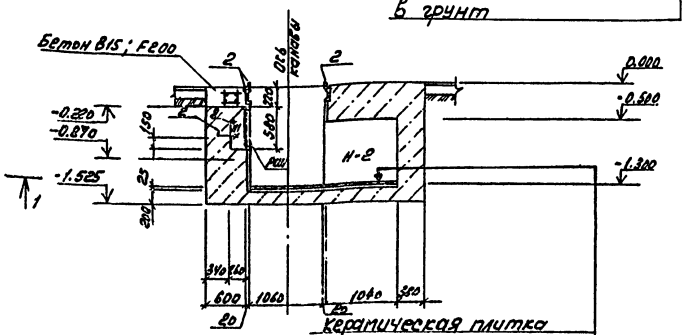


Керамическая плитка
ГОСТ 6787-80* - 10
Цементный раствор марки 150-15
Бетон В12,5; F200 - 200
Щебень, втрамбованный в грунт

## Спецификация элементов сборной конструкции на фундамент ФОМ2

| Марка поз. | Обозначение | Наименование | Кол. | Масса ед.кг | Примечание |
|---|---|---|---|---|---|
| РШ1 | 503-4-44м.87 альбом V КЖИ-РШ1 | Решетка РШ1 | 17 | 17.1 | |
| ОГ1 | 1.450.3-3 вып. 12.2 | Ограждение ОГПМ3Б-10.30С | 2 | 29.0 | |
| П1 | 3.006.1-2/82 вып.1-2 | Плита П13д-11Б | 3 | 330 | |
| поз.9 | Б.Ч. | L100×8 ГОСТ 8509-86 / ВСТ3 СП5 ℓ=1300 | 1 | 16.93 | |

## Спецификация монолитной бетонной конструкции на фундамент ФОМ2

| Формат | Зона | Поз. | Обозначение | Наименование | Кол. | Примечание |
|---|---|---|---|---|---|---|
| | | | | ФОМ2 (шт.1) | | |
| | | | | Сборочные единицы | | |
| | | | | Изделия закладные | | |
| | | 1 | 503-4-44м.87 альбом V КЖИ-МН4 | МН4 | 34 | |
| | | 2 | 503-4-44м.87 альбом V КЖИ-МН5 | МН5 | 56,0 | п.м. |
| | | 3 | 503-4-44м.87 альбом V КЖИ-МН6 | МН6 | 4 | |
| | | | | Сетки арматурные | | |
| | | 4 | 503-4-44м.87 альбом V КЖИ-С1 | С1 | 34 | |
| | | | | Каркасы: | | |
| | | 5 | 1.038.1-1.4 | Каркас КР5 | 20 | 1.16 |
| | | | | Детали: | | |
| | | 6 | | А-I-6 ГОСТ 5781-82* ℓ=240 | 374 | 0,053 |
| | | 7 | | А-I-6 ГОСТ 5781-82* ℓ=150 | 34 | 0,033 |
| | | 8 | ГОСТ 3262-75* | асбоцементная труба ф20×2,8 | 15,3 | п.м. |
| | | | | Материалы: | | |
| | | | | Бетон В12,5; F200 | - | 56,76 м³ |
| | | | | Бетон В15; F200 | - | 8,14 м³ |

## Схематический план

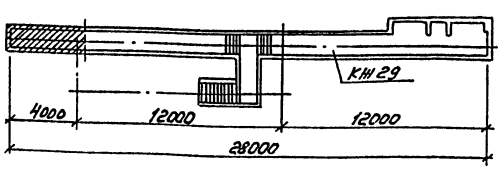


## Ведомость расхода стали на элемент, кг

| Марка элемента | Изделия арматурные: арматура класса В I, ГОСТ 6727-80, ф4 | ф5 | Итого | Всего | Изделия закладные: Арматура класса А I в ст3 сп3, А III 35ГС, ГОСТ 5781-82*, ф6 | ф10 | Итого | ф8 | ф10 | ф12 | Итого | Прокат марки: Вст3 сп5, ГОСТ 8509-86, ∟Ю×10 | ∟50×5 | Итого | Вст3 сп5, ГОСТ 380-71*, ГОСТ 8240-72*, ∟12 | Итого | Вст3 кп2, ГОСТ 380-71*, ГОСТ 19903-74, -60×6 | Итого | Всего | Общий расход |
|---|---|---|---|---|---|---|---|---|---|---|---|---|---|---|---|---|---|---|---|---|
| ФОМ2 | 1.00 | 9.2 | 10.2 | 10.2 | 46.69 | 6,8 | 53,79 | 30,0 | 63,84 | 57,8 | 151,64 | 1201.2 | 23.04 | 1224,24 | 528,4 | 528,4 | 6,8 | 6,8 | 1964,87 | 1975,07 |

Согласовано: Нач. техн. отд. Можин; Нач. элекр. отд. Архипов; Нач. сантехн. отд. Бузуков

Привязан

Инв.

| | | |
|---|---|---|
| ГИП | Бояршинов | |
| Нач. отд. | Сидорова | |
| Гл. спец. | Стрехнин | |
| Рук. гр. | Шайхратова | |
| Инж. | Быкарева | |

503-4-44м.87 КЖ

Автотранспортное предприятие на 150 грузовых автомобилей для северных районов

Производственный корпус с закрытой стоянкой

| Стадия | Лист | Листов |
|---|---|---|
| РП | 28 | |

Подземное хозяйство. Фундамент ремонтной канавы ФОМ2. План на отм. 0.000 и ниже 0.000 (начало)

ГИПРОАВТОТРАНС Новосибирский филиал

Копировал [illegible]

Формат А2

Альбом Д часть 3

Типовой проект 503

## План на отметке 0.000

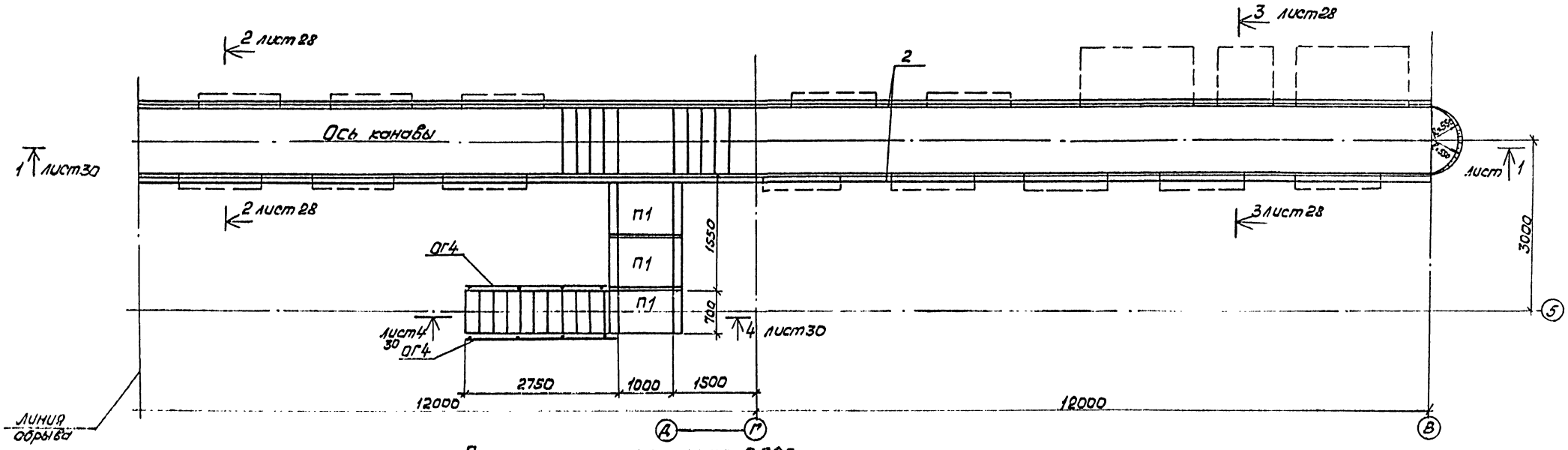


## План на отметке ниже 0.000

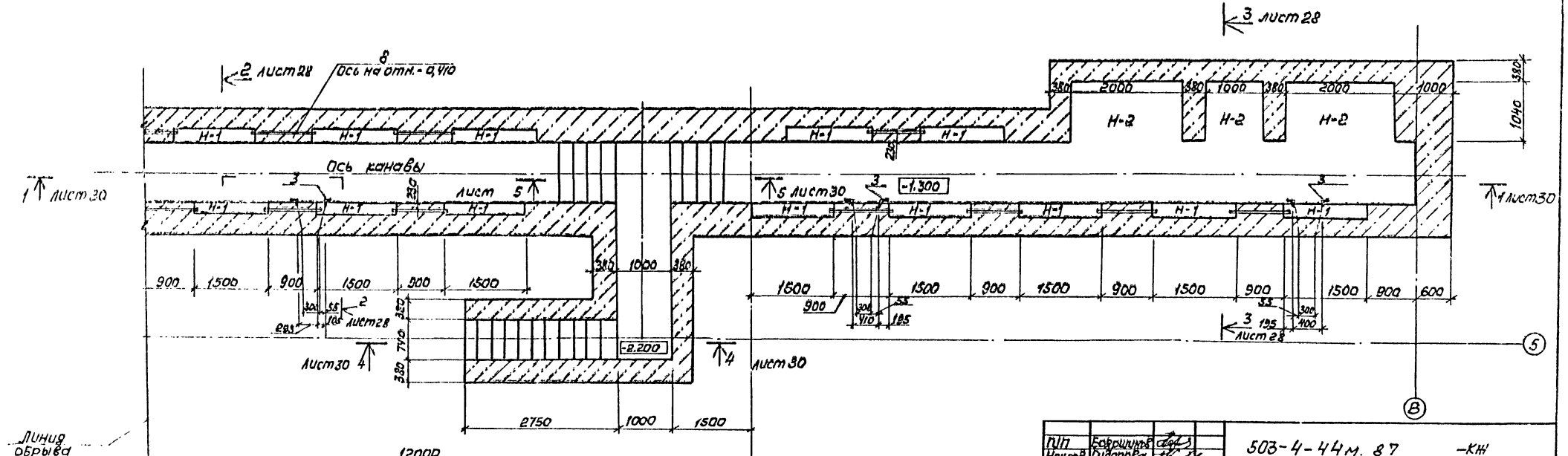


Схематический план

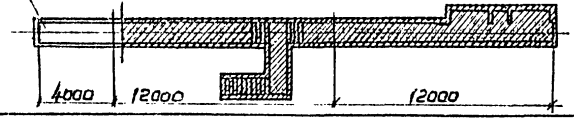


| | | |
|---|---|---|
| ГИП | Бояршинов | |
| Нач.отд. | Сидорова | |
| Гл.спец. | Стрехнин | |
| Рук.гр. | Шайкратова | |
| Инж. | Быкарева | |

Привязан

Инв. №

503-4-44м. 87 -КЖ

Автотранспортное предприятие на 150 грузовых автомобилей для северных районов

Производственный корпус с закрытой стоянкой

| Стадия | Лист | Листов |
|---|---|---|
| РП | 29 | |

Подземное хозяйство. Фундамент ремонтной канавы. Фонд. План на отм. 0.000 и ниже 0.000 (окончание)

ГИПРОАВТОТРАНС

Новосибирский филиал

Копировал

Формат 10

Типовой проект 503

Часть I Альбом II

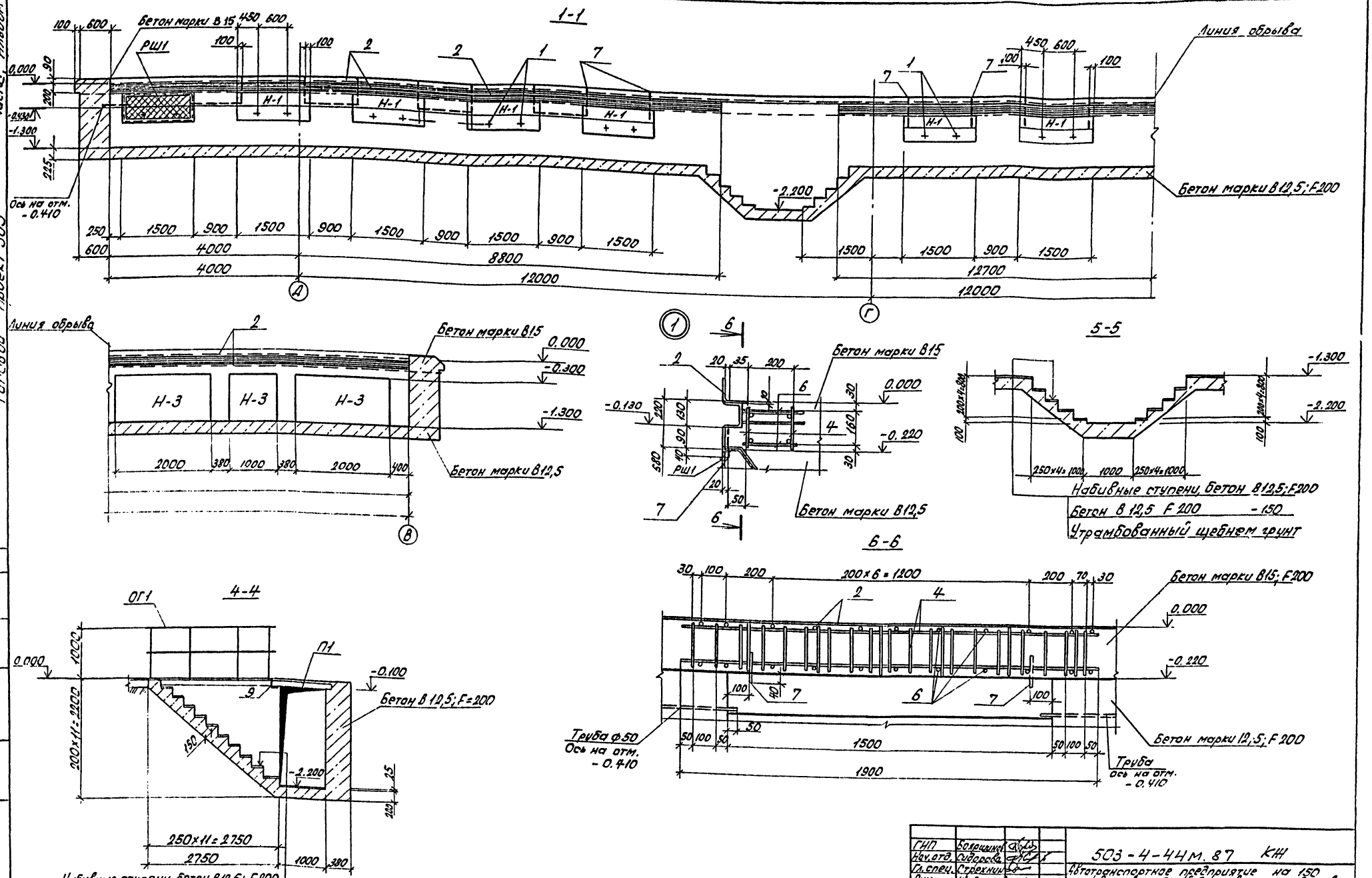


| | | | |
|---|---|---|---|
| ГИП | Боярщинов | | |
| Нач.отд. | Сидорова | | |
| Гл.спец. | Стрехнин | | |
| Рук.гр. | Шайхратов | | |
| Инж. | Быкарева | | |

Привязан

Инв.№

503-4-44м.87 КЖ

Автотранспортное предприятие на 150 грузовых автомобилей для северных районов

Производственный корпус с закрытой стоянкой

| Стадия | Лист | Листов |
|---|---|---|
| РП | 30 | |

Подземное хозяйство. Разрезы 1-1, 4-4... 6-6 к фундаменту Фом2. Узел1.

ГИПРОАВТОТРАНС Новосибирский филиал

Альбом II, часть I

Типовой проект 503

## ФОм3 - фундамент под подъемник 2х плунжерный

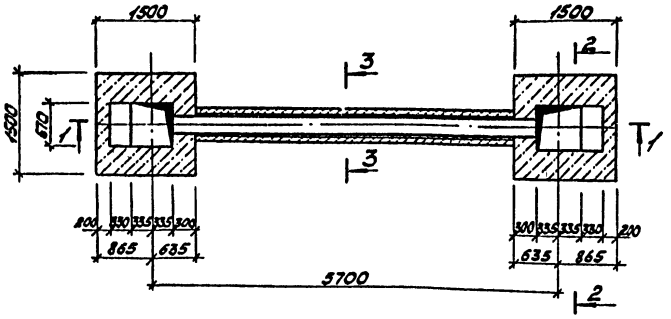


1-1

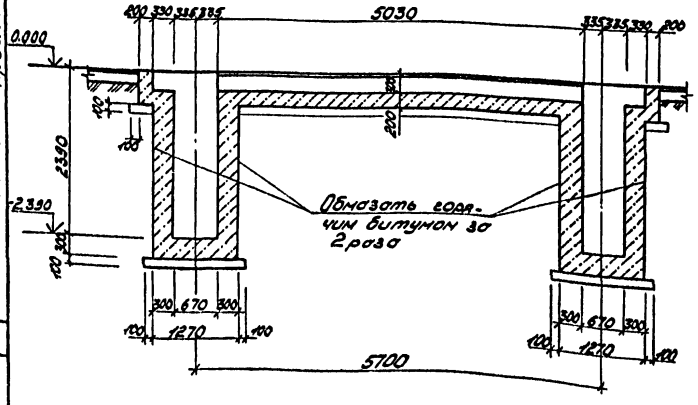


2-2

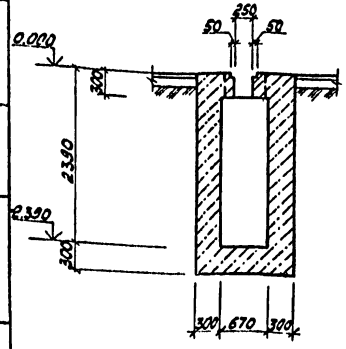


3-3

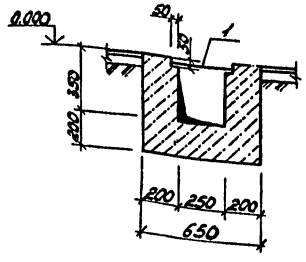


## ФОм5 - фундамент под стенд для демонтажа шин Ш-513

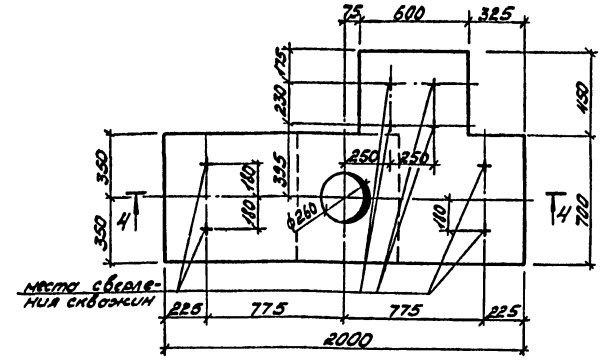


4-4

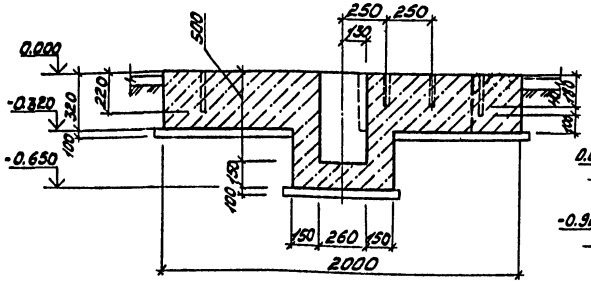


## ФОм7 - фундамент для моечной установки ОМ-1366Г

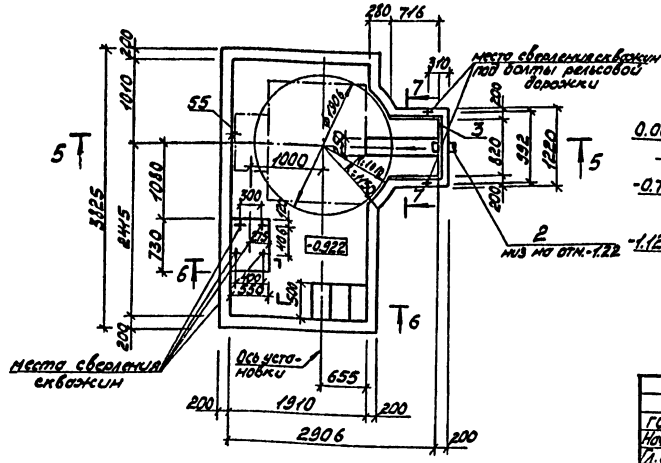


## Спецификация монолитной бетонной конструкции на фундамент ФОм3; ФОм5; ФОм7

| Формат | Зона | Поз. | Обозначение | Наименование | Кол. | Примеч. |
|---|---|---|---|---|---|---|
| | | | | Фундамент ФОм3 | | |
| | | | | Сборочные единицы | | |
| | | | | Детали | | |
| | | 1 | | -280×4 ГОСТ 19903-74* ℓ=5030 | 1 | 44,2 кг |
| | | | | Материалы | | |
| | | | | бетон В12,5 F200 | 8,131 | м³ |
| | | | | Фундамент ФОм5 | | |
| | | | | Материалы | | |
| | | | | бетон В12,5 F200 | 0,578 | м³ |
| | | | | Фундамент ФОм7 | | |
| | | | | Сборочные единицы | | |
| | | | | Детали | | |
| | | 2 | 5.900-2 | сальник dy=100 ℓ=300 | 1 | 10,4 кг |
| | | 3 | 1.400-15 вып. 1 | Изделие закладное МН554 | п.м 2,55 | |
| | | | | Материалы | | |
| | | | | бетон В12,5 F-200 | 5,00 | м³ |

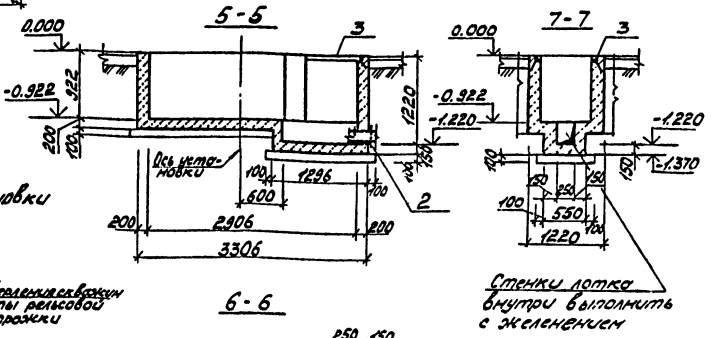


6-6

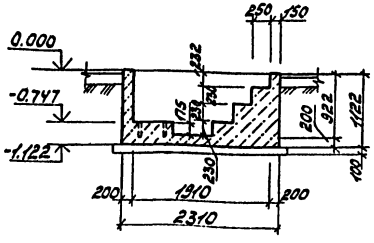


Согласовано

| Инв. № подл. | Подп. и дата | Взам. инв. № | Нач. технол. отд. | Нажим | Дубл. |
|---|---|---|---|---|---|

Привязан

Инв. №

| | | |
|---|---|---|
| ГИП | Бояршинов | |
| Нач. отд. | Сидорова | |
| Гл. спец. | Стрехнин | |
| Рук. гр. | Шайхратова | |
| Вед. инж. | Полякова | |
| Ст. техн. | Баева | |

503-4-44м.87 КЖ

Автотранспортное предприятие на 150 грузовых автомобилей для северных районов

Производственный корпус с закрытой стоянкой

| Стадия | Лист | Листов |
|---|---|---|
| РП | 31 | |

Подземное хозяйство Фундаменты под оборудование ФОм3, ФОм5, ФОм7

ГИПРОАВТОТРАНС Новосибирский филиал

Типовой проект 503

Альбом №

План на отметке 0.000

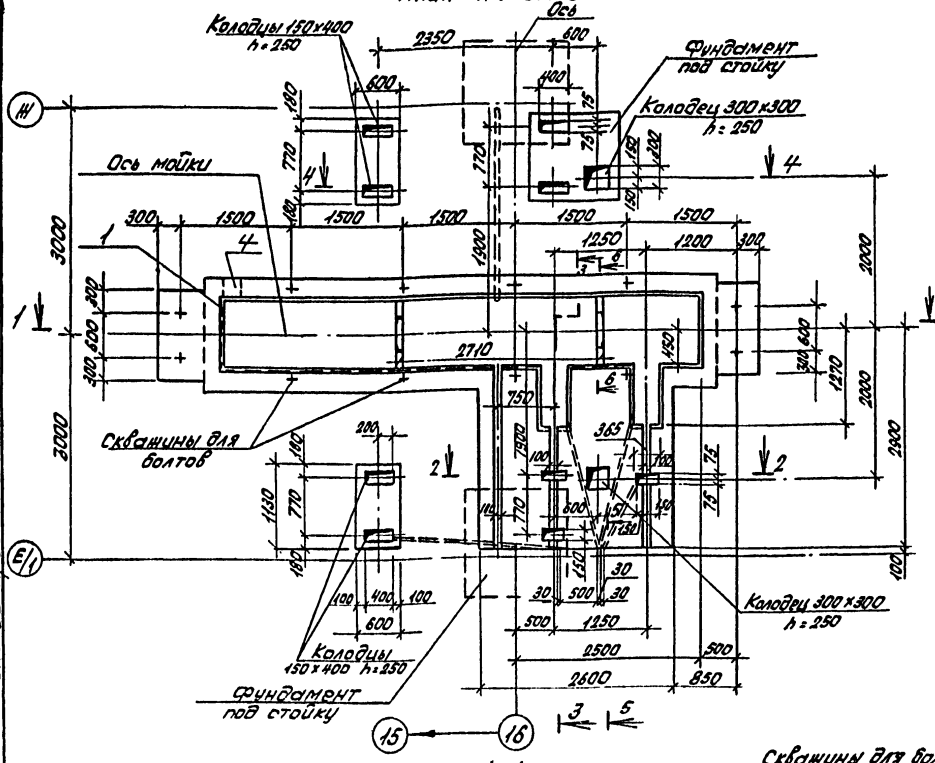


2-2

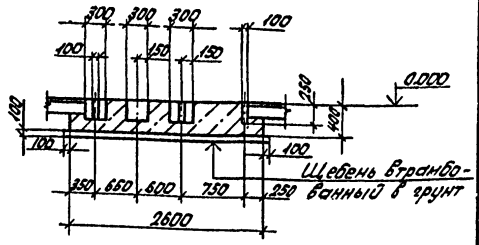


3-3

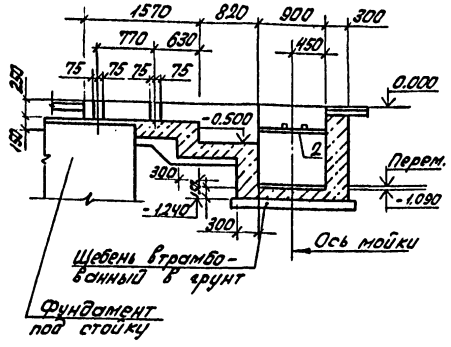


1-1

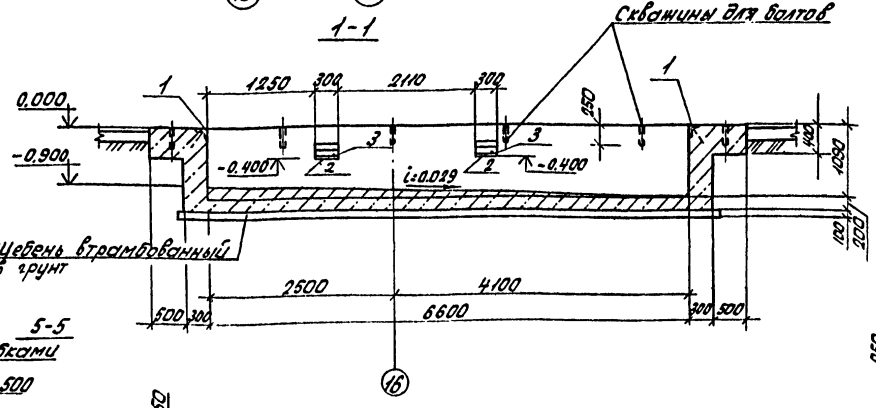


4-4

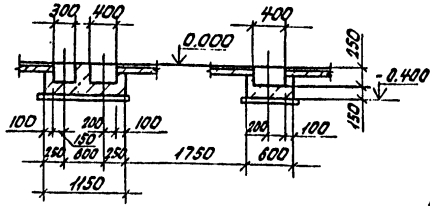


5-5

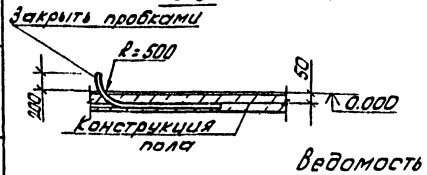


6-6

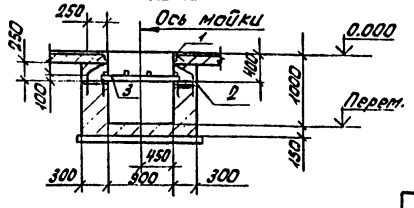


Спецификация монолитной бетонной конструкции на фундамент ФОМ4

| Формат | Зона | Поз. | Обозначение | Наименование | Кол. | Примечание |
|---|---|---|---|---|---|---|
| | | | | ФОМ4 (1 шт.) | | |
| | | | | Сборочные единицы: | | |
| | | | | Изделия закладные | | |
| | | 1 | 503-4-44м.87 альбом V КНН-Мн7 | Мн7 | 17,18 | п.м. |
| | | 2 | 503-4-44м.87 альбом V КНН-Мн8 | Мн8 | 4 | |
| | | | | Изделие соединительное | | |
| | | 3 | 503-4-44м.87 альбом V КНН-Мс1 | Мс1 | 2 | 9,8 кг |
| | | 4 | 5.900-2 | Сальник dy=300 ℓ=500 | 1 | 23,4 кг |
| | | 5 | ГОСТ 24379.1-80 | Болт 5М 12×300 ВСт3пс2 | 12 | 0,35 кг |
| | | 6 | ГОСТ 3262-75* | Труба 33,5×2,8 L=7,7м | 1 | 18,4 кг |
| | | | | Материалы: | | |
| | | | | Бетон В 12,5; F 200 | 10,0 | м³ |

1. Внутренние поверхности стен канавы облицевать керамической плиткой белого цвета по ГОСТ 6141-82, полы керамической плиткой ГОСТ 6787-80*.

Ведомость расхода стали на элемент, кг

| Марка элемент | Изделия закладные | | | | | | | | | | | | | | | | | | | | | | | Всего | Общий расход |
|---|---|---|---|---|---|---|---|---|---|---|---|---|---|---|---|---|---|---|---|---|---|---|---|---|---|
| | Арматура класса | | | | | | Всего | Прокат марки | | | | | | | | | | | | | | | | | |
| | AIII 35ГС ГОСТ 5781-82* | | | | BI ГОСТ 6727-80* | | | Вст3сп5 ГОСТ 380-71* | | | | | | | | | | | | | | | | | |
| | ф8 | ф14 | Итого | ф16 | Итого | | | ГОСТ 19903-74* -10×300 | Итого | ГОСТ 8509-86 150×50×5 | Итого | ГОСТ 8240-72* С10 | Итого | ГОСТ 3262-75* Труба 33×3,2 | Итого | ТУ 14-11-181-90 Вод. 200 | Итого | 5.900-2 Сальник dy=200 | Итого | | | | | | |
| ФОМ4 | 5,2 | 2,9 | 8,1 | 0,4 | 0,4 | 8,5 | 28,4 | 28,4 | 56,04 | 66,04 | 18,8 | 18,8 | 18,4 | | 18,4 | 1,54 | 1,54 | 23,4 | 23,4 | 156,6 | 165,08 | | | | |

Привязан

Инв. № подл.

| | | | |
|---|---|---|---|
| ГИП | Боярщинов | | 503-4-44м.87 КН |
| Нач. отд. | Сидорова | | |
| Гл. спец. | Стрехнин | | Автотранспортное предприятие на 150 грузовых автомобилей для северных районов |
| Рук. гр. | Шайратова | | Производственный корпус с закрытой стоянкой |
| Инженер | Быкарева | | Стадия: РП; Лист: 32; Листов: |
| Инженер | Баева | | Подземное хозяйство. Фундамент ФОМ4. План на отм. 0.000. Разрезы |
| | | | ГИПРОАВТОТРАНС Новосибирский филиал |

Инв. № подл. | Подпись и дата | Взам. инв. №

Согласовано: ГПИ Гипротранс; Нач. сект. Ильина; Нач. сект. Иванова

Альбом Е, часть 2

Типовой проект 503

# ФОМ6 - фундамент участка окраски для решетки пл-211012

## План на отметке 0.000

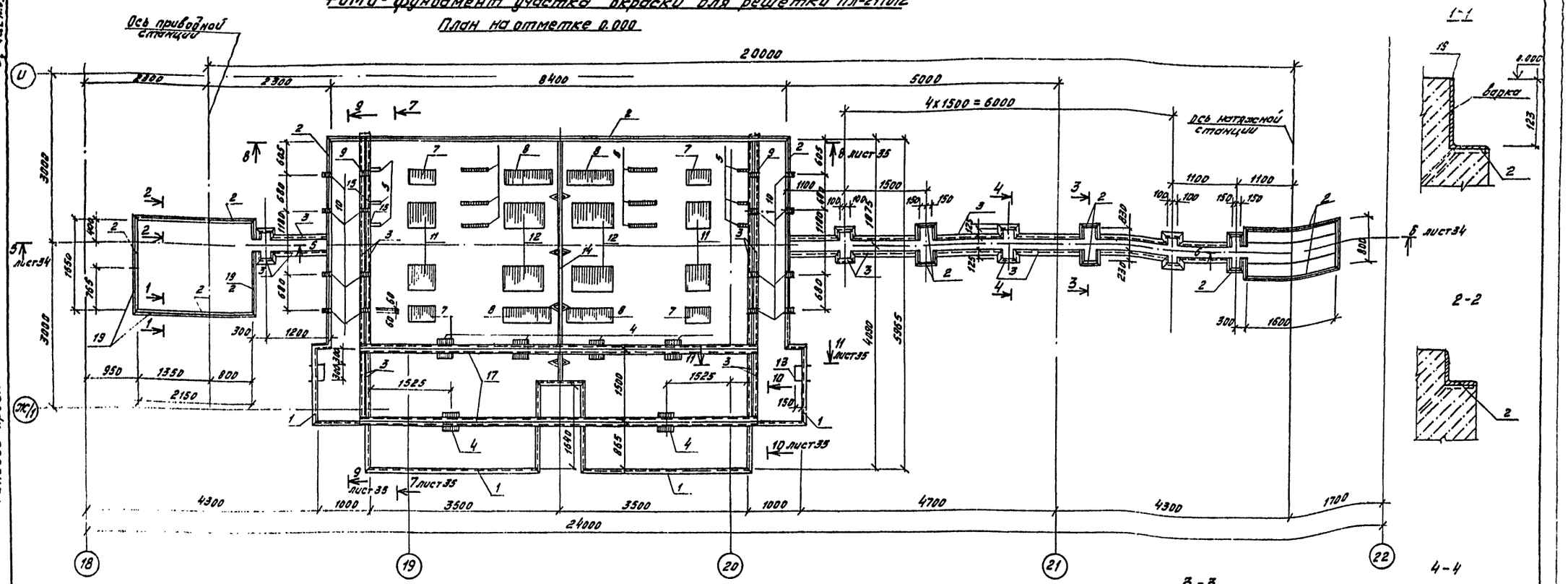
Ось приводной станции
Ось натяжной станции
20000
2300
2300
8400
5000
4х1500 = 6000
24000
4300
1000
3500
3500
1000
4700
4300
1700
3000
1650
765
3000
950
1350
800
2150
300
1200
1525
1525
1500
1640
865
4000
5385
1100
1100
1500
1100
1100
1100

Альбом II часть

Типовой проект 503

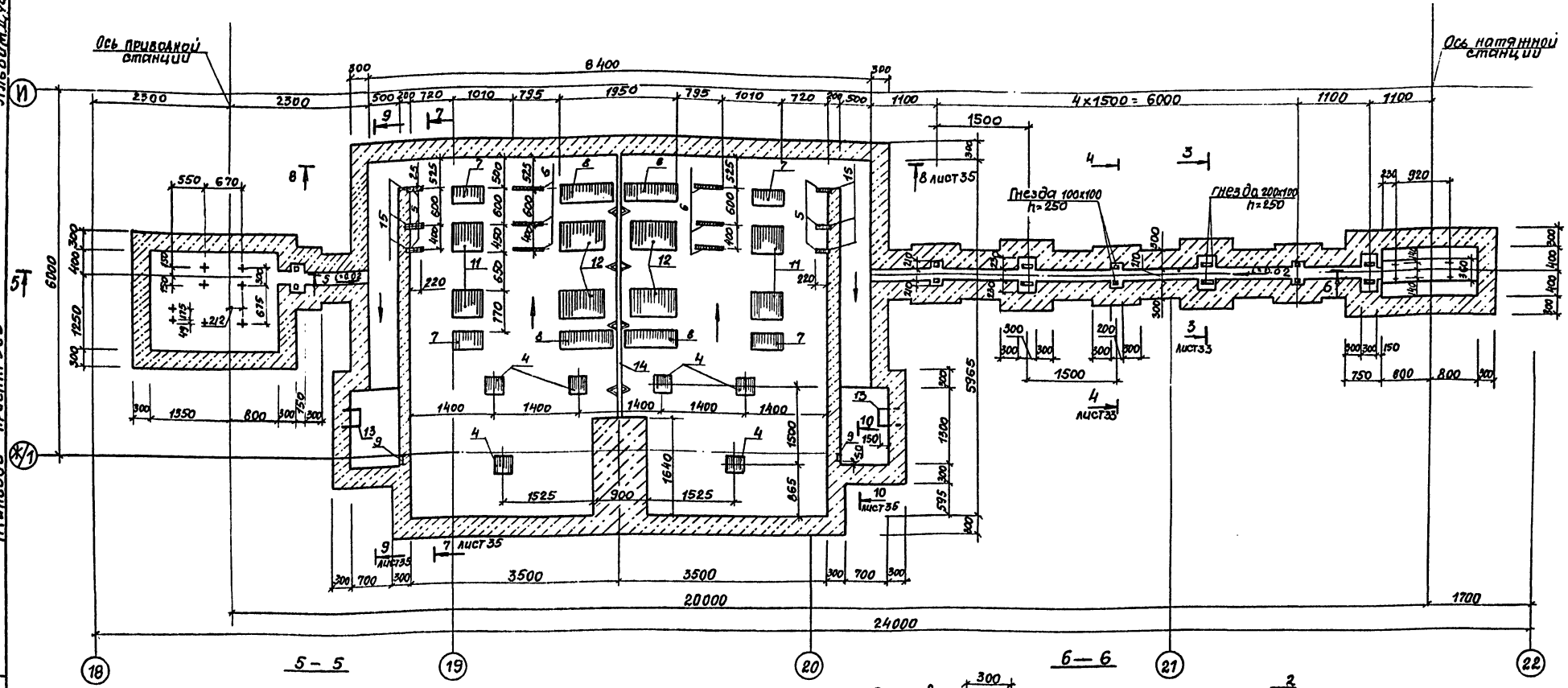


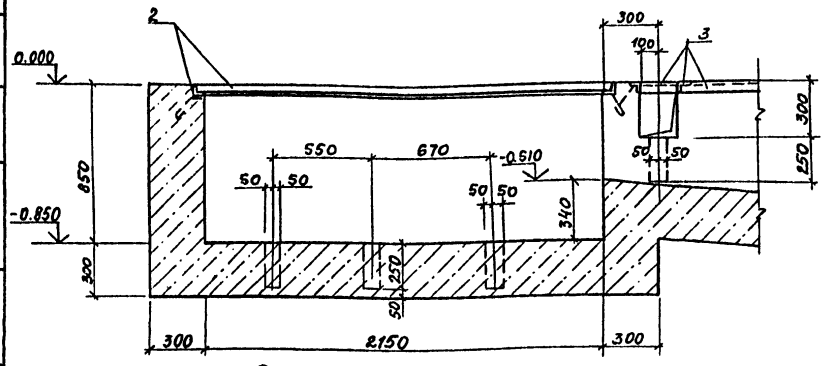


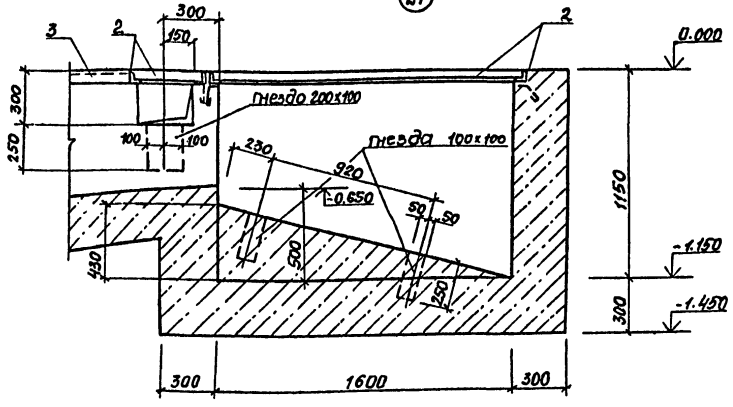


Ведомость расхода стали на элемент. кг

| Марка элемента | Изделия закладные | | | | | | | | | | | | | | | | | | | | | | | | | | Всего | Общий расход |
|---|---|---|---|---|---|---|---|---|---|---|---|---|---|---|---|---|---|---|---|---|---|---|---|---|---|---|---|---|
| | Арматура класса | | | | | | Прокат марки | | | | | | | | | | | | | | | | | | | | | |
| | АI. СТ3 СП3 | | | АIII, 35 ГС | | | ВСТ3 Сп.5, ГОСТ 380-71* | | | | | | | | | | | | | | | | | | | | | |
| | ГОСТ 5781-82* | | | | | | ГОСТ 8509-86 | | | | ГОСТ 8240-72* | | | | ГОСТ 103-76* | | | | ГОСТ 82-70* | | | | | | | | | |
| | Ф20 | Ф8 | Итого | Ф8 | Ф10 | Итого | L50x5 | L63x5 | | Итого | C10 | C14 | | Итого | -65x6 | -50x10 | | Итого | -200x10 | -280x10 | -300x10 | -450x10 | -550x6 | Итого | | | | |
| Фом 6 | 21.6 | 29.12 | 50.7 | 5.67 | 21.45 | 27.1 | 71.82 | 376.9 | | 448.7 | 6.2 | 364.0 | | 370.2 | 11.65 | 31.68 | | 43.33 | 38.9 | 123.96 | 105.96 | 178.08 | 114.0 | 560.9 | | 1423.1 | 1500.9 | |

Согласовано

Нач. техн. отд. | Номин | Взам. инв. №

Подпись и дата | Инв. № подл.

Привязан

Инв. №

| | | | |
|---|---|---|---|
| ГИП | Бояршинов | | |
| Нач. отд. | Сидорова | | |
| Гл. спец. | Стрехнин | | |
| Рук. гр. | Шайхратова | | |
| Вед. инж. | Полякова | | |
| Ст. техн. | Баева | | |

503-4-44м.87 –КЖ

Автотранспортное предприятие на 150 грузовых автомобилей для северных районов

Производственный корпус с закрытой стоянкой

Подземное хозяйство. Фундамент Фом-6. План на отм. ниже. 0.00 Сечения 5-5, 6-6

| Стадия | Лист | Листов |
|---|---|---|
| РП | 34 | |

ГИПРОАВТОТРАНС Новосибирский филиал

Копировал: Сунтеева

формат А2

Альбом V, часть 5

Типовой проект 503

7 - 7

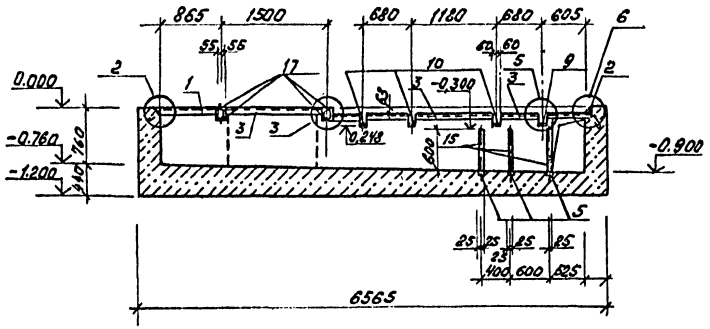


10 - 10

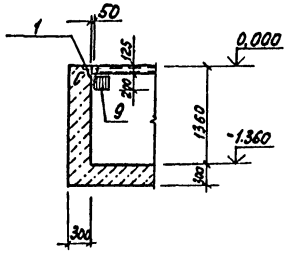


1

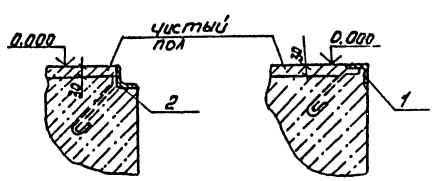


2

3

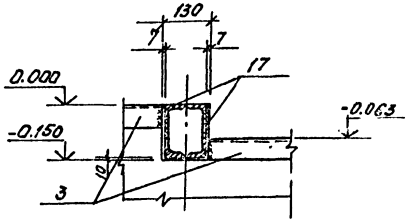


8 - 8

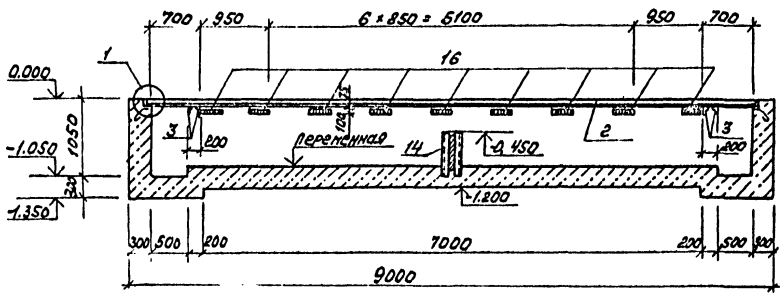


11 - 11

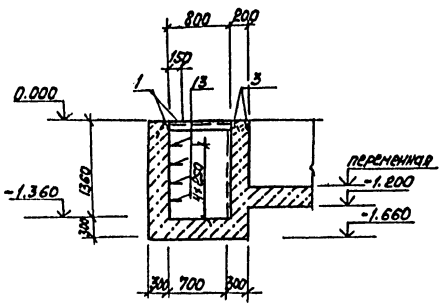


4

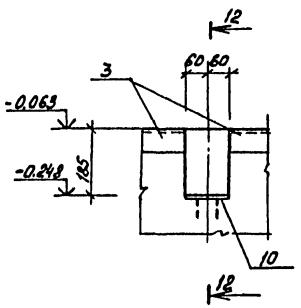


12 - 12

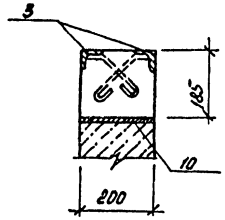


9 - 9

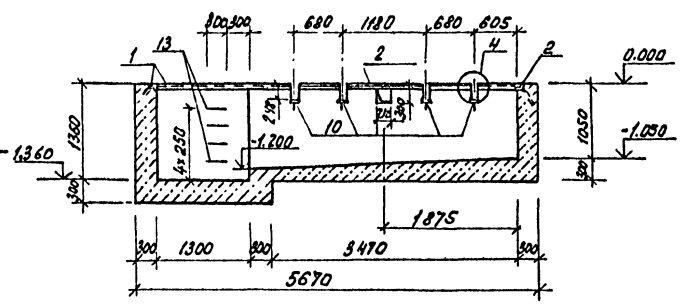


5

6

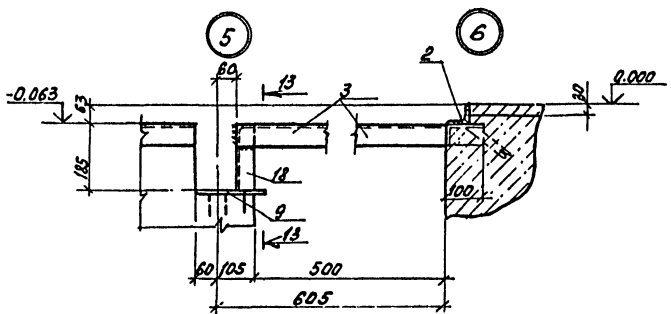


13 - 13

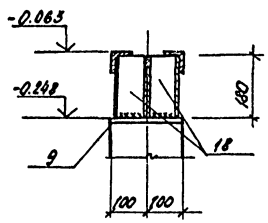


| | | | | | |
|---|---|---|---|---|---|
| ГИП | Баршутов | | | 503-4-44м.87 КЖ | |
| Нач.отд. | Сидорова | | | Автотранспортное предприятие на 150 грузовых автомобилей для северных районов | |
| Н.спец. | Стрехнин | | | Производственный корпус с закрытой стоянкой | Стадия: РП; Лист: 35; Листов: |
| Рук.гр. | Шайхатов | | | | |
| Вед.инж. | Полякова | | | | |
| Ст.техн. | Басева | | | Подземное хозяйство. Разрезы 7-7, 8-8, 9-9, 10-10, 11-11, 12-12, 13-13. Узлы 1...6 к фундаменту Фом 6. | ГИПРОАВТОТРАНС Новосибирский филиал |

Привязан

Инв. №

Копировал

Формат А2

Типовой проект 503 Часть I, Альбом II

## ФОМ8 - фундамент канавы для стенда комбинированного контроля тормозов модели СК2-К267

### План на отм. 0.000

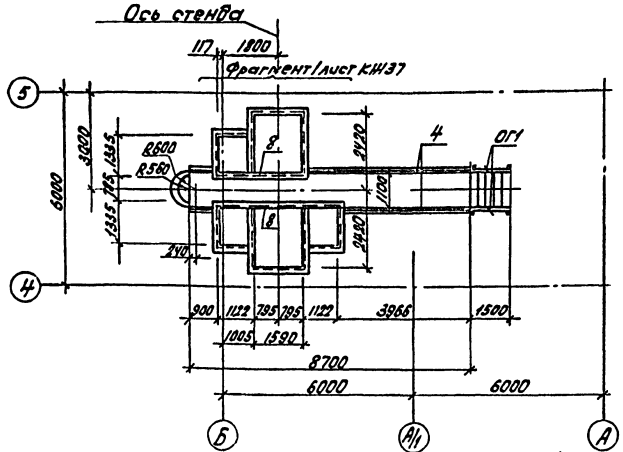


### 1-1

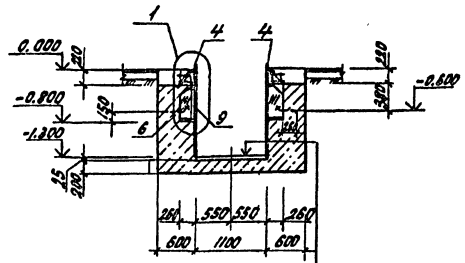


Керамическая плитка ГОСТ 6787-80 - 10
Цементный раствор марка 10 - 15
Бетон В12,5 F200 - 200
Щебень втрамбованный в грунт

### План ниже отм. 0.000

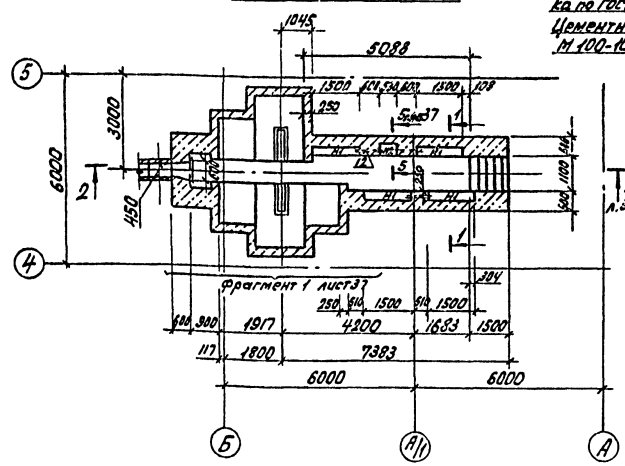


Керамическая плитка по ГОСТ 6141-82-10
Цементный раствор М 100-10

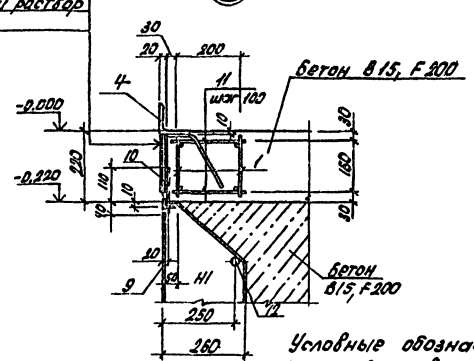


Условные обозначения
Н1 - ниша для освещения
Н2 - ниша для инструментов

### Спецификация элементов сборной конструкции на фундамент ФОМ8

| Марка поз. | Обозначение | Наименование | Кол. | Масса ед. кг | Примечание |
|---|---|---|---|---|---|
| поз. 9 | 503-4-44м.87 альбом V КЖИ-РШ1 | Решетка РШ1 | 4 | 18,9 | |
| ОГ1 | 1.450.3-3 вып. 1 ч. 2 | Ограждение ОГПМХ9Б-10.15с | 2 | 16,7 | |

### Спецификация монолитной бетонной конструкции на фундамент ФОМ8

| Формат | Зона | Поз. | Обозначение | Наименование | Кол. | Примеч. |
|---|---|---|---|---|---|---|
| | | | | ФОМ8 (1шт.) | | |
| | | | | Сборочные единицы | | |
| | | | | Сетка арматурная | | |
| | | 1 | 503-4-44м.87 альбом V КЖИ-С1 | С1 | 8 | |
| | | 2 | 503-4-44м.87 альбом V КЖИ-С2 | С2 | 1 | |
| | | 3 | 503-4-44м.87 альбом V КЖИ-С3 | С3 | 1 | |
| | | | | Изделия закладные | | |
| | | 4 | 503-4-44м.87 альбом V КЖИ-МН1 | МН1 | 9,32 | п.м |
| | | 5 | 503-4-44м.87 альбом V КЖИ-МН3 | М3 | 1 | |
| | | 6 | 503-4-44м.87 альбом V КЖИ-МН4 | МН4 | 8 | |
| | | 7 | 1.400-15 вып. 1 550СБ | МН557 | 14,92 | п.м. |
| | | 8 | 1.400-15 вып. 1 550СБ | МН553 | 11,22 | п.м. |
| | | | | Детали | | |
| | | 10 | | А-I-6 ГОСТ 5781-82* ℓ=160 | 8 | 0,04 кг |
| | | 11 | | А-I-6 ГОСТ 5781-82* ℓ=240 | 232 | 0,05 кг |
| | | 12 | ГОСТ 3262-75* | Труба 20×2,8 | 1,8 п.м. | 1,64 кг/пм |
| | | | | | | |
| | | | | Материалы | | |
| | | | | Бетон В15; F200 | | 1,13 м³ |
| | | | | Бетон В12,5; F200 | | 29,1 м³ |

1. Позиции 2,3,5,7,10 замаркированы на листе 37.

### Ведомость расхода стали на элемент, кг

| Марка элемента | Изделия арматурные | | | | | | | Изделия закладные | | | | | | | | | | | | | | | Общий расход |
|---|---|---|---|---|---|---|---|---|---|---|---|---|---|---|---|---|---|---|---|---|---|---|---|
| | Арматура класса | | | | | | Всего | Арматура класса | | | | | | | Прокат марки | | | | | | | | |
| | АI, ВСт3сп3 | | | АIII, 35ГС | | | | АI, ВСт3сп3 | | | | АIII, 35ГС | | | ВСт3сп5 | | | | | | | | |
| | ГОСТ 5781-82* | | | | | | | ГОСТ 5781-82* | | | | | | | ГОСТ 8510-86 | | ГОСТ 8509-86 | | | | | | |
| | Ф6 | Ф8 | Итого | Ф8 | Ф12 | Итого | | Ф6 | | | Итого | Ф8 | | Итого | L100×63×7 | | L50×5 | | L140×10 | Итого | | | |
| ФОМ8 | 6,68 | 2,1 | 8,78 | 8,1 | 18,5 | 26,6 | 35,38 | 16,03 | | | 16,03 | 15,65 | | 15,65 | 112,35 | | 51,7 | | 239,1 | 403,15 | 434,83 | | 470.21 |

Согласовано
Нач. техн. отд. Ножин
Нач. элект. отд. Аршинов
Нач. сант. отд. Бадиков

Инв. № подл. | Подп. и дата | Взам. инв. №

Привязан

Инв. №

| | | | |
|---|---|---|---|
| ГИП | Бояршинов | | |
| Нач. отд. | Сидорова | | |
| Гл. спец. | Стрехнин | | |
| Рук. гр. | Шайхратова | | |
| Вед. инж. | Полякова | | |
| Ст. техн. | Баева | | |

503-4-44м.87 КЖ

Автотранспортное предприятие на 150 грузовых автомобилей для северных районов

Производственный корпус с закрытой стоянкой

| Стадия | Лист | Листов |
|---|---|---|
| РП | 36 | |

Подземное хозяйство. Фундамент под оборудование ФОМ8. Планы на отм. 0.000 ниже 0.000

ГИПРОАВТОТРАНС Новосибирский филиал

Часть I, Альбом II

Типовой проект 503

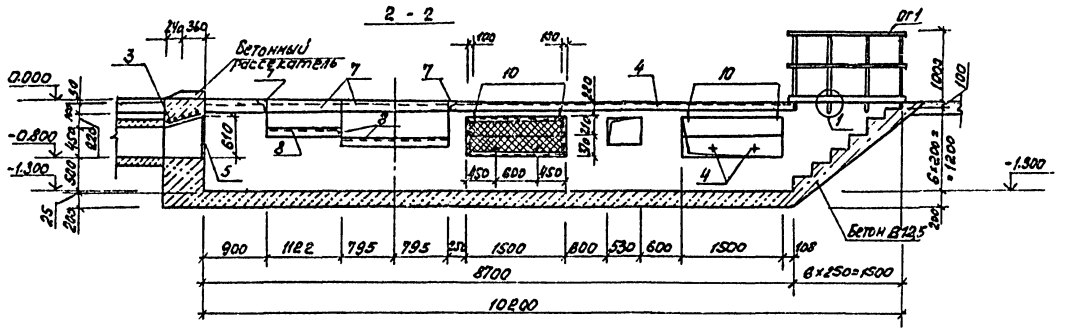


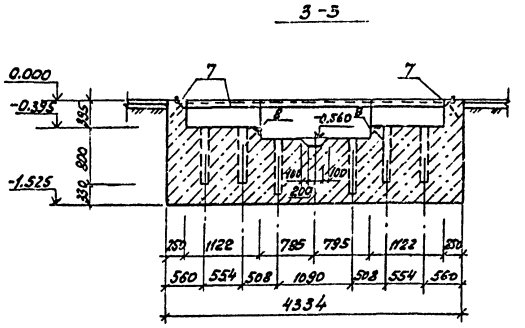


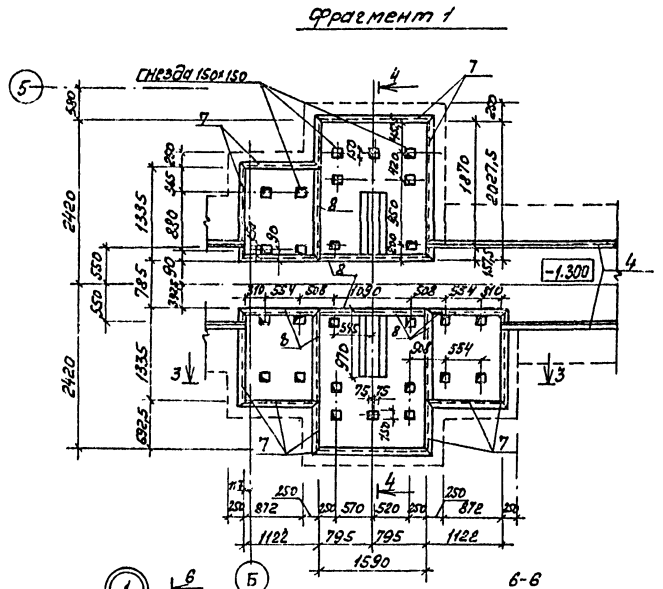


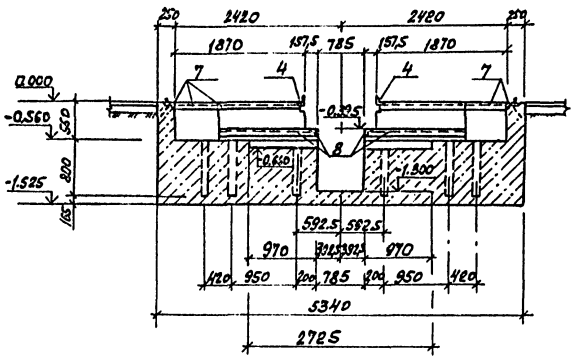


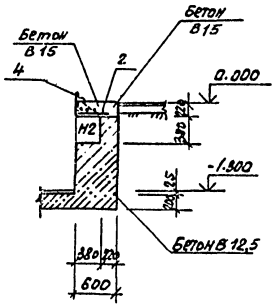


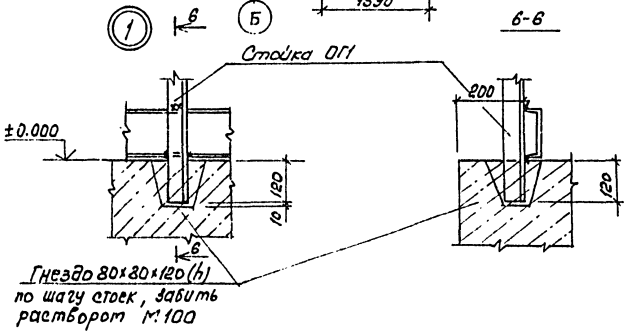


| | | | |
|---|---|---|---|
| ГИП | Бояршинов | | 503 - 4 - 44м. 87 -КМ |
| Нач. отд. | Сидорова | | Автотранспортное предприятие на 150 грузовых автомобилей для северных районов |
| Гл. спец. | Стрехнин | | |
| Рук. гр. | Шайкратова | | Производственный корпус с закрытой стоянкой |
| Вед. инж. | Полякова | | Стадия: РП; Лист: 37; Листов: |
| Ст. техн. | Баева | | Подземное хозяйство. Фундамент под оборудование. Фонд. Фрагмент 1. Сечения 3-3...5-5 |

ГИПРОАВТОТРАНС Новосибирский филиал

Привязан

Инв. №

Согласовано

Инв. № подл. | Подпись и дата | Взам. инв. №

Нач. электр. отд. | Фрахтов | Нач. техн. отд. | Ножин

Копировал | Формат А2

Типовой проект 503 часть I, Альбом II

Фрагмент плана 1

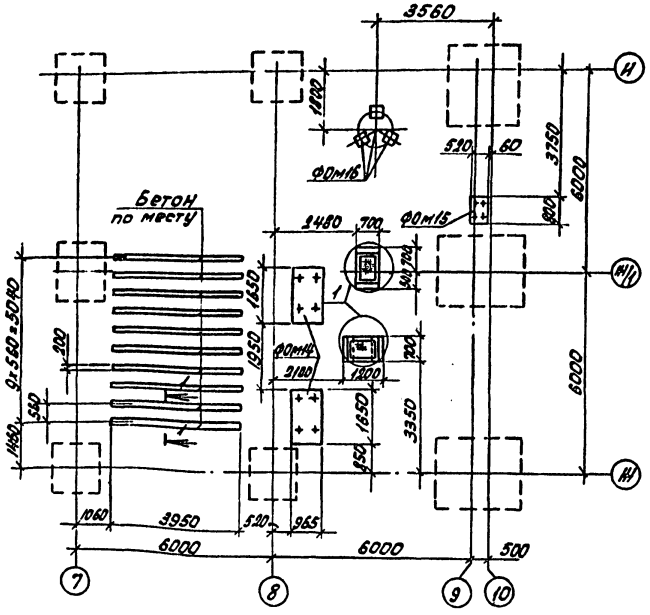


ФОм14

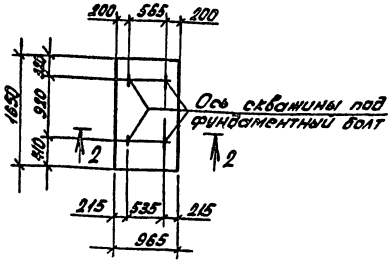


2-2

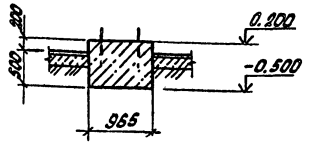


ФОм16

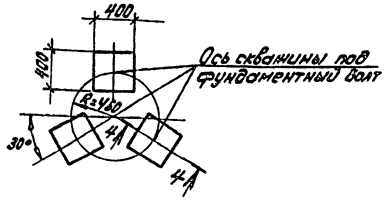


1-1

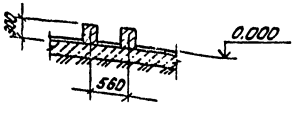


ФОм15

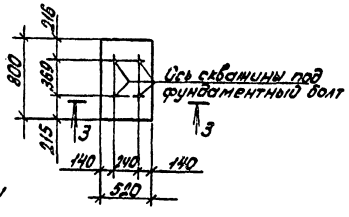


3-3

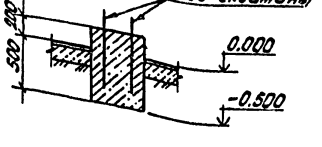


4-4

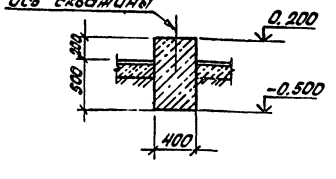


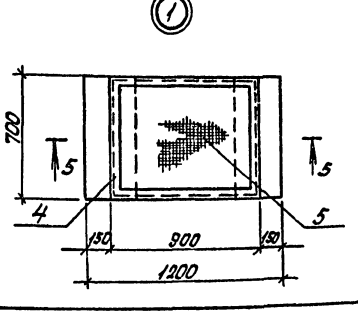


5-5

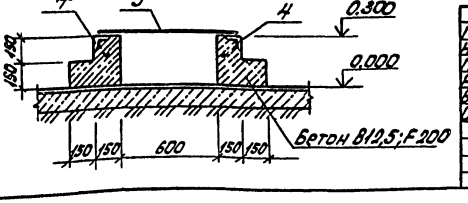


Спецификация монолитной бетонной конструкции на фундамент ФОм14, ФОм15, ФОм16

| Формат | Зона | Поз. | Обозначение | Наименование | Кол. | Примеч. |
|---|---|---|---|---|---|---|
| | | | | ФОм14 | | |
| | | | | Материалы: | | |
| | | | | Бетон В12,5 F200 | - | 2,23м³ |
| | | | | ФОм15 | | |
| | | | | Материалы: | | |
| | | | | Бетон В12,5; F200 | - | 0,29м³ |
| | | | | ФОм16 | | |
| | | | | Материалы: | | |
| | | | | Бетон В12,5 F200 | - | 0,11м³ |
| | | | | Монолитный бетон по месту | • | |
| | | | | Материалы: | | |
| | | | | Бетон В12,5 F200 | | 2,37м³ |

1. Объем бетона на узел 1 (штук 2) составляет - 0,09м³.
2. Позиции 4, 5 смотри в спецификации на листе 22

Привязан:

Инв. №

| | | |
|---|---|---|
| ГИП | Бояршинов | |
| Нач.отд. | Сидорова | |
| Гл.спец. | Стрекнин | |
| Рук.гр. | Шайкратова | |
| Вед.инж. | Полякова | |
| Инж. | Леонова | |

503-4-44 м.87 КЖ

Автотранспортное предприятие на 150 грузовых автомобилей для северных районов

Производственный корпус с закрытой стоянкой

| Стадия | Лист | Листов |
|---|---|---|
| РП | 38 | |

Подземное хозяйство. Фрагмент плана 1. Фундаменты под оборудование ФОм14 ... ФОм16

ГИПРОАВТОТРАНС Новосибирский филиал

Инв. № подл. | Подпись и дата | Взам. инв. №

Типовой проект 503 часть I, Альбом II

Согласовано

Инв. № подл. | Подп. и дата | Взам. инв. №

## Фундамент ФОм 13 на отм. 0.000

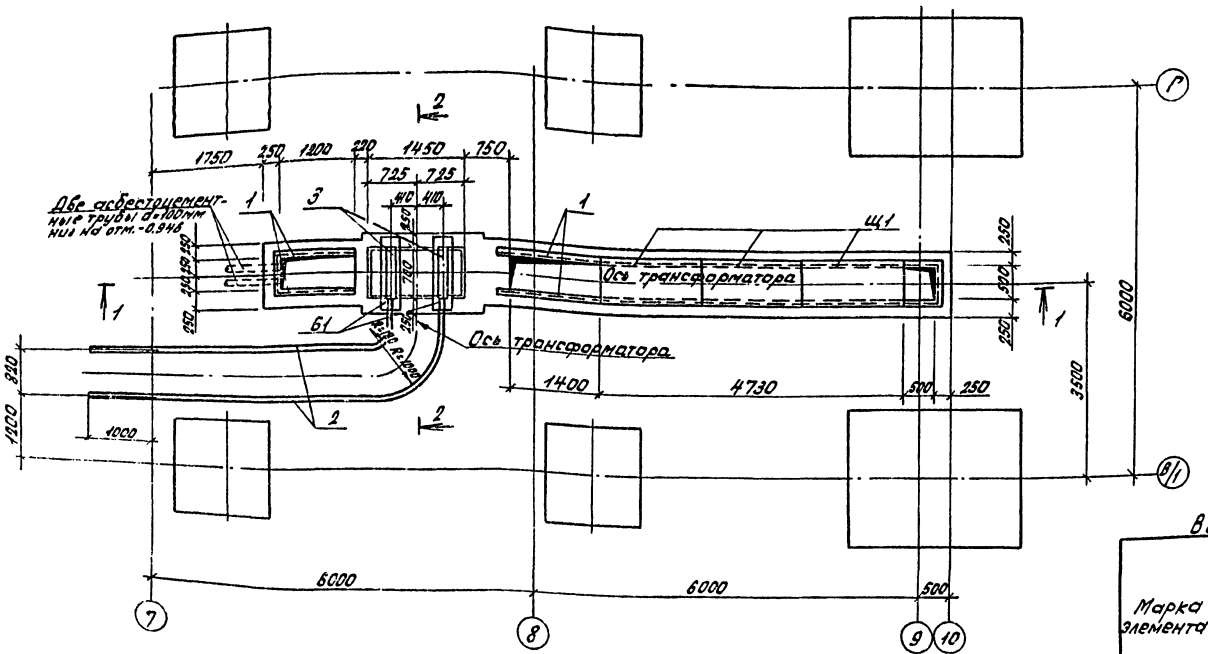


## Спецификация элементов сборной конструкции на фундамент ФОм 13

| Марка | Обозначение | Наименование | Кол. | Масса ед., кг | Примеч. |
|---|---|---|---|---|---|
| Б1 | 3.006.1-2/82 Вып. 3-2 | Балка Б1 | 2 | 130 | |
| Р1 | 503-4-44м.87 альбом 2 - КЖН-Р1 | Решетка Рш 2 | 1 | 20,91 | |
| Р2 | 503-4-44м.87 альбом 2 - КЖН-Р2 | Решетка Рш3 | 1 | 23,51 | |
| Щ1 | 503-4-44м.87 альбом 2 - КЖН-Щ1 | Щит Щ1 | 3 | 83,02 | |

## Спецификация монолитной бетонной конструкции на фундамент ФОм 13

| Формат | Зона | Поз. | Обозначение | Наименование | Кол. | Примеч. |
|---|---|---|---|---|---|---|
| | | | | Фундамент ФОм 13 | | |
| | | | | Сборочные единицы | | |
| | | | | Изделие закладное | | |
| | | 1 | 3.400-6/76 л. 39 | Мн4-46 | п.м. 13,56 | 4,4 кг |
| | | 2 | 3.400-6/76 л. 17 | Мн1-10 | п.м. 14,6 | 5,1 кг |
| | | | | Детали | | |
| БЧ | | 3 | | -8×100 ГОСТ 103-76* ℓ=700 | 2 | 4,4 кг |
| БЧ | | 4 | | [М10 ГОСТ 8240-72* ℓ=850 | 1 | 7,3 кг |
| | | | | Материалы: | | |
| | | | | Бетон В12,5; F 200 | – | 5,992 м³ |

## Ведомость расхода стали на элемент, кг

| Марка элемента | Изделия закладные | | | | | | | | | | | Всего | Общий расход |
|---|---|---|---|---|---|---|---|---|---|---|---|---|---|
| | Арматура класса А-III ГОСТ 5781-82* | | | Прокат марки Вст3сп5 ГОСТ 380-71* ГОСТ 8240-72* | | | ГОСТ 8509-86 | | | ГОСТ 103-76* | | | | |
| | ф8 | | Итого | [10 | | Итого | ∠50×5 | | Итого | -8×100 | -6×100 | Итого | | |
| ФОм 13 | 16,38 | | 16,38 | 7,3 | | 7,3 | 66,73 | | 66,73 | 8,8 | 68,82 | 77,42 | 167,83 | 167,83 |

1. За отметку 0.000 принята отметка чистого пола производственного корпуса.
2. Монолитные участки стен, днища приямков выполнять из бетона В12,5; F200.
3. Поверхность необетонируемых закладных деталей окрасить эмалью марки ПФ133 по ГОСТ 926-82 по грунту марки ГФ-020.
4. Позицию 2" пристрелить к балке дюбелями ДГП 4,5×50 в 3* точках.

Привязан

Инв. №

| | | | |
|---|---|---|---|
| ГИП | Бояршина | | 503-4-44м.87 КЖ |
| Нач. отд. | Сидорова | | Автотранспортное предприятие на 150 грузовых автомобилей для северных районов |
| Д. спец. | Стрекунин | | Производственный корпус с закрытой стоянкой |
| Рук. гр. | Чайхратов | | Стадия: РП; Лист: 39; Листов: |
| Вед. инж. | Полякова | | Подземное хозяйство. Фундамент ФОм 13 на отм. 0.000. Сечения 1-1; 2-2. Узел 1. |
| Инженер | Леонова | | ГИПРОАВТОТРАНС Новосибирский филиал |

Часть I, Альбом II

Типовой проект 503

## Канал КЛ1

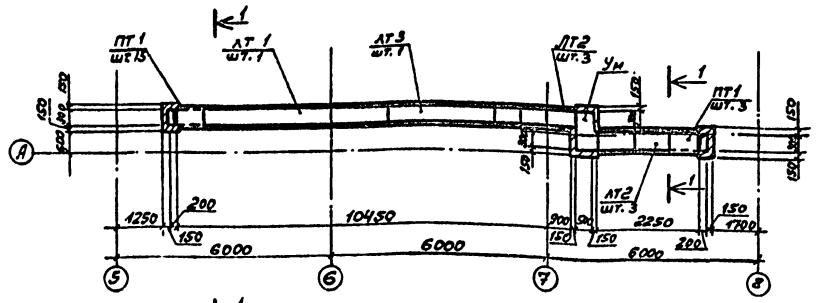


## Канал КЛ2

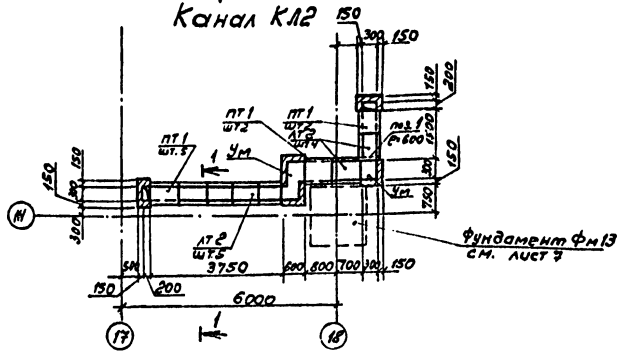


## 1-1

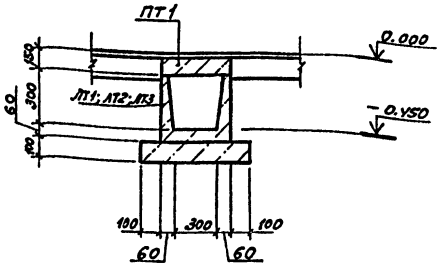


## 2-2

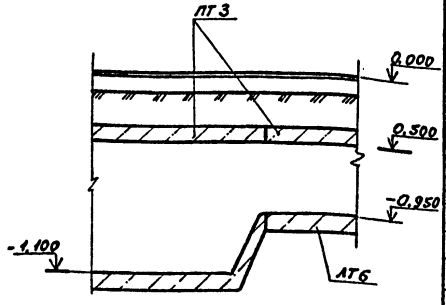


## Спецификация элементов сборной конструкции к схемам, расположенным на листах КЖ40..КЖ42

(начало)

| Марка поз | Обозначение | Наименование | Кол. | Масса ед., кг | Примечание |
|---|---|---|---|---|---|
| | | Канал 1 | | | |
| | | Лотки | | | |
| ЛТ1 | 3.006.1-2/82 в.0 | Л1-15 | 2 | 900 | |
| ЛТ2 | 3.006.1-2/82 в.0 | Л1д-15 | 6 | 110 | |
| ЛТ3 | 3.006.1-2/82 в.0 | Л1-15/2 | 1 | 450 | |
| | | Плиты | | | |
| ПТ1 | 3.006.1-2/82 в.0 | П2-15 | 18 | 80 | |
| | | Канал 2 | | | |
| | | Лотки | | | |
| ЛТ2 | 3.006.1-2/82 в.0 | Л1д-15 | 9 | 110 | |
| | | Плиты | | | |
| ПТ1 | 3.006.1-2/82 в.0 | П2-15 | 9 | 80 | |
| | | Канал 3 | | | |
| | | Лотки | | | |
| ЛТ2 | 3.006.1-2/82 в.0 | Л1д-15 | 6 | 110 | |
| | | Плиты | | | |
| ПТ1 | 3.006.1-2/82 в.0 | П2-15 | 6 | 80 | |
| | | Канал 4 | | | |
| | | Лотки | | | |
| ЛТ2 | 3.006.1-2/82 в.0 | Л1д-15 | 3 | 110 | |
| | | Плиты | | | |
| ПТ1 | 3.006.1-2/82 в.0 | П2-15 | 3 | 80 | |
| | | Канал 5 | | | |
| | | Лотки | | | |
| ЛТ1 | 3.006.1-2/82 в.0 | Л1-15 | 4 | 900 | |
| ЛТ2 | 3.006.1-2/82 в.0 | Л1д-15 | 17 | 110 | |
| ЛТ4 | 3.006.1-2/82 в.0 | Л7д-15 | 6 | 350 | |
| ЛТ5 | 3.006.1-2/82 в.0 | Л5-15 | 1 | 2250 | |
| ЛТ6 | 3.006.1-2/82 в.0 | Л5-15/2 | 1 | 1125 | |
| ЛТ7 | 3.006.1-2/82 в.0 | Л5д-15 | 2 | 280 | |
| ЛТ8 | 3.006.1-2/82 в.0 | Л2-15 | 2 | 900 | |
| | | Плиты | | | |
| ПТ1 | 3.006.1-2/82 в.0 | П2-15 | 49 | 80 | |
| ПТ2 | 3.006.1-2/82 в.0 | П9д-15 | 6 | 260 | |

## Спецификация элементов железобетона на монолитные участки типа „Ум"

(начало)

| Формат | Зона | Поз. | Обозначение | Наименование | Кол. | Примеч. |
|---|---|---|---|---|---|---|
| | | | | „Ум" | | см. прим. |
| | | | | Днища, стенки | | |
| | | | | Материалы | | |
| | | | | Бетон В12,5; F-3200 | – | 69,04м³ |
| | | | | Плиты | | |
| | | | | Детали | | |
| | | Б.Ч. | | А-III-8 ГОСТ 5781-82* ℓ=92100 | 1 | 36,4кг |
| | | | | Материалы | | |
| | | | | Бетон В12,5; F-200 | – | 0,67м³ |

(продолжение)

| | | | | | |
|---|---|---|---|---|---|
| ПТ3 | 3.006.1-2/82 в.0 | П6-15 | 4 | 280 | |
| ПТ4 | 3.006.1-2/82 в.0 | П6д-15 | 1 | 170 | |
| ПТ5 | 3.006.1-2/82 в.0 | П4-15 | 22 | 110 | |
| поз.1 | 3.400-6/75. | МН4-46 | 2,8 | 13,32 | п.м. |
| | | Канал 6 | | | |
| | | Плиты | | | |
| ПТ5 | 3.006.1-2/82 в.0 | П4-15 | 2 | 110 | |
| | | Канал 7 | | | |
| | | Плиты | | | |
| ПТ1 | 3.006.1-2/82 в.0 | П2-15 | 33 | 80 | |
| ПТ3 | 3.006.1-2/82 в.0 | П6-15 | 13 | 280 | |
| ПТ4 | 3.006.1-2/82 в.0 | П6д-15 | 1 | 170 | |
| | | Канал 8 | | | |
| ЛТ2 | 3.006.1-2/82 в.0 | Лоток Л1д-15 | 2 | 110 | |
| ЛТ1 | 3.006.1-2/82 в.0 | Плита П2-15 | 2 | 80 | |

1. Плиты монолитных участков типа „Ум" армировать отдельными стержнями ф8А III. Шаг стержней 150мм, длину стержней принять по месту участка плиты. Толщина плит 100мм, защитный слой рабочей арматуры – 10мм.

2. Поз.1 учтена в спецификации на листе 22.

3. Сечение 2-2 затаркировано на листе 40.

| | | |
|---|---|---|
| ГИП | Боярышнев | |
| Нач.отд. | Сидорова | |
| Гл.спец. | Стрехнин | |
| Рук.гр. | Майхратова | |
| Инжен. | Быкарева | |

503-4-44м.87 КЖ

Автотранспортное предприятие на 150 грузовых автомобилей для северных районов

| Производственный корпус с закрытой стоянкой | Стадия | Лист | Листов |
|---|---|---|---|
| | РП | 40 | |

Подземное хозяйство. Каналы Кл1; Кл2. Разрезы 1-1, 2-2.

ГИПРОАВТОТРАНС Новосибирский филиал

Привязан

Инв. №

Согласовано: Нач. сант. отд. Адзиковский; Взам. инв. №; Подпись и дата; Инв. №

Типовой проект 503 часть I, Альбом II

Канал КЛ5

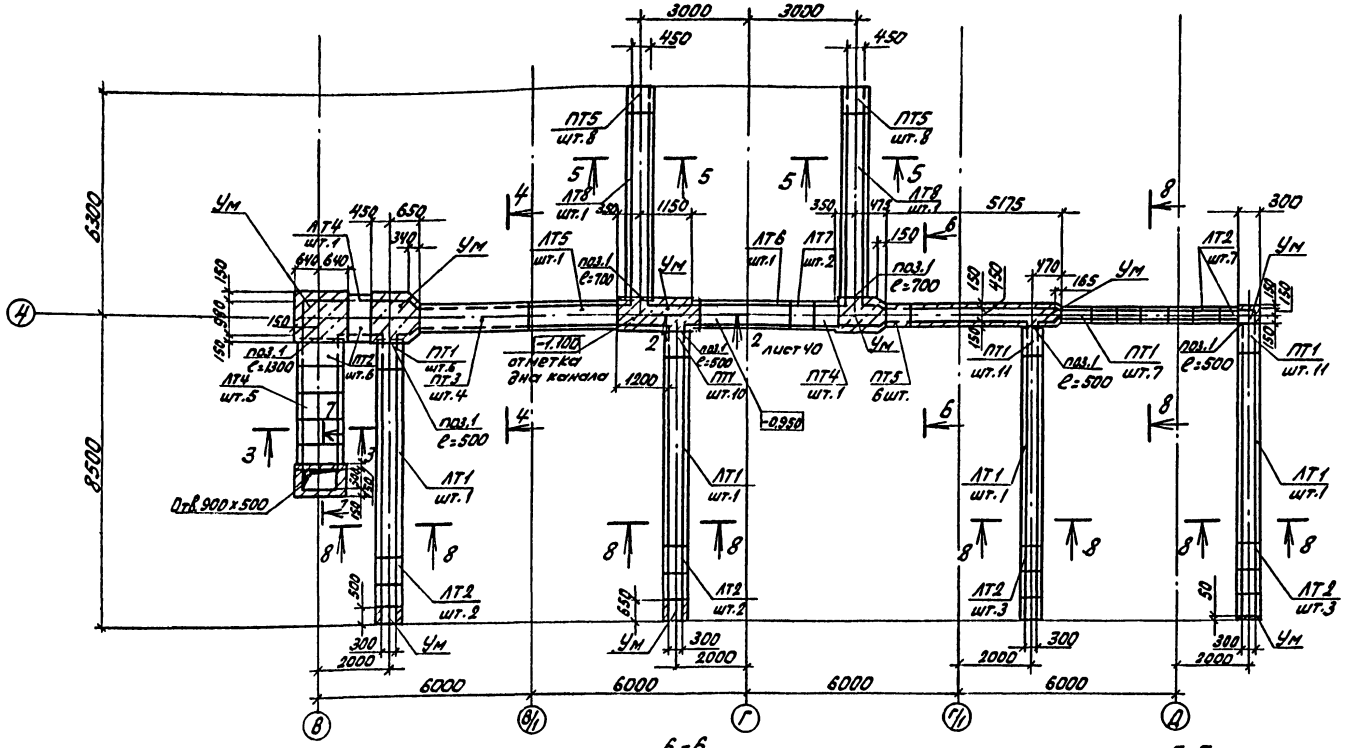


3-3

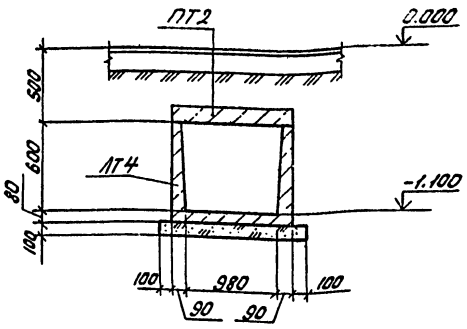


4-4

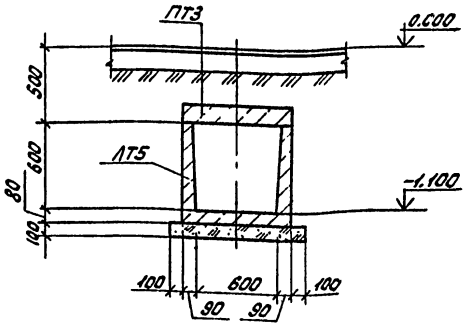


5-5

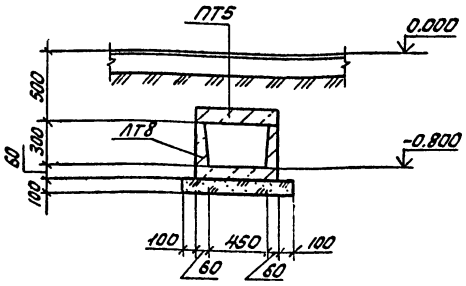


Канал КЛ6

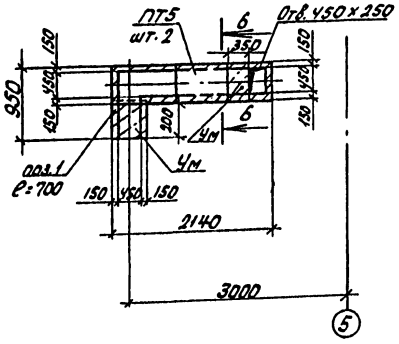


6-6

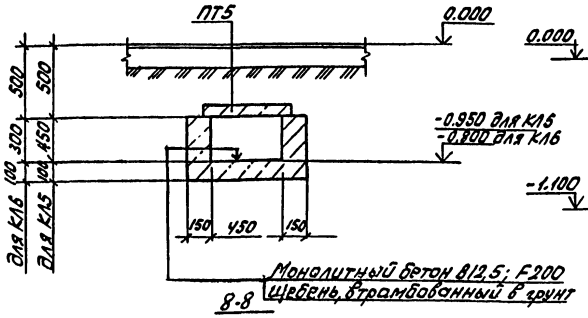


7-7

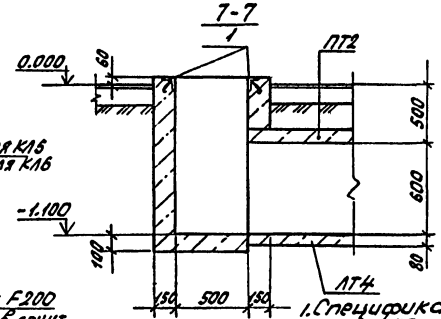


8-8

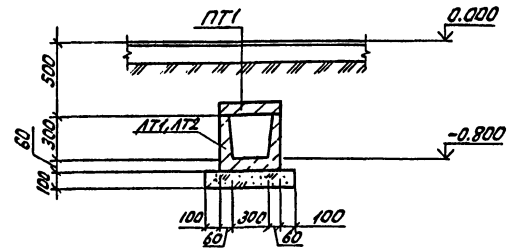


1. Спецификацию сборных конструкций смотри на листе 40.
2. Поз. 1 смотри в спецификации на листе 22.
3. Сечение 2-2 смотри лист 40.

| | | | |
|---|---|---|---|
| ГИП | Бояршинов | | 503-4-44м.87 КЖ |
| Нач.отд. | Сидорова | | Автотранспортное предприятие на 150 грузовых автомобилей для северных районов |
| Гл.спец. | Стрехнин | | |
| Рук.гр. | Шайкратов | | Производственный корпус с закрытой стоянкой |
| Инж. | Быкарева | | Стадия: РП; Лист: 41; Листов: |
| Привязан | | | Подземное хозяйство. Каналы КЛ5; КЛ6. Разрезы 3-3 ... 8-8 |
| Инв.№ | | | ГИПРОАВТОТРАНС Новосибирский филиал |

Согласовано
Нач.сант.отд. Айтиков
Инв.№подл. | Подп. и дата | Взам.инв.№

Типовой проект 503

Часть I. Альбом II

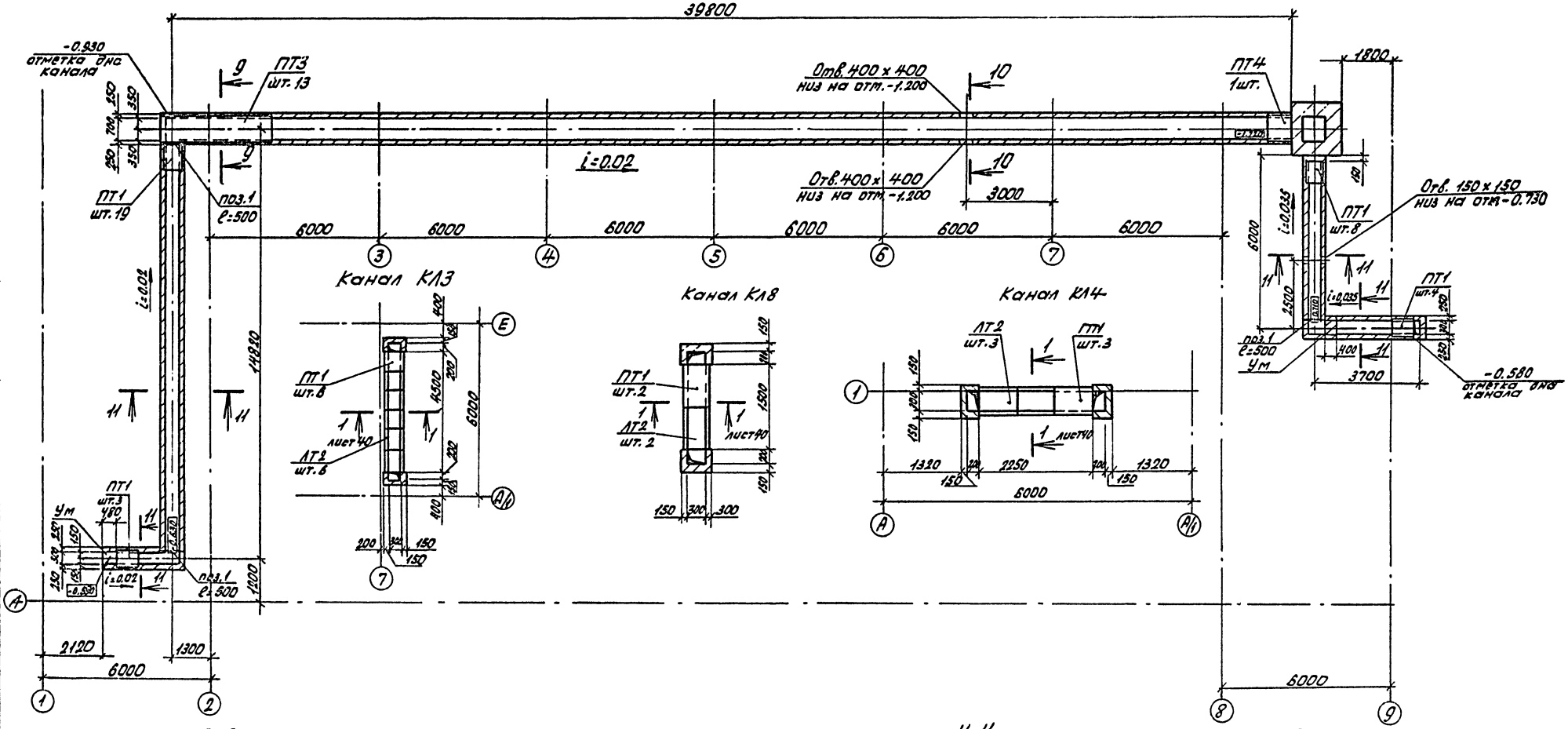


Поз.1 смотри в спецификации на листе 22

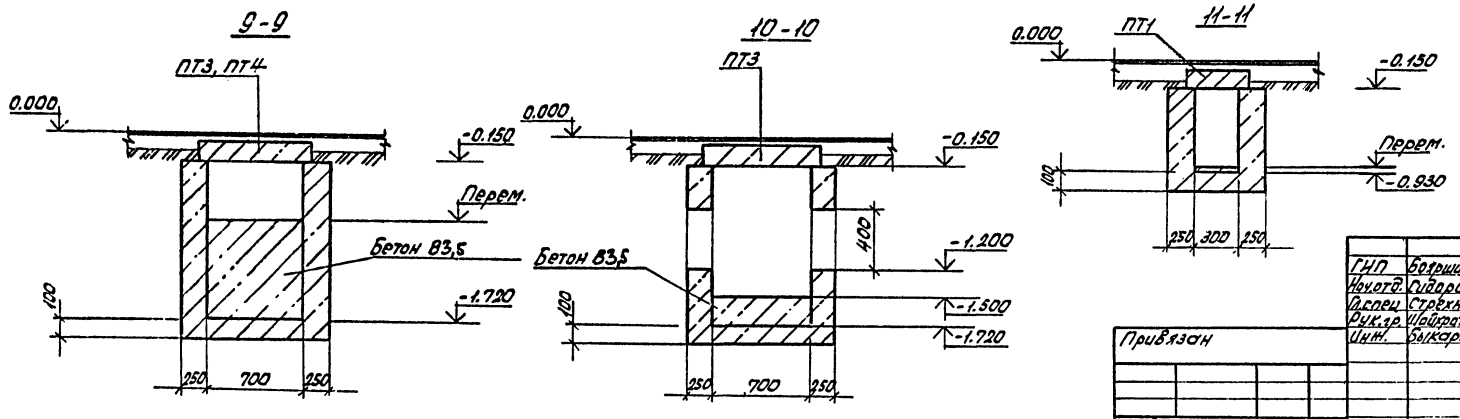


| | | | |
|---|---|---|---|
| ГИП | Бояршинов | | |
| Нач.отд. | Сидорова | | |
| Гл.спец. | Стрехнин | | |
| Рук.гр. | Шайхратова | | |
| Инж. | Быкарева | | |

Привязан

Инв. №

503-4-44м.87 КЖ

Автотранспортное предприятие на 150 грузовых автомобилей для северных районов

Производственный корпус с закрытой стоянкой

| Стадия | Лист | Листов |
|---|---|---|
| РП | 42 | |

Подземное хозяйство. Каналы КЛ3, КЛ4, КЛ7, КЛ8. Разрезы 9-9 ... 11-11

ГИПРОАВТОТРАНС
Новосибирский филиал

Согласовано
Нач.сант.отд.
Взам.инв.
Подп. и дата
Инв.№

Альбом II, часть I

Типовой проект 503

## Схема расположения стеновых панелей по оси А (схема 1)

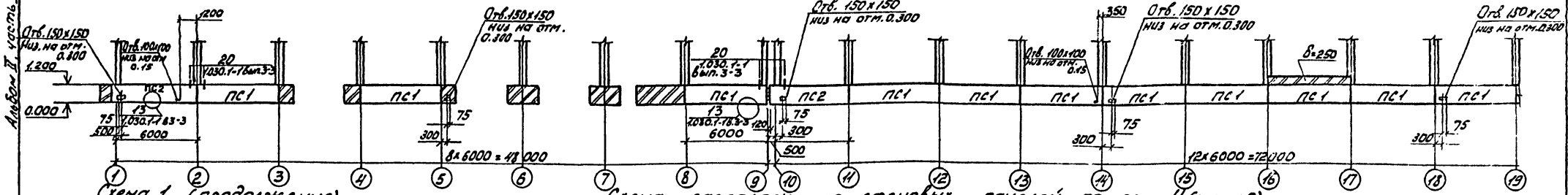


Схема 1 (продолжение)

## Схема расположения стеновых панелей по оси И (схема 2)

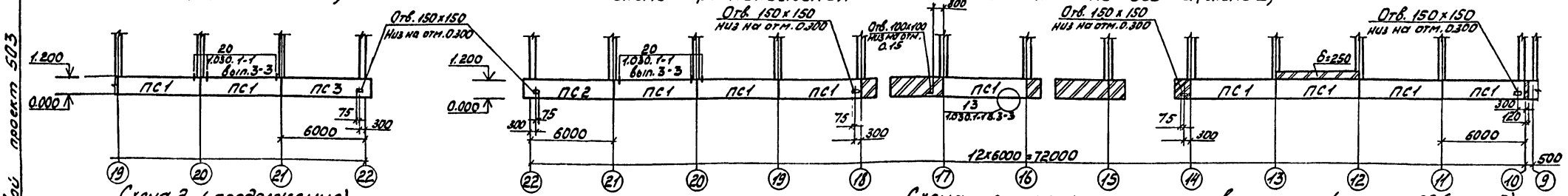


Схема 2 (продолжение)

## Схема расположения стеновых панелей по оси 22 (схема 3)

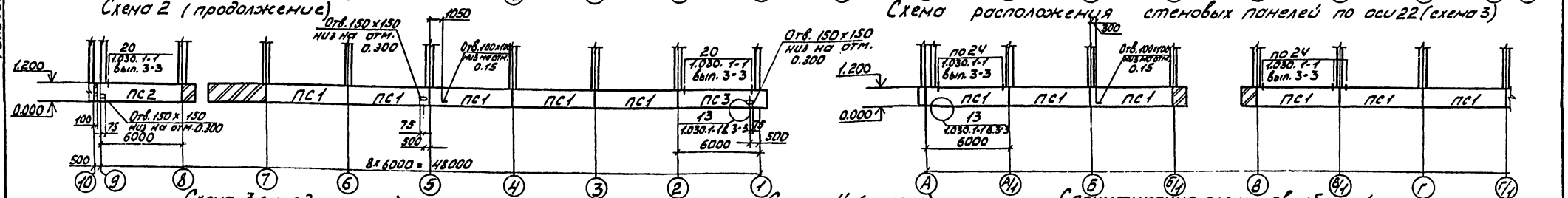


Схема 3 (продолжение)

Схема 4 (начало)

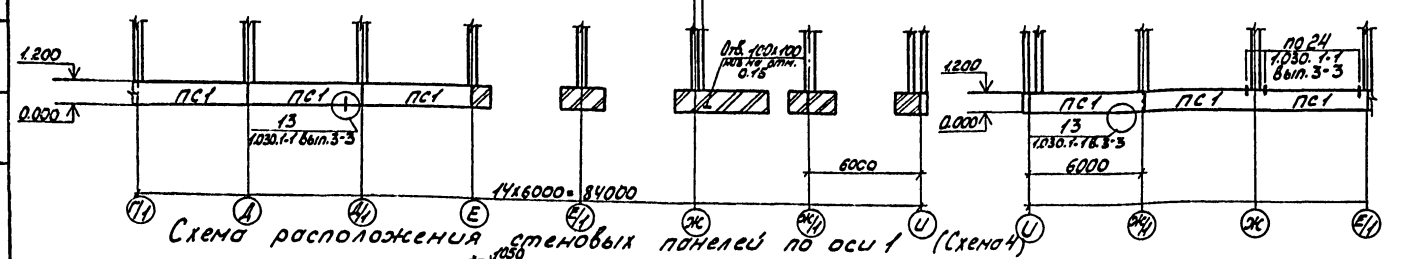


## Схема расположения стеновых панелей по оси 1 (Схема 4)

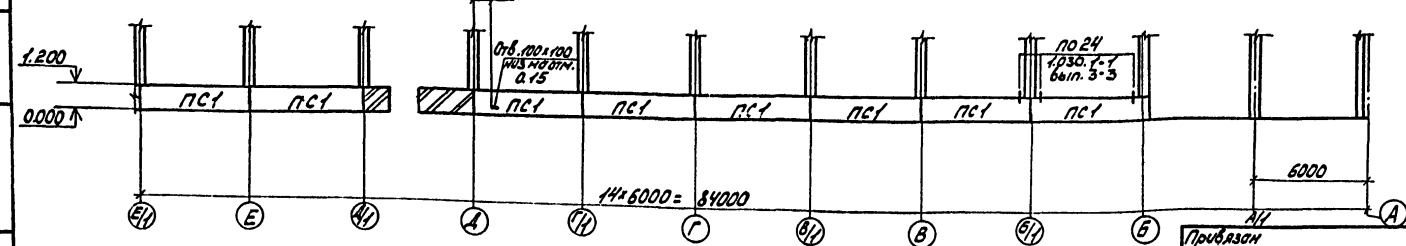


## Спецификация элементов сборной конструкции к схемам расположения стеновых панелей

| Марка | Обозначение | Наименование | Кол. | Масса ед, кг | Примечание |
|---|---|---|---|---|---|
| | | Панели стеновые t=-40°С | | | |
| ПС1 | 503-4-44м.87 альбом V КЖИ-ПС60.12.3-3л-1.31-1 | ПС60.12.3-3л-1.31-1 | 48 | 2510 | |
| ПС2 | 503-4-44м.87 альбом V КЖИ-ПС63.5.12.3.0-3.л-1.31-1 | ПС63.5.12.3.0-3.л-1.31-1 | 4 | 2660 | |
| ПС3 | 503-4-44м.87 альбом V КЖИ-ПС63.5.12.3.0-3.л-2.31-1 | ПС63.5.12.3.0-3.л-2.31-1 | 2 | 2660 | |
| | | t=-50°С | | | |
| ПС1 | 503-4-44м.87 альбом V КЖИ-ПС60.12.3.5-3.л-1.31-1 | ПС60.12.3.5-3.л-1.31-1 | 48 | 2900 | |
| ПС2 | 503-4-44м.87 альбом V КЖИ-ПС64.12.3.5-6.л-1.31-1 | ПС64.12.3.5-6.л-1.31-1 | 4 | 3100 | |
| ПС3 | 503-4-44м.87 альбом V КЖИ-ПС64.12.3.5-6.л-2.31-1 | ПС64.12.3.5-6.л-2.31-1 | 2 | 3100 | |
| | | Изделия соединительные | | | |
| Т3 | 1.030.1-1 вып. 4-1 л.120 | Т13 | 110 | 0.4 | |
| поз.18 | 1.030.1-1 вып. 3-3 л. 512 | L160×100×10 ГОСТ 8509-72* / В ст3 сп5 ℓ=200 | 44 | 4.9 | |

| | | |
|---|---|---|
| ГИП | Бояршинов | |
| Нач. отд. | Сидорова | |
| Гл. спец. | Стрехнин | |
| Рук. гр. | Шайхратова | |
| Инж. | Быкарева | |

503-4-44м.87 КЖ

Автотранспортное предприятие на 150 грузовых автомобилей для северных районов

Производственный корпус с закрытой стоянкой

| Стадия | Лист | Листов |
|---|---|---|
| РП | 43 | |

Схема расположения стеновых панелей по оси А, по оси И осям 1 и 22

ГИПРОАВТОТРАНС
Новосибирский филиал

Согласовано

Инв. № подл. | Подп. и дата | Взам. инв. № | Инв. сант. отд. | Лицензия | Вознесенский

Привязан

Инв. №

Типовой проект 503 часть I Альбом II

## Схема расположения перегородок по оси Ж

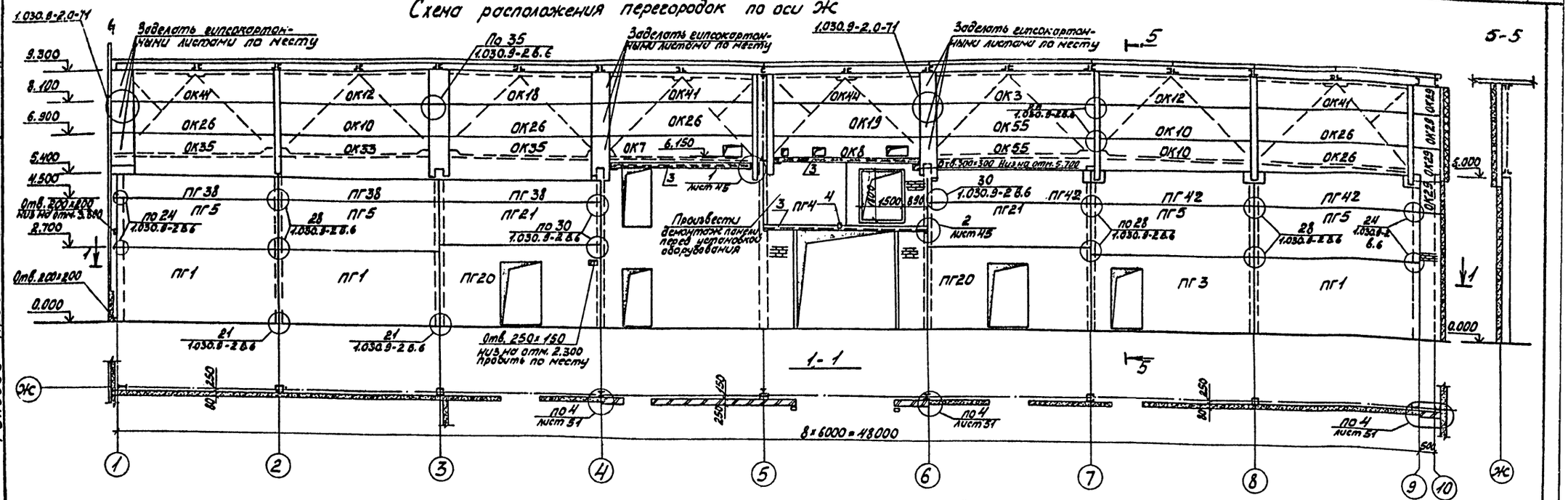


## Схема расположения перегородок по осям Е (Е/1)

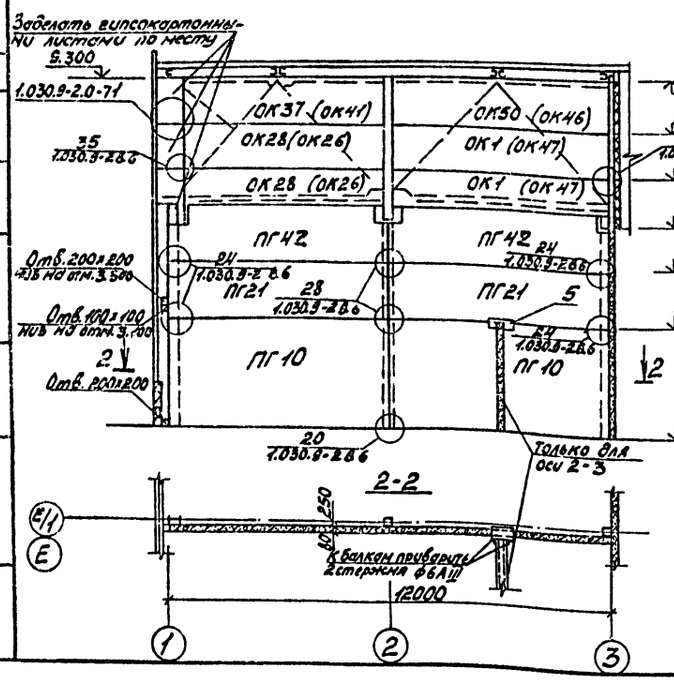


## Схема расположения перегородок по оси Е/1

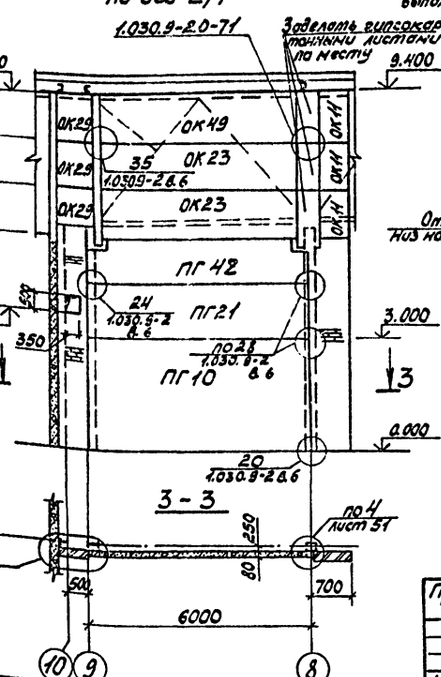


## Схема расположения перегородок между осями Ж-Ж/1

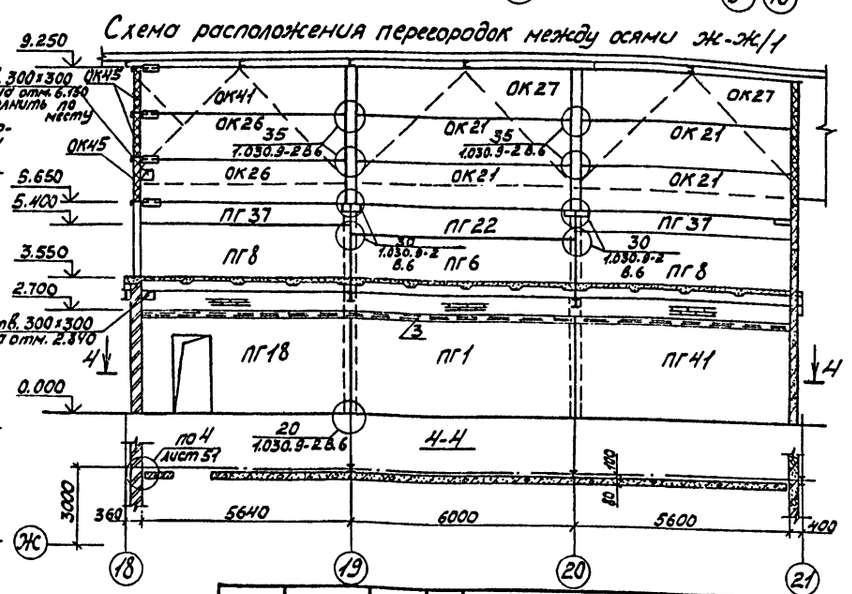


| | | |
|---|---|---|
| ГИП | Бояршинов | |
| Нач. отд. | Сидорова | |
| Гл. спец. | Стрехнин | |
| Рук. гр. | Шафранова | |
| Вед. инж. | Полякова | |
| Инж. | Пеленко | |

Привязан

Инв. №

503-4-44 м.87 КЖС

Автотранспортное предприятие на 150 грузовых автомобилей для северных районов

Производственный корпус с закрытой стоянкой

| Стадия | Лист | Листов |
|---|---|---|
| РП | 44 | |

Схемы расположения перегородок по осям Ж, Е, Е/1, между осями Ж-Ж/1

ГИПРОАВТОТРАНС Новосибирский филиал

Инв. № подл. | Подп. и дата | Взам. инв. №

Н.эт. с. 32 а. 03.90

Часть I. Альбом II

Типовой проект 503

# Схема расположения перегородок между осями 7-8

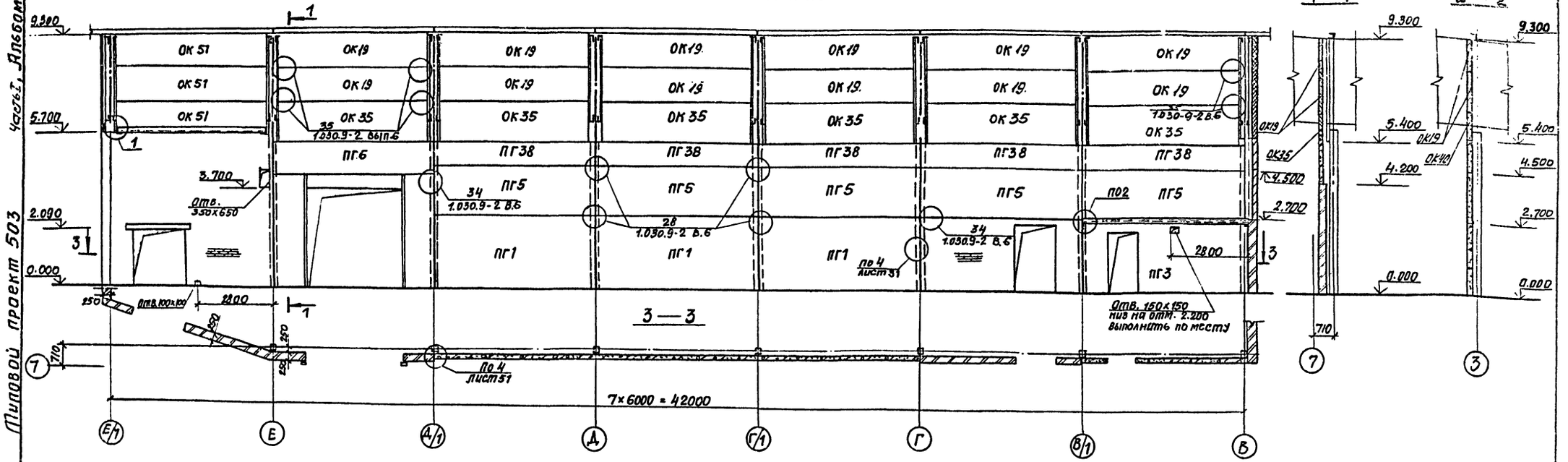


# Схема расположения перегородок по оси 3

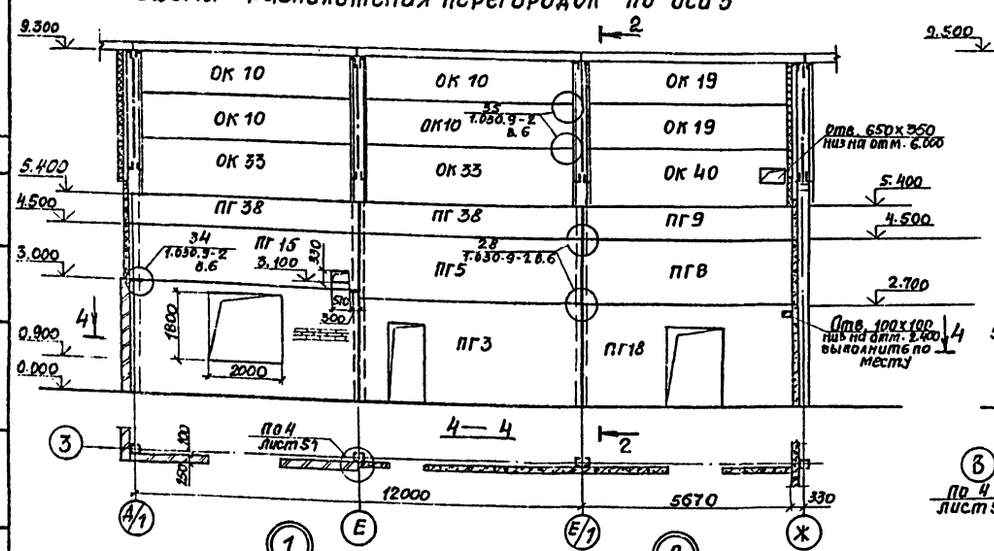


# Схема расположения перегородок по оси В

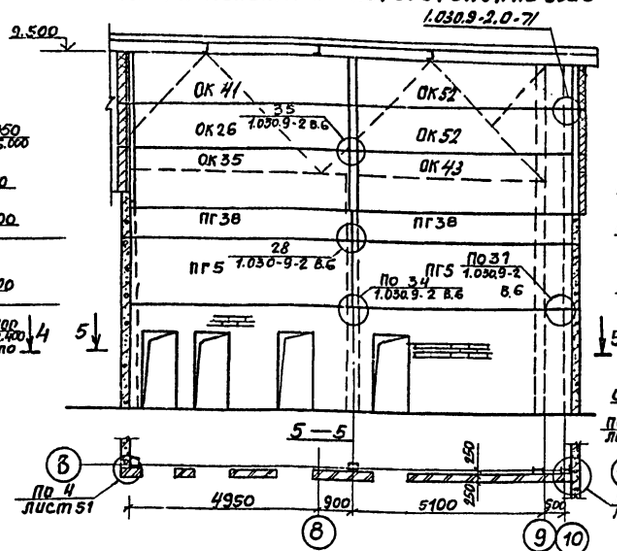


# Схема расположения перегородок по оси Ж/1

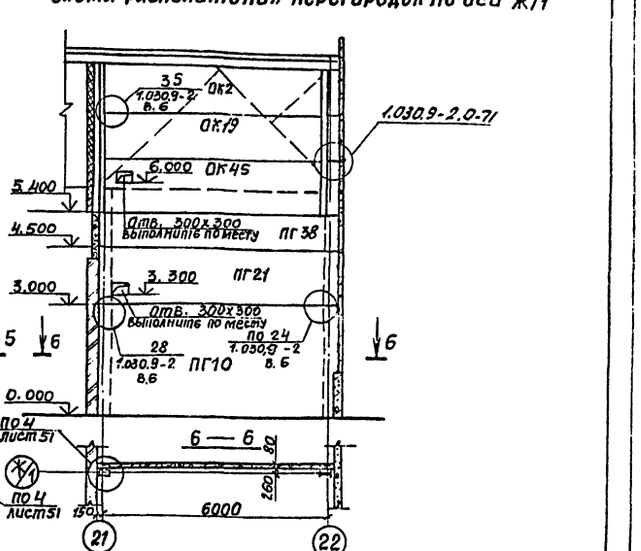


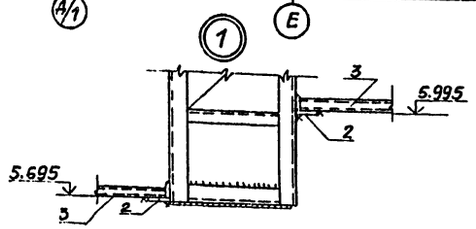


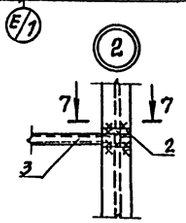


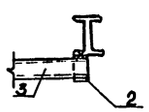


| | | |
|---|---|---|
| ГИП | Боярщинов | |
| Нач.отд. | Сидорова | |
| Гл.спец. | Стрехнин | |
| Рук.гр. | Шкляратова | |
| Вед.инж. | Палякова | |
| Инж. | Пекенько | |

Привязан

Инв. №

503-4-44м.87 -КЖ

Автотранспортное предприятие на 150 грузовых автомобилей для северных районов

Производственный корпус с закрытой стоянкой

| Стадия | Лист | Листов |
|---|---|---|
| РП | 45 | |

Схемы расположения перегородок между осями 7-8 по осям 3, В, Ж/1

ГИПРОАВТОТРАНС Новосибирский филиал

Инв. № подл. | Подпись и дата | Взам. инв. №

Инв. № дубл. | Подпись и дата

Типовой проект 503

Часть I, Альбом II

Схема расположения перегородок по оси 4

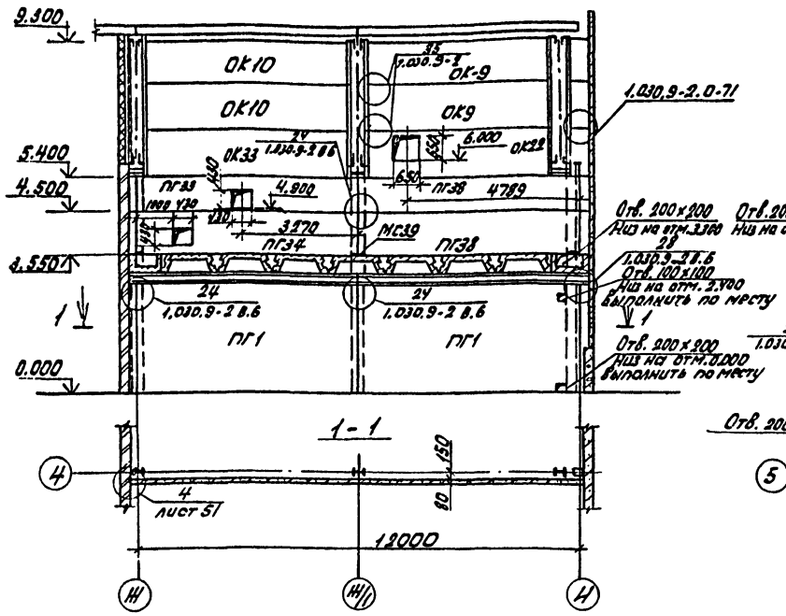


Схема расположения перегородок по оси 5

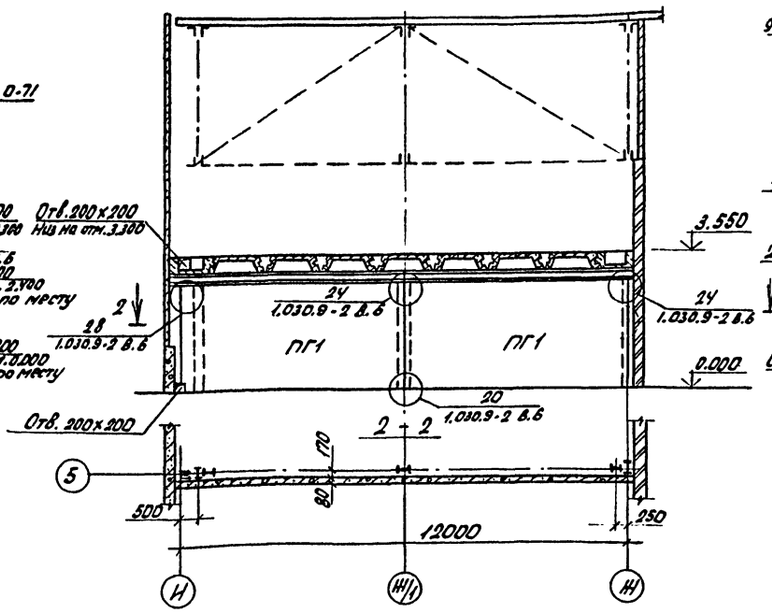


Схема расположения перегородок по оси 6

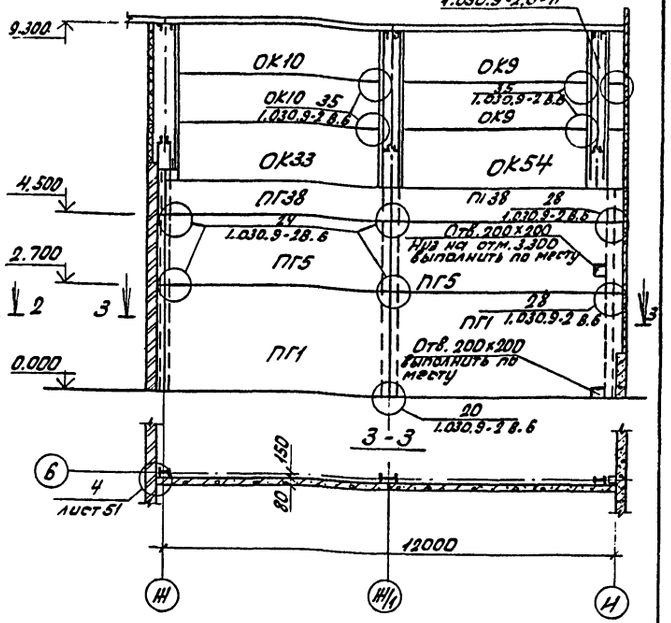


Схема расположения перегородок по оси 7

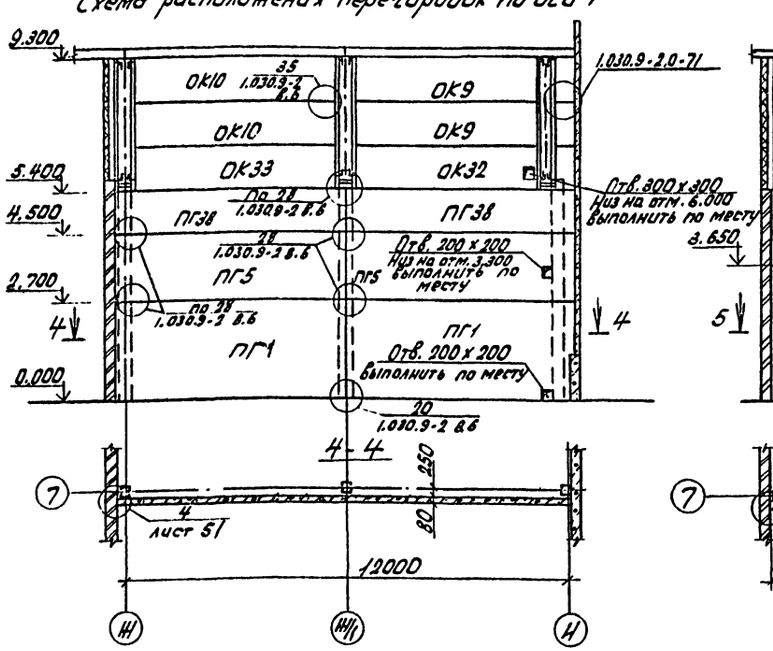


Схема расположения перегородок по оси 7

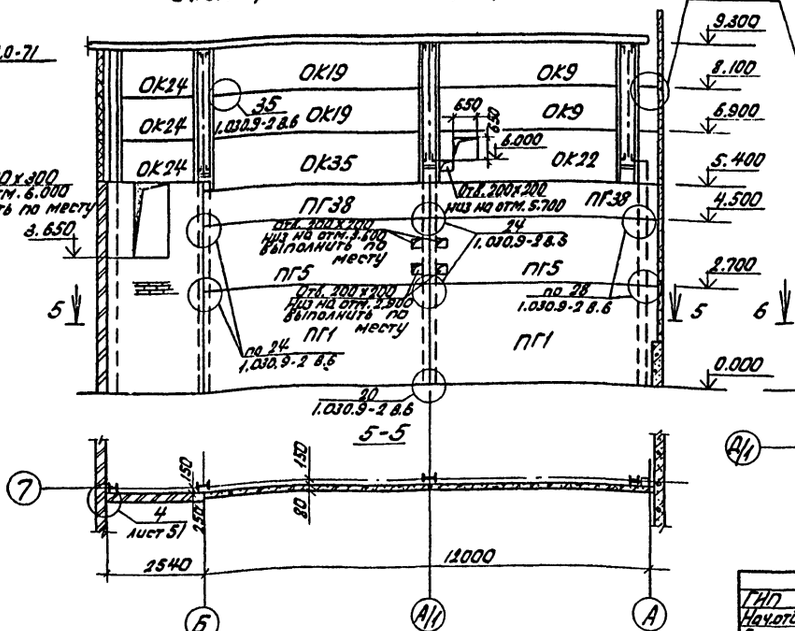


Схема расположения перегородок по оси Д/1

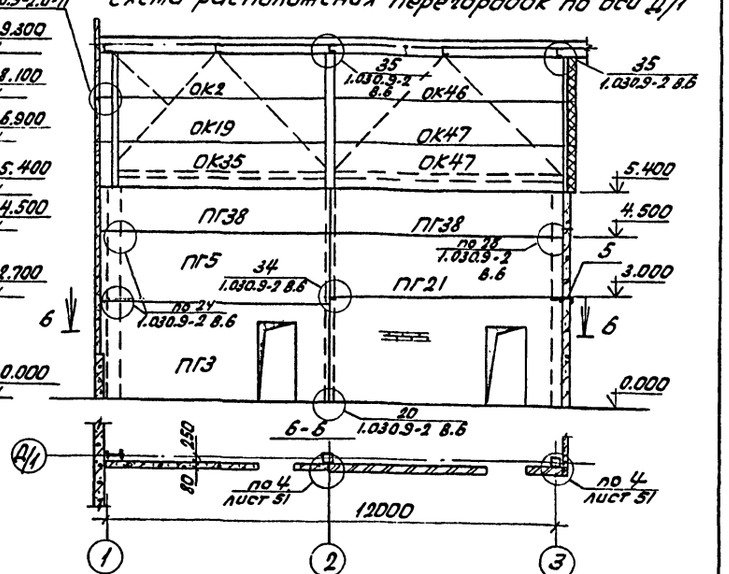


| | | | |
|---|---|---|---|
| ГИП | Баяршинов | | |
| Нач.отд. | Сидорова | | |
| Гл.спец. | Стрехнин | | |
| Рук.гр. | Шайхратова | | |
| Ведущ. | Полякова | | |
| Инженер | Пехенько | | |

Привязан

Инв. №

503-4-44м.87 КЖ

Автотранспортное предприятие на 150 грузовых автомобилей для северных районов

Производственный корпус с закрытой стоянкой

| Стадия | Лист | Листов |
|---|---|---|
| РП | 46 | |

Схемы расположения перегородок по осям 4, 5, 6, 7, Д/1

ГИПРОАВТОТРАНС
Новосибирский филиал

Согласовано
Нач.сант.отд. Айзиковы

Инв. № подл. | Подп. и дата | Взам. инв. №

Альбом I. Часть I

Типовой проект 503

## Схема расположения перегородок между осями Б-Б/1

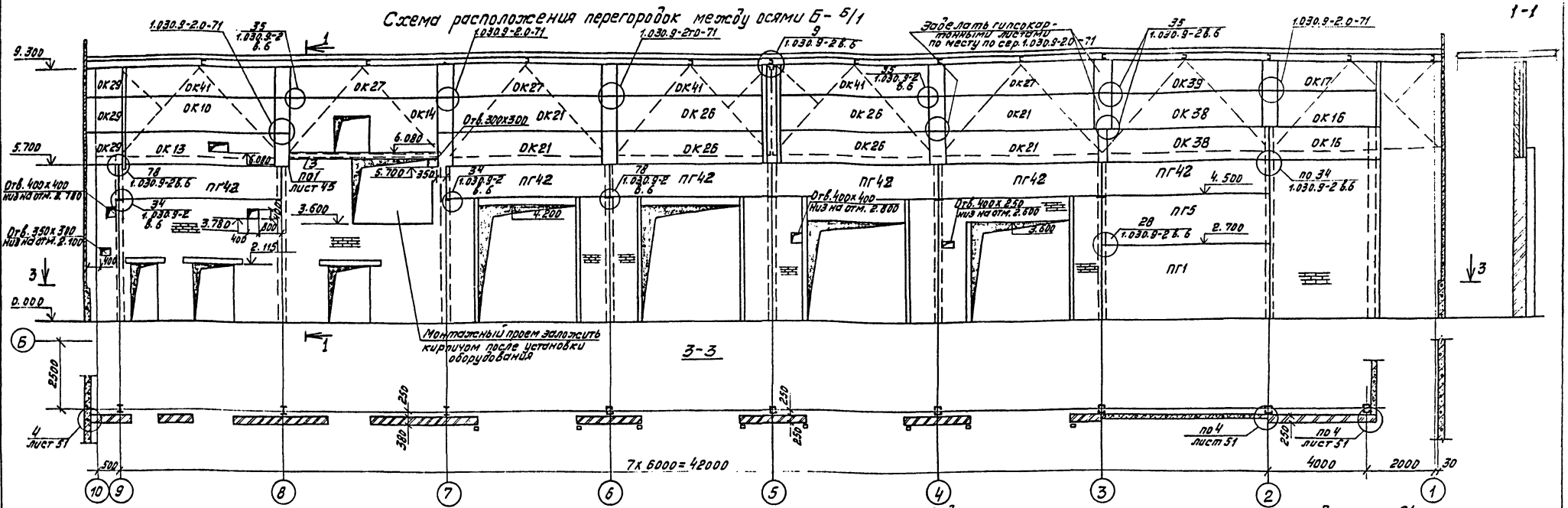


## Схема расположения перегородок по оси Е

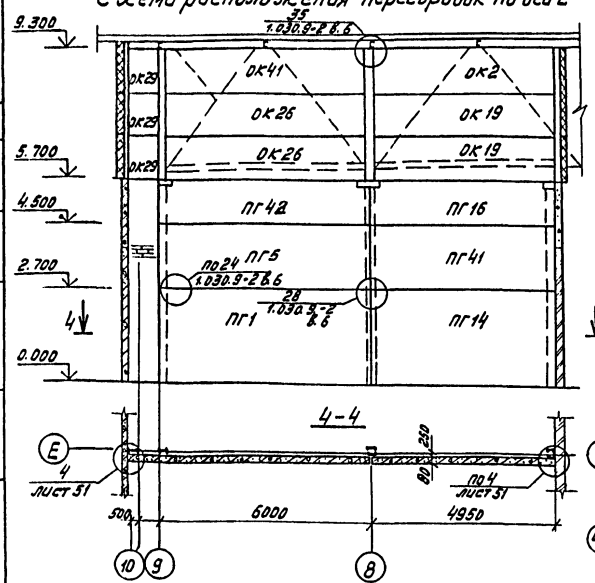


## Схема расположения перегородок по оси (Г), В/1

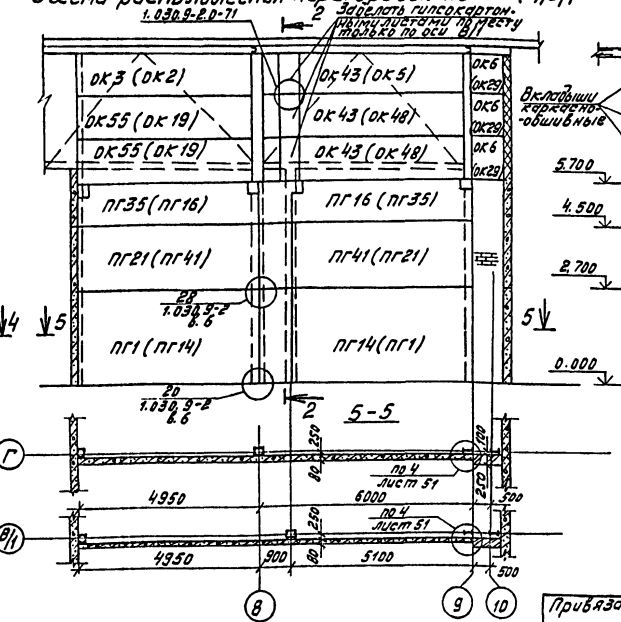





## Схема расположения перегородок по оси 21

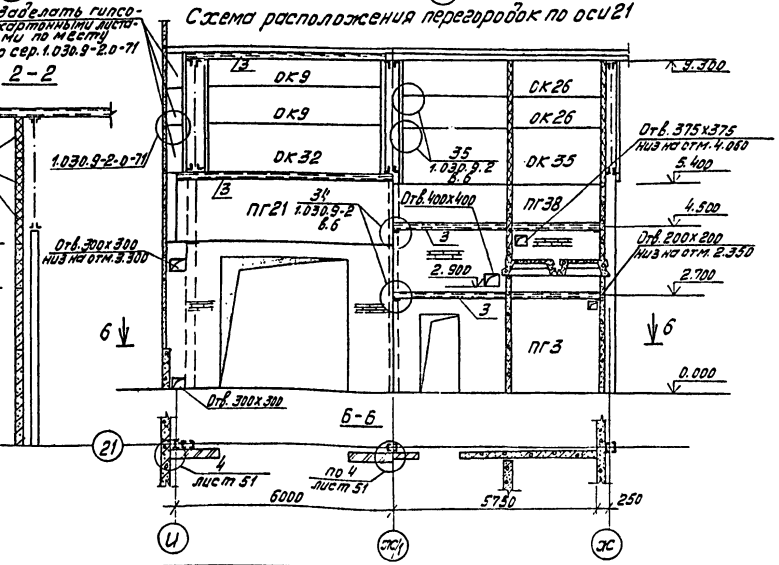


Согласовано

Инв. № подл. | Подпись и дата | Взам. инв. №

| | | | |
|---|---|---|---|
| ГИП | Боршинов | | 503-4-44м.87 КЖС |
| Нач. отд. | Сидорова | | Автотранспортное предприятие на 150 грузовых автомобилей для северных районов |
| Гл. спец. | Стрехнин | | Производственный корпус с закрытой стоянкой |
| Рук. гр. | Шайхатарова | | Стадия: РП; Лист: 47; Листов: |
| Вед. инж. | Лапкова | | Схемы расположения перегородок по осям Б-Б/1, Е, Г, В/1, 21 |
| Инж. | Печенькр | | ГИПРОАВТОТРАНС Новосибирский филиал |

Привязан

Инв. №

Альбом II часть

Типовой проект 503

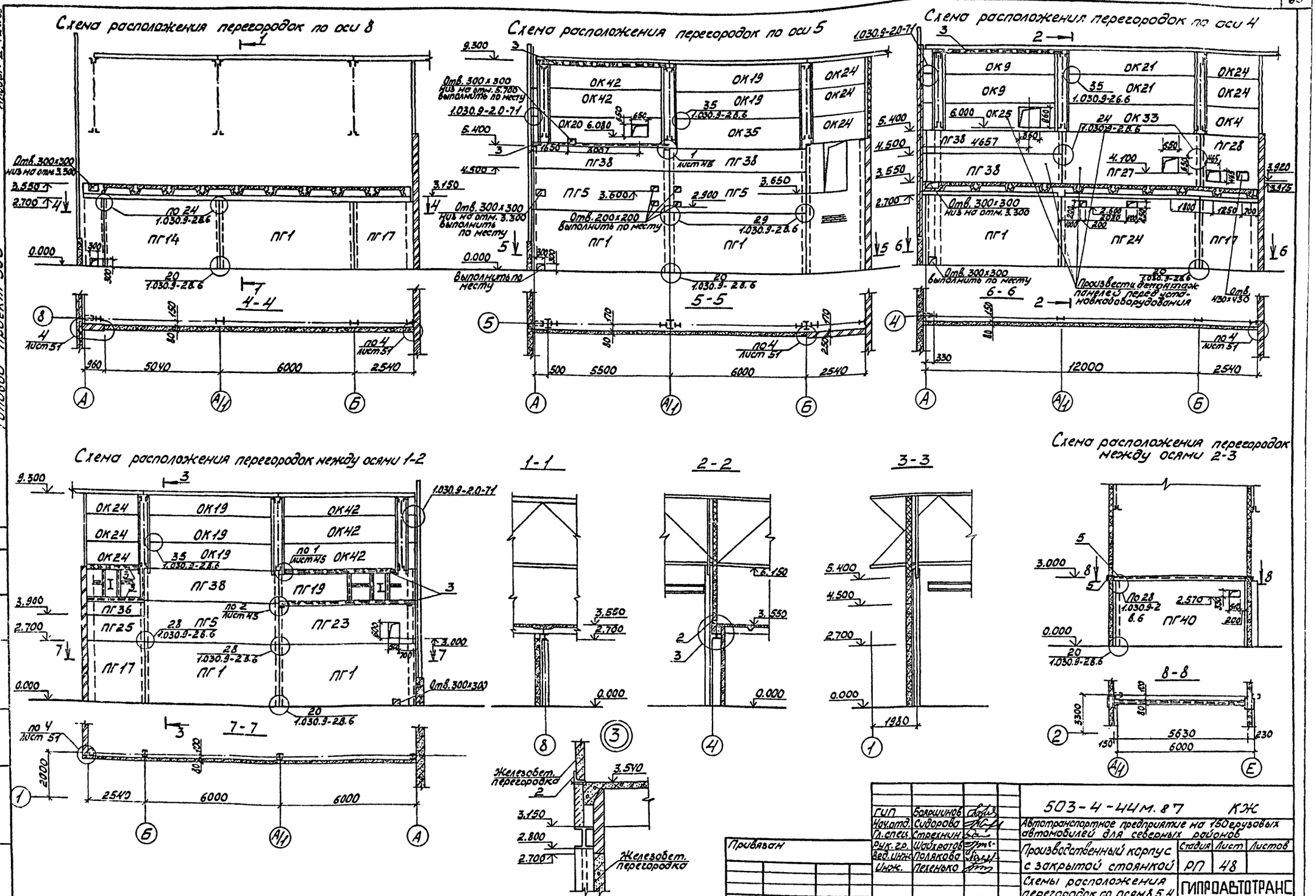


| | | | |
|---|---|---|---|
| ГИП | Бояршинов | | |
| Нач. отд. | Сыворова | | |
| Гл. спец. | Стрехнин | | |
| Рук. гр. | Шайхратов | | |
| Вед. инж. | Полякова | | |
| Инж. | Пеленько | | |

503-4-44м.87 КЖ

Автотранспортное предприятие на 150 грузовых автомобилей для северных районов

Производственный корпус с закрытой стоянкой

| Стадия | Лист | Листов |
|---|---|---|
| РП | 48 | |

Схемы расположения перегородок по осям 8, 5, 4, и между осями 1-2; 2-3

ГИПРОАВТОТРАНС Новосибирский филиал

Альбом III, часть I

Типовой проект 503

# Схема расположения перегородок по оси 10

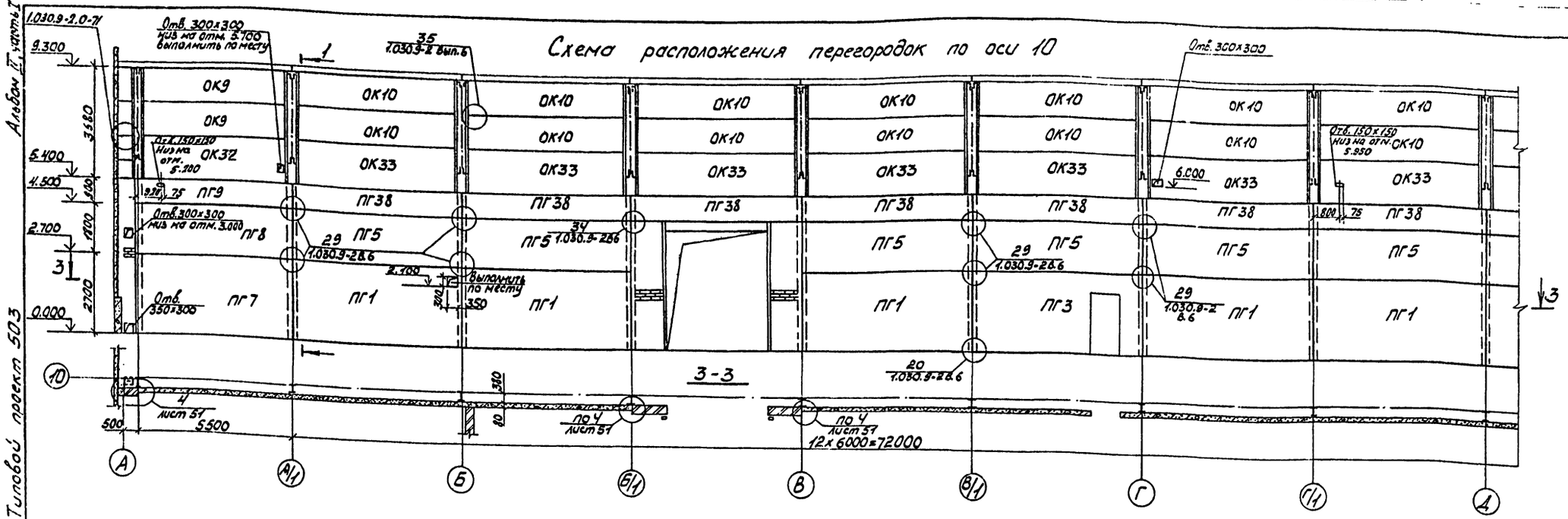


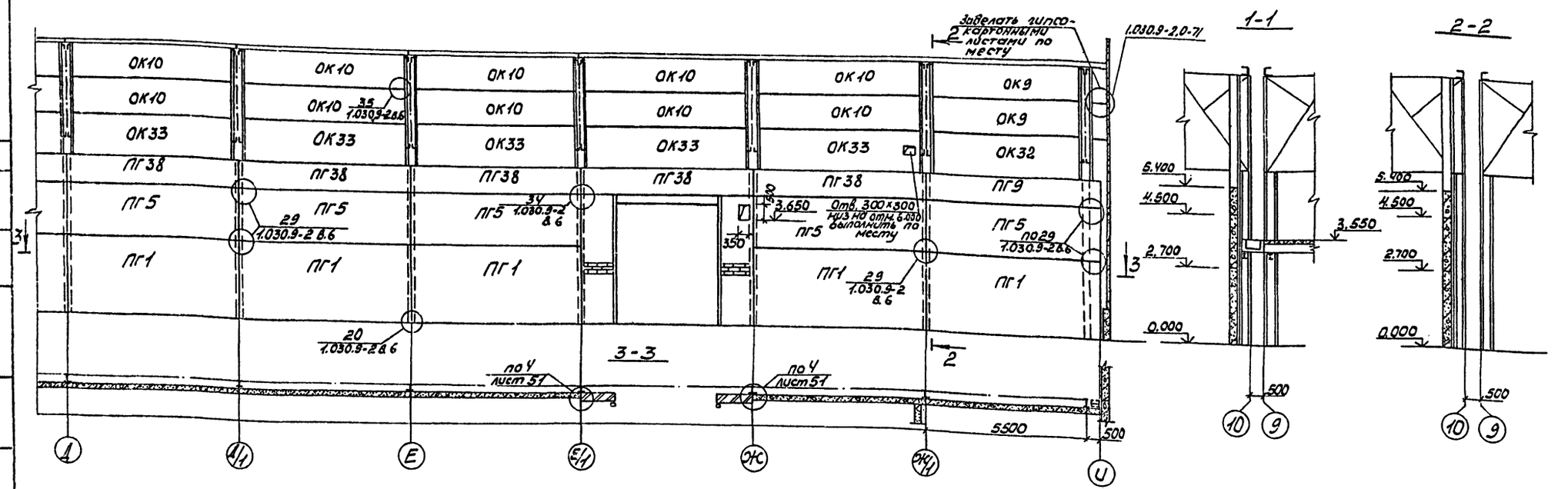


Согласовано

Инв. № подл. | Подп. и дата | Взам. инв. № | Инв. № дубл. | Подп. и дата

Привязан

Инв. №

| | | |
|---|---|---|
| ГИП | Боярчинов | |
| Нач. отд. | Суворова | |
| Гл. спец. | Стрекнин | |
| Рук. гр. | Шайхатова | |
| Вед. инж. | Полакова | |
| Инж. | Пеленько | |

503-4-44м.87 КЖ

Автотранспортное предприятие на 150 грузовых автомобилей для северных районов

Производственный корпус с закрытой стоянкой

| Стадия | Лист | Листов |
|---|---|---|
| РП | 49 | |

Схема расположения перегородок по оси 10

ГИПРОАВТОТРАНС Новосибирский филиал

Альбом II чистый

Типовой проект 503

Схема расположения перегородок по оси Ж/1

Отв. 3000 х 300 низ на отм. 6.370

по 1 лист 45

обрамить L50х5

Произвести демонтаж панелей перед установкой оборудования

1-1

2х6000

6750

5500

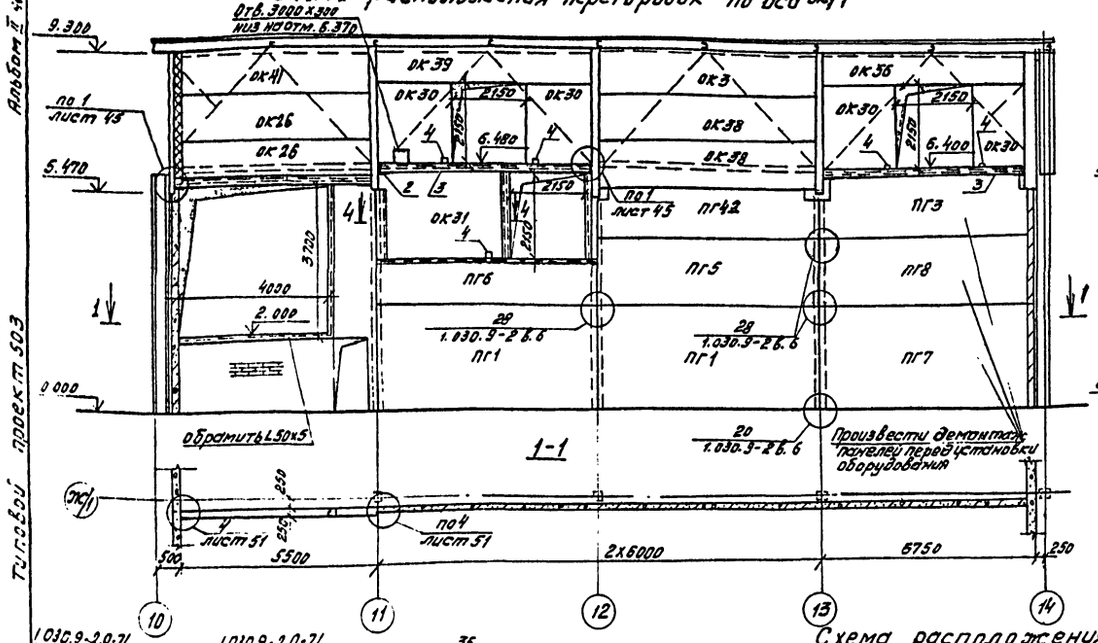

Схема расположения перегородок по оси Е/1

1.030.9-2.0-71

2-2

4х6000=24000

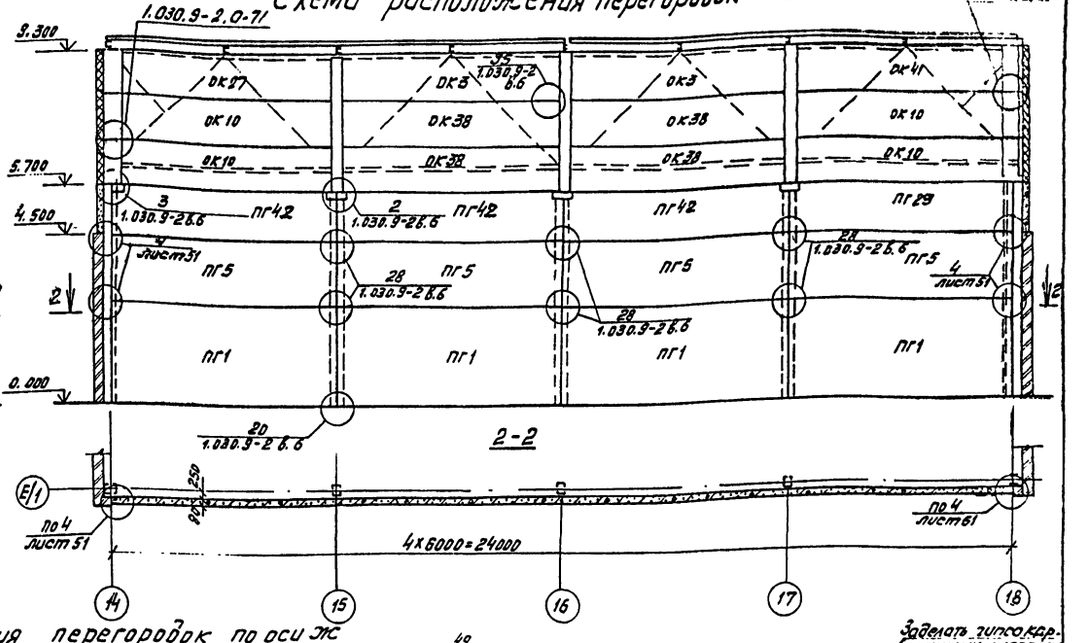

Схема расположения перегородок по оси Ж

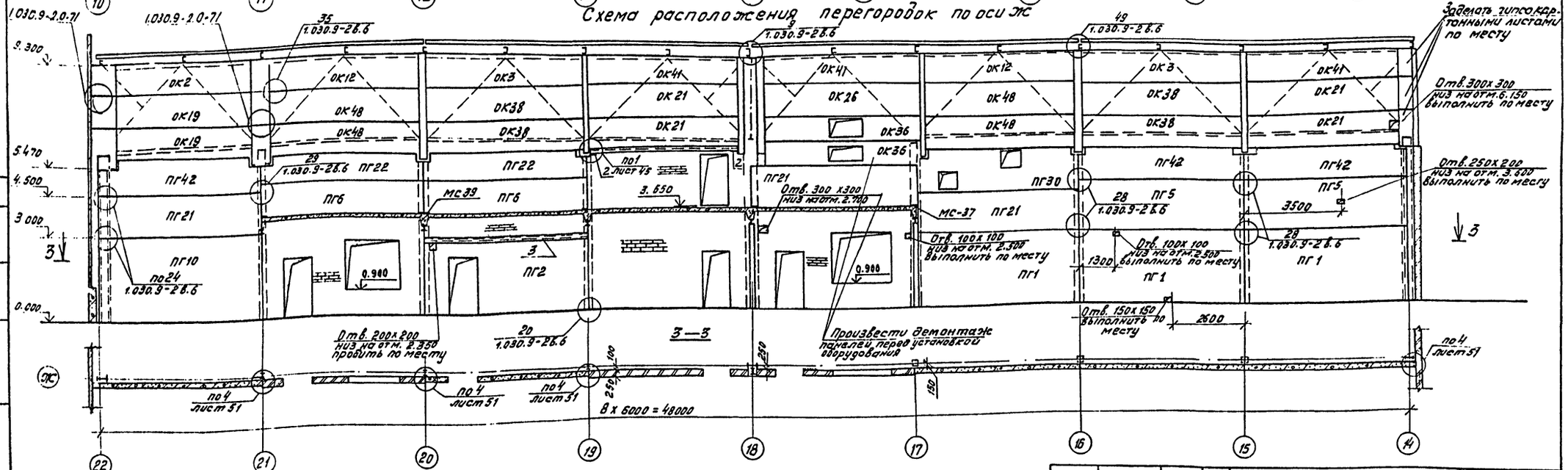

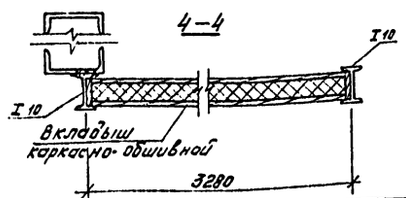

Заделать гипсокартонными листами по месту

Отв. 300х300 низ на отм. 6.150 выполнить по месту

Отв. 250х200 низ на отм. 3.600 выполнить по месту

Отв. 300 х 300 низ на отм. 2.700

Отв. 100х100 низ на отм. 2.500 выполнить по месту

Отв. 100х100 низ на отм. 2.500 выполнить по месту

Отв. 150х150 выполнить по месту

Отв. 200х200 низ на отм. 2.350 пробить по месту

Произвести демонтаж панелей перед установкой оборудования

3-3

8 х 6000 = 48000

4-4

Вкладыш каркасно-обшивной

3280

| | | | |
|---|---|---|---|
| ГИП | Бояршинов | | 503-4-44м.87 КЖ |
| Нач.отд. | Сидорова | | Автотранспортное предприятие на 150 грузовых автомобилей для северных районов |
| Гл.спец. | Стрехнин | | |
| Рук.гр. | Шайхратова | | Производственный корпус с закрытой стоянкой |
| Вед.инж. | Полякова | | Стадия: РП; Лист: 50; Листов: |
| Инжен. | Пехенько | | Схемы расположения перегородок по осям Ж/1 Е/1, Ж. |
| Привязан | | | ГИПРОАВТОТРАНС Новосибирский филиал |
| Инв. № | | | |

Копировал Абрамова

Формат А2

Согласовано

Нач.сант.отд. Ивановский

Инв. № подл. | Подпись и дата | Взам. инв. №

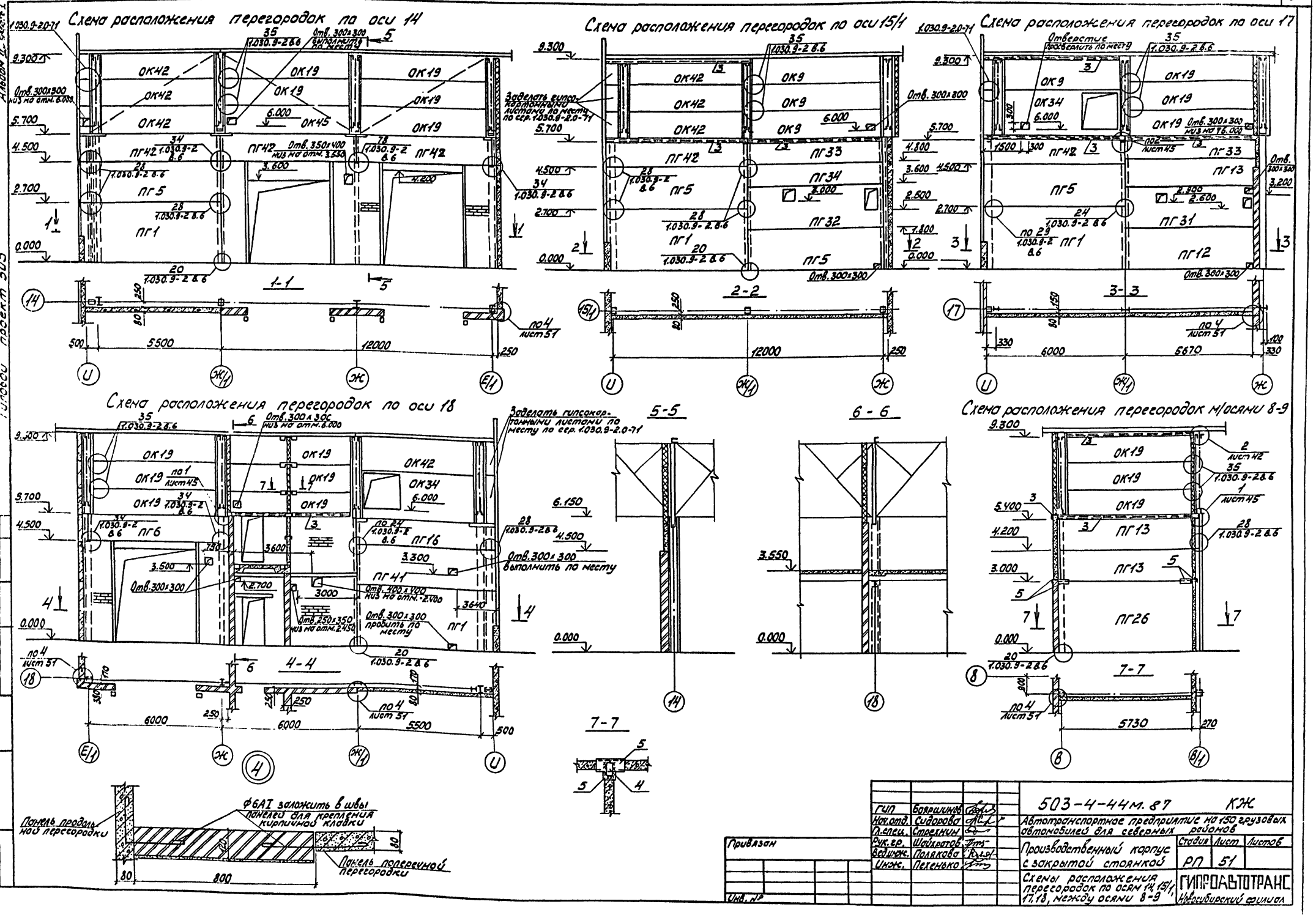
Схема расположения перегородок по оси 14
Схема расположения перегородок по оси 15/1
Схема расположения перегородок по оси 17
Схема расположения перегородок по оси 18
Схема расположения перегородок м/осями 8-9
1-1
2-2
3-3
4-4
5-5
6-6
7-7
Заделать гипсокартонными листами по месту по сер. 1.030.9-2.0-71
Отверстие просверлить по месту
Отв. 300×300 выполнить по месту
Отв. 300×300 пробить по месту
Панель продольной перегородки
Панель поперечной перегородки
Ф6АI заложить в швы панелей для крепления кирпичной кладки
Привязан
Инв. №
Гип Бояршинов
Нач.отд. Сидорова
Гл.спец. Стрехнин
Рук.гр. Шайхратов
Вед.инж. Полякова
Инж. Пехенько
503-4-44м.87 КЖ
Автотранспортное предприятие на 150 грузовых автомобилей для северных районов
Производственный корпус с закрытой стоянкой
Стадия РП
Лист 51
Листов
Схемы расположения перегородок по осям 14, 15/1, 17, 18, между осями 8-9
ГИПРОАВТОТРАНС
Новосибирский филиал
Альбом II. серия I
Типовой проект 503
Согласовано

Альбом 1 часть

Типовой проект 503

Схема расположения перегородок по оси 11

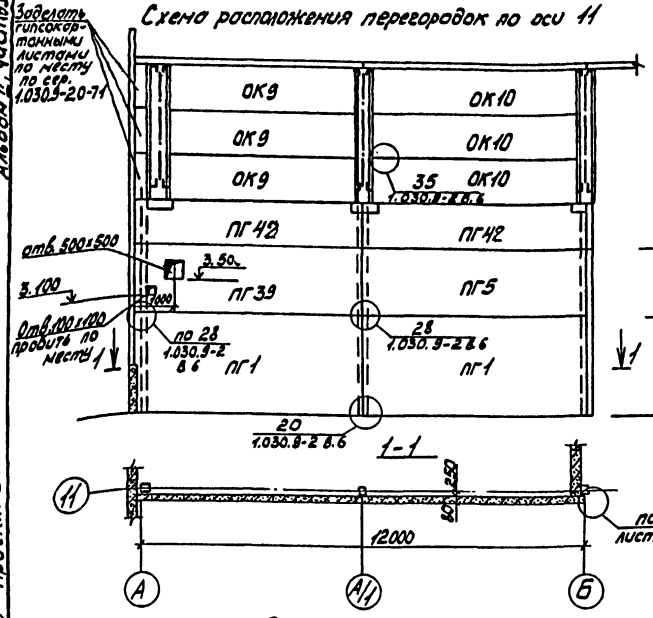


Схема расположения перегородок по оси Б

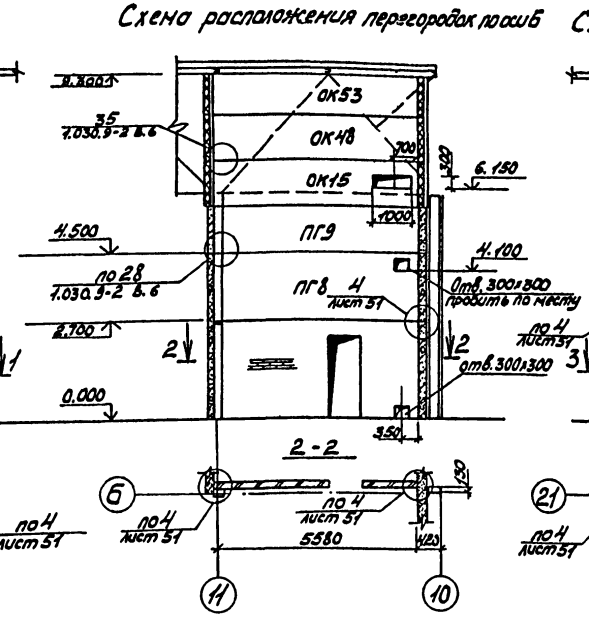


Схема расположения перегородок по оси 21

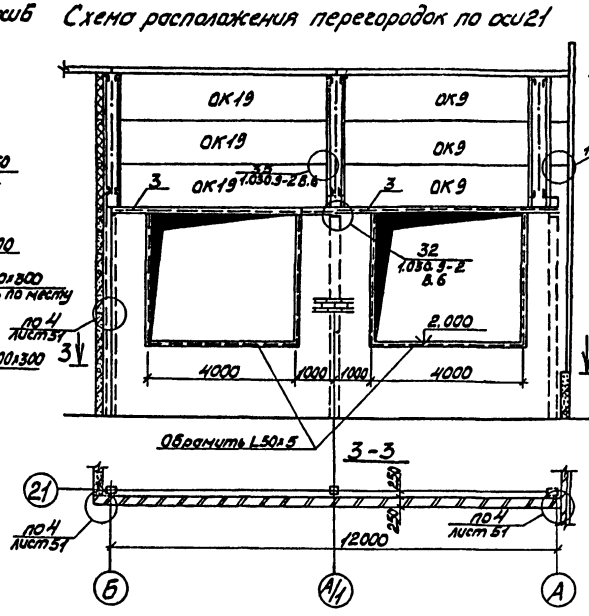


Схема расположения перегородок по оси

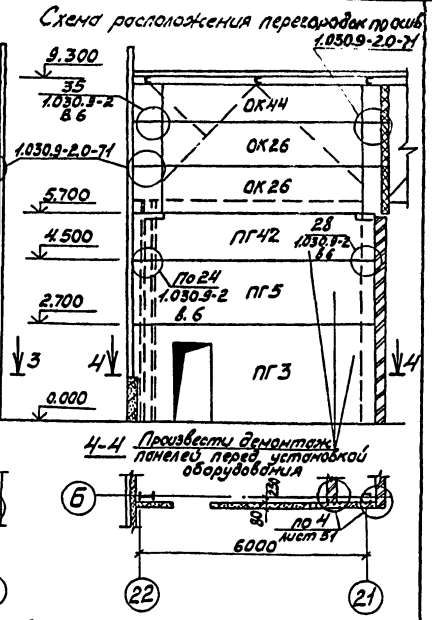


Схема расположения перегородок по оси А/1

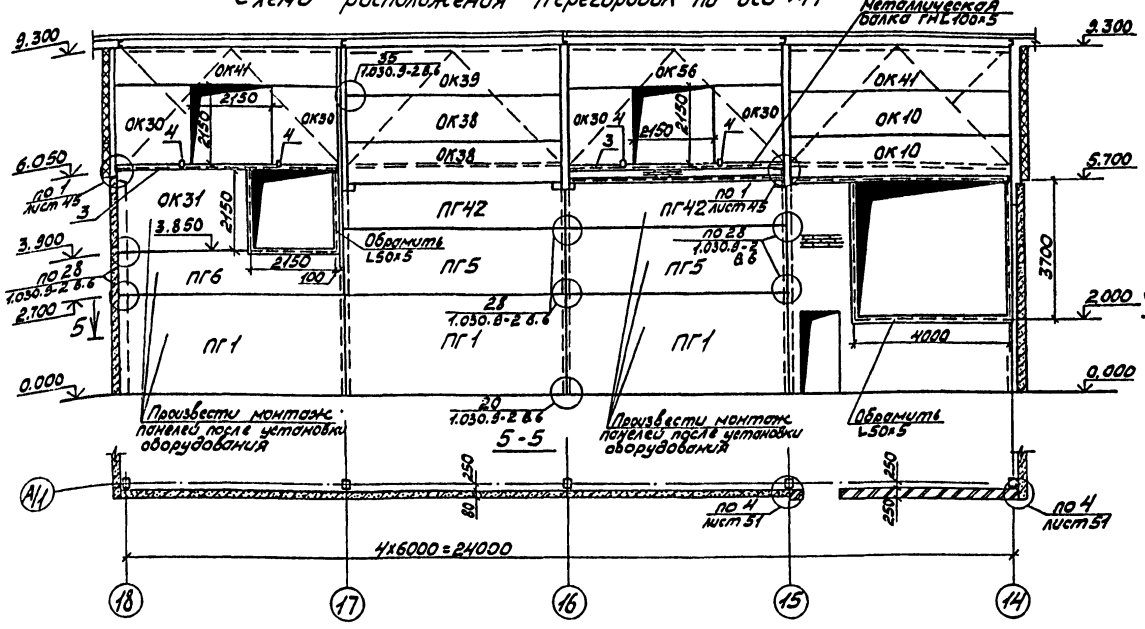


Схема расположения перегородок по оси 14

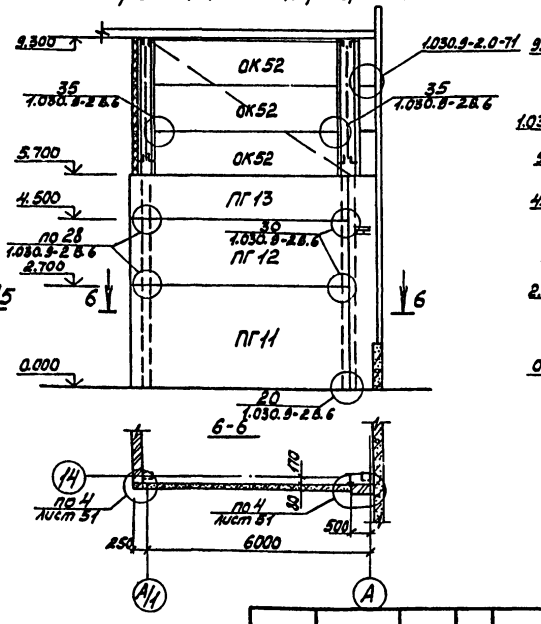


Схема расположения перегородок по оси 18

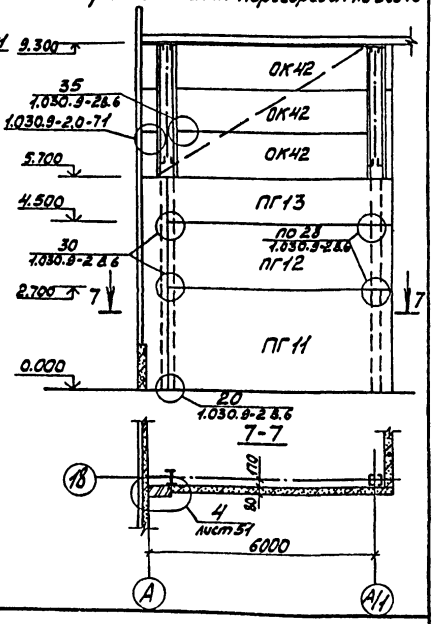


Привязан

Инв. №

| | | | |
|---|---|---|---|
| ГИП | Бояршинов | | 503-4-44м.87 КЖС |
| Нач.отд. | Сидорова | | Автотранспортное предприятие на 150 грузовых автомобилей для северных районов |
| Гл.спец. | Стрехнин | | Производственный корпус с закрытой стоянкой |
| Рук.гр. | Шайхутдинов | | Стадия: РП; Лист: 52; Листов: |
| Вед.инж. | Полякова | | Схемы расположения перегородок по осям 11, Б, 21, А/1, 14, 18 |
| Инж. | Пеленько | | ГИПРОАВТОТРАНС Новосибирский филиал |

Инв.№ подл. | Подп. и дата | Взам. инв.№

Копировано

Инв. № отп. Айнитдинова

Альбом II, часть I

Типовой проект 503

| Марка, поз. | Обозначение | Наименование | Кол. | Масса ед, кг | Примечание |
|---|---|---|---|---|---|
| | | Перегородки | | | |
| ПГ1 | 1.030.9-2 Вып.0 | ПГ 60.27-1-Т | 55 | 3 140 | |
| ПГ2 | 1.030.9-2 Вып.0 | ПГ 60.27-1-Т-Д | 1 | 2.450 | |
| ПГ3 | 1.030.9-2 Вып.0 | ПГ 60.27-1-Т-Д1 | 7 | 2 740 | |
| ПГ4 | 1.030.9-2 Вып.0 | ПГ 30.27-2-Т | 1 | 1 560 | |
| ПГ5 | 1.030.9-2 Вып.0 | ПГ 60.18-1-Т | 50 | 2 040 | |
| ПГ6 | 1.030.9-2 Вып.0 | ПГ 60.12-1-Т | 7 | 1 370 | |
| ПГ7 | 1.030.9-2 Вып.0 | ПГ 55.27-1-Т | 2 | 2 900 | |
| ПГ8 | 1.030.9-2 Вып.0 | ПГ 55.18-1-Т | 6 | 1 900 | |
| ПГ9 | 1.030.9-2 Вып.0 | ПГ 55.9-1-Т | 4 | 1 270 | |
| ПГ10 | 1.030.9-2 Вып.0 | ПГ 60.30-1-Т | 5 | 3 430 | |
| ПГ11 | 1.030.9-2 Вып.0 | ПГ 58.27-1-Т | 2 | 3 020 | |
| ПГ12 | 1.030.9-2 Вып.0 | ПГ 58.18-1-Т | 3 | 1 970 | |
| ПГ13 | 1.030.9-2 Вып.0 | ПГ 58.12-1-Т-В1 | 5 | 1 320 | |
| ПГ14 | 1.030.9-2 Вып.0 | ПГ 50.27-1-Т | 4 | 2 640 | |
| ПГ15 | 503-4-44м.87 альбом V КЖИ-ПГ 60.15-1-Т-3 | ПГ 60.15-1-Т-3 | 1 | 1 700 | |
| ПГ16 | 1.030.9-2 Вып.0 | ПГ 50.12-1-Т-В8 | 4 | 1 150 | |
| ПГ17 | 1.030.9-2 Вып.0 | ПГ 25.27-2-Т | 3 | 1 460 | |
| ПГ18 | 1.030.9-2 Вып.0 | ПГ 56.27-1-Т-Д1 | 2 | 2 540 | |
| ПГ19 | 1.030.9-2 Вып.0 | ПГ 30.9-2-Т | 1 | 670 | |
| ПГ20 | 1.030.9-2 Вып.0 | ПГ 6С 30-1-Т-Д | 2 | 2.710 | |
| ПГ21 | 1.030.9-2 Вып.0 | ПГ 60.15-1-Т | 13 | 1 700 | |
| ПГ22 | 1.030.9-2 Вып.0 | ПГ 60.9-1-Т-В1 | 3 | 980 | |
| ПГ23 | 503-4-44м.87 альбом I КЖСИ-ПГ 60.18-1-Т-1 | ПГ 60.18-1-Т-1 | 1 | 2 040 | |
| ПГ24 | 503-4-44м.87 альбом I КЖСИ-ПГ 60.27-1-Т-1 | ПГ 60.27-1-Т-1 | 1 | 3 430 | |
| ПГ25 | 1.030.9-2 Вып.0 | ПГ 25.12-2-Т | 1 | 430 | |
| ПГ26 | 1.030.9-2 Вып.0 | ПГ 58.30-1-Т | 1 | 3 310 | |
| ПГ27 | 503-4-44м.87 альбом I КЖСИ-ПГ 60.18-1-Т-1 | ПГ 60.18-1-Т-1 | 1 | 1 700 | |
| ПГ28 | 503-4-44м.87 альбом I КЖСИ-ПГ 25.18-2-Т-1 | ПГ 25.18-2-Т-1 | 1 | 980 | |
| ПГ29 | 1.030.9-2 Вып.0 | ПГ 55-12-1-Т-В1 | 1 | 1270 | |
| ПГ30 | 503-4-44м.87 альбом V КЖСИ-ПГ 60.15-1-Т-1 | ПГ 60.15-1-Т-1 | 1 | 3 140 | |
| ПГ31 | 503-4-44м.87 альбом I КЖСИ-ПГ 58.18-1-Т-1 | ПГ 58.18-1-Т-1 | 1 | 1 970 | |
| ПГ32 | 503-4-44м.87 альбом I КЖСИ-ПГ 60.18-1-Т-2 | ПГ 60.18-1-Т-2 | 1 | 2 040 | |
| ПГ33 | 503-4-44м.87 альбом I КЖСИ-ПГ 60.9-1-Т-1 | ПГ 60.9-1-Т-1 | 3 | 1 010 | |
| ПГ34 | 503-4-44м.87 альбом I КЖСИ-ПГ 60.12-1-Т-3 | ПГ 60.9-1-Т-3 | 2 | 1 370 | |
| ПГ35 | 1.030.9-2 Вып.0 | ПГ 55.12-1-Т-В9 | 3 | 1270 | |
| ПГ36 | 1.030.9-2 Вып.0 | ПГ 25.6-2-Т | 1 | 290 | |
| ПГ37 | 1.030.9-2 Вып.0 | ПГ 55.6-1-Т-В9 | 2 | 960 | |
| ПГ38 | 1.030.9-2 Вып.0 | ПГ 60.9-1-Т | 41 | 1 010 | |
| ПГ39 | 503-4-44м.87 альбом V КЖСИ-ПГ 60.18-1-Т-3 | ПГ 60.18-1-Т-3 | 1 | 2 040 | |
| ПГ40 | 503-4-44м.87 альбом I КЖСИ-ПГ 56.30-1-Т-1 | ПГ 56.30-1-Т-1 | 1 | 3 430 | |
| ПГ41 | 1.030.9-2 Вып.0 | ПГ 50.15-1-Т | 5 | 1.730 | |
| ПГ42 | 1.030.9-2 Вып.0 | ПГ 60.12-1-Т-В1 | 30 | 1320 | |

| Марка, поз. | Обозначение | Наименование | Кол. | Масса ед, кг | Примечание |
|---|---|---|---|---|---|
| | | Каркасно-обшивные вкладыши | | | |
| ОК1 | 1.030.9-2 Вып.3 | ПГ 60.12-Г-М | 2 | 236.3 | |
| ОК2 | 503-4-44м.87 альбом V КЖСИ-ОК2 | ОК2 | 6 | 241.7 | |
| ОК3 | 503-4-44м.87 альбом V КЖСИ-ОК3 | ОК3 | 12 | 286.1 | |
| ОК4 | 503-4-44м.87 альбом V КЖСИ-ОК4 | ОК4 | 1 | 123.9 | |
| ОК5 | 503-4-44м.87 альбом V КЖСИ-ОК5 | ОК5 | 1 | 263.5 | |
| ОК6 | 503-4-44м.87 альбом V КЖСИ-ОК6 | ОК6 | 3 | 55.9 | |
| ОК7 | 503-4-44м.87 альбом V КЖСИ-ОК7 | ОК7 | 1 | 244.2 | |
| ОК8 | 503-4-44м.87 альбом V КЖСИ-ОК8 | ОК8 | 1 | 206.9 | |
| ОК9 | 503-4-44м.87 альбом V КЖСИ-ОК9 | ОК9 | 26 | 213.4 | |
| ОК10 | 503-4-44м.87 альбом V КЖСИ-ОК10 | ОК10 | 51 | 237.3 | |
| ОК11 | 503-4-44м.87 альбом V КЖСИ-ОК11 | ОК11 | 4 | 37.0 | |
| ОК12 | 503-4-44м.87 альбом V КЖСИ-ОК12 | ОК12 | 6 | 277.1 | |
| ОК13 | 503-4-44м.87 альбом V КЖСИ-ОК13 | ОК13 | 1 | 247.4 | |
| ОК14 | 503-4-44м.87 альбом V КЖСИ-ОК14 | ОК14 | 1 | 350.6 | |
| ОК15 | 503-4-44м.87 альбом V КЖСИ-ОК15 | ОК15 | 1 | 224.9 | |
| ОК16 | 503-4-44м.87 альбом V КЖСИ-ОК16 | ОК16 | 2 | 174.7 | |
| ОК17 | 503-4-44м.87 альбом V КЖСИ-ОК17 | ОК17 | 1 | 183.2 | |
| ОК18 | 503-4-44м.87 альбом V КЖСИ-ОК18 | ОК18 | 1 | 270.2 | |
| ОК19 | 503-4-44м.87 альбом V КЖСИ-ОК19 | ОК19 | 52 | 224.1 | |
| ОК20 | 503-4-44м.87 альбом V КЖСИ-ОК20 | ОК20 | 1 | 248.5 | |
| ОК21 | 503-4-44м.87 альбом V КЖСИ-ОК21 | ОК21 | 18 | 237.3 | |
| ОК22 | 503-4-44м.87 альбом V КЖСИ-ОК22 | ОК22 | 2 | 264.4 | |
| ОК23 | 503-4-44м.87 альбом V КЖСИ-ОК23 | ОК23 | 2 | 209.0 | |
| ОК24 | 503-4-44м.87 альбом V КЖСИ-ОК24 | ОК24 | 11 | 106.1 | |
| ОК25 | 503-4-44м.87 альбом V КЖСИ-ОК25 | ОК25 | 1 | 238.1 | |
| ОК26 | 503-4-44м.87 альбом V КЖСИ-ОК26 | ОК26 | 26 | 232.5 | |
| ОК27 | 503-4-44м.87 альбом V КЖСИ-ОК27 | ОК27 | 7 | 271.4 | |
| ОК28 | 503-4-44м.87 альбом V КЖСИ-ОК28 | ОК28 | 2 | 213.9 | |
| ОК29 | 503-4-44м.87 альбом V КЖСИ-ОК29 | ОК29 | 16 | 59.5 | |
| ОК30 | 503-4-44м.87 альбом V КЖСИ-ОК30 | ОК30 | 12 | 138.0 | |
| ОК31 | 503-4-44м.87 альбом V КЖСИ-ОК31 | ОК31 | 3 | 241.9 | |
| ОК32 | 503-4-44м.87 альбом V КЖСИ-ОК32 | ОК32 | 4 | 260.7 | |
| ОК33 | 503-4-44м.87 альбом V КЖСИ-ОК33 | ОК33 | 15 | 285.0 | |
| ОК34 | 503-4-44м.87 альбом V КЖСИ-ОК34 | ОК34 | 2 | 260.5 | |
| ОК35 | 503-4-44м.87 альбом V КЖСИ-ОК35 | ОК35 | 13 | 279.1 | |
| ОК36 | 503-4-44м.87 альбом V КЖСИ-ОК36 | ОК36 | 4 | 227.6 | |
| ОК37 | 503-4-44м.87 альбом V КЖСИ-ОК37 | ОК37 | 1 | 218.4 | |
| ОК38 | 503-4-44м.87 альбом V КЖСИ-ОК38 | ОК38 | 25 | 258.0 | |
| ОК39 | 503-4-44м.87 альбом V КЖСИ-ОК39 | ОК39 | 3 | 287.1 | |

| Марка, поз. | Обозначение | Наименование | Кол. | Масса ед, кг | Примечание |
|---|---|---|---|---|---|
| ОК40 | 503-4-44м.87 альбом V КЖСИ-ОК40 | ОК40 | 1 | 284.5 | |
| ОК41 | 503-4-44м.87 альбом V КЖСИ-ОК41 | ОК41 | 21 | 251.7 | |
| ОК42 | 503-4-44м.87 альбом V КЖСИ-ОК42 | ОК42 | 15 | 217.6 | |
| ОК43 | 503-4-44м.87 альбом V КЖСИ-ОК43 | ОК43 | 4 | 167.0 | |
| ОК44 | 503-4-44м.87 альбом V КЖСИ-ОК44 | ОК44 | 2 | 249.3 | |
| ОК45 | 503-4-44м.87 альбом V КЖСИ-ОК45 | ОК45 | 2 | 214.8 | |
| ОК46 | 503-4-44м.87 альбом V КЖСИ-ОК46 | ОК46 | 2 | 245.5 | |
| ОК47 | 503-4-44м.87 альбом V КЖСИ-ОК47 | ОК47 | 4 | 246.5 | |
| ОК48 | 503-4-44м.87 альбом V КЖСИ-ОК48 | ОК48 | 16 | 283.3 | |
| ОК49 | 503-4-44м.87 альбом V КЖСИ-ОК49 | ОК49 | 1 | 233.5 | |
| ОК50 | 503-4-44м.87 альбом V КЖСИ-ОК50 | ОК50 | 1 | 264.5 | |
| ОК51 | 503-4-44м.87 альбом V КЖСИ-ОК51 | ОК51 | 3 | 306.2 | |
| ОК52 | 503-4-44м.87 альбом V КЖСИ-ОК52 | ОК52 | 7 | 187.0 | |
| ОК53 | 503-4-44м.87 альбом V КЖСИ-ОК53 | ОК53 | 1 | 264.0 | |
| ОК54 | 503-4-44м.87 альбом V КЖСИ-ОК54 | ОК54 | 1 | 299.8 | |
| ОК55 | 503-4-44м.87 альбом V КЖСИ-ОК55 | ОК55 | 2 | 253.8 | |
| ОК56 | 503-4-44м.87 альбом V КЖСИ-ОК56 | ОК56 | 3 | 196.5 | |
| | | Изделия соединительные | | | |
| МС4 | 1.030.9-2 Вып.7 ч.2 л.83 | МС4 | 560 | 0.3 | |
| МС5 | 1.030.9-2 Вып 7 ч. 2 л.81 | МС5 | 84 | 0.3 | |
| МС14 | 1.030.9-2 Вып.7 ч. 2 л. 81 | МС14 | 640 | 0.2 | |
| МС27 | 1.030.9-2 Вып. 7 ч. 2 л. 93 | МС27 | 280 | 0,5 | |
| МС27а | 1.030.9-2 Вып. 7 ч. 2 л. 93 | МС27а | 280 | 0.5 | |
| МС28 | 1.030.9-2 Вып.7 ч. 2 л. 83 | МС28 | 160 | 1.2 | |
| МС29 | 1.030.9-2 Вып. 7 ч. 2 л. 94 | МС29 | 360 | 0.6 | |
| МС30 | 1.030.9-2 Вып.7 ч. 2 л. 95 | МС30 | 180 | 1.2 | |
| МС31 | 1.030.9-2 Вып.7 ч. 2 л. 96 | МС31 | 160 | 0.7 | |
| МС31а | 1.030.9-2 Вып.7 ч. 2 л. 96 | МС31а | 160 | 0.4 | |
| МС36 | 1.030.9-2 Вып. 7 ч. 2 л. 83 | МС36 | 662 | 1.1 | |
| МС37 | 1.030.9-2 Вып. 7 ч. 2 л. 83 | МС37 | 1324 | 0,5 | |
| МС39 | 1.030.9-2 Вып.7 ч. 2 л. 83 | МС39 | 64 | 2.5 | |
| МС75 | 1.030.9-2 Вып. 7 ч. 2 л. 116 | МС75 | 84 | 23.2 | |
| МС76 | 1.030.9-2 Вып. 7 ч. 2 л. 117 | МС76 | 84 | 10.8 | |
| МС115 | 1.030.9-2 Вып. 7 ч. 2 л. 139 | МС115 С=560 | 76 | 10.3 | |
| 1 | 1.030.9-2 Вып. 6 л. 30 | L 160х10 ГОСТ 8509-86 С=250 | 170 | 6.17 | |
| 2 | Б/Ч | L 50х5 ГОСТ 8509-86 С=100 | 1982 | 0.38 | |
| 3 | Б/Ч | О100х100х4 ТУ 36-2287-80 С=5800 | 34 | 72.8 | |
| 4 | Б/Ч | -60х4 ГОСТ 19903-74* С=160 | 134 | 0.8 | |
| 5 | Б/Ч | Гн С 160х80х4 ГОСТ 8278-83 С=300 | 22 | 3.0 | |

Привязан

Инв. №

| | | |
|---|---|---|
| ГИП | Боярщинов | |
| Нач. отд. | Сидорова | |
| Гл. спец. | Стрехнин | |
| Рук. гр. | Шайхратова | |
| Вед. инж. | Полякова | |
| Инженер | Пехенько | |

503-4-44м.87 КЖС

Автотранспортное предприятие на 150 грузовых автомобилей для северных районов

Производственный корпус с закрытой стоянкой

| Стадия | Лист | Листов |
|---|---|---|
| РП | 53 | |

Спецификация к схемам расположения перегородок

ГИПРОАВТОТРАНС Новосибирский филиал

Инв. № подл. | Подпись и дата | Взам. инв. №

Формат А2

Альбом II часть I

Типовой проект 503

Схема расположения элементов плит покрытия в осях 4-5/А-Б Схема 1.

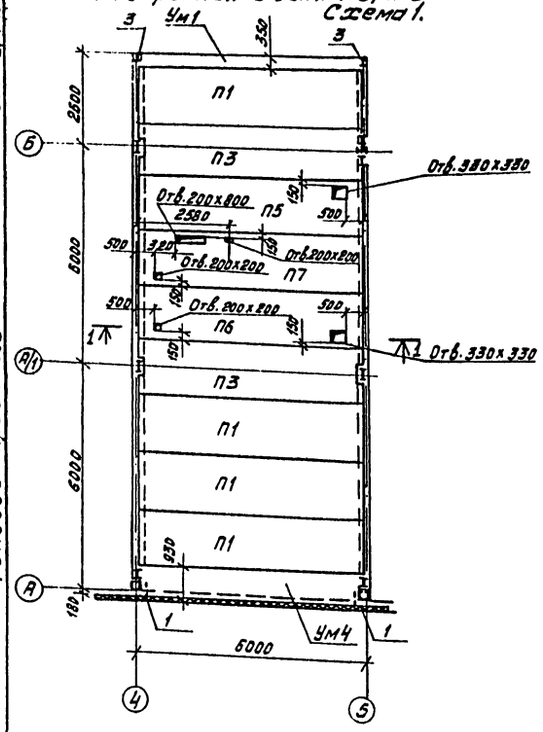


1-1

Схема расположения элементов плит перекрытия в осях 7-10/А-Б Схем 2

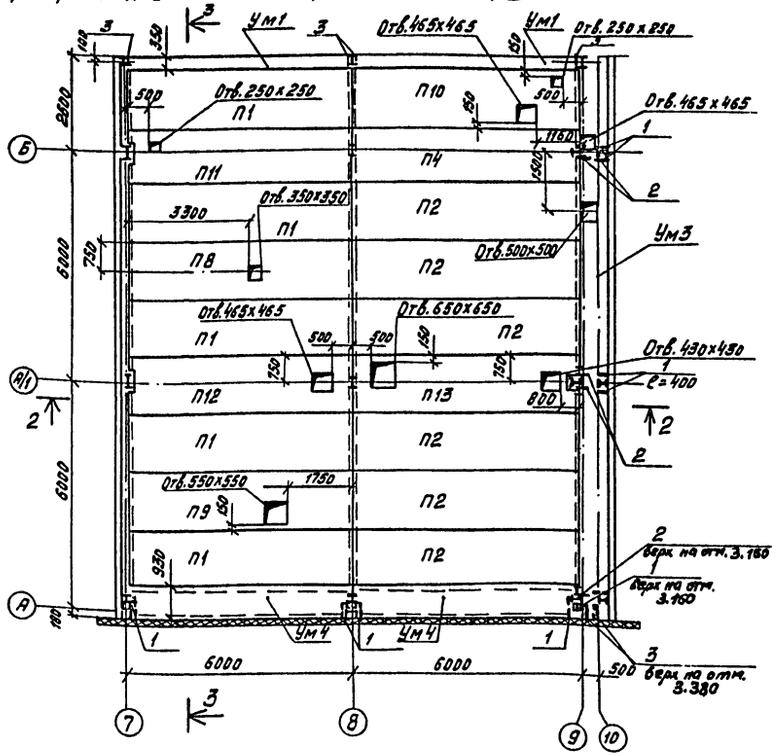


2-2

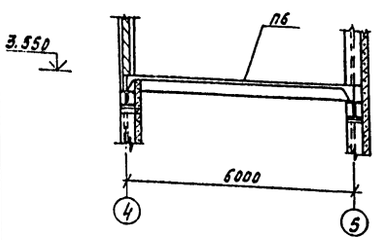


3-3

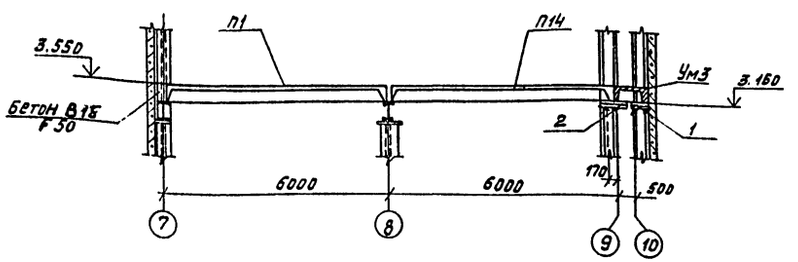


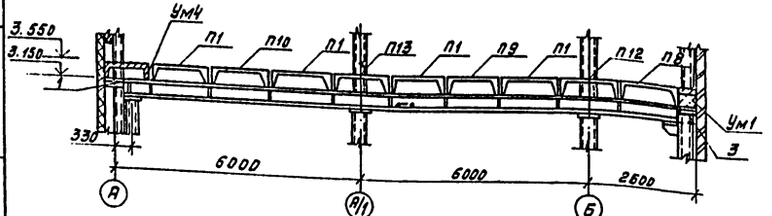


Спецификация элементов к схемам расположения плит перекрытия

| Марка поз. | Обозначение | Наименование | Кол. | Масса ед.кг. | Примечание |
|---|---|---|---|---|---|
| | | Схема 1 | | | |
| | | Плиты перекрытия | | | |
| П1 | 1.442.1-2 вып. 1 | 2П1-2АтVIт | 4 | 2400 | |
| П3 | 1.442.1-2 вып. 1 | 2П1-2АтVIт-2 | 2 | 2300 | |
| П5 | 503-4-44м.87 альбом V КЖСИ-2П1-2АVIт-1 | 2П1-2АтVIт-1 | 1 | 2400 | |
| П6 | 503-4-44м.87 альбом V КЖСИ-2П1-2АVIт-2 | 2П1-2АтVIт-2 | 1 | 2400 | |
| П7 | 503-4-44м.87 альбом V КЖСИ-2П1-2АVIт-3 | 2П1-2АтVIт-3 | 1 | 2400 | |
| | | | | | |
| Ум1 | лист 56 | Участок монолитный Ум1 | 1 | | 0.45м³ |
| Ум4 | лист 56 | Ум4 | 1 | | 0.974м³ |
| Поз 1/3 | Б/Ч | L160х10 ГОСТ 8509-72* ℓ=400 / ℓ=320 | 2 / 2 | 9.88 / 7.94 | |
| | | Схема 2 | | | |
| | | Плиты перекрытия | | | |
| П1 | 1.442.1-2 вып. 1 | 2П1-2АтVIт | 3 | 2400 | |
| П2 | 1.442.1-2 вып. 1 | 2П1-2АтVIт-1 | 5 | 2400 | |
| П4 | 1.442.1-2 вып. 1 | 2П1-2АтVIт-3 | 1 | 2300 | |
| П8 | 503-4-44м.87 альбом V КЖСИ-2П1-2АVIт-4 | 2П1-2АтVIт-4 | 1 | 2400 | |
| П9 | 503-4-44м.87 альбом V КЖСИ-2П1-2АVIт-5 | 2П1-2АтVIт-5 | 1 | 2400 | |
| П10 | 503-4-44м.87 альбом V КЖСИ-2П1-2АVIт-1-1 | 2П1-2АтVIт-1-1 | 1 | 2400 | |
| П11 | 503-4-44м.87 альбом V КЖСИ-2П1-2АVIт-2-1 | 2П1-2АтVIт-2-1 | 1 | 2400 | |
| П12 | 503-4-44м.87 альбом V КЖСИ-2П1-2АVIт-2-2 | 2П1-2АтVIт-2-2 | 1 | 2300 | |
| П13 | 503-4-44м.87 альбом V КЖСИ-2П1-2АVIт-3-1 | 2П1-2АтVIт-3-1 | 1 | 2300 | |
| Поз.1 | Б.Ч. | L160х10 ГОСТ 8509-72* ℓ=400 | 9 | 9.88 | |
| Поз.2 | Б.Ч. | L160х10 ГОСТ 8509-72* ℓ=550 | 5 | 13.6 | |
| Ум1 | лист 56 | Участок монолитный Ум1 | 2 | | |
| Ум3 | лист 56 | Ум3 | 1 | | |
| Ум4 | лист 56 | Ум4 | 2 | | |
| Поз.3 | Б.Ч. | L160х10 ГОСТ 8509-72* ℓ=200 | 6 | 4.94 | |
| | | | | | |

1. Сварку производить электродами Э-42А по ГОСТ 9467-75. Швы между плитами заделывать цементным раствором марки „200."
2. Столики (поз. 1) для опирания ребер монолитных участков приварить на колоннах на отм. 3.150.

Согласовано

Инв. № подл. | Подпись и дата | Взам. инв. № | Инв. № дубл. | Подпись и дата

Привязан

Инв. №

| | | | |
|---|---|---|---|
| ГИП | Боршинов | | 503-4-44м.87 КЖС |
| Нач. отд. | Сидорова | | |
| Гл. спец. | Стрехнин | | Автотранспортное предприятие на 150 грузовых автомобилей для северных районов |
| Рук. гр. | Шайхратова | | |
| Вед. инж. | Полякова | | Производственный корпус с закрытой стоянкой |
| Инженер | Быкарева | | Стадия: РП; Лист: 54; Листов: |
| | | | Схемы расположения элементов плит перекрытий в осях 4-5/А-Б; 7-10/А-Б |
| | | | ГИПРОАВТОТРАНС Новосибирский филиал |

Копировал Абрамова

Формат А2

## Схема расположения элементов плит перекрытия в осях 4-6/Ж-И. Схема 3

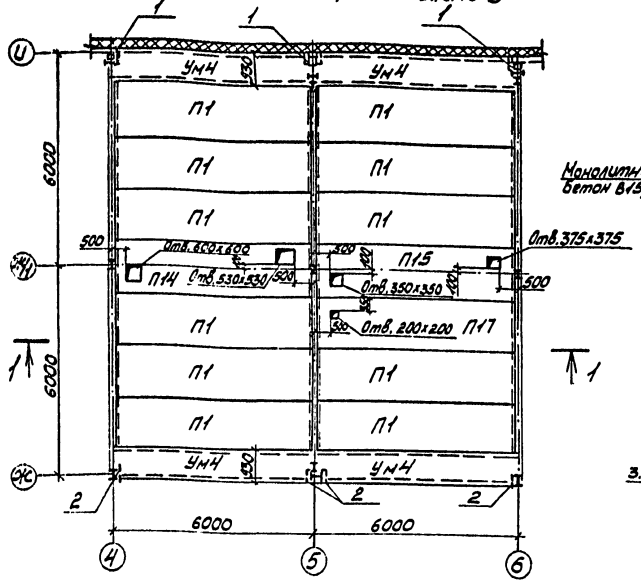


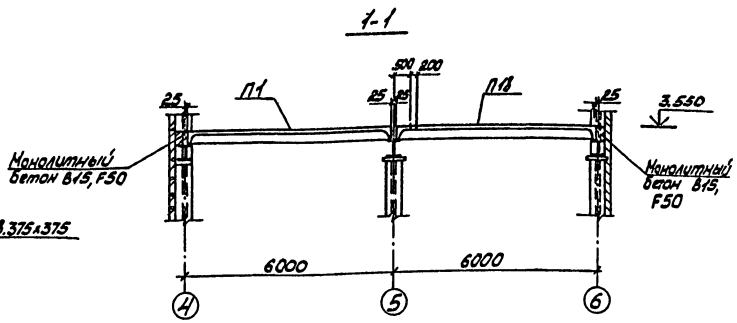


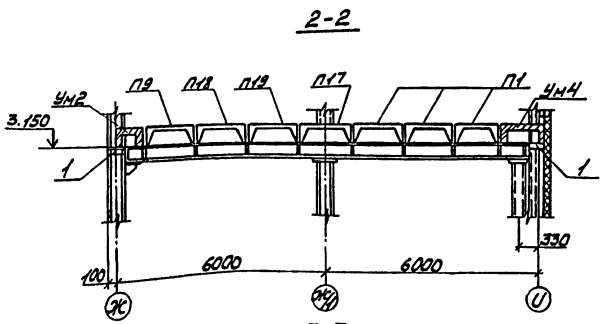


## Схема расположения элементов плит перекрытия в осях 17-21/Ж-И. Схема 4

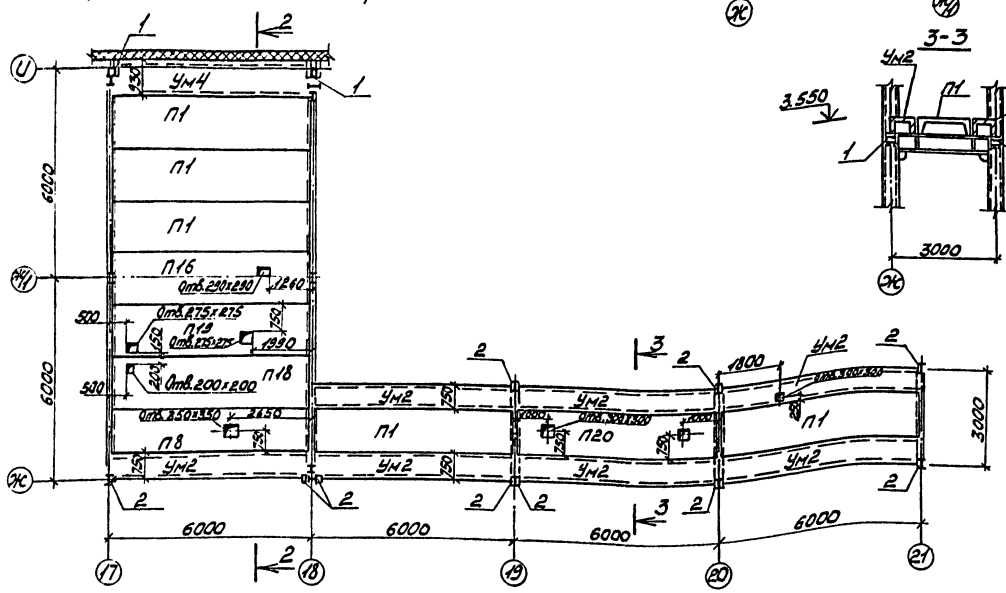





## Спецификация элементов к схеме расположения плит перекрытия

| Марка поз. | Обозначение | Наименование | Кол. | Масса кг | Примечание |
|---|---|---|---|---|---|
| | | Схема 3 | | | |
| | | Плиты перекрытия | | | |
| П1 | 1.442.1-2 вып.1 | 2П1-2АтАVIТ | 11 | 2400 | |
| П14 | 503-4-44м.87 альбом V - КЖИ-2П1-2АтVIIТ-2-3 | 2П1-2АтVIIТ-2-3 | 1 | 2300 | |
| П15 | 503-4-44м.87 альбом V - КЖИ-2П1-2АтVIIТ-2-4 | 2П1-2АтVIIТ-2-4 | 1 | 2300 | |
| П17 | 503-4-44м.87 альбом V - КЖИ-2П1-2АтVIIТ-6 | 2П1-2АтVIIТ-6 | 1 | 2400 | |
| поз.1 | Б.Ч. | L160х10 ГОСТ 8509-72* L=400 | 8 | 9.88 | |
| УН4 | лист 56 | Участок монолитный УН4 | 4 | | 0.97 м³ |
| поз.2 | Б.Ч. | L160х10 ГОСТ 8509-72* L=200 | 4 | 4.45 | |
| | | Схема 4 | | | |
| | | Плиты перекрытия | | | |
| П1 | 1.442.1-2 вып.1 | 2П1-2АтVIIТ | 5 | 2400 | |
| П8 | 503-4-44м.87 альбом V - КЖИ-2П1-2АтVIIТ-4 | 2П1-2АтVIIТ-4 | 1 | 2400 | |
| П16 | 503-4-44м.87 альбом V - КЖИ-2П1-2АтVIIТ-2-5 | 2П1-2АтVIIТ-2-5 | 1 | 2300 | |
| П18 | 503-4-44м.87 альбом V - КЖИ-2П1-2АтVIIТ-7 | 2П1-2АтVIIТ-7 | 1 | 2400 | |
| П19 | 503-4-44м.87 альбом V - КЖИ-2П1-2АтVIIТ-8 | 2П1-2АтVIIТ-8 | 1 | 2400 | |
| П20 | 503-4-44м.87 альбом V - КЖИ-2П1-2АтVIIТ-9 | 2П1-2АтVIIТ-9 | 1 | 2400 | |
| УН2 | лист 56 | Участок монолитный УН2 | 7 | | 0.89 м³ |
| УН4 | лист 56 | Участок монолитный УН4 | 1 | | 0.97 м³ |
| поз.1 | Б.Ч. | L160х10 ГОСТ 8509-72* L=400 | 2 | 9.88 | |
| поз.2 | Б.Ч. | L160х10 ГОСТ 8509-72* L=200 | 13 | 4.45 | |

1. Сварку производить электродами Э-42А по ГОСТ 9467-75
2. Швы между плитами заделать цементным раствором марки „200"
3. Столики (поз. 1) для опирания ребер монолитных участков приварить на колоннах на отм. 3.150

Привязан

Инв. №

| | | | |
|---|---|---|---|
| ГИП | Боярчинов | | |
| Нач.отд. | Сидорова | | |
| Гл.спец. | Стрелкин | | |
| Рук.гр. | Шайратова | | |
| Вед.инж. | Полякова | | |
| Инж. | Быкарева | | |

503-4-44м.87 КЖ

Автотранспортное предприятие на 150 грузовых автомобилей для северных районов

Производственный корпус с закрытой стоянкой

| Стадия | Лист | Листов |
|---|---|---|
| РП | 55 | |

Схемы расположения элементов плит перекрытий в осях 4-6/Ж-И; 17-21/Ж-И

ГИПРОАВТОТРАНС
Новосибирский филиал

Типовой проект 503-4-44м.87 Альбом I

Ум 1

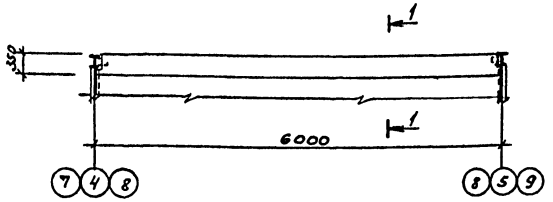


1-1

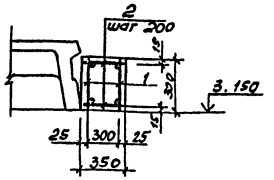


Ум2; Ум4

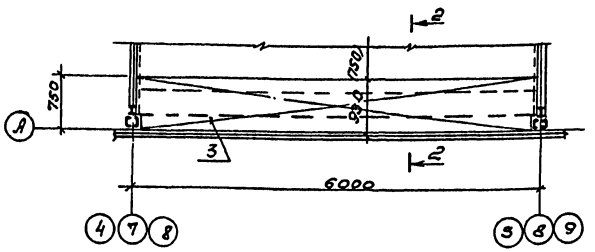


2-2

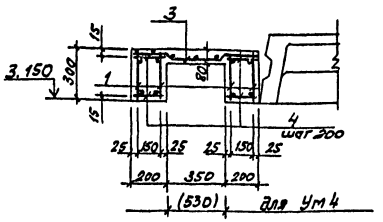


Ум 3

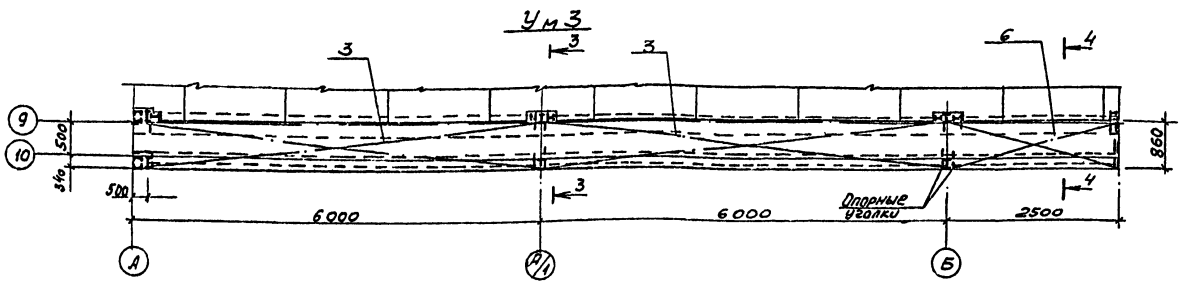


3-3

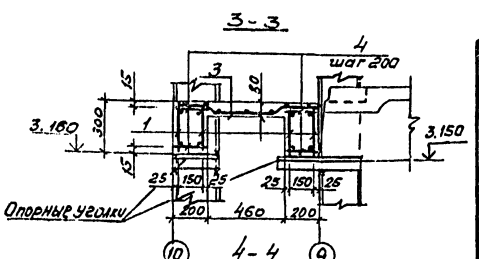


4-4

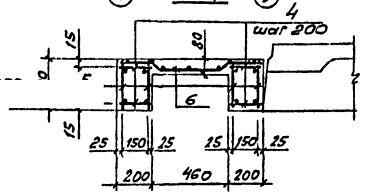


Спецификация элементов на монолитные участки Ум1, Ум2, Ум3, Ум4

| Формат | Зона | Поз. | Обозначение | Наименование | Кол. | Примеч. |
|---|---|---|---|---|---|---|
| | | | | Монолитный участок Ум1 | | |
| | | | | Сборочные единицы | | |
| | | 1 | 503-4-44м.87 альбом V КЖИ-КР1 | Каркас КР1 | 2 | |
| | | | | Детали | | |
| | | 2 | | AIф8 ГОСТ 5781-82* ℓ=330 | 60 | 0,13 кг |
| | | | | Материалы: | | |
| | | | | Бетон класса В20 F-50 | | 0,63 м³ |
| | | | | Монолитный участок Ум2,4 | | |
| | | | | Сборочные единицы | | |
| | | 1 | 503-4-44м.87 альбом V КЖИ-КР1 | Каркас КР1 | 4 | |
| | | | | Сетка арматурная | | |
| | | 3 | ГОСТ 8478-81 | 4ВрI-200 / АIII-200 1290×5980 100/45 | 1 | |
| | | | | Детали | | |
| | | 4 | | AIф8 ГОСТ 5781-82* ℓ=170 | 120 | 0,07 кг |
| | | | | Материалы: | | |
| | | | | Бетон класса В20 F-50 | | (0,37)* / 0,888 м³ |
| | | | | Монолитный участок Ум3 | | |
| | | | | Сборочные единицы | | |
| | | 1 | 503-4-44м.87 альбом V КЖИ-КР1 | Каркас КР1 | 8 | |
| | | 5 | 503-4-44м.87 альбом V КЖИ-КР2 | Каркас КР2 | 4 | |
| | | | | Сетка арматурная | | |
| | | 3 | ГОСТ 5781-82* | 4ВрI-200 / АIII-200 1290×5980 100/45 | 2 | |
| | | 6 | | 4ВрI-200 / АIII-200 1290×2980 100/45 | 1 | |
| | | | | Детали | | |
| | | 4 | | AIф8 ГОСТ 5781-82* ℓ=170 | 240 | 0,07 кг |
| | | | | Материалы: | | |
| | | | | Бетон класса В20 F-50 | | 2,27 м³ |

Ведомость расхода стали на элемент, кг

| Марка элемента | Изделия арматурные | | | | | | | | | | Всего | Общий расход |
|---|---|---|---|---|---|---|---|---|---|---|---|---|
| | Арматура класса | | | | | | | | | | | |
| | AI | | | A III | | | | BpI | | | | |
| | ГОСТ 5781-82* | | | ГОСТ 5781-82* | | | | ГОСТ 6727-88 | | | | |
| | ф8 | | Итого | ф8 | ф10 | ф20 | Итого | ф4 | | Итого | | |
| Ум 1 | 12,4 | | 12,4 | | 7,44 | 29,64 | 37,06 | | | | 49,48 | 49,48 |
| Ум 2, Ум4 | 22,32 | | 22,32 | 15,29 | 14,81 | 59,28 | 89,45 | 4,16 | | 4,16 | 115,93 | 115,93 |
| Ум 3 | 51,72 | | 51,72 | 38,22 | 37,2 | 148,2 | 223,61 | 10,4 | | 10,4 | 285,74 | 285,74 |

1. Размеры в скобках для Ум 4.

| | | | |
|---|---|---|---|
| ГИП | Корешков | | 503-4-44м.87 - КЖ |
| Нач.отд. | Сидорова | | |
| Гл.спец. | Стрехнин | | Автотранспортное предприятие на 150 грузовых автомобилей для северных районов |
| Рук.гр. | Шайхратов | | |
| Вед.инж. | Полякова | | Производственный корпус с закрытой стоянкой |
| Инжен. | Леонова | | Стадия: РП; Лист: 56; Листов: |
| Привязан | | | Монолитные участки Ум1... Ум3. Сечения 1-1 ... 3-3. |
| Инв. № | | | ГИПРОАВТОТРАНС Новосибирский филиал |

gost.e-ecolog.ru