ТИПОВОЙ ПРОЕКТ
503-4-40.86
ПРОИЗВОДСТВЕННЫЙ КОРПУС ТЕХНИЧЕСКОГО ОБСЛУЖИВАНИЯ И ТЕКУЩЕГО РЕМОНТА 150 БОЛЬШЕГРУЗНЫХ АВТОМОБИЛЕЙ И АВТОПОЕЗДОВ

АЛЬБОМ IV

СТРОИТЕЛЬНЫЕ ИЗДЕЛИЯ

21264/04

gost.e-ecolog.ru

ТИПОВОЙ ПРОЕКТ
503-4-40.86
ПРОИЗВОДСТВЕННЫЙ КОРПУС ТЕХНИЧЕСКОГО ОБСЛУЖИВАНИЯ И ТЕКУЩЕГО РЕМОНТА 150 БОЛЬШЕГРУЗНЫХ АВТОМОБИЛЕЙ И АВТОПОЕЗДОВ

АЛЬБОМ IV

Главный инженер института В.П.Илюхин
Главный инженер проекта И.В.Иванова

Рабочий проект утвержден Госстроем СССР
Протокол N АЧ-1 от 15.01.86 г.
Введен в действие ПИ-2. Приказ N9 от 23.01.86 г.

Альбом IV

Содержание

Формат	Обозначение	Наименование	Стр.	Примечание
		Содержание	2-5	
А4	-ТУ1	Технические условия к	6	
		изготовлению арматурных и		
		закладных изделий		
А4	-ТУ2	Технические условия к	6	
		изготовлению деревянных изделий		
А4	-ТУ3	Технические условия к изготов-	7	
		лению сборных железобетонных изделий		
А3	КЖИ-1	Колонна (сб.84.6-Кl.И4-1 / сб.84.6-Кl.И4-2 / сб.84.6-Кl.И4-3)	8	
А3	КЖИ-2	Колонна (сб.84.6-Кl.И4-4 / сб.84.6-Кl.И4-5)	9	
А3	КЖИ-3	Колонна (сб.84.6-Кl.И4-6 / сб.84.6-Кl.И4-7)	10	
А3	КЖИ-4	Колонна (сб.78.7-К3М6-1 / сб.78.7-К3М6-2)	11	
А3	КЖИ-5	Колонна (сб.78.7-К3М6-3 / сб.78.7-К3М6-4)	12	
А3	КЖИ-6	Колонна (сб.78.7-К3М6-5 / сб.78.7-К3М6-6 / сб.78.7-К4М6-7)	13	
А3	КЖИ-7	Колонна (сч.72.5-К1а М5-1 / сч.72.5-К1а М5-2)	14	
А3	КЖИ-8	Колонна (сч.72.5-К1а М5-3 / сч.72.5-К1а М5-4)	15	
А3	КЖИ-9	Колонна (сч.72.5-К1а М5-5 / сч.72.5-К1а М5-6)	16	
А3	КЖИ-10	Колонна (сч.72.5-К1а М5-7 / сч.72.5-К1а М5-8)	17	
А3	КЖИ-11	Колонна (сч.72.5-К1а М5-9 / сч.72.5-К1а М5-10)	18	
А3	КЖИ-12	Колонна (сч.72.5-К1а М5-11 / сч.72.5-К1а М5-12)	19	
А3	КЖИ-13	Колонна (сч.72.5-К1а М5-13 / сч.72.5-К1а М5-14)	20	
А3	КЖИ-14	Колонна (сч.78.5-К1а М5-1 / сч.72-5-К1а М5-16)	21	
А3	КЖИ-15	Колонна (сч.72.5-К1а М5-17 / сч 78-5-К1а М5-2)	22	
А3	КЖИ-16	Колонна (сч.72.5-К1а М5-19 / сч.72.5-К1а М5-20)	23	
А3	КЖИ-17	Колонна (сч.72.5-К1а М5-21 / сч.72.5-К1а М5-22)	24	
А3	КЖИ-18	Колонна (сч.72.5-К1а М5-23 / сч.665-К1а М5-1)	25	
А3	КЖИ-19	Колонна (сч.72.5-К1а М5-24 / сч.72.5-К1а М5-25)	26	
А3	КЖИ-20	Колонна (сч.72.5-К1а М5-26 / сч.72.5-К1а М5-27 / сч.66.5-К1а М5-2)	27	
А3	КЖИ-21	Колонна (сч.485-К1аМ5-1 / сч.485-К1аМ5-2 / сч.485-К1аМ5-3 / сч.485-К1аМ5-4)	28	
А3	КЖИ-22	Колонна (сч.485-К1аМ5-5 / сч.485-К1аМ5-6 / сч.485-К1аМ5-7 / сч.485-К1аМ5-8)	29	
А3	КЖИ-23	Ферма подстропильная (1ФПС12-2АIVа / 2ФПС12-2АIVа)	30	
А3	КЖИ-24	Ферма ФБ24II-4АIVв	31	
А3	КЖИ-25	Ферма ФБ24III-6АIVа	32	
А3	КЖИ-26	Ферма ФБ24III-6АIVб	33	
А3	КЖИ-27	Ферма ФБ24III-6АIVв	34	
А3	КЖИ-28	Ферма ФБ24III-6АIV г	35	
А3	КЖИ-29	Ферма ФБ24III-6АIVд	36	
А3	КЖИ-30	Ферма ФБ24III-6АIVе	37	
А3	КЖИ-31	Ферма ФБ24III-6АIVж	38	
А3	КЖИ-32	Ферма ФБ24III-6АIVи	39	
А3	КЖИ-33	Ферма ФБ24III-6АIVк	40	
А3	КЖИ-34	Ферма ФБ24III-6АIVл	41	
А3	КЖИ-35	Ферма ФБ24III-6АIVм	42	
А3	КЖИ-36	Ферма ФБ24III-6АIVн	43	

Нач.отд	Рыбкина		ТП 503-4-40.86 КЖИ.ОС
Гл.конст	Лапкин		
Рук.гр.	Хмелькова		Содержание (начало)
Вед.инж.	Трофимова		Стадия Р; Лист 1; Листов 4
Инж.	Карлова		Проектный институт №2
Н.контр.	Лапкин		

Формат

Альбом IV

503-4-40.86

Формат	Обозначение	Наименование	Стр.	Примечание
А3	КЖИ-37	Ферма ФБ24III-6АIVП	44	
А3	КЖИ-38	Панель перегородки (ППЛ-1 / 5.98×2.985 -1; ППЛ-3 / 5.77×2.985 -1)	45	
		ППЛ-11 / 5.56×1.483 -1; ППЛ-13 / 5.27×1.185 -1; ППЛ-18 / 4.88×1.485 -1)		
А3	КЖИ-39	Панель перегородки (ППЛ-11 / 5.56×1.485 -2; ППЛ-14 / 5.22×1.485 -1; ППЛ-14 / 5.22×1.485 -2)	46	
А3	КЖИ-40	Панель перегородки (ППЛ-3 / 5.98×1.485 -1; ППЛ-13 / 5.28×1.185 -2)	47	
		ППЛ-14 / 5.22×1.485 -3; ППЛ-19 / 4.88×1.185 -1)		
А3	КЖИ-41	Панель перегородки (ППЛ-13 / 5.27×1.185 -3; ППЛ-13 / 5.27×1.185 -4; ППЛ-14 / 5.22×1.485 -4; ППЛ-19 / 4.88×1.185 -2)	48	
А4	КЖИ-42	Панель перегородки ППЛ-4 / 5.98×1.185 -1	49	
А3	КЖИ-43	Панель перегородки (ППЛ-1-9 / 5.98×2.985 -1; ППЛ-1-9 / 5.98×2.985 -2)	50	
А4	КЖИ-44	Внутренняя стеновая панель (ПВ60.27-1т; ПВП30.27.10-1т)	51	
А4	КЖИ-45	Козырек КВ22-2а	51	
А3	КЖИ-46	Панель стеновая (5ПСО30.30.3.5-П-2; 2ПСП33.10.2.6-П)	52	
А4	КЖИ-47	Плита перекрытия (ПР60.15-8АтVт-а; ПР60.15-6АтVт-а)	53	
А4	КЖИ-48	Плита перекрытия (ПР60.15-8АтVт-б; ПР60.15-6АтVт-б; ПР60.15-6АтVт-в)	54	
А3	КЖИ-49	Плита перекрытия (ПР60.15-8АтVт-1; ПР60.15-6АтVт-1)	54	
А3	КЖИ-50	Плита перекрытия (ПР60.15-6АтVт-2, ПР60.15-6АтVт-9; ПР60.15-6АтVт-8, ПР60.15-6АтVт-[illegible])	55	
А3	КЖИ-51	Плита перекрытия (ПРС56.15-10АтVт-1; ПРС56.15-10АтVт-2; ПРС56.15-10АтVт-3)	56	
А3	КЖИ-52	Плита перекрытия (ПРС56.15-16АтVт-4; ПРС56.15-16АтVт-2; ПРС56.15-16АтVт-3)	57	
А4	КЖИ-53	Плита покрытия (ПГ-2АтVIт-1; ПГ-2АтVIт-2; ПГ-2АтVIт-3)	58	
А4	КЖИ-54	Плита покрытия ПАтVI-7 / 1.5×6 -25-1	58	
А4	КЖИ-55	Плита покрытия ПВ4-3АтVIт-1	59	
А4	КЖИ-56	Плита покрытия ПВ7-3АтVIт-1	59	
А3	КЖИ-57	Плита канальная (П13д-11б-а; П13д-11б-б; П24д-5б-а)	60	
А3	КЖИ-58	Стаканы железобетонные (СБ-75-3-1; СБ45-1-1)	61	
А4	КЖИ-59	Сетка арматурная (С1)	62	

Формат	Обозначение	Наименование	Стр.	Примечание
А4	КЖИ-60	Сетка арматурная (С2; С3; С4)	62	
А4	КЖИ-61	Сетка арматурная (С5)	63	
А4	КЖИ-62	Сетка арматурная (С6)	63	
А4	КЖИ-43.1.1	Сетка арматурная (С7; С8)	64	
А4	КЖИ-43.1.2	Сетка арматурная (С9; С10)	64	
А4	КЖИ-63	Сетка арматурная (С11)	65	
А4	КЖИ-47.1	Сетка арматурная (С12; С13)	65	
А4	КЖИ-50.1	Сетка арматурная (С14; С15)	66	
А4	КЖИ-50.2	Сетка арматурная (С16; С17)	66	
А4	КЖИ-64	Сетка арматурная (С18; С19)	67	
А4	КЖИ-65	Сетка арматурная (С20; С21)	67	
А4	КЖИ-66	Сетка арматурная (С22)	68	
А4	КЖИ-67	Сетка арматурная (С23)	68	
А4	КЖИ-38.1	Сетка арматурная (С24÷С26)	69	
А4	КЖИ-38.2	Сетка арматурная (С27÷С29)	69	
А4	КЖИ-39.1	Сетка арматурная (30÷С32)	70	
А4	КЖИ-40.1	Сетка арматурная (С33÷С34; С43)	70	
А4	КЖИ-40.2	Сетка арматурная (С35; С36)	71	
А4	КЖИ-42.1	Сетка арматурная (С37; С38)	71	
А3	КЖИ-58.1	Сетка арматурная (С39; С40)	72	
А4	КЖИ-68	Сетка арматурная (С41, С42)	73	

Альбом IV

503-4-40.86

Формат	Обозначение	Наименование	Стр.	Примечание
А4	43.1	Каркас пространственный КП1	74	
А4	43.2	Каркас пространственный КП2	74	
А4	КЖИ-69	Опорный столик ОС1	75	
А4	КЖИ-70	Опорный столик ОС2	75	
А4	КЖИ-71	Опорный столик (ОС3, ОС3а)	76	
А4	КЖИ-72	Опорный столик ОС4	76	
А4	КЖИ-73	Опорный столик (ОС5, ОС6)	77	
А4	КЖИ-74	Опорный столик ОС7	77	
А4	КЖИ-75	Опорный столик (ОС8, ОС9)	78	
А4	КЖИ-76	Опорный столик (ОС10, ОС11)	78	
А3	КЖИ-77	Насадка (ТН1; ТН10)	79	
А3	КЖИ-78	Насадка (ТН2÷ТН4; ТН-9)	80	
А3	КЖИ-79	Насадка ТН5	81	
А3	КЖИ-79СБ	Насадка ТН5. Сборочный чертеж	82	
А3	КЖИ-80	Насадка ТН6	83	
А4	КЖИ-81	Насадка (ТН7; ТН8)	84	
А3	КЖИ-1.1	Изделия закладные (ЗДН-1÷ЗДН-3)	85	
А4	КЖИ-82	Изделие закладное МН1	86	
А4	КЖИ-83	Изделие закладное МН2	86	
А4	КЖИ-84	Изделие закладное МН3	87	
А4	КЖИ-85	Изделие закладное (МН4, МН5)	87	
А4	КЖИ-86	Изделие закладное МН6	88	
А4	КЖИ-87	Изделие закладное МН7	88	
А4	КЖИ-88	Изделие закладное МН8	89	
А4	КЖИ-89	Изделие закладное (МН9, МН10)	89	

Формат	Обозначение	Наименование	Стр.	Примечание
А4	КЖИ-90	Крышка стальная КР1	90	
А4	КЖИ-91	Крышка стальная КР2	90	
А4	КЖИ-92	Крышка стальная КР3	91	
А4	КЖИ-93	Крышка стальная КР4	91	
А3	КЖИ-94	Решетка (Р1, Р2)	92	
А3	КЖИ-95	Стальные жалюзи ВЖ1	93	
А4	КЖИ-96	Ворота В1	94	
А4	КЖИ-96СБ	Ворота В1. Сборочный чертеж	94	
А3	КЖИ-96СБ	Ворота В1	95	
А3	КЖИ-96.1	Полотно ворот (П1П; П1Л)	96	
А3	КЖИ-96.11	Стальные жалюзи ВЖ2	97	
А4	КЖИ-96.12	Петля подгибная ПП	98	
А4	КЖИ-96.1.3	Уголок защитный У-1	98	
А3	КЖИ-96.2	Рама ворот РВ1	99	
А3	КЖИ-96.3	Шпингалет нижний ШН	100	
А3	КЖИ-96.4	Защелка пружинная ЗП	101	
А3	КЖИ-96.5	Щеколда фалевая ЩФ	102	
А4	КЖИ-96.6	Пробой Т90	103	
А4	КЖИ-97	Изделие соединительное (МС1÷МС3)	104	
А4	КЖИ-98	Изделие соединительное (МС4; МС8)	104	

Формат	Обозначение	Наименование	Стр.	Примечание
А4	КЖИ-99	Изделие соединительное (МС5-МС7)	105	
А4	КЖИ-100	Изделие соединительное (МС9, МС10)	105	
А4	КЖИ-101	Изделие соединительное (МС11, МС12, МС14)	106	
А4	КЖИ-102	Изделие соединительное (МС13)	106	
А4	КЖИ-103	Изделие соединительное (МС15)	107	
А4	КЖИ-104	Компенсатор (МС16)	107	
А4	КЖИ-105	Изделие соединительное (МС17)	108	
А3	КЖИ-106	Панели перегородочные (ПА1÷ПА3; ПА5÷ПА18)	109	
А3	КЖИ-106СБ	Панель перегородочная (ПА1÷ПА3, ПА5÷ПА18) Сборочный чертеж	110	
А3	КЖИ-107	Панель перегородочная (ПА4)	111	
А3	КЖИ-108	Панель перегородочная (ПА19÷ПА21)	112	
А3	КЖИ-106.1	Рама деревянная (РД-1÷РД-3) РД-5, РД-9, РД-10, РД-14 РД-15, РД-17, РД-18)	113	
А3	КЖИ-106.1	То же	114	
А3	КЖИ-106.1	То же	115	
А3	КЖИ-106.1СБ	Рама деревянная (РД-1÷РД-3; РД-5; РД-9, РД-10; РД-14, РД-15; РД-17; РД-18) Сборочный чертеж	116	
А3	КЖИ-107.1	Рама деревянная РД 4	117	
А3	КЖИ-106.2	Рама деревянная (РД-6÷РД-8; РД-16)	118	
А3	КЖИ-106.3	Рама деревянная (РД-11÷РД-13)	119	
А3	КЖИ-108.1	Рама деревянная (РД-13, РД-20)	120	
А3	КЖИ-108.2	Рама деревянная (РД-21)	121	
А3	КЖИ-106.1.1	Изделие соединительное (Н1; Н7 Н10; Н11, Н14; Н15; Н18; Н19)	122	
А3	КЖИ-106.1.2	Изделие соединительное (Н2, Н3, Н8, Н9, Н-12, Н13, Н16, Н17)	123	
А3	КЖИ-106.1.3	Изделие соединительное (Н4÷Н6, Н24÷Н27)	124	
А3	КЖИ-106.1.4	Изделие соединительное (Н20 ÷ Н23)	125	

1. Арматурные сетки выполнять при помощи контактной точечной сварки по ГОСТ 14098-68.

2. Сварку стержней сеток производить во всех пересечениях двух крайних рядов, в остальной зоне допускаются несварные пересечения в количестве не более 2% на 1м².

3. Изготовление закладных изделий вести в соответствии со СН 313-65*.

4. Сварку производить в соответствии с ГОСТ 19292-73, СН 313-78.

5. Арматурные и закладные изделия должны отвечать требованиям ГОСТ 10922-75.

6. Закладные изделия защитить антикоррозийным покрытием за 2 раза лаком ПФ-170 по ГОСТ 15907-70 по грунтовке ГФ-021 по ГОСТ 25129-82.

7. Ворота ВІ разработаны на основании типового проекта 407-3-13 альбом № 21. Комплектные трансформаторные подстанции мощностью до 2×1000 ква без распределительных устройств 6-10 кв промышленных установок," разработанные Промстройпроектом (строит. часть) от 13 XI-65г.

Все сварные монтажные швы считать толщиной h=6 мм. Сварку выполнять электродами типа Э42.

Нач.отд.	Рыбкина		ТП 503-4-40.86	КЖЕИ.-ТУ 1	
Гл.констр.	Лапкин		Технические условия по изготовлению арматурных и закладных изделий	Стадия	Лист	Листов
Рук.гр.	Ильинова			Р		
Вед.инж.	Трофимова			Проектный институт №2		
Инж.	Карпова					
Н.контр.	Лапкин					

Формат

Инв.№ подл. | Подпись и дата | Взам.инв.№

1. Материал изделий - древесина хвойной породы III сорт ГОСТ 8486-66** максимальной влажности 15%.

2. Изделия антисептировать путем поверхностной обработки водными растворами антисептиков.

3. Изделия подлежат глубокой пропитке антипиренами.

Нач.отд.	Рыбкина		ТП 503-4-40.86	КЖЕИ.-ТУ 2	
Гл.конст.	Лапкин		Технические условия по изготовлению деревянных изделий	Стадия	Лист	Листов
Рук.гр.	Хмелькова			Р		
Вед.инж.	Трофимова			Проектный институт №2		
Инж.	Карпова					
Н.контр.	Лапкин					

Копировал:

Формат

Альбом V

1. Сборные железобетонные изделия изготовлять в соответствии с техническими требованиями по ГОСТ 18980-73.

2. Материал арматурной стали класса А-I - сталь марки Вст 3 кп 2, класса А-II - сталь марки Вст 3 пс 2, класса А-III - 25Г2С по ГОСТ 380-71*.

3. Антикоррозийное покрытие закладных изделий выполнить за 2 раза эмалью ПФ-115 по ГОСТ 6465-76* по грунтовке ГФ-021 по ГОСТ 25129-82.

4. Марка бетона по морозостойкости принята Мрз-30 по СН и П II-21-75.

Нач. отд.	Рыбкина		ТП 503-4-40.86	КЖИ-ТУЗ		
Гл. спец.	Лапкин					
Рук. гр.	Хмелькова		Технические условия к изготовлению сборных железобетонных изделий	Стадия	Лист	Листов
Вед. инж.	Трофимова			Р	1	1
Инж.	Иванова			Госстрой СССР Проектный институт № 2 г. Москва		
Провер.	Трофимова					
Н. контр.	Лапкин					

Формат

	Стадия	Лист / Листов
	Госстрой СССР Проектный институт № 2 г. Москва	

Формат

Альбом IV

Рис. 1 Рис. 2 Рис. 3

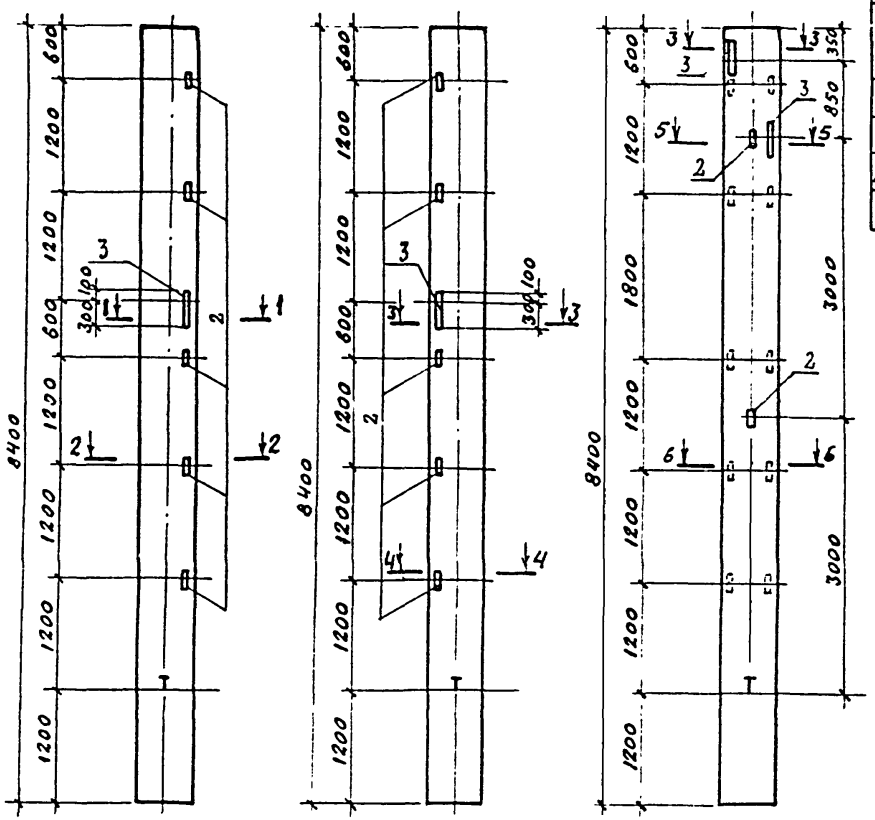

1-1 2-2 3-3 4-4

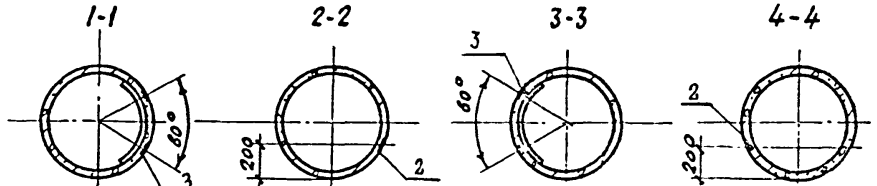

5-5 6-6

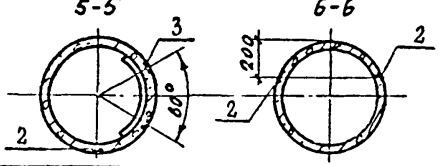

Формат	Зона	Поз.	Обозначение	Наименование	Кол. на исполнен. –	Кж.Ч.-1 -01	Кж.Ч.-1 -02	Примечание
				Сборочные единицы				
		1	ГОСТ 23444-79	Колонна СБВ46-К1М4	1	1	1	
				Изделия закладные				
		2	1.423-6	ЗД1	5	5	10	
А3		3	КЖ.Ч.-1.1-01	ЗДН2	1	1	2	

Остальное - см. ГОСТ 23444-79

Обозначение	Марка	Рис.
КЖ.Ч.-1	СБ.84.6-К1М4-1	1
-01	СБ.84.6-К1М4-2	2
-02	СБ.84.6-К1М4-3	3

Ведомость расхода стали на дополнительные закладные изделия, кг

Марка	Изделия закладные						Всего
	Прокат марки						
	Вст3 кп2						
	ГОСТ 19903-74			ГОСТ 8510-72*			
	δ=8	δ=6	Итого	L63×40×6		Итого	
СБ.84.6-К1М4-1	6,5	44.9	51.4	3,0		3,0	54.4
СБ.84.6-К1М4-2	6.5	44.9	51.4	3,0		3,0	54,4
СБ.84.6-К1М4-3	13.0	89.8	102.8	6.0		6.0	108,8

Нач.отд.	Рыбкина	
Гл.констр.	Лапкин	
Рук.гр.	Хмелькова	
Вед.инж.	Трофимова	
Инж.	Бурдо	
Н.контр.	Лапкин	

ТП 503-4-40.86 КЖ.Ч.-1

Колонна
(СБ. 84.6.-К1. М4-1
СБ. 84.6-К1. М4-2
СБ. 84.6-К1. М4-3)

Стадия	Масса	Масштаб
Р	см табл.	

Лист | Листов 1

Госстрой СССР
Проектный институт Н.2
г. Москва

Копировал: Формат

Рис. 1

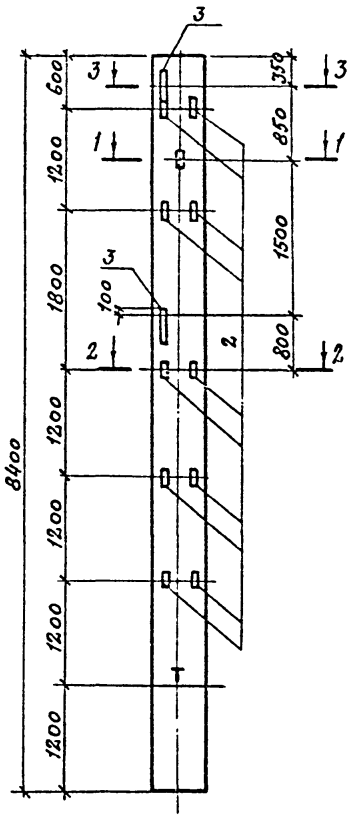

Рис. 2

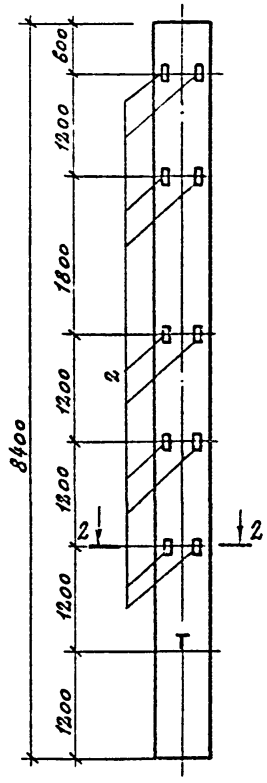

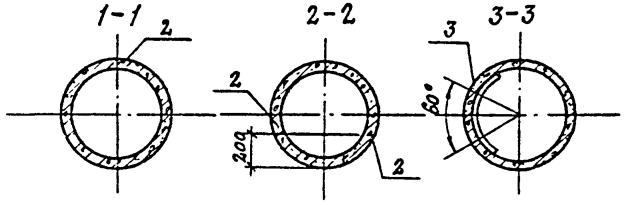

Формат	Зона	Поз.	Обозначение	Наименование	Кол. на изд.		Примечание
					—	-01	
				Сборочные единицы			
		1	Гост 23444-79	Колонна СБ.84.6-К1М4	1	1	
				Изделия закладные			
		2	1.423-6	ЗД1	11	10	
А3		3	КЖ.К-1.1-01	ЗДН2	2		

Остальное - см. Гост 23444-79

Обозначение	Марка	Рис.
КЖ.К-2	СБ.84.6-К1М4-4	1
-01	СБ.84.6-К1М4-5	2

Ведомость расхода стали на дополнительные закладные изделия, кг

Марка	Изделия закладные						Всего
	Прокат марки Вст3 кп 2						
	Гост 103-76*			Гост 8510-72*			
	-δ=8	-δ=6	Итого	∠63×40×6		Итого	
СБ.84.6-К1М4-4	13.7	89.8	103.5	6.6		6.6	110.1
СБ.84.6-К1М4-5	7.0		7.0	6.0		6.0	13.0

Нач.отд.	Рыбкина	
Гл.конст.	Лапкин	
Рук.гр	Хмелькова	
Вед.инж.	Трофимова	
Инж.	Бурдо	
Н.контр.	Лапкин	

ТП 503-4-40.86 КЖ.К-2

Колонна СБ.84.6-К1М4-4 СБ.84.6-К1М4-5

Стадия	Масса	Масштаб
Р	См. табл.	
Лист	Листов 1	

ПРОЕКТНЫЙ ИНСТИТУТ № 2

Копировал: Сабо Формат

Альбом IV

Рис. 1

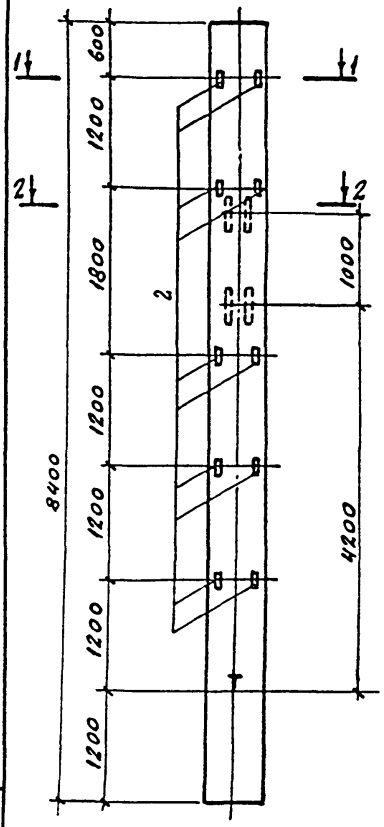

Рис. 2

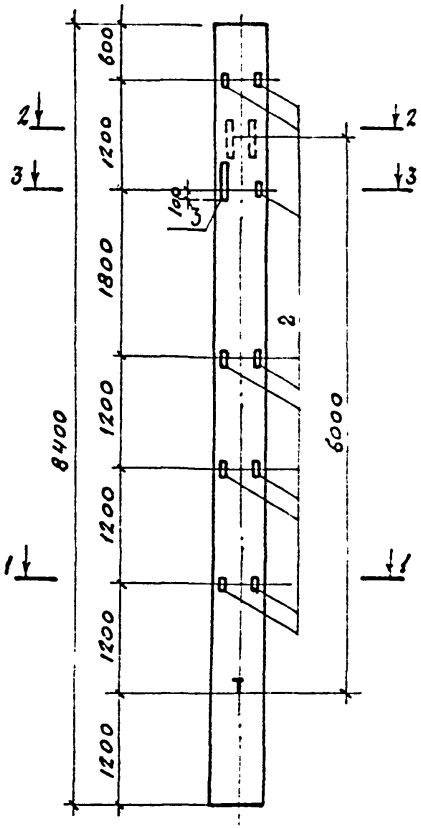

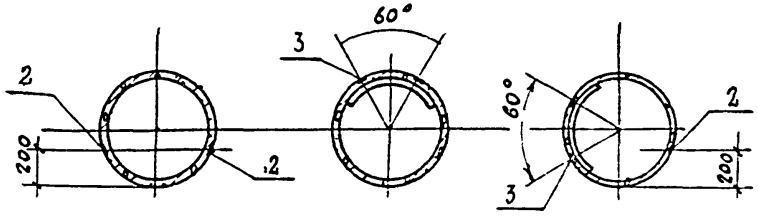

Форма	Зона	Поз.	Обозначение	Наименование	Кол. на испол. Кж.н. —	Кол. на испол. -3 -01	Примечание
				Сборочные единицы			
		1	ГОСТ 23444-79	Колонна СБ.84.6-К1МЧ-	1	1	
				Изделия закладные			
		2	1.423-6	3Д1	10	9	
А3		3	КЖИ.11-01	3ДН2	2	2	

Остальное - см. ГОСТ 23444-79

Обозначение	Марка	Рис.
КЖИ-3	СБ.84.6-К1МЧ-6	1
-01	СБ.84.6-К1МЧ-7	2

Ведомость расхода стали на дополнительные закладные изделия, кг.

Марка	Изделия закладные						
	Прокат марки Вст3 кп2						Всего
	ГОСТ 19903-74*			ГОСТ 8510-72*			
	δ=8	δ=6	Итого	Сборка		Итого	
СБ.84.6-К1МЧ-6	13.0	89.8	102.8	6.0		6.0	108.8
СБ.84.6-К1МЧ-7	12.3	89.8	102.1	5.4		5.4	107,5

Нач.отд.	Рыбкина	
Гл.конст.	Лапкин	
Рук. гр	Хмелькова	
Вед.инж.	Трофимова	
Инж.	Бурдо	
Н.контр.	Лапкин	

ТП 503-4-40.86 КЖИ.-3

(Колонна СБ.84.6-К1МЧ-6 СБ.84.6-К1МЧ-7)

Стадия	Масса	Масштаб
Р	см табл	
Лист	Листов 1	

Проектный институт №2

Копировал: Формат

АЛЬБОМ IV

Рис.1

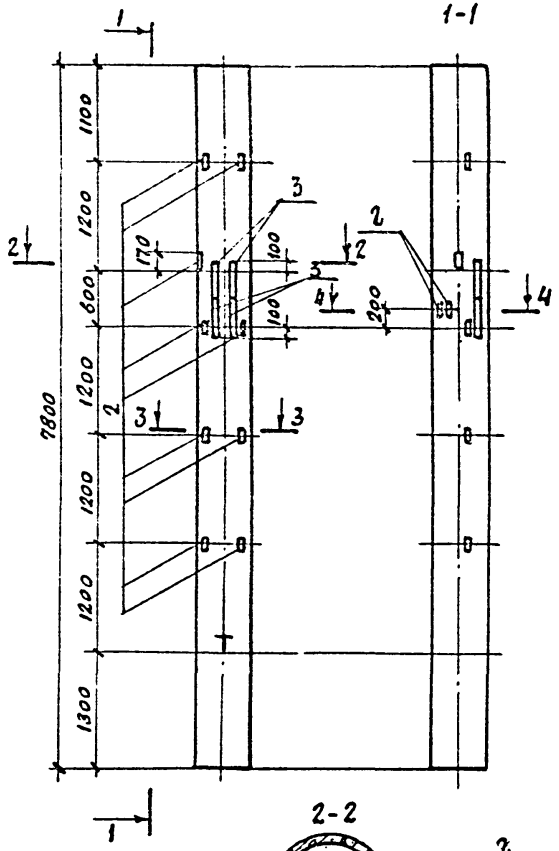

Рис.2

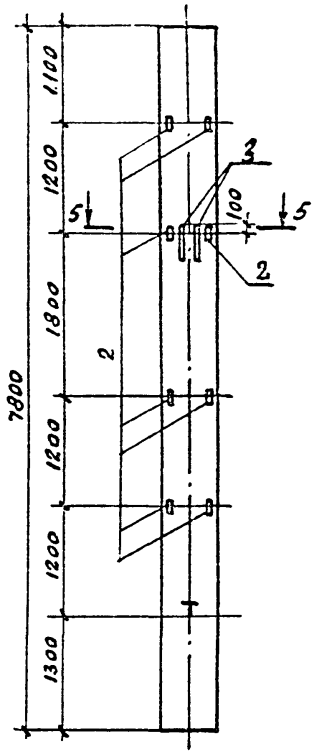

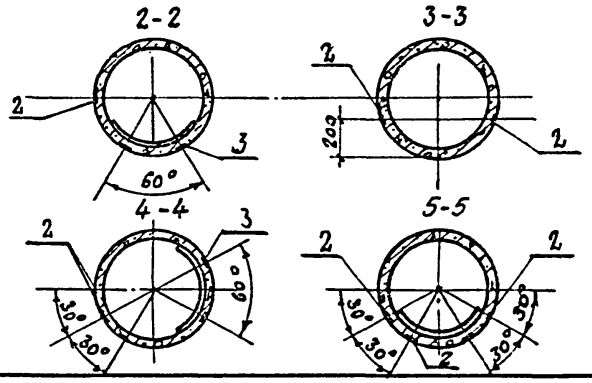

Формат	Зона	Поз.	Обозначение	Наименование	Кол. на исполн. КЖИ-4 —	-01	Примечание
				Сборочные единицы			
		1	ГОСТ 23444-79	Колонна С6.78.7-КЗМ6	1	1	
				Изделия закладные			
		2	1.423-6	ЗД1	11	8	
А3		3	КЖИ-1.1-02	ЗДН3	2	1	

Остальное - см. ГОСТ 23444-79

Обозначение	Марка	Рис.
КЖИ-4	С6.78.7-КЗМ6-1	1
-01	С6.78.7-КЗМ6-2	2

Ведомость расхода стали на дополнительные закладные изделия, кг

Марка	Изделия закладные						
	Прокат марки						Всего
	Вст 3 кп 2						
	ГОСТ 19903-74*			ГОСТ 8510-72*			
	-δ=8	-δ=6	Итого	С63/42-8		Итого	
С6.78.7-КЗМ6-1	10.7	90.2	100.9	6.6		6.6	107.5
С6.78.7-КЗ М6-2	8.6	45.1	53.7	4.8		4.8	58.5

Нач.отд.	Рыбкина		
Гл.конст.	Лапкин		
Рук.гр.	Хмелькова		
Вед.инж.	Трофимова		
Инж.	Бурдо		
Н.контр.	Лапкин		

ТП 503-4-40.86 КЖИ-4

Колонна (С6.78.7-КЗ М6-1, С6.78.7-КЗ М6-2)

Стадия	Масса	Масштаб
Р	см. таблицу	

Лист | Листов 1

Проектный институт № 2

Копировал: Формат

Альбом IV

Рис. 1

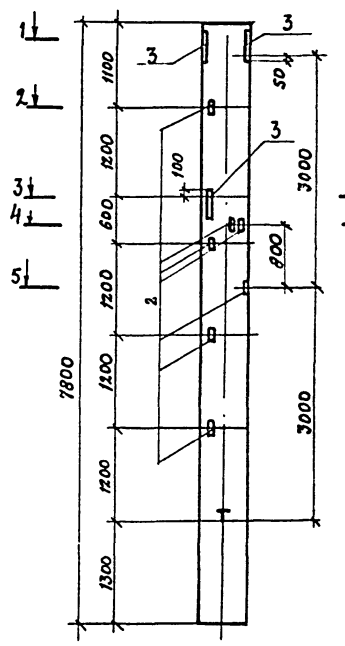

Рис. 2

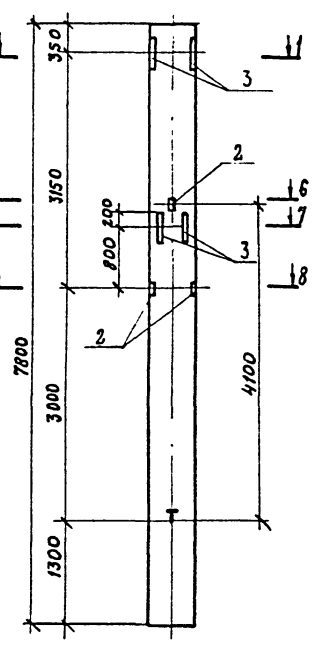

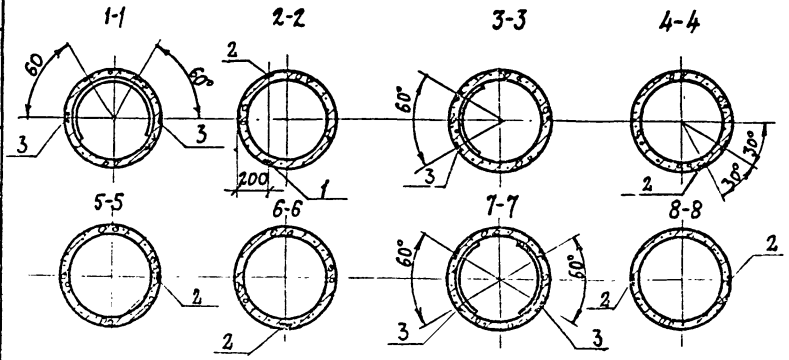

Формат	Зона	Поз.	Обозначение	Наименование	Кол. на испол. КЖ-5	Кол. на испол. КЖ-5-01	Примечание
				Сборочные единицы			
		1	ГОСТ 23444-79	Колонна С6.78.7-КЗМ6	1	1	
				Изделия закладные			
		2	1.423-6	ЗД1	11	4	
А3		3	КЖИ-1.1-02	ЗДН3	3	3	

Остальное - см. ГОСТ 23444-79

Обозначение	Марка	Рис.
КЖИ-5	С6.78.7-КЗМ6-3	1
-01	С6.78.7-КЗМ6-4	2

Ведомость расхода стали на дополнительные закладные изделия, кг

Марка	Изделия закладные						Всего
	Прокат марки Вст3кп2						
	ГОСТ 19903-74*			ГОСТ 8510-72*			
	-б=8	-б=6	Итого	-б=4÷6		Итого	
С6.78.7-КЗМ6-3	16,7	135,3	152,0	6,6		6,6	158,6
С6.78.7-КЗМ6-4	11,8	135,3	147,1	2,4		2,4	149,5

Нач.отд.	Рыбкина	
Гл.констр.	Лапкин	
Рук. гр.	Хмелькова	
Вед.инж.	Трофимова	
Инж.	Бурдо	
Н.контр.	Лапкин	

ТП 503-4-40.86 КЖИ-5

Колонна (С6.78.7-КЗМ6-3, С6.78.7-КЗМ6-4)

Стадия	Масса	Масштаб
Р	см таба	
Лист	Листов 1	

Проектный институт

Копировал:

Формат

Альбом IV

Рис. 1 Рис. 2 Рис. 3

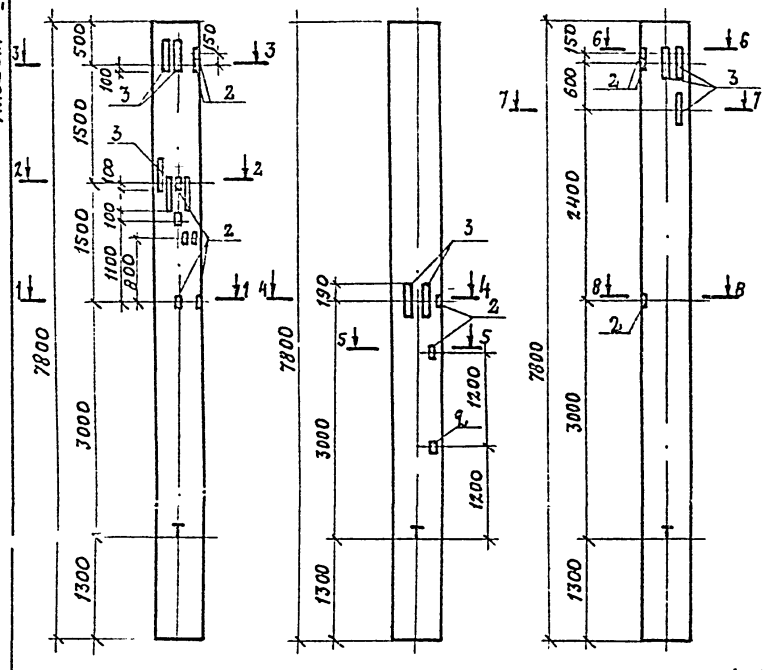

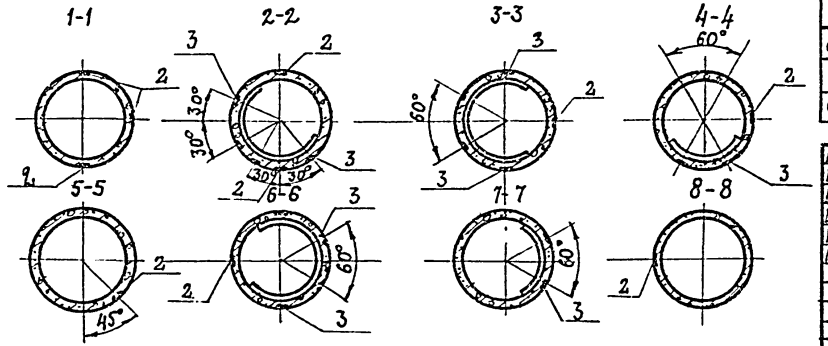

Формат	Зона	Поз.	Обозначение	Наименование	Кол. на исполнен. –	Кол. на исполнен. КМ К -01	Кол. на исполнен. КМ К -02	Примечание
				Сборочные единицы				
			ГОСТ 23444-79	Колонна С6.78.7-К3М6		1	1	
		1	ГОСТ 23444-79	Колонна С6.78.7-К4М6	1			
				Изделия закладные				
		2	1.423-6	ЗД 1	10	3	3	
А3		3	КЖИ-1.1-02	ЗДН3	4	1	3	

Обозначение	Марка	Рис.
КЖИ-6	С6.78.7-К4М6-7	1
-01	С6.78.7-К3М6-6	2
-02	С6.78.7-К3М6-5	3

Ведомость расхода стали на дополнительные закладные изделия, кг

Марка	Изделия закладные						
	Прокат марки В ст3. кп2						Всего
	ГОСТ 19903-74*			ГОСТ 8510-72*			
	δ=8	δ=6	Итого	[illegible]		Итого	
С6.78.7-К3М6-5	13,2	135,3	148,5	1,8		1,8	150,3
С6.78.7-К3М6-6	5,1	45,1	50,2	1,8		1,8	52,0
С6.78.7-К4М6-7	17,0	176,4	193,4	6,0		6,0	199,4

Нач. отд.	Рыбкина	
Гл. конст.	Лапкин	
Рук. гр.	Хмелькова	
Вед. инж.	Трофимова	
Инж.	Бурдо	
Н. контр.	Лапкин	

ТП 503-4-40.86 КЖИ-6

Колонна (С6.78.7-К3М6-5, С6.78.7.-К3М6-6, С6.78.7-К4М6-7)

Стадия	Масса	Масштаб
Р	см табл	

Лист | Листов 1

Проектный институт №2

Копировал: Формат

Альбом IV

Рис.1

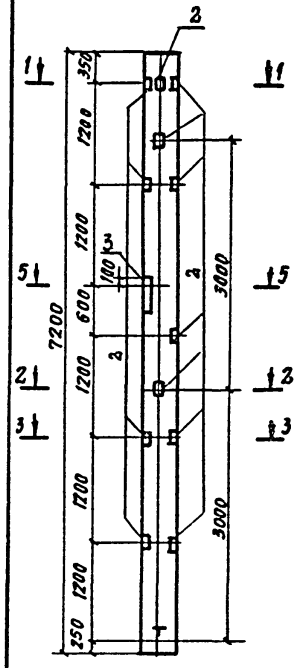

Рис.2

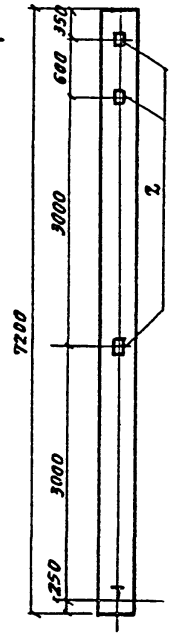

Формат	Зона	Поз.	Обозначение	Наименование	Кол-во на исп. КЖИ-7	-01	Примечание
				Сборочные единицы			
		1	ГОСТ 23444-79	Колонна 1К.72.5-К1а М5	1	1	
				Изделия закладные			
		2	1.423-6	зд 1	13	6	
А3		3	КЖИ-2.1	зд 1	1	–	

Остальное - см. ГОСТ 23444-79

Обозначение	Марка	Рис.
КЖИ-7	1К.72.5-К1а М5-1	1
-01	1К.72.5-К1а М5-2	2

Ведомость расхода стали на дополнительные закладные изделия, кг

Марка	Изделия закладные						Всего
	Прокат марки Вст3кп2						
	ГОСТ 19903-74*			ГОСТ 8510-72*			
	-б=8	-б=6	Итого	Ш3-90-С5		Итого	
1К.72.5-К1а М5-1	12.1	30.7	42.8	7.8		7.8	50.6
1К.72.5-К1а М-2	4.2		4.2	3.6		3.6	7.8

1-1

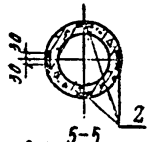

2-2

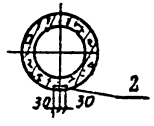

3-3

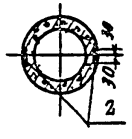

4-4

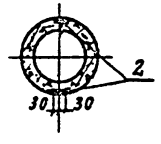

5-5

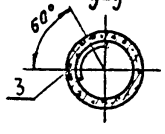

Зач.отд.	Рыбкина	
Гл.конст.	Лапкин	
Рук.гр.	Емелькова	
Вед.инж.	Трофимова	
Инж.	Карпова	
Н.контр.	Лапкин	

ТП 503-4-40.86 КЖИ-7

Колонна (1К.72.5-К1а М5-1, 1К.72.5-К1а М5-2)

Стадия	Масса	Масштаб
Р	см. табл.	
Лист	Листов 1	

Проектный институт №2

Копировал Формат А

Рис. 1

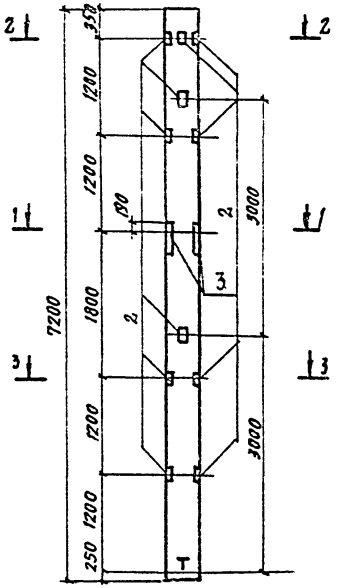

Рис. 2

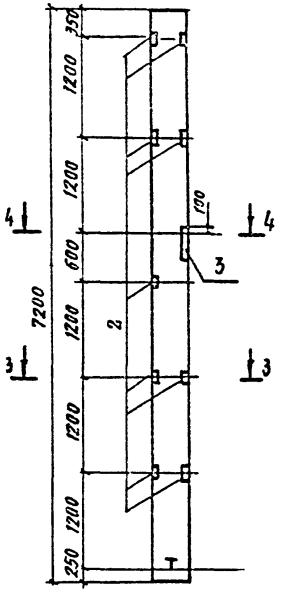

1-1

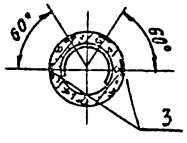

2-2

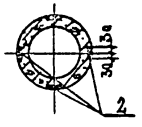

3-3

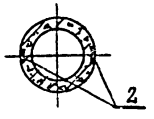

4-4

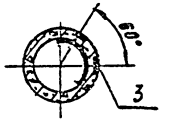

Формат	Зона	Поз.	Обозначение	Наименование	Кол-во на исп. КЖИ-8	-01	Примечание
				Сборочные единицы			
		1	ГОСТ 23444-79	Колонна С.4.72.5-К1а М5	1	1	
				Изделие закладное			
		2	1.423-6	ЗД1	12	9	
93		3	-КЖИ-1.1	ЗДН1	2	1	

Остальное - см. ГОСТ 23444 79

Обозначение	Марка	Рис.
КЖИ-8	С.4.72.5-К1а М5-3	1
-01	С.4.72.5 К1а М5-4	2

Ведомость расхода стали на дополнительные закладные изделия, кг

Марка	Изделия закладные						
	Прокат марки						Всего
	Вст3 кп2						
	ГОСТ 19903-74*			ГОСТ 8510-72*			
	-δ=8	-δ=6	Итого	163×70×5		Итого	
С.4.72.5-К1а М5-3	14.4	61.4	75.8	7.2		7.2	83.0
С.4.72.5-К1а М5-4	9.3	30.7	40.0	5.4		5.4	45.4

Нач. отд.	Рыбкина		
Гл. констр.	Лапкин		
Рук. гр.	Хмелькова		
Вед. инж.	Трофимова		
Инж.	Карпова		
Н. контр.	Лапкин		

ТП 503-4-40.86 КЖИ-8

Колонна (С.4.72.5-К1а М5-3, С.4.72.6-К1а М5-4)

Стадия	Масса	Масштаб
Р	см таба	

Лист | Листов 1

ПРОЕКТНЫЙ ИНСТИТУТ №2

Копировал [signature] Формат А

Рис. 1

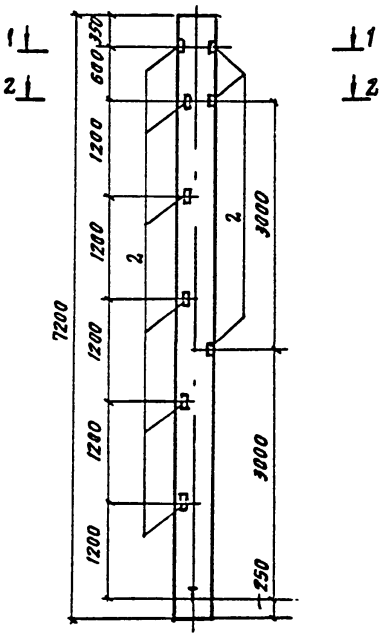

Рис. 2

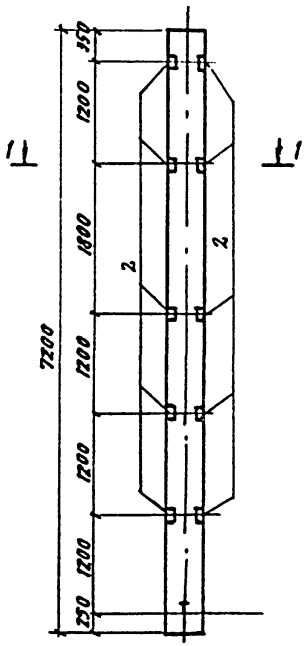

1-1

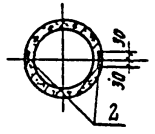

2-2

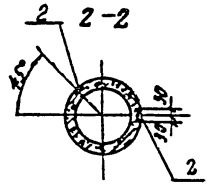

Формат	Зона	Поз.	Обозначение	Наименование	Кол-во на кол.	Кол-во КЖИ-9 01	Примечание
				Сборочные единицы			
		1	ГОСТ 23444-79	Колонна С4.72,5-К1а М5	1	1	
				Изделия закладные			
		2	1.423-6	ЗД1	9	10	

Остальное - см. ГОСТ 23444-79

Обозначение	Марка	Рис.
КЖИ-9	С.4.72.5 К1а.М5-5	1
-01	С4.72.5-К1а М5-6	2

Ведомость расхода стали на дополнительные закладные изделия, кг

Марка	Изделия закладные						
	Прокат марки						Всего
	Вст3 кп2						
	ГОСТ 19903-74*			ГОСТ 8510-72*			
	-δ=8		итого	L=3		итого	
С.4.72.5-К1а М5-5	6.3		6.3	5.4		5.4	11.7
С.4.72.5-К1а М5-6	7.0		7.0	7.2		7.2	14.2

Нач. отд.	Рыбкина		
Гл. конст.	Лапкин		
Рук. гр.	Хмелькова		
Вед. инж.	Трофимова		
Инжен.	Карпова		
Н. контр.	Лапкин		

ТП 503-4-40.86 КЖИ-9

Колонна: (С.4.72.5-К1а М5-5, С.4.72.5-К1а М5-6)

Стадия	Масса	Масштаб
Р	см таба	

Лист | Листов 1

ПРОЕКТНЫЙ ИНСТИТУТ

Инв. № подл. | Подпись и дата | Взам. инв. №

Копировал | Формат

Рис. 1

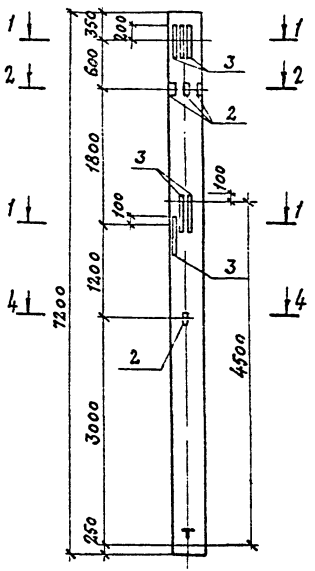

Рис. 2

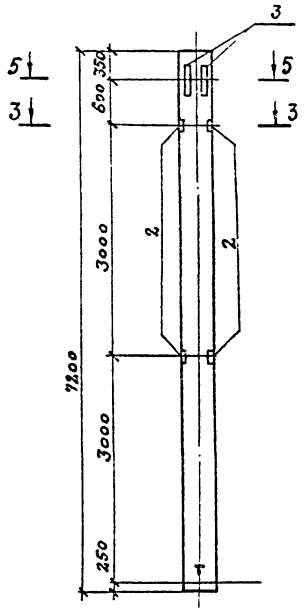

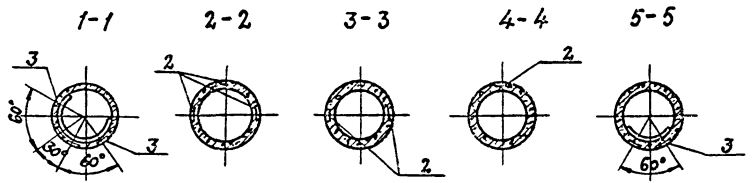

Формат	Зона	Поз.	Обозначение	Наименование	Кол-во на исп. КЖИ-72	-01	Примечание
				Сборочные единицы			
		1	Гост 23444-79	Колонна С.4.72.5-К1а	1	1	
				Изделия закладные			
		2	1.423-6	ЗД1	4	4	
А3		3	-КЖИ-1.1	ЗДН1	4	1	

Остальное-см. Гост 23444-79

Обозначение	Марка	Рис.
КЖИ-10	С.4.72.5-К1а М5-7	1
-01	С.4.72.5 К1а М5-8	2

Ведомость расхода стали на дополнительные закладные изделия, кг

Марка	Изделия закладные						
	Прокат марки						Всего
	В ст.3 кп 2						
	Гост 19903-74*			Гост 8510-72*			
	-δ=8	-δ=6	Итого	153-4-72		Итого	
С.4.72.5-К1а М5-7	14.8	122.8	137.6	2.4		2.4	140,0
С.4.72.5-К1а М5-8	5.8	30.7	36.5	2.4		2.4	38,9

Нач. отд.	Рыбкина	
Гл. конст.	Лапкин	
Рук. гр.	Хмелькова	
Вед. инж.	Трофимова	
Инж.	Карпова	
Н. контр.	Лапкин	

ТП 503-4-40.86 КЖ.И.-10

Колонна (С.4.72.5-К1а М5-7, С.4.72.5-К1а М5-8)

Стадия	Масса	Масштаб
Р	см. табл.	

Лист | Листов 1

ПРОЕКТНЫЙ ИНСТИТУТ №2

Копировал: Сабин

Формат

Альбом IV

Рис. 1

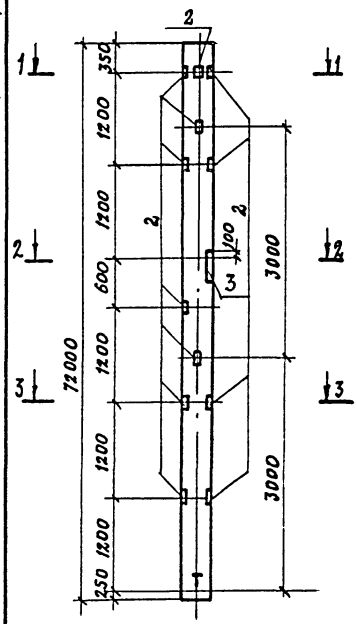

Рис. 2

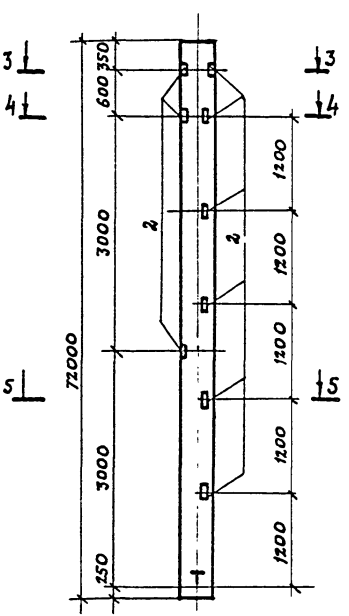

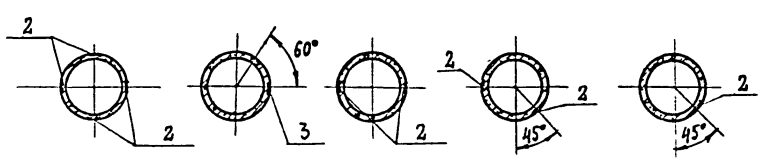

Формат	Зона	Поз.	Обозначение	Наименование	Кол. на изделие —	Кол. на изделие -01	Примечание
				Сборочные единицы			
		1	ГОСТ 23444-79	Колонна С4.12.5-К1а.М5	1	1	
				Изделия закладные			
		2	1.423-6	3Д1	13	9	
А3		3	-КЖИ-1.1	3ДН1	1	—	

Остальное - см. ГОСТ 23444-79

Обозначение	Марка	Рис.
КЖИ-11	С.4.12.5-К1а.М5-9	1
-01	С.4.12.5-К1а.М5-10	2

Ведомость расхода стали на дополнительные закладные изделия, кг

Марка	Изделия закладные						
	Прокат марки В ст 3 кп 2						Всего
	ГОСТ 19903-74*			ГОСТ 8510-72*			
	δ-8	δ-6	Итого	Швеллер		Итого	
С.4.12.5-К1а.М5-9	12,1	30,7	42,8	7,8		7,8	50,6
С.4.12.5-К1а.М5-10	6,3		6,3	5,4		5,4	11,7

Нач. отд.	Рыбкина	
Гл. конст.	Лапкин	
Рук. гр.	Хмелькова	
Вед. инж.	Трофимова	
Инж.	Карпова	
Н. констр.	Лапкин	

ТП 503-4-40.86 КЖИ-11

Колонна (С4.12.5-К1а.М5-9 С4.12.5-К1а.М5-10)

Стадия	Масса	Масштаб
Р	см. табл.	
Лист	Листов 1	

Проектный институт №2

Копировал: Формат

Рис.1

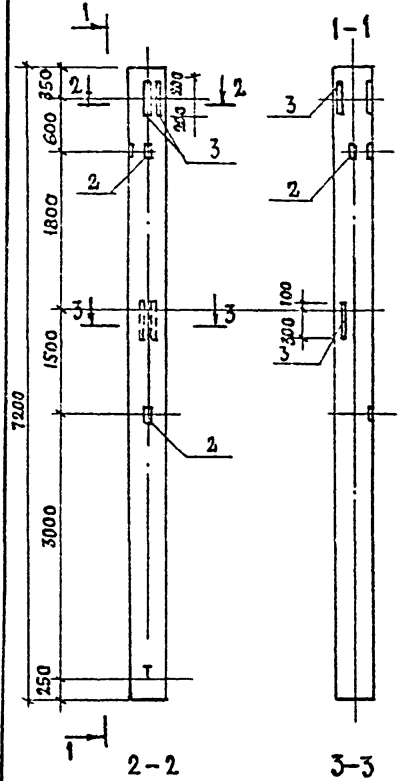

Рис.2

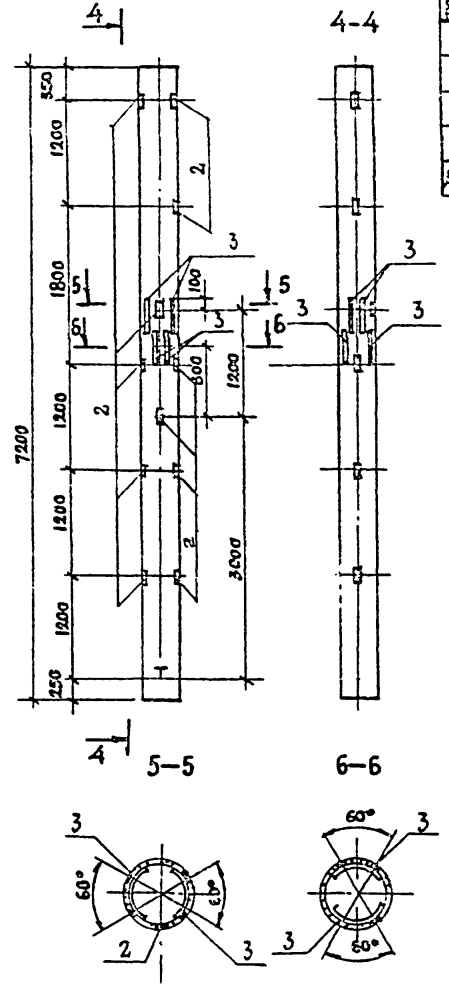

Формат	Зона	Поз	Обозначение	Наименование	Кол. на КЖИ-12 —	Кол. на КЖИ-12 -01	Примечание
				Сборочные единицы			
		1	ГОСТ 23444-79	Колонна с4.72.5-к1а м6	1	1	
				Изделия закладные			
		2	1.423-5	3Д1	3	11	
А3		3	КЖИ-1.1	3Д11	3	4	

Остальное - см. ГОСТ 23444-79

Обозначение	Марка	Рис
КЖИ-12	с4.72.5-к1а м5-11	1
-01	с4.72.5-к1а-м5-12	2

Ведомость расхода стали на дополнительные закладные изделия, кг

Марка	Изделия закладные						
	Прокат марки						Всего
	Вст 3 кп 2						
	ГОСТ 19903-74*			ГОСТ 8510-72*			
	-5=8	-5=6	Итого	63-40=6		Итого	
с4.72.5-к1а м5-11	11,1	92,1	103,2	1,8		1,8	105,0
с4.72.5-к1а м5-12	19,7	122,8	142,5	6,6		6,6	149,1

Нач. отд.	Рыбкина	
Гл. конст.	Лапкин	
Рук. гр.	Хмелькова	
Вед. инж.	Трофимова	
Инж.	Бурдо	
Н. контр.	Лапкин	

ТП 503-4-40.86 КЖИ-12

Колонна (с4.72.5-к1а м5-11 с4.72.5-к1а м5-12)

Стадия	Масса	Масштаб
Р	см. табл.	
Лист	Листов 1	

ПРОЕКТНЫЙ ИНСТИТУТ №2

Копировал

Формат

Рис.1

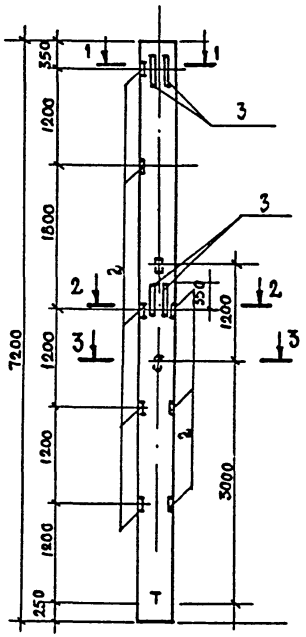

Рис. 2

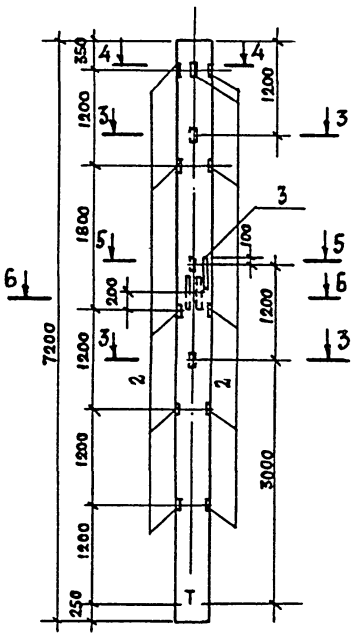

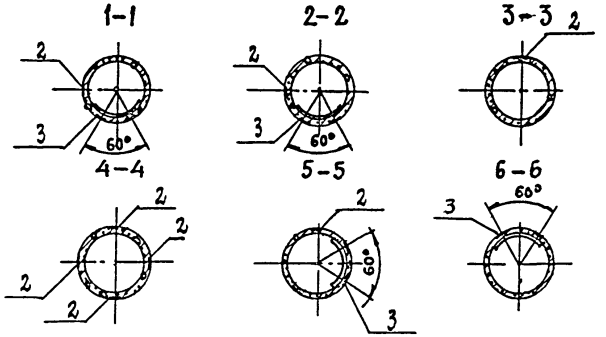

Формат	Зона	Поз.	Обозначение	Наименование	Кол. на исп. КЖИ-13 –	-01	Примечание
				Сборочные единицы			
		1	ГОСТ 23444-79	Колонна с4.72.5-К1а м5	1	1	
				Изделия закладные			
		2	1.423-6	3Д1	10	14	
А3		3	КЖИ-1.1	3ДН1	2	2	

Остальное- см. ГОСТ 23444-79

Обозначение	Марка	Рис.
КЖИ-13	с4.72.5-К1аМ5-13	1
-01	с4.72.5-К1аМ5-14	2

Ведомость расхода стали на дополнительные закладные изделия, кг

Марка	Изделия закладные						
	Прокат марки						Всего
	Вст 3 кп 2						
	ГОСТ 19903-74*			ГОСТ 8510-72*			
	-δ=8	-δ=6	Итого	δ=40-6		Итого	
с4.72.5-К1а М5-13	13.0	61.4	74.4	6.0		6.0	80.4
с4.72.5-К1а М5-14	14,4	61,4	75,8	8,4		8.4	84.2

Нач.отд.	Рыбкина	
Гл.конст.	Лапкин	
Рук.гр.	Хмелькова	
Вед.инж.	Трофимова	
Инж.	Бурда	
Н.контр.	Лапкин	

ТП 503-4-40.86 КЖИ-13

Колонна (с4.72.5-К1а М5-13 / с4.72.5-К1а М5-14)

Стадия	Масса	Масштаб
Р	см табл.	
Лист	Листов 1	

ПРОЕКТНЫЙ ИНСТИТУТ №2

Копировал Формат

Рис.1

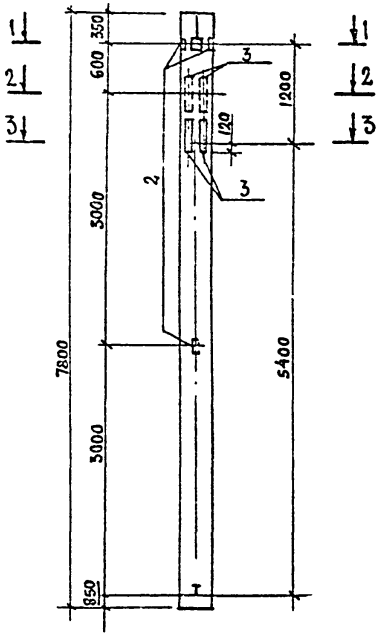

Рис.2

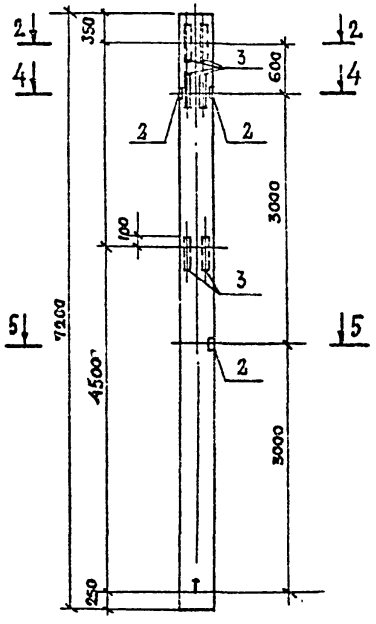

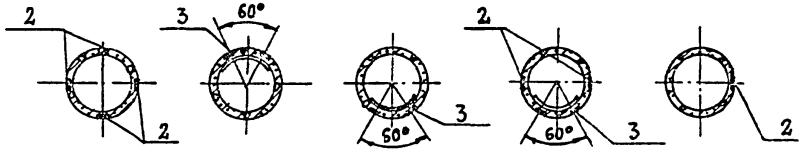

Формат	Зона	Поз	Обозначение	Наименование	Кол-во на изд. КЖИ-1 —	Кол-во на изд. КЖИ-1 -01	Примечание
				Сборочные единицы			
		1	ГОСТ 23444-79	Колонна с.4.78.5-к.1а м5	1		
		1	ГОСТ 23444-79	Колонна с4.72.5-к1а м6		1	
		2	1.423-6	ЗД1	5	3	
А3		3	КНИ-1.1	ЗДН1	2	3	

Остальное-см. ГОСТ 23444-79

Обозначение	Марка	Рис.
КНИ-14	с4.78.5-к1аМ5-1	1
-01	с4.72.5-к1аМ5-16	2

Ведомость расхода стали на дополнительные закладные изделия, кг

Марка	Изделия закладные						
	Прокат марки Вст3кп2						Всего
	ГОСТ 19903-74*			ГОСТ 8510-72*			
	δ=8	δ=6	Итого			Итого	
с4.78.5-к1а м5-1	9,5	61,4	70,9	3,0		3,0	73,9
с4.72-5-к1а м5-16	11,1	92,1	103,2	1,8		1,8	105,0

Нач.отд.	Рыбкина	
Гл.конст.	Лапкин	
Рук.гр.	Хмелькова	
Вед.инж.	Трофимова	
Инж.	Карпова	
Н.контр.	Лапкин	

ТП 503-4-40.86 КНИ-14

Колонна (с4.78.5-к1а м5-1 с.4.72.5-к1а м6-16)

Стадия	Масса	Масштаб
Р	см. табл.	
Лист	Листов 1	

Проектный институт 2

Копировал

Формат

Альбом IV

Рис.1

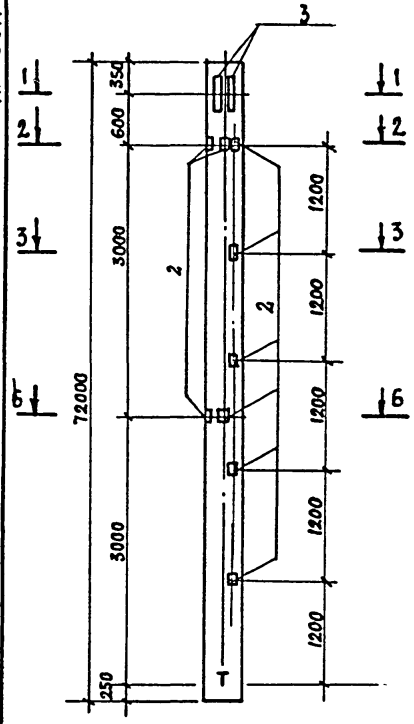

Рис.2

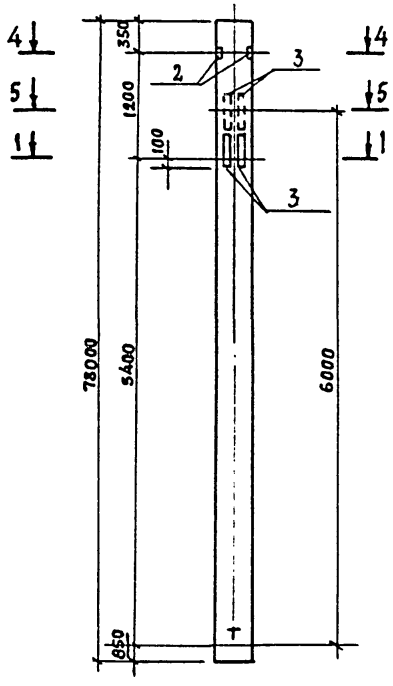

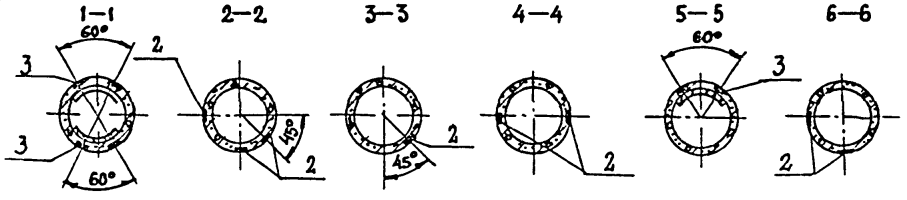

Формат	Зона	Поз.	Обозначение	Наименование	Кол-во на исп. КНИ-15	Кол-во на исп. КНИ-15-01	Примечание
				Сборочные единицы			
		1	ГОСТ 23444-79	Колонна с4.72.5-к1а м5	1		
			ГОСТ 23444-79	Колонна с4.78.5-к1а м5		1	
		2	1.423-6	3А1	9	2	
А3		3	КНИ.-1.1	3АК1	2	3	

Остальное - см. ГОСТ 23444-79

Обозначение	Марка	Рис.
КНИ-15	с4.72.5-к1а м5-17	1
-01	с4.78.5-к1а м5-2	2

Ведомость расхода стали на дополнительные закладные изделия, кг

Марка	Изделия закладные						Всего
	Прокат марки Вст3. кп 2						
	ГОСТ 19903-74*			ГОСТ 8510-72*			
	-δ=8	-δ=6	Итого	63×40×6		Итого	
с4.72.5-к1а м5-17	12,3	61,4	73,7	5,4		5,4	79,1
с4.78.5-к1а м5-2	10,4	92,1	102,5	1,2		1,2	103,7

Нач. отд.	Рыбкина	
Гл. конст.	Лапкин	
Рук. гр.	Хмелькова	
Вед. инж.	Трофимова	
Инж.	Карпова	
Н. контр.	Лапкин	

ТП 503-4-40.86 КНИ.-15

Колонна с4.72.5-к1а м5-17 с4.78.5-к1а м5-2

Стадия	Масса	Масштаб
Р	см табл.	
Лист	Листов 1	

Проектный институт

Копировал

Формат

Альбом IV

Рис. 1

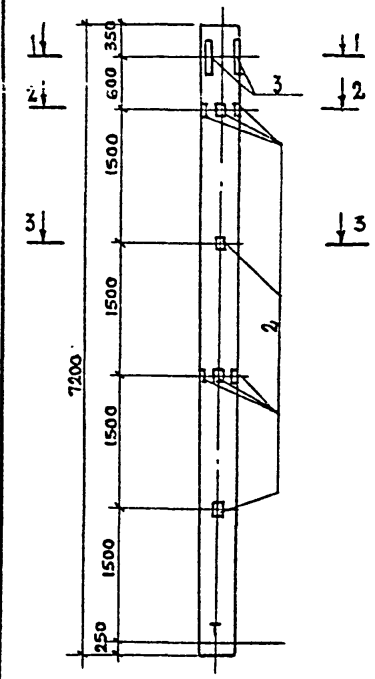

Рис. 2

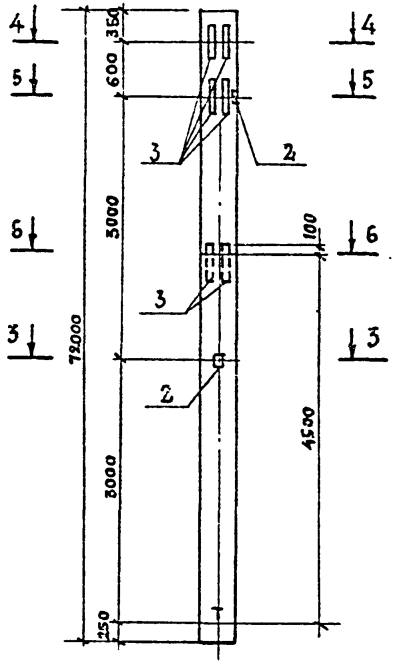

1—1 2—2 3—3 4—4 5—5 6—6

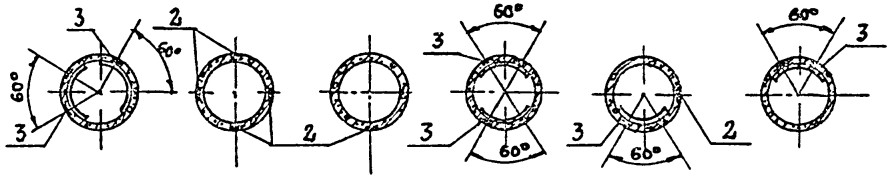

Формат	Зона	Поз	Обозначение	Наименование	Кол-во на изд.	Кол-во на учн-к	Примечание
				Сборочные единицы			
		1	ГОСТ 23444-79	Колонна с.4.12.5-к1а м5	1	1	
				Изделие закладное			
		2	1.423-6	ЗД1	10	2	
А3		3	КЖИ.-1.1	ЗДН1	2	4	

Остальное - см. ГОСТ 23444-79

Обозначение	Марка	Рис.
КЖИ.-16	с.4.12.5-к1а м5-19	1
-01	с.4.12.5-к1а-м5-20	2

Ведомость расхода стали на дополнительные закладные изделия, кг

Марка	Изделия закладные						Всего
	Прокат марки Вст3кп2						
	ГОСТ 19903-74*			ГОСТ 8510-72*			
	-δ=8	-δ=6	Итого	63×5=6		Итого	
с.4.12.5-к1а м5-19	13,0	61,4	74,4	6,0		6,0	80,4
с.4.12.5-к1а м5-20	13,4	122,8	136,2	1,2		1,2	137,4

Нач. отд.	Рыбкина	
Гл. конст.	Лапкин	
Рук. гр.	Хмелькова	
Вед. инж.	Трофимова	
Инж.	Карпова	
Н. контр.	Лапкин	

ТП 503-4-40.86 КЖИ.-16

Колонна (с.4.12.5-к1а м5-19, с.4.12.5-к1а м5-20)

Стадия	Масса	Масштаб
Р	см. табл.	
Лист	Листов 1	

Проектный институт N2

Копировал

Формат

Инв. № подл. | Подпись и дата | Взам. инв. №

Альбом IV

Рис.1

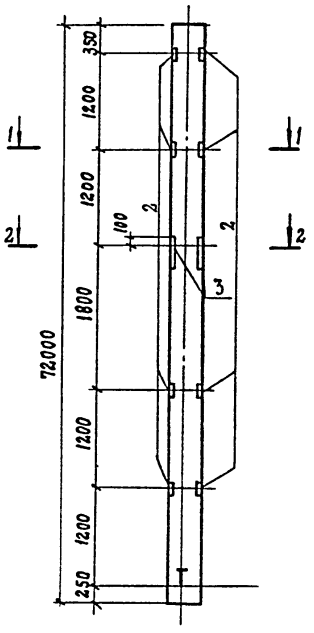

Рис.2

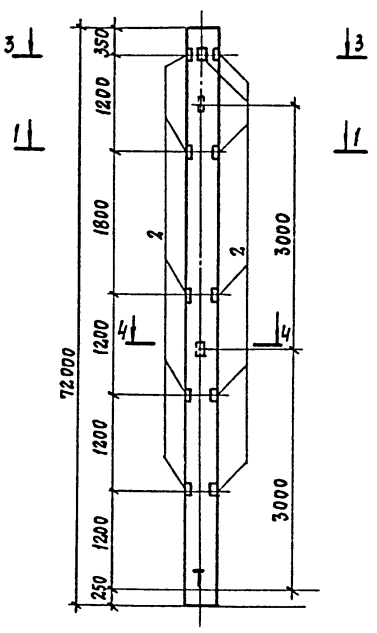

1-1 2-2 3-3 4-4

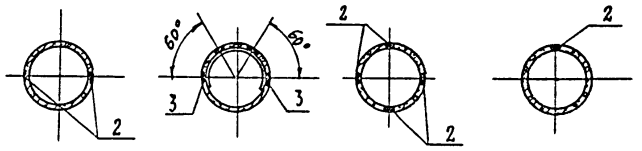

Формат	Зона	Поз.	Обозначение	Наименование	Кол-во Кжи.-1	Кол-во -01	Примечание
				Сборочные единицы			
		1	ГОСТ 23444-79	Колонна с.4.72.5-к1а MS	1	1	
				Изделия закладные			
		2	1.423-6	ЗД1	8	14	
А3		3	Кжи.-1.1	ЗД11	2	-	

Остальное - см. ГОСТ 23444-79

Обозначение	Марка	Рис.
Кжи.-17	С.4.72.5-к1а MS-21	1
-01	С.4.72.5-к1а MS-22	2

Ведомость расхода стали на дополнительные закладные изделия, кг

Марка	Изделия закладные						
	Прокат марки						Всего
	Вст3кп2						
	ГОСТ 19903-74*			ГОСТ 8510-72*			
	-δ=8	-δ=6	Итого	⌊63×40×6		Итого	
С.4.72.5-к1а MS-21	11,6	61,4	73,0	4,8		4,8	77,8
С.4.72.5-к1а MS-22	9,8		9,8	8,4		8,4	18,2

Нач. отд.	Рыбкина	
Гл. конст.	Лапкин	
Рук. гр.	Хмелькова	
Вед. инж.	Трофимова	
Инж.	Карпова	
Н. контр.	Лапкин	

ТП 503-4-40.86 Кжи.-17

Колонна (С.4.72.5-к1а MS-21 С.4.72.5-к1а MS-22)

Стадия	Масса	Масштаб
Р	см табл.	
Лист	Листов 1	

Проектный институт

Формат

Альбом IV

Рис.1

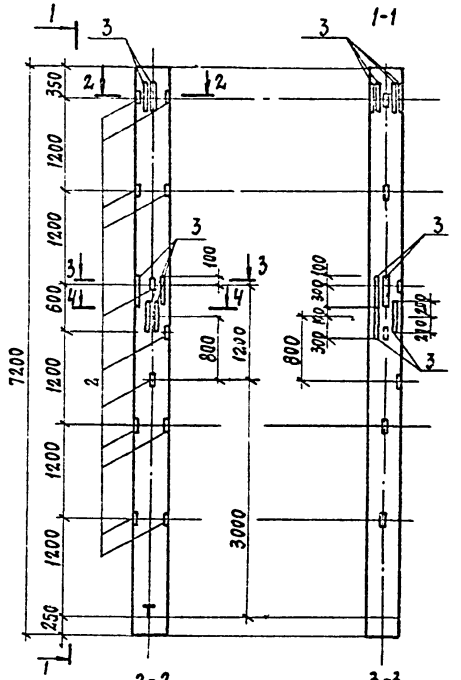

Рис.2

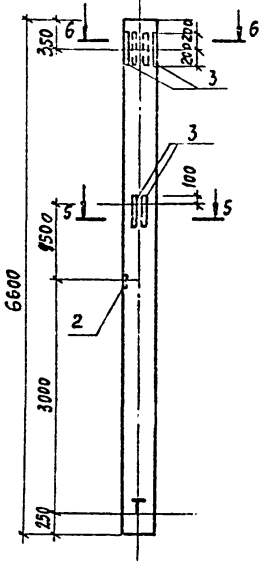

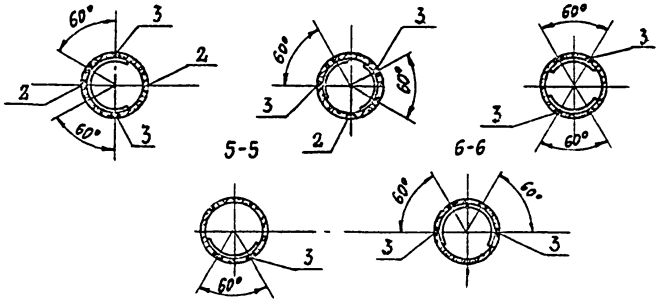

Формат	Зона	Поз.	Обозначение	Наименование	Кол-во на испол. КЖИ-18	Кол-во на испол. -01	Примечание
				Сборочные единицы			
		1	ГОСТ 23444-79	Колонна СЧ.72.5-К1а.М5	1		
		1	ГОСТ 23444-79	Колонна СЧ. 66.5-К1а.М5		1	
				Изделия закладные			
		2	1.423-6	ЗД1	11	1	
А3		3	-КЖИ-1.1	ЗДН1	6	3	

Остальное - см. ГОСТ 23444-79

Обозначение	Марка	Рис
КЖИ-18	СЧ.72.5-К1а.М5-23	1
-01	СЧ.66.5-К1а.М5-1	2

Ведомость расхода стали на дополнительные закладные изделия, кг

Марка	Изделия закладные						
	Прокат марки Вст3кп2						Всего
	ГОСТ 19903-74*			ГОСТ 8510-72*			
	-δ=8	-δ=6	Итого	63×40×6		Итого	
СЧ.72.5-К1а.М5-23	25,7	184,2	209,9	6,6		6,6	216,5
СЧ.66.5-К1а-1	9,7	92,1	101,8	0,6		0,6	102,4

Нач. отд.	Рыбкина	
Гл. констр.	Лапкин	
Рук. гр.	Хмелькова	
Вед. инж.	Трофимова	
Инж.	Бурдо	
Н. контр.	Лапкин	

ТП 503-4-40.86 КЖИ-18

Колонна (СЧ.72.5-К1а.М5-23 СЧ.66.5-К1а-М5-1)

Стадия	Масса	Масштаб
Р	см. табл.	
Лист	Листов 1	

Проектный институт №2

Копировал: [illegible] Формат

Альбом IV

Рис. 1

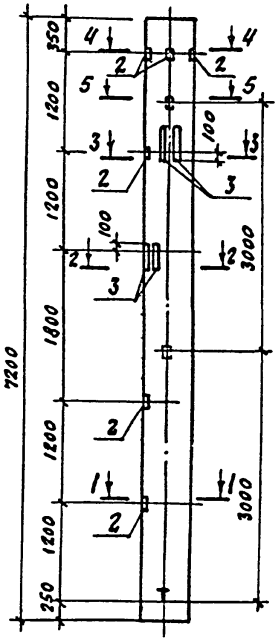

Рис. 2

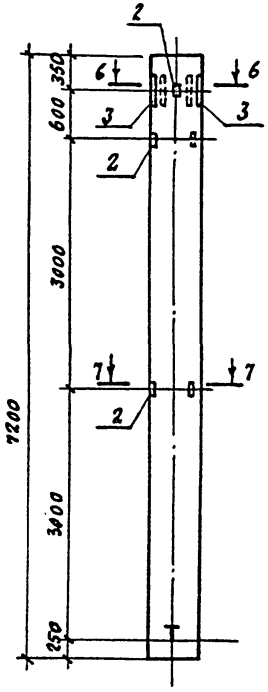

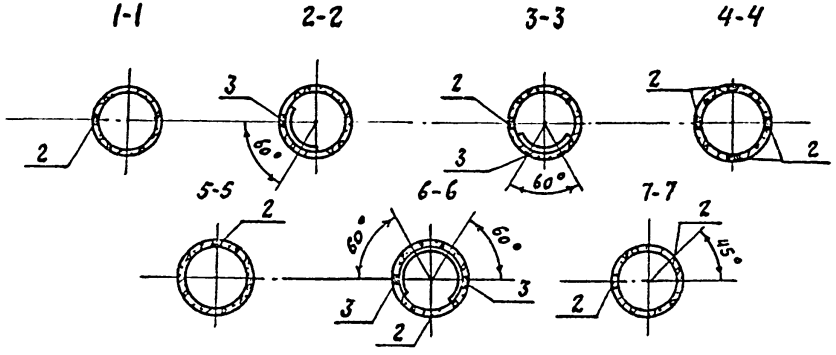

Формат	Зона	Поз.	Обозначение	Наименование	Кол. на исполн. кж.-19	Кол. на исполн. кж.-19 -01	Примечание
				Сборочные единицы			
		1	ГОСТ 23444-79	Колонна СЧ.72.5-К1а М5-	1	1	
				Изделия закладные			
		2	1.423-6	ЗД1	8	5	
А3		3	-КЖИ-1.1	ЗДН1	2	2	

Остальное - см. ГОСТ 23444-79

Обозначение	Марка	Рис.
КЖ.К.-19	СЧ.72.5-К1а М5-24	1
-01	СЧ.72.5-К1а М5-25	2

Ведомость расхода стали на дополнительные закладные изделия, кг

Марка	Изделия закладные						
	Прокат марки						Всего
	В ст3 кп 2						
	ГОСТ 19903-74*			ГОСТ 8510-72*			
	-δ=8	-δ=6	Итого	[illegible]		Итого	
СЧ.72.5-К1а М5-24	14.6	61.4	76.0	4.8		4.8	80.8
СЧ.72.5-К1а М5-25	12.5	61.4	73.9	3.0		3.0	76.9

Нач.отд.	Рыбкина	
Гл.констр.	Лапкин	
Рук.гр.	Хмелькова	
Вед.инж.	Трофимова	
Инж.	Бурдо	
Н.контр.	Лапкин	

ТП 503-4-40.86 КЖИ.-19

Колонна (СЧ.72.5-К1а М5-24, СЧ.72.5-К1а М5-25)

Стадия	Масса	Масштаб
Р	См. табл.	

Лист | Листов 1

Проектный институт Н 2

Копировал [illegible] Формат

Альбом IV

Рис.1 Рис.2 Рис.3

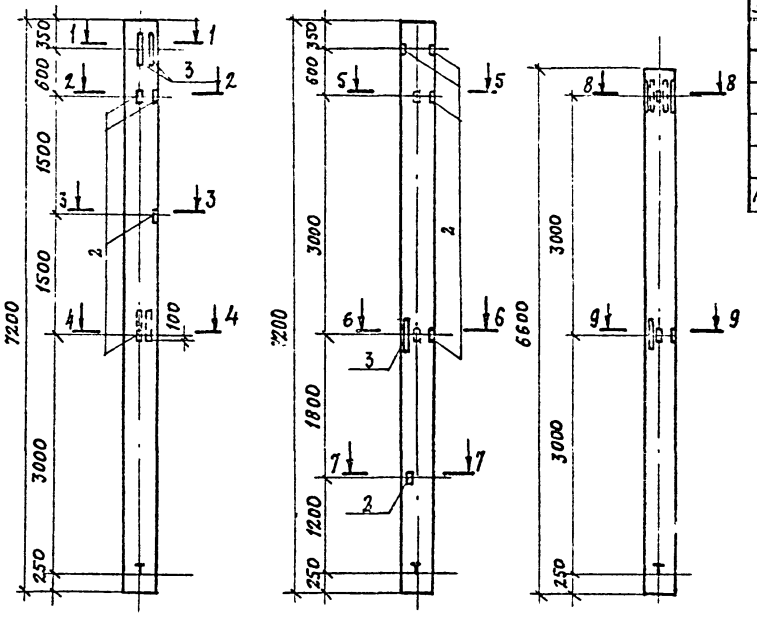

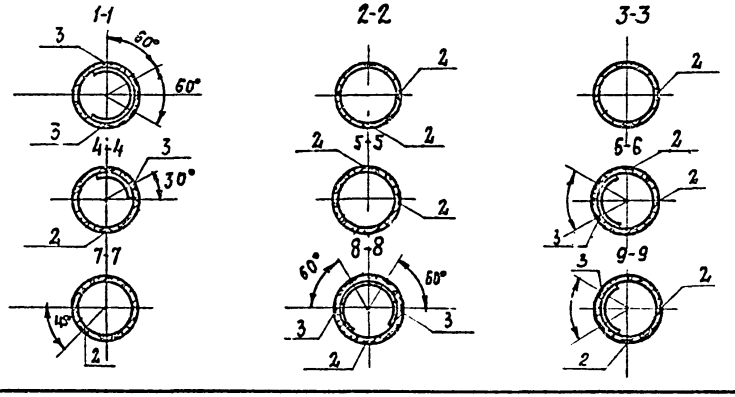

Формат	Зона	Поз.	Обозначение	Наименование	Кол. на исполн. КЖИ-20 —	-01	-02	Примечание
				Сборочные единицы				
		1	ГОСТ 23444-79	Колонна С4.72.5-К1а М5-	1	1		
		1	ГОСТ 23444-79	Колонна С4.66.5-К1а М5-2			1	
				Изделия закладные				
		2	1.423-6	ЗД1	5	7	3	
А3		3	-КЖИ-1.1	ЗДН1	3	1	3	

Остальное- см. ГОСТ 23444-79

Обозначение	Марка	Рис.
КЖИ-20	С4.72.5-К1а М5-26	1
-01	С4.72.5-К1а М5-27	2
-02	С4.66.5-К1а М5-2	3

Ведомость расхода стали на дополнительные закладные изделия, кг

Марка	Изделия закладные						Всего
	Прокат марки						
	В ст3 кп2						
	ГОСТ 19903-74*			ГОСТ 8510-72*			
	-δ=8	-δ=6	Итого	[illegible]		Итого	
С.4.72.5-К1а М5-26	12.5	92.1	104.6	3.0		3.0	107.6
С4.72.5-К1а М5-27	7.9	30.7	38.6	4.2		4.2	42.8
С4.66.5-К1а М5-2	11.1	92.1	103.2	1.8		1.8	105.0

Нач. отд.	Рыбкина	[signature]
Гл. констр.	Лапкин	[signature]
Рук. гр.	Смелькова	[signature]
Вед. инж.	Трофимова	[signature]
Инж.	Бурдо	[signature]
Н. контр.	Лапкин	[signature]

ТП 503-4-40.86 КЖИ-20

Колонна
(С4.72.5-К1а М5-26
С4.72.5-К1а М5-27
С4.66.5-К1а М5-2)

Стадия	Масса	Масштаб
Р	см. табл.	

Лист | Листов 1

ПРОЕКТНЫЙ ИНСТИТУТ № 2

Копировал: [signature] Формат

Альбом IV

Рис. 1

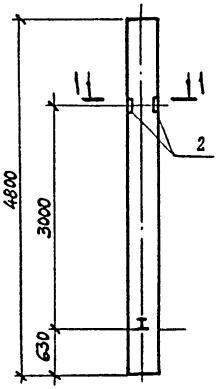

Рис 2

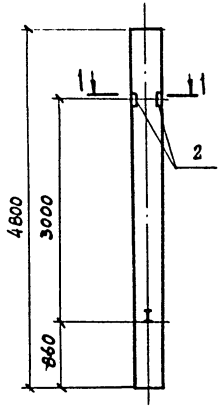

Рис. 3

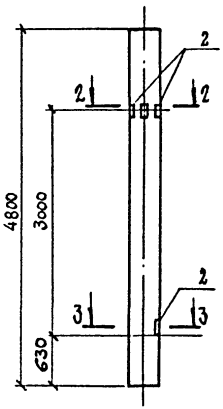

Рис. 4

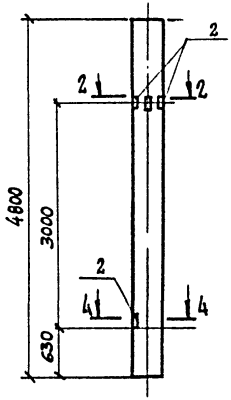

1-1

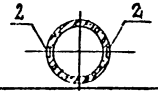

2-2

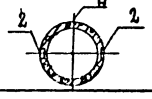

3-3

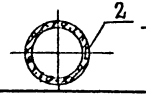

4-4

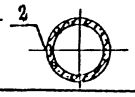

Формат	Зона	Поз.	Обозначение	Наименование	Кол-во на исполнения –	-01	-02	03	Примечание
				Сборочные единицы					
		1	ГОСТ 23444-79	Колонна С4.48.5-К1а М5	1	1	1	1	
				Изделия закладные					
		2	1.423-6	ЗД1	2	2	4	4	

Остальное – см. ГОСТ 2344-79

Обозначение	Марка	Рис
КЖИ.-21	С4.48.5-К1а М5-1	1
– 01	С4.48.5-К1а М5-2	2
– 02	С4.48.5-К1а М5-3	3
– 03	С4.48.5-К1а М5-4	4

Ведомость расхода стали на дополнительные закладные изделия, кг

Марка	Изделия закладные						
	Прокат марки Вст3 кп2						Всего
	ГОСТ 19903-74*			ГОСТ 8510-72*			
	-δ=8		Итого	Швеллер		Итого	
С4.48.5-К1а М5-1	1.4		1.2	1.2		1.2	2.6
С4.48.5-К1а М5-2	1.4		1.2	1.2		1.2	2.6
С4.48.5-К1а М5-3	2.8		2.4	2.4		2.4	5.2
С4.48.5-К1а М5-4	2.8		2.4	2.4		2.4	5.2

Нач. отд.	Рыбкина	
Гл. констр.	Лапкин	
Рук. гр.	Хмелькова	
Вед. инж.	Трофимова	
Инж.	Бырдо	
Н. контр.	Лапкин	

ТП 503-4-40.86 КЖИ.-21

Колонна (С4.48.5-К1а М5-1; С4.48.5-К1а М5-2; С4.48.5-К1а М5-3; С4.48.5-К1а М5-4)

Стадия	Масса	Масштаб
Р	см табл.	
Лист	Листов 1	

Проектный институт №2

Копировал: Стерт Формат

Рис.1

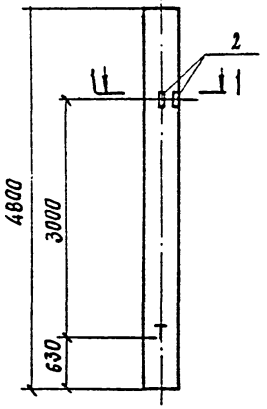

Рис.2

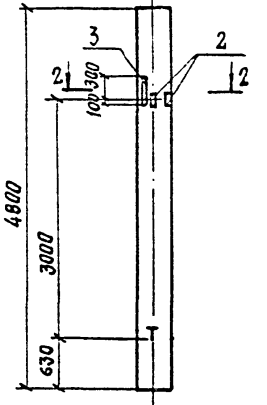

Рис.3

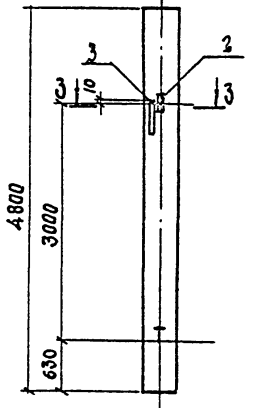

Рис.4

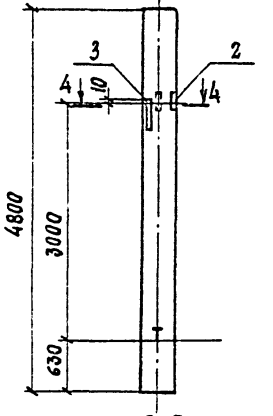

1-1 2-2 3-3 4-4

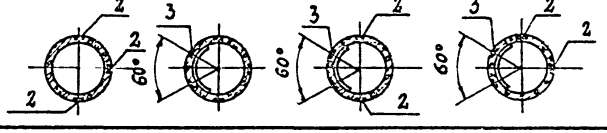

Формат	Зона	Поз.	Обозначение	Наименование	Кол. на испол. КЖИ-22 —	-01	-02	-03	Примечание
				Сборочные единицы					
		1	ГОСТ 23444-79	Колонна С.4.48.5-К1а М5	1	1	1	1	
				Изделия закладные					
		2	1.423-6	ЗД1	3	3	2	2	1,3 кг
А3		3	КЖИ-1.1	ЗД11		1	1	1	33,7 кг

Остальное - см. ГОСТ 23444-79

Обозначение	Марка	Рис.
КЖИ-22	С4.48.5-К1а М5-5	1
- 01	С4.48.5-К1а М5-6	2
- 02	С4.48.5-К1а М5-7	3
- 03	С4.48.5-К1а М5-8	4

Ведомость расхода стали на дополнительные закладные изделия, кг

Марка	Изделия закладные						
	Прокат марки Вст3кп2						Всего
	ГОСТ 19903-74*			ГОСТ 8510-72*			
	-δ=8	-δ=6	Итого	δ3х140х6		Итого	
С4.48.5-К1а М5-5	2.1		2.1	1.8		1.8	3.9
С4.48.5-К1а М5-6	5.1	30.7	35.8	1.8		1.8	37.6
С4.48.5-К1а М5-7	4.4	30.7	35.1	1.2		1.2	36.3
С4.48.5-К1а М5-8	4.4	30.7	35.1	1.2		1.2	36.3

Нач. отд.	Рыбкина	
Гл. констр.	Лапкин	
Рук. гр.	Хмелькова	
Вед. инж.	Трофимова	
Инж.	Бурдо	
Н. контр.	Лапкин	

ТП 503-4-40.86 КЖИ-22

Колонна (С.4.48.5-К1а М5-5, С4.48.5-К1а М5-6, С4.48.5-К1а М5-7, С4.48.5-К1а М5-8)

Стадия	Масса	Масштаб
Р	см. табл.	
Лист	Листов 1	

Госстрой СССР Проектный институт №2 г. Москва

Копировал: Стерлер Формат

Альбом IV

1 ФПС 12-2АVIа

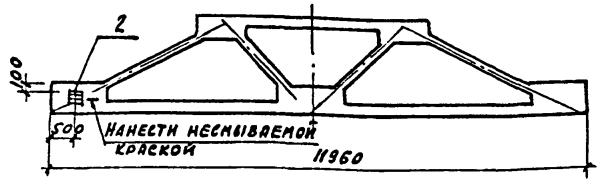

2Ф ПС-12-2АVIа

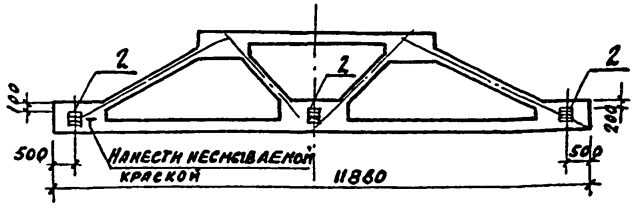

Формат	Зона	Поз.	Обозначение	Наименование	Кол.	Примечание
			Переменные данные	для исполнения		
				КЖ.И.-23		
				Сборочные единицы		
		1	ПК-01-110/81 в.1	Ферма 1ФПС 12-2АVI		
				Изделие закладное		
		2	1.400-15 в.1	МН 123-3	1	6,5 кг
				КЖ.И. 23-01		
				Сборочные единицы		
		1	ПК-01-110/81 в.1	Ферма 2ФПС 12-2АVI	1	
				Изделие закладное		
		2	1.400-15 в.1	МН 123-3	3	6,5 кг

Остальное - см. ПК-01-110/81 в.1.

Ведомость расхода стали на дополнительные закладные изделия, кг.

Марка	Изделия закладные. Арматура класса А III ГОСТ 5781-82				Прокат марки Вст3 Кп2 ГОСТ 19903-71				Всего
	14			Итого	8-10			Итого	
1ФПС 12-2а	1,6			1,6	4,9			4,9	6,5
2ФПС 12-2а	4,8			4,8	14,7			14,7	19,5

Нач.отд.	Рыбкина	
Гл.конст.	Лапкин	
Рук.гр.	Хмелькова	
Вед.инж.	Трофимова	
Инж.	Бурдо	
Н.контр.	Лапкин	

ТП 503-4-40.86 - КЖ.И.-23

Ферма (1ФПС 12-2АVIа, 2ФПС 12-2АVIа)

Стадия	Масса	Масштаб
Р		

Лист | Листов 1

Проектный институт Н.2

Копировал: Н. Формат

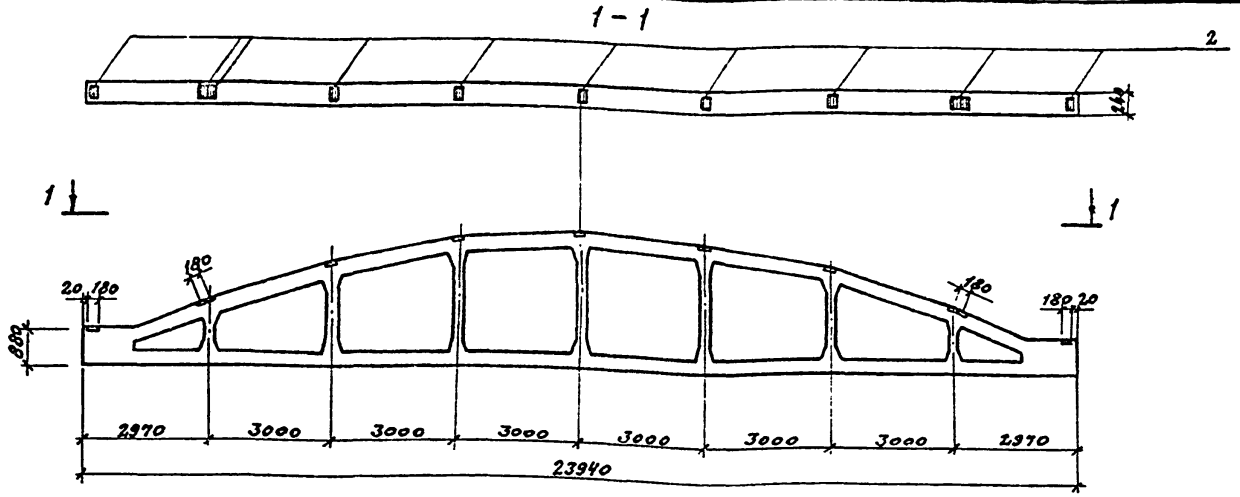

Формат	Зона	Поз.	Обозначение	Наименование	Кол.	Примечание
				Сборочные единицы		
		1	1.463-3 в.I	Ферма ФБ24 II-4А IVа	1	
				Изделие закладное		
		2	1.463-3 в.V., доп.	М4-14	11	

Ведомость расхода стали на дополнительные закладные изделия, кг

Марка	Изделия закладные								Всего
	Арматура класса				Прокат марки				
	A III				Вст 3 кп 2				
	ГОСТ 5781-82*				ГОСТ 19903-74*				
	8			Итого	δ=6			Итого	
ФБ24 II-4А IVа	2,6			2,6	21,6			21,6	24,2

Остальное – см. 1.463-3 в.I

Начотд.	Рыбкина	
Гл.констр.	Лапкин	
Рук.гр	Хмелькова	
Вед.инж.	Трофимова	
Инж.	Будко	
Н.контр.	Лапкин	

ТП 503-4-40.86 КЖЕ.М.-24

Ферма ФБ24 II-4А IVа

Стадия	Масса	Масштаб
Р	см. табл.	
Лист	Листов 1	

ПРОЕКТНЫЙ ИНСТИТУТ №2

Копировал

Формат А2

Альбом IV

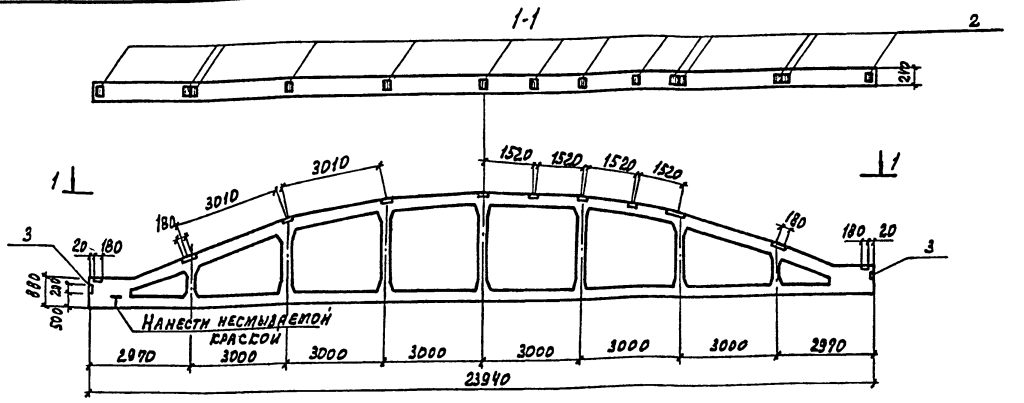

Ведомость расхода стали на дополнительные закладные изделия, кг

Марка	Изделия закладные												Всего
	Арматура класса					Прокат марки							
	А III			А I		ВСТ3 СП6-1			ВСТ3 кп2				
	ГОСТ 5781-82*					ГОСТ 8510-72*			ГОСТ 19903-74*				
		ф8	Итого	ф6	Итого	180×50		Итого	-6			Итого	
ф624 III-6А IV а		3.7	3.7	0.1	0.1	2.4		2.4	27.4			27.4	33.6

Формат	Зона	Поз.	Обозначение	Наименование	Кол.	Примечание
				Сборочные единицы		
		1	1.463-3 в. 4	Ферма ф 624 III-6 А IV	1	
				Изделие закладное		
		2	1.463-3 в. 5 доп.	МЧ-14	14	
		3	1.030. 1.1 в. 0-3	МД 3	2	

Остальное -см. 1.463-3 в. I

Нач. отд.	Рыбкина		
Гл. конст.	Лапкин		
Рук. гр.	Хмелькова		
Вед. инж.	Трофимова		
Инж.	Бурдо		
Н. контр.	Лапкин		

ТП 503-4-40. 86 КЖ. И. - 25

Ферма ф 624 III-6А IV а

Стадия	Масса	Масштаб
Р	См. табл.	
Лист	Листов 1	

Проектный институт Х 2

Копировал: Графская Формат 12Г

Альбом IV

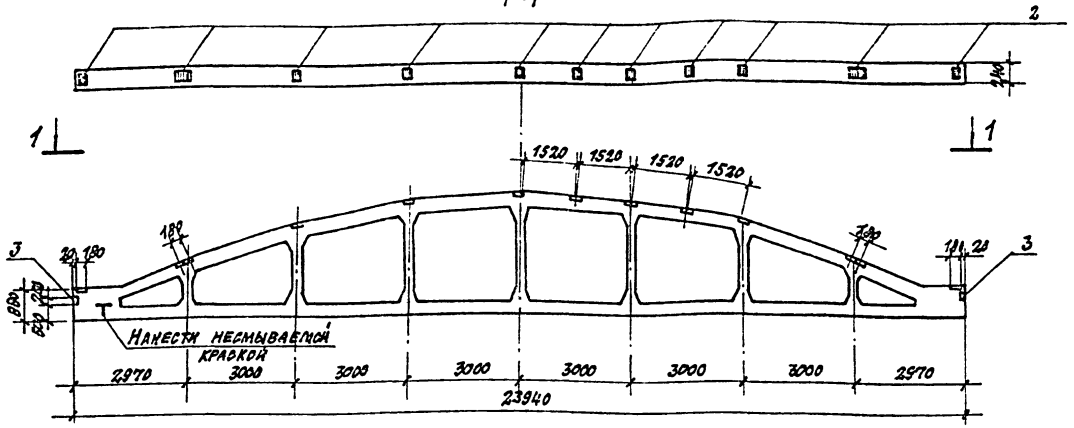

Ведомость расхода стали на дополнительные закладные изделия, кг

Марка	Изделия закладные												Всего
	Арматура класса					Прокат марки							
	А III			А I		Вст 3 пс 6-1			Вст 3 кп 2				
	гост 5781-82*					гост 8510-72*			гост 19903-74*				
		ф8	Итого	ф6	Итого	1 бх 50х6		Итого	8х6			Итого	
Ф524 III-6А IV б		3.4	3.4	0.1	0.1	2.4		2.4	25.5			25.5	31.4

Формат	Зона	Поз.	Обозначение	Наименование	Кол.	Примечание
				Сборочные единицы		
		1	1.463-3 в. I	Ферма Ф524 III-6А IV	1	
				Изделие закладное		
		2	1.463-3 в. V доп.	М4-14	13	
		3	1.030.1-1 в. 0-3	МД-3	2	

Остальное - см. 1.463-3 в. I

Нач. отд.	Рыбкина	
Гл. конст.	Лапкин	
Рук. гр.	Хмелькова	
Вед. инж.	Трофимова	
Инжен.	Бурдо	
Н. конт.	Лапкин	

ТП 503-4-40.86 КЖ. И.-26

Ферма Ф524 III-6А IV б

Стадия	Масса	Масштаб
Р	см. табл.	

Лист | Листов 1

Проектный институт №2

Копировал: [illegible] Формат

Альбом IV

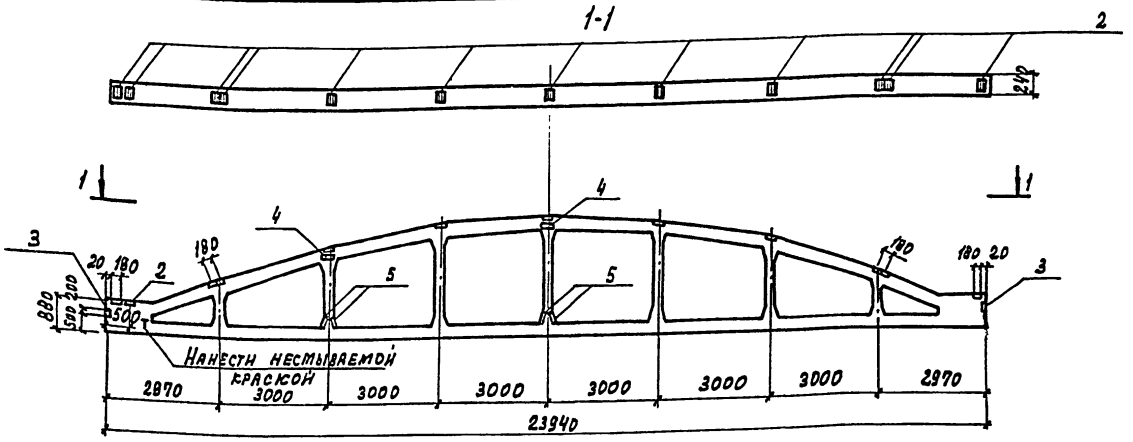

Формат	Зона	Поз.	Обозначение	Наименование	Кол.	Примечание
				Сборочные единицы		
		1	1.463-3 в.4	Ферма ФБ24 III - 6А IV	1	
				Изделие закладное		
		2	1.463-3 в.5., доп.	МЧ-14	12	
		3	1.030.1-1 в. 0-3	МД-3	2	
		4	1.400-15 в.1	МН 121-3	4	
		5	КЖИ-83	МН-2	2	

Остальное - см. 1.463-3 в. I

Ведомость расхода стали на дополнительные закладные изделия, кг

Марка	Изделия закладные												Всего
	Арматура класса						Прокат марки						
	А III				А I		Вст3псб-1		Вст3 кп 2				
	ГОСТ 5781-82*						ГОСТ 8570-72*		ГОСТ 19903-74*				
	Ф10		Ф8	Итого	Ф6	Итого	[illegible]	Итого	-δ=6	-δ=8		Итого	
ФБ24 III-6А IV в	3.4		3,2	6,6	0,1	0,1	2.4	2.4	23.5	24.2		47,7	56,8

Нач. отд.	Рыбкина	[signature]
Гл. конст.	Лапкин	[signature]
Рук. гр.	Хмелькова	[signature]
Вед. инж.	Трофимова	[signature]
Инж.	Бурдо	[signature]
Н. контр.	Лапкин	[signature]

ТП 503-4-40. 86 КЖИ.-27

Ферма ФБ24 III-6А IV в

Стадия	Масса	Масштаб
Р	См. табл.	

Лист | Листов 1

Проектный институт №3

Копировал: Графская

Формат 12г

1-1

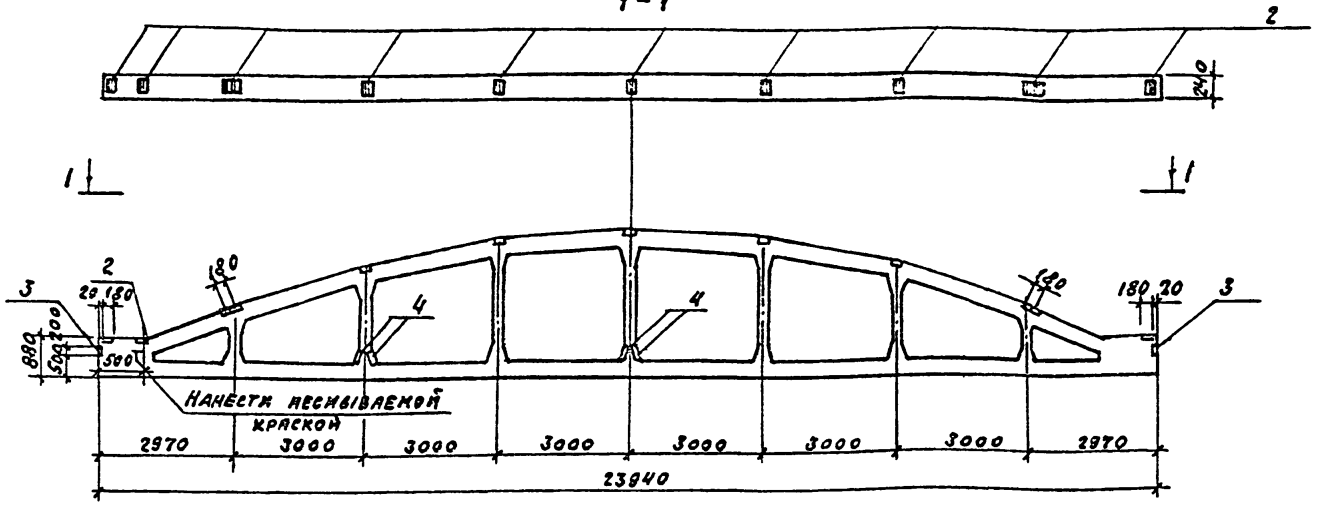

Формат	Зона	Поз.	Обозначение	Наименование	Кол.	Примечание
				Сборочные единицы		
		1	1.463-3 в.I	Ферма ФБ24 III-6А IV	1	
				Изделие закладное		
		2	1.463-3 в.V., доп.	МН-14	12	
		3	1.030.1-1 в.0-3	МА 3	2	
		4	КЖС.Н.-83	МН-2	4	

Остальное – см. 1.463-3 в.I

Ведомость расхода стали на дополнительные закладные изделия, кг

Марка	Изделия закладные											Всего
	Арматура класса						Прокат марки					
	AIII				AI		Вст3пс6-1 ГОСТ 380-71		Вст3 кп2 ГОСТ 19903-74*			
	Гост 5781-82*											
	ф10	ф8	Итого	ф6	Итого		Итого		δ=6	δ=8	Итого	
ФБ24 III-6А IV 2	2,1	3,2	5,2	0,1	0,1	2Н	2Н		23,5	18,1	41,6	49,3

Нач.отд.	Рыбкина		ТП 503-4-40.86 КЖС.Н.-28
Гл.конст.	Лапкин		
Рук.гр.	Хмелькова		
Вед.инж.	Трофимова		Ферма ФБ24 III-6А IV 2
Инж.	Бурдо		Стадия: Р; Масса: См. табл.; Масштаб:
Н.контр.	Лапкин		Лист; Листов 1
			Проектный институт №2

Копировал: ПЦ Формат

Альбом IV

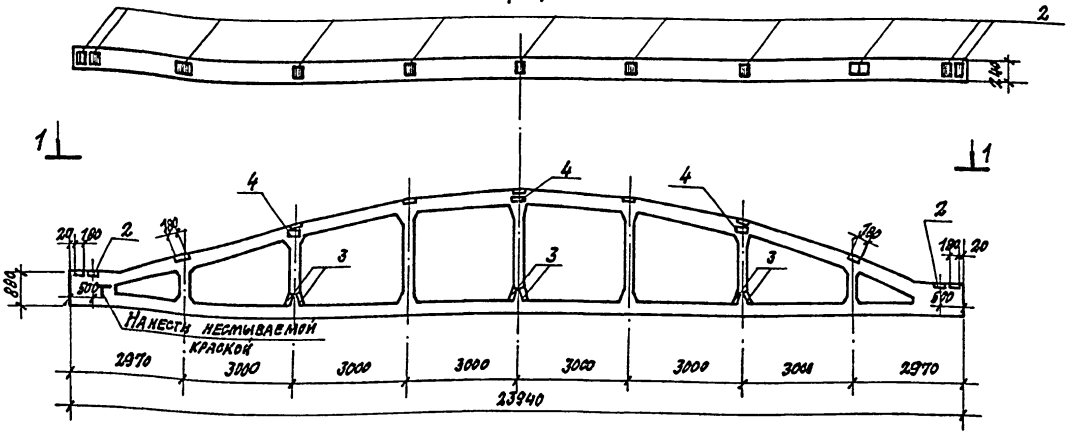

Ведомость расхода стали на дополнительные закладные изделия, кг

Марка	Изделия закладные								Всего
	Арматура класса				Прокат марки				
	А III				ВСТ 3 кп 2				
	ГОСТ 5781-82*				ГОСТ 19903-74*				
	ф10	ф8		Итого	δ=6	δ=8		Итого	
ФБ24 III-6А IV g	7.0	3.1		10.1	25.5	49.9		75.4	85.5

Формат	Зона	Поз.	Обозначение		Наименование	Кол.	Примечание
					Сборочные единицы		
		1	1.463-3	в. I	Ферма ФБ24 III-6А IV	1	
					Изделие закладное		
		2	1.463-3	в. V доп.	М4-14	13	
		3	КЖИ.-83		МН-2	6	
		4	1.400-15	в. I	МН121-3	6	

Остальное - см. 1.463-3 в. I

Нач. отд.	Рыбкина	
Гл. констр.	Лапкин	
Рук. гр.	Хмелькова	
Вед. инж.	Трофимова	
Инжен.	Бурдо	
Н. контр.	Лапкин	

ТП 503-4-40.86 КЖИ.-29

Ферма ФБ24 III 6А IV g

Стадия	Масса	Масштаб
Р	см. табл.	

Лист | Листов 1

ПРОЕКТНЫЙ ИНСТИТУТ

Копировал: Дищ

Формат 12 г

Альбом III

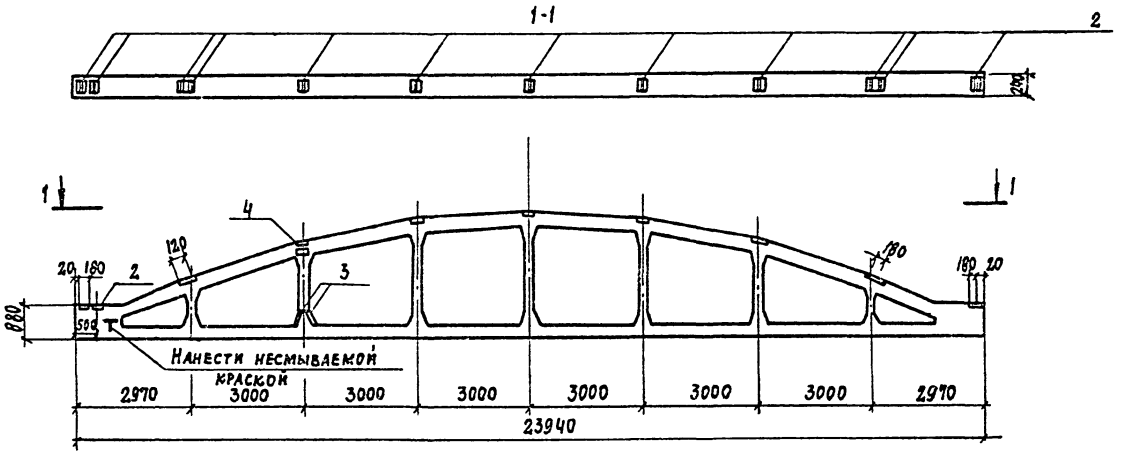

Формат	Зона	Поз.	Обозначение	Наименование	Кол.	Примечание
				Сборочные единицы		
		1	1.463-3 в.4	Ферма ФБ24 III-6А IV	1	
				Изделие закладное		
		2	1.463-3 в.5 доп.	МЧ-14	12	
		3	КЖСИ-83	МН-2	2	
		4	1.400-15 в.I	МН121-3	2	

Остальное – см. 1.463-3 в.I

Ведомость расхода стали на дополнительные закладные изделия, кг

Марка	Изделия закладные								Всего
	Арматура класса AIII ГОСТ 5781-82*				Прокат марки В ст.3 кп2 ГОСТ 19903-74*				
	ф10	ф8		Итого	5÷6	8÷8		Итого	
ФБ24III-6АIV в	2,3	2,9		5,2	23,5	16,6		40,1	45,3

Нач.отд.	Рыбкина		
Гл.констр.	Лапкин		
Рук.гр.	Хмелькова		
Вед.инж.	Трофимова		
Инженер	Бурдо		
Н.контр.	Лапкин		

ТП 503-4-40.86 К-м.-30

Ферма ФБ24III-6АIV с

Стадия	Масса	Масштаб
Р	см. табл.	

Лист | Листов 1

Проектный институт №2

Копировал:

Формат 12Г

Альбом IV

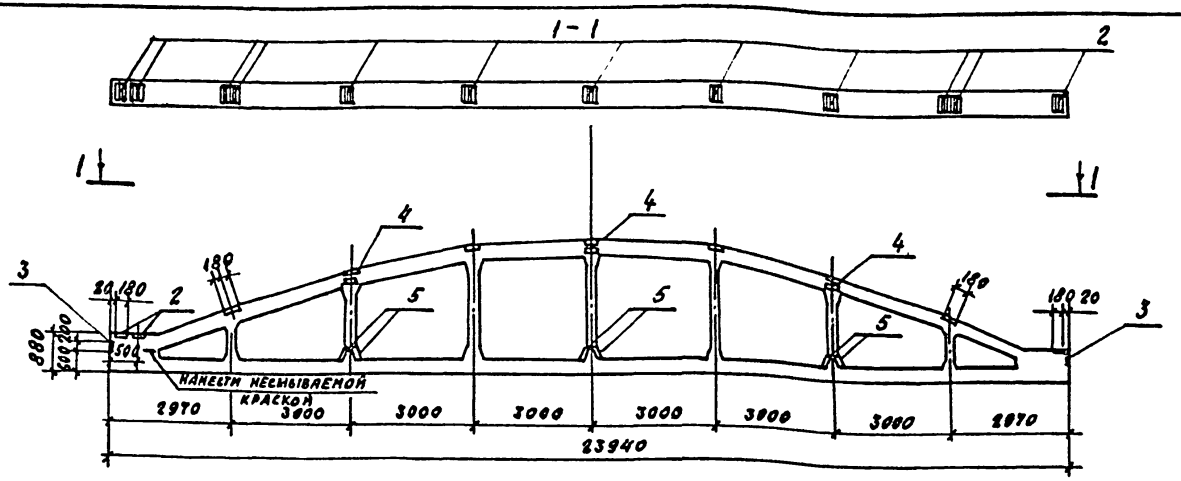

Формат	Зона	Поз.	Обозначение	Наименование	Кол.	Примечание
				Сборочные единицы		
		1	1.463-3 в.I	Ферма ФБ24 III-6А IV	1	
				Изделие закладное		
		2	1.463-3 в.V, доп.	М4-14	12	
		3	1.030.1-1 в.0-3	МД3	2	
		4	1.400-15 в.1	МН121-3	6	
		5	КЖ.И.-83	МН-2	6	

Остальное – см. 1.463-3.

Ведомость расхода стали на дополнительные закладные изделия, кг

Марка	Изделия закладные												Всего
	Арматура класса						Прокат марки						
	АIII				АI		ВСТ3ПС6-1		ВСТ3 КП2				
	ГОСТ 5781-82*						ГОСТ 8510-72		ГОСТ 19903-74*				
		ф10	ф8	Итого	ф6	Итого	180×80×6	Итого	-δ=8	-δ=6		Итого	
ФБ24 III-6А IV ж		7.0	3.2	10.2	0.1	0.1	2.4	2.4	49.9	23.5		73.4	86.1

Нач. отд.	Рыбкина		
Гл. конст.	Лапкин		
Рук. гр.	Хмелькова		
Вед. инж.	Трофимов		
Инжен.	Бурдо		
Н. контр.	Лапкин		

ТП 503-4-40.86 КЖ.И.-31

Ферма ФВ24 III-6А IV ж

Стадия	Масса	Масштаб
Р	См. табл.	

Лист | Листов 1

Проектный институт № 2

Копировал: Формат 12г

Альбом IV

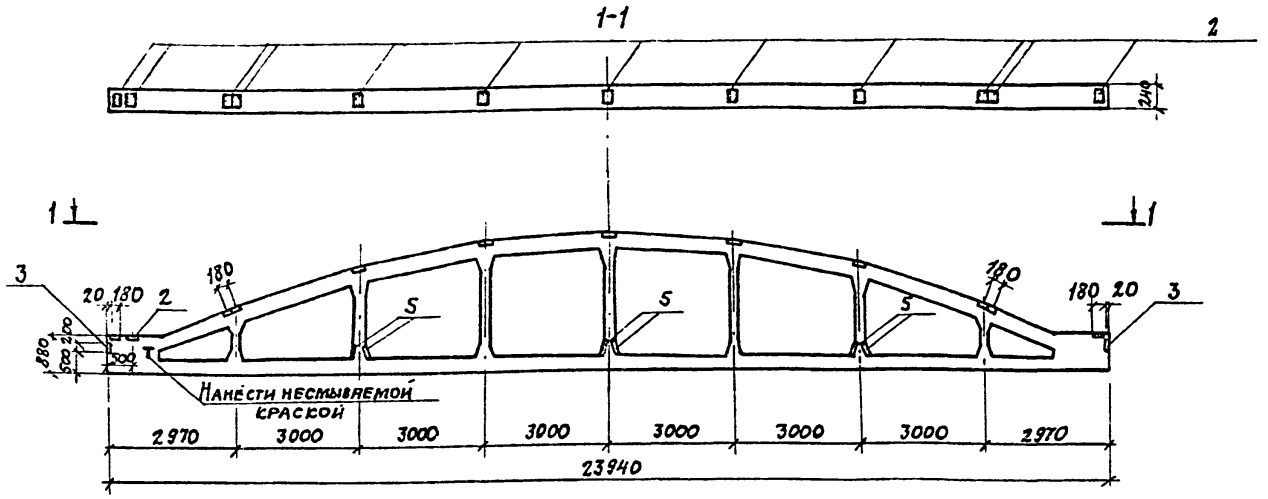

Формат	Зона	Поз.	Обозначение	Наименование	Кол.	Примечание
				Сборочные единицы		
		1	1.463-3 в.I	Ферма ФБ24 III-6А IV	1	
				Изделие закладное		
		2	1.463-3 в.V, доп.	М4-14	12	
		3	1.030.1-1 в.0-3	МД3	2	
		4	КЭКИ-83	МН-2	6	

Остальное- см. 1.463-3 в.I

Ведомость расхода стали на дополнительные закладные изделия, кг

Марка	Изделия закладные											Всего
	Арматура класса						Прокат марки					
	A III			A I			Вст3пс6-1 ГОСТ 2510-72*	Вст-3 кп2 ГОСТ 19903-74*				
	ГОСТ 5781-82*											
	ф10	ф8	Итого	ф6	Итого		Итого	-δ=8	-δ=6		Итого	
ФБ24 III-6А IV и	3,0	3,2	6,2	0,1	0,1	2,4	2,4	27,1	23,5		50,6	59,3

Нач. отд.	Рыбкина		ТП 503-4-40.86 КЭКИ-32
Гл. конст.	Лапкин		
Рук. гр.	Смелькова		
Вед. инж.	Трофимова		Ферма ФБ24 III-6А IV и
Инж.	Бурдо		Стадия: Р; Масса: см. табл.; Масштаб:
Н. контр.	Лапкин		Лист; Листов 1
			Проектный институт №2

Копировал:

Формат - 12г

Альбом IV

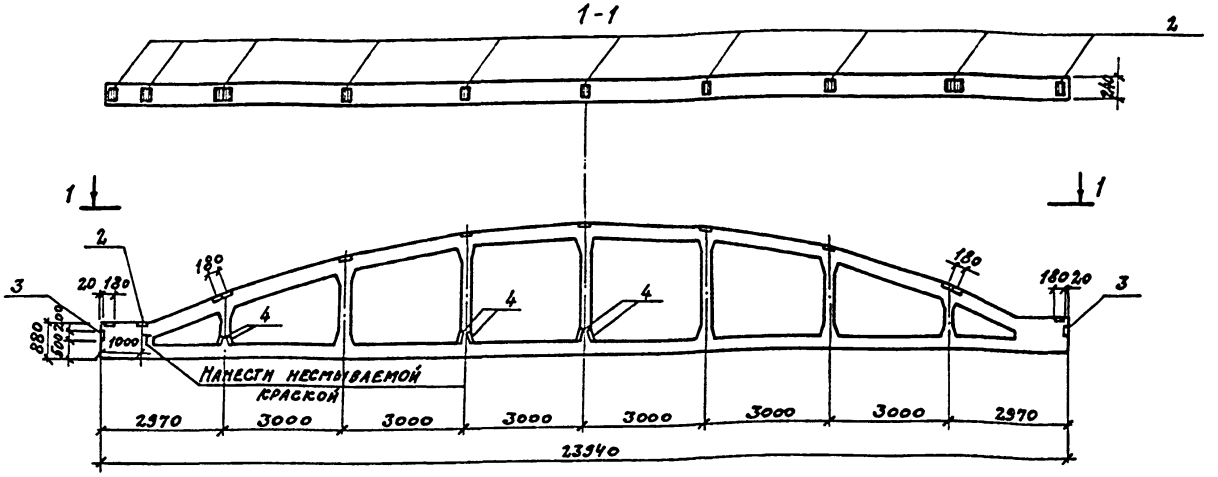

Формат	Зона	Поз.	Обозначение	Наименование	Кол.	Примечание
				Сборочные единицы		
		1	1.463-3 в. I	Ферма ФБ 24 III-6 А IV	1	
				Изделие закладное		
		2	1.463-3 в. V, доп	М4-14	12	
		3	1.030.1-1 в. 0-3	МД3	2	
		4	КЖ.И.-83	МН-2	6	

Остальное – см. 1.463-3 в. I

Ведомость расхода стали на дополнительные закладные изделия, кг

Марка	Изделия закладные												Всего
	Арматура класса						Прокат марки						
	А III				А I		Вст3пс6-1		Вст 3 кп 2				
	Гост 5781-82*						Гост 8510-72*		Гост 19903-74*				
		ф10	ф8	Итого	ф6	Итого	180×50×8	Итого	δ=8	δ=6		Итого	
ФБ 24 III-6 А IV к		3,0	3,2	6,2	0,1	0,1	2,4	2,4	22,1	23,5		50,6	59,3

Нач. отд.	Рыбкина	
Гл. конст.	Лапкин	
Рук. гр.	Хмелькова	
Вед. инж.	Трофимова	
Инж.	Бурдо	
Н. контр.	Лапкин	

ТП 503-4-40.86 КЖ.И.-33

Ферма ФБ 24 III-6 А IV к

Стадия	Масса	Масштаб
Р	см. табл	

Лист | Листов 1

ПРОЕКТНЫЙ ИНСТИТУТ № 2

Копировал: Сабир

Формат

1-1

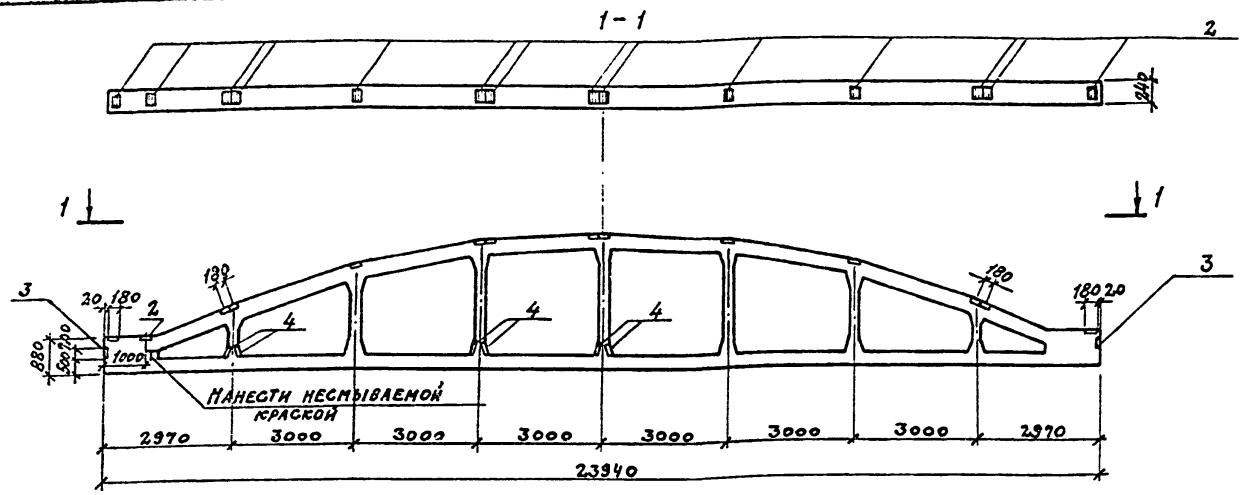

Формат	Зона	Поз	Обозначение	Наименование	Кол.	Приме-чание
				Сборочные единицы		
		1	1.463-3 в.I	Ферма ФБ24 III-6А IVл	1	
				Изделие закладное		
		2	1.463-3 в.V., доп.	М4-14	14	
		3	1.030.1-1 в.0-3	МД3	2	
		4	КЖИ-83	МН-2	4	

Остальное – см. 1.463-3 в.I

Ведомость расхода стали на дополнительные закладные изделия, кг

Марка	Изделия закладные											Всего
	Арматура класса					Прокат марки						
	AIII			AI		Вст3пс6-1		Вст3кп2				
	ГОСТ 5781-82*					ГОСТ 8510-72*		ГОСТ 19903-74*				
	ф10	ф8	Итого	ф6	Итого	Швеллер	Итого	δ=8	δ=6		Итого	
ФБ24 III-6А IVл	2.0	3.7	6.7	0.1	0.1	2.4	2.4	18.1	27.4		45.5	53.7

Нач.отд.	Рыбкина		
Гл.конст.	Лапкин		
Рук.гр.	Хмелькова		
Вед.инж.	Трофимова		
Инж.	Бурдо		
Н.контр.	Лапкин		

ТП 503-4-40.86 КЖИ-34

Ферма ФБ24 III-6А IVл

Стадия	Масса	Масштаб
Р	см. табл.	
Лист	Листов 1	

ПРОЕКТНЫЙ ИНСТИТУТ №2

Копировал: Саша

Формат 12Г

Альбом IV

1-1

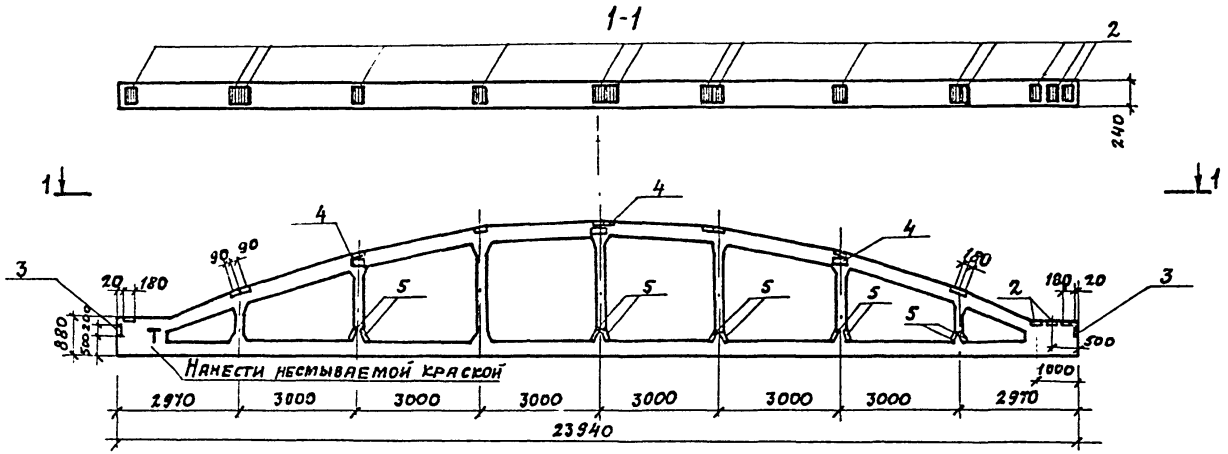

Формат	Зона	Поз.	Обозначение	Наименование	Кол.	Примечание
				Сборочные единицы		
		1	1.463-3 в.I	Ферма ФБ24III-6АIVм		
				Изделие закладное		
		2	1.463-3 в.V, доп.	МН-14	15	
		3	1.030.1-1 в. 0-3	МД3	2	
		4	1.400-15 в.1	МН12-3	3	
		5	КЖИ.-83	МН-2	10	

Остальное - см. 1.463-3 в.I

Ведомость расхода стали на дополнительные закладные изделия, кг

Марка	Изделия закладные												Всего
	Арматура класса						Прокат марки						
	AIII				A-I		ВСт3пс6-1 ГОСТ 380-71*		В ст 3 кп2 ГОСТ 8510-72*		ГОСТ 19903-74*		
	ГОСТ 5781-82*												
	ф10	ф8	Итого	ф6	Итого	Закл.	Итого	-δ=8	-δ=6		Итого		
ФБ24III-6АIVм	6,8	3,9	10,7	0,1	0,1	2,4	2,4	56,6	29,4		86,0	99,2	

Нач. отд.	Рыбкина		
Гл. конст.	Лапкин		
Рук. гр.	Хмелькова		
Вед. инж.	Трофимова		
Инж.	Бурдо		
Н. контр.	Лапкин		

ТП 503-4-40.86 КЖИ.-35

Ферма ФБ24III-6АIVм

Стадия	Масса	Масштаб
Р	см. табл.	

Лист | Листов

Проектный институт №2

Копировал: | Формат 12г

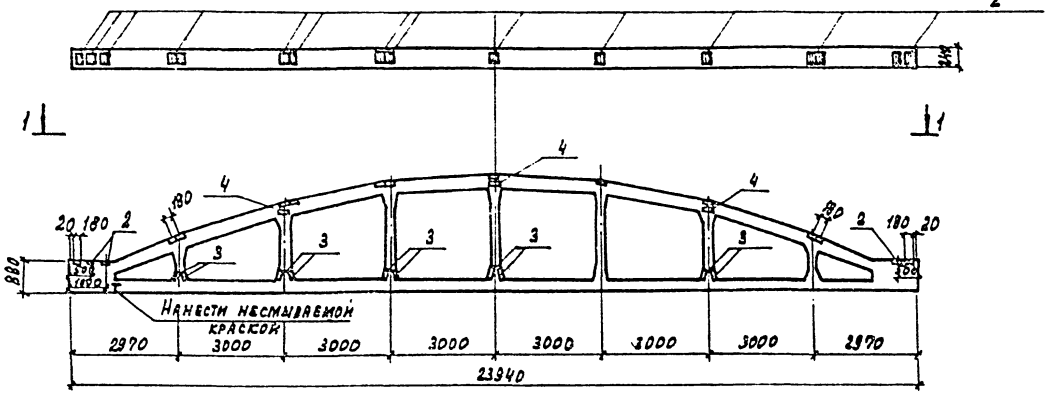

Формат	Зона	Поз.	Обозначение	Наименование	Кол.	Примечание
				Сборочные единицы		
		1	1.463-3 в. 4	Ферма ФБ24 III-6А IV	1	
				Изделие закладное		
		2	1.463-3 в. 5 доп	МЧ-14	16	
		3	КЖИ-83	МН-2	10	
		4	1.400-15 в. I	МН 121-3	6	

Остальное - см. 1.463-3 в. I

Ведомость расхода стали на дополнительные закладные изделия, кг

Марка	Изделия закладные								Всего
	Арматура класса				Прокат марки				
	А III				В ст.3 кп 2				
	ГОСТ 5781-82*				ГОСТ 19903-79*				
		Ф10	Ф8	Итого	δ=7	δ=6		Итого	
ФБ24 III-6А IV Н		8,8	3,8	12,7	68,0	31,4		99,4	112,1

Нач. отд.	Рыбкина		
Гл. конст.	Лапкин		
Рук. гр.	Хмельковая		
Вед. инж.	Трофимова		
Инж.	Бурдо		
Н. контр.	Лапкин		

ТП 503-4-40.86 КЖ.И.-36

Ферма ФБ24 III-6А IV Н

Стадия	Масса	Масштаб
Р	См. табл.	

Лист | Листов 1

Проектный институт №3

Копировал: Графская Формат

Альбом IV

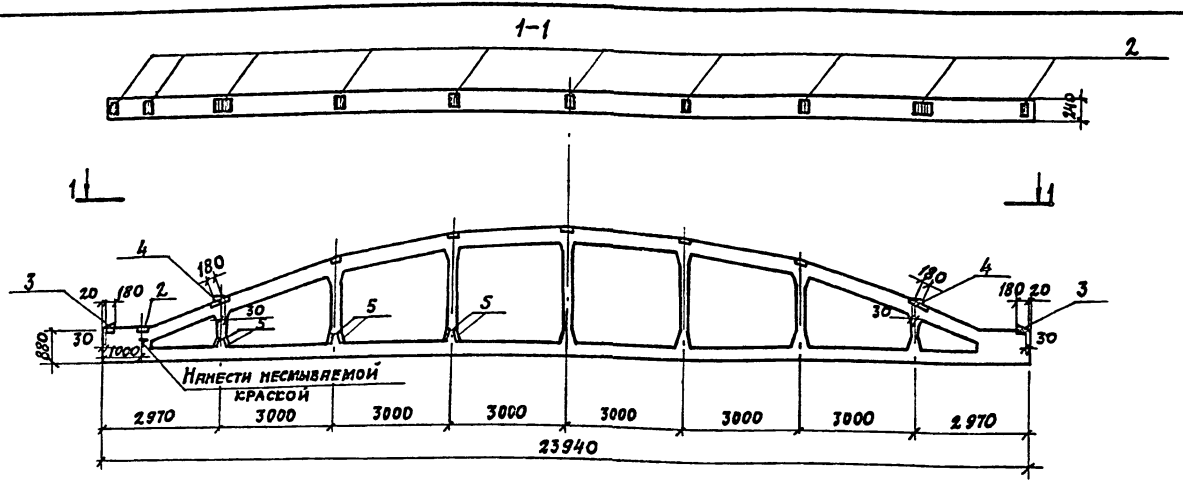

Формат	Зона	Поз	Обозначение	Наименование	Кол.	Примечание
				Сборочные единицы		
		1	1.463-3 в.I	Ферма ФБ24III-6АIVп	1	
				Изделие закладное		
		2	1.463-3 в.V, доп.	М4-14	12	
		3	КЖИ.-83	МН-2	6	

Ведомость расхода стали на дополнительные закладные изделия, кг

Марка	Изделия закладные							Всего
	Арматура класса A III ГОСТ 5781-82*				Прокат марки Вст3кп2 ГОСТ 19903-74*			
	ф10	ф8	Итого		δ=8	δ=6	Итого	
ФБ24III-6АIVп	3,0	3,0	6,0		27,1	23,5	50,6	56,6

Остальное - см. 1.463-3 в.I

Нач. отд.	Рыбкина		
Гл. конст.	Лапкин		
Рук. гр.	Хмелькова		
Вед. инж.	Трофимова		
Инж.	Бурдо		
Н. контр.	Лапкин		

ТП 503-4-40.86 КЖИ-37

Ферма ФБ24III-6АIVп

Стадия	Масса	Масштаб
Р	см. табл.	

Лист | Листов 1

Проектный институт №2

Копировал:

Формат 12 г

Рис. 1

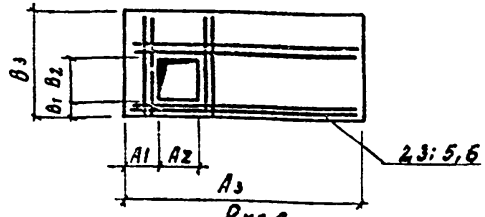

Рис. 2

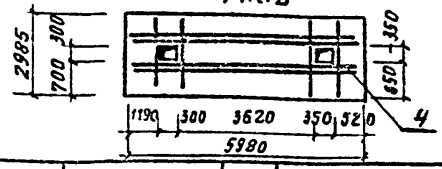

Обозначение	Марка	Рис.	Размеры, мм					
			А1	А2	А3	В1	В2	В3
КЖИ-38	ППЛ-5 / 5.77×2.785 -1	1	685	900	5770	1500	900	2985
01	ППЛ-18 / 4.88×1.485 -1	1	635	2700	4880	300	1000	1485
02	ППЛ-1 / 5.98×2.985 -1	2	—	—	—	—	—	—
03	ППЛ-13 / 5.27×1.185 -1	1	535	300	5270	700	300	1185
04	ППЛ-11 / 5.56×1.485 -1	1	3810	750	5560	300	750	1485

Ведомость расхода стали на дополнительную арматуру, кг

Марка	Арматурные изделия			
	Арматура класса А-III ГОСТ 5781-82*			Всего
	Ф16		Итого	
ППЛ-5 / 5.77×2.985 -1	54.96		54.96	54.96
ППЛ-18 / 4.88×1.485 -1	39.84		39.84	39.84
ППЛ-1 / 5.98×2.985 -1	56.28		56.28	56.28
ППЛ-13 / 5.27×1.185 -1	40.44		40.44	40.44
ППЛ-11 / 5.56×1.485 -1	44.16		44.16	44.16

Формат	Зона	Поз.	Обозначение	Наименование	Кол-во на исполнение КЖИ-38					Примечание
					—	01	02	03	04	
				Сборочные единицы						
		1	1.431-20 вып. 1	ППЛ-5 / 5.77×2.785	1					
			1.431-20 вып. 1	ППЛ-18 / 4.88×1.485		1				
			1.431-20 вып. 1	ППЛ-1 / 5.98×2.985			1			
			1.431-20 вып. 1	ППЛ-13 / 5.27×1.185				1		
			1.431-20 вып. 1	ППЛ-11 / 5.56×1.485					1	
				Изделия арматурные						
А4		2	КЖИ 38.1	Сетка арматурная С24	1					
А4		3	-01	Сетка арматурная С25		1				
А4		4	-02	Сетка арматурная С26			1			
А4		5	КЖИ-38.2	Сетка арматурная С27				1		
А4		6	-01	Сетка арматурная С28					1	

Остальное смотри серию 1.431-20 вып. 1

Нач. отд.	Рыбкина	
Гл. констр.	Лапкин	
Рук. гр.	Хмелькова	
Вед. инж.	Трофимова	
Инжен.	Юрова	
Н. контр.	Лапкин	

ТП 503-4-40.86 КЖИ-38

Панель перегородки (ППЛ-1 / 5.98×2.985 -1; ППЛ-5 / 5.77×2.985 -1, ППЛ-11 / 5.56×1.485; ППЛ-13 / 5.27×1.185 -1, ППЛ-18 / 4.88×1.485 -1)

Стадия	Масса	Масштаб
Р	см. табл.	

Лист | Листов 1

Госстрой СССР ПРОЕКТНЫЙ ИНСТИТУТ №2 г. Москва

Копировал [signature] Формат

Рис.1

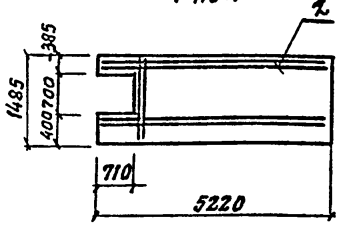

Рис. 2

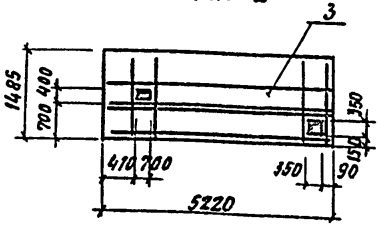

Рис.3

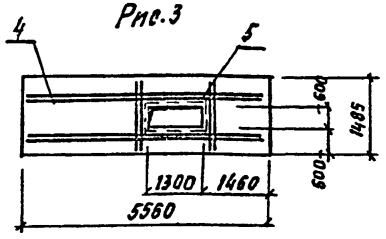

Фонат	Зона	Поз.	Обозначение	Наименование	Кол. на исполн. КЖИ-39 -	01	02	Примечание
				Сборочные единицы				
		1	1.431-20 вып.1	ППЛ-14 / 5.22×1.485	1	1		
			1.431-20 вып.1	ППЛ-11 / 5.56×1.485			1	
				Изделия арматурные				
А4		2	КЖИ-38.2-02	Сетка арматурная С29	1			37.4
А4		3	КЖИ-39.1	Сетка арматурная С30		1		42.0
А4		4	-01	Сетка арматурная С31			1	46.8
		5	1.400-15 вып.1	Изделие закладное МН548			4.0 п.м.	4.2 кг

Остальное смотри серию 1.431-20 вып.1

Обозначение	Марка	Рис.
КЖИ-39	ППЛ-14 / 5.22×1.485 -1	1
01	ППЛ-14 / 5.22×1.485 -2	2
02	ППЛ-11 / 5.56×1.485 -2	3

Ведомость
расхода стали на дополнительные арматурные и закладные изделия, кг

Марка	Изделия арматурные: Ар-ра класса А III, ГОСТ 5781-82* ф16		Всего	Изделия закладные: Ар-ра класса А III, ГОСТ 5781-82* ф8		Итого	Прокат марки Вст3 КП2, ГОСТ 8509-72* L50×5		Итого	Всего	Общий расход
ППЛ-14 / 5.22×1.485 -1	37.4		37.4								37.4
ППЛ-14 / 5.22×1.485 -2	42.0		42.0								42.0
ППЛ-11 / 5.56×1.485 -2	46.8		46.8	1.6		1.6	15.2		15,2	16.8	63.6

Нач. отд.	Рыбкина	
Гл. конст.	Лапкин	
Рук. гр.	Хмелькова	
Вед. инж.	Трофимова	
Инжен.	Юрова	
Н. контр.	Лапкин	

ТП 503-4-40.86 КЖИ-39

Панель перегородки ППЛ-11 / 5.56×1.485 -2, ППЛ-14 / 5.22×1.485 -1, ППЛ-14 / 5.22×1.485 -2

Стадия	Масса	Масштаб
Р	см. табл.	

Лист | Листов 1

Госстрой СССР ПРОЕКТНЫЙ ИНСТИТУТ ... г. Москва

Копировал [signature]. Формат

Альбом IV

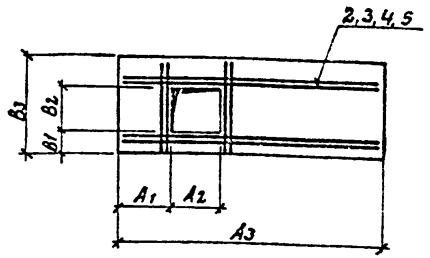

Обозначение	Марка	Размеры					
		A_1	A_2	A_3	B_1	B_2	B_3
КЖИ-40	ППА-3 / 5.98×1.485 -1	4690	600	5980	150	350	1485
01	ППА-13 / 5.27×1.185 -2	1910	150	5270	150	340	1185
02	ППА-19 / 4.88×1.185 -1	1820	150	4280	150	340	1185
03	ППА-14 / 5.22×1.485 -3	3835	150	5220	670	340	1485

Ведомость
расхода стали на дополнительную арматуру, кг

Марка	Изделия арматурные			Всего
	Арматура класса AIII ГОСТ 5781-82*			
	ф16		Итого	
ППА-3 / 5.98×1.485 -1	46.8		46.8	46.8
ППА-13 / 5.27×1.185 -2	36.78		36.78	36.78
ППА-19 / 4.88×1.185 -1	34.3		34.3	34.3
ППА-14 / 5.22×1.485 -3	37.4		37.4	37.4

Формат	Зона	Поз.	Обозначение	Наименование	Кол. на изделие: —	01	02	03	Примечание
				Сборочные единицы					
		1	1.431-20 вып. 1	ППА-3 / 6.98×1.485	1				
			1.431-20 вып. 1	ППА-13 / 5.27×1.185		1			
			1.431-20 вып. 1	ППА-19 / 4.88×1.185			1		
			1.431-20 вып. 1	ППА-14 / 5.22×1.485				1	
				Изделия арматурные					
А4		2	КЖИ-39.1-02	Сетка арматурная С32	1				
А4		3	КЖИ-40.1	Сетка арматурная С33		1			
А4		4	КЖИ-40.2	Сетка арматурная С34			1		
А4		5	КЖИ-40.3	Сетка арматурная С35				1	

Остальное смотри серию 1.431-20 вып. 1

Нач. отд.	Рыбкина	
Гл. констр.	Лапкин	
Рук. гр.	Хмелькова	
Вед. инж.	Трофимова	
Инж.	Юрова	
Н. контр.	Лапкин	

ТП 503-4-40.86 КЖИ-40

Панель перегородки
ППА-3 / 5.98×1.485 -1; ППА-13 / 5.27×1.185 -2; ППА-14 / 5.22×1.485 -3; ППА-19 / 4.88×1.185 -1

Стадия	Масса	Масштаб
Р	см. табл.	
Лист	Листов 1	

Проектный институт №2

Копировал: Сабо Формат

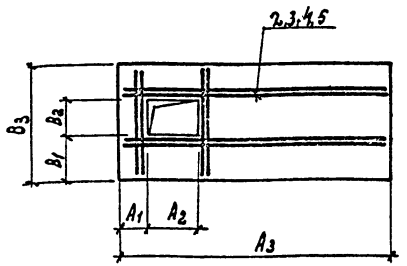

Формат	Зона	Поз.	Обозначение	Наименование	Кол. на испол. –	01	02	03	
				Сборочные единицы					
		1	1.431-20 вып. 1	ППП-19 / 4,88х1,185	1				
			1.431-20 вып. 1	ППП-13 / 5,27х1,185		1	1		
			1.431-20 вып. 1	ППП-14 / 5,22х1,485				1	
				Изделия арматурные					
АЧ		2	КЖИ-40.2-01	Сетка арматурная С 36	1				
АЧ		3	КЖИ-41.1	Сетка арматурная С37		1			
АЧ		4	КЖИ-41.1-01	Сетка арматурная С38			1		
АЧ		5	КЖИ-40.1-02	Сетка арматурная С43				1	

Остальное смотри серию 1.431-20 вып. 1

Обозначение	Марка	Размеры, мм					
		A_1	A_2	A_3	B_1	B_2	B_3
КЖИ-41	ППП-19 / 4,88х1,185 -2	410	150	4880	380	340	1185
01	ППП-13 / 5,27х1,185 -3	3760	150	5270	380	340	1185
02	ППП-13 / 5,27х1,185 -4	4180	150	5270	620	340	1185
03	ППП-14 / 5,22х1,485 -4	235	450	5220	750	450	1485

Ведомость расхода стали на дополнительную арматуру, кг

Марка	Изделия арматурные			
	Арматура класса A III ГОСТ 5781-82*			Всего
	Ø16		Итого	
ППП-19 / 4,88х1,185 -2	34,3		34,3	34,3
ППП-13 / 5,27х1,185 -3	36,78		36,78	36,78
ППП-13 / 5,27х1,185 -4	36,78		36,78	36,78
ППП-14 / 5,22х1,485 -4	42,0		42,0	42,0

Нач.отд	Рыбкина	
Гл.конст	Лапкин	
Рук.гр	Хмелькова	
Вед.инж.	Трофимова	
Инж.	Юрова	
Н.контр.	Лапкин	

ТП 503-4-40.86 КЖИ-41

Панель перегородки ППП-13 / 5,27х1,185 -3; ППП-13 / 5,27х1,185 -4; ППП-14 / 5,22х1,485 -4; ППП-19 / 4,88х1,185 -2

Стадия	Масса	Масштаб
Р	см. табл.	
Лист	Листов 1	

Госстрой СССР
Проектный институт № 3
г. Москва

Копировал: Графская Формат

Альбом IV

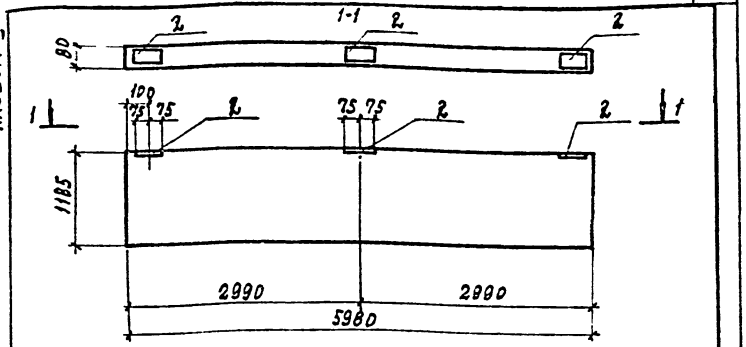

Формат	Зона	Поз.	Обозначение	Наименование	Кол.	Примечание
				Документация		
		1	1.431-20 вып. 1	ППА-У 5,98×1,185		
				Изделия закладные		
		2	1.400-15 вып. 1	МН102-3	0,2	0,6 кг

Остальное см. серию 1.031-20 вып. 1

Ведомость расхода стали на дополнительные закладные изделия, кг

Марка элемента	Изделия закладные						
	Арматура класса	AIII	Итого	Прокат марки	Ст3 сп2	Итого	Всего
	ГОСТ 5781-82*	ф8		ГОСТ 19903-74*	б6		
ППА-У 5,98×1,185 -1		0,6	0,6		1,2	1,2	1,8

Нач. отд.	Рыбкина		
Гл. конст.	Лапкин		
Рук. гр.	Хмелькова		
Вед. инж.	Трофимова		
Инж.	Юрова		
Н. контр.	Лапкин		

ТП 503-4-40.86 КЖИ-42

Панель перегородки ППА-У / 5,98×1,185 - 1

Стадия	Масса	Масштаб
Р	см. табл.	

Лист	Листов 1

Госстрой СССР Проектный институт №2 г. Москва

Копировал: Формат

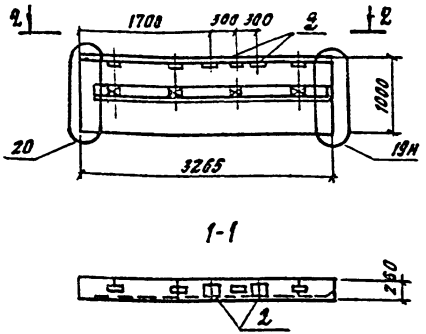

Формат	Зона	Поз.	Обозначение	Наименование	Кол.	Примечание
				Документация		
			1.090 1-1 2-1 0.000-40	Узлы 19, 20		
				Сборочные единицы		
		1	1.090 1-1 2-1 8000-22	Панель 2ПСП33 10.2.6-П	1	0,85 кг
		2	1.400-15 В. 1	Изделие закладное МН125-6	2	0,8 кг

Инв. № подл. | Подпись и дата | Взамен инв. №

Нач. отд.	Рыбкина		
Гл. конст.	Лапкин		
Рук. гр.	Хмелькова		
Вед. инж.	Карпова		
Вед. констр.	Трофимова		
Н. контр.	Лапкин		

ТП 503-4-40.86 КЖИ 126

Панель стеновая 2ПСП33. 10. 2. 6-П

Стадия	Масса	Масштаб
Р	см. табл.	

Лист	Листов 1

Госстрой СССР Проектный институт №2 г. Москва

Копировал: Графская Формат

ППЛ-1-9 / 5,98×2,985 -1; ППЛ-1-9 / 5,98×2,985 -2

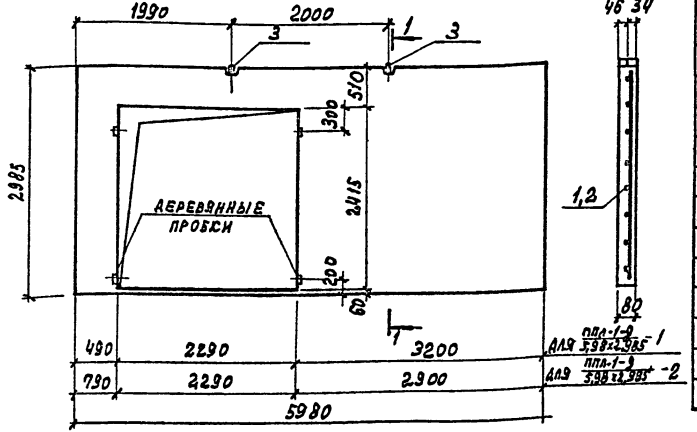

Формат	Зона	Поз.	Обозначение	Наименование	Кол-во на изд. КЖИ-43 —	Кол-во на изд. КЖИ-43 -01	Примечание
				Документация			
			КЖИ-43	Технические условия к изготовлению сборных железобетонных изделий			
				Сборочные единицы			
А4		1	КЖИ-43.1	Каркас пространственный К-1	1		
А4		2	-43.2	Каркас пространственный К-2		1	
				Изделия закладные			
		3	1.431-20 вып.	Изделие закладное М2	2	2	1,4 кг
				Материалы			
		4		Бетон марки М75	1,08	1,08	м³

Обозначение	Марка
КЖИ-43	ППЛ-1-9 / 5,98×2,985 -1
-01	ППЛ-1-9 / 5,98×2,985 -2

Ведомость расхода стали на элемент, кг

Марка элемента	Изделия арматурные: Арматура класса AIII, ГОСТ 5781-82*: Ø20	Ø16	Ø8	Итого	AI, ГОСТ 5781-82*: Ø6	Итого	BI, ГОСТ 5781-82*: Ø5	Итого	Всего	Изделия закладные: Арматура класса AI, ГОСТ 5781-82*: Ø12		Всего	Общий расход
ППЛ-1-9 / 5,98×2,985 -1	66,34	4,68	2,34	73,36	1,5	1,5	14,11	14,11	88,97	2,8		2,8	91,77
ППЛ-1-9 / 5,98×2,985 -2	66,34	4,68	2,34	73,36	2,55	2,55	12,9	12,9	88,81	2,8		2,8	91,61

Нач. отд.	Рыбкина	
Гл. конст.	Лапкин	
Рук. гр.	Хмелькова	
Вед. инж.	Трофимова	
Инж.	Юрова	
Н. контр.	Лапкин	

ТП 503-4-40.86 КЖИ-43

Панель перегородки (ППЛ-1-9 / 5,98×2,985 -1; ППЛ-1-9 / 5,98×2,985 -2)

Стадия	Масса	Масштаб
Р	см. табл.	
Лист	Листов 1	

Госстрой СССР
Проектный институт №2
г. Москва

Копировал: Графская Формат

Альбом IV

Рис 1.

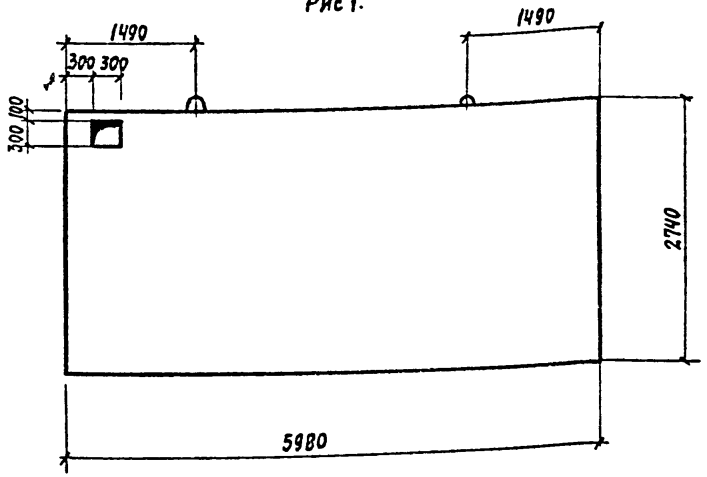

Рис.2

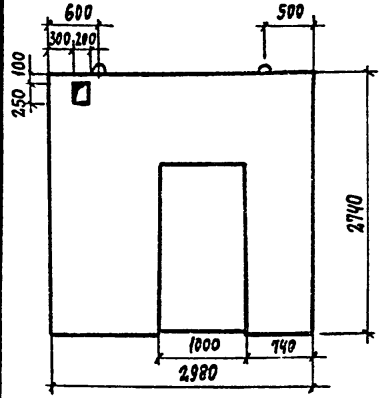

Обозначение	Марка	Рис.
КЖК-44	ПЗ 30.27-1т	1
-01	ПВ 30.27.10-1т	2

Остальное см. серию: 1.090.1-1 3.4.1

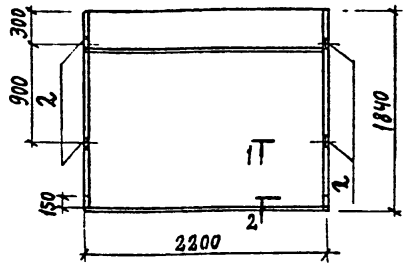

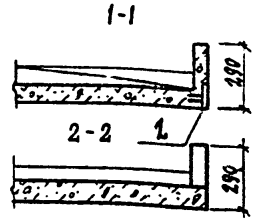

Т1
Т2

Формат	Зона	Поз.	Обозначение	Наименование	Кол.	Примечание
				Сборочные единицы		
		1	1.238-1 вып.1	Козырек КВ 22-2		Со всеми закл. изд.
				Изделие закладное		
		2	1.400-15 в.1	МН 101-6	4	0.6 кг

Остальное см. серию 1.238-1 в.1

Ведомость расхода стали на дополнительные закладные изделия, кг

Марка	Изделия закладные						Всего
	Арматура класса AIII			Прокат марки Вст3кп2			
	ГОСТ 5781-82*			ГОСТ 103-76*			
	ф8		Итого	-δ=6	-δ=8	Итого	
КВ 22-2а	0,2		0,2	1,2	0,8	2,0	2,2

Нач.отд.	Рыбкина	
Гл.констр.	Лапкин	
Рук.гр.	Хмелькова	
Вед.инж.	Трофимова	
Инж.	Карпова	
Н.контр.	Лапкин	

ТП 503-4-40.86 КЖИ-44

Внутренняя стеновая панель (ПВ 60.27-1т, ПВП30.27.10-1т)

Стадия	Масса	Масштаб
Р	—	
Лист 1	Листов 1	

Проектный институт №2

Формат

Инв.№ подл. | Подпись и дата | Взам. инв.№

Нач.отд.	Рыбкина	
Гл.конст	Лапкин	
Рук.гр.	Хмельков	
Вед.инж.	Трофимова	
Инж.	Карпова	
Н.контр.	Лапкин	

ТП 503-4-40.86 КЖИ-45

Козырек КВ22-2а

Стадия	Масса	Масштаб
Р	см. табл.	
Лист	Листов 1	

Проектный институт №2

Формат

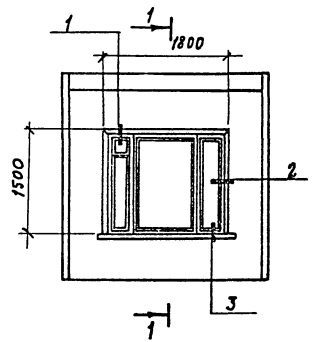

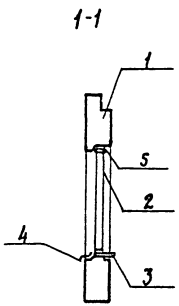

Формат	Зона	Поз.	Обозначение	Наименование	Кол.	Примечание
				Документация		
			1.090.1.1 2.1 0000 УО	Узлы 1, 2, 3		
				Сборочные единицы		
		1	1.090.1.1 2.1 1000-12	Панель 5ПСО 30.30.3.5-П-2	1	2300 кг
		2	ГОСТ 11214-78	Оконный блок ОС 15-18	1	
				Детали		
		3	1.136-2	Подоконная доска Д019-15	1	
		4	2.436-14.1-590-04	Слив ФС3.3		1.8 пм
		5		Наличник тип2. ГОСТ 8242-75		13.2 пм.

Нач. отд.	Рыбкина		ТП 503-4-40.86 КЭКИ-46
Гл. конст.	Лапкин		
Рук. гр.	Хмелькова		Панель стеновая 5ПСО.30.30.3.5-П-2
Вед. инж.	Трофимова		Стадия: Р; Масса; Масштаб
Инж.	Карпова		Лист; Листов 1
Н. контр.	Лапкин		Проектный институт № 2

Копировал: Ф—

Формат 12г

Альбом IV

Рис. 1

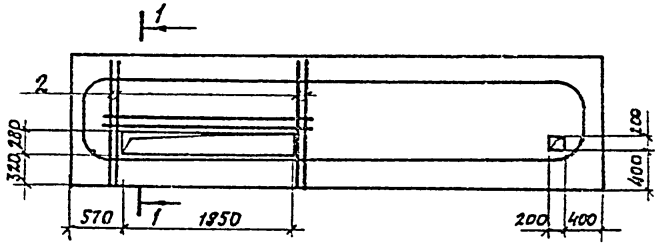

Рис. 2

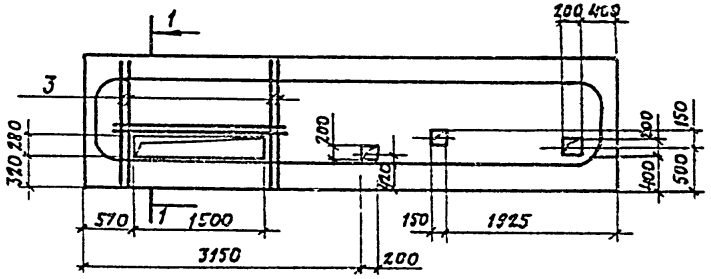

1-1

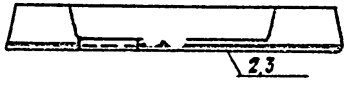

Формат	Зона	Поз.	Обозначение	Наименование	Кол. для изд. КЖИ-47 —	КЖИ-47 -01	Примечание
				Сборочные единицы			
		1	1.090.1-1 в. 5-1	ПР60.15-8АтУТ	1		
			1.090.1-1 в. 5-1	ПР60.15-6АтУТ		1	
				Изделия арматурные			
А4		2	КЖИ-47.1	Сетка арматурная С12	1		
А4		3	КЖИ-47.1-01	Сетка арматурная С13		1	

Остальное см. серию 1.090.1-1 в. 5-1

Ведомость расхода стали на дополнительные арматурные изделия, кг

Марка	Арматурные изделия, Арматура класса AIII, ГОСТ 5781-82, ф8		Итого	Всего
ПР60-15-8АтУТа	4.1		4.1	4.1
ПР60-15-6АтТа	3.72		3.72	3.7

Обозначение	Марка	Рис
КЖИ-47	ПР60.15-8АтУТа	1
-01	ПР60.15-6АтУТа	2

Нач. отд.	Рыбкина		ТП 503-4-40.86 КЖИ-47
Гл. конст.	Лапкин		
Рук. гр.	Емелькова		Плита перекрытия (ПР60.15-8АтУТа, ПР60.15-6АтУТа)
Вед. инж.	Трофимова		Стадия Р; Масса; Масштаб
Инж.	Карпова		Лист; Листов 1
Н. контр.	Лапкин		Проектный институт №2

Копировал: Д

Формат 12г

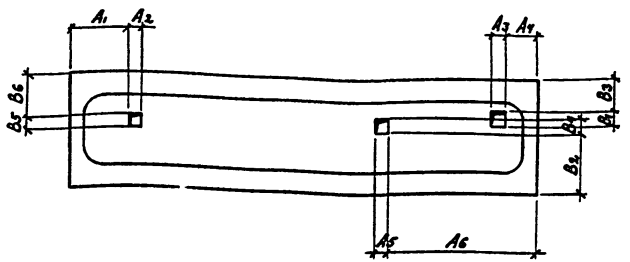

Марка	Размеры, мм											
	A_1	A_2	A_3	A_4	A_5	A_6	B_1	B_2	B_3	B_4	B_5	B_6
ПРБО.15-8АтVIIIт δ	—	—	200	400	—	—	200	—	800	—	—	—
ПРБО.15-6АтVIIIт δ	—	—	—	—	200	2650	—	860	—	200	—	—
ПРБО.15-6АтVIIIт в	775	150	200	400	150	1925	200	775	400	150	150	575

Остальное см. серию 1.090.1-1 в. 5-1

Обозначение	Марка	Рис
КЖЕИ-48	ПРБО.15-8АтVIIIт δ	
-01	ПРБО.15-6АтVIIIт δ	
-02	ПРБО.15-6АтVIIIт в	

Нач. отд.	Рыбкина	
Гл. конст.	Лапкин	
Рук. гр.	Хмелькова	
Вед. инж.	Трофимова	
Инж.	Карпова	
Н. контр.	Лапкин	

ТП 503-4-40.86 КЖЕИ-48

Плита перекрытия (ПРБО.15-8АтVIIIт-δ; ПРБО.15-6АтVIIIт-δ ПРБО.15-6АтVIIIт-в)

Стадия	Масса	Масштаб
Р	см. табл.	

Лист | Листов 1

ПРОЕКТНЫЙ ИНСТИТУТ №2

Копировал: Формат

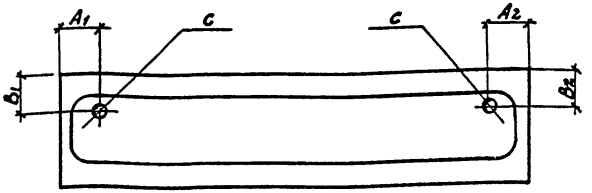

Марка	Размеры, мм				
	A_1	A_2	B_1	B_2	C
ПРБО.15-8АтVIIIт-1	—	500	—	500	80
ПРБО.15-6АтVIIIт-1	500	—	500	—	80

Остальное см. серию 1.090.1-1 в. 5-1

Обозначение	Марка	Рис
КЖЕИ-49	ПРБО.15-8АтVIIIт1	
-01	ПРБО.15-6АтVIIIт1	

Инв. № подл. | Подпись и дата | Взам. инв. №

Нач. отд.	Рыбкина	
Гл. конст.	Лапкин	
Рук. гр.	Хмелькова	
Вед. инж.	Трофимова	
Инж.	Карпова	
Н. контр.	Лапкин	

ТП 503-4-40.86 КЖЕИ-49

Плита покрытия (ПРБО.15-8АтVIIIт-1; ПРБО.15-6АтVIIIт-1)

Стадия	Масса	Масштаб
Р	см. табл.	

Лист | Листов 1

ПРОЕКТНЫЙ ИНСТИТУТ №2

Копировал: Формат

Рис. 1

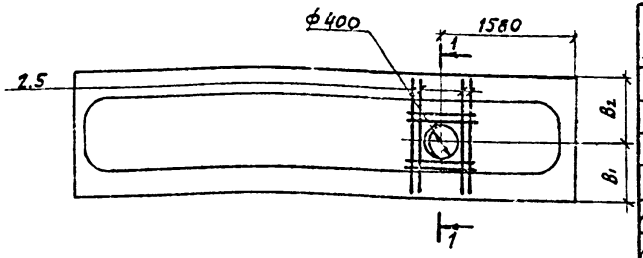

Рис. 2

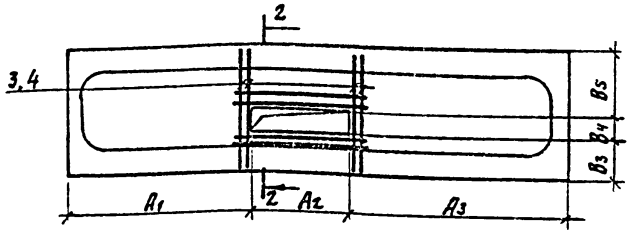

2-2



Формат	Зона	Поз.	Обозначение	Наименование	Кол. на исполнение КЖ.И-50 —	01	02	03	Примечание
				Сборочные единицы					
		1	1.090.1-1 в.5-1	ПР60.15-6АтV т	1	1	1	1	
				Изделия арматурные					
				Сетки арматурные					
А4		2	КЖ.И-50.1	С14	1				
А4		3	КЖ.И-50.2	С16			1		
А4		4	КЖ.И-50.2-01	С17				1	
А4		5	КЖ.И-50.1-01	С15		1			

Остальное см. серию 1.090.1-1 в.5-1

Ведомость расхода стали на дополнительные арматурные изделия, кг

Марка	Арматурные изделия: Арматура класса АIII ГОСТ 5781-82			Всего
	8		Итого	
ПР60.15-6АтV т-д	3.38		3.4	3.4
ПР60.15-6АтV т-г	3.38		3.4	3.4
ПР60.15-6АтV т-ж	4.6		4.6	4.6
ПР60.15-6АтV т-е	6.5		6.5	6.5

Обозначение	Марка	Размеры, мм A_1	A_2	A_3	B_1	B_2	B_3	B_4	B_5	Рис.
КЖ.И.-50	ПР60.15-6АтV т-д	—	—	—	750	—	—	—	—	1
-01	ПР60.15-6АтV т-г	—	—	—	—	980	—	—	—	1
-02	ПР60.15-6АтV т-ж	2160	1200	—	—	—	320	280	—	2
-03	ПР60.15-6АтV т-е	—	2400	790	—	—	—	280	340	2

Нач. отд.	Рыбкина	
Гл. конст.	Лапкин	
Рук. гр.	Хмелькова	
Вед. инж.	Трофимова	
Инж.	Карпова	
Н. контр.	Лапкин	

ТП 503-4-40.86 КЖ.И-50

Плита перекрытия (ПР60.15-6АтV т-г; ПР60.15-6АтV т-д; ПР60.15-6АтV т-е; ПР60.15-6АтV т-ж)

Стадия	Масса	Масштаб
Р		

Лист | Листов 1

Проектный институт №2

Копировал: Д.

Формат

Альбом IV

Рис.1

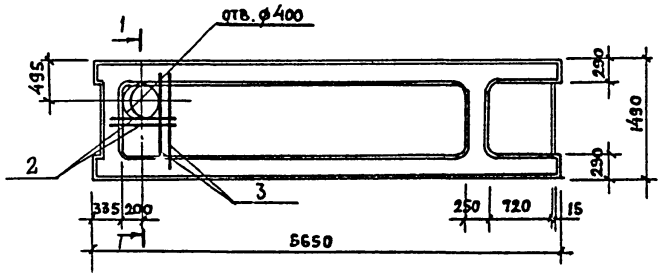

Рис.2

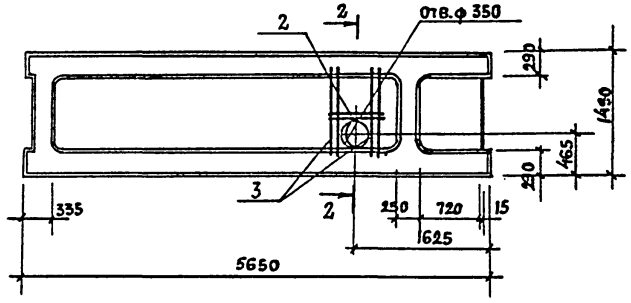

Рис.3

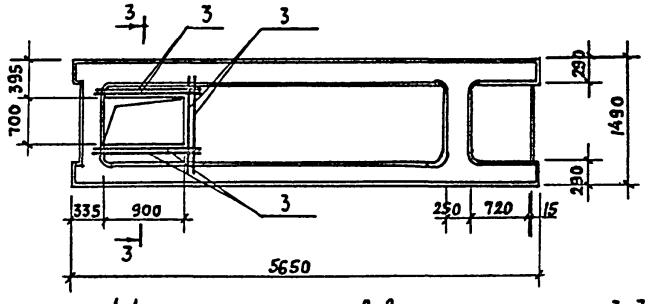

1-1 2-2 3-3

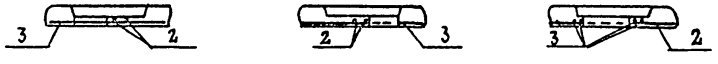

Формат	Зона	Поз.	Обозначение	Наименование	Кол.на испол. —	01	02	Примечание
				Сборочные единицы				
		1	1.041.1-2 в.6	ПРС 56.15-10АтVт				
				Изделия арматурные				
Б.Ч		2	КЖИ-51.1	ф10 AIII ГОСТ 5781-82*, ℓ=800	2	2		0,5 кг
Б.Ч		3	КЖИ 51.2	ф10 AIII ГОСТ 5781-82* ℓ=1450	2	4	6	0,9 кг

Ведомость расхода стали на дополнительные арматурные изделия, кг

Марка	Изделия арматурные. Арматура класса AIII ГОСТ 5781-82* ф10		Итого	Всего
ПРС 56.15-10АтVт-1	2,8		2,8	2,8
ПРС 56.15-10АтVт-2	4,6		4,6	4,6
ПРС 56.15-10АтVт-3	5,4		5,4	5,4

Обозначение	Марка	Рис.
КЖИ-51	ПРС 56.15-10АтVт-1	1
01	ПРС 56.15-10АтVт-2	2
02	ПРС 56.15-10АтVт-3	3

Остальное см. серию 1.041.1-2 в.6

Нач.отд.	Рыбкина	
Гл.конст.	Лапкин	
Рук.гр.	Хмелькова	
Инж.	Яшина	
Н.контр.	Лапкин	

ТП 503-4-40.86 КЖИ-51

Плита перекрытия (ПРС 56.15-10АтVт-1, ПРС 56.15-10АтVт-2, ПРС 56.15-10АтVт-3)

Стадия	Масса	Масштаб
Р	см. табл.	
Лист	Листов 1	

Проектный институт №2

Копировал

Формат

Альбом IV

Рис. 1

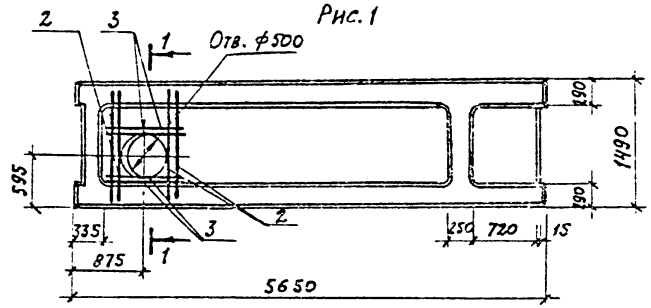

Рис. 2

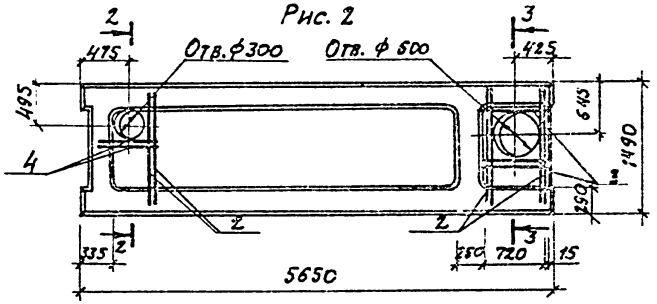

Рис. 3

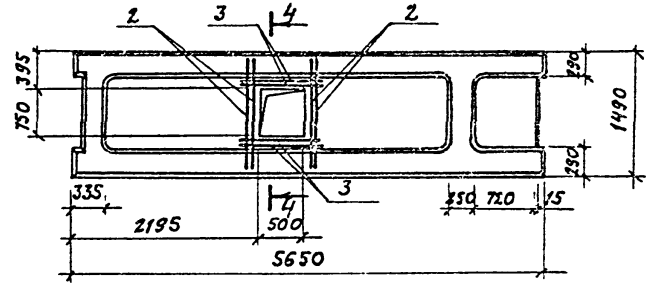

1-1 2-2 3-3 4-4

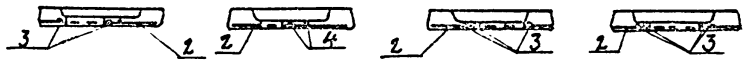

Формат	Зона	Поз.	Обозначение	Наименование	Кол. на изделие КЖ.И-52. —	01	02	Примечание
				Сборочные единицы				
		1	1.041.1-28.6	ПРС 56.15-16 АтVт				
				Изделия арматурные				
Б.4		2	КЖ.И-52.1	ф10 AIII ГОСТ 5781-82 ℓ=1450	4	6	4	0.9 кг
Б.4		3	-52.1-01	ф10 AIII ГОСТ 5781-82 ℓ=1000	4	3	4	0.62 кг
Б.4		4	-52.1-02	ф10 AI ГОСТ 5781-82 ℓ=700		2		0.43 кг

Ведомость расхода стали на дополнительные арматурные изделия, кг

Марка	Изделия арматурные. Арматура класса AIII ГОСТ 5781-82 ф10		Итого	Всего
ПРС56.15-16АтVт-1	6.1		6.1	6.1
ПРС56.15.16АтVт-2	8.1		8.1	6.1
ПРС56.15.16АтVт-3	6.1		6.1	6.1

Обозначение	Марка	Кол.
КЖИ-52	ПРС 56.15-16АтVт-1	1
01	ПРС 56.15-16АтVт-2	2
02	ПРС 56.15-16АтVт-3	3

Остальное см. серию 1.041-13

Нач. отд.	Рыбкина		ТП 503-4-40.86	КЖ.И-52
Гл. спец.	Лапкин			
Рук. гр.	Хмелькая		Плиты перекрытия (ПРС56-15-16АтVт-1, ПРС 56.15-16АтVт-2, ПРС 56.15-16АтVт-3)	Стадия: Р; Масса: см. табл.; Масштаб:
Инж.	Яшина			Лист; Листов 1
Н. контр.	Лапкин			Проектный институт №2

Копировал: Формат

Инв. № подл. | Подпись и дата | Взамен. инв. №

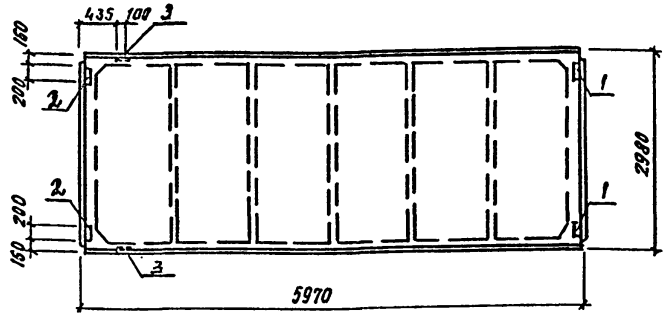

Ведомость расхода стали на дополнительные закладные изделия, кг

Марка элемента	Изделия закладные										Всего
	Прокат марки						Арматура класса				
	Вст3 кп2						А III				
	ГОСТ 103-76*			ГОСТ 8509-72*			ГОСТ 5781-82*				
	-Б-8		Итого	L70×8		Итого	ф10	ф14		Итого	
ПГ-2АТ VI т-1				1.7		1.7	0.6	0.2		0.8	2.5
ПГ-2АТ VI т-2	5.2		5.2				1.6			1.6	6.8
ПГ-2АТ VI т-3	5.2		5.2	1.7		1.7	2.2	0.2		2.4	9.3

Формат	Зона	Поз.	Обозначение	Наименование	Кол-во наисп. КЖИ.-53 —	01	02	Примеч.
				Сборочные единицы				
		1	ГОСТ 22701.1-77*	ПГ-2АТ VI т				
				Изделия закладные				
		1	ГОСТ 22701.1-77*	М8		4	4	
		2	ГОСТ 22701.1-77*	М9	2		2	
Остальное см. ГОСТ 22701.1-77*					ПГ2АТ-1	ПГ2АТ-2	ПГ2АТ-3	

Нач. отд.	Рыбкина	
Гл. констр.	Лапкин	
Рук. гр.	Хмелькова	
Вед. ин.	Трофимова	
Техник	Козловская	
Пров.	Трофимова	
Н. контр.	Лапкин	

ТП 503-4-40.86 КЖИ.-53

Плита покрытия (ПГ-2АТ-VI т-1, ПГ-2АТ-VI т-2, ПГ-2АТ-VI т-3)

Стадия	Масса	Масштаб
Р	см. табл.	

Лист | Листов 1

ПРОЕКТНЫЙ ИНСТИТУТ №2

Копировал Формат

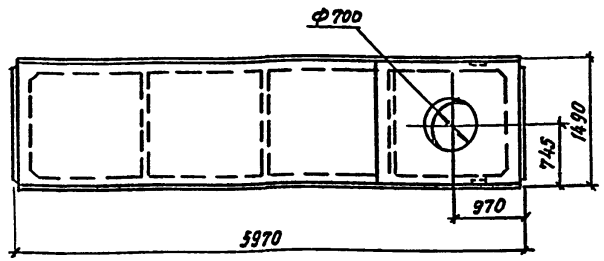

Формат	Зона	Поз.	Обозначение	Наименование	Кол.	Примечание
				Сборочные единицы		
			1.465-7 в.3	Плита покрытия ПАТ VI-7 / 1.5×6 2б-1	1	*)

*) Привязка отв. ф700 - по данному чертежу, остальное см. 1.465-7 в.3 ч.1

Нач. отд.	Рыбкина	
Гл. констр.	Лапкин	
Рук. гр.	Хмелькова	
Вед. ин.	Трофимова	
Техник	Козловская	
Пров.	Трофимова	
Н. контр.	Лапкин	

ТП 503-4-40.86 КЖИ.-54

Плита покрытия ПА VI-7 / 1.5×6 - 2б-1

Стадия	Масса	Масштаб
Р	см. табл.	

Лист | Листов 1

ПРОЕКТНЫЙ ИНСТИТУТ №2

Инв. № подл. | Подпись и дата | Взам. инв. №

Копировал Формат

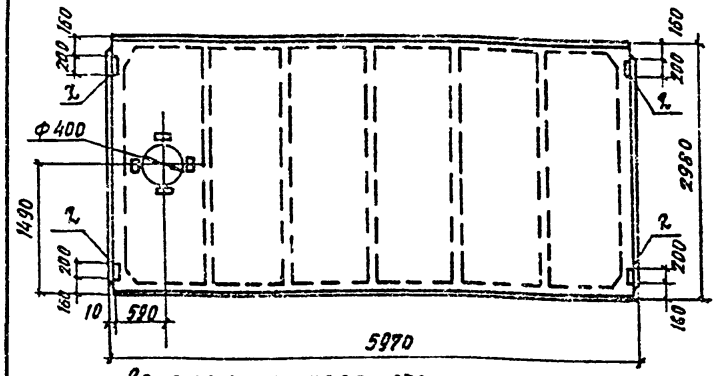

Ведомость расхода стали на дополнительные закладные изделия, кг

Марка элемента	Изделия закладные						Всего
	Арматура класса		Итого	Прокат марки		Итого	
	-III			Вст3 кп2			
	ГОСТ 5781-82*			ГОСТ 103-76*			
	ф10			δ:8			
ПВ4-3АтVIIт-1	1.6		1.6	5.2		5.2	6.8

Формат	Зона	Поз.	Обозначение	Наименование	Кол.	Примечание
				Сборочные единицы		
		1	ГОСТ 22701.1-77*	ПВ4-3АтVIIт		
				Изделие закладное		
		2	ГОСТ 22701.5-77*	М8	4	

Остальное см. ГОСТ 22701.1-77*

Нач. отд.	Рыбкина		ТП 503-4-40.86 КЖИ-55
Гл. конст.	Лапкин		
Рук. гр.	Хмелькова		Плита покрытия ПВ4-3АтVIIт-1
Вед. инж.	Трофимова		Стадия: Р; Масса: см. табл.; Масштаб:
Инж.	Ларина		Лист; Листов 1
Н. контр.	Лапкин		Проектный институт №2

Копировал Формат

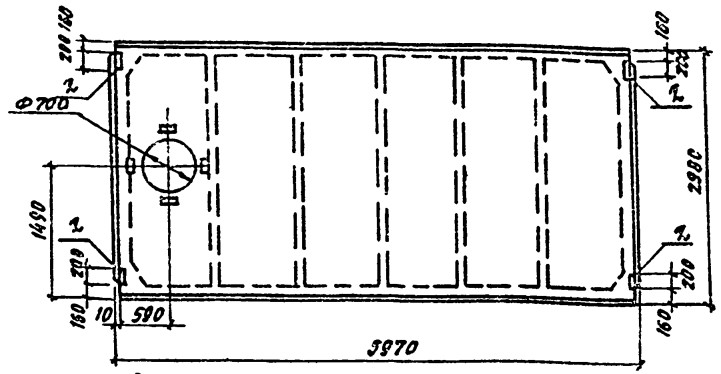

Ведомость расхода стали на дополнительные закладные изделия, кг

Марка элемента	Изделия закладные						Всего
	Арматура класса		Итого	Прокат марки		Итого	
	А-III			Вст3 кп2			
	ГОСТ 5781-82*			ГОСТ 103-76*			
	ф10			δ:8			
ПВ7-3АтIVт-1	1.6		1.6	5.2		5.2	6.8

Формат	Зона	Поз.	Обозначение	Наименование	Кол.	Примечание
				Сборочные единицы		
		1	ГОСТ 22701.1-77*	ПВ7-3АтIVт		
				Изделие закладное		
		2	ГОСТ 22701.5-77*	М8	4	

Остальное см. ГОСТ 22701.1-77*

Нач. отд.	Рыбкина		ТП 503-4-40.86 КЖИ-56
Гл. конст.	Лапкин		
Рук. гр.	Хмелькова		Плита покрытия ПВ7-3АтIVт-1
Вед. инж.	Трофимова		Стадия: Р; Масса: см. табл.; Масштаб:
Инж.	Ларина		Лист; Листов 1
Н. контр.	Лапкин		Проектный институт №2

Копировал Форм.

Инв. № подл. | Подпись и дата | Взам. инв. №

Альбом IV

Рис. 1

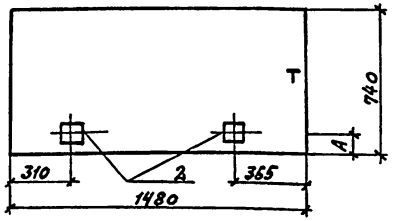

Рис. 2

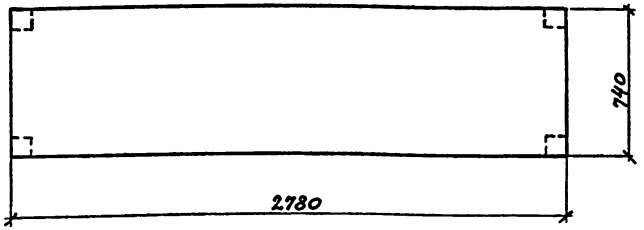

Формат	Зона	Поз.	Обозначение	Наименование	Количество на исп. КЖЕИ-57 —	-01	-02	Примечание
				Сборочные единицы				
		1	3.006-2 в. II-2	Плита П24д-5б			1	
			3.006-2 в II-2	Плита П13д-11б	1	1		
		2	1.400-16 Δ I	Изделие закладное ем 1105б	2	2	4	

Остальное см. серию 3.006-2 в. II-2

Обозначение	Марка	А	Рис.
КЖЕИ-57	П13д-11б-а	120	1
-01	П13д-11б-б	270	1
-02	П24д-5б-а	—	2

Ведомость расхода стали на дополнительные закладные изделия, кг

Марка	Изделия закладные						
	Арматура класса А-III ГОСТ 5781-82*			Прокат марки Вст3кп2 ГОСТ 19903-74*			Всего
	ф8		Итого	δ=8	δ=6	Итого	
П13д-11б-а	1.84		1.84	0.8	1.0	1.8	3.64
П13д-11б-б	1.84		1.84	0.8	1.0	1.8	3.64
П24д-5б-а	3.68		3.68	1.6	2.0	3.6	7.28

Нач.отд	Рыбкина	
Гл.конст.	Лапкин	
Рук.гр.	Хмелькова	
Вед.инж.	Трофимова	
Инж.	Карпова	
Н.контр.	Лапкин	

ТП 503-4-40.86 КЖЕИ-57

Плита канальная (П13д-11б-а; П13д-11б-б; П24д-5б-а)

Стадия	Масса	Масштаб
Р	см табл.	
Лист	Листов 1	

Проектный институт №2

Копировал: Формат

Альбом IV

Рис. 1

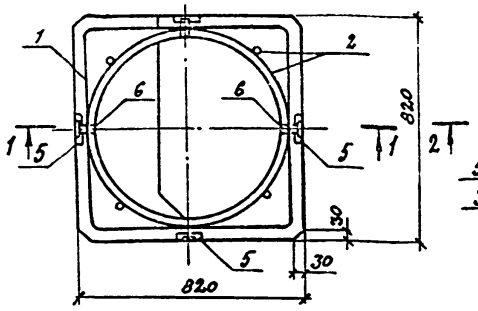

Рис. 2

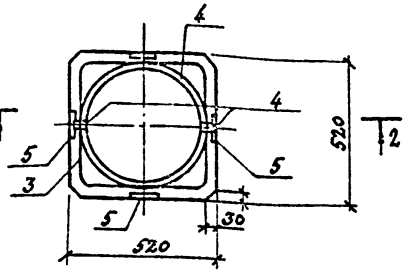

1-1

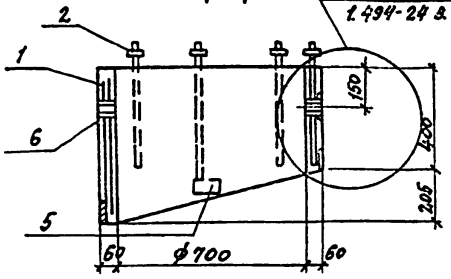

2-2

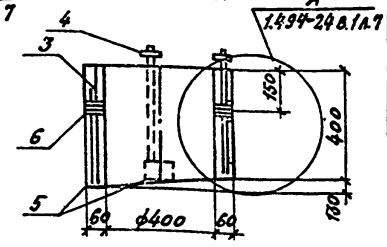

Формат	Зона	Поз.	Обозначение	Наименование	Кол. на изд.	Кол. на 01	Примеч.
				Документация			
А4			КЖ-НТУ-3	Технические условия			
				изготовлению сборных			
				железобетонных изделий			
				Сборочные единицы			
				Сетки арматурные			
А3		1	КЖИ-58.1-01	С40	1		
		2	1.494-24 вып. 1 л.8	С12	1		
А3		3	КЖИ-58.1	С39		1	
		4	1.494-24 вып. 1 л.8	С10		1	
				Изделия закладные			
		5	1.494-24 вып 1 л.15	М1	4	4	
		6	1.494-24 вып 1 л.16	М2	2	2	
				Материалы			
		7		Бетон марки 200	0,13	2,06	м³

Обозначение	Марка	Рис.
КЖИ-58	СБ7Б-1-а	1
-01	СБ4Б-1-а	2

Ведомость расхода стали на элемент, кг

Марка	Изделия арматурные						Изделия закладные							Общий расход
	Арматура класса					Всего	Арматура класса	Прокат марки						
	Вр-I		A-I				A-III	Вст3кп2						
	Гост 6727-80		Гост 5781-82*				Гост 5781-82*	Гост 19903-74*						
	ф5	Итого	ф6	ф12	Итого		ф8	Итого	δ=4	δ=6	Итого	Гайка М12	Газовая труба	
СБ7Б-1-а	3,1	3,1	1,6	3,1	4,7	7,8	2,6	2,6	0,2	2,4	2,6	0,2	0,6	13,8
СБ4Б-1-а	1,8	1,8	0,8	1,5	2,3	4,1	2,5	2,6	0,2	2,4	2,6	0,1	0,6	10,2

Схема установки в стаканах деревянных пробок для крепления рулонного ковра приведена на листе 8 серии 1.494-24 вып. 1.

Нач. отд.	Рыбкина	
Гл. констр.	Лапкин	
Рук. гр.	Хмелькова	
Вед. инж.	Трофимова	
Инж.	Ларина	
Н. контр.	Лапкин	

ТП 503-4-40.86 КЖИ-58

Стакан железобетонный (СБ7Б-1-а) (СБ4Б-1-а)

Стадия	Масса	Масштаб
Р	см. табл.	
Лист	Листов 1	

ПРОЕКТНЫЙ ИНСТИТУТ №2

Копировал: Сабан Формат

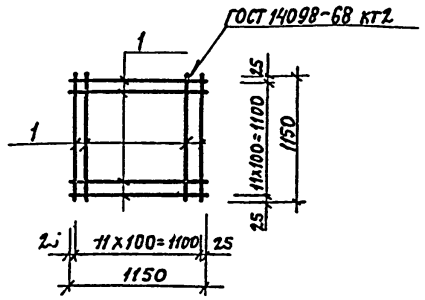

Формат	Зона	Поз.	Обозначение	Наименование	Кол.	Примечание
				Документация		
А4			КЖ.И.-ТУ1	Технические условия по изготовлению арматурных и закладных изделий		
				Детали		
Б4		1	-59.1	ф8AI ГОСТ 5781-82* ℓ=1150	24	0.46кг

Изм.	Кол.уч.	Лист	№ док.	Подпись	Дата
Нач.отд.	Рыбкина				
Гл.конст.	Лапкин				
Рук.гр.	Хмелькова				
Инж.	Удалова				
Инж.	Бурдо				
Н.контр.	Лапкин				

ТП 503-4-40.86 КЖ.И.-59

Сетка арматурная С1

Стадия	Масса	Масштаб
Р	11,04кг	
Лист	Листов 1	

ПРОЕКТНЫЙ ИНСТИТУТ №2

Копировал: Формат

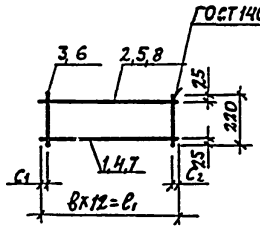

Обозначение	Марка	Размеры, мм				Масса, кг
		С1	С2	в	ℓ1	
КЖ.И.-60	С2	50	50	150	1725	3,8
-01	С3	40	40	150	1680	3,72
-02	С4	25	25	100	1200	2,7

Формат	Зона	Поз.	Обозначение	Наименование	Кол.	Примечание
				Документация		
А4			КЖ.И.-ТУ1	Технические условия по изготовлению арматурных и закладных изделий		
				Детали		
Б4		1	-60.1	ф6AI ГОСТ 5781-82 ℓ=220	12	0.05кг
				Переменные данные для исполнений		
				КЖ.И.-60(С2)		
Б4		2	-60.2	ф14AIII ГОСТ 5781-82 ℓ=1725	1	2.1кг
Б4		3	-60.3	ф10AIII ГОСТ 5781-82 ℓ=1725	1	1.1кг
				КЖ.И.-60-01(С3)		
Б4		4	-60.4	ф14AIII ГОСТ 5781-82 ℓ=1680	1	2.0кг
Б4		5	-60.5	ф10AIII ГОСТ 5781-82 ℓ=1680	1	1.0кг
				КЖ.И.-60-02(С4)		
Б4		6	-60.6	ф14AIII ГОСТ 5781-82 ℓ=1200	1	1.4кг
Б4		7	-60.7	ф10AIII ГОСТ 5781-82 ℓ=1200	1	0.7кг

Изм.	Кол.уч.	Лист	№ док.	Подпись	Дата
Нач.отд.	Рыбкина				
Гл.конст.	Лапкин				
Рук.гр.	Хмелькова				
Инж.	Удалова				
Инж.	Бурдо				
Н.контр.	Лапкин				

ТП 503-4-40.86 КЖ.И.-60

Сетка арматурная (С2, С3, С4)

Стадия	Масса	Масштаб
Р	см. табл.	
Лист	Листов 1	

ПРОЕКТНЫЙ ИНСТИТУТ №2

Копировал: Формат

Инв.№ подл. | Подпись и дата | Взам.инв.№

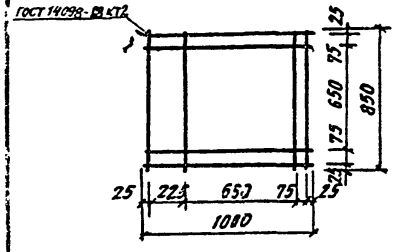

Формат	Зона	Поз.	Обозначение	Наименование	Кол.	Примеч.
				Документация		
А4			КЖИ ТУ 1	Технические условия к изготовлению арматурных и закладных изделий		
				Детали		
Б.Ч		1	КЖИ-61.1	ф8 АI ГОСТ 5781-82* L=850	4	0.34 кг
Б.Ч		2	- 61.1-01	ф8 АI ГОСТ 5781-82* L=1080	4	0.4 кг

Нач. отд.	Рыбкина	
Гл. конс.	Лапкин	
Рук. гр.	Хмелькова	
Вед. инж.	Трофимова	
Инж.	Карпова	
Н. контр.	Лапкин	

ТП 503-4-40.86 КЖИ-61

Сетка арматурная С5

Стадия	Масса	Масштаб
Р	2,96	
Лист	Листов 1	

Госстрой СССР Проектный институт №2 г. Москва

Копировал Спор. Формат

Рис. 1

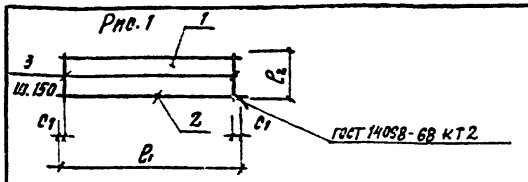

Обозначение	Марка	Размеры мм L1	L2	C1	C2			Масса кг	Рис.
КЖИ-62	С6	8300	370	25	25			30.2	1

Формат	Зона	Поз.	Обозначение	Наименование	Кол.	Примеч.
				Документация		
А4			КЖИ-ТУ 1	Технические условия к изготовлению арматурных и закладных деталей		
				Детали		
Б.Ч		1	КЖИ-62.1	ф10 АI ГОСТ 5781-82* L=8300	1	5.1
Б.Ч		2	КЖИ-62.2	ф20 АIII ГОСТ 5781-82* L=8300	1	20.5
Б.Ч		3	КЖИ-62.3	ф6 АI ГОСТ 5781-82* L=370	56	0.82

Инв. № подл. | Подпись и дата | Взам. инв. №

Нач. отд.	Рыбкина	
Гл. конс.	Лапкин	
Рук. гр.	Хмелькова	
Вед. инж.	Трофимова	
Инжен.	Удалова	
Н. контр.	Лапкин	

ТП 503-4-40.86 КЖИ-62

Сетка арматурная С6

Стадия	Масса	Масштаб
Р	см. табл.	
Лист	Листов 1	

Госстрой СССР Проектный институт №2 г. Москва

Копировал Спор. Формат

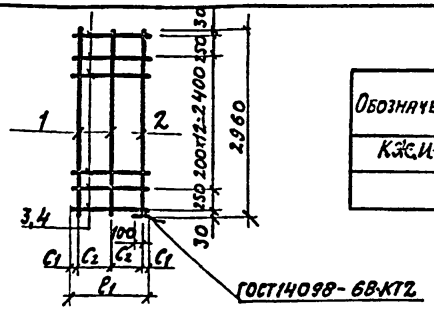

Обозначение	Марка	Размеры мм c_1	c_2	ℓ_1	Масса кг
КЖ.И-43.1.1	С7	35	200	470	23,68
-01	С8	35	350	770	24,73

Формат	Зона	Поз.	Обозначение	Наименование	Кол.	Примечание
				Документация		
А4			КЖ.И-ТУ1	Технические условия к изготовлению арматурных и закладных деталей		
				Детали		
Б.4		1	КЖ.И.43.1.1.1	ф20 AIII ГОСТ 5781-82 ℓ=2960	2	7,31кг
Б.4		2	-43.1.1.2	ф20 AIII ГОСТ 5781-82 ℓ=3060	1	7,56кг
			Переменные данные для исполнений			
				КЖ.И-43.1.1 (С7)		
Б.4		3	-43.1.1.3	ф6 AI ГОСТ 5781-82* ℓ=470	15	0.1кг
				КЖ.И.-43.1.1 (С8)		
Б.4		4	-43.1.1.4	ф6 AI ГОСТ 5781-82 ℓ=770	15	0.17кг

Нач.отд.	Рыбкина		ТП 503-4-40.86 КЖ.И-43.1.1
Гл.констр.	Лапкин		
Рук.гр.	Хмелькова		Сетка арматурная (С7; С8)
Вед.инж.	Трофимова		Стадия Р; Масса см. табл.; Масштаб
Инж.	Юрова		Лист; Листов 1
Н.контр.	Лапкин		Проектный институт №2

Копировал: Формат

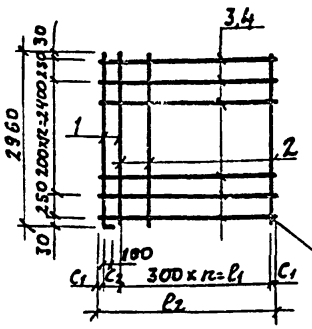

Обозначение	Марка	Размеры мм c_1	c_2	ℓ_1	ℓ_2	k	Масса кг
КЖ.И.43.1.2	С9	30	120	3000	3180	10	13,34
-01	С10	30	120	2700	2880	9	12,13

Формат	Зона	Поз.	Обозначение	Наименование	Кол.	Примечание
				Документация		
А4			КЖ.И-ТУ1	Технические условия к изготовлению арматурных и закладных деталей		
				Детали		
Б.4		1	КЖ.И.-43.1.2.1	ф5 BI ГОСТ 5781-82 ℓ=3060	1	0.47кг
			Переменные данные для исполнений			
				КЖ.И.-43.1.2 (С9)		
Б.4		2	-43.1.2.2	ф5 BI ГОСТ 5781-82 ℓ=2960	12	0.46кг
Б.4		3	-43.1.2.3	ф5 BI ГОСТ 5781-82 ℓ=3180	15	0.49кг
				КЖ.И.-43.1.2.-01 (С10)		
Б.4		2	-43.1.2.2	ф5 BI ГОСТ 5781-82 ℓ=2960	11	0.46кг
Б.4		4	-43.1.2.4	ф5 BI ГОСТ 5781-82 ℓ=2880	15	0.44кг

Инв.№ подл. | Подпись и дата | Взам.инв.№

Нач.отд.	Рыбкина		ТП 503-4-40.86 КЖ.И.-43.1.2
Гл.констр.	Лапкин		
Рук.гр.	Хмелькова		Сетка арматурная (С9; С10)
Вед.инж.	Трофимова		Стадия Р; Масса см. табл.; Масштаб
Инж.	Юрова		Лист; Листов 1
Н.контр.	Лапкин		Проектный институт №2

Копировал: Формат.

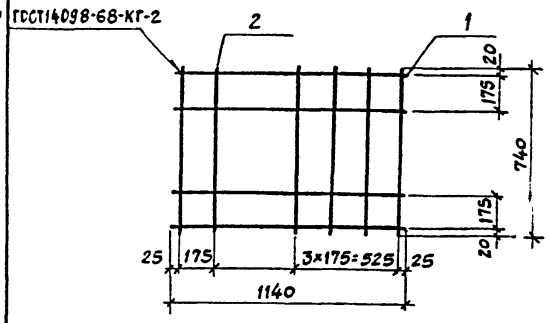

Формат	Зона	Поз.	Обозначение	Наименование	Кол.	Примечание
				Документация		
А4			КЖИ-ТУ1	Технические условия		
				к изготовлению арматурных		
				и закладных изделий		
				Детали		
Б4			КЖИ-63.1	ф10АIII ГОСТ 5781-82*е=1140	4	0,70кг
Б4			-63.2	ф10АIII ГОСТ 5781-82*е=740	6	0,46кг

Нач.отд.	Рыбкина		
Гл.констр	Лапкин		
Рук. гр.	Хмелькова		
Вед. инж	Трофимова		
Инж.	Карпова		
Н. контр.	Лапкин		

ТП 503-4-40.86 КЖИ-63

Сетка арматурная (С11)

Стадия	Масса	Масштаб
Р	5,56кг	

Лист | Листов 1

Госстрой СССР ПРОЕКТНЫЙ ИНСТИТУТ №2 г. Москва

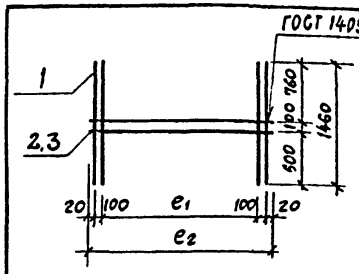

Обозначение	Марка	Размеры е1	Размеры е2	Масса кг
КЖИ-47.1	С12	1990	2230	4,08кг
-01	С13	1540	1780	3,72кг

Формат	Зона	Поз.	Обозначение	Наименование	Кол.	Примечание
				Документация		
А4			КЖИ-ТУ1	Технические условия		
				к изготовлению арматурных		
				и закладных изделий		
				Детали		
Б4		1	КЖИ-47.1.1	ф8АIII ГОСТ 5781-82*е=1460	4	0,58кг
			Переменные данные	для исполнений		
				КЖИ-47.1(С12)		
Б4		2	-47.1.2	ф8АIII ГОСТ 5781-82*е=2230	2	0,88кг
				КЖИ-47.1-01(С13)		
Б4		3	-47.1.3	ф8АIII ГОСТ 5781-82*е=1780	2	0,70кг

Нач.отд.	Рыбкина		
Гл.констр.	Лапкин		
Рук. гр.	Хмелькова		
Вед. инж.	Трофимова		
Инж.	Карпова		
Н.контр.	Лапкин		

ТП 503-4-40.86 КЖИ-47.1

Сетка арматурная (С12, С13)

Стадия	Масса	Масштаб
Р	См. табл.	

Лист | Листов 1

Госстрой СССР ПРОЕКТНЫЙ ИНСТИТУТ №2 г. Москва

Инв. № подл. | Подпись и дата | Взамен инв. №

ГОСТ 14098-68-КТ-2

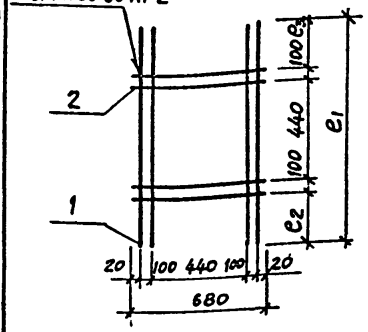

Обозначение	Марка	Размеры, мм e1	e2	e3	Масса, кг
КЖИ-501	С14	1460	410	410	3,38
-01	С15	1460	180	640	3,38

Формат	Зона	Поз.	Обозначение	Наименование	Кол.	Примечание
				Документация		
А4			КЖИ-ТУ 1	Технические условия		
				к изготовлению арматурных		
				и закладных изделий		
				Детали		
Б.Ч		1	КЖИ-501.1.1	ФВАIII ГОСТ 5781-82*е=1460	4	0,58кг
Б.Ч		2	-501.1.2	ФВАIII ГОСТ 5781-82*е=680	4	0,27кг

Нач.отд.	Рыбкина		ТП 503-4-40.86 КЖИ-501
Гл.конст.	Лапкин		
Рук.гр.	Хмелькова		Сетка арматурная (С14, С15)
Вед.инж.	Трофимова		Стадия Р; Масса см. табл.; Масштаб
Инж.	Карпова		Лист; Листов 1
Н.контр.	Лапкин		Госстрой Проектный институт №2 г. Москва

ГОСТ 14 098-68-КТ-2

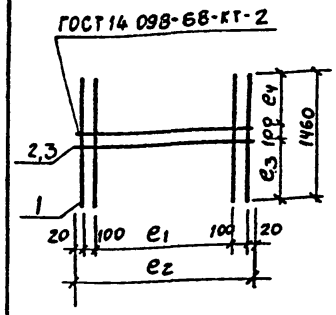

Обозначение	Марка	Размеры, мм e1	e2	e3	e4	Масса, кг
КЖИ-502	С16	1240	1480	620	740	4,6кг
-01	С17	2440	2680	720	640	6,5

Формат	Зона	Поз.	Обозначение	Наименование	Кол.	Примечание
				Документация		
А4			КЖИ-ТУ1	Технические условия		
				к изготовлению арматурных		
				и закладных изделий		
				Детали		
Б.Ч.		1	КЖИ-502.1	ФВАIII ГОСТ 5781-82*е=1460	4	0,58кг
			Переменные данные	для исполнения		
				КЖИ-502(С16)		
Б.Ч.		2	-502.2	ФВАIII ГОСТ 5781-82* е=1480	4	0,6кг
				КЖИ-502-01(С17)		
Б.Ч.		3	-502.3	ФВАIII ГОСТ 5781-82* е=2680	4	1,05кг

Инв.№ подл. | Подпись и дата | Взамен инв.№

Нач.отд.	Рыбкина		ТП 503-4-40.86 КЖИ-502
Гл.констр	Лапкин		
Рук.гр.	Хмелькова		Сетка арматурная (С16, С17)
Вед.инж.	Трофимова		Стадия Р; Масса см. табл.; Масштаб
Инж.	Карпова		Лист; Листов 1
Н.контр.	Лапкин		Госстрой Проектный институт г. Москва

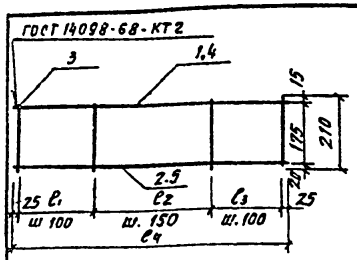

Обозначение	Марка	Размеры, мм ℓ_1	ℓ_2	ℓ_3	ℓ_4	Масса кг
КНИ-64	С19	1500	3000	1500	6050	22.6
-01	С20	1500	2700	1600	5650	21.3

Формат	Зона	Поз.	Обозначение	Наименование	Кол.	Примечание
				Документация		
А4			КНИ-ТУ1	Технические условия к изготовлению арматурных и закладных изделий		
				Детали		
				КНИ-64(С19)		
Б.Ч		1	КНИ-64.1	Ф12АIII ГОСТ 5781-82* ℓ=6050	1	5.4
Б.Ч		2	-64.2	Ф18АIII ГОСТ 5781-82* ℓ=6050	1	12.1
Б.Ч		3	-64.3	Ф6АI ГОСТ 5781-82* ℓ=210	51	0.1
				КНИ-64-01(С20)		
Б.Ч		4	-64.4	Ф12АIII ГОСТ 5781-82* ℓ=5650	1	5.02
Б.Ч		5	-64.5	Ф18АIII ГОСТ 5781-82* ℓ=5750	1	11.43
Б.Ч		3	-64.3	Ф6АI ГОСТ 5781-82* ℓ=210	48	0.1

Нач. отд.	Рыбкина	
Гл. конс.	Лапкин	
Рук. гр.	Хмелькова	
Вед. инж.	Трофимова	
Инж.	Карпова	
Н. контр.	Лапкин	

ТП 503-4-40.86 КНИ-64

Сетка арматурная (С18, С19)

Стадия	Масса	Масштаб
Р	см. табл.	

Лист | Листов 1

Госстрой СССР Проектный институт №2 г. Москва

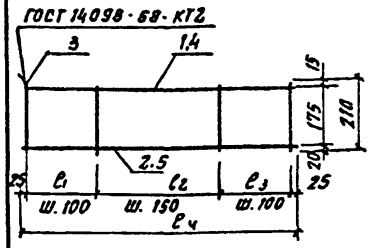

Обозначение	Марка	Размеры, мм ℓ_1	ℓ_2	ℓ_3	ℓ_4	Масса кг
КНИ-65	С21	1400	2700	1600	5550	21.0
-01	С22	1600	3000	1500	6150	23.0

Формат	Зона	Поз	Обозначение	Наименование	Кол.	Примечание
				Документация		
А4			КНИ-ТУ1	Технические условия к изготовлению арматурных и закладных изделий		
				Детали		
				КНИ-65(С21)		
Б.Ч		1	КНИ-65.1	Ф12АIII ГОСТ 5781-82* ℓ=5550	1	5.0
Б.Ч		2	-65.2	Ф18АIII ГОСТ 5781-82* ℓ=5550	1	11.1
Б.Ч		3	65.3	Ф6АI ГОСТ 5781-82* ℓ=210	47	0.1
				КНИ-65-01(С22)		
Б.Ч		4	-65.4	Ф12АIII ГОСТ 5781-82* ℓ=6150	1	5.5
Б.Ч		5	-65.5	Ф18АIII ГОСТ 5781-82* ℓ=6150	1	12.3
Б.Ч		3	-65.3	Ф6АI ГОСТ 5781-82* ℓ=210	52	0.1

Нач. отд.	Рыбкина	
Гл. конст.	Лапкин	
Рук. гр.	Хмелькова	
Вед. инж.	Трофимова	
Инж.	Карпова	
Н. контр.	Лапкин	

ТП 503-4-40.86 КНИ-65

Сетка арматурная (С20, С21)

Стадия	Масса	Масштаб
Р	см. табл.	

Лист | Листов 1

Госстрой СССР Проектный институт №2 г. Москва

Инв. № подл. | Подпись и дата | Взам. инв. №

Копировал | Формат

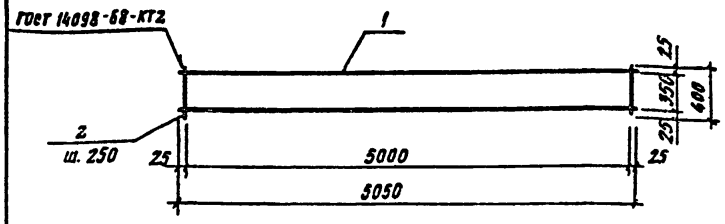

Формат	Зона	Поз.	Обозначение	Наименование	Кол.	Примечание
				Документация		
А4			КЖИ-ТУ1	Технические условия к		
				изготовлению арматурных		
				и закладных изделий		
				Детали		
Б4		1	КЖИ-66.1	8АI ГОСТ 5781-82* L=5050	2	2,0 кг
Б4		2	- 66.2	8АI ГОСТ 5781-82* L=400	21	0,17 кг

Нач. отд.	Рыбкина	
Гл. констр.	Лапкин	
Рук. гр.	Хмелькова	
Вед. инж.	Трофимова	
Инж.	Карпова	
Н. контр.	Лапкин	

ТП 503-4-40.86 КЖИ-66

Сетка арматурная (С22)

Стадия	Масса	Масштаб
Р	7,6кг	
Лист	Листов 1	

Госстрой СССР ПРОЕКТНЫЙ ИНСТИТУТ №2 г. Москва

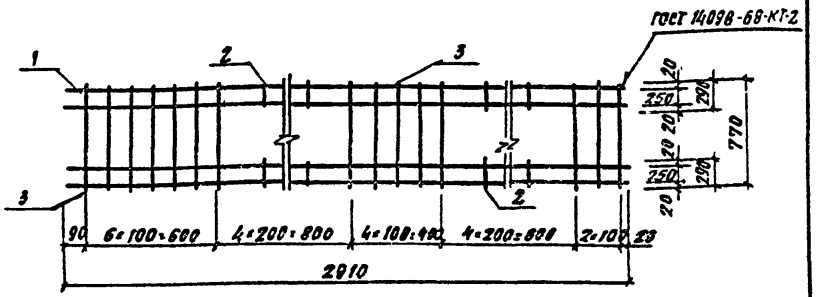

Формат	Зона	Поз.	Обозначение	Наименование	Кол.	Примечание
				Документация		
А4			КЖИ-ТУ1	Технические условия		
				к изготовлению арматурных		
				и закладных изделий		
				Детали		
Б4		1	КЖИ-67.1	Ф10АIII ГОСТ 5781-82* L=2910	4	1,8 кг
Б4		2	-67.2	Ф10АIII ГОСТ 5781-82* L=290	9	0,18 кг
Б4		3	-67.3	Ф10АIII ГОСТ 5781-82* L=770	15	0,48 кг

Нач. отд.	Рыбкина	
Гл. констр.	Лапкин	
Рук. гр.	Хмелькова	
Вед. инж.	Трофимова	
Инж.	Карпова	
Н. контр.	Лапкин	

ТП 503-4-40.86 КЖИ-67

Сетка арматурная (С23)

Стадия	Масса	Масштаб
Р	10,6	
Лист	Листов 1	

Госстрой СССР ПРОЕКТНЫЙ ИНСТИТУТ №2 г. Москва

Инв. № подл. | Подпись и дата | Взам. инв. №

Копировал Смоф- Формат

Альбом Д

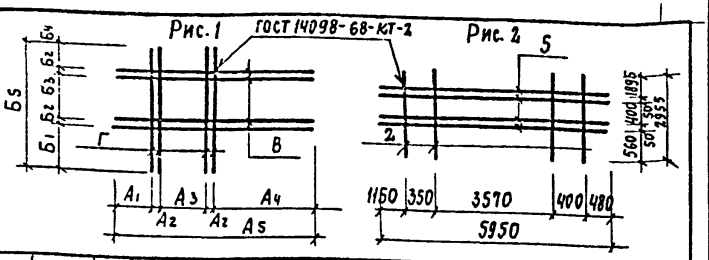

Обозначение	Марка	Рис.	Размеры мм										Поз.		Масса кг
			А1	А2	А3	А4	А5	Б1	Б2	Б3	Б4	Б5	В	Г	
КЖИ-38.1	С24	1	4595	50	950	95	5740	1410	50	950	495	2955	1	2	54.96
-01	С25	1	545	50	2750	1455	4850	210	50	1050	95	1455	3	4	39.84
-02	С26	2	—	—	—	—	—	—	—	—	—	—	—	—	56.28

Формат	Зона	Поз.	Обозначение	Наименование	Кол.	Примечание
				Документация		
А4			КЖИ-ТУ1	Технические условия к изготовлению арматурных и закладных деталей		
				КЖ.И.-38.1 (С24)		
Б4		1	КЖ.И.-38.1.1	ф16АIII ГОСТ 5781-82* ℓ=5740	4	9.07 кг
Б4		2	-38.1.2	ф16АIII ГОСТ 5781-82* ℓ=2955	4	4.67 кг
				КЖ.И.-38.1-01 (С25)		
Б4		3	-38.1.3	ф16АIII ГОСТ 5781-82* ℓ=4850	4	7.66 кг
Б4		4	-38.1.4	ф16АIII ГОСТ 5781-82* ℓ=1455	4	2.3 кг
				КЖ.И.-38.1-02 (С26)		
Б4		2	-38.1.2	ф16АIII ГОСТ 5781-82* ℓ=2955	4	4.67 кг
Б4		5	-38.1.5	ф16АIII ГОСТ 5781-82* ℓ=5950	4	9.4 кг

Взам. инв. № | Подпись и дата | Инв. № подл.

Нач. отд.	Рыбкина	
Гл. констр.	Лапкин	
Рук. гр.	Хмелькова	
Вед. инж.	Трофимова	
Инж.	Юрова	
Н. контр.	Лапкин	

ТП 503-4-40.86 КЖ.И.-38.1

Сетка арматурная (С24 ÷ С26)

Стадия	Масса	Масштаб
Р	См. табл.	
Лист	Листов 1	

ПРОЕКТНЫЙ ИНСТИТУТ N 2

Формат

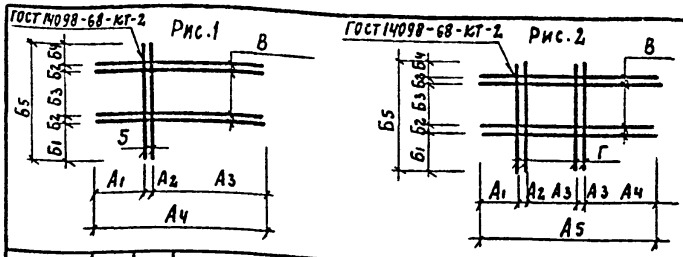

Обозначен.		Рис	Размеры, мм										Поз.		Масса кг
			А1	А2	А3	А4	А5	Б1	Б2	Б3	Б4	Б5	В	Г	
КЖИ-38.2	С27	2	445	50	350	4345	5240	610	50	350	95	1155	1	2	40.44
-01	С28	2	3720	50	800	910	5530	210	50	800	345	1455	3	4	44.16
-02	С29	1	720	50	4420	5190	—	310	50	750	295	1455	3	5	37.4

Формат	Зона	Поз.	Обозначение	Наименование	Кол.	Примечание
				Документация		
А4			КЖИ-ТУ1	Технические условия к изготовлению арматурных и закладных деталей		
				КЖ.И.-38.2 - (С27)		
Б4		1	КЖИ-38.2.1	ф16АIII ГОСТ 5781-82* ℓ=5240	4	8,28 кг
Б4		2	-38.2.2	ф16АIII ГОСТ 5781-82* ℓ=1155	4	1,83 кг
				КЖ.И.-38.2-01 (С28)		
Б4		3	-38.2.3	ф16АIII ГОСТ 5781-82* ℓ=5530	4	8,74 кг
Б4		4	-38.2.4	ф16АIII ГОСТ 5781-82* ℓ=1455	4	2,3 кг
				КЖ.И.-38.2-02 (С29)		
Б4		3	-38.2.4	ф16АIII ГОСТ 5781-82* ℓ=1455	2	2,3 кг
Б4		5	-38.2.5	ф16АIII ГОСТ 5781-82* ℓ=5190	4	8,2 кг

Взам. инв. № | Подпись и дата | Инв. № подл.

Нач. отд.	Рыбкина	
Гл. констр.	Лапкин	
Рук. гр.	Хмелькова	
Вед. инж.	Трофимова	
Инж.	Юрова	
Н. контр.	Лапкин	

ТП 503-4-40.86 КЖ.И.-38.2

Сетка арматурная (С27 ÷ С29)

Стадия	Масса	Масштаб
Р	См. табл.	
Лист	Листов 1	

ПРОЕКТНЫЙ ИНСТИТУТ N 2

Копировал:

Формат

Альбом IV

ГОСТ 14098-68-КТ-2 Рис. 1

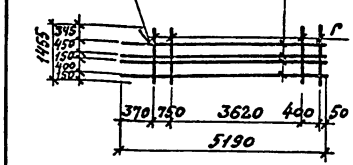

ГОСТ 14098-68-КТ-2 Рис. 2

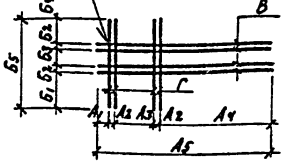

Обозначение	Марка	Рис.	Размеры, мм										Поз.		Масса кг
			А1	А2	А3	А4	А5	Б1	Б2	Б3	Б4	Б5	В	Г	
КЖЕИ-39.1	С30	1	—	—	—	—	—	—	—	—	—	—	2	1	42,0
-01	С31	2	2710	50	1350	1370	5530	510	50	650	195	1455	3	1	44,16
-02	С32	2	4600	50	650	600	5950	360	50	400	595	1455	4	1	46,8

Формат	Зона	Поз.	Обозначение	Наименование	Кол.	Примечание
				Документация		
А4			КЖЕИ-ТУ1	Технические условия к изготовлению арматурных и закладных деталей.		
				Детали		
Б4		1	КЖ.И.-39.1.1	ф16 AIII ГОСТ 5781-82* ℓ=1455	4	2,3 кг
				Переменные данные для исполнений		
				КЖ.И.-39.1 (С30)		
Б4		2	КЖ.И.-39.1.2	ф16 AIII ГОСТ 5781-82* ℓ=5190	4	8,2 кг
				КЖ.И.-39.1-01 (С30)		
Б4		3	-39.1.3	ф16 AIII ГОСТ 5781-82* ℓ=5530	4	8,74 кг
				КЖ.И.-39.1-02 (С31)		
Б4		4	-39.1.4	ф16 AIII ГОСТ 5781-82* ℓ=5950	4	9,4 кг

Нач. отд.	Рыбкина		ТП 503-4-40.86 КЖ.И.-39.1
Гл. конст.	Лапкин		
Рук. гр.	Хмелькова		Сетка арматурная (С30÷С32)
Вед. инж.	Трофимова		Стадия: Р; Масса: см. табл.; Масштаб:
Инж.	Орова		Лист; Листов 1
Н. контр.	Лапкин		Проектный институт № 2

Копировал: Формат

ГОСТ 14098-68-КТ-2 Рис. 1

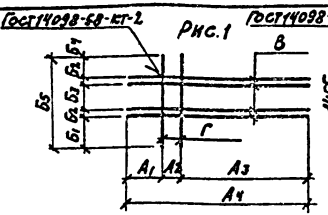

ГОСТ 14098-68-КТ-2 Рис. 2

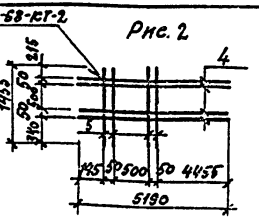

Обозначение	Марка	Рис	Размеры, мм									Поз.		Масса кг
			А1	А2	А3	А4	Б1	Б2	Б3	Б4	Б5	В	Г	
КЖЕИ.40.1	С33	1	1870	200	3170	5240	60	50	390	605	1155	1	2	36,78
-01	С34	1	1780	200	2870	4850	60	50	390	605	1155	3	2	34,3
-02	С43	2	—	—	—	—	—	—	—	—	—	—	—	42,0

Формат	Зона	Поз.	Обозначения	Наименования	Кол.	Примечание
				Документация		
А4			КЖЕИ.-ТУ1	Технические условия к изготовлению арматурных и закладных деталей		
				КЖЕИ.-40.1 (С33)		
Б4		1	КЖ.И.-40.1.1	ф16 AIII ГОСТ 5781-82* ℓ=5240	4	8,28 кг
Б4		2	-40.1.2	ф16 AIII ГОСТ 5781-82* ℓ=1155	2	1,83 кг
				КЖ.И.-40.1-01 (С34)		
Б4		2	-40.1.2	ф16 AIII ГОСТ 5781-82* ℓ=1155	2	1,83 кг
Б4		3	-40.1.3	ф16 AIII ГОСТ 5781-82* ℓ=4850	4	7,66 кг
				КЖ.И.-40.1-02 (С43)		
Б4		4	-40.1.4	ф16 AIII ГОСТ 5781-82* ℓ=5190	4	8,2 кг
Б4		5	-40.1.5	ф16 AIII ГОСТ 5781-82* ℓ=1455	4	2,3 кг

Инв. № подл. | Подпись и дата | Взам. инв. №

Нач. отд.	Рыбкина		ТП 503-4-40.86 КЖ.И.-40.1
Гл. конст.	Лапкин		
Рук. гр.	Хмелькова		Сетка арматурная (С33÷С34; С43)
Вед. инж.	Трофимова		Стадия: Р; Масса: см. табл.; Масштаб:
Инж.	Юрова		Лист; Листов 1
Н. контр.	Лапкин		Проектный институт № 2

Копировал: Формат

Альбом IV

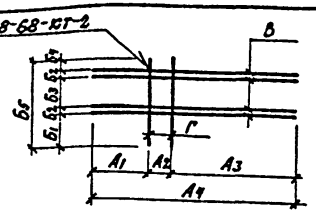

Обозначение	Марка	Размеры, мм									Поз		Масса кг
		А1	А2	А3	А4	Б1	Б2	Б3	Б4	Б5	В	Г	
КЖИ-40.2	С35	3795	200	1195	5190	580	50	390	385	1455	1	2	37.4
-01	С36	370	200	4280	4850	290	50	390	375	1155	3	4	34.3

Формат	Зона	Поз.	Обозначение	Наименование	Кол.	Примечание
				Документация		
А4			КЖИ-ТУ1	Технические условия к изготовлению арматурных и закладных деталей		
				Детали		
				КЖИ-40.2 (С35)		
Б4		1	-40.2.1	ф16А-III Гост 5781-82 ℓ=5190	4	8.2 кг
Б4		2	-40.2.2	ф16А-III Гост 5781-82 ℓ=1455	2	2,3 кг
				КЖИ-40.2-01 (С36)		
Б4		3	-40.2.3	ф16А-III Гост 5781-82 ℓ=4850	4	7.66 кг
Б4		4	-40.2.4	ф16А-III Гост 5781-82 ℓ=1150	2	1.83 кг

Нач. отд.	Рыбкина		ТП 503-4-40.86 КЖИ-40.2
Гл. констр.	Лапкин		
Рук. гр.	Хмелькова		Сетка арматурная (С35, С36)
Вед. инж.	Трофимова		Стадия: Р; Масса: см. табл.; Масштаб:
Инж.	Юрова		Лист; Листов 1
Н. контр.	Лапкин		Проектный институт № 2

Инв. № подл. | Подпись и дата | Взам. инв. №

Копировал | Формат

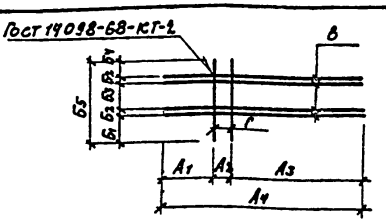

Обозначение	Марка	Размеры, мм									Поз.		Масса кг
		А1	А2	А3	А4	Б1	Б2	Б3	Б4	Б5	В	Г	
КЖИ-41.1	С37	3720	200	320	5240	290	50	390	375	1155	1	2	36.78
-01	С38	4140	200	900	5240	540	50	390	125	1155	1	2	36.78

Формат	Зона	Поз.	Обозначение	Наименование	Кол.	Примечание
				Документация		
А4			КЖИ-ТУ1	Технические условия к изготовлению арматурных и закладных деталей		
				Детали		
Б4		1	КЖИ-41.1.1	ф16А-III Гост 5781-82 ℓ=5240	4	8.28 кг
Б4		2	-41.1.2	ф16А-III Гост 5781-82 ℓ=1155	2	1.83 кг

Нач. отд.	Рыбкина		ТП 503-4-40.86 КЖИ-41.1
Гл. констр.	Лапкин		
Рук. гр.	Хмелькова		Сетка арматурная (С-37; С-38)
Вед. инж.	Трофимова		Стадия: Р; Масса: см. табл.; Масштаб:
Инж.	Юрова		Лист; Листов 1
Н. контр.	Лапкин		Проектный институт № 2

Инв. № подл. | Подпись и дата | Взам. инв. №

Копировал: | Формат

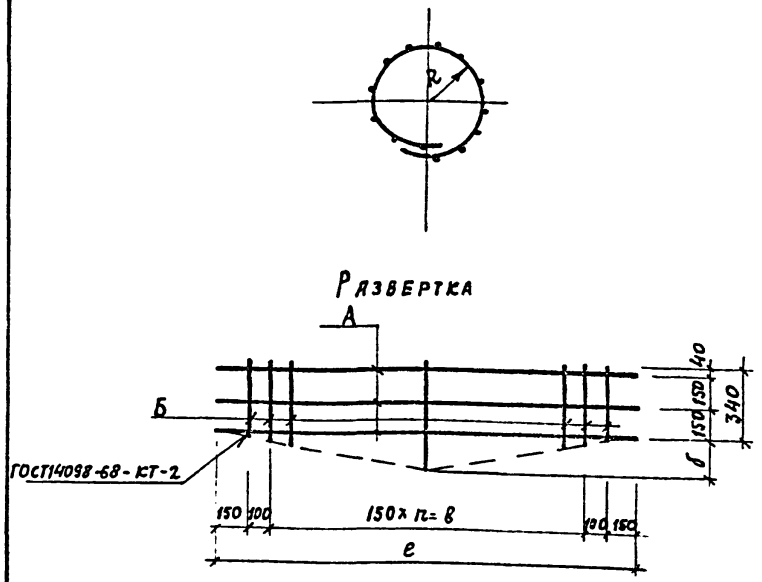

Формат	Зона	Поз.	Обозначение	Наименование	Кол.	Примеч.
				Документация		
А4			КЭК.И. - ТУ1	Технические условия к изготовлению арматурных и закладных изделий		
				Детали		
				КЭК.И.-58.1(С39)		
				ФБВI ГОСТ 6727-80		
Б.Ч		1	КЭК.И.-58.1.1	в=2000	3	0.3
				ФБВI ГОСТ 6727-80		
Б.Ч		2÷8	58.1.2÷58.1.9	*	13	5.58п.м.
				КЭК.И.-58.1-01(С40)		
				ФБВI ГОСТ 6727-80		
Б.Ч		9	-58.1.10	в=3200	3	0.5
				ФБВI ГОСТ 6727-80		
Б.Ч		10÷20	-58.1.11÷58.1.21	*	21	9.77п.м.

1. Сетки С39, С40 согнуть после их изготовления.
* - Размеры смотри таблицу.

Обозначение	Марка	Размеры, мм					Позиции		Масса кг
		R	б	в	h	е	А	Б	
КЭК.И. -58.1	С39	230	130	1500	10	2000	1	2÷8	1.8
-01	С40	380	205	2700	18	3200	9	10÷20	3.1

Позиции	2	3	4	5	6	7	8	10	11	12	13	14	15	16	17	18	19	20
Длина	360	383	408	434	459	485	510	362	378	401	424	447	470	493	516	539	562	585

Нач. отд.	Рыбкина	
Гл. конст.	Лапкин	
Рук. гр.	Хмелькова	
Вед. инж.	Трофимова	
Инж.	Юрова	
Н. контр.	Лапкин	

ТП 503-4-40.86 КЭК.И.-58.1

Сетки арматурные (С39, С40)

Стадия	Масса	Масштаб
Р	см. табл.	
Лист	Листов 1	

Проектный институт №2

Рис. 1

ГОСТ 14098-68-КТ-2

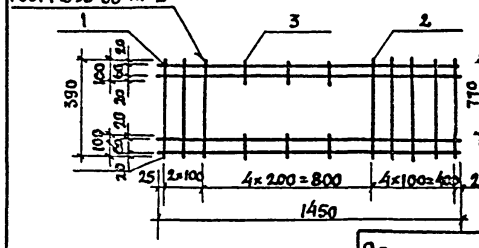

Рис. 2

ГОСТ 14098-68-КТ-2

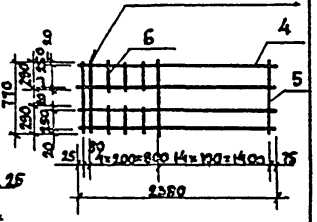

Обозначение	Марка	Рис.	Масса, кг
КЖИ.-68.1	С41	1	5.8
-01	С42	2	16.3

Формат	Зона	Поз.	Обозначение	Наименование	Кол.	Примеч.
А4			КЖИ.-ТУ 1	Документация		
				Технические условия		
				к изготовлению арматур-		
				ных и закладных изделий		
				КЖИ.-68 (С41)		
Б.4		1	КЖИ.-68.1	ф10 А III ГОСТ 5781-82* ℓ=1450	4	0,89 кг
Б.4		2	-68.2	ф10 А III ГОСТ 5781-82* ℓ=390	8	0,24 кг
Б.4		3	-68.3	ф10 А III ГОСТ 5781-82* ℓ=100	6	0,06 кг
				КЖИ.-68-01 (С42)		
Б.4		4	КЖИ.68.4	ф10 А III ГОСТ 5781-82* ℓ=2380	4	1,5 кг
Б.4		5	68.5	ф10 А III ГОСТ 5781-82* ℓ=770	17	0,48 кг
Б.4		6	-68.6	ф10 А III ГОСТ 5781-82* ℓ=490	6	0,3 кг

Нач. отд.	Рыбкина	
Гл. конст.	Лапкин	
Рук. гр.	Хмелькова	
Вед. инж.	Трофимова	
Инж.	Карпова	
Н. контр.	Лапкин	

ГП 503-4-40.86 КЖИ.-68

Сетка арматурная (С41, С42)

Стадия	Масса	Масштаб
Р	см. табл.	
Лист	Листов 1	

Проектный институт

Копировал

Формат

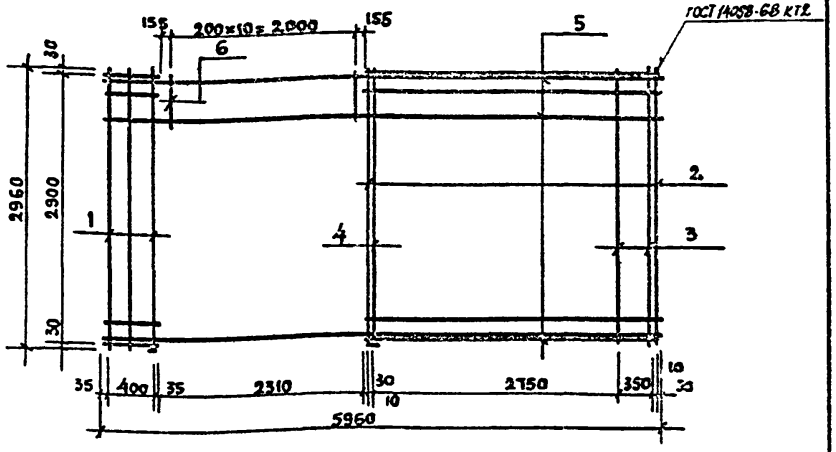

Формат	Зона	Поз.	Обозначение	Наименование	Кол.	Примечание
				Документация		
А4			КЖИ-ТУ 1	Технические условия к изготовлению арматурных и		
				закладных изделий		
				Сборочные единицы		
А4		1	КЖИ-43.1.1	сетка арматурная С7	1	
А4		2	-43.1.2	сетка арматурная С9	1	
				Детали		
Б4		3	-43.1.3	ф8AIII ГОСТ 5781-82* ℓ=2960	2	1,17 кг
Б4		4	-43.1.4	ф16AIII ГОСТ 5781-82* ℓ=2960	1	4,68 кг
Б4		5	-43.1.5	ф20AIII ГОСТ 5781-82* ℓ=5960	3	14,72 кг
Б4		6	-43.1.6	ф5BI ГОСТ 5781-82* ℓ=410	11	0,07 кг

Нач. отд.	Рыбкина	
Гл. конст.	Лапкин	
Рук. гр.	Хмелькова	
Вед. инж.	Трофимова	
Инж.	Юрова	
Н. контр.	Лапкин	

ТП 503-4-40.86 КЖИ-43.1

Каркас пространственный КП 1

Стадия	Масса	Масштаб
Р	88,97 кг	
Лист	Листов 1	

ПРОЕКТНЫЙ ИНСТИТУТ №2

Копировал

Формат

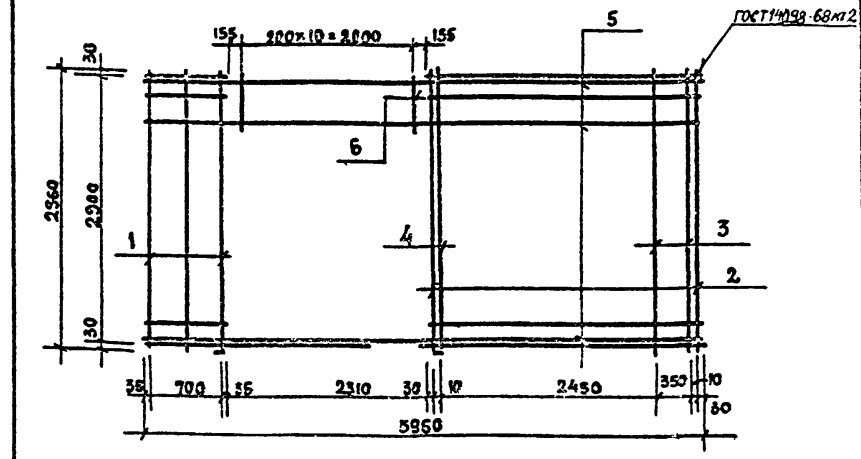

Формат	Зона	Поз.	Обозначение	Наименование	Кол.	Примечание
				Документация		
А4			КЖИ-ТУ 1	Технические условия к к изготовлению арматурных и		
				закладных изделий		
				Сборочные единицы		
А4		1	КЖИ-43.1.1-01	сетка арматурная с 8	1	
А4		2	-43.1.2-01	сетка арматурная с 10	1	
				Детали		
Б4		3	КЖИ-43.2.1	ф8AIII ГОСТ 5781-82* ℓ=2960	2	1,17 кг
Б4		4	43.2.2	ф16AIII ГОСТ 5781-82* ℓ=2960	1	4,68 кг
Б4		5	43.2.3	ф20AIII ГОСТ 5781-82* ℓ=5950	3	14,72 кг
Б4		6	43.2.4	ф5BI ГОСТ 5781-82* ℓ=410	11	0,07 кг

Нач. отд.	Рыбкина	
Гл. конст.	Лапкин	
Рук. гр.	Хмелькова	
Вед. инж.	Трофимова	
Инж.	Юрова	
Н. контр.	Лапкин	

ТП 503-4-40.86 КЖИ-43.2

Каркас пространственный КП 2

Стадия	Масса	Масштаб
Р	88,81 кг	
Лист	Листов 1	

ПРОЕКТНЫЙ ИНСТИТУТ №2

Инв. № подл. | Подпись и дата | Взам. инв. №

Копировал

Формат

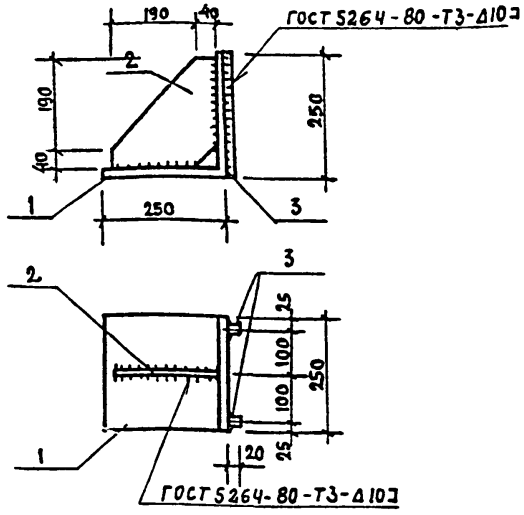

Формат	Зона	Поз.	Обозначение	Наименование	Кол.	Примечание
				Документация		
А4			КЖИ-ТУ 1	Технические условия к изготовлению арматурных и закладных изделий		
				Детали		
Б.Ч		1	КЖИ-69.1	Уголок 250×16 ГОСТ 8509-72* / 09Г2С-6 ГОСТ 19281-73 ℓ=250	1	15,4 кг
Б.Ч		2	-69.2	Полоса 6-10×230 ГОСТ 19903-74* / Ст3кп2 ГОСТ 14637-79* ℓ=230	1	4,2 кг
Б.Ч		3	-69.3.	Полоса 6-10×20 ГОСТ 19903-74* / Ст3кп2 ГОСТ 14637-79* ℓ=250	2	0,4 кг

Все сварные швы h=10 мм

Нач. отд.	Рыбкина		
Гл. конст.	Лапкин		
Рук. гр.	Хмелькова		
Вед. инж.	Трофимов		
Инж.	Карпова		
Н. контр.	Лапкин		

ТП 503-4-40.86 КЖИ-69

Опорный столик ОС1

Стадия	Масса	Масштаб
Р	20,4	
Лист	Листов 1	

ПРОЕКТНЫЙ ИНСТИТУТ №2

Копировал Формат

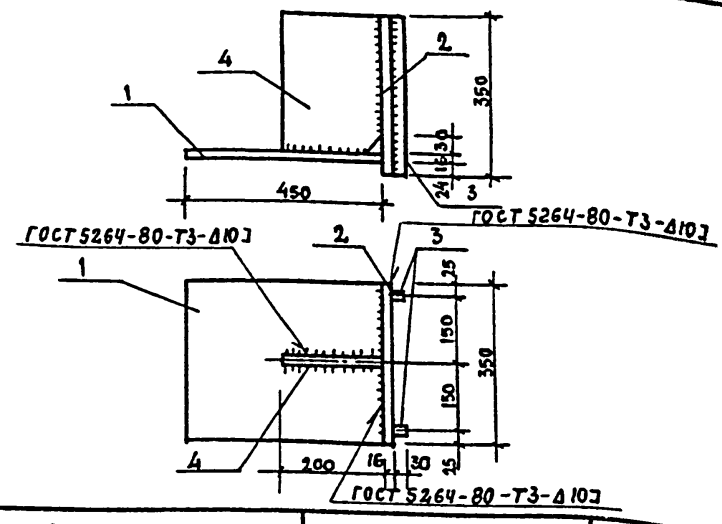

Формат	Зона	Поз.	Обозначение	Наименование	Кол.	Примечание
				Документация		
А4			КЖИ-ТУ 1	Технические условия изготовлению арматурных и закладных изделий		
				Детали		
Б.Ч		1	КЖИ-70.1	Полоса 6-16×350 ГОСТ 19903-74* / Ст3кп2 ГОСТ 14637-79* ℓ=450	1	19,8 кг
Б.Ч		2	-70.2	Полоса 6-16×350 ГОСТ 19903-74* / Ст3кп2 ГОСТ 14637-79* ℓ=350	1	15,4 кг
Б.Ч		3	-70.3	Полоса 6-10×30 ГОСТ 19903-74* / Ст3кп2 ГОСТ 14637-79* ℓ=350	2	0,6 кг
Б.Ч		4	-70.4	Полоса 6-10×200 ГОСТ 19903-74* / Ст3кп2 ГОСТ 14637-79* ℓ=310	1	4,9 кг

Все сварные швы h=10 мм

Инв.№ подл. | Подпись и дата | Взамен инв.№

Нач. отд.	Рыбкина		
Гл. конст.	Лапкин		
Рук. гр.	Хмелькова		
Вед. инж.	Трофимова		
Инж.	Карпова		
Н. контр.	Лапкин		

ТП 503-4-40.86 КЖИ-70

Опорный столик ОС2

Стадия	Масса	Масштаб
Р	41,3 кг	
Лист	Листов 1	

ПРОЕКТНЫЙ ИНСТИТУТ №2

Альбом IV

Рис.1

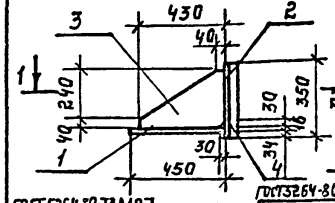

Рис.2

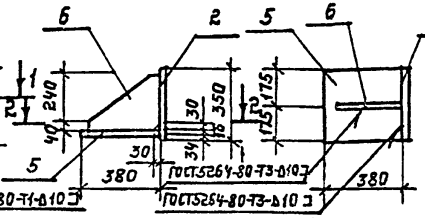

2-2

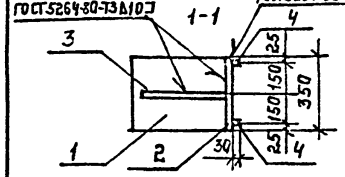

Все сварные швы h=10 мм.

Обозначение	Марка	Рис.	Масса кг.
КЖИ.71	ОС3	1	46,2
-01	ОС3а	2	40,0

Формат	Зона	Поз.	Обозначение	Наименование	Кол.	Примечание
				Документация		
А4			КЖ.И.-ТУ1	Технические условия по изготовлению арматурных и закладных изделий		
				КЖИ-71 (ОС3)		
Б.Ч.		1	КЖ.И.-71.1	полоса Б-16х350 ГОСТ19903-74* / 09Г2С-6 ГОСТ19281-73 ℓ=450	1	19,8 кг.
Б.Ч		2	-71.2	полоса Б-16х350 ГОСТ19903-74* / 09Г2С-6 ГОСТ19281-73 ℓ=350	1	15,4 кг.
Б.Ч.		3	-71.3	полоса Б-10х430 ГОСТ19903-74* / Вст3кп2 ГОСТ14637-79* ℓ=280	1	9,4 кг.
Б.Ч		4	-71.4	полоса Б-10х350 ГОСТ19903-74* / Вст3кп2 ГОСТ14637-79* ℓ=350	2	0,8 кг.
				КЖИ-71-01 (ОС3а)		
Б.Ч.		2	-71.2	полоса Б-16х350 ГОСТ19903-74* / 09Г2С-6 ГОСТ19281-73 ℓ=350	1	15,4 кг.
Б.Ч.		5	-71.5	полоса Б-16х350 ГОСТ19903-74* / 09Г2С-6 ГОСТ19281-73 ℓ=380	1	16,7 кг.
Б.Ч.		6	-71.6	полоса Б-10х350 ГОСТ19903-74* / Вст3кп2 ГОСТ14637-79* ℓ=880	1	7,9 кг.

Нач.отд.	Рыбкина		ГП 503-4-40.86 КЖ.И.-71
Гл.конст.	Лапкин		
Рук.гр.	Хмелькова		Опорный столик (ОС3; ОС3а.)
Вед.инж.	Трофимова		Стадия: Р; Масса: см. табл.; Масштаб:
Инж.	Карпова		Лист; Листов 1
Инж.	Юрова		Проектный институт №2
Н.контр.	Лапкин		

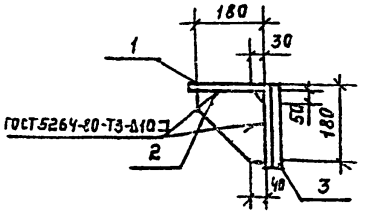

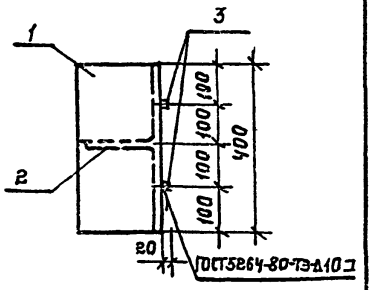

Все сварные швы h=10мм.

Формат	Зона	Поз.	Обозначение	Наименование	Кол	Примечание
				Документация		
			-КЖ.И-ТУ2	Технические условия к изготовлению арматурных и закладных изделий		
				Детали		
Б.Ч.		1	КЖИ-72.1	столок Б-200х14 ГОСТ8509-72* / 09Г2С-6 ГОСТ19281-73 ℓ=400	1	17,1 кг
Б.Ч.		2	-72.2	полоса Б-10х180 ГОСТ19903-74* / Вст3кп2 ГОСТ14637-79* ℓ=180	1	2,5 кг
Б.Ч.		3	-72.3	полоса Б-10х20 ГОСТ19903-74* / Вст3кп2 ГОСТ14637-79* ℓ=200	2	0,3 кг

Нач.отд.	Рыбкина		ГП 503-4-40.86 КЖ.И.-72
Гл.конст.	Лапкин		
Рук.гр.	Хмелькова		Опорный столик ОС4.
Вед.инж.	Трофимова		Стадия: Р; Масса: 20,2; Масштаб:
Инж.	Карпова		Лист; Листов 1
Н.контр.	Лапкин		Проектный институт

Инв.№ подл. | Подпись и дата | Взам.инв.№

Копировал: Желез. Формат

Альбом IV

Рис. 1

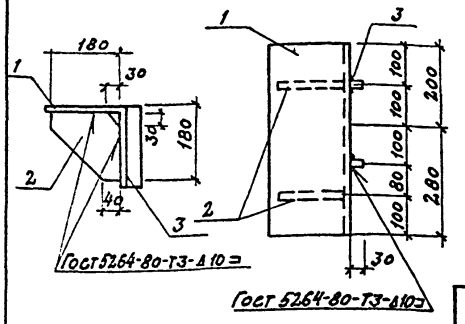

Все сварные швы $h=10$ мм

Рис 2

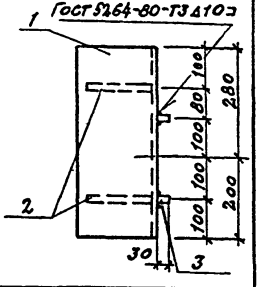

Обозначение	Марка	Рис
КЭЖ.И.-73	ОС5	1
-01	ОС6	2

Формат	Зона	Поз.	Обозначение	Наименование	Кол.	Примечание
				Документация		
А4			КЭЖ.И.-ТУ1	Технические условия к изготовлению арматурных и закладных изделий		
				Детали		
Б4		1	КЭЖ.И.-73.1	Уголок Б-200×14 ГОСТ 8509-72* / 09Г2С-6 ГОСТ 19281-73 ℓ=480	1	20,5 кг
Б4		2	-73.2	Полоса Б-10×180 ГОСТ 19903-74* / Ст3кп2 ГОСТ 14637-79* ℓ=180	2	2,5 кг
Б4		3	-73.3	Полоса Б-10×30 ГОСТ 19903-74* / Ст3кп2 ГОСТ 14637-79* ℓ=200	2	0,5 кг

Рук. гр.	Рыбкина	
Гл. конст.	Лапкин	
Рук. гр.	Хмелькова	
Вед. инж.	Трофимова	
Инж.	Карпова	
Н. контр.	Лапкин	

ТП 503-4-40.86 КЭЖ.И.-73

Опорный столик ОС5, ОС6

Стадия	Масса	Масштаб
Р	26,5	
Лист	Листов 1	

ПРОЕКТНЫЙ ИНСТИТУТ №2

Копировал: Формат

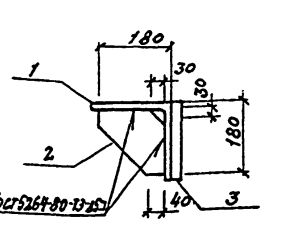

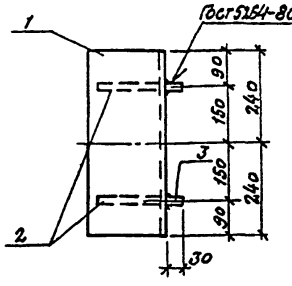

Формат	Зона	Поз.	Обозначение	Наименование	Кол.	Примечание
				Документация		
А4			КЭЖ.И.-ТУ1	Технические условия к изготовлению арматурных и закладных изделий		
				Детали		
Б4		1	КЭЖ.И.-74.1	Уголок Б-200×14 ГОСТ 8509-72* / 09Г2С-6 ГОСТ 19281-73 ℓ=480	1	20,5 кг
Б4		2	-74.2	Полоса Б-10×180 ГОСТ 19903-74* / Ст3кп2 ГОСТ 14637-79* ℓ=180	2	2,5 кг
Б4		3	-74.3	Полоса Б-10×30 ГОСТ 19903-74* / Ст3кп2 ГОСТ 14637-79* ℓ=200	2	0,5 кг

Все сварные швы $h=10$ мм

Рук. гр.	Рыбкина	
Гл. конст.	Лапкин	
Рук. гр.	Хмелькова	
Вед. инж.	Трофимова	
Инж.	Карпова	
Н. контр.	Лапкин	

ТП 503-4-40.86 КЭЖ.И.-74

Опорный столик ОС7

Стадия	Масса	Масштаб
Р	26,5	
Лист	Листов 1	

ПРОЕКТНЫЙ ИНСТИТУТ №2

Копировал: Формат

Инв. № подл. | Подпись и дата | Взам. инв. №

Альбом IV

Рис 1

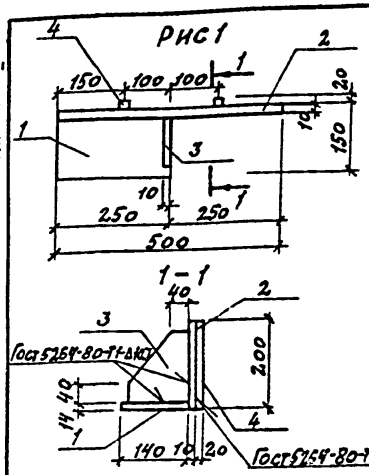

Рис 2

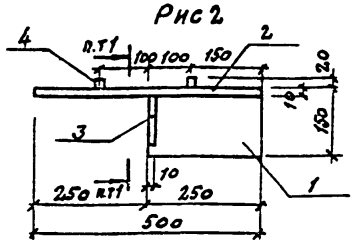

Обозначение	Марка	Рис	Масса кг
КЖИ.-75	ОС8	1	13.7
-01	ОС9	2	13.7

Формат	Зона	Поз	Обозначение	Наименование	Кол.	Примечание
				Документация		
А4			КЖИ.-ТУ1	Технические условия по изготовлению арматурных и закладных изделий		
				Детали		
Б4		1	КЖИ.-75.1	Полоса Б14×250 ГОСТ 19903-74 Ст3сп5 ГОСТ 14637-79* l=140	1	3.9 кг
Б4		2	-75.2	Полоса Б10×500 ГОСТ 19903-74 Ст3 кп2 ГОСТ 14637-79* l=200	1	7.9 кг
Б4		3	-75.3	Полоса Б10×120 ГОСТ 19903-74 Ст3 кп2 ГОСТ 14637-79* l=110	1	1.6 кг
Б4		4	-75.4	Полоса Б10×200 ГОСТ 19903-74 Ст3 кп2 ГОСТ 14637-79* l=20	2	0.3 кг

Нач. отд.	Рыбкина		
Гл. констр.	Лапкин		
Рук. гр.	Хмелькова		
Вед. инж.	Трофимова		
Инж.	Юрова		
Н. контр.	Лапкин		

ТП 503-4-40.86 КЖИ.-75

Столик (ОС8; ОС9)

Стадия	Масса	Масштаб
Р	см. табл.	
Лист	Листов 1	

ПРОЕКТНЫЙ ИНСТИТУТ № 2

Копировал: Формат

Рис 1

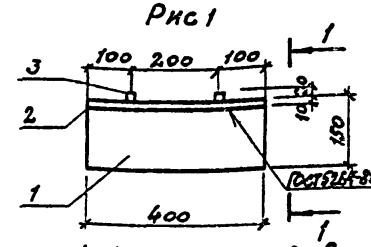

Рис 2

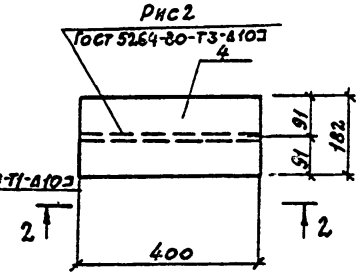

Обозначение	Марка	Рис	Масса кг
КЖИ.-76	ОС10	1	12.8
-01	ОС11	2	11.5

Формат	Зона	Поз	Обозначение	Наименование	Кол	Примечание
				Документация		
А4			КЖИ.-ТУ1	Технические условия по изготовлению арматурных и закладных изделий		
				Детали		
				КЖИ-76 (ОС10)		
Б4		1	КЖИ.-76.1	Полоса Б14×400 ГОСТ 19903-74 Ст3 пс6 ГОСТ 14637-79* l=190	1	6.2 кг
Б4		2	-76.2	Полоса Б10×200 ГОСТ 19903-74 Ст3 кп2 ГОСТ 14637-79* l=400	1	6.3 кг
Б4		3	-76.3	Полоса Б10×200 ГОСТ 19903-74 Ст3 кп2 ГОСТ 14637-79* l=20	2	0.3 кг
				КЖИ-76-01 (ОС11)		
Б4		4	-76.4	Полоса Б14×400 ГОСТ 19903-74 Ст3 пс6 ГОСТ 14637-79* l=190	1	8.0 кг
Б4		5	-76.5	Полоса Б10×400 ГОСТ 19903-74 Ст3 пс6 ГОСТ 14637-79* l=190	1	3.5 кг

Взамен инв. №

Подпись и дата

Инв. № подл.

Нач. отд.	Рыбкина		
Гл. констр.	Лапкин		
Рук. гр.	Хмелькова		
Вед. инж.	Трофимова		
Инж.	Юрова		
Н. контр.	Лапкин		

ТП 503-4-40.86 КЖИ.-76

Столик (ОС10; ОС11)

Стадия	Масса	Масштаб
Р	см. табл.	
Лист	Листов 1	

ПРОЕКТНЫЙ ИНСТИТУТ № 2

Копировал Формат

Альбом IV

Рис.1 1-1 Рис.2 2-2

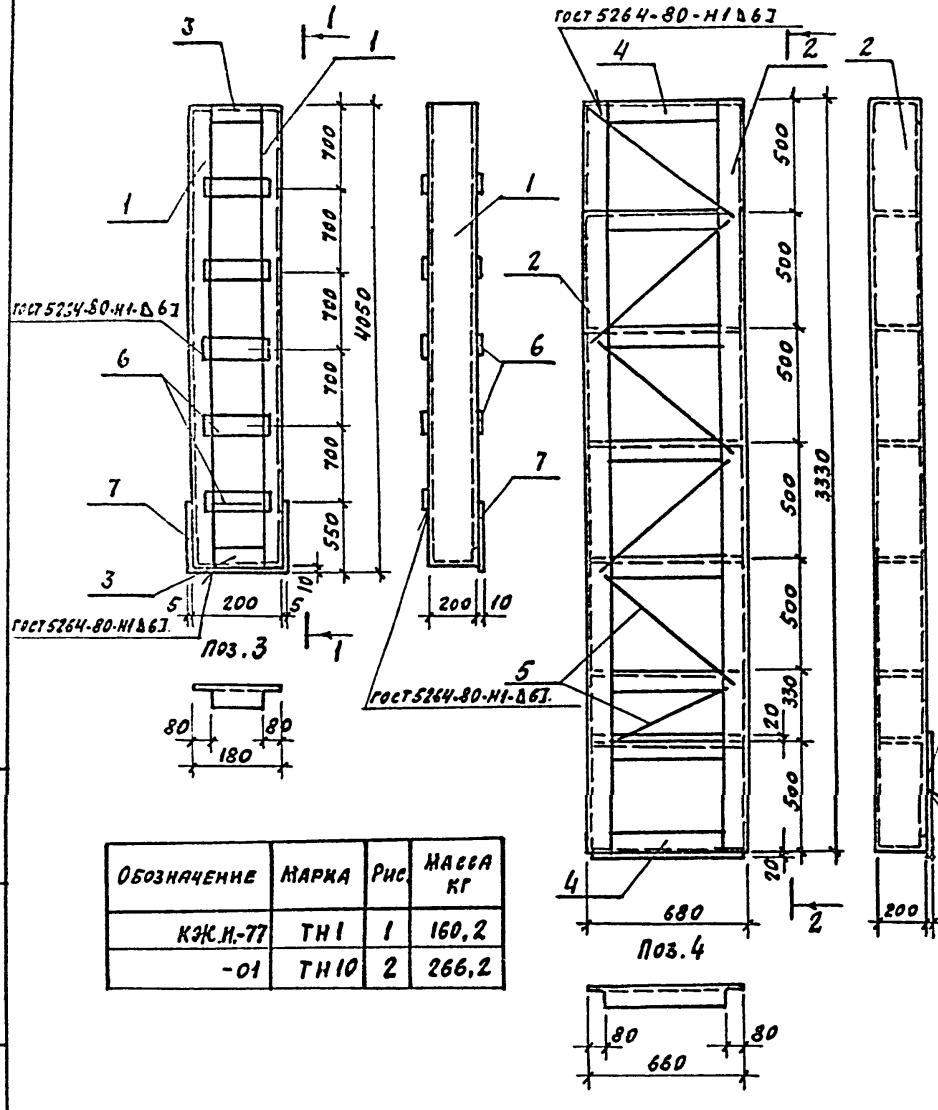

Обозначение	Марка	Рис.	Масса кг
КЖ.Н.-77	ТН1	1	160,2
-01	ТН10	2	266,2

Формат	Зона	Поз.	Обозначение	Наименование	Кол. на изд. КЖ.Н.-77	01	Примечание
				Документация			
А4			КЖ.Н.-ТУ1	Технические условия по изготовлению арматурных и закладных изделий			
				Детали			
Б4		1	КЖИ.-77.1	Швеллер С20 ГОСТ 8240-72* / В Ст3 кп2 ГОСТ 535-79*	2		74,5 кг
Б4		2	-77.2	Швеллер С20 ГОСТ 8240-72* / В Ст3 кп2 ГОСТ 535-79*		2	61,3 кг
Б4		3	-77.3	Швеллер С20 ГОСТ 8240-72* / В Ст3 кп2 ГОСТ 535-79*	2		3,3 кг
Б4		4	-77.4	Швеллер С20 ГОСТ 8240-72* / В Ст3 кп2 ГОСТ 535-79*		8	12,1 кг
Б4		5	-77.5	Уголок 5х5 ГОСТ 8509-72* / В Ст3 кп2 ГОСТ 535-79*		6	2,8 кг
Б4		6	-77.6	Полоса Б8х180 ГОСТ 19903-74* / В Ст3 кп2 ГОСТ 14637-79*	9		0,5 кг
Б4		7	-77.7	Полоса Б10х210 ГОСТ 19903-74* / В Ст3 кп2 ГОСТ 14637-79*	1		9,1 кг
Б4		8	-77.8	Полоса Б10х540 ГОСТ 19903-74* / В Ст3 кп2 ГОСТ 14637-79*		1	30,0 кг

Для элемента ТН10 решетку частично варить на монтаже.

Нач.отд.	Рябкина		ТП 503-4-40.86 КЖ.Н.-77
Гл.конс.	Лапкин		
Рук.гр.	Хмелькова		Насадка (ТН1; ТН10)
Вед.инж.	Трофимова		Стадия Р; Масса см. табл.; Масштаб
Инж.	Юрова		Лист; Листов 1
Н.контр.	Лапкин		Проектный институт №2

Копировал: Формат

Инв.№ подл. | Подпись и дата | Взам.инв.№

Альбом IV

Рис.1

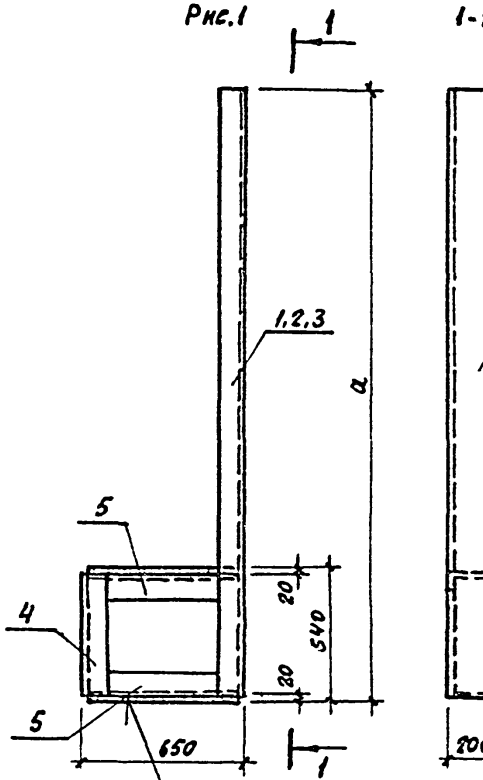

Рис.2

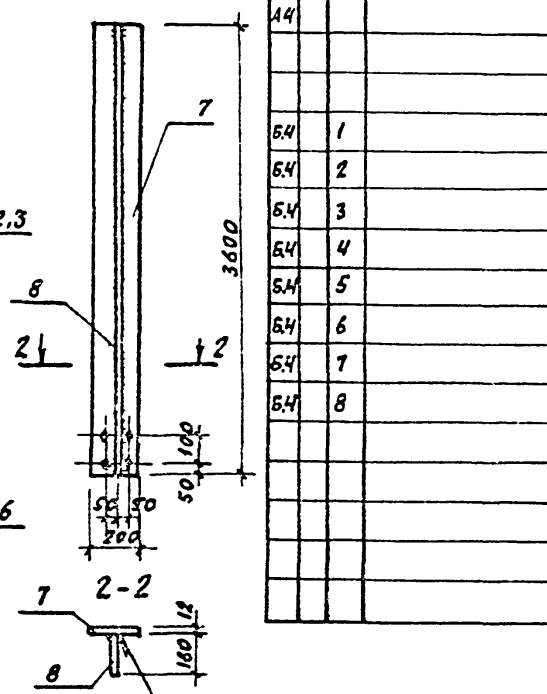

Поз.5

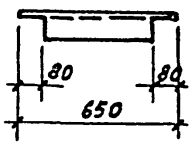

Формат	Зона	Поз.	Обозначение	Наименование	Кол-во на исполнение КЖН-78 —	01	02	03	Примечание
				Документация					
А4			КЖ.Н-ТУ 1	Технические условия к изготовлению арматурных и закладных деталей					
				Детали					
Б.Ч		1	КЖ.Н. 78.1	Швеллер с20 ГОСТ 8240-72* Вст3кп2 ГОСТ 535-79* ℓ=3700	1				49,7 кг
Б.Ч		2	-78.2	Швеллер с30 ГОСТ 8240-72* Вст3кп2 ГОСТ 535-79* ℓ=4050		1			74,5 кг
Б.Ч		3	-78.3	Швеллер с30 ГОСТ 8240-72* Вст3кп2 ГОСТ 535-79* ℓ=3330				1	61,3 кг
Б.Ч		4	-78.4	Швеллер с20 ГОСТ 8240-72* Вст3кп2 ГОСТ 535-79* ℓ=500	1	1		1	9,2 кг
Б.Ч		5	-78.5	Швеллер с30 ГОСТ 8240-72* Вст3кп2 ГОСТ 535-79* ℓ=650	2	2		2	12,0 кг
Б.Ч		6	-78.6	Полоса Б10×240 ГОСТ 19903-74* Вст3кп2 ГОСТ 14637-79* ℓ=650	1	1		1	9,4,7 кг
Б.Ч		7	-78.7	Полоса Б10×230 ГОСТ 19903-74* Вст3пс6-1 ГОСТ 14637-79* ℓ=3405			1		78,1 кг
Б.Ч		8	-78.8	Полоса Б12×140 ГОСТ 19903-74* Вст3пс6-1 ГОСТ 14637-79* ℓ=3860			1		54,3 кг

Обозначение	Марка	Рис.	a мм	Масса кг
КЖН.-78	ТН2	1	2700	109.6
-01	ТН3	1	4050	134.4
-02	ТН4	2	—	133.4
-03	ТН9	1	3300	121.2

Нач.отд.	Рыбкина	
Гл.конст.	Лапкин	
Рук.гр.	Хмелькова	
Вед.инж.	Трофимова	
Инж.	Юрова	
Н.контр.	Лапкин	

ТП 503-4-40.86 КЖН.-78

Насадка (ТН2 ÷ ТН4; ТН-9)

Стадия	Масса	Масштаб
Р	Сн. табл.	
Лист	Листов	

Проектный институт №2

Копировал:

Формат

Альбом V

Формат	Зона	Поз.	Обозначение	Наименование	Кол.	Примечание
				Документация		
А4			КЭЖ-ТУ 1	Технические условия к изготовлению арматурных и закладных изделий		
				Детали		
Б.Ч.		1	КЭЖ-79.1	Швеллер 18 ГОСТ 8240-72* / Ст3 кп2 ГОСТ 535-79* ℓ-2170	1	35,4 кг
Б.Ч.		2	— 79.2	Швеллер 18 ГОСТ 8240-72* / Ст3 кп2 ГОСТ 535-79* ℓ-2170	1	35,4 кг
Б.Ч.		3	— 79.3	Швеллер 18 ГОСТ 8240-72* / Ст3 кп2 ГОСТ 535-79* ℓ-740	1	12,4 кг
Б.Ч.		4	— 79.4	Уголок Б-250×250×16 ГОСТ 8509-72* / Ст3 кп2 ГОСТ 535-79* ℓ-700	1	43,1 кг
Б.Ч.		5	— 79.5	Уголок Б-110×110×8 ГОСТ 8509-72* / Ст3 кп2 ГОСТ 535-79* ℓ-740	1	14,3 кг
Б.Ч.		6	— 79.6	Полоса Б-210×200 ГОСТ 19903-74* / Ст3 кп2 ГОСТ 14637-79* ℓ-700	1	11 кг
Б.Ч.		7	— 79.7	Полоса Б-210×200 ГОСТ 19903-74* / Ст3 кп2 ГОСТ 14637-79* ℓ-780	2	12,2 кг
Б.Ч.		8	— 79.8	Полоса Б-210×200 ГОСТ 19903-74* / Ст3 кп2 ГОСТ 14637-79* ℓ-700	2	11 кг
Б.Ч.		9	— 79.9	Полоса Б-210×140 ГОСТ 19903-74* / Ст3 кп2 ГОСТ 14637-79* ℓ-700	1	7,7 кг
Б.Ч.		10	— 79.10	Полоса Б-210×210 ГОСТ 19903-74* / Ст3 кп2 ГОСТ 14637-79* ℓ-210	1	3,5 кг
Б.Ч.		11	— 79.11	Полоса Б-210×120 ГОСТ 19903-74* / Ст3 кп2 ГОСТ 14637-79* ℓ-120	2	1,1 кг
Б.Ч.		12	— 79.12	Полоса Б2 10×300 ГОСТ 19903-74* / Ст3 кп2 ГОСТ 14637-79* ℓ-780	1	18,4 кг
Б.Ч.		13	— 79.13	Полоса Б-210×150 ГОСТ 19903-74* / Ст3 кп2 ГОСТ 14637-79* ℓ-300	2	3,5 кг

Инв.№ подл. | Подпись и дата | Взам.инв.№

Нач.отд.	Рябкина		ТП 503-4-40.86 КЭЖ.Н.-79
Гл.констр.	Лапкин		
Рук.гр.	Хмелькова		Насадка ТН5 — Стадия Р; Лист 1; Листов 2
Вед.инж.	Трофимова		
Инж.	Айзенштат		Проектный институт №2
Н.контр.	Лапкин		

Копировал: Формат 1

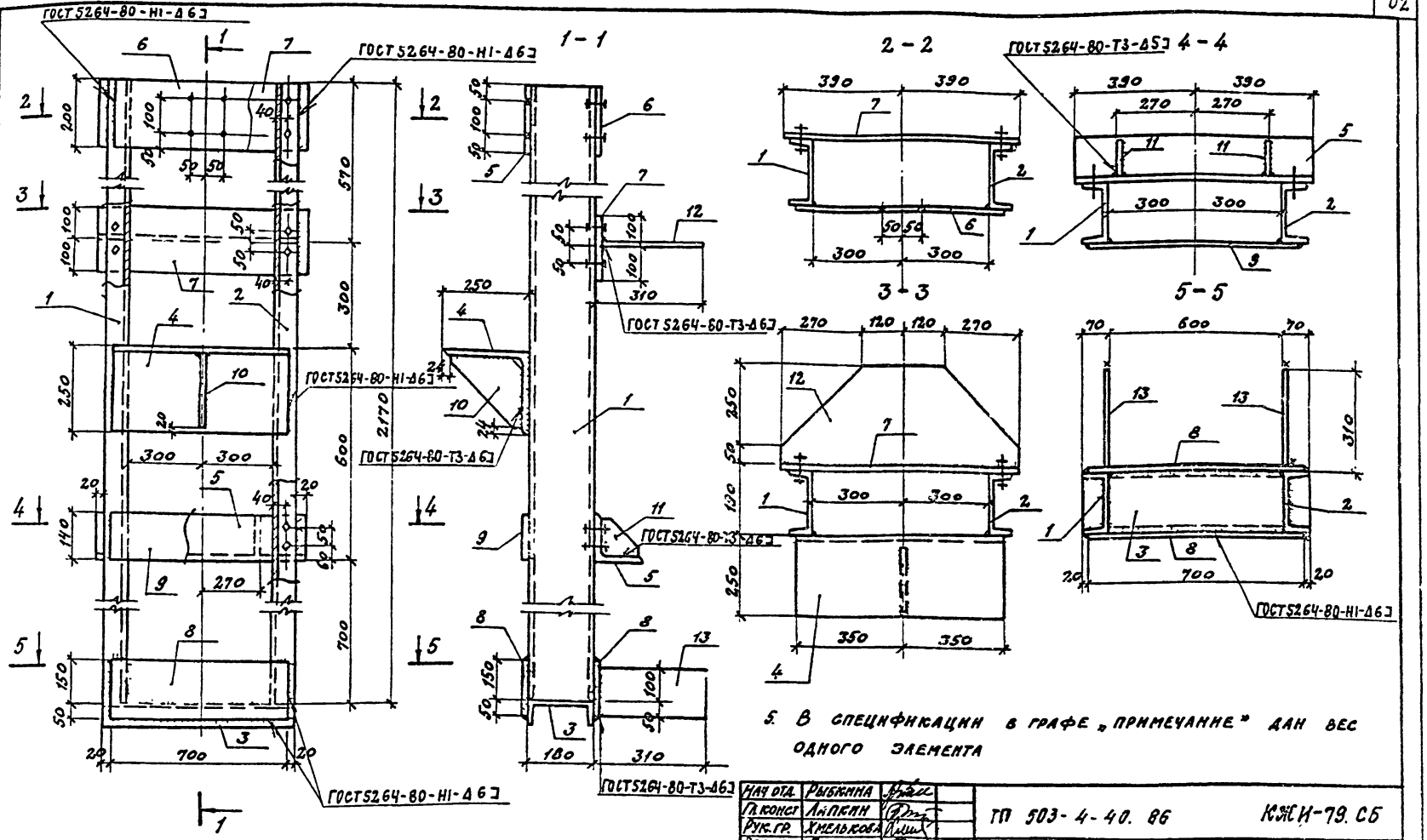

5. В спецификации в графе „Примечание" дан вес одного элемента

1. Сварку производить электродами Э-42 по ГОСТ 9467-75. Все сварные швы $h = 6$ мм.
2. Монтаж производить на черных болтах $d = 12$ мм
3. Все дыры для болтов $d = 14$ мм.
4. Спецификацию см. на листе 2.

Нач. отд.	Рыбкина	
Гл. конст.	Лапкин	
Рук. гр.	Хмелькова	
Вед. конс.	Трофимова	
Инж.	Авенштат	
Н. конт.	Лапкин	

ТП 503-4-40.86 КЖИ-79. СБ

Насадка ТН5 Сборочный чертеж

Стадия	Масса	Масштаб
Р	236,5	

Лист 2 Листов 2

Проектный институт № 2

Копировал: Формат

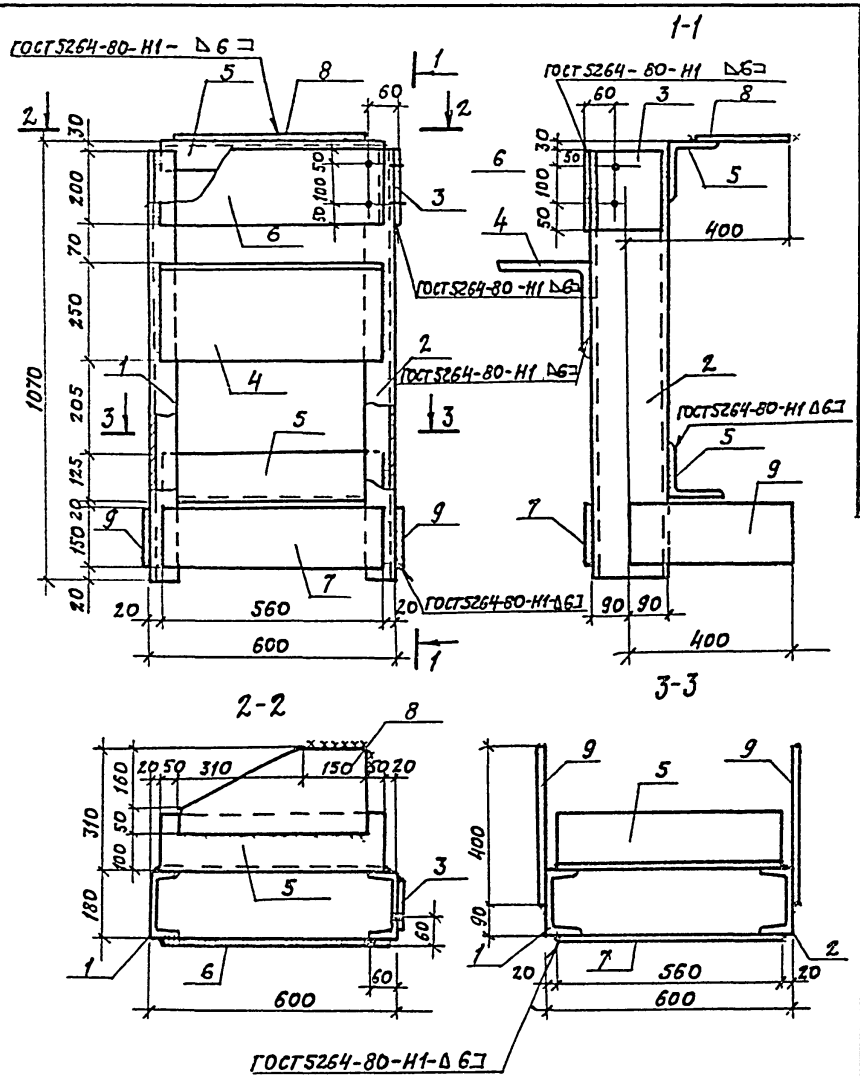

Формат	Зона	Поз.	Обозначение	Наименование	Кол.	Примечание
				Документация		
А4			-КЖИ-ТУ1	Технические условия на изготовление арматурных и закладных изделий		
				Детали		
Б4		1	-КЖИ-80.1	Швеллер 18 ГОСТ 8240-72* / Вст3кп2 ГОСТ 535-79* ℓ=1080	1	17,6 кг
Б4		2	-80.2-	Швеллер 18 ГОСТ 8240-72* / Вст3кп2 ГОСТ 535-79* ℓ=1080	1	17,6 кг
Б4		3	-80.3	Полоса Б-210х160 ГОСТ 19903-74* / Вст3кп2 ГОСТ 14637-79* ℓ=200	1	2,5 кг
Б4		4	-80.4	Уголок Б-250х250х16 ГОСТ 8509-72* / Вст3кп2 ГОСТ 535-79* ℓ=560	1	34,4 кг
Б4		5	-80.5	Уголок Б-140х140х9 ГОСТ 8509-72* / Вст3кп2 ГОСТ 535-79* ℓ=560	2	10,9 кг
Б4		6	-80.6	Полоса Б-2 ГОСТ 200 ГОСТ 19903-74* / Вст3кп2 ГОСТ 14637-79* ℓ=560	1	8,8 кг
Б4		7	-80.7	Полоса Б-210х150 ГОСТ 19903-74* / Вст3 кп2 ГОСТ 14637-79* ℓ=560	1	6,6 кг
Б4		8	-80.8	Полоса Б-2 ГОСТ 210 ГОСТ 19903-74* / Вст3кп2 ГОСТ 14637-79* ℓ=460	1	7,5 кг
Б4		9	-80.9	Полоса Б-2 10х150 ГОСТ 19903-74* / Вст3кп2 ГОСТ 14637-79* ℓ=400	2	4,7 кг

2. В спецификации в графе „примечание" дан вес одного элемента.
4. Отверстия под болты - d=14

Нач. отд.	Рыбкина		ТП 503-4-40.86 КЖИ-80
Гл. констр.	Лапкин		
Рук. гр.	Хмелькова		
Вед. инж.	Трофимова		Насадка ТН6
Инж.	Лизенштат		Стадия Р; Масса 125 кг; Масштаб
Н. контр.	Лапкин		Лист 1 Листов 1
			Проектный институт № 2

Копировал:

Формат

Инв. № подл. | Подпись и дата | Взам. инв. №

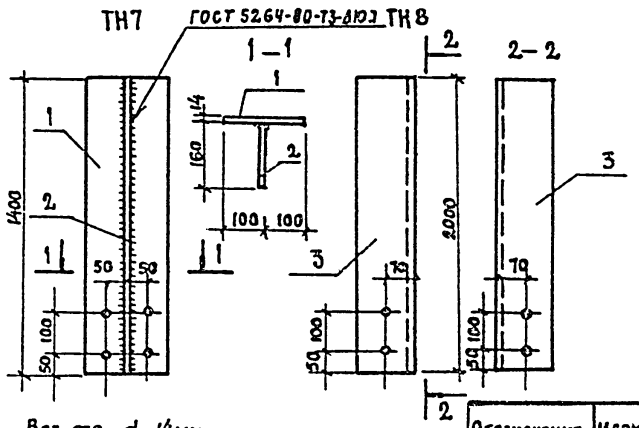

Все отв. d = 14мм

Обозначение	Марка	Масса кг
-КЖИ-80	ТН7	55,4
-01	ТН8	38,8

Формат	Зона	Поз.	Обозначение	Наименование	Кол.	Примечание
А4			-КЖИ.-ТУ1	Документация Технические условия к изготовлению арматурных и закладных изделий		
				Детали		
				КЖИ-81 (ТН7)		
Б.Ч		1	КЖИ-81.1	Полоса Б-2 14×200 ГОСТ 19903-74* / ВСТ.3кп2 ГОСТ 14637-79* ℓ=1400	1	30,8 кг
Б.Ч		2	-81.2	Полоса Б-2 14×140 ГОСТ 19903-74* / ВСТ3кп2 ГОСТ 14637-79* ℓ=1400	1	24,6 кг
				КЖИ-81-01 (ТН8)		
Б.Ч		3	-81.3	Уголок Б-140×140×9 ГОСТ 8509-79* / ВСТ3кп2 ГОСТ 535-79* ℓ=2000	1	38,8 кг

Нач. отд.	Рыбкина	
Гл. конст.	Лапкин	
Рук. гр.	Хмелькова	
Гл. инж.	Трофимова	
Инж.	Айзенштат	
Н. конт.	Лапкин	

ТП 503-4-40.86

КЖИ-81

Насадки ТН7 и ТН8

Стадия	Масса	Масштаб
Р	см. табл.	

Лист | Листов 1

Проектный институт №2

Копировал

Формат

Альбом IV

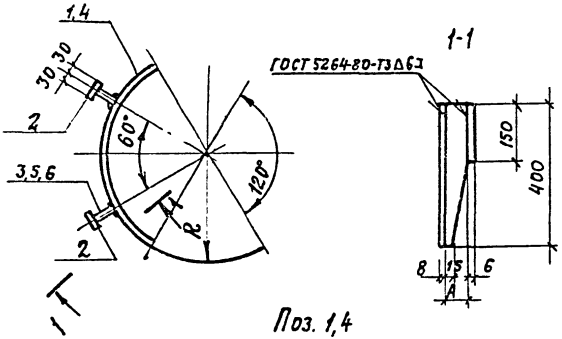

Поз. 1,4

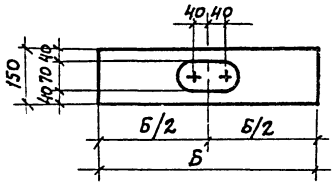

Обозначение	Марка	Размеры, мм R	А	Б	Масса, кг
КЭИ-81	3ДН1	195	40	410	33,7
-01	3ДН2	295	50	610	47,9
-02	3ДН3	295	60	610	48,1

Формат	Зона	Поз.	Обозначение	Наименование	Кол.	Примечание
				Документация		
			-КЭИ-ТУ1	Технические условия на изготовление арматурных и закладных изделий		
				Детали		
				КЭИ-81 (3ДН1)		
		1	КЭИ-81.1	Полоса Б6×150 ГОСТ 19903-74* ℓ=410 Вст3кп2 ГОСТ 14637-79*	1	29,1кг
Б4		2	-81.2	Полоса Б6×60 ГОСТ 19903-74* ℓ=400 Вст3кп2 ГОСТ 14637-79*	2	1,5кг
Б4		3	-81.3	Полоса Б6×40 ГОСТ 19903-74* ℓ=400 Вст3кп2 ГОСТ 14637-79*	2	0,8кг
				КЭИ-81-01 (3ДН2)		
		4	-81.4	Полоса Б6×150 ГОСТ 19903-74* ℓ=610 Вст3кп2 ГОСТ 14637-79*	1	43,1кг
Б4		2	-81.2	Полоса Б6×60 ГОСТ 19903-74* ℓ=400 Вст3кп2 ГОСТ 14637-79*	2	1,5кг
Б4		5	-81.5	Полоса Б6×50 ГОСТ 19903-74* ℓ=400 Вст3кп2 ГОСТ 14637-79*	2	0,9кг
				КЭИ-81-02 (3ДН3)		
		4	-81.4	Полоса Б6×150 ГОСТ 19903-74* ℓ=610 Вст3кп2 ГОСТ 14637-79*	1	43,1кг
Б4		2	-81.2	Полоса Б6×60 ГОСТ 19903-74* ℓ=400 Вст3кп2 ГОСТ 14637-79*	2	1,5кг
Б4		6	-81.6	Полоса Б6×60 ГОСТ 19903-74* ℓ=400 Вст3кп2 ГОСТ 14637-79*	2	1,0кг

Нач. отд.	Рыбкина		ТП 503-4-40.86 КЭИ-81
Гл. констр.	Лапкин		
Рук. гр.	Хмелькова		Изделие закладное (3ДН1÷3ДН3)
Вед. инж.	Трофимова		Стадия Р; Масса см. табл.; Масштаб
Инж.	Бурдо		Лист; Листов 1
Н. контр.	Лапкин		Проектный институт №2

Инв. № подл. | Подпись и дата | Взам. инв. №

Копировал: Ф-4 Формат А4

Альбом IV

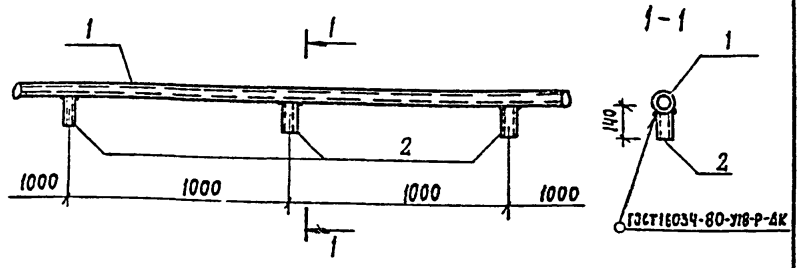

Формат	Зона	Поз.	Обозначение	Наименование	Кол.	Примеч.
				Документация		
А4			КЖИ-ТУ1	Технические условия к изготовлению арматурных		
				и закладных деталей		
				Детали		
Б4		1	КЖИ-82.1	Труба 40×4,0 ГОСТ 3262-75 ℓ=1000	1	3,84 кг
Б4		2	-82.1-01	Труба 40×4,0 ГОСТ 3262-75 ℓ=140	2	0,54 кг

Нач. отд.	Рыбкина	
Гл. конст.	Лапкин	
Рук. гр.	Хмелькова	
Инж.	Удалова	
Провер.	Бурдо	
Н. контр.	Лапкин	

ТП 503-4-40. 86 КЖИ-82

Изделие закладное МН1

Стадия	Масса	Масштаб
Р	4,92	

Лист | Листов 1

ПРОЕКТНЫЙ ИНСТИТУТ N2

Формат

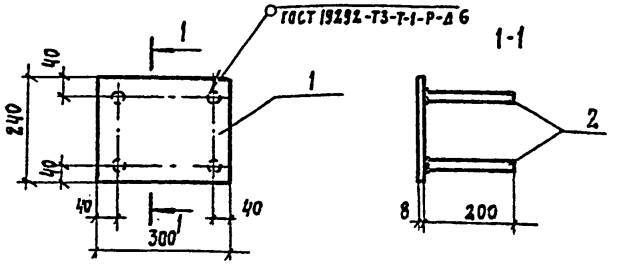

Формат	Зона	Поз.	Обозначение	Наименование	Кол.	Примеч.
				Документация		
А4			КЖИ-ТУ1	Технические условия к изготовлению арматурных		
				и закладных деталей		
				Детали		
Б4		1	КЖИ-83.1	Полоса $\frac{Б28\times240\ ГОСТ\ 19903-74*}{ВСт3КП2\ ГОСТ\ 14637-79*}$ ℓ=300	1	[illegible]
Б4		2	-83.2	ф 10А II ГОСТ 5781-82* ℓ=200	4	0,12

Нач. отд.	Рыбкина	
Гл. конст.	Лапкин	
Рук. гр.	Хмелькова	
Инж.	Удалова	
Провер.	Хмелькова	
Н. контр.	Лапкин	

ТП 503-4-40. 86 КЖИ-83

Изделие закладное МН2

Стадия	Масса	Масштаб
Р	5,0	

Лист | Листов 1

ПРОЕКТНЫЙ ИНСТИТУТ N 2

Инв. № подл. | Подпись и дата | Взам. инв. №

Копировал: [illegible]

Формат

Альбом II

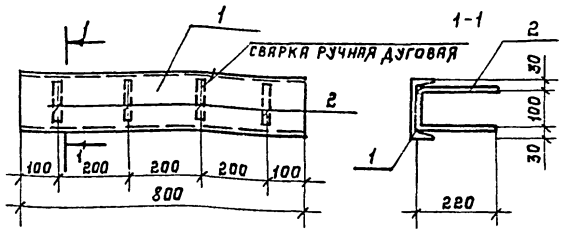

Формат	Зона	Поз.	Обозначение	Наименование	Кол	Примеч.
				Документация		
А4			КЖ.И.-ТУ1	Технические условия к изготовлению арматурных и закладных деталей		
				Детали		
Б4		1	КЖ.И.-84.1	Швеллер $\frac{\text{Г16 ГОСТ 8240-72*}}{\text{ВСТ3ПС6 535-79*}}$ ℓ=800	1	11,36 кг.
Б4		2	-84,2	Ф8АIII ГОСТ 5781-82* ℓ=630	4	0,25 кг.

Нач.отд.	Рыбкина	
Гл.конст.	Лапкин	
Рук.гр.	Хмелькова	
Инж.	Удалова	
Провер.	Бурдо	
Н.контр.	Лапкин	

ТП 503-4-40. 86 КЖ.И.-84

Изделие закладное МН3

Стадия	Масса	Масштаб
Р	12,36	

Лист: - Листов: 1

Проектный институт №2

Инв.№ подл. | Подпись и дата | Взам.инв.№

Копировал: Тимен. Формат

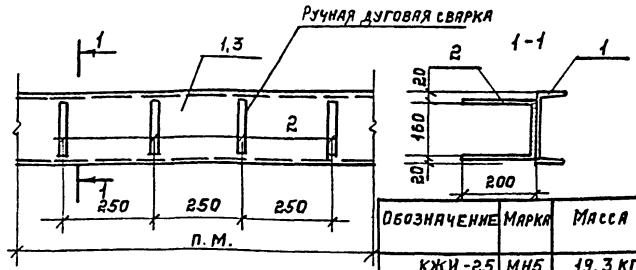

Обозначение	Марка	Масса
КЖ.И.-25	МН5	19,3 кг.
-01	МН4	15,1 кг.

Формат	Зона	Поз.	Обозначение	Наименование	Кол.	Примеч.
				Документация		
А4			КЖ.И.-ТУ1	Технические условия к изготовлению арматурных и закладных деталей		
				Детали		
				КЖ.И.-85(МН5)		
Б4		1	КЖ.И.-85,1	Швеллер $\frac{\text{20 ГОСТ 8240-72*}}{\text{ВСТ3ПС6 ГОСТ 535-79*}}$ ℓ=1000	1	18,4 кг.
Б4		2	85,2	Ф8АIII ГОСТ 5781-82* ℓ=560	4	0,22 кг.
				КЖИ-85-01(МН4)		
Б4		3	КЖ.И.-85,3	Швеллер $\frac{\text{16 ГОСТ 8240-72*}}{\text{ВСТ3ПС6 ГОСТ 535-79*}}$ ℓ=1000	1	14,2 кг.
Б4		2	-85,2	Ф8АIII ГОСТ 5781-82* ℓ=560	4	0,22 кг.

Нач.отд.	Рыбкина	
Гл.конс.	Лапкин	
Рук.гр.	Хмелькова	
Инж.	Удалова	
Провер.	Бурдо	
Н.контр.	Лапкин	

ТП 503-4-40. 86 КЖ.И.-85

Изделие закладное (МН4, МН5).

Стадия	Масса	Масштаб
Р	19,28 кг	

Лист: 1 Листов: 1

Проектный институт №2

Инв.№ подл. | Подпись и дата | Взам.инв.№

Копировал: Тимен. Формат

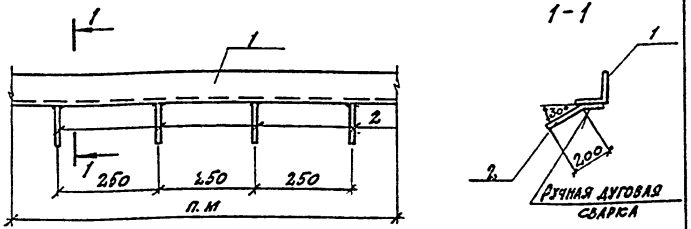

Формат	Зона	Позиц.	Обозначение	Наименование	Кол.	Примеч.
				Документация		
А4			КЖЕ.И-ТУ1	Технические условия на изготовление арматурных и закладных деталей		
				Детали		
Б4	1		КЖЕ.И-86.1	Уголок Б-160×10 ГОСТ 8509-72* L=300 Ст3пс6-1 ГОСТ 535-79*	1	24.7 кг
Б4	2		-86.2	ф8 А-III ГОСТ 5781-82* L=340	4	0.13 кг

Нач.отд.	Рыбкина		ТП 503-4-40.86 КЖЕ.И-86
Гл.констр.	Лапкин		
Рук.гр.	Хмелькова		Изделие закладное МН6
Инж.	Удалова		Стадия: Р; Масса: 25.2 кг; Масштаб:
Просер.	Бурдо		Лист; Листов 1
Н.контр.	Лапкин		ПРОЕКТНЫЙ ИНСТИТУТ Г2

Копировал: Формат

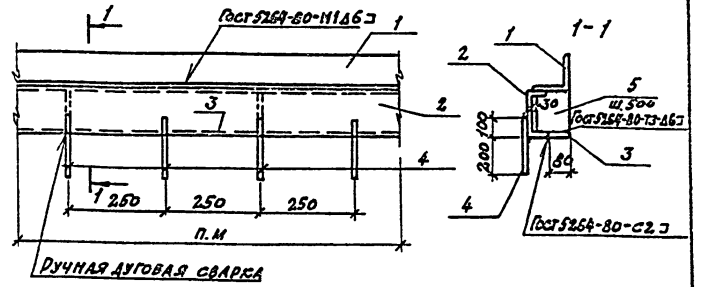

Формат	Зона	Позиц.	Обозначение	Наименование	Кол.	Примеч.
				Документация		
А4			КЖЕ.И-ТУ1	Технические условия на изготовление арматурных и закладных деталей		
				Детали		
Б4	1		КЖЕ.И-87.1	Уголок Б-180×10 ГОСТ 8509-72* L=300 Ст3пс6 ГОСТ 535-79*	1	24.7 кг
Б4	2		-87.2	Швеллер [П 250×75×6 ГОСТ 8240-89 L=300 Ст3кп2 ГОСТ 535-79*	1	23.0 кг
Б4	3		-87.3	Полоса 5-2.80×6 ГОСТ 19903-74* L=300 Ст3кп2 ГОСТ 19637-79*	1	3.77 кг
Б4	4		-87.4	ф8 А-III ГОСТ 5781-82* L=300	4	0.11 кг
Б4	5		-87.5	Полоса 5-2.160×6 ГОСТ 19903-74* L=200 Ст3кп2 ГОСТ 19637-79*	2	1.51 кг

Инв.№ подл. | Подпись и дата | Взам.инв.№

Нач.отд.	Рыбкина		ТП 503-4-40.86 КЖЕ.И-87
Гл.констр.	Лапкин		
Рук.гр.	Хмелькова		Изделие закладное МН7
Инж.	Удалова		Стадия: Р; Масса: 54.9 кг; Масштаб:
Просер.	Бурдо		Лист; Листов 1
Н.контр.	Лапкин		ПРОЕКТНЫЙ ИНСТИТУТ Г2

Копировал: Формат

Альбом IV

Рис. 1

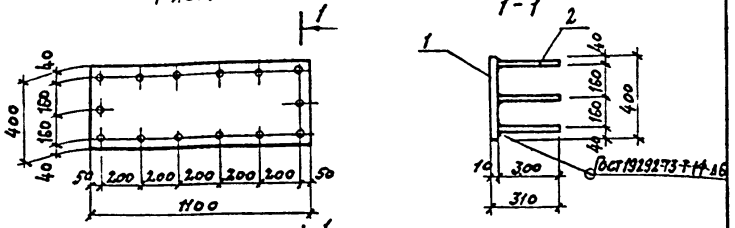

Рис. 2

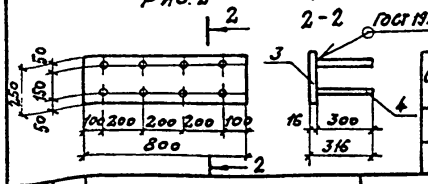

Обозначение	Марка	Рис.	Масса кг
КЖ.И-88	МН8	1	37.1
-01	МН11	2	26.7

Формат	Зона	Поз.	Обозначение	Наименование	Кол.	Примеч.
				Документация		
А4			КЖ.И-ТУ1	Технические условия к изготовлению арматурных и закладных изделий		
				Детали		
				КЖ.И-88 (МН8)		
		1	КЖ.И-88.1	Полоса $\frac{Б\text{-}210\times400\ ТУ\ 14\text{-}13023\text{-}800}{ВСТ3\ КП2\ ГОСТ\ 14637\text{-}79^{*}}$ = 1100	1	34.5 кг
		2	88.2	Ф10А III ГОСТ 5781-82* ℓ=300	14	0.2 кг
				КЖ.И-88-01 (МН-11)		
		3	КЖ.И-88.3	Полоса $\frac{Б\ 216\times250\ ТУ\ 14\text{-}13023\text{-}80}{ВСТ3\ ПС6\text{-}1\ ГОСТ\ 14637\text{-}79^{*}}$	1	25.1
		4	-88.4	Ф10А III ГОСТ 5781-82* ℓ=300	8	0.2 кг

Нач. отд.	Рыбкина	
Гл. конст.	Лапкин	
Рук. гр.	Хмелькова	
Вед. инж.	Трофимова	
Инж.	Карпова	
Н. контр.	Лапкин	

ТП 503-4-40. 86 КЖ.И-88

Изделие закладное (МН 8, МН 11)

Стадия	Масса	Масштаб
Р	См. таб.	

Лист | Листов 1

ПРОЕКТНЫЙ ИНСТИТУТ №2

Инв. № подл. | Подпись и дата | Взам. инв. №

Копировал: Формат

Рис. 1

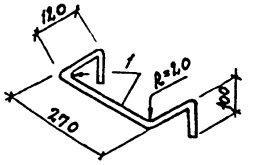

Рис. 2

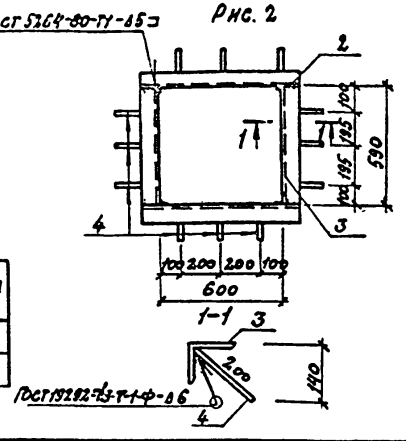

Обозначение	Марка	Рис.	Масса кг
КЖ.И-89	МН9	1	1.1
01	МН10	2	10.8

Формат	Зона	Поз.	Обозначение	Наименование	Кол.	Примеч.
				Документация		
А4			КЖ.И-ТУ1	Технические условия к изготовлению арматурных и закладных деталей		
				Детали		
				КЖ.И-89 (МН9)		
		1	КЖ.И-89.1	Ф16А I ГОСТ 5781-82* ℓ=710	1	1.1 кг
				КЖ.И-89-01 (МН-10)		
		2	-89.2	Уголок $\frac{Б\ 50\times5\ ГОСТ\ 8509\text{-}72^{*}}{ВСТ3\ КП2\ ГОСТ\ 535\text{-}79^{*}}$ ℓ=700	2	2.6 кг
		3	-89.3	Уголок $\frac{Б\ 50\times5\ ГОСТ\ 8509\text{-}72^{*}}{ВСТ3\ КП2\ ГОСТ\ 535\text{-}79^{*}}$ ℓ=530	2	2.2 кг
		4	-89.4	Ф8А III ГОСТ 5781-82* ℓ=200	12	0.1 кг

Нач. отд.	Рыбкина	
Гл. конст.	Лапкин	
Рук. гр.	Хмелькова	
Вед. инж.	Трофимова	
Инжен.	Удалова	
Н. контр.	Лапкин	

ТП 503-4-40. 86 КЖ.И-89

Изделие закладное (МН 9, МН 10)

Стадия	Масса	Масштаб
Р	См. табл.	

Лист | Листов 1

ПРОЕКТНЫЙ ИНСТИТУТ №2

Инв. № подл. | Подпись и дата | Взам. инв. №

Копировал: Формат

Альбом IV

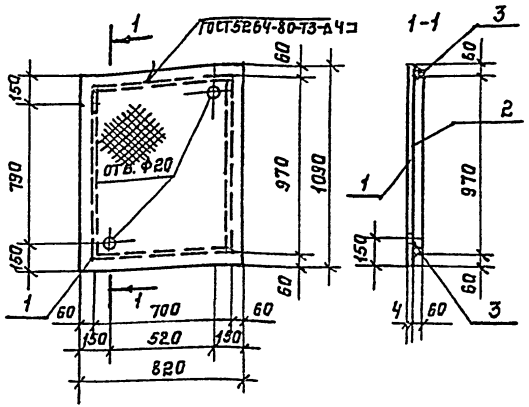

Формат	Зона	Позиц.	Обозначение	Наименование	Кол.	Примеч.
				Документация		
			КЖ.И.-ТУ1	Технические условия к изготовлению арматурных и закладных деталей		
				Детали		
		1	КЖ.И.-90,1	Рифл.ст. -1090×4 ГОСТ 8568-77* / Вст3кп2 ГОСТ 14637-79* ℓ=220	1	32,0 кг.
		2	-90,2	Полоса Б2-60×4 ГОСТ 19903-74* / Вст3кп2 ГОСТ 14637-79* ℓ=970	2	1,9 кг.
		3	-90,3	Полоса Б2-60×4 ГОСТ 19903-74* / Вст3кп2 ГОСТ 14637-79* ℓ=700	2	1,5 кг.

Нач.отд.	Рыбкина	
Гл.конст.	Лапкин	
Рук.гр.	Хмелькова	
Инж.	Удалова	
Инж.	Бурдо	
Н.контр.	Лапкин	

ТП 503-4-40. 86 КЖ.И.-90

Крышка стальная КР1.

Стадия	Масса	Масштаб
Р	35,4	

Лист | Листов 1

Проектный институт №2

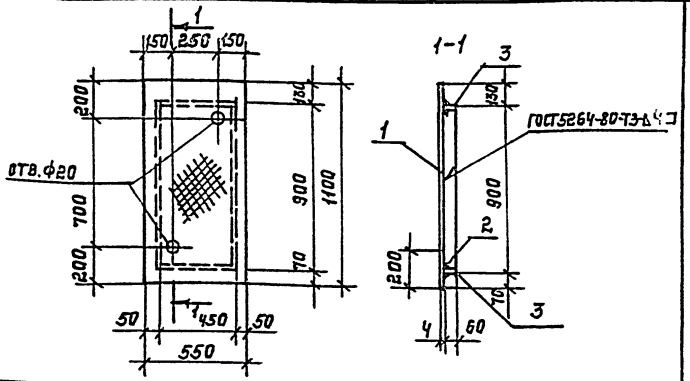

Формат	Зона	Позиц.	Обозначение	Наименование	Кол.	Примеч.
				Документация		
А4			КЖ.И.-ТУ1	Технические условия к изготовлению арматурных и закладных деталей		
				Детали		
Б.4		1	КЖ.И.-91,1	Рифл.ст. -1100×4 ГОСТ 568-77* / Вст3кп2 ГОСТ 14637-79* ℓ=550	1	20,2 кг.
Б.4		2	-91,2	Полоса Б2-60×4 ГОСТ 19903-74* / Вст3кп2 ГОСТ 14637-79* ℓ=900	2	1,7 кг.
Б.4.		3	-91,3	Полоса Б2-60×4 ГОСТ 19903-74* / Вст3кп2 ГОСТ 14637-79* ℓ=400	2	0,75 кг.

Нач.отд.	Рыбкина	
Гл.конст.	Лапкин	
Рук.гр.	Хмелькова	
Инж.	Удалова	
Провер.	Бурдо	
Н.контр.	Лапкин	

ТП 503-4-40. 86 КЖ.И.-91

Крышка стальная КР2.

Стадия	Масса	Масштаб
Р	22,65 кг	

Лист | Листов: 1

Проектный институт №2

Инв. № подл. | Подпись и дата | Взам. инв. №

Копировал: [signature] Формат

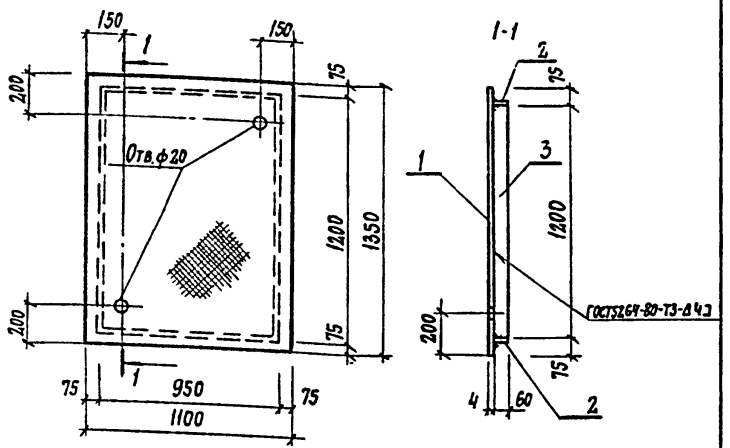

Формат	Зона	Позиц.	Обозначение	Наименование	Кол.	Примеч.
				Документация		
А4			КЖИ.-ТУ1	Технические условия к изготовлению арматурных и закладных деталей		
				Детали		
Б.Ч		1	КЖИ.-92.1	Рифл. ст. 100×4 ГОСТ 8568-77* / ВСт3кп2 ГОСТ 14637-79* ℓ=850	1	49,6 кг
Б.Ч		2	КЖИ.-92.2	Полоса 52-60×4 ГОСТ 19903-74* / ВСт3кп2 ГОСТ 14637-79* ℓ=950	2	1,8 кг
Б.Ч		3	КЖИ.-92.3	Полоса 52-60×4 ГОСТ 19903-74* / ВСт3кп2 ГОСТ 14637-79* ℓ=1200	2	2,3 кг

Нач.отд.	Рыбкина	
Гл. кон.	Лапкин	
Рук. гр.	Хмелькова	
Вед. инж.	Трофимова	
Инж.	Удалова	
Н. контр.	Лапкин	

ТП 503-4-40.86 КЖИ-92

Крышка стальная КР3

Стадия	Масса	Масштаб
Р	57,8 кг	
Лист	Листов 1	

ПРОЕКТНЫЙ ИНСТИТУТ № 2

Формат

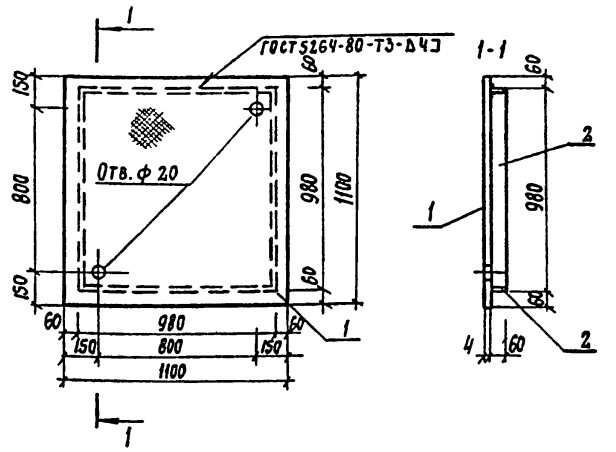

Формат	Зона	Позиц.	Обозначение	Наименование	Кол.	Примечание
				Документация		
А4			КЖИ.-ТУ1	Технические условия к изготовлению арматурных и закладных деталей		
				Детали		
		1	КЖИ.-93.1	Рифл. ст. 100×4 ГОСТ 8568-77* / ВСт3кп2 ГОСТ 14637-79* ℓ=800	1	40,41 кг
		2	-93.2	Полоса 52-60×4 ГОСТ 19903-74* / ВСт3кп2 ГОСТ 14637-79* ℓ=980	4	1,82 кг

Нач.отд.	Рыбкина	
Гл.констр.	Лапкин	
Рук.гр.	Хмелькова	
Инж.	Удалова	
Техник	Полисадова	
Н.контр.	Лапкин	

ТП 503-4-40.86 КЖИ-93

Крышка стальная КР4

Стадия	Масса	Масштаб
Р	47,69 кг	
Лист	Листов 1	

ПРОЕКТНЫЙ ИНСТИТУТ № 2

Копировал:

Формат

Взам. инв. № | Подпись и дата | Инв. № подл.

Рис. 1; Рис. 2

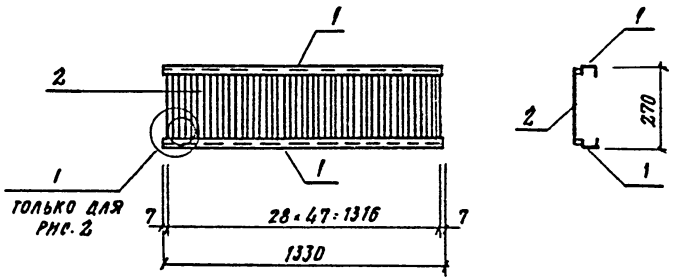

Формат	Зона	Поз.	Обозначение	Наименование	Кол. на исп. КЖИ —	Кол. на исп. КЖИ 01	Примечание
				Документация			
АЧ			-КЖИ-ТУ1	Технические условия к изготовлению, армат. и закладных изделий			
				Детали			
БЧ		1	КЖИ-94.1	Швеллер 8 ГОСТ 8240-72* / ВСТ3КП2 ГОСТ 535-79* ℓ=1330	2	2	9.38 кг
ВЧ		2	-94.2	ФВАI ГОСТ 5781-82 ℓ=250	48	48	0.09 кг
ВЧ		3	-94.3	ФВАI ГОСТ 5781-82 ℓ=200		1	0.8 кг
БЧ		4	-94.4	Труба 83×3.5 ГОСТ 8732-78* / ВСТ3КП2 ГОСТ 535-79* ℓ=300		1	2.1 кг
БЧ		5	-94.5	Полоса Б2150×6 ГОСТ 19903-74* / ВСТ3КП2 ГОСТ 14637-79* ℓ=150		1	1.7 кг

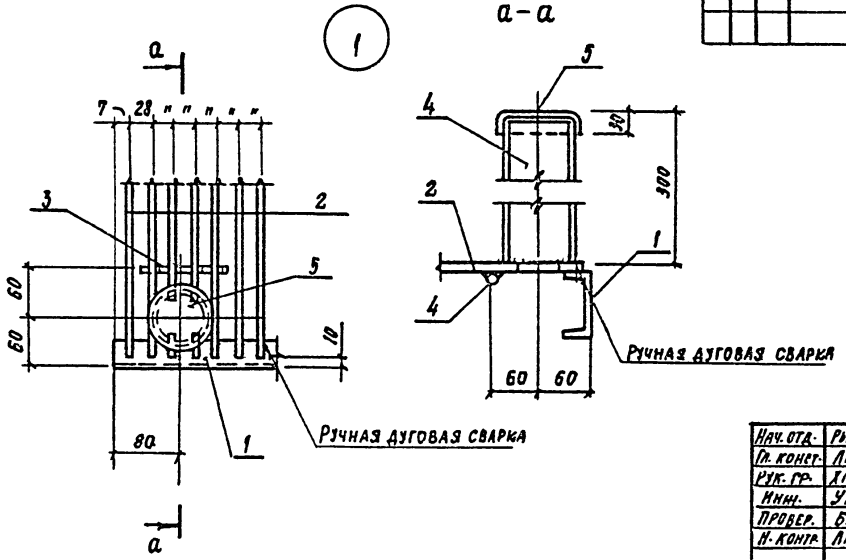

Обозначение	Марка	Рис.	Масса кг
КЖИ-9.4	Р1	1	23.1
-01	Р2	2	27.7

Нач. отд.	Рыбкина	
Гл. конст.	Лапкин	
Рук. гр.	Хмелькова	
Инж.	Удалова	
Провер.	Бурдо	
Н. контр.	Лапкин	

ТП 503-4-40.86 КЖИ-94

Решетка (Р1; Р2)

Стадия	Масса	Масштаб
Р	см. табл.	

Лист | Листов 1

ПРОЕКТНЫЙ ИНСТИТУТ №2

Копировал Формат

Альбом IV

ВЖ1

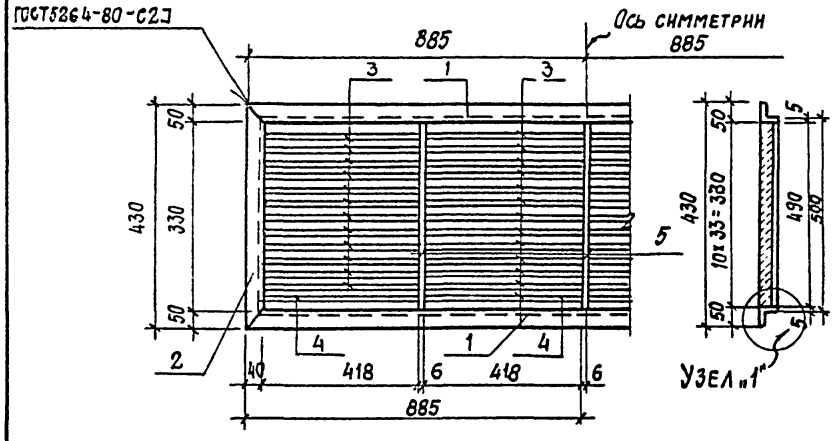

Формат	Зона	Поз.	Обозначение	Наименование	Кол.	Примечание
				Детали		
Б.4		1	КЖИ-95.1	Уголок $\frac{Б30\times5\ ГОСТ\ 8509-72^{*}\ \ell=1170}{Вст3кп2\ ГОСТ\ 535-79^{*}}$	2	5,3 кг
Б.4		2	— 95.2	Уголок $\frac{Б60\times5\ ГОСТ\ 8509-72^{*}\ \ell=430}{Вст3кп2\ ГОСТ\ 535-79^{*}}$	2	1,6 кг
Б.4		3	— 95.3	Полоса $\frac{Б4\times45\ ГОСТ\ 19903-74^{*}\ \ell=428}{Вст3кп2\ ГОСТ\ 14637-79^{*}}$	36	0,6 кг
Б.4		4	— 95.4	Полоса $\frac{Б4\times45\ ГОСТ\ 19903-74^{*}\ \ell=428}{Вст3кп2\ ГОСТ\ 14637-79^{*}}$	4	0,6 кг
Б.4		5	— 95.5	Полоса $\frac{Б6\times35\ ГОСТ\ 19903-74^{*}\ \ell=330}{Вст3кп2\ ГОСТ\ 14637-79^{*}}$	3	5,5 кг

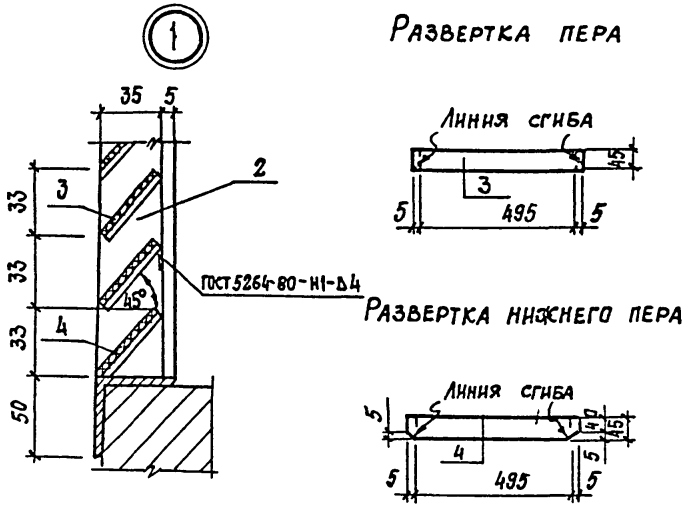

1. Сварные швы толщиной 5мм за исключением перьев, которые приварниваются швом 2мм.
2. Варить тонким электродом, соблюдая режим сварки тонколистовых элементов.

Нач. отд.	Рыбкина		
Гл. констр.	Лапкин		
Рук. гр.	Хмелькова		
Вед. инж.	Трофимова		
Инж.	Юрова		
Н. контр.	Лапкин		

ТП 503-4-40.86 КЖИ-95

Стальные жалюзи ВЖ1

Стадия	Масса	Масштаб
Р	54,3 кг	
Лист	Листов 1	

Проектный институт №2

Формат

Инв.№ подл. | Подпись и дата | Взамен инв.№

Альбом IV

Формат	Зона	Поз.	Обозначение	Наименование	Кол.	Примеч.
				Документация		
А4			КЖ.И.-ТУ1	Технические условия на изготовление арматурных и закладных изделий		
			КЖ.И-96сб	Сборочный чертеж	л.2	
				Сборочные единицы		
А3		1	-96.1	Полотно ворот П1п	1	
А3		2	-96.1-01	Полотно ворот П1л	1	
А3		3	-96.2	Рама ворот ВР1	1	
				Детали		
А3		4	-96.3	Шпингалет нижний ШН	1	3,0
А3		5	-96.4	Защелка пружинная ЗП	1	5,2
А3		6	-96.5	Щеколда фалевая ЩФ	1	3,9
А4		7	-96.6	Пробой Т90	1	0,12
		8		**Стандартные изделия**		
		8		Ручка Г-95 ГОСТ 5087-80	1	
		9		Шуруп 6х50 ГОСТ 1145-80*	82	
		10		Шуруп 5х40 ГОСТ 1145-80*	85	

Нач.отд	Рыбкина		ТП 503-4-40.86 КЖ.И.-96
Гл.конс	Лапкин		
Рук.гр.	Хмелькова		Ворота В1.
Вед.инж	Трофимова		Стадия Р; Лист; Листов
Инж.	Юрова		Проектный институт
Н.контр.	Лапкин		

1-1

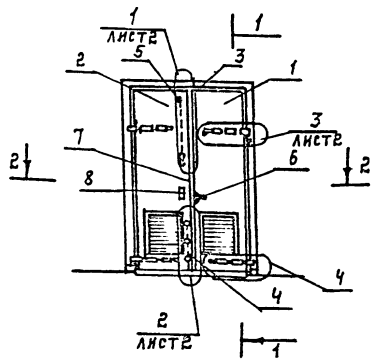

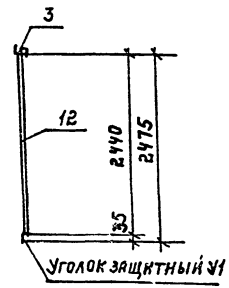

2-2

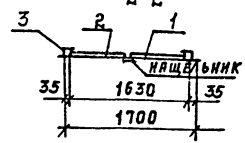

Инв.№ подл. | Подпись и дата | Взам.инв.№

Нач.отд	Рыбкина		ТП 503-4-40.86 КЖ.И.-96-СБ
Гл.конст	Лапкин		
Рук.гр.	Хмелькова		Ворота В1. Сборочный чертеж.
Вед.инж	Трофимова		Стадия Р; Масса —; Масштаб
Инж.	Юрова		Лист 1; Листов 2
Н.контр.	Лапкин		Проектный институт

Копировал

Формат А2

Альбом IV

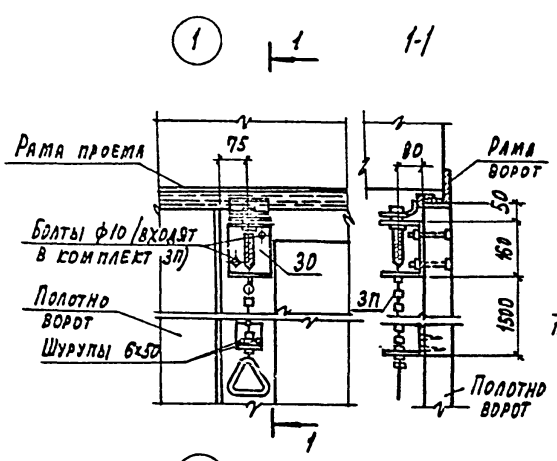

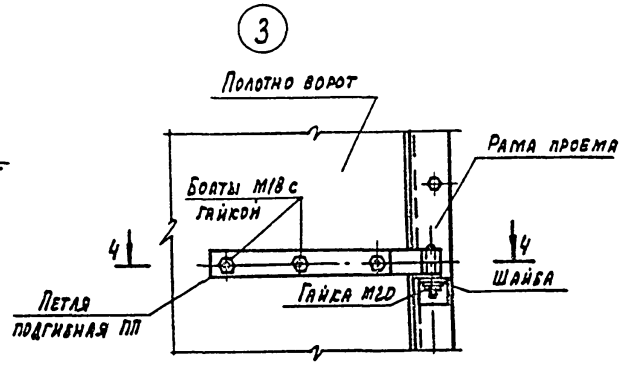

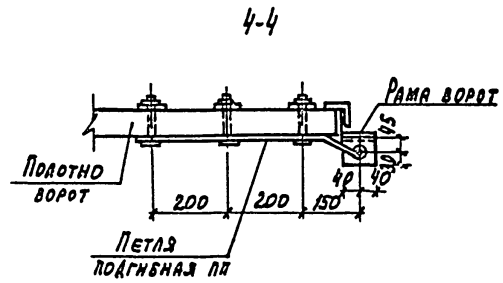

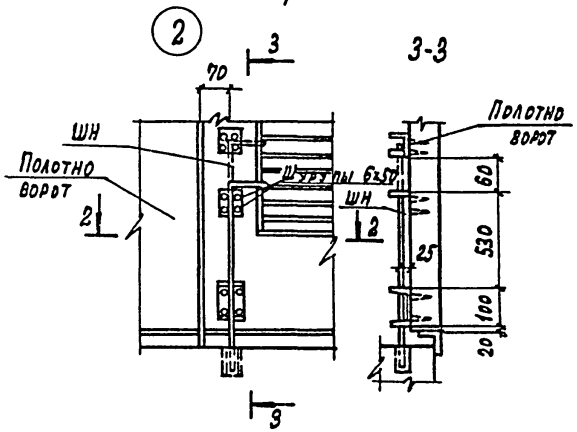

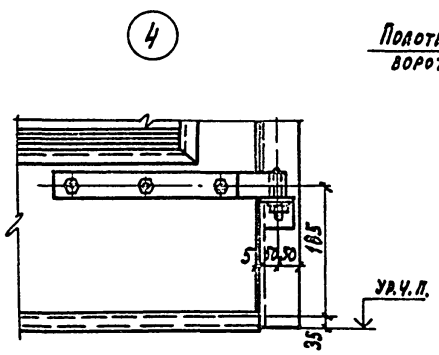

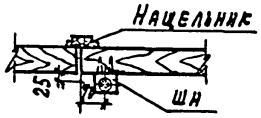

Инв.№ подл. | Подпись и дата | Взамен инв.№

ТП 503-4-40.86 КЖИ-96 СБ	Лист 2

Альбом IV

Рис. 1

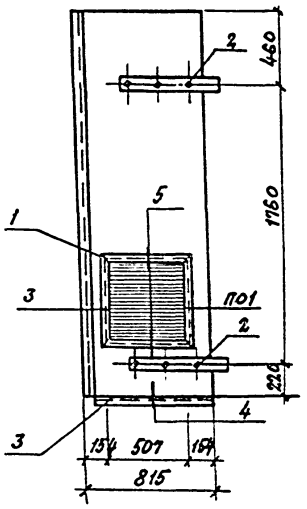

Рис. 2

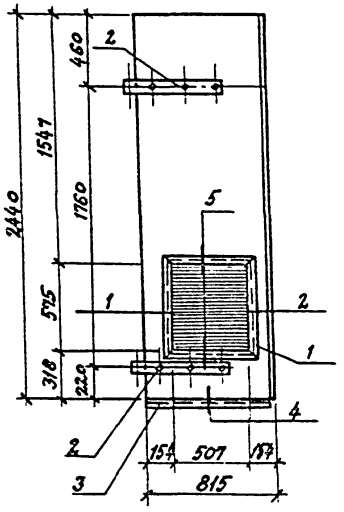

Формат	Зона	Поз.	Обозначение	Наименование	К-во на изд. КЖН —	К-во на изд. КЖН 01	Примечание
				Сборочные единицы			
		1	КЖН-96.1.1	Стальные жалюзи ВЖ2	1	1	
		2	-96.1.2	Петля подгибная ПП	2	2	
		3	-96.1.3	Уголок защитный У1	1	1	
				Материалы			
		4		Древесина ГОСТ 8486-66	0.19	0.14	м³
		5		Войлок ГОСТ 288-72	1.9	1.9	м²
		6		Сталь кровельная ГОСТ 19715-72	2.1	2.1	м²

Обозначение	Марка	Рис.
КЖН-96.1	П1П	1
-01	П1А	2

(1)

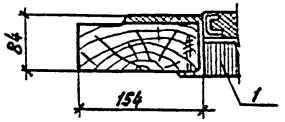

(2)

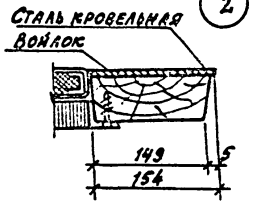

(3)

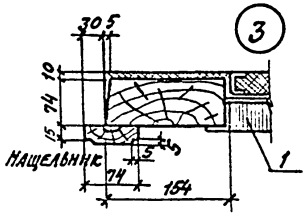

(4)

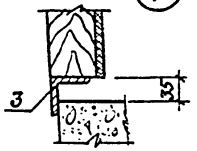

(5)

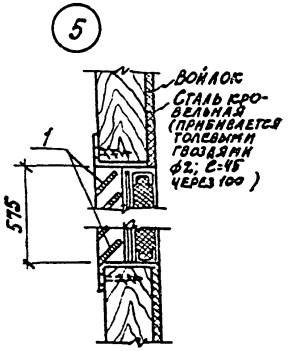

Нач. отд.	Рыбкина	
Гл. конст.	Лалкин	
Рук. гр.	Хмелькова	
Вед. инж.	Трофимова	
Инж.	Юрова	
Н. контр.	Лапкин	

ТП 503-4-40.86 КЖН-96.1

Полотно ворот (П1П; П1А)

Стадия	Масса	Масштаб
Р	см. табл.	
Лист 1	Листов 4	

Проектный институт

Копировал: Сам

Формат

Альбом IV

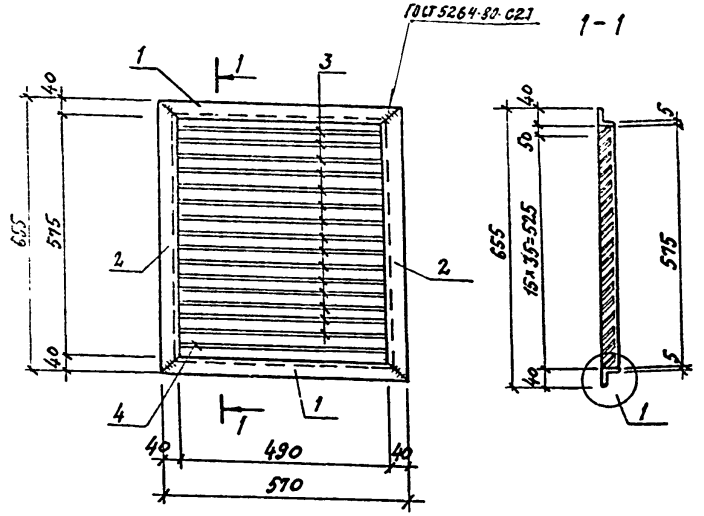

(1) Развертка пера

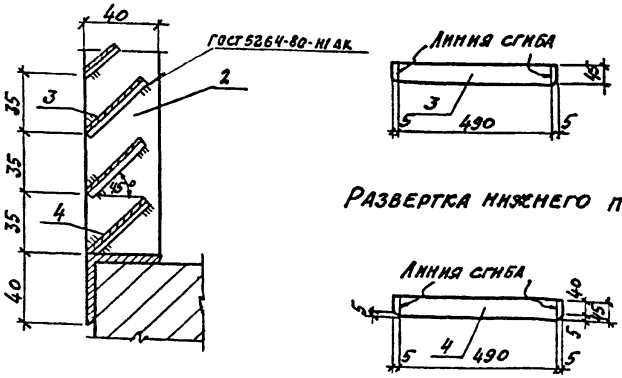

Развертка нижнего пера

Формат	Зона	Поз	Обозначение	Наименование	Кол.	Примечание
				Детали		
Б4		1	КЖН-96.1.1.1	Уголок $\frac{40\times5\ ГОСТ\ 8509\text{-}72^{*}}{Ст3кп2\ ГОСТ\ 535\text{-}79^{*}}$ ℓ-570	2	1.7 кг
Б4		2	-96.1.1.2	Уголок $\frac{40\times5\ ГОСТ\ 8509\text{-}72^{*}}{Ст3кп2\ ГОСТ\ 535\text{-}79^{*}}$ ℓ-655	2	2,0 кг
Б4		3	-96.1.1.3	Полоса $\frac{45\times1,5\ ГОСТ\ 19903\text{-}74^{*}}{Ст3кп2\ ГОСТ\ 14637\text{-}79^{*}}$ ℓ-500	15	0,3 кг
Б4		4	-96.1.1.4	Полоса $\frac{45\times1,5\ ГОСТ\ 19903\text{-}74^{*}}{Ст3кп2\ ГОСТ\ 14637\text{-}79^{*}}$ ℓ-500	1	0,3 кг

1. Сварные швы толщиной 5 мм за исключением перьев, которые привариваются швом 2 мм.
2. Варить тонким электродом, соблюдая режим сварки тонколистовых элементов.

Нач.отд.	Рыбкина		ТП 503-4-40.86 КЖИ-96.1.1
Гл.конст.	Лапкин		
Рук.гр.	Хмелькова		Стальные жалюзи ВЖ2
Вед.инж.	Трофимова		Стадия: Р; Масса: 12,2 кг; Масштаб:
Инж.	Юрова		Лист 2; Листов 4
Н.контр.	Лапкин		Проектный институт №2

Инв.№ подл. | Подпись и дата | Взам.инв.№

Копировал: Format

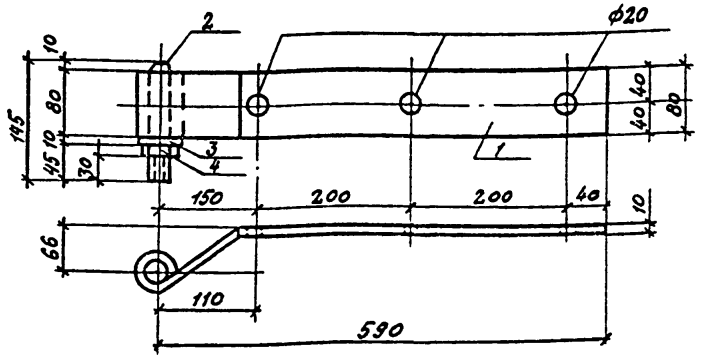

Формат	Зона	Поз.	Обозначение	Наименование	Кол.	Примеч.
				Документация		
А4			КЖ.И-ТУ.1	Технические условия к изготовлению арматурных и закладных деталей		
				Детали		
Б4		1	- 96.1.2.1	Полоса 80×10 ГОСТ 19903-74* / Вст3кп2 ГОСТ 14637-79* ℓ=700	1	4.4 кг
				Стандартные изделия		
		2		Болт М20×145 ГОСТ 7798-70*	1	
		3		Шайба М20 ГОСТ 11371-78*	1	
		4		Гайка М20 ГОСТ 5915-70*	1	

Нач.отд.	Рыбкина		
Гл.конст.	Лапкин		
Рук.гр.	Хмелькова		
Вед.инж.	Трофимова		
Инж.	Юрова		
Н.контр.	Лапкин		

ТП 503-4-40.86 КЖ.И-96.1.2

Петля подгибная ПП

Стадия	Масса	Масштаб
Р	5.04 кг	
Лист	Листов 1	

ПРОЕКТНЫЙ ИНСТИТУТ №2

Копировал: Формат

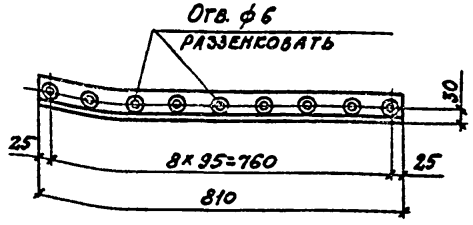

Нач.отд.	Рыбкина		
Гл.конст.	Лапкин		
Рук.гр.	Хмелькова		
Вед.инж.	Трофимова		
Инж.	Юрова		
Н.контр.	Лапкин		

ТП 503-4-40.86 КЖ.И-96.1.3

Уголок защитный У1

Стадия	Масса	Масштаб
Р	3.1 кг	
Лист	Листов 1	

Уголок 50×5 ГОСТ 8509-72* / Вст3кп2 ГОСТ 535-79* ℓ=810

ПРОЕКТНЫЙ ИНСТИТУТ №2

Копировал: Формат

Инв.№ подл. | Подпись и дата | Взам.инв.№

Альбом IV

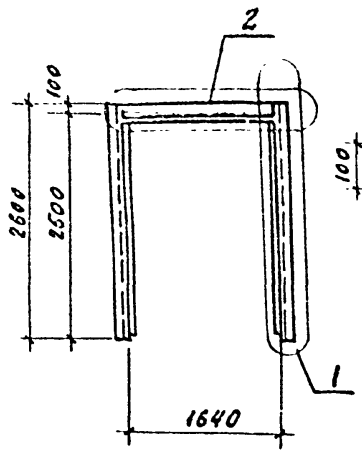

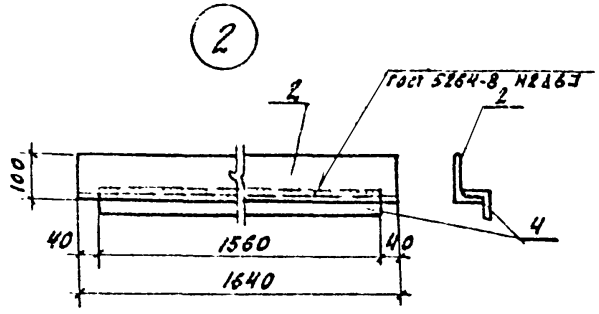

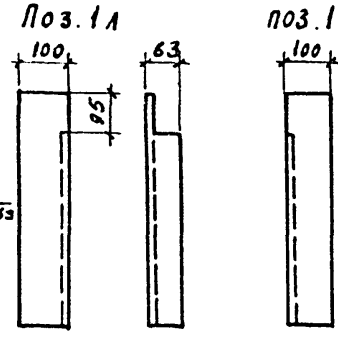

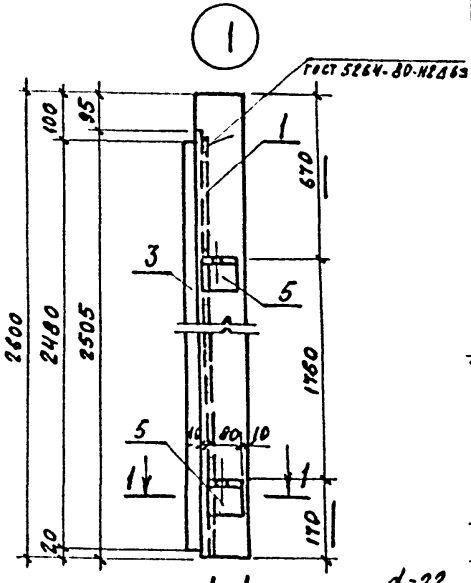

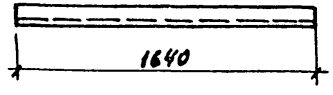

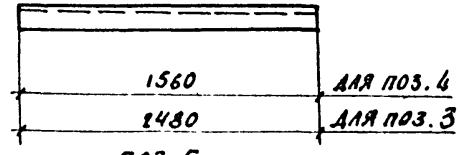

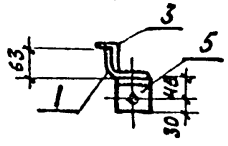

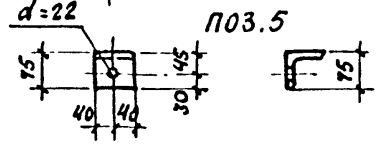

Формат	Зона	Поз.	Обозначение	Наименование	Кол.	Примечание
				Документация		
А4			НЖ.Н.-ТУ1	Технические условия по изготовлению арматурных и закладных деталей		
				Детали		
		1А1	-96.2.1	Уголок 100х63х8 ГОСТ 8510-72* / Ст3кп2 ГОСТ 535-79* L=1640	1	15.7 кг
		2	-96.2.2	Уголок 100х63х8 ГОСТ 8510-72* / Ст3кп2 ГОСТ 535-79* L=1630	1	16.1 кг
		3	-96.2.3	Уголок 50х5 ГОСТ 8509-72* / Ст3кп2 ГОСТ 535-79* L=2490	2	9.3 кг
		4	-96.2.4	Уголок 50х5 ГОСТ 8509-72* / Ст3кп2 ГОСТ 535-79* L=1550	1	5.5 кг
		5	-96.2.5	Уголок 75х5 ГОСТ 8509-72* / Ст3кп2 ГОСТ 535-79* L=80	4	0.72 кг

Поз. 3 и 4 приварить к поз. 1 и 2 прерывистым швом длиной 100 мм через ~150 мм.

Нач.отд.	Рыбкина	
Гл.конст.	Лялкин	
Рук.гр.	Хмелькова	
Вед.инж.	Трофимова	
Инж.	Юрова	
Н.контр.	Лялкин	

ТП 503-4-40.86 К 9.2.Н.-96.2

Рама ворот РВ1

Стадия	Масса	Масштаб
Р	94.5 кг	
Лист	Листов 1	

Проектный институт №2

Копировал:

Формат

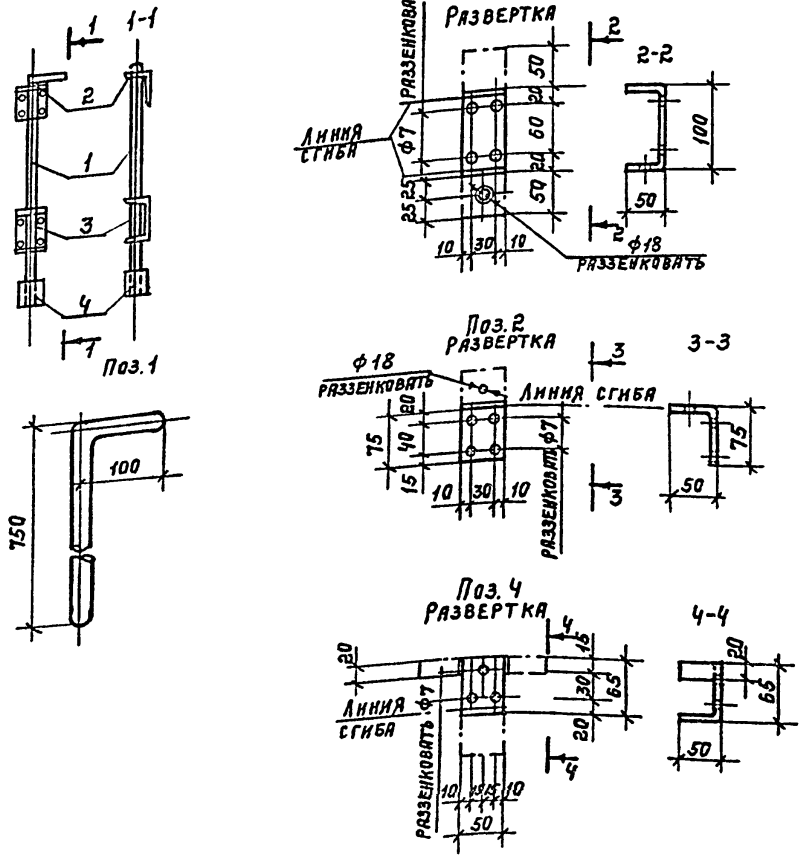

Формат	Зона	Поз.	Обозначение	Наименование	Кол	Примечание
				Документация		
А4			КЖ.И. -ТУ1	Технические условия к изготовлению арматурных и закладных изделий		
				Детали		
		1	-96.3.1	ф16 ГОСТ 5781-82* ℓ=850	1	1,34 кг
		2	-96.3.2	Полоса 50×6 ГОСТ 19903-74* ℓ=125 Вст3кп2 ГОСТ 14637-79*	1	0,28 кг
		3	-96.3.3	Полоса 50×6 ГОСТ 19903-74* ℓ=200 Вст3кп2 ГОСТ 14637-79*	1	0,47 кг
		4	-96.3.4	Полоса 115×6 ГОСТ 19903-74* ℓ=150 Вст3кп2 ГОСТ 14637-79*	1	0,80 кг

Нач.отд.	Рыбкина		ТП 503-4-40.86 КЖ.И.-96.3
Гл.конс.	Лапкин		
Рук.гр.	Хмелькова		Шпингалет нижний ШН.
Вед.инж.	Трофимова		Стадия: Р; Масса: 3,0 кг; Масштаб:
Инж.	Юрова		Лист; Листов
Н.контр.	Лапкин		Проектный институт

Копировал: Желеев. Формат

Альбом IV

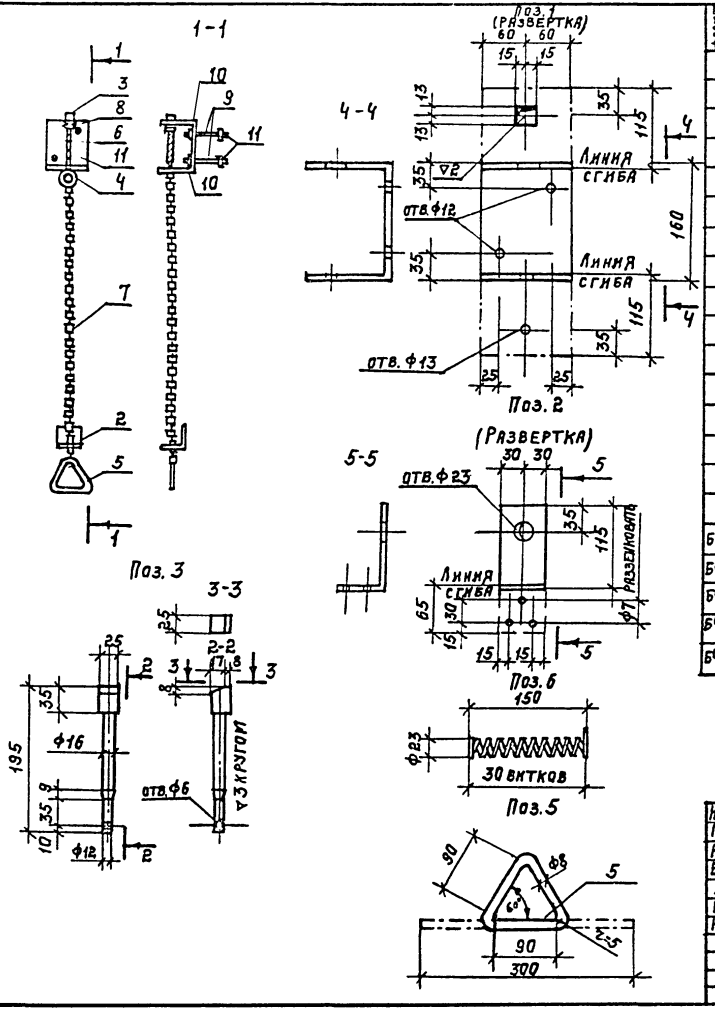

Формат	Зона	Поз.	Обозначение	Наименование	Кол	Примечан
				ДОКУМЕНТАЦИЯ		
			КЖИ. - ТУ1	Технические условия к изготовлению арматурных и закладных изделий		
				ДЕТАЛИ		
		1	—96,4.1	Полоса 8×120 ГОСТ 19903-74* / Вст3кп2 ГОСТ 14637-79* ℓ=390	1	2,96 кг
		2	—96,4.2	Полоса 6×60 ГОСТ 19903-74* / Вст3кп2 ГОСТ 14637-79* ℓ=180	1	0,51 кг
		3	—96,4.3	Сталь квадр. 25×25 ГОСТ 2590-71* / Вст3кп2 ГОСТ 14637-79* ℓ=195	1	0,96 кг
		4	—96,4.4	Труба×5 ГОСТ 3262-75* ℓ=170	1	0,02 кг
		5	—96,4.5	Ф8 АI ГОСТ 5781-82* ℓ=300	1	0,12 кг
		6	—96,4.6	Пружина Ф25 ГОСТ 9389-75* ℓ=150	1	0,08 кг
				СТАНДАРТНЫЕ ИЗДЕЛИЯ		
Б4		7		Цепь ГОСТ 7070-75 ℓ=1100	1	0,33 кг
Б4		8		Шайба М16 ГОСТ 11371-78*	1	0,02 кг
Б4		9		Болт М10×100 ГОСТ 7798-70*	2	0,07 кг
Б4		10		Гайка М10 ГОСТ 5915-70*	2	0,01 кг
Б4		11		Шайба М10 ГОСТ 6958-78*	2	0,01 кг

Нач. отд.	Рыбкина	
Гл. конст	Лапкин	
Рук. гр.	Хмелькова	
Вед. инж	Трофимова	
Инж.	Бурдо	
Провер.	Трофимова	
Н. контр.	Лапкин	

ТП 503-4-40.86 КЖ.И. - 96.4

Защелка пружинная ЗП.

Стадия	Масса	Масштаб
Р	5,2 кг	

Лист | Листов

Проектный институт №2

Инв. № подл. | Подпись и дата | Взам. инв. №

Копировал: Мелев. Формат

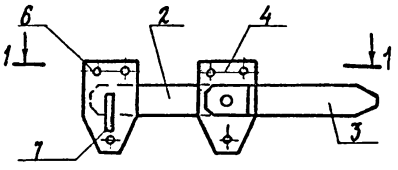

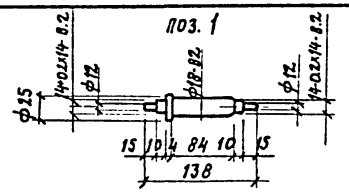

1-1

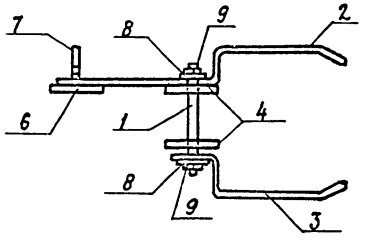

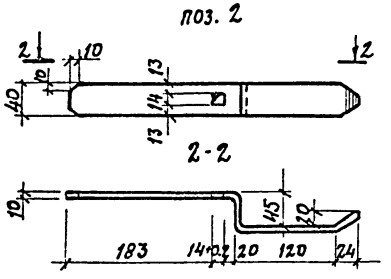

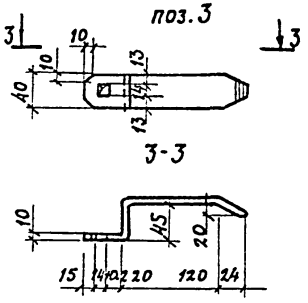

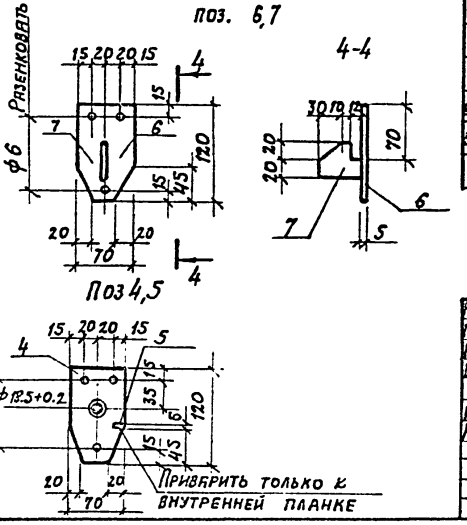

Формат	Зона	Поз.	Обозначение	Наименование	Кол.	Примечан.
				Документация		
			КЭК.И.-ТУ	Технические условия к изготовлению арматурных изакладных изделий		
				Детали		
		1	КЭК.И-96.5.1	Ф28 А I ГОСТ 5781-82* ℓ=140	1	0,68 кг
		2	—96.5.2	Полоса 10хЧ0 ГОСТ 19903-74* ℓ=480 Вст3кп2 ГОСТ 14637-79*	1	1,26 кг
		3	—96.5.2-01	Полоса 10хЧ0 ГОСТ 19903-74* Вст3кп ГОСТ 14637-79* ℓ=250	1	0,79 кг
		4	—96.5.3	Б-2 6х70 ГОСТ 19903-74* Полоса Вст3кп2 ГОСТ 14637-79* ℓ=120	2	0,33 кг
		5	—96.5.4	Б2 6х10 ГОСТ 19903-74* Полоса Вст3кп2 ГОСТ 14637-79* ℓ=10	1	0,01 кг
		6	—96.5.3-01	Б2 6х70 ГОСТ 19903-74* Полоса Вст3кп2 ГОСТ 14637-79* ℓ=120	1	0,33 кг
		7	—96.5.2-02	Б-2 10х40 ГОСТ 19903-74* Полоса Вст3кп2 ГОСТ 14637-79* ℓ=52	1	0,16 кг
				Стандартные изделия		
БЧ		8		Шайба М12 ГОСТ 11371-78*	2	0.001 кг
БЧ		9		Гайка М12 ГОСТ 5915-70*	2	0.001 кг

Отверстия сверленые

Нач.отд.	Рыбкина		ГП 503-4-40.86 КЭК.И.-96.5
Гл.конст.	Лапкин		
Рук.гр.	Хмелькова		Щеколда фалевая Щф
Ведущ.	Трофимова		
Инж.	Бурдо		
Провер.	Трофимова		
Н.контр.	Лапкин		

Стадия	Масса	Масштаб
Р	3.9 кг	
Лист	Листов 1	

Проектный институт №2

Копировал: Формат

Альбом IV

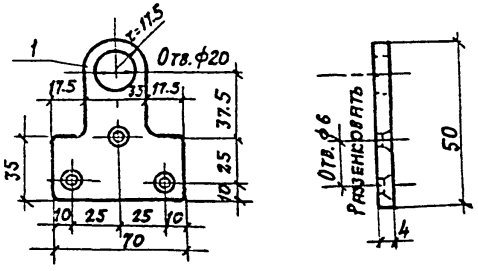

Нач. отд.	Рыбкина		
Гл. конст.	Лапкин		
Рук. гр.	Хмелькова		
Вед. инж.	Трофимова		
Инж.	Юрова		
Н. констр.	Лапкин		

ТП 503-4-40. 86 КЖ.И.-96.6

Пробой Т90

Стадия	Масса	Масштаб
Р	0.12 кг	

Лист | Листов 1

Полоса $\frac{70\times4\ ГОСТ19903-74^{*}}{В\ ст3\ кп2\ ГОСТ14637-79^{*}}$ $\ell=90$

Проектный институт №2

Копировал: Д-

Формат

Инв. № подл. | Подпись и дата | Взамен инв. №

Сварка ручная дуговая

Рис. 1

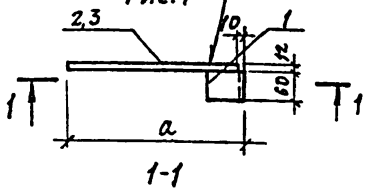

Рис. 2

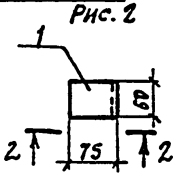

2-2

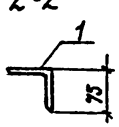

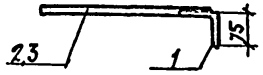

Обозначение	Марка	Рис.	a мм	Масса кг
КЭК.И.-97	МС1	1	400	0.7
-01	МС2	2	—	0.4
-02	МС3	1	300	0.6

Формат	Зона	Поз	Обозначение	Наименование	Кол	Примечание
				Документация		
А4			КЭК.И.-ТУ1	Технические условия по изготовлению арматурных и закладных изделий		
				Детали		
Б4		1	-9.7.1	Уголок 75х6 ГОСТ 8509-72 Ст3 пс 6 ГОСТ 535-79* ℓ=60	1	0.4кг
				Переменные данные для исполнений		
				КЭК.И-97(МС1)		
Б4		2	-97.2	ф12 AI ГОСТ 5781-82* ℓ=390	1	0.3кг
				КЭК.И.-97-02(МС3)		
Б4		3	-97.3	ф12 AI ГОСТ 5781-82* ℓ=290	1	0.2кг

Нач. отд.	Рыбкина	ТП 503-4-40.86	КЭК.И.-97
Гл. конс.	Лапкин		
Рук. гр.	Хмелькова	Изделие соединительное (МС1÷МС3)	Стадия: Р; Масса: см. табл.; Масштаб:
Вед. инж.	Трофимова		Лист; Листов 1
Инж.	Юрова		Проектный институт №2
Н. контр.	Лапкин		

Копировал: Формат

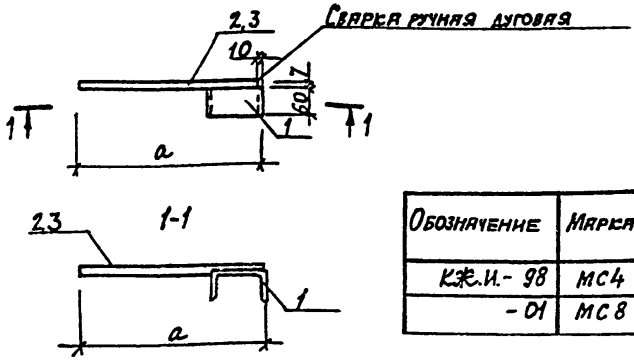

Обозначение	Марка	Q мм	Масса кг
КЭК.И.-98	МС4	300	0.8
-01	МС8	400	0.9

Формат	Зона	Поз.	Обозначение	Наименование	Кол	Примечание
				Документация		
А4			КЭК.И.-ТУ1	Технические условия по изготовлению арматурных изкладных изделий		
				Детали		
Б4		1	-98.1	Швеллер 12 ГОСТ 8240-72* Ст3кп2 ГОСТ 535-79* ℓ=60	1	0.6кг
				Переменные данные для исполнений		
				КЭК.И.-98(МС4)		
Б4		2	-98.2	ф12 AI ГОСТ 5781-82* ℓ=290	1	0.2кг
				КЭК.И.-98-01(МС8)		
Б4		3	-98.3	ф12 AI ГОСТ 5781-82* ℓ=390	1	0.3кг

Инв. № подл. | Подпись и дата | Взам. инв. №

Нач. отд.	Рыбкина	ТП 503-4-40.86	КЭК.И.-98
Гл. конст.	Лапкин		
Рук. гр.	Хмелькова	Изделие соединительное (МС4; МС8)	Стадия: Р; Масса: см. табл.; Масштаб:
Вед. инж.	Трофимова		Лист; Листов 1
Инж.	Юрова		Проектный институт №2
Н. контр.	Лапкин		

Копировал: Формат

Рис. 1

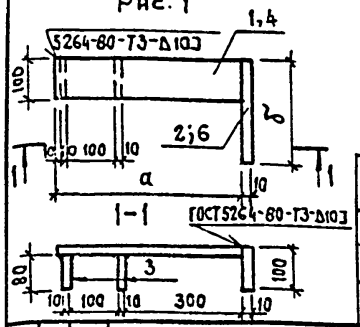

Рис. 2

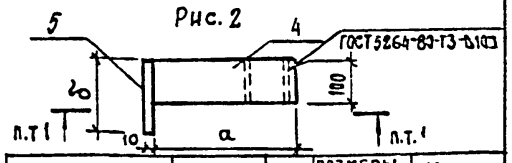

Обозначение	Марка	Рис	Размеры мм a	Размеры мм δ	Масса кг
КЖИ.-99	МС5	1	430	300	7,0
- 01	МС6	2	320	250	5,7
- 02	МС7	1	320	550	8,0

Формат	Зона	Поз.	Обозначение	Наименование	Кол.	Примечание
				Документация		
			КЖ.И.-ТУ1	Технические условия по изготовлению арматурных и закладных изделий.		
				Детали		
Б.4		1	КЖ.И.-99.1	Полоса $\frac{\text{Б10х160 ГОСТ 19903-74*}}{\text{Вст3 кп2 ГОСТ 14637-79*}}$ ℓ=80	2	0,6 кг
			Переменные данные для исполнений			
				КЖ.И.-99 (МС5)		
Б.4		2	КЖ.И.-99.2	Полоса $\frac{\text{Б10х100 ГОСТ 19903-74*}}{\text{Вст3 кп2 ГОСТ 14637-79*}}$ ℓ=430	1	3,4 кг
Б.4		3	- 99.3	Полоса $\frac{\text{Б10х100 ГОСТ 19903-74*}}{\text{Вст3 кп2 ГОСТ 14637-79*}}$ ℓ=300	1	2,4 кг
				КЖ.И.-99-01 (МС6)		
Б.4		4	- 99.4	Полоса $\frac{\text{Б10х100 ГОСТ 19903-74*}}{\text{Вст3 кп2 ГОСТ 14637-79*}}$ ℓ=320	1	2,5 кг
Б.4		5	- 99.5	Полоса $\frac{\text{Б10х100 ГОСТ 19903-74*}}{\text{Вст3 кп2 ГОСТ 14637-79*}}$ ℓ=250	1	2,0 кг
				КЖ.И.-99-02 (МС7)		
Б.4		4	- 99.4	Полоса $\frac{\text{Б10х100 ГОСТ 19903-74*}}{\text{Вст3 кп2 ГОСТ 14637-79*}}$ ℓ=320	1	2,5 кг
Б.4		6	- 99.6	Полоса $\frac{\text{Б10х100 ГОСТ 19903-74*}}{\text{Вст3 кп2 ГОСТ 14637-79*}}$ ℓ=550	1	4,3 кг

Взамен инв.№ | Подпись и дата | Инв.№ подл.

Нач. отд.	Рыбкина	
Гл. констр.	Лапкин	
Рук. гр.	Хмелькова	
Вед. инж.	Трофимова	
Инж.	Юрова	
Н. контр.	Лапкин	

ТП 503-4-40.86 КЖИ.-99

Изделие соединительное (МС5 ÷ МС7)

Стадия	Масса	Масштаб
Р	См. табл.	
Лист	Листов 1	

Проектный институт № 2

Формат

Рис. 1

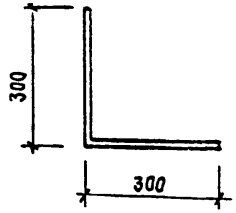

Рис. 2

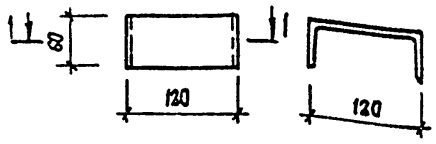

1-1

Обозначение	Марка	Рис.	Материал	Масса кг
КЖ.И.-100	МС9	1	ФБАI ГОСТ 5781-82 ℓ=600	0.1
- 01	МС10	2	Швеллер $\frac{\text{12 ГОСТ 8240-72*}}{\text{Вст3 кп2 ГОСТ 535-79*}}$ ℓ=60	0.6

Взамен инв.№ | Подпись и дата | Инв.№ подл.

Нач. отд.	Рыбкина	
Гл. констр.	Лапкин	
Рук. гр.	Хмелькова	
Вед. инж.	Трофимова	
Инж.	Юрова	
Н. контр.	Лапкин	

ТП 503-4-40.86 КЖ.И.-100

Изделие соединительное (МС9; МС10)

Стадия	Масса	Масштаб
Р	См. табл.	
Лист	Листов 1	

Проектный институт № 2

Формат

Рис. 1

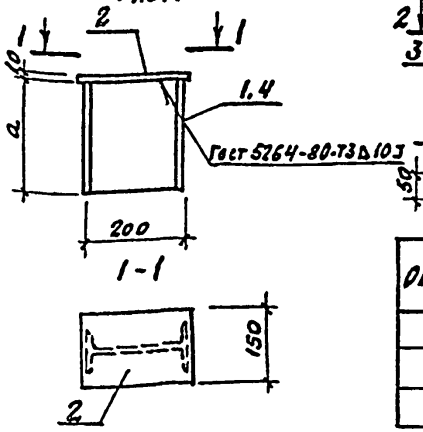

Рис 2

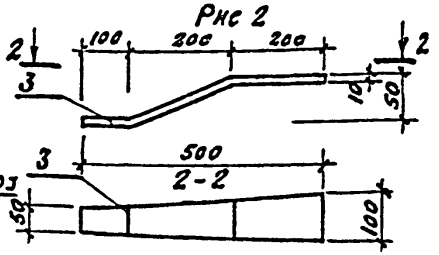

Обозначение	Марка	Рис	a мм	Масса кг
КЖН-101	мс 11	1	70	3,9
-01	мс 12	2	—	3,9
-02	мс 14	1	190	6,1

Формат	Зона	Поз.	Обозначение	Наименование	Кол.	Примечание
				Документация		
А4			КЖН-ТУ1	Технические условия по изготовлению арматурных и закладных изделий		
				КЖ.Н.-101 (мс11)		
Б.Ч		1	КЖ.Н-101.1	Двутавр 18 ГОСТ 8239-72* / Вст3 сп5 ГОСТ 535-79* L=70	1	1,3 кг
Б.Ч		2	-101.2	Полоса 6 10х220 ГОСТ 19903-74* / Вст3кп2 ГОСТ 14637-79* L=150	1	2,6 кг
				КЖН-101-01 (мс12)		
		3	-101.3	Полоса 6 10х500 ГОСТ 19903-74* / Вст3кп2 ГОСТ 14637-79* L=100	1	3,9 кг
				КЖ.Н.-101-02 (мс14)		
Б.Ч		2	-101.2	Полоса 6 10х220 ГОСТ 19903-74* / Вст3кп2 ГОСТ 14637-79* L=150	1	2,6 кг
Б.Ч		4	-101.4	Двутавр 18 ГОСТ 8239-72* / Вст3сп5 ГОСТ 535-79* L=150	1	3,5 кг

Нач. отд.	Рыбкина		ТП 503-4-40.86 КЖ.Н.-101
Гл. конст.	Лапкин		
Рук. гр.	Хнелькова		Изделие соединительное (мс11; мс12; мс14)
Вед. инж.	Трофимова		Стадия: Р; Масса: См. табл.; Масштаб:
Инж.	Юрова		Лист; Листов 1
Н. контр.	Лапкин		Проектный институт №2

Копировал: Формат

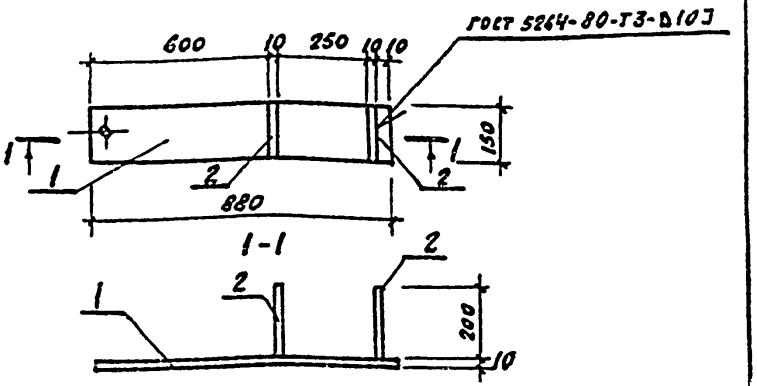

Формат	Зона	Поз.	Обозначение	Наименование	Кол.	Примечание
				Документация		
А4			КЖН-ТУ1	Технические условия по изготовлению арматурных и закладных изделий		
				КЖ.Н.-102 (мс13)		
Б.Ч		1	КЖ.Н.-102.1	Полоса 6 10х150 ГОСТ 19903-74* / Вст3кп2 ГОСТ 14637-79* L=880	1	10,4
Б.Ч		2	-102.1-01	Полоса 6 10х150 ГОСТ 19903-74* / Вст3кп2 ГОСТ 14637-79* L=200	2	2,4

Инв. № подл. | Подпись и дата | Взам. инв. №

Нач. отд.	Рыбкина		ТП 503-4-40.86 КЖ.Н.-102
Гл. конст.	Лапкин		
Рук. гр.	Хнелькова		Изделие соединительное (мс13)
Вед. инж.	Трофимова		Стадия: Р; Масса: 12,8 кг; Масштаб:
Инж.	Юрова		Лист; Листов 1
Н. контр.	Лапкин		Проектный институт №2

Копировал: Формат

Альбом IV

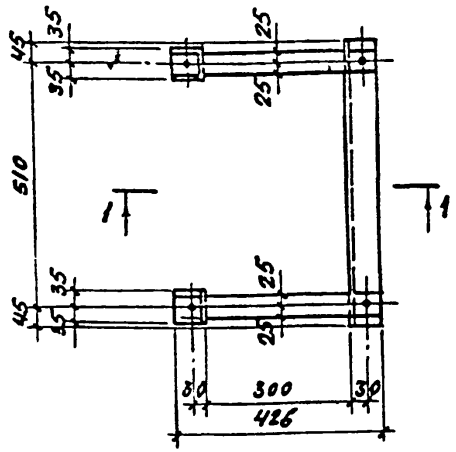

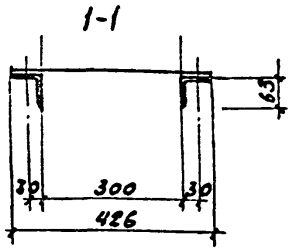

Формат	Зона	Позиц.	Обозначение	Наименование	Кол.	Примеч.
				Документация		
А4			КЖ.Н.-ТУ1	Технические условия к изготовлению арматурных и закладных деталей		
				Детали		
Б.4		1	КЖ.Н.-103.1	Полоса $\frac{Б\text{-}50\times8\ ГОСТ\ 19903\text{-}74^*}{ВСТ3\ КП2\ ГОСТ\ 14637\text{-}79^*}$ ℓ=380	2	1.2 кг
Б.4		2	-103.2	Уголок $\frac{L63\times6\ ГОСТ\ 8509\text{-}72^*}{ВСТ3\ КП2\ ГОСТ\ 535\text{-}79^*}$ ℓ=700	1	4 кг
Б.4		3	-103.3	Уголок $\frac{L63\times6\ ГОСТ\ 8509\text{-}72^*}{ВСТ3\ КП2\ ГОСТ\ 535\text{-}79^*}$ ℓ=70	2	0,4 кг
				Стандартные изделия		
Б.4		4	-103.4	Болт $\frac{Ф16\ ГОСТ\ 7798\text{-}70^*}{ВСТ3\ КП2\ ГОСТ\ 535\text{-}79^*}$ ℓ=50	4	0,17 кг
Б.4		5	-103.5	Гайка $\frac{М16\ ГОСТ\ 5915\text{-}70^*}{ВСТ3\ КП2\ ГОСТ\ 535\text{-}79^*}$	4	0.03 кг
Б.4		6	-103.6	Шайба $\frac{32\times16,5\times3\ ГОСТ\ 11371\text{-}78}{ВСТ3\ КП2\ ГОСТ\ 535\text{-}79^*}$	4	0.01 кг

Нач. отд.	Рыбкина	
Гл. конст.	Лапкин	
Рук. гр.	Хмелькова	
Вед. инж.	Трофимова	
Ст. арх.	Чистякова	
Н. контр.	Лапкин	

ТП 503-4-40. 86 КЖ.Н.-103

Изделие соединительное (мс 15)

Стадия	Масса	Масштаб
Р	8,04 кг	

Лист | Листов 1

Проектный институт № 2

Копировал: Формат

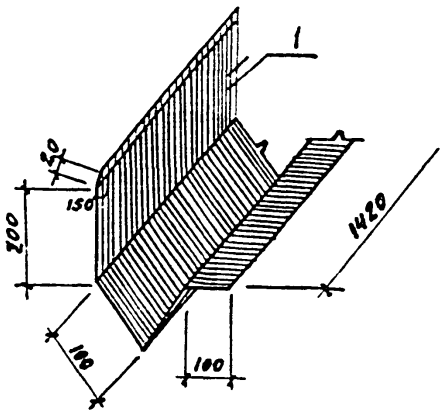

Нач. отд.	Рыбкина	
Гл. конст.	Лапкин	
Рук. гр.	Хмелькова	
Вед. инж.	Трофимова	
Инж.	Карпова	
Н. контр.	Лапкин	

Инв. № подл. | Подпись и дата | Взам. инв. №

ТП 503-4-40. 86 КЖ.Н.-104

Компенсатор (мс 16)

Стадия	Масса	Масштаб
Р	4,8 кг	

Лист | Листов 1

Лист 07 ГОСТ 7118-78 ℓ=680

Проектный институт № 2

Формат

Альбом IV

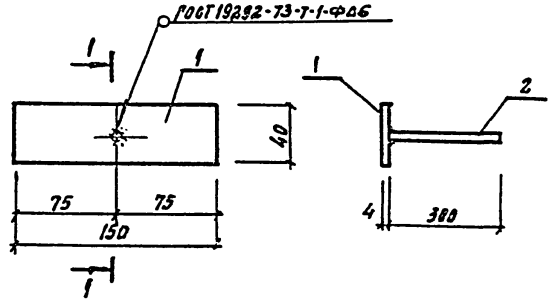

Формат	Зона	Поз.	Обозначение	Наименование	Кол.	Примечание
				Документация		
			КЖИ ТУ 1	Технические условия по изготовлению		
				Арматурных и закладных изделий		
				Детали		
Б.Ч		1	КЖИ-105-1	Полоса $\frac{БЧ\cdot40\ ГОСТ\ 19903-74^{а}}{ВСТ3\ КП2\ ГОСТ\ 14637-79^{а}}$ $l=150$	1	1.9 кг
Б.Ч		2	- 105.2	ФБА1 ГОСТ 5781-82* $l=300$	1	0.1 кг

Нач. отд.	Рыбкина	
Гл. конст.	Лапкин	
Рук. гр.	Хмелькова	
Зад. инж.	Трофимова	
Инж.	Юрова	
Н. контр.	Лапкин	

ТП 503-4-40.86 КЖИ-105

Изделие соединительное МС 17

Стадия	Масса	Масштаб
Р	2.0 кг	

Лист | Листов 1

ПРОЕКТНЫЙ ИНСТИТУТ № 2

Копировал Спор. Формат

Взам. инв. №

Подпись и дата

Инв. № подл.

Стадия	Масса	Масштаб

Лист | Листов

ПРОЕКТНЫЙ ИНСТИТУТ № 2

Альбом III

Формат	Зона	Поз.	Обозначение	Наименование	Количество на изделие															Примечание
						01	02	03	04	05	06	07	08	09	10	11	12	13	14	15	16	
				Документация																		
				Панели перегородочные сборочный чертеж																		
				Сборочные единицы																		
А3			КНМ-106.1	Рама деревянная РД-1	1																	
А3			-106.1-01	Рама деревянная РД-2		1																
А3			-106.1-02	Рама деревянная РД-3			1															
А3			-106.1-03	Рама деревянная РД-5				1														
А3			-106.2	Рама деревянная РД-6					1													
А3			-106.2-01	Рама деревянная РД-7						1												
А3			-106.2-02	Рама деревянная РД-8							1											
А3			-106.1-04	Рама деревянная РД-9								1										
А3			-106.1-05	Рама деревянная РД-10									1									
А3			-106.3	Рама деревянная РД-11										1								
А3			-106.3-01	Рама деревянная РД-12											1							
А3			-106.3-02	Рама деревянная РД-13												1						
А3			-106.1-06	Рама деревянная РД-14													1					
А3			-106.1-07	Рама деревянная РД-15														1				
А3			-106.2-03	Рама деревянная РД-16															1			
А3			-106.1-08	Рама деревянная РД-17																1		
А3			-106.1-09	Рама деревянная РД-18																	1	
				Материалы																		
		1		Плиты асбестоцементные плоские ГОСТ 18124-75*	2.02	4.96	1.62	3.74	1.2	1.49	0.25	4.9	5.54	0.91	0.9	1.25	14.1	11.44	0.49	11.24	5.52	м2
		2		Минераловатные плиты ГОСТ 9573-82	0.173	0.116	0.028	0.185	0.011	0.015	0.001	0.111	0.202	0.019	0.016	0.027	0.364	0.287	0.009	0.337	0.160	м3
		3		Стандартные изделия. Шурупы 6Ø15.0 ГОСТ 1145-80	1.97	1.8	1.46	1.69	0.72	0.8	0.37	1.81	1.86	0.74	0.74	0.79	2.66	2.59	0.45	2.34	1.87	кг

Нач. отд.	Рыбкина	
Гл. конст.	Лапкин	
Рук. гр.	Хмелькова	
Вед. инж.	Трофимова	
Инж.	Юрова	
Н. контр.	Лапкин	

ТП 503-4-40.86 КНМ-106

Панель перегородочная (ПА-1 - ПА-3; ПА-5 ÷ ПА-18)

Стадия	Лист	Листов
Р		1

Проектный институт №2

Копировал Формат

Альбом 1

Рис. 1

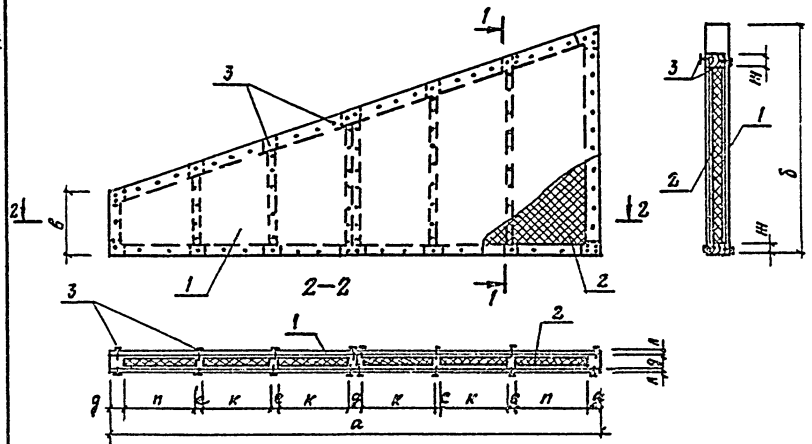

Рис. 2

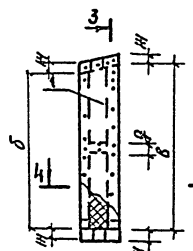

3-3

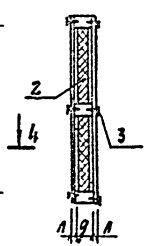

Рис. 3

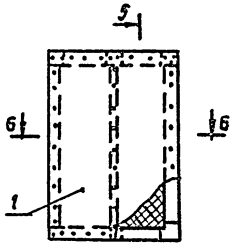

5-5

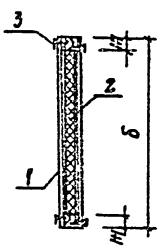

Обозначение	Марка	Рис.	Размеры, мм									Масса кг
			а	б	в	д	е	м	н	к	л	
КЖИ-106	ПА-1	1	2880	1310	1130	60	25	50	420	440	10	205.83
-01	ПА-2	1	2880	1130	590	60	25	50	420	440	10	148.98
-02	ПА-3	1	2350	590	100	60	25	50	355	340	10	53.72
-03	ПА-5	1	2540	1150	320	60	25	50	390	370	10	121.31
-04	ПА-6	2	200	2950	3000	60	—	50	80	—	10	43.12
-05	ПА-7	2	200	3670	3720	60	—	50	80	—	10	53.12
-06	ПА-8	2	200	620	620	60	—	50	80	—	10	10.07
-07	ПА-9	1	2930	1050	1050	60	25	50	345	340	10	148.51
-08	ПА-10	1	2640	1050	1050	60	25	50	390	395	10	187.36
-09	ПА-11	3	680	570	—	60	25	50	270	265	10	29.12
-10	ПА-12	3	670	670	—	60	25	50	265	260	10	28.04
-11	ПА-13	3	680	920	—	60	25	50	270	265	10	36.05
-12	ПА-14	1	2640	2670	2670	60	25	50	390	395	10	407.56
-13	ПА-15	1	2140	2670	2670	60	25	50	340	295	10	333.11
-14	ПА-16	2	200	1220	1220	60	—	50	80	—	10	18.17
-15	ПА-17	1	2880	2350	1450	60	25	50	420	440	10	339.36
-16	ПА-18	1	2560	1450	690	60	25	50	390	380	10	174.83

Нач. отд.	Рыбкина	
Гл. констр.	Лапенин	
Рук. гр.	Хмельков	
Вед. инж.	Трофимова	
Инж.	Юрова	
Н. контр.	Лапкин	

ТП 503-4-40.86 КЖИ.-106 ОБ

Панель перегородочная (ПА-1÷ПА-3, ПА-5÷ПА-18) Сборочный чертеж

Стадия	Масса	Масштаб
Р	см. табл.	

Лист | Листов 1

Проектный институт

Копировал | Формат

ПА-4

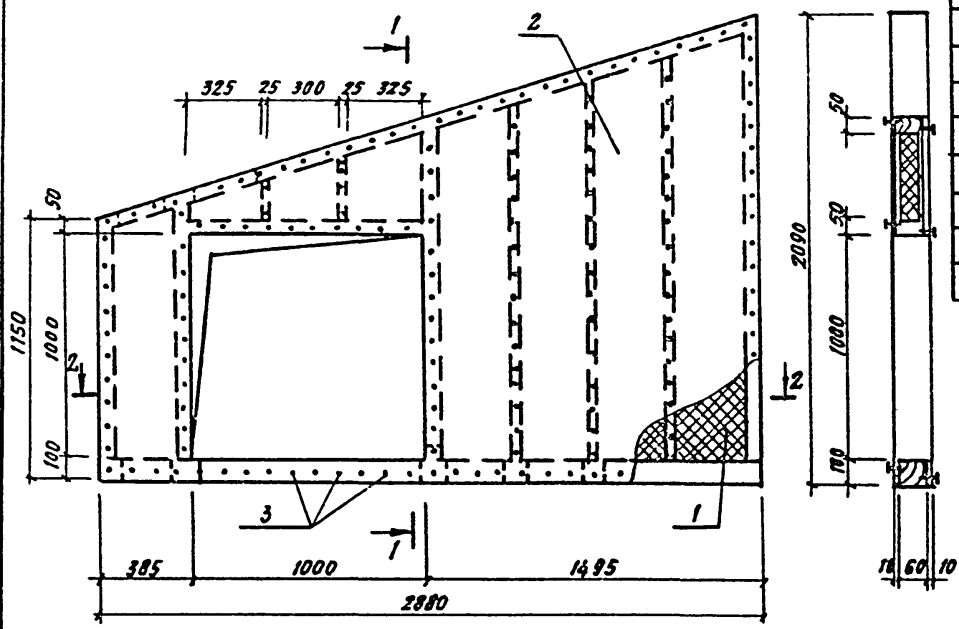

2-2

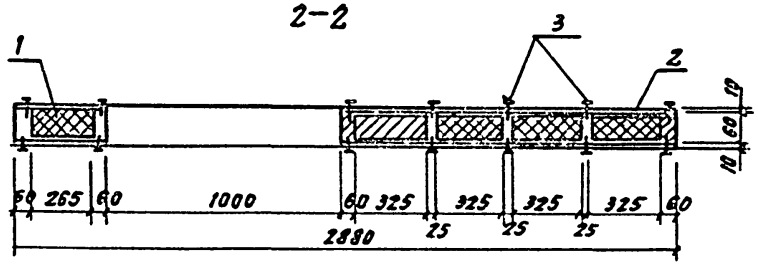

Формат	Зона	Поз.	Обозначение	Наименование	Кол.	Примечание
				Сборочные единицы		
			КЖИ-107.1	Рама деревянная РД-4	1	
				Материалы		
		1		Минераловатные плиты ГОСТ 9573-82	0,465	м³
		2		Плиты асбестоцементные плоские ГОСТ 18124-75*	17,46	м²
		3		Стандартные изделия. Шурупы 6,0×5,0 ГОСТ 1145-80*	3,0	кг

Нач. отд.	Рыбкина	
Гл. конс.	Лапкин	
Рук. гр.	Хмелькова	
Вед. инж.	Трофимова	
Инж.	Юрова	
Н. контр.	Лапкин	

ТП 503-4-40.86 КЖИ-107

Панель перегородочная ПА-4

Стадия	Масса	Масштаб
Р	408,00 кг	
Лист	Листов 1	

Проектный институт №2

Копировал

Формат

Инв. № подл. | Подпись и дата | Взам. инв. №

Альбом IV

Рис. 1

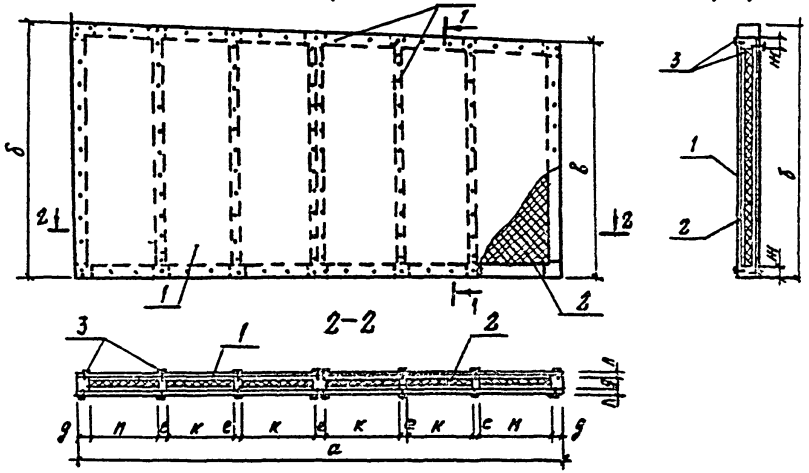

Рис. 2

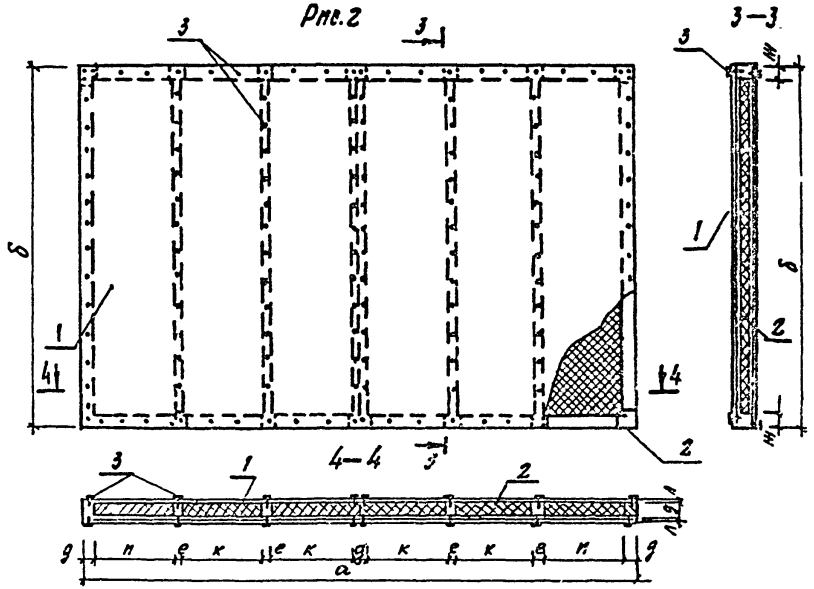

Формат	Зона	Поз.	Обозначение	Наименование	Кол-во на кол-ю КЖИ-108 —	01	02	
				Сборочные единицы				
А3			КЖИ-108.1	Рама деревянная РД 19	1			
А3			-108.1-01	Рама деревянная РД 20		1		
А3			-108.2	Рама деревянная РД 21			1	
				Материалы				
		1		Минераловатные плиты ГОСТ 9573-82	0.23	0.281	0.254	м³
		2		Плиты асбестоцементные плоские ГОСТ 18124-75*	8.96	10.54	10.04	м²
		3		Стандартные изделия Шурупы 60×50 ГОСТ 1145-80*	2.25	2.15	2.34	кг

Обозначение	Марка	Рис	Размеры, мм а	б	в	д	е	ж	п	к	л	Масса, кг
КЖИ-108	ПА 19	1	2760	1680	1570	60	25	50	420	410	10	318.0
-01	ПА 20	1	2670	1570	1470	60	25	50	395	480	10	288.4
-02	ПА 21	2	2670	1880		60	25	50	395	480	10	340.9

Нач. отд.	Рыбкина	
Гл. конст.	Лапкин	
Рук. гр.	Хмелькова	
Вед. ин.	Трофимова	
Инж.	Кадыкова	
Н. конт.	Лапкин	

ТП 503-4-40.86 КЖИ-108

Панель перегородочная (ПА19; П20; ПА 21)

Стадия	Масса	Масштаб
Р	см табл.	
Лист	Листов 1	

Проектный институт №2

Копировал

Формат

Альбом IV

Формат	Зона	Поз.	Обозначение	Наименование	Кол-во на позиционе										Приме-чание
					-	01	02	03	04	05	06	07	08	09	
				Документация											
А4			ТУ2	Технические условия на изготовление деревянных изделий											
				Сборочные единицы											
А3		1	КМИ-106.1.1	Изделие соединительное Н-1	2										2.78 кг
А3		2	-106.1.2	Изделие соединительное Н-2	8										1.46 кг
А3		3	-106.1.2-01	Изделие соединительное Н-3	2										1.46 кг
А3		4	-106.1.3	Изделие соединительное Н-4	4	4		2	8	8	8	8	4	4	2.53 кг
А3		5	-106.1.3.-01	Изделие соединительное Н-5	8	8	8	8	16	16	16	16	8	8	1.42 кг
А3		6	-106.1.3-02	Изделие соединительное Н-6	2	2	2	2	4	4	4	4	2	2	1.42 кг
А3		7	КМИ-106.1-1-01	Изделие соединительное Н-7		2									3.04 кг
А3		8	-106.1.2-02	Изделие соединительное Н-8		8	8								1.96 кг
А3		9	-106.1.2-03	Изделие соединительное Н-9		2	2								1.96 кг
А3		10	-106.1.1-02	Изделие соединительное Н-10		2	2								2.71 кг
А3		11	-106.11-03	Изделие соединительное Н-11									2		3.32 кг
А3		12	-106.1.2-04	Изделие соединительное Н-12				8					8		1.65 кг
А3		13	-106.1.2-05	Изделие соединительное Н-13				2					2		1.65 кг
А3		14	-106.1.1-04	Изделие соединительное Н-14				2					2		2.76 кг
А3		15	-106.1.1-05	Изделие соединительное Н-15										2	3.17 кг
А3		16	-106.1.2-06	Изделие соединительное Н-16										8	1.6 кг
А3		17	-106.1.2-07	Изделие соединительное Н-17										2	1.6 кг
А3		18	-106.1.1-06	Изделие соединительное Н-18										2	2.73 кг
А3		19	-106.1.1-07	Изделие соединительное Н-19	2										2.66 кг
А3		72	-106.1.4	Изделие соединительное Н-20			2								1.7 кг
А3		73	-106.1.4-01	Изделие соединительное Н-21				2							4.46 кг
		74	1.431-20 вып.3	Петля МП1	2	2	2	2	2	2	2	2	2	2	0.7 кг

Нач.отд.	Рыбкина		ТП 503-4-40.86 КМИ-106.1
Гл.констр.	Лапкин		
Рук.гр.	Хмелькова		Рама деревянная (РД-1÷РД-3; РД-5, РД-9, РД-10, РД-14, РД-15, РД-17; РД-18)
Вед.инж.	Трофимова		Стадия: Р; Лист: 1; Листов: 3
Инж.	Юрова		Проектный институт №2
Н.контр.	Лапкин		

Инв.№ подл. | Подпись и дата | Взам.инв.№

Альбом V

Формат	Зона	Поз.	Обозначение	Наименование	Кол-во на исполнение										Примечание
					-	01	02	03	04	05	06	07	08	09	
				Детали											
		20	КЖИ-106.1.5	Брус 60х50 ГОСТ 8486-66 ℓ=2880	1	1							1		
		21	-106.1.5-01	Брус 60х50 ГОСТ 8486-66 ℓ=2886	1										
		22	-106.1.5-02	Брус 60х50 ГОСТ 8486-66 ℓ=2930		1									
		23	-106.1.5-03	Брус 60х50 ГОСТ 8486-66 ℓ=2350			1								
		24	-106.1.5-04	Брус 60х50 ГОСТ 8486-66 ℓ=2400			1								
		25	-106.1.5-05	Брус 60х50 ГОСТ 8486-66 ℓ=2540				1							
		26	-106.1.5-07	Брус 60х50 ГОСТ 8486-66 ℓ=2673				1							
		27	-106.1.5-07	Брус 60х50 ГОСТ 8486-66 ℓ=2330					2						
		28	-106.1.5-08	Брус 60х50 ГОСТ 8486-66 ℓ=2640						2	2				
		29	-106.1.5-09	Брус 60х50 ГОСТ 8486-66 ℓ=2140								2			
		30	-106.1.5-10	Брус 60х50 ГОСТ 8486-66 ℓ=3030									1		
		31	-106.1.5-11	Брус 60х50 ГОСТ 8486-66 ℓ=2580										1	
		32	-106.1.5-12	Брус 60х50 ГОСТ 8486-66 ℓ=2980										1	
		33	-106.1.6	Брус 60х60 ГОСТ 8486-66 ℓ=1030	1	1									
		34	-106.1.6-01	Брус 60х60 ГОСТ 8486-66 ℓ=1180	1										
		35	-106.1.6-02	Брус 60х60 ГОСТ 8486-66 ℓ=1210	1										
		36	-106.1.6-03	Брус 60х60 ГОСТ 8486-66 ℓ=430		1	1								
		37	-106.1.6-04	Брус 60х60 ГОСТ 8486-66 ℓ=760		1									
		38	-106.1.6-05	Брус 60х60 ГОСТ 8486-66 ℓ=250			1								
		39	-106.1.6-06	Брус 60х60 ГОСТ 8486-66 ℓ=230				1							
		40	-106.1.6-07	Брус 60х60 ГОСТ 8486-66 ℓ=630				1							
		41	-106.1.6-08	Брус 60х60 ГОСТ 8486-66 ℓ=1050				1							
		42	-106.1.6-09	Брус 60х60 ГОСТ 8486-66 ℓ=950					3	3				1	
		43	-106.1.6-10	Брус 60х60 ГОСТ 8486-66 ℓ=2570							3	3			
		44	-106.1.6-11	Брус 60х60 ГОСТ 8486-66 ℓ=1350									1	1	
		45	-106.1.6-12	Брус 60х60 ГОСТ 8486-66 ℓ=1830									1		
		46	-106.1.613	Брус 60х60 ГОСТ 8486-66 ℓ=1290									1		
		47	-106.1.6-14	Брус 60х60 ГОСТ 8486-66 ℓ=590										1	

Альбом IV

Формат	Зона	Поз.	Обозначение	Наименование	Кол-во на исполнение										Примечание
					-	01	02	03	04	05	06	07	08	09	
		48	-106.1.7	Брус 60х125 ГОСТ 8486-66 *ℓ=1060	1									1	
		49	-106.1.7-01	Брус 60х125 ГОСТ 8486-66 *ℓ=1090	1										
		50	-106.1.7-02	Брус 60х125 ГОСТ 8486-66 *ℓ=1150	1									1	
		51	-106.1.7-03	Брус 60х125 ГОСТ 8486-66 *ℓ=1180	1										
		52	-106.1.7-04	Брус 60х125 ГОСТ 8486-66 *ℓ=580		1									
		53	-106.1.7-05	Брус 60х125 ГОСТ 8486-66 *ℓ=670		1									
		54	-106.1.7-06	Брус 60х125 ГОСТ 8486-66 *ℓ=850		1									
		55	-106.1.7-07	Брус 60х125 ГОСТ 8486-66 *ℓ=940		1									
		56	-106.1.7-08	Брус 60х125 ГОСТ 8486-66 *ℓ=90			1								
		57	-106.1.7-09	Брус 60х125 ГОСТ 8486-66 *ℓ=170			1								
		58	-106.1.7-10	Брус 60х125 ГОСТ 8486-66 *ℓ=330			1								
		59	-106.1.7-11	Брус 60х125 ГОСТ 8486-66 *ℓ=410			1								
		60	-106.1.7-12	Брус 60х125 ГОСТ 8486-66 *ℓ=370				1							
		61	-106.1.7-13	Брус 60х125 ГОСТ 8486-66 *ℓ=500				1							
		62	-106.1.7-14	Брус 60х125 ГОСТ 8486-66 *ℓ=770				1							
		63	-106.1.7-15	Брус 60х125 ГОСТ 8486-66 *ℓ=900				1							
		64	-106.1.7-16	Брус 60х125 ГОСТ 8486-66 *ℓ=950					4	4					
		65	-106.1.7-17	Брус 60х125 ГОСТ 8486-66 *ℓ=2570							4	4			
		66	-106.1.7-18	Брус 60х125 ГОСТ 8486-66 *ℓ=1580									1		
		67	-106.1.7-19	Брус 60х125 ГОСТ 8486-66 *ℓ=1680									1		
		68	-106.1.7-20	Брус 60х125 ГОСТ 8486-66 *ℓ=1980									1		
		69	-106.1.7-21	Брус 60х125 ГОСТ 8486-66 *ℓ=2140									1		
		70	-106.1.7-22	Брус 60х125 ГОСТ 8486-66 *ℓ=710										1	
		71	-106.1.7-23	Брус 60х125 ГОСТ 8486-66 *ℓ=820										1	

Инв. № подл. | Подпись и дата | Взам. инв. №

Альбом IV

Деревянные рамы РД 1 ÷ РД-3; РД-5; РД-10; РД-14; РД-15; РД-17; РД-18

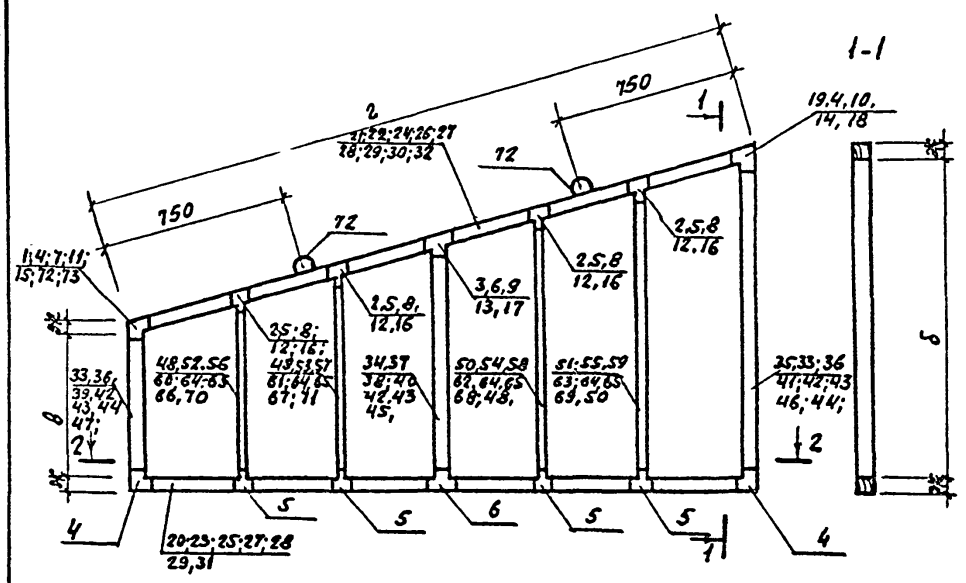

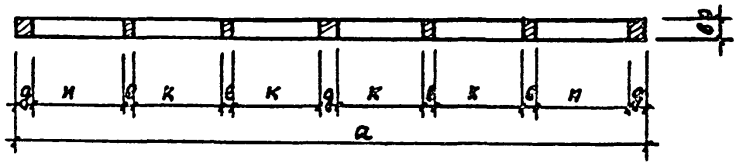

Обозначение	Марка	Размеры, мм									Расход древесины м³	Масса рамы кг
		а	б	в	г	д	е	ж	н	к		
КЖИ-106.1	РД-1	2880	1210	1030	2886	60	25	50	420	440	0,038	26,6
-01	РД-2	2880	1030	490	2930	60	25	50	420	440	0,033	23,1
-02	РД-3	2350	490	-	2400	60	25	50	355	340	0,021	14,7
-03	РД-5	2540	1050	220	2673	60	25	50	390	370	0,028	19,6
-04	РД-9	2330	950	950	2330	60	25	50	345	340	0,036	25,2
-05	РД-10	2540	950	950	2640	60	25	50	390	395	0,036	25,2
-06	РД-14	2640	2570	2570	2640	60	25	50	390	395	0,059	41,9
-07	РД-15	2140	2570	2570	2140	60	25	50	340	295	0,055	38,5
-08	РД-17	2880	2290	1350	3030	60	25	50	420	440	0,048	33,6
-09	РД-18	2580	1350	590	2930	60	25	50	390	360	0,034	23,8

Нач.отд.	Рыбкина	
Гл.конст	Лапкин	
Рук.гр.	Хмелькова	
Вед.инж.	Трофимова	
Инж.	Юрова	
Н.контр.	Лапкин	

ТП 503-4-40.86 КЖИ-106.1 СБ

Рама деревянная (РД-1÷РД-3; РД-5; РД-9; РД-10 РД-14; РД-15; РД-17; РД-18) Сборочный чертеж

Стадия	Масса	Масштаб
Р	см. табл.	

Лист | Листов 1

Проектный институт № 2

Копиров: | Формат

Альбом IV

Рама деревянная РД 4

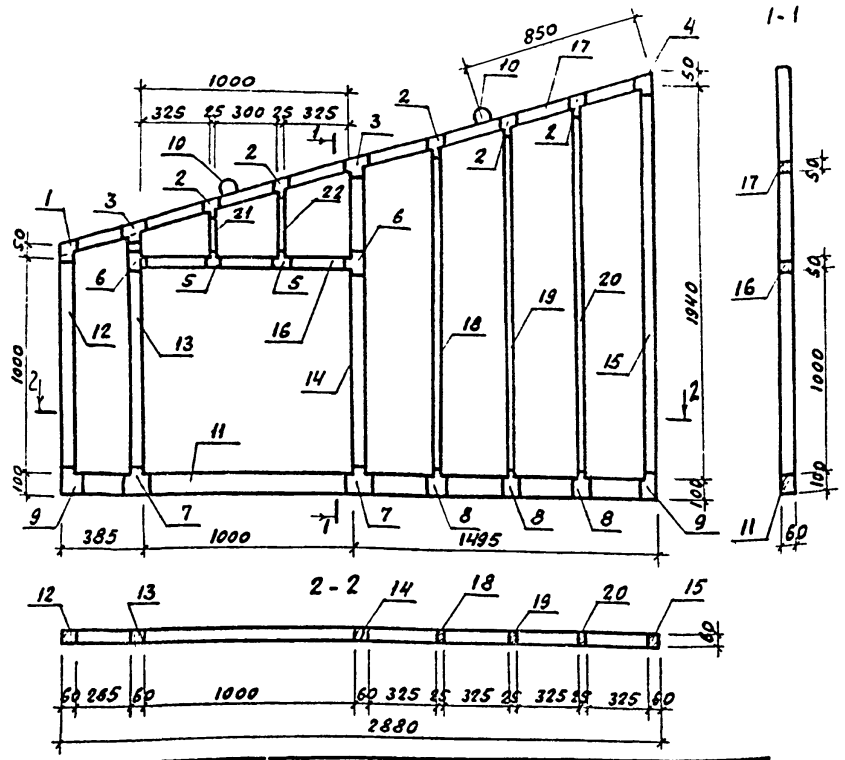

Формат	Зона	Поз.	Обозначение	Наименование	Кол.	Примечание
				Документация		
А4			КЖИ-ТУ 2	Технические условия по изготовлению деревянных изделий		
				Сборочные единицы		
А3		1	КЖИ-106.1.1-03	Изделие соединительное Н-11	1	3,32 кг
А3		2	-106.1.2-04	Изделие соединительное Н-12	5	1,65 кг
А3		3	-106.1.2-05	Изделие соединительное Н-13	2	1,65 кг
А3		4	-106.1.1-04	Изделие соединительно Н-14	1	2,76 кг
А3		5	-106.1.3-01	Изделие соединительное Н-5	2	1,42 кг
А3		6	-106.1.3-03	Изделие соединительное Н-24	2	1,48 кг
А3		7	-106.1.3-0.4	Изделие соединительное Н-25	2	1,75 кг
А3		8	-106.1.3-05	Изделие соединительное Н-26	3	1,75 кг
А3		9	-106.1.3-0.7	Изделие соединительное Н-27	2	3,25 кг
А3		10	1.431-20 вып.3	Петля МП-1	2	
				Детали		
Б.4		11	-107.1.1	Брус 100х60 гост 8486-66 *ℓ=2880	1	
Б.4		12	-107.1.2	Брус 60х60 гост 8486-66 *ℓ=1000	1	
Б.4		13	-107.1.3	Брус 60х60 гост 8486-66 *ℓ=1106	1	
Б.4		14	-107.1.4	Брус 60х60 гост 8486-66 *ℓ=1435	1	
Б.4		15	-107.1.5	Брус 60х60 гост 8486-66 *ℓ=1940	1	
Б.4		16	-107.1.6	Брус 60х50 гост 8186-66 *ℓ=1000	1	
Б.4		17	-107.1.7	Брус 60х50 гост 8486-66 *ℓ=3030	1	
Б.4		18	-107.1.8	Брус 60х25 гост 8486-66 *ℓ=1557	1	
Б.4		19	-107.1.9	Брус 60х25 гост 8486-66 *ℓ=1690	1	

Формат	Зона	Поз.	Обозначение	Наименование	Кол.	Примечание
Б.4		20	-107.1.10	Брус 60х25 гост 8486-66 *ℓ=1805	1	
Б.4		21	-107.1.11	Брус 60х25 гост 8486-66 *ℓ=215	1	
Б.4		22	-107.1.12	Брус 60х25 гост 8486-66 *ℓ=320	1	
				Материалы		
				Древесина	0,059	м³

Нач. отд.	Рыбкина	
Гл. конст.	Лапкин	
Рук. гр.	Хмелькова	
Вед. инж.	Трофимова	
Инж.	Юрова	
Н. контр.	Лапкин	

ТП 503-4-40. 86 КЖИ.-107.1

Рама деревянная РД-4

Стадия	Масса	Масштаб
Р	41,3 кг	

Лист | Листов

Проектный институт Н.2

Копиров: Л. Формат

Деревянные рамы РД-6; РД-7; РД-8; РД-16

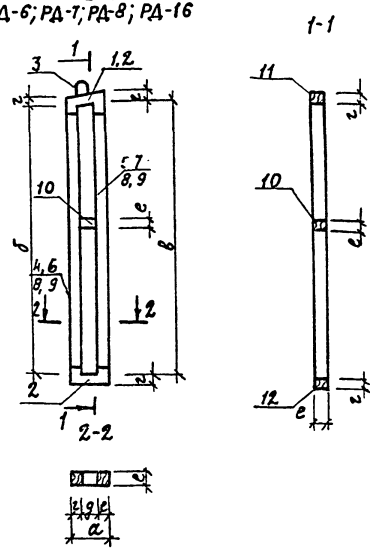

Обозначение	Марка	Размеры, мм a	б	в	г	д	е	Расход древесины м³	Масса рамы, кг
КЖИ-106.2	РД-6	200	2950	3000	50	80	60	0,025	17,5
01	РД-7	200	3670	3720	50	80	60	0,03	21,0
02	РД-8	200	620	620	50	80	60	0,007	4,9
03	РД-16	200	1220	1200	50	80	60	0,011	7,7

Формат	Зона	Поз.	Обозначение	Наименование	Кол-во на испол. КЖИ-106.2: 01	02	03	Примечание
				Документация				
А4			КЖИ-ТУ 2	Технические условия по изготовлению деревянных изделий				
				Сборочные единицы				
А3		1	КЖИ-106.1.4-02	Изделие соединительное Н-22	1	1		
А3		2	-106.1.4-03	Изделие соединительное Н-23	1	1	2	2	
		3	1.431-20 вып.3	Петля МП1	1	1	1	1	0,1 кг
				Детали				
		4	КЖИ-106.2.1	Брус 60х60 ГОСТ 8486-66* ℓ=1490	1			
		5	-106.2.2	Брус 60х60 ГОСТ 8486-66* ℓ=3000	1			
		6	-106.2.3	Брус 60х60 ГОСТ 8486-66* ℓ=3670		1		
		7	-106.2.4	Брус 60х60 ГОСТ 8486-66* ℓ=3720		1		
		8	-106.2.5	Брус 60х60 ГОСТ 8486-66* ℓ=620			2	
		9	-106.2.6	Брус 60х60 ГОСТ 8486-66* ℓ=1210				2	
		10	-106.2.7	Брус 60х60 ГОСТ 8486-66* ℓ=80	1	1	1	1	
		11	-106.2.8	Брус 60х50 ГОСТ 8486-66* ℓ=265	1	1			
		12	-106.2.9	Брус 60х50 ГОСТ 8486-66* ℓ=200	1	1	2	2	

Нач. отд.	Рубенина		ТП 503-4-40.86 КЖИ-106.2
Гл. констр.	Лапкин		
Рук. гр.	Хмелькова		Рама деревянная (РД-6÷РД-8; РД-16)
Вед. инж.	Трофимова		Стадия: Р; Масса: см. табл.; Масштаб:
Инж.	Юрова		Лист; Листов 1
Н. контр.	Лапкин		Проектный институт № 2

Копировал: Формат

Альбом IV

Деревянные рамы РД-11; РД-12; РД-13

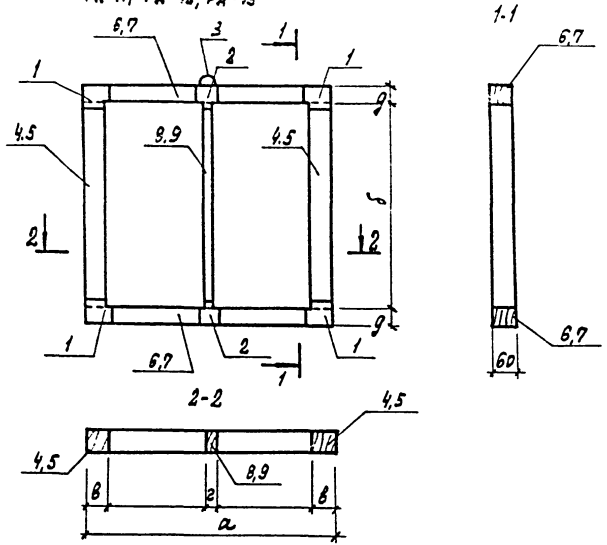

Формат	Зона	Поз.	Обозначение	Наименование	кол-во на изделие КЖИ-106.			Примечание
						01	02	
				Документация				
А4			КЖИ-ТУ 2	Технические условия по изготовлению деревянных изделий				
				Сборочные единицы				
А3		1	КЖИ-106.1.3	Изделие соединительное И-4	4	4	4	
А3		2	– 106.1.3-01	Изделие соединительное И-5	2	2	2	
		3	1.431-20 вып.3	Петля МП-1	1	1	1	0,7 кг
				Детали				
		4	КЖИ – 106.3.1	Брус 60×60 ГОСТ 8486-66* ℓ=570	2	2		
		5	– 106.3.2	Брус 60×60 ГОСТ 8486-66* ℓ=820			2	
		6	– 106.3.3	Брус 60×50 ГОСТ 8486-66* ℓ=680	2		2	
		7	– 106.3.4	Брус 60×50 ГОСТ 8486-66* ℓ=670		2		
		8	– 106.3.5	Брус 60×25 ГОСТ 8486-66* ℓ=570	1	1		
		9	– 106.3.6	Брус 60×25 ГОСТ 8486-66* ℓ=820			1	

Обозначение	Марка	Размеры, мм					Расход древесины, м³	Масса рамы, кг
		а	б	в	г	g		
КЖИ-106.3	РД-11	680	570	60	25	50	0,008	6,3
01	РД-12	690	570	60	25	50	0,009	6,3
02	РД-13	680	820	60	25	50	0,011	9,7

Нач. отд.	Рыбкина	
Гл. конст.	Лапкин	
Рук. гр.	Хмелькова	
Вед. инж.	Трофимова	
Инж.	Юрова	
Н. контр.	Лапкин	

ТП 503-4-40.86 КЖ.И.-106.3

Рама деревянная (РД-11 ÷ РД-13)

Стадия	Масса	Масштаб
Р	см. табл.	
Лист	Листов 1	

Проектный институт Гражданпроект

Инв. № подл. | Подпись и дата | Взам. инв. №

Копировал: Графова Формат

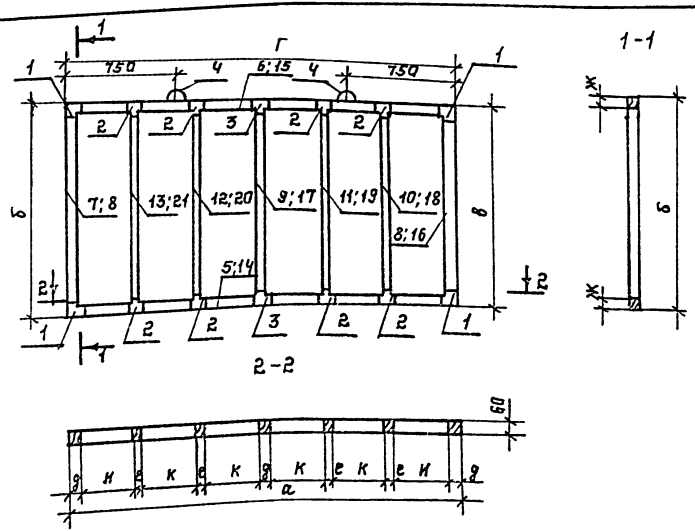

Обозначение	Марка	Размеры, мм.									Расход древесины	Масса рамы кг.
		а	б	в	г	д	е	ж	и	к		
КЖ.И.-108.1	РД 19	2760	1680	1570	2762	60	23	50	420	410	0,04	28,0
-01	РД 20	2670	1570	1470	2672	60	26	50	395	400	0,039	27,3

Формат	Зона	Поз.	Обозначение	Наименование	К-во на изд.		Прим.
						01	
А4			КЖ.И.-ТУ2	Документация Технические условия по изготовлению изделий			
				Сборочные единицы			
А3		1	КЖ.И.-108.1.3	Изделие соединит. Н4	8	8	2,63кг
А3		2	-108.1.3-01	Изделие соединит. Н5	16	16	1,42кг
А3		3	-108.1.3-02	Изделие соединит. Н6	4	4	1,42кг
		4	1.431-20 вып.3	Петля МП1	2	2	
				Детали			
		5	КЖ.И.-108.1.1	Брус 60х50 ГОСТ 8486-66* L=2760	1		0,008м³
		6	-108.1.2	Брус 60х50 ГОСТ 8486-66* L=2762	1		0,008м³
		7	-108.1.3	Брус 60х80 ГОСТ 8486-66* L=1580	1		0,005м³
		8	-108.1.4	Брус 60х60 ГОСТ 8486-66* L=1470	1	1	0,005м³
		9	-108.1.5	Брус 60х60 ГОСТ 8486-66* L=1525	1		0,006м³
		10	-108.1.6	Брус 60х25 ГОСТ 8486-66* L=1488	1		0,002м³
		11	-108.1.7	Брус 60х25 ГОСТ 8486-66* L=1501	1		0,002м³
		12	-108.1.8	Брус 60х25 ГОСТ 8486-66* L=1544	1		0,002м³
		13	-108.1.9	Брус 60х25 ГОСТ 8486-66* L=1562	1		0,002м³
		14	-108.1.10	Брус 60х50 ГОСТ 8486-66* L=2670		1	0,008м³
		15	-108.1.11	Брус 60х50 ГОСТ 8486-66* L=2672		1	0,008м³
		16	-108.1.12	Брус 60х60 ГОСТ 8486-66* L=1370		1	0,005м³
		17	-108.1.13	Брус 60х60 ГОСТ 8486-66* L=1420		1	0,005м³
		18	-108.1.14	Брус 60х25 ГОСТ 8486-66* L=1386		1	0,002м³
		19	-108.1.15	Брус 60х25 ГОСТ 8486-66* L=1403		1	0,002м³
		20	-108.1.16	Брус 60х25 ГОСТ 8486-66* L=1437		1	0,002м³
		21	-108.1.17	Брус 60х25 ГОСТ 8486-66* L=1454		1	0,002м³

Нач.отд.	Рыбкина		ТП 503-4-40.86 КЖ.И.-108.1
Гл.конст.	Лапкин		
Рук.гр.	Килькова		Рама деревянная (РД 19; РД 20).
Вед.инж.	Горюнова		Стадия: Р; Масса: см. табл.; Масштаб:
Инж.	Кадыкова		Лист; Листов 1
Н.конт.	Лапкин		Проектный институт ТУ2

Копировал: Формат

Альбом IV

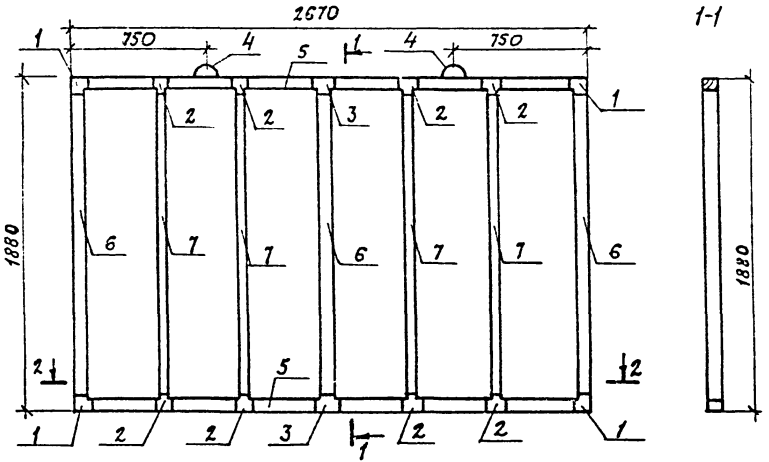

Формат	Зона	Поз.	Обозначение	Наименование	Кол.	Примеч.
				Документация		
А4			КЭЖИ-ТУ2	Технические условия по изготовлению дерев. изделий		
				Сборочные единицы		
А3		1	КЭЖИ-106.1.3	Изделие соединительное Н4	8	2,63кг
А3		2	-106.1.3-01	Изделие соединительное Н5	16	1,42 кг
А3		3	-106.1.3-02	Изделие соединительное Н6	4	1,42кг
		4	1.431-20 вып.3	Петля МП1	2	
				Детали		
		5	КЭЖИ-108.2.1	Брус 60х50 ГОСТ 8486-66* L=2670	2	0,008м³
		6	-108.2.2	Брус 60х60 ГОСТ 8486-66* L=1780	3	0,006м³
		7	-108.2.3	Брус 60х125 ГОСТ 8486-66* L=1780	4	0,003м³
				Материалы		
				Древесина	0,046	м³

Нач. отд.	Рыбкина	
Гл. конст.	Лапкин	
Рук. гр.	Хмелькова	
Вед. инж.	Трофимова	
Инж.	Кадыкова	
Н. контр.	Лапкин	

ТП 503-4-40.86 КЭЖИ-108.2

Рама, деревянная РД 21

Стадия	Масса	Масштаб
Р	32,2 кг	
Лист	Листов 1	

Проектный институт №2

Копировал:

Формат

Инв. № подл. | Подпись и дата | Взам. инв. №

Альбом IV

Рис. 1

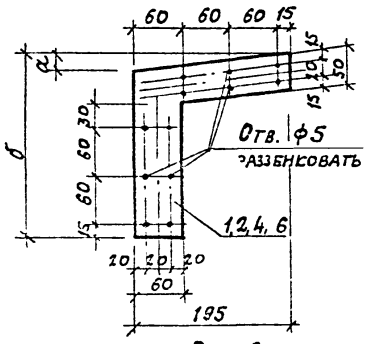

Рис. 2

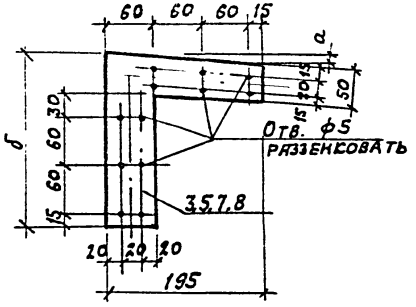

Обозначение	Марка	Рис.	Размеры мм a	Размеры мм δ	Масса кг
КЖИ-106.1.1	Н1	1	12	225	2.76
— 01	Н7	1	39	248	3.04
— 02	Н10	2	39	221	2.71
— 03	Н11	1	64	271	3.32
— 04	Н14	2	64	225	2.76
— 05	Н15	1	52	259	3.17
— 06	Н18	2	52	223	2.73
— 07	Н19	2	12	217	2.66

Формат	Зона	Поз.	Обозначение	Наименование	Кол-во на исполнение КЖИ-106.1.1 —	01	02	03	04	05	06	07	Примечание
				Документация									
А4			КЖИ-ТУ1	Технические условия к изготовлению арматурных и закладных изделий									
				Детали									
		1	КЖИ-106.1.1.1	Полоса $\frac{Б225\times4\ ГОСТ\ 19903-74^{*}}{Вст3кп2\ ГОСТ\ 14637-79^{*}}$ ℓ=195	1								
		2	—106.1.1.2	Полоса $\frac{Б248\times4\ ГОСТ\ 19903-74^{*}}{Вст3кп2\ ГОСТ\ 14637-79^{*}}$ ℓ=195		1							
		3	—106.1.1.3	Полоса $\frac{Б221\times4\ ГОСТ\ 19903-74^{*}}{Вст3кп2\ ГОСТ\ 14637-79^{*}}$ ℓ=195			1						
		4	—106.1.1.4	Полоса $\frac{Б271\times4\ ГОСТ\ 19903-74^{*}}{Вст3кп2\ ГОСТ\ 14637-79^{*}}$ ℓ=195				1					
		5	—106.1.1.5	Полоса $\frac{Б225\times4\ ГОСТ\ 19903-74^{*}}{Вст3кп2\ ГОСТ\ 14637-79^{*}}$ ℓ=195					1				
		6	—106.1.1.6	Полоса $\frac{Б259\times4\ ГОСТ\ 19903-74^{*}}{Вст3кп2\ ГОСТ\ 14637-79^{*}}$ ℓ=195						1			
		7	—106.1.1.7	Полоса $\frac{Б223\times4\ ГОСТ\ 19903-74^{*}}{Вст3кп2\ ГОСТ\ 14637-79^{*}}$ ℓ=195							1		
		8	—106.1.1.8	Полоса $\frac{Б217\times4\ ГОСТ\ 19903-74^{*}}{Вст3кп2\ ГОСТ\ 14637-79^{*}}$ ℓ=195								1	

Нач. отд.	Рыбкина	ТП 503-4-40.86	КЖИ-106.1.1
Гл. конст.	Лапкин		
Рук. гр.	Хмелькова	Изделие соединительное (Н-7; Н10; Н11; Н14; Н15; Н18; Н19	Стадия: Р; Масса: см. табл.; Масштаб
Вед. инж.	Трофимова		Лист; Листов
Инж.	Юрова		Проектный институт № 2
Н. контр.	Лапкин		

Копировал:

Формат

Альбом IV

Рис. 1

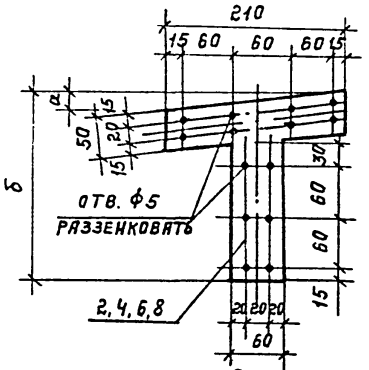

Рис. 2.

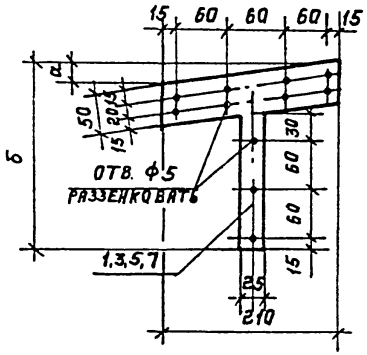

Формат	Зона	Поз.	Обозначение	Наименование	Кол-во на исполнение КЖ.И.106.1.2								Примечание
					–	01	02	03	04	05	06	07	
				Документация									
А4			КЖ.И.-ТУ1	Технические условия по изготовлению арматурных и закладных изделий									
				Детали									
		1	КЖ.И.-106.1.2.1	полоса $\frac{Б210\times4ГОСТ19903-74*}{ВСТ3КП2ГОСТ14637-79*}$ ℓ=222	1								
		2	-106.1.2.2	полоса $\frac{Б210\times4ГОСТ19903-74*}{ВСТ3КП2ГОСТ14637-79*}$ ℓ=222		1							
		3	-106.1.2.3	полоса $\frac{Б210\times4ГОСТ19903-74*}{ВСТ3КП2ГОСТ14637-79*}$ ℓ=236			1						
		4	-106.1.2.4	полоса $\frac{Б210\times4ГОСТ19903-74*}{ВСТ3КП2ГОСТ14637-79*}$ ℓ=236				1					
		5	-106.1.2.5	полоса $\frac{Б210\times4ГОСТ19903-74*}{ВСТ3КП2ГОСТ14637-79*}$ ℓ=250					1				
		6	-106.1.2.6	полоса $\frac{Б210\times4ГОСТ19903-74*}{ВСТ3КП2ГОСТ14637-79*}$ ℓ=250						1			
		7	-106.1.2.7	полоса $\frac{Б210\times4ГОСТ19903-74*}{ВСТ3КП2ГОСТ14637-79*}$ ℓ=243							1		
		8	-106.1.2.8	полоса $\frac{Б210\times4ГОСТ19903-74*}{ВСТ3КП2ГОСТ14637-79*}$ ℓ=243								1	

Обозначение	Марка	Рис.	Размеры, мм. а	Размеры, мм. б	Масса кг.
КЖИ-106.1.2-	Н2	2	13	222	1,46
-01	Н3	1	13	222	1,46
-02	Н8	2	42	236	1,56
-03	Н9	1	42	236	1,53
-04	Н12	2	69	250	1,65
-05	Н13	1	69	250	1,65
-06	Н16	2	55	243	1,6
-07	Н17	1	55	243	1,6

Нач.отд.	Рыбкина	
Гл.конст.	Лапкин	
Рук.гр.	Хмелькова	
Вед.инж.	Трофимова	
Инж.	Юрова	
Н.контр.	Лапкин	

ТП 503-4-40.86 КЖ.И.-106.1.2

Изделие соединительное (Н2; Н-3; Н8; Н9; Н12, Н13, Н16, Н17).

Стадия	Масса	Масштаб
Р	см. табл.	

Лист | Листов 1

Проектный институт №2

Копировал: [signature]

Формат

Рис. 1

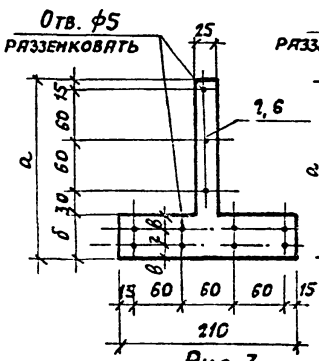

Рис. 2

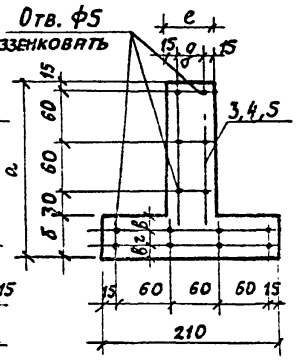

Рис. 3

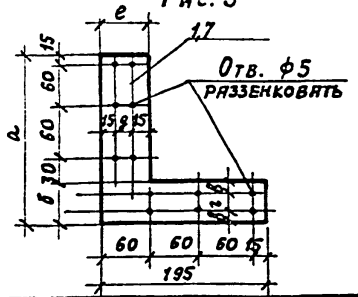

Формат	Зона	Поз.	Обозначение	Наименование	Код-во ан исполнение КЖИ-106.1.3						Приме-чания
					01	02	03	04	05	06	
				Документация							
А4			КЖИ-ТУ1	Технические условия к изготовлению арматурных и закладных изделия							
				Детали							
		1	КЖИ106.1.3.1	Полоса $\frac{Б215\times4\ ГОСТ\ 19903-74^{*}}{В\ ст3\ кп2\ ГОСТ\ 14637-79^{*}}$ ℓ=195	1						
		2	- 106.1.3.2	Полоса $\frac{Б215\times4\ ГОСТ\ 19903-74^{*}}{В\ ст3\ кп2\ ГОСТ\ 14637-79^{*}}$ ℓ=210		1					
		3	- 106.1.3.3	Полоса $\frac{Б215\times4\ ГОСТ\ 19903-74^{*}}{В\ ст3\ кп2\ ГОСТ\ 14637-79^{*}}$ ℓ=210			1				
		4	- 106.1.3.4	Полоса $\frac{Б215\times4\ ГОСТ\ 19903-74^{*}}{В\ ст3\ кп2\ ГОСТ\ 14637-79^{*}}$ ℓ=210				1			
		5	- 106.1.3.5	Полоса $\frac{Б265\times4\ ГОСТ\ 19903-74^{*}}{В\ ст3\ кп2\ ГОСТ\ 14637-79^{*}}$ ℓ=210					1		
		6	- 106.1.3.6	Полоса $\frac{Б265\times4\ ГОСТ\ 19903-74^{*}}{В\ ст3\ кп2\ ГОСТ\ 14637-79^{*}}$ ℓ=210						1	
		7	- 106.1.3.7	Полоса $\frac{Б265\times4\ ГОСТ\ 19903-74^{*}}{В\ ст3\ кп2\ ГОСТ\ 14637-79^{*}}$ ℓ=195							1

Обозначение	Марка	Рис.	Размеры, мм						Масса кг
			а	б	в	г	д	е	
КЖИ-106.1.3	Н4	3	215	50	15	20	30	60	2.63
- 01	Н5	1	215	50	15	20	—	—	1.42
- 02	Н6	2	215	50	15	20	30	60	1.42
- 03	Н24	2	225	60	15	30	20	50	1.48
- 04	Н25	2	265	100	25	50	30	60	1.75
- 05	Н26	1	265	100	25	50	—	—	1.75
- 06	Н27	3	265	100	25	50	30	60	3.25

Нач. отд.	Рыбкина	
Гл. констр.	Лапкин	
Рук. гр.	Хмелькова	
Вед. инж.	Трофимова	
Инж.	Юрова	
Н. контр.	Лапкин	

ТП 503-4-40.86 КЖИ-106.1.3

Изделие соединительное (Н4 ÷ Н6; Н24 ÷ Н27)

Стадия	Масса	Масштаб
Р	см. табл.	
Лист	Листов 1	

Проектный институт № 2

Копировал:

Формат

Альбом IV

Рис. 1

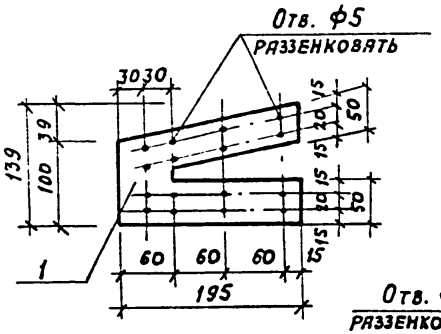

Рис. 3.

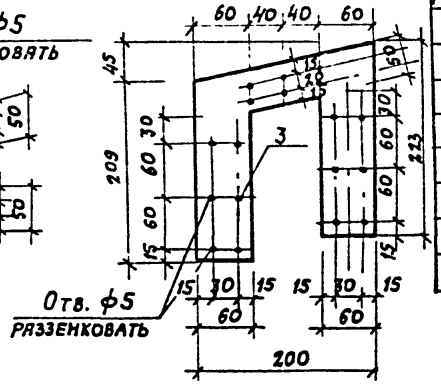

Рис. 2

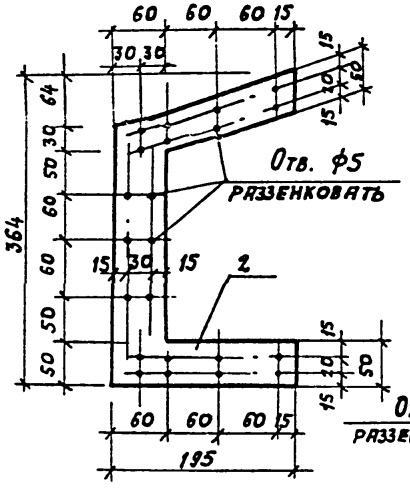

Рис. 4

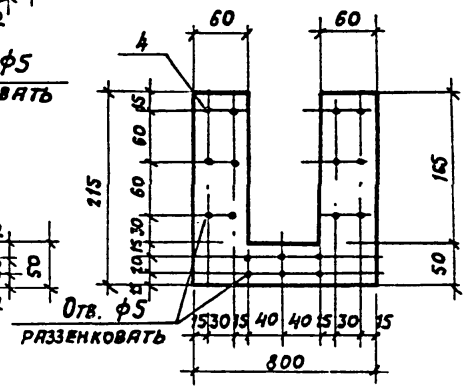

Формат	Зона	Поз.	Обозначение	Наименование	Кол-во на исполнение КЖИ 1983.4 —	01	02	03	Примечание
				Документация					
А4			КЖИ-ТУ-1	Технические условия к изготовлению арматурных и закладных изделий					
				Детали					
		1	КЖИ-106.1.4.1	Полоса Б195х4 ГОСТ 19903-74* / В ст3 КП2 ГОСТ 14637-79* ℓ=139	1				
		2	-106.1.4.2	Полоса Б195х4 ГОСТ 19903-74* / В ст3 КП2 ГОСТ 14637-79* ℓ=364		1			
		3	-106.1.4.3	Полоса Б200х4 ГОСТ 19903-74* / В ст3 КП2 ГОСТ 14637-79* ℓ=254			1		
		4	-106.1.4.4	Полоса Б200х4 ГОСТ 19903-74* / В ст3 КП2 ГОСТ 14637-79* ℓ=215				1	

Обозначение	Марка	Рис.	Масса кг
КЖИ-106.1.4	Н20	1	1.7
-01	Н21	2	4.46
-02	Н22	3	1.6
-03	Н23	4	1.35

Нач. отд.	Рыбкина	
Гл. констр.	Лапкин	
Рук. гр.	Хмелькова	
Вед. инж.	Трофимова	
Инж.	Юрова	
Н. контр.	Лапкин	

ТП 503-4-40.86 КЖИ-106.1.4

Изделие соединительное (Н20÷Н23)

Стадия	Масса	Масштаб
Р	см. табл.	

Лист | Листов

ПРОЕКТНЫЙ ИНСТИТУТ ЫТ2

Копировал: Формат

Инв. № подл. | Подпись и дата | Взамен инв. №

Отпечатано
в Новосибирском филиале ЦИТП
630064 г. Новосибирск пр. Карла Маркса 1

Выдано в печать 20.1.1987 г.
Заказ Т-208 Тираж 400

gost.e-ecolog.ru