ТИПОВОЙ ПРОЕКТ

503-4-40.86

ПРОИЗВОДСТВЕННЫЙ КОРПУС ТЕХНИЧЕСКОГО ОБСЛУЖИВАНИЯ И ТЕКУЩЕГО РЕМОНТА 150 БОЛЬШЕГРУЗНЫХ АВТОМОБИЛЕЙ И АВТОПОЕЗДОВ

АЛЬБОМ III

КОНСТРУКЦИИ ЖЕЛЕЗОБЕТОННЫЕ.
КОНСТРУКЦИИ МЕТАЛЛИЧЕСКИЕ.

21264/05
цена 7-68

gost.e-ecolog.ru

ТИПОВОЙ ПРОЕКТ
503-4-40.86
ПРОИЗВОДСТВЕННЫЙ КОРПУС ТЕХНИЧЕСКОГО ОБСЛУЖИВАНИЯ И ТЕКУЩЕГО РЕМОНТА 150 БОЛЬШЕГРУЗНЫХ АВТОМОБИЛЕЙ И АВТОПОЕЗДОВ

АЛЬБОМ III
СОСТАВ ПРОЕКТА

АЛЬБОМ I Общая пояснительная записка. Технология производства. Технологические коммуникации. Общественное питание. Проект организации строительства.
АЛЬБОМ II Архитектурные решения.
АЛЬБОМ III Конструкции железобетонные. Конструкции металлические.
АЛЬБОМ IV Строительные изделия.
АЛЬБОМ V Отопление и вентиляция. Внутренние водопровод и канализация.
АЛЬБОМ VI Электроснабжение. Электрическое освещение. Силовое электрооборудование. Связь и сигнализация.
АЛЬБОМ VII Автоматизация технологических процессов и санитарно-технических систем. Автоматическая установка противопожарной сигнализации.
АЛЬБОМ VIII Задание заводу-изготовителю на изготовление электрощитов.
АЛЬБОМ IX Спецификации оборудования. (часть I, II)
АЛЬБОМ X Сметы (часть I, II и III)

АЛЬБОМ XI Ведомости потребности в материалах.

Рабочий проект утвержден Госстроем СССР
Протокол N АЧ-1 от 15.01.86г.
Введен в действие ПИ-2. Приказ N9 от 23.01.86г.

[illegible] ИТ Т. [illegible] В. Ильюхин
Главный инженер проекта [illegible] И.В. [illegible]нова

ПРИВЯЗАН

Лист	Наименование	Стр.
	Содержание альбома	
	Конструкции железобетонные	
1	Общие данные (начало)	4
2	Общие данные (окончание)	5
3	Схема расположения фундаментов и фундаментных балок в осях 1÷13; А÷К	6
4	Схема расположения фундаментов и фундаментных балок в осях 1÷13, К÷П	7
5	Схема расположения фундаментов и фундаментных блоков. Узлы 1÷4. Схема расположения фундаментных блоков в осях 11-13; В-Г	8
6	Схема расположения фундаментов и фундаментных балок. Узлы 5÷8	9
7	Фундаменты: Фм1, Фм1А, Фм1Б	10
8	Фундаменты: Фм1в, Фм1г, Фм1д	11
9	Фундаменты: Фм2, Фм3, Фм3А	12
10	Фундаменты Фм4, Фм4А, Фм4Б, Фм4В	13
11	Фундаменты Фм4г, Фм4д, Фм4Е, Фм4ж	14
12	Фундаменты Фм4и, Фм4к, Фм4л	15
13	Фундаменты Фм4м, Фм4н, Фм4п, Фм5	16
14	Фундаменты Фм6, Фм6А, Фм7, Фм8, Фм8., Фм9	17
15	Фундаменты Фм10, Фм10А	18
16	Фундаменты Фм10Б, Фм10В, Фм10Г	19
17	Фундаменты Фм10Д, Фм10Е	20
18	Схема расположения элементов подземного хозяйства в осях 1÷13, А÷К	21
19	Схема расположения элементов подземного хозяйства в осях 1÷13, К÷П	22
20	Схема расположения элементов подземного хозяйства. Фрагмент 1. Фом1÷Фом4	23
21	Фом5. План на отм. 0.000; -0.160	24
22	Фом5. Сечения 1-1÷5-5.	25
23	Фом5. Сечения 6-6÷10-10	26
24	Фом5. Сечения 11-11÷13-13	27
25	Фом6. План на отм. -0.000. Сечение 1-1	28
26	Фом6. Сечения 2-2÷5-5	29
27	Фом6. Армирование, расположение сеток днища и стен.	30
28	Фом6. Армированиие. Узлы 1,2	31
29	Фом7. План на отм. 0.000, -1.200	32
30	Фом7. Сечение 1-1÷7-7	33
31	Фом7. Армирование. Раскладка сеток	34
32	Фом7. Армирование. Сечения 5-5, 6-6 Спецификации	35
33	Фом8. План на отм. 0.000. Сечения 2-2÷5-5	36
34	Фом8. Армирование Бм1÷Бм3	37
35	Приямок ПРМ1. Фом9÷Фом11	38
36	Каналы К1, К2, К3	39
37	Канал К4	40
38	Каналы. Армирование монолитных участков Ум1, Ум2 и горловины ГК1	41
39	Схема расположения колонн. Разрезы 1-1÷6-6	42
40	Схема расположения колонн. Спецификация	43
41	Схема расположения колонн. Разрезы 7-7÷11-11	44
42	Схема расположения колонн. Разрезы 12-12÷19÷19. Узлы 1-5, 8	45
43	Схема расположения колонн. Узлы 6,7	46
44	Схема расположения стропильных и подстропильных ферм.	47
45	Схема расположения плит покрытия в осях 1÷13, А÷К	46
46	Схема расположения плит покрытия в осях 1÷13, К÷П. Спецификация	49
47	Схема расположения стеновых панелей по осям 1 и 13	50
48	Схема расположения стеновых панелей по осям А и П	51

Лист	Наименование	Стр.
49	Схема расположения стеновых панелей. Фрагменты 1÷10	52
50	Схема расположения стеновых панелей Фрагменты 11÷20	53
51	Схема расположения стеновых панелей Фрагменты 21÷24. Узел 1. Спецификация	54
52	Схема расположения стеновых панелей Фрагменты 25÷27. Узлы 2÷6	55
53	Схема расположения панелей перегородок Разрезы 1-1÷6-6	56
54	Схема расположения панелей перегородок. Разрезы 7-7÷17-17.	57
55	Схема расположения панелей перегородок. Разрезы 18-18÷25-25. Узлы 1÷4, 10	58
56	Схема расположения панелей перегородок. Узлы 5÷9. Деталь крепления рамы ворот к колонне. Деталь заземляющего устройства	59
57	Схема расположения панелей перегородок. Спецификация	60
58	Схема расположения элементов перекрытий в осях 1-4 и Ж-К, 11-13 и В-Д на отм. 4.500.	61
59	Схема расположения элементов перекрытий в осях 1-4 и Ж-К, 11-13 и В-Д на отм 4.500. Сечения 1-1÷8-8.	62
60	Схема расположения железобетонных элементов перекрытий в осях 1-4 и Ж-К, 11-13 и В-Д Монтажные узлы 1÷6	63
61	Монолитные участки перекрытий на отм 4.500. Ум 1÷Ум 8	64
62	Монолитные участки перекрытий на отм 4.500 Ум 9, Ум 10 Спецификация	65
63	Схема расположения элементов перекрытия в осях 11-13 и Б-В на отм. 3.800	66
64	Вспомогательные помещения. Схема расположения фундаментных блоков и каналов	67
65	Вспомогательные помещения Схема расположения фундаментных блоков и каналов. Узлы 1÷3 Разрезы 8-8÷13-13	68
66	Вспомогательные помещения Монолитные участки Ум 1÷Ум 12	69
67	Спецификация монолитных участков Ум 1÷Ум 12.	70
68	Вспомогательные помещения. Схемы расположения плит перекрытия и покрытия	71
69	Вспомогательные помещения. Схемы расположения наружных и внутренних, парапетных панелей, вентблоков, козырьков входов	72
70	Вспомогательные помещения. Схемы расположения наружных и внутренних парапетных панелей. вентблоков, козырьков, входов. Спецификация.	73
71	Вспомогательные помещения. Схемы расположения наружных и внутренних парапетных панелей и вентблоков Разрезы 1-1; 2-2. Виды А, Б, В, Г, Д.	74
72	Вспомогательные помещения. Схемы расположения панелей. стен Узлы 1, 2	75
73	Вспомогательные помещения Схема расположения элементов лестничной клетки со схемой установки ограждения в осях И/К и 14-15; Н/1 и 15-16	76
	Конструкции металлические	
1.	Общие данные (начало)	77
2.	Общие данные (продолжение)	78
3	Общие данные (продолжение)	79
4	Общие данные (окончание)	80
5	Схемы расположения подвесных путей к стропильным фермам, элементов штабелера и монорельс в осях 1-4 и Е-Ж	81
6	Схема расположения подвесных путей к стропильным фермам Сечения 1-1÷10-10	82
7	Схема расположения стальных элементов перекрытия и подвесных путей в осях 1-4 и Ж-К на отм 4.500	83
8	Схемы расположения стальных, элементов перекрытия и подвесных путей в осях 1-4 и Ж-К на отм. 4.500	84
9	Схемы расположения элементов фахверков перегородок. в осях 1-4 и Ж-К, 11-13 и В-А на отм. 4.500	85
10	Схемы расположения лестниц Л1, Л2 и прокладочных поясов.	86
11	Схемы расположения элементов лестниц Л3, Л4 площадки в осях 11-13 и Б-В и кронштейнов для отопительных агрегатов	87
12	Схемы расположения элементов перекрытий воздухозаборных камер, перекрытия в осях 11-12 и И-К козырьков входов.	88
13	Монтажные узлы 1÷3	89
14	Монтажные узлы 4÷9	90
15	Монтажные узлы 10÷17	91
16	Монтажные узлы 18÷21	92
17	Монтажные узлы 22÷28	93
18	Монтажные узлы 29÷37	94
19	Монтажные узлы 38÷41	95
20	Монтажные узлы 42÷47	96
21	Монтажные узлы 48÷53	97
22	Монтажные узлы 54÷61	98
23	Схемы расположения балок перегородок	99

Альбом III

Ведомость рабочих чертежей основного комплекта

Лист	Наименование	Примечание
1	Общие данные (начало)	
2	Общие данные (окончание)	
3	Схема расположения фундаментов и фундаментных балок в осях „1÷13" „А"÷„К"	
4	Схема расположения фундаментов и фундаментных балок в осях „1÷13" „К"÷„П"	
5	Схема расположения фундаментов и фундаментных блоков. Узлы 1÷4. Схема расположения фундаментных блоков в осях „11"-„13" „В"÷„Г"	
6	Схема расположения фундаментов. Фундаментных балок Узлы 5÷9	
7	Фундаменты: Фм1; Фм1А; Фм1Б	
8	Фундаменты: Фм1в; Фм1г; Фм1д	
9	Фундаменты: Фм2; Фм3; Фм3А	
10	Фундаменты: Фм 4; Фм 4А; Фм 4Б, Фм 4В	
11	Фундаменты: Фм 4г; Фм4Д; Фм4Е; Фм 4Ж	
12	Фундаменты: Фм 4И; Фм4К, Фм 4л	
13	Фундаменты: Фм4м; Фм4н; Фм4п; Фм 5	
14	Фундаменты: Фм 6; ФмБА; Фм7; Фм8; Фм8А; Фм 9	
15	Фундаменты: Фм 10; Фм 10А	
16	Фундаменты: Фм 10Б; Фм 10В, Фм 10Г	
17	Фундаменты: Фм 10Д; Фм10Е	
18	Схема расположения элементов подземного хозяйства в осях „1"÷„13"; „А"-„К"	
19	Схема расположения элементов подземного хозяйства в осях „1"÷„13" „К"÷„П"	
20	Схема расположения элементов подземного хозяйства. Фрагмент1. Фом1÷Фом4	
21	Фом5. План на отм. 0.000; -0.160	
22	Фом5. Сечения 1-1÷5-5	
23	Фом5. Сечения 6-6÷10-10	
24	Фом5. Сечения 11-11÷13-13	
25	Фом6. План на отм.-0.000. Сечение 1-1	
26	Фом 6. Сечения 2-2÷5-5	

Проект разработан в соответствии с действующими нормами и правилами и обеспечивает взрывную и пожарную безопасность при эксплуатации здания (сооружения) при соблюдении предусмотренных проектом мероприятий.

Главный инженер проекта /Иванова/

Ведомость рабочих чертежей основного комплекта

Лист	Наименование	Примечание
27	Фом 6. Армирование расположение сеток днища и стен	
28	Фом 6. Армирование. Узлы 1, 2	
29	Фом7. План на отм. 0.000; -1.200	
30	Фом7. Сечение 1-1÷7-7	
31	Фом7. Армирование. Раскладка сеток	
32	Фом7. Армирование Сечения 5-5; 6-6 Спецификации	
33	Фом8. План на отм. 0.000. Сечения 2-2÷5-5	
34	Фом8. Армирование БМ1÷БМ3	
35	Приямок ПРМ1 Фом 9÷Фом11.	
36	Каналы К1, К2, К3	
37	Канал К4	
38	Каналы. Армирование монолитных участков Ум1, Ум2 и горловины ГК1	
39	Схема расположения колонн Разрезы 1-1÷6-6	
40	Схема расположения колонн Спецификация	
41	Схема расположения колонн Разрезы 7-7÷11-11	
42	Схема расположения колонн Разрезы 12-12÷19-19. Узлы 1÷5; 8	
43	Схема расположения колонн Узлы 6.7	
44	Схема расположения стропильных и подстропильных ферм	
45	Схема расположения плит покрытия в осях 1÷13, А-К	
46	Схема расположения плит покрытия в осях 1-13, К÷П. Спецификация	
47	Схема расположения стеновых панелей по осям „1" и „13"	
48	Схема расположения стеновых панелей по оси „А" и „П"	
49	Схема расположения стеновых панелей фрагменты 1÷10	
50	Схема расположения стеновых панелей фрагменты 11÷20	
51	Схема расположения стеновых панелей фрагменты 21÷24 Узел1. Спецификация	
52	Схемы расположения стеновых панелей фрагменты 25÷27 Узлы 2÷6	
53	Схема расположения панелей перегородок Разрезы 1-1÷6-6	
54	Схема расположения панелей перегородок Разрезы 7-7÷17-17	
55	Схема расположения панелей перегородок Разрезы 18-18÷25-25. Узлы 1÷4; 10	
56	Схема расположения панелей перегородок. Узлы 5÷9 Детали крепления рамы ворот к колонне. Деталь заземляющего устройства	
57	Схема расположения панелей перегородок Спецификация	

Ведомость рабочих чертежей основного комплекта

Лист	Наименование	Примечание
58	Схема расположения элементов перекрытий в осях „1-4" и „Ж-К"; „11-13" и „В-Д" на отм. 4.500	
59	Схема расположения элементов перекрытий в осях „1-4" и „Ж-К", „11-13" и „В-Д" на отм. 4.500. Сечения 1-1÷8-8	
60	Схема расположения железобетонных элементов перекрытий в осях „1-4" и „Ж-К", „11-13" и „В-Д" Монтажные узлы 1÷6	
61	Монолитные участки перекрытий на отм. 4.500 Ум1 ÷ Ум8	
62	Монолитные участки перекрытий на отм. 4.500 Ум9, Ум10. Спецификация	
63	Схема расположения элементов перекрытия в осях „11-13" и „6-В" на отм. 3.800	
64	Вспомогательные помещения. Схема расположения фундаментных блоков и каналов	
65	Вспомогательные помещения. Схема расположения фундаментных блоков и каналов. Узлы 1÷3 Разрезы В-В ÷ 13-13	
66	Вспомогательные помещения Монолитные участки Ум1÷ Ум12	
67	Спецификация монолитных участков Ум1÷ Ум13	
68	Вспомогательные помещения. Схемы расположения плит перекрытия и покрытия	
69	Вспомогательные помещения. Схемы расположения наружных и внутренних парапетных панелей вентблоков. Козырьков входов	
70	Вспомогательные помещения. Схемы расположения наружных и внутренних парапетных панелей, вентблоков. Козырьков, входов Спецификация.	
71	Вспомогательные помещения Схемы расположения наружных и внутренних парапетных панелей и вентблоков. Разрезы 1-1, 2-2. Виды А, Б, В, Г, Д	
72	Вспомогательные помещения. Схема расположения панелей стен. Узлы 1,2	
73	Вспомогательные помещения. Схема расположения элементов лестничной клетки со схемой установки ограждения в осях И/1 и 14-15, Н/1 и 15-16.	

Инв. №			
ГИП	Иванова		
Нач. отд.	Рыбенна		
Гл. констр.	Лапкин		
Рук. гр.	Хмелькова		
Вед. инж.	Трофимова		
Инженер	Карпова		
Проверил	Трофимова		
Н. контр.	Лапкин		

Привязан

ТП 503-4-40.86 КЖ

Производственный корпус технического обслуживания и текущего ремонта 150 большегрузных автомобилей и автопоездов

Стадия	Лист	Листов
Р	1	73

Общие данные /начало/

Проектный институт №2

Копировал

Формат А4

Альбом III

Ведомость ссылочных и прилагаемых документов

Обозначение	Наименование	Примечание
	Ссылочные документы	
1.415-1 в.1	Железобетонные фундаментные балки для стен производственных зданий	
3.006.1-2/82 в.1-1, 1-2	Сборные железобетонные каналы и тоннели из лотковых элементов	
ГОСТ 22701О-77÷ГОСТ 22701.5-77	Плиты железобетонные ребристые предварительно напряженные размером 6×3 для покрытий производственных зданий	
1.030.1-1 в	Стены наружные из однослойных панелей для каркасных общественных зданий, производственных и вспомогательных зданий промышленных предприятий	
1.431-20 в 0÷6	Перегородки одноэтажных производственных зданий	
ГОСТ 24 379.0-80 ГОСТ 24 379.1-80	Болты фундаментные	
ГОСТ 13.579-78	Блоки бетонные для стен подвалов Технические условия	
1.041.1-2 в.1.6	Сборные железобетонные многопустотные панели перекрытий многоэтажных общественных и производственных зданий	
2.429-1 в. 1÷3	Узлы сопряжения конструкций покрытия и стеновых панелей с центрифугированными коллекторами одноэтажных производственных зданий	
1.465.1-10/82 в 0	Комплексные железобетонные плиты покрытий одноэтажных промышленных зданий	
1.463-3 в.1.4	Железобетонные предварительно напряженные безраскосные фермы пролетом 18 и 24 м	
1.020-1/83 в 3-1, 10-1	Конструкции каркаса мембранного применения для многоэтажных общественных и производственных зданий (на основе серии ИИ-04)	
ГОСТ 23444-79	Стойки железобетонные центрифугированные кольцевого сечения для производственных зданий и инженерных сооружений	
1.423-6 в. 1/81, 5	Железобетонные центрифугированные колонны кольцевого сечения для одноэтажных зданий без мостовых кранов	
1.410-2 в.1	Унифицированные арматурные изделия для монолитных железобетонных конструкций	
1.400-15 в 1	Унифицированные закладные изделия железобетонных конструкций для крепления технологических коммуникаций и устройств	
ГОСТ 13579-78	Блоки бетонные для стен подвала	
1090.1-18.0-0,0-1,2-6,2-8,4-4÷4.65-1, 7-1, 8-1	Сборные железобетонные конструкции мембранного применения для крупнопанельных общественных зданий и вспомогательных зданий промышленных предприятий с сеткой колонн 6×6 м.	
1.465-7 в.0,1,2	Сборные железобетонные предварительно напряженные плиты для покрытий производственных зданий	
1.034.1-1	Сборные железобетонные вентиляционные блоки для многоэтажных общественных зданий производственных и вспомогательных зданий промышленных предприятий	
1.400-7	Стальные изделия для сопряжения сборных и железобетонных конструкций одноэтажных промышленных зданий	
1.494-24 в.1	Стаканы для крепления крышных вентиляторов, дефлекторов зонтов	
ГОСТ 8478-81	Сетки сварные для железобетонных конструкций	
1.412-1/77 в.3	Монолитные железобетонные фундаменты под типовые колонны прямоугольного сечения одноэтажных промышленных зданий и арматурные изделия	
ПК-01-110/81 в.1	Фермы подстропильные. Материалы для проектирования. Рабочие чертежи	
1.050.1-2 в 2.	Сборные железобетонные марши площадки и пролеты для многоэтажных общественных зданий производственных и вспомогательных зданий промышленных предприятий. Ограждение лестниц. Рабочие чертежи	
	Прилагаемые документы	
-КЖИ.	Чертежи строительных изделий Альбом IV	
-КЖИ. ВМ	Ведомость потребности в материалах по рабочим чертежам основного комплекта марки КЖ	

Ведомость спецификаций

Лист	Наименование	Примечание
4	Спецификация к схеме расположения фундаментов, фундаментных балок	
19	Спецификация к схеме расположения элементов подземного хозяйства	
29	Спецификация сборных железобетонных конструкций к каналам	
36	Спецификация к каналам К1, К2, К3.	
37	Спецификация к каналу К4	
40	Спецификация к схеме расположения колонн	
44	Спецификация к схеме расположения стропильных и подстропильных ферм	
46	Спецификация к схеме расположения плит покрытия	
52	Спецификация к схеме расположения стеновых панелей	
58	Спецификация к схеме расположения панелей перегородок	
59	Спецификация к схеме расположения элементов перекрытия в осях „1-4", „И-К", „11-13", „В-Д" на отм. 4.500	
64	Спецификация к схеме расположения элементов перекрытия в осях „11-13" и „В-Д" на отм. 3.600	
	Вспомогательные помещения	
66	Спецификация к схеме расположения фундаментных блоков и каналов	
69	Спецификация к схеме расположения плит перекрытия и покрытия	
71	Спецификация к схеме расположения наружных и внутренних парапетных панелей и вентблоков	
74	Спецификация к схеме расположения элементов лестничной клетки	

Ведомость объемов сборных бетонных и железобетонных конструкций по рабочим чертежам основного комплекта марки „КЖ"

	Наименование группы элементов конструкций	Код	Кол. м³	Примечание
	Производственная часть			
1	Балки фундаментные	582400	20.97	
2	Лотки	585800	6.8	
3	Плиты перекрытия каналов	585800	2.88	
4	Плиты покрытия	584100	295.93	
5	Фермы стропильные	582600	161.0	
6	Фермы подстропильные	582600	63.6	
7	Стеновые панели	583100	533.02	
8	Плиты перекрытия	584200	36.45	
9	Ригели	582500	12.02	
10	Колонны	582100	58.05	
11	Панели перегородок	583300	181.12	
12	Стаканы	589600	2.98	
	Вспомогательные помещения			
13	Фундаментные блоки	581100	66.71	
14	Лотки	585800	2,27	
15	Плиты перекрытия каналов	585800	1,27	
16	Панели внутренних стен	583200	28,05	
17	Панели наружных стен	583120	63,0	
18	Плиты покрытия и перекрытия	584100	56.49	
19	Парапетные панели	583100	11.76	
20	Элементы лестниц	589100	5,58	
21	Вентблоки	589300	3,79	

Привязан

Инв.№

ГИП	Иванова		ТП 503-4-40.86 -КЖ
Нач.отд	Рыбкина		Производственный корпус технического обслуживания и текущего ремонта 150 большегрузных автомобилей и автопоездов
Гл.конс	Лапкин		
Рук.гр.	Мелькова		Стадия Р, Лист 2, Листов
Вед.инж.	Трофимова		
Техник	Борисадова		Общие данные
Провер.	Трофимова		Проектный институт №2
Н.контр	Лапкин		

Инв.№ подл. | Подпись и дата | Взам.инв.№

Альбом III

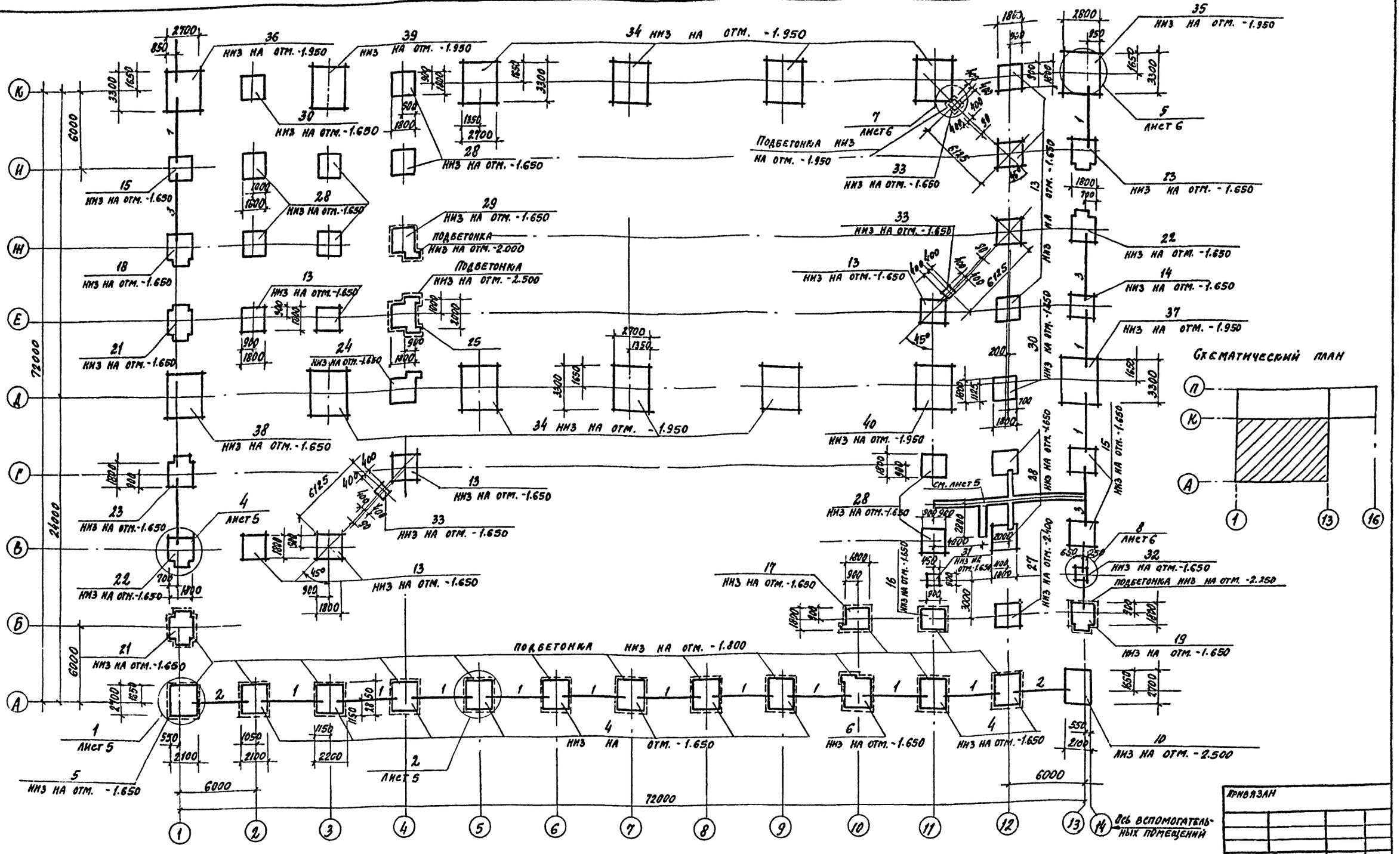

Схематический план

1. За условную отметку 0.000 принята отметка чистого пола производственного корпуса, что соответствует абсолютной отметке ____.
2. Исходные данные для расчета фундаментов приняты в соответствии с СН 227-82.
3. Нормативная характеристика грунтов: нормативный угол внутреннего трения $\varphi^н = 0.49$ рад (28°) нормативное удельное сцепление $C^н = ?$ кПа (0.02 кг/см²) модуль деформации нескальных грунтов $E = 14,7$ мПа (150 кг/см²) плотность гр.нта $\gamma = 1.8$ т/м³ коэффициент безопасности по грунту гр.1.
4. Фундаменты под колонны разработаны в соответствии с сериями 1.412-1/77, 1.412-5.
5. Фундаментные балки укладываются на подливку из цементного раствора состава 1:2 толщ. 20мм.
6. Зазоры между торцами фундаментных балок и фундаментами до 50мм залить цементным раствором состава 1:2, больше 50мм - бетоном марки 50.
7. Гидроизоляцию на отм. -0.030 выполнить из цементного раствора состава 1:2 толщиной 30мм.
8. Под фундаментами выполнить подготовку из бетона марки 50 толщиной 100мм.
9. Спецификацию к схеме расположения фундаментов, фундаментных балок см. лист 4.
10. Фундаменты данного объекта используются в качестве заземлителей.

Привязан

Инв. №

ГИП	Иванова		
Нач. отд.	Рыбкина		
Гл. кон.	Лапкин		
Рук. гр.	Хмелькова		
Вед. инж.	Трофимова		
Инженер.	Удалова		
Провер.	Трофимова		
Н. конт.	Лапкин		

ТП 503-4-40.86 КЖ

Производственный корпус технического обслуживания и текущего ремонта 150 большегрузных автомобилей и автопоездов

Стадия	Лист	Листов
Р	3	

Схема расположения фундаментов, фундаментных балок в осях 1-13 А-К.

Проектный институт №2

Инв. № подл. | Подпись и дата | Взам. инв. №

Альбом III

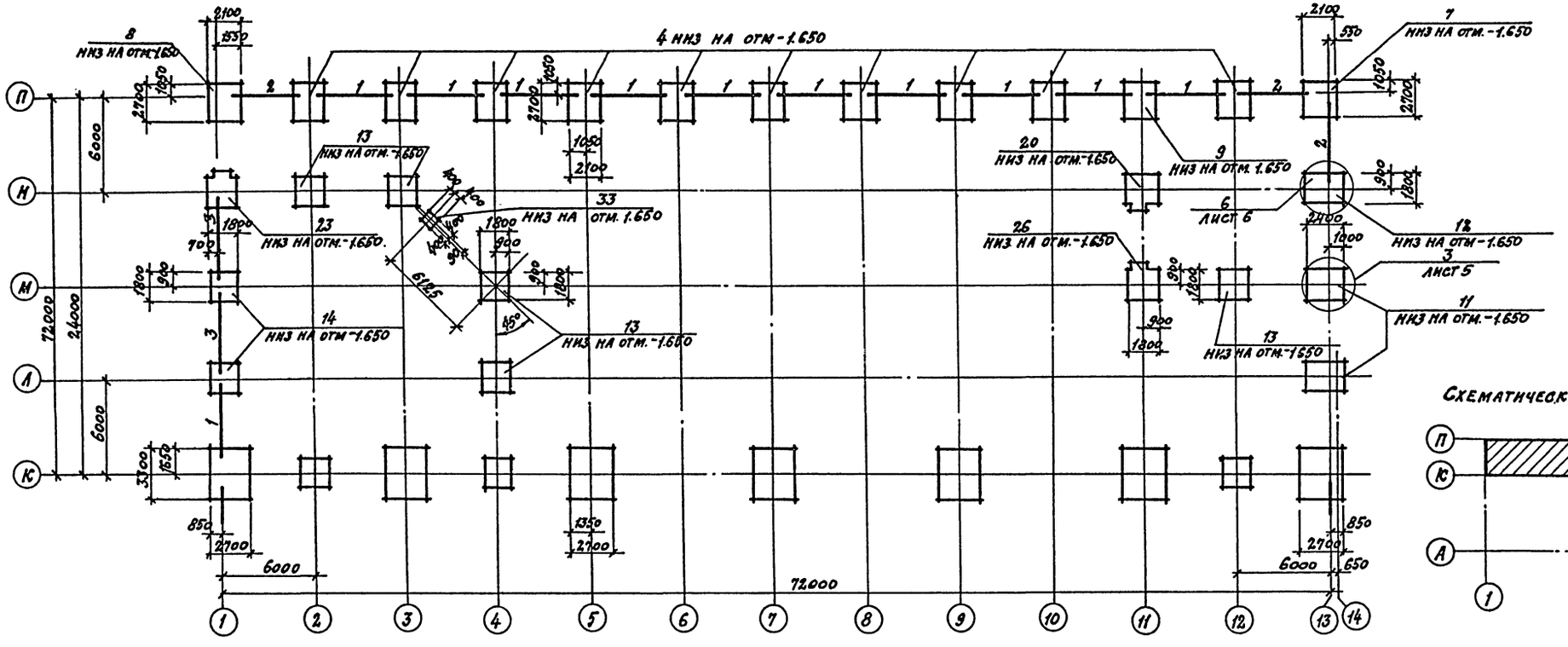

Марка поз.	Обозначение	Наименование	Кол.	Масса ед. кг	Примечание
		Сборные жел.бет. конструкции			
		Фундаментные балки			
1	1.415-1 в.1	ФБ6-13	26	1400	
2	1.415-1 в.1	ФБ6-15	5	1300	
3	1.415-1 в.1	ФБ6-12	6	1600	
		Фундаменты монолитные			
4	лист 7	фм1	20		
5	лист 7	фм1А	1		
6	лист 7	фм1Б	1		
7	лист 8	фм1В	1		
8	лист 8	фм1Г	1		
9	лист 8	фм1Д	1		
10	лист 9	фм2	1		
11	лист 9	фм3	2		
12	лист 9	фм3А	1		
13	лист 10	фм4	15		
14	лист 10	фм4А	3		
15	лист 10	фм4Б	3		
16	лист 10	фм4В	1		
17	лист 11	фм4Г	1		
18	лист 11	фм4Д	1		
19	лист 11	фм4Е	1		
20	лист 11	фм4Ж	1		
21	лист 12	фм4И	2		
22	лист 12	фм4К	2		
23	лист 12	фм4Л	3		
24	лист 13	фм4М	1		
25	лист 13	фм4Н	1		
26	лист 13	фм4П	1		
27	лист 13	фм5	1		
28	лист 14	фм6	10		
29	лист 14	фм6А	1		
30	лист 14	фм7	2		
31	лист 14	фм8	1		
32	лист 14	фм8А	1		
33	лист 14	фм9	4		
34	лист 15	фм10	8		
35	лист 15	фм10А	1		
36	лист 16	фм10Б	1		
37	лист 16	фм10В	1		
38	лист 16	фм10Г	1		
39	лист 17	фм10Д	1		
40	лист 17	фм10Е	1		
41	Гост 13579-78	ФБС 12.4.6-т	7	640	
42	Гост 13579-78	ФБС 24.4.6-т	8	1300	
43	Гост 13579-78	ФБС 9.4.6-т	11	470	

Данный лист смотреть совместно с листом 3.

Привязан

Инв. №

ГИП	Иванова		
Нач.отд.	Рыбкина		
Гл.конст.	Лапкин		
Рук.гр.	Хмелькова		
Вед.инж.	Трофимова		
Инж.	Удалова		
Провер.	Трофимова		
Н.контр.	Лапкин		

ТП 503-4-40.86 - КЖ

Производственный корпус технического обслуживания и текущего ремонта 150 большегрузных автомобилей и автопоездов

Стадия	Лист	Листов
Р	4	

Схема расположения фундаментов, фундаментных балок в осях 1-13, К÷П

ПРОЕКТНЫЙ ИНСТИТУТ №2

Копировал:

Инв.№ подл. | Подпись и дата | Взам.инв.№

1-1

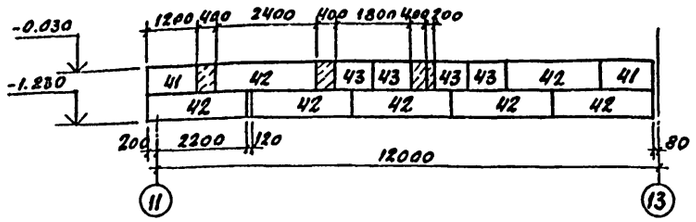

Схема расположения фундаментных блоков в осях 11-13, В-Г

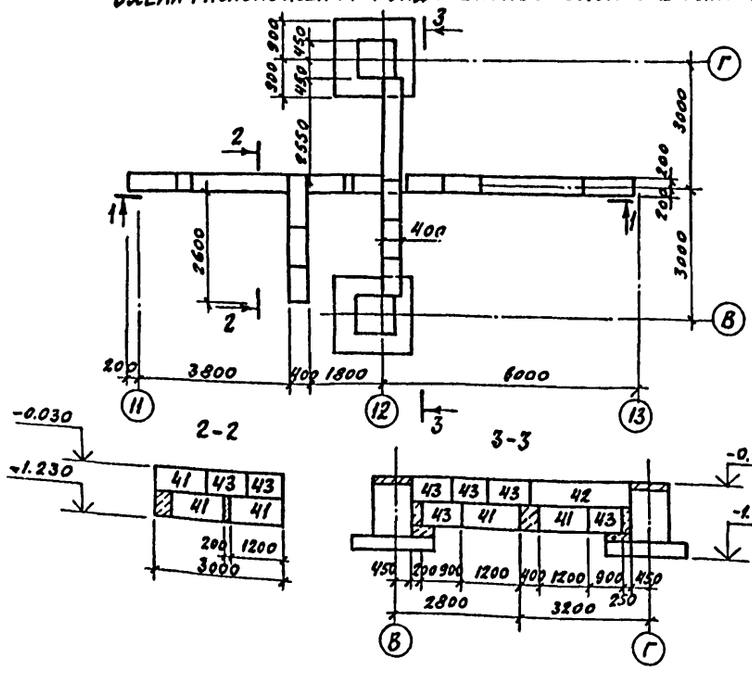

2-2

3-3

7-7

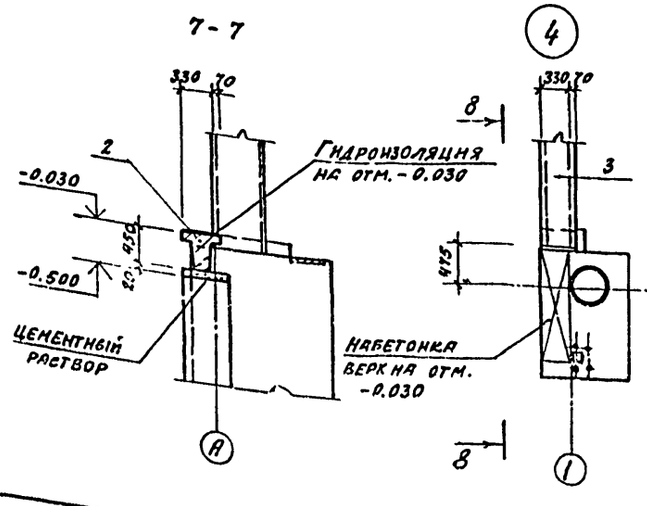

8-8

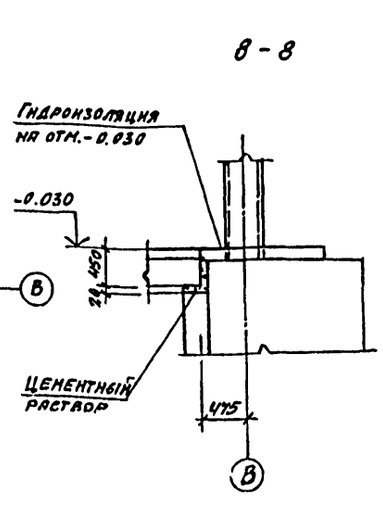

1

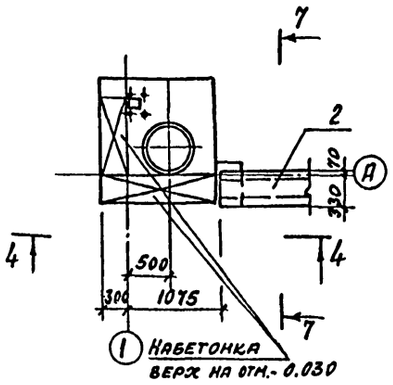

4-4

2

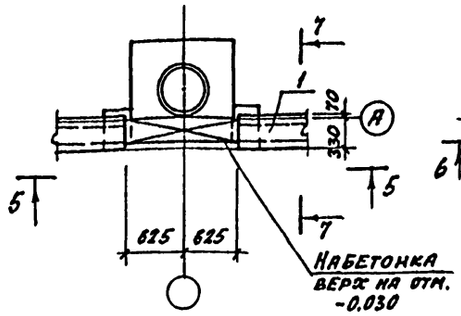

5-5

3

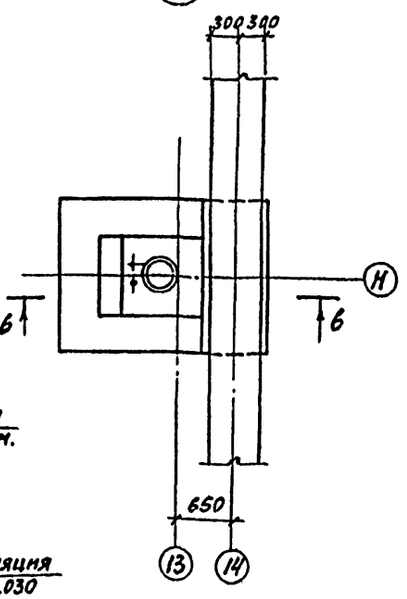

6-6

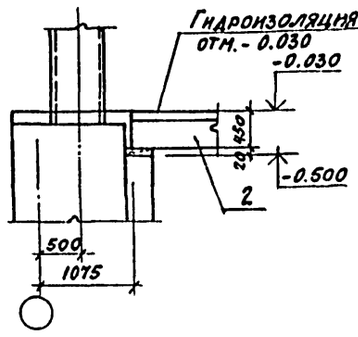

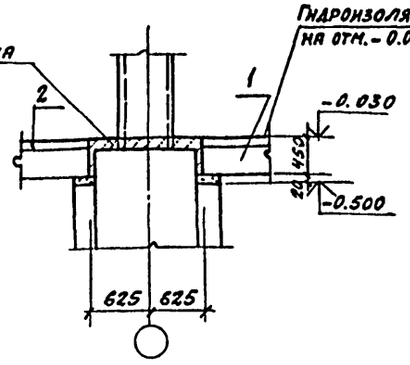

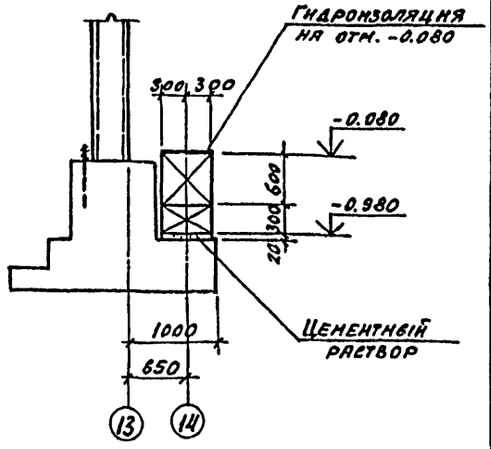

Схему расположения фундаментных балок см. листы 3,4.

Инв.№ подл. | Подпись и дата | Взам.инв.№

Привязан

Инв.№

ГИП	Иванова	
Нач.отд	Рябкина	
Гл.конст.	Лапкин	
Рук. гр.	Хмелькова	
Вед.инж.	Трофимова	
Инженер	Удалова	
Инженер	Бурдо	
Провер.	Трофимова	
Н.контр.	Лапкин	

ТП 503-4-40.86 К.Ж

Производственный корпус технического обслуживания и текущего ремонта 150 большегрузных автомобилей и автопоездов

Стадия	Лист	Листов
Р	5	

Схема расположения фундаментов и фундаментных блоков. Узлы 1÷4. Схема расположения фундаментных блоков в осях 11-13, В÷Г

Проектный институт г.2

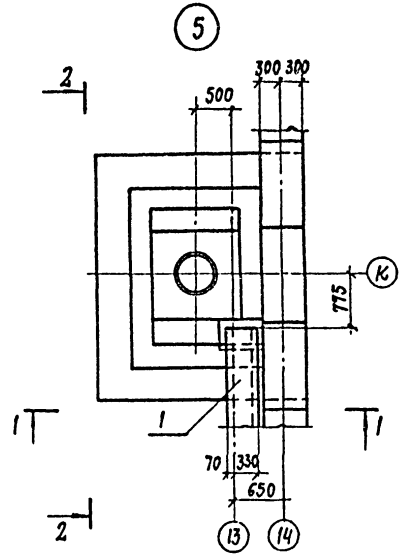

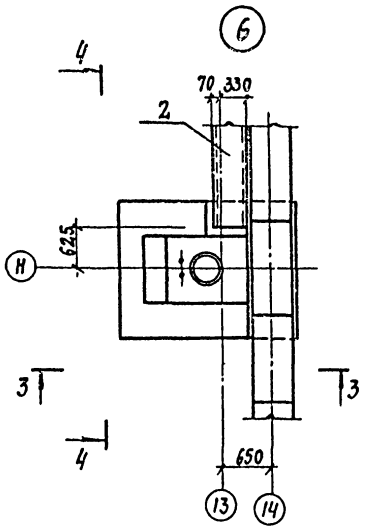

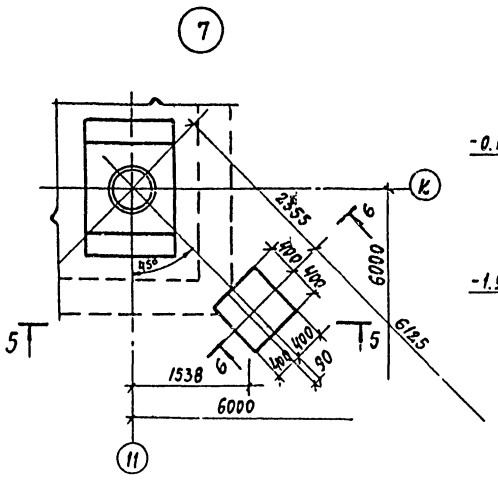

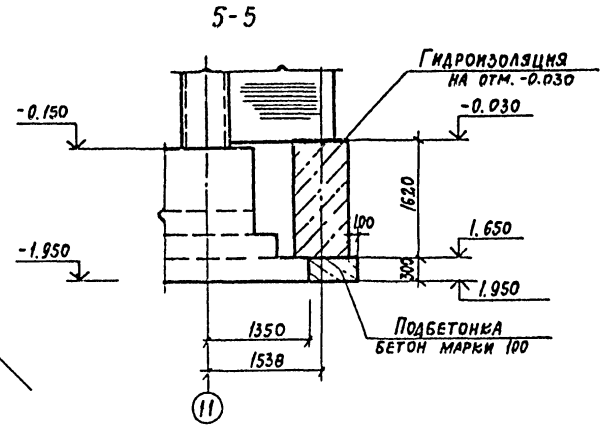

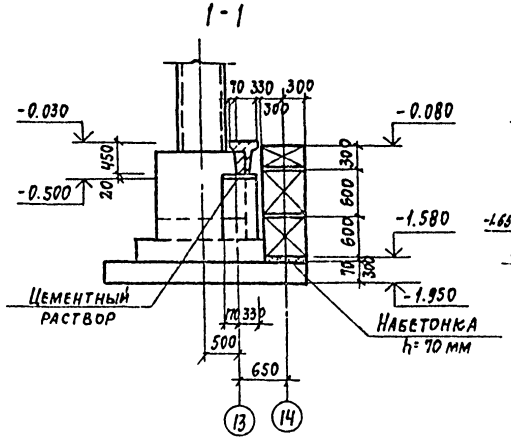

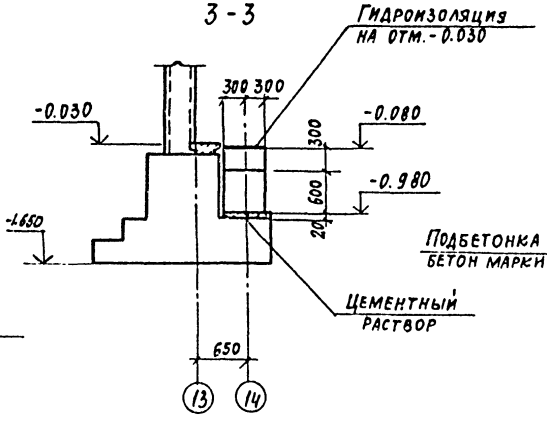

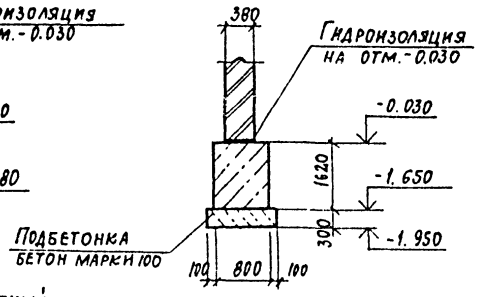

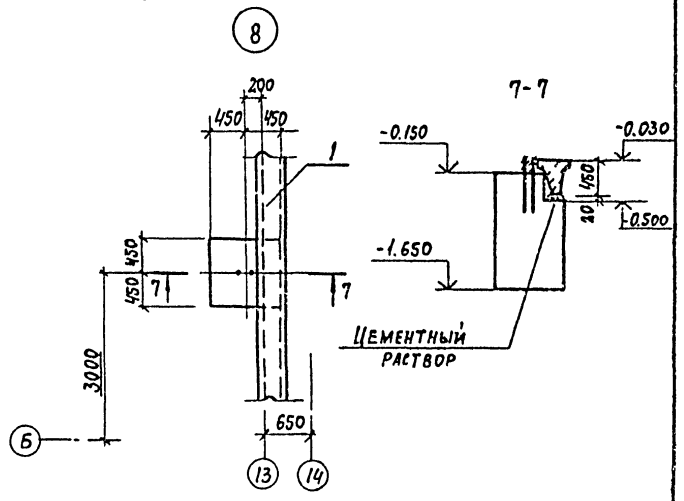

Схему расположения фундаментов, фундаментных балок см. лист 3,4

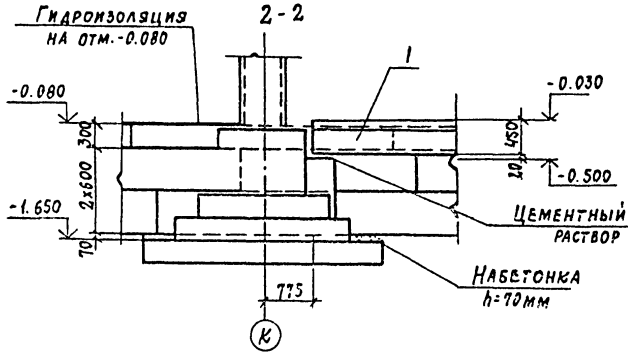

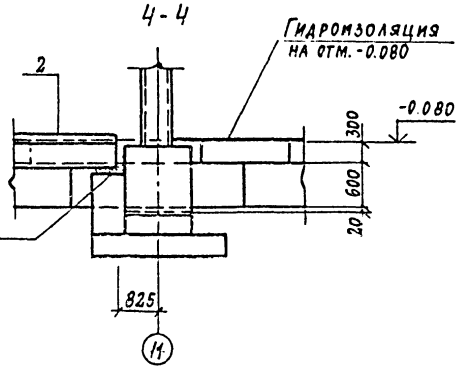

ГИП	Иванова		ТП 503-4-40.86 КЖ
Нач. отд	Рыбкина		
Гл. кон.	Лапкин		Производственный корпус технического обслуживания и текущего ремонта большегрузных автомобилей и автопоездов
Рук. гр	Хмелькова		
Вед. инж	Трофимова		
Инж	Удалова		Стадия Р; Лист 6; Листов
Провер.	Трофимова		
Н. контр.	Лапкин		Схема расположения фундаментов, фундаментных балок. Узлы
Привязан			Проектный институт № 2
Инв. №			

Инв. № подл. | Подпись и дата | Взам. инв. №

Спецификация групповая монолитных железобетонных конструкций

Формат	Зона	Поз.	Обозначение	Наименование	Количество на исполнение фм1	фм1А	фм1Б	Примечание
				Сборочные единицы				
				Сетки арматурные				
		1	1.410-2, в.1	С 12 А III – 8х27	1	1	1	
		2	1.410-2 в.1	С 12 А III – 10х27	1	1	1	
		3	1.410-2 в.1	С 10 А III – 8х21	3	3	3	
		4	1.412-1/77 в.3	С5-ВАI	6	6	6	
		5	1.412-1/77 в.3	СН 12 А III – 10х15	2	2	2	
				Детали				
		6	ГОСТ 24379.1-80	Болт 1,1 М24х1000 ВСт3пс2		4	4	4,13 кг
				Материалы				
				Бетон марки 150	3,57	3,63	3,47	м³

Ведомость расхода стали на элемент, кг

Марка элемента	Изделия арматурные: Арматура класса AI ф6	ф8	Итого	AII ф12		Итого	AIII ф10	ф12		Итого	Всего	Изделия закладные: сталь ВСт3пс2 ГОСТ 24379.1-80 ф24	Итого	Общий расход
фм1	2,2	27,8	30,0	15,4		15,4	19,0	25,9		44,9	90,3			90,3
фм1А	2,2	27,8	30,0	15,4		15,4	19,0	25,9		44,9	90,3	16,5	16,5	106,8
фм1Б	2,2	27,8	30,0	15,4		15,4	19,0	25,9		44,9	90,3	16,5	16,5	106,8

Схему расположения фундаментов см. листы 3,4.

фм1

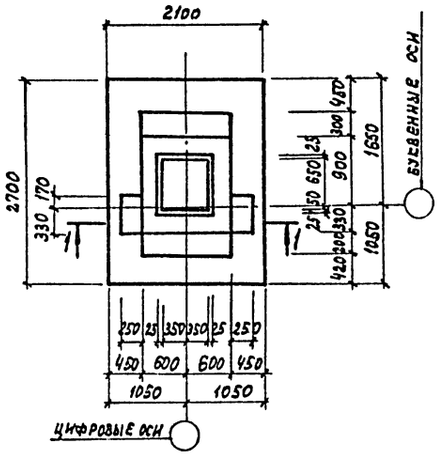

фм1А

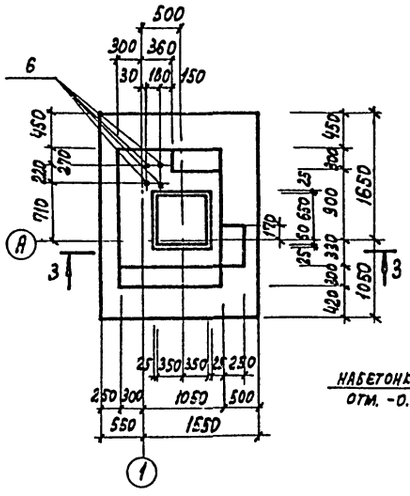

фм1Б

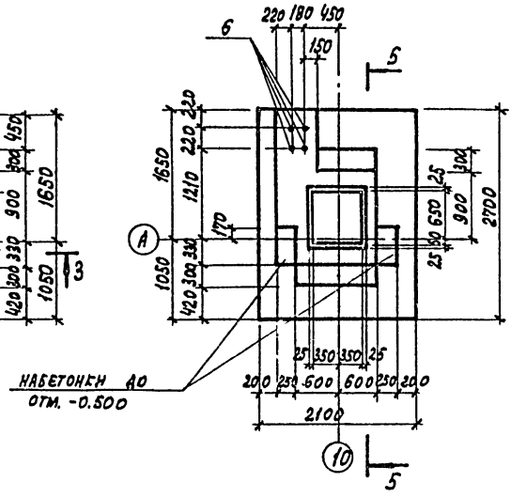

1-1

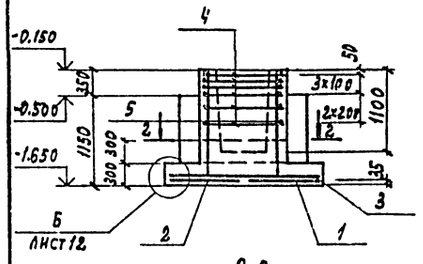

3-3

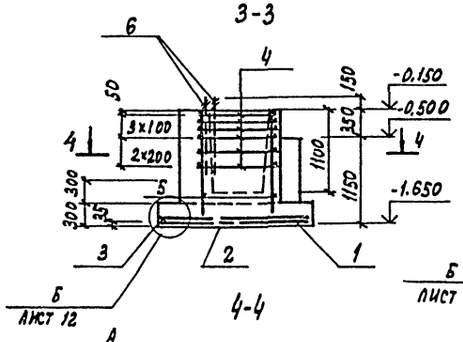

5-5

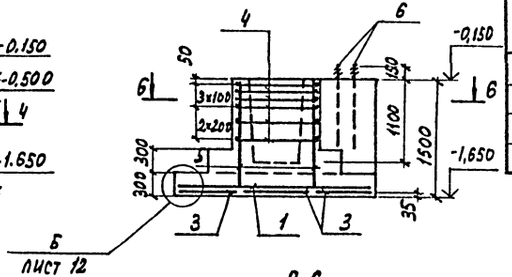

2-2

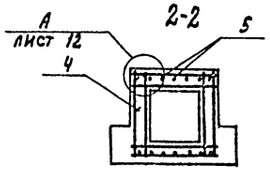

4-4

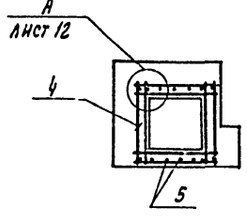

6-6

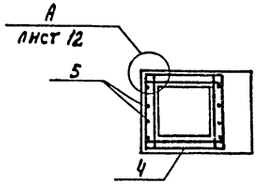

Схема раскладки сеток подошвы фм1; фм1А; фм1Б

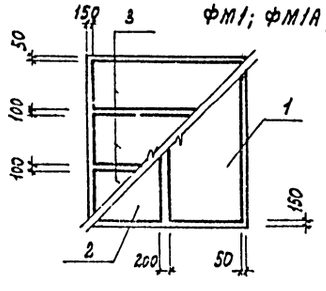

Расчетная схема фм1А

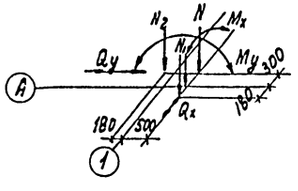

Расчетная схема фм1, фм1Б

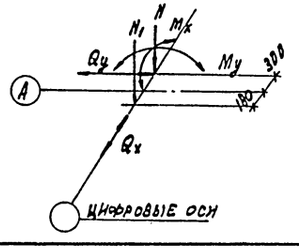

Таблица нагрузок фм1; фм1А; фм1Б

Наим. усил.	Усилия фм1; фм1Б n=1	n>1	Усилия фм1А n=1	n>1
N, т	43,05	48,51	27,32	31,42
N1, т	15,0	18,0	7,5	9,0
N2, т	—	—	5,46	6,55
Mx, тм	±12,33	±14,18	±12,33	±14,18
Qx, т	±2,96	±3,41	±2,96	±3,41
My, тм	±4,04	±4,64	±4,04	±4,64
Qy, т	±0,91	±0,82	±0,71	±0,82

ГИП	Иванова	
Нач. отд.	Рыбкина	
Гл. конст.	Лапкин	
Рук. гр.	Хмельцова	
Вед. инж.	Трофимова	
Инж.	Удалова	
Провер.	Трофимов	
Н. контр.	Лапкин	

Привязан

Инв. №

ТП 503-4-40.86 КЖС

Производственный корпус технического обслуживания и текущего ремонта 150 большегрузных автомобилей и автопоездов

Стадия	Лист	Листов
Р	7	

Фундаменты фм1, фм1А, фм1Б

Перепечатка запрещена

Инв. № подл. | Подпись и дата | Взам. инв. №

Альбом III

Фм 1в

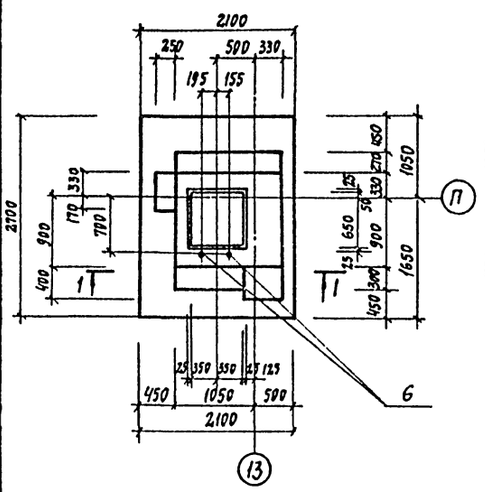

Фм 1г

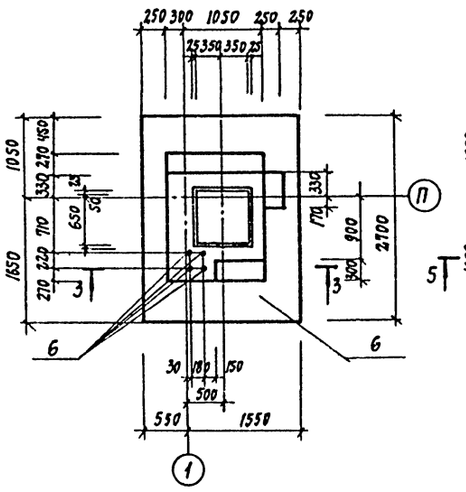

Фм 1д

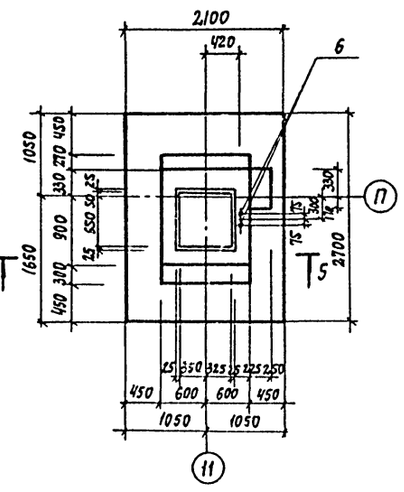

1 - 1

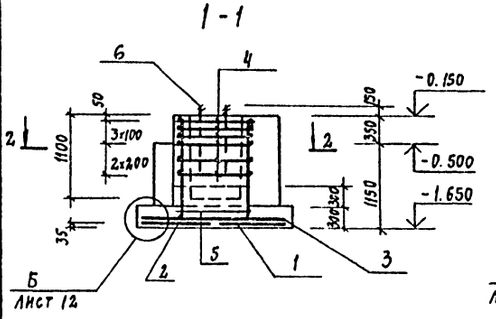

3 - 3

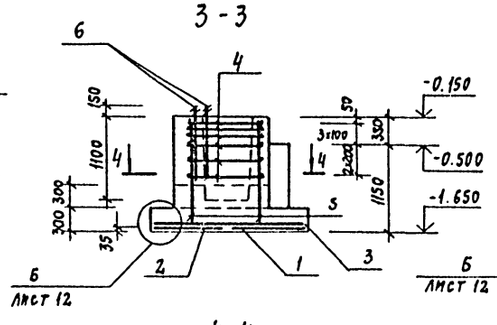

5 - 5

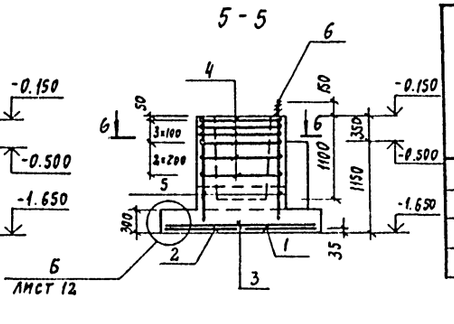

2 - 2

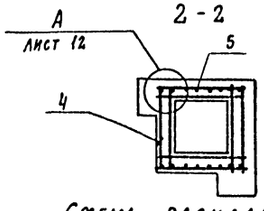

4 - 4

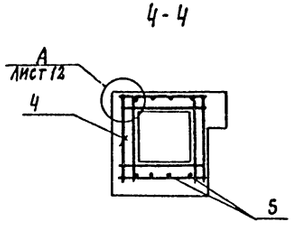

6 - 6

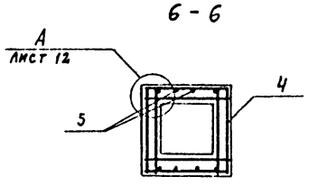

Схема раскладки сеток подошвы Фм 1в; Фм 1г; Фм 1д

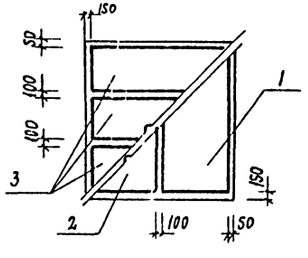

Расчетная схема Фм 1д

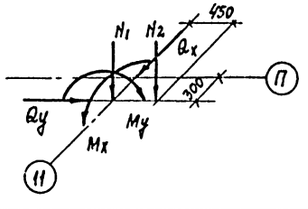

Таблица нагрузок Фм 1д

Наим. усил.	Усилия	
	n=1	n>1
N_1 тс	58,7	67,51
M_x, тсм	24,3	27,93
Q_{x1} тс	2,96	3,41
M_y, тсм	5,11	5,87
Q_{y1} тс	0,71	0,82
N_2 тс	6,0	7,2

Спецификация групповая монолитных железобетонных конструкций

Формат	Зона	Поз.	Обозначение	Наименование	Кол-во на исп. Фм1в	Фм1г	Фм1д	Примеч.
				Сборочные единицы				
				Сетки арматурные				
		1	1.410-2 в.1	С 12 А III - 8 х 27	1	1	1	
		2	1.410-2 в.1	С 12 А III - 10 х 27	1	1	1	
		3	1.410-2 в.1	С 10 А III - 8 х 21	3	3	3	
		4	1.412-1/77 в.3	СБ - 8 А I	6	6	6	
		5	1.412-1/77 в.3	СН 12 А II - 10 х 15	2	2	2	
				Детали				
		6	ГОСТ 24379.1-80	Болт 1.1 М24 х 1000 Вст 3 пс 2	2	4	2	4,13 кг
				Материалы				
				Бетон марки 150	3,76	4,71	3,21	м³

Ведомость расхода стали на элемент, кг

Марка элемента	Изделия арматурные										Изделия закладные		Общий расход
	Арматура класса										Сталь		
	AI			AII			AIII			Всего	Вст3 пс2 ГОСТ 24379.1-80		
	ГОСТ 5781-82*												
	ф6	ф8	Итого	ф12		Итого	ф10	ф12	Итого		ф24	Итого	
Фм 1в	2.2	27.8	30.0	15.4		15.4	19.0	25.9	44.9	90.3	8.3	8.3	98.6
Фм 1г	2.2	27.8	30.0	15.4		15.4	19.0	25.9	44.9	90.3	16.5	16.5	106.8
Фм 1д	2.2	27.8	30.0	15.4		15.4	19.0	25.9	44.9	90.3	8.3	8.3	98.6

Схему расположения фундаментов см. листы 3, 4

Привязан

Инв. №

ГИП	Иванова	
Нач. отд.	Рыбкина	
Гл. констр.	Лапкин	
Рук. гр.	Хмелькова	
Вед. инж.	Трофимова	
Инж.	Удалова	
Инж.	Бурдо	
Проверил	Трофимова	
Н. контр.	Лапкин	

ТП 503-4-40.86 КЖ

Производственный корпус технического обслуживания и текущего ремонта 150 большегрузных автомобилей и автопоездов

Стадия	Лист	Листов
Р	8	

Фундаменты Фм 1в. Фм 1г. Фм 1д

Проектный институт №2

Инв. № подл. | Подпись и дата | Взам. инв. №

Альбом III

Фм 2

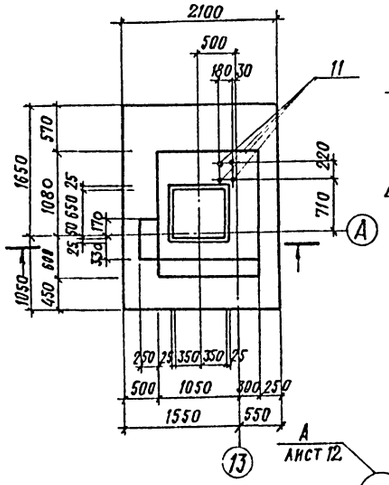

Фм 3

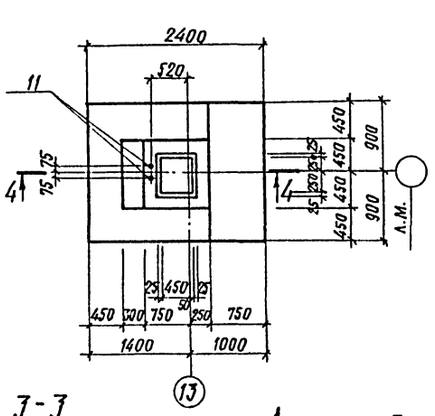

Фм 3А

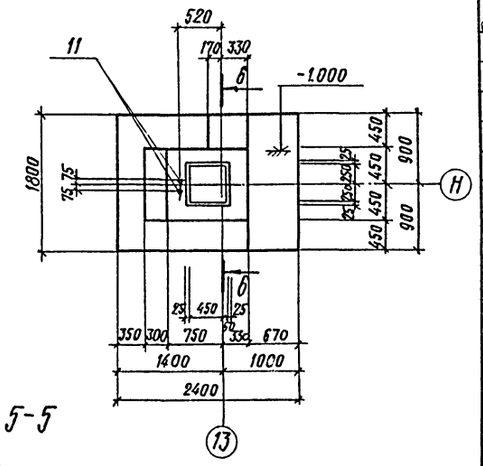

3-3

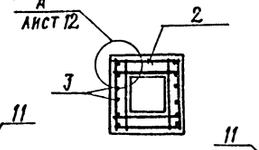

5-5

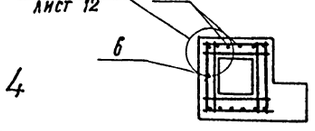

1-1

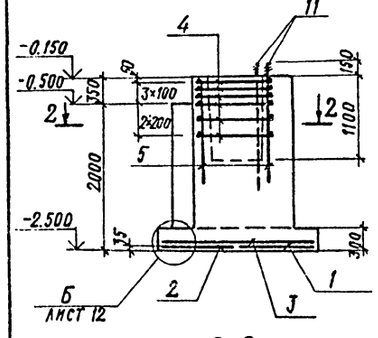

4-4

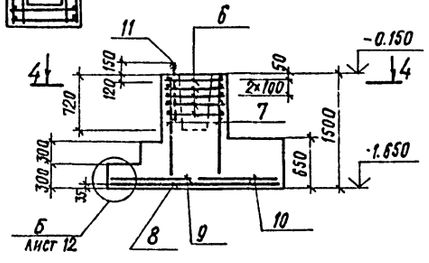

6-6

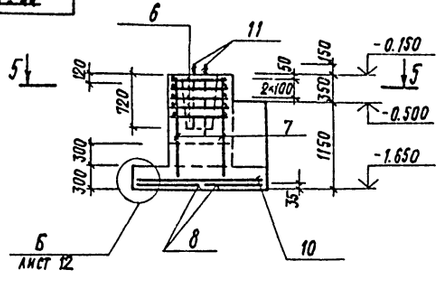

2-2

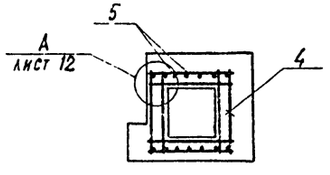

Расчетная схема Фм 3

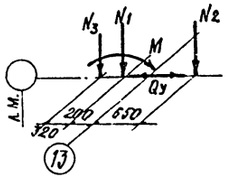

Схема раскладки сеток подошвы Фм 3; Фм 3А

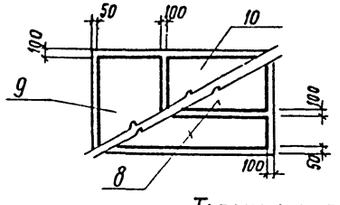

Схема раскладки сеток подошвы

Фм 2

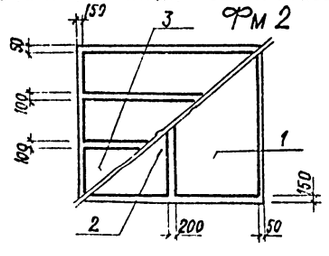

Расчетная схема Фм 3А

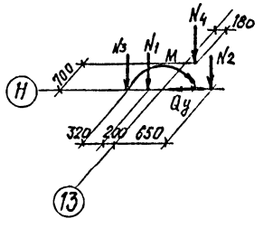

Спецификация групповая монолитных железобетонных конструкций

Формат	Зона	Поз.	Обозначение	Наименование	Кол во на испол. Фм 2	Фм 3	Фм 3А	Примечан
				Сборочные единицы				
				Сетки арматурные				
		1	1.410-2 в.1	С 12 А III - 8×27	1			
		2	1.410-2 в.1	С 12 А III - 10×27	1			
		3	1.410-2 в.1	С 10 А III - 8×21	3			
		4	1.412-1/77 в.3	СБ-8 АI	6			
		5	1.412-1/77 в.3	СН 12 А II - 10×15	2			
		6	1.412-1/77 в.3	СА-8 АI		5	5	
		7	1.412-1/77 в.3	СН 12 А II - 6×15		2	2	
		8	1.410-2 в.1	С (1) 10 А III - 8×24		2	2	
		9	1.410-2 в.1	С (1) 10 А III - 8×18		1	1	
		10	1.410-2 в.1	С (1) 10 А III - 14×18		1	1	
				Детали				
		11	ГОСТ 24379.1-80	Болт 1.1 М24×1000 Вст 3 пс 2	4	2	2	4.13 кг
				Материалы				
				Бетон марки 150	5.84	2.92	3.14	м³

Ведомость расхода стали на элемент, кг

Марка элемента	Изделия арматурные										Изделия закладные		Общий расход
	Арматура класса									Всего	Сталь Вст 3 пс 2 ГОСТ 24379.1-80		
	AI			AII		AIII							
	ГОСТ 5781-82*												
	ф6	ф8	Итого	ф12		Итого	ф10	ф12	Итого		ф24	Итого	
Фм 2	2.2	27.8	30.0	15.4		15.4	19.0	25.9	44.9	90.3	16.5	16.5	106.8
Фм 3	4.8	15.1	19.9	10.4		10.4	28.5		28.5	58.8	8.3	8.3	67.1
Фм 3А	4.8	15.1	19.9	10.4		10.4	28.5		28.5	58.8	8.3	8.3	67.1

Схему расположения фундаментов см. листы 3, 4.

Таблица нагрузок Фм 3; Фм 3А

Наимен. усилий	Усилия Фм 3		Усилия Фм 3А	
	n=1	n>1	n=1	n>1
N_1 т	11.06	12.72	11.06	12.72
N_2 т	15.13	17.4	15.13	17.4
N_3 т	6.26	7.2	6.26	7.2
N_4 т	—	—	1.09	1.2
М тм	0.64	0.74	0.64	0.74
Q_y т	±1.36	±1.56	±1.36	±1.56

Привязан

Инв. №

ГИП	Иванова	
Нач. отд.	Рыбкина	
Гл. констр.	Лапкин	
Рук. гр	Хмелькова	
Вед. инж	Протимова	
Инж	Уллова	
Н. конт.	Лапкин	

ТП 503-4-40.86 К.о/с

Производственный корпус технического обслуживания и текущего ремонта 150 большегрузных автомобилей и автопоездов

Стадия	Лист	Листов
Р	2	

Фундаменты Фм 2; Фм 3; Фм 3А

Инв. № подл. | Подпись и дата | Взам. инв. №

Альбом III

фм 4

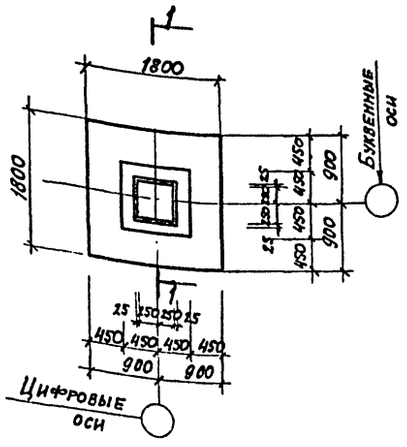

фм 4А

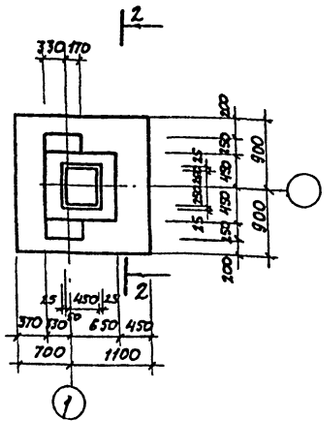

фм 4Б

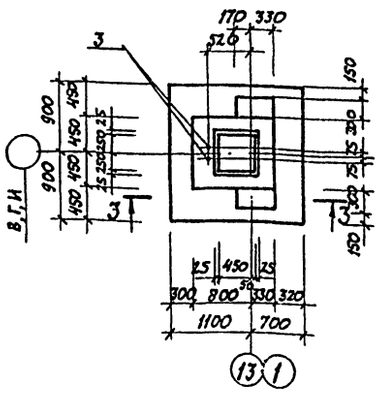

фм 4В

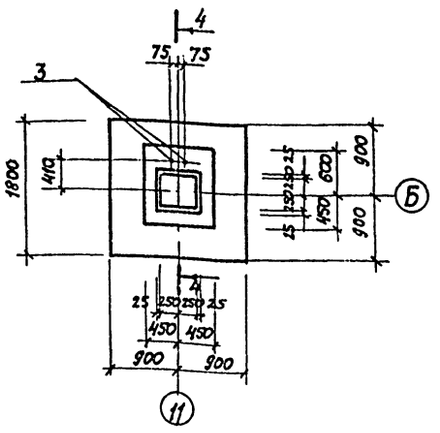

Расчетная схема фм 4

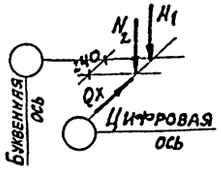

Расчетная схема фм 4Б

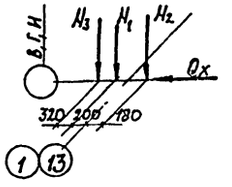

Расчетная схема фм 4В

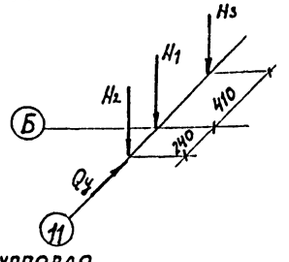

1-1

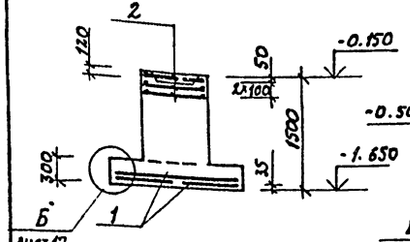

2-2

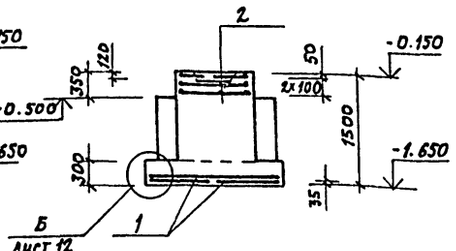

3-3

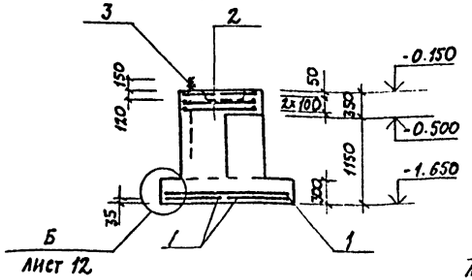

4-4

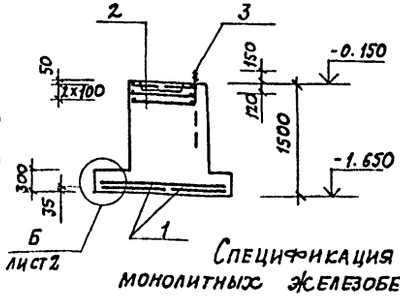

Схема раскладки сеток подошвы фм 4, фм 4А, фм 4Б, фм 4В

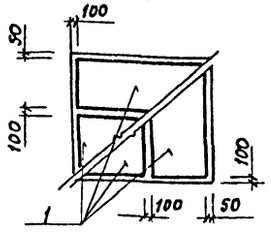

Ведомость расхода стали на элемент, кг

Марка элемента	Изделия арматурные: Арматура класса AI ГОСТ 5781-82* ф6	ф8	Итого	AIII ф10	Итого	Всего	Изделия закладные: Сталь Вст3 пс2 ГОСТ 24379.1-80 ф24	Итого	Общий расход
фм 4	7,3	8,1	15,4	38,8	38,8	54,2			54,2
фм 4А	7,3	8,1	15,4	38,8	38,8	54,2			54,2
фм 4Б	7,3	8,1	15,4	38,8	38,8	54,2	8,3	8,3	62,5
фм 4В	7,3	8,1	15,4	38,8	38,8	54,2	8,3	8,3	62,5

Спецификация групповая монолитных железобетонных конструкций

Формат	Зона	Поз.	Обозначение	Наименование	Кол-во на испол. фм4	фм4А	фм4Б	фм4В	Примечан.
				Сборочные единицы					
				Сетки арматурные					
		1	1.410-2 в.1	С(1) 10 AIII - 16×18	4	4	4	4	
		2	1.412-1/77 в.3	СА - 8 AI	3	3	3	3	
				Детали					
		3	ГОСТ 24379.1-80	Болт 1.1 М24 х1000 Вст3 пс2			2	2	4.13кг
				Материалы					
				Бетон марки 150	1.93	2.24	2.33	2.09	м³

Таблица нагрузок фм 4; фм 4А, фм 4Б; 4В

Наимен. усилий	Усилия фм 4 n=1	n>1	Усилия фм 4Б n=1	n>1	Усилия фм 4В n=1	n>1	Усилия фм 4А n=1	n>1
N1 т	1,1	1,21	1,54	1,62	1,1	1,21	1,54	1,62
N2 т	11,86	13,64	18,13	21,76	11,86	13,64	18,13	21,76
N3 т	—	—	20,52	23,6	11,3	13,0	—	—
Qx т	0,58	0,7	0,92	1,06	0,58	0,7	0,92	1,06

Расчетная схема фм 4А

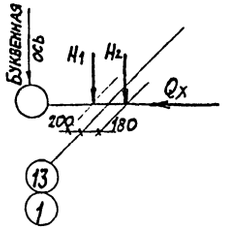

Схему расположения фундаментов

см. лист 3, 4

ГИП	Иванова		ТП 503-4-40.86 КЖ
Нач. отд.	Рыбкина		Производственный корпус технического обслуживания и текущего ремонта 150 большегрузных автомобилей и автопоездов
Гл. констр.	Лапкин		
Рук. гр.	Емелькова		
Вед. инж.	Трофимова		Стадия Р; Лист 10; Листов
Инж.	Удалова		Фундаменты фм4; фм4А; фм4Б; фм4В — Проектный институт
Н. контр.	Лапкин		

Привязан

Инв. №

Инв. № подл. | Подпись и дата | Взам. инв. №

Альбом III

ФМ4Г

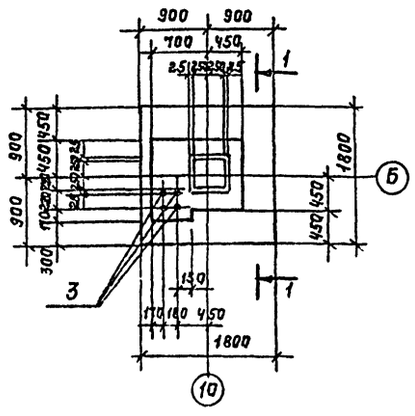

ФМ4Д

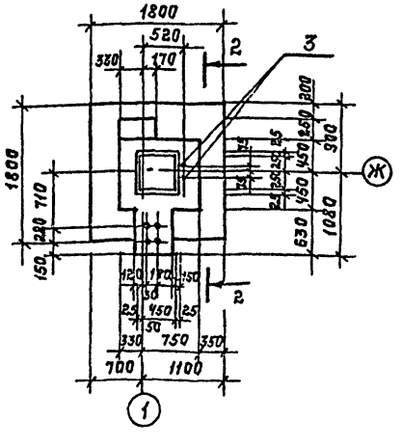

ФМ4Е

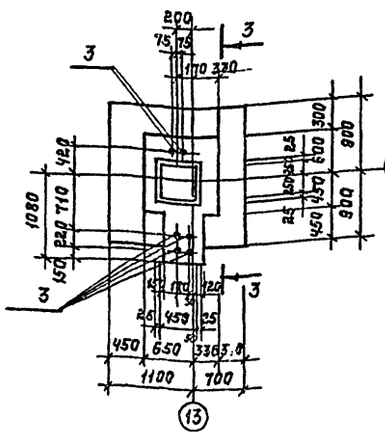

ФМ4Ж

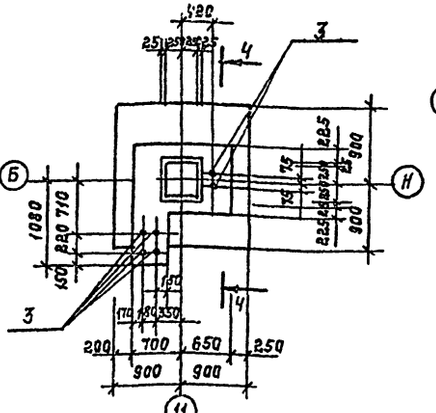

Расчетная схема ФМ4Е

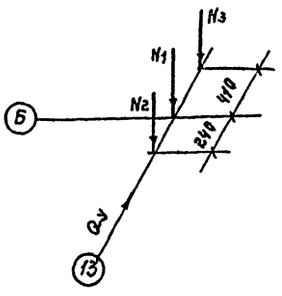

Расчетная схема ФМ4Ж

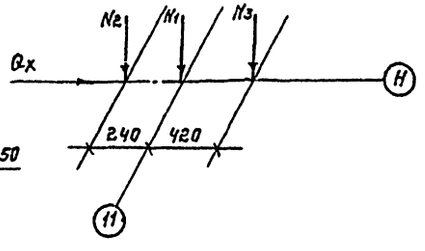

1-1

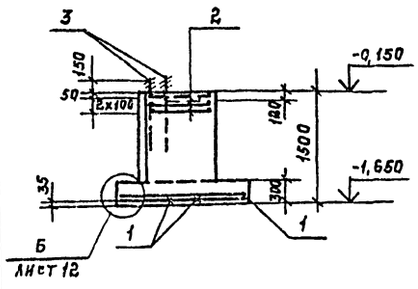

2-2

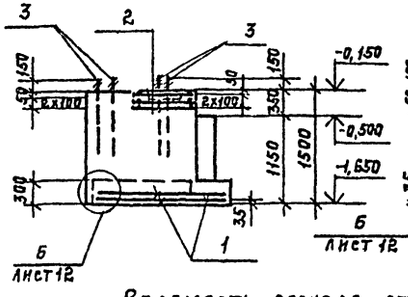

3-3

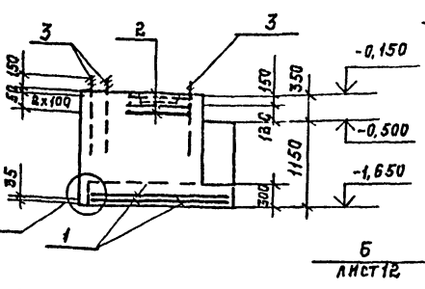

4-4

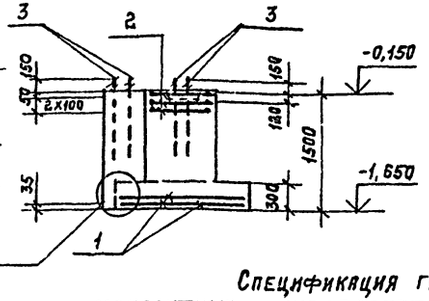

Схема раскладки сеток подошвы ФМ4Г; ФМ4Д; ФМ4Е; ФМ4Ж.

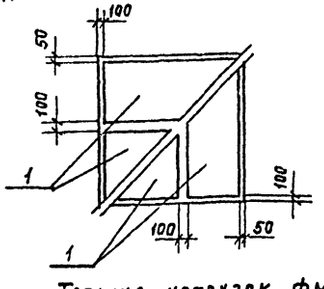

Ведомость расхода стали на элемент, кг

Марка элемента	Изделия арматурные							Изделия закладные			Общий расход
	Арматура класса						всего	Сталь			
	AI			AIII				Вст3 пс2			
	ГОСТ 5781-82*							ГОСТ 24379.1-80			
	ф6	ф8	Итого	ф10		Итого		ф24		Итого	
ФМ4Г	7,3	8,1	15,4	38,8		38,8	54,2	16,5		16,5	70,7
ФМ4Д	7,3	8,1	15,4	38,8		38,8	54,2	24,8		24,8	79,0
ФМ4Е	7,3	8,1	15,4	38,8		38,8	54,2	24,8		24,8	79,0
ФМ4Ж	7,3	8,1	15,4	38,8		38,8	54,2	24,8		24,8	79,0

Спецификация групповая монолитных железобетонных конструкций.

		Обозначение	Наименование	Кол-во на исполнен. ФМ4Г	ФМ4Д	ФМ4Е	ФМ4Ж		Приме-чание
			Сборочные единицы						
			Сетки арматурные						
	1	1.410-2 в.1	С(1) 10АIII-16х18	4	4	4	4		
	2	1.412-1/77 в.3	СА-8АI	3	3	3	3		
			Детали						
	3	ГОСТ 24379.1-80	Болт 1,1М24х1000 Вст3пс2	4	6	6	6		4,13 кг
			Материалы						
			Бетон марки 150	2,48	2,66	3,39	3,39		м³

Таблица нагрузок ФМ4Е; ФМ4Ж.

Наимен. усилий	Усилия ФМ4Е		Усилия ФМ4Ж	
	n=1	n>1	n=1	n>1
N1	1,1	1,21	1,1	1,21
N2	11,86	13,64	11,86	13,64
N3	11,3	13,0	6,0	7,2
Qx	—		0,58	0,7
Qy	0,58	0,7	—	—

Схему расположения фундаментов см. лист 3, 4.

ГИП	Иванова		ТП 503-4-40.86 КЖ
Нач.отд.	Рыбкина		Производственный корпус технического обслуживания и текущего ремонта 150 большегрузных автомобилей и автопоездов.
Гл.конс.	Лапкин		
Рук.гр.	Хмелькова		
Вед.инж.	Трофимова		
Инж.	Удалова		Стадия Р; Лист 11; Листов
Провер.	Трофимова		
Н.контр.	Лапкин		Фундаменты ФМ4Г, ФМ4Д, ФМ4Е, ФМ4Ж

Привязан:

Инв. №

Инв. № подл. | Подпись и дата | Взам. инв. №

Альбом III

Фм4м

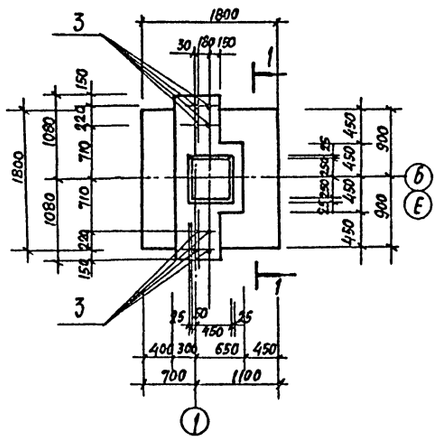

Фм4к

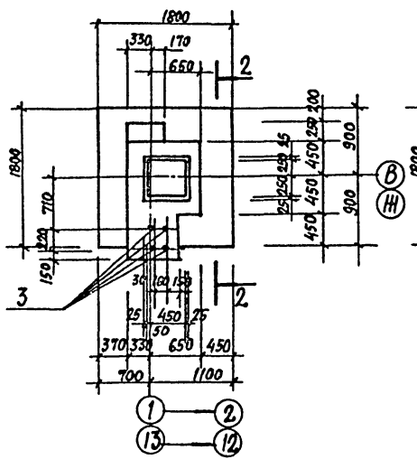

Фм4л

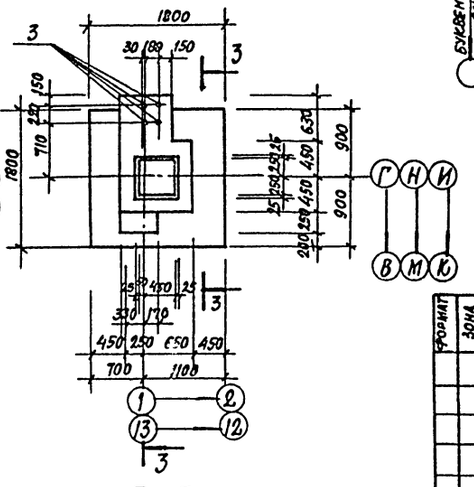

Расчетная схема Фм4и, Фм4к, Фм4л

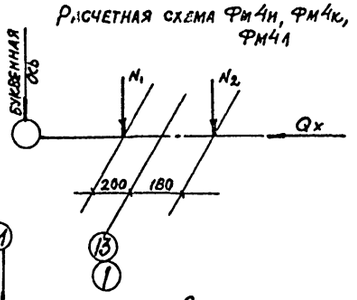

Таблица нагрузок Фм4и, Фм4к, Фм4л

Наимен. усилий	Усилия n=1	Усилия n>1
N, т	1,54	1,62
N2 т	18,13	21,76
Qx т	0,92	1,06

1–1

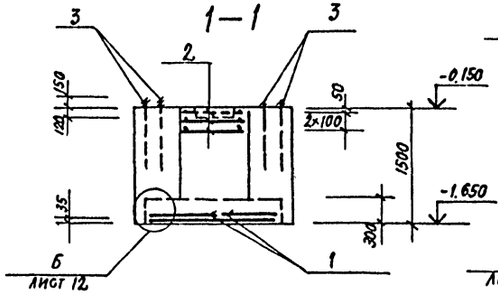

2–2

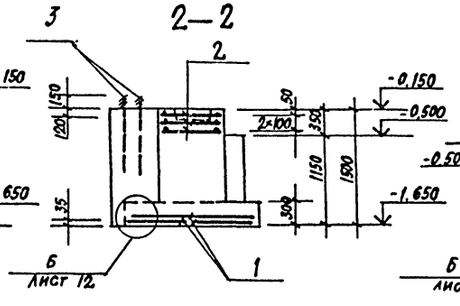

3–3

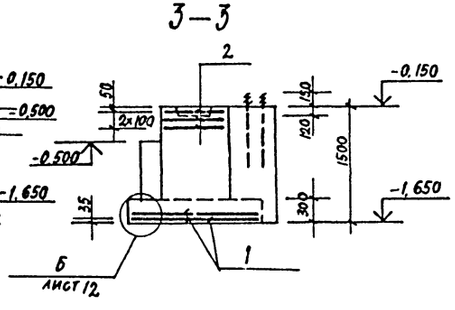

Схема раскладки сеток подошвы Фм4и, Фм4к, Фм4л

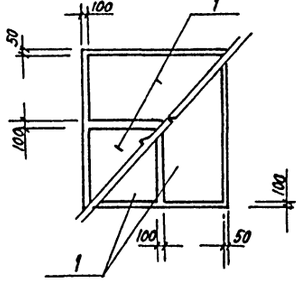

Деталь А

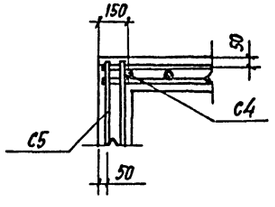

Схему расположения фундаментов см. листы 3,4.

Деталь Б

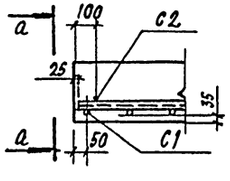

а–а

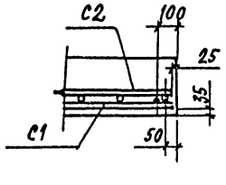

Спецификация групповая монолитных железобетонных конструкций

Формат	Зона	Поз.	Обозначение	Наименование	Кол-во на исп. Фм4и	Фм4к	Фм4л	Примеч.
				Сборочные единицы				
				Сетки арматурные				
		1	1.410-2 8.1	С(1) 10АIII-16×18	4	4	4	
		2	1.412-1/77 8.3	СА-8АI	3	3	3	
				Детали				
		3	ГОСТ 24379.1-80	Болт 1.1 М24×1000 ВСт3пс2	8	4	4	4,13 кг
				Материалы				
				Бетон марки 150	3,22	2,70	2,70	м³

Ведомость расхода стали на элемент, кг

Марка элемента	Изделия арматурные: Арматура класса AI ГОСТ 5781-82* ф6	ф8	Итого	AIII ф10	Итого	Всего	Изделия закладные: Сталь ВСт3пс2 ГОСТ 24379.1-80 ф24	Итого	Общий расход
Фм4и	7,3	8,1	15,4	38,8	38,8	54,2	33,0	33,0	87,2
Фм4к	7,3	8,1	15,4	38,8	38,8	54,2	16,5	16,5	70,7
Фм4л	7,3	8,1	15,4	38,8	38,8	54,2	16,5	16,5	70,7

ГИП	Иванова		ТП 503-4-40.86 -КЖ
Нач.отд	Рыбкина		Производственный корпус технического обслуживания и текущего ремонта 150 большегрузных автомобилей и автопоездов
Гл.конст.	Лапкин		
Рук.гр.	Хмелькова		
Вед.инж.	Трофимова		Стадия Р; Лист 12; Листов
Инж.	Удалова		
Н.контр.	Лапкин		Фундаменты Фм4и, Фм4к, Фм4л
Привязан			Проектный институт 12
Инв.№			

Инв.№ подл. | Подпись и дата | Взамен инв.№

Альбом III

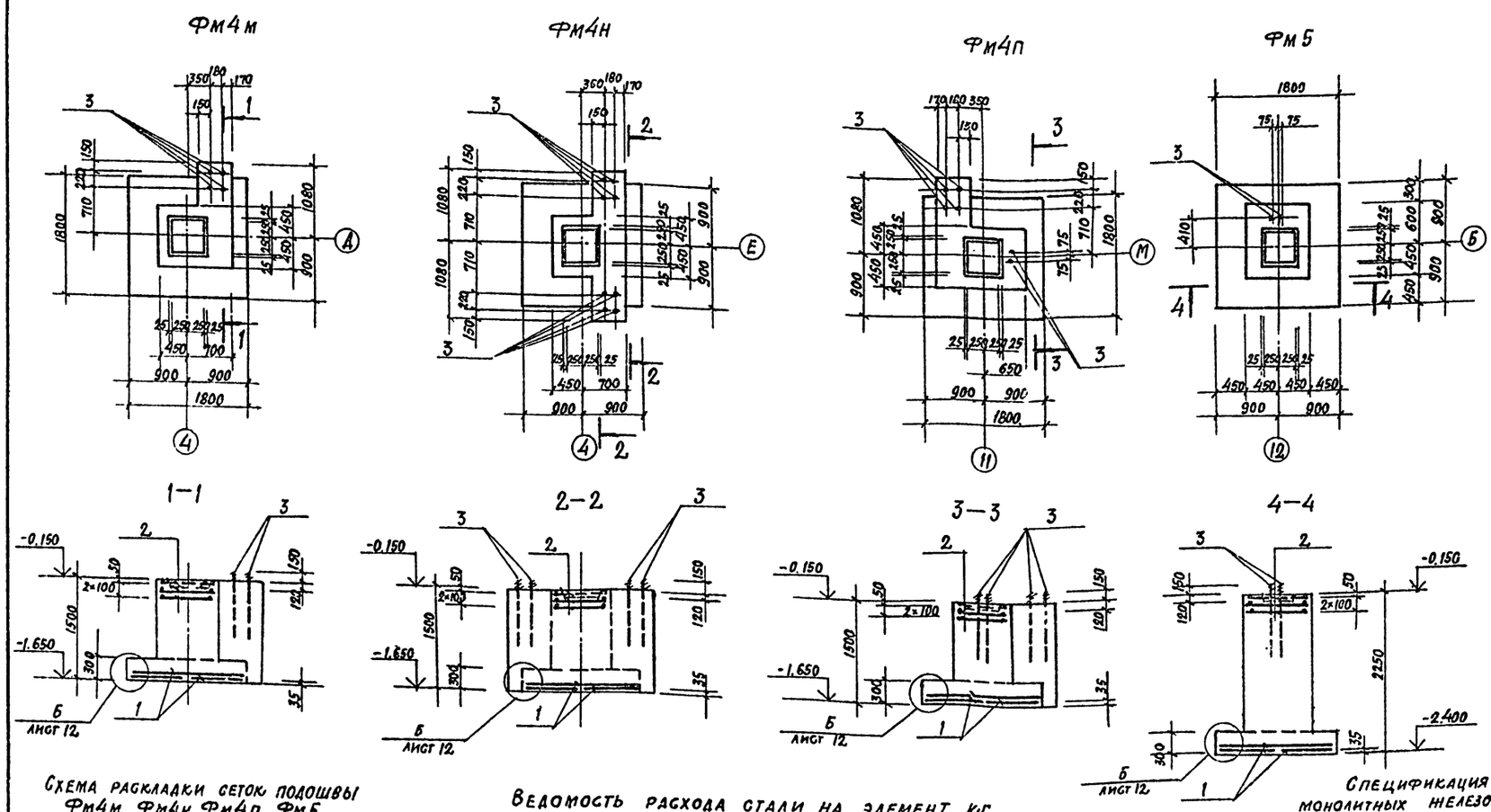

Расчетная схема Фм4п

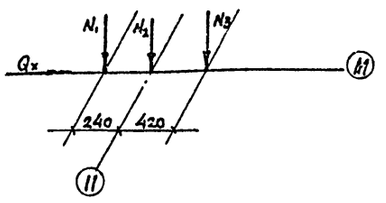

Расчетная схема Фм5

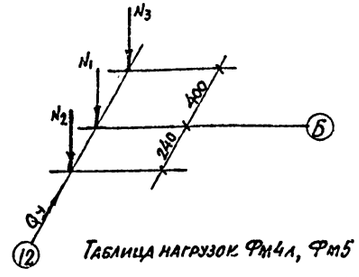

Таблица нагрузок Фм4л, Фм5

Наимен. усилий	Усилия Фм4п		Усилия Фм5	
	n=1	n>1	n=1	n>1
N_1 т	1,1	1,21	1,1	1,21
N_2 т	11,86	13,64	11,86	13,64
N_3 т	6,0	7,2	22,6	26,0
Q_x т	0,58	0,7	—	—
Q_y т	—	—	0,58	0,7

Схема раскладки сеток подошвы Фм4м, Фм4н, Фм4п, Фм5

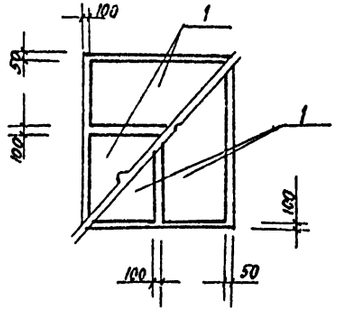

Ведомость расхода стали на элемент, кг

Марка элемента	Изделия арматурные							Изделия закладные			Общий расход
	Арматура класса						Всего	Сталь			
	AI				AIII			ВСт3 пс2			
	ГОСТ 5781-82*							ГОСТ 24379.1-80			
	ф6	ф8		Итого	ф10	Итого		ф24		Итого	
Фм4м	7,3	8,1		15,4	38,8	38,8	54,2	16,5		16,5	70,7
Фм4н	7,3	8,1		15,4	38,8	38,8	54,2	33,0		33,0	87,2
Фм4п	7,3	8,1		15,4	38,8	38,8	54,2	24,8		24,8	79,0
Фм5	7,3	8,1		15,4	38,8	38,8	54,2	8,3		8,3	62,5

Спецификация групповая монолитных железобетонных конструкций

Формат	Зона	Поз.	Обозначение	Наименование	Кол-во на исполнен. Фм4м	Фм4н	Фм4п	Фм5		Примеч.
				Сборочные единицы						
				Сетки арматурные						
		1	1.410-2 в.1	С(1) 10АIII-16×18	4	4	4	4		
		2	1.412-1/77 в.3	СА-8АI	3	3	3	3		
				Детали						
		3	ГОСТ 24379.1-80	Болт 1.1 м 24×1000 ВСт3пс2	4	8	6	2		4,13 кг
				Материалы						
				Бетон марки 150	2,42	2,91	2,98	2,79		м³

Схему расположения фундаментов см. листы 3,4.

ГИП	Иванова	
Нач. отд.	Рыбкина	
Гл. конст.	Лапкин	
Рук. гр.	Хмельникова	
Вед. инж.	Трофимова	
Инж.	Удалова	
Н. контр.	Лапкин	

ПРИВЯЗАН

Инв. №

ТП 503-4-40.86 — КЖС

Производственный корпус технического обслуживания и текущего ремонта 150 большегрузных автомобилей и автопоездов

Стадия	Лист	Листов
Р	13	

Фундаменты Фм4м, Фм4н, Фм4п, Фм5

Проектный институт 12

Альбом III

ФМ6А

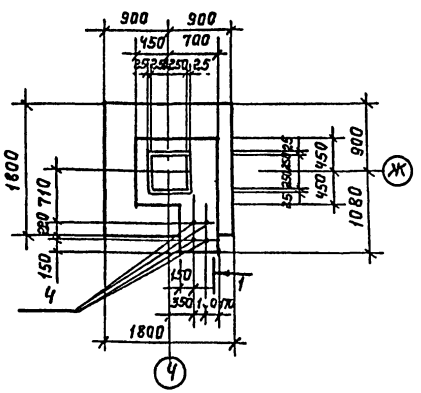

ФМ6

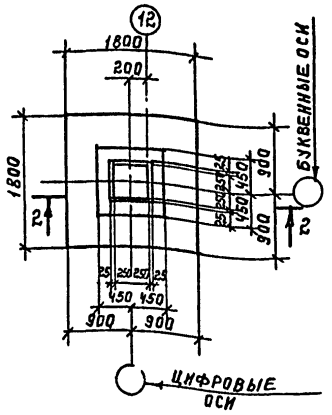

ФМ7

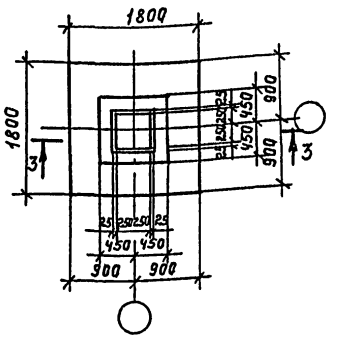

ФМ8

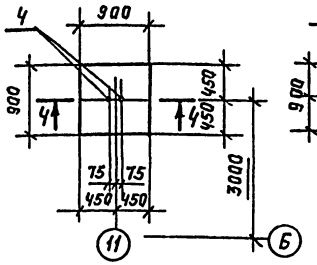

ФМ8А

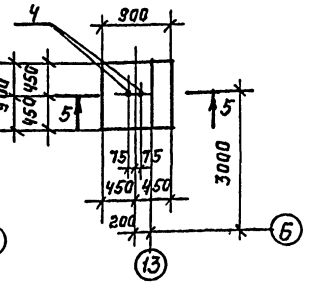

ФМ9

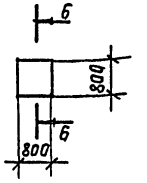

1-1

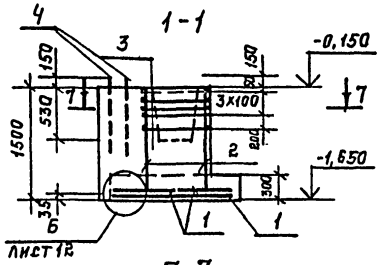

2-2

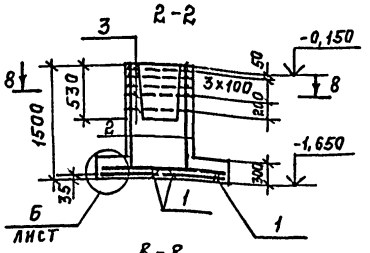

3-3

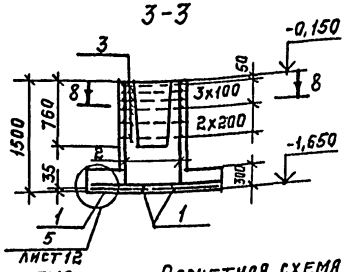

4-4

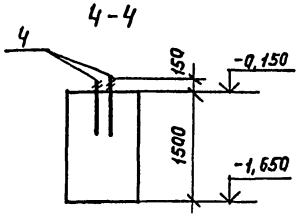

5-5

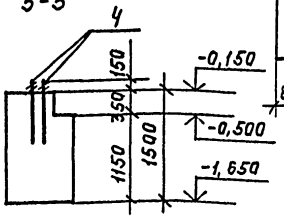

6-6

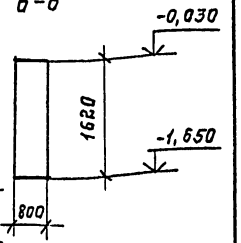

7-7

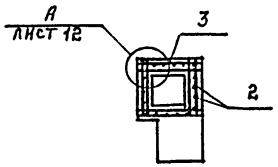

8-8

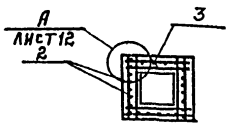

Расчетная схема ФМ6

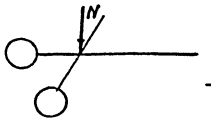

Расчетная схема ФМ8; ФМ8А.

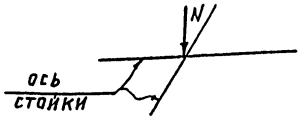

Схема раскладки сеток подошвы ФМ6; ФМ6А; ФМ7.

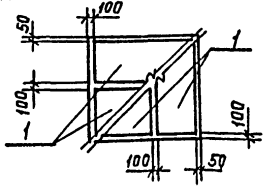

Таблица нагрузок ФМ6; ФМ6А; ФМ8; ФМ8А.

Наимен. усилий	Усилия ФМ6; ФМ6А		Усилия ФМ8; ФМ8А	
	n=1	n>1	n=1	n>1
N	20,92	23,6	—	26,0

Ведомость расхода стали на элемент, кг.

Марка элемента	Изделия арматурные, арматура класса AI, ГОСТ 5781-82* ф6	ф8	итого	AII ф12	итого	AIII ф10	итого	всего	Изделия арматурные, сталь Вст3пс2, ГОСТ 24379.1-80 ф24	итого	Общий расход
ФМ6	7,3	15,9	23,2	20,8	20,8	38,9	38,9	75,6			75,6
ФМ6А	7,3	15,9	23,2	20,8	20,8	38,9	38,9	75,6	16,5	16,5	92,1
ФМ7	7,3	18,6	25,9	20,8	20,8	38,9	38,9	78,3			78,3
ФМ8									8,3	8,3	8,3
ФМ8А									8,3	8,3	8,3

Схему расположения фундаментов см. листы 3, 4.

Спецификация групповая монолитных железобетонных конструкций.

		Обозначение	Наименование	Кол-во на исполнение ФМ6	ФМ6А	ФМ7	ФМ8	ФМ8А	ФМ9	Примеч.
			Сборочные единицы							
			Сетки арматурные							
	1	1.410-2 в.1	С(1) 10АIII-16х18	4	4	4				
	2	1.412-1/77 в.3	СН12АII-6х15	4	4	4				
	3	1.412-1/77 в.3	СА-8АI	5	5	6				
			Детали							
	4	ГОСТ 24379.1-80	Болт 1.1М24х1000 Вст3пс2		4		2	2		4,13кг
			Материалы							
			Бетон марки 150	1,85	2,42	1,8	1,21	1,13	1,04	м³

ГИП	Иванова		ТП 503-4-40.86 КЖ
Нач.отд.	Рыбкина		Производственный корпус технического обслуживания и текущего ремонта i50 большегрузных автомобилей и автопоездов
Гл.конс.	Лапкин		
Рук.гр.	Хмелькова		
Вед.инж.	Трофимова		Стадия Р; Лист 14; Листов
Инж.	Бурдо		
Инж.	Удалова		
Н.контр.	Лапкин		Фундаменты ФМ6, ФМ6А, ФМ7, ФМ8, ФМ8А.

Привязан:

Инв. №

Инв. № подл. | Подпись и дата | Взам. инв. №

Альбом III

Фм 10

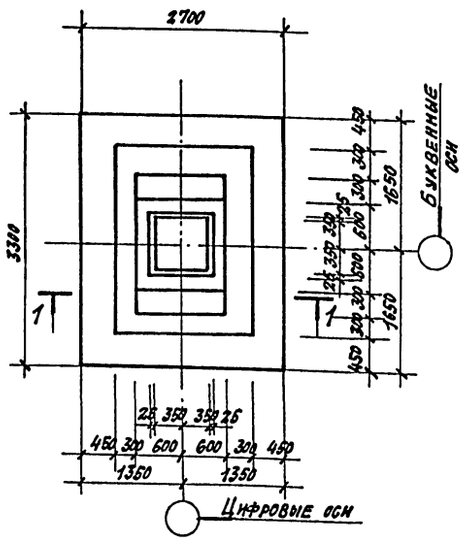

Фм 10А

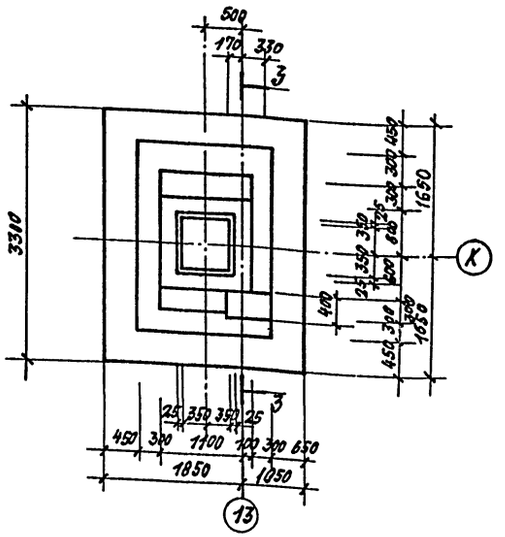

1-1

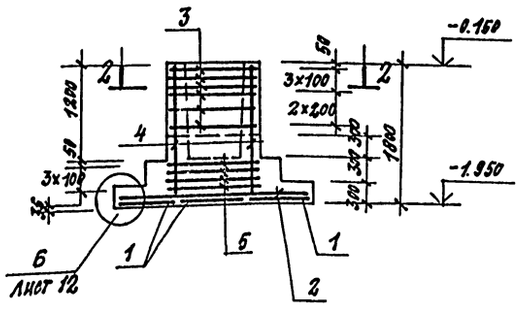

3-3

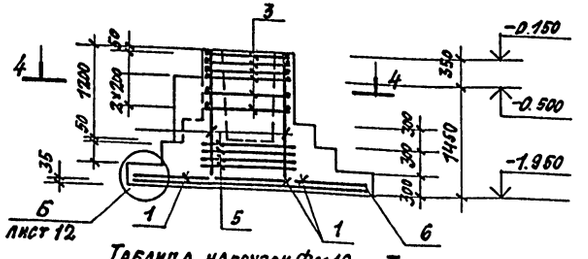

2-2

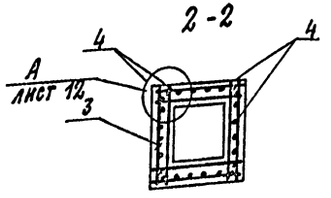

4-4

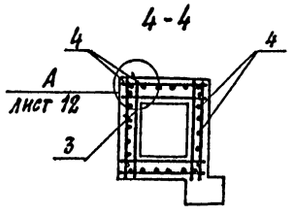

Таблица нагрузок Фм10

Наим. усилия	Усилия n=1	Усилия n>1
NТС	164.9	189.6
Мхтсм	10.6	12.16
Мутсм	15.7	18.03
Qхтс	1.73	2.0
Qутс	1.22	1.4

Таблица нагрузок Фм10А

Наим. усилия	Усилия n=1	Усилия n>1
N1тс	102.0	117.3
N2тс	30.0	31.8
N3тс	1.1	1.2
Мхтсм	7.7	9.2
Мутсм	10.2	12.2
Qхтс	1.33	1.6
Qутс	1.0	1.2

Схема раскладки сеток подошвы Фм10; Фм10А

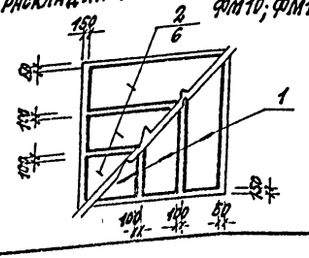

Расчетная схема Фм10

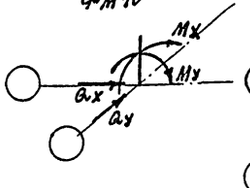

Расчетная схема Фм10А

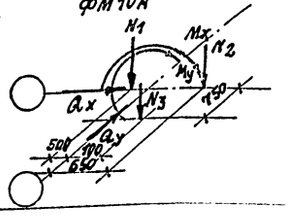

Формат	Зона	Поз.	Обозначение	Наименование	Кол. на исполн. Фм 10	Кол. на исполн. Фм 10А		Примеч.
				Сборочные единицы				
				Сетки арматурные				
		1	1.410-2; в.1	С 14А III -8x33	3	3		
		2	1.410-2; в.1	С 12А III -10x27	3			
		3	1.412-1/77; в.3	СБ-8АI	6	6		
		4	1.410-2; в.1	1С12АII-10x18	4	4		
		5	КЖИ-59	С1	4	4		
		6	1.410-2; в.1	С 16А III -10x27		3		
				Материалы				
				Бетон марки 200	5.59	5.82		м³

Ведомость расхода стали на элемент, кг

Марка элемента	Изделия арматурные											Общий расход
	Арматура класса										Всего	
	АI			АII			АIII					
	гост 5781-82*											
	Ф8		Итого	Ф12		Итого	Ф12	Ф14		Итого		
Фм 10	81.4		81.4	37.3		37.3	42.4	59.0		101.4	230.1	230.1
Фм 10А	81.4		81.4	37.3		37.3	42.4	77.1		119.5	238.2	238.2

Схему расположения фундаментов см. листы 3,4.

Гип	Иванова	
Нач.отд.	Рыбкина	
Гл.конст.	Лапкин	
Рук.гр.	Смельковс	
Вед.инж.	Трофимов	
Инжен.	Удалова	
Провер.	Ветрикова	
Н.контр.	Лапкин	

ТП 503-4-40.86 КЖС

Производственный корпус технического обслуживания и текущего ремонта 150 большегрузных автомобилей и автопоездов

Стадия	Лист	Листов
Р	15	

Фундаменты Фм 10; Фм 10А

Проектный институт Г

Привязан:

Инв. №

Инв. № подл. | Подпись и дата | Взамен инв.

Альбом III

Фом 10б

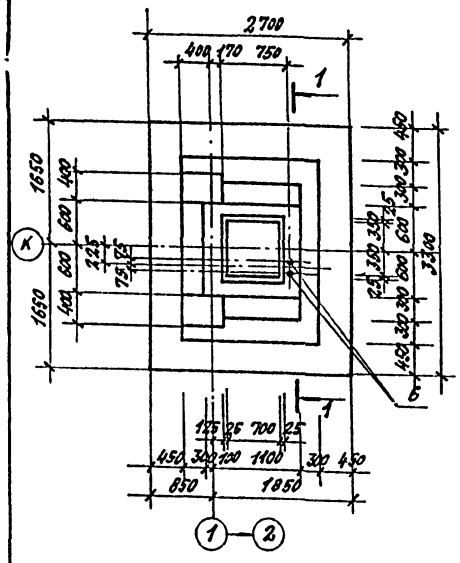

Фом 10в

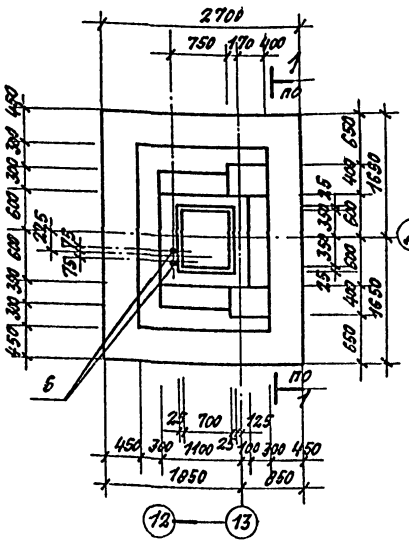

Фом 10г

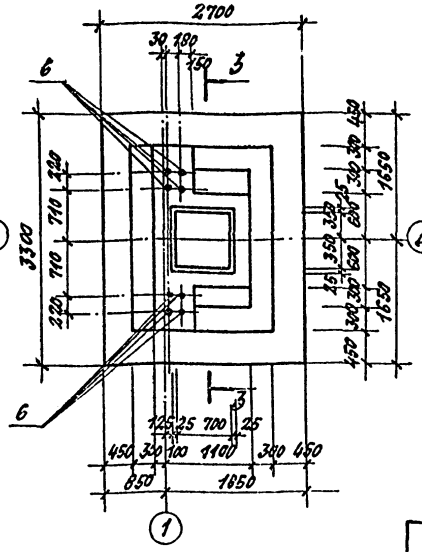

1-1

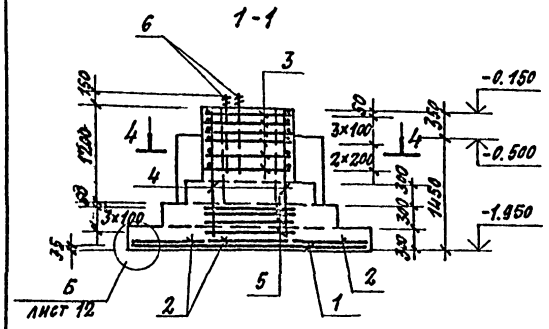

2-2

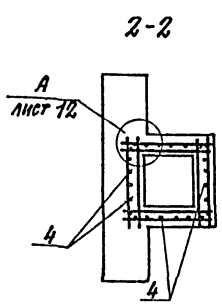

3-3

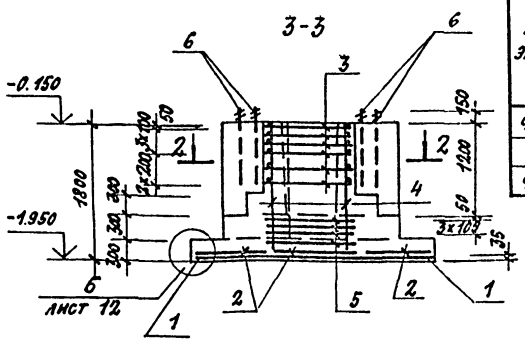

4-4

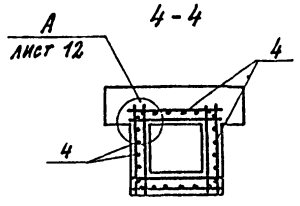

Расчетная схема Фм 10б; Фм 10в; Фм 10г

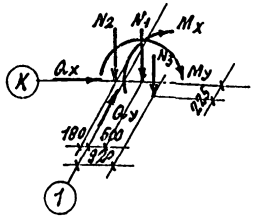

Схема раскладки сеток подошвы Фм 4е; Фм 4б, Фм 4в

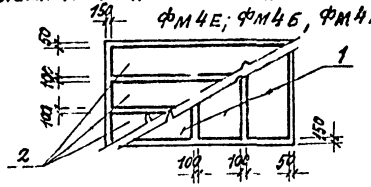

Спецификация групповая монолитных железобетонных конструкций

Формат	Зона	Поз.	Обозначение	Наименование	Кол-во на исп. Фм 10б	Фм 10в	Фм 10г	Примеч.
				Сборные единицы				
				Сетки арматурные				
		1	1.410-2 в.1	С14АIII-8×33	3	3	3	
		2	1.410-2 в.1	С12АIII-10×27	3	3	3	
		3	1.412-1/77 в.3	СБ-8АI	6	6	6	
		4	1.410-2 в.1	1С 12АII-10×18	4	4	4	
		5	КЖИ-59	С1	4	4	4	
				Детали				
		6	ГОСТ 24379.1-80	Болт 1 1М24×1000 Вст3пс2	2	2	8	4.13 кг
				Материалы				
				Бетон марки 150	6.36	6.36	5.86	м³

Ведомость расхода стали на элемент, кг

Марка элемента	Изделия арматурные										Изделия закладные			Общий расход
	Арматура класса									Всего	Сталь			
	АI			АII			АIII				Вст3пс2			
	ГОСТ 5781-82*										ГОСТ 24379.1-80			
	ф8		Итого	ф12		Итого	ф12	ф14		Итого		ф24		Итого	
Фм 10б	81.4		81.4	37.3		37.3	42.4	59.0		111.4	230.1	8.3		8.3	238.4
Фм 10в	81.4		81.4	37.3		37.3	42.4	59.0		111.4	230.1	8.3		8.3	238.4
Фм 10г	81.4		81.4	37.3		37.3	42.4	59.0		111.4	230.1	33.0		33.0	263.1

Схему расположения фундаментов см. листы 3, 4.

Таблица нагрузок Фм 10б; Фм 10в; Фм 10г

Наимен. усилий	Усилия Фм 10б, Фм 10в		Усилия Фм 10г	
	n=1	n>1	n=1	n>1
N_1 т	102.0	117.3	102.0	117.3
N_2 т	15.0	18.0	15.0	18.0
N_3 т	10.7	12.3	—	—
M_x тм	10.6	12.12	10.6	12.12
M_y тм	15.7	18.03	15.7	18.03
Q_x т	1.73	2.0	1.73	2.0
Q_y т	1.22	1.4	1.22	1.4

Привязан:

Инв. №

Гип	Иванова	
Нач. отд.	Рыбкина	
Гл. конст	Лапкин	
Рук. гр.	Емельянова	
Вед. инж.	Трофимова	
Инжен.	Удалова	
Провер	Трофимова	
Н. контр.	Лапкин	

ТП 503-4-40.86 КЖС

Производственный корпус технического обслуживания и текущего ремонта 150 большегрузных автомобилей и автопоездов

Стадия	Лист	Листов
Р	16	

Фундаменты Фм 10б; Фм 10в; Фм 10г

Проектный институт 12

Взам. инв. № | Подпись и дата

Альбом III

фм 10Д

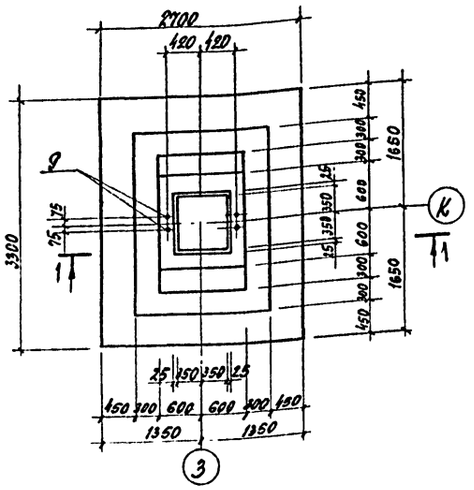

фм 10Е

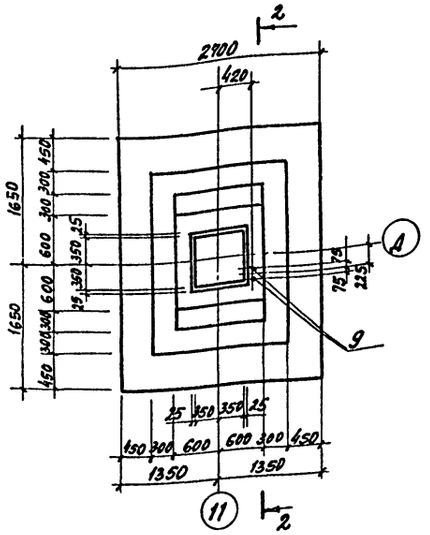

Расчетная схема фм 10Д

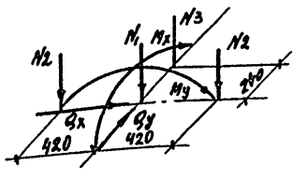

Расчетная схема фм 10Е

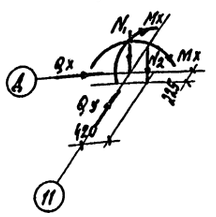

1-1

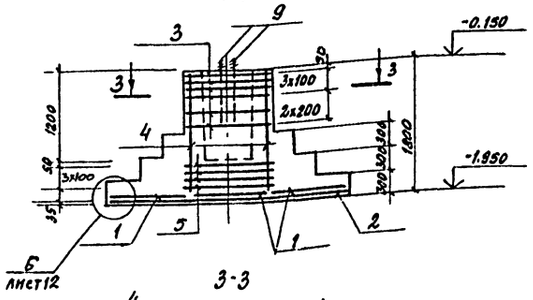

2-2

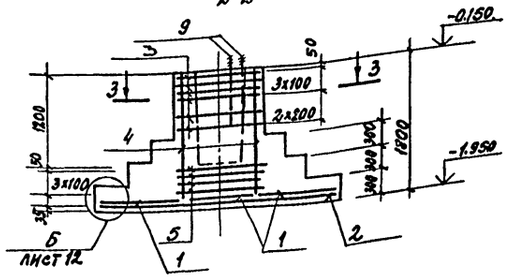

3-3

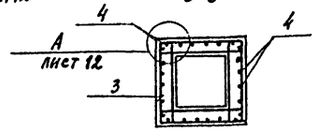

Схема раскладки сеток подошвы фм 10Д, фм 10Е

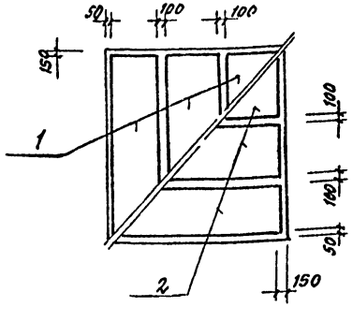

Таблица усилий фм 10Д, фм 10Е

Наимен. усилий	Усилия фм 10Д n=1	Усилия фм 10Д n>1	Усилия фм 10Е n=1	Усилия фм 10Е n>1
N, т	164.9	189.6	164.9	189.6
Nx т	10.7	12.3	10.7	12.3
Ny т	11.86	13.64	—	—
Qx т	1.73	2.0	1.73	2.0
Qy т	1.22	1.4	1.22	1.4
Mx тм	10.6	12.16	10.6	12.16
My тм	15.7	18.03	15.7	18.03

Спецификация групповая монолитных железобетонных конструкций

	Обозначение	Наименование	Кол-во на исп. фм10Д	Кол-во на исп. фм10Е		Примечание
		Сборочные единицы				
		Сетки арматурные				
1	1.410-2 в.1	С14АII-8х33	3	3		
2	1.410-2 в.1	С12АII-10х27	3	3		
3	1.412-1/77 в.3	СБ-8АI	6	6		
4	1.410-2 в.1	1С12АII-10х18	4	4		
5	КЖИ-59	С1	4	4		
		Детали				
6	ГОСТ 24379 1-80	Болт1.1М24х710 Вст3пс2	4	2		4.13 кг
		Материалы				
		Бетон марки 150	559	559		м³

Ведомость расхода стали на элемент, кг

Марка элемента	Изделия арматурные: Арматура класса AI ГОСТ 5781-82* ф8		Итого	AII ф12		Итого	AIII ф12	ф14		Итого	Всего	Изделия закладные: сталь Вст3пс2 ГОСТ 24379.1-80 ф24		Итого	Общий расход
фм 10Д	81.4		81.4	37.3		37.3	42.4	59.0		111.4	230.1	16.5		16.5	246.6
фм 10Е	81.4		81.4	37.3		37.3	42.4	59.0		111.4	230.1	8.3		8.3	238.4

Схему расположения фундаментов см. листы 3, 4.

ГИП	Иванова		ТП 503-4-40.86 КЖС
Нач. отд.	Рыбкина		Производственный корпус технического обслуживания и текущего ремонта i50 большегрузных автомобилей и автопоездов
Гл. конст.	Лапкин		Лит Р; Лист 17; Листов
Рук. гр.	Хмелькова		Фундаменты фм 10Д; фм 10Е
Вед. инж.	Трофимова		ПРОЕКТНЫЙ ИНСТИТУТ
Инж.	Бурдо		
Инж.	Удалова		
Н. контр.	Лапкин		

Привязан

Инв. № подл.

Копировал

Формат

Подпись и дата | Взам. инв. №

Альбом III

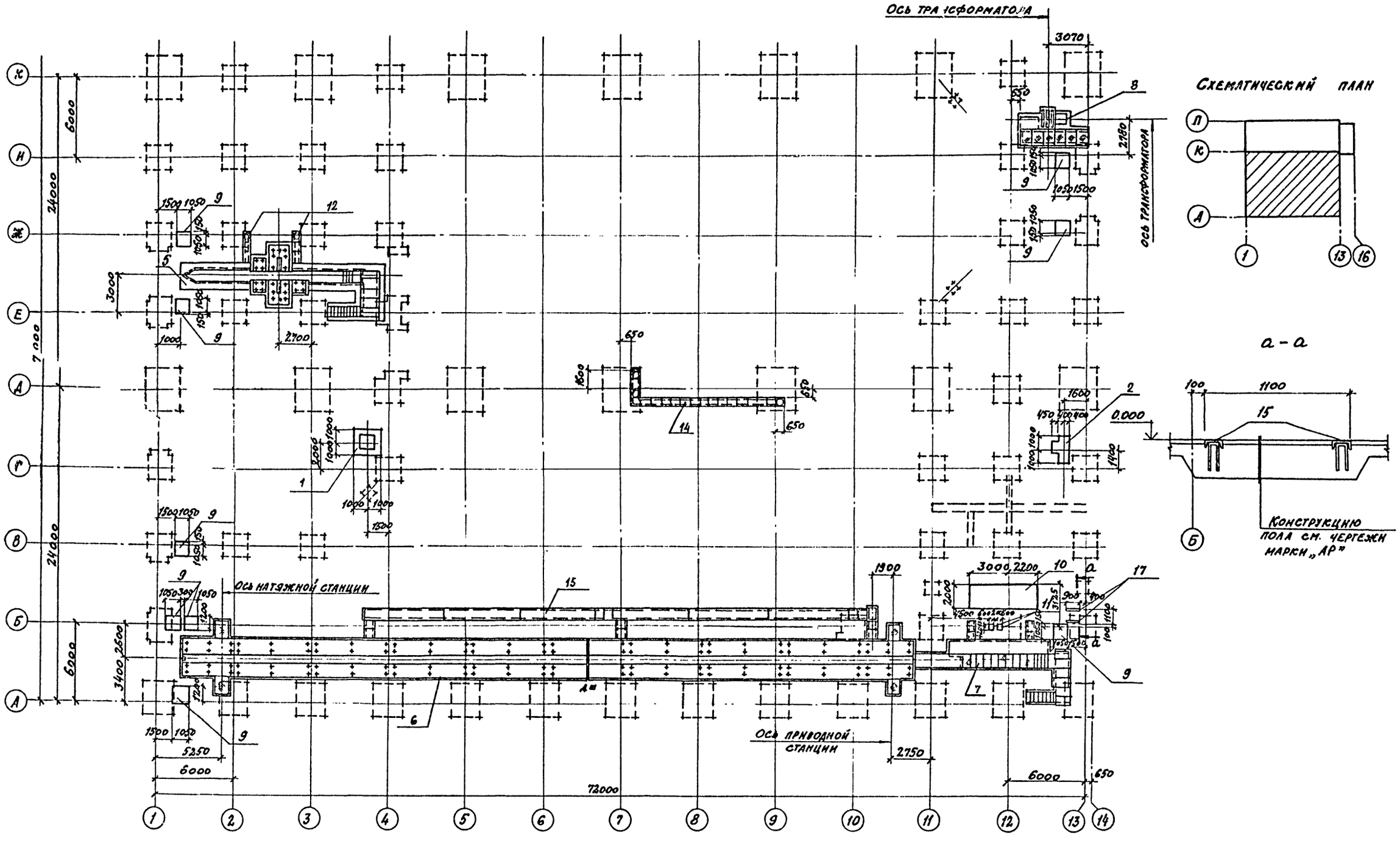

Данный лист смотреть совместно с листом 19

ГИП	Иванова		
Нач.отд.	Рыбкина		
Гл.констр.	Лапкин		
Рук.гр.	Хмелькова		
Гр.арх.	Бурыкина		
Вед.инж.	Трофимова		
Инжен.	Удалова		
Провер.	Трофимова		
Н.контр.	Лапкин		

ТП 503-4-40.86 КЖ

Производственный корпус технического обслуживания и текущего ремонта 150 большегрузных автомобилей и автопоездов

Стадия	Лист	Листов
Р	18	

Схема расположения элементов подземного хозяйства в осях 1÷13, А÷К

Проектный институт №2

Привязан

Инв. №

ОВ	Люляева	
ВК	Грачева	
ТО	Штейнгард	

Инв. № подл. | Подпись и дата | Взамен №

Альбом III

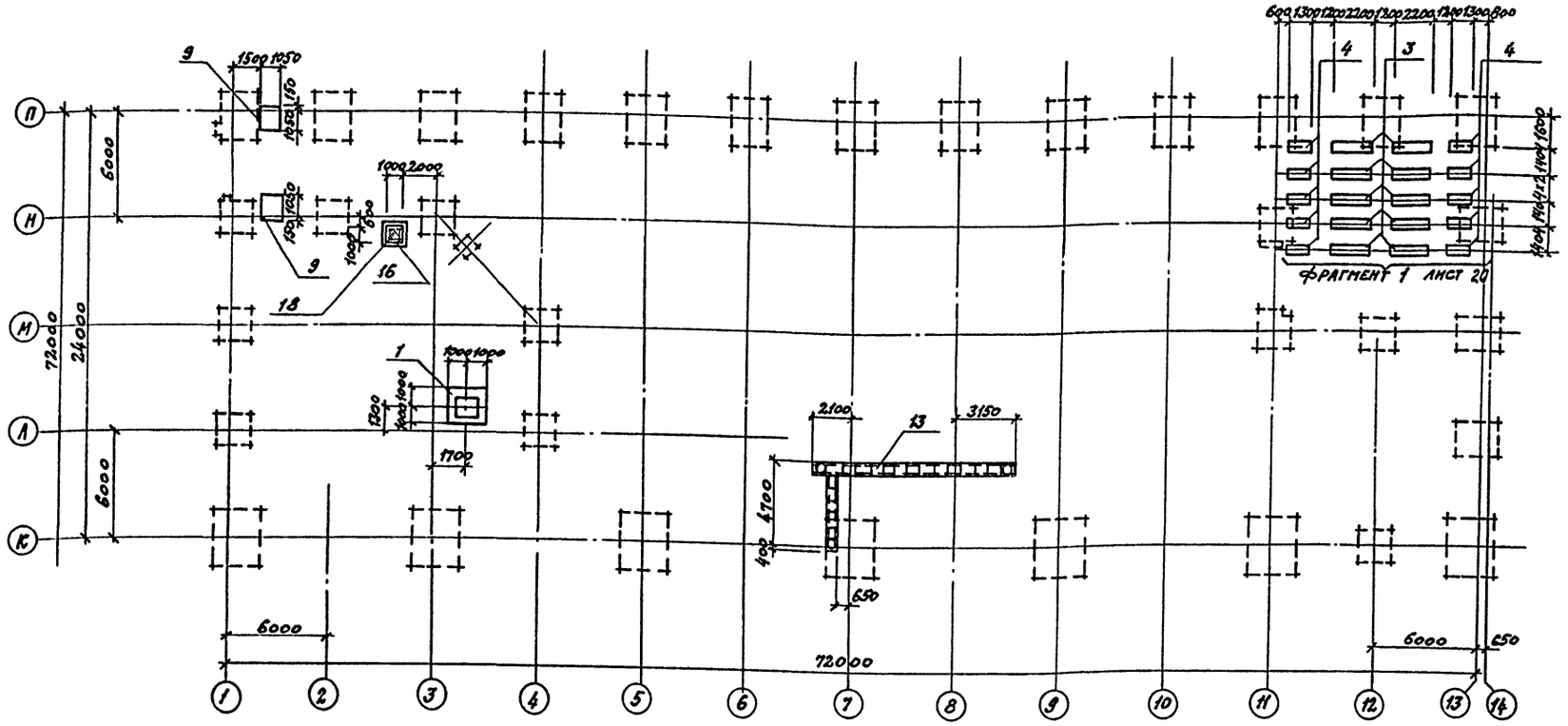

Схематический план

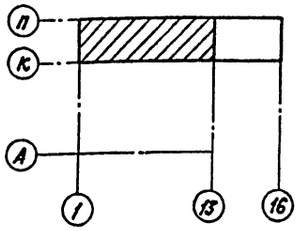

Марка поз.	Обозначение	Наименование	Кол.	Масса ед.кг.	Примечание
		Фундаменты под оборудование			
1	лист 20	фом 1	2		
2	лист 20	фом 2	1		
3	лист 20	фом 3	10		
4	лист 20	фом 4	10		
5	лист 21	фом 5	1		
6	лист 25	фом 6	1		
7	лист 29	фом 7	1		
8	лист 33	фом 8	1		
9	лист 35	фом 9	10		
10	лист 35	фом 10	1		
11	лист 35	фом 11	2		
12	лист 36	Канал К1	1		
13	лист 36	Канал К2	1		
14	лист 36	Канал К3	1		
15	лист 37	Канал К4	1		
16	лист 38	Приямок ПРМ1	1		

Марка поз.	Обозначение	Наименование	Кол.	Масса ед.кг	Примечание
		Изделия закладные			
17	1.400-15; в.1 570-04	МН 570	1.8	11.2	п.м
		Стальные элементы			
18	КЖН 93	Крышка стальная КР4	1	427	

1. Схему расположения подземного хозяйства в осях «А÷К 1÷14» см лист 18
2. За отм. ±0.000 принята отметка чистого пола производственного корпуса.
3. Основание под фундаменты, попадающие в места ранее разрыхленного грунта, тщательно утрамбовать до получения объемной массы скелета грунта 1.65-1.7 т/м³
4. Все железобетонные и бетонные поверхности каналов и приямков соприкасающиеся с грунтом обмазать горячим битумом за 2 раза.

ГИП	Иванова		ТП 503-4-40.86 КЖС
Нач.отд.	Рыбкина		Производственный корпус технического обслуживания текущего ремонта 150 большегрузных автомобилей и автопоездов
Гл.конс.	Лапенн		
Рук.гр.	Хмелькова		Стадия Р; Лист 19; Листов
Гр.арх.	Бурыкина		Схема расположения элементов подземного хозяйства в осях 1÷13, К÷П
Вед.инж.	Трофимова		Проектный институт г.2
Инж.	Удалова		
Пров.	Трофимова		
Н.контр.	Лапенн		

Привязан

Инв.№

Инв.№ подл. | Подпись и дата | Взам.инв.№

Альбом III

ФОм1

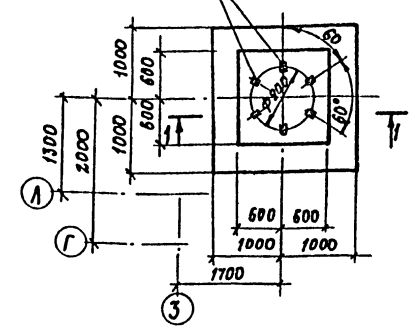

Фрагмент 1

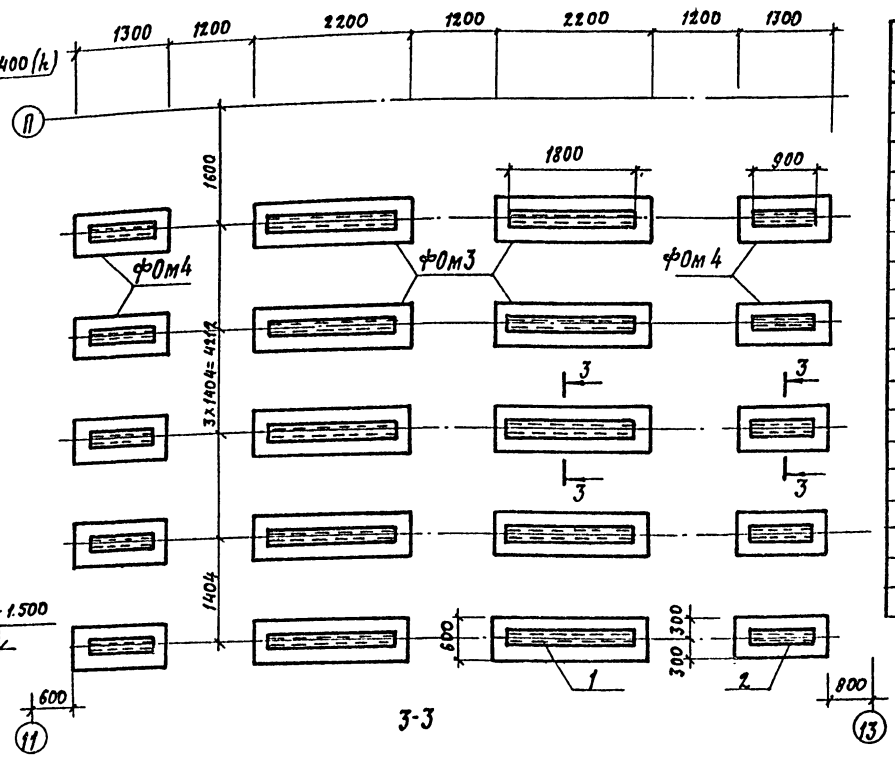

Колодцы 120×120×400 (h)

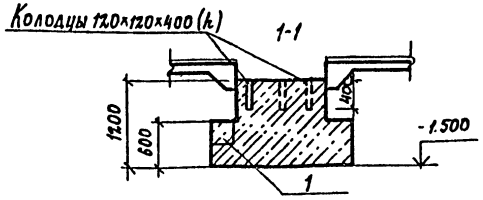

3-3

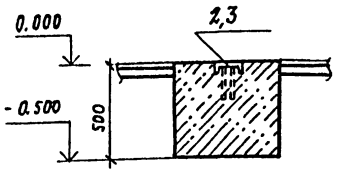

ФОм2

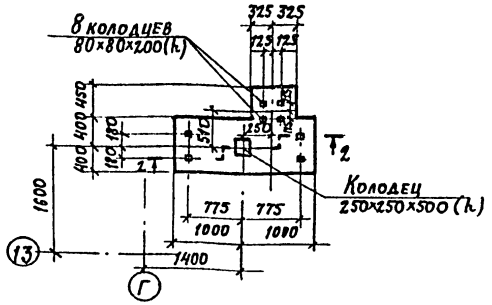

2-2

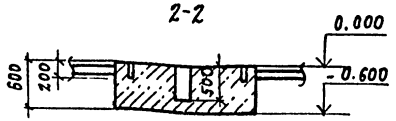

Спецификация элементов монолитных конструкций фундаментов ФОм 1 ÷ ФОм 5

Формат	Зона	Поз.	Обозначение	Наименование	Кол.	Примечание
				ФОм1 (шт. 2)		
				Материал		
				Бетон марки 100		2.2 м³
				ФОм2		
				Материал		
				Бетон марки 100		1.1 м³
				ФОм3		
				Сборочные единицы		
				Изделия закладные		
		1	1.400-15	МН 571	1	25.2 кг
				Материал		
				Бетон марки 100		0.66 м³
				ФОм4		
				Сборочные единицы		
				Изделия закладные		
		2	1.400-15	МН 571	1	11.8 кг
				Материал		
				Бетон марки 100		0.39 кг

Схемы расположения элементов подземного хозяйства см. листы 18, 19

Ведомость расхода стали на один элемент, кг

Марка элемента	Изделия закладные							Всего
	Арматура класса				Прокат марки			
	A-III				В ст.3 кп2			
	ГОСТ 5781-82*				ГОСТ 8240-72			
	ф8			Итого	Сн14		Итого	
ФОм3	0,8			0,8	24,4		24,4	25,2
ФОм4	0,7			0,7	11,1		1,1	11,8

Привязан

Инв. №

ГИП	Иванова		ТП 503-4-40.86 КЖ
Нач. отд.	Рыбкина		
Гл. констр.	Лапкин		Производственный корпус технического обслуживания и текущего ремонта 150 большегрузных автомобилей и автопоездов
Рук. гр.	Хмелькова		
Вед. инж.	Трофимова		
Инж. энер.	Бурдо		
Проверил	Трофимова		
Н. контр.	Лапкин		

Стадия	Лист	Листов
Р	20	

Схема расположения элементов подземного хозяйства. Фрагмент ФОм1÷ФОм4

Проектный институт Ц-2

Инв. № подл. | Подпись и дата | Взам. инв. №

Альбом VII

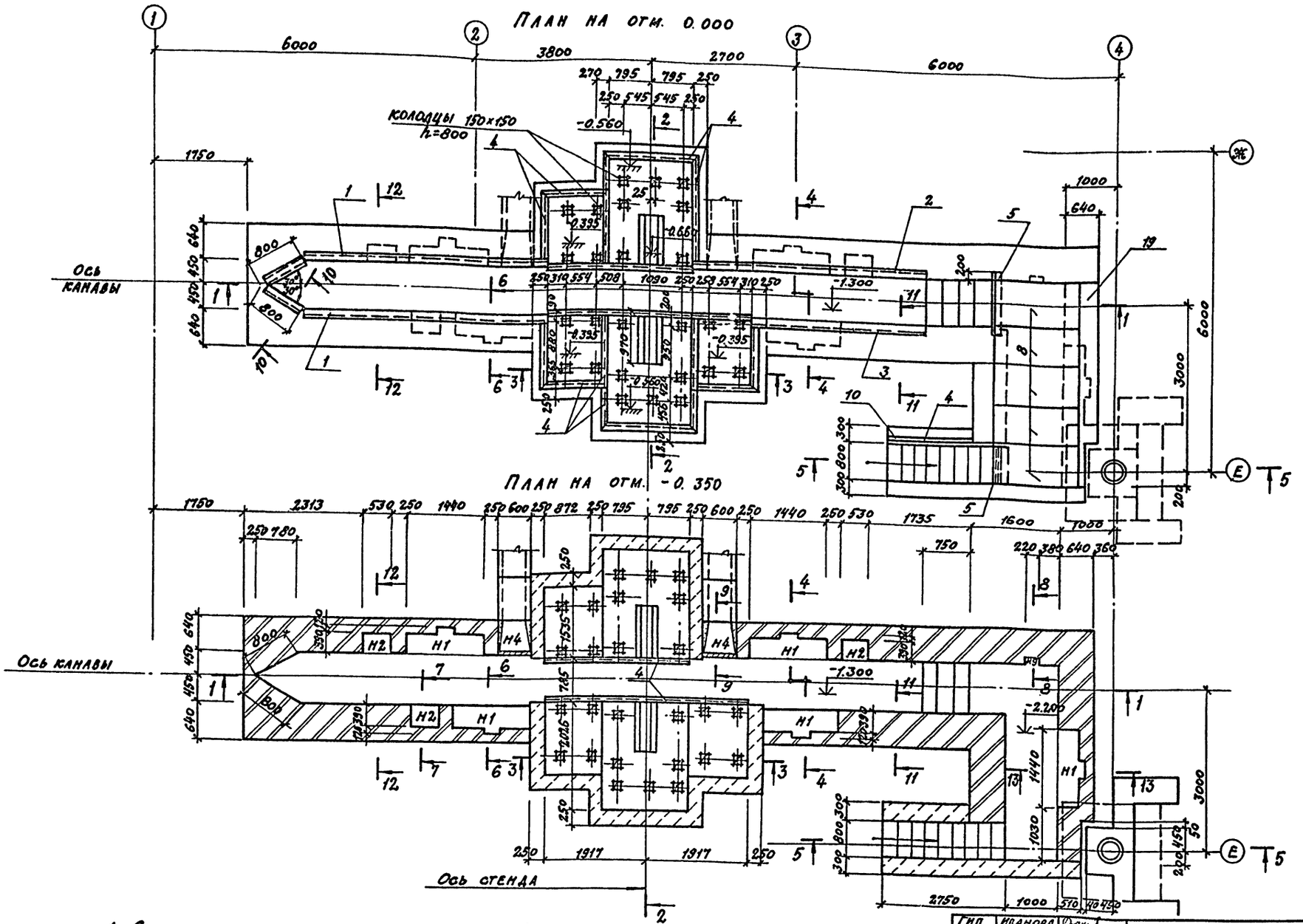

1. Схему расположения элементов подземного хозяйства см. листы 18, 19
2. Сечения 1-1 ÷ 5-5 смотреть лист 22.
3. Сечения 6-6 ÷ 10-10 смотреть лист 23.
4. Кладку вести из кирпича марки 100 на растворе марки 50.

ГИП	Иванова		ТП 503-4-40.86	КЖ
Нач.отд	Рыбкина			
Гл.конст	Лапкин			
Рук.гр.	Хмелькова		Производственный корпус технического обслуживания и текущего ремонта 150 больш.грузовых автомобилей и автопоездов	
Вед.инж.	Трофимова			
Инж.	Удалова			
Прозер.	Трофимова			
Н.контр	Лапкин			

Стадия	Лист	Листов
Р	21	

Фом 5

План на отм.0.000;-0.350

Проектный институт №2

Привязан

Инв.№

Инв.№ подл. | Подпись и дата | Взам.инв.№

Копировал: Формат А2

Альбом III

1 - 1

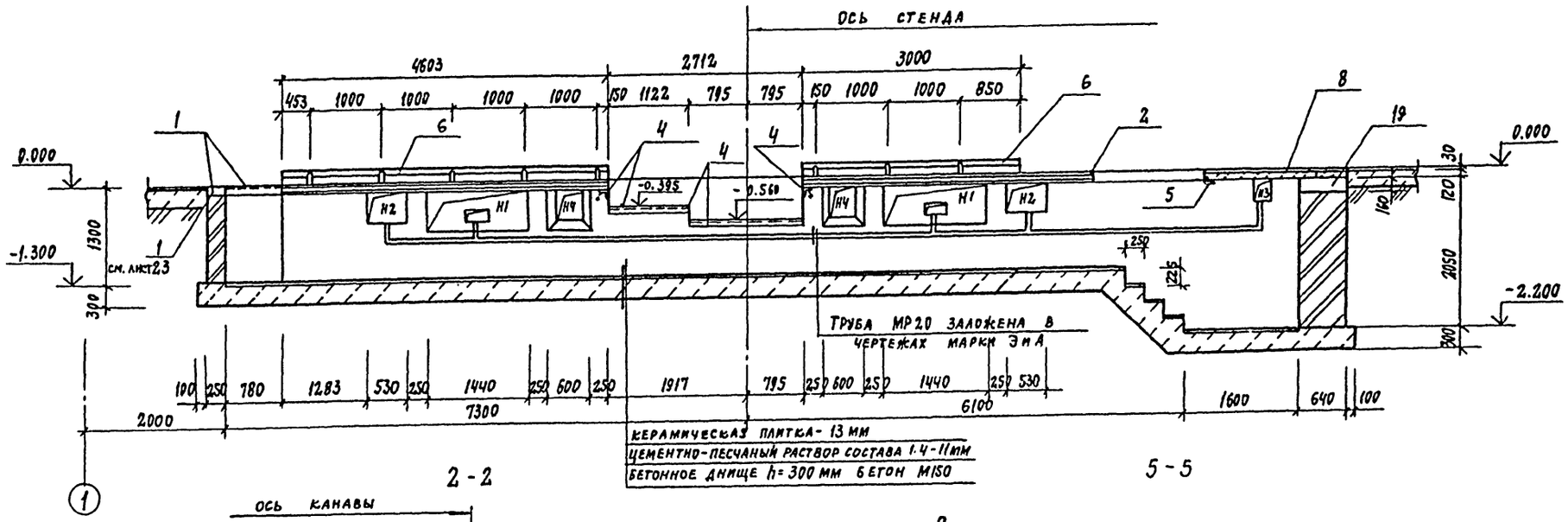

2 - 2

5 - 5

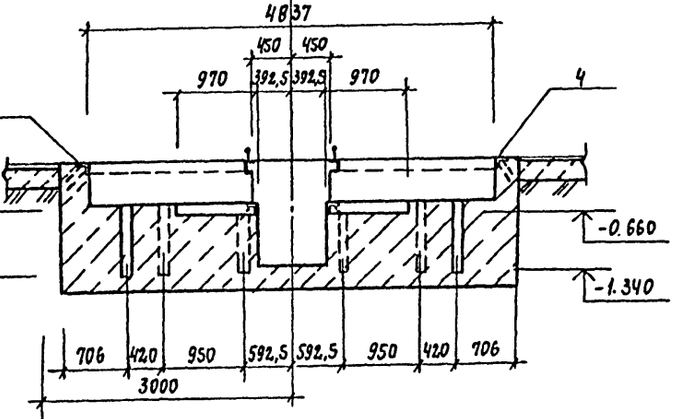

3 - 3

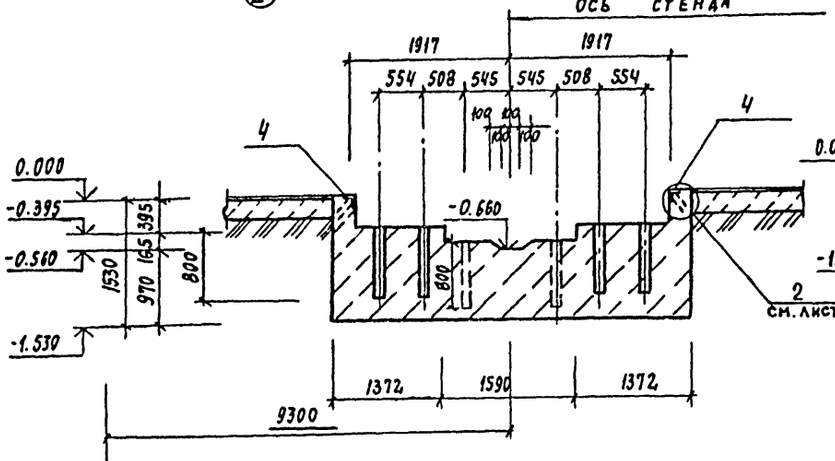

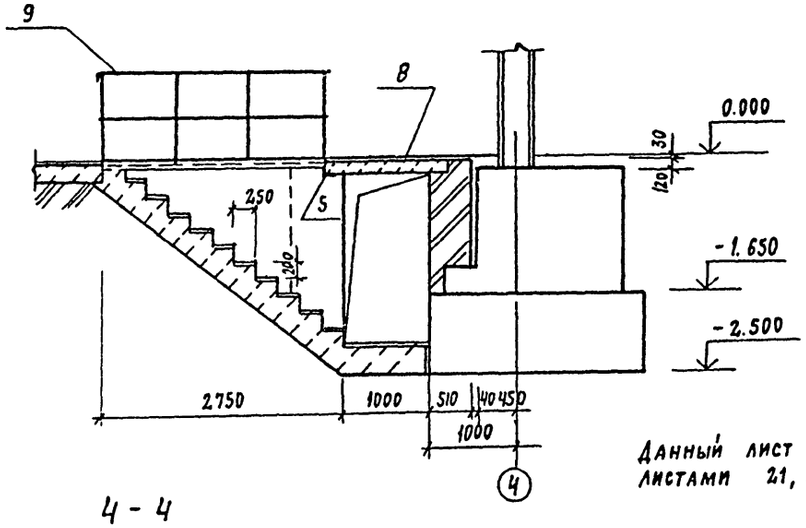

4 - 4

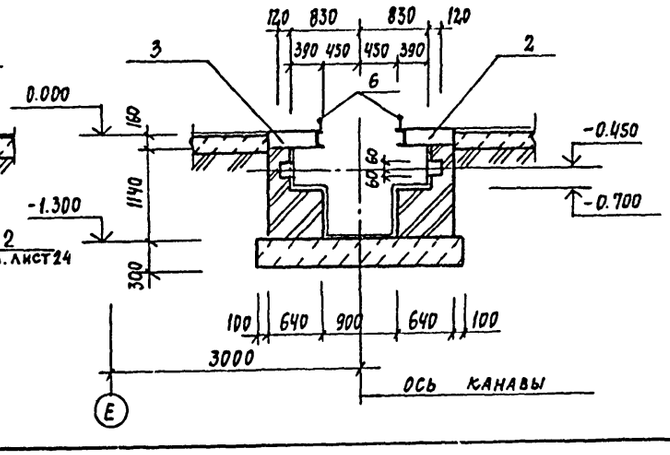

Данный лист смотреть совместно с листами 21, 23, 24

ГИП	Иванова		
Нач. отд.	Рыбкина		
Гл. конст.	Лапкин		
Рук. гр.	Хмелькова		
Вед. инж.	Трофимова		
Инж.	Удалова		
Провер.	Трофимова		
Н. контр.	Лапкин		

ТП 503-4-40.86 КЖ

Производственный корпус технического обслуживания и текущего ремонта 150 большегрузных автомобилей и автопоездов

Стадия	Лист	Листов
Р	22	

Фом 5
Сечения 1-1 ÷ 5-5

ПРОЕКТНЫЙ ИНСТИТУТ №2

Привязан

Инв. №

Инв. № подл. | Подпись и дата | Взам. инв. №

Альбом III

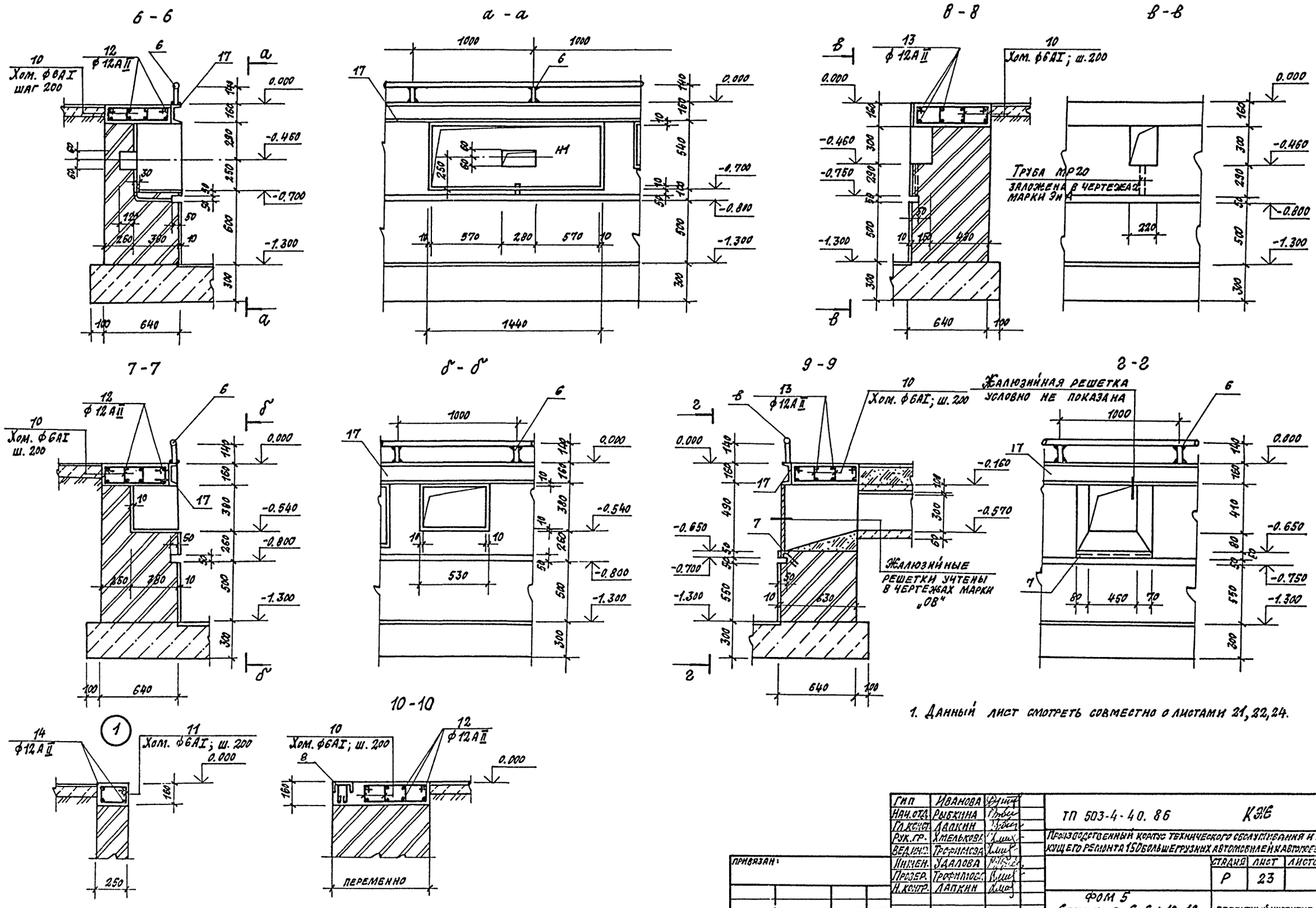

1. Данный лист смотреть совместно с листами 21, 22, 24.

ГИП	Иванова	
Нач. отд.	Рыбкина	
Гл. конст.	Лапкин	
Рук. гр.	Хмелькова	
Вед. инж.	Трофимова	
Инжен.	Удалова	
Провер.	Трофимова	
Н. контр.	Лапкин	

ТП 503-4-40.86 КЖЕ

Производственный корпус технического обслуживания и текущего ремонта 150 большегрузных автомобилей и автопоездов

Стадия	Лист	Листов
Р	23	

Фом 5
Сечения 6-6 ÷ 10-10

Проектный институт Гz

Привязан:

Инв. №

Копировал: Д.

Формат А2

Инв. № подл. | Подпись и дата | Взамен инв. №

Альбом III

11-11

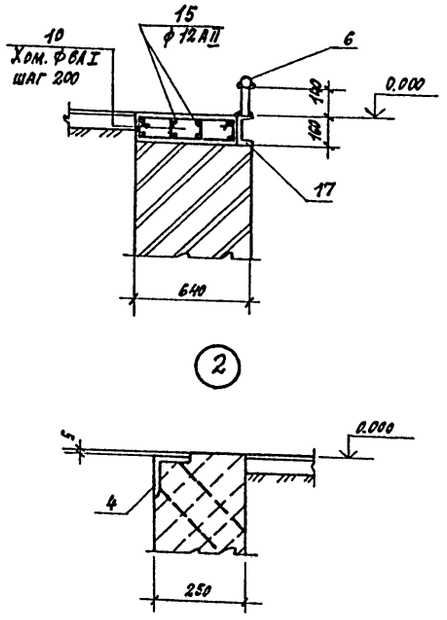

Спецификация элементов монолитной конструкции

Формат	Зона	Поз.	Обозначение	Наименование	Кол-во на изделие ПНМ1	ПНМ2	ПНМ3	ПНМ4	Примеч.
				Детали					
				ф6AI ГОСТ 5781-82*					
		10*		ℓ=1030	112	76	50	38	
		11*		ℓ=770	12				
				ф12AII ГОСТ 5781-82*					
		12		ℓ=5585	16				
		13		ℓ=7470		8			
		14		ℓ=2150	4				
		15		ℓ=4500			8		
		16		ℓ=3540				8	
				Изделия закладные					
		17	КЖИ 85	МН4	9.2	4.3	3.4		п.м.
		18	КЖИ 84	МН3	2				
				Материалы					
				Бетон марки 200	1.23	0.74	0.47	0.37	м³

* поз. 10, 11 см. ведомость деталей.

Спецификация к схеме расположения элементов на листе

Марка поз.	Обозначение	Наименование	Кол.	Масса ед. кг	Примечание
		Фом 6			
		Сборочные единицы			
		Конструкции монолитные			
1	лист 21	Монолитн. ж.б. подст ПНМ1	1		
2	лист 21	ПНМ2	1		
3	лист 21	ПНМ3	1		
19	лист 21	ПНМ4	1		
		Изделия закладные			
4	1.400-15 в.1 520-0.6	МН637	25.0	12.2	п.м.
5	ГОСТ 8509-72	L 100×7 ℓ=1200	2	10.8	п.м.
6	КЖИ-82	МН1	16.9	4.92	п.м.
7	1.400-15 в.1 52.0	МН617	1.2	6.0	п.м
		Сборные мел. бет. эл-ты			
8	3.006.1-2/82 в.1-2	Плита П13g-11Б	5	133.0	
		Стальные эл-ты			
9	1.459-2 в. 2	Ограждение площадки ОП7	1		

12-12

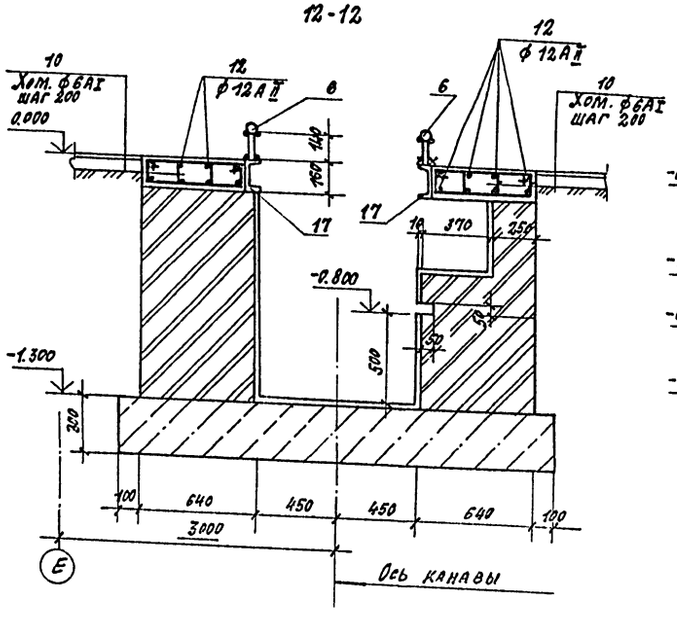

13-13

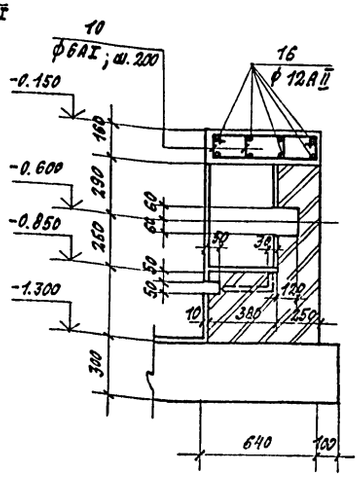

Ведомость расхода стали на элемент, кг

Марка элемента	Изделия арматурные: Арматура класса AI ГОСТ 5781-82* ф6	Итого	Арматура класса AIII ГОСТ 5781-82 ф12	Итого	Всего	Изделия закладные: Арматура класса AIII ГОСТ 5781-82* ф8	Итого	Прокат марки ВСт3кп2 ГОСТ 8240-72 С16	Итого	Всего	Общий расход
ПНМ1	27.7	27.7	35.3	35.3	63.0	11.2	11.2	153.4	153.4	164.6	227.6
ПНМ2	17.4	17.4	23.6	23.6	41.0	4.3	4.3	61.1	61.1	65.4	106.4
ПНМ3	11.4	11.4	14.2	14.2	25.6	3.4	3.4	48.3	48.3	51.7	77.3
ПНМ4	24.2	24.2	25.2	25.2	49.4						49.4

Ведомость деталей

Поз.	Эскиз
10	350 × 120
11	220 × 120

Данный лист смотреть совместно с листами 21; 22; 23.

ГИП	Иванова	
Нач. отд	Рыбкина	
Гл. конст	Лапин	
Рук. гр.	Кабежова	
Нач. сект	Гончарова	
Инженер	Хасанова	
Инженер	Лобанов	

Привязан:

Инв. №

ТП 503-4-40.86 КЖЕ

Производственный корпус технического обслуживания и текущего ремонта 150 большегрузных автомобилей-самосвалов

Стадия	Лист	Листов
Р	24	

Фом 5.
Сечения 11-11 ÷ 13-13

Проектный институт

Альбом III

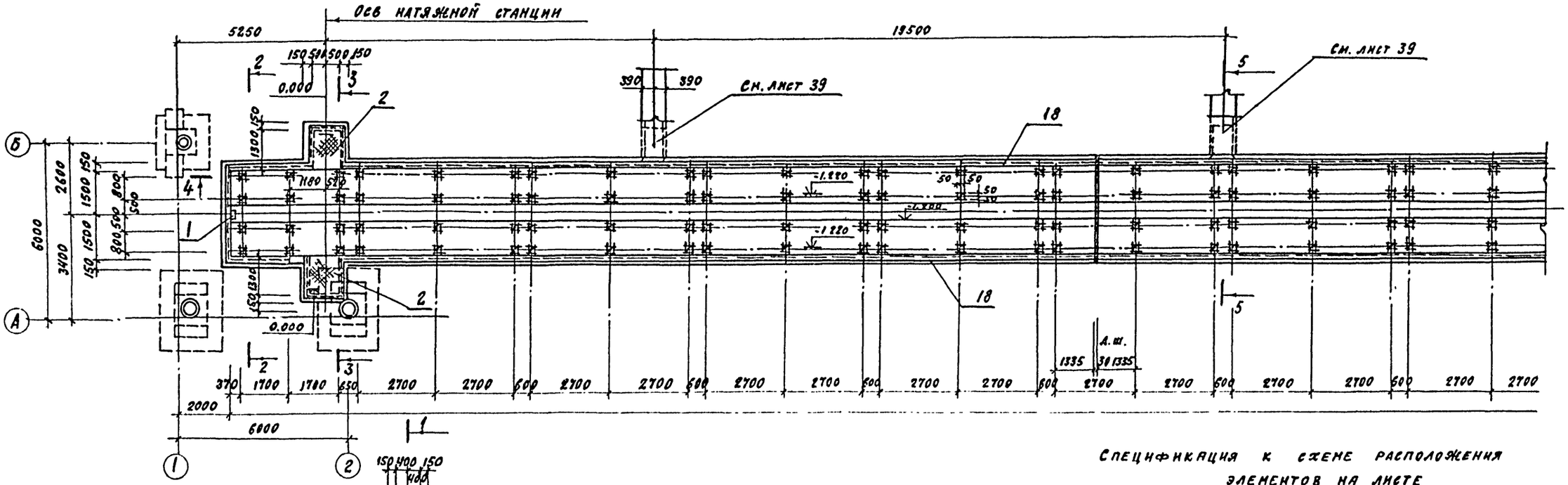

Спецификация к схеме расположения элементов на листе

Марка поз.	Обозначение	Наименование	Кол.	Масса ед.кг	Примечание
		Изделия закладные			
1	КЖИ-89	МН9	3		
		Изделия стальные			
2	КЖИ-92	Крепшка стальная КР3	2	57.8	

1. Схему расположения фундаментов под оборудование см. листы 18, 19.
2. Сечения 2-2 ÷ 5-5 см. лист 26.

ГИП	Иванова		ТП 503-4-40.86 КЖ6
Нач.отд	Рябкина		Производственный корпус технического обслуживания и текущего ремонта 150 большегрузных автомобилей и автопоездов
Гл.конст	Лапкин		
Рук.гр.	Хмелькова		
Вед.инж	Трофимова		Стадия Р; Лист 25; Листов
Инженер	Удалова		
Провер.	Трофимова		ФОМ6. План на отм. 0.000. Сечение 1-1
Н.контр.	Лапкин		Проектный институт Гз

Привязан

Инв. №

Инв. № подл. | Подпись и дата | Взам. инв. № | То

Копировал: [illegible] Формат

Альбом III

2 - 2

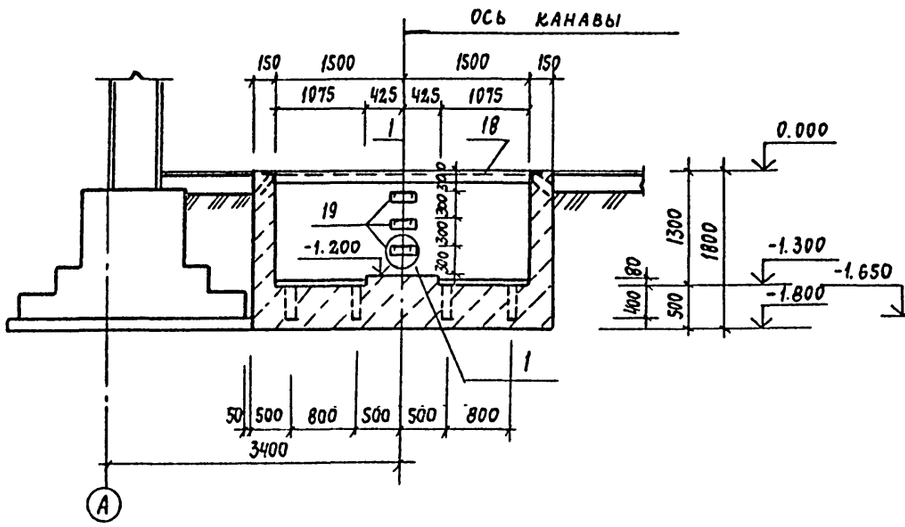

3 - 3

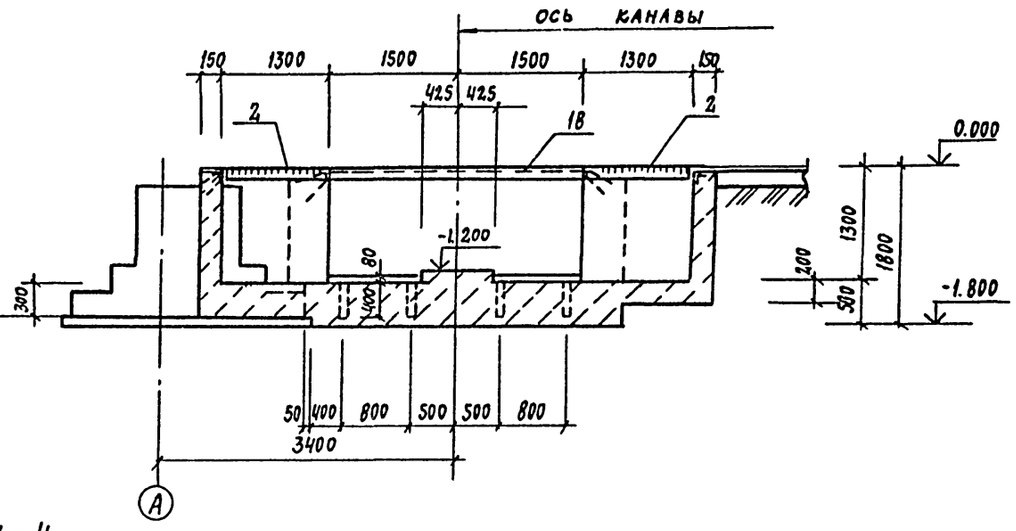

4 - 4

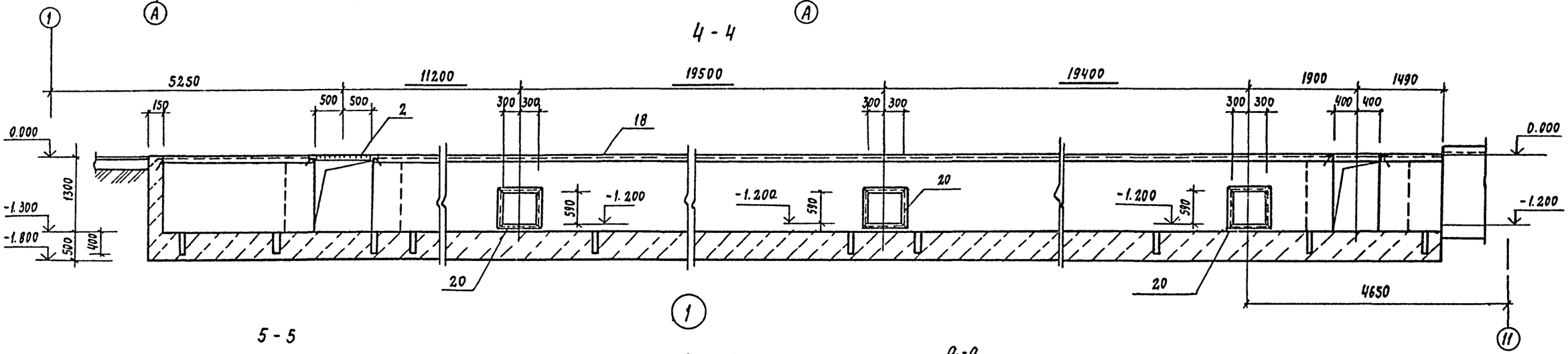

5 - 5

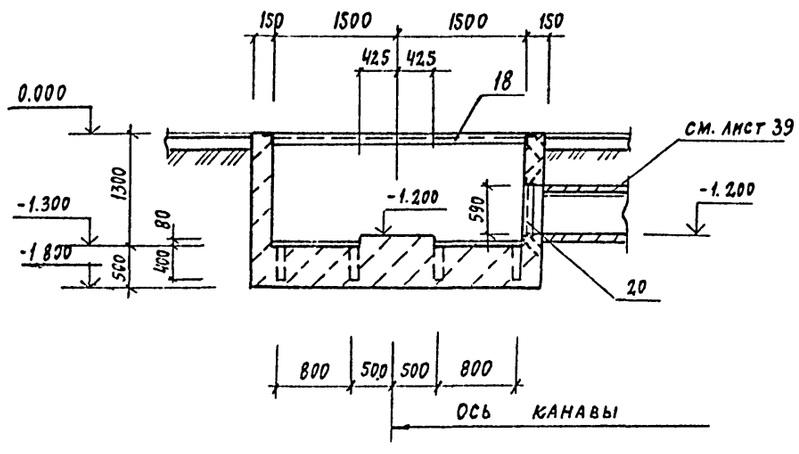

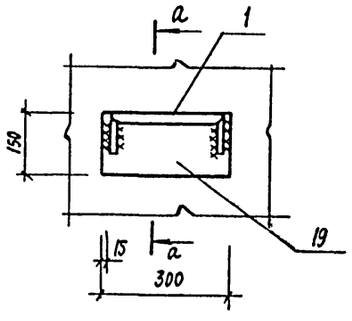

а-а

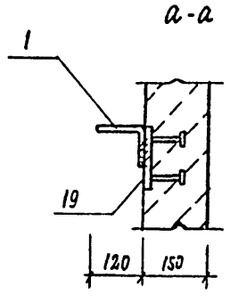

Данный лист смотреть совместно с листом 25

ГИП	Иванова		ТП 503-4-40.86 КЖ
Нач. отд	Рыбкина		Производственный корпус технического обслуживания и текущего ремонта 150 большегрузных автомобилей и автопоездов
Гл. конст	Лапкин		
Рук. гр.	Хмелькова		Стадия Р; Лист 26; Листов
Вед. инж	Трофимова		Фом 6. Сечения 2-2÷5-5
Инж.	Удалова		Проектный институт №2
Проверил	Трофимова		
Н. контр.	Лапкин		

Привязан

Инв. №

Инв. № подл. | Подпись и дата | Взам. инв. №

Альбом VII

Расположение нижних и верхних сеток днища /начало/

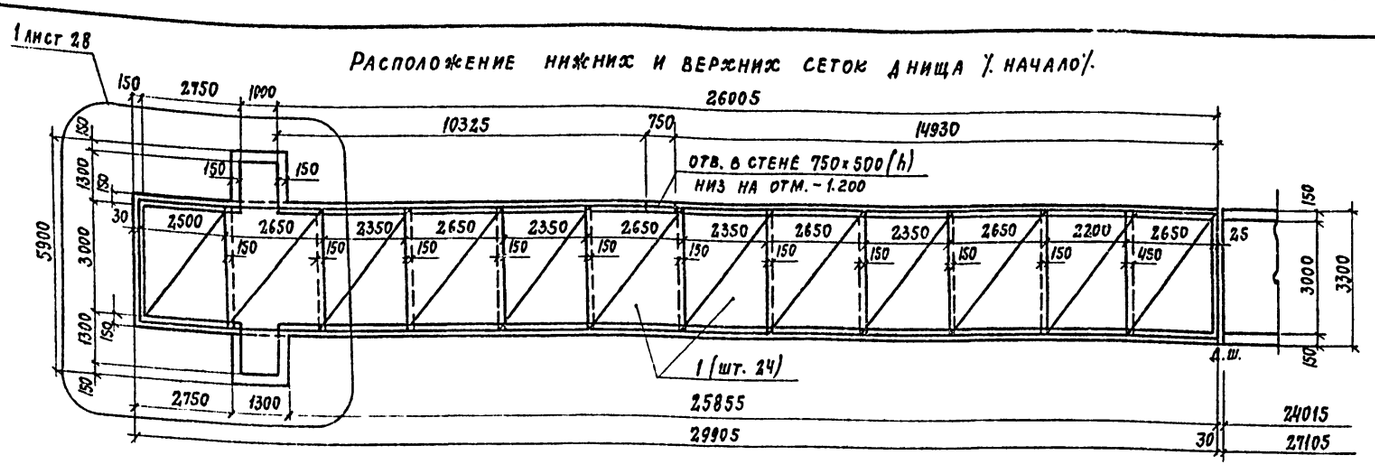
1 лист 28
150 2750 1000 26005
10325 750 14930
отв. в стене 750×500(h)
низ на отм. -1.200
5900 3000 1300
2500 2650 2350 2650 2350 2650 2350 2650 2350 2650 2350 2650 2200 2650
150 150 150

Альбом III

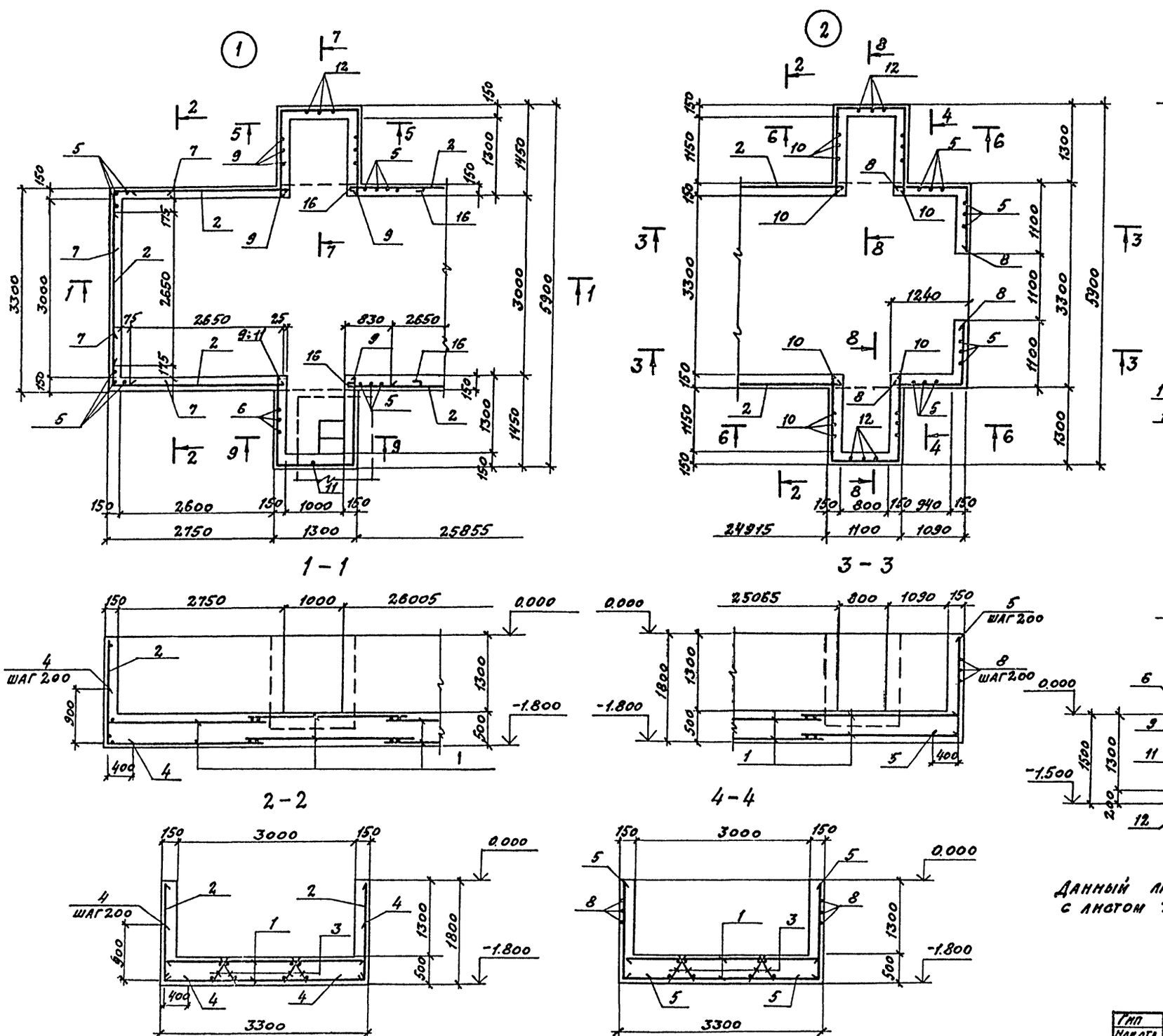

Данный лист см. совместно с листом 27

Ведомость элементов

Поз	Эскиз
4	900 / 400
5	1700 / 400
6	1700 / 300
7	900 / 900
8	1190 / 1050
9	1400 / 1250 / 1400
10	1400 / 1050 / 1400
11	1400 / 750
12	1600 / 1400
16	1200

Гип	Иванова	
Нач.отд	Рыбкина	
Гл.конст.	Лапкин	
Рук.гр.	[illegible]ькова	
Инж.	Трофимова	
Инж.	Айзенштат	
Провер.	Трофимова	
Н.контр.	Лапкин	

ТП 503-4-40.86 КЖС

Производственный корпус технического обслуживания и текущего ремонта 150 большегрузных автомобилей и автопоездов

Стадия	Лист	Листов
Р	28	

Фом 6. Армирование Узлы 1 и 2

Проектный институт №2

Привязан

Инв. №

Инв. № подл. | Подпись и дата | Взамен инв. №

Альбом III

ФОм 7 План на отм. 0.000

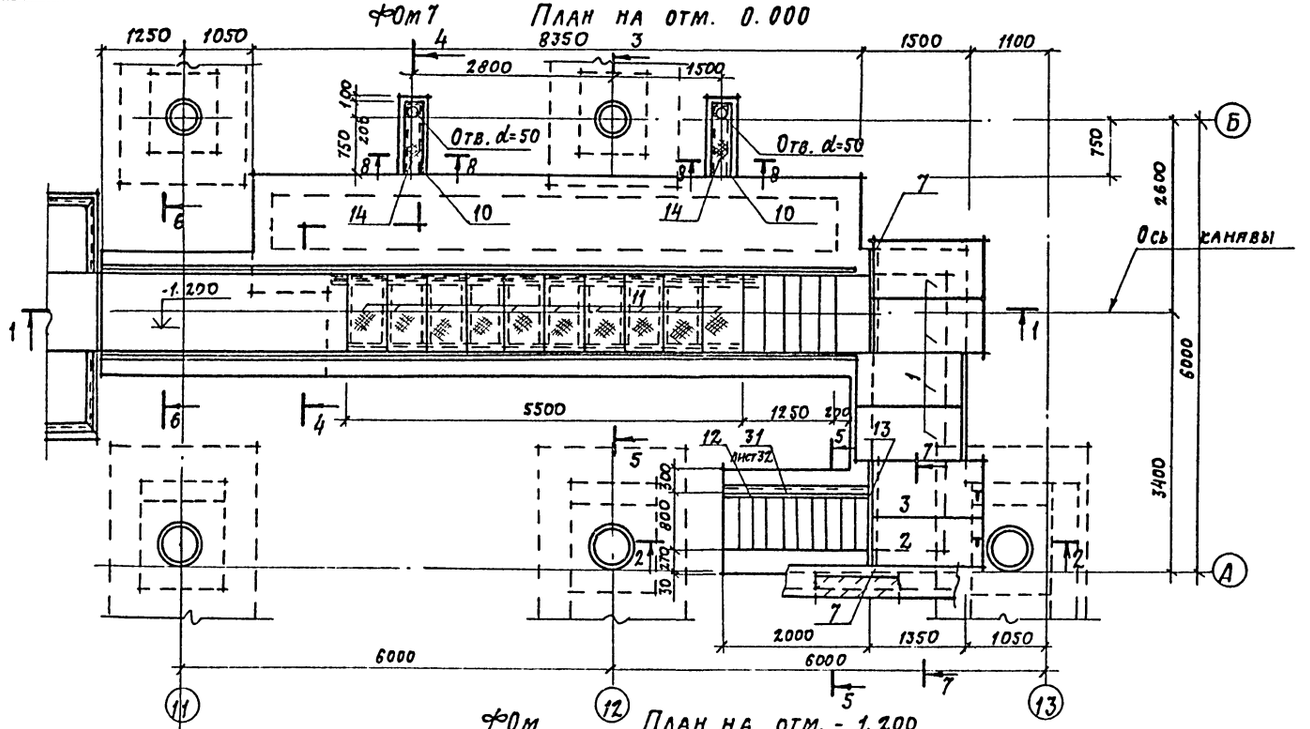

ФОм План на отм. - 1.200

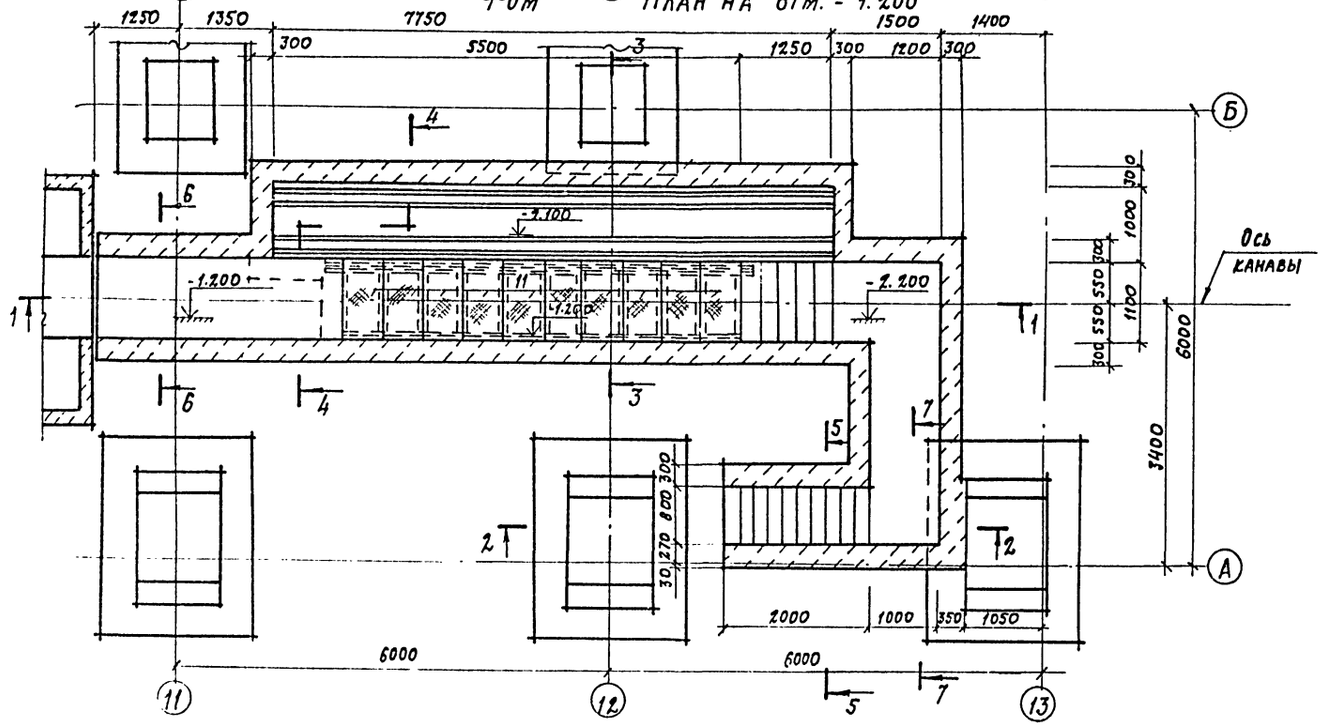

Спецификация к схеме расположения элементов на листе

Марка поз.	Обозначение	Наименование	Кол.	Масса ед. кг	Примечание
		Сборные ж.бет. конструкции			
1	3.006-1-2/82 в.1-2	Плита П13g-11^{б}	4	133.0	
2	КЖИ-57	П13-11^{б}-а	1	133.0	
3	КЖИ-57	П13-11^{б}-б	1	133.0	
		Монолитные конструкции			
4	лист 31	Плита ПМ1	1		
5	лист 35	Приямок ППМ1	1		
		Изделия закладные			
6	ГОСТ 8509-72*	L 63×5 ℓ=5500	1	26.5	
7	ГОСТ 8509-72*	L 100×7 ℓ=1400	2	15.12	
8	ГОСТ 8509-72*	L 160×10 ℓ=150	2	3.7	
9	ТУ14-2-24-72	I 20Б2 ℓ=5500	1	119.9	
10	1.400-15 в.1 550-06	МН 555	46	5.3	п.м
		Изделия стальные			
11	КЖИ-91	Крышка стальная КР2	11	28.2	
12	1.450.3-3 в.2	Ограждение площадки ОГПМХ3^{б}-10.21	1	20.8	
13	1.450.3-3 в.2	Ограждение площадки ОГПМХ3^{б}-10.14	1	13.9	
14	ГОСТ 8568-77*	Сталь рифленая-б=4	0.57	19.04	м^2

Схему расположения элементов подземного хозяйства смотри листы 18; 19.

Армирование ФОм 7 смотреть лист 31,32

Привязан:

Инв. №

ГИП	Иванова		ТП-503-44.0.86 КЖ
Нач. отд.	Рыбкина		
Гл. конст.	Лапкин		
Рук. гр.	Хмелькова		Производственный корпус технического обслуживания и текущего ремонта 150 большегрузных автомобилей и автопоездов
Вед. инж.	Трофимова		
Инж.	Удалова		
Провер.	Трофимова		
Н. контр.	Лапкин		

Стадия	Лист	Листов
Р	29	

ФОм 7. План на отм. 0.000 - 1.200

Проектный институт №2

Инв. № подл. | Подпись и дата | Взам. инв. №

Альбом III

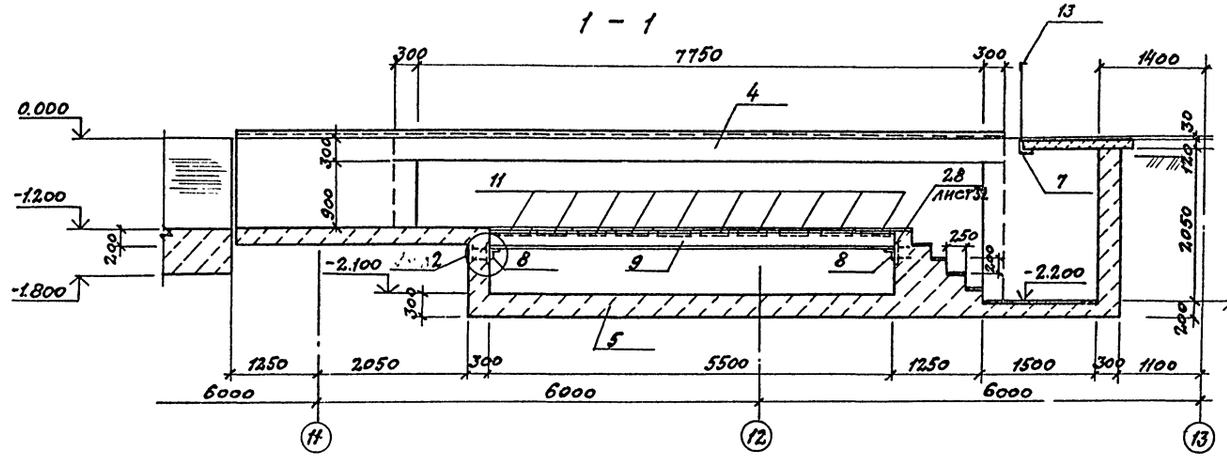

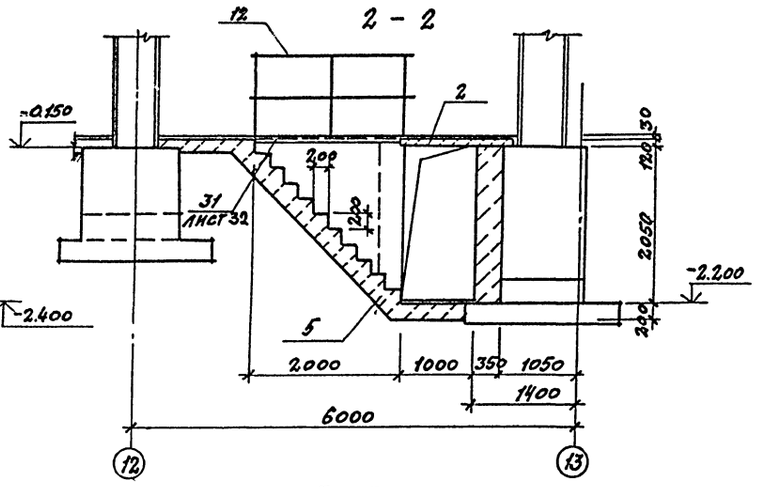

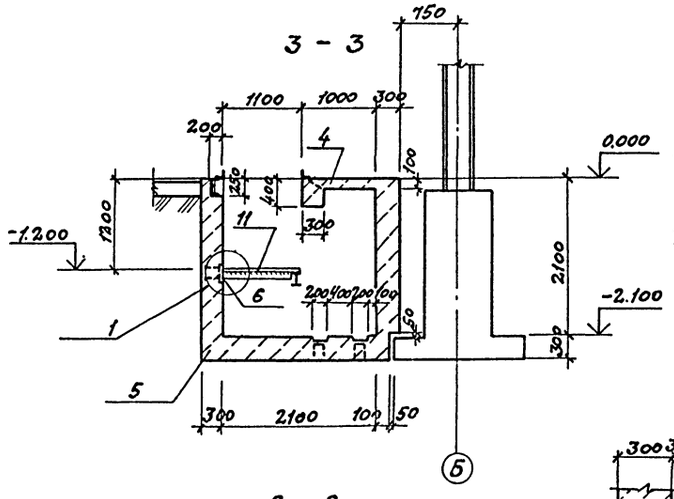

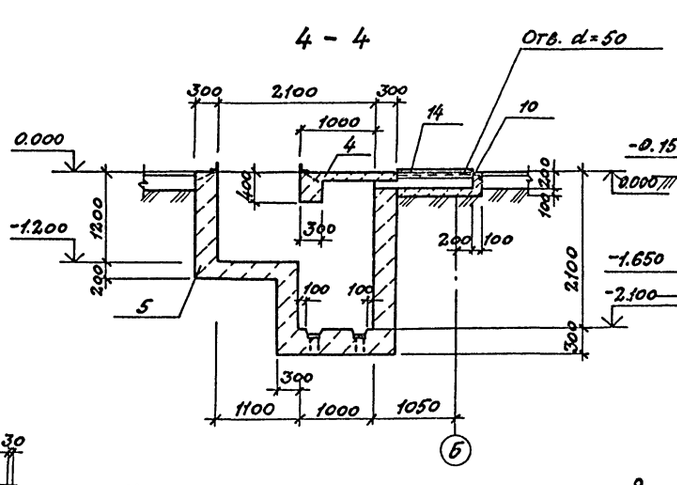

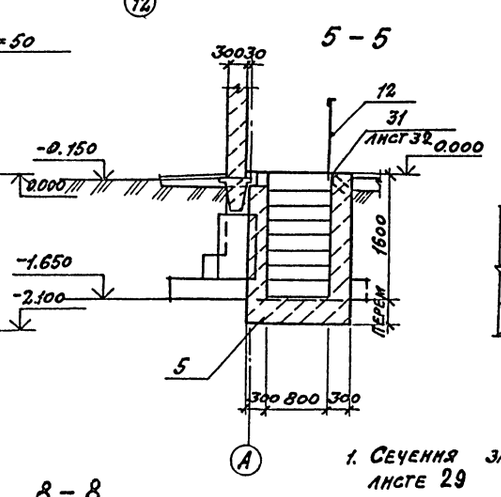

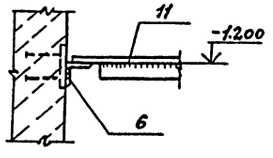

1

1. Сечения замаркированы на листе 29
2. Армирование ф0м 7см. лист 31,32

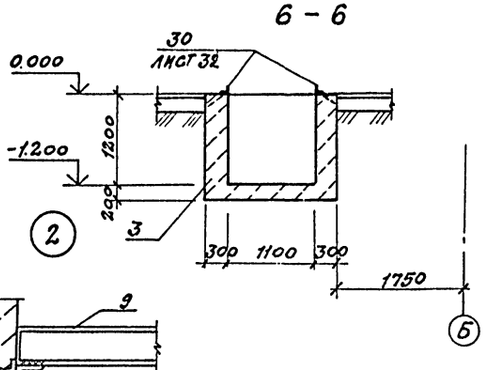

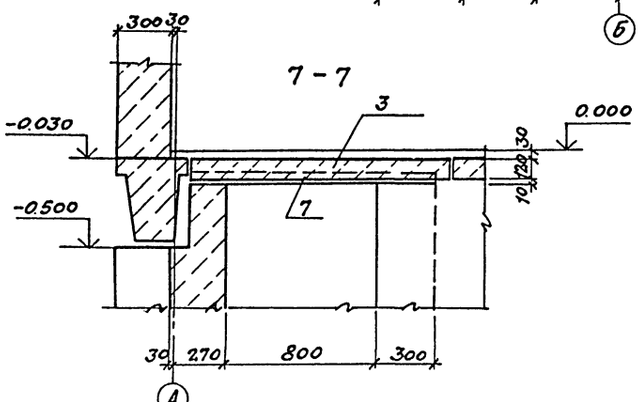

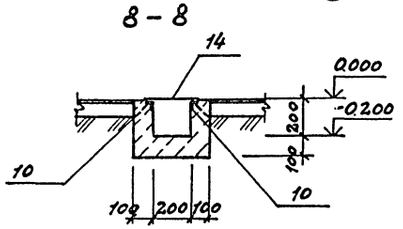

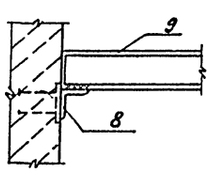

ГИП	ИВАНОВА		ТП 503-4-40.86 КЖ
НАЧ ОТД	РЫБКИНА		Производственный корпус технического обслуживания и текущего ремонта 150 большегрузных автомобилей и автопоездов
ГЛ КОНСТ	ЛАПКИН		
РУК ГР	УМЕЛЬКОВА		
ВЕД ИНЖ	ТРОФИМОВ		
ИНЖ	УДАЛОВА		
ПРОВЕР	ТРОФИМОВ		
Н КОНТР	ЛАПКИН		

СТАДИЯ	ЛИСТ	ЛИСТОВ
Р	30	

ф0м 7
Сечения 1-1 ÷ 7-7

ПРОЕКТНЫЙ ИНСТИТУТ №2

ПРИВЯЗАН

ИНВ. №

Альбом III

ПРм1. Раскладка верхних и нижних сеток днища

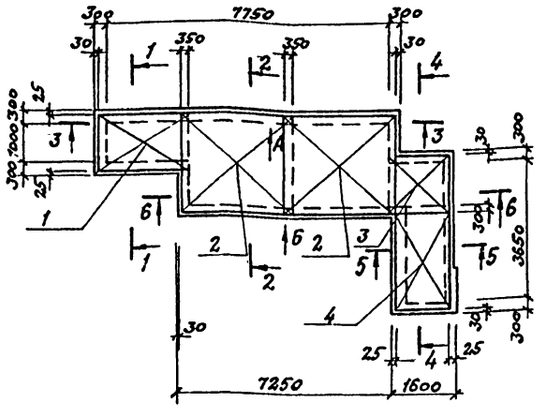

1 – 1

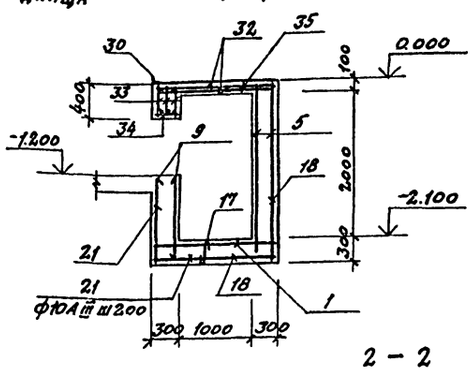

3 – 3

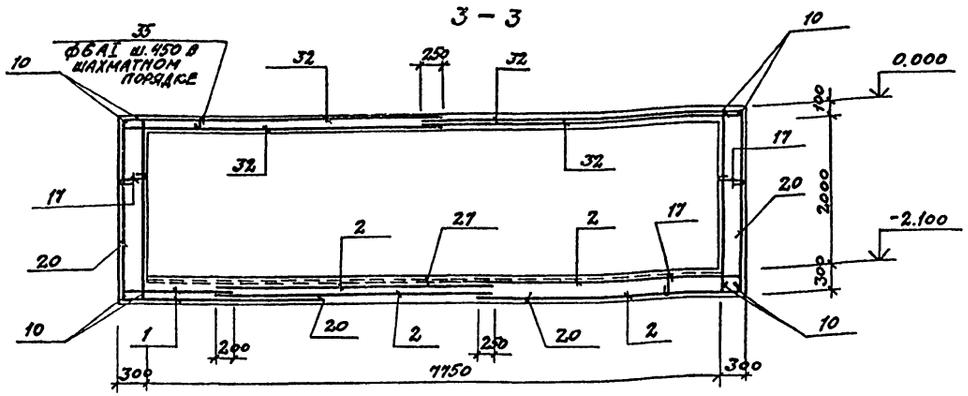

2 – 2

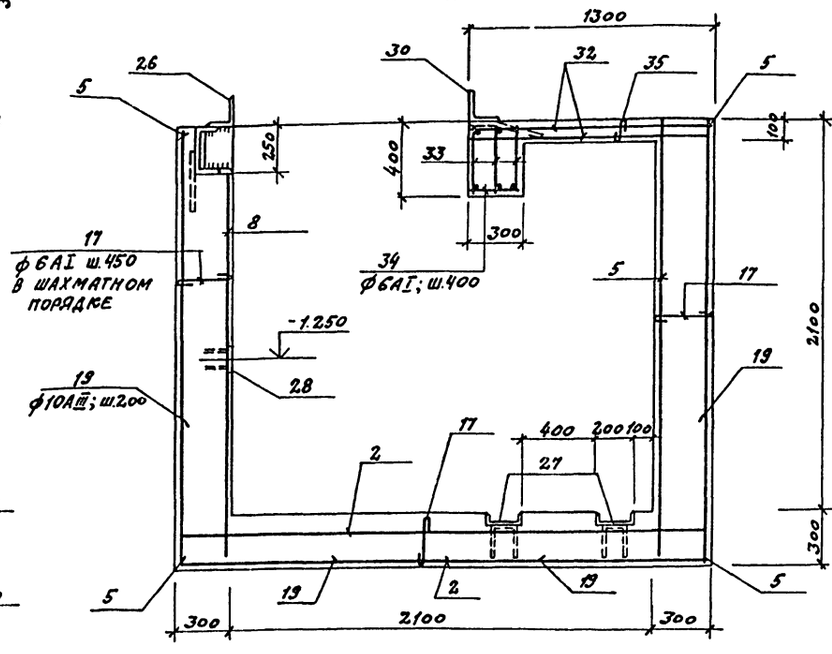

4 – 4

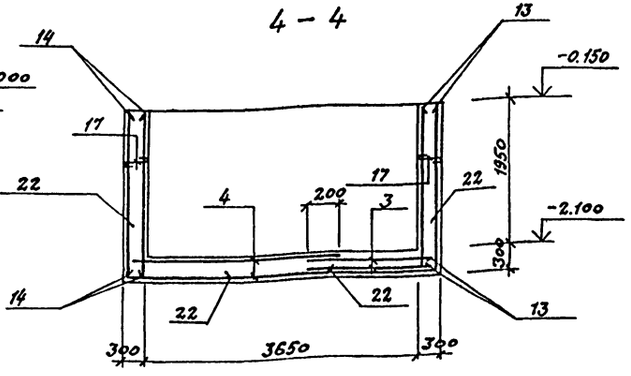

Опалубку фом 7 смотреть листы 29
Спецификацию арматуры и расход материалов см лист 32

Пм1. Раскладка верхних и нижних сеток

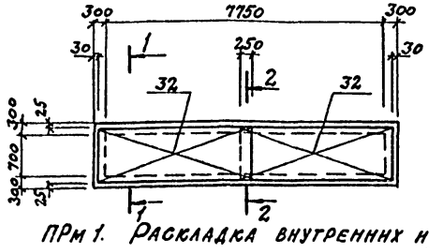

ПРм1. Раскладка внутренних и наружных сеток по стрелке „А"

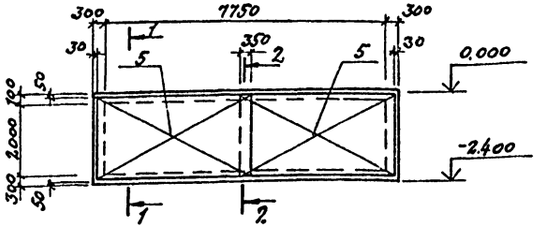

ПРм1. Раскладка наружных сеток по стрелке „Б"

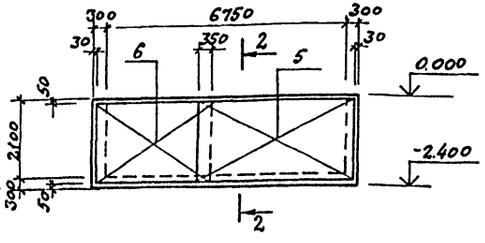

ПРм1. Раскладка внутренних сеток по стрелке „Б"

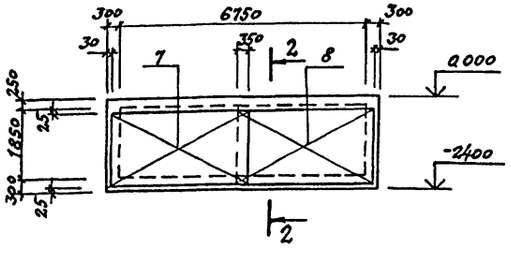

ГИП	Иванова	
Нач.отд	Рыбкина	
Гл.констр	Лапкин	
Рук.гр.	Хмелькова	
Вед.инж.	Трофимова	
Инж.	Удалова	
Провер.	Трофимова	
Н.контр.	Лапкин	

ТП 503-4-40.86 КЖС

Производственный корпус технического обслуживания и текущего ремонта 150 большегрузных автомобилей и автопоездов

Стадия	Лист	Листов
Р	31	

фом 7. Армирование Раскладка сеток

ПРОЕКТНЫЙ ИНСТИТУТ №2

ПРИВЯЗАН

Инв.№

Инв.№ подл. | Подпись и дата | Взам.инв.№

Альбом III

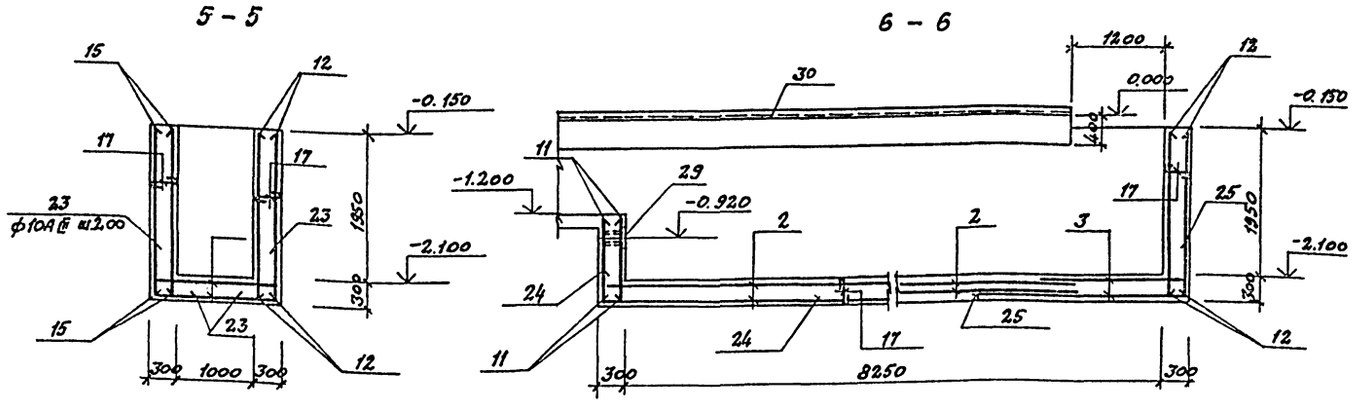

Спецификация элементов монолитной конструкции

1	2	3	Обозначение 4	Наименование 5	Кол. 6	Примеч. 7
				ПРМ 1		
				Сборочные единицы		
				Сетки арматурные		
		1	Гост 8478-81	С $\frac{6AI-200}{12AIII-200}$ 1550×1700 $\frac{350}{325}$	2	
		2	Гост 8478-81	С $\frac{6AI-200}{12AIII-200}$ 2650×3900 $\frac{350}{325}$	4	
		3	Гост 8478-81	С $\frac{6AI-200}{12AIII-(\times200)+100}$ 1650×2000 $\frac{350}{325}$	2	
		4	Гост 8478-81	С $\frac{6AI-200}{12AIII-(\times200)+100}$ 1550×2950 $\frac{325}{325}$	2	
		5	Гост 8478-81	С $\frac{6AI-(\times200)+100}{12AIII-200}$ 2300×4400 $\frac{350}{50}$	5	
		6	Гост 8478-81	С $\frac{6AI-(\times200)+100}{12AIII-200}$ 2300×3400 $\frac{350}{50}$	1	
		7	Гост 8478-81	С $\frac{6AI-(\times200)+100}{12AIII-200}$ 2100×3400 $\frac{350}{50}$	1	
		8	Гост 8478-81	С $\frac{6AI-(\times200)+100}{12AIII-200}$ 2100×4400 $\frac{350}{50}$	1	
		9	Гост 8478-81	С $\frac{6AI-(\times200)+100}{12AIII-200}$ 1150×1600 $\frac{350}{75}$	2	
		10	Гост 8478-81	С $\frac{6AI-200}{12AIII-200}$ 2350×1250 $\frac{25}{50}$	4	
		11	Гост 8478-81	С $\frac{6AI-200}{12AIII-200}$ 1150×1350 $\frac{75}{75}$	2	
		12	Гост 8478-81	С $\frac{6AI-200}{12AIII-200}$ 2150×4250 $\frac{25}{75}$	2	
		13	Гост 8478-81	С $\frac{6AI-200}{12AIII-200}$ 2150×1750 $\frac{350}{75}$	2	
		14	Гост 8478-81	С $\frac{6AI-200}{12AIII-200}$ 2150×1500 $\frac{350}{75}$	2	
		15	Гост 8478-81	С $\frac{6AI-200}{12AIII-200}$ 2150×1700 $\frac{50}{75}$	2	
				Детали		
				ф6AI Гост 5781-82*		
		17*		ℓ=330		
				ф10AIII Гост 5781-82*		
		18*		ℓ=1450	9	
		19*		ℓ=1850	72	
		20*		ℓ= 3350	15	
		21*		ℓ=1050	9	

Ведомость деталей

Поз.	Эскиз
17*	240
18*	800 / 500
19*	800 / 900
20*	800 / 2400
21*	400 / 500
22*	700 / 1400
23*	700 / 500

Поз.	Эскиз
24*	400 / 2900
25*	700 / 2900
35*	40

1	2	3	4	5	6	7
				ф10AIII Гост 5781-82*		
		22*		ℓ=2250	20	
		23*		ℓ=1350	24	
		24*		ℓ=3450	7	
		25*		ℓ=3750	12	
				Изделия закладные		
		26	КЖИ 87	МН 7	5,55	п.м
		27	КЖИ 85	МН 5	15,5	п.м
		28	1.400-15 в.1 120-01	МН 105-2	6	0.9 кг
		29	1.400-15 в.1 130-05	МН 117-6	2	2.4 кг
		30	КЖИ 86	МН 6	5,35	п.м
		31	1.400-15 в.1 520	МН 517	2,2	п.м
				Материалы		
				Бетон марки 200	34.0	м³
				ПМ 1		
				Сборочные единицы		
		32		Сетки арматурные		
		33	КЖИ 62	С6	3	
			Гост 8478-81		2	
				Детали		
				ф6AI Гост 5781-82*		
		34		ℓ=270		
		35*		ℓ=130		
				Изделия закладные		
		30	КЖИ 86	МН 6	8,35	п.м.
				Материалы		
				Бетон марки 200	1,84	м³

*Поз. 17÷25 см. ведомость деталей

Ведомость расхода стали на элемент, кг

Марка элемента	Изделия арматурные: Арматура класса AI, Гост 5781-82*: ф6	ф10		Итого	ф10	ф12	ф20		Итого	Всего	Изделия арматурные: Арматура класса AIII, Гост 5781-82*: ф8		Итого	Прокат марки Вст 3 пс6-1: Гост 8509-72 ∠160×10	Гост 8240-72 C20		Итого	Вст 3 кп 2: Гост 8278-75 ГН 1250×125	Гост 19903-74 -δ=6	Гост 8509-72 ∠63×5	Гост 103-76 δ=6	Гост 103-76 -δ=8		Итого	Всего	Общий расход
ПРМ 1	184,0			184,0	276,0	814,0			1090,0	1274,0	22,4		22,4	269,1	285,2		554,3	127,6	20,9	10,6	6,8	32		169,1	745,8	2019,8
ПМ 1	42,5	15,3		57,8		97,0	61,5		158,5	216,3	4,3		4,3	206,2			206,2							426,8	210,5	

Гип	Иванова	
Начотд	Рыбкина	
Гл.констр.	Лапкин	
Рук.гр.	Хмелькова	
Вед.инж.	Трофимова	
Инж.	Удалова	
Провер.	Трофимова	
Н.контр.	Лапкин	

ТП 503-4-40.86 КЖ

Производственный корпус технического обслуживания и текущего ремонта 150 большегрузных автомобилей и автопоездов

Стадия	Лист	Листов
	32	

Фом 7. Армирование Сечения 5-5; 6-6 Спецификации

Проектный институт Г2

Привязан

Инв. №

Инв. № подл. | Подпись и дата | Взамен инв. №

ФОМ В. План на отм. 0.000

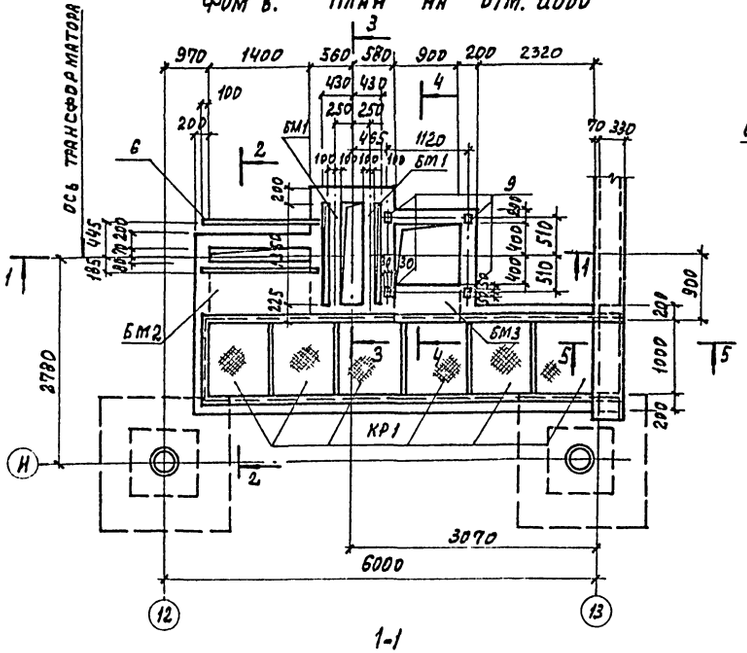

2-2

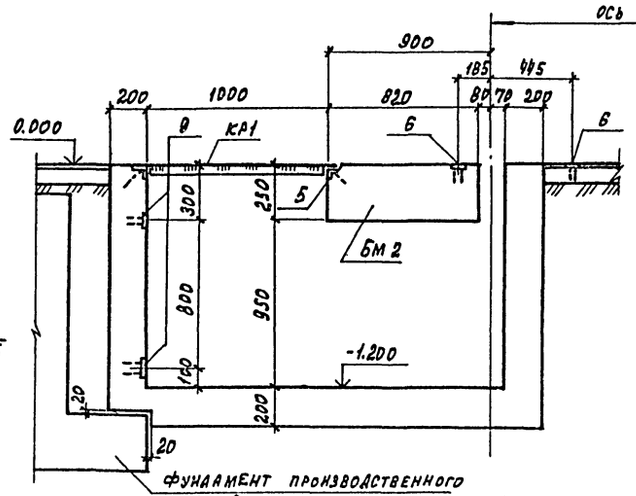

3-3

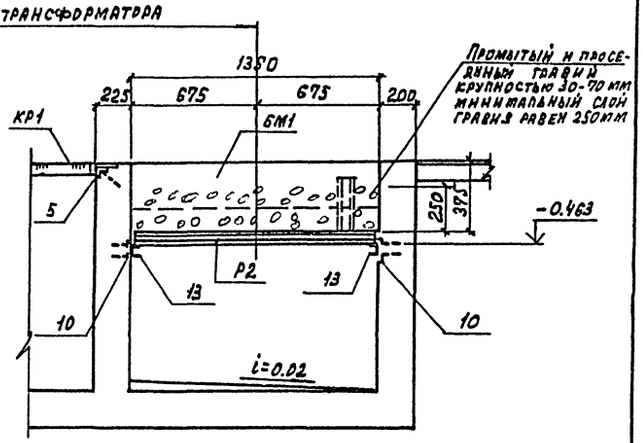

1-1

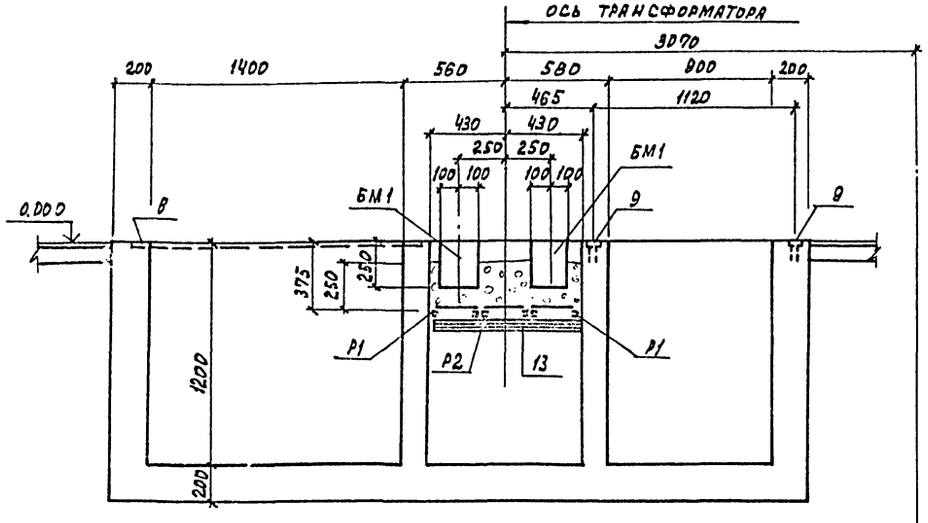

4-4

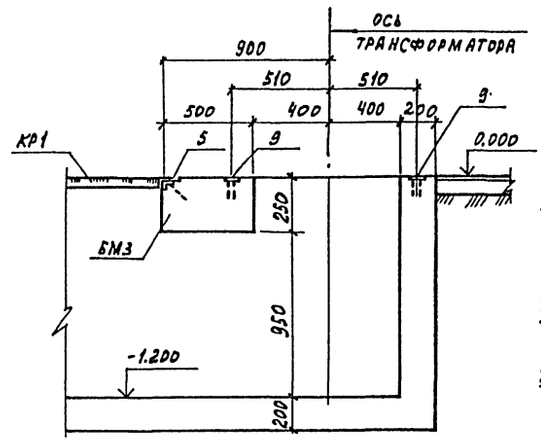

5-5

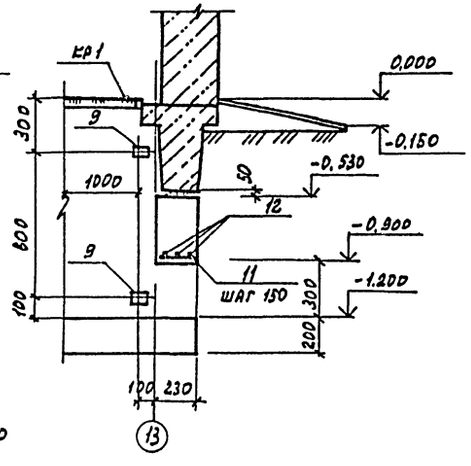

Схему расположения элементов подземного хозяйства смотри листы 19,20

ГИП	Иванова		ТП 503-4-40.86		КЖ
Нач.отд.	Рыженна		Производственный корпус текущего обслуживания и текущего ремонта 150 большегрузных автомобилей и автопоездов		
Гл.конс.	Лапсин				
Рук.гр.	Хмелькова				
Вед.инж.	Трофимова				
Инж.	Удалова				
Провер.	Трофимова				
Н.контр.	Лапсин				
Привязан				Стадия	Лист	Листов
				Р	33	
Инв.№			ФОМ В. План на отм. 0.000. Сечения 2-2; 5-5	Проектный институт		

Альбом III

Бм 1

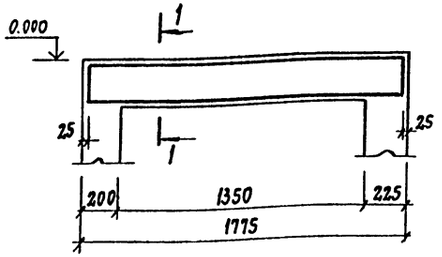

1-1

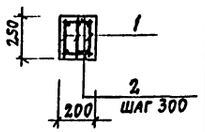

Бм 2

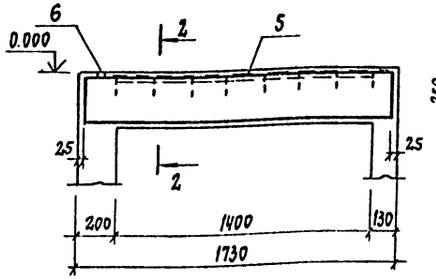

2 - 2

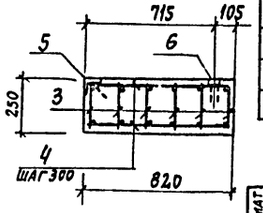

Бм 3

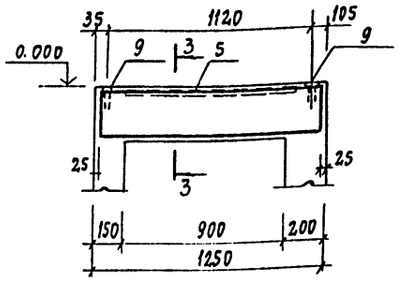

3 - 3

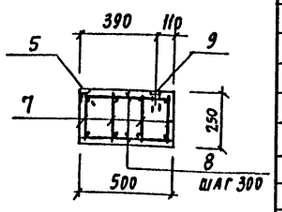

Спецификация к схеме расположения на листе

Марка поз.	Обозначение	Наименование	Кол.	Масса ед. кг	Примечание
		Балки монолитные ж.б.			
Бм1		Бм1	2		
Бм2		Бм2	1		
Бм3		Бм3	1		
		Решетки стальные			
Р1	КЖИ-94	Р1	2	23,1	
Р2	КЖИ-94	Р2	1	27,7	
КР1	КЖИ-90	Крышка стальная КР1	6	35,4	
		Изделия закладные			
6	1.400-15.в.1 110-11	МН 104-6	1,5	3,5	п.м
13		С12 ГОСТ 8240-72* ℓ=850	2	8,8	

Спецификация элементов монолитной конструкции

Формат	Зона	Поз.	Обозначение	Наименование	Кол.	Примечание
				Балка Бм1 (шт.2)		
				Сборочные единицы		
				Сетки арматурные		
		1	КЖИ-60	С2	3	3,8 кг
				Детали		
				ф6АI ГОСТ 5781-82*		
		2		ℓ=170	14	0,04 кг
				Материалы		
				Бетон марки 200	0,06	м³
				Балка Бм2 (шт.1)		
				Сборочные единицы		
				Сетки арматурные		
		3	КЖИ-60	С3	6	3,72 кг
				Детали		
				ф6АI ГОСТ 5781-82*		
		4		ℓ=790	14	0,18 кг
				Изделия закладные		
		5	1.400-15 в.1 550-06	МН 555	1,4п.м	5,3 кг
		6	1.400-15 в.1 110-11	МН 104-6	1,6п.м	3,5 кг
				Материалы		
				Бетон марки 200	0,34	м³

Спецификация элементов монолитной конструкции

Формат	Зона	Поз.	Обозначение	Наименование	Кол.	Примечание
				Бм 3 (шт. 1)		
				Сборочные единицы		
				Сетки арматурные		
		7	КЖИ-60	СЧ	4	2,52 кг
				Детали		
				ф6АI ГОСТ 5781-82*		
		8		ℓ=470	10	0,1 кг
				Изделия закладные		
		9	1.400-15.в.1 110-11	МН 101-6	2	0,6 кг
		5	1.400-15.в.1 550-06	МН 555	0,9п.м	5,3 кг
				Материалы		
				Бетон марки 200	0,14	м³
				Стенки и днище		
				Сборочные единицы		
				Изделия закладные		
		5	1.400-15.в.1 550-06	МН 555	11,6	5,3 кг
		9	1.400-15.в.1 110-11	МН 101-6	30,0	3,5 кг
		10	1.400-15.в.1 130-02	МН 117-3	4	2,2 кг
				Детали		
		11		ф6АI ГОСТ 5781-82*		
				ℓ=200	10	0,04 кг
		12		ф10АIII ГОСТ 5781-82*		
				ℓ=1350	3	0,9 кг
				Материалы		
				Бетон марки 200	7,81	м³

Данный лист смотреть совместно с листом 33

Ведомость расхода стали на элемент, кг

Марка элемента	Изделия арматурные: Арматура класса AI ГОСТ 5781-82* ф6	Итого	Арматура класса AIII ГОСТ 5781-82* ф10	ф14	Итого	Всего	Изделия закладные: Арматура класса AI ГОСТ 5781-82* ф6	Итого	Арматура класса AIII ГОСТ 5781-82* ф8	Итого	Прокат марки Ст3кп2 ГОСТ 8509-72* ∟63×5	Итого	ГОСТ 19903-74* -δ=6	-δ=8	Итого	Всего	Общий расход
Бм1	2,4	2,4	3,3	6,3	9,6	12,0											12,0
Бм2	6,8	6,8	6,0	12,0	18,0	24,8	0,3	0,3	0,8	0,8	6,7	6,7	4,5	0,9	5,4	13,2	38,0
Бм3	1,4	1,4	4,2	5,6	9,8	11,2	0,2	0,2	0,5	0,5	4,3	4,3	0,6	0,2	0,8	5,8	17,0
Стенки и днище	0,4	0,4	2,7		2,7	3,1	2,6	2,6	5,6	5,6	55,8	55,8	9,0	3,0	12,0	76,0	79,1

Привязан

Инв.№

Взам. инв.№ | Подпись и дата | Инв.№ подл.

ГИП	Иванова		ТП 503-4-40.86 КЖ
Нач.отд.	Рыбкина		
Гл.констр.	Лапкин		Производственный корпус технического обслуживания и текущего ремонта 150 большегрузных автомобилей и автоприцепов
Рук.гр.	Хмелькова		
Вед.инж.	Трофимова		Стадия: Р; Лист: 34; Листов:
Инж.	Удалова		
Проверил	Трофимова		Фрм 8 Армирование Бм1÷Бм3
Н.контр.	Лапкин		Проектный институт N 2

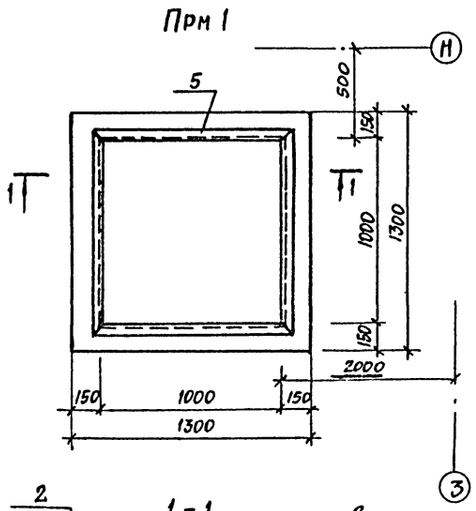

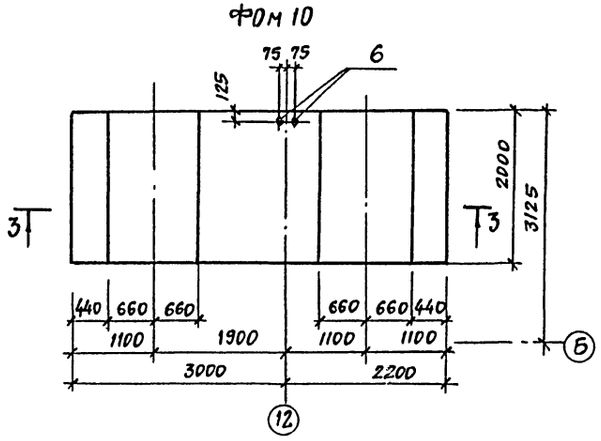

			Обозначение	Наименование	Кол-во на испол. Прм1	Фом5 Фом10	Фом11	Примеч.
				Сборочные единицы				
				Сетки арматурные				
		1	ГОСТ 8478-81	$C\frac{10AIII-200}{10AIII-200}\ 1250\times1250\ \frac{225}{225}$	2			
		2	ГОСТ 8478-81	$C\frac{10AIII-200}{6AI-200}\ 1100\times1250\ \frac{50-250}{225}$	8			
		3	ГОСТ 8478-81	$C\frac{10AIII-1200}{10AIII-200}\ 1100\ 5150\times1350\ \frac{75}{75}$		1		
				Детали				
				ф10AIII ГОСТ 5781-82*				
		4*		e=1150	50			
				Изделие закладное				
		5	1.400-15 в.1 720-50	МН 751-2	1			17,1кг
		6	ГОСТ 24379-1-80	Болт 1.1 М24×710 ВСт3пс2		2		
				Материалы				
				Бетон марки 200	0,85	0,72	9,3	0,18	м³

* Поз.4 см. ведомость деталей

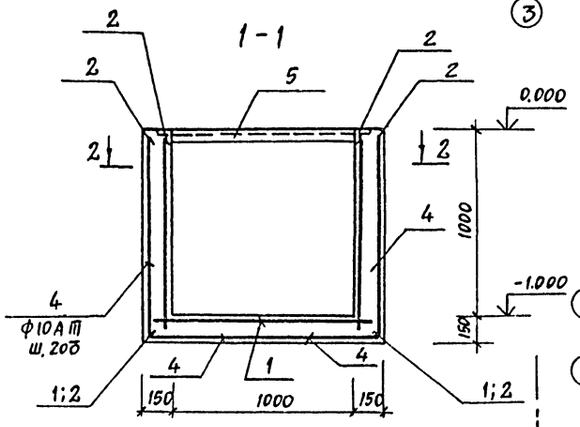

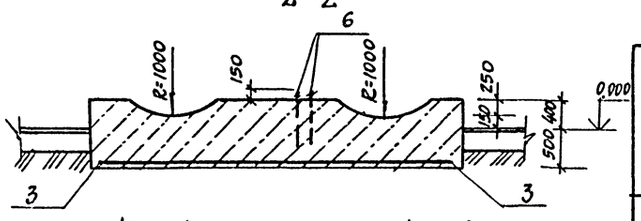

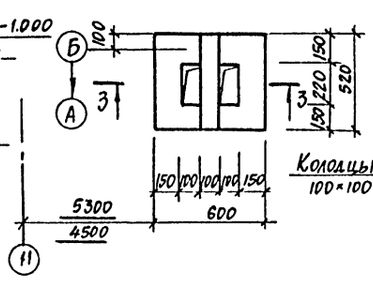

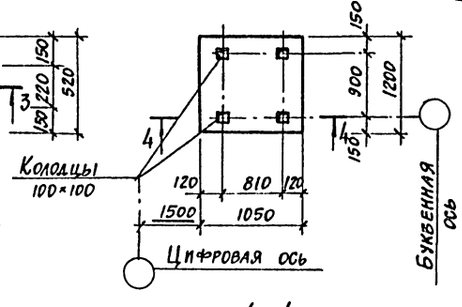

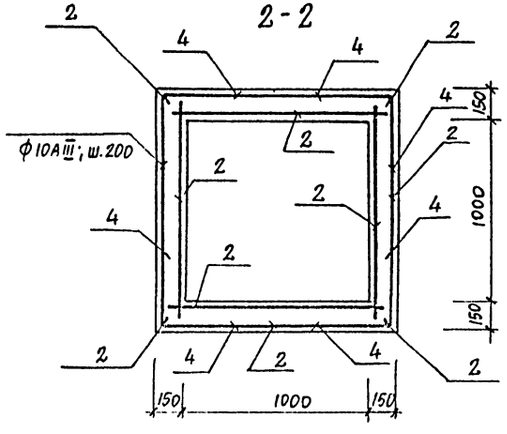

3-3 4-4

Ведомость расхода стали на один элемент, кг

Марка элемента	Изделия арматурные: Арматура класса AI ГОСТ 8781-82* ф6	Итого	Арматура класса AIII ГОСТ 8781-82* ф10	Итого	Всего	Изделия закладные: Арматура класса AIII ГОСТ 5781-82* ф6	Итого	Прокат марки ВСт3кп2 ГОСТ 8509-72* L50×5	Итого	Сталь ВСт3пс2 ГОСТ 24379.1-80 ф24	Итого	Всего	Общий расход
Прм1	13,9	13,9	70,4	70,4	84,3	1,3	1,3	16,8	16,8			18,1	102,4
Фом10			64,3	64,3	64,3					6,2	6,2	6,2	70,5

Схему расположения элементов подземного хозяйства смотри лист 18, 19.

Ведомость деталей

Поз.	Эскиз
4	575 575

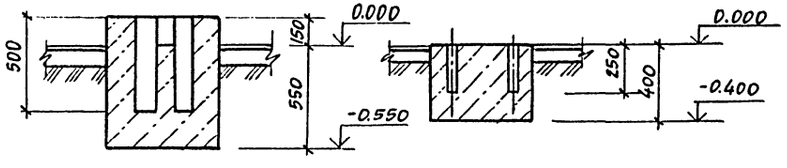

ГИП	Иванова	
Нач.отд.	Рыбкина	
Гл.конст.	Лапкин	
Рук.гр.	Хмелькова	
Вед.инж.	Трофимова	
Инж.	Удалова	
Проверил	Трофимова	
Н.контр.	Лапкин	

Привязан

Инв.№

ТП 503-4-40.86 КЖ

Производственный корпус технического обслуживания и текущего ремонта 150 большегрузных автомобилей и автопоездов

Стадия	Лист	Листов
Р	35	

Приямок Прм1 Фом9 ÷ Фом11

Проектный институт г2

Инв.№ подл. | Подпись и дата | Взам. инв.№

Альбом III

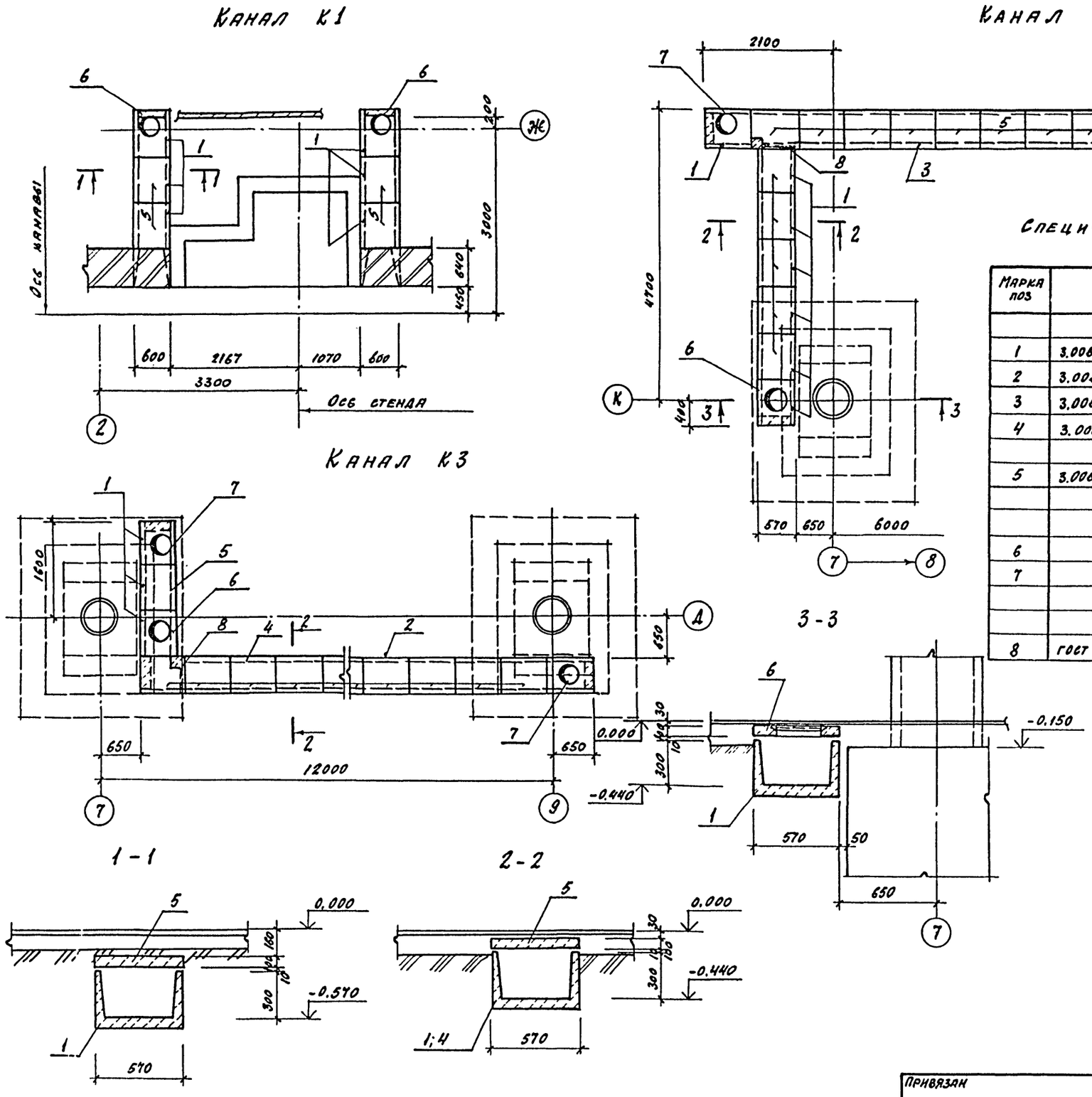

Спецификация групповая к схемам расположения элементов на листе

Марка поз	Обозначение	Наименование	Количество N1	N2	N3		Всего	Масса ед. кг	Примечание
		Сборные жел.бет. конструкции							
1	3.006.1-2/82 в.1-1	Лоток Л2д-8	6	13	3		22	110.0	
2	3.006.1-2/82 в.1-1	Л2-8			1		1	900.0	
3	3.006.1-2/82.в.2-2	Лу2-8		1			1	920.0	
4	3.006-2/82 в.2-2	Лу2-8н			1		1	920.0	
5	3.006-2/82 в.1-2	Плита П4-15б	4	18	16		38	110.0	
		Монолитные конструкции							
6	лист 38	Ум 1	2	1	1		4		
7	лист 38	Ум 2		2	2		4		
		Стальные элементы							
8	ГОСТ 8509-72*	L100×7; ℓ=700		1	1		2	7.56	

Схему расположения элементов подземного хозяйства смотри листы 18..19

Согласовано: ОВ Людяева

Инв. № подл. | Подпись и дата | Взамен инв. №

Гип	Иванова	
Нач.отд.	Рыбкина	
Гл.конст.	Лапкин	
Рук.гр.	Хмелькова	
Вед.инж.	Трофимова	
Инж.	Удалова	
Провер.	Трофимова	
Н.контр.	Лапкин	

ТП 503-4-40.86 КЖ

Производственный корпус технического обслуживания и текущего ремонта 150 большегрузных автомобилей и автопоездов

	Лист	Листов
Р	36	

Каналы К1, К2, К3

Проектный институт №2

Привязан

Инв. №

Альбом III

Канал К4

План на отм. -0.630

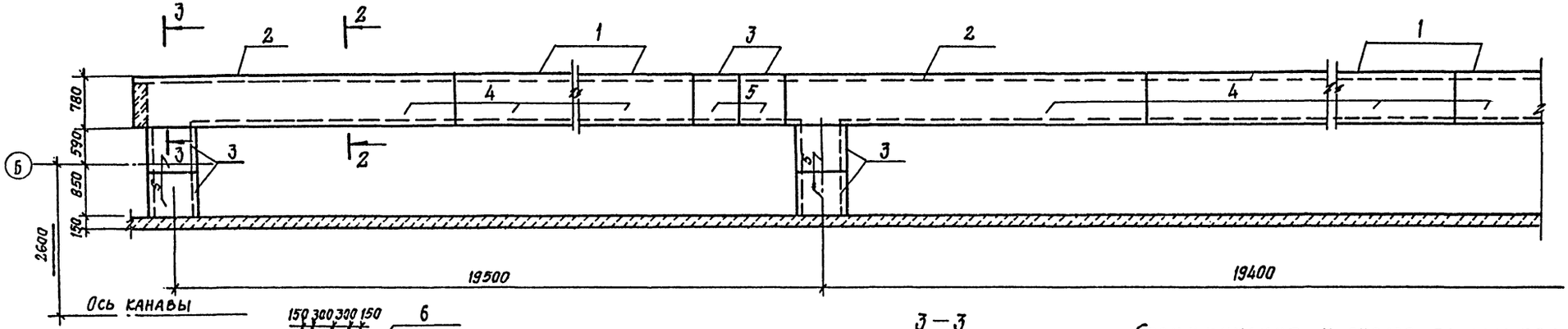

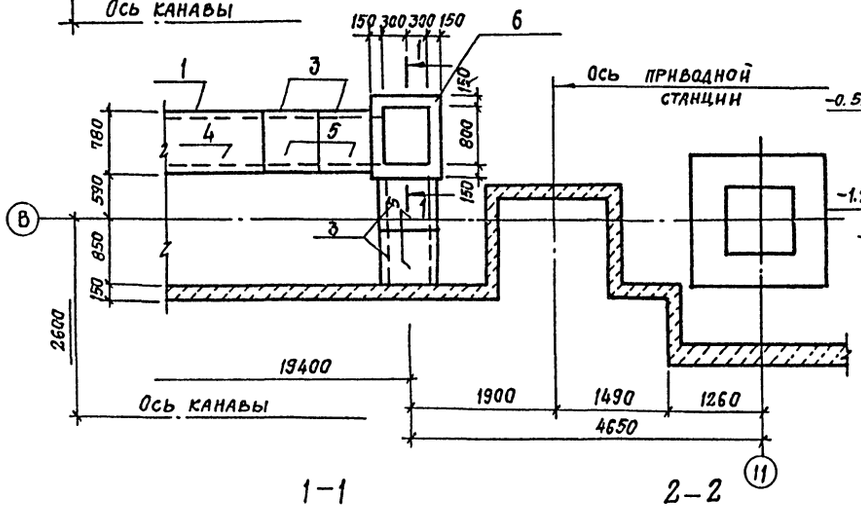

3—3

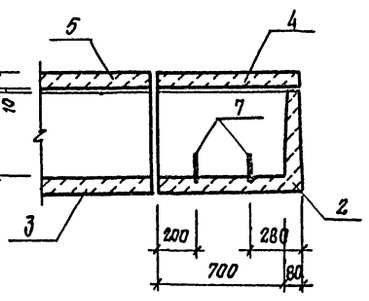

1—1

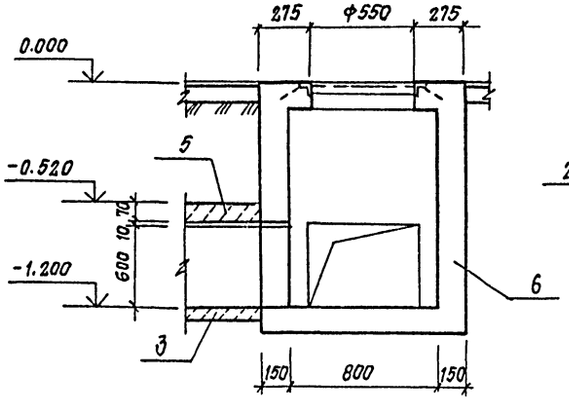

2—2

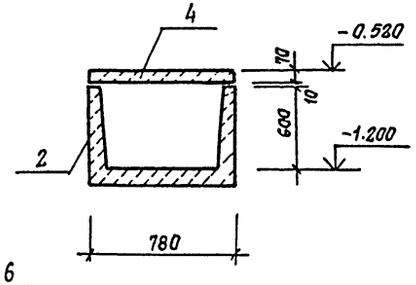

Спецификация к схеме расположения элементов на листе

Марка поз.	Обозначение	Наименование	Кол.	Масса ед. кг	Примечание
		Сб. жел.-бет. конструкции			
1	3.006-2/82 в. 1-1	Лоток Л5-8	4	2250	
2	3.006-2/82 в. 2-2	Лоток ЛУ5-8	2	2100	
3	3.006-2/82 в. 1-1	Л5д-8	10	2800	
4	3.006-2/82 в. 1-2	Плита П5-8б	6	410.0	
5	3.006-2/82 в. 1-2	Плита П5д-8б	10	100.0	
		Монолитные конструкции			
6	лист 38	Горловина ГК1	1		
		Изделия закладные			
7	3.006-2/82 в. 1-3	М14	2	0,5	

ГИП	Иванова	
Нач. отд	Рыбкина	
Гл. конст.	Лапкин	
Рук. гр.	Хнелькова	
Вед. инж.	Трофимова	
Инж.	Удалова	
Провер.	Трофимова	
Н. контр.	Лапкин	

Привязан

Инв. №

ТП 503-4-40.86 КЭЖ

Производственный корпус технического обслуживания и текущего ремонта 150 большегрузных автомобилей-самосвалов

Стадия	Лист	Листов
Р	37	

Канал К4

Проектный институт №2

Инв. № подл. | Подпись и дата | Взам. инв. №

Альбом III

Ум1; Ум2

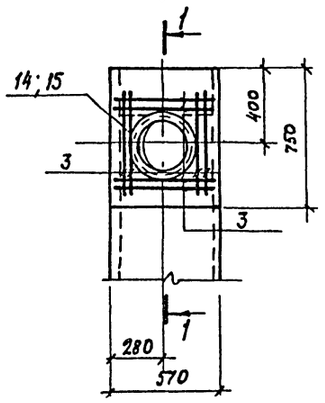

1-1

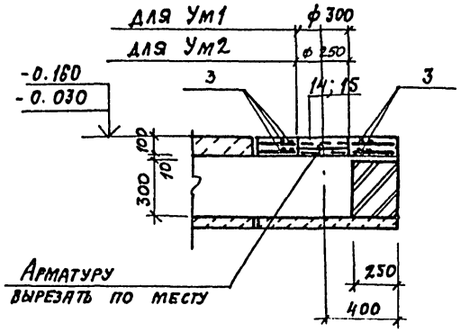

Ведомость деталей

Поз	Эскиз
5	200, 100
6	130, 1050, 400
7	600, 1050, 600
11	130, 220, 1050, 850
12	130, 850, 400

Горловина Гк1

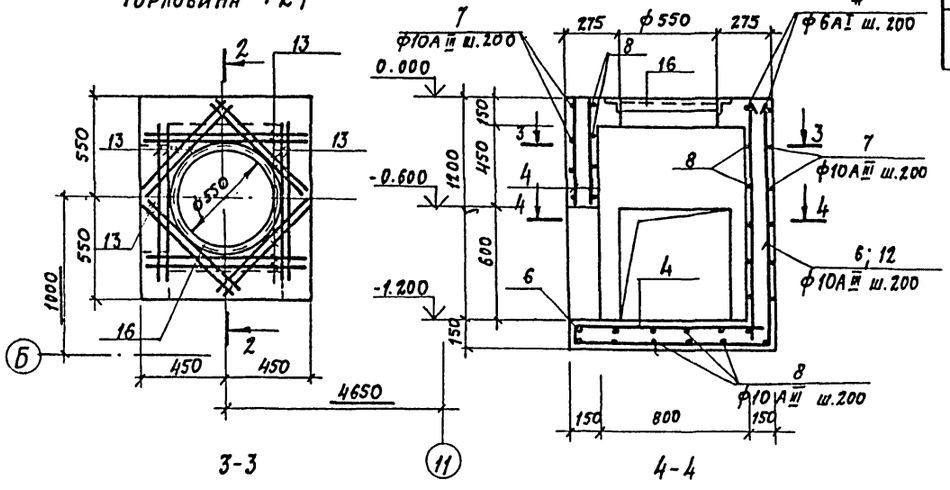

2-2

3-3

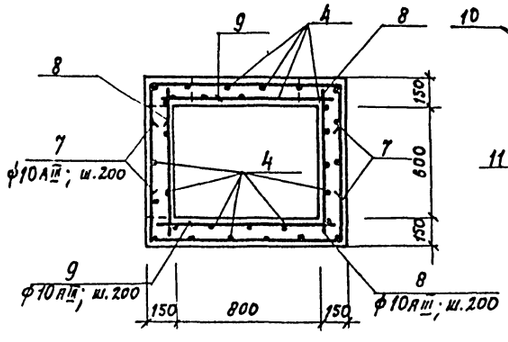

4-4

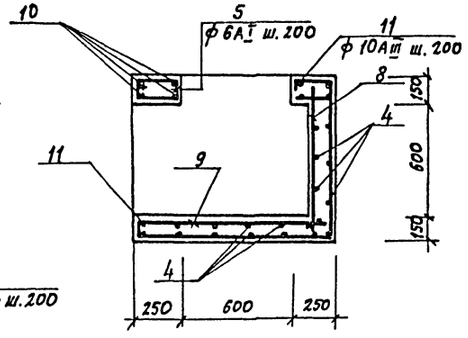

			Обозначение	Наименование	Кол-во на изделие Ум1	Ум2	Гк1		Примеч.
				Сборочные единицы					
				Сетки арматурные					
		1	3.006-2 в III-4	С1-2 / 14-200	1	1			
		2	3.006-2 в.III-4	С1-2 / 5-200	1	1			
				Детали					
				ф10AIII ГОСТ 5781-82*					
		3		ℓ=500	16	16			
				ф6AI ГОСТ 5781-82*					
		4		ℓ=68.0					п.м
		5*		ℓ=690			4		
				ф10AIII ГОСТ 5781-82*					
		6*		ℓ=1580			5		
		7*		ℓ=2250			8		
		8		ℓ=850			23		
		9		ℓ=1050			11		
		10		ℓ=1300			4		
		11*		ℓ=2250			4		
		12*		ℓ=1380			6		
		13		ℓ=800			16		
				Изделия закладные					
		14	1.400-15 в.1.130-01	МН 777	1				
		15	1.400-15 в. 1 130	МН 776		1			
		16	1.400-15 в. 1 130-06	МН 782			1		
				Материалы					
				Бетон марки 200	0.04	0.04	0.69		м³

* Поз. 5÷7; 11÷13 см. ведомость деталей

Ведомость расхода стали на элемент, кг

Марка элемента	Изделия арматурные: Арматура класса BI ГОСТ 6727-80 ф5		Итого	Арматура класса AI ГОСТ 5781-82* ф6		Итого	Арматура класса AIII ГОСТ 5781-82* ф10	ф14		Итого	Всего	Изделия закладные: Арматура класса AIII ГОСТ 5781-82 ф8		Итого	Прокат марки Вст3кп2 ГОСТ 8509-72 L50×5		Итого	Всего	Общий расход
Ум1	0.6		0.6	0.5		0.5	5.0	2.6		7.6	8.7	0.4		0.4	3.9		3.9	4.3	13.0
Ум2	0.6		0.6	0.5		0.5	5.0	2.6		7.6	8.7	0.4		0.4	3.3		3.3	3.7	12.4
Гк1				15.7		15.7	57.3			57.3	73.0	0.8		0.8	6.8		6.8	7.6	80.6

Монолитные участки Ум1, Ум2 замаркированы на листе 36

ГИП	Иванова	
Нач. отд.	Рыбкина	
Гл. констр.	Лапкин	
Рук. гр.	Умелькова	
Вед. инж.	Трофимова	
Инж.	Удалова	
Провер.	Трофимова	
Н. контр.	Лапкин	

Привязан

Инв. №:

ТП 503-4-40.86 КЖ

Производственный корпус технического обслуживания и текущего ремонта 150 большегрузных автомобилей и автопоездов

Стадия	Лист	Листов
Р	38	

Каналы. Армирование. Монолитных участков Ум1, Ум2 и горловины Гк1

Проектмонтажспецстрой

Копировал:

Инв. № подл. | Подпись и дата | Взам. инв. №

Альбом III

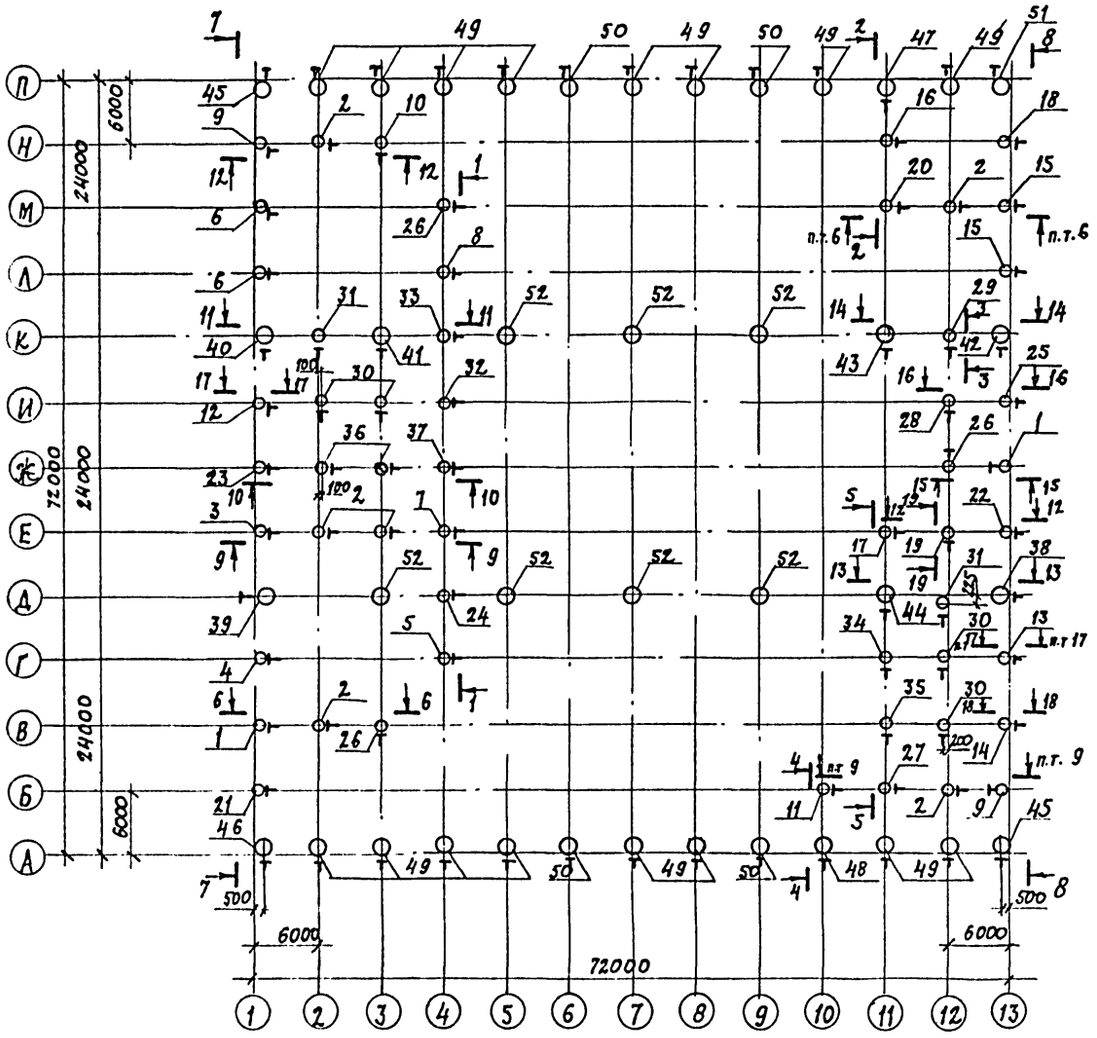

5-5

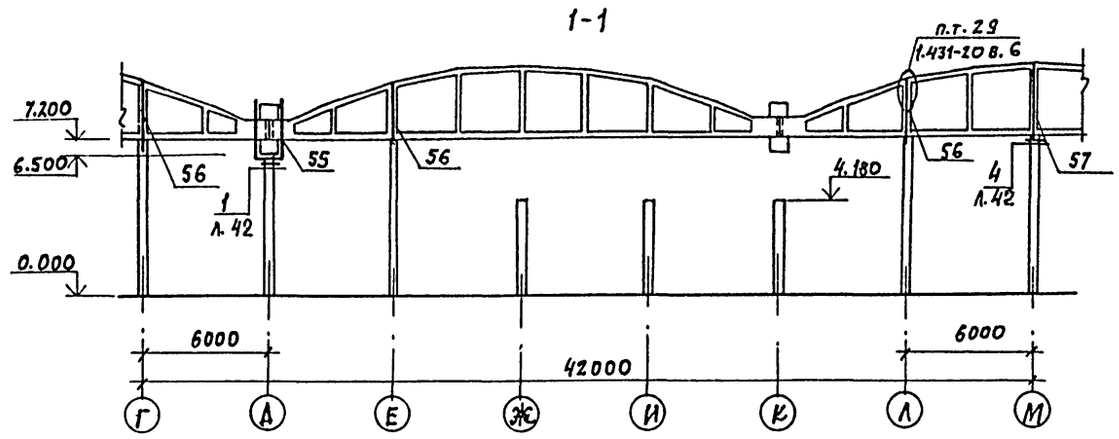

1-1

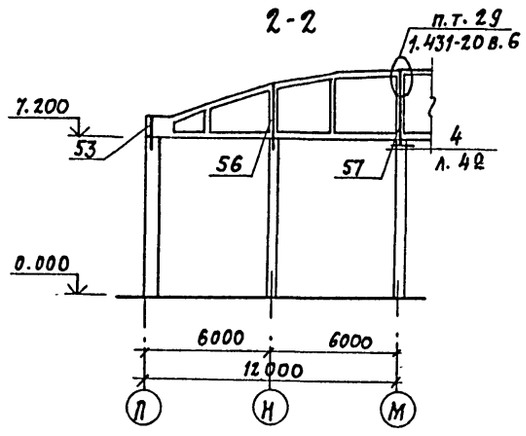

2-2

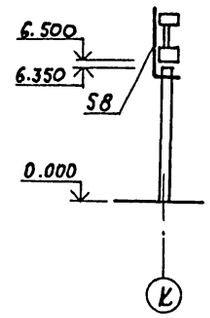

3-3

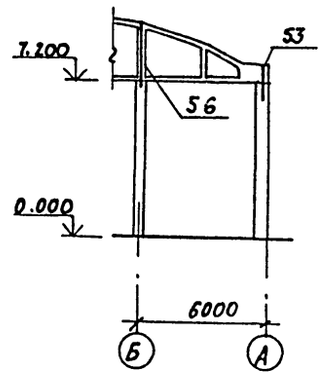

4-4

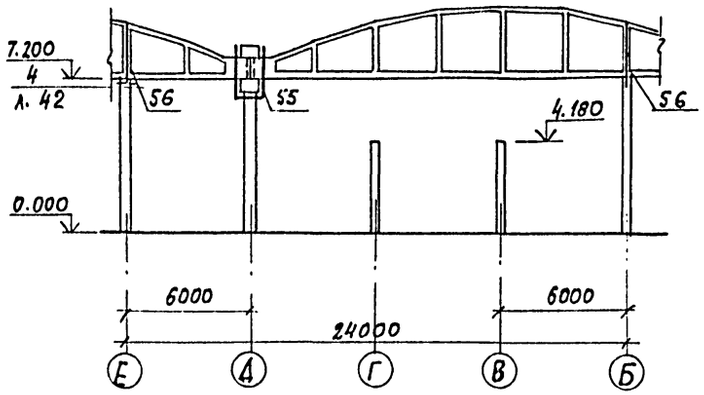

6-6

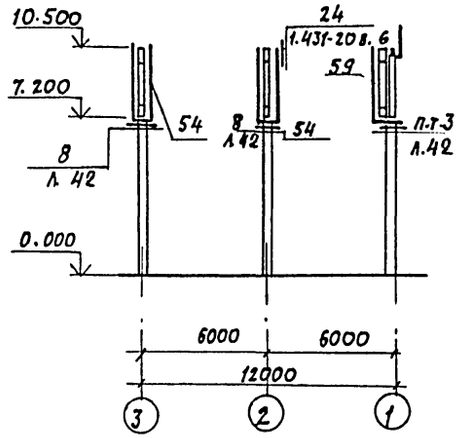

1. Спецификацию элементов смотреть лист 40.
2. Разрезы 7-7 ÷ 11-11 смотреть лист 41, 12-12 ÷ 19-19 смотреть лист 42.

Привязан

Инв. №

ГИП	Иванова		
Нач. отд.	Рыбкина		
Гл. констр.	Лапкин		
Рук. гр.	Хмелькова		
Вед. инж.	Трофимова		
Инж.	Юрова		
Проверил	Трофимова		
Н. контр.	Лапкин		

ТП 503-4-40.86 КЖ

Производственный корпус технического обслуживания и текущего ремонта 150 большегрузных автомобилей и автопоездов

Стадия	Лист	Листов
Р	39	

Схема расположения колонн. Разрезы 1-1 ÷ 6-6

Проектный институт

Инв. № подл. | Подпись и дата | Взам. инв. №

Альбом III

Марка, поз.	Обозначение	Наименование	Кол.	Масса ед. кг.	Примечание
		Колонны			
1	КЖИ-7	С4.72.5-К1а М5-1	2	1100	
2	КЖИ-7	С4.72.5-К1а М5-2	6	1100	
3	КЖИ-8	С4.72.5-К1а М5-3	1	1100	
4	КЖИ-8	С4.72.5-К1а М5-4	1	1100	
5	КЖИ-9	С4.72.5-К1а М5-5	1	1100	
6	КЖИ-9	С4.72.5-К1а М5-6	2	1100	
7	КЖИ-10	С4.72.5-К1а М5-7	1	1100	
8	КЖИ-10	С4.72.5-К1а М5-8	1	1100	
9	КЖИ-11	С4.72.5-К1а М5-9	2	1100	
10	КЖИ-11	С4.72.5-К1а М5-10	1	1100	
11	КЖИ-12	С4.72.5-К1а М511	1	1100	
12	КЖИ-12	С4.72.5-К1а М5-12	1	1100	
13	КЖИ-13	С4.72.5-К1а М5-13	1	1100	
14	КЖИ-13	С4.72.5-К1а М5-14	1	1100	
15	КЖИ-14	С4.78.5-К1а М5-1	2	1100	
16	КЖИ-14	С4.72.5-К1а М5-16	1	1100	
17	КЖИ-15	С4.72.5-К1а М5-17	1	1100	
18	КЖИ-15	С4.78.5-К1а М5-2	1	1100	
19	КЖИ-16	С4.72.5-К1а М5-19	1	1100	
20	КЖИ-16	С4.72.5-К1а М5-20	1	1100	
21	КЖИ-17	С4.72.5-К1а М5-21	1	1100	
22	КЖИ-17	С4.72.5-К1а М5-22	1	1100	
23	КЖИ-18	С4.72.5-К1а М5-23	1	1100	
24	КЖИ-18	С4.66.5-К1а М5-1	1	1000	
25	КЖИ-19	С4.72.5-К1а М5-24	1	1100	
26	КЖИ-19	С4.72.5-К1а М5-25	3	1100	
27	КЖИ-20	С4.72.5-К1а М5-26	1	1100	
28	КЖИ-20	С4.72.5-К1а М5-27	1	1100	
29	КЖИ-20	С4.66.5-К1а М5-2	1	1000	
30	КЖИ-21	С4.48.5-К1а М5-1	4	700	
31	КЖИ-21	С4.48.5-К1а М5-2	2	700	
32	КЖИ-21	С4.48.5-К1а М5-3	1	700	
33	КЖИ-21	С4.48.5-К1а М5-4	1	700	
34	КЖИ-22	С4.48.5-К1а М5-5	1	700	
35	КЖИ-22	С4.48.5-К1а М5-6	1	700	
36	КЖИ-22	С4.48.5-К1а М5-7	2	700	
37	КЖИ-22	С4.48.5-К1а М5-8	1	700	
38	КЖИ-4	С6.78.7-К3 М6-1	1	2500	
39	КЖИ-4	С6.78.7-К3 М6-2	1	2500	
40	КЖИ-5	С6.78.7-К3 М6-3	1	2500	
41	КЖИ-5	С6.78.7-К3 М6-4	1	2500	
42	КЖИ-6	С6.78.7-К3 М6-5	1	2500	
43	КЖИ-6	С6.78.7-К3 М6-6	1	2500	
44	КЖИ-6	С6.78.7-К4 М6-7	1	2500	

Марка, поз.	Обозначение	Наименование	Кол.	Масса ед. кг.	Примечание
45	КЖИ-1	С6.84.6-К1М4-1	2	2300	
46	КЖИ-1	С6.84.6-К1М4-2	1	2300	
47	КЖИ-1	С6.84.6-К1М4-3	1	2300	
48	КЖИ-2	С6.84.6-К1М4-4	1	2300	
49	КЖИ-2	С6.84.6-К1М4-5	16	2300	
50	КЖИ-3	С6.84.6-К1М4-6	4	2300	
51	КЖИ-3	С6.84.6-К1М4-7	1	2300	
52	ГОСТ 23444-79	С6.78.7-К4 М6	7	2500	
53	1.431-20 в.4	Насадка Т1	2	54,3	
54	1.431-20 в.4	Насадка Т10	5	212,83	
55	1.431-20 в.4	Насадка Т11	12	150,8	
56	1.431-20 в.4	Насадка Т21	8	154,3	
57	КЖИ-77	Насадка ТН1	2	169,2	
58	КЖИ-78	Насадка ТН2	1	109,6	
59	КЖИ-78	Насадка ТН3	5	134,4	
60	КЖИ-78	Насадка ТН4	2	133,4	
61	КЖИ-79	Насадка ТН5	2		
62	КЖИ-80	Насадка ТН6	1		
63	КЖИ-81	Насадка ТН7	2		
64	КЖИ-81	Насадка ТН8	1		
65	КЖИ-78	Насадка ТН9	6	121,2	
66	КЖИ-77	Насадка ТН10	9	266,2	
67	2.429-1 вып.3	Надколонник Н8	12	132,1	
68	2.429-1 вып.3	Надколонник Н9	6	154,1	
69	2.429-1 вып.3	Насадка НУ3	3	53,9	
70	2.429-1 вып.3	Насадка НФ1	6	23,3	
71	2.429-1 вып.3	Насадка НФ3	12	35,8	
		Изделие соединительные			
72	2.429-1 вып.3	Изделие соединительное М1	3	5,9	
73	2.429-1 вып.3	Изделие соединительное М2	3	4,0	
74	2.429-1 вып.3	Изделие соединительное М3	3	1,0	
75	2.429-1 вып.3	Изделие соединительное МС31	3	6,1	
76	КЖИ-101	Изделие соединительное МС11	12	3,9	
77	КЖИ-101	Изделие соединительное МС12	18	3,9	
		Полоса $\frac{Б\,8\times200\ ГОСТ\ 19903-74^*}{В\ ст3\ кп2\ ГОСТ\ 380-71^*}$ $l=500$	9	6,3	
79		Полоса $\frac{Б\,10\times150\ ГОСТ\ 19903-74^*}{В\ ст3\ кп2\ ГОСТ\ 380-71^*}$ $l=300$	27	3,53	
80		Полоса $\frac{Б\,10\times300\ ГОСТ\ 19903-74^*}{В\ ст3\ кп2\ ГОСТ\ 380-71^*}$ $l=600$	7	14,13	
81		Полоса $\frac{Б\,10\times300\ ГОСТ\ 19903-74^*}{В\ ст3\ кп2\ ГОСТ\ 380-71^*}$ $l=400$	2	9,42	
82		Полоса $\frac{Б\,10\times150\ ГОСТ\ 19903-74^*}{В\ ст3\ кп2\ ГОСТ\ 380-74^*}$ $l=200$	43	2,36	

Марка, поз.	Обозначение	Наименование	Кол.	Масса ед. кг.	Примечание
83		Полоса $\frac{Б\,10\times200\ ГОСТ\ 19903-74^*}{В\ ст3\ кп2\ ГОСТ\ 380-71^*}$ $l=400$	27	6,28	
84		Полоса $\frac{Б\,10\times100\ ГОСТ\ 19903-74^*}{В\ ст3\ кп2\ ГОСТ\ 380-71^*}$ $l=500$	22	3,93	
85	КЖИ-101	Изделие соединительное МС14	6	6,1	
		Заземляющие устройства			
		Ф12 А I ГОСТ 5781-82*	405,6 п.м	0,888	
		Полоса $\frac{Б\,6\times50\ ГОСТ\ 19903-74^*}{В\ ст3\ кп2\ ГОСТ\ 380-71^*}$ $l=50$	210	0,12	

1. Схему расположения колонн смотреть лист 39.

Подпись и дата | Взамен инв. №

Привязан

Инв. №

ГИП	Иванова	
Нач. отд.	Рыбкина	
Гл. конс.	Лапкин	
Рук. гр.	Хмелькова	
Вед. инж.	Трофимова	
Инж.	Бурдо	
Провер.	Трофимова	
Н. контр.	Лапкин	

ТП 503-4-40.86 КЖ

Производственный корпус технического обслуживания и текущего ремонта 150 большегрузных автомобилей и автопоездов

Стадия	Лист	Листов
Р	40	

Схема расположения колонн. Спецификация.

Проектный институт №2

Альбом III

7-7

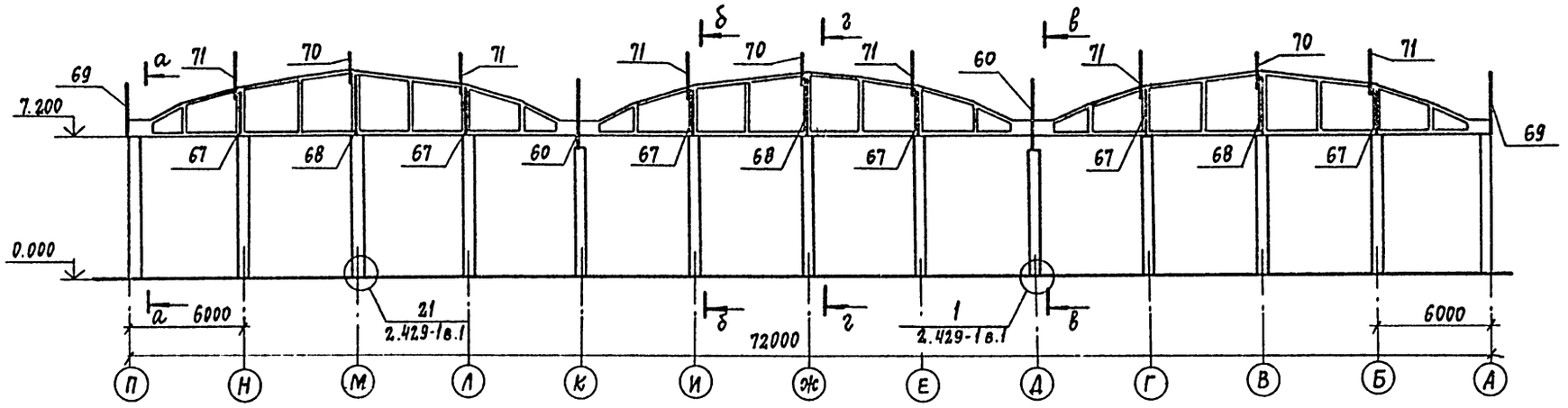

а-а

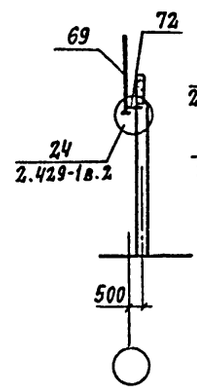

б-б

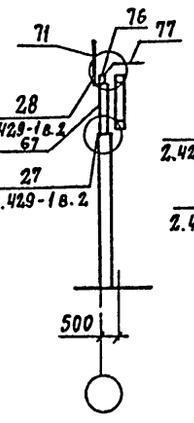

в-в

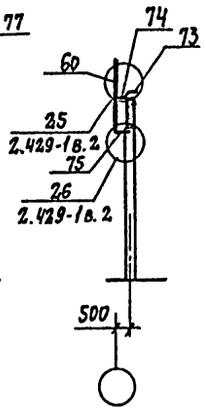

8-8

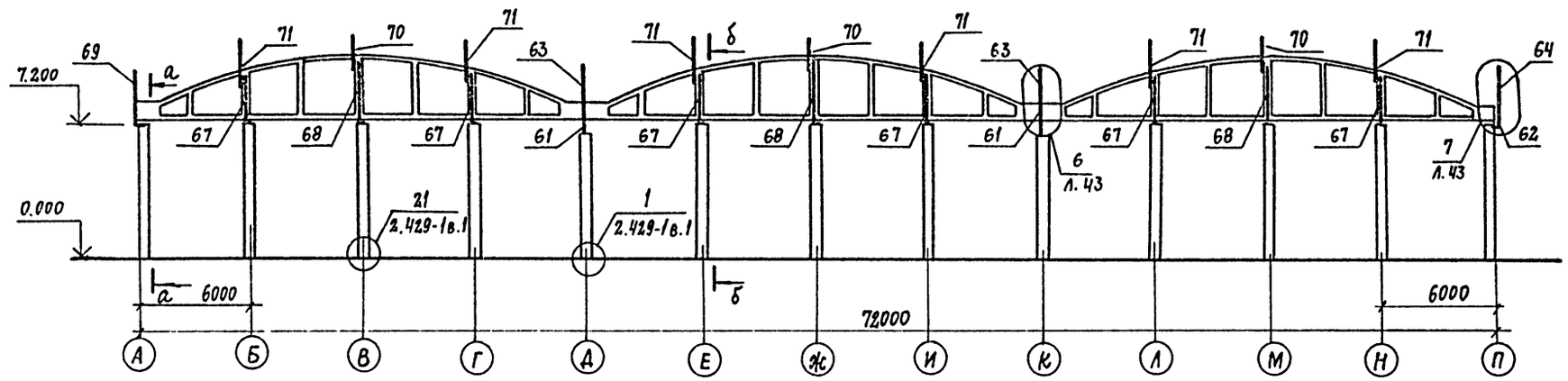

9-9

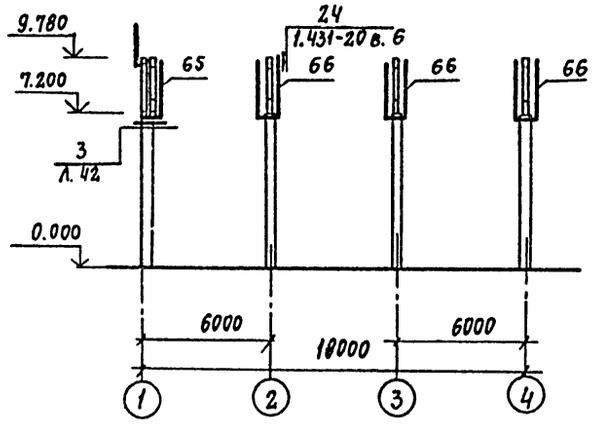

10-10

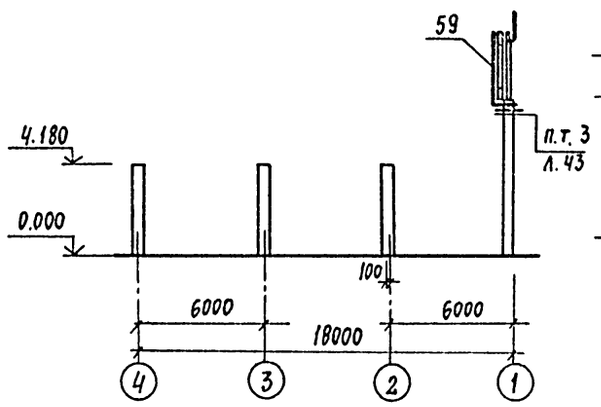

11-11

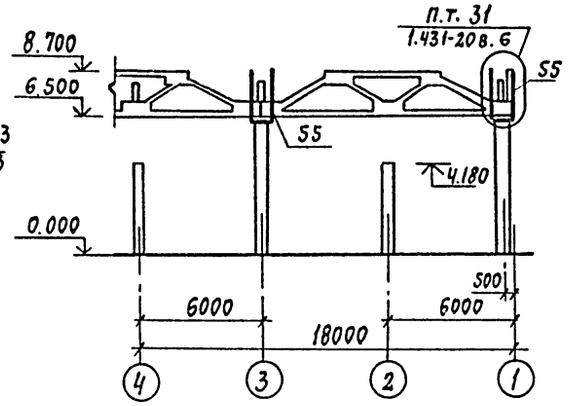

2-2

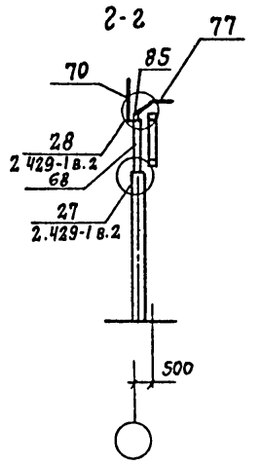

1. Схему расположения колонн смотреть лист 39.
2. Разрезы замаркированы на листе 39
3. Спецификацию элементов смотреть лист 40

Инв.№ подл. | Подпись и дата | Взам. инв.№

			Привязан
			Инв.№

ГИП	Иванова		ТП 503-4-40.86	КЖ
Нач. отд.	Рыбкина		Производственный корпус технического обслуживания текущего ремонта 150 большегрузных автомобилей и автопоездов	
Гл.конст.	Лапкин			
Рук.гр.	Хмелькова			
Вед.инж.	Трофимова			
Инж.	Юрова			
Провер.	Трофимова			
Н.контр.	Лапкин			

Стадия	Лист	Листов
Р	41	

Схема расположения колонн
Разрезы 7-7 ÷ 11-11

Проектный институт №2

Альбом III

12-12

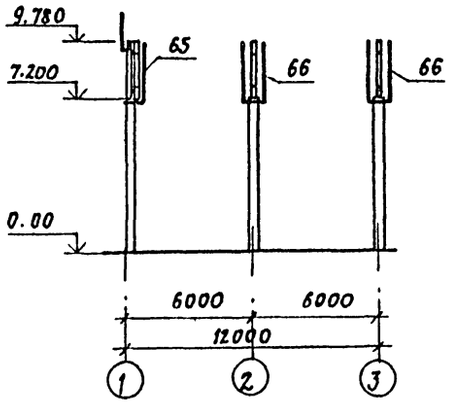

13-13

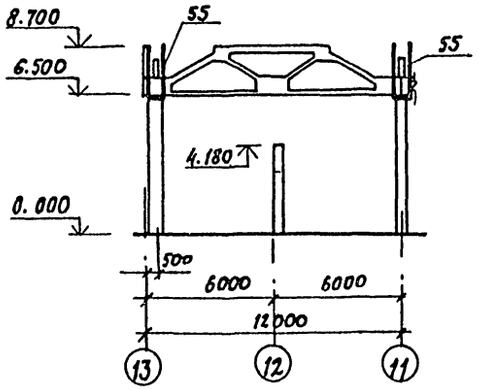

14-14

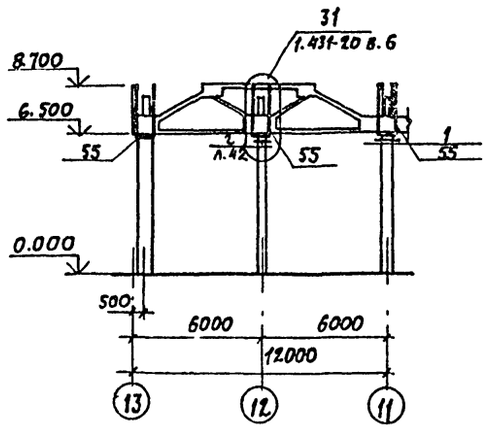

15-15

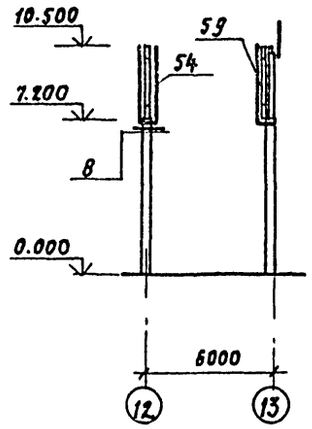

16-16

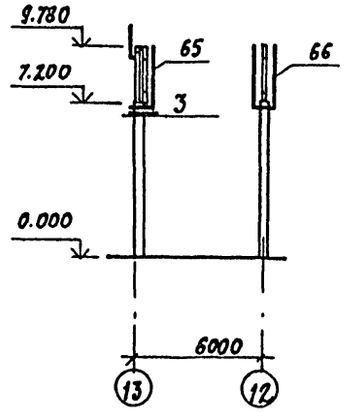

17-17

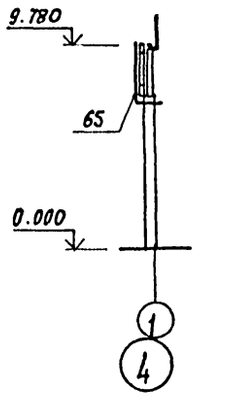

18-18

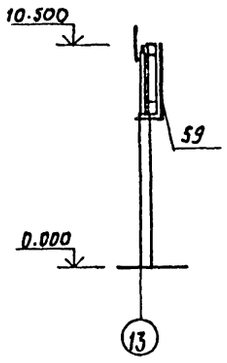

19-19

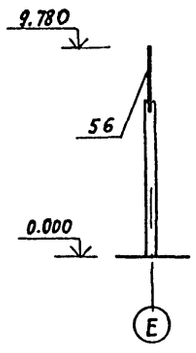

1 8

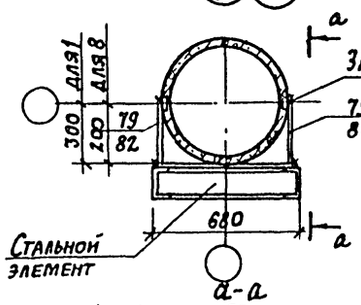

2

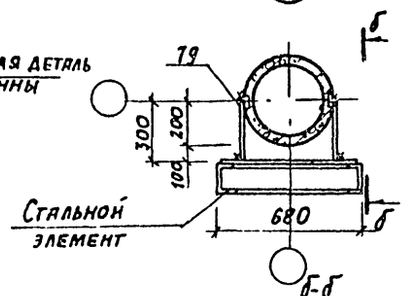

3

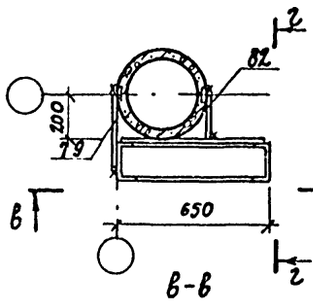

2-2

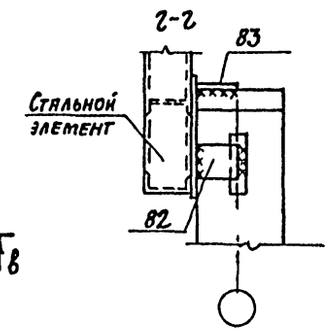

а-а

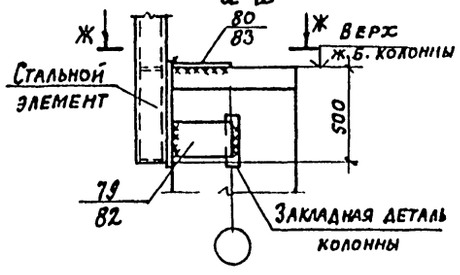

б-б

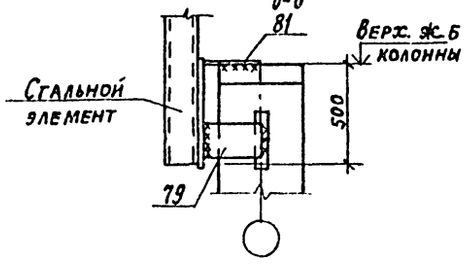

в-в

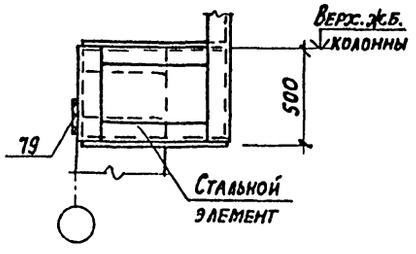

ж-ж

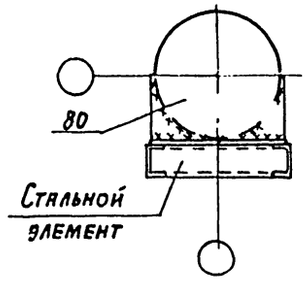

д-д

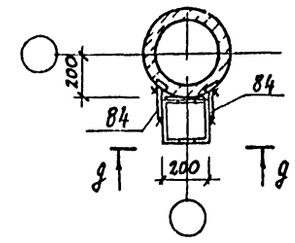

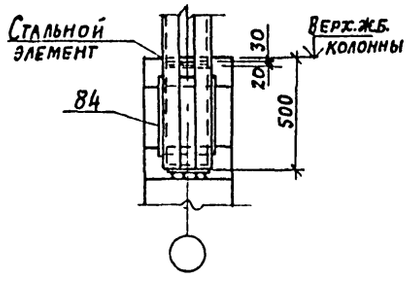

1. Разрезы 12-12÷19-19 замаркированы на листе 38.
2. Узлы замаркированы на листах 39, 41, 42.
3. Схему расположения колонн смотреть лист 39.
4. Спецификацию элементов смотреть лист 40.

Привязан

Инв. №

ГИП	Иванова		ТП 503-4-40.86 КЖ	
Нач.отд.	Рыбкина		Производственный корпус технического обслуживания и текущего ремонта 150 большегрузных автомобилей и автопоездов	
Гл.конст.	Лапкин			
Рук. гр.	Умелькова			
Вед. инж.	Трофимова			
Инж.	Юрова			
Проверил	Трофимова			
Н.контр.	Лапкин			

Стадия	Лист	Листов
Р	42	

Схема расположения колонн
Разрезы 12-12÷19-19
Узлы 1÷5,8

Проектный институт №2

Копировал

Инв. № подл. | Подпись и дата | Взам. инв. №

Альбом III

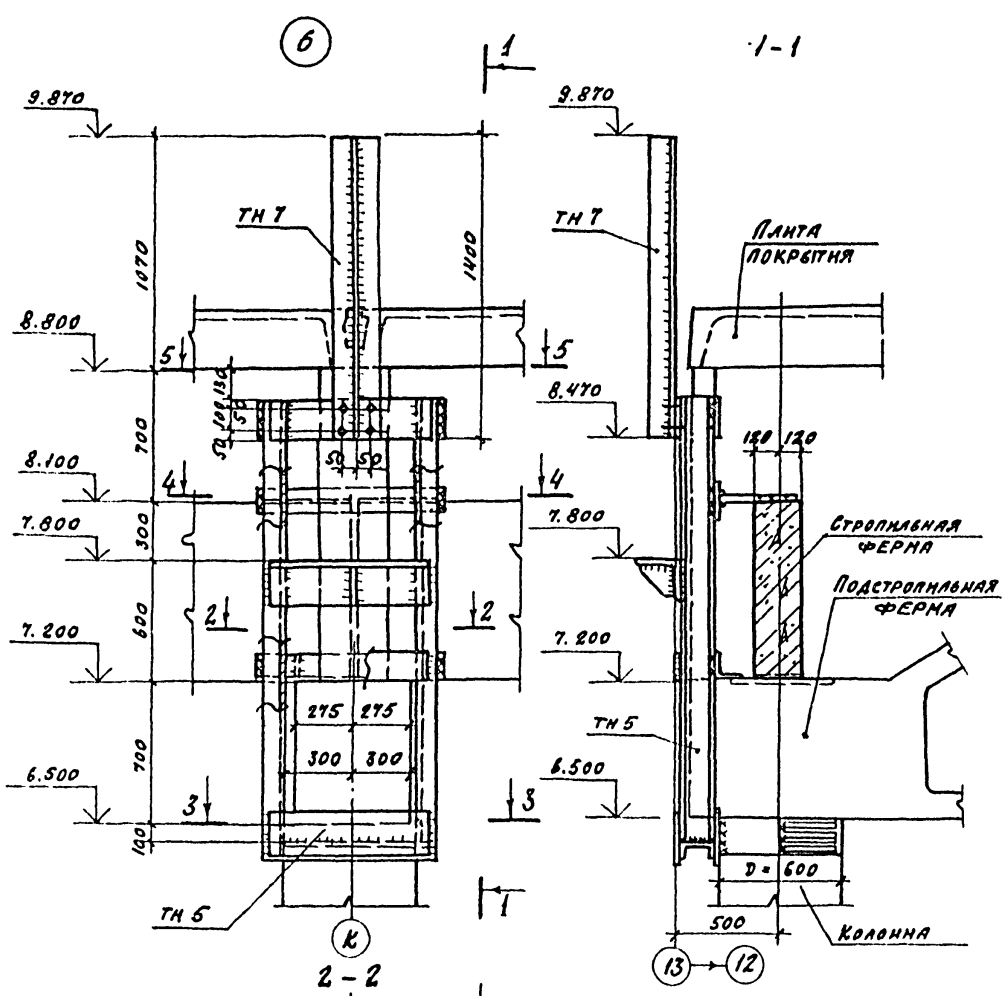

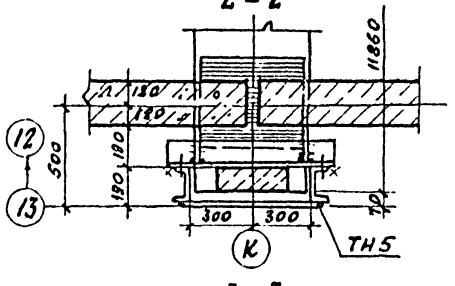

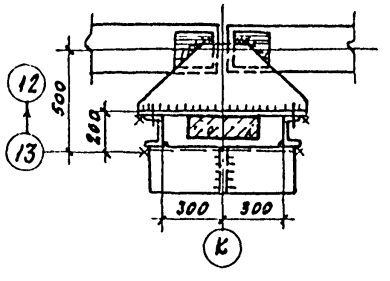

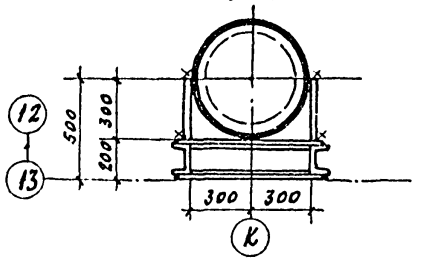

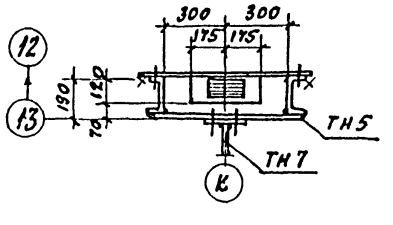

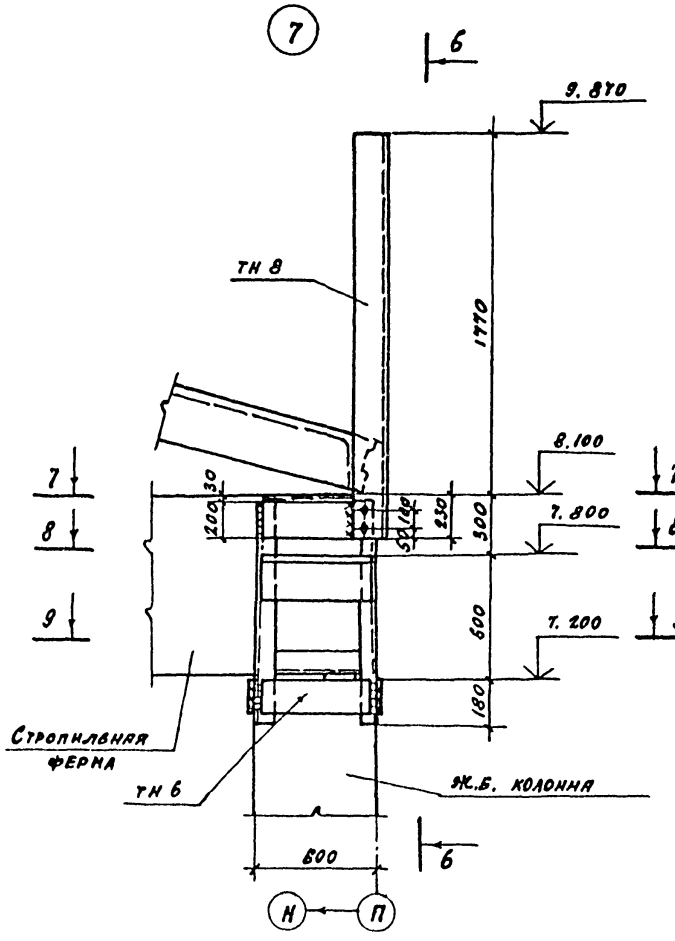

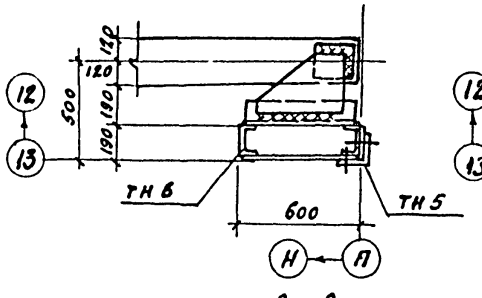

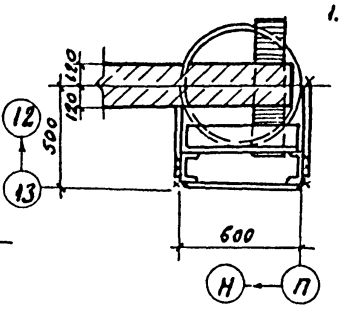

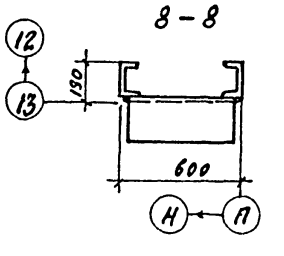

1. Спецификацию элементов смотреть лист 40.

Инв. № подл. | Подпись и дата | Взам. инв. №

Нач. отд.	Рейкина		
Гл. конст.	Лапкин		
Рук. гр.	Хмелькова		
Вед. инж.	Трофимова		
Инж.	Анзенштат		
Провер.	Трофимова		
Н. контр.	Лапкин		

Привязан

Инв. №

ТП 503-4-40.86 КЖ

Производственный корпус технического обслуживания и текущего ремонта 150 большегрузных автомобилей и автопоездов

Стадия	Лист	Листов
Р	43	

Схема расположения колонн. Узлы 6, 7

Проектный институт №2

Альбом III

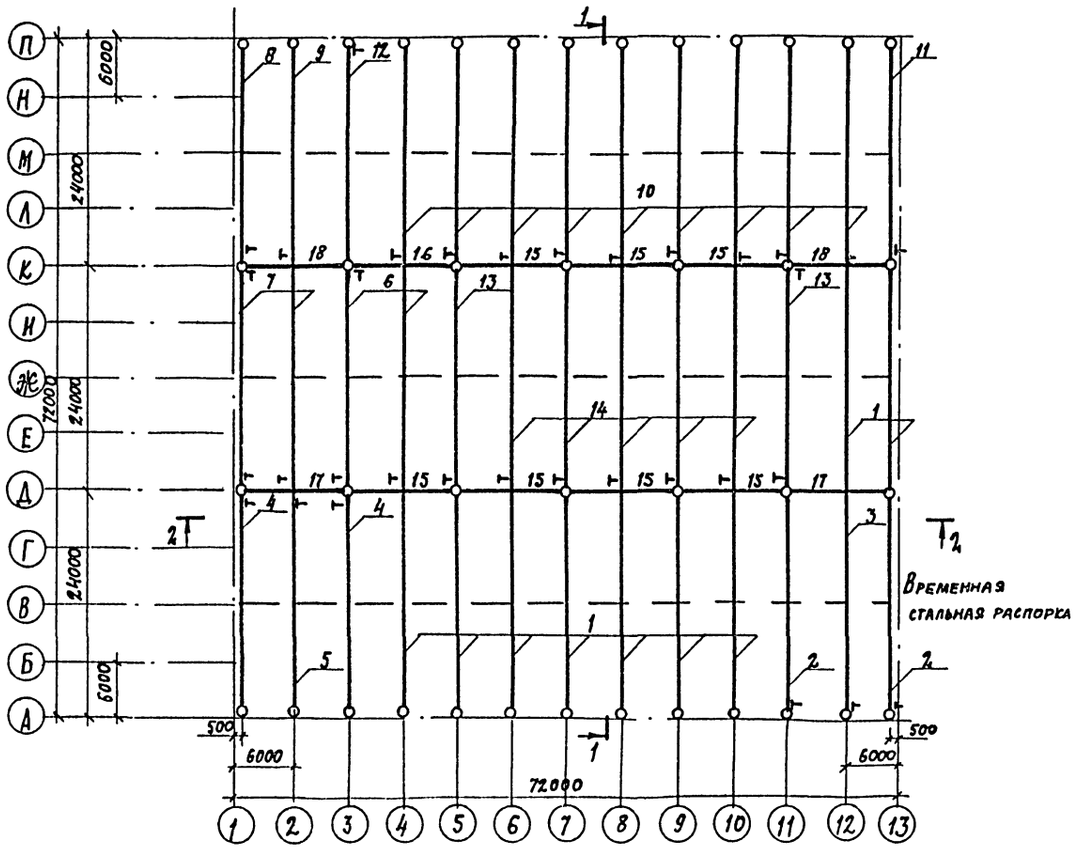

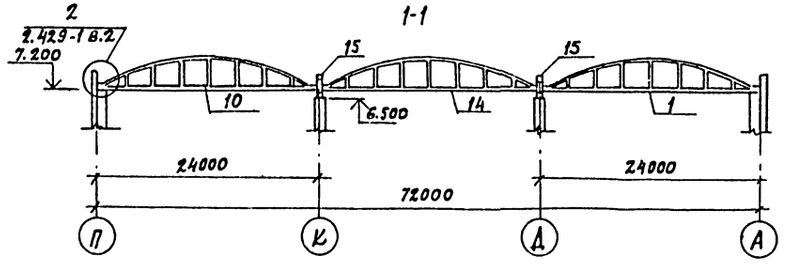

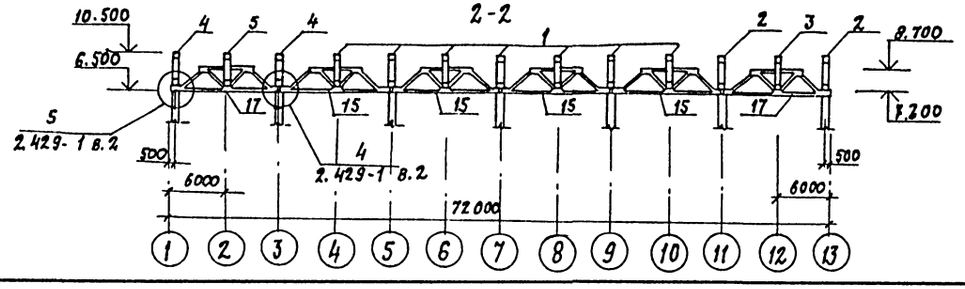

Спецификация к схеме расположения элементов сборных конструкций

Марка, поз.	Обозначение	Наименование	Кол.	Масса ед. кг	Примечание
		Фермы строительные			
1	КЖИ-24	ФБ24 III - 4А IV а	9	10500	
2	КЖИ-25	ФБ24 III - 6А IV а	2	11700	
3	КЖИ-26	ФБ24 III - 6А IV б	1	11700	
4	КЖИ-27	ФБ24 III - 6А IV в	2	11700	
5	КЖИ-28	ФБ24 III - 6А IV г	1	11700	
6	КЖИ-29	ФБ24 III - 6А IV д	2	11700	
7	КЖИ-30	ФБ24 III - 6А IV е	2	11700	
8	КЖИ-31	ФБ24 III - 6А IV ж	1	11700	
9	КЖИ-32	ФБ24 III - 6А IV и	1	11700	
10	КЖИ-33	ФБ24 III - 6А IV к	9	11700	
11	КЖИ-34	ФБ24 III - 6А IV л	1	11700	
12	КЖИ-35	ФБ24 III - 6А IV м	1	11700	
13	КЖИ-36	ФБ24 III - 6А IV н	2	11700	
14	КЖИ-37	ФБ24 III - 6А IV п	5	11700	
		Фермы подстропильные			
15	ПК-01-110/81 в.1	1ФПС 12-2А VI	7	11300	
16	КЖИ-23	1ФПС 12-2А VI а	1	11300	
17	ПК-01-110/81 в.1	2ФПС 12-2А VI	2	11000	
18	КЖИ-23	2ФПС 12-2А VI а	2	11000	
		Соединительные элементы			
	1.400-7	ММ30	39		
	1.400-7	ММ40	20	2,5	
	1.400-7	ММ42	4	1,2	
	1.400-7	ММ44	4	2,0	
	1.400-7	ММ45	10	2,7	
	1.400-7	ММ46	10	2,7	
	2.429-1 в.3	МС4	54	7,0	
	2.429-1 в.3	МС8	24	10,0	

Соединительные элементы замаркированы на листе 11 серии 2.460-2 в.1.

ГИП	Иванова		ТП 503-4-40.86 КЖ
Нач.отд.	Рыбкина		Производственный корпус технического обслуживания и текущего ремонта 150 большегрузных автомобилей автопоездов
Гл.констр.	Лапкин		
Рук. гр.	Хмелькова		
Вед.инж.	Трофимова		Стадия: Р; Лист: 41; Листов:
Инженер	Бурдо		
Провер.	Трофимова		Схема расположения стропильных и подстропильных
Н.контр.	Лапкин		Проектный институт

Привязан

Инв. №

Инв. № подл. | Подпись и дата | Взам. инв. №

Альбом III

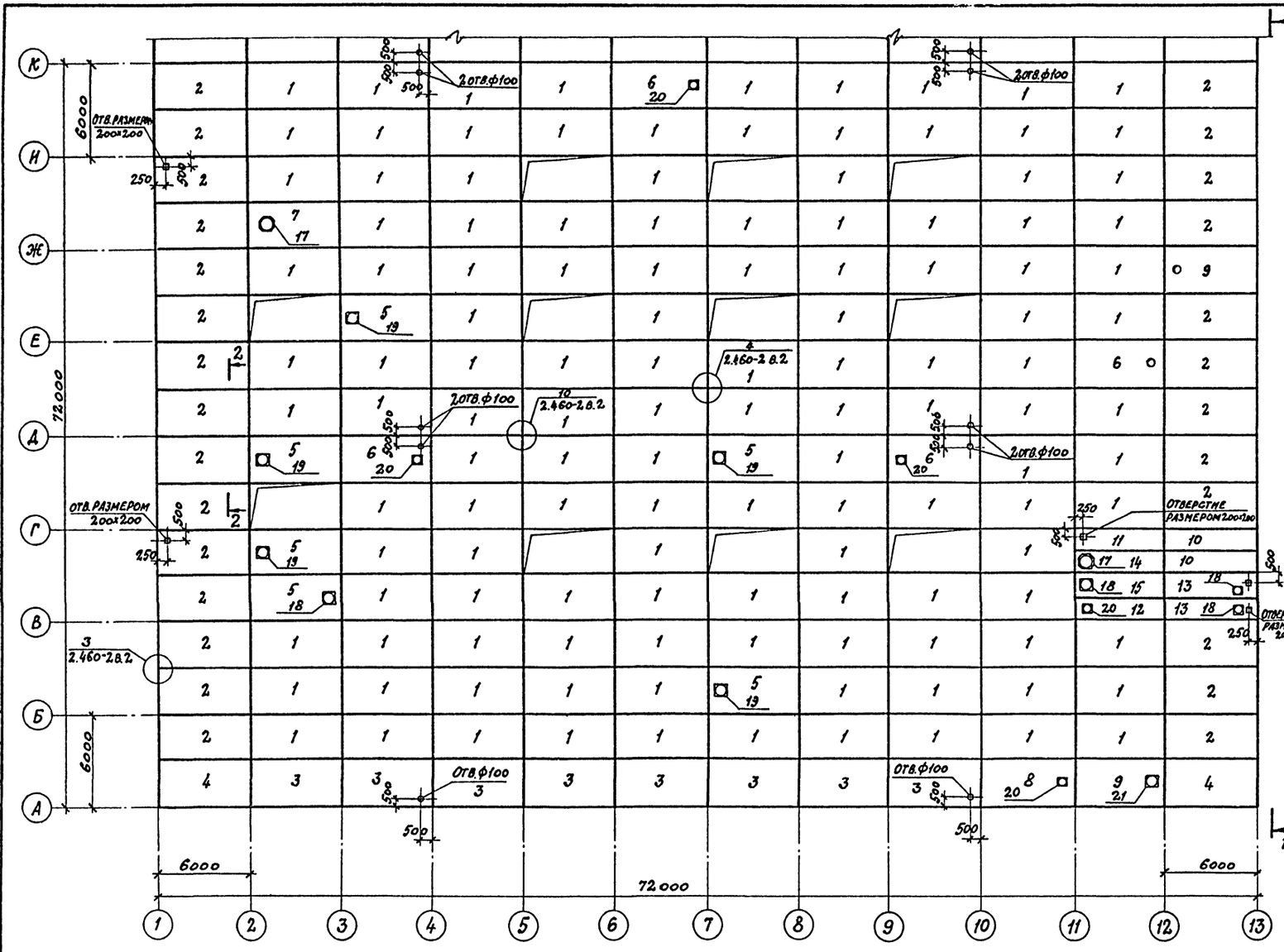

1. Плиты покрытия приварить к фермам по ходу их монтажа причем каждая плита должна быть приварена не менее, чем в 3-х углах по всей длине и ширине закладных изделий. Электроды типа Э42 K_f=6 мм.

2. Швы между плитами заполнить бетоном марки 200 на мелком заполнителе.

3. Отверстия в плитах диаметром до 200 мм выполнять путем рассверловки бетона по периметру отверстий или другим способом, обеспечивающим сохранность остальных элементов плиты.

Пробивать отверстии не допускается!

4. Плиты ПГ-2АтVIT-1, ПВ4-3АтVIT-1 отличаются от плит ПГ-2АтVIT, ПВ4-3АтVIT по ГОСТ 22.701.1-77 наличием дополнительных закладных деталей М8 (см. приложение 3 ГОСТ 22.701.0-77, стр. 22).

5. Плиты ПГ-2АтVIT-2, ПВ4-3АтVIT-1, ПВ7-3АтVIT-1 отличаются от плит ПГ-2АтVIT, ПВ4-3АтVIT, ПВ7-3АтVIT наличием дополнительных закладных деталей М9 (см. приложение 3 ГОСТ 22701.0-77 стр. 22).

6. Плита ПГ-2АтVIT-3 отличается от плиты ПГ-2АтVIT наличием дополнительных закладных деталей М8 и М9

7. Плита $\frac{ПАтVI}{1.5\times6}$-1б и $\frac{ПАтVI-7}{1.5\times6}$ отличаются от плит $\frac{ПАтVI}{1.5\times6}$-1 $\frac{ПАтVI-7}{1.5\times6}$-1 наличием дополнительных закладных деталей М11 (см. серию 1.465-7 в.3 часть 1)

8. В комплексных плитах покрытия утеплитель принять плитный ячеистый бетон γ_0=400 кг/м³ (см. серию 1.465.1-10/82 в. 1.)

9. Схему маркировки деталей приварки стальных изделий для крепления плит покрытия к подстропильным фермам см. серию 2.460-2 вып. 0 лист 11.

Схематический план

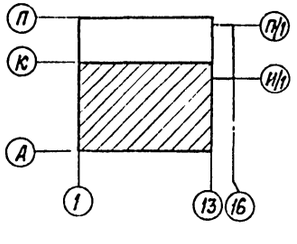

Схему расположения плит покрытия в осях К-П, спецификацию плит покрытия, стаканов смотреть лист 46

Гип	Иванова		
Нач.отд	Рыбкина		
Гл.конст.	Лапкин		
Рук.гр.	Хмелькова		
Вед.инж.	Трофимова		
Инженер	Бурдо		
Провер.	Трофимова		
Н.контр.	Лапкин		

ТП 503-4-40.86 КЖС

Производственный корпус технического обслуживания текущего ремонта 150 больше грузных автомобилей и автопоездов

Стадия	Лист	Листов
Р	45	

Схема расположения плит покрытия в осях 1-13, А-К

Проектный институт №2

Привязан

Инв. №

Инв. № подл. | Подпись и дата | Взамен инв. №

ОВ Люляева

ВК Грачева

Альбом III

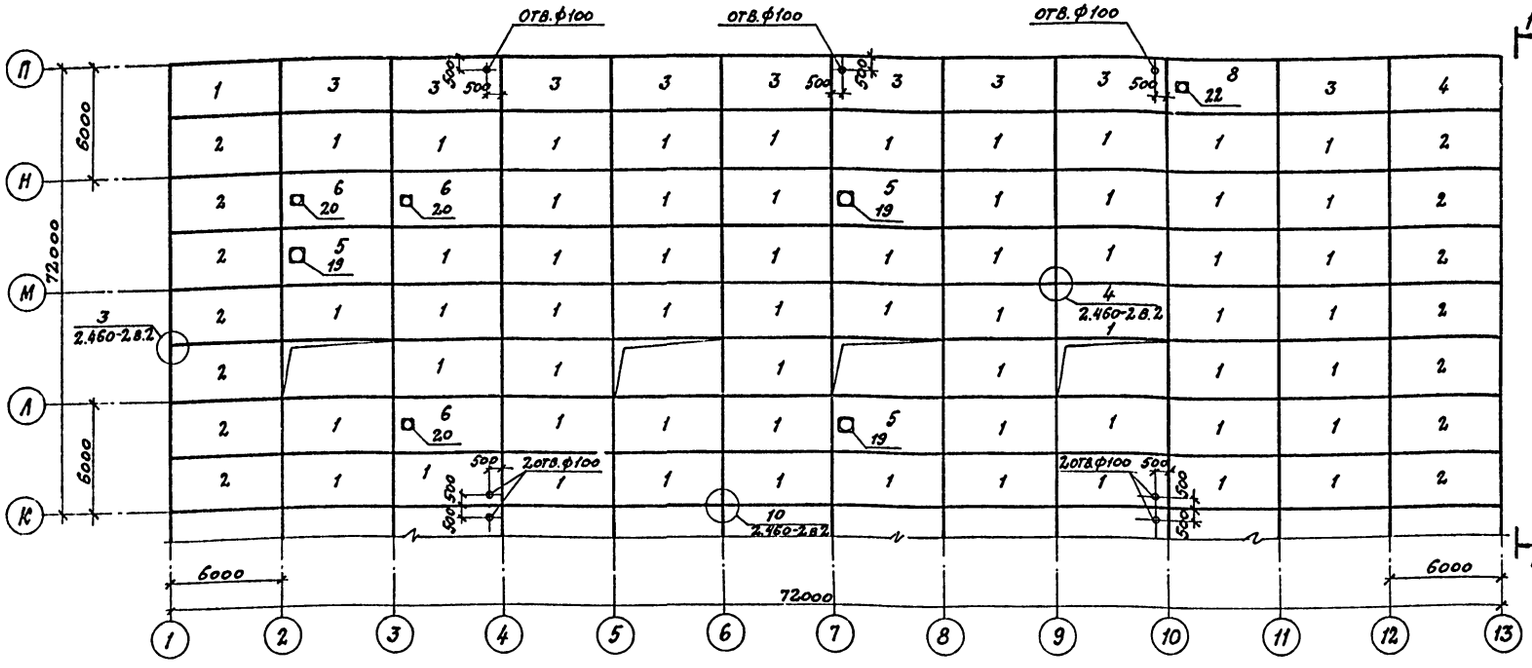

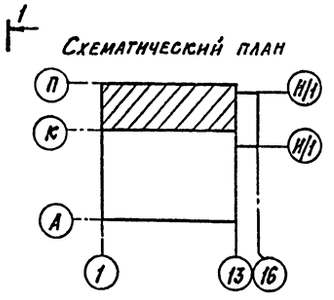

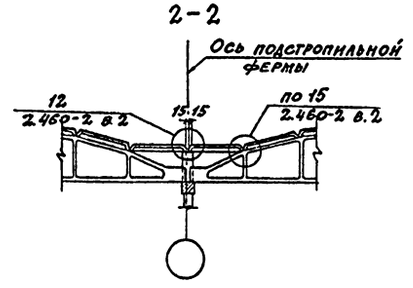

1-1

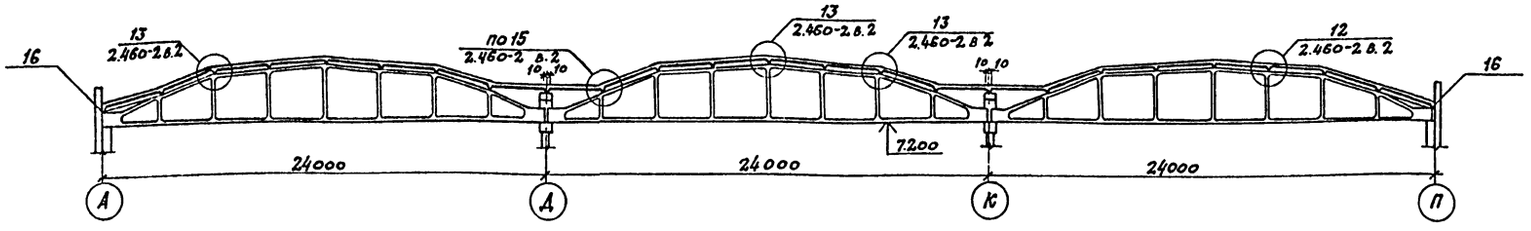

Спецификация к схеме расположения элементов сборных конструкций

Марка поз.	Обозначение	Наименование	Кол.	Масса ед.кг	Примечание
		Плиты покрытия			
1	ГОСТ 22701.1-77, 1.465-10/82 в.1	ПГ-2АТ VI-Т-130ЯН-400П	186	2650	
2	КЖИ-53, 1.465-10/82 в.1	ПГ-2АТ VI Т-1-130ЯН-400П	41	2650	
3	КЖИ-53, 1.465-10/82 в.1	ПГ-2АТ VI Т-2-130ЯН-400П	17	2650	
4	КЖИ-53, 1.465-10/82 в.1	ПГ-2АТ VI Т-3-130ЯН-400П	4	2650	
5	ГОСТ 22701.2-77, 1.465-10/82 в.1	ПВ7-3АТ VI Т-130ЯН-400П	9	3200	
6	ГОСТ 22701.2-77, 1.465-10/82 в.1	ПВ4-3АТ VI Т-130ЯН-400П	7	3300	
7	ГОСТ 22701.2-77, 1.465-10/82 в.1	ПВ10-3АТ VI Т-130ЯН-400П	1	3600	
8	КЖИ-55, 1.465-10/82 в.1	ПВ4-3АТ VI Т-1-130ЯН-400П	1	3300	
9	КЖИ-56, 1.465-10/82 в.1	ПВ7-3АТ VI Т-1-130ЯН-400П	1	3300	
10	1.465-7 в.3, 1.465-10/82 в.1	ПАТ VI / 1.5×6 -1б-130ЯН-400П	2	1500	
11	1.465-7 в.3, 1.465-10/82 в.1	ПАТ VI / 1.5×6 -1-130ЯН-400П	1	1500	
12	1.465-7 в.3, 1.465-10/82 в.1	ПАТ VI-4 / 1.5×6 -2-130ЯН-400П	1	1950	
13	КЖИ-54, 1.465-10/82 в.1	ПАТ VI-7 / 1.5×6 -2б-1-130ЯН-400П	2	1900	
14	1.465-7 в.3, 1.465-10/82 в.1	ПАТ VI-10 / 1.5×6 -2-130ЯН-400П	1	1800	
15	1.465-7 в.3, 1.465-10/82 в.1	ПАТ VI-7 / 1.5×6 -2-130ЯН-400П	1	1900	
		Стаканы железобетонные			
17	1.494-24 в.1	СБ10б-1	2	280	
18	1.494-24 в.1	СБ7б-1	4	320	
19	1.494-24 в.1	СБ7б-3	8	340	
20	1.494-24 в.1	СБ4б-1	8	160	
20	КЖИ-58	СБ7б-3-1	1	340	
21	КЖИ-58	СБ4б-1-1	1	160	
16	1.400-7	Изделие закладное ММ29	26	44	

Взамен инв. №

Подпись и дата

Инв. № подл.

Привязан

Инв. №

ГИП	Иванова	
Нач. отд.	Рыбкина	
Гл. констр.	Лапкин	
Рук. гр.	Хмелькова	
Вед. инж.	Трофимова	
Инженер	Бурдо	
Провер.	Трофимова	
Н. контр.	Лапкин	

ТП 503-4-40.86 КЖС

Производственный корпус технического обслуживания и текущего ремонта 150 большегрузных автомобилей и автопоездов

Стадия	Лист	Листов
Р	48	

Схема расположения плит покрытия в осях 1-13, К-П. Спецификация

ПРОЕКТНЫЙ ИНСТИТУТ №2

Схема расположения стеновых панелей по оси 13

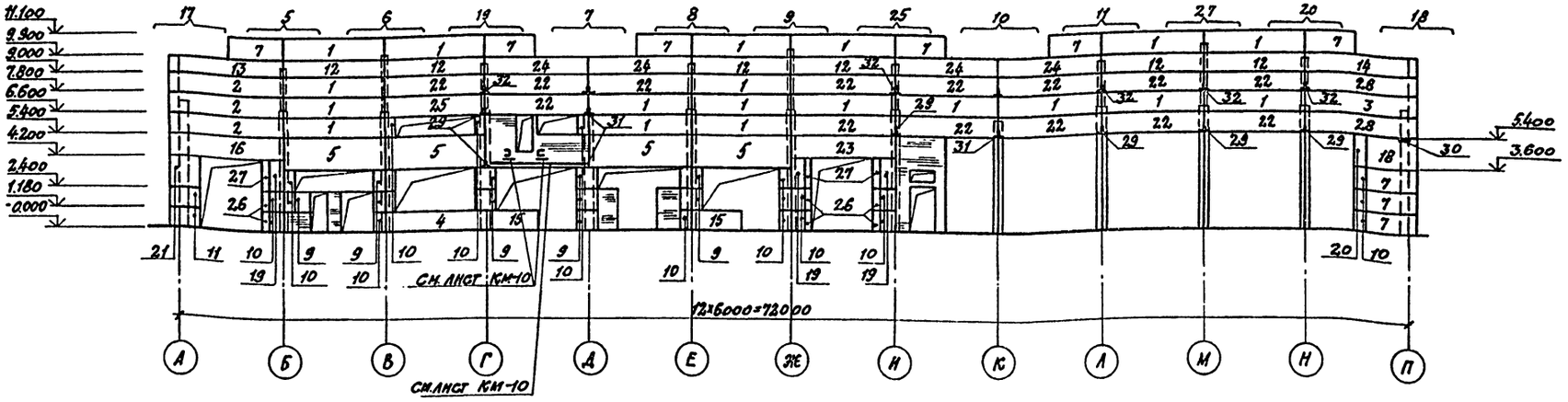

Схема расположения стеновых панелей по оси 1

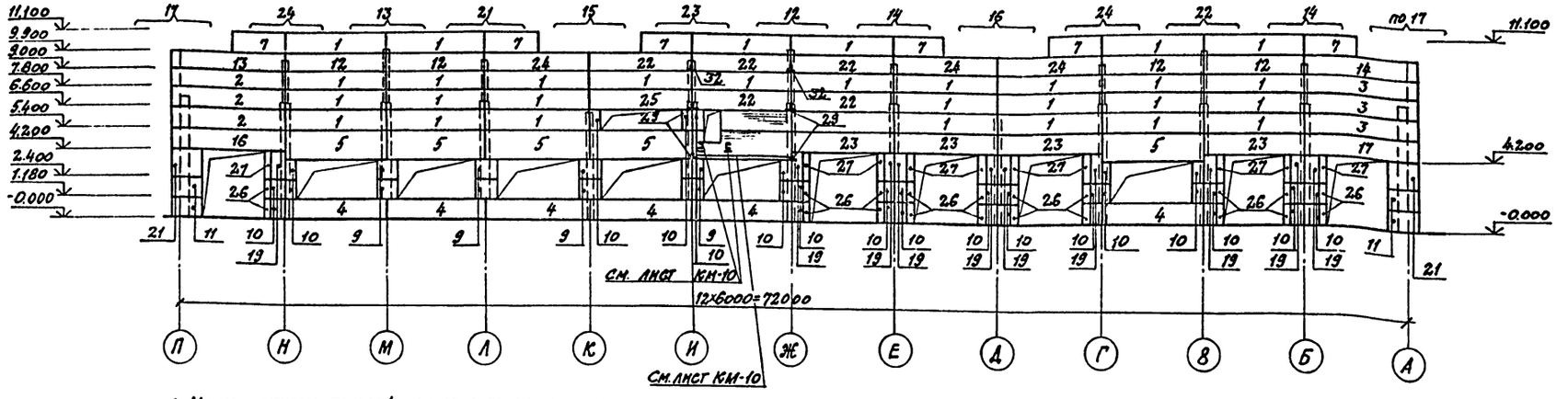

1. Монтаж стеновых панелей производить руководствуясь общими указаниями серии 1.030.1-1.
2. Швы между панелями заделать синтетическими прокладками с последующим нанесением с наружной стороны герметизирующей мастики УМС-50 ГОСТ 14791-69 в соответствии с 2.429-1.2.
3. Закладные и монтажные детали, а так же сварные швы защитить от коррозии лакокрасочными покрытиями первой группы по СНиП II-28-73*
4. Спецификацию элементов к схемам расположения панелей смотреть лист 51.
5. Стеновые панели выполнить облицованными снаружи в заводских условиях стеклянными облицовочными плитками по ГОСТ 17657-80. Цвет плитки ниже отм. 1.200 принять пурпурным средней насыщенности, цвет плитки выше отм. 12.00 принять светло-голубым.
6. Стеновые панели выполнять из легкого бетона на пористых заполнителях при плотности в сухом состоянии $\gamma_{сух}$ = 900 кг/м³.

ГИП	Иванова	
Нач.отд.	Рыбкина	
Гл.конс.	Лапкин	
Рук.гр.	Хмелькова	
Рук.гр.	Бурыкина	
Вед.инж.	Трофимова	
Инженер	Карпова	
Провер.	Трофимова	
Н.контр.	Лапкин	

ТП 503-4-40.86 КЖ

Производственный корпус технического обслуживания и текущего ремонта 150 большегрузных автомобилей и автопоездов

Стадия	Лист	Листов
Р	47	

Схема расположения стеновых панелей по осям 1 и 13

ПРОЕКТНЫЙ ИНСТИТУТ №2

ПРИВЯЗАН

Инв. №

Инв. № подл. | Подпись и дата | Взамен инв. №

Альбом III

Схема расположения стеновых панелей по оси А

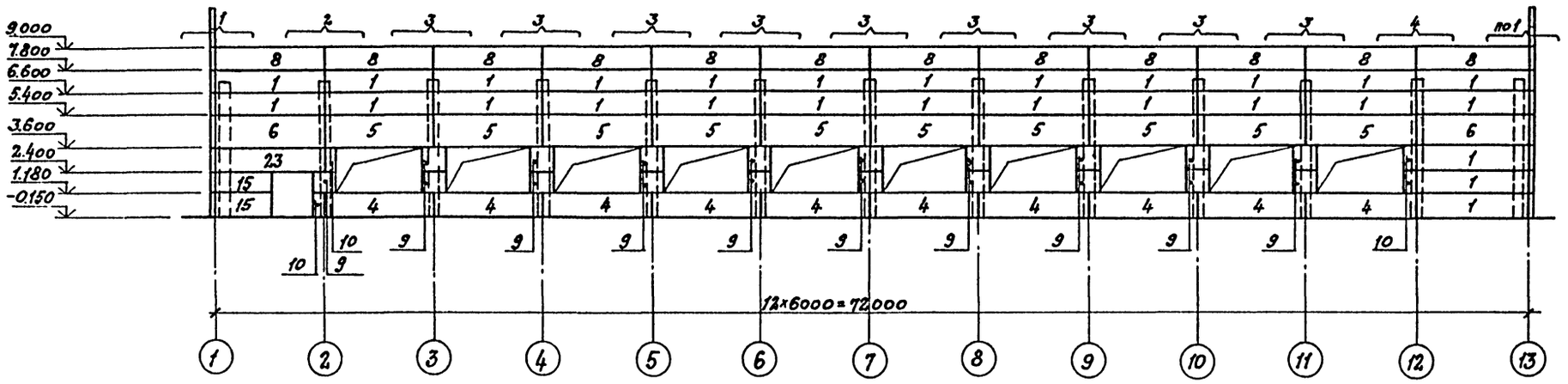

Схема расположения стеновых панелей по оси П

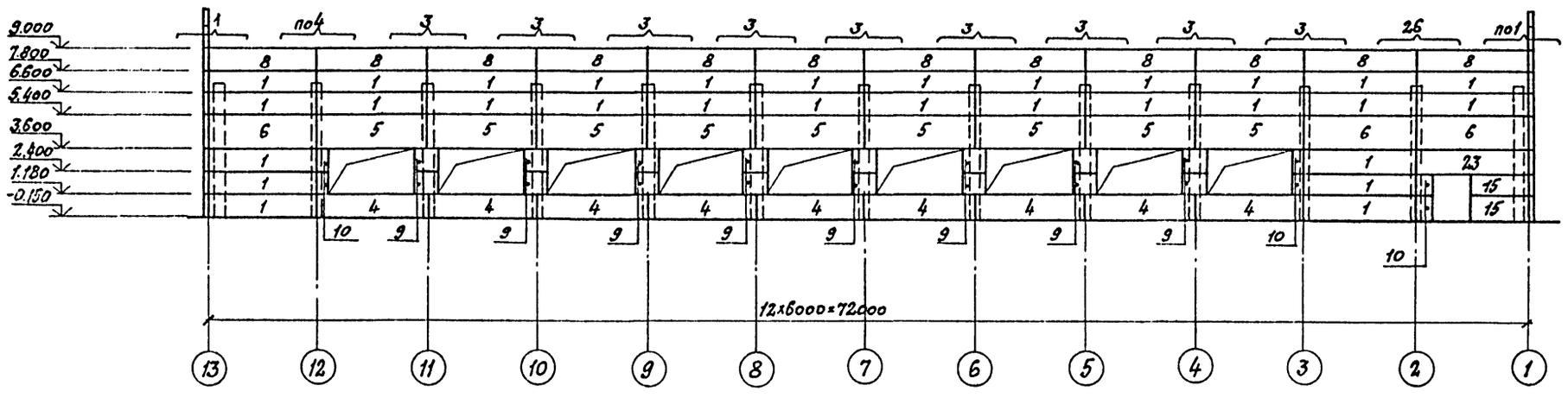

1. Общие указания см. лист 47
2. Фрагменты 1÷4, фрагмент 26 см. листы 49, 52.
3. Спецификацию к схеме расположения элементов сборных конструкций см. лист 51.

Инв.№ подл. | Подпись и дата | Взам.инв.№

ГИП	Иванова		ТП 503-4-40.86 КЖ
Нач.отд.	Рыбкина		
Гл.конст.	Лапкин		Производственный корпус технического обслуживания и текущего ремонта 150 большегрузных автомобилей-самосвалов
Рук.гр.	Хмелькова		
Рук.гр.	Бурыкина		
Вед.инж.	Трофимова		Стадия Р; Лист 48; Листов
Инженер	Карпова		
Инженер	Трофимова		
Н.контр.	Лапкин		Схема расположения стеновых панелей по осн А и П — Проектный институт №2

Привязан

Инв.№

Альбом III

Фрагмент 1

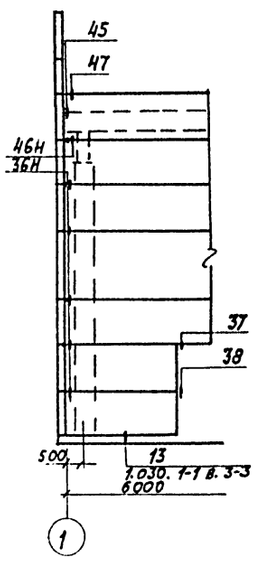

Фрагмент 2

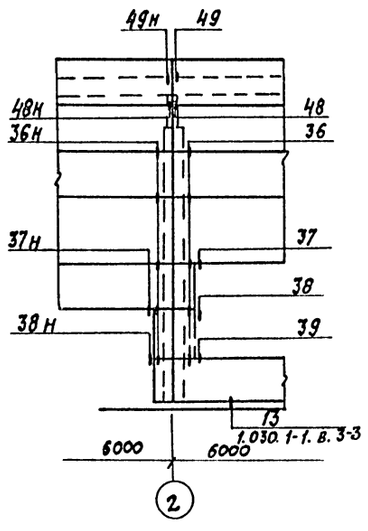

Фрагмент 3

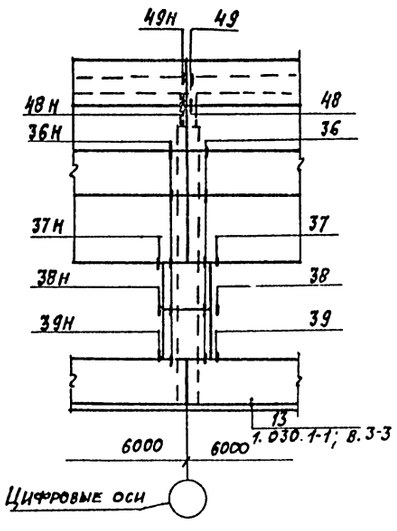

Фрагмент 4

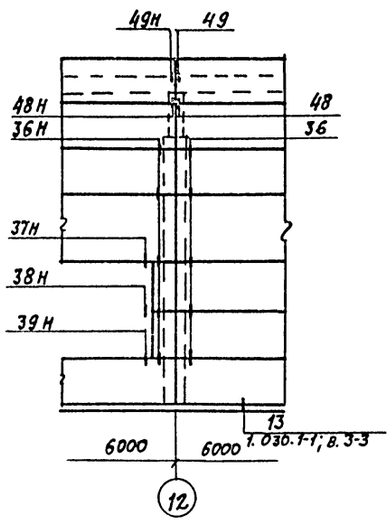

Фрагмент 5

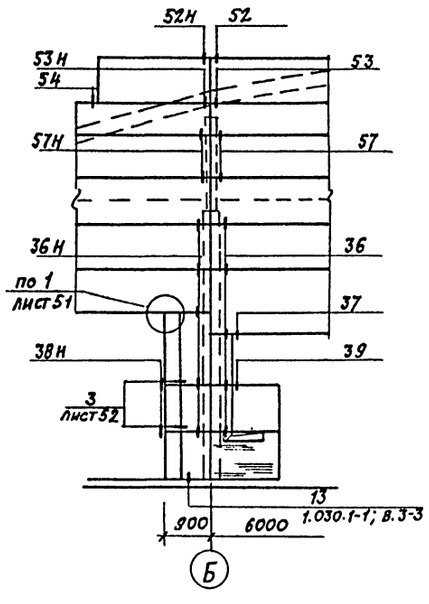

Фрагмент 6

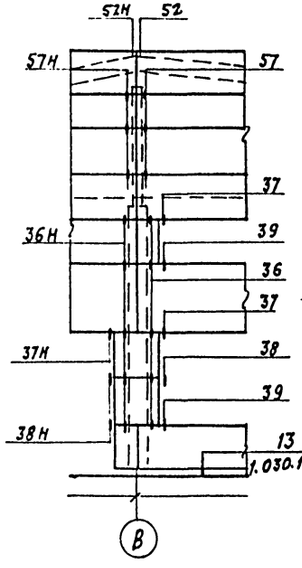

Фрагмент 7

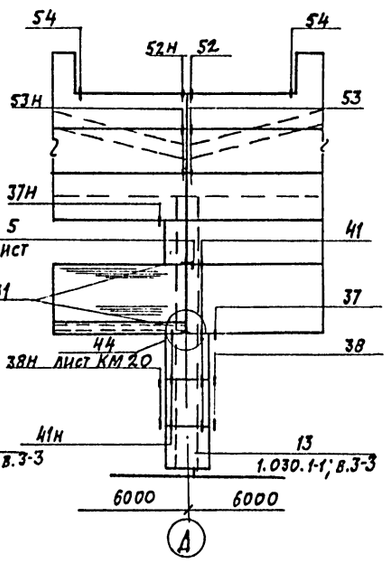

Фрагмент 8

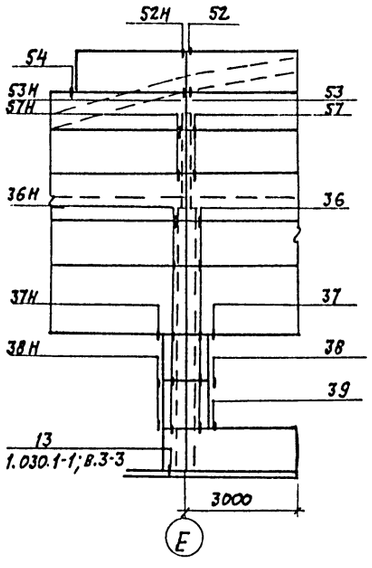

Фрагмент 9

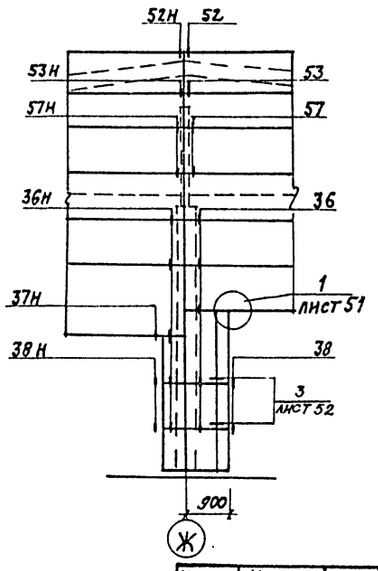

Фрагмент 10

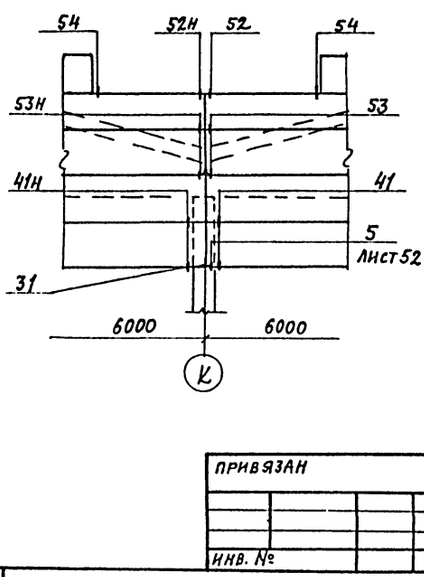

1. Узлы с индексом „Н" изображены зеркально
2. Все узлы кроме оговоренных принять по серии 2.429-1. в. 2

Привязан

Инв. №

ГИП	Иванова		ТП 503-4-40.86 КЖ
Нач.отд.	Рыбкина		Производственный корпус технического обслуживания и текущего ремонта 150 большегрузных автомобилей и автопоездов
Гл.конст.	Лапкин		
Рук.гр.	Умелькова		
Вед.инж.	Трофимова		
Инж.	Карпова		Стадия Р; Лист 45; Листов
Провер.	Трофимова		
Н.контр.	Лапкин		Схема расположения стеновых панелей. Фрагменты 1÷10

Инв.№ подл. | Подпись и дата | Взамен инв.№

Проектный институт №2

Альбом III

Фрагмент 11

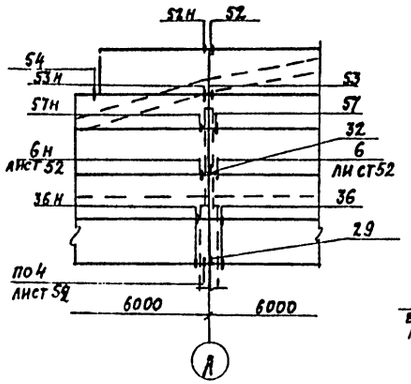

Фрагмент 12

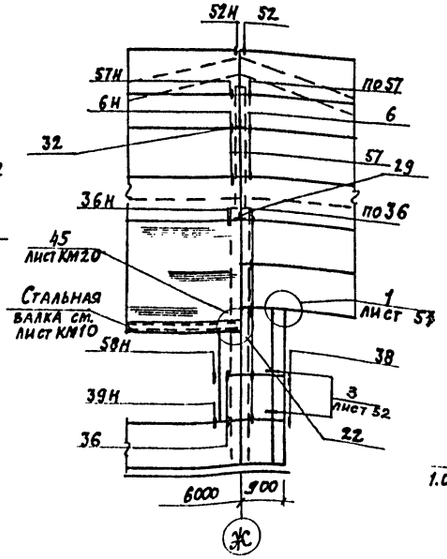

Фрагмент 13

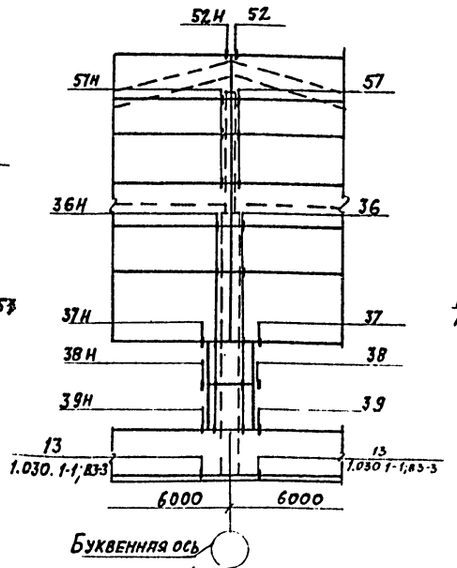

Фрагмент 14

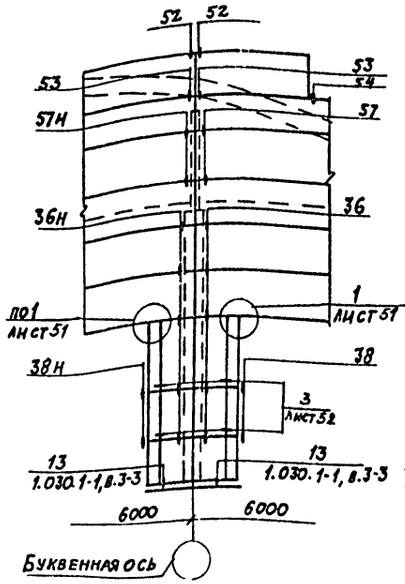

Фрагмент 15

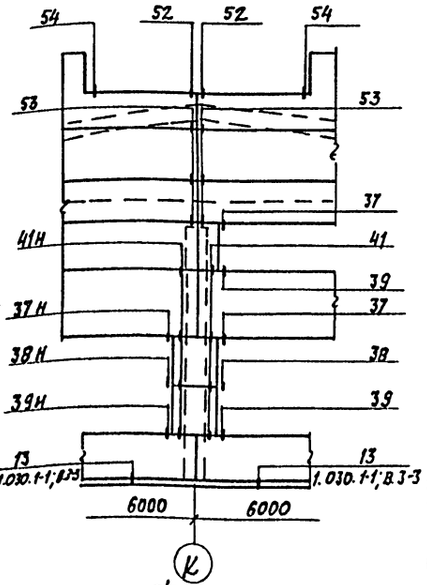

Фрагмент 16

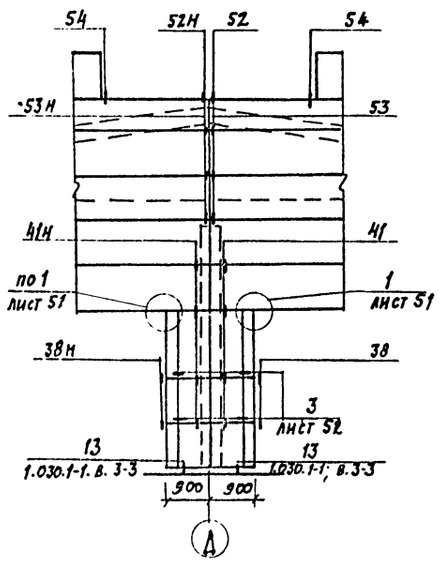

Фрагмент 17

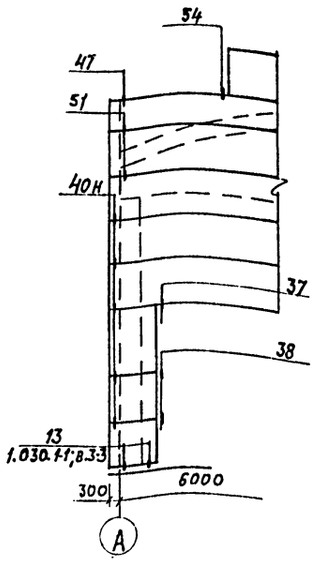

Фрагмен 18

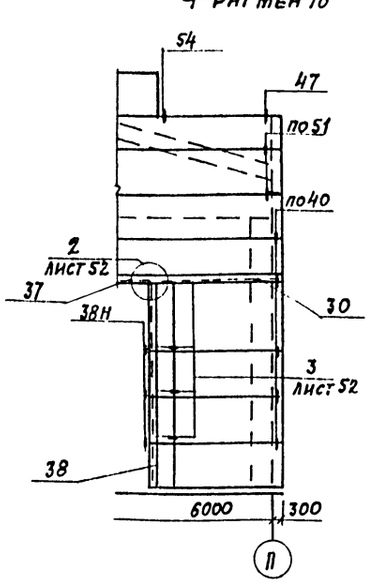

Фрагмент 19

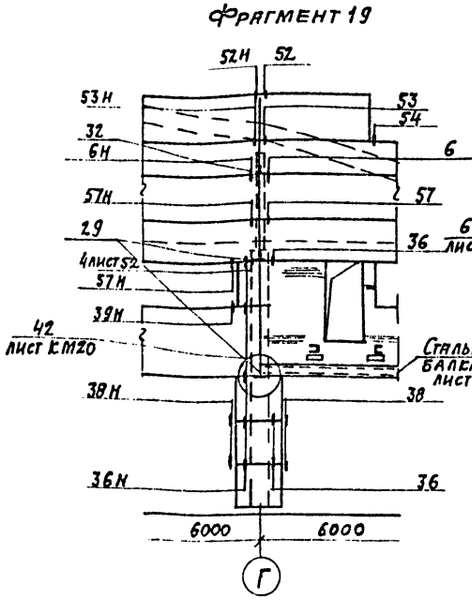

Фрагмент 20

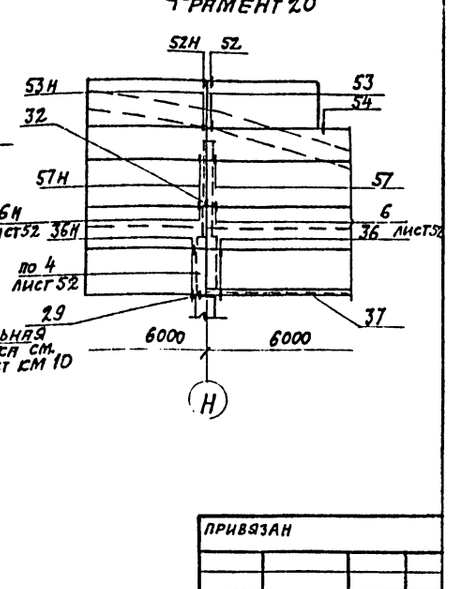

1. Узлы с индексом „Н" изображены зеркально
2. Все узлы кроме оговоренных приняты по серии 2.429-1 в. 2.

Привязан

Инв. №

ГИП	Иванова		
Нач. отд.	Рыбкина		
Гл. конс.	Лапкин		
Рук. гр.	Хмелькова		
Вед. инж.	Трофимова		
Инж.	Карпова		
Провер.	Трофимова		
Н. контр.	Лапкин		

ТП 503-4-40.86 КЖ

Производственный корпус технического обслуживания и текущего ремонта 150 большегрузных автомобилей и автопоездов

Стадия	Лист	Листов
Р	50	

Схема расположения стеновых панелей. Фрагменты 11÷20

Проектный институт №2

Инв. № подл. | Подпись и дата | Взам. инв. №

Альбом III

Фрагмент 21

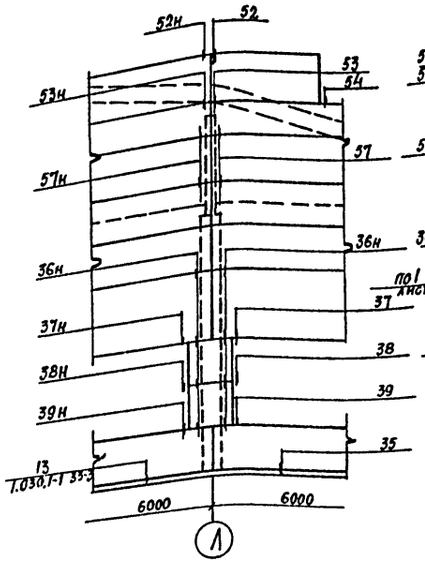

Фрагмент 24

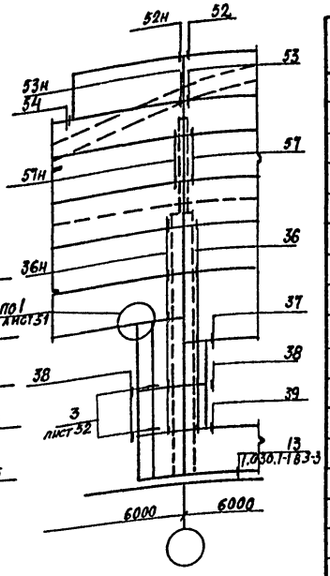

Фрагмент 22

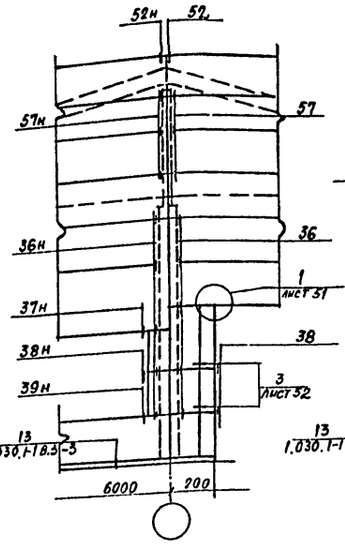

Фрагмент 23

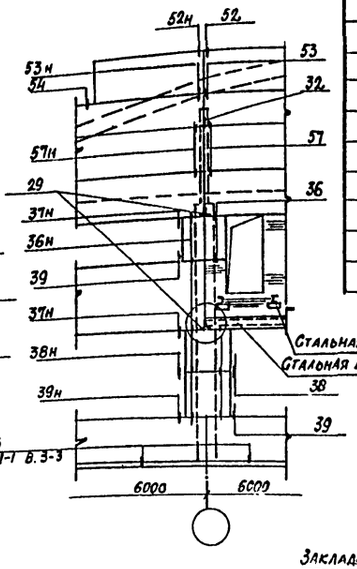

1. Узлы с индексом „Н" изображены зеркально.
2. Все узлы, кроме оговоренных принять по серии 2НЗ9-1 в. 2.

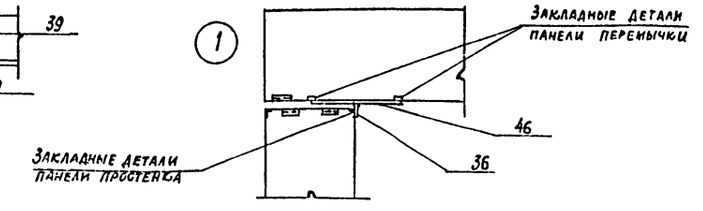

Спецификация к схеме расположения элементов сборных конструкций

Марка поз.	Обозначение	Наименование	Кол.	Масса ед. кг	Примеч.
		Панели			
1	1.030.1-1.1-1 05-06	ПС 60.12.3.0-3А-31	107	2520	
2	1.030.1-1.1-1 17	ПС 63.5.12.3.0-3А-2.31	6	2660	
3	1.030 1-1.1-1 17	ПС 63.5.12.3.0-3А-1.31	4	2660	
4	1.030.1-1.1-1.05-06	ПС.60.12.3.0-3А-36	26	2520	
5	1.030.1-1.1-1.07-08	ПС 60.18.3.0-2А-37	28	3600	
6	1.030.1-1.1-1.07-08	ПС 60.18.3.0-2А-31	5	3760	
7	1.030.1-1.1-1 01-11	ПС 30.12.3.0-6А-57	15	1250	
8	1.030.1-1.1-1.05-06	ПС 60.12.3.0-3А-34	24	2520	
9	1.030.1-1.1-1.60-02	2ПС 12.12.3.0-А-59	53	500	
10	1.030.1-1.1-1.58-02	2ПС.6.12.3.0-А-60	60	250	
11	1.030.1-1.1-1.60-02	2ПС.12.12.30-А-58	6	500	
12	1.030.1-1.1-1.04-11	ПС 60.9.3.0-6А-31	10	1910	
13	1.030.1-1.1-1.25-00	ПС 63.5.9.3.0-6А-2.47	2	2000	
14	1.030.1-1.1-1.25-00	ПС 63.5.9.3.0-6А-1.47	2	2000	
15	1.030.1-1.1-1.01-11	ПС 30.12.3.0-6А-54	6	1250	
16	1.030.1-1.1-1.25-00	ПС 63.5.9.3.0-6А-2.43	2	2660	
17	1.030.1-1.1-1.25-00	ПС 63.5.9.3.0-6А-1.43	1	2660	
18	1.030.1-1.1-1.03-06	ПС 30.18.3.0-6А-57	1	1890	
19	1.030.1-1.1-159-06	2ПС 6.21.3.0-А-60	13	440	
20	1.030.1-1.1-1 59-02	2ПС 6.18.3.0-А-60	1	370	
21	1.030.1-1.1-161-06	2ПС 12.21.3.0-А-58	3	870	
22	1.030.1-1.1-1.105-06	ПС 60.12.3.0-3А-32	19	2520	
23	1.030.1-1.1-1.04-11	ПС 60.9.3.0-6А-37	7	2520	
24	1.030.1-1.1-1 04-11	ПС 60.9.3.0-6А-47	7	1910	
25	1.030.1-1.1-1.04-11	ПС 60.9.3.0-6А-42	2	1910	
26	1.030.1-1.1-1.57-01	2ПСЗ.12.3.0-А-60	26	120	
27	1.030 1-1.1-1.57-13	2ПСЗ.21.3.0-А-60	13	220	

Спецификация к схеме расположения элементов сборных конструкций

Марка поз.	Обозначение	Наименование	Кол.	Масса ед. кг	Примечание
28	1.030.1-1.1-1. 17-01	ПС 63.5.12.3.0-1А-1.33	2	2660	
29	КЖИ 69	Опорный столик ОС1	10	20.4	
30	КЖИ 70	Опорный столик ОС2	1	36.8	
31	КЖИ 71	Опорный столик ОСЗ	1	46.2	
32	КЖИ 71	Опорный столик ОСЗа	7		
33	2.429-1.3	Соединительный элемент Т-1	456	0.6	
34	2.429-1.2	Соединительный элемент Т-7	96	1.9	
35	2.429-1.2	Соединительный элемент Т-4	137	1.4	
36	2.429-1.3	Соединительный элемент Т-9	10	1.4	
37	2.429-1.3	Соединительный элемент Т-11	27	3.5	
38	2.429-1.3	Соединительный элемент Т-14	4	0.7	
39	2.429-1.3	Соединительный элемент Т-17	52	0.3	
40	2.429-1.3	Соединительный элемент Т-19	94	0.5	
41	2.429-1.3	Соединительный элемент Т-20	44	0.7	
42	2.429-1.3	Соединительный элемент КС 41	21	1.9	
43		Уголок $\frac{\text{Б-90×6 ГОСТ 8509-72*}}{\text{ВСт3}}$ ℓ=8000	2	28.9	
44		Уголок $\frac{\text{Б-90×6 ГОСТ 8509-72*}}{\text{ВСт3пс6-1 ТУ14-1-3033-80}}$ ℓ=5400	2	52.1	
45		Полоса $\frac{\text{50 ГОСТ 19903-74*}}{\text{ВСт3кп2 ГОСТ 380-71*}}$ ℓ=1200	9	18.8	
46		Полоса $\frac{\text{62-Б-200 ГОСТ 19903-74*}}{\text{ВСт3кп2 ГОСТ 380-71*}}$ ℓ=350	43	4.3	
47		Полоса $\frac{\text{62-Б-100 ГОСТ 19903-74*}}{\text{ВСт3кп2 ГОСТ 380-71*}}$ ℓ=350	1	1.6	

Привязан

Инв. №

ГИП	Иванова	
Нач. отд.	Рыбкина	
Гл. конс.	Лапкин	
Рук. гр.	Хмелькова	
Вед. инж.	Трофимова	
Инж.	Карпова	
Пробер.	Георгиева	
Н. контр.	Лапкин	

ТП 503-4-40.86 — КЖ

Производственный корпус технического обслуживания и текущего ремонта 150 большегрузных автомобилей и автопоездов

Стадия	Лист	Листов
Р	51	

Схема расположения стеновых панелей. Фрагменты 21÷24. Узел 1. Спецификация

Госстрой СССР Проектный институт № 2

Инв. № подл. | Подпись и дата | Взам. инв. №

Альбом III

Фрагмент 25

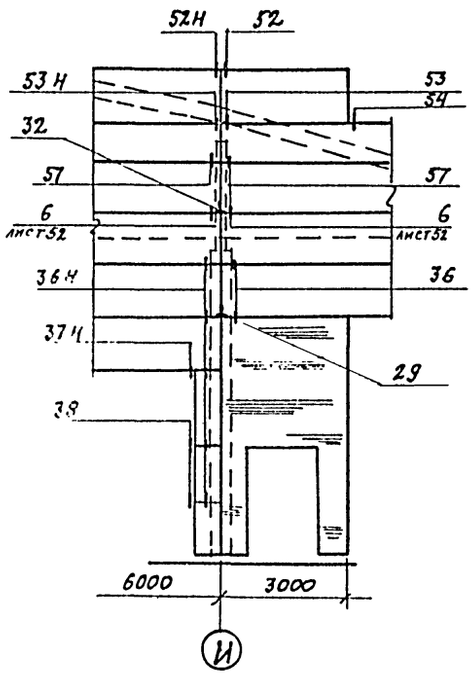

Фрагмент 27

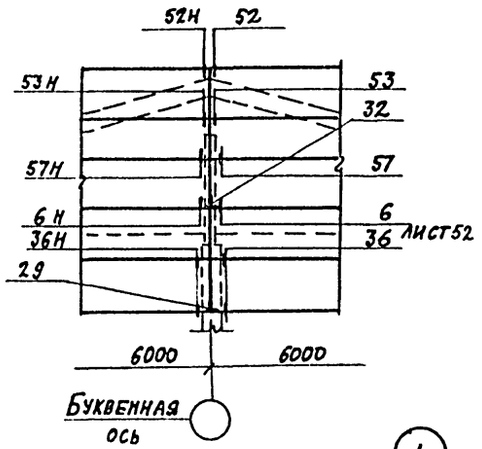

Фрагмент 26

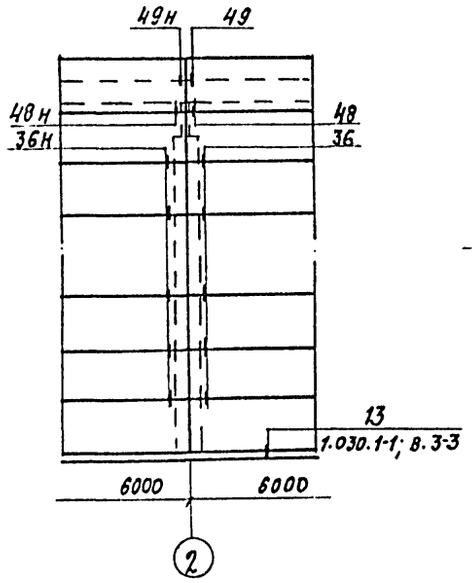

2

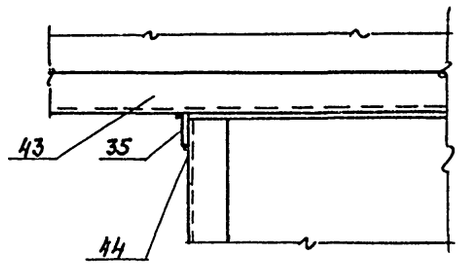

3

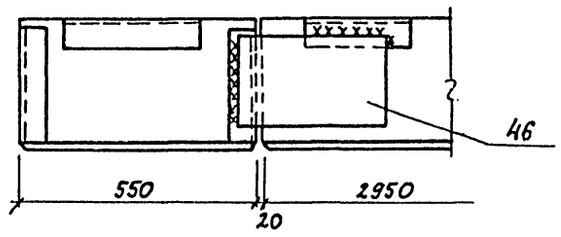

4

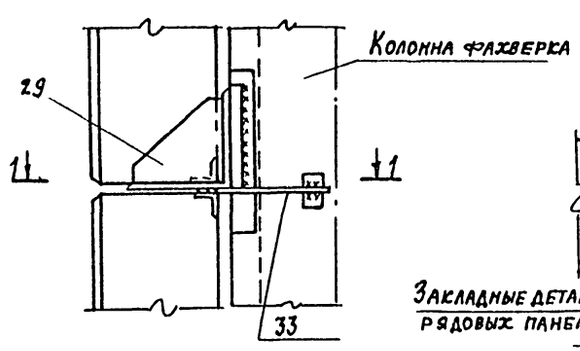

1-1

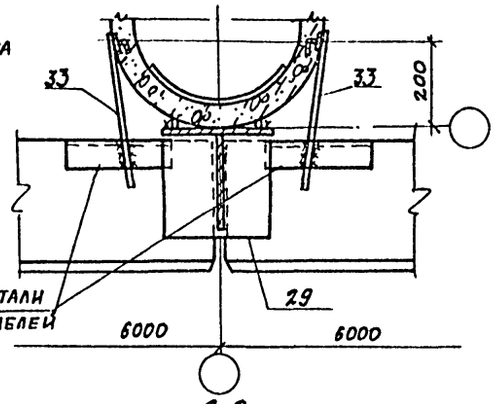

5

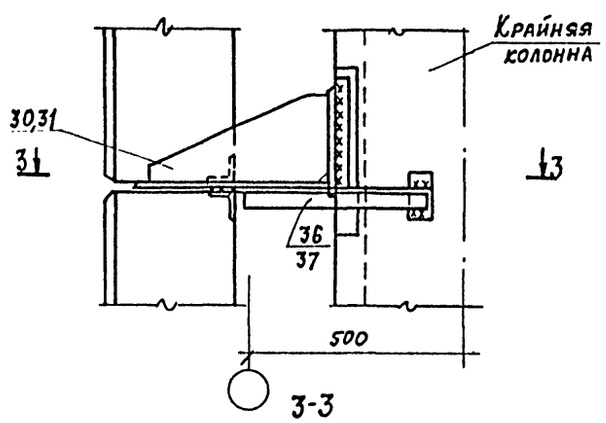

3-3

6

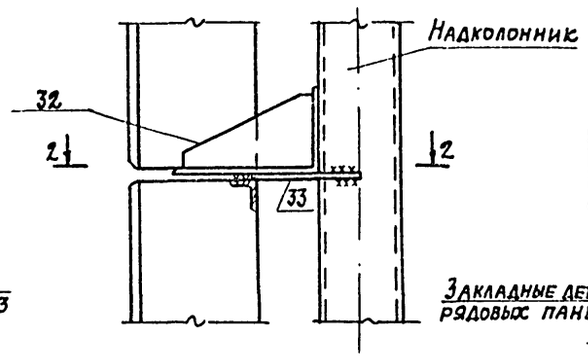

2-2

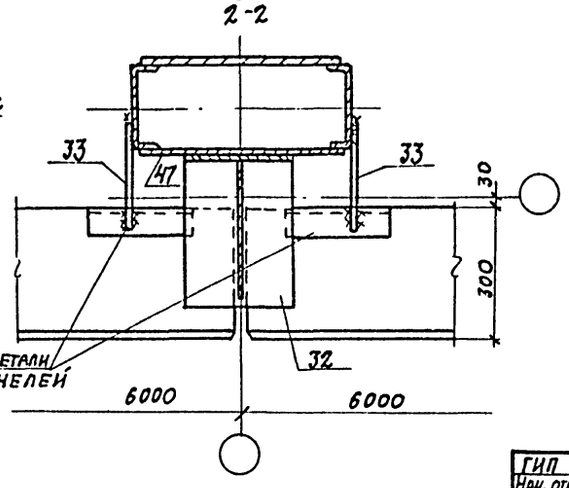

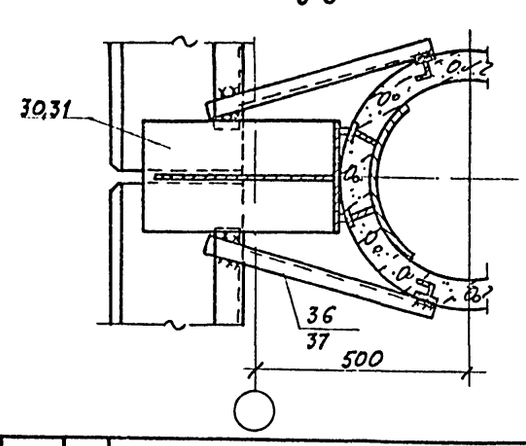

1. Узлы с индексом „Н" изображены зеркально.
2. Все узлы кроме оговоренных, принять по серии 2.429-18.2

ГИП	Иванова		
Нач. отд.	Рыбкина		
Гл. констр.	Лапкин		
Рук. гр.	Хмелькова		
Вед. инж.	Трофимова		
Инж.	Карпова		
Провер.	Трофимова		
Н. контр.	Лапкин		

ТП 503-4-40.86 КЭЖ

Производственный корпус технического обслуживания и текущего ремонта 150 большегрузных автомобилей и автопоездов

Стадия	Лист	Листов
Р	52	

Схема расположения стеновых панелей. Фрагменты 25÷27. Узлы 2÷6

Проектный институт

Привязан

Инв. №

Инв. № подл. | Подпись и дата | Взам. инв. №

Альбом III

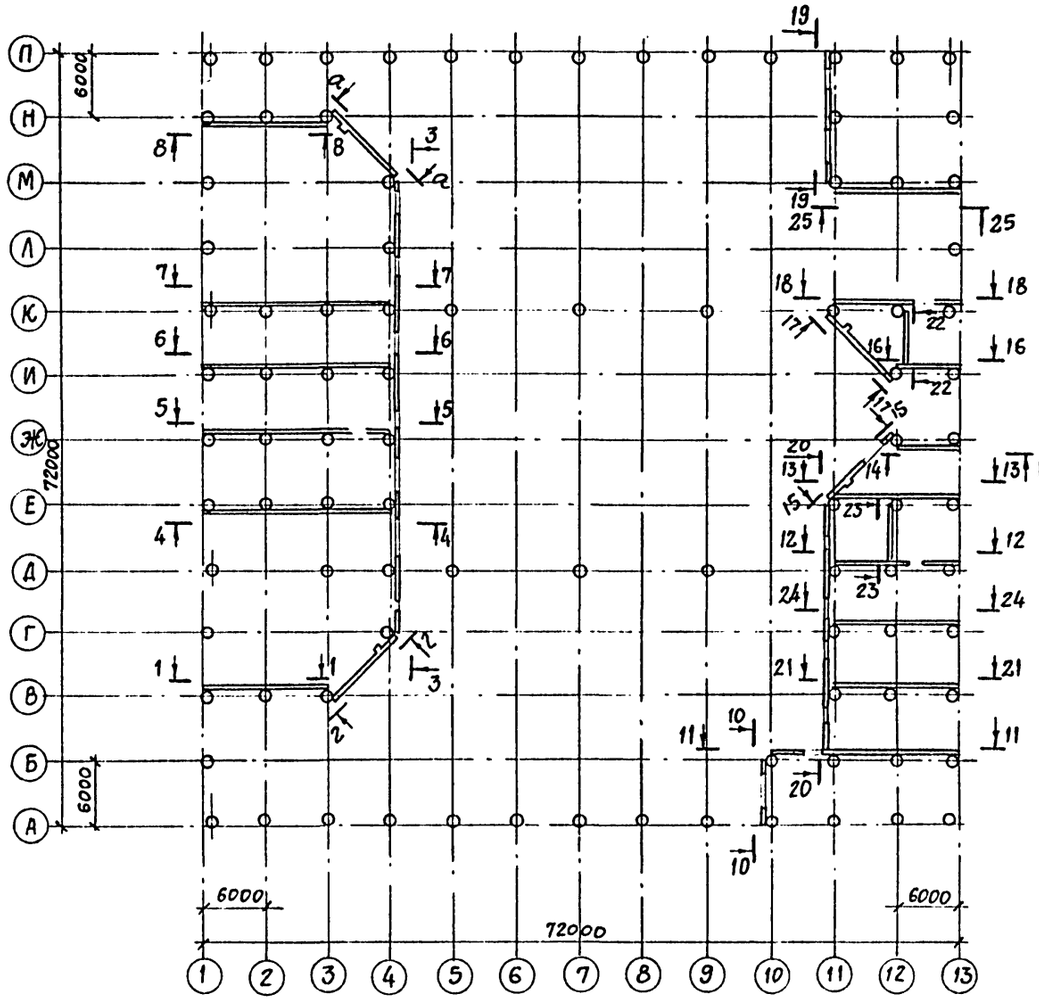

1 - 1

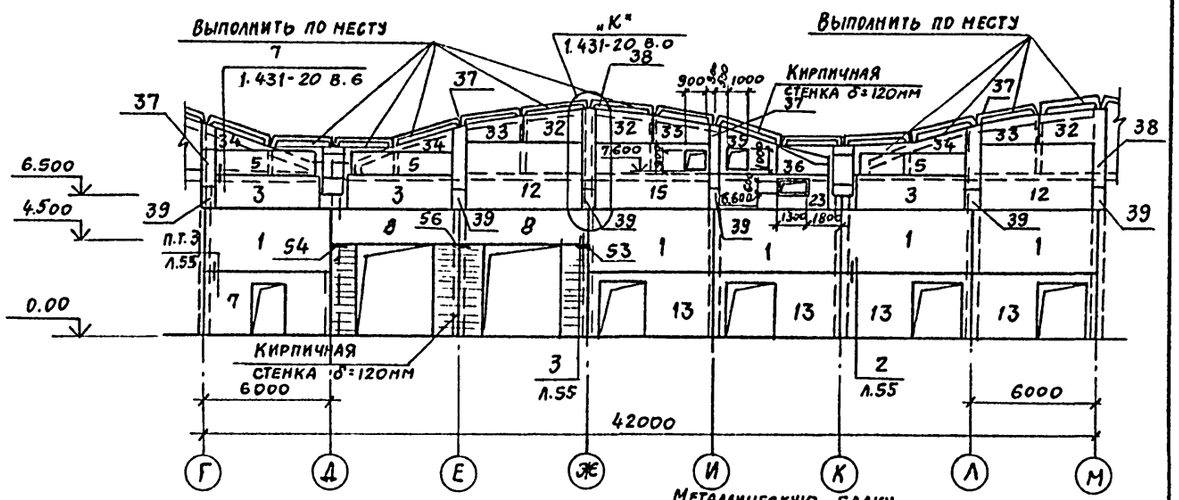

3 - 3

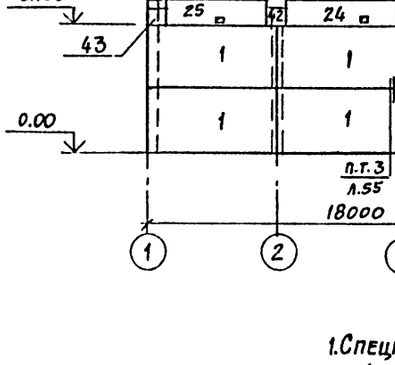

4 - 4

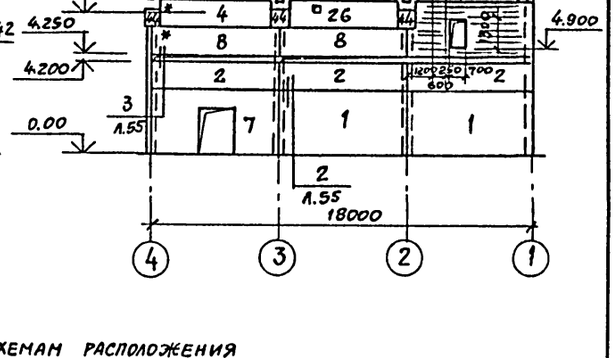

5 - 5

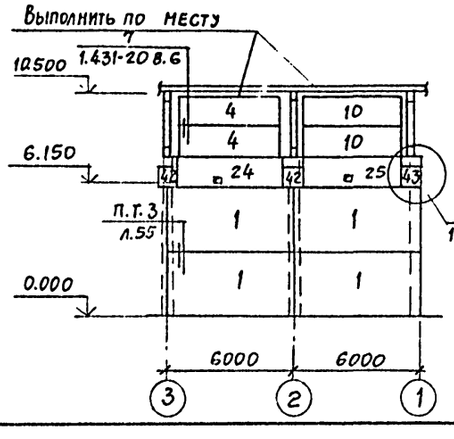

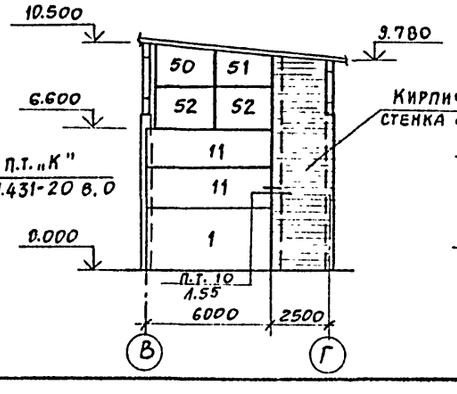

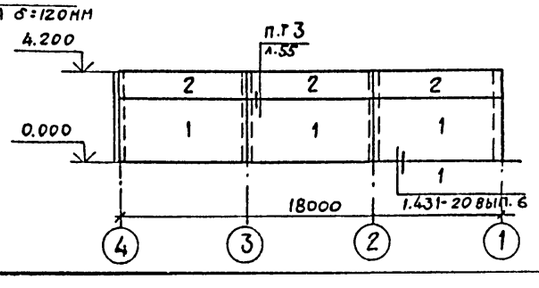

6 - 6

1. Спецификацию к схемам расположения панелей перегородок см. лист 57.
2. Панели со знаком * установить после монтажа оборудования.
3. Разрезы 7-7 ÷ 17-17 см. лист 54, 18-18 ÷ 25-25 см. лист 55.

Согласовано:
ТВ Лукьяева

Инв. № подл. | Подпись и дата | Взам. инв. №

ГИП	Иванова	
Нач. отд.	Рыбкина	
Гл. констр.	Лапкин	
Рук. гр.	Хнелькова	
Гр. арх.	Бурыкина	
Вед. инж.	Трофимова	
Инж.	Югова	
Провер.	Трофимова	
Н. контр.	Лапкин	

ТП 503-4-40.86 КЖ

Производственный корпус технического обслуживания и текущего ремонта 150 большегрузных автомобилей и автопоездов

Стадия	Лист	Листов
Р	53	

Схема расположения панелей перегородок
Разрезы 1-1 ÷ 6-6

Привязан

Инв. №

Альбом III

7-7

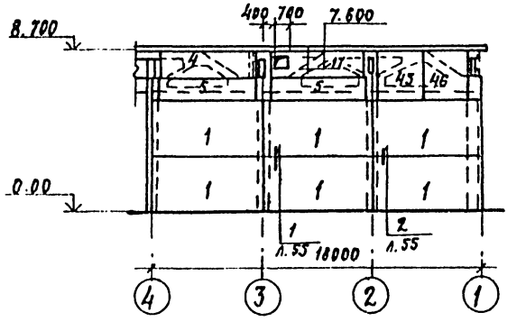

8-8

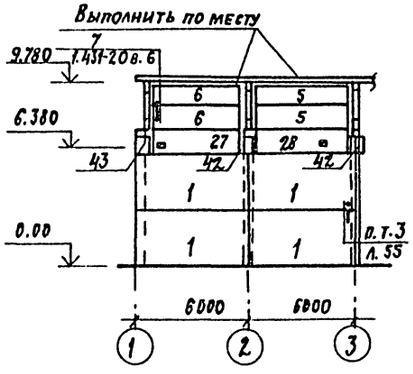

9-9

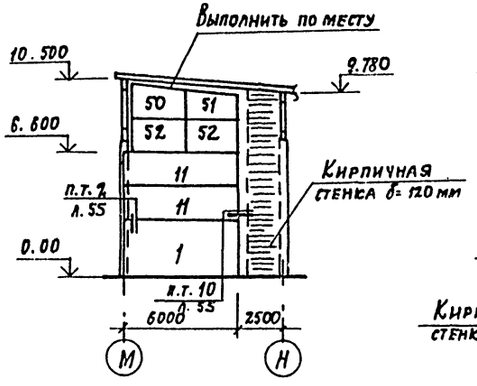

10-10

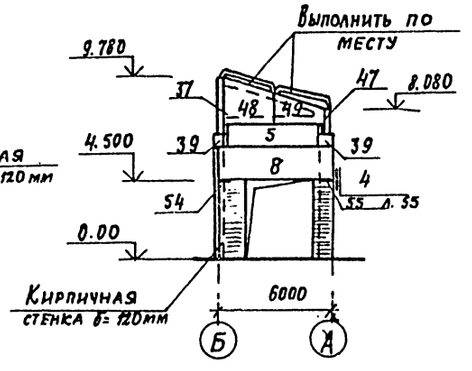

11-11

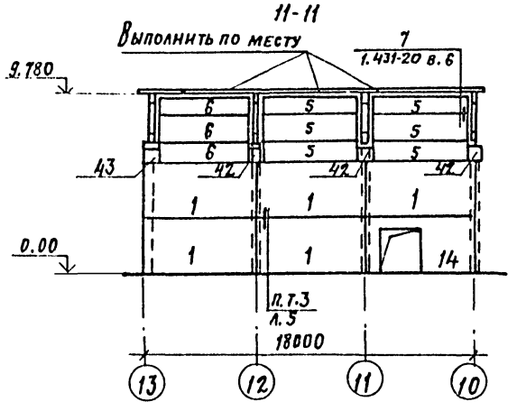

12-12

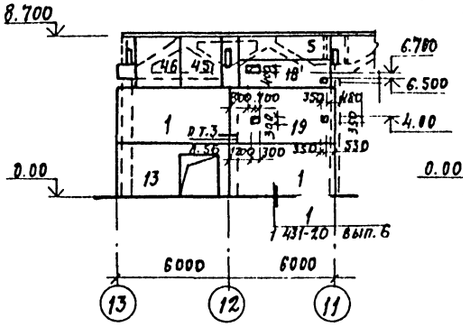

13-13

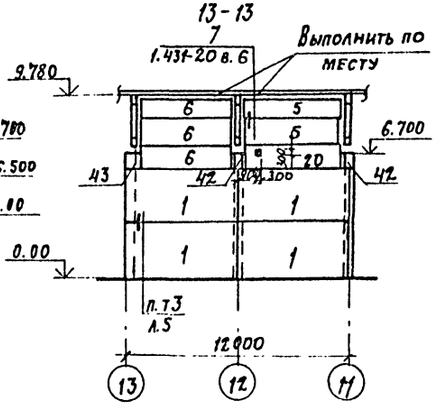

14-14

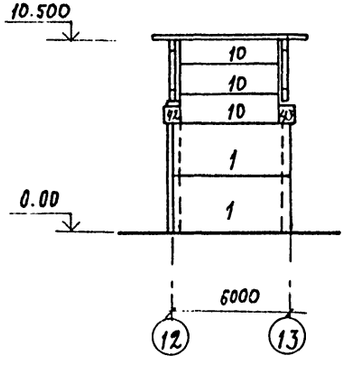

1. Схему расположения панелей перегородок см. лист 53.
2. Спецификацию к схемам расположения панелей см. лист 57.

15-15

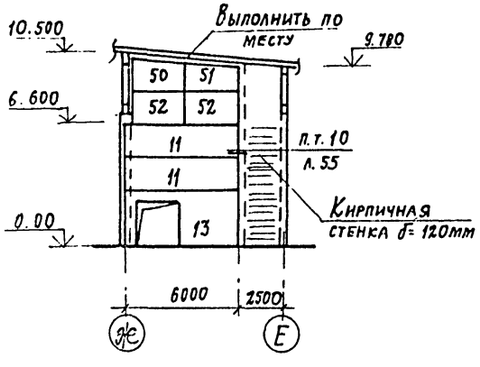

16-16

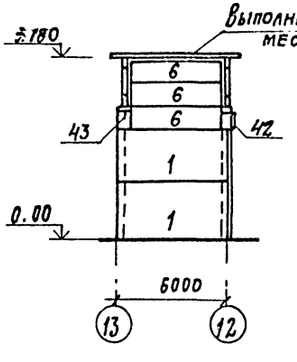

17-17

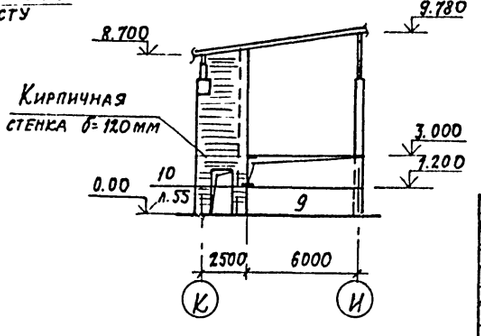

ГИП	Иванова	
Нач. отд.	Рыбкина	
Гл. констр.	Лапкин	
Рук. гр.	Хмелькова	
Гр. арх.	Бурнкина	
Вед. инж.	Трофимова	
Инж.	Юрова	
Проверил	Трофимова	
Н. контр.	Лапкин	

ТП 503-4-40.86 КЖ

Производственный корпус технического обслуживания и текущего ремонта 150 большегрузных автомобилей и автопоездов

Стадия	Лист	Листов
Р	54	

Схема расположения панелей перегородок. Разрезы 7-7 ÷ 17-17

ПРОЕКТНЫЙ ИНСТИТУТ №2

Привязан

Инв. №

Инв. № подл. | Подпись и дата | Взам. инв. №

Альбом III

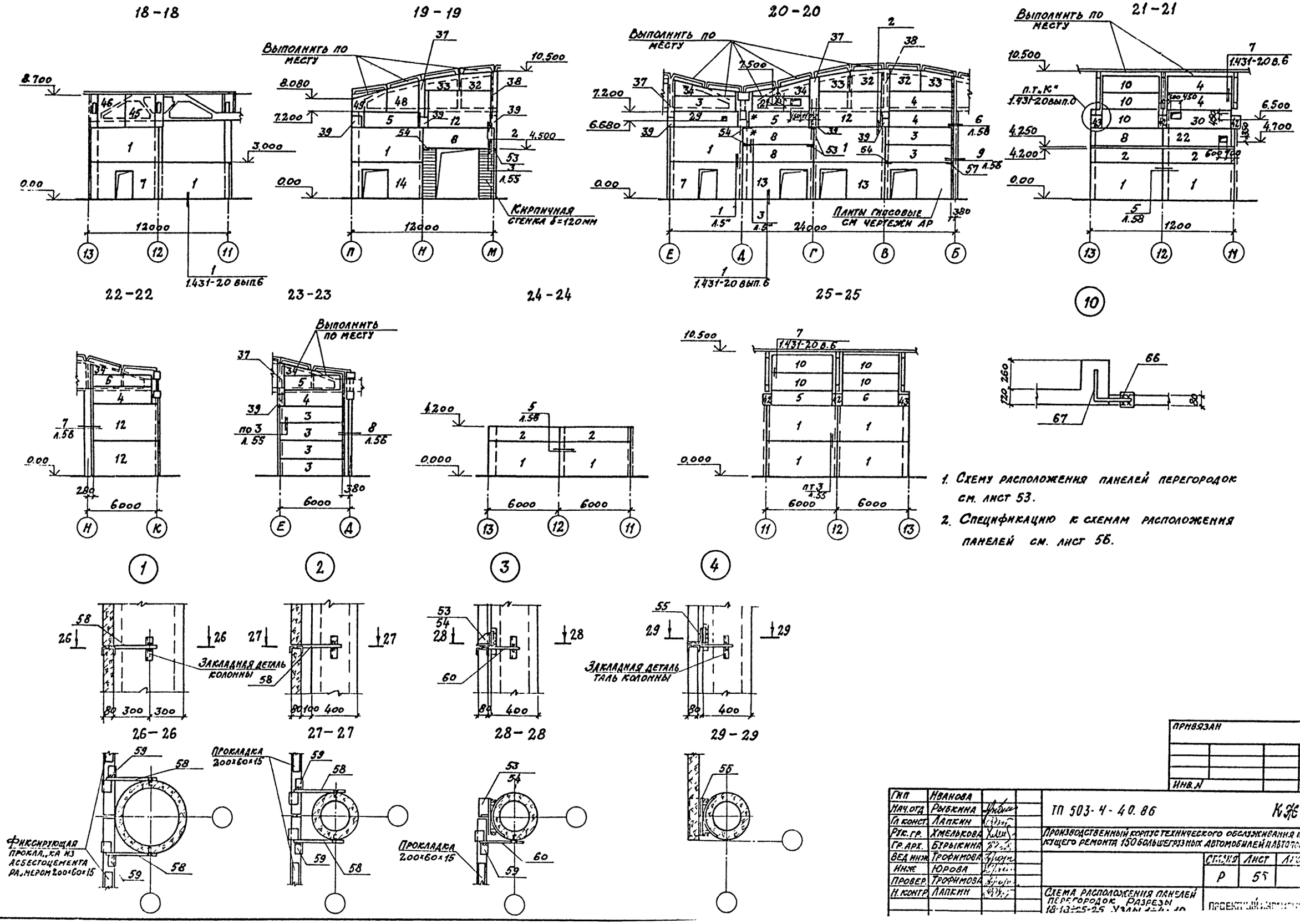

1. Схему расположения панелей перегородок см. лист 53.
2. Спецификацию к схемам расположения панелей см. лист 56.

Гип	Иванова		
Нач.отд	Рыбкина		
Гл конст	Лапкин		
Рук.гр.	Хмелькова		
Гр.арх.	Бурыкина		
Вед инж	Трофимова		
Инж	Юрова		
Провер.	Трофимова		
Н.контр	Лапкин		

ТП 503-4-40.86 КЖ

Производственный корпус технического обслуживания и текущего ремонта 150 большегрузных автомобилей и автопоездов

Стадия	Лист	Листов
Р	55	

Схема расположения панелей перегородок. Разрезы 18-18÷25-25. Узлы 1÷4, 10

Проектный институт

Привязан

Инв. №

Подпись и дата

Взамен инв.

Альбом III

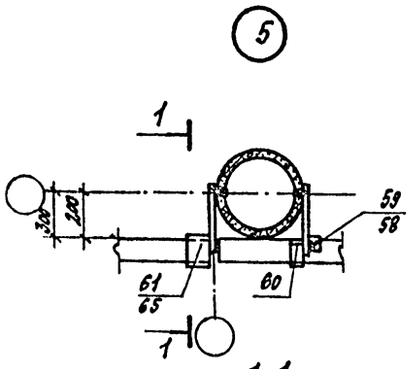

1-1

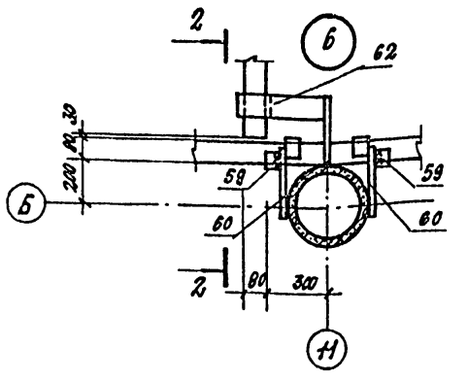

2-2

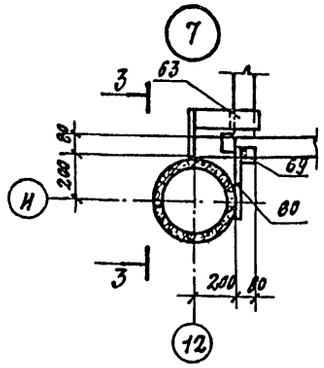

3-3

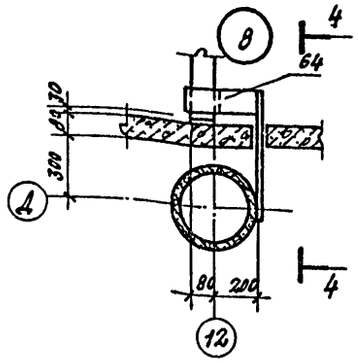

4-4

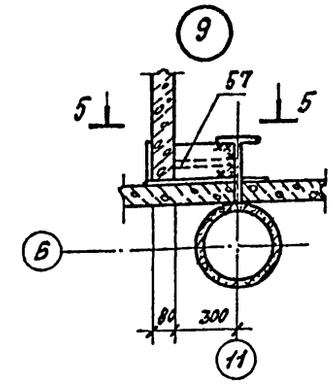

5-5

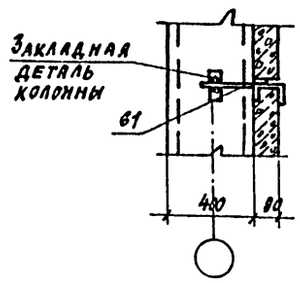

Деталь заземляющего устройства

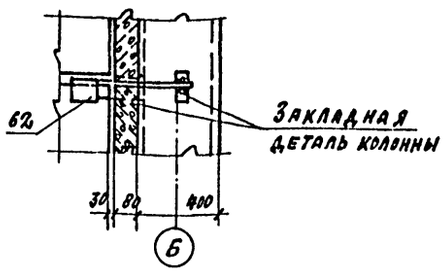

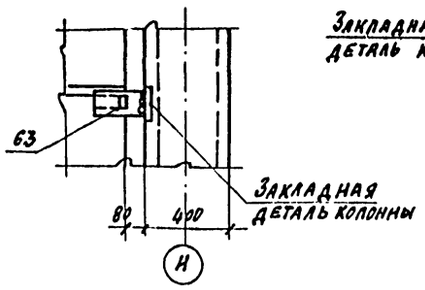

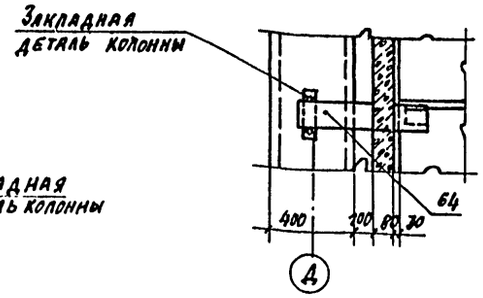

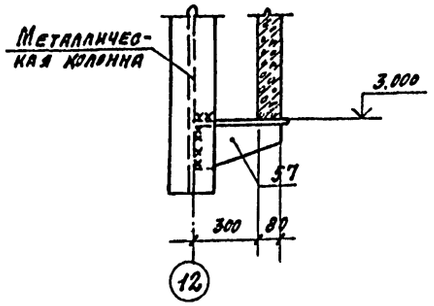

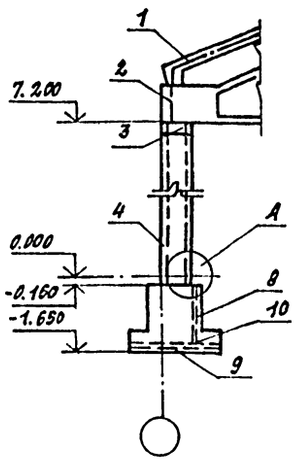

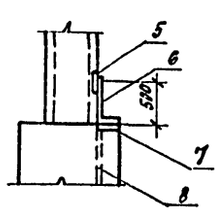

1. Схему расположения колонн смотреть лист 39, схему расположения панелей перегородок см. лист 53.
2. Столбики для крепления рам ворот приварять к колоннам до монтажа стеновых панелей.
3. Проектом предусматривается использование железобетонных конструкции здания в качестве заземляющих устройств.
4. Деталь заземляющего устройства выполнена на основании следующих исходных материалов. Письма Госстроя СССР N ДП-3505-1 от 1.07.81г. унифицированного задания строительным проектным организациям по использованию металлических и железобетонных конструкций зданий в качестве заземляющих устройств," разработанного ВНИИ проектэлектромонтажом, ВНИПИ тяжпромэлектропроект, ГПИ электропроект и НИИЖБ, утвержденного Главэлектромонтажем Минмонтажспецстроя СССР 25.12.1980г. и согласованного Госстроем и Госэнергонадзором СССР.
5. Молниезащитная сетка, уложенная на кровле, сваривается с арматурой колонны, подколонника и арматурной сеткой подушвы фундамента посредством закладных элементов из полосы 50×6 ℓ=50 мм и перемычек из арматуры Ф12 АI в единую электрическую цепь. Заземляющие перемычки и закладные изделия с наружной стороны покрыть кузбасс-лаком.

1. Молниеприемная сетка.
2. Заземляющая перемычка.
3. Закладная деталь колонны.
4. Рабочая арматура колонны.
5. Закладная деталь колонны.
6. Заземляющая перемычка.
7. Закладная деталь фундамента.
8. Рабочая арматура фундамента.
9. Арматурная сетка подошвы фундамента.
10. Заземляющая перемычка.

Инв. № подл. | Подпись и дата | Взам. инв. №

Привязан:

Инв. №

ГИП	Иванова		ГП 503-4-40.86 КЖ
Нач. отд.	Рыбкина		
Гл. конст.	Лапкин		
Рук. гр.	Хмелькова		Производственный корпус технического обслуживания и текущего ремонта 150 большегрузных автомобилей и автопоездов.
Гл. арх.	Бурыкина		
Вед. инж.	Трофимова		Стадия Р; Лист 56; Листов
Инжен.	Юрова		
Провер.	Трофимова		
Н. контр.	Лапкин		Схема расположения панелей перегородок. Узлы 5÷9. Детали крепления рамы ворот

Проектный институт Гр

Альбом III

Спецификация к схеме расположения элементов сборных конструкций

Марка поз.	Обозначение	Наименование	Кол.	Масса ед. кг	Примечание
		Панель			
1	1.431-20 вып.1	ППА-1 / 5,98х1,485	62	1460	
2	1.431-20 вып.1	ППА-4 / 5,98х1,185	10	580	
3	1.431-20 вып.1	ППА-11 / 5,56х1,485	11	670	
4	1.431-20 вып.1	ППА-14 / 5,22х1,485	15	630	
5	1.431-20 вып.1	ППА-13 / 5,27х1,185	27	510	
6	1.431-20 вып.1	ППА-19 / 4,88х1,185	12	470	
7	1.431-20 вып.1	ППА-Г-2 / 5,98х2,985	4	1200	
8	1.431-20 вып.1	ППА-3 / 5,98х1,485	5	730	
9	КЭКИ	ППА-4 / 5,98х1,185 -1	1	580	
10	1.431-20 вып.1	ППА-18 / 4,88х1,485	10	600	
11	1.431-20 вып.1	ППА-2 / 5,98х1,785	8	870	
12	1.431-20 вып.1	ППА-5 / 5,77х2,985	4	1410	
13	КЭКИ-43	ППА-Г-2 / 5,98х2,985 -1	8	1200	
14	КЭКИ-43	ППА-Г-2 / 5,98х2,985 -2	2	1200	
15	КЭКИ-38	ППА-5 / 5,77х2,985 -1	1	1410	
16	КЭКИ-38	ППА-18 / 4,88х1,485 -1	1	600	
17	КЭКИ-39	ППА-14 / 5,22х1,485 -1	1	630	
18	КЭКИ-39	ППА-14 / 5,22х1,485 -2	1	630	
19	КЭКИ-38	ППА-1 / 5,98х2,985 -1	1	1460	
20	КЭКИ-38	ППА-13 / 5,27х1,185 -1	1	510	
21	КЭКИ-38	ППА-11 / 5,56х1,485 -1	1	670	
22	КЭКИ-40	ППА-3 / 5,98х1,485 -1	1	730	
23	КЭКИ-39	ППА-11 / 5,56х1,485 -2	1	670	
24	КЭКИ-40	ППА-13 / 5,27х1,185 -2	2	510	
25	КЭКИ-40	ППА-19 / 4,88х1,185 -1	2	470	
26	КЭКИ-40	ППА-14 / 5,22х1,485 -3	1	630	
27	КЭКИ-41	ППА-19 / 4,88х1,185 -2	1	470	
28	КЭКИ-41	ППА-13 / 5,27х1,185 -3	1	510	
29	КЭКИ-41	ППА-13 / 5,27х1,185 -4	1	510	
30	КЭКИ-41	ППА-14 / 5,22х1,485 -4	1	630	

Спецификация к схеме расположения элементов сборных конструкций

Марка поз.	Обозначение	Наименование	Кол.	Масса ед. кг	Примечание
32	КЭКИ-106	Панель перегородочная ПА-1	6	206,83	
33	КЭКИ-106	Панель перегородочная ПА-2	6	142,98	
34	КЭКИ-106	Панель перегородочная ПА-3	7	53,72	
35	КЭКИ-107	Панель перегородочная ПА-4	1	498,08	
36	КЭКИ-106	Панель перегородочная ПА-5	1	181,31	
37	КЭКИ-106	Панель перегородочная ПА-6	10	43,12	
38	КЭКИ-106	Панель перегородочная ПА-7	4	53,12	
39	КЭКИ-106	Панель перегородочная ПА-8	16	10,07	
40	КЭКИ-106	Панель перегородочная ПА-9	1	148,51	
41	КЭКИ-106	Панель перегородочная ПА-10	1	187,38	
42	КЭКИ-106	Панель перегородочная ПА-11	18	29,12	
43	КЭКИ-106	Панель перегородочная ПА-12	9	28,04	
44	КЭКИ-106	Панель перегородочная ПА-13	3	39,09	
45	КЭКИ-106	Панель перегородочная ПА-14	3	407,56	
46	КЭКИ-106	Панель перегородочная ПА-15	3	333,11	
47	КЭКИ-106	Панель перегородочная ПА-16	1	18,17	
48	КЭКИ-106	Панель перегородочная ПА-17	1	339,36	
49	КЭКИ-106	Панель перегородочная ПА-18	1	114,83	
50	КЭКИ-108	Панель перегородочная ПА-19	3	310,0	
51	КЭКИ-108	Панель перегородочная ПА-20	3	288,4	
52	КЭКИ-108	Панель перегородочная ПА-21	6	340,9	
53	КЭКИ-75	Опорный столик ОС8	4	13,7	
54	КЭКИ-75	Опорный столик ОС9	6	13,7	
55	КЭКИ-76	Опорный столик ОС10	1	12,8	
56	КЭКИ-74	Опорный столик ОС7	1	26,5	
57	КЭКИ-76	Опорный столик ОС11	1	11,5	

Спецификация к схеме расположения элементов сборных конструкций

Марка поз.	Обозначение	Наименование	Кол.	Масса ед. кг	Примечание
		Изделия соединительные			
58	КЭКИ-97	Изделие соединительное МС1	49	0,7	
59	КЭКИ-97	Изделие соединительное МС2	206	0,4	
60	КЭКИ-97	Изделие соединительное МС3	141	0,6	
61	КЭКИ-98	Изделие соединительное МС4	5	0,8	
62	КЭКИ-99	Изделие соединительное МС5	2	7,0	
63	КЭКИ-99	Изделие соединительное МС6	2	5,7	
64	КЭКИ-99	Изделие соединительное МС7	4	8,0	
65	КЭКИ-98	Изделие соединительное МС8	2	0,9	
66	КЭКИ-100	Изделие соединительное МС9	10	0,1	
67	КЭКИ-100	Изделие соединительное МС10	10	0,6	
		Уголок Б.160Д10 ГОСТ 8509-70 / В ст3 пс6-1 ГУ14-1-3023-80	22п.м.	24,7	
		Полоса А.6х60 ГОСТ 19903-74 / В ст3 кп2 ГОСТ 380-71*	31,5мм		
	ГОСТ 1144-80*	Шуруп А6х45	283	2,7	
	ГУ34-5815-70	Самонарезающий болт	242		
	1.431-20 вып.7	Изделие соединительное МС3	175	0,3	
	1.431-20 вып.7	Изделие соединительное МС15	175	0,7	

Привязан

Инв. №

ГИП	Иванова		ТП 503-4-40.86 КЖ
Нач. отд.	Рыбкина		Производственный корпус технического обслуживания и текущего ремонта 150 большегрузных автомобилей и автопоездов
Гл. конст.	Лапкин		
Рук. гр.	Хмелькова		
Гр. АРХ.	Бурыкина		
Вед. инж.	Трофимова		Стадия Р; Лист 59; Листов
Инж.	Юрова		
Провер.	Трофимова		
Н. контр.	Лапкин		Схема расположения панелей перегородок — Проектный институт №2

Инв. № подл. | Подпись и дата | Взам. инв. №

Альбом III

Схема расположения сборных железобетонных элементов перекрытия в осях „1-4" и „Ж-К" на отм. 4.500

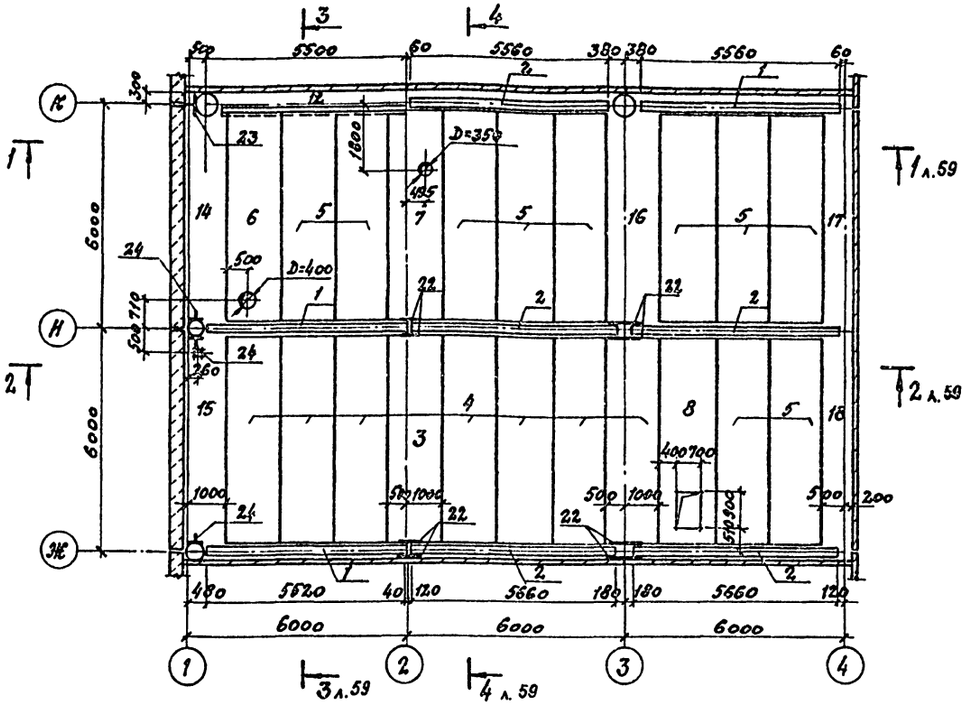

Схема расположения сборных железобетонных элементов перекрытия в осях „11-13" и „В-Д" на отм. 4.500

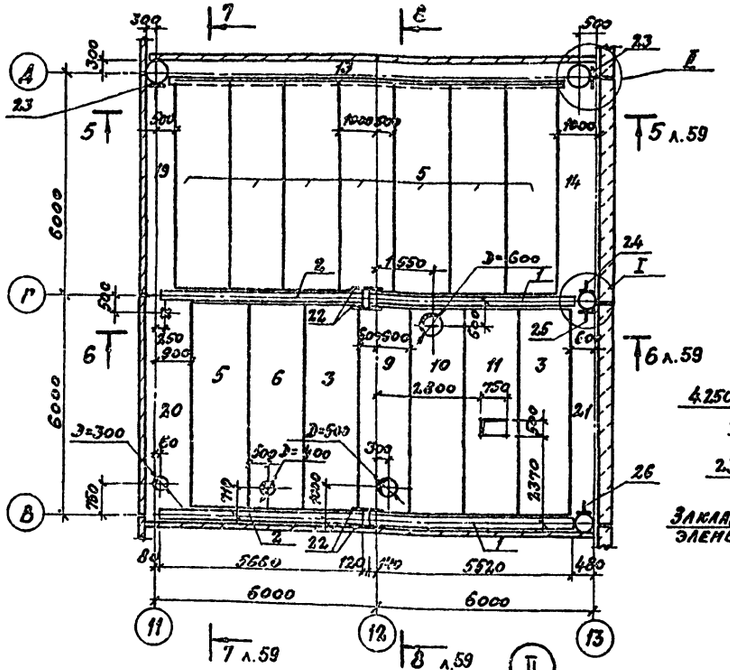

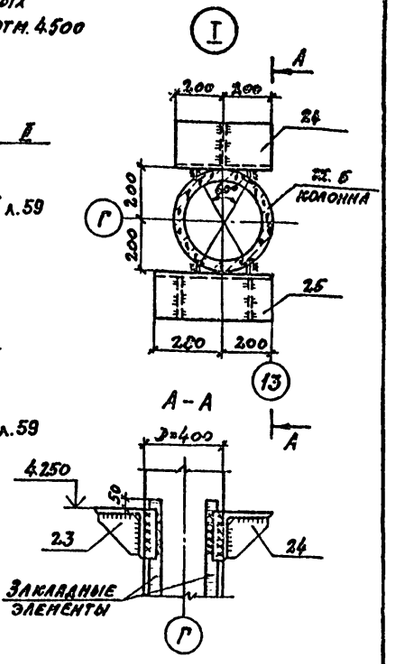

Спецификация к схемам расположения элементов сборных конструкций

Марка поз.	Обозначение	Наименование	Кол	Масса ед.кг	Примечание
		Перекрытие в осях „1-4" и „Ж-К" на отм. 4.500			
		Сборные ж.б. ригели			
1	1.020-1/83 вып. 3-1	РДП4-56-90 АтV	3	2475	
2	1.020-1/83 вып. 3-1	РДП4-57-80 АтV	5	2525	
		Сборные ж.б. плиты			
3	1.041.1-2 в.1	ПК56.15-16 АтVТ	1	2600	
4	1.041.1-2 в.1	ПК56.15-13 АтVТ	1	2600	
5	1.041.1-2 в.1	ПК56.15-8 АтVТ	10	2600	
6	КЖН-51	ПРС56.15-10 АтVТ-1	1	1000	
7	КЖН-51	ПРС56.15-10 АтVТ-2	1	1000	
8	КЖИ-51	ПРС56.15-10 АтVТ-3	1	1000	
		Монолитные участки			
12	Лист 61	Ум1	1		
14	Лист 61	Ум3	1		
15	Лист 61	Ум4	1		
16	Лист 61	Ум5	1		
17	Лист 61	Ум6	1		
18	Лист 61	Ум7	1		
		Стальные элементы			
22		L125×8 Гост 8509-72 ℓ=1000	8		
23	КЖИ-74	ОС7	1	26.5	
24	КЖИ-72	ОС4	3	20.2	

Марка поз.	Обозначение	Наименование	Кол	Масса ед.кг	Примечание
		Перекрытие в осях „11-13" и „В-Д" на отм. 4.500			
		Сборные ж.б. ригели			
1	1.020-1/83 вып. 3-1	РДП4-56-90 АтV	2	2475	
2	1.020-1/83 вып. 3-1	РДП4-57-80 АтV	2	2525	
		Сборные ж.б. плиты			
5	1.041.1-2 в.1	ПК56.15-8 АтVТ	8	2600	
6	КЖН-51	ПРС56.15-10 АтVТ-1	1	1000	
9	КЖИ-52	ПРС56.15-16 АтVТ-1	1	1000	
10	КЖИ-52	ПРС56.15-16 АтVТ-2	1	1000	
11	КЖИ-52	ПРС56.15-16 АтVТ-3	1	1000	
3	1.041.1-2 в.1	ПК56.15-16 АтVТ	2	2600	
		Монолитные участки			
14	Лист 61	Ум3	1		
19	Лист 61	Ум8	1		
20	Лист 61	Ум9	1		
21	Лист 61	Ум10	1		
		Стальные элементы			
22		L125×8 Гост 8509-72 ℓ=1000	4		
23	КЖИ-74	ОС7	2	26.5	
24	КЖИ-72	ОС4	1	20.2	
25	КЖИ-73	ОС5	1	26.5	
26	КЖИ-73	ОС6	1	26.5	

1. Опорные столики поз. 23 и 24 приварить к закладным элементам колонн до монтажа панелей стен и перегородок.
2. Поз. 22 устанавливать во время монтажа плит перекрытия.
3. Временная нормативная равномерно-распределенная нагрузка на перекрытие – 600 кгс/м².

Привязан

Инв. №

Гип	Иванова		ТП 503-4-40.86 КЖ
Нач. отд.	Рыбкина		Производственный корпус технического обслуживания и текущего ремонта 150 больш. грузовых автомобилей на автополигоне
Гл. констр.	Лапкин		
Рук. гр.	Умельков		
Вед. инж.	Трофимова		Стадия Р; Лист 58; Листов
Инж.	Айзенштат		
Пробер.	Трофимова		Схемы расположения элементов перекрытий в осях 1-4 и Ж-К; „11-13" и „В-Д" на отм. 4.500
Н. контр.	Лапкин		Проектный институт №2

Согласовано: ОВ Лобаева; ВК Бочка; ЭМ; Инв. № подл. | Подпись и дата | Взам. инв. №

Альбом III

1-1

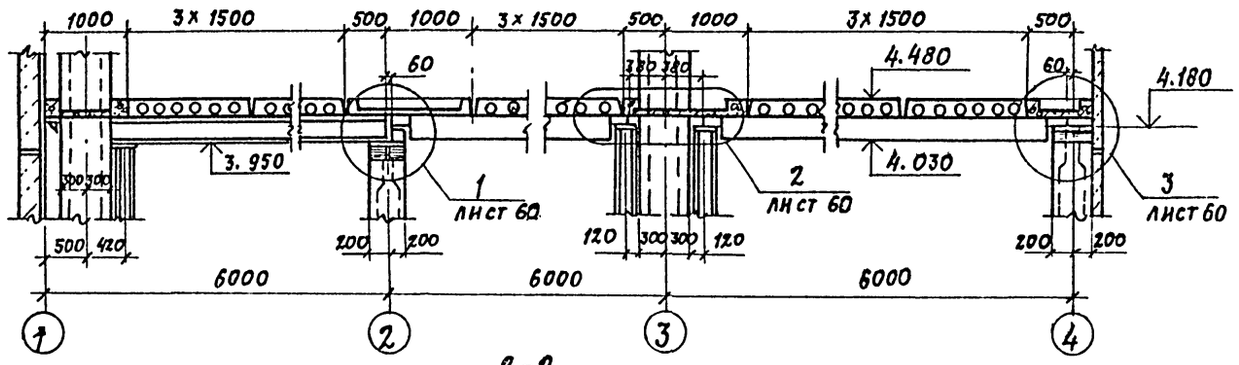

2-2

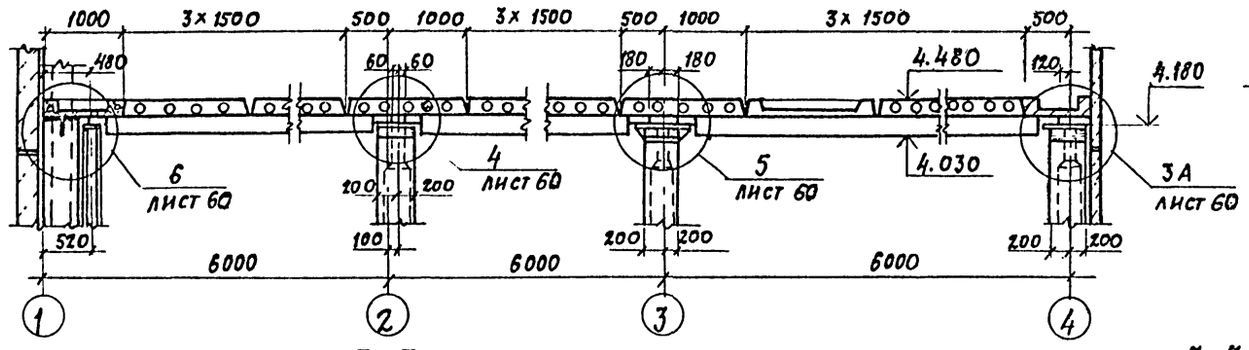

3-3

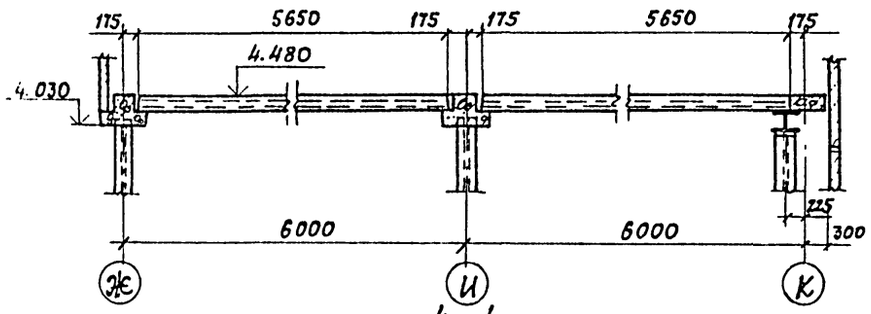

4-4

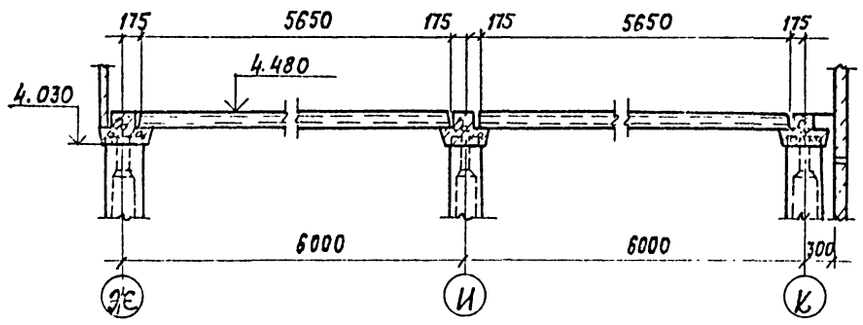

5-5

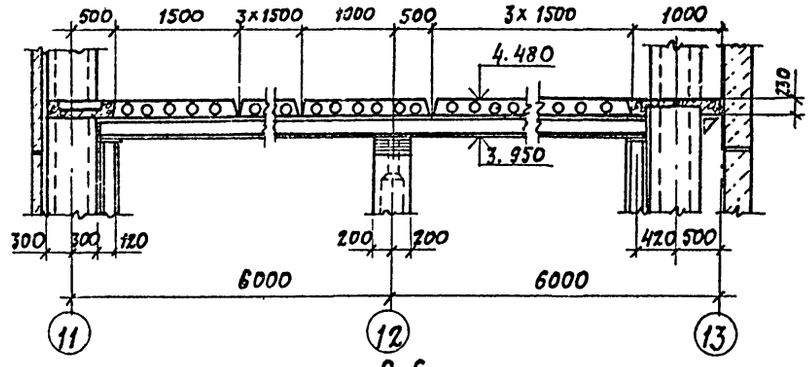

6-6

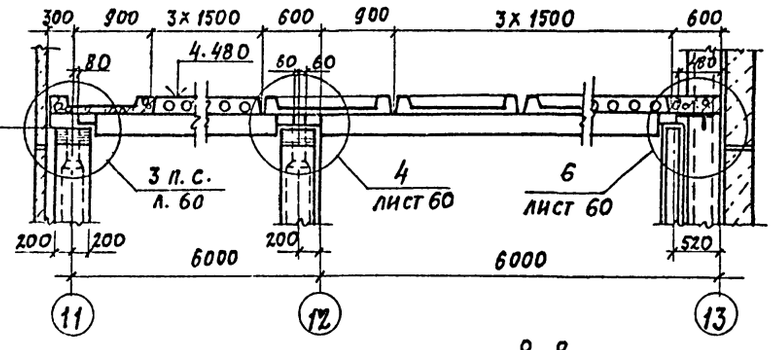

7-7

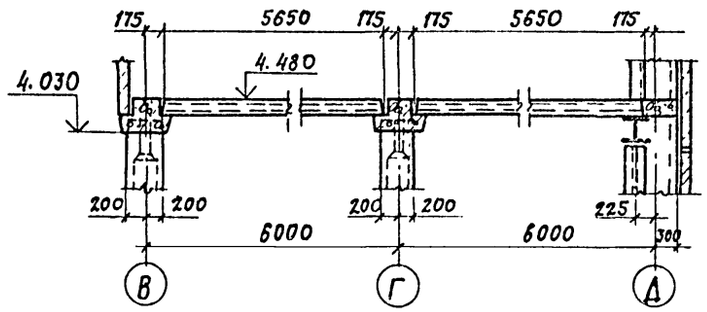

8-8

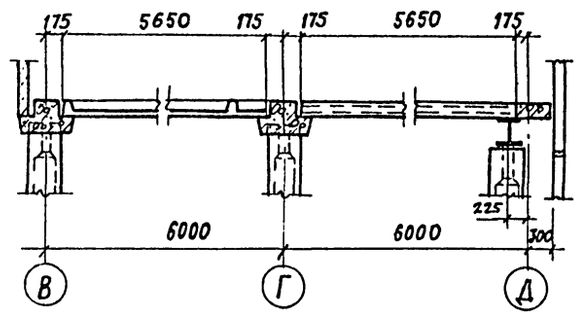

Сечения замаркированны на листе 58

ГИП	Иванова			ТП 503-4-40.86 КЖ		
Нач. отд.	Рыбкина			Производственный корпус технического обслуживания и текущего ремонта 150 большегрузных автомобилей и автопоездов		
Гл. конс.	Лапкин					
Рук. гр.	Хмелькова					
Вед. инж.	Гроттимова					
Инж.	Айзенштат				Стадия	Лист	Листов
Провер.	Гроттимова				Р	59	
Н. контр.	Лапкин			Схема расположения элементов перекрытий в осях 1-4 и Ж-К 11-13 и В-Д. На отм. 4.500. Сечения 1-1÷8-8	Проектный институт К-1		

Привязан

Инв. №

Инв. № подл. | Подпись и дата | Взам. инв. №

Альбом III

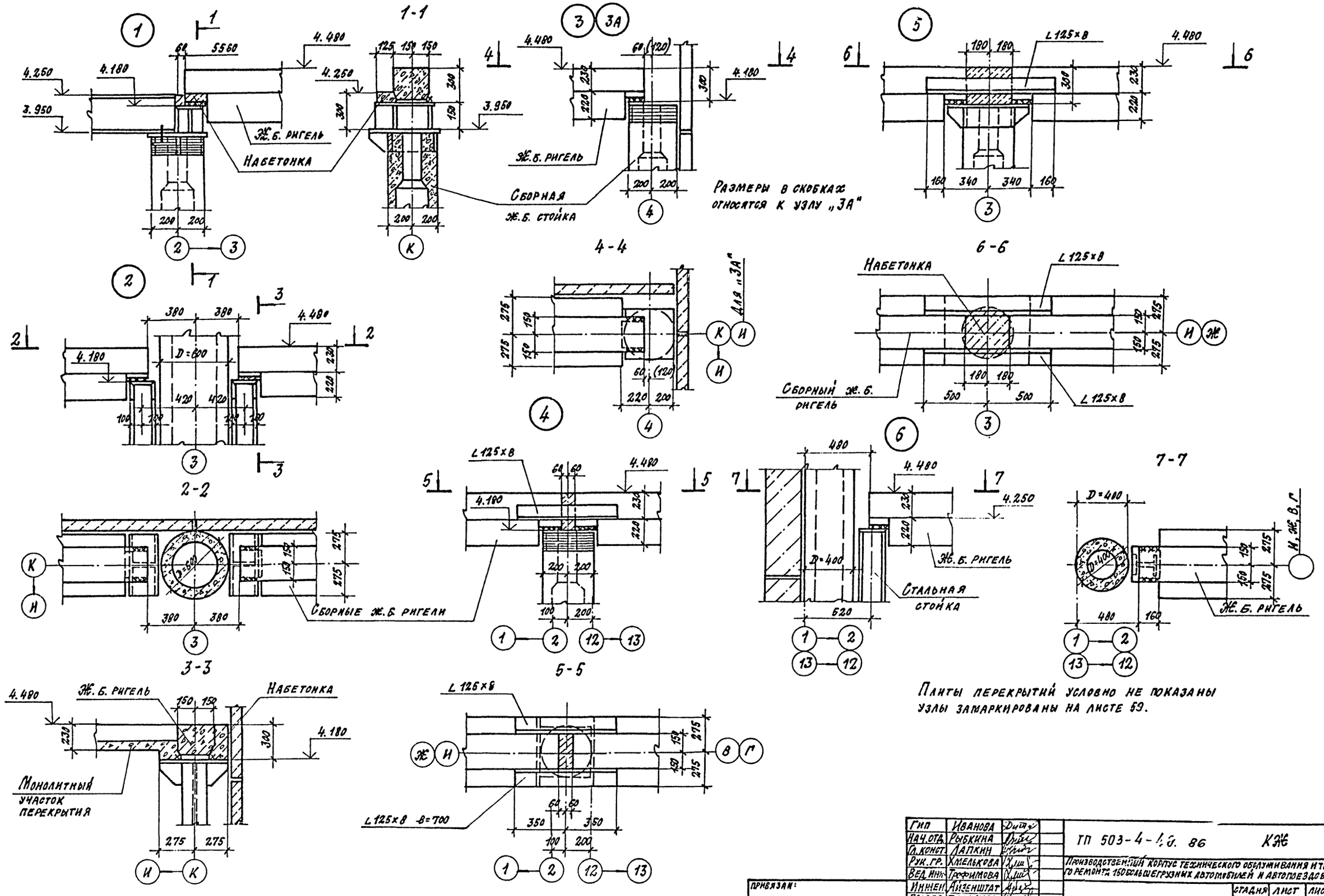

Гип	Иванова		ТП 503-4-40. 86 КЖ
Нач.отд.	Рыбкина		
Гл.конст.	Лапкин		Производственный корпус технического обслуживания и текущего ремонта 150 большегрузных автомобилей и автопоездов
Рук.гр.	Хмелькова		
Вед.инж.	Трофимова		
Инжен.	Айзенштат		Стадия: Р; Лист: 60; Листов:
Провер.	Трофимова		
Н.контр.	Лапкин		

Схема расположения железобетонных элементов перекрытий в осях 1-4 и Ж-К; 11-13 и В-Д. Монтажные узлы 1÷6

Проектный институт №2

Привязан:

Инв. №

Инв. № подл. | Подпись и дата | Взамен инв. №

Альбом III

Ум 1

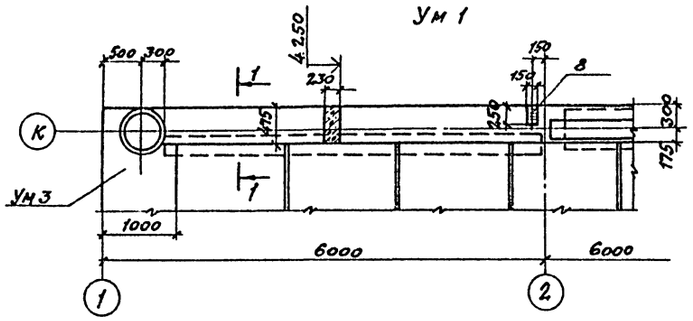

Ум 2

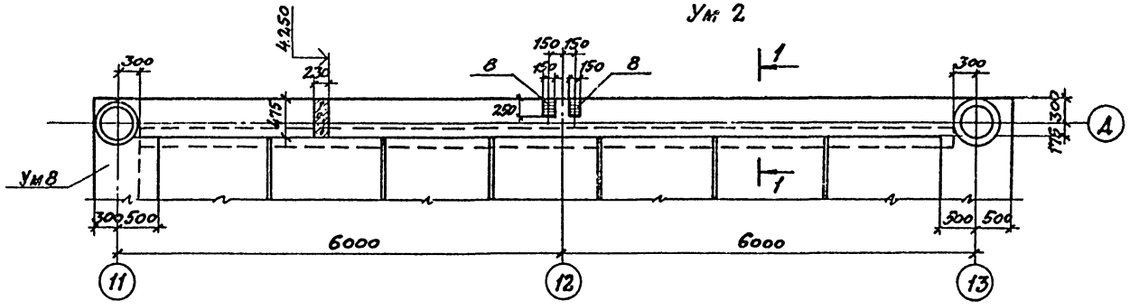

Ум 3

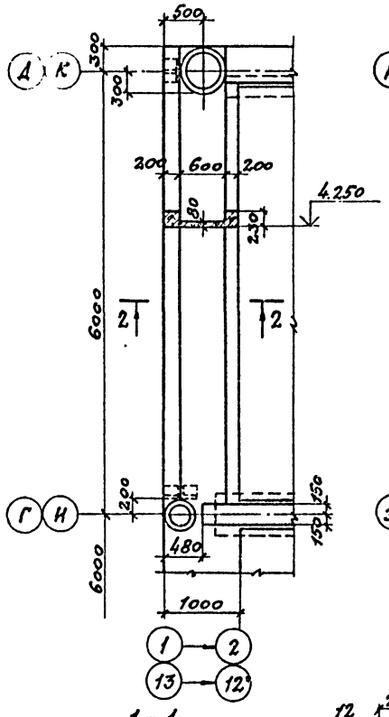

Ум 4

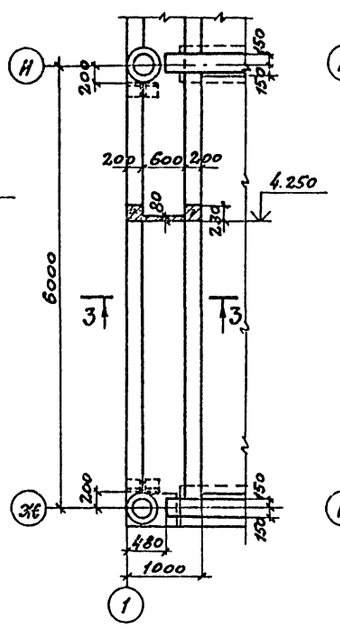

Ум 5

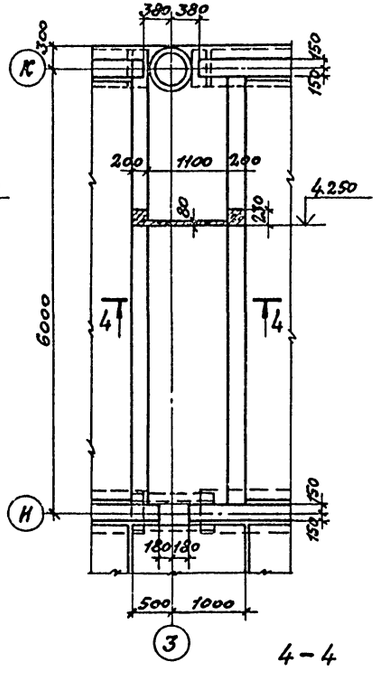

Ум 6

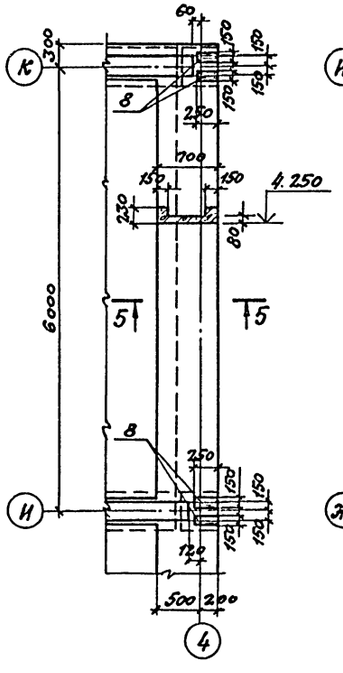

Ум 7

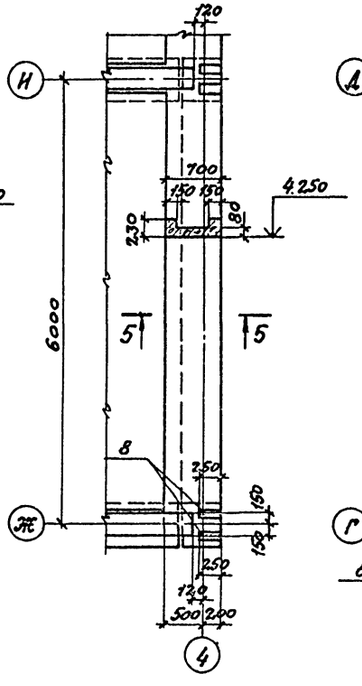

Ум 8

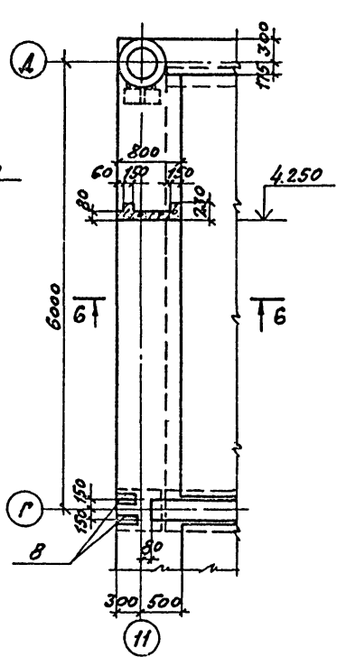

1-1

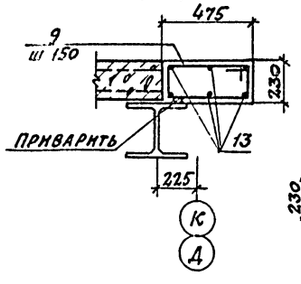

2-2, 3-3

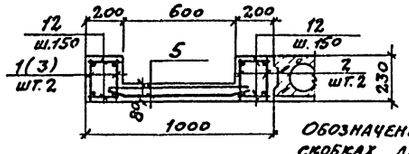

Обозначение в скобках для сеч. 3-3

4-4

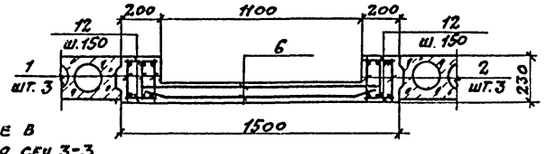

5-5

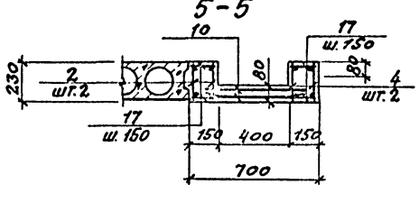

6-6

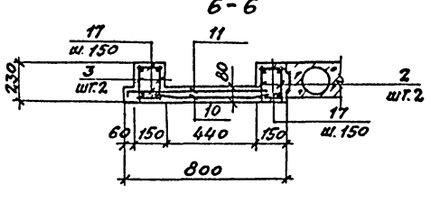

1. Монолитные участки перекрытий замаркированы на листе 58
2. Спецификацию и ведомость расхода стали см. лист 62

Привязан

Инв.№

ГИП	Иванова		
Нач.отд.	Рыбкина		
Гл.конс.	Лапкин		
Рук.гр.	Умелькова		
Ведущ.	Трофимова		
Инж.	Айзенштат		
Провер.	Трофимова		
Н.контр.	Лапкин		

ТП 503-4-40.86 КЖ

Производственный корпус технического обслуживания и текущего ремонта 150 большегрузных автомобилей-автопоездов

Стадия	Лист	Листов
Р	61	

Монолитные участки перекрытий на отм. 4.500 Ум 1 ÷ Ум 8

Проектный институт №2

Инв.№ подл. | Подпись и дата | Взам.инв.№

Альбом III

Ум 9

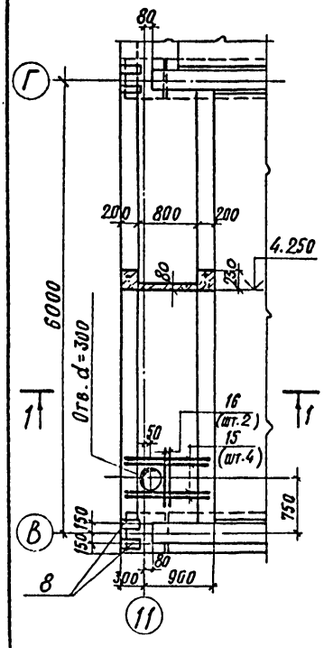

Ум 10

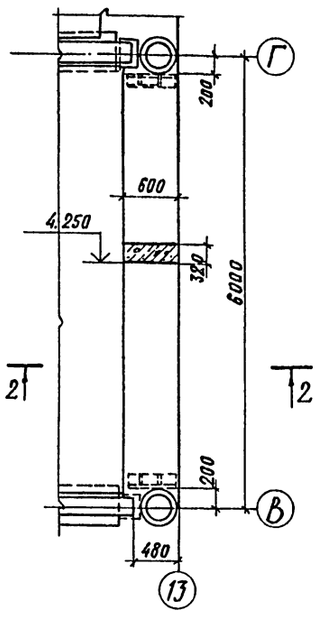

1-1

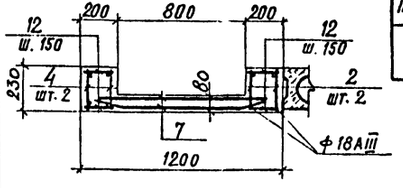

2-2

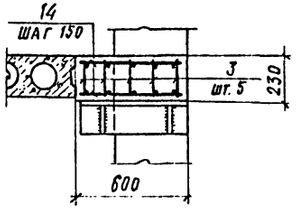

Ведомость деталей

Поз.	Эскиз
9	180, 230

Спецификация монолитных участков перекрытия на отм. 4.500 Ум 1 ÷ Ум 10

Формат	Зона	Поз.	Обозначение	Наименование	Количество										Всего	Примечание
				Сборочные единицы												
				Сетки арматурные												
А4		1	КЖИ-64	С 18			2		3						6	
А4		2	КЖИ-64	С 19			2	2	3	3	3	3	2		18	
А4		3	КЖИ-65	С 20				2						5	7	
А4		4	КЖИ-65	С 21									2		2	
		5	ГОСТ 8478-81	С 6AI-200/6AIII-200 850×5450 25/125			2	2							4	
		6	ГОСТ 8478-81	С 6AI-200/6AIII-200 1250×5450 25/125					2						2	
		7	ГОСТ 8478-81	С 6AI-200/6AIII-200 1050×5650 225/225									2		2	
		10	ГОСТ 8478-81	С 6AI-200/6AI-200 650×5650 25/125						2	2	1				
		11	ГОСТ 8478-81	С 6AI-200/6AI-200 150×5650 25/125×225								1				
				Изделия закладные												
		8	1.400-15.81.120-62	МН 115-3	1	2				4	2	2	2		13	2.5 кг
				Детали												
				ф 12AIII ГОСТ 5781-82												
		9*		ℓ=1000	35	75									110	0.9 кг
		15		ℓ=1100											34	1.0 кг
		16		ℓ=700											2	0.6 кг
				ф 6AI ГОСТ 5781-82												
		17		ℓ=130						160	160	160				
		12		ℓ=180			160	160	160				160			0.04 кг
		13		Монтажная п.м.	30.0	68.0										0.22 кг
		14		ℓ=550										80	80	0.12 кг
				Материалы												
				Бетон марки 200	0.7	1.4	0.8	0.8	1.1	0.6	0.6	0.7	0.9	0.8	8.4	м³
Марка					Ум 1	Ум 2	Ум 3	Ум 4	Ум 5	Ум 6	Ум 7	Ум 8	Ум 9	Ум 10		

* поз. 9 см. ведомость деталей на этом листе.

Ведомость расхода стали на элемент, кг

Марка элемента	Изделия арматурные								Всего	Изделия закладные						Всего	Общий расход
	Арматура класса									Арматура класса			Прокат марки				
	A-I			A-III						A-III			Вст 3 кп 2				
	ГОСТ 5781-82*			ГОСТ 5781-82*						ГОСТ 5781-82*			ГОСТ 380-71*				
	6		итого	6	12	18		итого		8		итого	-б=6		итого		
Ум 1	6.6		6.6		31.5			31.5	38.1	0.7		0.7	1.8		1.8	2.5	40.6
Ум 2	15.0		15.0		67.5			67.5	82.5	1.4		1.4	3.6		3.6	5.0	87.5
Ум 3	16.0		16.0	19.6	20.8	46.8		87.2	103.2								103.2
Ум 4	16.0		16.0	18.2	19.8	44.8		82.8	98.8								98.8
Ум 5	20.6		20.6	29.1	31.2	70.2		130.5	151.1								151.1
Ум 6	30.0		30.0		45.4	33.9		79.3	109.3	2.8		2.8	7.2		7.2	10.0	102.8
Ум 7	30.0		30.0		45.4	33.9		79.3	109.3	1.4		1.4	3.6		3.6	5.0	97.8
Ум 8	30.7		30.7		49.2	33.9		83.1	113.8	1.4		1.4	3.6		3.6	5.0	10.6
Ум 9	16.4		16.4	19.4	26.3	47.2		92.5	109.3	1.4		1.4	3.6		3.6	5.0	114.3
Ум 10	9.6		9.6	12.0	27.5	61.5		101.0	111.6								111.6

1. Монолитные участки перекрытий замаркированы на листе 58.
2. Монолитные участки Ум1 ÷ Ум8 см. лист 61.

Привязан

Инв. №

ГИП	Иванова		ТП 503-4-40.86 КЖ
Нач. отд.	Рыбкина		
Гл. конст.	Лапкин		Производственный корпус технического обслуживания и текущего ремонта 150 большегрузных автомобилей и автопоездов
Рук. гр.	Хмелькова		
Вед. инж.	Трофимова		Стадия Р; Лист 62; Листов
Инж.	Айзенштат		
Проверил	Трофимова		
Н. контр.	Лапкин		Монолитные участки перекрытий на отм. 4.500, Ум9, Ум10 и спецификация
			Проектный институт №2

Копировал

Формат А4

Инв. № подл. | Подпись и дата | Взамен инв. №

Альбом III

Схема расположения элементов перекрытия в осях „11-13" и „Б-В" на отм. 3.800

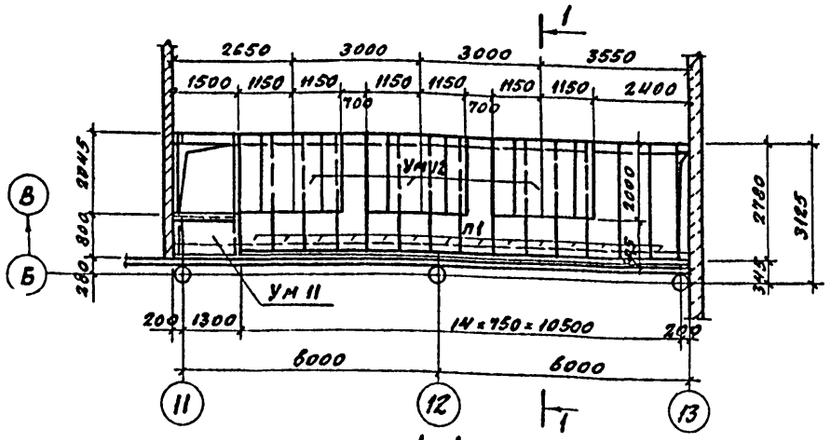

1-1

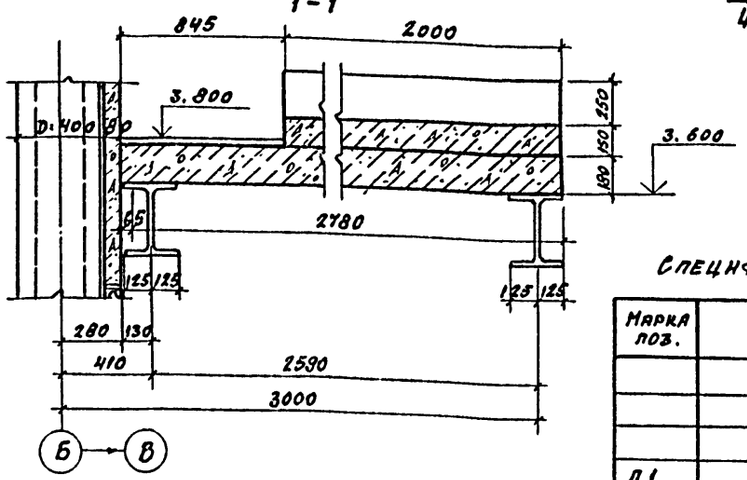

4-4

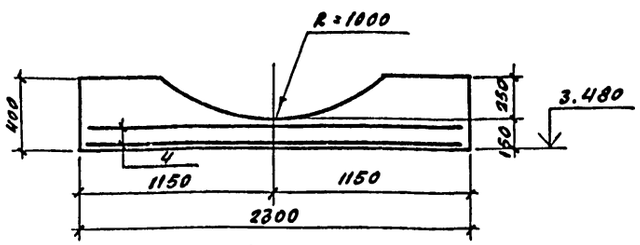

Ум 12

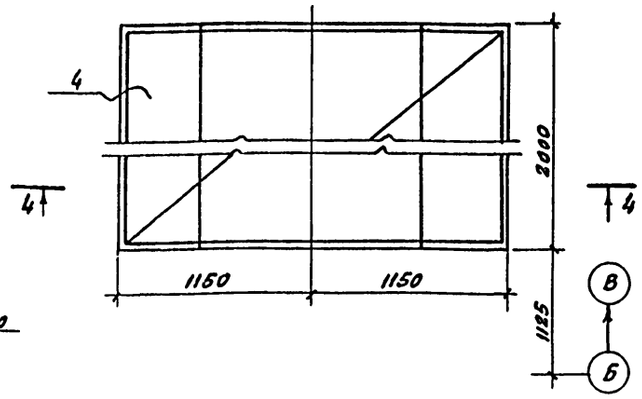

Ум 11

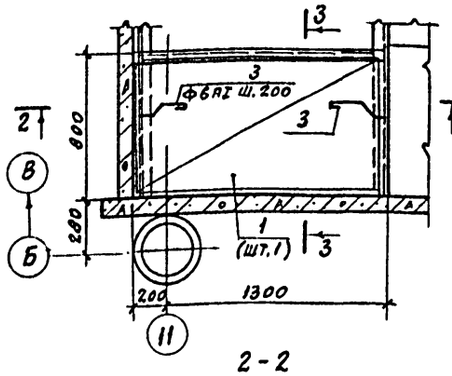

3-3

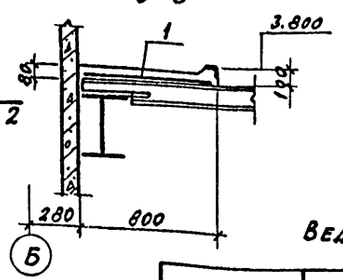

2-2

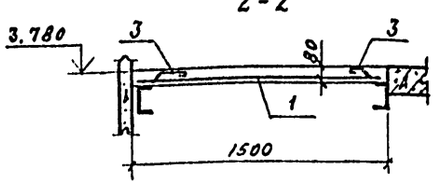

Спецификация монолитных элементов Ум 11, Ум 12

Формат	Зона	Поз.	Обозначение	Наименование	Кол.	Примечание
				Ум 11		
				Сборочные единицы		
				Сетки арматурные		
		1	ГОСТ 23279-78	$C\frac{8АIII-200}{6АI-200}$ 1450×750 $\frac{75}{75}$	1	
				Изделия закладные		
		2	1.400-15, В1. 540-09	МН 548	1.5	м
				Детали		
				ф6АI ГОСТ 5781-82		
		3*		ℓ=420	8	0.1 кг
				Материалы		
				Бетон марки 150		0.1 м³
				Ум 12		
				Сборочные единицы		
				Сетки арматурные		
		4	ГОСТ 23279-78	$C\frac{8АIII-200}{8АIII-200}$ 2250×1950 $\frac{75}{75}$	2	
				Материалы		
				Бетон марки 150		1.7 м²

* поз. 3 - см. ведомость деталей на этом листе

Спецификация к схеме расположения элементов

Марка поз.	Обозначение	Наименование	Кол.	Масса ед.кг.	Примечание
		Перекрытие в осях			
		„11-13" и „Б-В" на отм. 3.800			
		Сборные ж.б. плиты			
П1	КЖИ-57	П24д-5б-а	14	930	
		Монолитные ж.б. элементы			
Ум 11		Ум 11	1		
Ум 12		Ум 12	3		

1. Стальные конструкции перекрытия см. лист КМ-11.
2. Сборные ж.б. плиты перекрытия приварить к стальным балкам не менее чем в двух местах.
3. Стержни поз. 3 приварить к стальным балкам до бетонирования Ум 11.

Ведомость деталей

Поз.	Эскиз
3	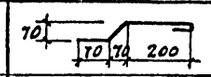

Ведомость расхода стали на элемент, кг

Марка элемента	Изделия арматурные							Изделия закладные							Общий расход
	Арматура класса						Всего	Арматура класса			Прокат марки			Всего	
	А-I			А-III				А-III			ВСт3кп2				
	ГОСТ 5781-82*			ГОСТ 5781-82*				ГОСТ 5781-82*			ГОСТ 8502-71				
	6		Итого	8		Итого		8		Итого	L50×5		Итого		
Ум 11	2.1		2.1	2.3		2.3	4.4	0.5		0.5	5.7		5.7	6.2	10.6
Ум 12			—	12.4		12.4	12.4							—	12.4

ГИП	Иванова	
Нач.отд.	Рыбкина	
Гл.конст.	Лапкин	
Рук.гр.	Хмелькова	
Вед.инж.	Трофимова	
Инж.	Айзенштат	
Проверк.	Трофимова	
Н.контр.	Лапкин	

ТП 503-4-40. 86 КЖ

Производственный корпус технического обслуживания и текущего ремонта 150 большегрузных автомобилей и автопоездов

Стадия	Лист	Листов
Р	63	

Схема расположения элементов перекрытия в осях „11-13" и „Б-В" на отм. 3.800

Проектный институт

Привязан

Инв. №

Инв. № подл. | Подпись и дата | Взамен инв. №

Альбом III

Схема расположения фундаментных блоков и каналов на отм.-0.080

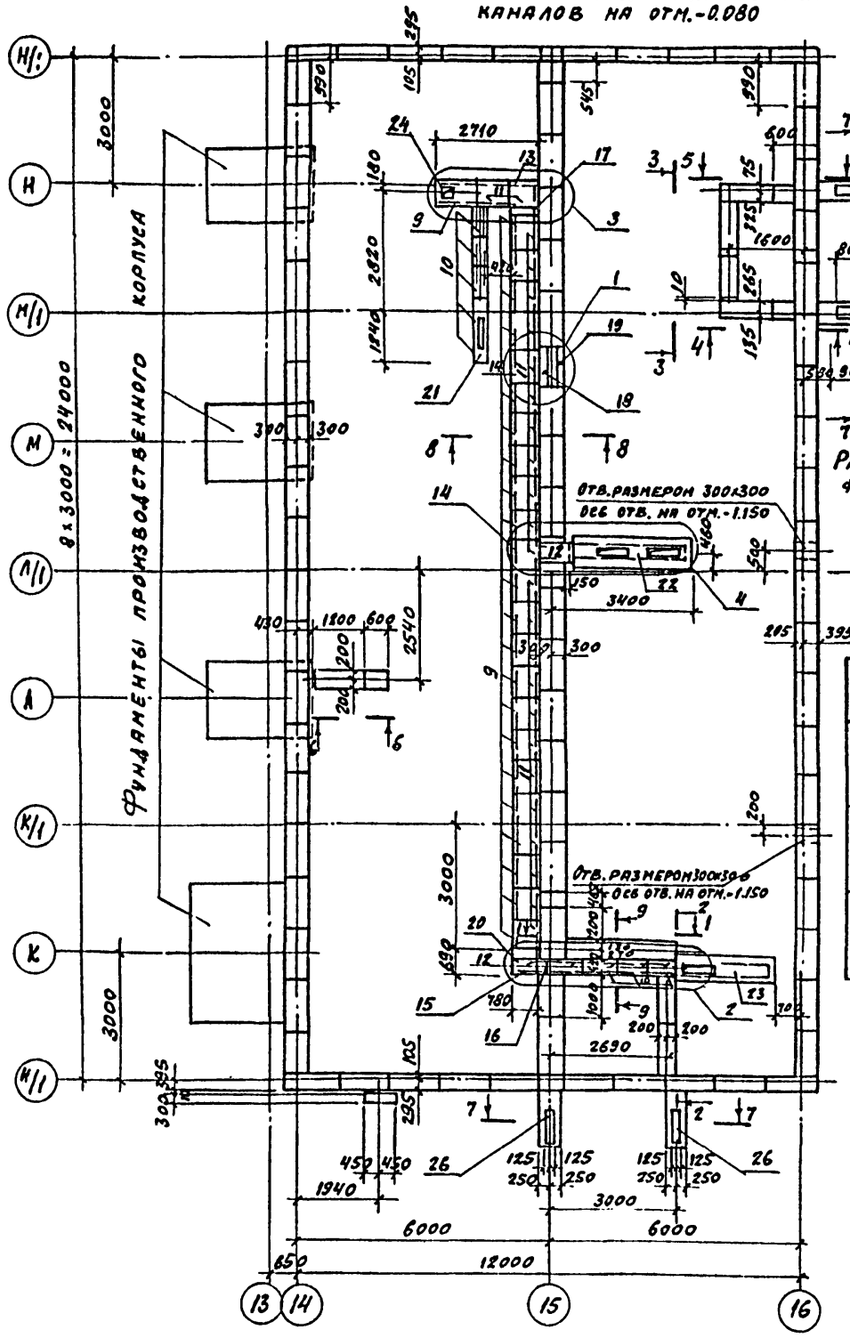

Расчетная схема фундаментов



Таблица нагрузок

Усилия		Наименование $M^н$ тм	$N^н$ т
Ось 14	h=1	0,19	9,08
	h>1	0,23	10,90
Ось 15	h=1	0,02	12,46
	h>1	0,024	14,95
Ось 16	h=1	0,56	8,08
	h>1	0,67	9,70

Схема расположения фундаментных блоков по оси 16

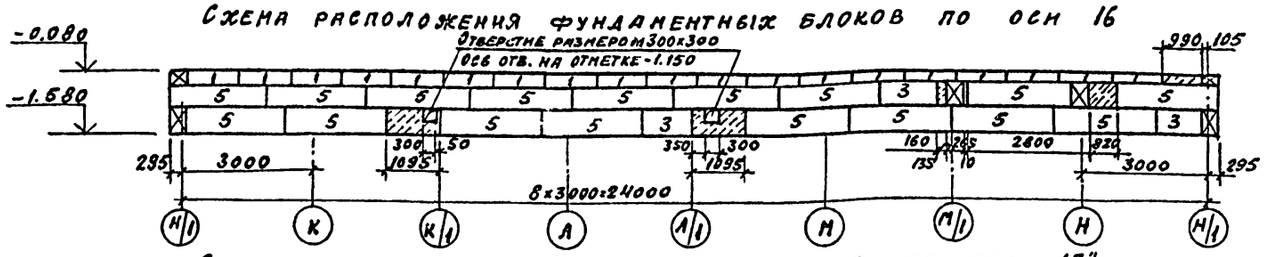

Схема расположения фундаментных блоков по оси „15"

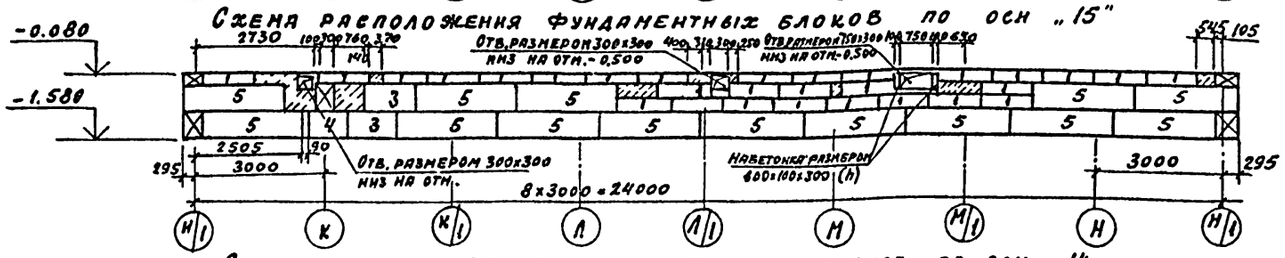

Схема расположения фундаментных блоков по оси 14

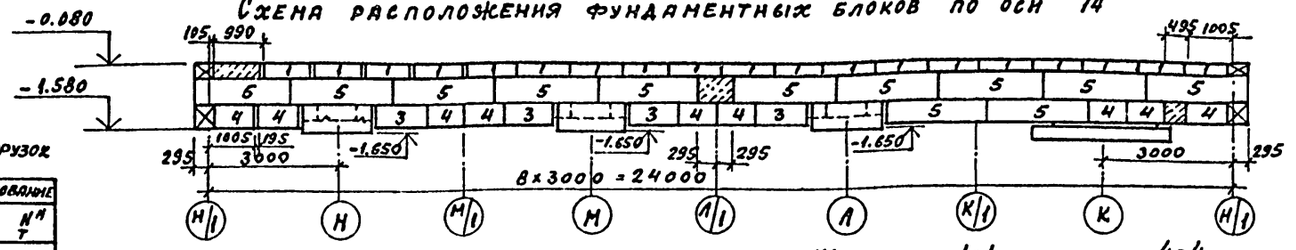

Схема расположения фундаментных блоков по оси H/1



Схема расположения фундаментных блоков по оси H/1

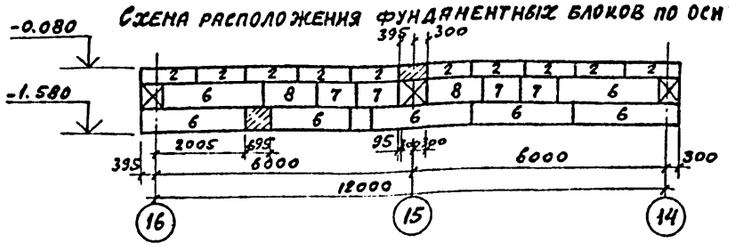

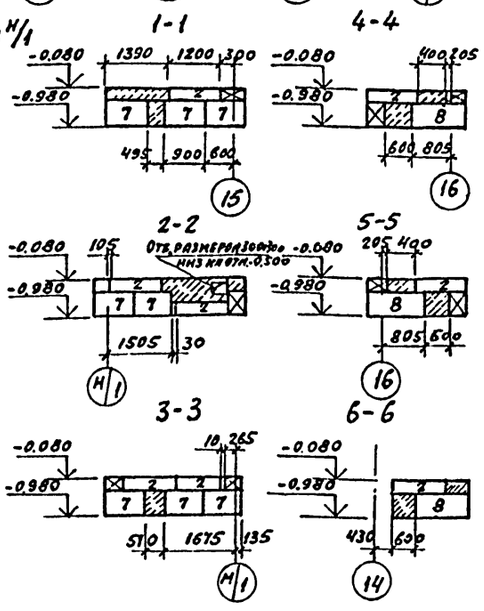

7-7

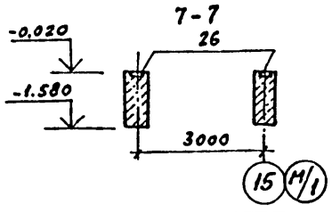

1. За условную отметку 0.000 принята отметка чистого пола производственного корпуса, что соответствует абсолютной отметке
2. Нормативная характеристика грунтов:
нормативный угол внутреннего трения $\varphi^н = 0,49$ рад (28°)
нормативное удельное сцепление $C^н = 2$ кПа (0.02 кг/см²)
модуль деформации нескальных грунтов $E = 14,7$ МПа (150 кг/см²)
плотность грунта $\gamma = 1.8$ т/м³, коэффициент безопасности по грунту Kг=1.

ГИП	Иванова		
Нач.отд.	Рыбкина		
Гл.конст	Лапкин		
Рук.гр.	Хмелькова		
Вед.инж.	Трофимова		
Инженер	Бурдо		
Проверил	Трофимова		
Н.контр.	Лапкин		

ТП 503-4-40. 86 КЖ

Производственный корпус технического обслуживания и текущего ремонта 150 большегрузных автомобилей и автопоездов

Стадия	Лист	Листов
Р	64	

Вспомогательные помещения
Схема расположения фундаментных блоков и каналов

Проектный институт N.2

Привязан

Инв.№

Согласовано: ОБ

Инв.№подл. | Подпись и дата | Взамен инв.№

Копировал: Л

Формат А2

Альбом III

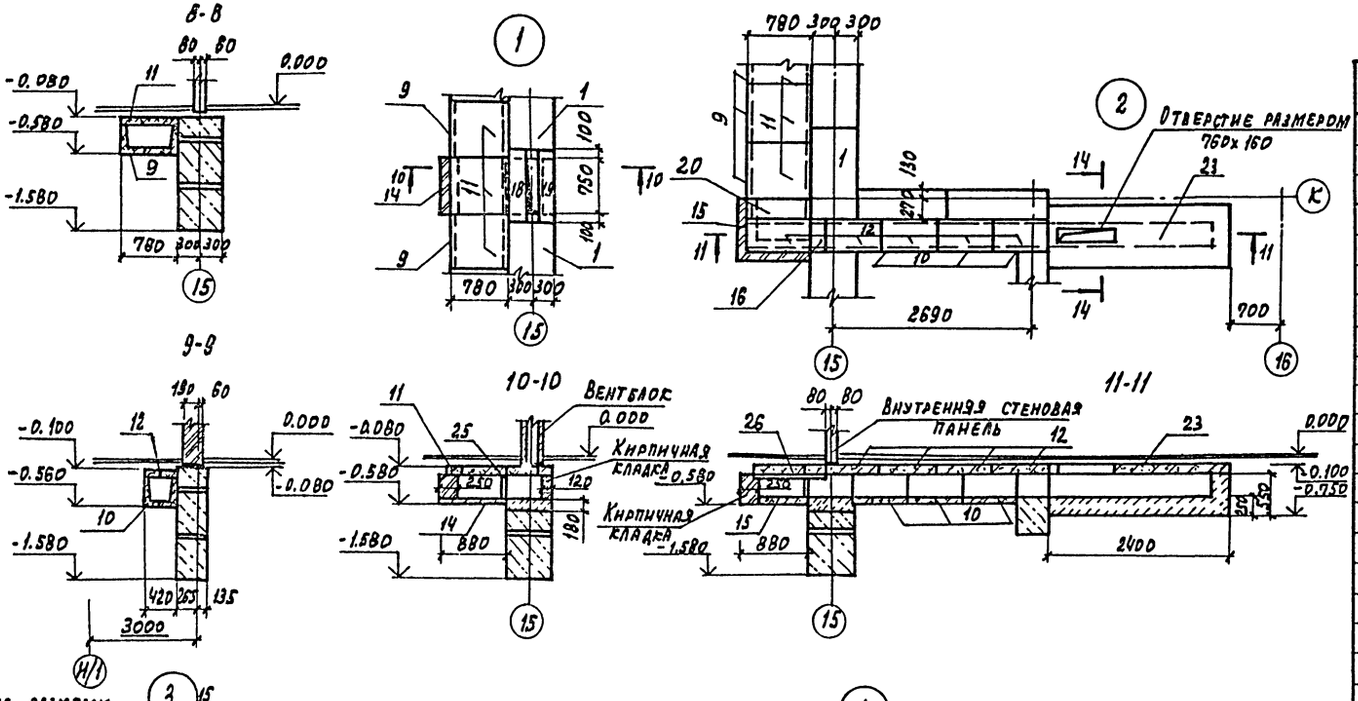

Спецификация к схеме расположения элементов сборных конструкций

Марка поз.	Обозначение	Наименование	Кол.	Масса ед. кг	Примечание
		Фундаментные блоки			
1	ГОСТ 13579-78	ФБС 12.6.3-Т	67	480	
2	ГОСТ 13579-78	ФБС 12.4.3-Т	28	310	
3	ГОСТ 13579-78	ФБС 12.6.6-Т	9	960	
4	ГОСТ 13579-78	ФБС 9.6.6-Т	10	580	
5	ГОСТ 13579-78	ФБС 24.6.6-Т	43	1960	
6	ГОСТ 13579-78	ФБС 24.4.6-Т	14	1300	
7	ГОСТ 13579-78	ФБС 9.4.6-Т	15	970	
8	ГОСТ 13579-78	ФБС 12.4.6-Т	7	640	
		Лотки каналов			
9	3.006.1-2/82 в. 1-1	Л3д-8	22	190	
10	3.006.1-2/82 в. 1-1	Л1д-8	8	110	
		Плиты каналов			
11	3.006.1-2/82 в. 1-2	ПБд-15б	25	170	
12	3.006.1-2/82 в. 1-2	П2-15б	8	80	
		Монолитные участки			
13	Лист 66	УМ1	1		
14	Лист 66	УМ2	2		
15	Лист 66	УМ3	1		
16	Лист 66	УМ4	1		
17	Лист 66	УМ5	1		
18	Лист 66	УМ6	1		
19	Лист 66	УМ7	1		
20	Лист 66	УМ8	1		
21	Лист 66	УМ9	1		
22	Лист 66	УМ10	1		
23	Лист 66	УМ11	1		
24	Лист 66	УМ12	1		
		Изделие закладное			
25	ГОСТ 8509-72	∠63×5	5пм	5,72 кг	
26	КЖИ-88	МН11	4		

ГИП	Иванова		ТП 503-4-40.86 КЖС
Нач.отд.	Рыбкина		Производственный корпус технического обслуживания и текущего ремонта 150 большегрузных автомобилей-автопоездов
Гл.конст.	Лапкин		
Рук.гр.	Хмелькова		
Вед.инж.	Трофимова		Стадия Р, Лист 65, Листов
Инженер.	Бурдо		
Провер.	Трофимова		Вспомогательные помещения. Схема расположения сборных элементов. Блоков и каналов.
Н.контр.	Лапкин		Проектный институт

Привязан

Инв. №

Инв. № подл. | Подпись и дата | Взам. инв. №

Альбом III

Ум 1

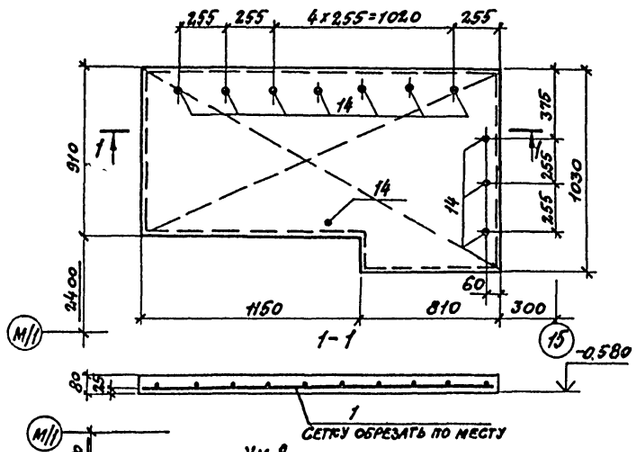

Ум 2

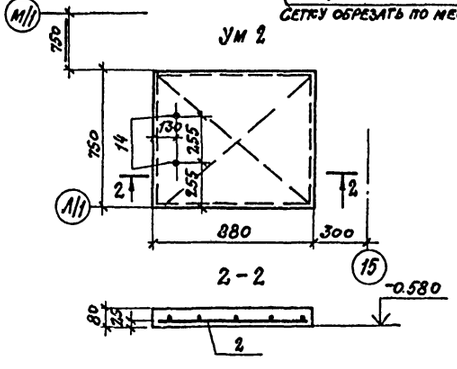

Ум 3

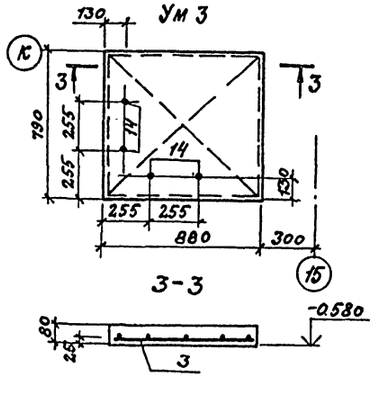

Ум 4

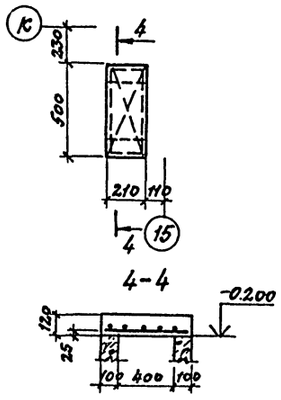

Ум 5

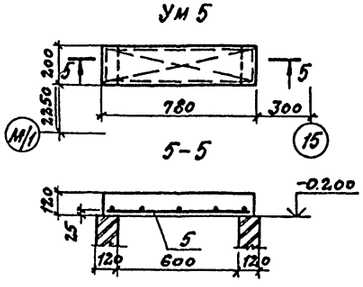

Ум 6

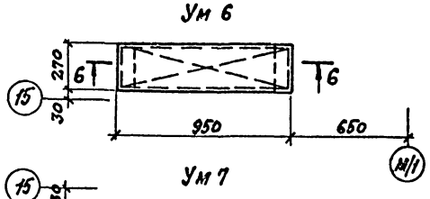

Ум 7

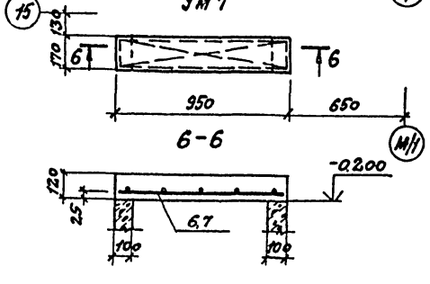

Ум 8

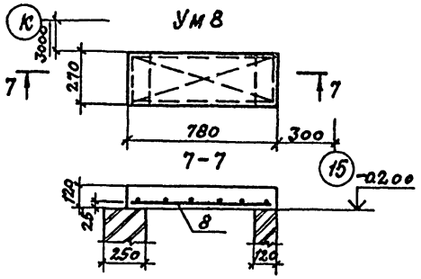

Ум 9

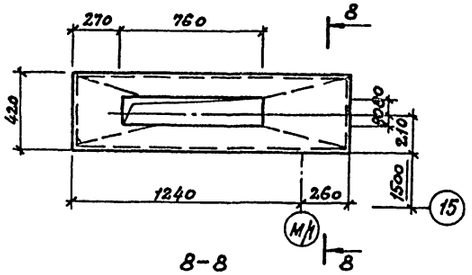

Ум 10

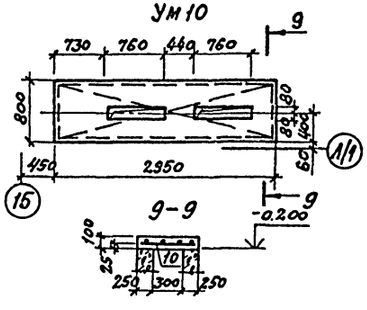

Ум 11

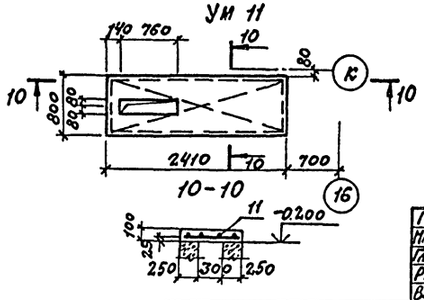

Ум 12

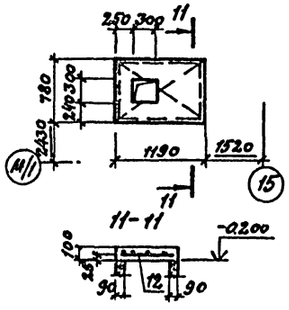

1. Схему расположения монолитных участков см. листы 64, 65.
2. Данный лист смотреть совместно с листом 67.

ГИП	Иванова		ТП 503-4-40.86		КЖ
Нач.отд.	Рыбкина				
Гл.констр.	Лапкин		Производственный корпус технического оборудования и текущего ремонта 150 большегрузных автомобилей и автопоездов		
Рук.гр.	Хмелькова				
Вед.инж.	Трофимова				
Инженер	Бурдо			Стадия	Лист	Листов
Проверил	Трофимова			Р	66	
Н.контр.	Лапкин					
Привязан			Вспомогательные помещения. Монолитные участки Ум 1 ÷ Ум 12	Проектный институт №2		
Инв.№						

Инв.№ подл. | Подпись и дата | Взам.инв.№

Альбом III

Спецификация монолитных участков Ун 1 ÷ Ун 12

Формат	Зона	Поз.	Обозначение	Наименование	Кол.	Примеч.
				Участок монолитный Ун1		
				Сборочные единицы		
		1	ГОСТ 8478-81	Сетка арматурная С $\frac{10AI-100}{10AI-100}$ 1340×1340 $\frac{50}{50}$	1	23,6 кг
		14	ГОСТ 5781-82*	Изделие закладное ФбАI, с:140	10	0,03 кг
				Материал		
				Бетон марки 200	0,15 м³	
				Участок монолитный Ун2		
				Сборочные единицы		
		2	ГОСТ 8478-81	Сетка арматурная С $\frac{10AI-100}{10AI-100}$ 790×330 $\frac{45}{65}$	1	7,5 кг
		14	ГОСТ 5781-82*	Изделие закладное ФбАI, с:140	2	0,01 кг
				Материал		
				Бетон марки 200	0,05 м³	
				Участок монолитный Ун3		
				Сборочные единицы		
		3	ГОСТ 8478-81	Сетка арматурная С $\frac{10AI-100}{10AI-100}$ 730×700 $\frac{415}{50}$	1	6,9 кг
		14	ГОСТ 5781-82*	Изделие закладное ФбАI, с:140	4	0,01 кг
				Материал		
				Бетон марки 200	0,04 м³	
				Участок монолитный Ун4		
				Сборочные единицы		
		4	ГОСТ 8478-81	Сетка арматурная С $\frac{10AI-100}{10AI-100}$ 400×190 $\frac{50}{415}$	1	1,4 кг
				Материал		
				Бетон марки 200	0,01 м³	
				Участок монолитный Ун5		
				Сборочные единицы		
		5	ГОСТ 8478-81	Сетка арматурная С $\frac{10AI-100}{10AI-100}$ 760×180 $\frac{30}{410}$	1	1,8 кг
				Материал		
				Бетон марки 200	0,03 м³	
				Участок монолитный Ун6		
				Сборочные единицы		
		6	ГОСТ 8478-81	Сетка арматурная С $\frac{10AI-100}{10AI-100}$ 330×250 $\frac{65}{85}$	1	3,3 кг
				Материал		
				Бетон марки 200	0,03 м³	

Формат	Зона	Поз.	Обозначение	Наименование	Кол.	Примеч.
				Участок монолитный Ун7		
				Сборочные единицы		
		7	ГОСТ 8478-81	Сетка арматурная С $\frac{10AI-100}{10AI-100}$ 830×250 $\frac{65}{85}$	1	2,1 кг
				Материал		
				Бетон марки 200	0,03 м³	
				Участок монолитный Ун8		
				Сборочные единицы		
		8	ГОСТ 8478-81	Сетка арматурная С $\frac{10AI-100}{10AI-100}$ 760×250 $\frac{20}{85}$	1	2,6 кг
				Материал		
				Бетон марки 200	0,03 м³	
				Участок монолитный Ун9		
				Сборочные единицы		
		9	КЖИ-68	Сетка арматурная С41	1	5,8 кг
				Материал		
				Бетон марки 200	0,05 м³	
				Участок монолитный Ун10		
				Сборочные единицы		
		10	КЖИ-67	Сетка арматурная С23	1	10,6 кг
				Материал		
				Бетон марки 200	0,19 м³	
				Участок монолитный Ун11		
				Сборочные единицы		
		11	КЖИ-68	Сетка арматурная С42	1	16,3 кг
				Материал		
				Бетон марки 200	0,15 м³	
				Участок монолитный Ун12		
				Сборочные единицы		
		12	КЖИ-63	Сетка арматурная С11	1	5,6 кг
				Материал		
				Бетон марки 200	0,07 м³	

Ведомость расхода стали на элемент, кг.

Марка элемента	Изделия арматурные						
	Арматура класса						Всего
	AI				AIII		
	ГОСТ 5781-82*				ГОСТ 5781-82*		
	ф6	ф10		Итого	ф10	Итого	
Ун 1	0,03	23,6		23,63			23,63
Ун 2	0,01	7,5		7,51			7,51
Ун 3	0,01	6,9		6,91			6,91
Ун 4		1,4		1,4			1,4
Ун 5		1,8		1,8			1,8
Ун 6		3,3		3,3			3,3
Ун 7		2,1		2,1			2,1
Ун 8		2,6		2,6			2,6
Ун 9					5,8	5,8	5,8
Ун 10					10,6	10,6	10,6
Ун 11					16,3	16,3	16,3
Ун 12					5,6	5,6	5,6

Данный лист смотреть совместно с листом 66.

Привязан

Инв. №

ГИП	Иванова		ТП 503-4-40.86 КЖ
Нач.отд.	Рыбкина		Производственный корпус технического обслуживания и текущего ремонта 150 большегрузных автомобилей и автопоездов
Гл.конст.	Лапкин		
Рук.гр.	Хмелькова		Стадия Р; Лист 67; Листов
Вед.инж.	Трофимова		
Инженер	Бурдо		Вспомогательные помещения. Спецификация монолитных участков Ун1÷Ун12
Проверил	Трофимова		Проектный институт №2
Н.контр.	Лапкин		

Копировал:

Формат А3

Инв.№ подл. | Подпись и дата | Взам. инв.№

Альбом III

Схема расположения плит покрытия

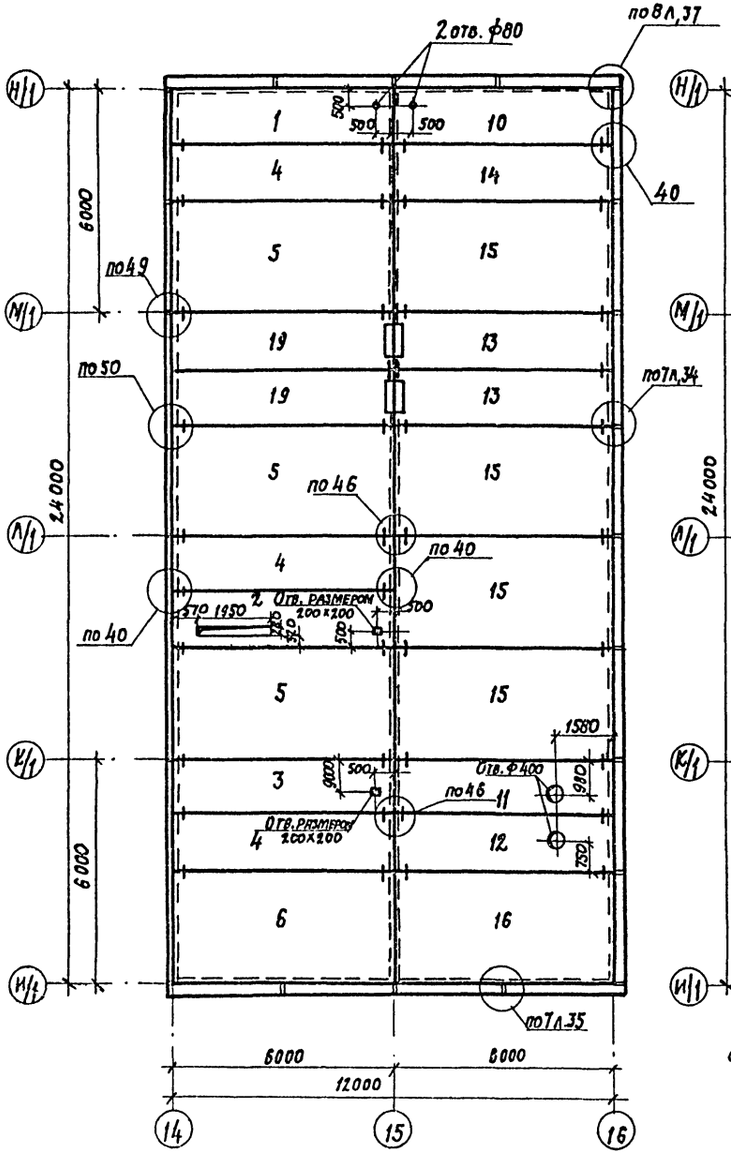

Схема расположения плит перекрытия

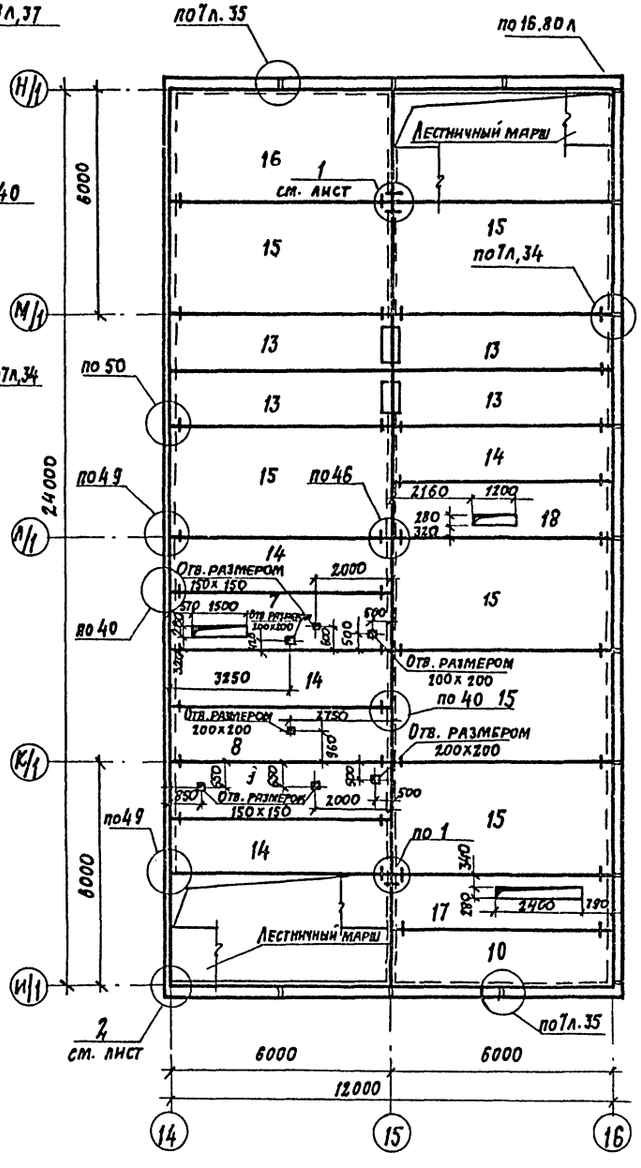

Спецификация групповая к схемам расположения элементов сборных конструкций.

Марка, поз.	Обозначение	Наименование	Кол. на исполн. 1 эт.	2 эт.	Всего	Масса ед. кг	Примечание
		Ж.Б. панели покрытия и перекрытия					
1	1.090.1-1 5-1.3000-13	ПК 60.15-8 АтVт-1		1	1	2595	
2	КЖИ-47	ПР 60.15-8 АтVт а		1	1	2595	
3	КЖИ-48	ПР 60.15-8 АтVт б		1	1	2595	
4	1.090.1-1 5-1.3000-06	ПК 60.15-8 АтVт		3	3	2767	
5	1.090.1-1 5-1.4000-02	ПК 60.30-8 АтVт		3	3	5322	
6	1.090.1-1 5-1.4000-08	ПК 60.30-8 АтVт-1		1	1	5322	
7	КЖИ 47	ПР 60.15-6 АтVт а	1		1	2595	
8	КЖИ 48	ПР 60.15-6 АтVт б	1		1	2595	
9	КЖИ 48	ПР 60.15-6 АтVт в	1		1	2595	
10	1.090.1-1 5-1.3000-12	ПК 60.15-6 АтVт-1	1	1	2	2595	
11	КЖИ 50	ПР 60.15-6 АтVт г		1	1	2595	
12	КЖИ 50	ПР 60.15-6 АтVт д		1	1	2595	
13	1.090.1-1 5-1.7000-02	ПР 60.15-6 АтVт-3	4	2	6	2572	
14	1.090.1-1 5-1.3000-05	ПК 60.15-6 АтVт	1	4	5	2595	
15	1.090.1-1 5-1.4000-01	ПК 60.30-6 АтVт	6	4	10	5322	
16	1.090.1-1 5-1.4000-07	ПК 60.30-6 АтVт-1	1	1	2	5322	
17	КЖИ 50	ПР 60.15-6 АтVт е	1		1	2595	
18	КЖИ 50	ПР 60.15-6 АтVт ж	1		1	2595	
19	1.090.1-1 5-1.7000-03	ПР 60.15-8 АтVт-3		2	2	2572	
		Соединительные изделия					
	12.011.200	МС-5			109	0,18	
	12.011.150	МС-17			34	0,13	
	1.090.1-1 8-1 07	МС-20			14	0,24	
	1.090.1-1 8-1 07-01	МС-21			15	0,30	
	1.090.1-1 8-1 10-01	МС-30			1	0,53	

1. Замаркированные узлы приняты по серии 1.090.1-1 в. 7-1.
2. Временная нормативная равномерно-распределенная нагрузка на перекрытие - 2.00 кПа. (200 кг/м²)

Согласовано: НК ОВ; Грачева; Лопаева

Инв. № подл. | Подпись и дата | Взамен инв. №

Гип	Иванова	
Нач. отд.	Рыбкина	
Гл. конст.	Лапкин	
Рук. гр.	Хмелькова	
Вед. инж.	Трофимова	
Инженер	Бурдо	
Проверил.	Трофимова	
Н. контр.	Лапкин	

ТП 503-4-40.86 КЖ

Производственный корпус технического обслуживания и текущего ремонта 150 большегрузных автомобилей и автопоездов

Стадия	Лист	Листов
Р	68	

Вспомогательные помещения схемы расположения плит перекрытия и покрытия

Проектный институт №2

Привязан

Инв. №

Альбом III

Схема расположения наружных и внутренних стеновых панелей и вентблоков 1-го этажа

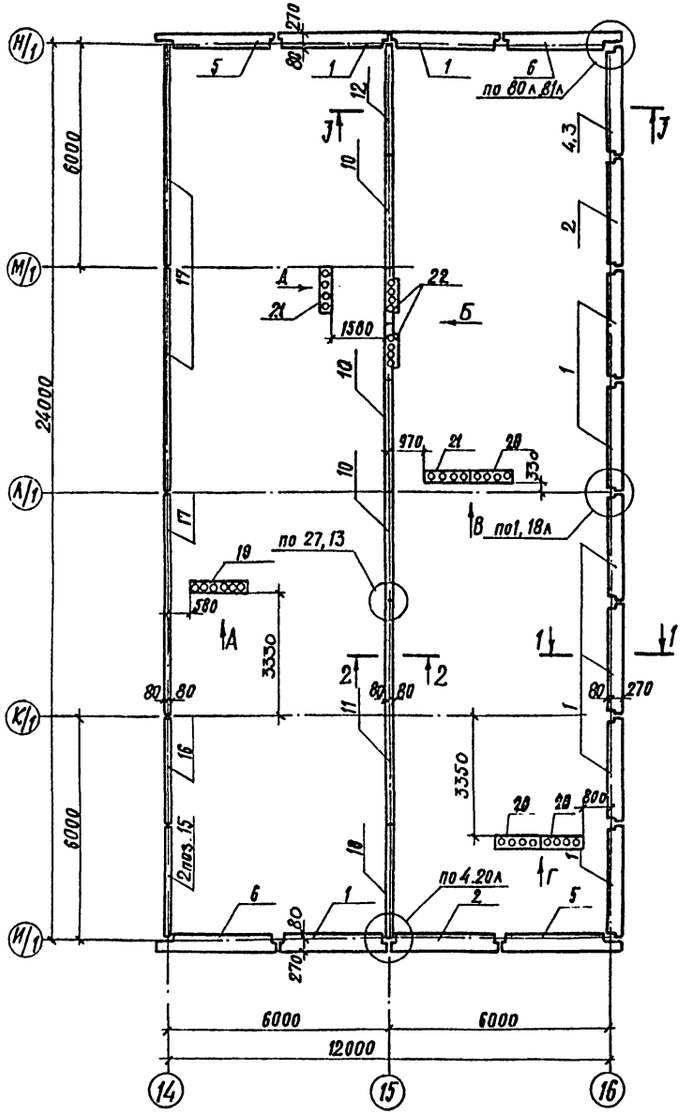

Схема расположения наружных и внутренних стеновых панелей и вентблоков 2-го этажа

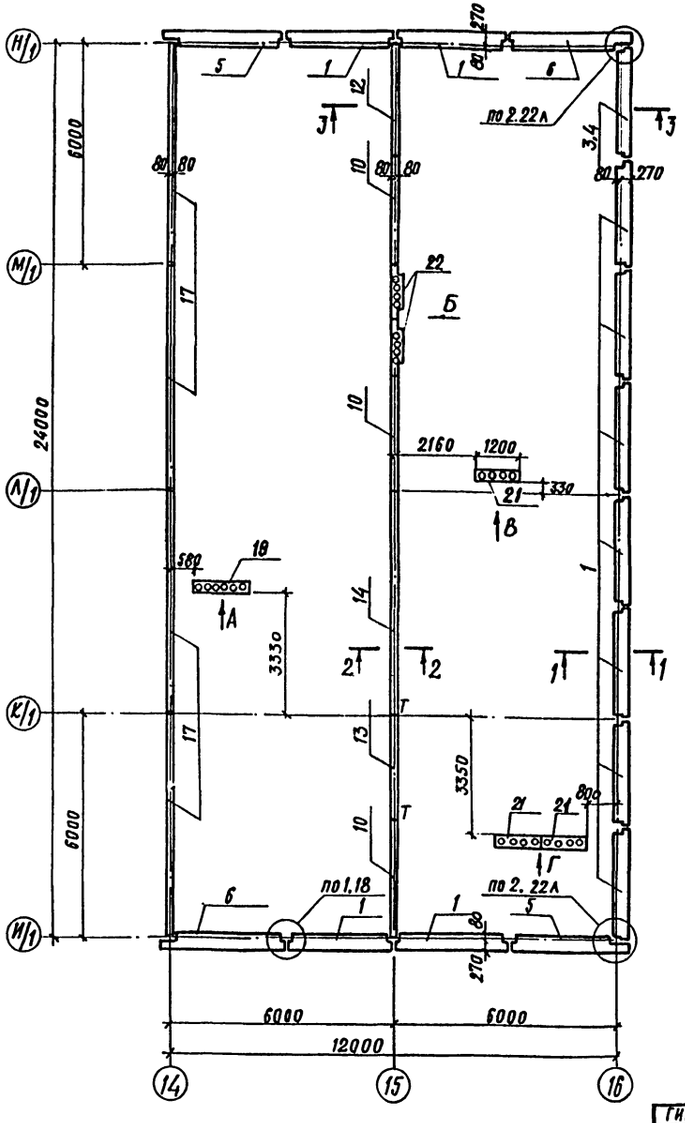

Схема расположения парапетных стеновых панелей

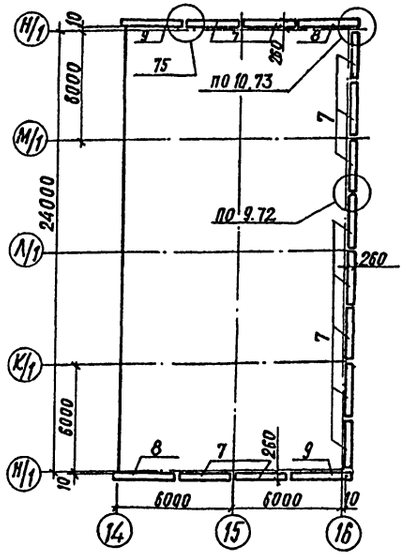

Схема расположения козырьков

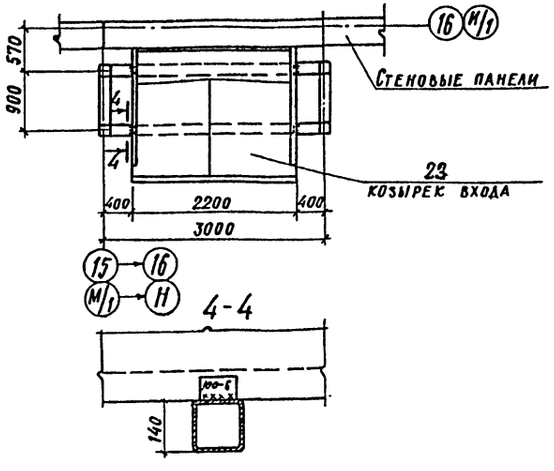

1. Замаркированные узлы приняты по серии 1.090.1-1 7-1.
2. Спецификации к схемам расположения элементов сборных конструкций см. лист 70

ГИП	Иванова		ТП 503-4-40.86 КЖЕ
Нач.отд.	Рыбкина		Производственный корпус технического обслуживания и текущего ремонта 150 большегрузных автомобилей и автопоездов
Гл.конст.	Лапкин		
Рук.гр.	Хмелькова		
Вед.инж.	Трофимова		
Инж.	Бурдо		Стадия Р; Лист 69; Листов
Провер.	Трофимова		
Н.контр.	Лапкин		Вспомогательные помещения. Схемы расположения наружных внутренних парапетных панелей, вентблоков, козырьков
			Проектный институт №2

Привязан

Инв.№

Инв.№ подл. | Подпись и дата | Взам.инв.№

Спецификация к схеме расположения элементов сборных конструкций

Марка, поз.	Обозначение	Наименование	Кол.	Масса ед.кг	Примечание
		Наружные стеновые панели			
1	КЖИ-46	5ПСО30.30.3,5-П-2	20	1960	
2	1.090.1-1.2-6.13-04	3ПСД30.30.3,5-П-2	2	2150	
3	1.090.1-1.2-6.20	ПС30.30.3,5-П	1	3080	
4	1.090.1-1.2-6.22	ПС30.15.3,5-П	2	1520	
5	1.090.1-1.2-6.26	2ПС35.30.3,5-П	4	3090	
6	1.090.1-1.2-6.23	1ПС33.30.3,5-П	4	3090	
		Парапетные стеновые панели			
7	1.090.1-1.2-1.8000-02	ПСП 30.10.2,6-П	12	780	
8	КЖИ-46	2ПСП33.10.2,6-П	2	850	
9	1.090.1-1.2-1.8000-10	1ПСП 33.10.2,6-П	2	850	
		Внутренние стеновые панели			
10	1.090.1-1.4-4 05-02	ПВП 30.27.13-1Т	6	2140	
11	1.090.1-1.4-4 01	ПВ 60.27-1Т	1	6550	
12	1.090.1-1.4-4 01-02	ПВ 30.27-1Т	3	3280	
13	КЖИ-44	ПВП 30.27.10-1Т-а	1	2440	
14	КЖИ-44	ПВ 60.27-1Т-а	1	6550	
15	1.090.1-1.4-4.21	ПВ 30.15-1Т	2	1830	
16	1.090.1-1.4-4.19	ПВР 30.30 15-3Т	1	2250	
17	1.090.1-1.4-4.14-03	ПВ 60.30-1Т	7	7380	
18	1.090.1-1.4-4 10-02	ПВР 30.27.15-3Т	1	1790	

Спецификация к схеме расположения элементов сборных конструкций

Марка, поз.	Обозначение	Наименование	Кол.	Масса ед.кг	Примечание
		Вентблоки			
19	1.034.1-1.1-1-11	В15.30	2	1969	
20	1.034.1-1.1-1-10	В 12.30	3	1685	
21	1.034.1-1.1-1-05	В12.28	4	1572	
22	1.034.1-1.1-2-01	ВН15.30	4	1683	
		Козырек входа			
23	КЖИ-45	КВ22-2а	2		
		Соединительные изделия			
	12.011.400	МС1	28	0,36	
	1.090.1-1.8-1 01	МС2	28	0,42	
	1.090.1-1 8-1 02	МС3	44	0,25	
	12.011.200	МС5	28	0,18	
	1.090.1-1 8-1 01-01	МС6	12	0,29	
	1.090.1-1 8-1 04	МС7	12	0,21	
	40.6.070.140	МС8	17	0,26	
	12.011.260	МС9	10	0,23	
	22.090.300	МС16	24	6,3	
	60.6.070.290	МС18	1	0,82	
	1.090.1-1 8-1 09	МС25	18	0,75	
	1.090.1-1 8-1 09-01	МС26	4	1,2	
	60.6.070.100	МС27	4	0,47	
	75.75.8.080.170	МС28	2	1,53	
	1.090.1-1 8-1 10	МС29	1	0,48	

Монтажные узлы следует выполнять в строгом соответствии с материалами серии 1.090.1-1.7-1 с соблюдением требований СНиП III-16-80 и СН 420-71.

Качественное выполнение узлов обеспечивает теплотехнические свойства и гидроизоляцию стыков наружных стен, совместную работу конструкций, прочность и устойчивость отдельных элементов и здание в целом.

Последовательность основных работ по установке стыков:

1. Устанавливаются панели наружных стен, производится проклейка стыков со стороны помещения и установка утепляющих пакетов;
2. Монтируются панели внутренних стен, вентблоки, перегородки, производится установка и приварка всех соединительных элементов в соответствии с узлами серии 1.090.1-1.7-1.
3. С уровня перекрытия производится заполнение вертикальных швов между панелями стен с обязательным виброуплотнением.

Панели стен устанавливаются на растворе М100. Все сварные работы выполнять в соответствии с указаниями СН 393-78 и ГОСТ 5264-80.

Монтаж второго этажа допускается только после того, как бетон омоноличивания стыков первого этажа набрал 70% проектной прочности.

ГИП	Иванова		ТП 503-4-40.86 -КЖ
Нач.отд.	Рыбкина		Производственный корпус технического обслуживания и текущего ремонта 150 большегрузных автомобилей и автопоездов
Гл.конст.	Лапкин		
Рук.гр.	Хмелькова		Стадия Р; Лист 70; Листов
Вед.инж.	Трофимова		
Инж.	Бурдо		Вспомогательные помещения. Схемы расположения наружных и внутренних парапетных панелей и вентблоков. Козырьков. Спецификация
Провер.	Трофимова		Проектный институт №2
Н.контр.	Лапкин		

Привязан

Инв. №

Инв. № подл. | Подпись и дата | Взам. инв. №

1-1

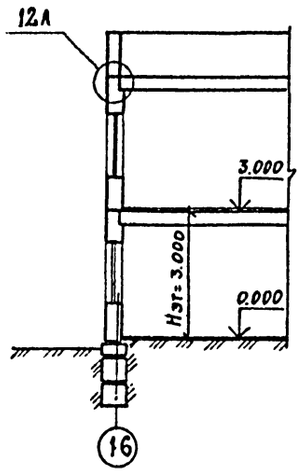

2-2

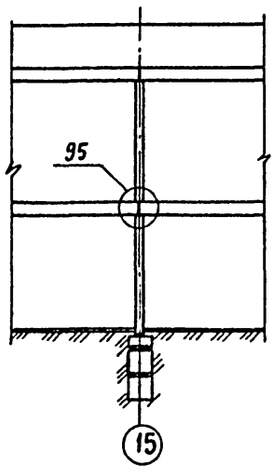

3-3

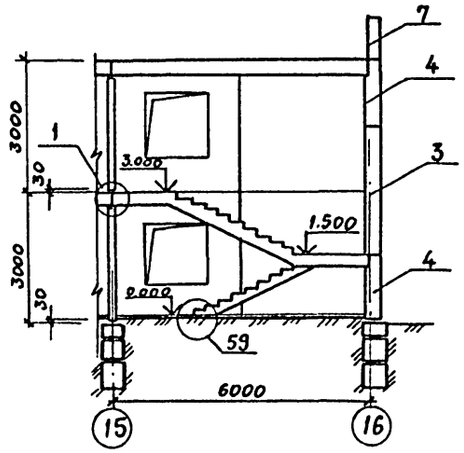

Вид А

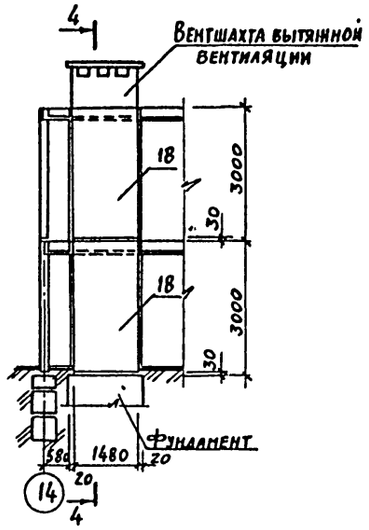

Вид Б

4-4

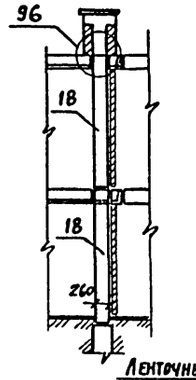

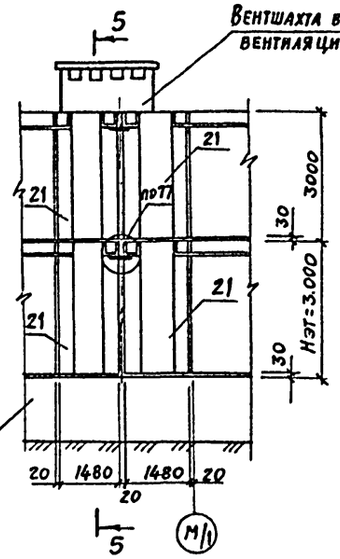

5-5

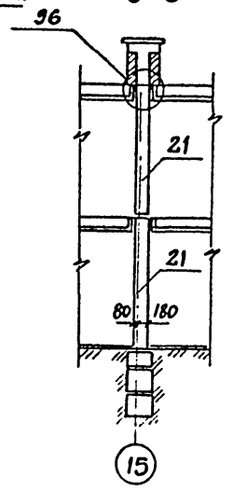

Вид В

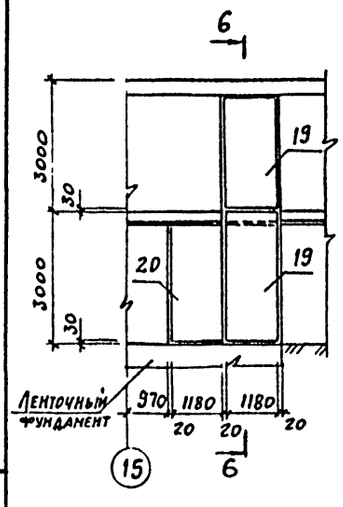

Б-Б

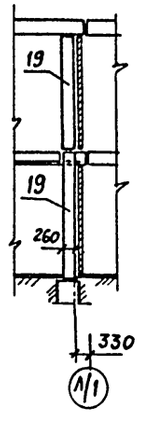

Вид Г

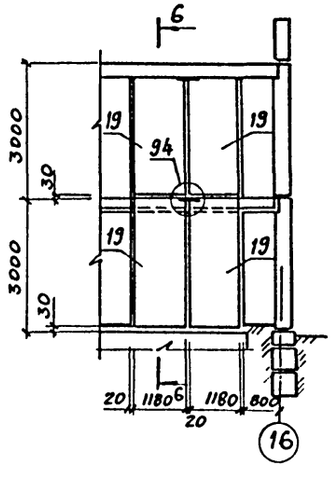

Вид Д

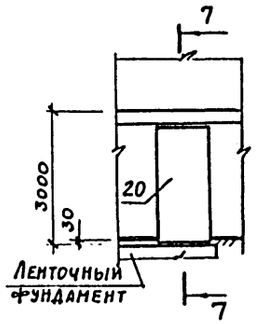

7-7

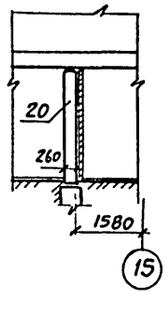

Сечения 1-1 : 3-3, виды А, Б, В, Г, Д замаркированы на листе 69

ГИП	Иванова		ТП 503-4-40.86 КЭЖ
Нач.отд.	Рыбкина		Производственный корпус технического обслуживания и текущего ремонта 150 большегрузных автомобилей и автопоездов
Гл.конс.	Лапкин		
Рук.гр.	Хмелькова		Стадия Р; Лист 71; Листов
Вед.инж.	Трофимова		Вспомогательные помещения. Схемы расположения наружных и внутренних панелей и вентблоков. Разрезы 1-1, 2-2. Виды А, Б, В, Г, Д
Инженер	Бурдо		Проектный институт № 2
Провер.	Трофимова		
Н.контр	Лапкин		

Привязан

Инв.№

Инв.№ подл. | Подпись и дата | Взамен инв.№

Альбом III

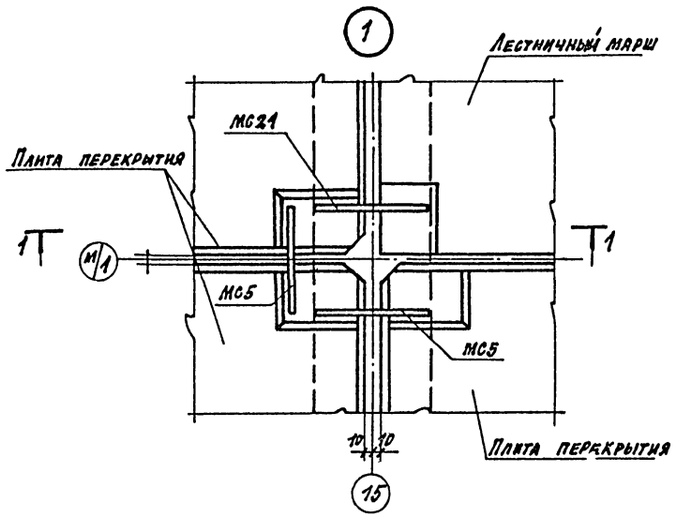

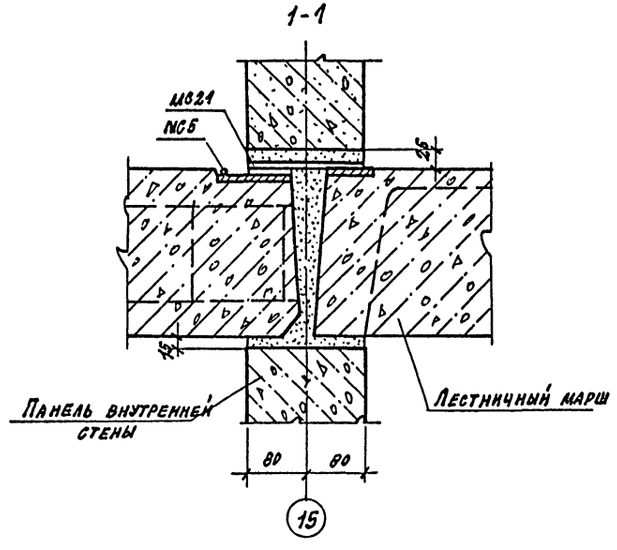

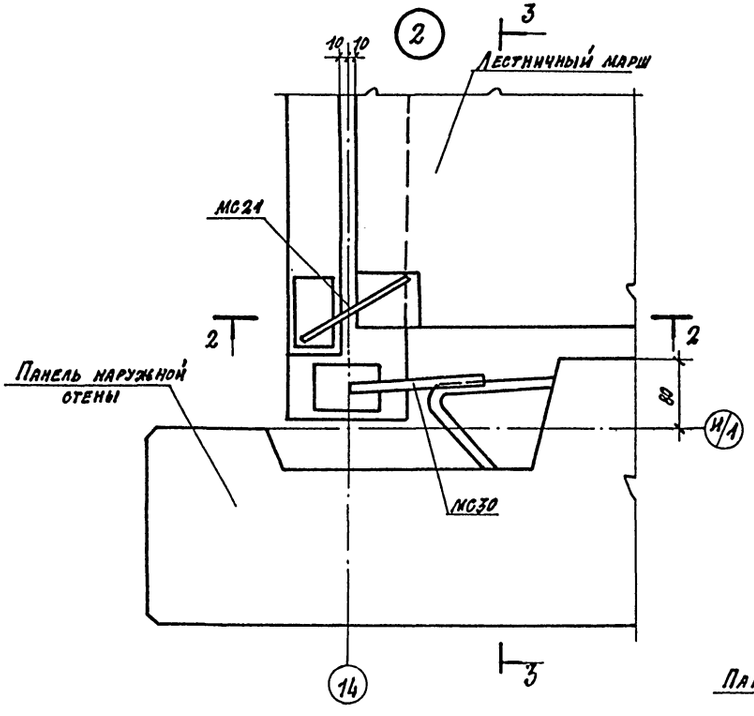

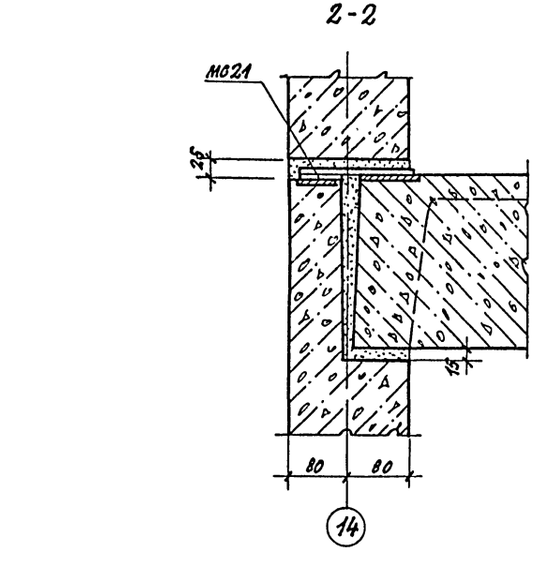

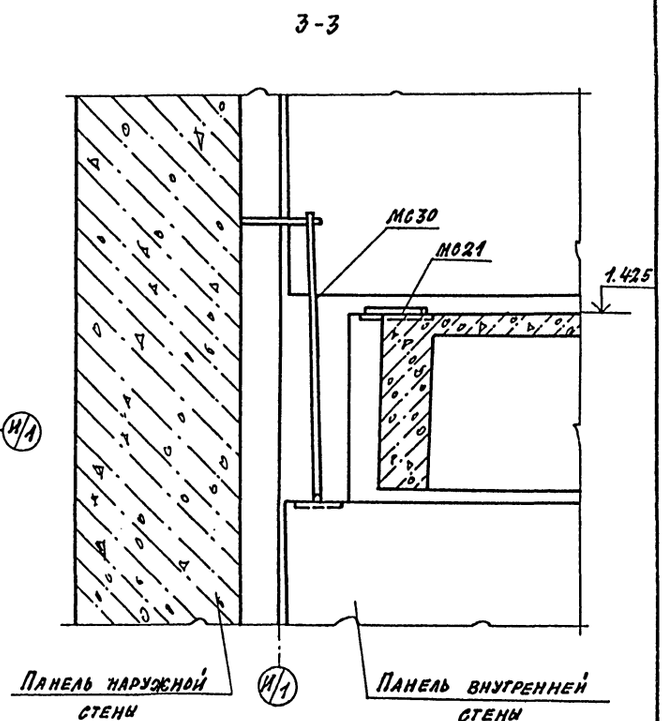

Инв. № подл. | Подпись и дата | Взам. инв. №

				Привязан:	
				Инв. №	

ГИП	Иванова		ТП 503-4-40.86 КЖС			
Нач. отд.	Рыбкина					
Гл. констр.	Лапкин					
Рук. гр.	Емельяков		Производственный корпус технического обслуживания и текущего ремонта 150 большегрузных автомобилей и автопоездов			
Вед. инж.	Трофимова					
Инженер	Бурдо			Стадия	Лист	Листов
Провер.	Трофимова			Р	72	
Н. контр.	Лапкин		Вспомогательные помещения. Схема расположения панелей стен. Элементов козырьков входов. Узлы 1,2	Проектный институт Г2		

Альбом III

Схема расположения элементов лестничной клетки со схемой установки ограждения для 1 ого этажа

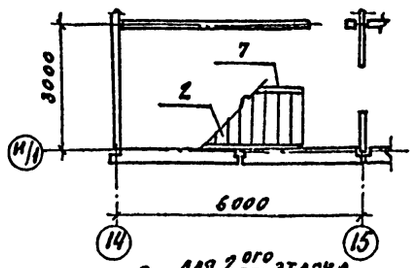

1-1

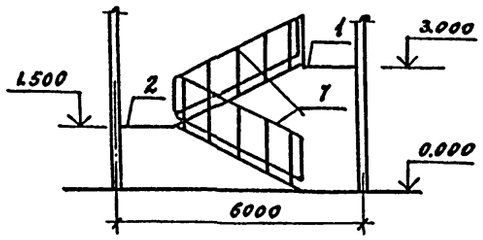

2-2

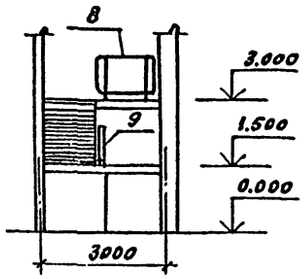

Схема расположения элементов лестничной клетки со схемой установки ограждения для 1 ого этажа

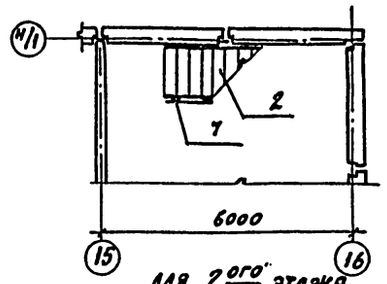

Для 2 ого этажа

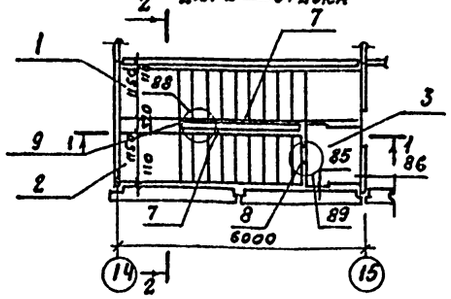

Для 2 ого этажа

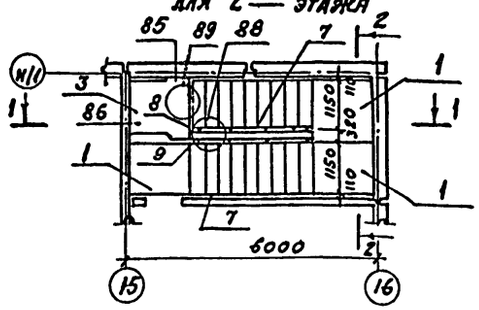

Спецификация к схеме расположения элементов сборных конструкций

Марка поз.	Обозначение	Наименование	Кол.	Масса ед. кг	Примечание
		Ж.б. лестничные марши			
1	1.050.1-2.1-02.0.00.0	ЛМП 60.11.15-5	2	2500	
2	1.050.1-2.1 110.00.0	ЛМП 60.11.15-5-3	2	2500	
		Ж.б. лестничные площадки			
3	1.050.1-2.1 17.0.00.0-10	ЛПП 16.16В	2	770	
		Ж.б. проступи			
4	1.050.1-2.1 18.0.00.0	1ЛН 13.3	36	50	
5	1.050.1-2.18.0.00.0-08	2ЛН 9.5	24	40	
6	1.050.1-2.18.0.00.0-16	2ЛН 9.5В	12	40	
		Металлические			
		ограждения лестниц			
7	1.050.1-2.2 01.0-01	ОМ 15-1	4	36.7	
8	1.050.1-2.2 06.0	ОМВ 14-1	2	21.1	
9	1.050.1-2.2 10.0	ОМД-1	2	2.6	
		Соединительные изделия			
	125.80.10.080.100	МС-34	2	1.1	
	1.090.1-1 8-1 12-01	МС-36	16	0.49	
	1.090.1-1 7-1 108	МС-37	4	0.23	

Узлы смотри серию 1.090.1-1.

Схема расположения проступей лестничных маршей и площадок

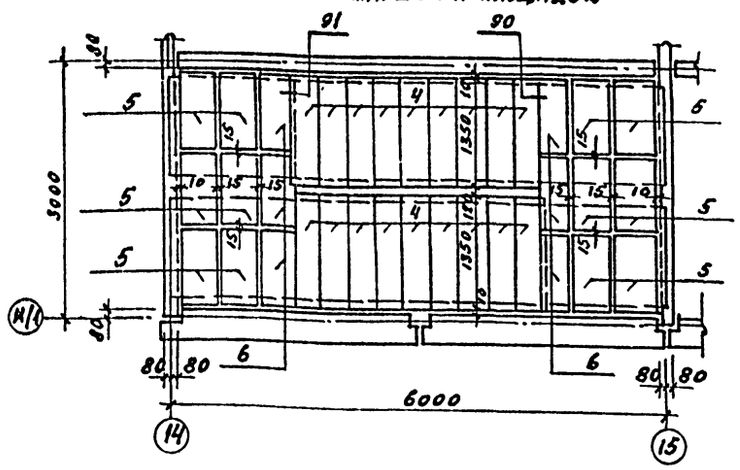

Схема расположения проступей лестничных маршей и площадок

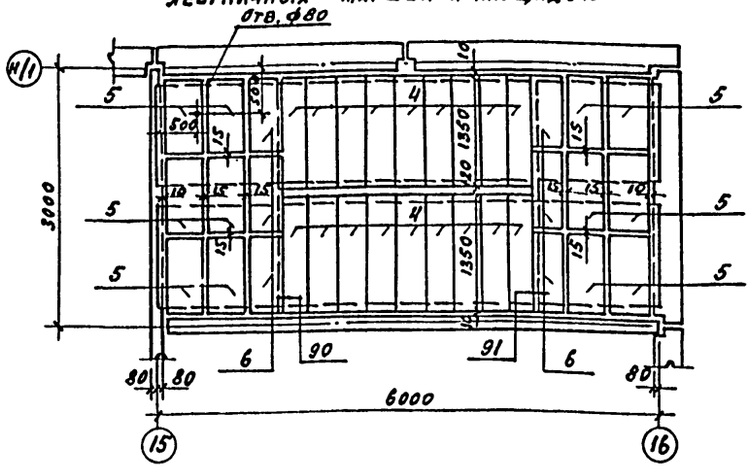

Привязан

Инв. №

ГИП	Иванова		ТП 503-4-40.86 К Ж
Нач. отд.	Рыбкина		Производственный корпус технического обслуживания и текущего ремонта 150 большегрузных автомобилей и автопоездов
Гл. конст.	Лапкин		
Рук. гр.	Хмелькова		Стадия: Р; Лист: 73; Листов:
Рук. гр.	Бурбикина		
Вед. инж.	Трофимова		
Инженер	Бурдо		Схема расположения элементов лестничной клетки с схемой установки ограждения в осях «Н/1» и «14-15»; «Н/1» и «15-16»
Провер.	Трофимова		Проектный институт № 2
Н. контр.	Лапкин		

Инв. № подл. | Подпись и дата | Взам. инв. №

Альбом III

Ведомость рабочих чертежей основного комплекта.

Лист	Наименование	Примечание
1	Общие данные (начало)	
2	Общие данные (продолжение)	
3	Общие данные (продолжение)	
4	Общие данные (окончание)	
5	Схемы расположения подвесных путей к стропильным фермам, элементов штабелера и монорельс в осях „1-4" к „Е-Ж".	
6	Схема расположения подвесных путей к стропильным фермам. Сечения 1-1÷10-10	
7	Схема расположения стальных элементов перекрытия и подвесных путей в осях „1-4" и „Ж-К" на отм. 4.500	
8	Схема расположения стальных элементов перекрытия и подвесных путей в осях „11-13" и „В-Д" на отм. 4.500	
9	Схемы расположения элементов фахверков перегородок в осях „1-4" и „Ж-К", „11-13" и „В-Д" на отм. 4.500.	
10	Схемы расположения лестниц Л1, Л2 и прокладочных поясов	
11	Схемы расположения элементов лестниц Л3, Л4, площадки в осях „11-13" и „Б-В" и кронштейнов для отопительных агрегатов	
12	Схемы расположения элементов перекрытий воздухозаборных камер, перекрытия в осях „11-12" и „И-К", козырьков входов	
13	Монтажные узлы 1÷3	
14	Монтажные узлы 4÷9	
15	Монтажные узлы 10÷17	
16	Монтажные узлы 18÷21	
17	Монтажные узлы 22÷28	
18	Монтажные узлы 29÷37	
19	Монтажные узлы 38÷41	
20	Монтажные узлы 42÷47	
21	Монтажные узлы 48÷53	
22	Монтажные узлы 54÷61	
23	Схемы расположения балок перегородок	

Ведомость ссылочных и прилагаемых документов

Обозначение	Наименование	Примечание
	Ссылочные документы	
Серия 1.450.3-3 в.1	Стальные лестницы, площадки, стремянки и ограждения	
Серия 1.431-20 в.4	Перегородки одноэтажных производственных зданий	
Серия 1.435-11 в.1	Ворота подъемно-поворотные с автоматическим управлением	
Серия 1.464.2-18 в.1	Фонари зенитные с размерами светового проема 2,9×5,9 со стальными переплетами	

1. Рабочие чертежи разработаны для следующих условий строительства.

Расчетная зимняя температура наружного воздуха минус 30°С, скоростной напор ветра - для I географического района, вес снегового покрова - для III географического района.

2. За условную отметку ± 0.000 принята отметка чистого пола производственного корпуса, что соответствует отметке ▭

3. Расчет металлоконструкций произведен в соответствии со следующими нормативными документами: СН и П II-6-74 „Нагрузки и воздействия", СН и П II-23-81 „Стальные конструкции."

4. Все заводские соединения сварные, монтажные-сварные и на болтах нормальной точности.

5. Заводские соединения выполняют автоматической или полуавтоматической сваркой под слоем флюса, монтажные сварные швы - ручной сваркой электродами Э42 по ГОСТ 9476-75.

6. Сварные швы принимать по усилиям в элементах указанным на чертежах проекта. Минимальное усилие для расчета швов - 5,0т

7. Болты принимают нормальной точности по ГОСТ 7795-70*

8. Изготовление и монтаж металлических конструкций производят в соответствии со СН и П III-18-75.

9. Все стальные конструкции должны быть защищены от коррозии согласно СН и П II-28-73*.

Конструкции следует огрунтовать на заводе-изготовителе одним слоем грунтовки ГФ-021 по ГОСТ 25129-82

На монтаже огрунтовать одним слоем грунтовки ТФ-021. и окрасить двумя слоями эмали ПФ-133 (ГОСТ 926-82)

10. В ведомости металлоконструкций по видам профилей учтена масса наплавленного металла в размере 1% от массы профилей.

11. Чертежи марки КМ являются исходным материалом для разработки деталировочных чертежей марки КМД.

Проект разработан в соответствии с действующими нормами и правилами и обеспечивает взрывную и пожарную безопасность при эксплуатации здания (сооружения) при соблюдении предусмотренных проектом мероприятий

Главный инженер проекта [подпись] /Иванова/.

Инв. № подл.	Подпись и дата	Взам. инв. №	

Инв. №		
ГИП	Иванова	[подпись]
Нач. отд.	Рыбкина	[подпись]
Гл. констр.	Лапкин	[подпись]
Рук. гр.	Хмелькова	[подпись]
Вед. инж.	Трофимова	[подпись]
Инж.	Бурдо	[подпись]
Провер.	Трофимова	[подпись]
Н. контр.	Лапкин	[подпись]

Привязан

ТП 503-4-40.86 КМ

Производственный корпус технического обслуживания и текущего ремонта 150 большегрузных автомобилей и автопоездов

Стадия	Лист	Листов
Р	1	23

Общие данные (начало)

Проектный институт Г2

Альбом III

Техническая спецификация металла

Вид профиля и ГОСТ	Марка металла и ГОСТ	Обозначение и размер профиля, мм	№ по порядку	Код: Марки металла	Код: Профиля	Код: Размера профиля	Количество, шт.	Длина, мм	Масса металла по элементам конструкций: Прогоны стеновые	Подвесные пути	Стойки площадок	Балки площадок	Перегородки	Пожарные лестницы	Кронштейны для отопительных агрегатов	Вентшахты	Козырек					Общая масса, т	Масса потребности в металле по кварталам (заполняется изготовителем), т: I	II	III	IV	Заполняется в Ц
									Код элемента конструкции: 526112	526235	526233	526233	526213														
1	2	3	4	5	6	7	8	9																			
Нормальные колонные и широкополочные двутавры ТУ14-2-24-72	Вст3сп5-1 ТУ14-1-3023-80	I26Б1	1	14460	2433					0,25											0,25					
	Вст3сп5-1 ТУ14-1-3023-80	I20Б2	2	14460	2431					2,45											2,45					
	Вст3сп5-1 ТУ-14-1-3023-80	I20Ш1	3	14460	2432					0,92											0,92					
	Вст3сп5-1 ТУ14-1-3023-80	I26Ш2	4	14460	2447					0,64											0,64					
	Вст3сп5-1 ТУ14-1-3023-80	I35Ш2	5	14460	2449							1,95									1,95					
	Вст3сп5-1 ТУ14-1-3023-80	I26Ш1	6	14460	2447					0,90											0,90					
	Вст3сп5-1 ТУ14-1-3023-80	I30Ш1	7	14460	2448					7,30											7,30					
		Итого								12,46		1,95									14,41					
	Вст3сп5 ГОСТ 380-71*	I20К1	8	14460	2457					3,16	0,86		1,83								5,85					
		Итого								3,16	0,86		1,83								5,85					
	Вст3пс6 ГОСТ 380-71*	I30К1	9	12378	2460				1,00	1,33											2,33					
		Итого							1,00	1,33											2,33					
Балки двутавровые для монорельсов ГОСТ 19425-74*	Вст3Гпс5 ГОСТ 380-71*	I24Н	10	14460	3912					13,64											13,64					
		Итого								13,64											13,64					
Балки двутавровые ГОСТ 8239-72*	Вст3кп2 ТУ14-1-3023-80	I14	11	14460	2403								0,41								0,41					
	Вст3сп5-1 ТУ14-1-3023-80	I18	12	14460	2404					0,31											0,31					
		Итого								0,31			0,41								0,72					
Швеллеры ГОСТ 8240-72*	Вст3сп5 ГОСТ 380-71*	С10	13	14460	2614					0,19											0,19					
	Вст3сп5 ГОСТ 380-71*	С12	14	14460	2615					0,05											0,05					
	Вст3сп5 ГОСТ 380-71*	С14	15	14460	2616				0,13												0,13					
		Итого							0,13	0,24											0,37					
	Вст3пс6 ГОСТ 380-71*	С16	16	12378	2618							0,46				0,57					1,03					
		Итого										0,46				0,57					1,03					
Сталь угловая равнополочная ГОСТ 8509-72*	Вст3кп2 ГОСТ 380-71*	L50×5	17	11240	2120					0,03			1,16								1,19					
	Вст3кп2 ГОСТ 380-71*	L63×5	18	11240	2120					0,82		0,23		0,22							1,27					
		Итого								0,85		0,23	1,16	0,22							2,46					
	Вст3сп5 ГОСТ 380-71*	L75×6	19	14460	2120								0,23		0,80						1,03					
		Итого											0,23		0,80						1,03					
	Вст3пс6 ГОСТ 380-71*	L80×6	20	12378	2120					0,54	0,09		0,21		0,02						0,86					
		Итого								0,54	0,09		0,21		0,02						0,86					

Инв. № подл. | Подпись и дата | Взам. инв. №

Привязан

Инв. №

ГИП	Иванова		
Нач. отд.	Рыбкина		
Гл. констр.	Лапкин		
Рук. гр.	Хмелькова		
Вед. инж.	Трофимова		
Инж.	Бурдо		
Провер.	Трофимова		
Н. контр.	Лапкин		

ТП 503-4-40.86 КМ

Производственный корпус технического обслуживания и текущего ремонта 150 большегрузных автомобилей и автопоездов

Стадия	Лист	Листов
Р	2	

Общие данные (продолжение)

Проектный институт №2

Альбом III

Техническая спецификация металла (продолжение)

Вид профиля и ГОСТ	Марка металла и ГОСТ	Обозначение и размер профиля, мм	№ по порядку	Код: Марка металла	Код: профиля	Код: размера профиля	Количество, шт	Длина, мм	Масса металла по элементам конструкций: Прогоны стеновые	Подвесные пути	Стойки площадок	Балки площадок	Перегородки	Пожарные лестницы	Кронштейны для отопительных агрегатов	Вентшахты	Козырек					Общая масса, т	Масса потребности в металле по кварталам (заполняется изготовителем), т: I	II	III	IV	Заполняется ВЦ
									Код элемента конструкции: 526112	526235	526233	526233	526213													
1	2	3	4	5	6	7	8	9																			
Сталь угловая равнополочная ГОСТ 8509-72*	Вст3сп5-1 ТУ14-1-3023-80	L90×6	21	14460	2120					1,30												1,30					
	Вст3сп5-1 ТУ14-1-3023-80	L90×7	22	14460	2120								0,01									0,01					
	Вст3сп5-1 ТУ14-1-3023-80	L100×8	23	14460	2120											0,01						0,01					
	Вст3сп5-1 ТУ14-1-3023-80	L180×11	24	14460	2120									0,01								0,01					
		Итого								1,30			0,01	0,01		0,01						1,33					
	09Г2С6 ГОСТ 19281-73	L200×14	25	23140	2120				0,02													0,02					
		Итого							0,02													0,02					
Гнутый профиль швеллер равнополочный ГОСТ 8278-83	ВСт3 кп2 ГОСТ 380-71*	С80×50×4	26	11240	7419					0,22												0,22					
		Итого								0,22												0,22					
Гнутый профиль замкнутый сварной, квадратный ТУ 36-2287-80	Вст3сп5 ГОСТ 16523-70*	□80×80×3	27	14427	7892								1,80									1,80					
	Вст3сп5 ГОСТ 380-71*	□140×140×6	28	14460	7892												0,58					0,58					
		Итого											1,80				0,58					2,38					
Сталь толстолистовая ГОСТ 19903-74*	ВСт3 кп2 ГОСТ 380-71*	-δ=4	29	11240	7110					0,05			0,12									0,17					
		Итого								0,05			0,12									0,17					
	Вст3сп5-1 ТУ14-3023-80	-δ=8	30	14460	7110				0,01	4,69	0,02		0,04	0,03	0,01							4,8					
	Вст3сп5-1 ТУ14-3023-80	-δ=10	31	14460	7110					0,73			0,13									0,86					
	Вст3сп5-1 ТУ14-3023-80	-δ=14	32	14460	7110					2,3	0,02											2,32					
	Вст3сп5-1 ТУ14-3023-80	-δ=20	33	14460	7110					0,19	0,03		0,23	0,01			0,03					0,49					
		Итого							0,01	7,91	0,07		0,4	0,04	0,01		0,03					8,47					
Сталь круглая горячекатанная ГОСТ 2590-71*	ВСт3 кп2 ТУ14-3023-80	ф18		11240	1111									0,09								0,09					
		Итого												0,09								0,09					
Всего									1,16	42,01	1,02	2,64	6,17	0,36	0,83	0,58	0,61					55,38					
В том числе по маркам	Вст3сп5-1								0,01	21,98	0,07	1,95	0,4	0,05	0,01	0,01	0,03					24,51					
	Вст3сп5								0,13	3,40	0,86		3,87		0,80		0,58					9,64					
	Вст3пс6								1,0	1,87	0,09	0,46	0,21		0,02	0,57						4,22					
	Вст3гпс5									13,64												13,64					
	Вст3кп2									1,12		0,23	1,69	0,31								3,35					
	09Г2С6								0,2													0,2					

Инв.№ подл. | Подпись и дата | Взам.инв.№

Привязан

Инв.№

ГИП	Иванова		ТП 503-4-40.86 КМ
Нач.отд.	Рыбкина		Производственный корпус технического обслуживания и текущего ремонта 150 большегрузных автомобилей пятиосных автопоездов
Гл.констр.	Лапкин		
Рук.гр.	Хмелькова		
Вед.инж.	Трофимова		Стадия: Р; Лист: 3; Листов:
Инж.	Бурдо		
Провер.	Трофимова		
Н.контр.	Лапкин		Общие данные (продолжение)
			Проектный институт Г2

Техническая спецификация металла (окончание)

Вид профиля и ГОСТ	Марка металла и ГОСТ	Обозначение и размер профиля, мм	N п по порядку	Код: Марки металла	Код: Профиля	Код: Размера профиля	Количество, шт.	Длина, мм	Масса металла по элементам конструкций: Прогоны стеновые	Подвесные пути	Стойки площадок	Балки площадок	Перегородки	Пожарные лестницы	Кронштейны для отопительных агрегатов	Вентшахты	Козырек					Прочие	Общая масса, т	Масса потребности в металле по кварталам (заполняется изготовителем), т: I	II	III	IV	Заполняется, вц
1	2	3	4	5	6	7	8	9	Код элемента конструкций: 526112	526235	526233	526233	526213														
Насадки на колонны	Вст3кп2-1 ТУ14-3023-80		39	11240																			1,55					
Лестницы и площадки огражд.	Вст3кп2-1 ТУ14-3023-80		40	11240																			1,33					
Рельсы железнодорожные	Вст3кп2-1 ТУ14-3023-80		41	11240																			0,43					
Фонари	Вст3кп2-1 ТУ14-3023-80		42																				12,95					
Ворота	Вст3кп2-1 ТУ14-3023-80		43																				14,95					
		Итого																					31,21					
Всего металла																							86,59					
В том числе по маркам	Вст3кп2-1			11240																		31,21	31,21					
	Вст3сп5-1			14460					0,01	21,98	0,07	1,95	0,4	0,05	0,01	0,01	0,03						24,51					
	Вст3сп5			14460					0,13	3,40	0,86		3,87		0,80		0,58						9,64					
	Вст3пс6			12300					1,0	1,87	0,09	0,46	0,21		0,02	0,57							4,22					
	Вст3гпс5			12360						13,64													13,64					
	Вст3кп2			11240						1,12		0,23	1,69	0,31									3,35					
	09Г2С6			23140					0,2														0,2					
Масса поставки элементов по кварталам		I																										
		II																										
		III																										
		IV																										

Ведомость металлоконструкций по видам профилей

Наименование конструкций по номенклатуре прейскуранта 01-09	Позиции по прейскуранту 01-09	N по пор.	Код конструкций	Всего стали повышенной и высокой прочности	Масса конструкций (т) по видам профилей стали: Балки и швеллеры	Широкополочные двутавры	Крупносортная сталь	Среднесортная сталь	Мелкосортная сталь	Толстолистовая сталь	Универсальная сталь	Тонколистовая сталь	Гнутые и гнутосварные профили	Прочие	Всего	Количество (шт.)	Серия типовых конструкций
1	2	3	4	5	6	7	8	9	10	11	12	13	14	15	16	17	18
Негиповые конструкции		1															
Прогоны стеновые		2	526112		0,13	1,0	0,02			0,01					1,16		
Подвесные пути		3	526235		14,19	16,95	2,69			7,96			0,22		42,01		
Стойки площадок		4	526233			0,86	0,09			0,07					1,02		
Балки площадок		5	526233		0,46	1,95	0,23								2,64		
Перегородки		6	526213		0,41	1,83	1,61			0,52			1,80		6,17		
Пожарные лестницы		7					0,23		0,09	0,04					0,36		
Кронштейны для отопительных агрегатов		8					0,82			0,01					0,83		
Вентшахты		9			0,57		0,01								0,58		
Козырек		10								0,03			0,58		0,61		
Типовые конструкции		11															
Насадки на колонны		12												1,55	1,55		1.431-20 в.4
Лестницы и площадки ограждения		13												1,33	1,33		1.450.3-3 в.1
Рельсы железнодорожные		14	11240											0,43	0,43		ГОСТ 6368-52*
Фонари		15												12,95	12,95		1.464.2-18 в.1
Ворота		16												14,95	14,95		1.435-11 в. 1
Итого					15,76	22,59	5,70		0,09	8,64			2,60	31,21	86,59		

Привязан:

Инв. №

ГИП	Иванова		
Нач.отд.	Рыбкина		
Гл.конст.	Лапкин		
Рук.гр.	Хмелькова		
Вед.инж.	Трофимова		
Инж.	Бурдо		
Провер.	Трофимова		
Н.контр.	Лапкин		

ТП 503-4-40.86 КМ

Производственный корпус технического обслуживания и текущего ремонта 150 большегрузных автомобилей и автопоездов

Стадия	Лист	Листов
Р	4	

Общие данные (окончание)

Проектный институт №2

Инв. № подл. | Подпись и дата | Взам. инв. №

Альбом III

Схема расположения подвесных путей к стропильным фермам

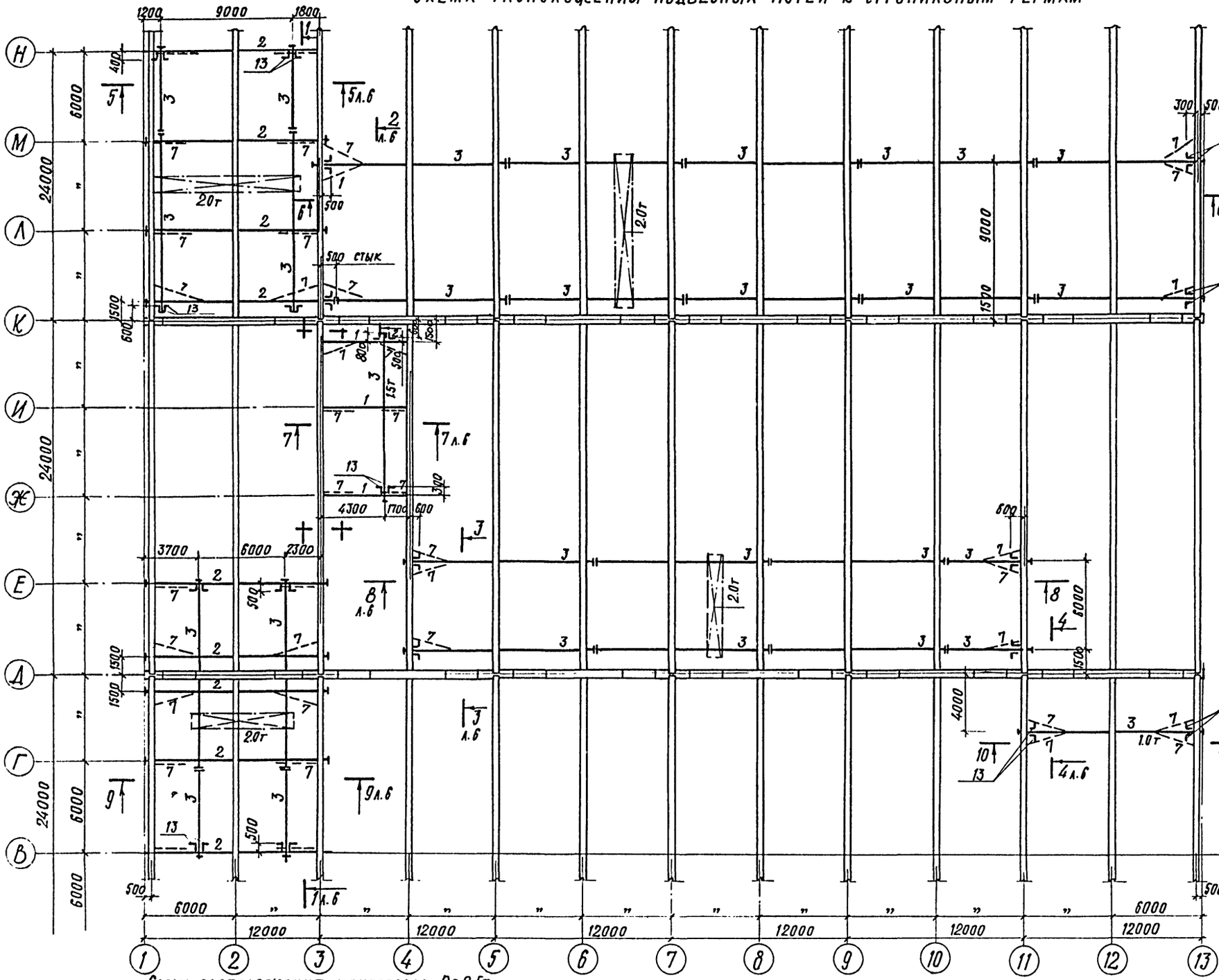

Схема расположения элементов путей штабелера в осях „11-13" и „М-Л"

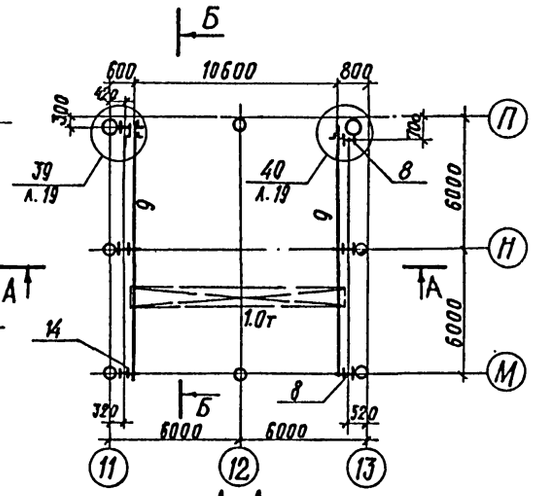

А-А

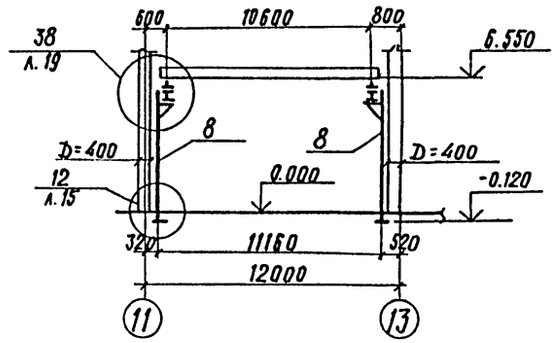

Б-Б

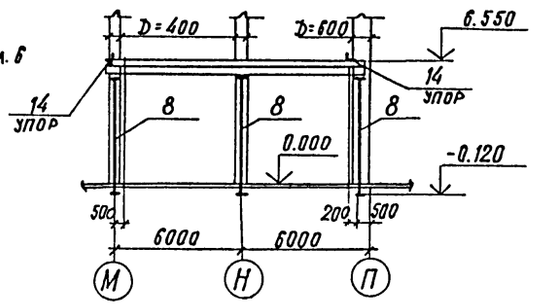

Схема расположения монорельса Q=0.5т в осях „2-4" и „Е-Ж"

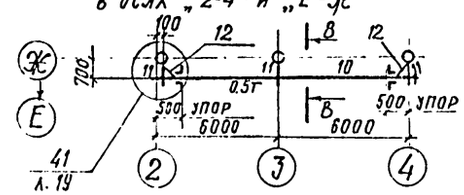

В-В

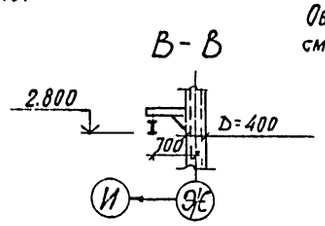

Общие примечания и условия поставки стали см. лист 1.

ГИП	Иванова		
Нач. отд.	Рыбкина		
Гл. конст.	Лапкин		
Рук. гр.	Хмелькова		
Вед. инж.	Тротимова		
Инж.	Айзенштат		
Проверил	Тротимова		
Т. контр.	Лапкин		

ТП 503-4-40.86 -КМ

Производственный корпус технического обслуживания и текущего ремонта 150 большегрузных автомобилей и автопоездов

Стадия	Лист	Листов
Р	5	

Схемы расположения подвесных путей к стропильным фермам, элементов штабелера и монорельс в осях „1-4" и „Е-Ж"

Проектный институт

Привязан

Инв №

Взам. инв. № | Подпись и дата | Инв. № подл.

Альбом III

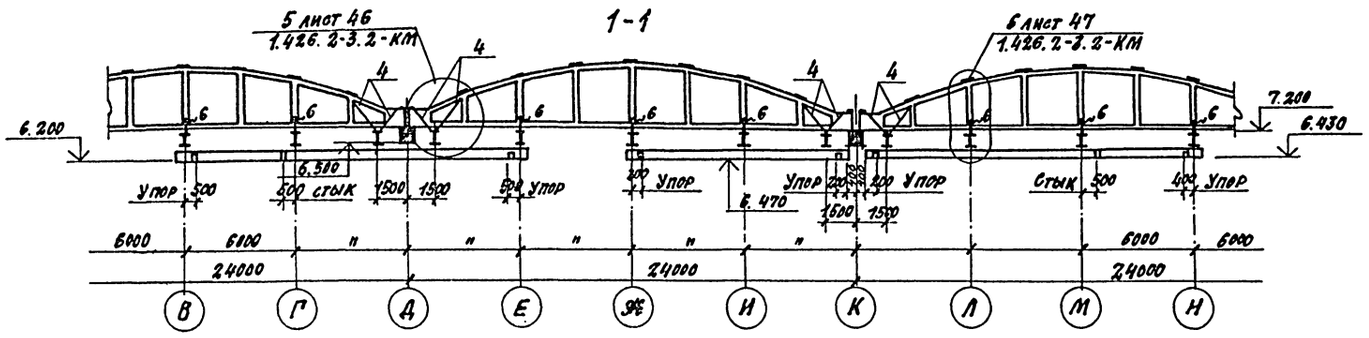

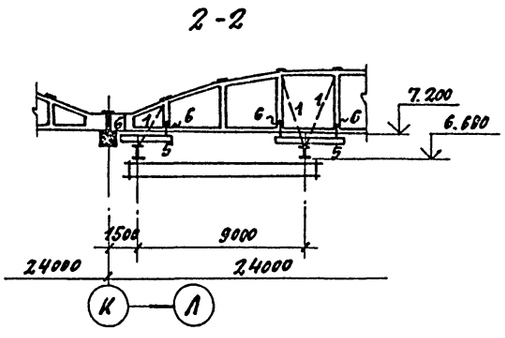

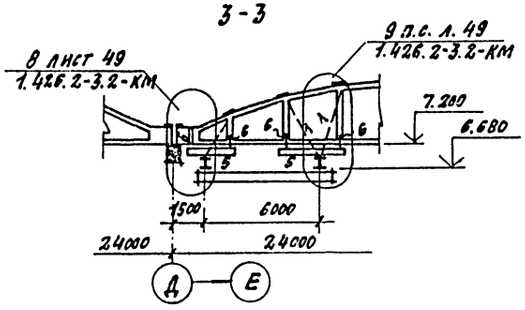

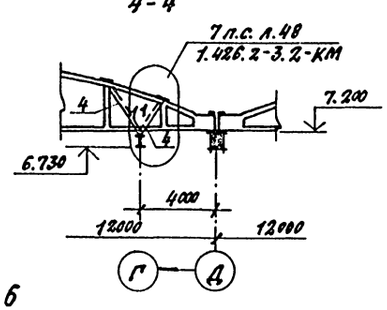

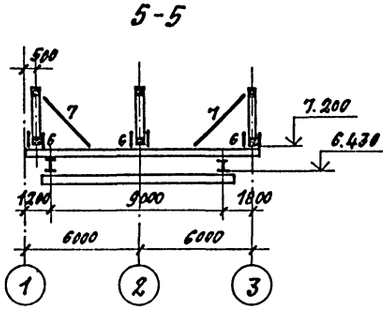

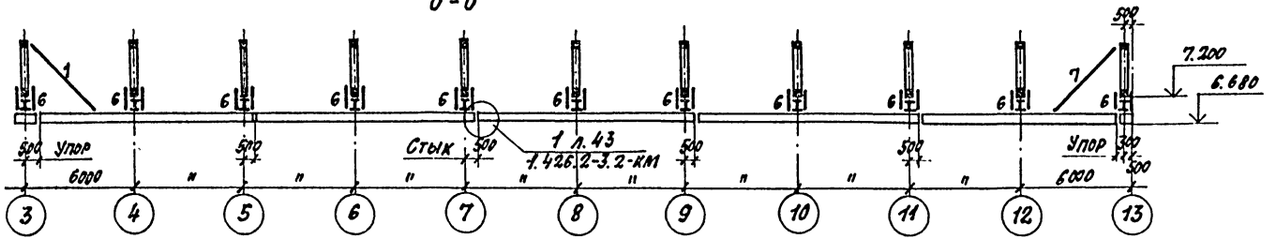

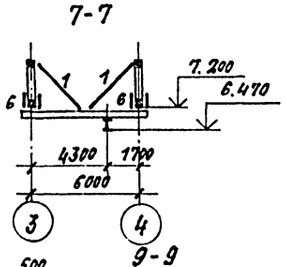

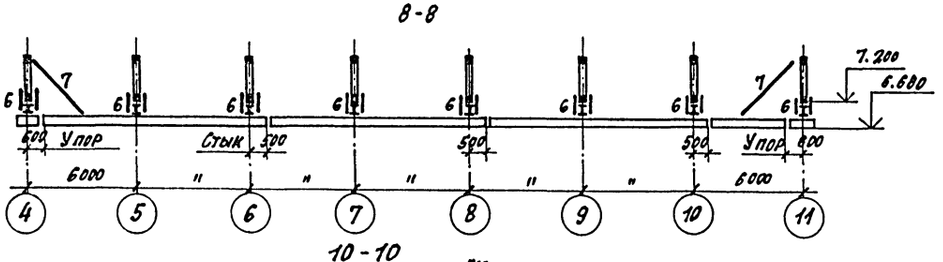

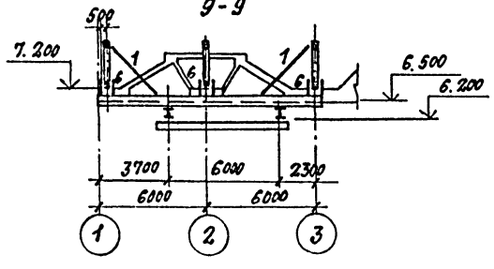

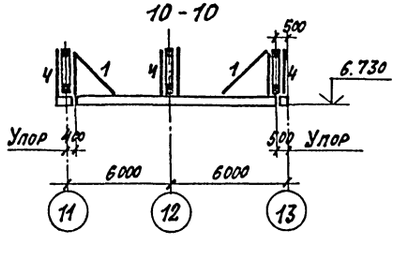

Ведомость элементов

Марка	Сечение: Эскиз	Сечение: Поз.	Сечение: Состав	Опорные усилия: M тс.м	Опорные усилия: N тс	Опорные усилия: Q тс	Группа конструк.	Марка металла	Примечания
1	I		I 26Ш1	Mx=3.9 My=0.4		Qx=2.2 Qy=0.22	II	ВСт3сп5-1	ТУ 14-1-3023-80
2	I		I 30Ш1	Mx=5.06 My=0.6		Qx=3.9 Qy=0.4	II	ВСт3сп5-1	ТУ 14-1-3023-80
3	I		I 24М			2.6	I	ВСт3Гпс5	ГОСТ 19425-74*
4	256		Гн. проф. 2С80×60×4			7.5	II	ВСт3пс6	ГОСТ 380-71*
5	I		I 20Б2	4.5		11.2	II	ВСт3сп5-1	ТУ 14-1-3023-80
6	250		2L90×6			15.1	II	ВСт3сп5-1	ТУ 14-1-3023-80
7	L		L63×5	по гибкости λ≤400			IV	ВСт3кп2	ГОСТ 380-71*
8	I		I 20К1		Nверт=6 Nпор=0.6		I	ВСт3сп5	ГОСТ 380-71*
9	2 1	1	I 35Ш2	Mx=6.71 My=0.8		Qx=5.8 Qy=0.65	I	ВСт3сп5-1	ТУ 14-1-3023-80
		2	Рельс Р18				IV	ВСт3кп2-1	ТУ 14-1-3023-80
10	I		I 18			1.0	I	ВСт3сп5-1	ТУ 14-1-3023-80
11	200		2С16			1.0	II	ВСт3сп5	ГОСТ 380-71*
12	L		L50×5	по гибкости λ≤400			IV	ВСт3кп2	ГОСТ 380-71*
13	1 2	1	L100×7				IV	ВСт3кп2	ГОСТ 380-71*
		2	-90×8				IV	ВСт3кп2	ГОСТ 380-71*
14	1 2	1	L200×12				IV	09Г2С-6	ГОСТ 19281-73
		2	-180×10				IV	ВСт3кп2	ГОСТ 380-71*

1. Общие примечания и условия поставки стали см. лист 1.
2. Сечения замаркированы на листе 5.
3. При разработке чертежей марки „КМД" дополнительно пользоваться серией 1.426.2-3 вып. 2.
4. Расположение упора ниже или выше ездовой поверхности балки определяется по оборудованию.
5. В табанце „Ведомость элементов" в графе Mтсм даны изгибающие моменты в пролете балки.

ГИП	Иванова	
Нач.отд.	Рыбкина	
Гл.конст.	Лапкин	
Рук.гр.	Хмелькова	
Вед.инж.	Трофимова	
Инжен.	Айзенштат	
Провер.	Трофимова	
Н.контр.	Лапкин	

ТП 503-4-40. 86 -КМ

Производственный корпус технического обслуживания и текущего ремонта 150 большегрузных автомобилей и автопоездов

Стадия	Лист	Листов
Р	6	

Схема расположения подвесных путей к стропильным фермам. Сечения 1-1÷10-10

Проектный институт Гс

Привязан:

Инв. №

Инв. № подл. | Подпись и дата | Взамен инв.

Альбом III

Схема расположения стальных элементов перекрытия и подвесных путей в осях „1-4" и „Ж-К" на отм. 4.500

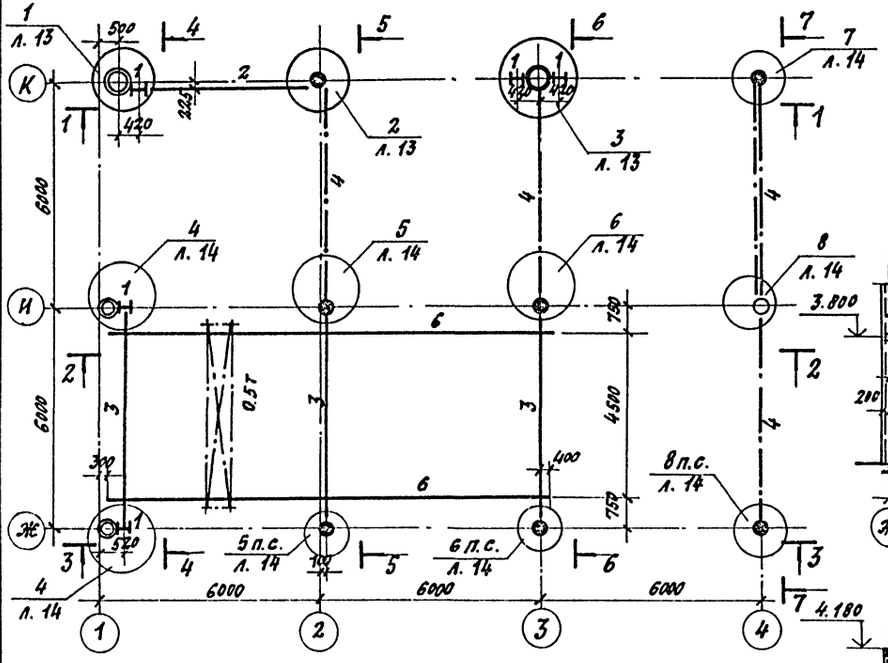

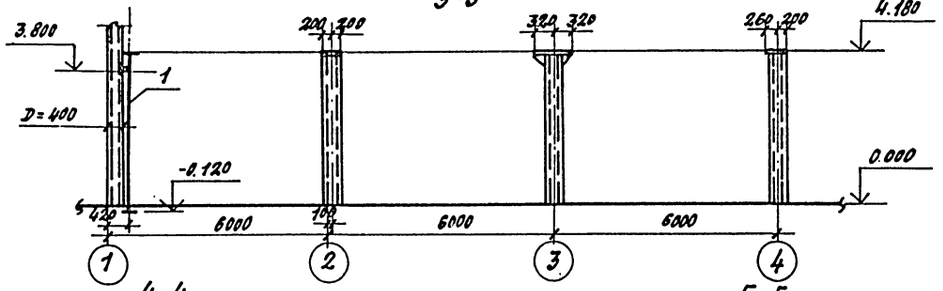

3-3

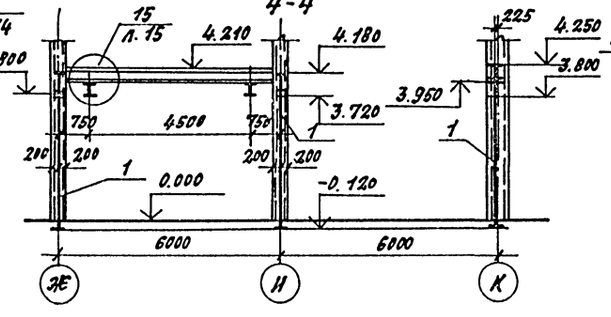

4-4

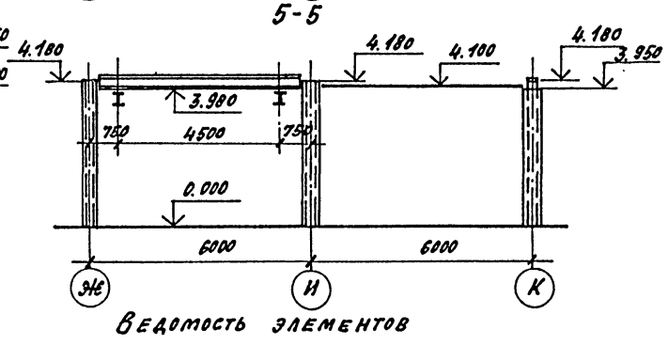

5-5

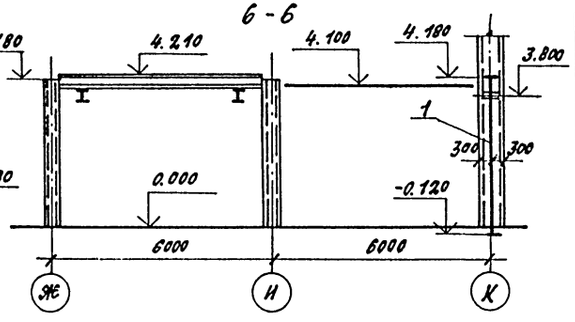

6-6

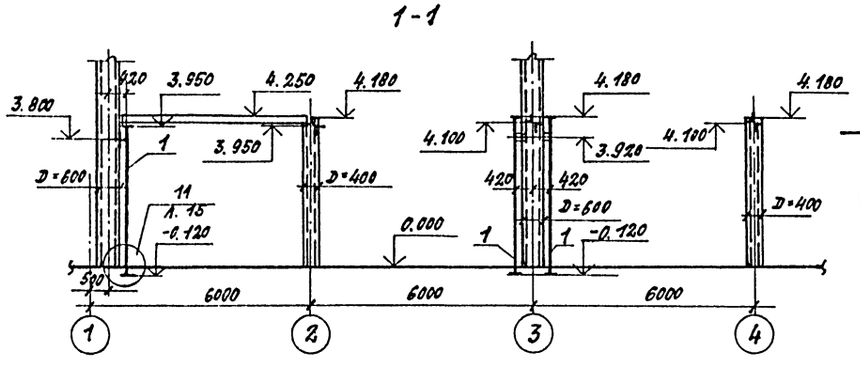

1-1

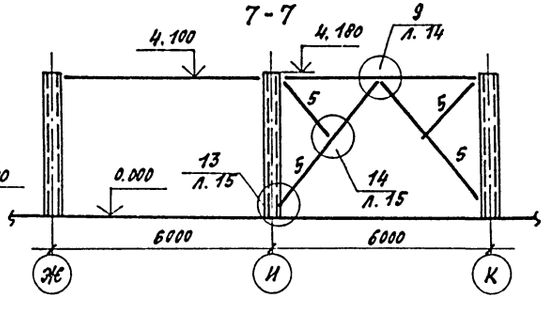

7-7

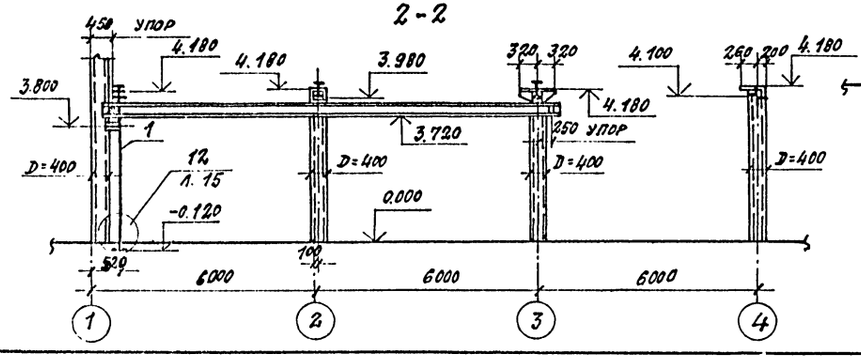

2-2

Ведомость элементов

Марка	Сечение			Опорные усилия			Группа констр.	Марка металла	Примечания
	Эскиз	Поз.	Состав	M тс.м	N тс	Q тс			
1	I		I 20 К I		24.1	$Q_x=0.3$ $Q_y=0.2$	III	Вст3сп5	ГОСТ 380-71*
2	I		I 30 К I	16.2		10.8	II	Вст3пс6	ГОСТ 380-71*
3	I		I 20 Ш1	По прогибу		$\frac{f}{l} \le \frac{1}{500}$	II	Вст3сп5	ТУ141-3023-80
4	┘┌		2┘┌ 80×6	По гибкости		$\lambda \le 400$	IV	Вст3пс6	ГОСТ 380-71*
5	L		L 80×6	По гибкости		$\lambda \le 400$	IV	Вст3пс6	ГОСТ 380-71*
6	I		I 24 м			2.6	II	Вст3Гпс5	ТУ141-3023-80

1. Общие примечания и условия поставки стали см. лист 1.
2. Все сварные швы неоговоренные особо h=6мм.
3. При разработке чертежей марки КМД дополнительно пользоваться серией 1.426.2-3 вып. 2.

ГИП	Иванова	
Нач.отд.	Рыбкина	
Гл.конст.	Лапкин	
Рук.гр.	Хмельков	
Вед.инж.	Трофимов	
Инж.	Айзекштат	
Провер.	Трофимов	
Н.контр.	Лапкин	

ТП 503-4-40.86 КМ

Производственный корпус технического обслуживания и текущего ремонта 150 большегрузных автомобилей и автопоездов

Стадия	Лист	Листов
Р	7	

Схема расположения стальных элементов перекрытия и подвесных путей в осях „1-4" и „Ж-К" на отм. 4.500

Привязан:

Инв. №

Альбом III

Схема расположения стальных элементов перекрытия и подвесных путей в осях „11-13" и „В-Д" на отм. 4.500.

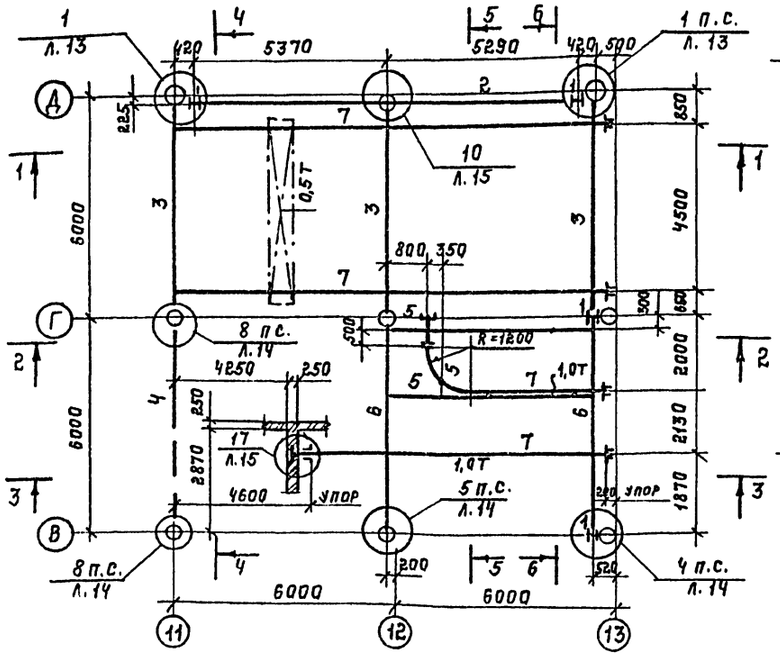

1-1

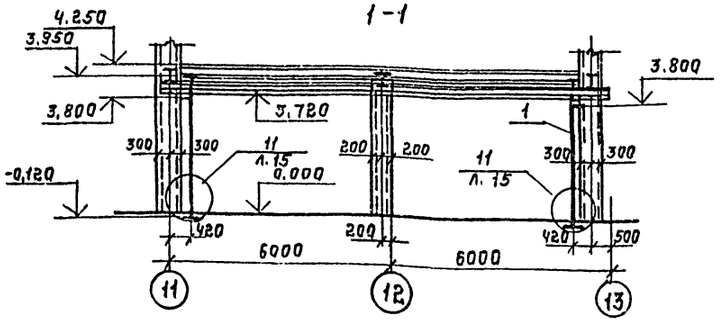

2-2.

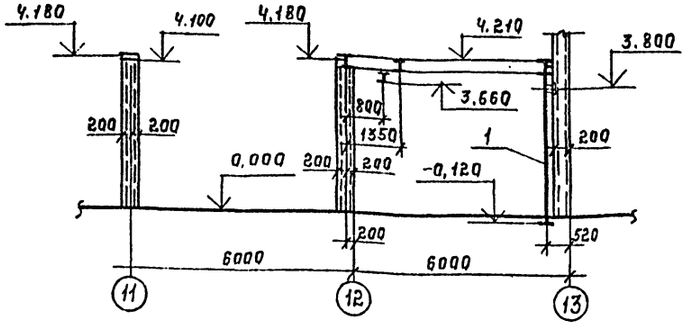

3-3

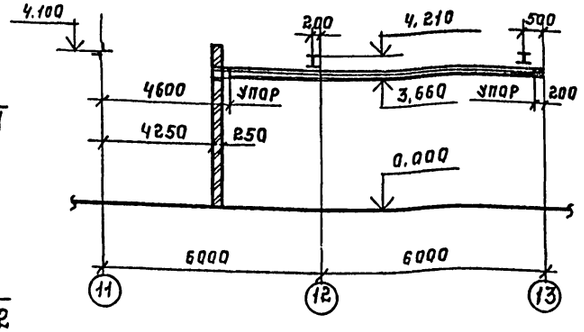

4-4

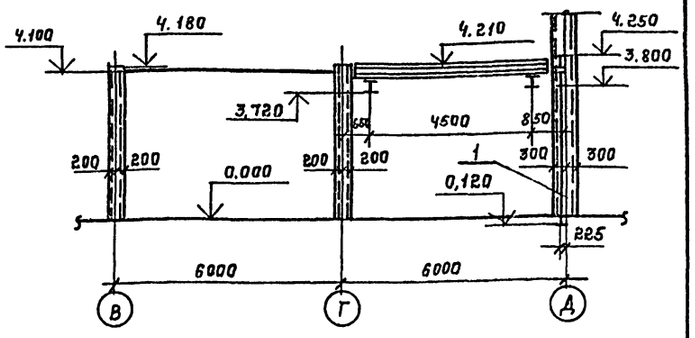

5-5

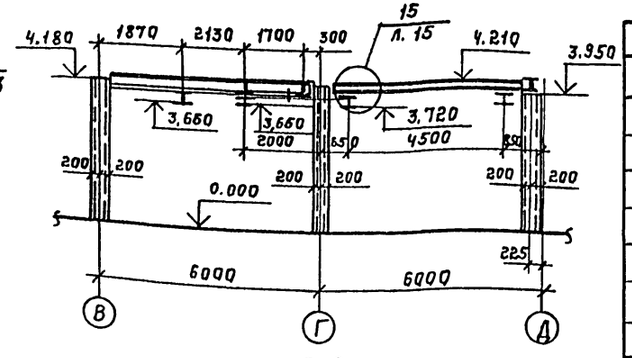

6-6

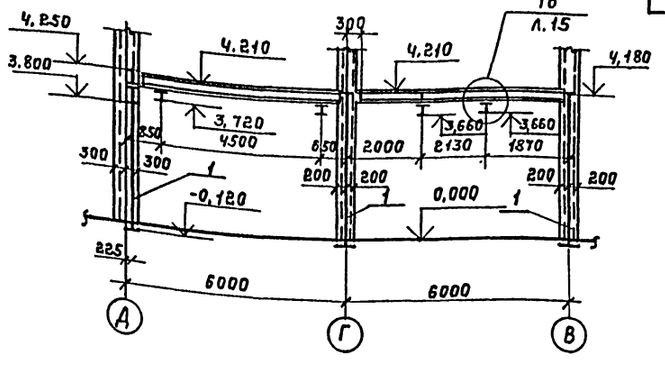

Ведомость элементов.

		Поз.	Состав	Опорные усилия M тс.м.	N тс	Q тс	Группа констр.	Марка металла	Примечания
1	I		I20 К1		24,9		III	Вст3сп5	ГОСТ 380-71*
2	I		I30 К1	КОН	СТРУК	ТИВНО	II	Вст3сп5	ГОСТ 380-71*
3	I		I20 Ш1	M_x=1,102 M_y=0,09		Q=1,47 Q=0,18	II	Вст3сп5-1	ТУ14-1-3023-80
4	⊥		2L80×6	ПО ГИБ	КОСТИ	Q≤400	II	Вст3пс6	ГОСТ 380-71*
5	I		I26 Б1	СМ.1,42	6,2-3,2	Л. 40	II	Вст3сп5-1	ТУ14-1-3023-80
6	I		I26 Ш2	ПО ПРО	ГИБУ	$e = \frac{1}{345}$	II	Вст3сп5-1	ТУ14-1-3023-80
7	I		I 24М			2,6	II	Вст3Гпс5	ТУ14-1-3023-80

1. Общие примечания и условия поставки стали см. лист 1.
2. Все сварные швы неоговоренные особо hш=6мм.

3. При разработке чертежей марки КМД дополнительно пользоваться серией 1.426.2-3 вып. 2.

ГИП	Иванова	
Нач.отд.	Рыбкина	
Гл.конс.	Лапкин	
Рук.гр.	Хмелькова	
Вед.инж.	Трофимова	
Инж.	Айзенштат	
Провер.	Трофимова	
Н.контр.	Лапкин	

ТП 503-4-40. 86 КМ

Производственный корпус технического обслуживания и текущего ремонта 150 большегрузных автомобилей и автопоездов.

Стадия	Лист	Листов
Р	8	

Схема расположения стальных элементов перекрытия и подвесных путей в осях „11-13" и „В-Д" на отм. 4.500

Проектный институт №2

Привязан:

Инв. №

Согласовано: ТО, Штейнгардт

Инв. № подл. | Подпись и дата | Взамен инв. №

Альбом III

Схема расположения элементов фахверка перегородок в осях „1-4" и „Ж-К" на отм. 4.500

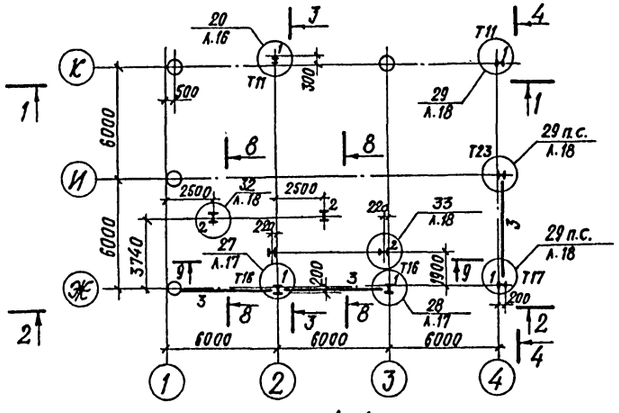

1-1

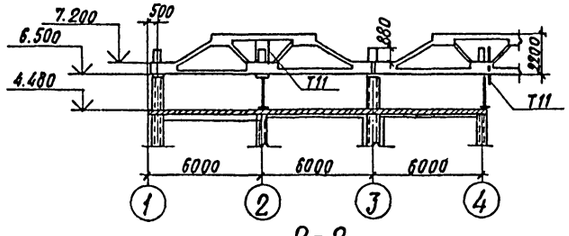

2-2

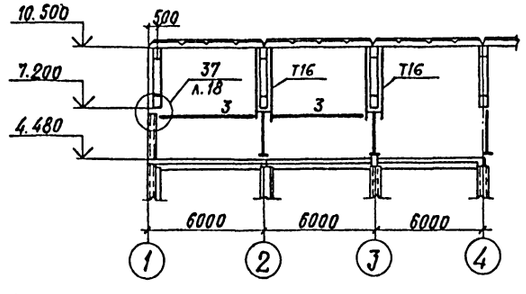

3-3

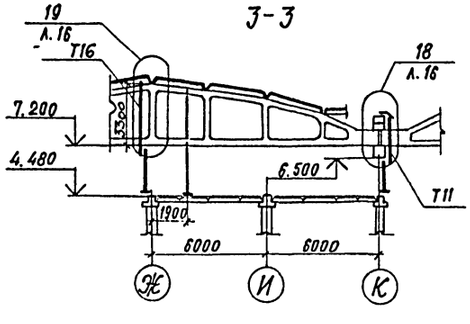

Схема расположения элементов фахверка перегородок в осях „11-13" и „В-Д" на отм. 4.500

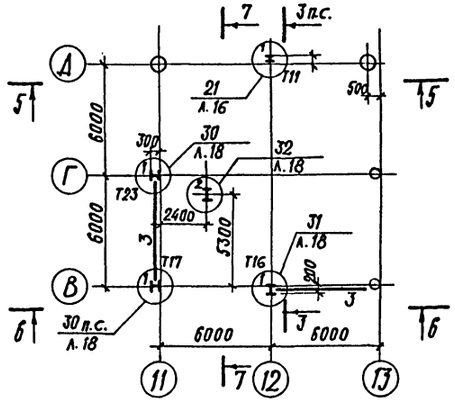

5-5

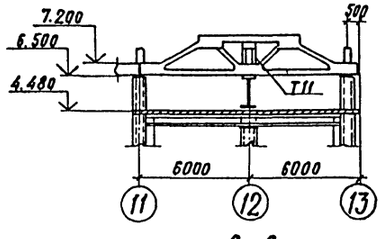

6-6

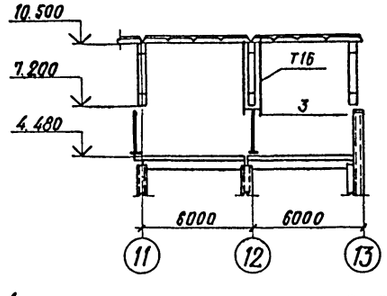

4-4

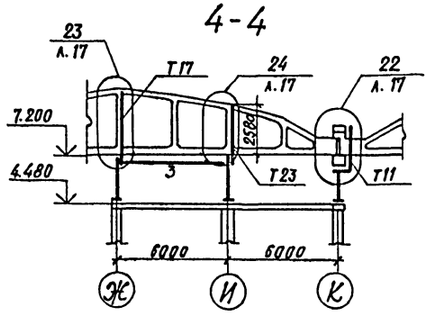

9-9

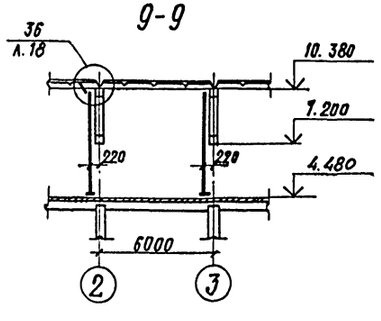

7-7

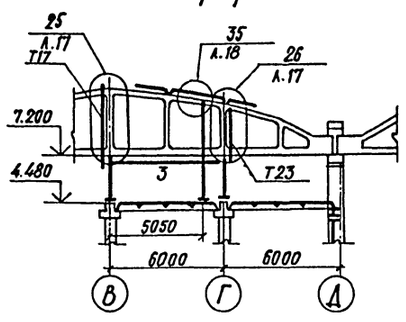

8-8

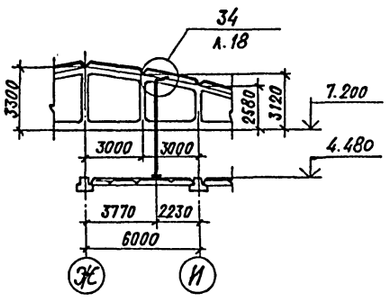

Ведомость элементов

Марка	Сечение: эскиз	поз.	состав	Опорные усилия: M тс.м	N тс	Q тс	Группа конструк.	Марка металла	Примечания
1	I		I 20 К1	конструктивно			III	Вст3сп5	ГОСТ 380-71*
2	I		I 14			0.36	IV	Вст3кп2	ГОСТ 380-71*
3	⊢		2Л80×6	по гибкости			IV	Вст3пс6	ГОСТ 380-71*
Т11	сечение сложное		серия 1.431-20	вып.4	л.9		IV	Вст3кп2	шт. 3
Т16	сечение сложное		серия 1.431-20	вып.4	л.9		IV	Вст3кп2	шт. 2
Т17	сечение сложное		серия 1.431-20	вып.4	л.8		IV	Вст3кп2	шт. 3
Т23	сечение сложное		серия 1.431-20	вып.4	л.8		IV	Вст3кп2	шт. 2

Общие примечания и условия поставки стали см. лист 1.

Инв.№ подл. | Подпись и дата | Взамен инв.№

ГИП	Иванова		ТП 503-4-40.86		КМ
Нач. отд.	Рыбкина				
Гл. конст.	Лапкин		Производственный корпус технического обслуживания и текущего ремонта 150 большегрузных автомобилей и автопоездов		
Рук. гр.	Хмелькова				
Вед. инж.	Трофимова				
Инж.	Айзенштат			Стадия	Лист	Листов
Провер.	Трофимова			Р	9	
Н. контр.	Лапкин					
			Схемы расположения элементов фахверков и перегородок в осях „1-4" и „Ж-К", „11-13" и „В-Д" на отм. 4.500	Проектный институт №2		

Привязан

Инв.№

Альбом III

Л1 и прокладочный пояс на отм. 3.600

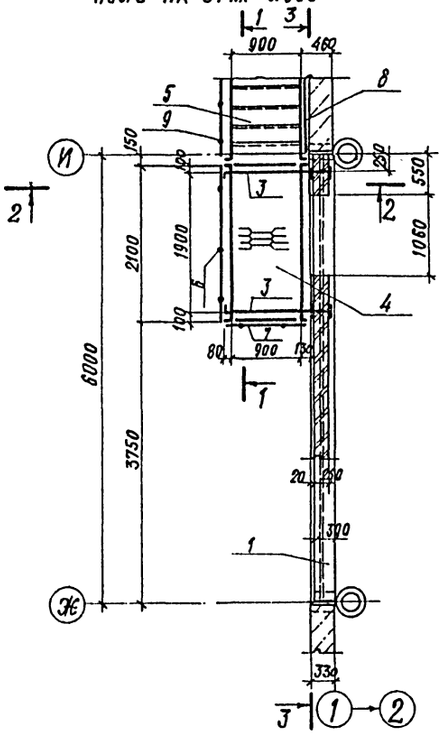

Л2 и прокладочный пояс на отм. 3.600

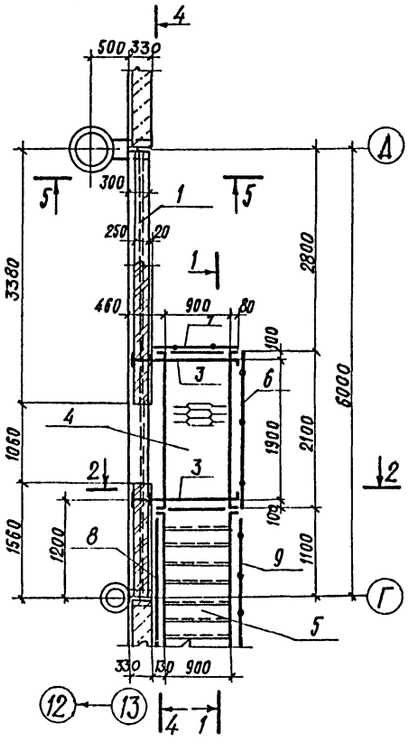

4-4

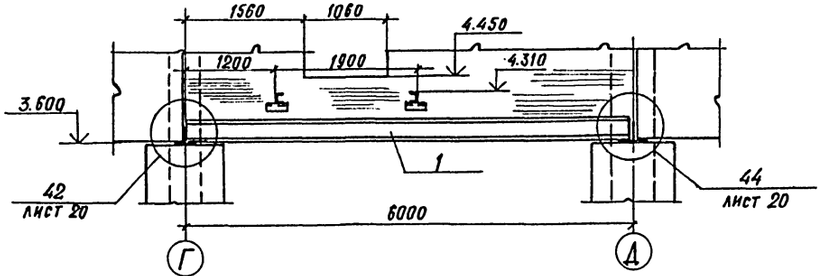

5-5

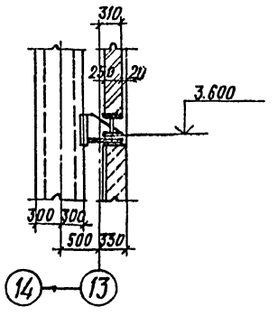

Схема расположения прокладочного пояса в осях „1-2" и „Ж" на отм. 7.350

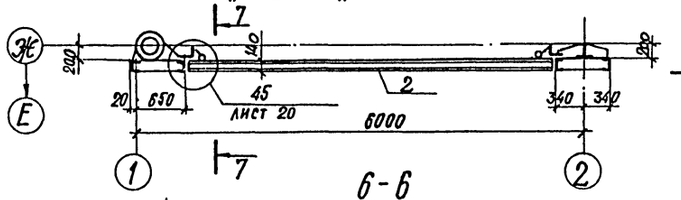

6-6

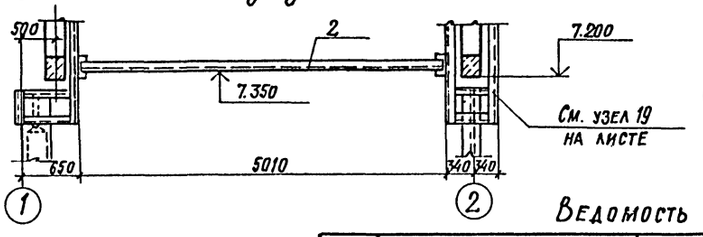

7-7

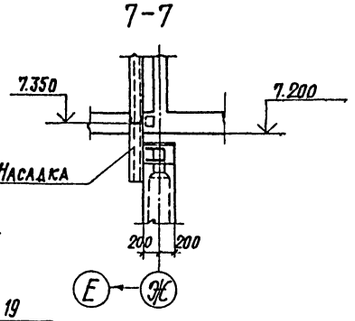

1-1

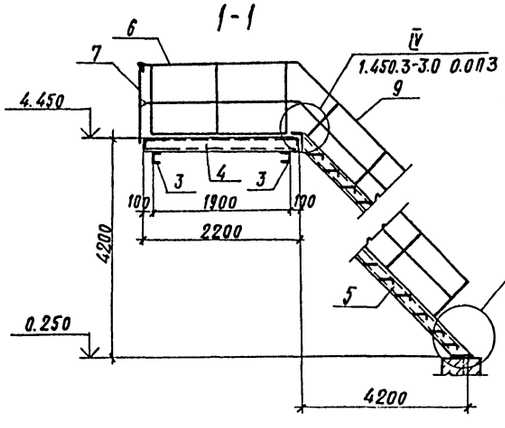

2-2

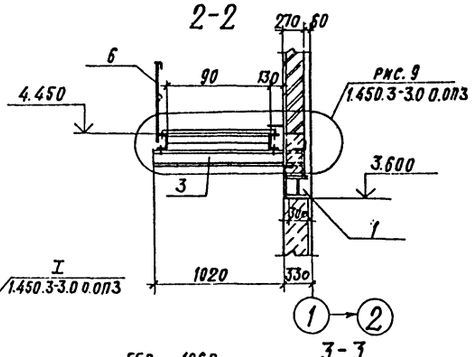

3-3

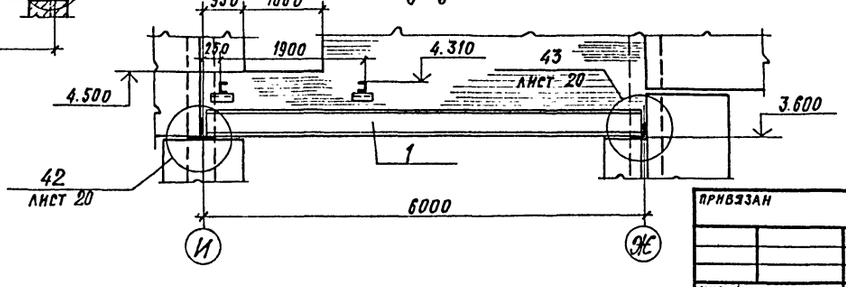

1. В графе примечания ведомости элементов дано количество марок на лист 10.
2. Общие примечания и условия поставки стали см. лист 1.

Ведомость элементов

Марка	Сечение эскиз	поз.	состав	Опорные усилия M тс.м	N тс	Q тс	Группа констр.	Марка металла	Примечания
1	I		I 30К1	12.52		8.02	II	Вст3пс6	ГОСТ 380-71*
2	[		[14	по гибкости			IV	Вст3кп2	ГОСТ 380-71*
3	[		[16	0.25		0.46	II	Вст3пс6-1	ТУ14-1-3023-80
4	площадка		ПМХШ-24.10	1.450.3-3		в.1	IV	Вст3кп2-1	шт. 2
5	лестница		МХШ 45-42.8	1.450.3-3		в.1	IV	Вст3кп2-1	шт. 2
6	ограждение площадки		ОГПМХ Э6-10.9	1.450.3-3		в.1	IV	Вст3кп2-1	шт. 2
7	ограждение площадки		ОГПМХ Э6-10.22	1.450.3-3		в.1	IV	Вст3кп2-1	шт. 2
8	ограждение лестниц		ОГлМЛ-45-10.42	1.450.3-3		в.1	IV	Вст3кп2-1	шт. 2
9	ограждение лестниц		ОПпМЛ-45-10.42	1.450.3-3		в.1	IV	Вст3кп2-1	шт. 2

ГИП	Иванова	
Нач. отд.	Рыбкина	
Гл. конст.	Лапкин	
Рук. гр.	Хмелькова	
Вед. инж.	Трофимова	
Инж.	Айзенштат	
Проверил	Трофимова	
Н. конт.	Лапкин	

ТП 503-4-40.86 КМ

Производственный корпус технического обслуживания и текущего ремонта 150 большегрузных автомобилей и автопоездов

Стадия	Лист	Листов
Р	10	

Схемы расположения лестниц Л1, Л2 и прокладочных поясов

Проектный институт №2

Привязан

Инв. №

Инв. № подл. | Подпись и дата | Взам. инв. №

Копировал

Формат

Альбом III

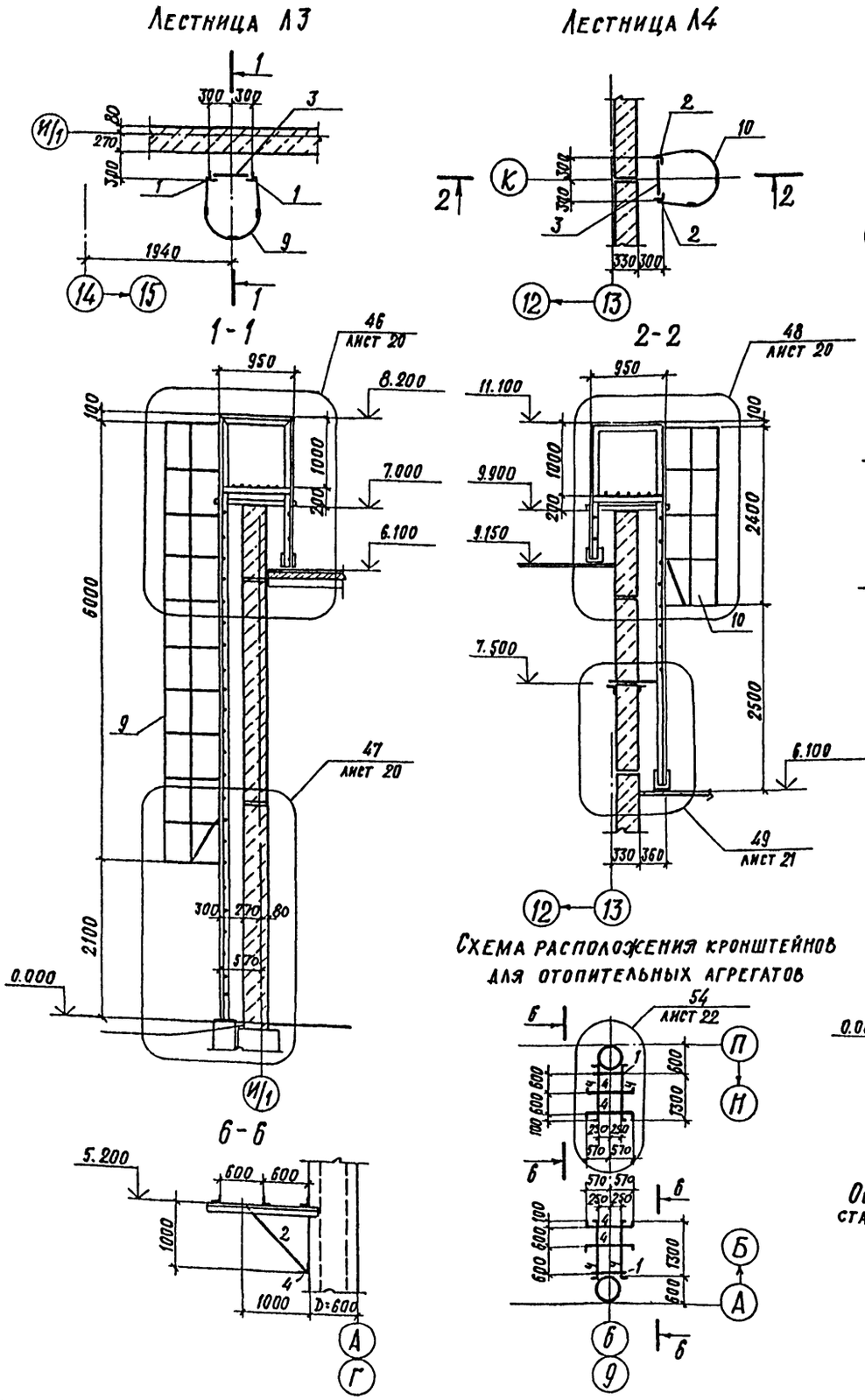
Лестница Л3
Лестница Л4

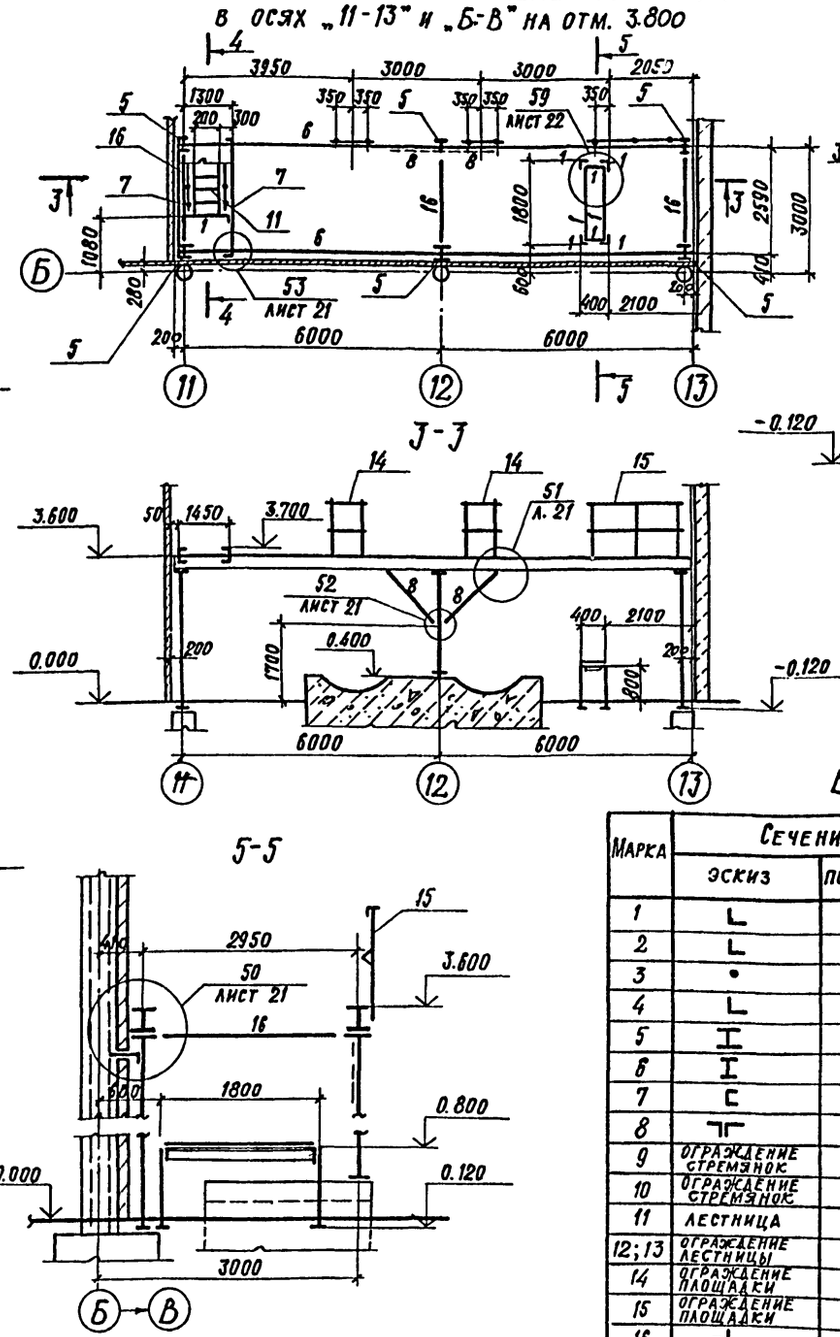
Схема расположения элементов площадки в осях „11-13" и „Б-В" на отм. 3.800

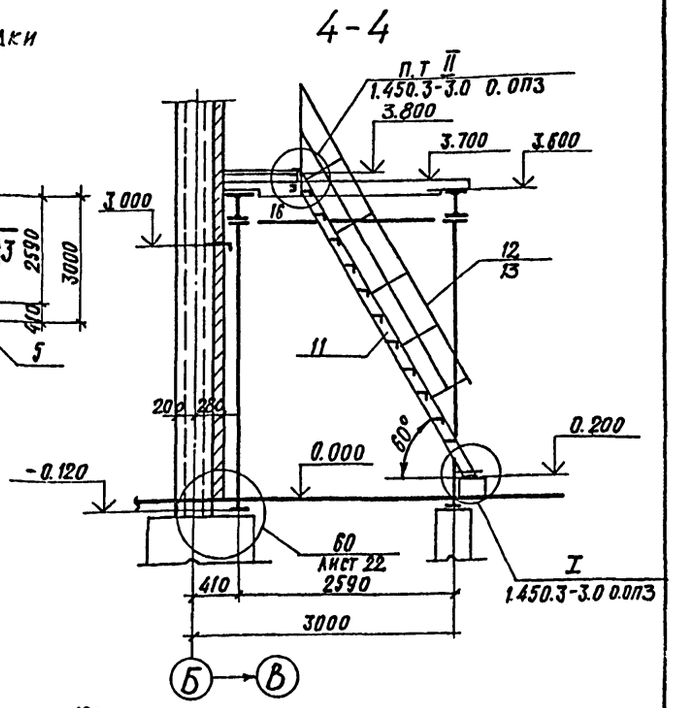

Общие примечания и условия поставки стали см. лист 1.

Ведомость элементов

Марка	Сечение: эскиз	поз.	состав	Опорные усилия: M тс.м	N тс	Q тс	группа констр.	Марка металла	Примечания
1	L		∠80×6	конструктивно			IV	Вст3пс6	ГОСТ 380-71*
2	L		∠63×5	конструктивно			IV	Вст3кп2	ГОСТ 380-71*
3	•		ф 18	конструктивно			IV	Вст3кп2	ГОСТ 380-71*
4	L		∠75×6	0.2		0.15	IV	Вст3кп2	ГОСТ 380-71*
5	I		I 20К1		20.0		III	Вст3сп5	ГОСТ 380-71*
6	I		I 35Ш2	24.4		9.85	III	Вст3сп5	ТУ14-1-3023-80
7	[		[16	конструктивно			II	Вст3пс6-1	ТУ14-1-3023-80
8	┐┌		2∠63×5	погибкости λ≤400			IV	Вст3кп2	ГОСТ 380-71*
9	ограждение стремянок		ОГС-60.4	1.450	3-3 в.	1	IV	Вст3кп2-1	1 шт.
10	ограждение стремянок		ОГС-24.4	1.450	3-3 в.	1	IV	Вст3кп2-1	1 шт.
11	лестница		МЛХШ 60-36 8	1.450	3-3 в.	1	IV	Вст3кп2-1	1 шт.
12; 13	ограждение лестницы		ОГпМЛХ 60-10 36 ОГлМЛХ 60-10 36	1.450	3-3 в.	1	IV	Вст3кп2-1	1 шт.
14	ограждение площадки		ОГПМЭБ-10.9	1.450	3-3 в.	1	IV	Вст3кп2-1	2 шт.
15	ограждение площадки		ОГПМЭБ-10.24	1.450	3-3 в.	1	IV	Вст3кп2-1	1 шт.
16	┘┌		2∠63×5				IV	Вст3кп2-1	

ГИП	Иванова	
Нач. отд.	Рыбкина	
Гл. конст.	Лапкин	
Рук. гр.	Хмелькова	
Вед. инж.	Трофимова	
Инж.	Айзенштат	
Проверил	Трофимова	
Н. контр.	Лапкин	

ТП 503-4-40. 86 КМ

Производственный корпус технического обслуживания и текущего ремонта 150 большегрузных автомобилей и автопоездов

Стадия	Лист	Листов
Р	11	

Схемы расположения элементов лестниц Л3, Л4, площадки в осях „11-13" и „Б-В" и кронштейнов для отопительных агрегатов

Проектный институт №2

Привязан

Инв. №

Согласовано: ТО Штейнгардт; ОВ Люляева

Инв. № подл. | Подпись и дата | Взамен инв. №

Альбом III

Схема расположения балок перекрытия воздухозаборной камеры в осях „1-4" и „И-К"

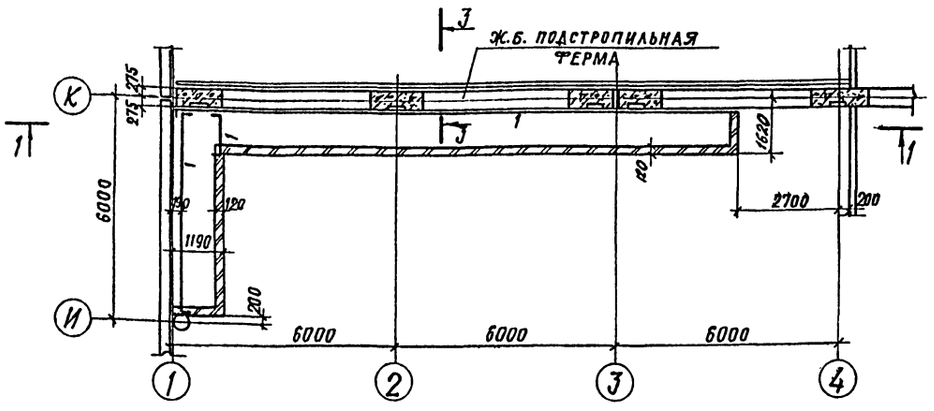

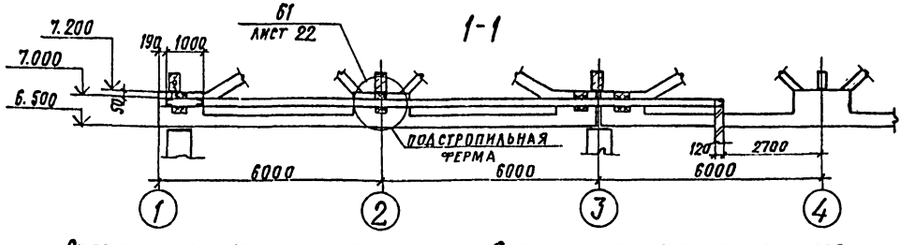

Схема расположения балок перекрытия воздухозаборных камер в осях „11-13" и „В-Д"

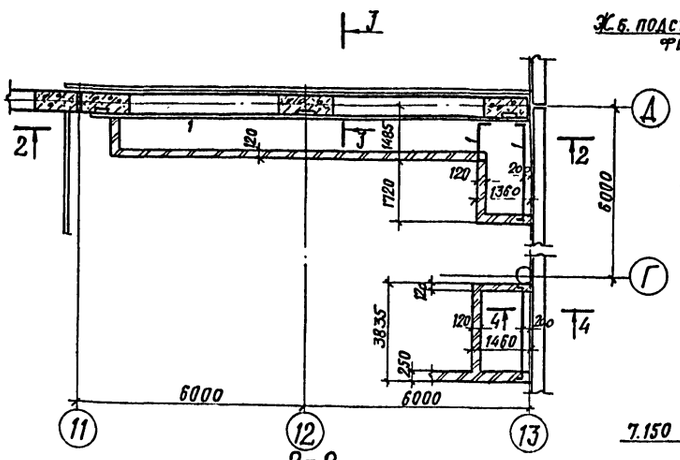

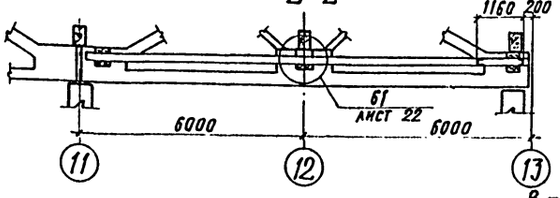

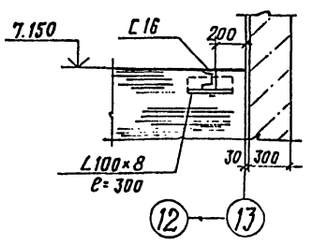

Схема расположения балок перекрытия в осях „11-12 и „И-К"

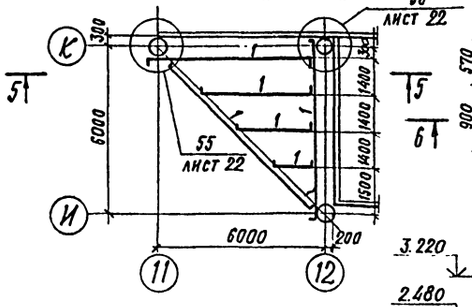

Схема расположения элементов козырьков входов в бытовые помещения

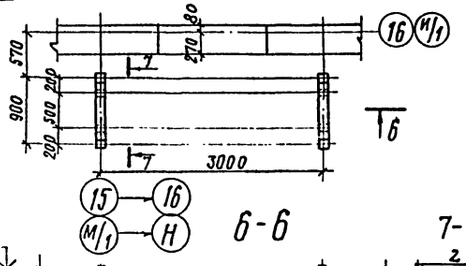

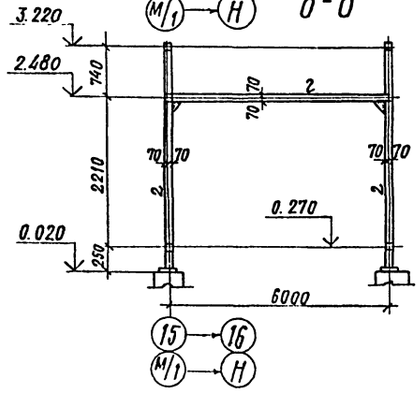

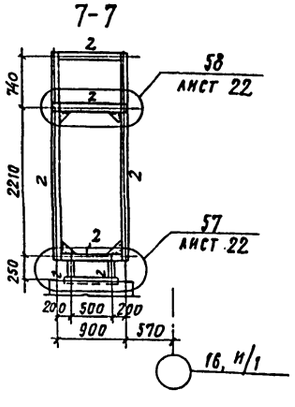

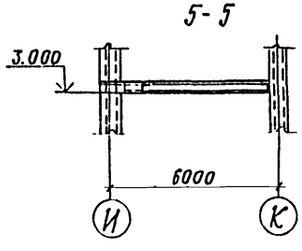

Ведомость элементов

Марка	Сечение эскиз	поз.	состав	Опорные усилия M тс.м	N тс	Q тс	Группа констр.	Марка металла	Примечания
1	⊏		⊏16	конструктивно			IV	Вст3пс6-1	ТУ14-1-3023-80
2	□		замк. проф. 140×140×6	конструктивно			IV	Вст3сп5	ТУ 36-2287-80

1. Общие примечания и условия поставки стали см. лист 1.

ГИП	Иванова		ТП 503-4-40.86 КМ
Нач. отд.	Рыбкина		
Гл. конст.	Лапкин		Производственный корпус технического обслуживания и текущего ремонта 150 большегрузных автомобилей и автопоездов
Рук. гр.	Хмелькова		
Вед. инж.	Трофимова		Стадия Р; Лист 12; Листов
Инж.	Айзенштат		
Проверил	Трофимова		Схемы расположения элементов перекрытий воздухозаборных камер, перекрытия в осях „11-12" и „И-К", козырьков входов
Н. контр.	Лапкин		Проектный институт № 2

Привязан

Инв. №

Инв. № подл. | Подпись и дата | Взам. инв. №

Альбом III

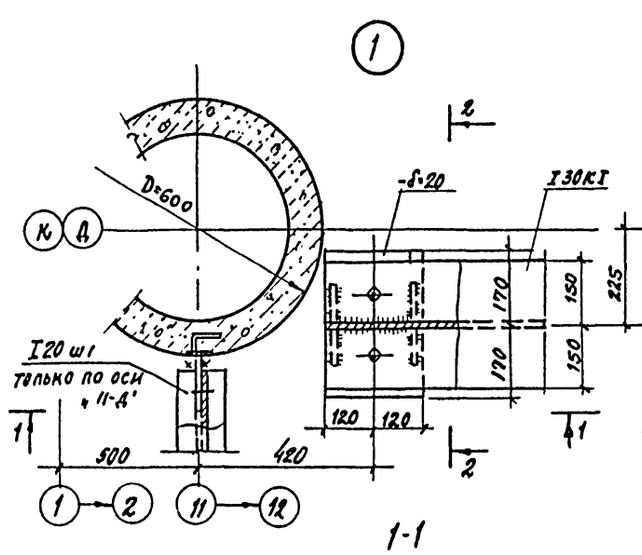

1-1

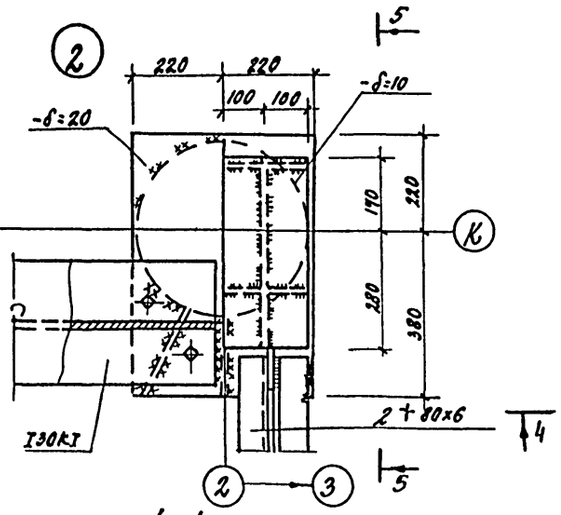

4-4

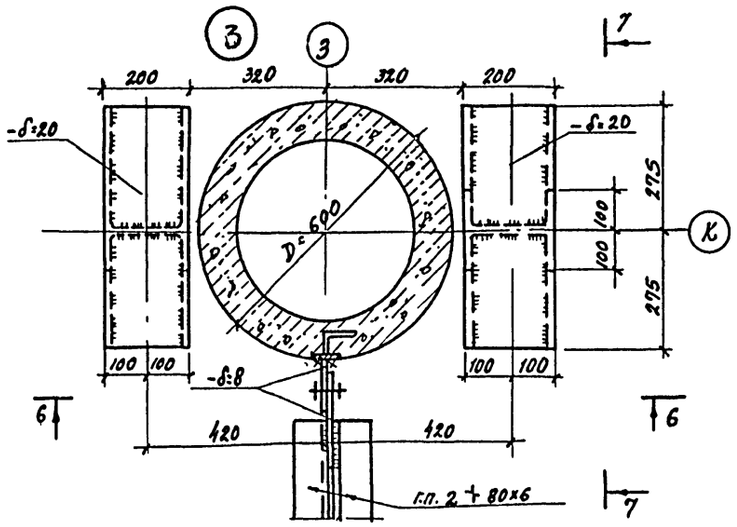

6-6

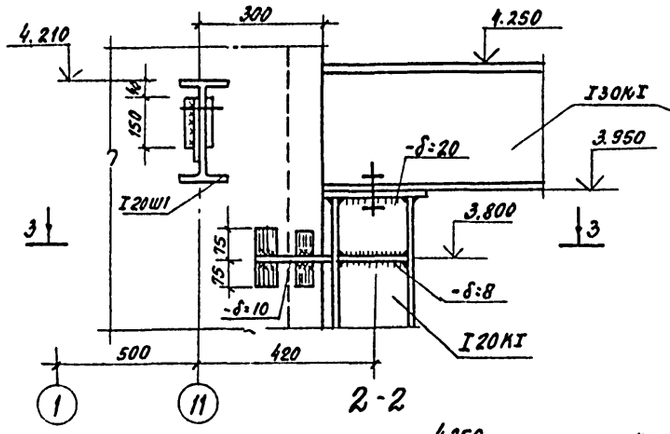

2-2

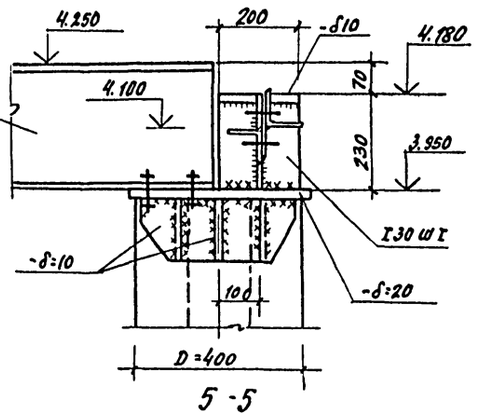

5-5

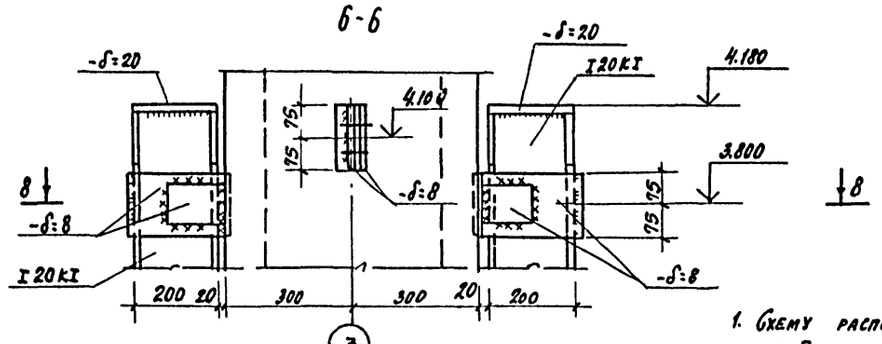

1. Схему расположения элементов см. лист 5.
2. Общие примечания и условия поставки стали см. лист 1.
3. Все сварные швы неоговоренные особо h_f 6мм.
4. Монтаж производить на черных болтах d=16мм.

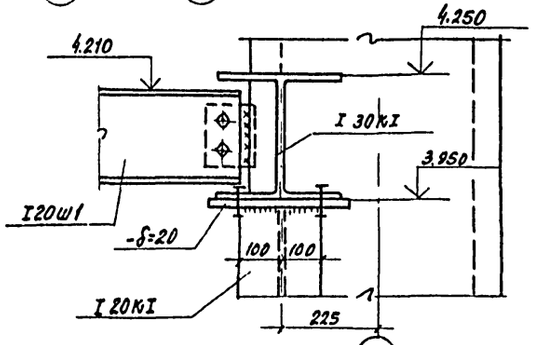

3-3

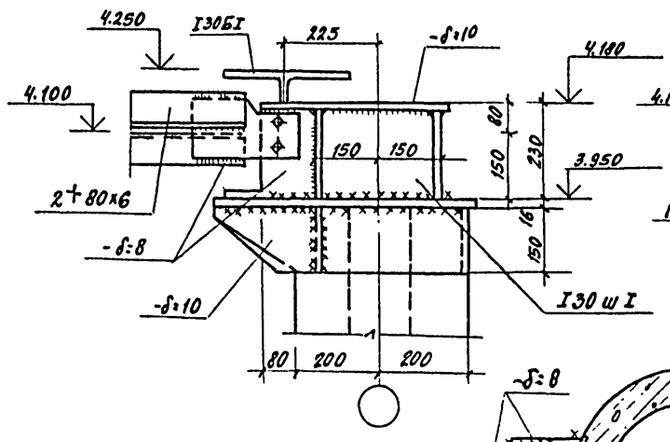

8-8

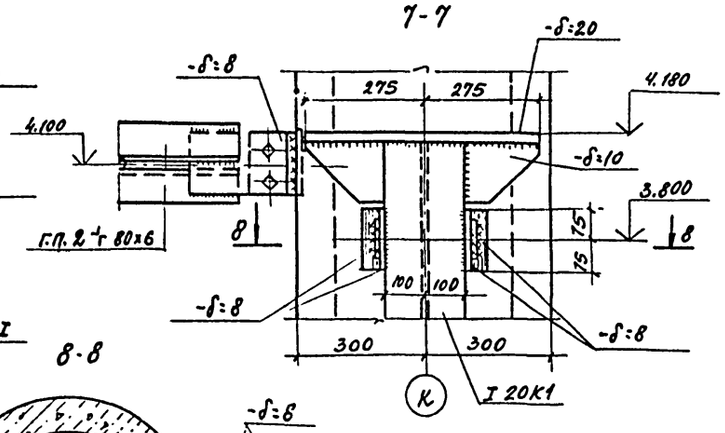

7-7

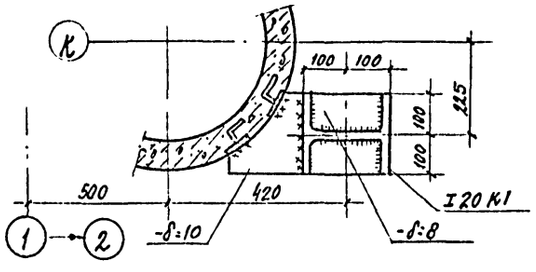

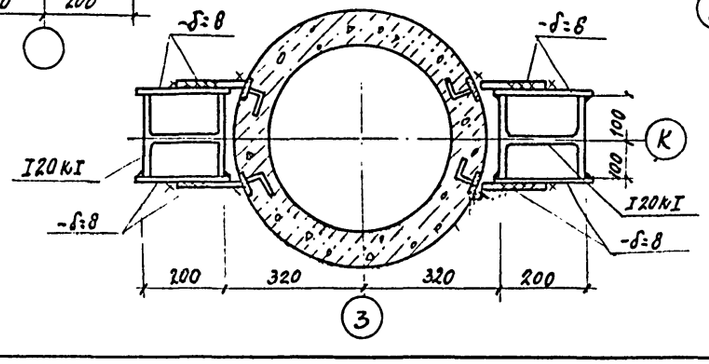

ГИП	ИВАНОВА		
НАЧ. ОТД.	РЫБКИНА		
ГЛ. КОНСТ.	ЛАПКИН		
РУК. ГР.	ХМЕЛЬКОВА		
ВЕД. ИНЖ.	ГРОФИМОВА		
ИНЖ.	АНЗЕНШТАН		
ПРОВЕР.	ГРОФИМОВА		
Н. КОНТР.	ЛАПКИН		

ТП 503-4-40.86 КМ

Производственный корпус технического обслуживания и текущего ремонта 150 большегрузных автомобилей и автопоездов

Стадия	Лист	Листов
Р	13	

Монтажные узлы 1:3

Проектный институт №2

Привязан

Инв. №

Взамен инв.№ | Подпись и дата | Инв.№ подл.

Альбом III

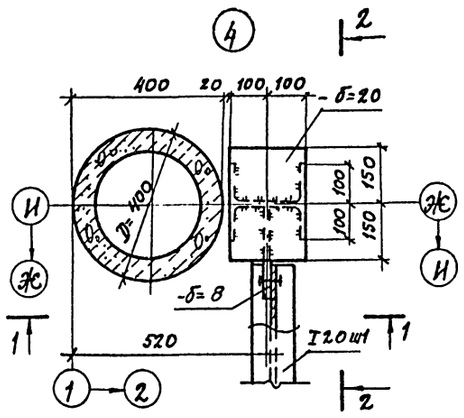

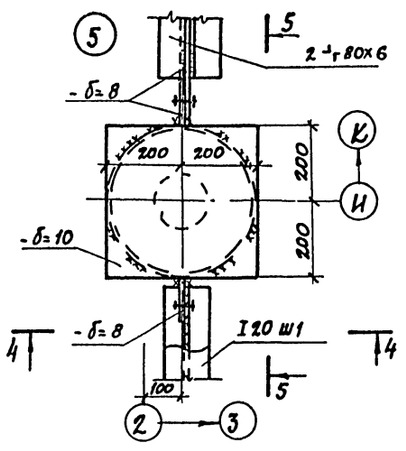

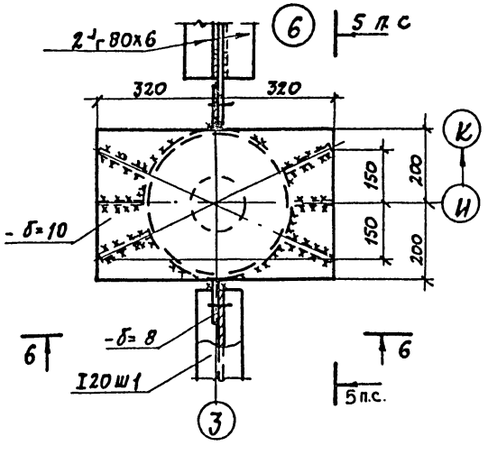

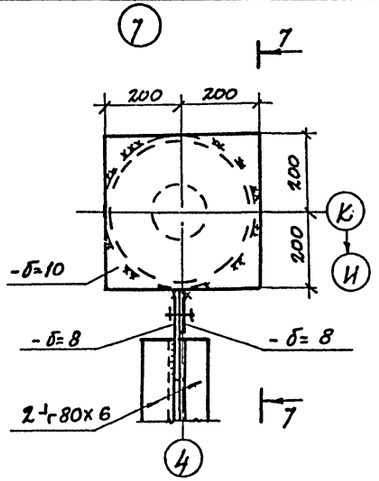

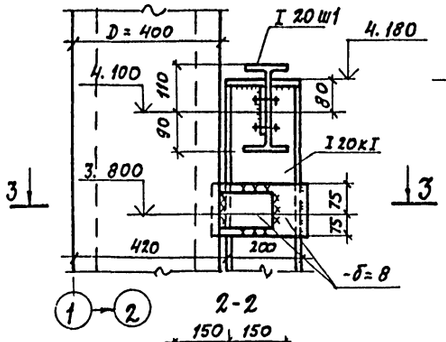

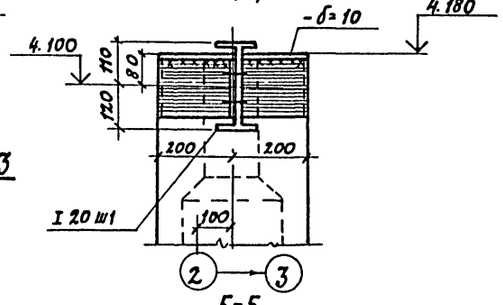

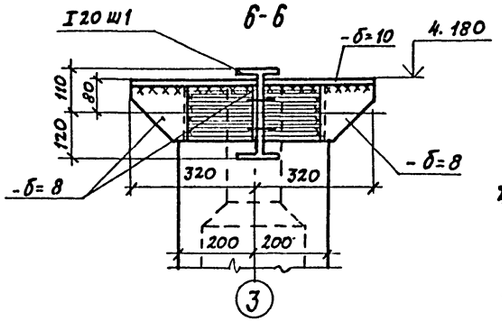

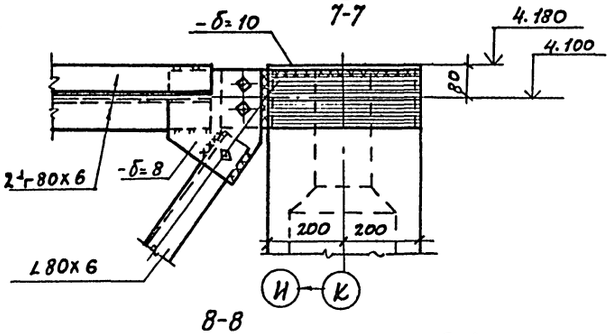

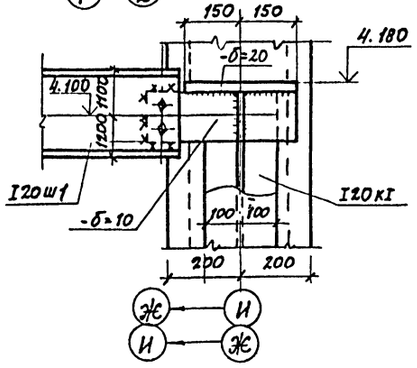

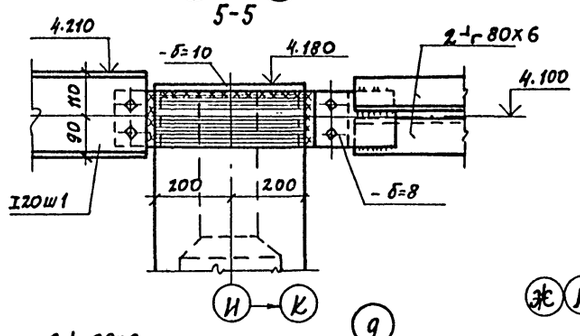

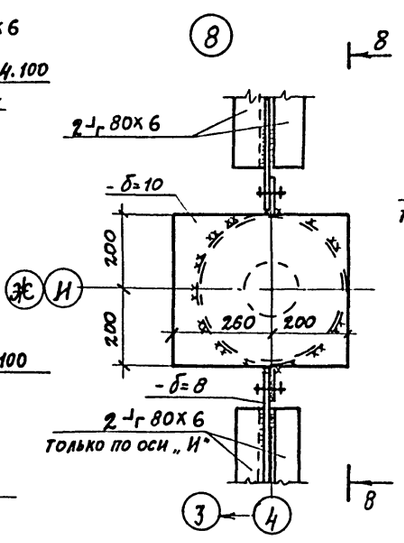

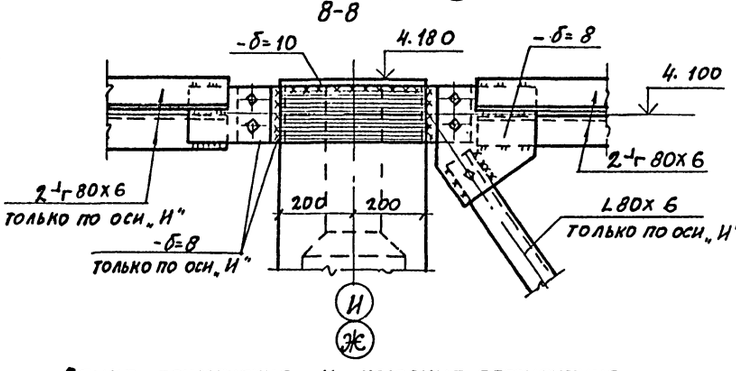

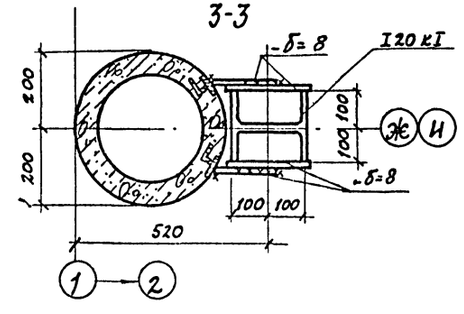

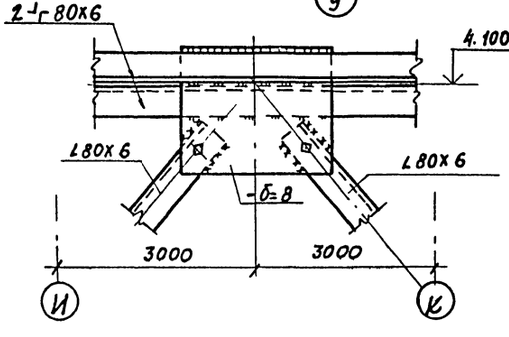

Общие примечания и условные обозначения см. лист 1

ГИП	Иванова		ТП 503-4-40.86 КМ		
Нач. отд.	Рыбкина				
Гл. констр.	Лапкин				
Рук. гр.	Хмелькова		Производственный корпус технического обслуживания и текущего ремонта 150 большегрузных автомобилей и автопоездов		
Вед. инж.	Трофимова				
Инж.	Айзенштат			стадия	лист	листов
Провер.	Трофимова			Р	14	
Н. контр.	Лапкин		Монтажные узлы 4 ÷ 9			
				ПРОЕКТНЫЙ ИНСТИТУТ №2		

ПРИВЯЗАН

ИНВ. №

Альбом III

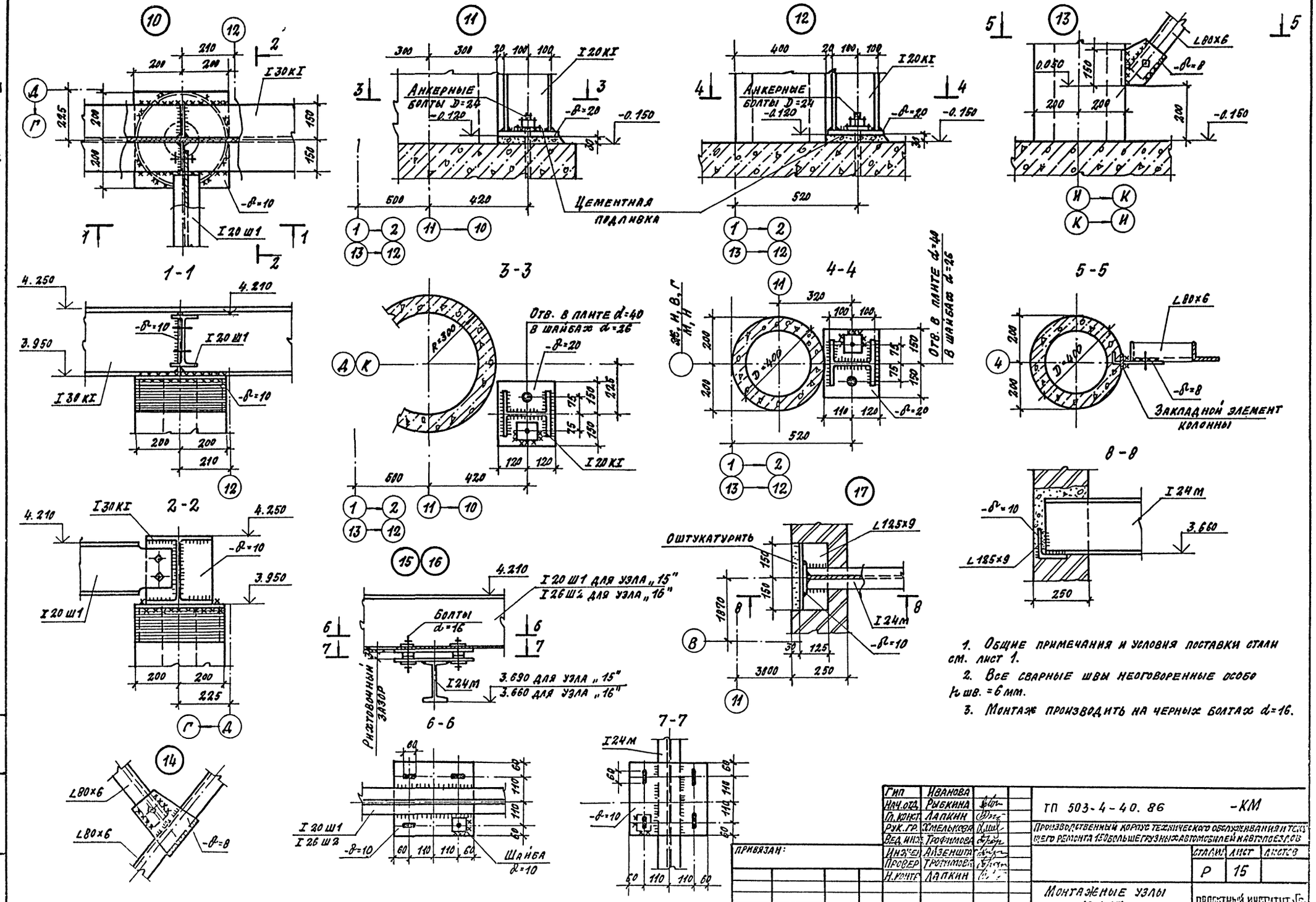

1. Общие примечания и условия поставки стали см. лист 1.
2. Все сварные швы неоговоренные особо $h_{шв.}$ = 6 мм.
3. Монтаж производить на черных болтах d=16.

Гип	Иванова		
Нач.отд.	Рыбкина		
Гл.конст.	Лапкин		
Рук.гр.	Хмелькова		
Вед.инж.	Трофимова		
Инж.-ен.	Айзенштат		
Провер.	Тротимова		
Н.контр.	Лапкин		

ТП 503-4-40.86 -КМ

Производственный корпус технического обслуживания и текущего ремонта 150 больше грузных автомобилей и автопоездов

Стадия	Лист	Листов
Р	15	

Монтажные узлы 10 ÷ 17

Проектный институт Гр.

Привязан:

Инв. №

Взамен инв.

Инв. № подл. | Подпись и дата

Альбом III

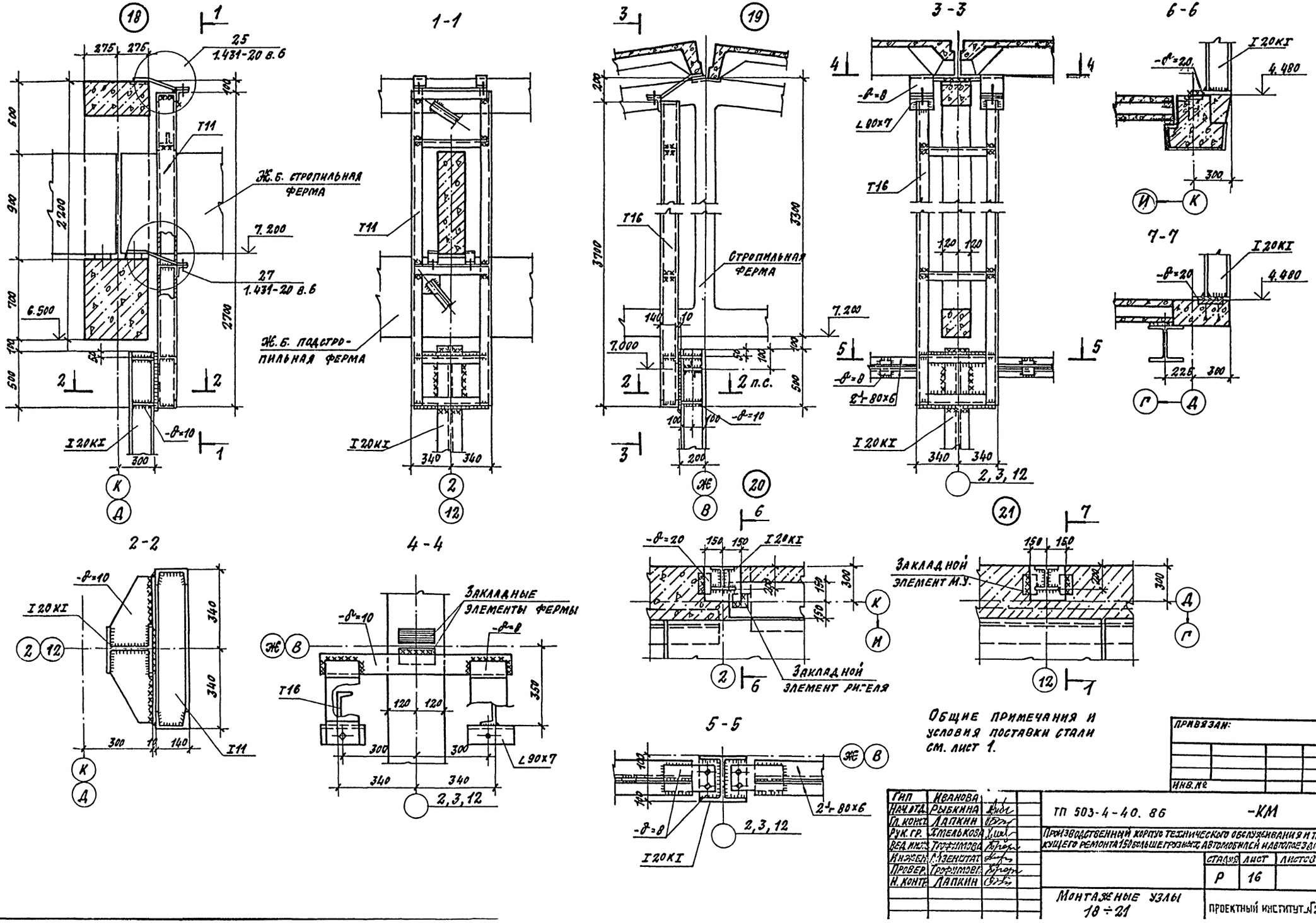

Общие примечания и условия поставки стали см. лист 1.

Гип	Иванова		
Нач.отд.	Рыбкина		
Гл.конст.	Лапкин		
Рук.гр.	Хмелькова		
Вед.инж.	Трофимова		
Инжен.	Мезенштат		
Провер.	Трофимова		
Н.контр.	Лапкин		

ТП 503-4-40. 86 -КМ

Производственный корпус технического обслуживания и текущего ремонта 150 больше грузных автомобилей и автопоездов

Стадия	Лист	Листов
Р	16	

Монтажные узлы 18 ÷ 21

Проектный институт №2

Привязан:

Инв. №

Инв. № подл. | Подпись и дата | Взамен инв. №

Альбом III

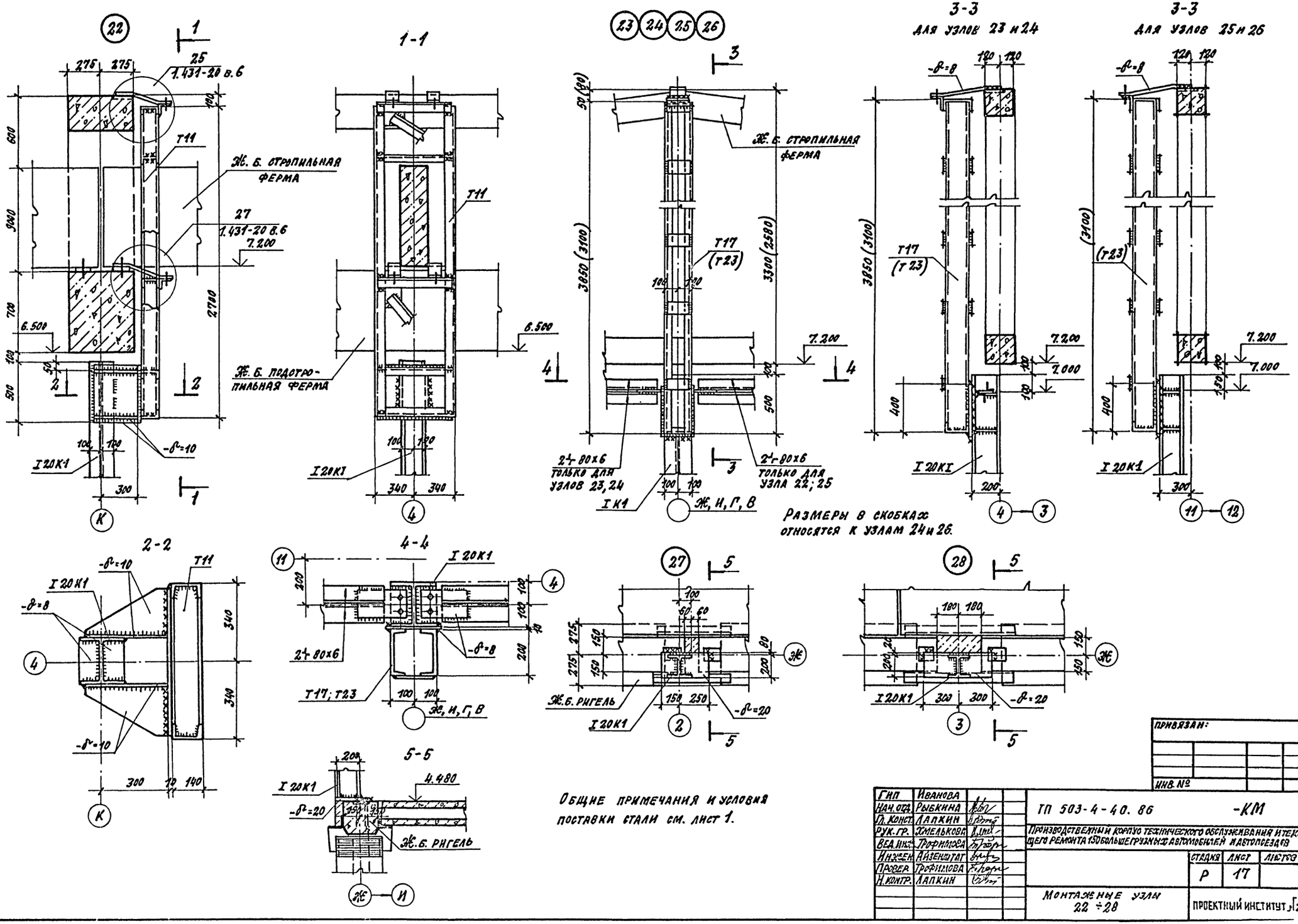

Гип	Иванова		
Нач. отд.	Рыбкина		
Гл. конст.	Лапкин		
Рук. гр.	Хмелькова		
Вед. инж.	Трофимова		
Инжен.	Айзенштат		
Провер.	Трофимова		
Н. контр.	Лапкин		

ТП 503-4-40. 86 -КМ

Производственный корпус технического обслуживания и текущего ремонта 150 больше грузных автомобилей и автопоездов

Стадия	Лист	Листов
Р	17	

Монтажные узлы 22 ÷ 28

Проектный институт Г2

Привязан:

Инв. №

Инв. № подл. | Подпись и дата | Взамен инв.

Альбом III

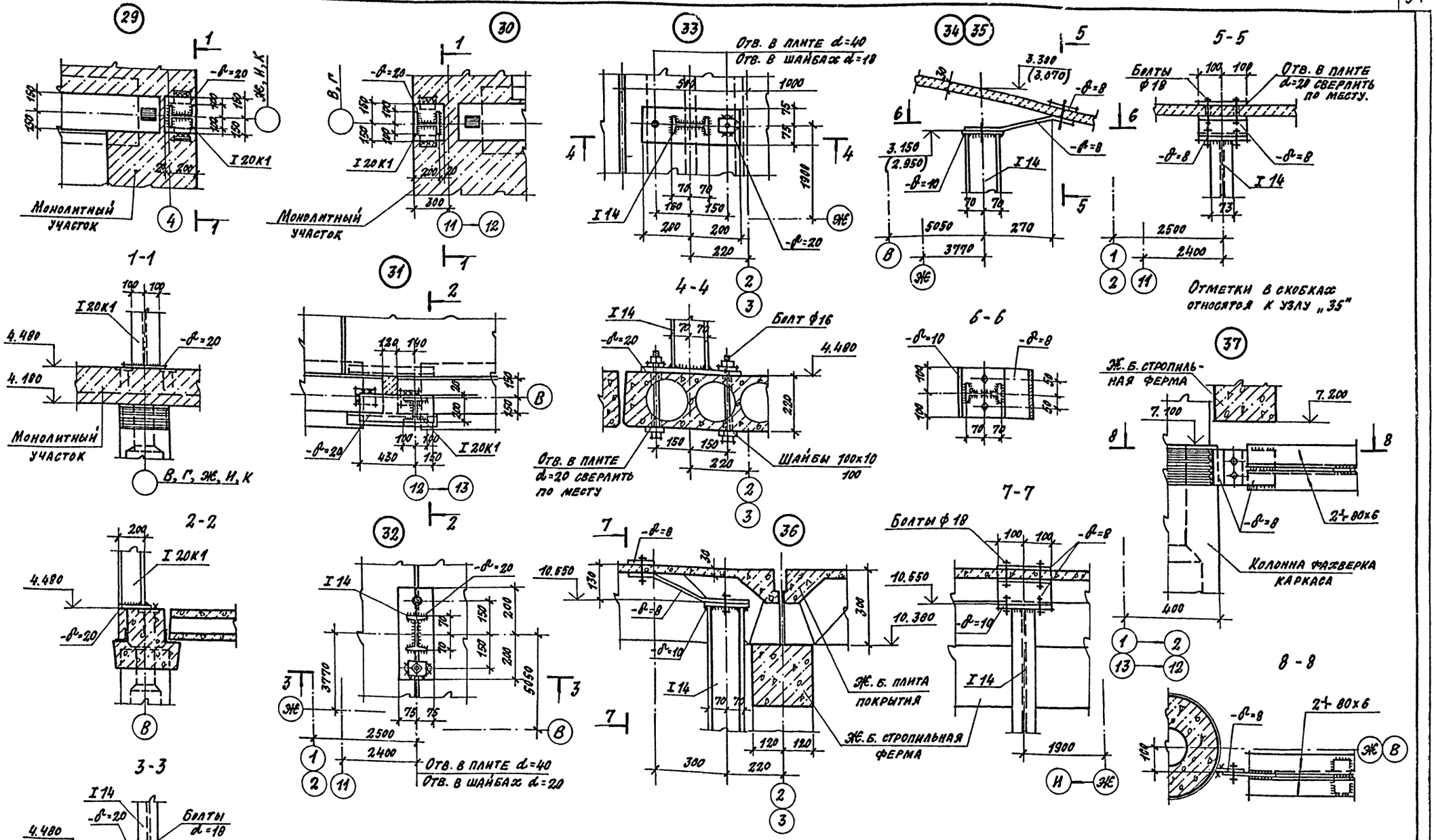

Общие примечания и условия поставки стали см. лист 1.

ГИП	Иванова		ТП 503-4-40.86 -КМ
Нач. отд.	Рыбкина		Производственный корпус технического обслуживания и текущего ремонта 150 больше-грузных автомобилей и автопоездов
Гл. конст.	Лапкин		
Рук. гр.	Емелькова		
Вед. инж.	Трофимова		Стадия: Р; Лист: 18; Листов:
Инжен.	Дизенштат		
Провер.	Трофимова		Монтажные узлы 29 ÷ 37
Н. конт.	Лапкин		Проектный институт Г2

Привязан:

Инв. №

Копировал: Формат

Инв. № подл. | Подпись и дата | Взам. инв. №

Альбом III

38

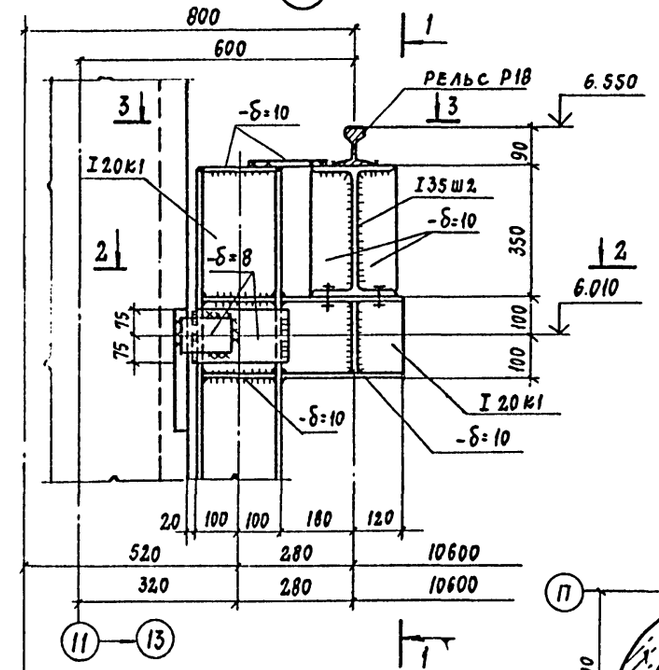

1 - 1

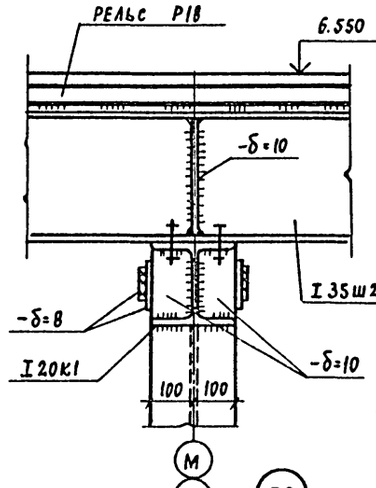

А - А

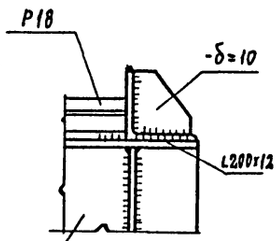

40

6 - 6

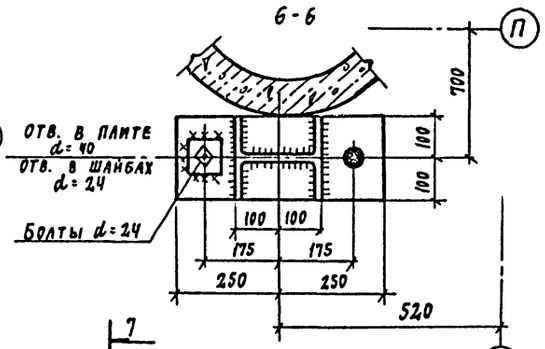

7

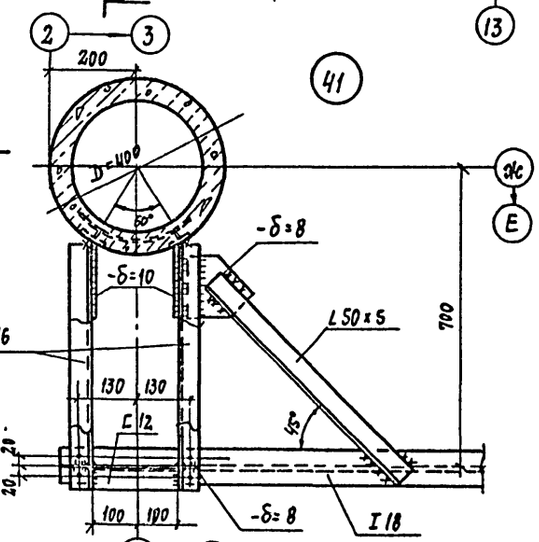

39

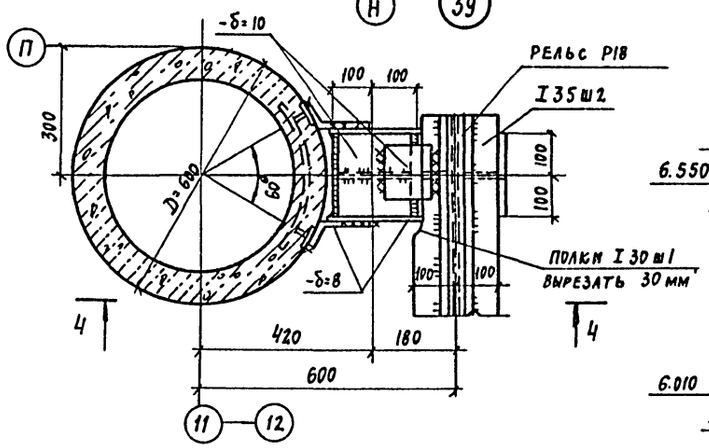

2 - 2

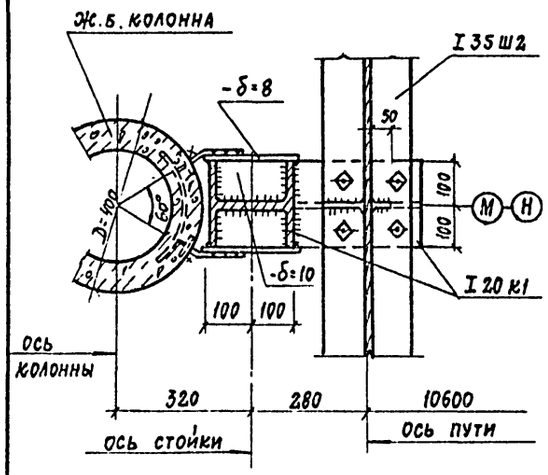

5 - 5

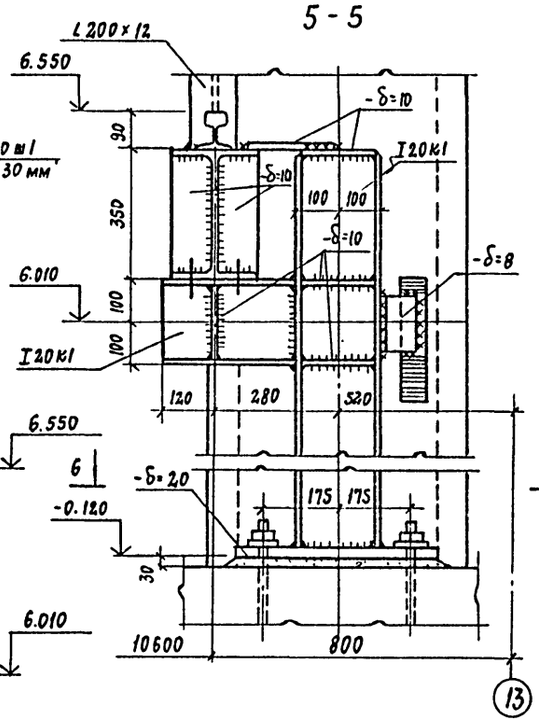

7 - 7

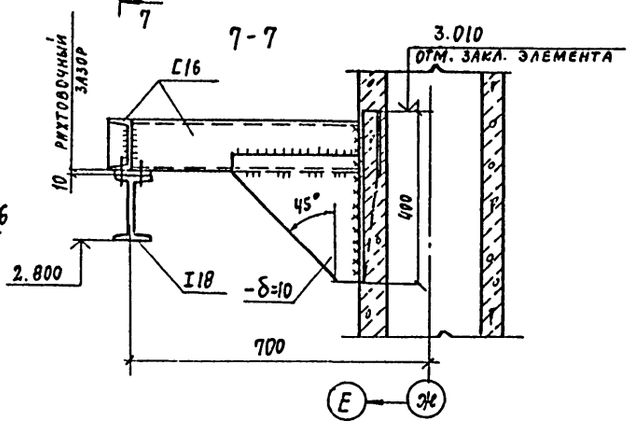

3 - 3

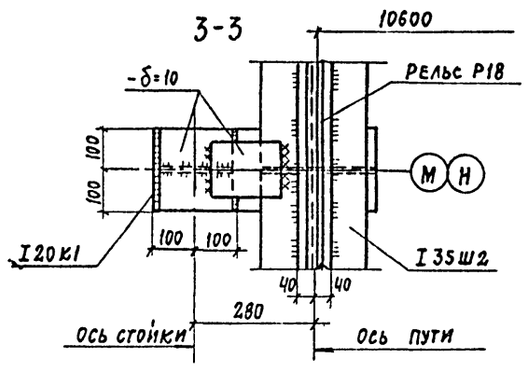

4 - 4

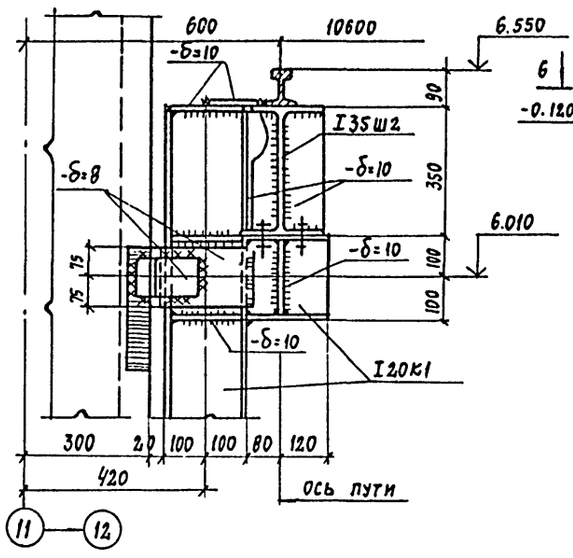

ГИП	ИВАНОВА		
НАЧ.ОТД.	РЫБКИНА		
ГЛ.КОНСТР.	ЛАПКИН		
РУК.ГР.	ХИЕЛЬКОВА		
ВЕД.ИНЖ.	ТРОФИМОВА		
ИНЖ.	АЙЗЕНШТАТ		
ПРОВЕР.	ТРОФИМОВА		
Н.КОНТР.	ЛАПКИН		

ТП 503-4-40.86 КМ

Производственный корпус технического обслуживания и текущего ремонта 150 большегрузных автомобилей и автопоездов

Стадия	Лист	Листов
Р	19	

Монтажные узлы

ПРОЕКТНЫЙ ИНСТИТУТ №2

ПРИВЯЗАН

ИНВ. №

ИНВ. № ПОДЛ. | ПОДПИСЬ И ДАТА | ВЗАМ. ИНВ. №

Альбом III

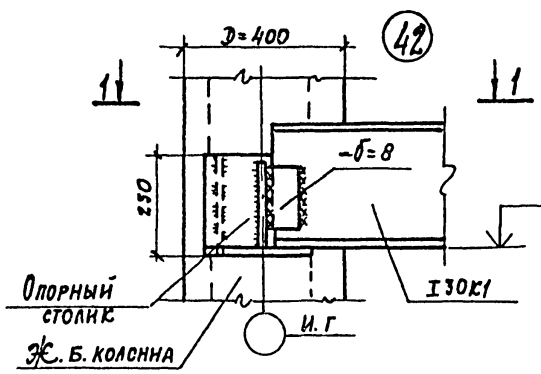

1-1

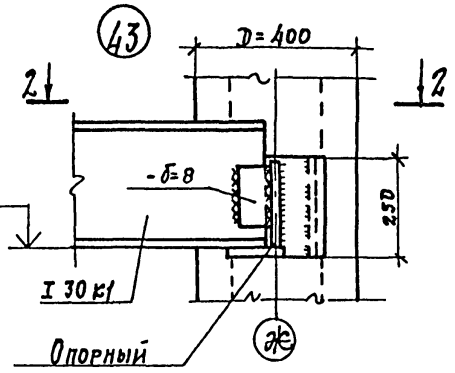

2-2

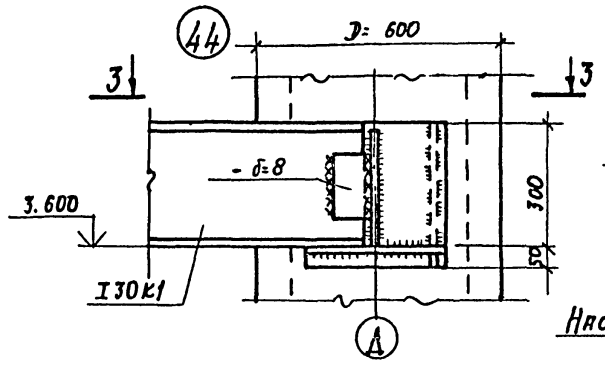

3-3

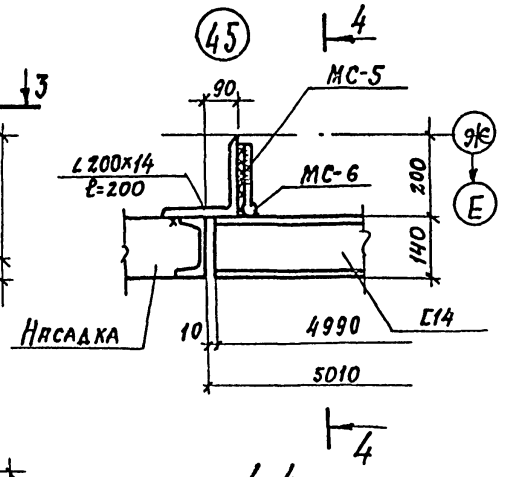

4-4

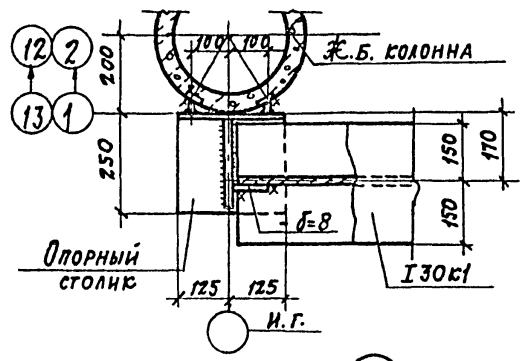

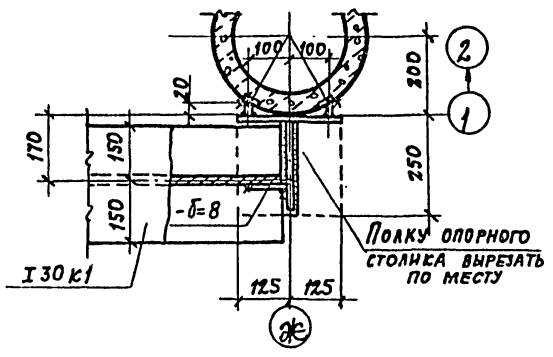

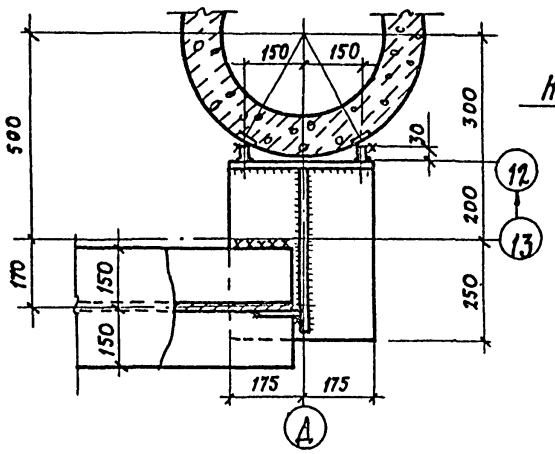

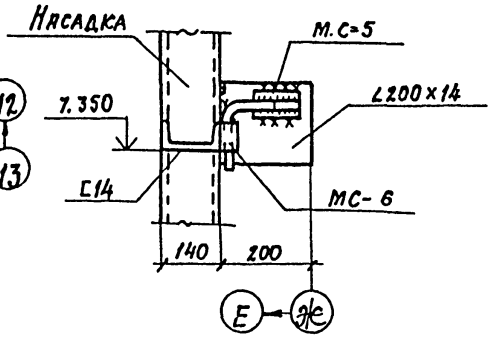

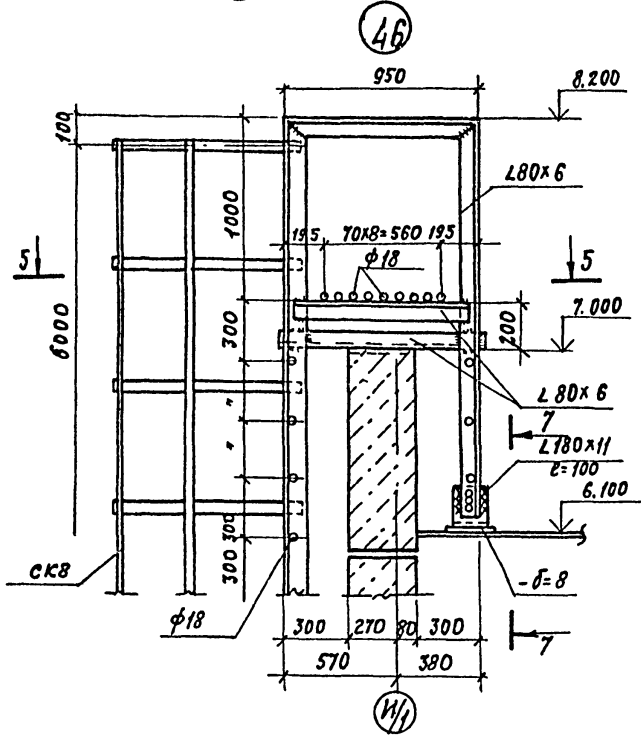

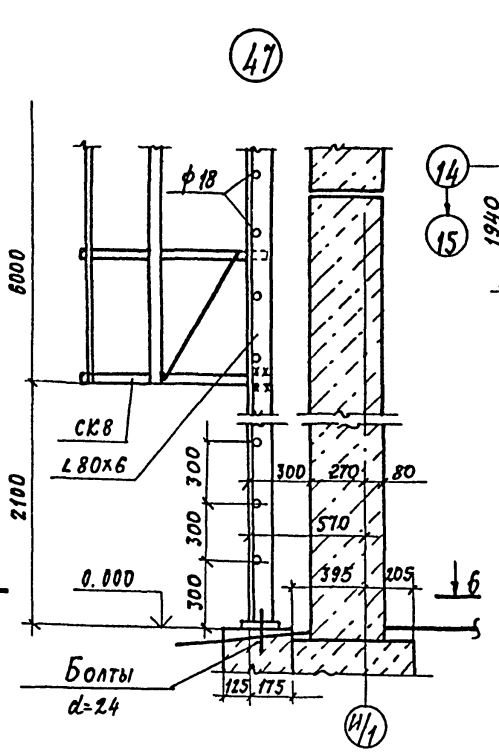

5-5

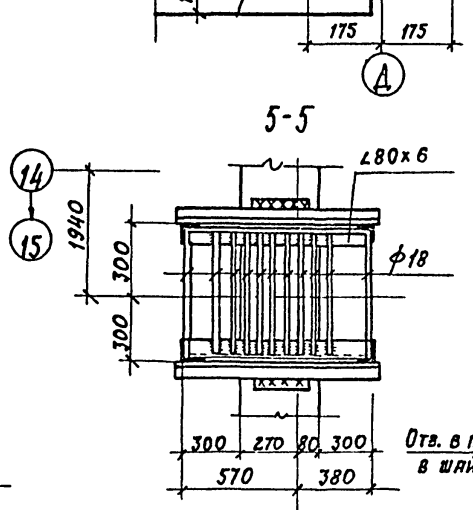

6-6

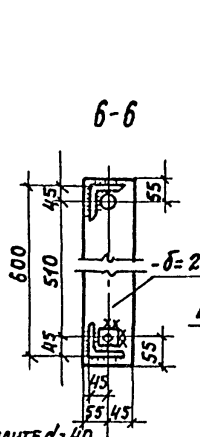

7-7

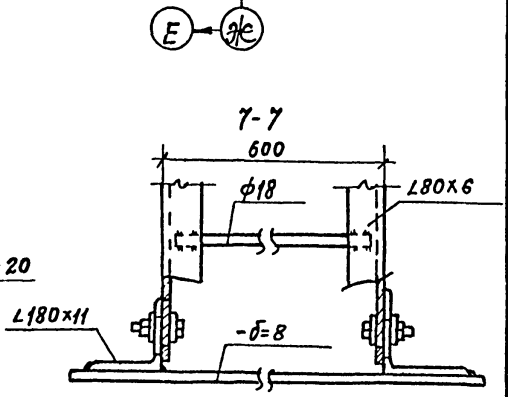

1. Общие примечания и условия поставки стали см. лист 1.
2. Соединительные элементы МС-5 и МС-6 изготовить по серии 1.431-6.

ГИП	Иванова		ТП 503-4-40.86	КМ
Нач. отд.	Рыбкина		Производственный корпус технического обслуживания и текущего ремонта 150 большегрузных автомобилей и автопоездов	
Гл. конст.	Лапкин			
Рук. гр.	Хмелькова			
Вед. инж.	Трофимова			
Инж.	Аженотат			
Проверил	Трофимова			
Н. контр.	Лапкин			

Стадия	Лист	Листов
Р	20	

Монтажные узлы 42 ÷ 47

Привязан

Инв. №

Инв. № подл. | Подпись и дата | Взам. инв. №

Альбом III

48

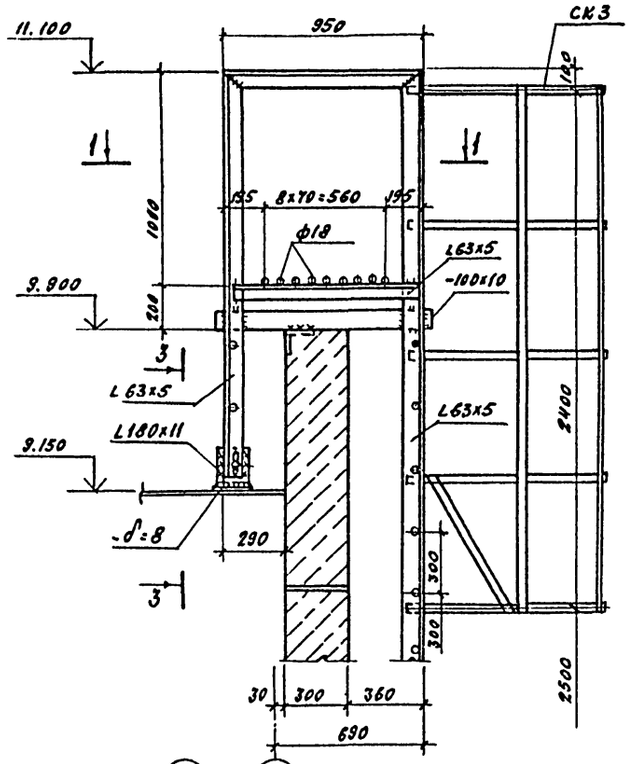

49

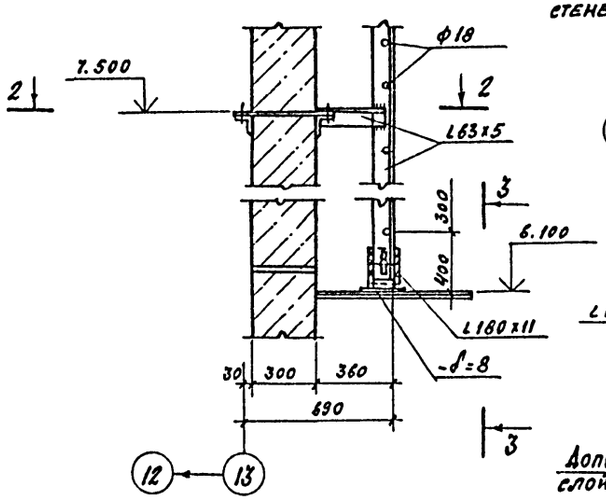

1 - 1

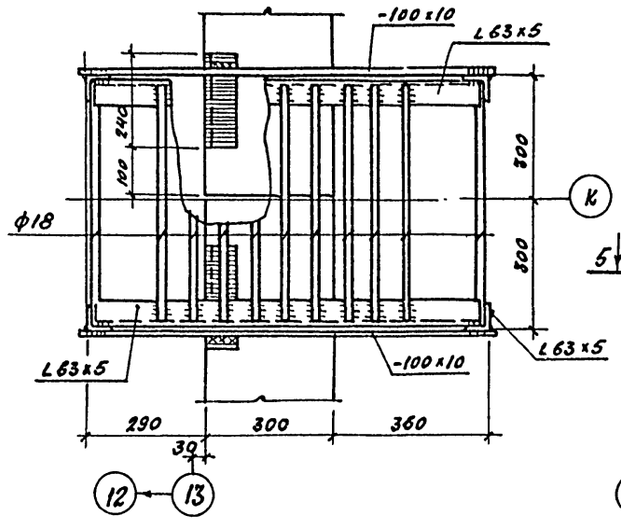

2 - 2

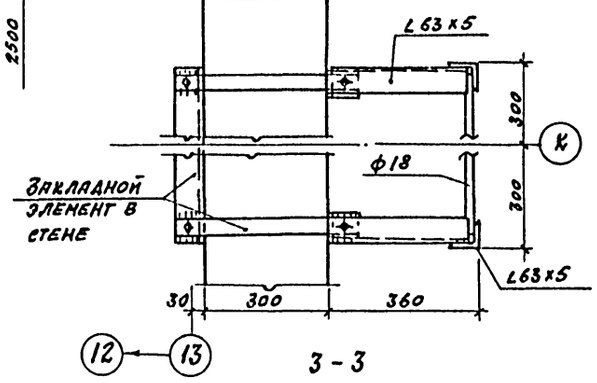

3 - 3

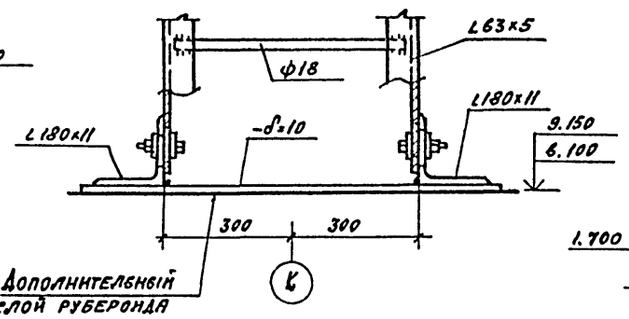

50

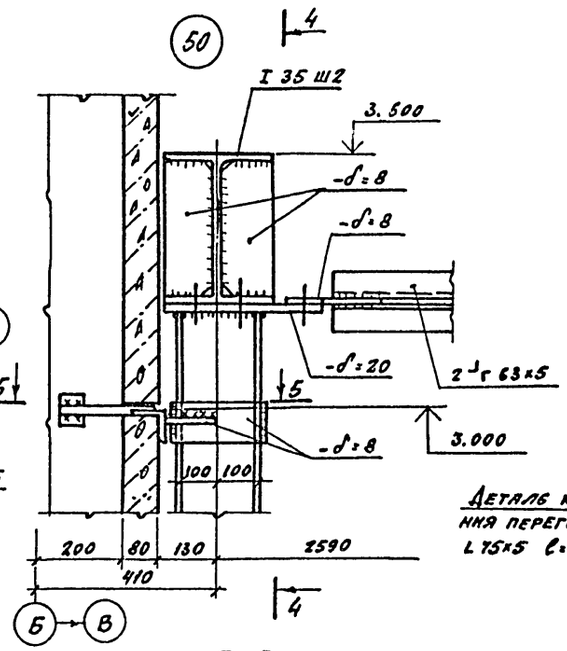

5 - 5

4 - 4

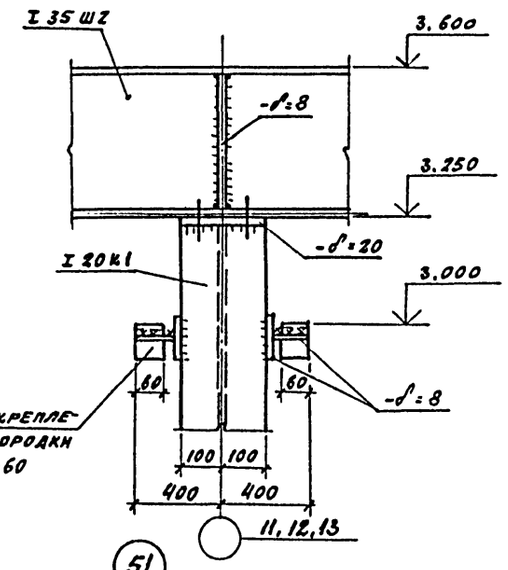

51

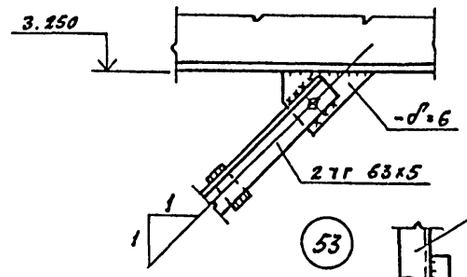

52

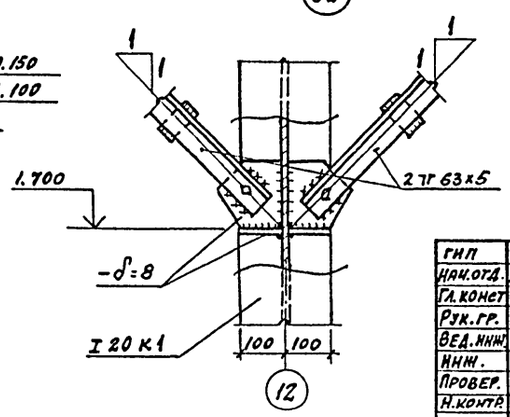

53

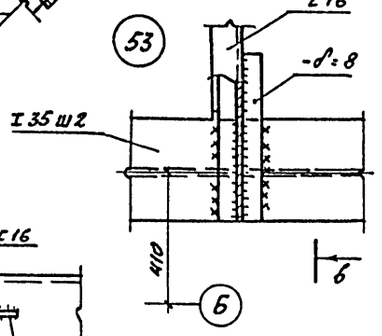

6 - 6

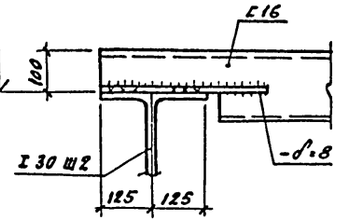

Привязан

Инв. №

ГИП	Иванова		
Нач.отд.	Рыбкина		
Гл.конст	Лапкин		
Рук.гр.	Хмелькова		
Вед.инж.	Трофимова		
Инж.	Айзенштат		
Провер.	Трофимова		
Н.контр.	Лапкин		

ТП 503-4-40.86 КМ

Производственный корпус технического обслуживания и текущего ремонта 150 большегрузных автомобилей на автопоездов

Стадия	Лист	Листов
Р	21	

Монтажные узлы 48 ÷ 53

Проектный институт №2

Копировал

Инв.№ подл. | Подпись и дата | Взам.инв.№

Альбом VII

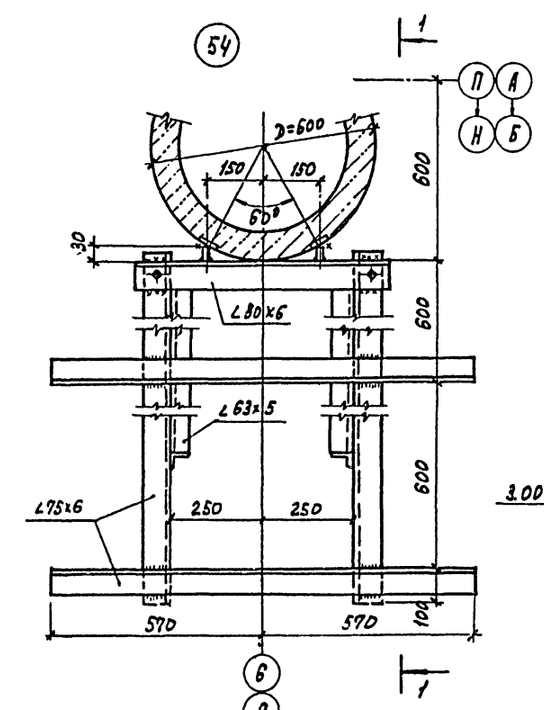

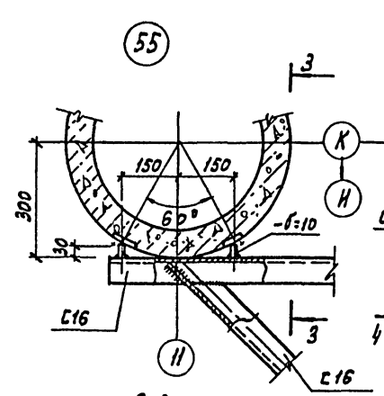

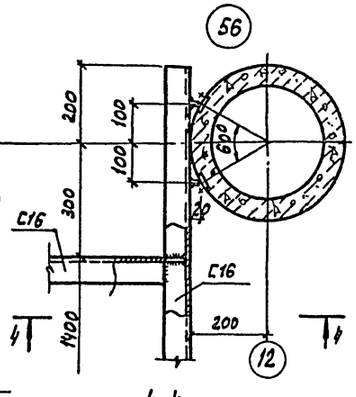

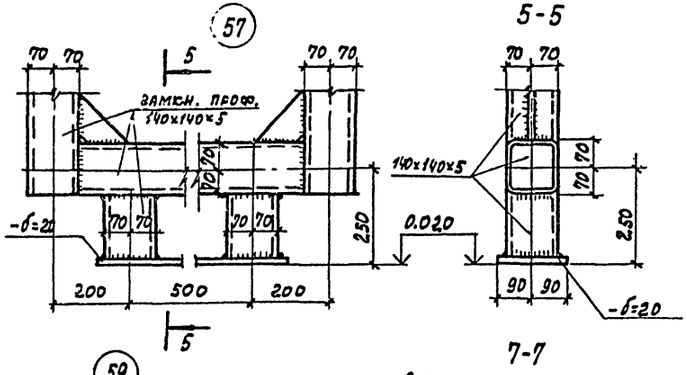

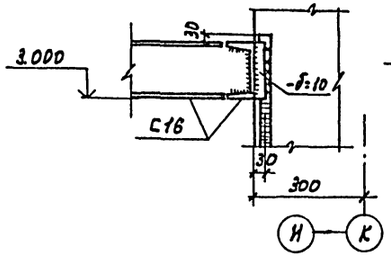

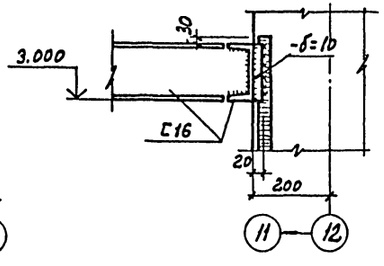

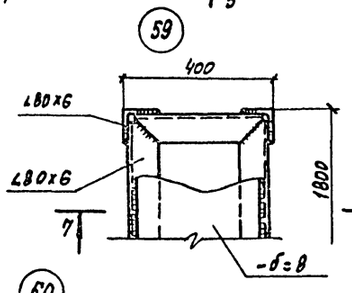

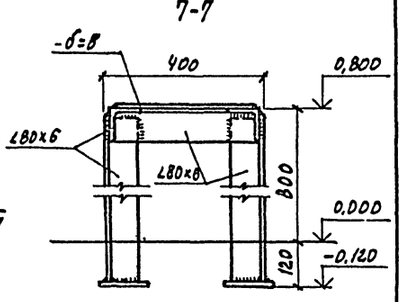

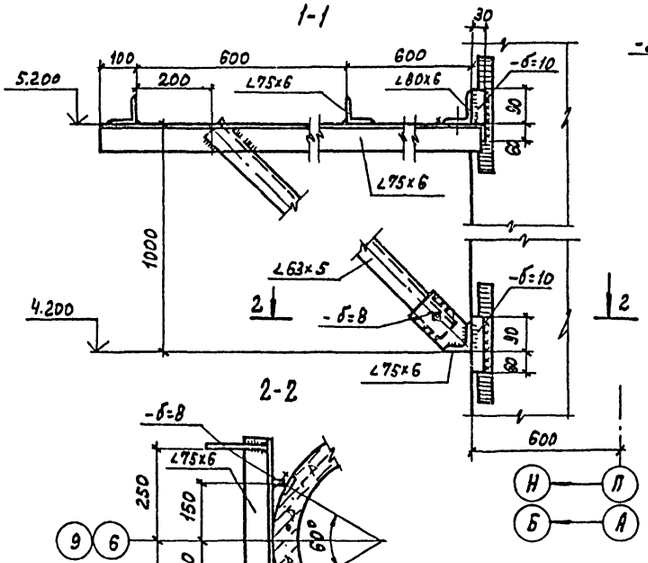

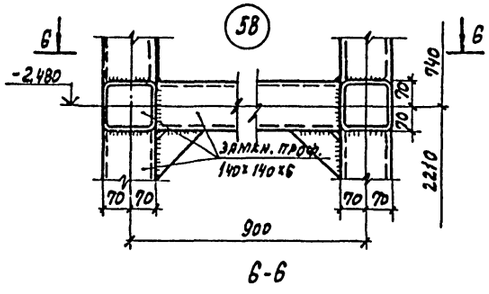

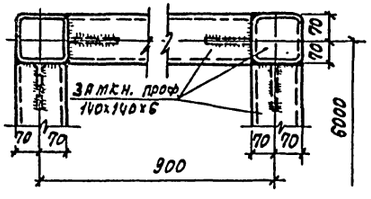

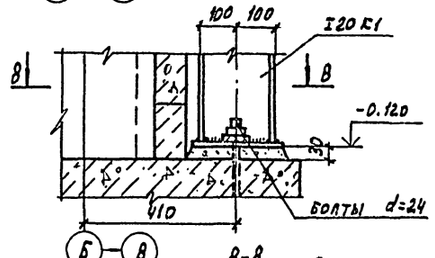

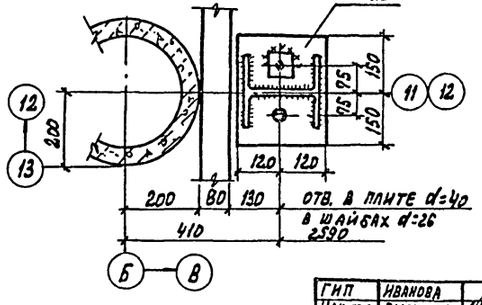

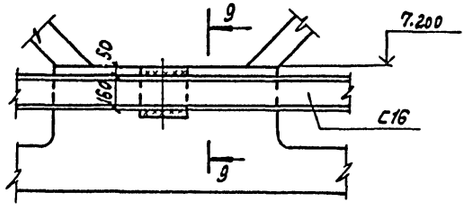

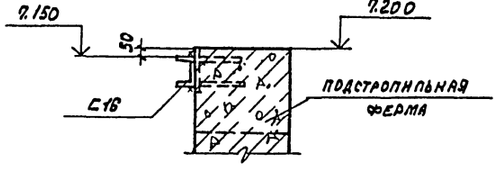

Общие примечания и условия поставки стали см. лист 1

ГИП	Иванова		ТП 503-4-40.86 КМ
Нач. отд.	Рыбкина		Производственный корпус технического обслуживания и текущего ремонта 150 большегрузных автомобилей и автопоездов
Гл. конст.	Лапкин		
Рук. гр.	Хмелькова		
Вед. инж.	Трофимова		Стадия Р; Лист 22; Листов
Инж.	Айзенштат		Монтажные узлы 54÷61
Провер.	Трофимова		Проектный институт №2
Н. конт.	Лапкин		

Привязан

Инв. №

Схема расположения балок перегородок по оси „4"

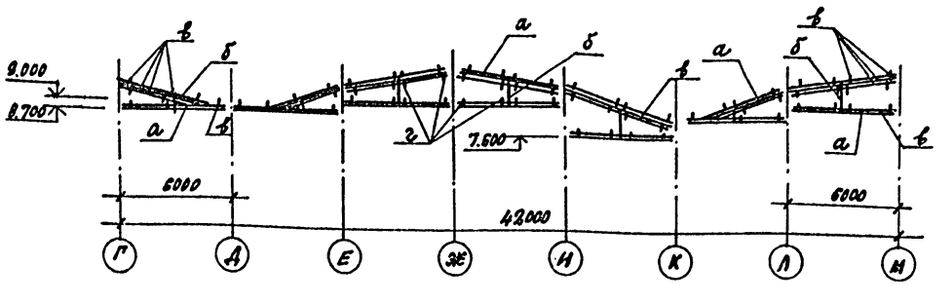

Схема расположения балок перегородок по оси „Е"

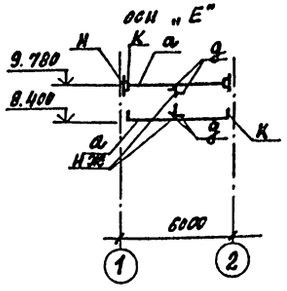

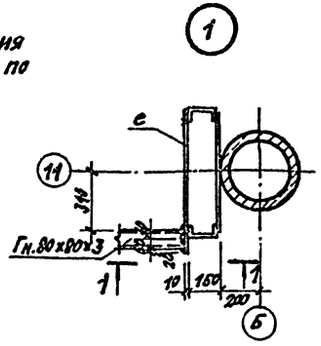

1-1

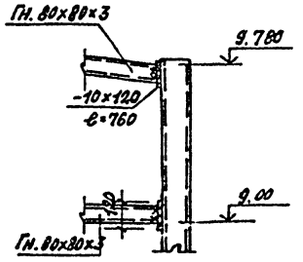

Схема расположения балок перегородок по оси „К"; „А"

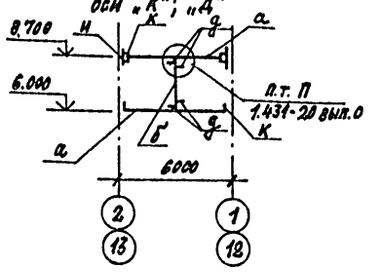

Схема расположения балок перегородок по оси „10"

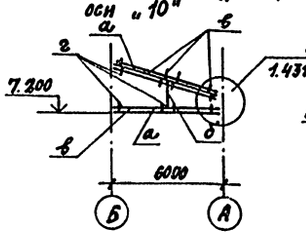

Схема расположения балок перегородок по оси „11"

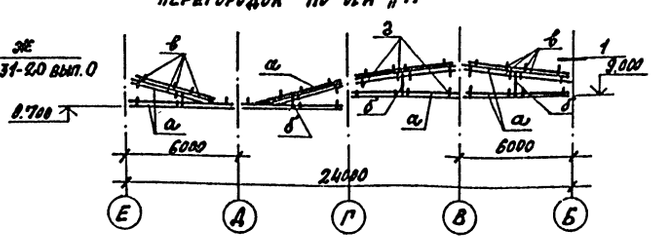

Схема расположения балок перегородок по оси „11"

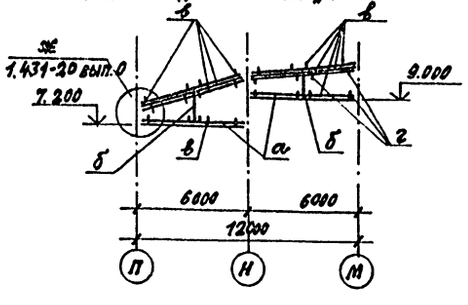

Схема расположения балок перегородок по оси „12"

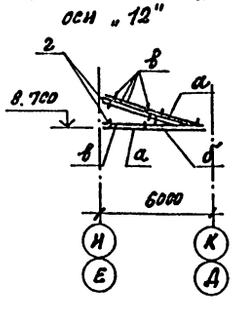

Схема расположения балок перегородок по осям „В"; „Ж"; „Н"; „М"

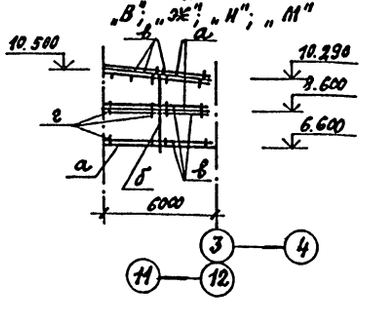

Ведомость элементов

Марка	Сечение: Эскиз	Поз.	Состав	Опорные усилия: M тс.м	N тс	Q тс	Группа конструкций	Марка металла	Примечания
а	□		Гн.80х80х3	по серии 1.431-20			IV	Вст3сп6	ГОСТ 16523-70*
б	∟		∟75х6	по серии 1.431-20			IV	Вст3пс6	ГОСТ 380-71*
в	∟		∟50х5	по серии 1.431-20			IV	Вст3кп2	ГОСТ 380-71*
г	Полоса		-5-В 60х160	по серии 1.431-20			IV	Вст3кп2	ГОСТ 380-71*
д	∟		∟50х5 L=50	по серии 1.431-20			IV	Вст3кп2	ГОСТ 380-71*
е	Полоса		-5-10 120х750	конструктивно			IV	Вст3кп2	ГОСТ 380-71*
Ж	Полоса		-5-В 100х240	по серии 1.431-20			IV	Вст3кп2	ГОСТ 380-71*
И	Полоса		-5-В 100х100	по серии 1.431-20			IV	Вст3кп2	ГОСТ 380-71*
К	Полоса		В-В 60х50	по серии 1.431-20			IV	Вст3кп2	ГОСТ 380-71*
Шурупы	Сечение сложное		А 6х45	по серии 1.431-20			IV		ГОСТ 1144-80*
Самонарезные болты	Сечение сложное		ф 6 А I	по серии 1.431-20			IV	Вст3кп2	ГОСТ 5781-82*

ГИП	Иванова		ТП 503-4-40.86	-КМ
Нач.отд.	Рыбкина		Производственный корпус технического обслуживания и текущего ремонта 150 большегрузных автомобилей-тягачей с прицепами	
Гл.констр.	Лапкин			
Рук.гр.	Емелькова			
Вед.инж.	Трофимова			
Инженер	Юрова			
Провер.	Трофимова			
Н.контр.	Лапкин			

Стадия	Лист	Листов
Р	23	

Схемы расположения балок перегородок

Проектныйинститут Г2

Инв.№ подл. | Подпись и дата | Взам.инв.№

Отпечатано
в Новосибирском филиале ЦИТП
630064 г. Новосибирск пр. Карла Маркса 1
Выдано в печать 20.1 1987 г.
Заказ 1-207 Тираж 400

gost.e-ecolog.ru