ТИПОВОЙ ПРОЕКТ
503-4-40.86

ПРОИЗВОДСТВЕННЫЙ КОРПУС ТЕХНИЧЕСКОГО ОБСЛУЖИВАНИЯ И ТЕКУЩЕГО РЕМОНТА 150 БОЛЬШЕГРУЗНЫХ АВТОМОБИЛЕЙ И АВТОПОЕЗДОВ

АЛЬБОМ II

АРХИТЕКТУРНЫЕ РЕШЕНИЯ

21264/02
цена 1-98

gost.e-ecolog.ru

ТИПОВОЙ ПРОЕКТ 503-4-40.86

ПРОИЗВОДСТВЕННЫЙ КОРПУС ТЕХНИЧЕСКОГО ОБСЛУЖИВАНИЯ И ТЕКУЩЕГО РЕМОНТА 150 БОЛЬШЕГРУЗНЫХ АВТОМОБИЛЕЙ И АВТОПОЕЗДОВ

АЛЬБОМ II

СОСТАВ ПРОЕКТА

АЛЬБОМ I Общая пояснительная записка. Технология производства. Технологические коммуникации. Общественное питание. Проект организации строительства.
АЛЬБОМ II Архитектурные решения.
АЛЬБОМ III Конструкции железобетонные. Конструкции металлические.
АЛЬБОМ IV Строительные изделия.
АЛЬБОМ V Отопление и вентиляция. Внутренние водопровод и канализация.
АЛЬБОМ VI Электроснабжение. Электрическое освещение. Силовое электрооборудование. Связь и сигнализация.
АЛЬБОМ VII Автоматизация технологических процессов и санитарно-технических систем. Автоматическая установка противопожарной сигнализации.
АЛЬБОМ VIII Задание заводу-изготовителю на изготовление электрощитов.
АЛЬБОМ IX Спецификации оборудования. Часть 1 и 2
АЛЬБОМ X Сметы. Часть 1, 2 и 3

АЛЬБОМ XI Ведомости потребности в материалах

Главный инженер института В.П. Илюхин

Главный инженер проекта И.В. Ивлнова

Рабочий проект утвержден Госстроем СССР
Протокол N А4-1 от 15.01.86г.
Введен в действие ПИ-2. Приказ N9 от 23.01.86г.

привязан

инв. №

Лист	Наименование	Стр.
	Содержание альбома	2
1	Общие данные (начало)	3
2	Общие данные (продолжение)	4
3	Общие данные (окончание)	5
4	План на отм. 0.000 в осях 1-13, А-К. Фрагмент 1.	6
5	План на отм. 0.000 в осях 1-13, К-П. Разрезы 1-1; 2-2.	7
6	Вспомогательные помещения. Планы на отм. 0,000; 3,000	8
7	План на отм. 4.500. Разрезы 3-3; 4-4	9
8	Разрезы 5-5 ÷ 7-7	10
9	Разрезы 8-8 ÷ 11-11. Фрагмент 2; 3	11
10	Фасады 1-16; 16-1, А-П	12
11	Фасад П-А. Схемы заполнения оконных проемов. Сечение А-А; Б-Б	13
12	Узлы 1 ÷ 12	14
13	Узлы 13 ÷ 22	15
14	Узлы 23 ÷ 31	16
15	Узлы 32 ÷ 37. Подвесной потолок на отм. 3.000	17
16	План кровли. Планы полов	18
17	Экспликация полов	19
18	Вспомогательные помещения. Схемы расположения сборных перегородок на отм. 0.000, 3.000. Наддверные вставки ВН1 ÷ ВН4.	20
19	Вспомогательные помещения. Схемы расположения отверстий в вентиляционных блоках	21
20	Схемы расположения щитовых перегородок	22
21	Спецификация заполнений оконных проемов и гардеробного оборудования	23
22	Спецификация к схемам расположения и узлам на листах 4, 6, 12 ÷ 16.	24

Альбом II

Ведомость рабочих чертежей основного комплекта

Лист	Наименование	Примечание
1	Общие данные (начало)	
2	Общие данные (продолжение)	
3	Общие данные (окончание)	
4	План на отм. 0.000 в осях 1-13, А-К. Фрагмент 1	
5	План на отм. 0.000 в осях 1-13, К-П. Разрезы 1-1, 2-2	
6	Вспомогательные помещения. Планы на отм. 0.000; 3.000	
7	План на отм. 4.500. Разрезы 3-3; 4-4	
8	Разрезы 5-5 ÷ 7-7	
9	Разрезы 8-8 ÷ 11-11. Фрагмент 2; 3	
10	Фасады 1-16; 16-1; А-П	
11	Фасад П-А. Схемы заполнения оконных проемов. Сечение А-А; Б-Б	
12	Узлы 1÷12	
13	Узлы 13÷22	
14	Узлы 23÷31	
15	Узлы 32÷37. Подвесной потолок на отм. 3.000	
16	План кровли. Планы полов	
17	Экспликация полов	
18	Вспомогательные помещения. Схемы расположения сборных перегородок на отм. 0.000, 3.000. Надверные вставки ВН1 ÷ ВН4	
19	Вспомогательные помещения. Схемы расположения отверстий в вентиляционных блоках	
20	Схемы расположения щитовых перегородок	
21	Спецификации заполнения оконных проемов и гардеробного оборудования	
22	Спецификация к схемам расположения и узлам на листах 4, 6, 12 ÷ 16	

Типовой проект разработан в соответствии с действующими нормами и правилами и обеспечивает взрывную и пожарную безопасность при эксплуатации здания (сооружения) при соблюдении предусмотренных проектом мероприятий.

Главный инженер проекта /Иванова/

Ведомость ссылочных и прилагаемых документов

Обозначение	Наименование	Примечание
	Ссылочные документы	
ГОСТ 14624-84	Двери деревянные для производственных зданий	
ГОСТ 12506-81	Окна деревянные для зданий промышленных предприятий	
ГОСТ 8486-66**	Пиломатериалы хвойных пород	
ГОСТ 6428-83	Плиты гипсовые для перегородок	
ГОСТ 6785-80	Плиты подоконные железобетонные	
ГОСТ 8242-75	Детали деревянные для строительства	
ГОСТ 16233-77*	Листы асбестоцементные волнистые унифицированного профиля 54/200 и детали к ним	
ГОСТ 18124-75*	Листы асбестоцементные плоские конструктивные	
1.236-6 вып. 1	Окна и балконные двери общественных зданий	
1.136.5-19	Двери деревянные наружные для жилых и общественных зданий	
1.435.9-25 вып. 0,1	Ворота подъемно-складчатые с полотном из различных материалов	
2.435-7 вып. 1	Узлы сопряжения стен и ворот	
1.236-5 вып. 1	Противопожарные двери общественных зданий	
2.435-6 вып. 1,2	Противопожарные двери и ворота промышленных зданий	
1.136-10	Двери деревянные внутренние для жилых и общественных зданий	
2.236-2 вып. 1	Детали примыкания оконных и дверных блоков в общественных зданиях	
2.436-14 вып. 0,1	Узлы окон с деревянными переплетами по ГОСТ 12506-81	
1.136-2	Подоконные деревянные доски для жилых и общественных зданий	
1.138-10 вып. 1,2	Перемычки железобетонные для зданий с кирпичными стенами	
1.431-10 вып. 2,3	Перегородки консольные сетчатые стальные	
1.231-5 вып. 0; 1	Панели перегородок гипсоперлитовые	
2.230-1 вып. 10	Детали стен и перегородок общественных зданий	
1.431-6	Кирпичные перегородки для одноэтажных и многоэтажных производственных зданий	
416-0-1 вып. 7 ал. 1,2,3	Унифицированные секции зданий административно-бытового назначения. Перегородки кабин душевых и уборных	
1.464.2-18 вып. 1	Фонари зенитные с размерами светового проема 2,9 × 5,9 м со стальными переплетами	
03.005-6 вып. 0	Входы, подходные галереи, тамбуры и шлюзы, аварийные выходы и грузовые въезды и рампы из сборных железобетонных изделий в зданиях II-IV классов	
1.238-1 вып. 1	Железобетонные козырьки входов и парапетных плит общественных зданий	
ГОСТ 24698-81	Двери деревянные наружные для жилых и общественных зданий	

Обозначение	Наименование	Примечание
2.460-14 вып. 1	Типовые узлы перекрытий промышленных зданий в местах вентиляционных шахт	
2.460-15 вып. 1	Типовые узлы покрытий промышленных зданий в местах установки крышных вентиляторов	
2.460-18 вып. 1,2,3	Узлы покрытий одноэтажных производственных зданий с рулонными кровлями и железобетонными плитами	
2.260-1 вып. 4	Детали покрытий общественных зданий	
2.430-3 вып. 2,3	Типовые архитектурно-строительные детали промышленных зданий с кирпичными стенами	
1.494-27 вып. 5,7	Воздухоприемные устройства с подвесными утепленными клапанами	
1.400-15 вып. 1	Унифицированные закладные изделия железобетонных конструкций для крепления технологических коммуникаций и устройств	
1.479.5-1	Шкафы деревянные для хранения одежды в санитарно-бытовых помещениях промышленных предприятий	
1.472-1	Шкафы типа МЗ-50 металлические закрытые двойные, В=50см. для хранения одежды в гардеробных промпредприятий	
2.445-1 вып. 0	Непроходные подвесные потолки из различных материалов для производственных и административно-бытовых зданий	
	Прилагаемые документы	
АР. ВМ	Ведомость потребности в материалах по марке АР	

Ведомость спецификаций

Лист	Наименование	Примечание
15	Спецификация изделий подвесного потолка	
18	Спецификация сборных перегородок из панелей гипсоперлитовых	
20	Спецификация сборных перегородок	
20	Спецификация перемычек	
20	Спецификация элементов заполнения проемов ворот и дверей	
21	Спецификация заполнения оконных проемов	
21	Спецификация гардеробного оборудования	
22	Спецификация изделий	

Привязан

Инв. №

ГИП	Иванова	
Нач. отд.	Рыбкина	
Гл. консп.	Лапкин	
Гл. арх.	Норманн	
Рук. гр.	Хмелькова	
Гр. арх.	Бурыкина	
Архит.	Шмелева	
Н. контр.	Норманн	

ТП 503-4-40.86 АР

Производственный корпус технического обслуживания и текущего ремонта 150 большегрузных автомобилей и автопоездов

Стадия	Лист	Листов
Р	1	22

Общие данные (начало)

Проектный институт №2

Копировал: Формат

Тех. отд. Гр. экспертизы Гр. арх. Шмелева Шпенгерат Гл. инж. Кузнецова Захаров

Схематический план

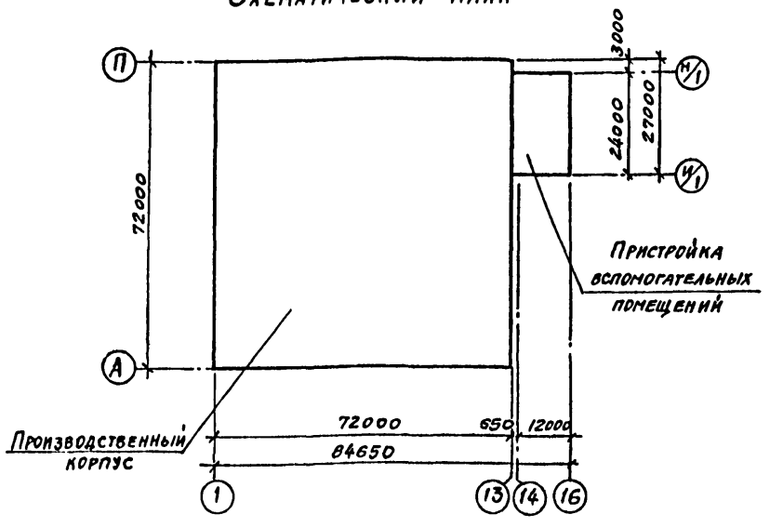

1. Проект разработан применительно к следующим природным условиям:
- расчетная зимняя температура наружного воздуха минус 30°С;
- скоростной напор ветра - для I географического района;
- вес снегового покрова - для III географического района;
- рельеф территории - спокойный;
- грунтовые воды отсутствуют;
- грунты непучинистые, непросадочные, нормативная характеристика грунтов приведена на листах марки КЖ.

2. Характеристика здания и производства:
- степень огнестойкости - II
- степень ответственности здания - II
- категории производств по взрывной и пожарной опасности - Е; В; Г; Д;
- разряд зрительных работ - IV а, IV б; V а, VI, VIII а, IX б;
- влажностный режим помещений Jв = 50-60%;
- здание отапливаемое.

3. За условную отметку 0,000 принята отметка уровня чистого пола производственного корпуса, что соответствует абсолютной отметке [ ].

4. Наружные стены производственного корпуса - керамзитобетонные панели γ = 900 кг/м³ толщиной 300мм по серии 1.030.1-1, перегородки из железобетонных панелей толщиной 80мм по серии 1.431-20 и из плит гипсовых толщиной 80мм ГОСТ 6428-83.

5. Наружные стены вспомогательных помещений - однослойные панели из легкого бетона на пористых неорганических заполнителях плотностью в высушенном до постоянной массы состоянии 1000 кг/м³.

Перегородки гипсоперлитовые толщиной 80мм по серии 1.231-5 выпуск 1.

6. В производственном корпусе кирпичные участки наружных стен возводить из керамического пустотелого кирпича КРП 100/1400/25 ГОСТ 530-80 на растворе марки 50 толщиной 250 и 380мм. ГОСТ 2544-76.

Кирпичные перегородки - из полнотелого кирпича ГОСТ 530-80 марки 75 на растворе марки 25.

В откосы дверных и оконных проемов заложить антисептированные пробки (120×120×65) не менее 2 штук на откос с каждой стороны проема.

При производстве работ в зимнее время кирпичную кладку стен вести на растворе марки 50 с химическими добавками (поташ, нитрит натрия и др.) твердеющем на морозе без обогрева.

7. Над проемами в кирпичной кладке до 800мм укладывать рядовые перемычки:
в стене толщиной 120мм - из 2 стержней ф 6А III;
в стене толщиной 250мм - из 3 стержней ф 6А III.

8. Отмостка вокруг здания - асфальтобетонная шириной 500мм толщиной 25мм по песчано-щебеночной подготовке толщиной 250мм.

9. Горизонтальную гидроизоляцию стен выполнять из цементного раствора состава 1:2 толщиной 30мм для производственного корпуса на отметке -0.030, для вспомогательных помещений - на отм. -0.080.

10. Стеновые панели выполнить облицованными снаружи в заводских условиях стеклянными облицовочными плитками по ГОСТ 17657-80. Цвет панелей производственного корпуса ниже отм. 1.200 и вспомогательных помещений принять пурпурным средней насыщенности, цвет панелей производственного корпуса выше отм. 1.200 принять светло-голубым.

Кирпичные участки наружных стен облицевать аналогично стеновым панелям.

11. Кровля производственного корпуса из 2 слоев рубероида на битумной мастике по комплексной плите. Верхний слой, с крупнозернистой посыпкой, антисептированный дёгтевый марки РКК-350Б, нижний - марки РКП-350Б.

Кровля вспомогательных помещений - плоская, рулонная из 4 слоев рубероида, антисептированного дегтевого марки РМД-350 на битумной антисептированной мастике с защитным слоем гравия толщиной 10мм (ГОСТ 8268-74*) на антисептированной битумной мастике. Стяжка по утеплителю - цементно-песчаный раствор М50 толщиной 15мм.

Утеплитель - ячеистый бетон γ=400 кг/м³ толщиной 140мм над производственным корпусом и 160мм над вспомогательными помещениями.

Пароизоляция - 1 слой рубероида на битумной мастике.

Отвод воды с кровли - внутренний.

12. Утеплитель воздухозаборных камер - цементный фибролит γ=300 кг/м³ ГОСТ 8928-81 для перегородок из красного кирпича - толщиной 50мм, для железобетонных перегородок - толщиной 75мм.

13. В помещениях категории Е для обеспечения пылегазонепроницаемости в швы между панелями перегородок положить асбестовый шнур с зачеканкой швов с 2 сторон цементным раствором толщиной 20мм с промазкой мастикой УНС-50 по ГОСТ 14791-79 с двух сторон. Все трещины, раковины и выбоины в этих перегородках тщательно затереть цементным раствором. Кирпичные участки стен оштукатурить с двух сторон, толщина штукатурки 20мм.

14. Все стальные элементы крепления перегородок, стальные колонны, стальные балки в помещениях категорий „Е" и „В" для обеспечения предела огнестойкости 0,75 часа окрасить краской ВПМ-2 ГОСТ 25131-82 (толщиной сырого слоя не менее 6мм) по грунту ФЛ-03К ГОСТ 9109-81 с последующей окраской эмалями ПФ-115 ГОСТ 6465-76*.

15. В помещениях категории „Е" для обеспечения пылегазонепроницаемости в местах пересечения фермами противопожарных перегородок зазоры между ними тщательно проконопатить паклей, смоченной в цементном молоке, с герметизацией швов нетвердеющей мастикой по ГОСТ 14791-79 с последующей покраской швов с двух сторон эмалями ХВ 1100 по ГОСТ 6993-79.

16. Стальные и столярные изделия окрасить эмалью ПФ-115 (ГОСТ 6465-75*) по грунтовке ПФ-021 (ГОСТ 18186-79).

17. Необходимость выполнения молниезащиты определяется при привязке проекта.

18. Проект обладает патентной чистотой относительно патентов, действующих на территории СССР на 20 марта 1985 года.

Привязан

Инв. №

ГИП	Иванова		ТП 503-4-40.86 АР		
Нач.отд.	Рыбкина		Производственный корпус технического обслуживания и текущего ремонта 150 большегрузных автомобилей и автопоездов		
Гл.констр	Лапкин				
Гл.арх.	Норманн				
Рук.гр	Хмелькова			Стадия	Лист	Листов
Гр.арх.	Бурыкина			Р	2	
Архит	Шмелева					
Н.контр	Норманн		Общие данные (продолжение)	Проектный институт №2		

Копировал: Формат

Ведомость отделки помещений
площадь м²

Наименование или номер помещения	Потолок		Стены или перегородки		Низ стен или перегородок (панель)			Примечание
	Площадь	Вид отделки	Площадь	Вид отделки	Площадь	Вид отделки	Высота мм	
Участок комплексного технического обслуживания	1728	Расшивка швов, известковая окраска	1155	Затирка швов силикатная краска	—	—	—	
Участок текущего ремонта	1728	Расшивка швов известковая окраска	1155	Затирка швов силикатная краска	—	—	—	
Тепловое отделение	306	Расшивка швов известковая окраска	519	Затирка швов силикатная краска	—	—	—	
Участок диагностики	108	Расшивка швов известковая окраска	560	Затирка швов силикатная краска	73	Керамическая плитка	1800	
Участок ремонта топливной аппаратуры и гидрооборудования	78	Расшивка швов, известковая окраска	157	Затирка швов силикатная краска	—	—	—	
Участок ремонта электро и пневмооборудования	108	Расшивка швов известковая окраска	119	Затирка швов силикатная краска	86	Керамическая плитка	1800	
Слесарно-механический участок	108	Расшивка швов известковая окраска	265	Затирка швов силикатная краска	—	—	—	
Участок ремонта агрегатов и собственного оборудования	144	Расшивка швов известковая окраска	184	Затирка швов силикатная краска	—	—	—	
Пост мойки узлов и агрегатов	36	Расшивка швов окраска эмалью ПФ-115	42	Затирка швов окраска эмалью ПФ-115	10	Керамическая плитка	3000	
ИРК	18	Расшивка швов известковая окраска	60	Затирка швов силикатная краска	—	—	—	
Склад запчастей и материалов	144	Расшивка швов известковая окраска	406	Затирка швов известковая окраска	—	—	—	
Склад узлов и агрегатов	126	Расшивка швов известковая окраска	210	Затирка швов известковая окраска	—	—	—	
КТП	36	Расшивка швов известковая окраска	213	Затирка швов известковая окраска	—	—	—	
Деревообрабатывающий и обойный участок	54	Расшивка швов известковая окраска	285	Затирка швов силикатная краска	—	—	—	
Компрессорная	36	Расшивка швов известковая окраска	267	Затирка швов окраска ЭВА-27	—	—	—	
Склад оборотных автомашин	36	Расшивка швов известковая окраска	222	Затирка швов известковая окраска	—	—	—	
Шиномонтажный участок	72	Расшивка швов известковая окраска	318	Затирка швов известковая окраска	—	—	—	
Электролитная	10	Расшивка швов известковая окраска	101	Затирка швов окраска ЭВА-27	23	Керамическая кислотоупорная плит.	1800	
Зарядная	26	Расшивка швов известковая окраска	178	Затирка швов окраска ЭВА-27	41	Керамическая кислотоупорная плитка	1800	
Участок ремонта аккумуляторов	21	Расшивка швов известковая окраска	53	Затирка швов окраска ЭВА-27	32	Керамическая кислотоупорная плитка	1800	
Склад масел	62	Расшивка швов известковая окраска	295	Затирка швов окраска ЭВА-27	65	Керамическая плитка	1800	
Насосная	10	Расшивка швов известковая окраска	107	Затирка швов окраска ЭВА-27	23	Керамическая плитка	1800	
Специализированный пост смазки	108	Расшивка швов известковая окраска	337	Затирка швов окраска ЭВА-27	86	Керамическая плитка	1800	
Тамбура	30	Расшивка швов известковая окраска	163	Затирка швов окраска ЭВА-27	—	—	—	
Санузел	18	Расшивка швов окраска ЭВА-27	42	Затирка швов окраска ЭВА-27	27	Керамическая плитка	1500	
Венткамера	393	Расшивка швов известковая окраска	646	Затирка швов известковая окраска	—	—	—	
Комната мастера	18	Окраска ЭВА-27	188	Затирка кирпичных участков окраска ЭВА-27	—	—	—	
Венткамеры и тепловой пункт	88	Расшивка швов известковая окраска	146,8	Затирка швов известковая окраска	—	—	—	
Санузлы	6	Расшивка швов окраска ЭВА-27	17	Затирка швов окраска ЭВА-27	43,1	Керамическая плитка	1500	
Гардероб женский	14	Расшивка швов окраска ЭВА-27	46	Затирка швов окраска ЭВА-27	—	См. примеч. п3	—	Кирпичные участки стен оштукатурить
Гардероб мужской	80	Расшивка швов окраска ЭВА-27	108	Затирка швов окраска ЭВА-27	—	См. примеч. п.3	—	Кирпичные участки стен оштукатурить
Кладовая чистой одежды	3	Расшивка швов известковая окраска	18	Затирка швов окраска ЭВА-27	—	—	—	
Кладовая грязной одежды	3	Расшивка швов известковая окраска	18	Затирка швов окраска ЭВА-27	—	—	—	
Душевая мужская	12	Расшивка швов окраска эмалью ПФ-115	18	Штукатурка кирпичных участков окраска эмалью ПФ-115	19	Керамическая плитка	1800	
Преддушевая мужская	7	Расшивка швов окраска эмалью ПФ-115	15	Штукатурка кирпичных участков окраска эмалью ПФ-115	14	Керамическая плитка	1500	
Душевая женская	2	Расшивка швов окраска эмалью ПФ-115	5	Штукатурка кирпичных участков окраска эмалью ПФ-115	10	Керамическая плитка	1800	
Красный уголок	25	Расшивка швов окраска ЭВА-27	50	Затирка швов окраска ЭВА-27	—	—	—	См. примеч. п.1
Профком	11	Расшивка швов окраска ЭВА-27	34	Затирка швов окраска ЭВА-27	—	—	—	

Наименование или номер помещения	Потолок		Стены или перегородки		Низ стен или перегородок (панель)			Примечание
	Площадь	Вид отделки	Площадь	Вид отделки	Площадь	Вид отделки	Высота мм	
Инженер-технолог	14	Расшивка швов окраска ЭВА-27	38	Затирка швов окраска ЭВА-27	—	—	—	
Цеховая контора	20	Расшивка швов окраска ЭВА-27	65	Затирка швов окраска ЭВА-27	—	—	—	
Центр управления производством	36	Расшивка швов окраска ЭВА-27	60	Затирка швов окраска ЭВА-27	—	—	—	См. примеч. п.1
Буфет	64	Расшивка швов окраска ЭВА-27	85	Затирка швов окраска ЭВА-27	—	—	—	См. примеч. п.1
Подсобное помещение, тамбур буфета	14	Расшивка швов окраска ЭВА-27	24	Затирка швов окраска ЭВА-27	30	Окрасить эмалью ПФ-115	1500	Кирпичные участки стен оштукатурить
Моечная	5	Расшивка швов окраска эмалью ПФ-115	8	Штукатурка кирпичных участков окраска эмалью ПФ-115	17	Керамическая плитка	1800	
Электрощитовая	7	Расшивка швов окраска ЭВА-27	26	Затирка швов окраска ЭВА-27	—	—	—	
Коридоры	72	Расшивка швов окраска ЭВА-27	217	Затирка швов окраска ЭВА-27	—	—	—	См. примеч п. 2
Лестницы	33	Расшивка швов окраска ЭВА-27	82	Затирка швов окраска ЭВА-27	—	—	—	
Хозяйственная кладовая	6	Расшивка швов окраска ЭВА-27	28	Затирка швов окраска ЭВА-27	—	—	—	См. примеч п 3
Вестибюль	38	Расшивка швов окраска ЭВА-27	59	Затирка швов окраска ЭВА-27	—	—	—	См. примеч. п 2
Тамбура	11	Окраска ЭВА-27	40	Окраска ЭВА-27	—	—	—	

1. В помещениях центра управления производством красного уголка и буфета кирпичные участки перегородок облицевать гипсокартонными листами ГОСТ 6266-81* Расход листов ГКЛ-ПК-2700×1200×14 шт. 8

2. В помещениях вестибюля и коридора участки перегородок оштукатурить.

3. В мужском и женском гардеробах и хозяйственной кладовой в местах установки умывальников облицевать керамической плиткой на высоту 1500 мм, шириной 600 мм на каждый умывальник

4. Цветовое решение интерьеров помещений и оборудования принимать в соответствии с ГОСТ 14202-69 и ГОСТ 12.4.026-76*

Ведомость основных комплектов рабочих чертежей

Обозначение	Наименование	Примечание
ТХ	Технология производства	
ТК	Технологические коммуникации	
АР	Архитектурные решения	
КЖ	Конструкции железобетонные	
КМ	Конструкции металлические	
ОП	Общественное питание	
ОВ	Отопление и вентиляция	
ВК	Внутренние водопровод и канализация	
ЭС	Электроснабжение	
ЭО	Электрическое освещение	
ЭМ	Силовое электрооборудование	
СС	Связь и сигнализация	
АУС	Автоматические установки противопожарной сигнализации	

ГИП	Иванова		ТП503-4-40.86 АР
Нач. отд.	Рыбкина		
Гл. конст.	Лапкин		Производственный корпус технического обслуживания и текущего ремонта 60 большегрузных автомобилей и автопоездов
Гл. арх.	Норманн		
Рук. гр.	Хмелькова		Стадия Р; Лист 3; Листов
Гр. арх.	Брыкина		
Техник	Полисадова		Общие данные (окончание)
Н. контр.	Норманн		Проектный институт № 2

Привязан

Инв. №

Копировал: Формат

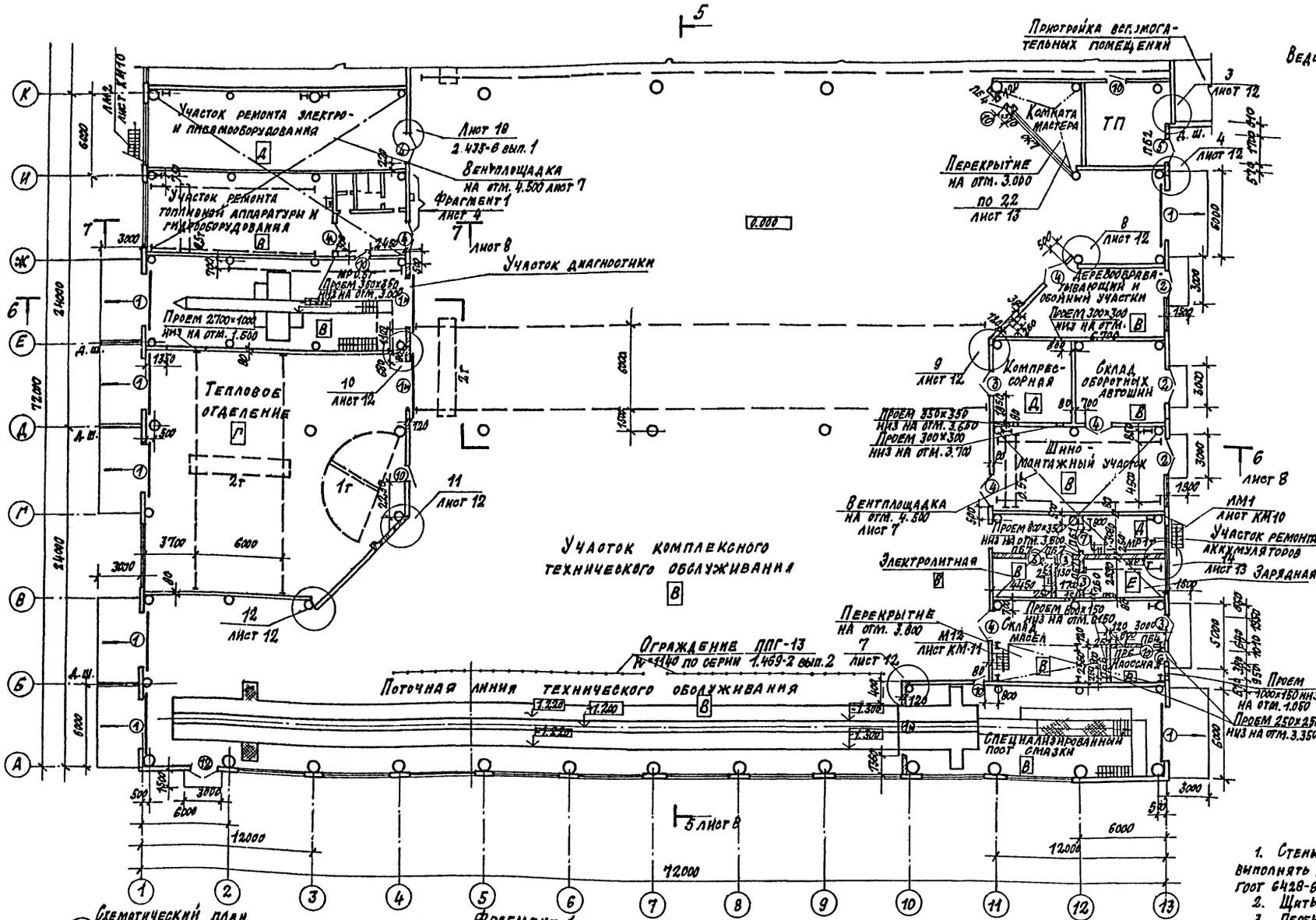

Ведомость проемов ворот и дверей

Марка поз.	Размер проема в кладке
1	4200×4500
2	1910×2370
3	1490×2415
4	2290×2415
5	1700×2500
6	1010×2370
7	2290×2415
8	710×2070
10	960×2415
12	1510×2370

Ведомость перемычек

Марка, поз.	Схема сечения
ПБ1	1
ПБ2	2
ПБ4	3
ПБ6	5
ПБ7	6

1. Стены в тамбурах и складе масел по оси 11 выполнять из гипсовых плит толщиной 80мм по ГОСТ 6428-83.
2. Щиты уборных см. лист 22.
3. Перекрытие комнаты мастера из асбестоцементных плоских листов толщиной 10мм ГОСТ 18124-75*.
4. Крепление щитовых перегородок уборных выполнять по серии 416-8-1 вып.7 ал. 3 узлы 19, 22, 23.
5. Расход материала на ограждение ППГ-13 см. лист КМ4.

ГИП	Иванова	
Нач. отд	Рыбкина	
Гл. конст	Лапкин	
Гл. арх.	Норманн	
Рук. гр.	Хмелькова	
Гр. арх.	Бурыкина	
Ст. арх.	Лебединская	
Н. контр	Норманн	

Привязан:

Инв. №

ТП 503-4.-40.86 -АР

Производственный корпус технического обслуживания и текущего ремонта 150 большегрузных автомобилей и автопоездов

Стадия	Лист	Листов
Р	4	

План на отм. 0.000 в осях 1-13; А-К. Фрагмент 1

ПРОЕКТНЫЙ ИНСТИТУТ №2

Копировал: Вещ- Формат

Альбом II

План на отм. 0.000 в осях 1-13 / К-П /

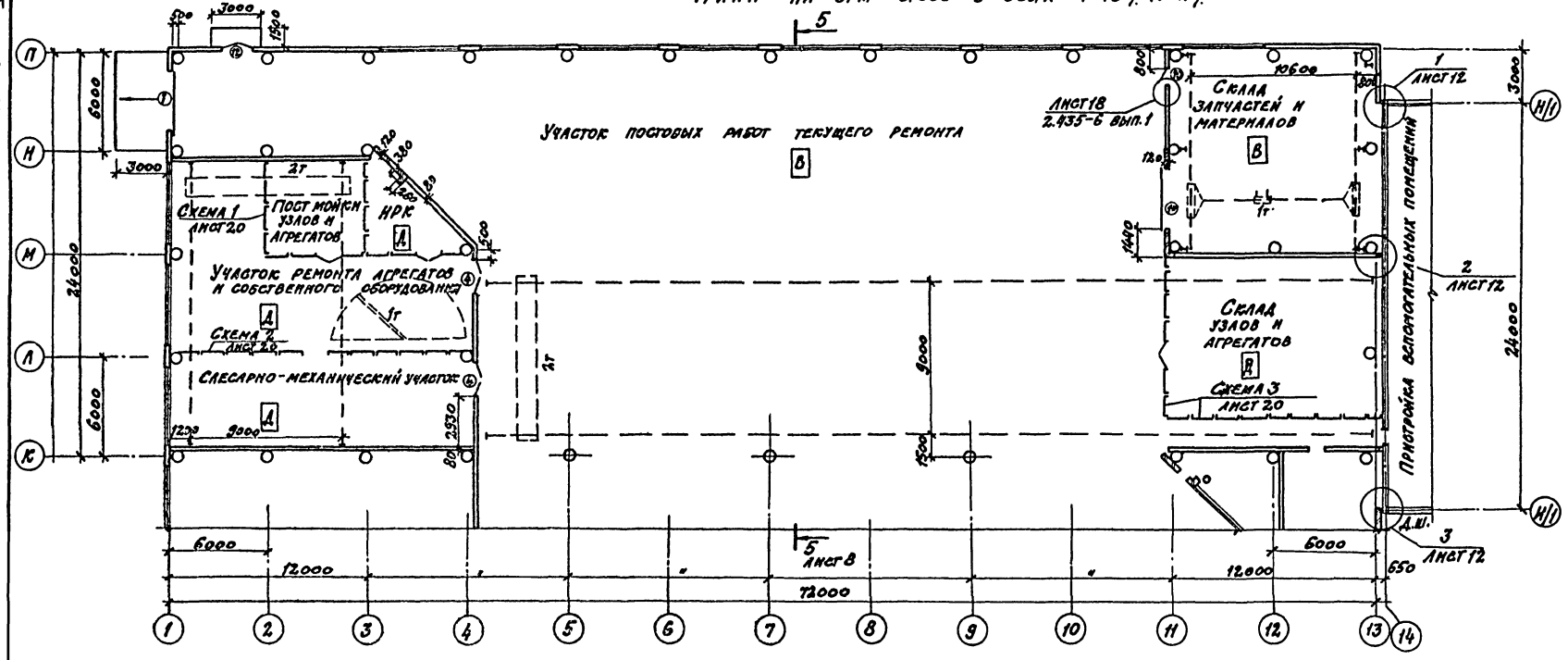

Схематический план

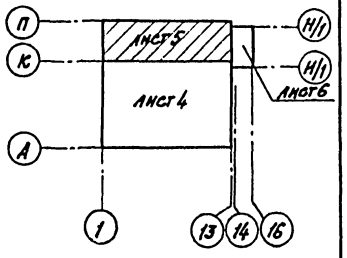

Ведомость проемов ворот и дверей

Марка, поз.	Размер проема в кладке
1	4200 × 4500
2	1910 × 2370
4	2290 × 2415
10	960 × 2415
12	1510 × 2370

Разрез 1-1

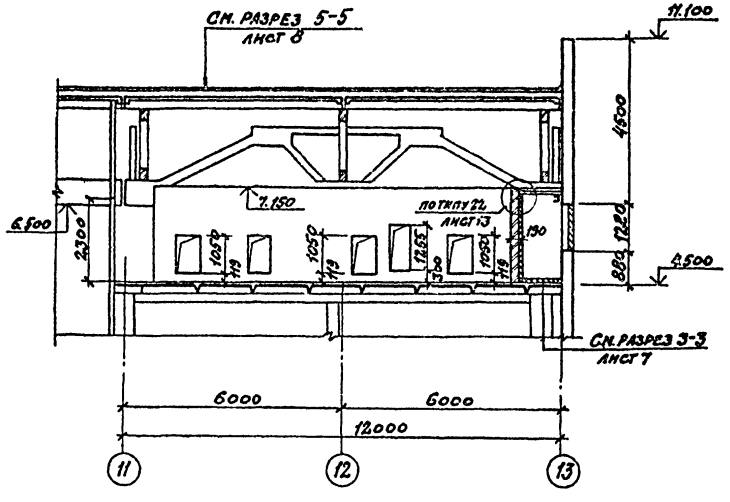

Разрез 2-2

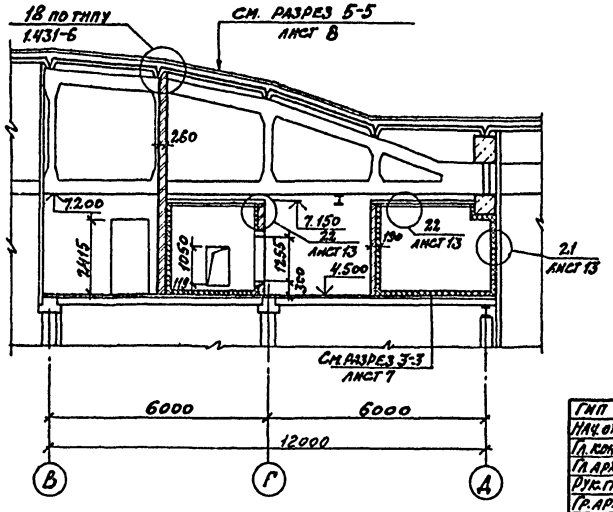

привязан

Инв.№

ГИП	Иванова	
Нач.отд.	Рыбкина	
Гл.констр.	Лапкин	
Гл.арх.	Норманн	
Рук.гр.	Хмелькова	
Гр.арх.	Бурыкина	
Ст.арх.	Лебединская	
Н.контр.	Норманн	

ТП 503-4-40.86 АР

Производственный корпус технического обслуживания и текущего ремонта 150 больше грузных автомобилей и автопоездов

Стадия	Лист	Листов
Р	5	

План на отм. 0.000 в осях 1-13; К-П
Разрезы 1-1; 2-2

Проектный институт №2

План на отм. 0.000

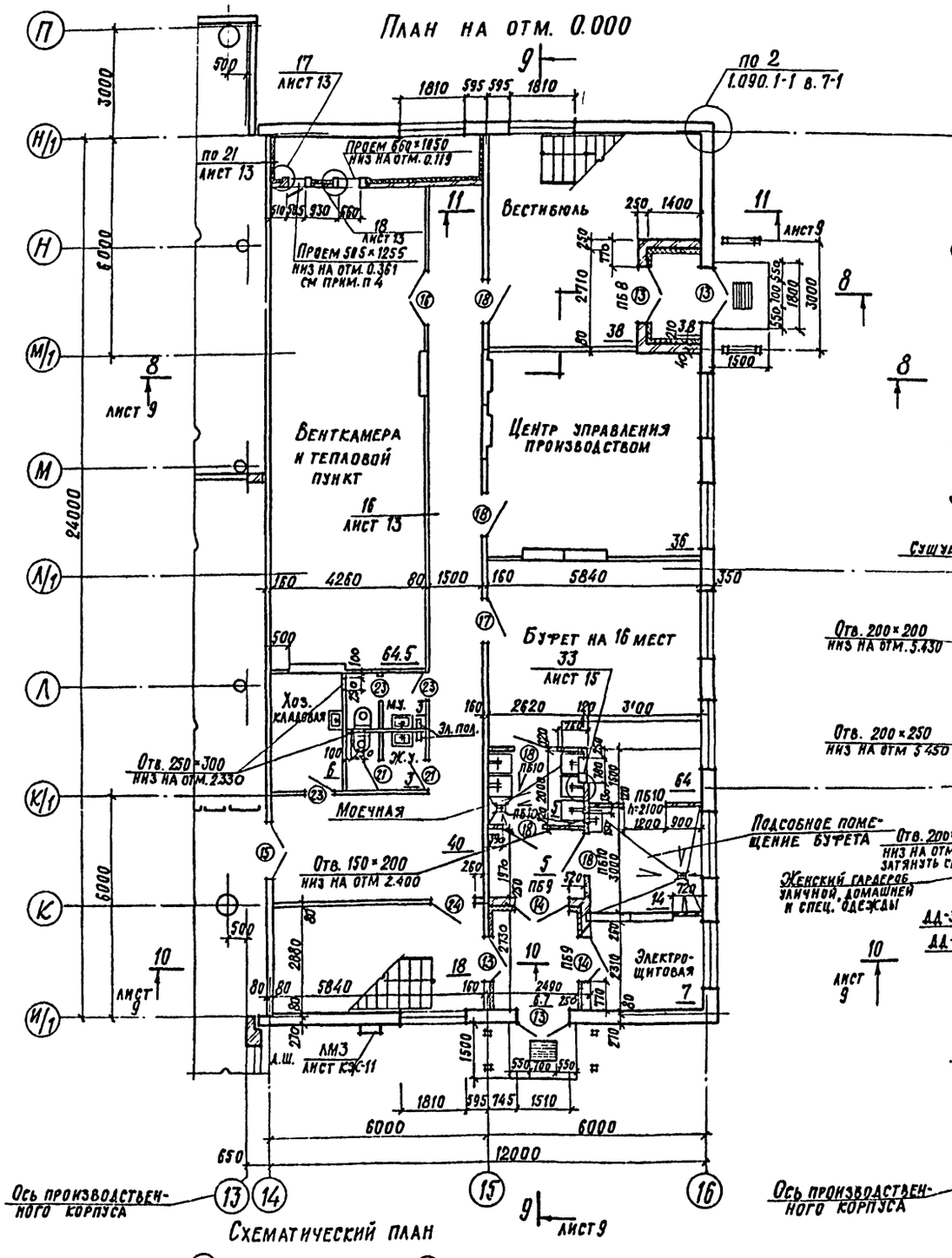

План на отм. 3.000

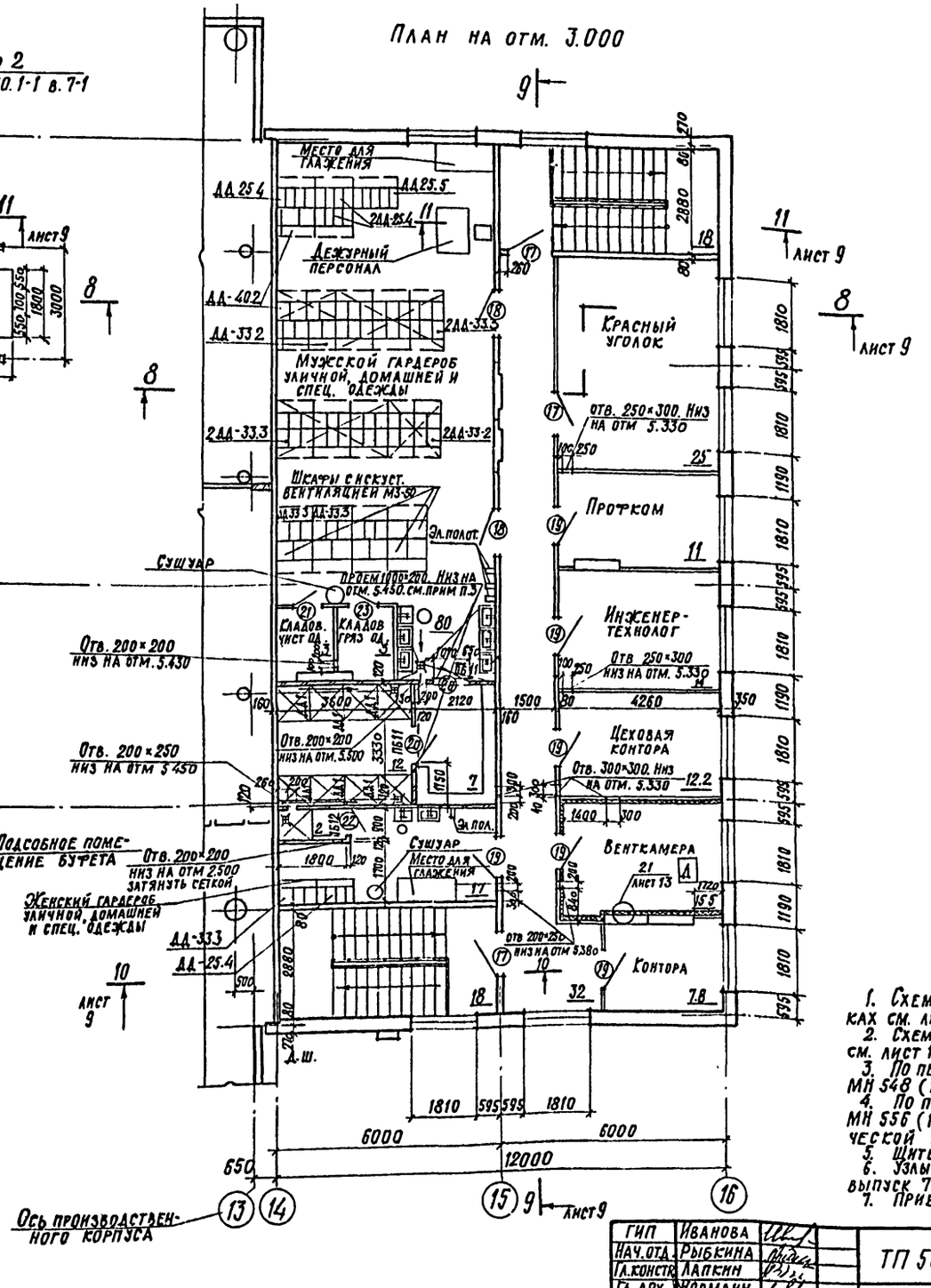

Схематический план

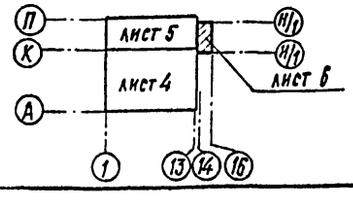

Ведомость проемов дверей

Марка поз.	Размер проема в кладке
13	1510×2100
14	1300×2100
15	1500×2100
16	1510×2370
17	1210×2070
18	1210×2070
19	1010×2070
20	1010×2070
21	810×2070
22	810×2070
23	810×2070
24	1210×2070

Ведомость перемычек

Марка поз.	Схема сечения
ПБ8	1
ПБ9	3
ПБ10	3
ПБ11	5
ПБ12	7

1. Схемы расположения отверстий в вентблоках см. лист 19.
2. Схемы расположения сборных перегородок см. лист 18.
3. По периметру проема заложить рамку из МН 548 (1.400-15 в.1) и затянуть сеткой.
4. По периметру проема заложить рамку из МН 556 (1.400-15 в.1) для крепления герметической двери.
5. Щиты душевых учтены на листе 22.
6. Узлы крепления перегородок душевых см. 416-01 выпуск 7 альбом 1 схема 4.
7. Привязку трапов см. лист 16.

ГИП	Иванова		ТП 503-4-40.86 АР
Нач. отд.	Рыбкина		Производственный корпус технического обслуживания и текущего ремонта 150 большегрузных автомобилей и автопоездов
Гл. констр.	Лапкин		
Гл. арх.	Норманн		Стадия Р; Лист 6; Листов
Рук. гр.	Хмелькова		Вспомогательные помещения. Планы на отм. 0.000, 3.000
Гр. арх.	Бурыкина		Проектный институт №2
Архит.	Шмелева		
Н. контр.	Норманн		

Привязан

Инв. №

Копировал

Формат

План на отм. 4500 в осях 1-4

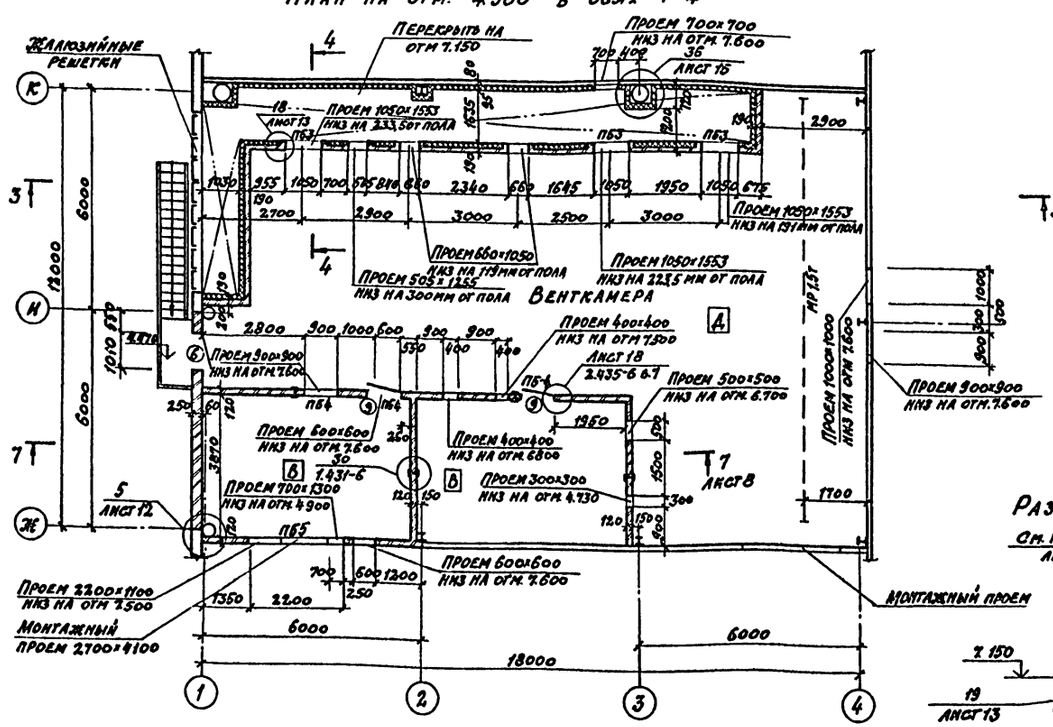

План на отм. 4500 в осях 11-13

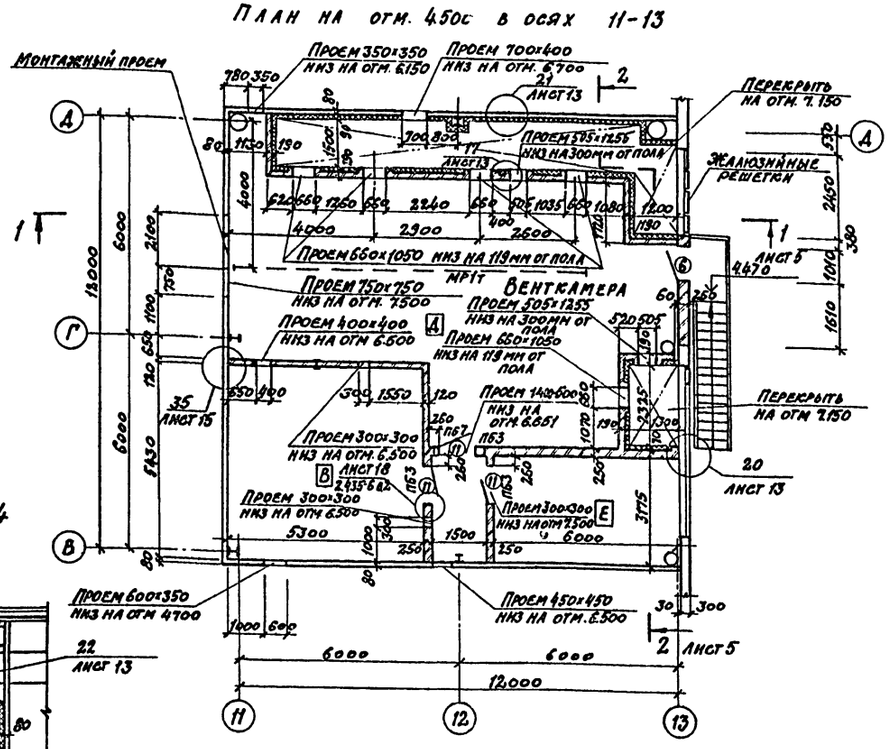

Разрез 4-4

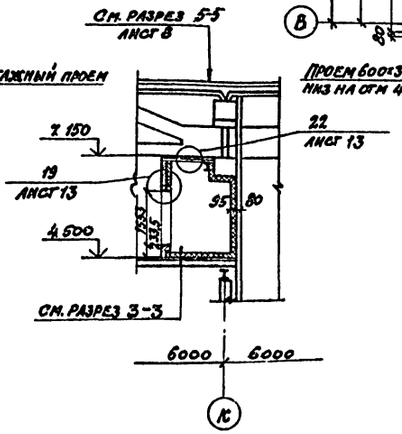

Разрез 3-3

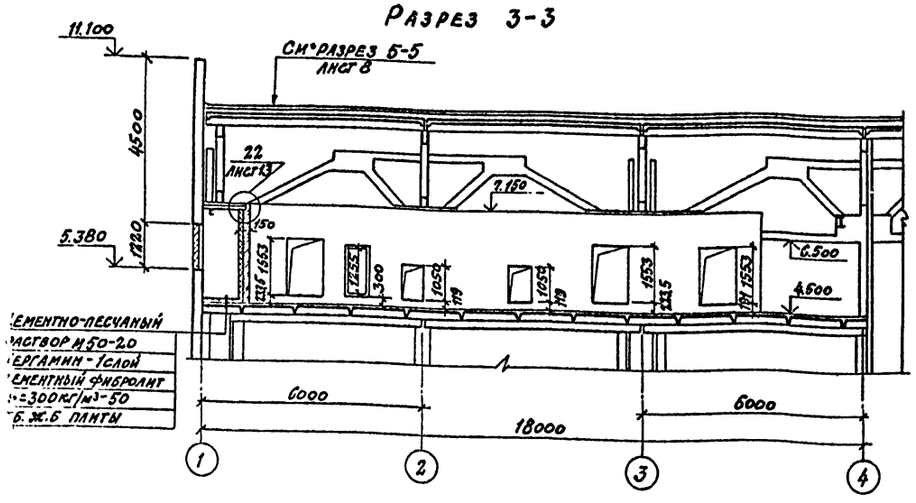

Ведомость проемов дверей

Марка, поз	Размер проема в кладке
6	1010 × 2370
9	1160 × 2416
11	960 × 2011

Ведомость перемычек

Марка, поз	Схема сечения
пб3	3
пб4	3
пб5	4
пб7	6

В воздухозаборных камерах пергамин приклеивать к цементному фибролиту битумной мастикой. По верху пергамина нанести слой битумной мастики.

Привязан

Инв. №

ГИП	Иванова	
Нач. отд.	Рыбкина	
Гл. арх.	Норманн	
Гл. конст.	Лапкин	
Рук. гр.	Хмельков	
Гр. арх.	Брыкина	
Ст. арх.	Лебединская	
Н. контр.	Норманн	

ТП 503-4-40.86 АР

Производственный корпус технического обслуживания и текущего ремонта 150 большегрузных автомобилей и автопоездов

Стадия	Лист	Листов
Р	7	

Планы на отм. 4500
Разрезы 3-3; 4-4

Проектный институт №2

Копировал: Сафи

Формат

Альбом II

Разрез 5-5

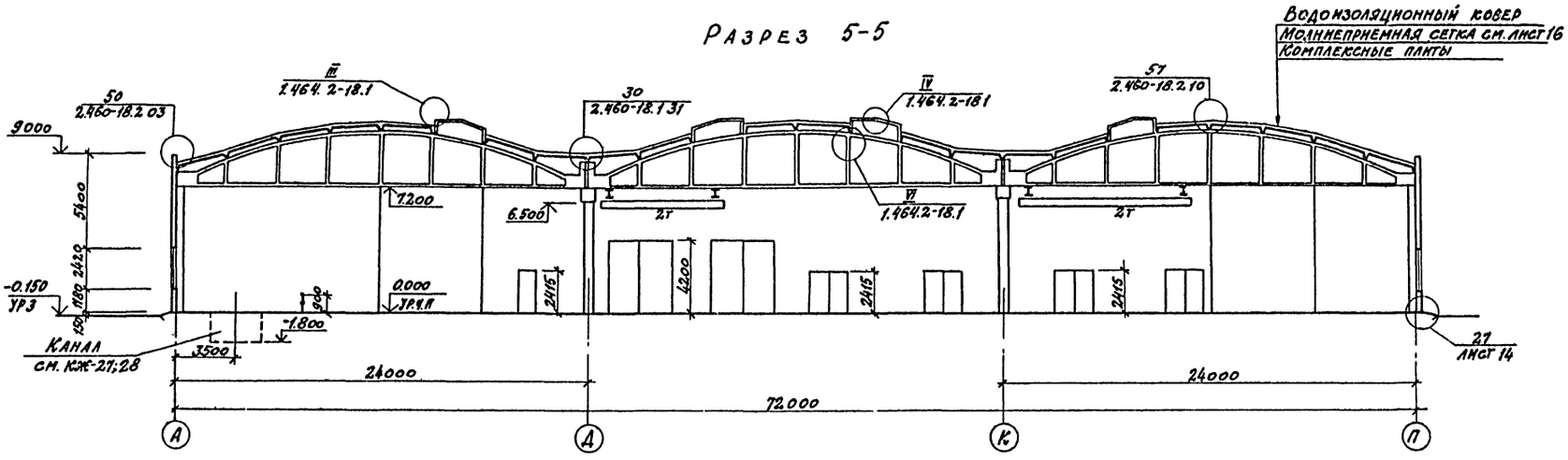

Разрез 6-6

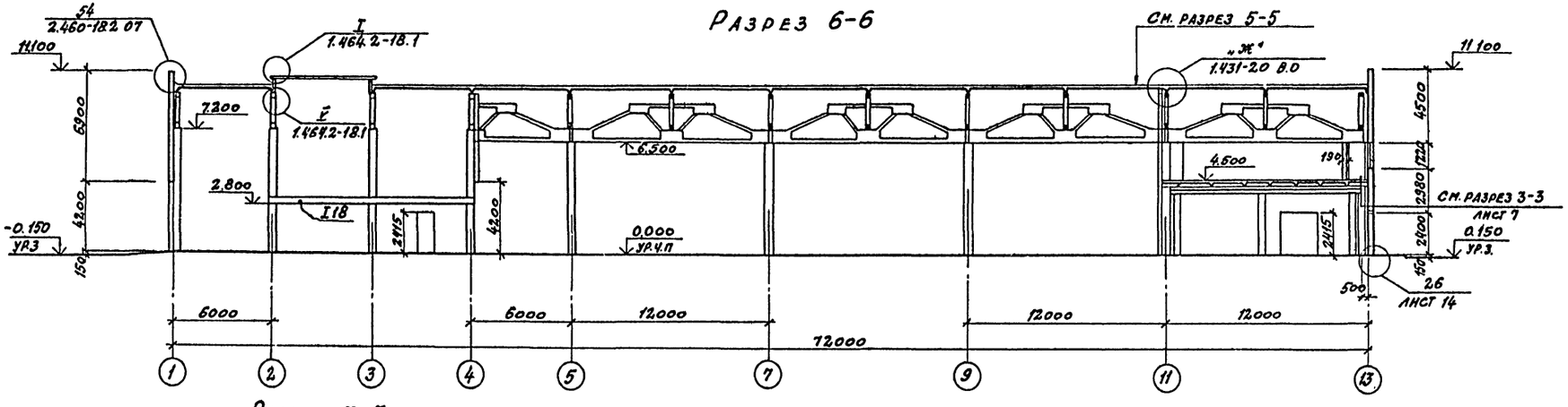

Разрез 7-7

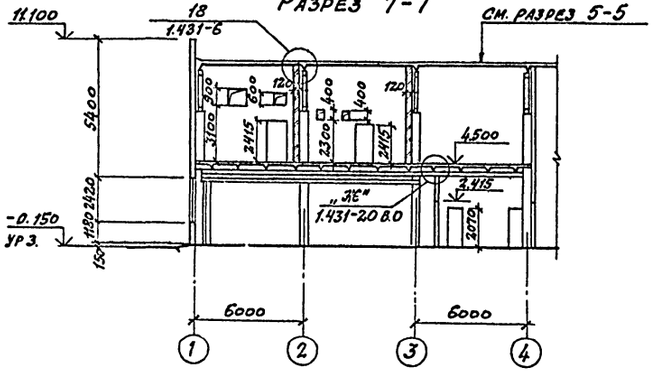

Гип	Иванова		
Нач.отд.	Рыбкина		
Гл.констр.	Лапкин		
Гл.арх.	Норманн		
Рук.гр.	Хмелькова		
Гр.арх.	Бурыкина		
Ст.арх.	Лебединская		
Н.контр.	Норманн		

ПРИВЯЗАН

Инв №

ТП 503-4-40.86 АР

Производственный корпус текущего обслуживания и текущего ремонта 150 большегрузных автомобилей и автопоездов

Стадия	Лист	Листов
Р	8	

Разрезы 5-5 ÷ 7-7

ПРОЕКТНЫЙ ИНСТИТУТ №2

Копировал: Формат

Альбом II

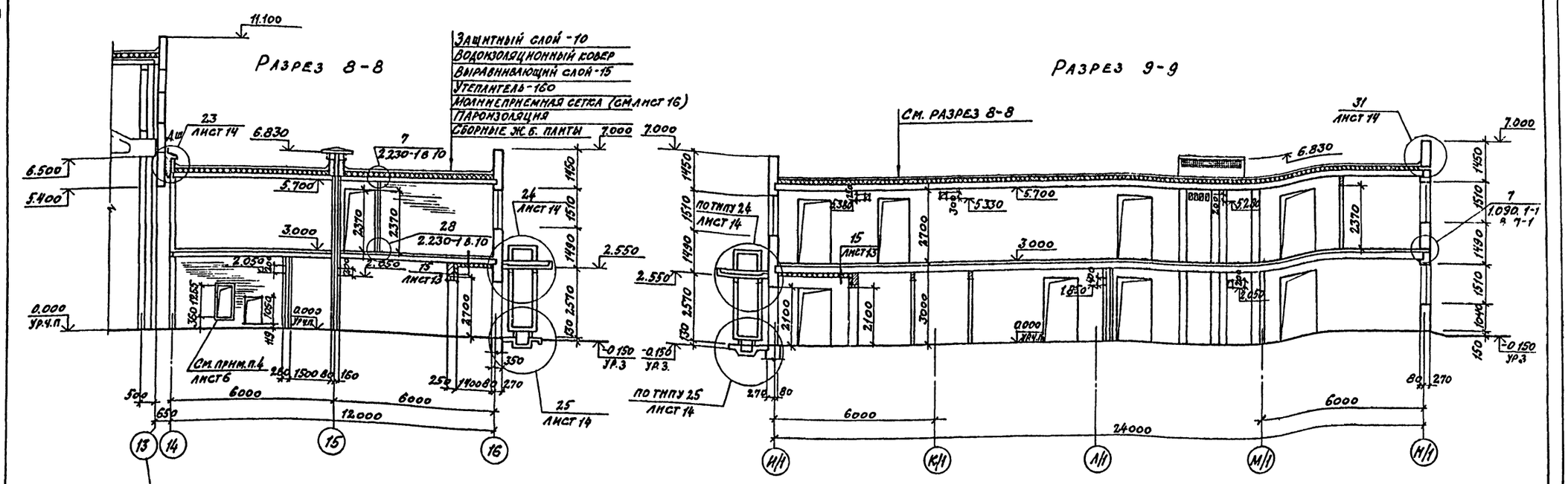

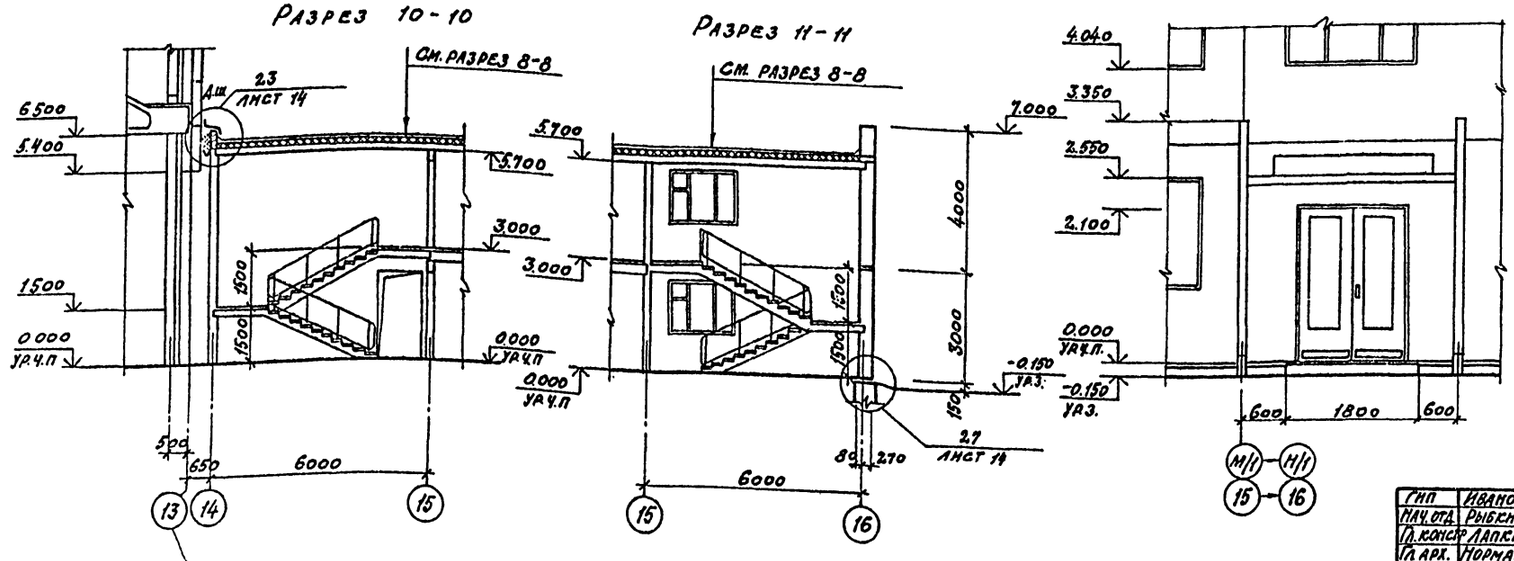

Фрагмент 3

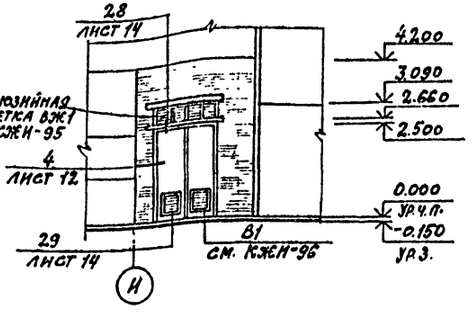

ГИП	Иванова		ТП 503-4-40.86 АР
Нач. отд.	Рыбкина		Производственный корпус технического обслуживания и текущего ремонта 150 большегрузных автомобилей и автопоездов
Гл. констр.	Лапкин		
Гл. арх.	Норманн		
Рук. гр.	Хмелькова		
Гр. арх.	Бурыкина		Стадия: Р; Лист: 9; Листов:
Арх.	Шмелева		
Н. контр.	Норманн		Разрезы 8-8 ÷ 11-11 Фрагмент 2; 3
Привязан			Проектный институт №2
Инв. №			

Копировал: Сам

Формат

Альбом II

Фасад 1-16

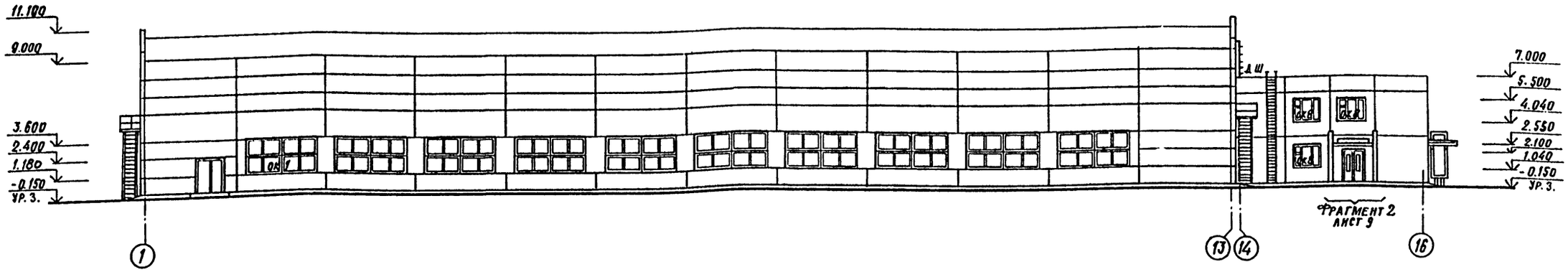

Фасад 16-1

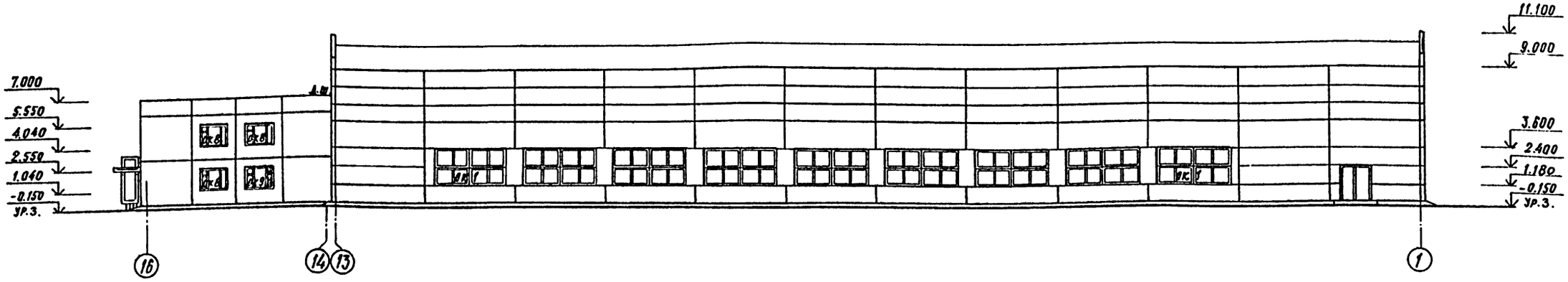

Фасад А-П

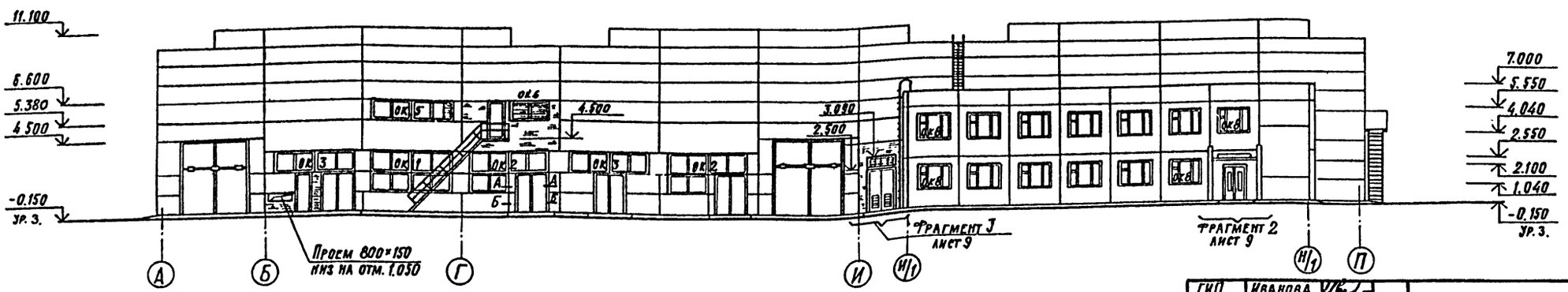

1. Схемы заполнения оконных проемов см. лист 11.
2. Спецификацию заполнения оконных проемов см. лист 21.
3. Зенитные фонари на фасадах условно не показаны.
4. Отделка фасадов см. лист 2.
5. Сечение А-А, Б-Б см. лист 11.

ГИП	Иванова	
Нач. отд.	Рыбкина	
Гл. арх.	Норманн	
Гл. констр.	Лапкин	
Рук. гр.	Хмелькова	
Гр. арх.	Бурыкина	
Ст. арх.	Лебединская	
Н. контр.	Норманн	

ТП 503-4-40.86 АР

Производственный корпус технического обслуживания и текущего ремонта 150 большегрузных автомобилей и автопоездов

Стадия	Лист	Листов
Р	10	

Фасады 1-16; 16-1; А-П

Проектный институт №2

Привязан

Инв. №

Копировал

Формат

Фасад П-А

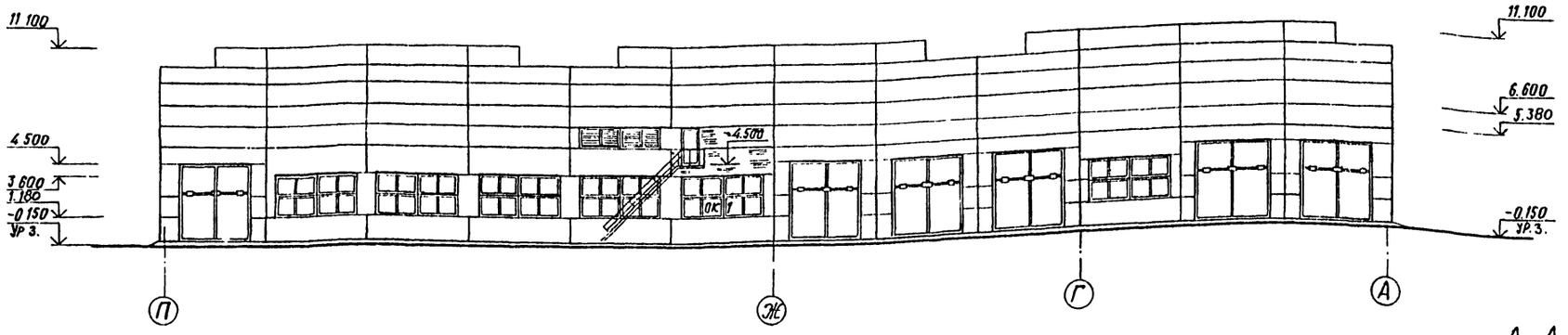

Схемы заполнения оконных проемов

ОК1

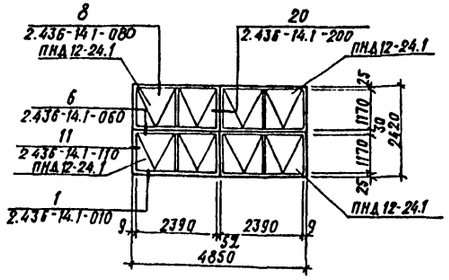

ОК2

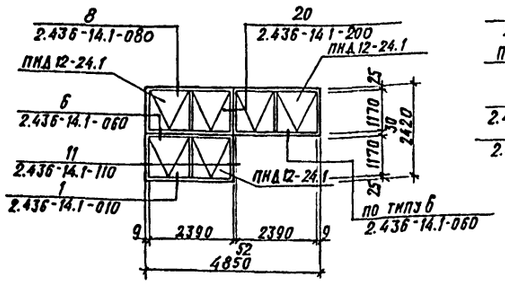

ОК3

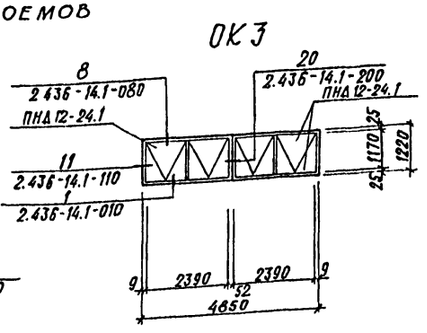

А-А

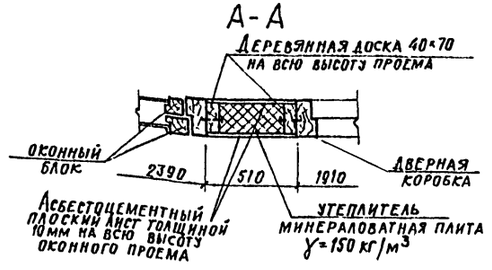

Б-Б

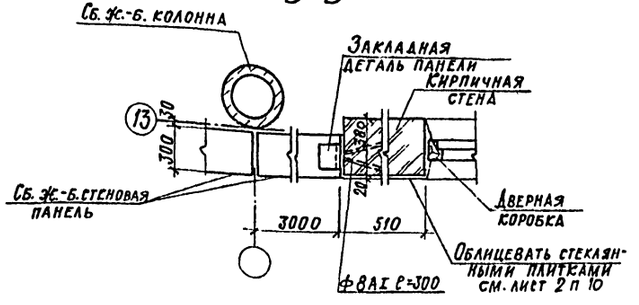

ОК4

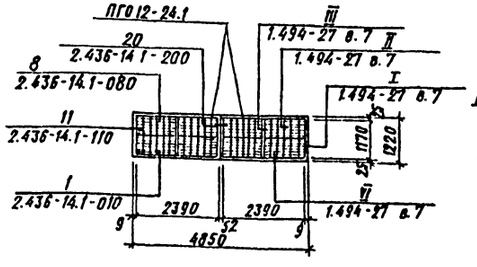

ОК5

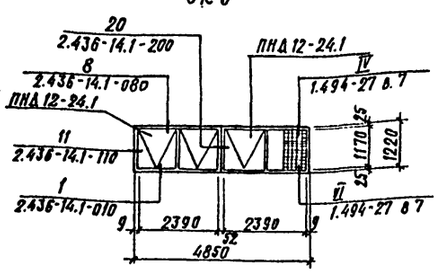

ОК6

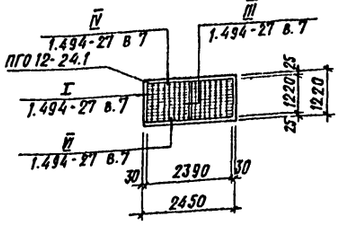

ОК7

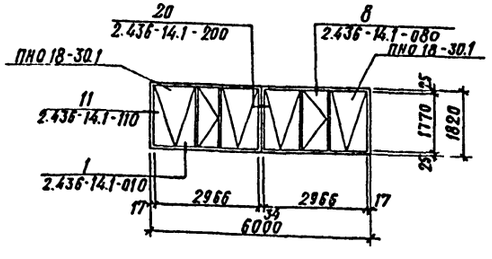

ОК8

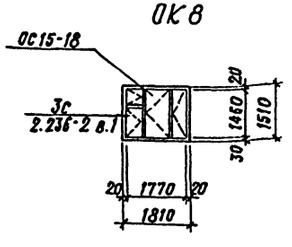

ОК9

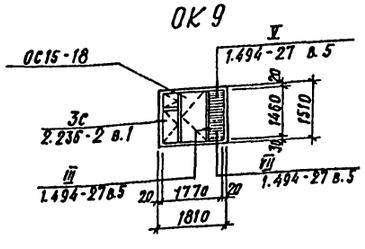

1. Спецификацию заполнения оконных проемов см. лист 21.
2. Проем ОК7 замаркирован на листе 4.
3. Отделку стеновых панелей см. лист 2.

ГИП	Иванова	
Нач. отд.	Рыбкина	
Гл. арх.	Норманн	
Гл. констр.	Лапкин	
Рук. гр.	Хмелькова	
Гр. арх.	Брыкина	
Ст. арх.	Лебединская	
Н. контр.	Норманн	

Привязан

Инв. №

ТП 503-4-40.86 АР

Производственный корпус технического обслуживания и текущего ремонта 150 большегрузных автомобилей и автопоездов

Стадия	Лист	Листов
Р	11	

Фасад П-А. Схемы заполнения оконных проемов. Сечение А-А; Б-Б

Проектный институт № 2

Копировал

Формат

Альбом II

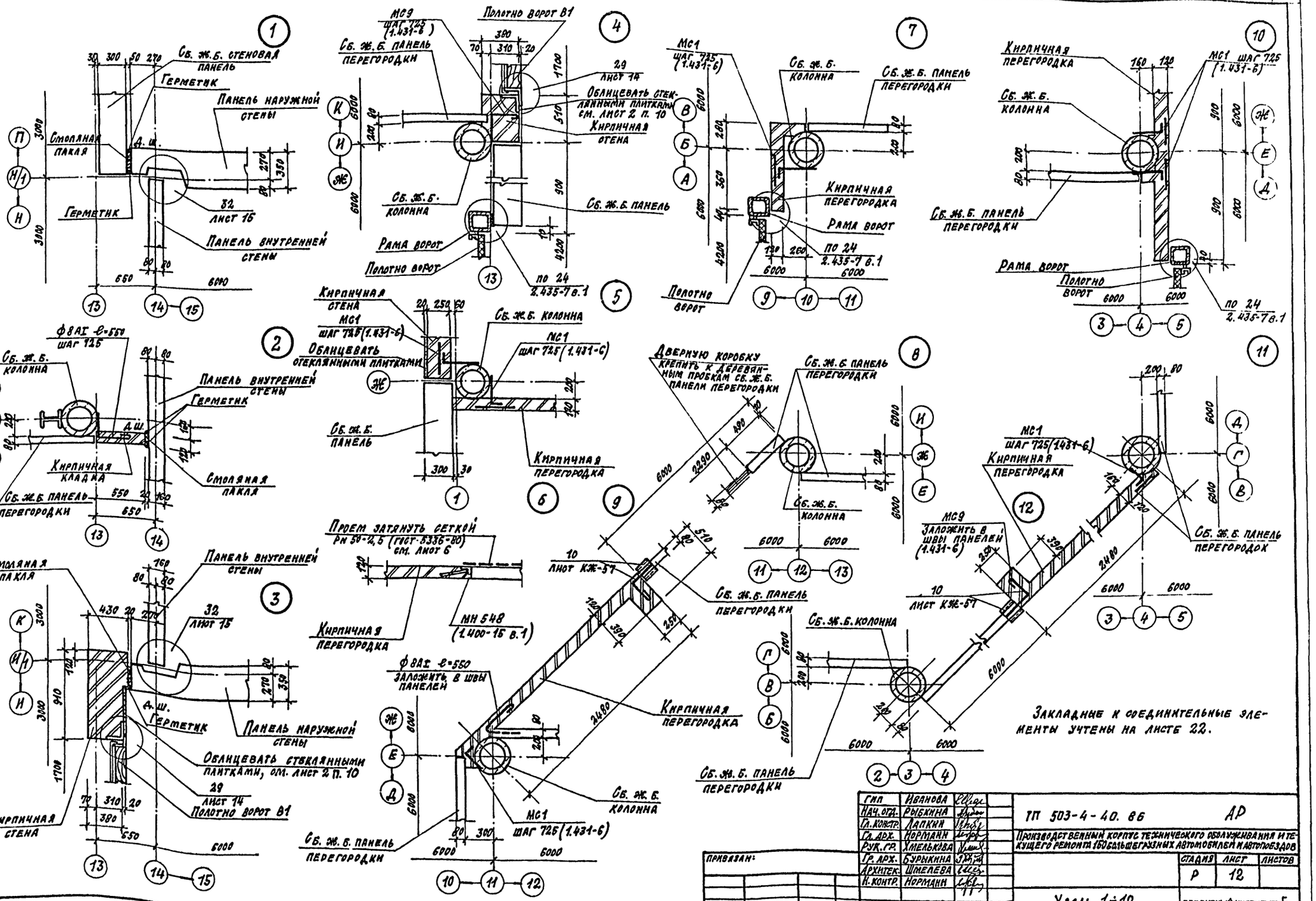

Гип	Иванова		
Нач. отд.	Рыбкина		
Гл. констр.	Лапкин		
Гл. арх.	Норманн		
Рук. гр.	Хмелькова		
Гр. арх.	Бурыкина		
Архитек.	Шмелева		
Н. контр.	Норманн		

ТП 503-4-40.86 АР

Производственный корпус технического обслуживания и текущего ремонта 160 большегрузных автомобилей и автопоездов

Стадия	Лист	Листов
Р	12	

Узлы 1÷12

Проектный институт №2

Привязан:

Инв. №

Копировал: Формат

Инв. № подл. | Подпись и дата | Взамен инв. №

Альбом II

13

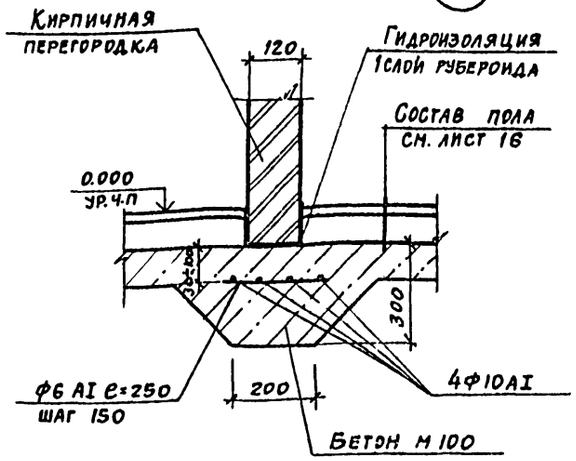

16

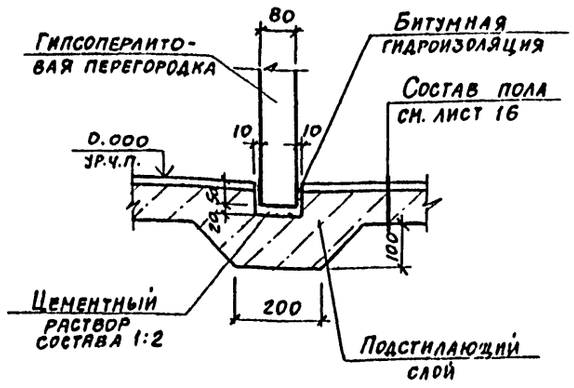

19

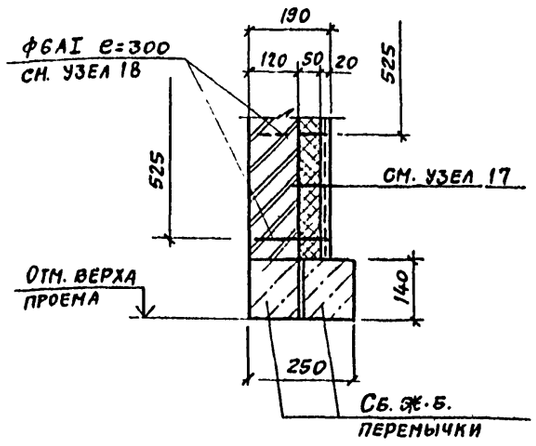

22

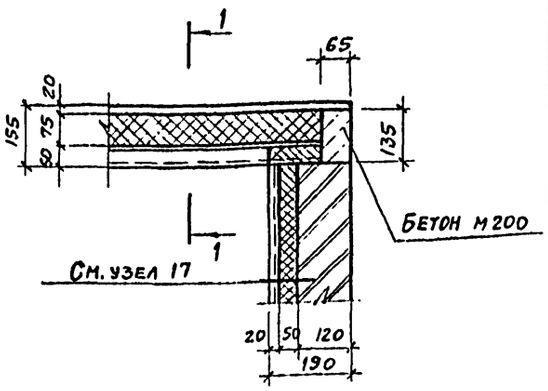

1-1

14

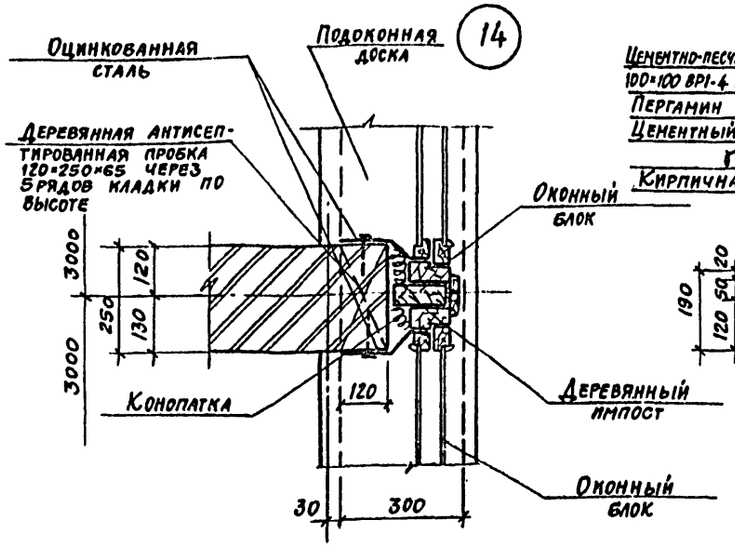

17

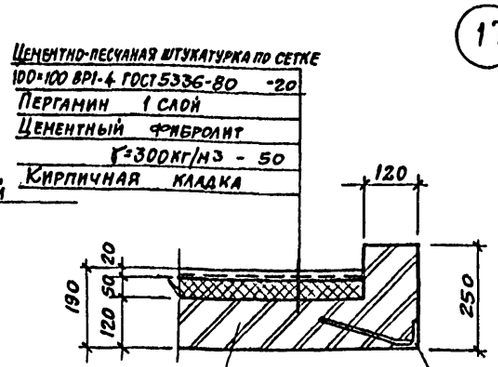

20

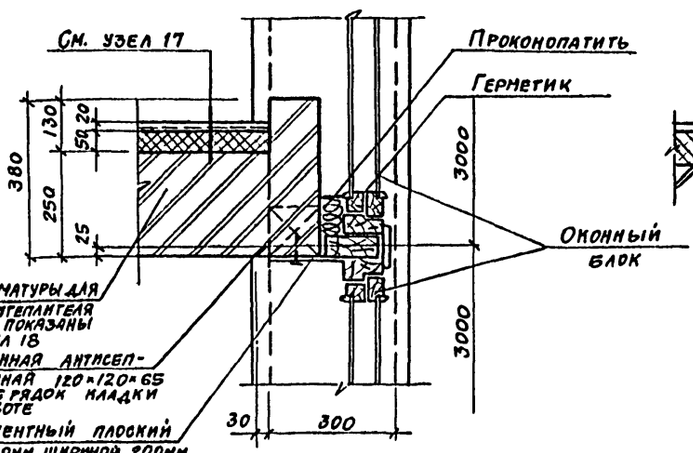

Цементно-песчаный раствор М50·20
Пергамин 1 слой
Цементный фибролит
γ = 300кг/м3 - 75
Асбестоцементные листы ГОСТ 16233-77*

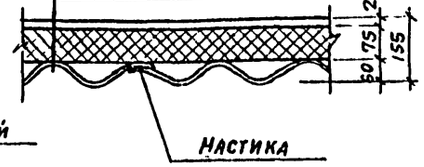

Закладные и соединительные элементы учтены на листе 22.

15

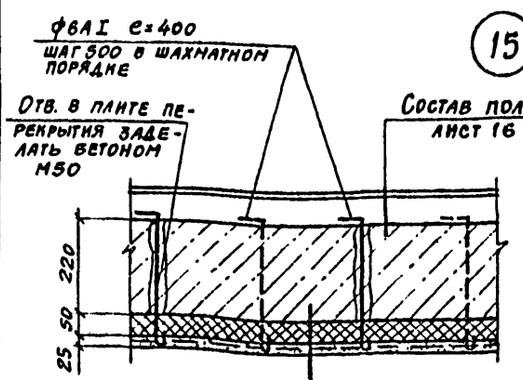

Сб. ж.б. плиты перекрытия
Цементный фибролит γ=300кг/м3 - 50
Цементно-песчаная штукатурка по сетке 100/100-25

18

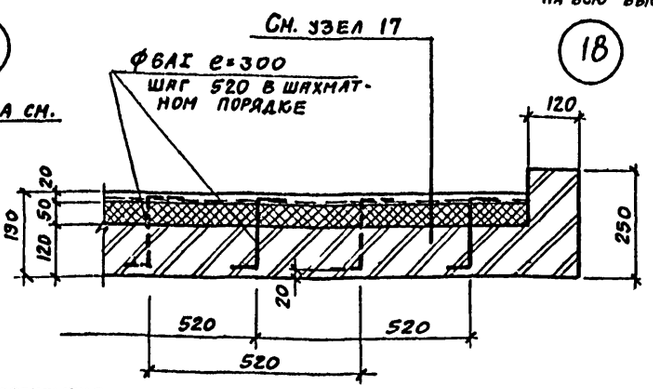

21

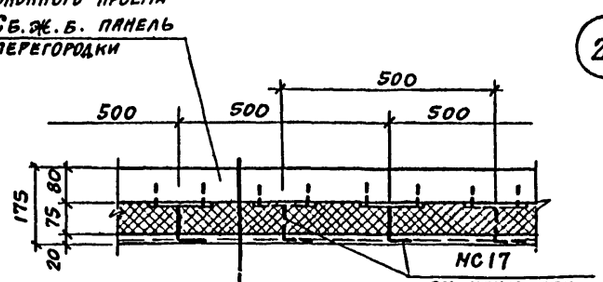

Сб. ж.б. панель перегородки
Утеплитель - цементный фибролит γ=300кг/м3 - 75
Пергамин 1 слой
Цементно-песчаная штукатурка по сетке 100/100-20

ГИП	Иванова	
Нач. отд.	Рыбкина	
Гл. конст.	Лапкин	
Гл. арх.	Норманн	
Рук. гр.	Хмелькова	
Гр. арх.	Бурыкина	
Архит.	Шнелева	
Н. контр.	Норманн	

Привязан

Инв. №

ТП 503-4-40.86 АР

Производственный корпус технического обслуживания и текущего ремонта 150 больше грузных автомобилей и автопоездов

Стадия	Лист	Листов
Р	13	

Узлы 13÷22

Проектный институт №2

Копировал — Формат

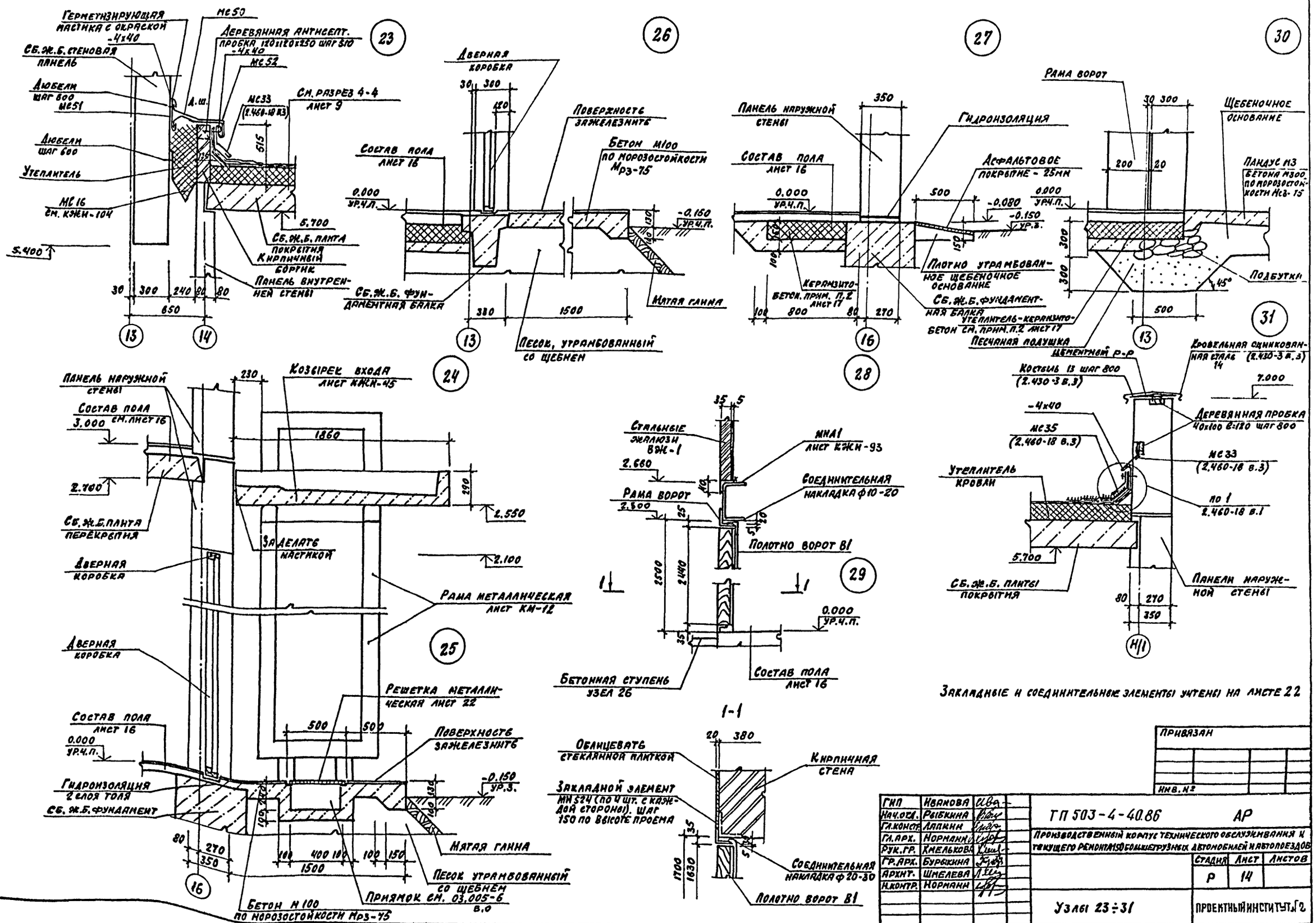
23
Герметизирующая мастика с окраской -4х40
МС50
Деревянная антисепт. пробка 120х120х250 шаг 510
-4х40
МС52
Сб.ж.б. стеновая панель
Дюбели шаг 600 МС51
МС33 (2.460-18 в.3)
См. разрез 4-4 лист 9
Дюбели шаг 600
Утеплитель
МС16 см. КЖИ-104
5.700
Сб.ж.б. плита покрытия
Кирпичный бортик
Панель внутренней стены
5.400
650
13
14
26
Дверная коробка
Поверхность зажелезнить
Бетон М100 по морозостойкости Мрз-75
Состав пола лист 16
0.000 ур.ч.п.
-0.150 ур.ч.п.
Сб.ж.б. фундаментная балка
Мятая глина
Песок, утрамбованный со щебнем
13
27
Панель наружной стены
Гидроизоляция
Состав пола лист 16
Асфальтовое покрытие - 25мм
0.000 ур.ч.п.
-0.080
-0.150 ур.з.
Плотно утрамбованное щебеночное основание
Керамзитобетон. прим. п.2 лист 17
Сб.ж.б. фундаментная балка
Утеплитель-керамзитобетон см. прим. п.2 лист 17
Песчаная подушка
16
30
Рама ворот
Щебеночное основание
Пандус М3 бетона М300 по морозостойкости Мсз-75
Подбутка
45°
13
31
Кровельная оцинкованная сталь 14 (2.430-3 в.3)
Костыль 13 шаг 800 (2.430-3 в.3)
7.000
-4х40
МС35 (2.460-18 в.3)
Деревянная пробка 40х100 в=120 шаг 800
МС33 (2.460-18 в.3)
Утеплитель кровли
по 1 2.460-18 в.1
5.700
Сб.ж.б. плиты покрытия
Панели наружной стены
Н/1
24
Панель наружной стены
Состав пола см. лист 16
3.000
Козырек входа лист КЖИ-45
1860
2.700
Сб.ж.б. плита перекрытия
Заделать мастикой
Дверная коробка
2.550
2.100
Рама металлическая лист КМ-12
25
Дверная коробка
Решетка металлическая лист 22
Состав пола лист 16
0.000 ур.ч.п.
Поверхность зажелезнить
Гидроизоляция 2 слоя толя
Сб.ж.б. фундамент
-0.150 ур.з.
Мятая глина
Песок утрамбованный со щебнем
Приямок см. 03.005-6 в.0
Бетон М100 по морозостойкости Мрз-75
16
28
Стальные жалюзи ВЖ-1
МНА1 лист КЖИ-93
2.660
Рама ворот
2.500
Соединительная накладка ф10-20
Полотно ворот В1
29
0.000 ур.ч.п.
Бетонная ступень узел 26
Состав пола лист 16
1-1
Облицевать стеклянной плиткой
Кирпичная стена
Закладной элемент МН524 (по 4 шт. с каждой стороны). шаг 150 по высоте проема
Соединительная накладка ф20-30
Полотно ворот В1
Закладные и соединительные элементы учтены на листе 22
Привязан
Инв. №
ГИП Иванова
Нач.отд. Рыбкина
Гл.констр. Лапкин
Гл.арх. Норманн
Рук.гр. Хмелькова
Гр.арх. Бурыкина
Архит. Шмелева
Н.контр. Норманн
ТП 503-4-40.86 АР
Производственный корпус технического обслуживания и текущего ремонта 150 большегрузных автомобилей и автопоездов
Стадия Р
Лист 14
Листов
Узлы 23÷31
Проектный институт №2
Копировал:
Формат

32

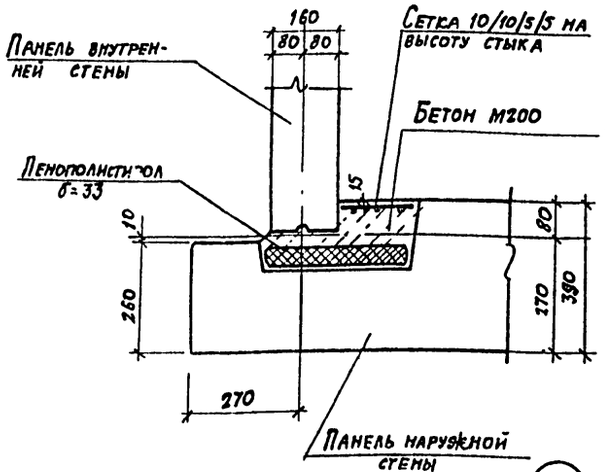

34

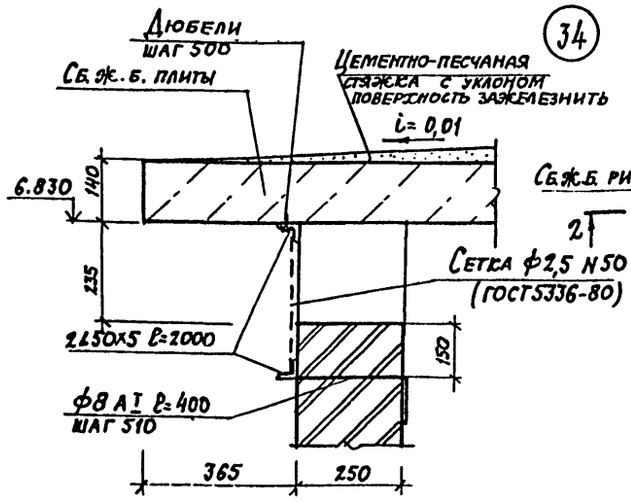

Подвесной потолок на отм. 3.000

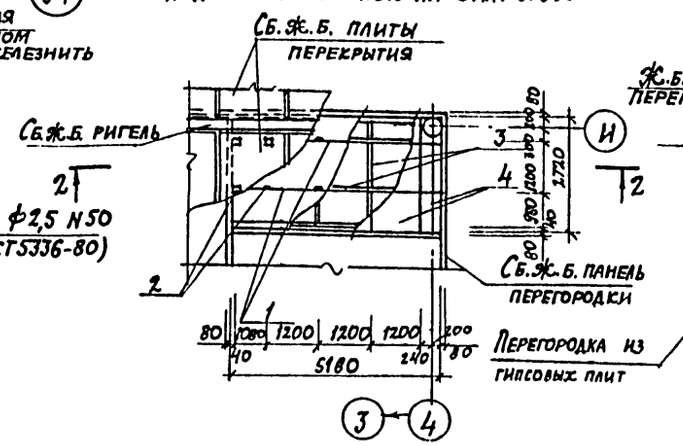

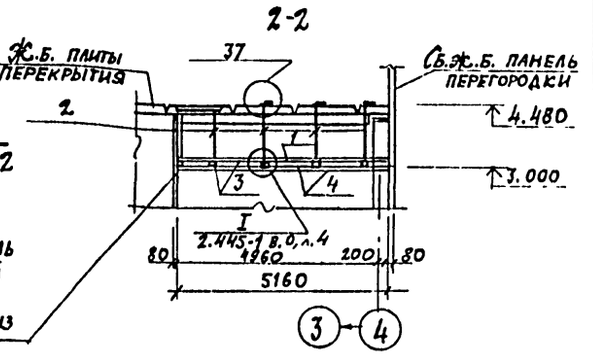

33

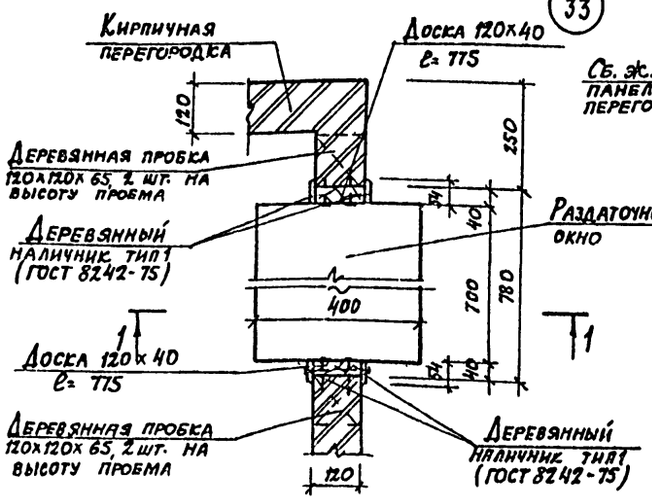

35

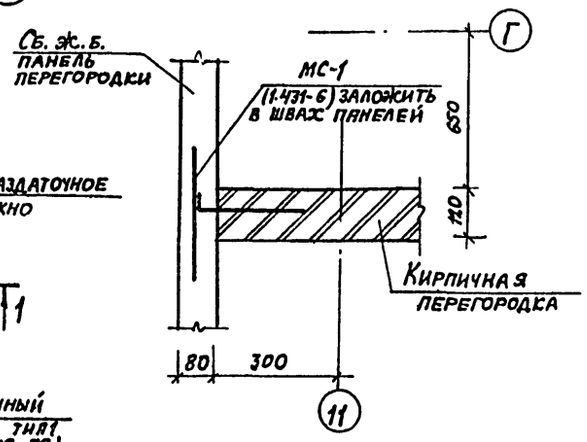

37

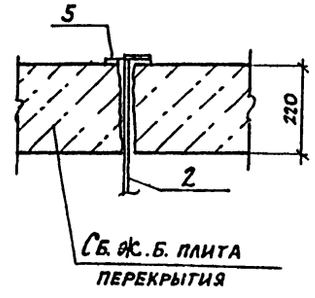

Спецификация изделий подвесного потолка

Марка, поз.	Обозначение	Наименование	Кол.	Масса ед. кг.	Примечание
1	ГОСТ 8509-72*	Несущая балка ∠40х40х4	15	36.2	п.м.
2	ГОСТ 2590-71*	Подвеска ф10	32	19.75	п.м.
3	ГОСТ 8486-66**	Балка направляющая брус деревянный 70х50	38		п.м.
4	ГОСТ 18124-75*	Асбестоцементные плоские плиты 1200х1200х8	12		
5	ГОСТ 19903-74	-100х10 ℓ=100	20	7.85	
	ГОСТ 7798-70*	Болт М8х60.46.016	64	0.06	
	ГОСТ 11371-78	Шайба 8.46.01	64	0.06	
	ГОСТ 6402-70*	Шайба 8.65Г01,9	64	0.06	
	ГОСТ 5915-70*	Гайка 2М8.46.016	64	0.15	
	ГОСТ 1145-80*	Шуруп А4х40.09.1	38	0.43	
	ГОСТ 4028-63*	Гвозди К3х70	38	0.13	

1. Подвесной потолок выполнить в соответствии со схемой III серии 2.445-1 в.0
2. Закладные и соединительные элементы учтены на листе 22.

36

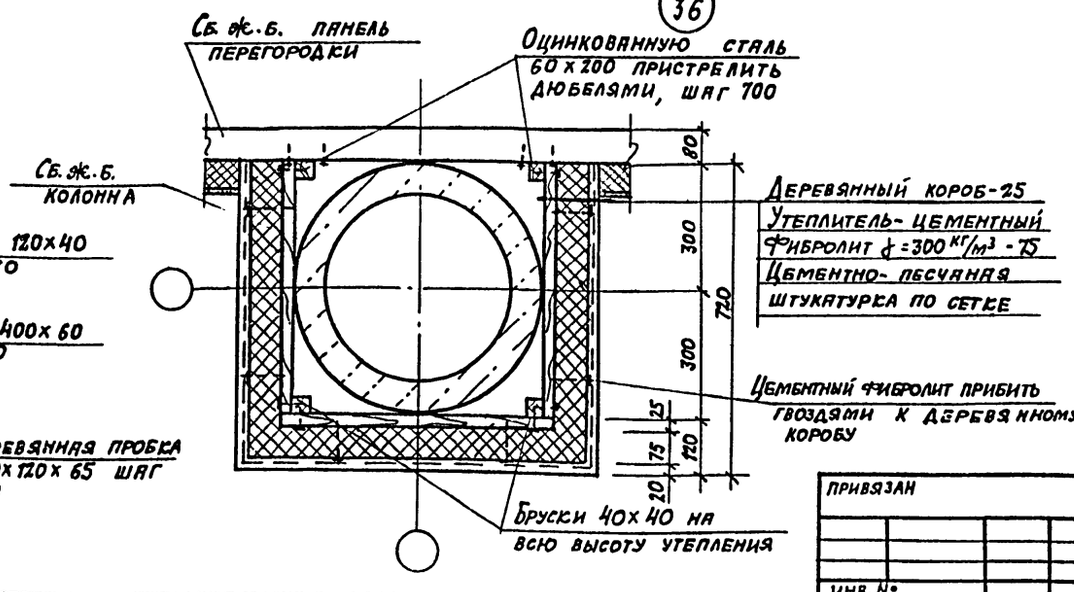

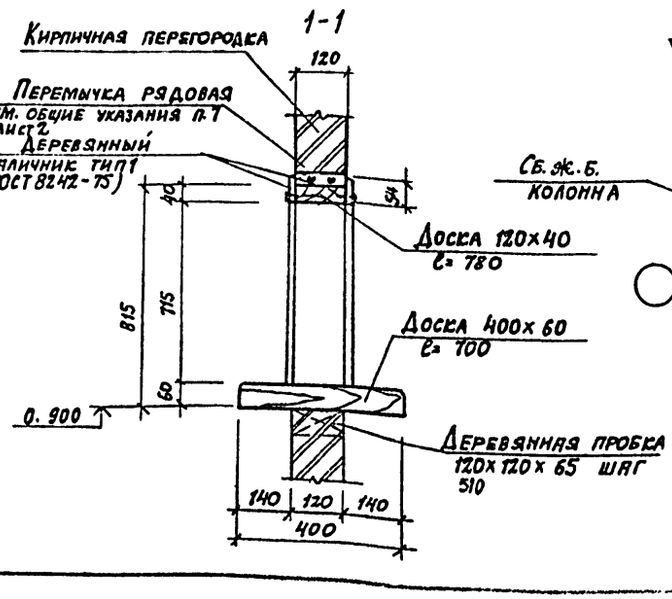

ГИП	Иванова		
Нач. отд.	Рыбкина		
Гл. констр.	Лапкин		
Гл. арх.	Норманн		
Рук. гр.	Хмелькова		
Гр. арх.	Бурыкина		
Арх.	Шмелева		
Н. контр.	Норманн		

Привязан

Инв. №

ТП 503-4-40.86 АР

Производственный корпус технического обслуживания и текущего ремонта 150 большегрузных автомобилей и автопоездов

Стадия	Лист	Листов
Р	15	

Узлы 32 ÷ 37
Подвесной потолок на отм. 3.000

Проектный институт Г2

Копировал: Д...

Формат

Альбом II

План кровли

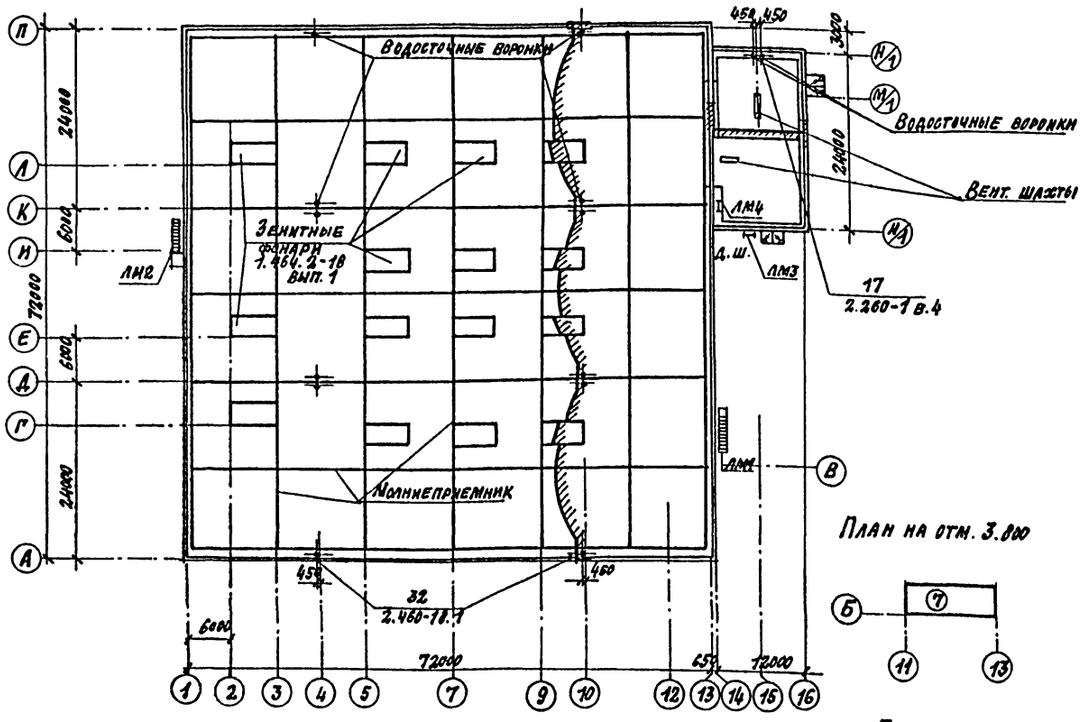

План полов на отм. 0.000

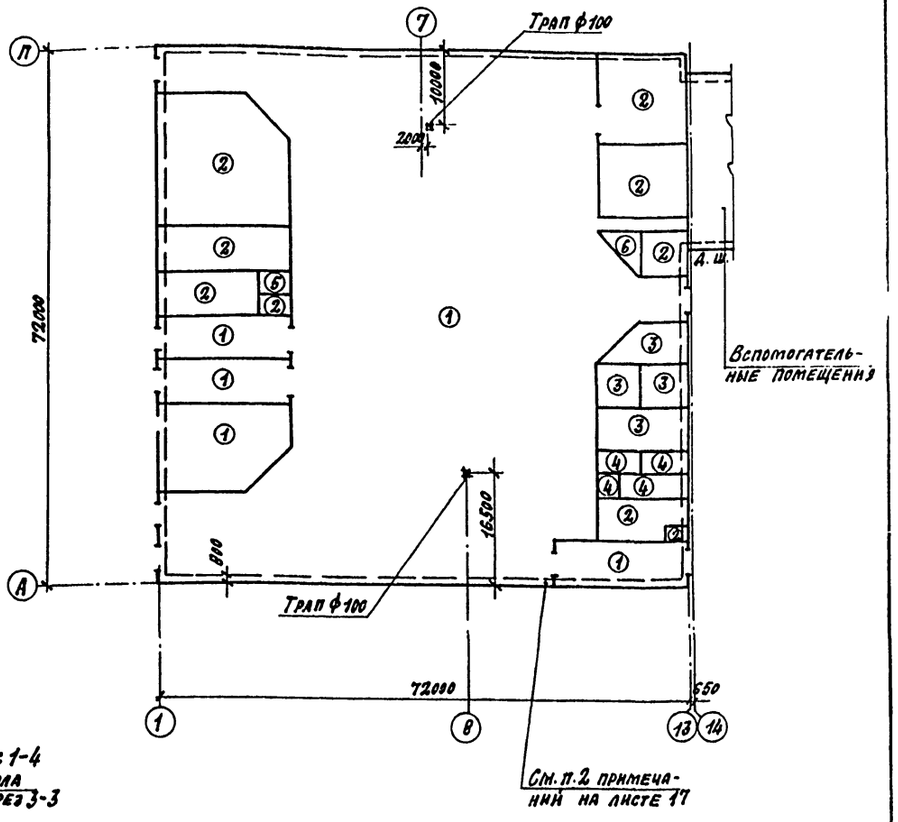

План на отм. 3.800

План полов на отм. 0.000

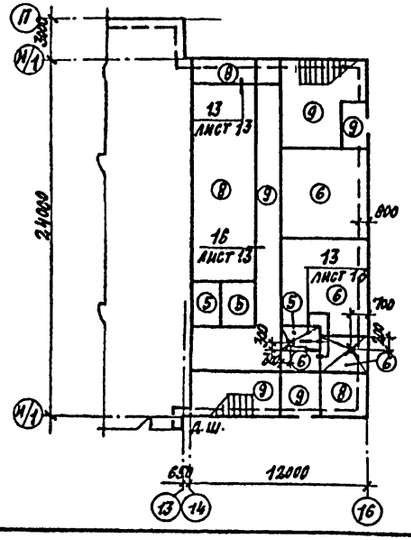

План полов на отм. 3.000

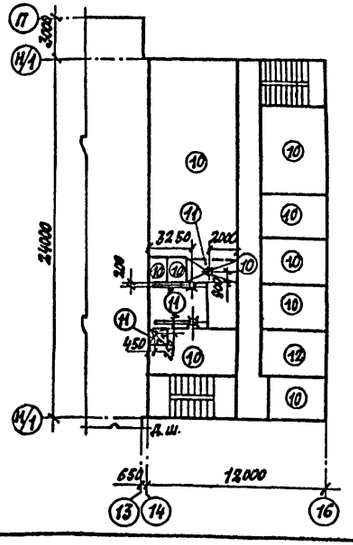

План на отм. 4.500 в осях 1-4

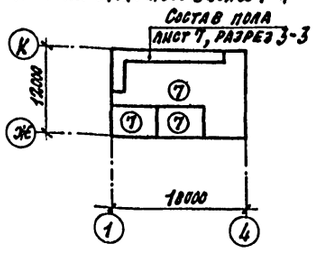

План на отм. 4.500 в осях 11-13

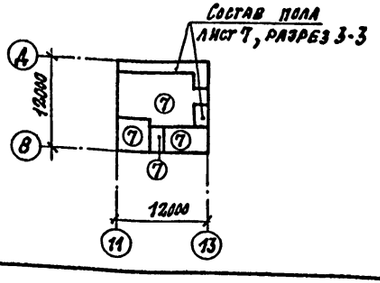

1. В качестве молниеприемника на кровле здания предусмотрена защитная сетка из стальной проволоки ф6мм, уложенной под утеплителем в швы комплексных плит покрытия.
2. Металлические элементы здания, расположенные на кровле, соединить с молниеприемной сеткой. Все соединения конструкции выполнить сваркой.
3. Экспликацию полов и примечания см. лист 17.
4. Сборные железобетонные плиты перекрытия над помещением зарядной категории „Е" промазать горячим битумом.

Привязан:	
Инв. №	

Гип	Иванова	
Нач.отд.	Рыбкина	
Гл.конст.	Лапкин	
Гл.арх.	Норманн	
Рук.гр.	Хмелькова	
Гр.арх.	Бурыкина	
Техник	Полисадов	
Н.контр.	Норманн	

ТП 503-4-40.86 АР

Производственный корпус технического обслуживания и текущего ремонта 150 большегрузных автомобилей и автопоездов

Стадия	Лист	Листов
Р	16	

План кровли. Планы полов

Проектный институт №2

Копировал: Деш- Формат

Инв. № подл. | Подпись и дата | Взамен инв.

Наименование помещения по проекту	Тип пола по проекту	Схема пола	Элементы пола и их толщина	Площадь пола м²
Участок комплексного технического обслуживания, участок текущего ремонта, участок диагностики, специализированный пост смазки, тепловое отделение	1	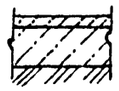	Покрытие - бетон М300 -25мм Подстилающий слой - бетон М 300 -120мм Основание - уплотненный грунт с плотностью скелета до 1.6 т/м³ с втрамбованным в него слоем щебня или гравия, крупностью 40-60мм толщиной - 100мм	3978
Слесарно-механический участок, участок ремонта агрегатов и собственного оборудования, пост мойки узлов и агрегатов, НРК, склад запчастей и материалов, склад узлов и агрегатов, склад масел, масляная, КТП.	2	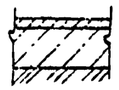	Покрытие - бетон М300 -25мм Подстилающий слой - бетон М 150 -100мм Основание - см. тип пола 1	744
Деревообрабатывающий участок, компрессорная, склад оборотных шин, шиномонтажный участок	3	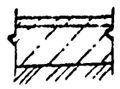	Покрытие - асфальтобетон -25мм Подстилающий слой - бетон М 150 -100мм Основание - см. тип пола 1	198
Электромонтажная, зарядная, участок ремонта аккумуляторов, тг 16УР.	4	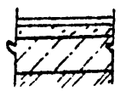	Покрытие - керамическая кислотоупорная плитка ГОСТ 961-79 35мм Стяжка - цементно-песчаный кислотоупорный р-р М200. -40мм Подстилающий слой - бетон М 150 -100мм Основание - см. тип пола 1	87
Санузлы, хоз. кладовая, моечная буфета.	5	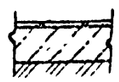	Покрытие - из керамических плит ГОСТ 6787-80 -13мм Прослойка и заполнение швов цементно-песчаным раствором М150. 15мм Стяжка из цем.-песч. раствора М150 - 20мм Битумная мастика с посыпкой песком. Гидроизоляционный слой - 2 слоя гидроизола на битумной мастике - 2мм Подстилающий слой - бетон М 100 -80мм (в производственном корпусе - бетон М 150 -100мм) Основание - см. тип пола 1	35
Комната мастера, центр управления производства буфет, подсобное помещение буфета	6	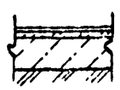	Покрытие - из линолеума с теплозвукоизоляционным слоем ГОСТ 18108 -5мм Прослойка - из холодной мастики на водостойких вяжущих -1мм Стяжка - цементно-песчаный раствор М150 -20мм Подстилающий слой - бетон М100 -80мм (в производственном корпусе - бетон М150 -100мм) Основание - см. тип пола 1	110

Наименование помещения по проекту	Тип пола по проекту	Схема пола	Элементы пола и их толщины	Площадь пола м²
Венткамера	7	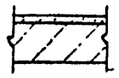	Покрытие - цементно-песчаный раствор М 200 -20мм Железобетонная плита перекрытия	393
Венткамера, тепловой пункт, электрощитовая	8	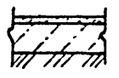	Покрытие - цементно-песчаный раствор М 200 -20мм Подстилающий слой - бетон М 100. -80мм Основание - см. тип пола 1	80
Вестибюль, коридор, лестничные клетки, тамбуры	9	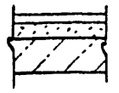	Покрытие - мозаичное (тераццо) М 200 -20мм Стяжка - цементно-песчаный раствор М 200 -20мм Подстилающий слой - бетон М 100 -80мм Основание - см. тип пола 1	154
Мужской и женский гардеробы, красный уголок, профком, инженер-технолог, цеховые конторы	10	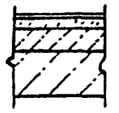	Покрытие - из линолеума с теплозвукоизоляционным слоем ГОСТ 18108 -5мм Прослойка - из холодной мастики на водостойких вяжущих -1мм Стяжка - цементно-песчаный раствор М 150 -20мм Легкий бетон М50 -54мм Железобетонная плита перекрытия	170
Душевые, предушевые	11	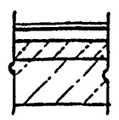	Покрытие - из керамических плит ГОСТ 6787-80 -13мм Прослойка и заполнение швов из цементно-песчаного раствора М150. 20мм Стяжка из цементно-песчаного раствора М150 -20мм Битумная мастика с посыпкой песком Гидроизоляционный слой - 2 слоя. Гидроизола на битумной мастике (в душевых - 4 слоя) - 2мм Стяжка - бетон М 100 -25мм Железобетонная плита перекрытия	15
Венткамера	12		Покрытие - цементно-песчаный раствор М 200 -20мм Стяжка - цементно-песчаный раствор М 150 -20мм Звукоизоляционный слой - древолокнистые плиты ГОСТ 4598-74 -40мм Железобетонная плита перекрытия	21

1. Полы запроектированы в соответствии со СНиП II-В.8-71.
2. Для утепления пола по подстилающему слою уложить слой керамзитобетона толщ. 150 мм на ширину 0,8 м от стены (см. лист 16).
3. Конструкцию пола выполнять после прокладки всех проходящих в ней коммуникаций.
4. Уровень полов в душевых, преддушевой, уборных и моечной буфета принять на 20 мм ниже уровня чистого пола остальных помещений.
5. Полы в душевых, подсобных помещениях и моечной буфета выполнять с уклоном не менее 0.01 к трапам.
6. Отверстия для пропуска вентиляционных систем на плане кровли условно не показаны, их размеры и привязки даны на листах КМ.
7. Устройство кровли в местах установки крышных вентиляторов осуществлять по узлу 3 серии 2.460-15 в.1, в местах пропуска вентиляционных шахт - по узлу 2 серии 2.460-14 с 1 для производственной части и по узлу 16 серии 2.260-1 в.4 для вспомогательных помещений.
8. Зенитные фонари приняты по серии 1.464.2-18 в.1. Общее количество фонарей на здание - 15 шт.
Расход стали на фонари учтен на листе КМ-1.
9. Элементы устройства кровли учтены в спецификации на листе 22.

В электрощитовой и трансформаторной полы должны быть беспыльные с пропиткой флюатами.

Привязан

Инв.№

ГИП	Иванова		
Нач.отд	Рыбкина		
Гл.конст	Лялкин		
Гл.арх.	Норманн		
Рук.гр.	Хмелькова		
Гр.арх.	Бурбыкина		
Архит.	Шмелева		
Н.контр.	Норманн		

ТП 503-4-40.86 АР

Производственный корпус технического обслуживания и текущего ремонта 150 большегрузных автомобилей и автопоездов

Стадия	Лист	Листов
Р	17	

Экспликация полов

Проектный институт Г2

Копировал: Формат

Схема расположения сборных перегородок на отм. 0.000

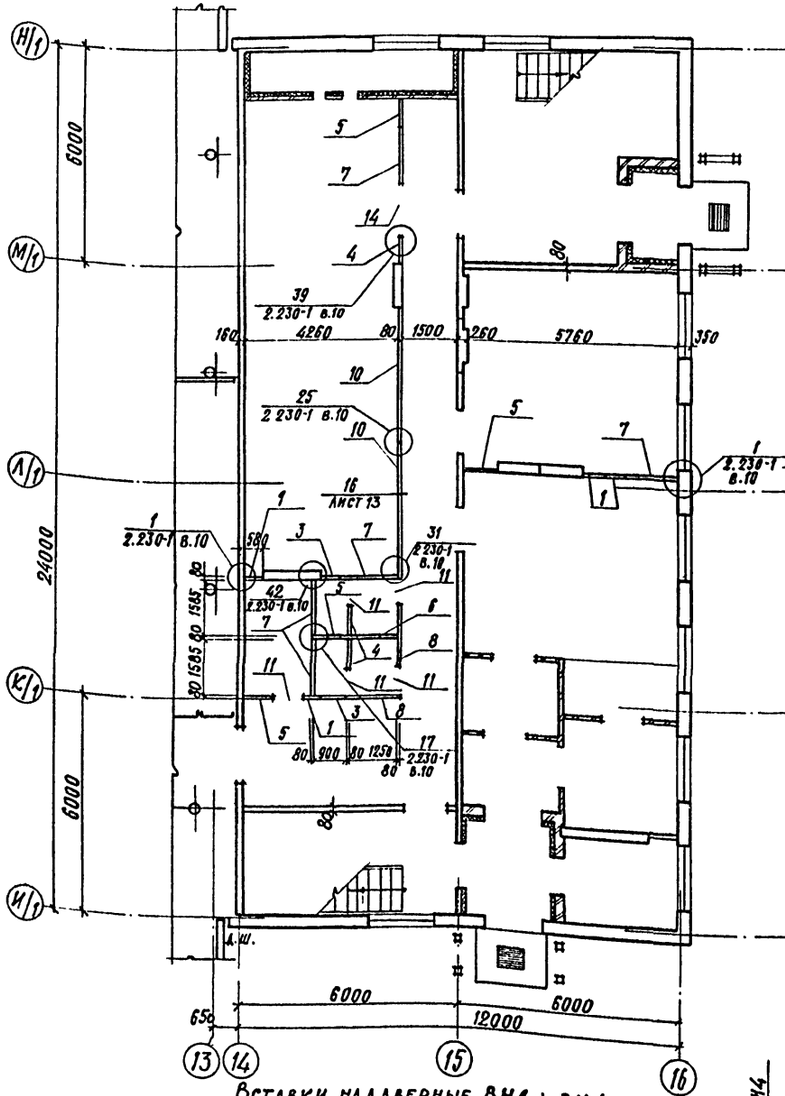

Схема расположения сборных перегородок на отм 3.000

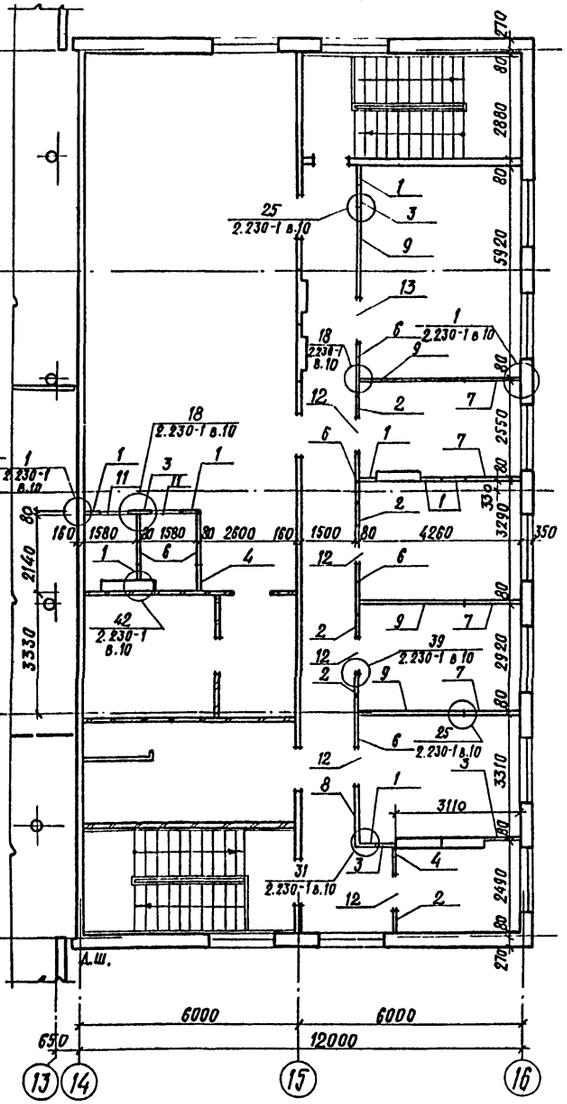

Вставки наддверные ВН1 ÷ ВН4

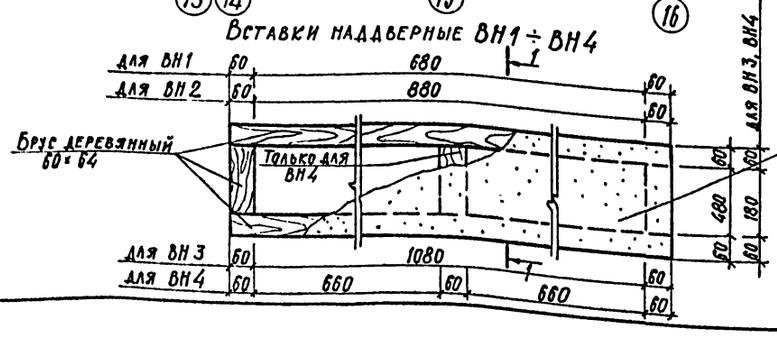

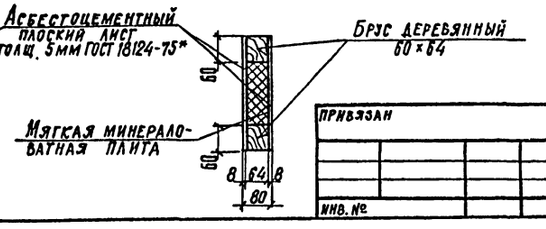

Спецификация сборных перегородок из панелей гипсоперлитовых

Марка, поз.	Обозначение	Наименование	Кол	Масса ед кг	Примечание
		Панели			
1	1.231-5	ПГП 30-5	12	88	
2	1.231-5	ПГП 30-6	5	99	
3	1.231-5	ПГП 30-6.2	6	108	
4	1.231-5	ПГП 30-7	5	126	
5	1.231-5	ПГП 30-8	4	143	
6	1.231-5	ПГП 30-14	7	234	
7	1.231-5	ПГП 30-15.2	9	266	
8	1.231-5	ПГП 30-16	3	273	
9	1.231-5	ПГП 30-27	4	465	
10	1.231-5	ПГП 30-37	2	650	
		Вставки наддверные			
11	лист 18	ВН1	7		
12	лист 18	ВН2	5		
13	лист 18	ВН3	1		
14	лист 18	ВН4	1		
		Монтажные марки			
ММ39	2.230-1 в.10	ММ39	150	0.16	
ММ43	2.230-1 в.10	ММ43	2	0.16	
ММ44	2.230-1 в.10	ММ44	260	0.15	

1. Расход материалов на одну наддверную вставку:
   ВН1 – брус деревянный 60×64 – 2.6 м.п.
   лист асбестоцементный плоский 800×600 – 2 шт.
   ВН2 – брус деревянный 60×64 – 3.0 м.п.
   лист асбестоцементный плоский 1000×600 – 2 шт.
   ВН3 – брус деревянный 60×64 – 2.8 м.п.
   лист асбестоцементный плоский 1200×300 – 2 шт.
   ВН4 – брус деревянный 60×64 – 3.6 м.п.
   лист асбестоцементный плоский 1500×300 – 2 шт.
2. В наддверных вставках ВН-1 ÷ ВН-4 применяются асбестоцементные плоские листы ГОСТ 18124-75*.
3. В том случае, если отверстие в гипсоперлитовой перегородке нарушает её деревянную обвязку, выполнить по месту обрамление отверстия из брусков, соответствующего сечения, связав его с каркасом перегородки.
4. Отверстия в перегородках см. лист 6.
5. Незамаркированные перегородки толщиной 80мм выполнить из гипсовых плит ГОСТ 6428-83.

ГИП	Иванова	
Нач. отд	Рыбкина	
Гл. констр.	Лапкин	
Гл. арх.	Норманн	
Рук. гр.	Хмелькова	
Гр. арх.	Брыкина	
Архит.	Шмелева	
Н. контр.	Норманн	

ТП 503-4-40.86 АР

Производственный корпус технического обслуживания и текущего ремонта 150 большегрузных автомобилей и автопоездов

Стадия	Лист	Листов
Р	18	

Вспомогательные помещения. Схемы расположения сборных перегородок на отм. 0.000 и 3.000. Наддверные вставки ВН-1 ÷ ВН4

Проектный институт №2

Привязан

Инв. №

Копировал

Формат

Альбом II

Схемы расположения отверстий в вентиляционных блоках

На отм. 0.000

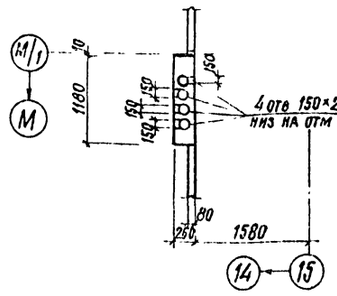

На отм 3.000

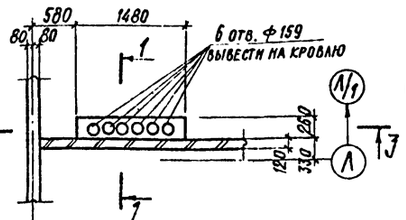

На отм. 0.000

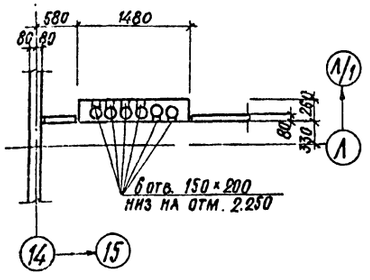

На отм. 3.000

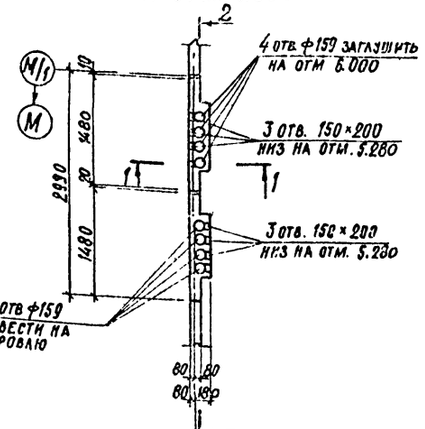

На отм 0.000

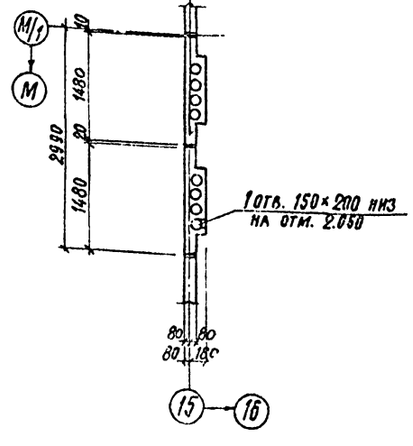

На отм. 3.000

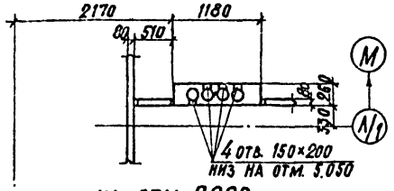

На отм. 0.000

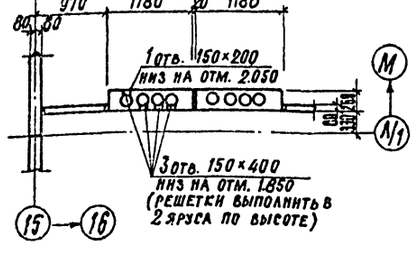

На отм 3.000

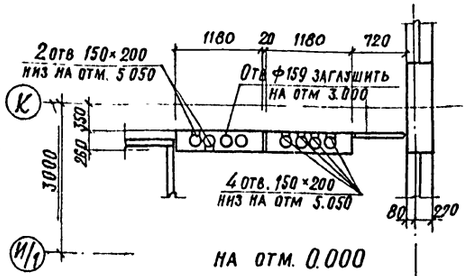

На отм. 0.000

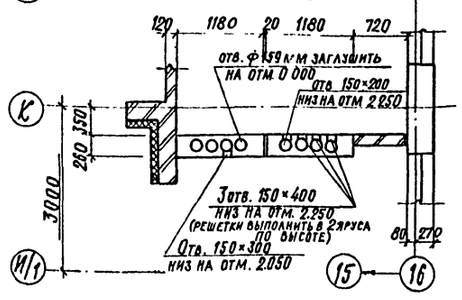

1-1

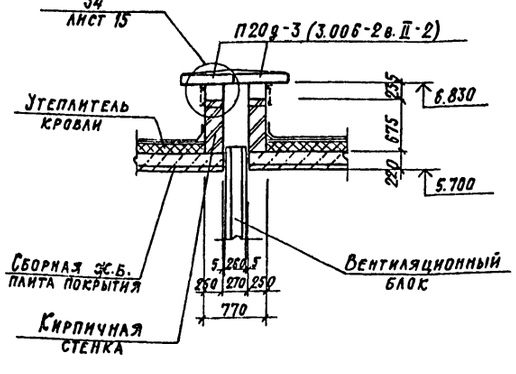

2-2

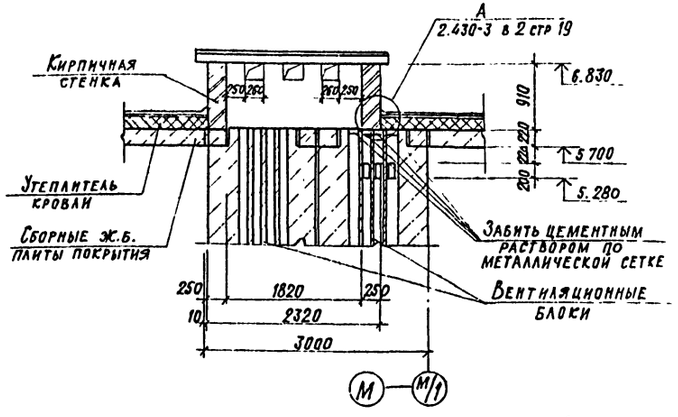

3-3

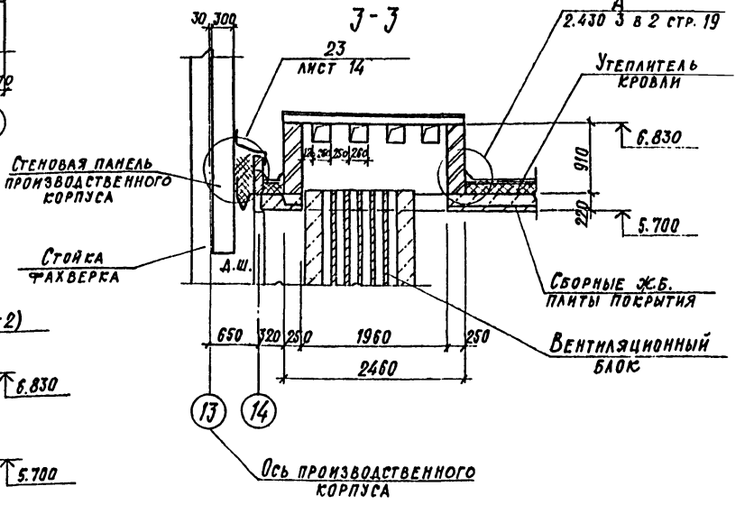

ГИП	Иванова		ТП 503-4-40.86 АР
Нач. отд.	Рыбкина		Производственный корпус технического обслуживания и текущего ремонта 150 большегрузных автомобилей и автопоездов
Гл. констр.	Лапкин		
Гл. арх.	Норманн		
Рук. гр.	Хмелькова		Стадия Р; Лист 19; Листов
Гр. арх.	Бурыкина		
Архит.	Шмелева		Вспомогательные помещения. Схемы расположения отверстий в вентиляционных блоках
Н. контр.	Норманн		Проектный институт №2

Привязан

Инв. №

Копировал: Формат

Схемы расположения щитовых перегородок

Схема 1

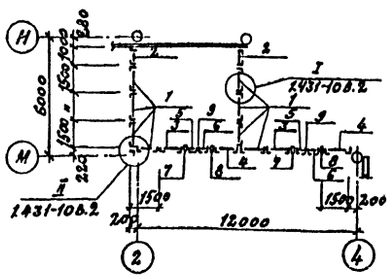

Схема 2

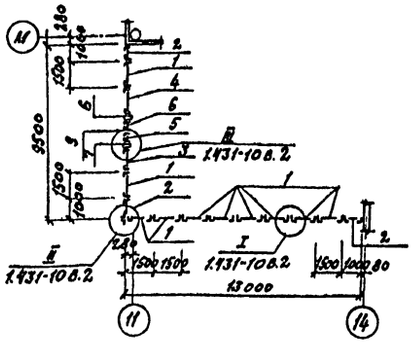

Схема 3

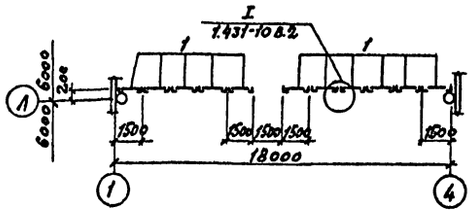

Спецификация элементов проемов ворот и дверей

Марка поз.	Обозначение	Наименование	Кол. на этаж: на отм. 0.000	на отм. 3.000	на отм. 4.500	Всего	Масса ед. кг	Примечание
		Производственный корпус						
1*	1.435.9-25 вып.1	Ворота ВПС 4,2×4,24	12			12		
2	ГОСТ 24698-81	Дверной блок ДН24-19 ГЦУ	4			4		
3	2.435-6 вып.1	Дверной блок ПД-3	1			1		
4	2.435-6 вып.1	Дверной блок ПД-5	9			9		
5	КЖН-96	Ворота В1	1			1	170.0	
6	ГОСТ 14624-84	Дверной блок 24-10	1		2	3		
7	2.435-6 вып.2	Дверной блок ПДИ-5	1			1		
8	1.136-10	Дверной блок ДГ21-7	4			4		
9	2.435-6 вып.1	Дверной блок ПД-2			2	2		
10	2.435-6 вып.1	Дверной блок ПД-1	6			6		
11	2.435-6 вып.2	Дверной блок ПДИ-6			3	3		
12	ГОСТ 24698-81	Дверной блок ДН24-15 ГЦУ	2			2		
		Вспомогательные помещения						
13	ГОСТ 24698-81	Дверной блок ДН21-15 ГЦУ	4			4		
14	ГОСТ 24698-81	Дверной блок ДС21-13 ГЦУ	2			2		
15	1.263-5	Дверной блок ДП1.09	1			1		
16	1.136-10	Дверной блок ДГ24-15	1			1		
17	1.136-10	Дверной блок ДО21-12	1	3		4		
18	1.136-10	Дверной блок ДГ21-12А	4	3		7		
19	1.136-10	Дверной блок ДГ21-10А		6		6		
20	1.136-10	Дверной блок ДГ21-10АВ		2		2		
21	1.136-10	Дверной блок ДГ21-8	2	1		3		
22	1.136-10	Дверной блок ДГ21-8Б		1		1		
23	1.136-10	Дверной блок ДГ21-8А	3	1		4		
24	1.136-10	Дверной блок ДО21-12	1			1		

Спецификация перемычек

Марка поз.	Обозначение	Наименование	Кол. на этаж: на отм. 0.000	на отм. 3.000	на отм. 4.500	Всего	Масса ед. кг	Примечание
		Производственный корпус						
ПБ1;1	1.138-10 вып.1	1.ПР4-28.12.14	2			2	125,0	
ПБ2;2	1.138-10 вып.2	1.ПР3-22.12.14	2			2	100	
ПБ3;3	1.138-10 вып.1	1ПР2-15.12.14			12	12	75,0	
ПБ4;3	1.138-10 вып.1	1ПР2-15.12.14	2		3	5	75,0	
ПБ5;4	1.138-10 вып.1	1.ПР4-33.12.22			1	1	225,0	
ПБ6;5	1.138-10 вып.1	1ПР1-12.12.6	2			2	25,0	
ПБ7;6	1.138-10 вып.1	1ПР3-19.12.14	6		2	8	75,0	
		Вспомогательные помещения						
ПБ8;1	1.138-10 вып.1	1.ПР3-19.12.14	2			2	75,0	
ПБ9;3	1.138-10 вып.1	1.ПР2-15.12.14	4			4	75,0	
ПБ10;3	1.138-10 вып.1	1.ПР2-15.12.14	4			4	75,0	
ПБ11;6	1.138-10 вып.1	1ПР1-12.12.6		2		2	25,0	
ПБ12;7	1.138-10 вып.1	1ПР1-10.12.6		1		1	25,0	

Спецификация сборных перегородок

Марка, поз.	Обозначение	Наименование	Кол.	Масса ед. кг	Примечание
		Схема 1			
1	1.431-10 вып.2.3	Щит 1.5×2.4 ЩПГ	8	26,0	
2	1.431-10 вып.2.3	Щит 1.0×2.4 ЩПГ	2	22,1	
3	1.431-10 вып.2.3	Щит 1.5×2,4 ЩПГ-Б	2	24.4	
4	1.431-10 вып.2.3	Щит 1.5×2.4 ЩПГ-А	2	24.4	
5	1.431-10 вып.2.3	Щит 0,7×2.4 ДПГ-Л	2	19.3	
6	1.431-10 вып.2.3	Щит 0,7×2.4 ДПГ-П	2	20,0	
7	1.431-10 вып.2.3	Стойка 2.4 ДСГ-Л	2	11.6	
8	1.431-10 вып.2.3	Стойка 2.4 ДСГ-П	2	11.6	
9	1.431-10 вып.2.3	Ригель Р1	2	7.1	
		Схема 2			
1	1.431-10 вып.2,3	Щит 1.5×2.4 ЩПГ	9	26,0	
2	1.431-10 вып.2.3	Щит 1.0×2,4 ЩПГ	3	22,1	
3	1.431-10 вып.2,3	Щит 1.5×2,4 ЩПГ-Б	1	24.4	
4	1.431-10 вып.2.3	Щит 1.5×2.4 ЩПГ-А	1	24.4	
5	1.431-10 вып.2.3	Щит 0,7×2,4 ДПГ-П	1	20,0	
6	1.431-10 вып.2,3	Щит 0,7×2,4 ДПГ-Л	1	19,3	
7	1.431-10 вып.2,3	Стойка 2,4 ДСГ-П	1	11.6	
8	1.431-10 вып.2,3	Стойка 2,4 ДСГ-Л	1	11.6	
9	1.431-10 вып.2.3	Ригель Р1	1	7.1	
		Схема 3			
1	1.431-10 вып.2.3	Щит 1.5×2,4 ЩПГ	11	26.0	

1. Двери с марками позиций 3; 4; 7; 9; 10; 11; 12; 15, а также двери в лестничных клетках должны быть снабжены приборами для самозакрывания и уплотнением в притворах.
2. В воротах со знаком * полотна обшить по асбестовому картону толщиной не менее 5мм кровельной сталью внахлестку. Все стальные элементы ворот окрасить краской ВПМ-2 ГОСТ 25131-82 толщиной сырого слоя не менее 5мм по грунту ФЛ-03К ГОСТ 9109-81 с последующей окраской ворот эмалями ПФ-115 ГОСТ 6465-76* предел огнестойкости ворот должен быть не менее 06 часа.

Привязан

Инв. №

ГИП	Иванова		
Нач.отд.	Рыбкина		
Гл.констр.	Лапкин		
Гл.арх.	Норманн		
Рук.гр.	Хмелькова		
Гр.арх.	Бурыкина		
Ст.арх.	Лебединская		
Н.контр.	Норманн		

ТП 503-4-40.86 АР

Производственный корпус технического обслуживания и текущего ремонта 150 большегрузных автомобилей и автопоездов

Стадия	Лист	Листов
Р	20	

Схемы расположения щитовых перегородок

Проектный институт №2

Копировал: Сал. Формат

Альбом II

Спецификация заполнения оконных проемов.

Марка поз.	Обозначение	Наименование	Кол	Масса ед.кг	Примечание
		Проем ОК1			мест26
ПНД12-24,1	ГОСТ 12506-81	Оконный блок	104		
ПО18.25.35	ГОСТ 6785-80	Плита подоконная	52		
ПО12.25.35	ГОСТ 6785-80	Плита подоконная	26		
Тип1(74)	ГОСТ 8242-75	Наличник	317,5		п.м.
Тип1(54)	ГОСТ 8242-75	Наличник	252,5		п.м.
Тип1(44)	ГОСТ 8242-75	Наличник	252,5		п.м.
50×120	ГОСТ 8486-66**	Импост	63,0		п.м.
Тип2	ГОСТ 8242-75	Раскладка	125,5		п.м.
150×30×114	ГОСТ 8486-66**	Прокладка	156		
150×25×114	ГОСТ 8486-66**	Прокладка	156		
		Проем ОК2			мест2
ПН12-24,1	ГОСТ 12506-81	Оконный блок	6		
ПО12.25.35	ГОСТ 6785-80	Плита подоконная	4		
ПО12.20.35	ГОСТ 6785-80	Плита подоконная	4		
Тип1(74)	ГОСТ 8242-75	Наличник	36,5		п.м.
Тип1(54)	ГОСТ 8242-75	Наличник	29,5		п.м.
Тип1(44)	ГОСТ 8242-75	Наличник	22,0		п.м.
50×120	ГОСТ 8486-66**	Импост	4,0		п.м.
Тип2	ГОСТ 8242-75	Раскладка	7,5		п.м.
150×30×114	ГОСТ 8486-66**	Прокладка	12		
150×25×114	ГОСТ 8486-66**	Прокладка	6		
		Проем ОК3			мест2
ГНД12-24,1	ГОСТ 12506-81	Оконный блок	4		
ПО18.20.35	ГОСТ 6785-80	Плита подоконная	4		
ПО12.20.35	ГОСТ 6785-80	Плита подоконная	2		
Тип1(74)	ГОСТ 8242-75	Наличник	2,5		п.м.
Тип1(54)	ГОСТ 8242-75	Наличник	19,5		п.м.
Тип1(44)	ГОСТ 8242-75	Наличник	10,0		п.м.
50×120	ГОСТ 8486-66**	Импост	2,5		п.м.
Тип2	ГОСТ 8242-75	Раскладка	5,0		п.м.
150×25×114	ГОСТ 8486-66**	Прокладка	12		
		Проем ОК4			мест1
ПГО12-24,1	ГОСТ 12506-81	Оконный блок	2		
ПО18.20.35	ГОСТ 6786-80	Плита подоконная	2		
ПО12.20.35	ГОСТ 6785-80	Плита подоконная	1		
Тип1(74)	ГОСТ 8242-75	Наличник	1,5		п.м.
Тип1(54)	ГОСТ 8242-75	Наличник	10,0		п.м.
Тип1(44)	ГОСТ 8242-75	Наличник	5,0		п.м.
150×490	1.494-27 в.7	Решетка жалюзийная	28		
150×580	1.494-27 в.7	Решетка жалюзийная	28		

Марка поз.	Обозначение	Наименование	Кол.	Масса ед.кг.	Примечание
150×25×114	ГОСТ 8486-66**	Прокладка	6		
50×120	ГОСТ 8486-66**	Импост	1,5		п.м.
Тип2	ГОСТ 8242-75	Раскладка	2,5		п.м.
		Проем ОК5			мест1
ПНД12-24,1	ГОСТ 12506-81	Оконный блок	2		
ПО18.20.35	ГОСТ 6785-80	Плита подоконная	2		
ПО12.20.35	ГОСТ 6785-80	Плита подоконная	1		
Тип1(74)	ГОСТ 8242-75	Наличник	1,5		п.м.
Тип1(54)	ГОСТ 8242-75	Наличник	10,0		п.м.
Тип1(44)	ГОСТ 8242-75	Наличник	5,0		п.м.
150×490	1.494-27 в.7	Решетка жалюзийная	4		
150×580	1.494-27 в.7	Решетка жалюзийная	4		
150×120	ГОСТ 8486-66**	Импост	1,5		п.м.
Тип2	ГОСТ 8242-75	Раскладка	2,5		п.м.
150×25×114	ГОСТ 8486-66**	Прокладка	6		
		Проем ОК6			мест1
ПГО12-24,1	ГОСТ 12 506-81	Оконный блок	1		
ПО12×20.35	ГОСТ 6785-80	Плита подоконная	2		
Тип1(54)	ГОСТ 8242-75	Наличник	5,0		п.м.
Тип1(44)	ГОСТ 8242-75	Наличник	5,0		п.м.
150×490	1.494-27 в.7	Решетка жалюзийная	14		
150×580	1.494-27 в.7	Решетка жалюзийная	14		
150×25×114	ГОСТ 8486-66**	Прокладка	6		
		Проем ОК7			мест1
ПНО18-30,1	ГОСТ 12506-81	Оконный блок	2		
Тип1(74)	ГОСТ 8242-75	Наличник	2,0		п.м.
Тип1(54)	ГОСТ 8242-75	Наличник	12,0		п.м.
Тип1(44)	ГОСТ 8242-75	Наличник	4,0		п.м.
50×120	ГОСТ 8486-66**	Импост	2,0		п.м.
Тип2	ГОСТ 8242-75	Раскладка	4,0		п.м.
150×25×114	ГОСТ 8486-66**	Прокладка	6		
		Проем ОК8			мест19
ОС15-18	ГОСТ 11214-78	Оконный блок	19		
ДО19-15	1.136-2	Доска подоконная	19		
Тип1(44)	ГОСТ 8242-75	Наличник	90,0		п.м.
Тип2	ГОСТ 8242-75	Наличник	38,0		п.м.

Марка поз.	Обозначение	Наименование	Кол	Масса ед.кг.	Примечание
		Проем ОК9			мест1
ОС15-18	ГОСТ 11214-78	Оконный блок	1		
ДО19-15	1.136-2	Доска подоконная	1		
150×580	1.494-27 в.5	Решетка жалюзийная	6		
Тип1(44)	ГОСТ 8242-75	Наличник	5,0		п.м.
Тип2	ГОСТ 8242-75	Наличник	2,0		п.м.

Спецификация гардеробного оборудования.

Марка поз.	Обозначение	Наименование	Кол	Масса ед.кг.	Примечание
МЗ-50	1.472-1	Шкаф металлический МЗ-50	5		со скамьей
ДД-40,2	1.479,5-1 часть II	Шкаф деревянный ДД-40,2	3		со скамьей
ДД-33,3	1.479,5-1 часть II	Шкаф деревянный ДД-33,3	4		со скамьей
2ДД-33,3	1.479,5-1 часть II	Шкаф деревянный 2ДД-33,3	6		со скамьей
ДД-33,2	1.479,5-1 часть II	Шкаф деревянный ДД-33,2	2		со скамьей
2ДД-33,2	1.479,5-1 часть II	Шкаф деревянный 2ДД-33,2	2		со скамьей
ДД-25,4	1.479,5-1 часть II	Шкаф деревянный ДД-25,4	2		со скамьей
2ДД-25,4	1.479,5-1 часть II	Шкаф деревянный 2ДД-25,4	1		со скамьей
ДД-25,5	1.479.5-1 часть II	Шкаф деревянный ДД-25,5	1		со скамьей
СШ-1	Московский производственный комбинат УБКО	Сушуар СШ-1	2		
ЕРЧ	Утенский завод лабораторных печей	Электрополотенце ЕРЧ	8		

Гип	Иванова	
Нач.отд	Рыбкина	
Гл.конс.	Лапкин	
Гл.арх.	Норманн	
Рук.гр.	Хмелькова	
Гл.арх	Бурыкина	
Архит.	Шмелева	
Н.контр	Норманн	

ТП 503-4-40.86 АР

Производственный корпус технического обслуживания и текущего ремонта 150 большегрузных автомобилей и автопоездов.

Стадия	Лист	Листов
Р	21	

Спецификации заполнения оконных проемов и гардеробного оборудования.

Проектный институт

Привязан:

Инв.№

Копировал: Шелем. Формат

Марка, поз.	Обозначение	Наименование	Кол.	Масса ед.кг	Примечание
		Элементы устройства кровли			
КР2	2.460-15 вып.1	Стальной козырек КР2	15	6,51	
ФЭ4	2.460-15 вып.1	Фасонный элемент ФЭ4	15	9,50	
ПП2	2.460-15 вып.1	Прижимная полоса ПП2	15	1,69	
КС6	2.460-14 вып.1	Стяжное кольцо КС6	4	0,5	
КС7	2.460-14 вып.1	Стяжное кольцо КС7	4	0,61	
КС8	2.460-14 вып.1	Стяжное кольцо КС8	3	0,76	
КС9	2.460-14 вып.1	Стяжное кольцо КС9	1	0,94	
КС10	2.460-14 вып.1	Стяжное кольцо КС10	1	1,05	
КС11	2.460-14 вып.1	Стяжное кольцо КС11	2	1,17	
КС14	2.460-14 вып.1	Стяжное кольцо КС14	2	1,88	
КЛ1	2.460-14 вып.1	Стальной колпак КЛ1	4	5,67	
КЛ2	2.460-14 вып.1	Стальной колпак КЛ2	4	5,54	
КЛ3	2.460-14 вып.1	Стальной колпак КЛ3	3	5,29	
КЛ4	2.460-14 вып.1	Стальной колпак КЛ4	1	10,9	
КЛ5	2.460-14 вып.1	Стальной колпак КЛ5	1	10,71	
КЛ6	2.460-14 вып.1	Стальной колпак КЛ6	2	10,08	
КЛ9	2.460-14 вып.1	Стальной колпак КЛ9	2	9,89	
ПП1	2.460-14 вып.1	Прижимная полоса ПП1	11	1,08	
ПП2	2.460-14 вып.1	Прижимная полоса ПП2	4	1,69	
ПП3	2.460-14 вып.1	Прижимная полоса ПП3	2	1,88	
КФ1	2.460-14 вып.1	Кольцо-фланец КФ1	4	1,36	
КФ2	2.460-14 вып.1	Кольцо-фланец КФ2	4	1,10	
КФ3	2.460-14 вып.1	Кольцо-фланец КФ3	1	4,38	
КФ4	2.460-14 вып.1	Кольцо-фланец КФ4	1	3,72	
КФ5	2.460-14 вып.1	Кольцо-фланец КФ5	2	2,70	
КФ8	2.460-14 вып.1	Кольцо-фланец КФ8	2	4,60	
ФЭ3	2.460-14 вып.1	Фасонный элемент ФЭ3	11	6,3	
ФЭ4	2.460-14 вып.1	Фасонный элемент ФЭ4	4	9,5	
ФЭ10	2.460-14 вып.1	Фасонный элемент ФЭ10	2	15,20	
МС28	2.460-18 вып.3	Фартук	240		
МС33	2.460-18 вып.3	Фартук	160	2,8	
МС35	2.460-18 вып.3	Фартук	35	2,2	

Марка, поз.	Обозначение	Наименование	Кол.	Масса ед.кг	Примечание
МС50	2.460-18 вып.3	Элемент фасонный	20	1,8	
МС51	2.460-18 вып.3	Элемент фасонный	20	2,6	
МС52	2.460-18 вып.3	Фартук	20		
МС16	КЖИ-104	Компенсатор	25		пм
	ГОСТ 19903-74	-4х40	400	1,25	
1	2.430-3 вып.2	Фартук	13		п.м.
2	2.430-3 вып.2	Кровельная оцинк. сталь	13		п.м
4	2.430-3 вып.2	Анкер	43	0,06	
13	2.430-3 вып.2	Костыль	60	0,41	
14	2.430-3 вып.2	Кровельная оцинк.-сталь	50		п.м
2,9х59м	1,464.2-18 вып.	Фонари зенитные 2,9х59м	15	1830	
		Элементы сборных перегородок			
ДД1	416-0-1 вып.7	Щиты душевых ДД1	6	29,7	
УД1	416-0-1 вып.7	Щиты уборных УД1	1	33,3	
УД5	416-0-1 вып.7	Щиты уборных УД5	2	24,8	
ШС	416-0-1 вып.7	Штанга горизонтальная ШС	7,2	3,3	п.м.
ММ-1	416-0-1 вып.7	Соединительная деталь ММ	6	0,9	
ММ-2	416-0-1 вып.7	Соединительная деталь ММ	6	1,02	
ММ-9	416-0-1 вып.7	Соединительная деталь ММ	18	3,6	
		Соединительные элементы крепления кирпичных перегородок и стен			
МС1	1.431-6	Соединительный элемент МС1	95	0,24	
МС9	1.431-6	Соединительный элемент МС9	30	0,25	
МС11	1.431-6	Соединительный элемент МС11	115	0,29	
МС15	1.431-6	Соединительный элемент МС15	15	0,80	
	ГОСТ 5781-82	ф8 А I	18	0,39	п.м
	ГОСТ 5781-82	ф12 А I	8	0,89	п.м
	ГОСТ 5781-82	ф16 А I	18	1,58	п.м

Марка, поз.	Обозначение	Наименование	Кол.	Масса ед.кг	Примечание
	ГОСТ 19903-74	-80х6	3	3,77	п м
	ГОСТ 19903-74	-80х10	9	6,28	п.м
	ГОСТ 8509-72*	L 50х5	16	3,77	п.м
	ГОСТ 5781-82	ф6 А I	42	0,22	п.м
	ГОСТ 5781-82	ф10 А I	100	0,62	п.м
	ГОСТ 5781-82	ф6 А I	200	0,22	п.м
ММ548	1.400-15 вып.1	Закладной элемент ММ548	3	4,2	п.м
ММ556	1.400-15 вып.1	Закладной элемент ММ556	15	5,4	п.м
	823-005-6 вып.1	Металлическая решетка для вытирания ног	2	18,0	
ВЖ1	КЖИ-95	Жалюзийные решетки	2		
МН523	1.400-15 в.1	Изделие закладное	8	1,1	
	ГОСТ 5336-80	РН50-2,5 шир. 1000	1		п.м
	ГОСТ 5336-80	РН100-4 шир. 1000	50		п.м

Привязан

Инв. №

ГИП	Иванова		
Нач.отд.	Рыбкина		
Гл.констр.	Лапкин		
Гл.арх.	Норманн		
Рук.гр.	Смелькова		
Гр.арх.	Бурыкина		
Архит.	Шмелева		
Н.контр.	Норманн		

ТП 503-4-40.86 АР

Производственный корпус технического обслуживания и текущего ремонта 150 большегрузных автомобилей и автопоездов

Стадия	Лист	Листов
Р	22	

Спецификация к схемам расположения и узлам на листах 4, 6, 12÷16

Проектный институт №2

Копировал: Формат

Отпечатана
в Новосибирском филиале ЦИТП
630064 г. Новосибирск пр. Карла Маркса 1

Выдано в печать "20" I 1987 г.
Заказ Т-206 Тираж 400

gost.e-ecolog.ru