ГОСУДАРСТВЕННЫЕ СТАНДАРТЫ

СТАНДАРТЫ СОВЕТА ЭКОНОМИЧЕСКОЙ ВЗАИМОПОМОЩИ

ЕДИНАЯ КОНТЕЙНЕРНАЯ ТРАНСПОРТНАЯ СИСТЕМА

ТЕХНИЧЕСКИЕ СРЕДСТВА КОНТЕЙНЕРНЫХ ПЕРЕВОЗОК

Часть 2

Издание официальное

Москва – 1990
ИЗДАТЕЛЬСТВО СТАНДАРТОВ

gost.e-ecolog.ru

УДК 621.869.88:006.359

Сборник стандартов "Единая контейнерная транспортная система" состоит из трех частей:

часть 1"ЕКТС. Основополагающие стандарты"

часть 2 "ЕКТС. Технические средства контейнерных перевозок".

часть 3 "ЕКТС. Технические средства пакетных перевозок".

В сборник включены государственные стандарты СССР и стандарты Совета Экономической Взаимопомощи, утвержденные до 1 октября 1989 г.

В государственные стандарты внесены все изменения, утвержденные до указанного срока. Текущая информация о вновь утвержденных и пересмотренных государственных стандартах и стандартах СЭВ, а также о принятых к ним изменениях публикуется в выпускаемом ежемесячно информационном указателе ,,Государственные стандарты СССР" и выпускаемом ежеквартально отделом стандартизации Секретариата СЭВ ,,Информационном указателе по стандартизации".

Е $\frac{2003000000-003}{085(02)-90}$ Без объявл.

Контейнеры

ISBN 5-7050-0114-2

ISBN 5-7050-0047-2

© Издательство стандартов, 1990

СОВЕТ ЭКОНОМИЧЕСКОЙ ВЗАИМОПОМОЩИ	СТАНДАРТ СЭВ	СТ СЭВ 5494—86
	Единая контейнерная транспортная система УСТРОЙСТВА ПОГРУЗОЧНО-РАЗГРУЗОЧНЫЕ ПОЛУПРИЦЕПОВ-КОНТЕЙНЕРОВОЗОВ САМОПОГРУЗЧИКОВ Основные параметры и размеры, технические требования	Взамен РС 5674—77
		Группа Г86

Настоящий стандарт СЭВ распространяется на погрузочно-разгрузочные устройства, монтируемые на полуприцепах-контейнеровозах самопогрузчиках и предназначенные для погрузки и выгрузки контейнеров типов 1 СС, 1 С, 1 СХ, 1 АА, 1 А и 1 АХ по СТ СЭВ 772—83.

1. ОСНОВНЫЕ ПАРАМЕТРЫ И РАЗМЕРЫ

Основные параметры и размеры погрузочно-разгрузочных устройств должны соответствовать указанным на чертеже и в таблице.

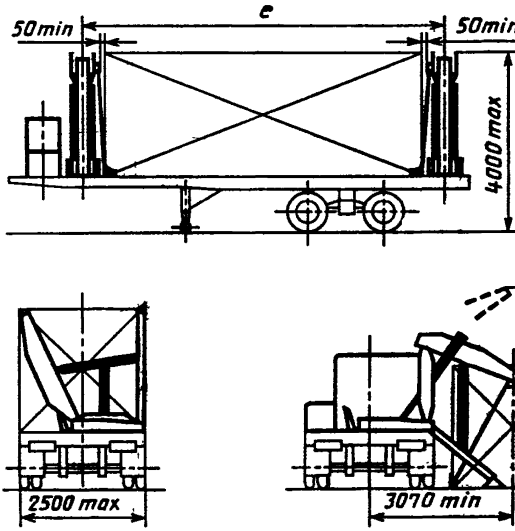

Примечание. Чертеж не определяет конструкцию.

Утвержден Постоянной Комиссией по сотрудничеству в области стандартизации
Светозарево, июнь 1986 г.

Настоящий стандарт СЭВ является обязательным в рамках Конвенции о применении стандартов СЭВ

Номинальная грузоподъемность устройства, kg, не менее	Тип контейнера по СТ СЭВ 772—83	Скорость подъема не менее, m/s	e, mm, min	Собственная масса, включая приводной агрегат, не более, kg
20 320	1CC, 1C, 1CX	0,03	6920	6000
30 480	1AA, 1A, 1AX		13050	7500

2. ТЕХНИЧЕСКИЕ ТРЕБОВАНИЯ

2.1. При работе погрузочно-разгрузочного устройства должны соблюдаться следующие условия:

1) максимальное давление на грунт под опорными лапами не должно превышать 1 MPa;

2) поперечный наклон грунта не должен превышать 4 %, а продольный наклон 3 % по отношению к продольной оси полуприцепа;

3) опорная поверхность колес и опорных лап при поперечном наклоне машины должны находиться в одной плоскости.

2.2. Погрузочно-разгрузочное устройство должно обеспечивать перегрузку контейнера с уровня земли на полуприцеп-контейнеровоз и наоборот. Манипуляция с контейнером должна осуществляться с правой стороны от полуприцепа (относительно направления движения), оборудованного подъемным устройством одностороннего действия.

2.3. Застропка контейнера может осуществляться вручную.

2.4. Привод рабочих механизмов погрузочно-разгрузочного устройства должен быть гидравлическим.

Предохранительные клапаны должны быть отрегулированы на 1,25-кратное значение номинальной грузоподъемности.

2.5. Погрузочно-разгрузочные устройства должны быть оборудованы гидрозамками, прекращающими движения механизмов как в случае разрыва проводов высокого давления, так и в случае медленного понижения давления.

2.6. В гидравлической системе необходимо предусмотреть устройство для опускания контейнера на полуприцеп или на землю в случае повреждения гидравлической системы.

2.7. Источником энергии для привода погрузочно-разгрузочного устройства должен быть автономный двигатель внутреннего сгорания или двигатель тягача.

2.8. В случае применения автономного приводного двигателя внутреннего сгорания корректированный уровень звуковой мощности A не должен превышать 85 dB (A) на расстоянии 3 m от двигателя.

2.9. Конструкция погрузочно-разгрузочного устройства должна допускать перегрузку контейнера при смещении центра тяжести нагруженного контейнера в поперечном и продольном направлениях на 1/10 от геометрического центра габаритных размеров контейнера.

2.10. Застропка-отстропка грузозахватного устройства с контейнером должна быть возможна только при точной посадке и плотном прилегании грузозахватного устройства к фитингам, причем точная посадка и соединения должны быть видны. Грузозахватные устройства не должны причинять повреждений контейнерам, вагонам и автомобилям.

2.11. Дистанционный пульт управления должен быть соединен проводом достаточной длины, позволяющим визуальный контроль действия погрузочно-разгрузочного устройства.

2.12. Устройство для ручного управления должно конструироваться таким образом, чтобы после снятия рук с рычагов управления работа всех механизмов прекратилась.

2.13. Поверхности погрузочно-разгрузочного устройства должны быть защищены от коррозии.

2.14. Предупреждающая окраска подвижных узлов (стрелы, опоры) должна выполняться в соответствии со СТ СЭВ 1716—79.

2.15. Электрооборудование погрузочно-разгрузочного устройства должно быть сконструировано на номинальное напряжение 12 или 24 V постоянного тока и соответствовать требованиям, указанным в СТ СЭВ 3264—81.

2.16. Предельные положения грузоподъемных органов погрузочно-разгрузочного устройства должны быть ограничены конечными выключателями.

2.17. Изоляция электрокабелей должна быть термостойкой в соответствии со СТ СЭВ 2780—80 и маслостойкой.

2.18. В местах прохода через узлы конструкции электрокабели должны быть защищены от механических повреждений.

2.19. Электрокабели должны иметь маркировку, отвечающую указанной в электросхеме.

Конец

ИНФОРМАЦИОННОЕ ПРИЛОЖЕНИЕ

ПЕРЕЧЕНЬ КЛЮЧЕВЫХ СЛОВ/ДЕСКРИПТОРОВ*

Ключевые слова/дескрипторы: единая контейнерная транспортная система, устройства погрузочно-разгрузочные, устройства подъемно-транспортные, полуприцепы, контейнеровозы, самопогрузчики, контейнеры, серия 1, параметры основные, размеры основные, требования технические.

---

* Дескрипторы Тезауруса СЭВ по стандартизации выделены полужирным шрифтом.

ИНФОРМАЦИОННЫЕ ДАННЫЕ

1. Автор — делегация ГДР в Постоянной Комиссии по сотрудничеству в области транспорта.
2. Тема — 23.100.15—83.
3. Стандарт СЭВ утвержден на 60-м заседании ПКС.
4. Сроки начала применения стандарта СЭВ:

Страны — члены СЭВ	Сроки начала применения стандарта СЭВ	
	в договорно-правовых отношениях по экономическому и научно-техническому сотрудничеству	в народном хозяйстве
НРБ	Июль 1988 г.	Июль 1988 г.
ВНР		
СРВ		
ГДР	Январь 1987 г.	Январь 1988 г.
Республика Куба		
МНР		
ПНР	—	—
СРР	—	—
СССР	Январь 1988 г.	Январь 1988 г.
ЧССР		

5. Срок проверки — 1990 г.
6. Использованные международные документы по стандартизации: стандарт ИСО 668—79.

СОДЕРЖАНИЕ

Контейнеры универсальные

ГОСТ 18477—79 (СТ СЭВ 772—83)	Контейнеры универсальные. Типы, основные параметры и размеры	3
ГОСТ 20259—80	Контейнеры универсальные. Общие технические условия	19
ГОСТ 20260—80 (СТ СЭВ 2471—88)	Контейнеры универсальные. Правила приемки. Методы испытаний	42
ГОСТ 15102—75	Контейнер универсальный металлический закрытый номинальной массой брутто 5,0 т. Технические условия	60
ГОСТ 20435—75	Контейнер универсальный металлический закрытый номинальной массой брутто 3,0 т. Технические условия	66
ГОСТ 20527—82 (СТ СЭВ 3343—81)	Фитинги угловые крупнотоннажных контейнеров. Конструкция и размеры	71
ГОСТ 18579—79	Устройства подъемные среднетоннажных универсальных и специализированных контейнеров массой брутто до 6,0 т включ. Технические условия	84
ГОСТ 22225—76	Контейнеры универсальные массой брутто 0,625 и 1,25 т. Технические условия	90
ГОСТ 20917—87 (СТ ВЭ 1025—78, СТ СЭВ 1026—78)	Контейнеры авиационные. Типы, основные параметры и размеры	99
ГОСТ 21900—76	Контейнеры универсальные авиационные. Общие технические условия	104
ГОСТ 21648—76	Контейнеры авиационные пассажирских самолетов. Общие технические требования	115
СТ СЭВ 6309—88	Единая контейнерная транспортная система. Контейнеры универсальные серии 3	117
СТ СЭВ 5492—86	Единая контейнерная транспортная система. Контейнеры-платформы серии 1 с неполной надстройкой кодов 61 и 62	131
СТ СЭВ 5742—86	Единая контейнерная транспортная система. Контейнеры-платформы серии 1 с неполной надстройкой (код 63 и 64)	151
СТ СЭВ 2471—88	Единая контейнерная транспортная система. Контейнеры универсальные серии 1. Технические требования и методы испытаний	175
СТ СЭВ 3343—81	Единая контейнерная транспортная система. Фитинги угловые контейнеров серии 1	205

Контейнеры специализированные

ГОСТ 26380—84	Контейнеры специализированные групповые. Типы, основные параметры и размеры	214
ГОСТ 19667—74	Контейнер специализированный групповой массой брутто 5,0 т для штучных грузов	221
ГОСТ 19668—74	Контейнер специализированный групповой массой брутто 5 (7) т для сыпучих грузов	228
СТ СЭВ 3437—81	Единая контейнерная транспортная система. Контейнеры серии 1 для сыпучих грузов. Типы, основные параметры, технические требования и методы испытаний	236

СТ СЭВ 3438—81	Единая контейнерная транспортная система. Контейнеры-цистерны серии 1 для жидкостей и газов. Типы, основные параметры, технические требования и методы испытаний	241
СТ СЭВ 6558—88	Единая контейнерная транспортная система. Контейнеры изотермические серии 1.	261
	Средства перегрузки	
ГОСТ 24390—86	Краны козловые электрические контейнерные. Основные параметры и размеры	297
ГОСТ 12.2.071—82 (СТ СЭВ 1722—79)	Система стандартов безопасности труда. Краны грузоподъемные. Краны контейнерные. Требования безопасности	302
ГОСТ 22827—85 (СТ СЭВ 1330—78, СТ СЭВ 290—76, СТ СЭВ 723—77, СТ СЭВ 631—77, СТ СЭВ 1067—78, СТ СЭВ 2076—80, СТ СЭВ 2077—80)	Краны стреловые самоходные общего назначения. Технические условия	306
СТ СЭВ 5494—86	Единая контейнерная транспортная система. Устройства погрузочно-разгрузочные полуприцепов-контейнеровозов самопогрузчиков. Основные параметры и размеры, технические требования	336
ГОСТ 23002—87 (СТ СЭВ 5493—86)	Единая контейнерная транспортная система. Спредеры для контейнеров серии 1. Общие технические требования	341
ГОСТ 22661—77	Захват для контейнеров массой брутто 2,5 . . . 3,0 и 5,0 т. Технические условия	345
ГОСТ 25939—83 (СТ СЭВ 3860—82) (ИСО 1044—85)	Машины наполного транспорта. Ряды основных параметров	351
	Средства перевозки	
ГОСТ 19173—80	Полуприцеп-контейнеровоз грузоподъемностью 20, 320 т. Параметры и размеры. Общие технические требования	353
ГОСТ 24098—80	Полуприцепы-контейнеровозы. Типы. Основные параметры и размеры	356

ЕДИНАЯ КОНТЕЙНЕРНАЯ ТРАНСПОРТНАЯ СИСТЕМА.
Технические средства контейнерных перевозок.

Часть 2

Редактор *В.С. Бабкина.* Технический редактор *О.Ю. Захарова.*
Корректоры *Л.М. Бунина, В.И. Варенцова*

Сдано в набор 28.11.89. Подп. в печ. 25.01.90. Формат 60Х90 1/16. Бумага офс. № 2. Печать офсетная. 22,5 усл. п. л. 22,75 усл. кр.-отт. 23,91 уч.-изд. л. Тираж 30 000 экз. Изд. № 10476/2. Зак. 780 Цена 1 р. 20 к.

Ордена „Знак Почета" Издательство стандартов, 123840, Москва, ГСП, Новопресненский пер., 3
Набрано в Издательстве стандартов на НПУ

Калужская типография стандартов, ул. Московская, 256

gost.e-ecolog.ru