МЕЖГОСУДАРСТВЕННЫЙ СОВЕТ ПО СТАНДАРТИЗАЦИИ, МЕТРОЛОГИИ И СЕРТИФИКАЦИИ
(МГС)
INTERSTATE COUNCIL FOR STANDARDIZATION, METROLOGY AND CERTIFICATION
(ISC)

МЕЖГОСУДАРСТВЕННЫЙ СТАНДАРТ

ГОСТ ISO 5413— 2015

КОНУСЫ МОРЗЕ ЖЕСТКОЙ ПЕРЕДАЧИ

Размеры

(ISO 5413:1993, IDT)

Издание официальное

Москва
Стандартинформ
2016

gost.e-ecolog.ru

Предисловие

Цели, основные принципы и основной порядок проведения работ по межгосударственной стандартизации установлены ГОСТ 1.0—92 «Межгосударственная система стандартизации. Основные положения» и ГОСТ 1.2—2009 «Межгосударственная система стандартизации. Стандарты межгосударственные, правила и рекомендации по межгосударственной стандартизации. Правила разработки, принятия, применения, обновления и отмены»

Сведения о стандарте

1 ПОДГОТОВЛЕН Открытым акционерным обществом «ВНИИИНСТРУМЕНТ» (ОАО «ВНИИИНСТРУМЕНТ») на основе собственного перевода на русский язык англоязычной версии стандарта, указанного в пункте 5

2 ВНЕСЕН Межгосударственным техническим комитетом по стандартизации МТК 95 «Инструмент»

3 ПРИНЯТ Межгосударственным советом по стандартизации, метрологии и сертификации (протокол от 29 сентября 2015 г. № 80-П)

За принятие проголосовали:

Краткое наименование страны по МК (ИСО 3166) 004—97	Код страны по МК (ИСО 3166) 004—97	Сокращенное наименование национального органа по стандартизации
Азербайджан	AZ	Азстандарт
Армения	AM	Минэкономики Республики Армения
Беларусь	BY	Госстандарт Республики Беларусь
Казахстан	KZ	Госстандарт Республики Казахстан
Киргизия	KG	Кыргызстандарт
Молдова	MD	Молдова-Стандарт
Россия	RU	Росстандарт
Таджикистан	TJ	Таджикстандарт
Туркменистан	TM	Главгосслужба «Туркменстандартлары»
Узбекистан	UZ	Узстандарт
Украина	UA	Минэкономразвития Украины

4 Приказом Федерального агентства по техническому регулированию и метрологии от 8 июня 2016 г. № 574-ст межгосударственный стандарт ГОСТ ISO 5413—2015 введен в действие в качестве национального стандарта Российской Федерации с 1 января 2017 г.

5 Настоящий стандарт идентичен международному стандарту ISO 5413:1993 «Станки металлорежущие. Конусы Морзе жесткой передачи» («Machine tools — Positive drive of Morse tapers», IDT).

Международный стандарт разработан техническим комитетом по стандартизации ISO/TC 29 «Инструмент» Международной организации по стандартизации (ISO).

При применении настоящего стандарта рекомендуется использовать вместо ссылочных международных стандартов соответствующие им межгосударственные стандарты, сведения о которых приведены в дополнительном приложении ДА

6 ВВЕДЕН ВПЕРВЫЕ

*Информация об изменениях к настоящему стандарту публикуется в ежегодно издаваемом информационном указателе «Национальные стандарты», а текст изменений и поправок — в ежемесячно издаваемых информационных указателях «Национальные стандарты». В случае пересмотра (замены) или отмены настоящего стандарта соответствующее уведомление будет опубликовано в ежемесячно издаваемом информационном указателе «Национальные стандарты». Соответствующая информация, уведомление и тексты размещаются также в информационной системе общего пользования — на официальном сайте Федерального агентства по техническому регулированию и метрологии (*gost.e-ecolog.ru

© Стандартинформ, 2016

В Российской Федерации настоящий стандарт не может быть полностью или частично воспроизведен, тиражирован и распространен в качестве официального издания без разрешения Федерального агентства по техническому регулированию и метрологии

Содержание

1 Область применения 1
2 Нормативные ссылки 1
3 Размеры 1
Приложение ДА (справочное) Сведения о соответствии ссылочного международного стандарта ссылочному межгосударственному стандарту 3

МЕЖГОСУДАРСТВЕННЫЙ СТАНДАРТ

КОНУСЫ МОРЗЕ ЖЕСТКОЙ ПЕРЕДАЧИ

Размеры

Positive drive Morse tapers. Dimensions

Дата введения — 2017—01—01

1 Область применения

Настоящий стандарт устанавливает размеры наружных и внутренних конусов Морзе жесткой передачи инструментальных хвостовиков, предназначенных для принудительной передачи крутящего момента инструмента больших диаметров, а также при обработке труднообрабатываемых материалов.

Конусы Морзе — в соответствии с ISO 296.

2 Нормативные ссылки

Для применения настоящего стандарта необходим следующий ссылочный международный стандарт. Для датированных ссылок применяют только указанное издание ссылочного стандарта.

ISO 296:1991 Machine tools — Self-holding tapers for tool shanks (Станки. Самозажимные конусы хвостовиков инструментов).

3 Размеры

Основные размеры наружного и внутреннего конусов Морзе жесткой передачи должны соответствовать указанным на рисунках 1 и 2 и в таблице 1.

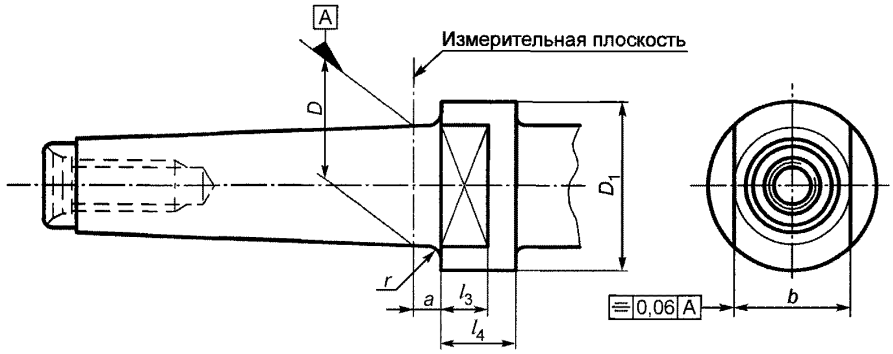

Примечания

1 Допуск симметричности — в миллиметрах.

2 Размеры *D*, *a* и другие размеры наружного конуса Морзе — по ISO 296.

Рисунок 1 — Наружный конус

Издание официальное

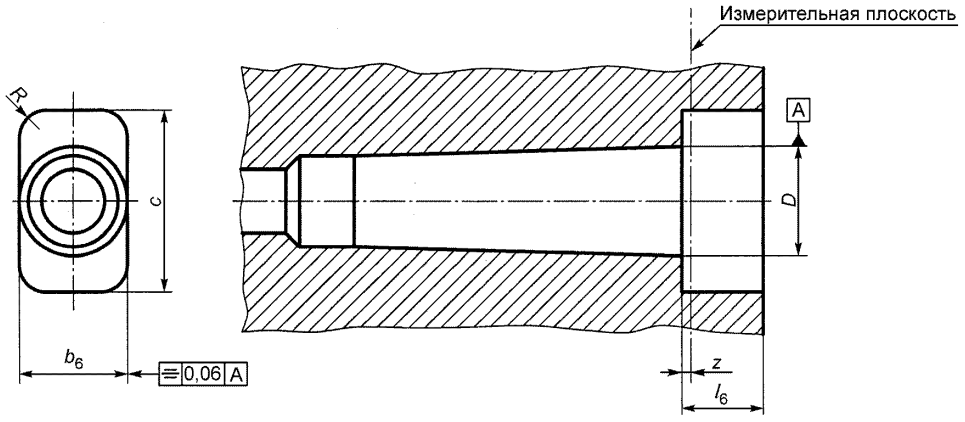

Примечания

1 Допуск симметричности — в миллиметрах.

2 Размеры *D*, *z* и другие размеры внутреннего конуса Морзе — по ISO 296.

Рисунок 2 — Внутренний конус

Таблица 1

Размеры в миллиметрах

Конус Морзе	Наружный конус					Внутренний конус			
	D_1	b d9	l_3	l_4, не менее	r	b_1 H9	c, не менее	l_6	R
3	36	24	12	18	1,6	24	40	12	6
4	43	32	15	23		32	50	15	8
5	60	45	18	28	2	45	65	18	10
6	85	65	25	39	3	65	90	25	12

Пример условного обозначения наружного конуса Морзе 5 жесткой передачи:

Наружный конус Морзе 5 ГОСТ ISO 5413—2015

Пример условного обозначения внутреннего конуса Морзе 5 жесткой передачи:

Внутренний конус Морзе 5 ГОСТ ISO 5413—2015

Приложение ДА
(справочное)

Сведения о соответствии ссылочного международного стандарта ссылочному межгосударственному стандарту

Таблица ДА.1

Обозначение ссылочного международного стандарта	Степень соответствия	Обозначение и наименование межгосударственного стандарта
ISO 296:1991	MOD	ГОСТ 25557—2006 (ИСО 296:1991) «Конусы инструментальные. Основные размеры»

Примечание — В настоящей таблице использовано условное обозначение степени соответствия стандарта:
- MOD — модифицированный стандарт.

УДК 621.9.229:006.354 МКС 25.100 Г23 ОКП 39 2800

Ключевые слова: инструмент, хвостовики, конус Морзе жесткой передачи, размеры

Редактор *Н.И. Минаева*
Технический редактор *В.Ю. Фотиева*
Корректор *Е.Д. Дульнева*
Компьютерная верстка *А.Н. Золотаревой*

Сдано в набор 27.06.2016. Подписано в печать 18.07.2016. Формат 60×84 1/8. Гарнитура Ариал.
Усл. печ. л. 0,93. Уч.-изд. л. 0,70. Тираж 26 экз. Зак. 1656.
Подготовлено на основе электронной версии, предоставленной разработчиком стандарта

Издано и отпечатано во ФГУП «СТАНДАРТИНФОРМ», 123995 Москва, Гранатный пер., 4.

gost.e-ecolog.ru gost.e-ecolog.ru

gost.e-ecolog.ru