ТИПОВОЙ ПРОЕКТ

503-3-20.87

Производственный корпус моечных и окрасочных работ для АТП на 300 грузовых автомобилей

АЛЬБОМ VI

Нестандартизированное оборудование автоматического пожаротушения

привязан

Инв. №

gost.e-ecolog.ru

ТИПОВОЙ ПРОЕКТ
503-3-20.87

ПРОИЗВОДСТВЕННЫЙ КОРПУС МОЕЧНЫХ И ОКРАСОЧНЫХ РАБОТ ДЛЯ АТП НА 300 ГРУЗОВЫХ АВТОМОБИЛЕЙ

АЛЬБОМ VI

СОСТАВ ПРОЕКТА:

АЛЬБОМ I – Пояснительная записка. Технология производства. Архитектурные решения. Конструкции железобетонные. Конструкции металлические
АЛЬБОМ II – Отопление и вентиляция. Внутренние водопровод и канализация. Автоматическое пожаротушение. Пожарная сигнализация
АЛЬБОМ III – Силовое электрооборудование. Электрическое освещение. Автоматизация. Связь и сигнализация
АЛЬБОМ IV – Индустриальные строительные конструкции
АЛЬБОМ V – Задание заводу-изготовителю на автоматику и электрооборудование
АЛЬБОМ VI – Нестандартизированное оборудование автоматического пожаротушения
АЛЬБОМ VII – Спецификации оборудования
АЛЬБОМ VIII – Ведомости потребности в материалах
АЛЬБОМ IX – Сметы
АЛЬБОМ X – Проектная документация по переводу помещении в режим СОТ

Примененные типовые проекты:

Типовой проект 704-1-158.85 „Резервуар стальной горизонтальный цилиндрический для хранения нефтепродуктов емкостью 5 м³"
(распространяет Казахский филиал ЦИТП)

Разработан
Ростовским филиалом
"Гипроавтотранс"
Главный инженер института Левин Э.Я
Главный инженер проекта Молчанов А.В

Рабочий проект утвержден
и введен в действие
Минавтотрансом РСФСР
Протокол от 29.10.87 г.

				Привязан	
Инв. №					

АЛЬБОМ VI

Содержание альбома

Лист	Наименование	стр.
	Желоб воздушный станционный шириной 120мм	2,3
	Сборочный чертеж	
	Желоб воздушный станционный	4
	Желоб спускной к каркасу батареи	5
	шириной 80 мм. Сборочный чертеж	
	Желоб спускной к каркасу батареи шириной 80мм	4
	Шкаф навесной для крана ручного включения	6
	Сборочный чертеж	
	Шкаф навесной для крана ручного включения	7
	(металлический)	
	Табличка для надписей на РУ-25А, 32А	8
	Табличка для надписей на РУ-50А, 70А, 80А	8
	Заглушка испытательная	9
	Заглушка	9
	Устройство для дозарядки установок сжатым	10
	воздухом. Сборочный чертеж	
	Устройства для дозарядки установок сжатым	11
	воздухом	
	Крючок для крепления труб к кирпичной стене	12
	Переходник к головке ГАВ3. Сборочный чертеж	13
	Переходник к головке ГАВ3	11
	Переходник к головке ГЗСМ. Сборочный чертеж.	14
	Переходник к головке ГЗСМ.	14
	Крепление баллона-ресивера. Сборочный чертеж.	15
	Крепление баллона ресивера	15

Инв.№ подл. | Подпись и дата | Взам.инв.№

			Привязан
Инв.№			503-3-20.87
Н.контр	Мороз		Содержание альбома VI
ГИП	Карпова		Стадия: РП; Лист; Листов
Нач.отд	Усовский		ГПИ "Спецавтоматика" г.Ростов-на-Дону
Гл.спец	Фомина		
Нач.сект	Литвин		
Ст.инж.	Гриценко		

Копировал | Формат А4

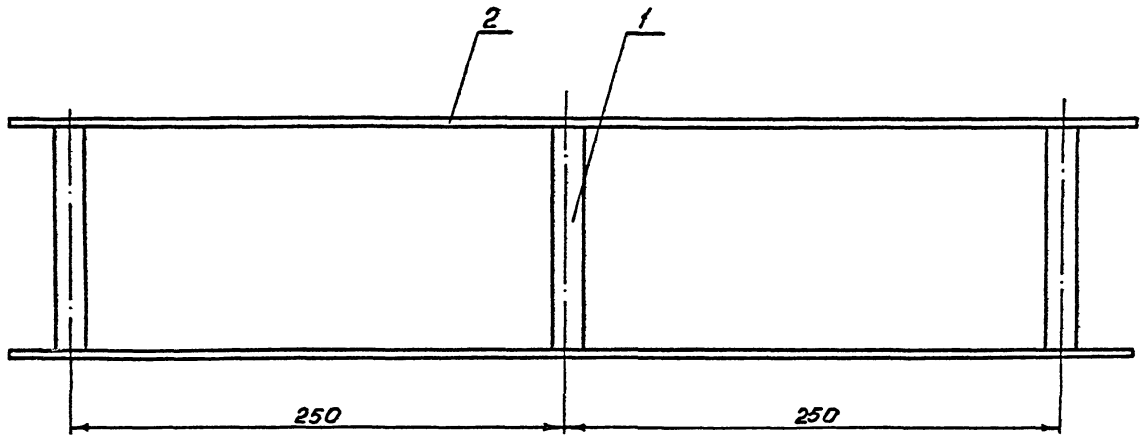

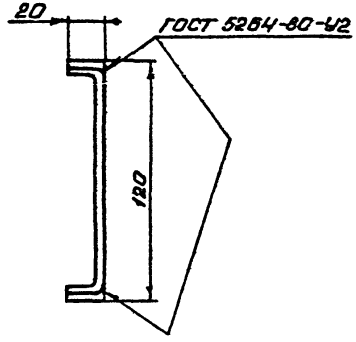

				ТП 503-3-20.87 АПТИ1.ОСБ			
				Желоб воздушный станционный шириной 120 мм Сборочный чертеж	Лит	Масса	Масштаб
						1,5	1:2
Н.контр	Мороз				Лист 1	Листов 2	
ГИП	Карпова				ГПИ Спецавтоматика г.Ростов-на-Дону		
Нач.отд	Осовский						
Н.спец	Фомина						
Нач.сект	Литвин						
Ст.инж.	Гриценко						

Инв.№подл. | Подпись и дата | Взам.инв.№ | Инв.№дубл. | Подпись и дата

Способ крепления к стене

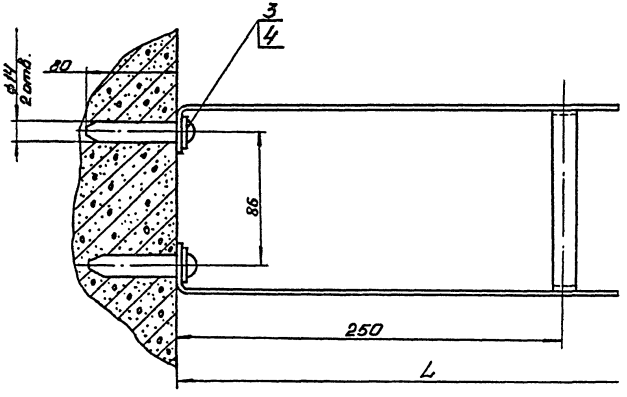

1. $\pm \frac{t_2}{2}$
2. Электрод Э42 ГОСТ 9467-75.
3. Длина желоба L определяется проектом.
4. Определение расстояния желоба развет-вления от стены и крепление его к основному - производится по месту.
5. Покрытие Эм. ПФ-115, III, А ГОСТ 6465-76. Окраска под цвет оборудования.
6. Масса желоба из расчёта на 1 п.м.
7. *Размеры для справок.

Н. контр.	Мороз		ТП 503-3-20.87	АПТ ИЛ. ОСБ	
ГИП	Карпова		Желоб воздушный станционный шириной 120 мм Сборочный чертеж	Лит	Лист 2	Листов 2
Нач. отд.	Особский			ГПИ "Спецавтоматика" г. Ростов-на-Дону	
Д. спец.	Фомина				
Нач. сек.	Литвин				
Ст. инж.	Гриценко				

Инв. № подл. | Подпись и дата | Взам. инв. № | Инв. № дубл. | Подпись и дата

Альбом VII

Формат	Зона	Поз.	Обозначение	Наименование	Кол.	Примечание
				Документация		
А3			ТП 503-3-20.87 АПТ И2.ОСБ	Сборочный чертеж		
				Сборочные единицы		
		1	ТП 503-3-20.87 АПТ И2.ОСБ-10	Кронштейн	1	
		2	ТП 503-3-20.87 АПТ И2.ОСБ-20	Удлинитель	1	
				Стандартные изделия		
		3		Болт М8×20.58 ГОСТ 7798-70	4	
		4		Гайка М 8.5 ГОСТ 5915-70	4	
		5		Шайба 8.04 ГОСТ 11371-78	4	

Н. контр.	Мороз		ТП 503-3-20.87 АПТ И2.0
ГИП	Карпова		Желоб спускной к каркасу батареи шириной 80 мм
Нач. отд.	Осовский		Лит. / Лист / Листов 1
Гл. спец.	Фомина		ГПИ Спецавтоматика г. Ростов-на-Дону
Нач. сект.	Литвин		
Ст. инж.	Гриценко		

Альбом VII

Формат	Зона	Поз.	Обозначение	Наименование	Кол.	Примечание
				Документация		
А2			ТП 503-3-20.87 АПТ И1.ОСБ	Сборочный чертеж		
				Детали		
		1	ТП 503-3-20.87 АПТ И1.ОСБ-01	Полка	13	
		2	ТП 503-3-20.87 АПТ И1.ОСБ-02	Щека	2	
				Стандартные изделия		
		3		Шайба 8.01 ГОСТ 11371-78	2	
				8.0Н		
				Покупные изделия		
		4		Дюбель У66У (Д50-8/14) М8×80 ТУ36-941-68	2	

Н. контр.	Мороз		ТП 503-3-20.87 АПТ И1.0
ГИП	Карпова		Желоб воздушный станционный шириной 120 мм
Нач. отд.	Осовский		Лит. / Лист / Листов 1
Гл. спец.	Фомина		ГПИ Спецавтоматика г. Ростов-на-Дону
Нач. сект.	Литвин		
Ст. инж.	Гриценко		

Инв. № подл. | Подпись и дата | Взам. инв. № | Инв. № дубл. | Подпись и дата

АЛЬБОМ V

ТП 503-3-20.87 АПТ.И2.ОСБ

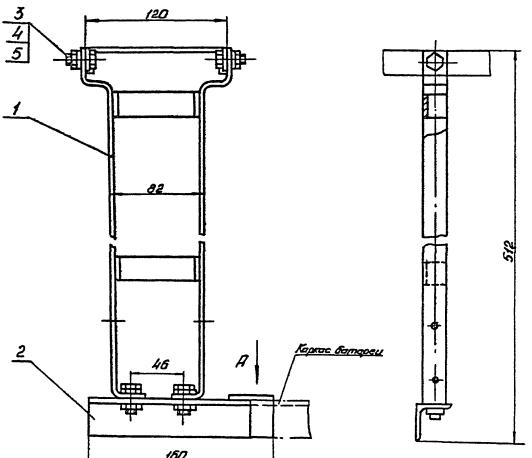

Вид А

ГОСТ 5264-80-Н2 ⊿5

1. Электрод Э42 ГОСТ 9467-75
2. Размеры для справок

				ТП 503-3-20.87 АПТ. И2.ОСБ			
				Желоб спускной к каркасу батареи шириной 80 мм Сборочный чертеж	Лит	Масса	Масштаб
						0,8	1:2
Н.контр	Мороз				Лист	Листов 1	
ГИП	Карпова				ГПИ „Спецавтоматика" г. Ростов-на-Дону		
Нач.отд	Осовский						
Гл.спец	Фомина						
Нач.сед	Литвин						
Ст.инж	Гриценко						

Инв.№ подл. | Подпись и дата | Взам. инв.№ | Инв.№ дубл. | Подпись и дата

Копировал Ненашева Формат А3

Альбом VI

ТП 503-3-20.87 АПТ ИЗ.ОСБ

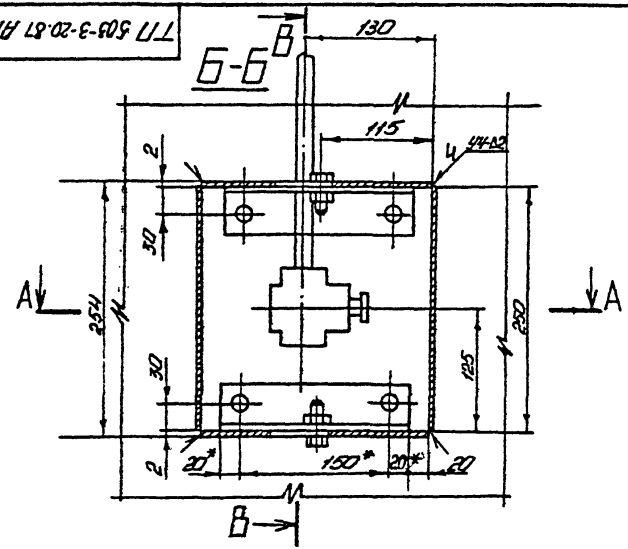

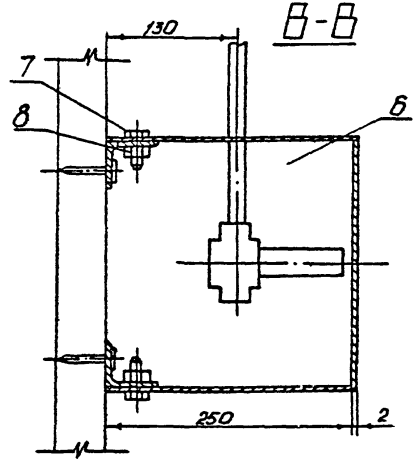

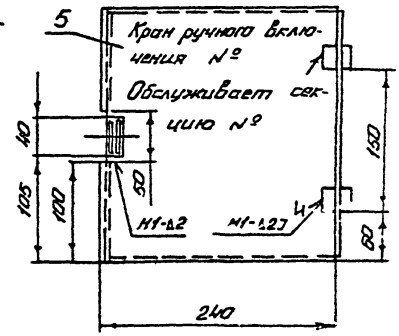

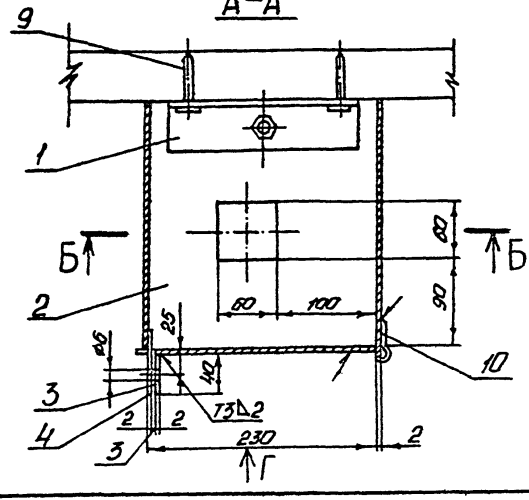

1. * Размеры для справок
2. Предельные отклонения размеров $\pm \frac{IT14}{2}$
3. Шкаф окрасить в красный цвет, надпись на дверце шкафа выполнить белой краской.
4. Около каждого шкафа должна быть прикреплена табличка с надписью: „При пожаре повернуть рукоятку крана от себя до упора".
5. Дверца шкафа должна быть опломбирована.
6. Сварка газовая.

				ТП 503-3-20.87 АПТ ИЗ.ОСБ			
				Шкаф навесной для крана ручного включения	Лит	Масса	Масштаб
						11,5	1:4
Н.контр.	Мороз			Сборочный чертёж	Лист	Листов 1	
ГИП	Карпова				ГПИ „Специавтоматика" г. Ростов-на-Дону		
Нач.отд.	Псовский						
Гл.спец.	Фомина						
Нач.сект.	Литвин						
Ст.инж.	Грищенко						

Инв.№ подл. | Подпись и дата | Взам.инв.№ | Инв.№ дубл. | Подпись и дата

Формат	Зона	Поз.	Обозначение	Наименование	Кол.	Примечание
				Документация		
			ТП 503-3-20.87 АПТ ИЗ. ОСБ	Сборочный чертёж		
				Детали		
		1	ТП 503-3-20.87 АПТ ИЗ.ОСБ-01	Уголь ник	2	0,75 кг
		2	ТП 503-3-20.87 АПТ ИЗ.ОСБ-02	Лист	2	1,7 кг
		3	ТП 503-3-20.87 АПТ ИЗ.ОСБ-03	Лист	1	0,04 кг
		4	ТП 503-3-20.87 АПТ ИЗ.ОСБ-04	Лист	1	0,02 кг
		5	ТП 503-3-20.87 АПТ ИЗ.ОСБ-05	Лист	1	1,8 кг
		6	ТП АПТ ИЗ.ОСБ-06	Лист Б-АН-20 ГОСТ 19903-74		
				250-1,5 × 250-1,5	2	
				Стандартные изделия		
		7		Болт М12-6g × 25.36		
				ГОСТ 7795-70	2	0.034 кг
		8		Гайка М12-6Н.4		
				ГОСТ 5915-70	2	0.015 кг
		9		Дюбель-гвоздь ДГ5; 5×50		
				ТУ 14-4-1231-83	4	0,1 кг
		10		Петля ПН5-40		
				ГОСТ 5088-78	2	0,3 кг

Инв. № подл. | Подпись и дата | Взам. инв. № | Инв. № дубл. | Подпись и дата

Н. контр.	Мороз		
ГИП	Карпова		
Нач. отд.	Осавский		
Гл. спец.	Фомина		
Нач. сект.	Литвин		
Ст. инж.	Грищенко		

ТП 503-3-20.87 АПТ ИЗ.0

Шкаф навесной для крана ручного включения (металлический)

Лит	Лист	Листов
		1

ГПИ "Спецавтоматика" г. Ростов-на-Дону

Копировал Немашева Формат А4

АЛЬБОМ VI

ТП 503-3-20.87 АПТ И4.0

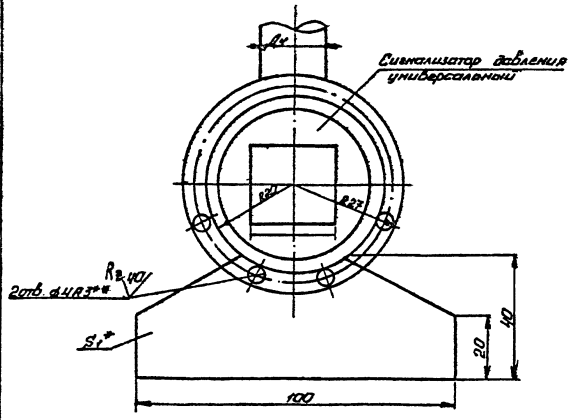

1.* Размеры для справок
2.** Разметку отверстий производить по крышке сигнализатора давления
3. Острые кромки притупить
4. Неуказанные предельные отклонения размеров ± 1/2 допуска 8 кл.

Н. контр	Мороз			ТП 503-3-20.87		АПТ. И4.0	
ГИП	Карпова			Табличка для надписей на РУ-25А, 32А	Лит	Масса	Масштаб
Нач отд	Осовский					0,026	1:1
Гл спец	Фомина				Лист	Листов 1	
Нач сект	Литвин			Лист 81×600×1420 Гост 19903-74 / 3ст3 Гост 16523-70	ГПИ „Спецавтоматика" г. Ростов-на-Дону		
Ст. инж	Гриценко						

Инв. № подл. | Подпись и дата | Взам. инв. № | Инв. № дубл. | Подпись и дата

АЛЬБОМ VI

ТП АПТ И5.0СБ

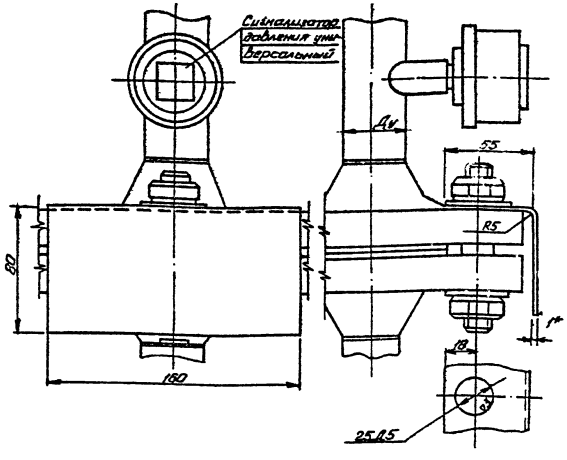

1.* Размеры для справок
2. Острые кромки притупить
3. Неуказанные предельные отклонения ± 1/2 допуска 8 кл

Н. контр	Мороз			ТП 503-3-20.87		АПТ И5.0	
ГИП	Карпова			Табличка для надписей на Ру-50А, 70А, 80А	Лит	Масса	Масштаб
Нач отд	Осовский					0,16	1:2
Гл спец	Фомина				Лист	Листов 1	
Нач. сект	Литвин			Лист 81×600×1420 Гост 19903-74 / 3ст3 Гост 16523-70	ГПИ „Спецавтоматика" г. Ростов-на-Дону		
Ст. инж	Гриценко						

Инв. № подл. | Подпись и дата | Взам. инв. № | Инв. № дубл. | Подпись и дата

АЛЬБОМ VI

ТП 503-3-20.87 АПТ И6.0

12,5 (√)

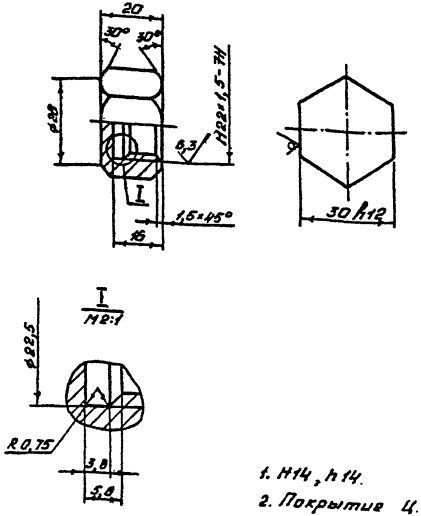

1. H14, h14.
2. Покрытие Ц. 12.Хр.

Н.контр.	Мороз		
ГИП	Карпова		
Нач.отд.	Осовский		
Гл.спец.	Фомина		
Нач.сект.	Литвин		
Ст.инж.	Гриценко		

ТП 503-3-20.87 АПТ И6.0

Заглушка испытательная

Лит	Масса	Масштаб
	0,07	1:1

Лист Листов

Шестигранник 30-5 Гост 8560-78
35 Гост 1051-73

ГПЦ „Спецавтоматика" г. Ростов-на-Дону

Инв.№ подл. | Подпись и дата | Взам.инв.№ | Инв.№ дубл. | Подпись и дата

Копировал Немтинова Формат А4

АЛЬБОМ VI

ТП АПТ И7.0С6

12,5

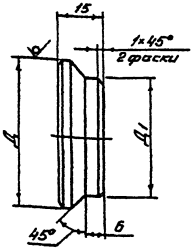

h14, $\pm\frac{t_2}{2}$

Обозначение		Д, мм	Д1, мм	Масса, кг
ТП	АПТ И7.0-01	18	14	0,05
ТП	АПТ И7.0-03	22	15	0,037
ТП	АПТ И7.0-07	32	25	0,073
ТП	АПТ И7.0-11	38	32	0,133
ТП	АПТ И7.0-15	85	70	0,87

Н.контр.	Мороз		
ГИП	Карпова		
Нач.отд.	Осовский		
Гл.спец.	Фомина		
Нач.сект.	Литвин		
Ст.инж.	Гриценко		

ТП 503-3-20.87 АПТ. И7.0

Заглушка

Лит	Масса	Масштаб
И	см. табл	1:1

Лист Листов

Круг БД Гост 2590-71
20 Гост 1050-74

ГПЦ „Спецавтоматика" г. Ростов-на-Дону

Инв.№ подл. | Подпись и дата | Взам.инв.№ | Инв.№ дубл. | Подпись и дата

Копировал Немтинова Формат А4

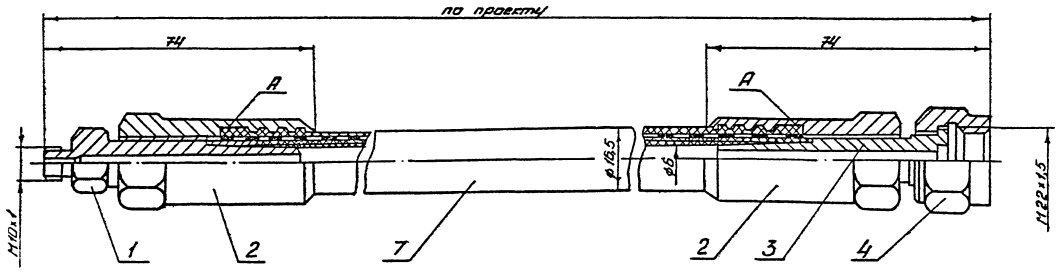

1. Испытать на прочность гидравлическим давлением 125 кгс/см² и на плотность сжатым воздухом давлением 100 кгс/см² в течение 5 и 15 мин соответственно. Течь, запотевания и пропуск воздуха не допускаются.
2. Перед сборкой торцы рукава зачистить на шлифовальном круге вручную и снять фаски 3×45°
3. При сборке торцы рукава доводить до торца А. гаек.
4. Ввинчивание ниппелей производить до отказа, не допуская при этом выталкивания рукава из гаек.

				ТП 503-3-20.87		АПТ ИВ.ОСБ	
				Устройство для газозарядки установок сжатым воздухом. Сборочный чертеж		Лит	Масса	Масштаб
								1:1
Н.контр	Мороз					Лист	Листов 1	
ГИП	Карпова					ГПИ „Спецавтоматика" г. Ростов-на-Дону		
Нач.отд	Собский							
Н.спец	Данина							
Нач.сект	Литвин							
Ст.инж.	Зрыченко							

Инв.№подл. | Подпись и дата | Взам.инв.№ | Инв.№дубл. | Подпись и дата

Альбом VII

Формат	Зона	Поз	Обозначение	Наименование	Кол	Примечание
				Документация		
А3			ТП 503-3-20.87 АПТ И10.ОСБ	Сборочный чертеж		
				Сборочные единицы		
		1	ТП 503-3-20.87 АПТ И10.ОСБ-10	Клапан	1	
				Детали		
		3	ТП 503-3-20.87 АПТ И10.ОСБ-03	Заглушка	1	
		4	ТП 503-3-20.87 АПТ И10.ОСБ-04	Втулка	1	
		5	ТП 503-3-20.87 АПТ И10.ОСБ-05	Прокладка	1	
		6	ТП 503-3-20.87 АПТ И10.ОСБ-06	Прокладка	1	
		7	ТП 503-3-20.87 АПТ И10.ОСБ-07	Гайка	1	
		8	ТП 503-3-20.87 АПТ И10.ОСБ-08	Переходник	1	

Инв. № подл. | Подпись и дата | Взам. инв. № | Инв. № дубл. | Подпись и дата

Н. контр.	Мороз		ТП 503-3-20.87 АПТ И10.0
ГИП	Карпова		Переходник к головке ГАВЗ
Нач. отд.	Осовский		Лит. / Лист / Листов 1
Гл. спец.	Фонина		ГПИ „Спецавтоматика" г. Ростов-на-Дону
Нач. сек.	Литвин		
Ст. инж.	Гриценко		

Копировал Ненашева Формат А4

Альбом VII

Формат	Зона	Поз	Обозначение	Наименование	Кол	Примечание
				Документация		
А3			ТП 503-3-20.87 АПТ И8.ОСБ	Сборочный чертеж		
				Детали		
		1	ТП 503-3-20.87 АПТ И8.ОСБ-01	Ниппель	1	
		2	ТП 503-3-20.87 АПТ И8.ОСБ-02	Гайка	2	
		3	ТП 503-3-20.87 АПТ И8.ОСБ-03	Ниппель	1	
		4	ТП 503-3-20.87 АПТ И8.ОСБ-04	Гайка	1	
				Прочие изделия		
		7		Рукав 1-6-190/115-У ГОСТ 6286-73		Длина рисовать по проекту

Инв. № подл. | Подпись и дата | Взам. инв. № | Инв. № дубл. | Подпись и дата

Н. контр.	Мороз		ТП 503-3-20.87 АПТ. И8. 0
ГИП	Карпова		Устройство для дозарядки установок сжатым воздухом
Нач. отд.	Осовский		Лит. / Лист / Листов 1
Гл. спец.	Фонина		ГПИ „Спецавтоматика" г. Ростов-на-Дону
Нач. сек.	Литвин		
Ст. инж.	Гриценко		

Копировал Ненашева Формат А4

ТП 503-3-20.87 АПТ.И9.0

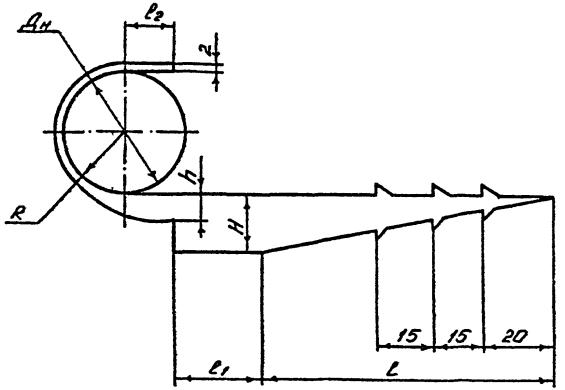

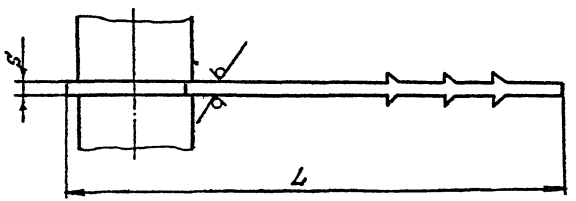

Развернутая часть крючка

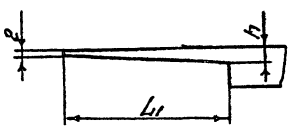

Обозначение	$Д_н$	Размеры в мм									Масса кг
		L	L_1	l	l_1	l_2	R	S	H	h	
ТП 503-3-20.87 АПТ.И9.0	18	118	58	75	20	9	11	3	12	5	0,02
ТП 503-3-20.87 АПТ.И9.0-01	20	119	67				12				0,022
ТП 503-3-20.87 АПТ.И9.0-02	25	126	71		22	12	14		14	6	0,028
ТП 503-3-20.87 АПТ.И9.0-03	28	155	79	100	24		16				0,035
ТП 503-3-20.87 АПТ.И9.0-04	30	160	90			15	17	4			0,053
ТП 503-3-20.87 АПТ.И9.0-05	32	161	93				18		16	7	0,061
ТП 503-3-20.87 АПТ.И9.0-06	35	178	104	110	26	18	19,5				0,068
ТП 503-3-20.87 АПТ.И9.0-07	38	180	110				21	5			0,087
ТП 503-3-20.87 АПТ.И9.0-08	42	217	121	140	28	21	225				0,1
ТП 503-3-20.87 АПТ.И9.0-09	45	220	129				24	7			0,147
ТП 503-3-20.87 АПТ.И9.0-11	48	225	141			24	26				0,153
ТП 503-3-20.87 АПТ.И9.0-12	58	291	154	200	30		30		20	10	0,253
ТП 503-3-20.87 АПТ.И9.0-13	60	290	156			27	32				0,261

			ТП 503-3-20.87 АПТ.И9.0	
			Крючок для крепления труб к кирпичной стене	Лит. / Масса / Масштаб
Н.контр.	Мороз			Лист / Листов 1
ГИП	Карпова		Лист 6-АН-9 ГОСТ 19903-74 Ст.3 ГОСТ 14637-69	ГПИ Спецавтоматика г. Ростов-на-Дону
Нач.отд	Усавский			
Гл.спец.	Фонина			
Нач.сект	Литвин			
Ст.инж.	Гриценко			

Инв.№ подл. | Подпись и дата | Взам.инв.№ | Инв.№ дубл. | Подпись и дата

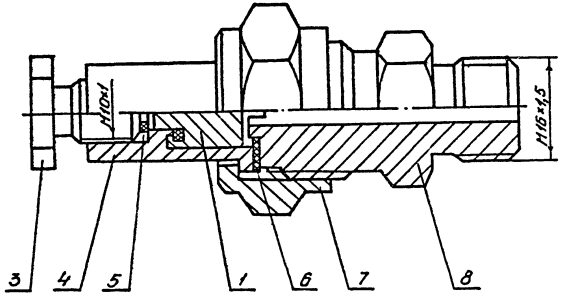

1. Размеры для справок.
2. Испытать на прочность с заглушкой поз. 3 гидравлическим давлением 125 кгс/см² в течение 5 мин. Течь и отпотевание не допускаются
3. Испытать на герметичность с заглушкой поз.3 сжатым воздухом давлением 100 кгс/см² в течение 1 часа. Падение давления не допускается.
4. Испытать на герметичность без заглушки с установкой манометра типа МТД-12-40×160×2,5 давлением 100 кгс/см² в течение 15 мин. на балоне 40л.
   Падение давления в момент ввертывания манометра не должно превышать 1,5 кгс/см².
   В дальнейшем падение давления не допускается.

				ТП 503-3-20.87 АПТ ИЮ.ОСБ		
				Переходник к головке ГАВЗ. Сборочный чертеж	Лит	Масса	Масштаб
						0,2	2:1
Н.контр	Мороз				Лист	Листов 1
ГИП	Карпова				ГПИ „Спецавтоматика" г. Ростов-на-Дону	
Нач.отд	Совский					
Гл.спец.	Фомина					
Нач.сект	Литвин					
Ст.инж.	Гриценко					

Инв.№ подл. | Подпись и дата | Взам.инв.№ | Инв.№ дубл. | Подпись и дата

ТП 503-3-20.87 АПТ ИИ.ОСБ

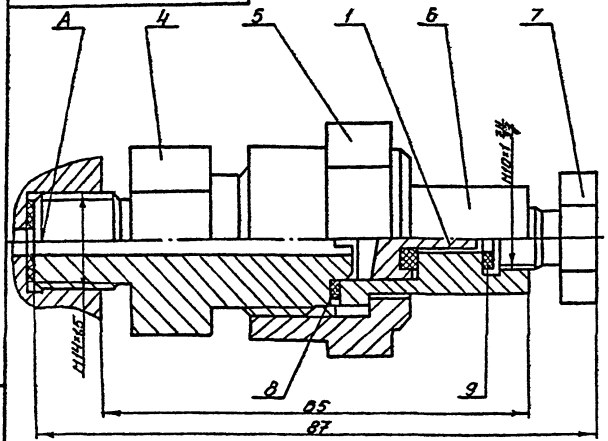

1. Размеры для справок.
2. Испытать на прочность с заглушкой поз.7 гидравлическим давлением 125 кгс/см².
3. Испытать на герметичность с заглушкой поз.7 сжатым воздухом давлением 100 кг/см² в течение 1 часа. Падение давления не допускается.
4. Испытать на герметичность без заглушки поз.7 с установкой манометра типа МТД-12-40×160×2,5 давлением 100 кгс/см². В течение 15 минут на баллоне 40л. Падение давления в момент ввертывания манометра не должно превышать 1,5 кгс/см². В дальнейшем падение давления не допускается.

Н.контр	Мороз		ТП 503-3-20.87	АПТ ИИ.ОСБ	
ГИП	Карпова		Переходник к головке ГЗСМ. Сварочный чертёж.	Лит	Масса / Масштаб
Нач.отд	Осовский				0,29 / 2:1
Гл.спец	Фомина			Лист	Листов 1
Нач.сект	Литвин			ГПИ "Спецавтоматика" г. Ростов-на-Дону	
Ст.инж	Гриценко				

Инв.№ подл. | Подпись и дата | Взам.инв.№ | Инв.№ дубл. | Подпись и дата

Формат	Зона	Поз.	Обозначение	Наименование	Кол.	Примечание
				Документация		
А4			ТП 503-3-20.87 АПТ ИИ.ОСБ	Сборочный чертеж		
				Сборочные единицы		
		1	ТП 503-3-20.87 АПТ ИИ.ОСБ-10	Клапан	1	
				Детали		
		4	ТП 503-3-20.87 АПТ ИИ.ОСБ-04	Штуцер	1	
		5	ТП 503-3-20.87 АПТ ИИ.ОСБ-05	Гайка накидная	1	
		6	ТП 503-3-20.87 АПТ ИИ.ОСБ-06	Ниппель	1	
		7	ТП 503-3-20.87 АПТ ИИ.ОСБ-09	Заглушка	1	
		8	ТП 503-3-20.87 АПТ ИИ.ОСБ-08	Прокладка	1	
		9	ТП 503-3-20.87 АПТ ИИ.ОСБ-09	Прокладка	1	

Н.контр	Мороз		ТП 503-3-20.87	АПТ ИИ.О	
ГИП	Карпова		Переходник к головке ГЗСМ	Лит	Лист / Листов
Нач.отд	Осовский				1
Гл.спец	Фомина			ГПИ "Спецавтоматика" г. Ростов-на-Дону	
Нач.сект	Литвин				
Ст.инж	Гриценко				

Инв.№ подл. | Подпись и дата | Взам.инв.№ | Инв.№ дубл. | Подпись и дата

Альбом VI

ТП 503-3-20.87 АПТ И12.ОСБ

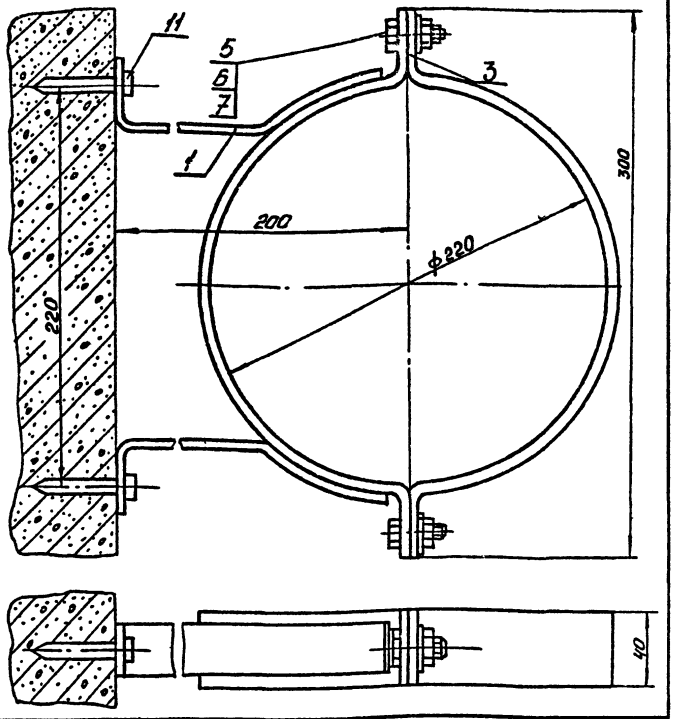

			ТП 503-3-20.87		АПТ И12.ОСБ	
			Крепление баллона-ресивера Сборочный чертёж		Лит	Масса	Масштаб
						2,1	1:2
					Лист	Листов 1
Н. контр.	Мороз				ГПИ "Спецавтоматика" г. Ростов-на-Дону	
ГИП	Карпова					
Нач. отд.	Усовский					
Гл. спец.	Фомина					
Нач. сект.	Литвин					
Ст. инж.	Гриценко					

Копировал Немашева Формат А4

Альбом VI

16

Формат	Зона	Поз.	Обозначение	Наименование	Кол.	Примечание
				Документация		
А4			ТП 503-3-20.87 АПТ И12.ОСБ	Сборочный чертеж		
				Сборочные единицы		
		1	ТП 503-3-20.87 АПТ. И12.ОСБ-10	Кронштейн		
				Детали		
		3	ТП 503-3-20.87 АПТ И12.ОСБ-03	Полухомут	1	
				Стандартные изделия		
		5		Болт М10×25.66.01 ГОСТ 7798-70	2	
		6		Гайка М10.6.35.01 ГОСТ 5915-70	2	
		7		Шайба 10.5.01 ГОСТ 11371-78	2	
				Прочие изделия		
		11		Дюбель-гвоздь ДГ 6,8×70 ТУ 14-4-1794-77	2	

			ТП 503-3-20.87		АПТ И12.Э	
			Крепление баллона-ресивера		Лит	Лист	Листов
							1
					ГПИ "Спецавтоматика" г. Ростов-на-Дону	
Н. контр.	Мороз					
ГИП	Карпова					
Нач. отд.	Усовский					
Гл. спец.	Фомина					
Нач. сект.	Литвин					
Ст. инж.	Гриценко					

Копировал Немашева Формат А4

Отпечатано
в Новосибирском филиале ЦИТП
630064 г. Новосибирск пр. Карла Маркса 1

Выдано в печать 30.VIII 1988г.
Заказ Т-2434 Тираж 720

gost.e-ecolog.ru