ТИПОВОЙ ПРОЕКТ

503 – 3 – 20.87

Производственный корпус моечных и окрасочных работ для АТП на 300 грузовых автомобилей

АЛЬБОМ IV

Индустриальные строительные конструкции

Нф 1570/04

				ПРИВЯЗАН

ТИПОВОЙ ПРОЕКТ

503-3-20.87

Производственный корпус моечных и окрасочных работ для АТП на 300 грузовых автомобилей

АЛЬБОМ IV

Индустриальные строительные конструкции

Разработан
Ростовским филиалом
"Типоавтотранс"
Главный инженер института Левин Э.Я.
Главный инженер проекта Молчанов А.В.

Рабочий проект утвержден
и введен в действие
Минавтотрансом РСФСР
Протокол от 29.10.87 г.

Привязан

Инв. №

Альбом IV

Содержание альбома

Обозначение	Наименование	Стр.	Примечание
	Содержание альбома	2	
	Содержание альбома	3	
	Технические требования по изготовлению изделий	4	
ТП 503-3-20.87-КЖИ-К1,К2.СБ	Колонны К1, К2	5	
ТП 503-3-20.87-КЖИ-К3,К4.СБ	Колонны К3, К4	6	
ТП 503-3-20.87-КЖИ-К5,К6.СБ	Колонны К5, К6	7	
ТП 503-3-20.87-КЖИ-К7.СБ	Колонна К7	8	
ТП 503-3-20.87-КЖИ-К8,К9.СБ	Колонны К8, К9	9	
ТП 503-3-20.87-КЖИ-К10,К11.СБ	Колонны К10, К11	10	
ТП 503-3-20.87-КЖИ-К12,К13.СБ	Колонны К12, К13	11	
ТП 503-3-20.87-КЖИ-К14,К15.СБ	Колонны К14, К15	12	
ТП 503-3-20.87-КЖИ-К16,К26.СБ	Колонны К16, К26	13	
ТП 503-3-20.87-КЖИ-К17÷К19.СБ	Колонны К17 ÷ К19	14	
ТП 503-3-20.87-КЖИ-К20,К21.СБ	Колонны К20, К21	15	
ТП 503-3-20.87-КЖИ-К22÷К25.СБ	Колонны К22 ÷ К25	16	
ТП 503-3-20.87-КЖИ-К27,К28.СБ	Колонны К27, К28	17	
ТП 503-3-20.87-КЖИ-К1÷К13	Ведомость дополнительного		
	расхода стали на колонны К1 ÷ К13	18	
ТП 503-3-20.87-КЖИ-К14÷К28	Ведомость дополнительного		
	расхода стали на колонны К14 ÷ К28	19	
ТП 503-3-20.87-КЖИ-Ф1,Ф2.СБ	Фермы Ф1, Ф2	20	
ТП 503-3-20.87-КЖИ-Ф3,Ф4.СБ	Фермы Ф3, Ф4	21	
ТП 503-3-20.87-КЖИ-Ф1÷Ф4	Спецификация ферм Ф1 ÷ Ф4		
	Ведомость дополнительного расхо-		
	да стали на фермы Ф1 ÷ Ф4	22	
ТП 503-3-20.87-КЖИ-П65,П66.СБ	Плиты П65, П66	23	
ТП 503-3-20.87-КЖИ-П7÷П9,П18	Плиты покрытия П7 ÷ П9, П18	24	
ТП 503-3-20.87-КЖИ-П10÷П13.СБ	Плиты покрытия П10 ÷ П13	25	
ТП 503-3-20.87-КЖИ-П14÷П16.СБ	Плиты покрытия П14 ÷ П16	26	

Продолжение

Обозначение	Наименование	Стр.	Примечание
ТП 503-3-20.87КЖИ-П7÷П16;П18	Спецификация и ведомость		
	расхода дополнительной		
	стали на плиты П7÷П16, П18	27	
ТП 503-3-20.87-КЖИ-ПС19,ПС20.СБ	Панели стен ПС19, ПС20	28	
ТП 503-3-20.87-КЖИ-ПС21,ПС22.СБ	Панели стен ПС21, ПС22	29	
ТП 503-3-20.87-КЖИ-ПС23÷ПС25.СБ	Панели стен ПС23÷ ПС25	30	
ТП 503-3-20.87-КЖИ-ПС26÷28.СБ	Панели стен ПС26÷ ПС28	31	
ТП 503-3-20.87-КЖИ-ПС31,ПС32.СБ	Панели стен ПС31, ПС32	32	
ТП 503-3-20.87-КЖИ-ПС35÷ПС37.СБ	Панели ПС35÷ПС37	33	
ТП 503-3-20.87-КЖИ-ПС38,ПС39.СБ	Панели ПС38, ПС39	34	
ТП 503-3-20.87-КЖИ-ПП10,ПП11.СБ	Панели перегородок ПП10, ПП11	35	
ТП 503-3-20.87-КЖИ-ПП12,ПП13.СБ	Панели перегородок ПП12, ПП13	36	
ТП 503-3-20.87-КЖИ-СТ1	Стойка СТ1	37	
ТП 503-3-20.87-КЖИ-НФ2-а	Насадка фахверка НФ2-а	38	
ТП 503-3-20.87-КЖИ-Т8-а	Стальной элемент Т8-а	38	
ТП 503-3-20.87-КЖИ-Т12-а	Стальной элемент Т12-а	39	
ТП 503-3-20.87-КЖИ-Т12-б	Стальной элемент Т12-б	39	
ТП 503-3-20.87-КЖИ-МН1	Изделие закладное МН1	40	
ТП 503-3-20.87-КЖИ-МН2	Изделие закладное МН2	40	
ТП 503-3-20.87-КЖИ-МН3	Изделие закладное МН3	41	

Инв.№

Привязан

ГИП	Молчанов		ТП 503-3-20.87 – КЖИ
Н.контр.	Сахновская		
Рук.гр.2	Куперман		
Гл.констр.	Рубан		Содержание альбома
Гл.спец.	Воинов		Стадия Р Лист 1 Листов 2
Рук.гр.	Лабренко		Минавтотранс РСФСР ГИПРОАВТОТРАНС Ростовский филиал
Ст.инж.	Морова		

Продолжение

Обозначение	Наименование	Стр.	Примечание
ТП503-3-20.87-КЖИ-МН4	Изделие закладное МН4	41	
ТП503-3-20.87-КЖИ-МН5	Изделие закладное МН5	42	
ТП503-3-20.87-КЖИ-МН6	Изделие закладное МН6	42	
ТП503-3-20.87-КЖИ-МН7	Изделие закладное МН7	43	
ТП503-3-20.87-КЖИ-МН8	Изделие закладное МН8	43	
ТП503-3-20.87-КЖИ-МН9	Изделие закладное МН9	44	
ТП503-3-20.87-КЖИ-МН10	Изделие закладное МН10	44	
ТП503-3-20.87-КЖИ-МН11	Изделие закладное МН11	45	
ТП503-3-20.87-КЖИ-МН12	Изделие закладное МН12	45	
ТП503-3-20.87-КЖИ-МН13	Изделие закладное МН13	46	
ТП503-3-20.87-КЖИ-МН14	Изделие закладное МН14	46	
ТП503-3-20.87-КЖИ-МН15	Изделие закладное МН15	47	
ТП503-3-20.87-КЖИ-МН16	Изделие закладное МН16	47	
ТП503-3-20.87-КЖИ-МН17	Изделие закладное МН17	48	
ТП503-3-20.87-КЖИ-МН18	Изделие закладное МН18	48	
ТП503-3-20.87-КЖИ-МН19	Изделие закладное МН19	49	
ТП503-3-20.87-КЖИ-МН20	Изделие закладное МН20	49	
ТП503-3-20.87-КЖИ-МН21-МН25	Изделия закладные МН21-МН25	50	
ТП503-3-20.87-КЖИ-МН26,МН27	Изделия закладные МН26, МН27	50	
ТП503-3-20.87-КЖИ-МН28	Изделие закладное МН28	51	
ТП503-3-20.87-КЖИ-МН29	Изделие закладное МН29	51	
ТП503-3-20.87-КЖИ-МН30	Изделие закладное МН30	52	
ТП503-3-20.87-КЖИ-С1;С2	Сетки арматурные С1; С2	52	
ТП503-3-20.87-КЖИ-С3	Сетка арматурная С3	53	
ТП503-3-20.87-КЖИ-С4;С5	Сетки арматурные С4; С5	53	
ТП503-3-20.87-КЖИ-С6	Сетка арматурная С6	54	
ТП503-3-20.87-КЖИ-С7	Сетка арматурная С7	54	
ТП503-3-20.87-КЖИ-А1;А2	Анкера А1; А2	55	
ТП503-3-20.87-КЖИ-КР1	Каркас плоский КР1	55	
ТП503-3-20.87-КЖИ-КР2	Каркас плоский КР2	56	

Продолжение

Обозначение	Наименование	Стр.	Примечание
ТП503-3-20.87-КЖИ-КР3	Каркас плоский КР3	56	
ТП503-3-20.87-КЖИ-МС1	Изделие соединительное МС1	57	
ТП503-3-20.87-КЖИ-МС2;МС3	Изделия соединительные МС2; МС3	57	
ТП503-3-20.87-КЖИ-МС4	Изделие соединительное МС4	58	
ТП503-3-20.87-КЖИ-МС5	Изделие соединительное МС5	58	
ТП503-3-20.87-КЖИ-МС6	Изделие соединительное МС6	59	
ТП503-3-20.87-КЖИ-МС7	Изделие соединительное МС7	59	
ТП503-3-20.87-КЖИ-Д1	Деталь крепления Д1	60	
ТП503-3-20.87-КЖИ-РМ1	Рама РМ1	60	
ТП503-3-20.87-КЖИ-РМ2	Рама РМ2	61	
ТП503-3-20.87-КЖИ-РМ3	Рама РМ3	61	
ТП503-3-20.87-КЖИ-К1	Кронштейн К1	62	
ТП503-3-20.87-КЖИ-К2	Кронштейн К2	62	

Инв. № подл. | Подпись и дата | Взам. инв. №

АЛЬБОМ IV

Все изделия должны отвечать требованиям и рекомендациям соответствующих серий.

В маркировке сборных железобетонных изделий в числителе дана рабочая марка изделия по соответствующей серии, в знаменателе – условная марка, принятая по схемам расположения элементов сборных конструкций.

Арматурные и закладные изделия должны отвечать требованиям ГОСТ 10922-75 „Арматурные изделия и закладные детали сварные для железобетонных конструкций. Технические требования и методы испытаний".

Плоские каркасы и сетки следует изготавливать при помощи контактной точечной сварки по ГОСТ 14098-85. Сварку каркасов и сеток производить во всех точках пересечения стержней.

Размеры сеток и каркасов даны по осям и торцам стержней.

Закладные и соединительные изделия изготавливать в соответствии с ГОСТ 14098-85 „Соединения сварные арматуры железобетонных изделий и конструкций. Контактная и ванная сварка. Основные типы и конструктивные элементы" и с „Инструкцией по сварке соединений арматуры и закладных деталей железобетонных конструкции" СН393-78.

Для сварки применять электроды типа Э42А-Ф и Э46-Т.

Все закладные изделия стеновых панелей, закладные изделия колонн для крепления стеновых панелей, стойки и насадки фахверка защитить цинковым покрытием толщиной 120÷180 мкм. Анкера перечисленных закладных изделий защищаются цинковым покрытием на участке длиной 50 мм от наружной поверхности закладного изделия.

Необетонируемые поверхности остальных закладных изделий и соединительные элементы защитить лакокрасочным покрытием группы I по СНиП 2.03.11-85 „Защита строительных конструкций от коррозии".

На фермы нанести масляной краской знак ▲, необходимый для ориентации ферм при монтаже.

ГИП	Молчанов		ТП 503-3-20.87 – КЖИ
Н.контр.	Сахновская		
Рук.бр.2	Куперман		Технические требования по изготовлению изделий
Гл.констр.	Рубан		
Гл.спец.	Воинов		
Рук.гр.	Лабренко		
Ст.инж.	Морова		

Стадия	Лист	Листов
РП		1

Минавтотранс РСФСР
ГИПРОАВТОТРАНС
Ростовский филиал

Инв. № подл. | Подпись и дата | Взам. инв. №

АЛЬБОМ IV

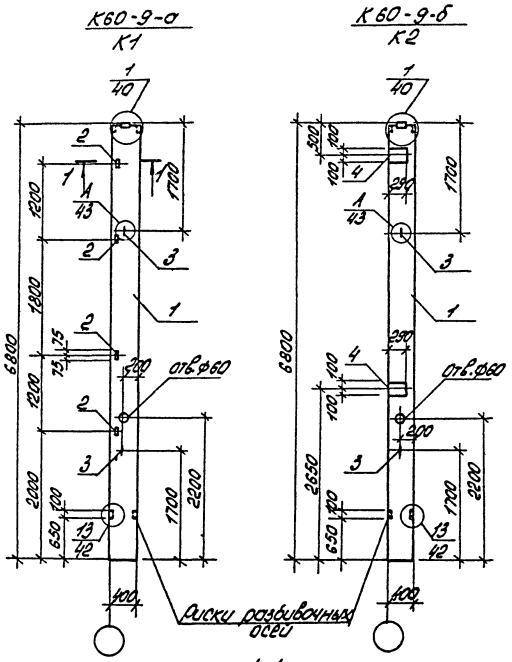

1-1

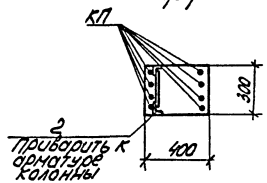

Спецификация колонн К1, К2

Формат	Зона	Поз.	Обозначение	Наименование	Кол. на испол. К1	Кол. на испол. К2		Примечание
				Документация				
				Колонна				
А3		1	1.423-3, вып. 1	К60-9	X	X		
А3			ТП 503-3-20.87, альбом IV	Ведомость расхода				
				дополнительной стали	X	X		
				Дополнительные				
				сборочные единицы				
				Изделия закладные				
А4		2	1.423-3, вып. 2	М1-13	4	—		
А4		3	1.423-3, вып. 2	М12-150	2	2		
А4		4	1.423-3, вып. 2	М1-12-1	—	2		

Все замаркированные узлы приняты по серии 1.423-3, вып. 1

ГИП	Молчанов		
Н.кон.тр.	Сахновская		
Рук.бр.2	Купермон		
Гл.констр.	Рубан		
Гл.спец.	Воинов		
Рук.гр.	Лавренко		
Ст.инж.	Кутнякова		

ТП 503-3-20.87 -КЖИ-К1, К2:СБ

Колонны К1, К2

Стадия	Масса	Масштаб
РП	2000	1:50

Лист | Листов 1

Минавтотранс РСФСР
ГИПРОАВТОТРАНС
Ростовский филиал

Инв.№подл. | Подпись и дата | Взам.инв.№

Копировал: Сиз- Формат А3

АЛЬБОМ IV

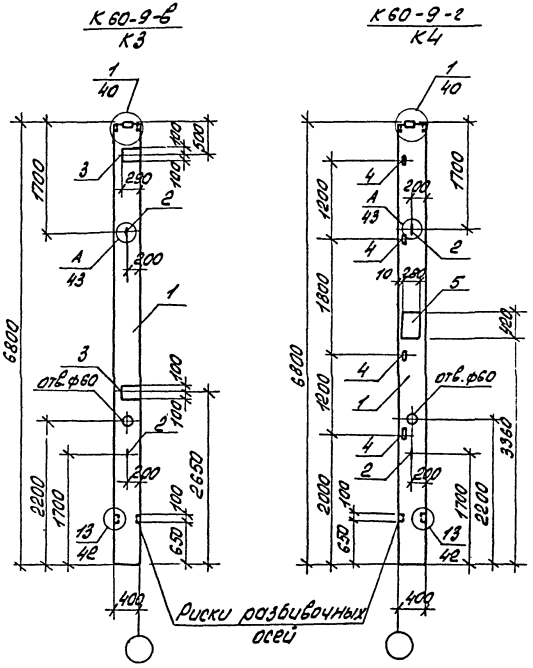

Спецификация колонн К3, К4

Формат	Зона	Поз.	Обозначение	Наименование	Кол. на испол. К3	Кол. на испол. К4		Примечание
				Документация				
				Колонна				
А3		1	1.423-3, вып.1	К60-9	X	X		
А3			ТП503-3-20.87, Альбом IV	Ведомость расхода				
				дополнительной стали	X	X		
				Дополнительные				
				сборочные единицы				
				Изделия закладные				
А4		2	1.423-3, вып.2	М12-150	2	2		
А4		3	1.423-3, вып.2	М1-12-1	2	—		
А4		4	1.423-3, вып.2	М1-13	—	4		
А3		5	1.020-1/85, вып. 2-15	МН-38	—	1		

Все замаркированные узлы приняты по серии 1.423-3, вып.1.

ГИП	Молчанов		
Н. контр.	Сохновская		
Рук. бр.2	Куперман		
Гл. констр.	Рубан		
Гл. спец.	Воинов		
Рук. гр.	Лавренко		
Ст. инж.	Кутнякова		

ТП 503-3-20.87 – КЖИ-К3, К4. СБ

Колонны К3, К4

Стадия	Масса	Масштаб
РП	2000	1:50

Лист | Листов 1

Минавтотранс РСФСР
ГИПРОАВТОТРАНС.
Ростовский филиал

Инв. № подл. | Подпись и дата | Взам. инв. №

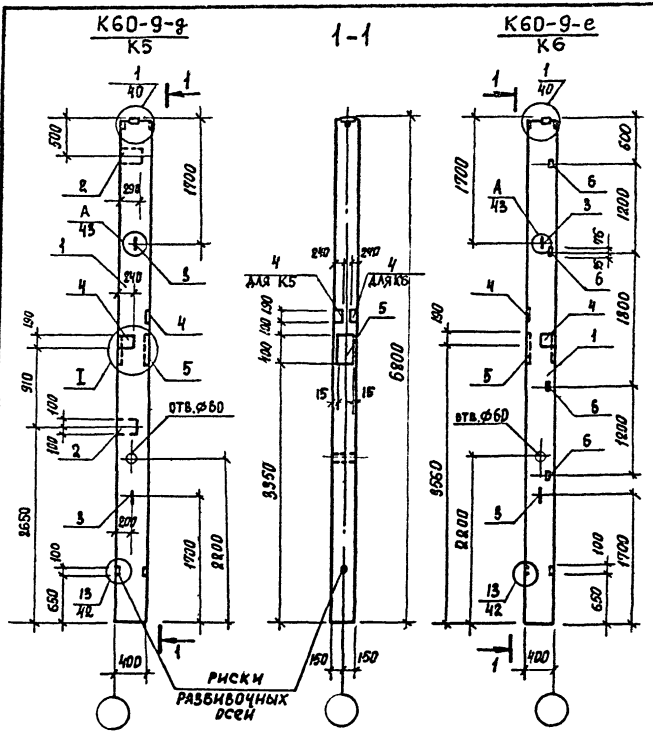

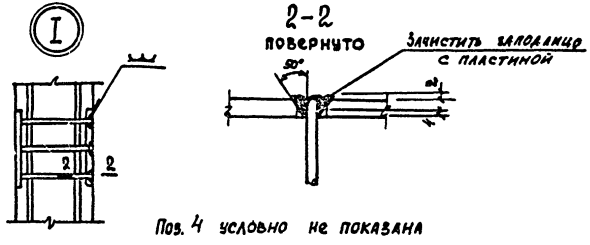

Спецификация колонн К5, К6

Формат	Зона	Поз.	Обозначение	Наименование	Кол. на испол. К5	Кол. на испол. К6	Примечание
				Документация			
				Колонна			
А3		1	1.423-3, вып.1	К 60-9	✕	✕	
А3			ТП 503-3-20.87, Альбом IV	Ведомость расхода дополнительной стали	✕	✕	
				Дополнительные сборочные единицы			
				Изделия закладные			
А4		2	1.423-3, вып. 2.	М1-12-1	2	—	
А4		3	1.423-3, вып.2	М12-150	2	2	
А4		4	1.400-6/76, вып.1	М4-3-1	2	2	
А4		5	ТП 503-3-20.87, Альбом IV	МН 25	1	1	
А4		6	1.423-3, вып.2	М1-13	—	4	

Все замаркированные узлы приняты по серии 1.423-3, вып. 1

ГИП	Молчанов		ТП 503-3-20.87 – КЖИ-К5;К6.СБ
Н.контр.	Сахновская		Колонны К5, К6
Рук.бр.2	Куперман		Стадия: РП; Масса: 2000; Масштаб: 1:50
Гл.констр	Рубан		Лист; Листов 1
Гл.спец.	Воинов		Минавтотранс РСФСР ГИПРОАВТОТРАНС Ростовский филиал
Рук.гр.	Лавренко		
Ст.инж.	Кутнякова		

Инв.№ подл. | Подпись и дата | Взам. инв.№

Копировал

Формат А3

Альбом IV

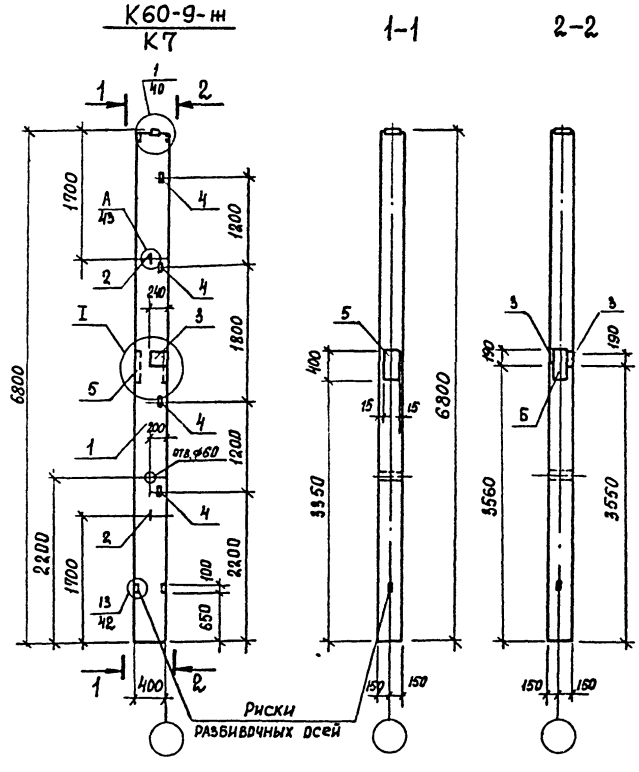

Спецификация колонны К7

Формат	Зона	Поз.	Обозначение	Наименование	Кол. на испол. К7	Примечание
				Документация		
				Колонна		
А3		1	1.423-3, вып. 1	К60-9	X	
А3			ТП 503-3-20.87, Альбом IV	Ведомость расхода		
				дополнительной стали	X	
				Дополнительные		
				сборочные единицы		
				Изделия закладные		
А4		2	1.423-3, вып. 2	М12-150	2	
А4		3	1.400-6/76, вып. 1	МЧ-3-1	2	
А4		4	1.423-3, вып. 2	М1-13	4	
А4		5	ТП 503-3-20.87, Альбом IV	МН 28	1	

1. Все закаркированные узлы приняты по серии 1.423-3, вып. 1.
2. Узел I см. лист -КЖИ- К5; К6.СБ

ГИП	Молчанов		ТП 503-3-20.87- КЖИ-К7.СБ
Н.контр.	Сахновская		Колонна К7
Рук.бр.2	Куперман		Стадия: РП; Масса: 2000; Масштаб: 1:50
Гл.констр	Рубан		Лист; Листов 1
Гл.спец.	Воинов		Минавтотранс РСФСР ГИПРОАВТОТРАНС Ростовский филиал
Рук. гр.	Давренко		
Ст.инж	Кутнякова		

Инв. № подл. | Подпись и дата | Взам. инв. №

К60-9-и
К8

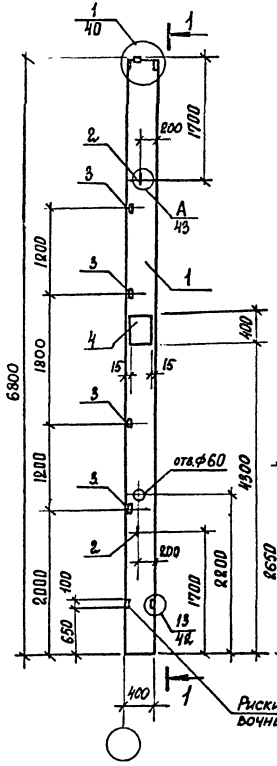

К60-9-к
К9

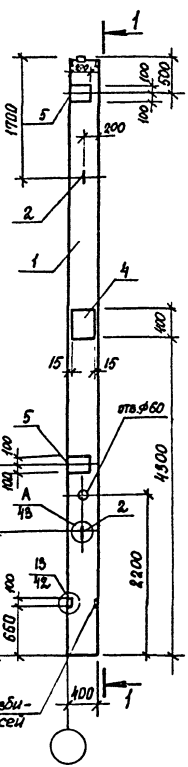

1-1

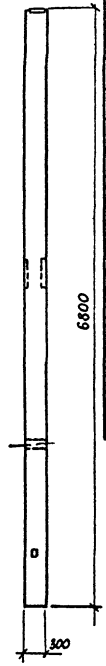

Спецификация колонн К8, К9

Формат	Зона	Поз.	Обозначение	Наименование	Кол. на испол. К8	Кол. на испол. К9		Примечание
				Документация				
				Колонна				
А3		1	1.423-3, вып. 1	К60-9				
А3			ТП 503-3-20.87, альбом IV	Ведомость расхода				
				дополнительной стали				
				Дополнительные				
				сборочные единицы				
				Изделия закладные				
А4		2	1.423-3. вып. 2	М12-150	2	2		
А4		3	1.423-3, вып. 2	М1-13	4	–		
А4		4	ТП 503-3-20.87, альбом IV	МН 29	1	1		
А4		5	1.423-3, вып. 2	М1-12-1	–	2		

Все закладные изделия приняты по серии 1.423-3, вып. 1.

ГИП	Молчанов	
Н.Контр.	Сахновская	
Рук.бр.в.	Куперман	
Гл.констр.	Рубан	
Гл.спец.	Воинов	
Рук.гр.	Давренко	
Ст.инж.	Кутнякова	

ТП 503-3-20.87-КЖИ-К8, К9.СБ

Колонны К8, К9

Стадия	Масса	Масштаб
РП	2000	1:50
Лист	Листов 1	

Минавтотранс РСФСР
ГИПРОАВТОТРАНС
Ростовский филиал

Инв.№ подл. | Подпись и дата | Взам.инв.№

Копировал

Формат А3

Альбом IV

К60-25-а
К10

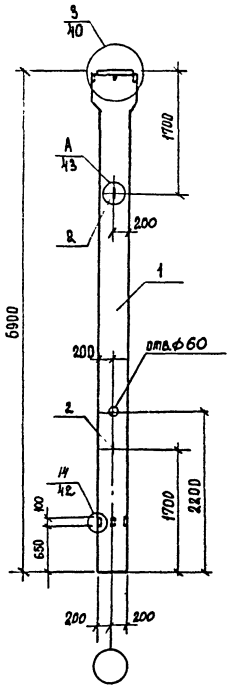

К60-25-б
К11

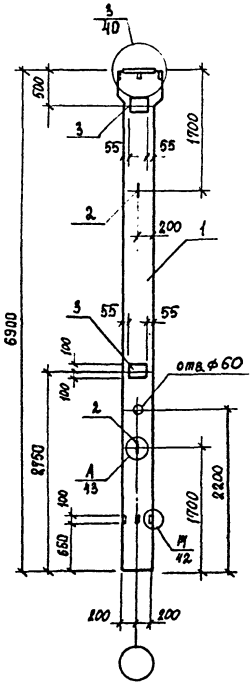

Спецификация колонн К10, К11

Формат	Зона	Поз	Обозначение	Наименование	Кол. на испол. К10	Кол. на испол. К11		Примечание
				Документация				
				Колонна				
А3		1	1.423-3, вып. 1	К60-25	X	X		
А3			ТП 503-3-20.87, Альбом IV	Ведомость расхода				
				дополнительной стали	X	X		
				Дополнительные				
				сборочные единицы				
				Изделия закладные				
А4		2	1.423-3, вып. 2	М 14-150	2	2		
А4		3	1.423-3, вып. 2	М 1-12-1	—	2		

Все замаркированные узлы приняты по серии 1.423-3, вып. 1

ГИП	Молчанов		
Н. контр.	Сухнобская		
Рук. бр.	Куперман		
Гл. констр.	Рубан		
Гл. спец.	Воинов		
Рук. гр.	Лавренко		
Ст. инж.	Кутнякова		

ТП 503-3-20.87-КЖИ-К10,К11.СБ

Колонны К10, К11

Стадия	Масса	Масштаб
РП	2800	1:50
Лист	Листов 1	

Минавтотранс РСФСР
ГИПРОАВТОТРАНС
Ростовский филиал

Инв. № подл. | Подпись и дата | Взам. инв. №

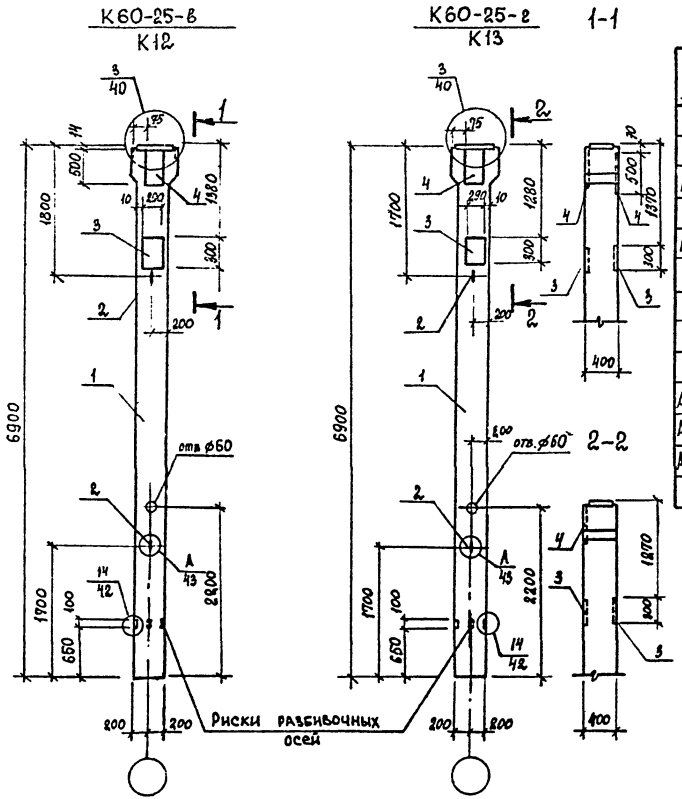

Спецификация колонн К12, К13

Формат	Зона	Поз.	Обозначение	Наименование	Кол. на испол. К12	Кол. на испол. К13		Примечание
				Документация				
				Колонна				
А3		1	1.423-3, вып. 1	К60-25				
А3			тп 503-3-20.87, альбом IV	Ведомость расхода дополнительной стали				
				Дополнительные сборочные единицы				
				Изделия закладные				
АЧ		2	1.423-3, вып. 2	М14-150	2	2		
АЧ		3	1.400-6/76, вып. 1	МО-1-5	2	2		
АЧ		4	1.030.9-2, вып. 7, ч. 2	МН13	2	1		

Все закладные узлы приняты по серии 1.423-3, вып. 1.

ГИП	Молчанов		ТП 503-3-20.87 – КЖИ К12, К13.сб
Н.контр.	Сахновская		Колонны К12, К13
Рук. бр. 2	Куперман		Стадия: РП; Масса: 2800; Масштаб: 1:50; Лист; Листов 1
Гл. констр.	Рубан		Минавтотранс РСФСР ГИПРОАВТОТРАНС Ростовский филиал
Гл. спец.	Воинов		
Рук. гр.	Лавренко		
Ст. инж.	Кутнякова		

Инв. № подл. | Подпись и дата | Взам. инв. №

Копировал _____ Формат А3

АЛЬБОМ IV

К60-25-9 / К14

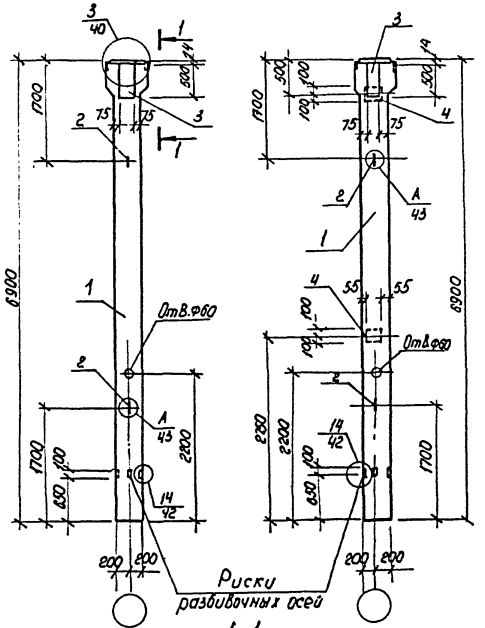

1-1

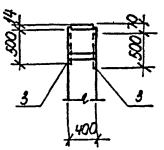

К60-25-е / К15

Спецификация колонн К14, К15

Формат	Зона	Поз.	Обозначение	Наименование	Кол. на изделие К14	Кол. на изделие К15		Примечание
				Документация				
				Колонна				
А3		1	1.423-3, вып.1	К60-25				
				Ведомость расхода				
А3			ТП 503-3-20.87, альбом IV	дополнительной стали				
				Дополнительные				
				Сборочные единицы				
				Изделия закладные				
А4		2	1.423-3, вып.2	М14-150	2	2		
А4		3	1.030.9-2, вып.7, ч.2	МН13	2	1		
А4		4	1.423-3, вып.2	М1-12-1	—	2		

Все закаркированные узлы приняты по серии 1.423-3, вып. 1.

ГИП	Молчанов		ТП 503-3-20.87-КЖИ-К14, К15.СБ
Н.контр.	Сахновская		
Рук. бр-2	Гупермон		Колонны К14, К15
Гл.конст.	Рыбак		
Гл.спец.	Воинов		
Рук. гр.	Лаберенко		
Ст.инж.	Кутнякова		

Стадия	Масса	Масштаб
РП	2800	1:50

Лист | Листов 1

Минавтотранс РСФСР
ГИПРОАВТОТРАНС
Ростовский филиал

Инв.№ подл. | Подпись и дата | Взам.инв.№

АЛЬБОМ IV

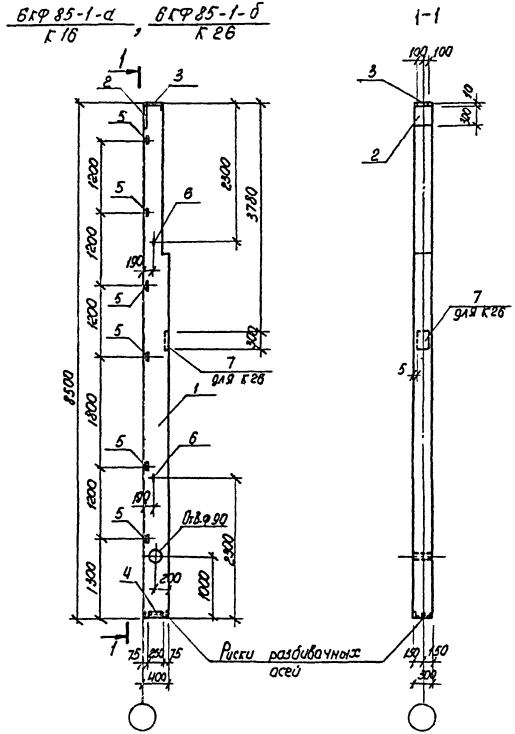

Спецификация колонн К 16, К 26

Формат	Зона	Поз.	Обозначение	Наименование	Кол. на исполн. К16	Кол. на исполн. К26		Примечание
				Документация				
				Колонна				
А3		1	1.427.1-3, вып.1	ВКФ 85-1	X	X		
				Ведомость расхода				
А3			ТП 503-3-20.87, альбом IV	дополнительной стали	X	X		
				Дополнительные				
				сборочные единицы				
				Изделия закладные				
А4		2	1.427.1-3, вып.2	МН1	1	1		
А4		3	1.427.1-3, вып.2	МН2	1	1		
А4		4	1.427.1-3, вып.2	МН7	1	1		
А4		5	1.427.1-3, вып.2	МН28	6	6		
А4		6	1.427.1-3, вып.2	МН34	2	2		
А4		7	1.400-6/76, вып.1	МО-1-5	—	1		

ГИП	Малиновов	
Н.контр.	Сахновская	
Рук. бр.2	Куперман	
Гл.констр.	Рубан	
Гл.спец.	Воинов	
Рук.гр.	Лавренко	
Ст.инж.	Кутнякова	

ТП 503-3-20.87 - КЖИ-К16, К26.СБ

Колонны К16, К26

Стадия	Масса	Масштаб
РП	2400	1:50

Лист | Листов 1

Минавтотранс РСФСР
ГИПРОАВТОТРАНС
Ростовский филиал

Инв. № подл. | Подпись и дата | Взам. инв. №

Копировал [illegible] - формат А3

2КО8.33-1.2-а
К17

2КО3.33-1.2-б
К18

2КО3.33-1.2-в
К19

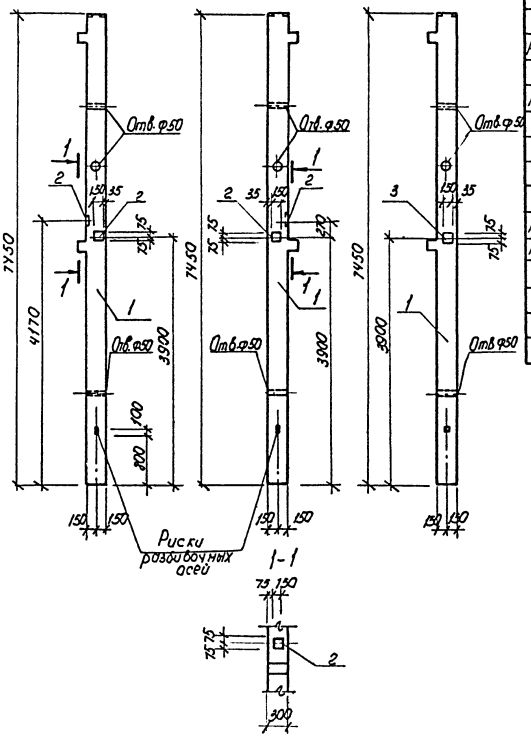

Спецификация колонн К17÷К19

Формат	Зона	Поз.	Обозначение	Наименование	Кол. на испол. К17	К18	К19	Примечание
				Документация				
				Колонна				
А3		1	1.020-1/83, вып.2-1	2КО3.33-1.2	X	X	X	
А3			ТП 503-3-20.87, альбом IV	Ведомость расхода				
				дополнительной стали	X	X	X	
				Дополнительные				
				Сборочные единицы				
				Изделия закладные				
А4		2	1.020-1/83, вып. 2-15	МН-40	2	2	—	
А4		3	1.020-1/83, вып. 2-15	МН-41	—	—	1	

ГИП	Молчанов		ТП 503-3-20.87 – КЖИ-К17÷К19.СБ
Н.контр.	Сагновская		Колонны К17÷К19
Рук.бр.2	Супертан		Стадия: РП; Масса: 1710; Масштаб: 1:50
Гл.констр.	Рубан		Лист; Листов 81
Гл.спец.	Воинов		Минавтотранс РСФСР ГИПРОАВТОТРАНС Ростовский филиал
Рук.гр.	Лаврентьев		
Ст.инж.	Кутнякова		

Инв.№ подл. | Подпись и дата | Взам.инв.№

АЛЬБОМ IV

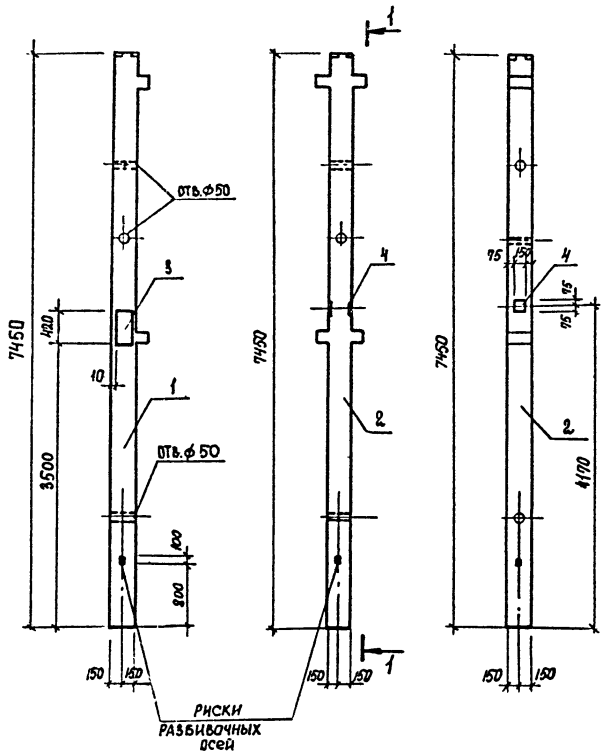

Спецификация колонн К20, К21

Формат	Зона	Поз.	Обозначение	Наименование	Кол. на исполн. К20	Кол. на исполн. К21		Примечание
				Документация				
				Колонны				
А3		1	1.020-1/83, вып. 2-1	2КО 3.33-1.2	X			
А3		2	1.020-1/83, вып. 2-1	2КД 3.33-1.1		X		
А3			ТП 503-3-20.87, альбом IV	Ведомость расхода				
				дополнительной стали	X	X		
				Дополнительные				
				сборочные единицы				
				Изделия закладные				
А4		3	1.020-1/83, вып. 2-15	МН-38	–	1		
А4		4	1.020-1/83, вып. 2-15	МН-41	1	–		

ГИП	Молчанов		
Н.контр.	Сахновская		
Рук.бр.2	Куперман		
Гл.констр.	Рубан		
Гл.спец.	Воинов		
Рук.гр.	Лавренко		
Ст.инж.	Кутнякова		

ТП 503-3-20.87-КЖИ-К20,К21.сб

Колонны К20, К21

Стадия	Масса	Масштаб
РП	1710 1744	1:50

Лист | Листов 1

Минавтотранс РСФСР
ГИПРОАВТОТРАНС
Ростовский филиал

Инв. № подл. | Подпись и дата | Взам. инв. №

Копировал [illegible] Формат А3

Спецификация колонн К22÷К25

Формат	Зона	Поз.	Обозначение	Наименование	Кол. на испол. К22	К23	К24	К25	Примечание
				Документация					
				Колонна					
А3		1	1.020-1/83, вып. 2-1	1КО3.33	✕	✕	✕		
А3		2	1.020-1/83, вып. 2-1	1КД3.33				✕	
А3			ТП 503-3-20.87, альбом II	Ведомость расхода дополнительной стали	✕	✕	✕	✕	
				Дополнительные сборочные единицы					
				Изделия закладные					
А4		3	1.020-1/83, вып. 2-15	МН-19	2	—	3	—	
А4		4	1.423-3, вып. 2	М1-12-1	—	—	2	—	
А4		5	1.020-1/83, вып. 2-15	МН-20	—	1	—	—	
А4		6	1.020-1/83, вып. 2-15	МН-38	—	—	—	1	

1КО3.33-а
К22

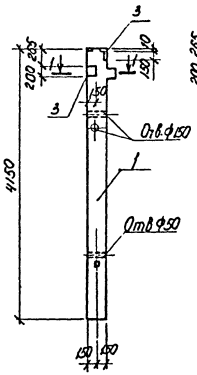

1КО3.33-б
К23

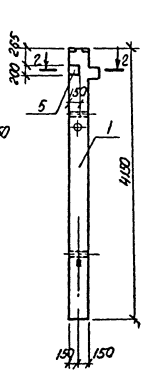

1КО3.33-в
К24

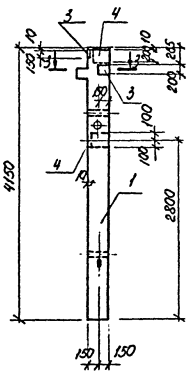

1КД3.33-а
К25

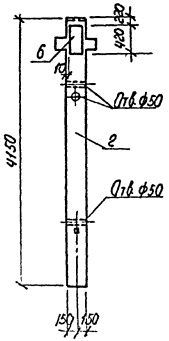

1-1

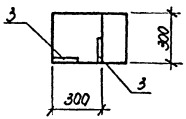

2-2

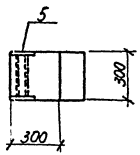

3-3

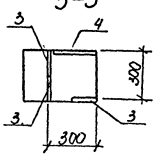

ГИП	Молканов		
Н.контр.	Сотновская		
Рук. бр-г	Куперман		
Гл.констр.	Рубан		
Гл.спец.	Воинов		
Рук. гр.	Лаврентьев		
Т.инж.	Сутняков		

ТП 503-3-20.87 – КЖИ-К22÷К25.СБ

Колонны К22÷К25

Стадия	Масса	Масштаб
РП	950 967	1:50
Лист	Листов 1	

Мичавтотранс РСФСР
ГИПРОАВТОТРАНС
Ростовский филиал

Инв.№ подл. | Подпись и дата | Взам. инв.№

КБ 8-1-а
К27

КБ 8-1-б
К28

1-1

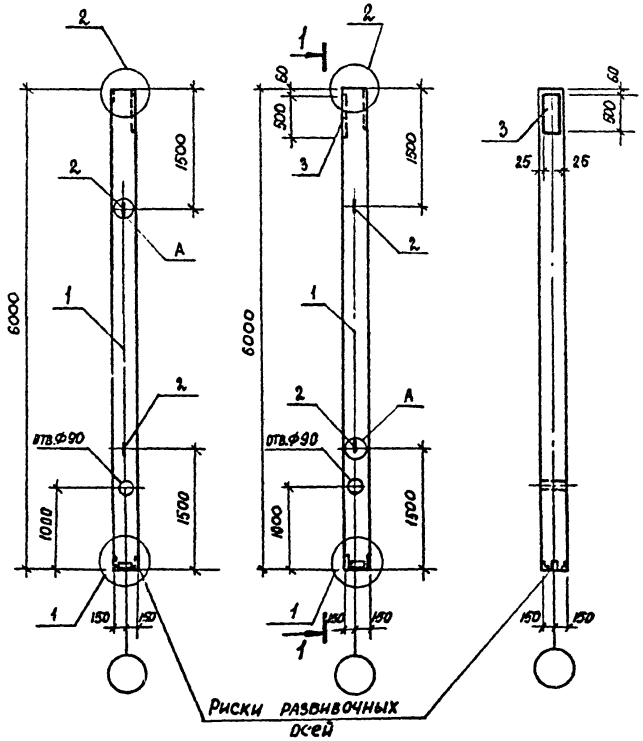

Спецификация колонн К27, К28

Формат	Зона	Поз.	Обозначение	Наименование	Кол. на испол. К27	Кол. на испол. К28		Примечание
				Документация				
				Колонна				
А3		1	1.030.9-2, вып. 5	КБ 8-1	✕	✕		
				Ведомость расхода				
А3			ТП 503-3-20.87, альбом IV	дополнительной стали	✕	✕		
				Дополнительные				
				сборочные единицы				
				Изделия закладные				
А4		2	1.400-9, вып. 1	УП2-2	2	2		
А4		3	1.030.9-2, вып. 7, 4.2	МН 13	—	1		

Все замаркированные узлы приняты по серии 1.030.9-2, вып. 5

ГИП	Молчанов		
Н.контр.	Сахновская		
Рук.бр.2.	Куперман		
Гл.констр.	Рубан		
Гл.спец.	Воинов		
Рук.гр.	Лавренко		
Ст.инж.	Кутнякова		

ТП 503-3-20.87-КЖИ-К27, К28. СБ

Колонны К27, К28

Стадия	Масса	Масштаб
РП	1350	1:50
Лист	Листов 1	

Минавтотранс РСФСР ГИПРОАВТОТРАНС, Ростовский филиал

Инв. № подл. | Подпись и дата | Взам. инв. №

Копировал

Формат А3

АЛБОМ IV

Ведомость дополнительного расхода стали на элемент, кг

Марка элемента	Изделия закладные																										Общий расход
	Арматура класса												Всего	Прокат марки													Всего	
	А-I				А-III									ВСт3 кп2														
	ГОСТ 5781-82*				ГОСТ 5781-82*									ГОСТ 8509-86			ГОСТ 103-76*				ГОСТ 82-70*							
	Ф12	Ф14		Итого	Ф8	Ф10	Ф12	Ф16	Ф18	Ф22		Итого		L63×5		Итого	-8×50	-6×190	-10×200	Итого	-8×250	-16×270	-16×280	-8×290	-16×570	Итого		
К1	1,26	—		1,26	—	—	0,96	—	—	—		0,96	2,22	5,76		5,76	—	—	—	—	—	—	—	—	—	—	5,76	7,98
К2	1,26	—		1,26	-	—	2,80	—	—	—		2,80	4,06	—		—	—	—	9,20	9,20	—	—	—	—	—	—	9,20	13,26
К3	1,26	—		1,26	—	—	2,80	—	—	—		2,80	4,06	—		—	—	—	9,20	9,20	—	—	—	—	—	—	9,80	13,26
К4	1,26	—		1,26	—	—	1,68	—	—	5,10		6,78	8,04	5,76		5,76	—	—	—	—	—	—	29,54	—	—	29,54	35,30	43,34
К5	1,26	—		1,26	0,40	—	2,80	0,72	4,62	—		8,54	9,80	—		—	—	4,40	9,20	13,60	—	27,12	—	—	—	27,12	40,72	50,52
К6	1,26	—		1,26	0,40	—	0,96	0,72	4,62	—		6,70	7,96	5,76		5,76	—	4,40	—	4,40	—	27,12	—	—	—	27,12	37,28	45,24
К7	1,26	—		1,26	0,40	—	0,96	0,72	4,62	—		6,70	7,96	5,76		5,76	—	4,40	—	4,40	—	27,12	—	—	—	27,12	37,28	45,24
К8	1,26	—		1,26	—	—	0,96	1,40	3,42	—		5,78	7,04	5,76		5,76	—	—	—	—	—	—	—	—	39,20	39,20	44,96	52,00
К9	1,26	—		1,26	—	—	2,80	1,40	3,42	—		7,62	8,88	—		—	—	—	9,20	9,20	—	—	—	—	39,20	39,20	48,40	57,28
К10	—	1,80		1,80	—	—	—	—	—	—		—	1,80	—		—	—	—	—	—	—	—	—	—	—	—	—	1,80
К11	—	1,80		1,80	—	—	2,80	—	—	—		2,80	4,60	—		—	—	—	9,20	9,20	—	—	—	—	—	—	9,20	13,80
К12	—	1,80		1,80	—	4,60	—	—	—	—		4,60	6,40	—		—	1,60	—	—	1,60	15,80	—	—	11,00	—	26,80	28,40	34,80
К13	—	1,80		1,80	—	3,20	—	—	—	—		3,20	5,00	—		—	0,80	—	—	0,80	7,90	—	—	11,00	—	18,90	19,70	24,70

ГИП	Малчанов	
Н.контр.	Сахновская	
Рук.бр.2	Куперман	
Гл.констр.	Рубан	
Гл.спец.	Воинов	
Рук.гр.	Лавренко	
Ст.инж.	Кутнякова	

ТП 503-3-20.87 - КЖИ-К1÷К13

Ведомость дополнительного расхода стали на колонны К1÷К13

Стадия	Лист	Листов
РП		1

Минавтотранс РСФСР
ГИПРОАВТОТРАНС
Ростовский филиал

Ведомость дополнительного расхода стали на элемент, кг

Продолжение

Марка элемента	Изделия закладные: Арматура класса A-I ГОСТ 5781-82* ф10	ф14	Итого	Арматура класса A-III ГОСТ 5781-82* ф10	ф12	ф14	ф22	Итого	Всего	Прокат марки ВСт3кп2 ГОСТ 8509-86 L63×5	L90×6	Итого	ГОСТ 103-76* -8×50	-8×150	-10×200	Итого	ГОСТ 82-70* -8×250	-16×230	-8×230	-8×300	Итого	Всего	Общий расход
К14	—	1,80	1,80	2,80	—	—	—	2,80	4,60	—	—	—	1,60	—	—	1,60	15,80	—	—	—	15,80	17,40	22,00
К15	—	1,80	1,80	1,40	2,80	—	—	4,20	6,00	—	—	—	0,80	—	9,20	10,00	7,90	—	—	—	7,90	17,90	23,90
К16	—	1,80	1,80	2,10	1,20	2,38	—	5,68	7,48	8,40	4,20	12,60	—	—	—	—	—	—	—	10,40	10,40	23,00	30,48
К17	—	—	—	—	2,24	—	—	2,24	2,24	—	—	—	—	2,82	—	2,82	—	—	—	—	—	2,82	5,06
К18	—	—	—	—	2,24	—	—	2,24	2,24	—	—	—	—	2,82	—	2,82	—	—	—	—	—	2,82	5,06
К19	—	—	—	—	1,04	—	—	1,04	1,04	—	—	—	—	2,82	—	2,82	—	—	—	—	—	2,82	3,86
К20	—	—	—	—	1,04	—	—	1,04	1,04	—	—	—	—	2,82	—	2,82	—	—	—	—	—	2,82	3,86
К21	—	—	—	—	0,72	—	5,10	5,82	5,82	—	—	—	—	—	—	—	—	29,54	—	—	29,54	29,54	35,36
К22	—	—	—	—	2,24	—	—	2,24	2,24	—	—	—	—	2,82	—	2,82	—	—	—	—	—	2,82	5,06
К23	—	—	—	—	1,04	—	—	1,04	1,04	—	—	—	—	2,82	—	2,82	—	—	—	—	—	2,82	3,86
К24	—	—	—	—	6,16	—	—	6,16	6,16	—	—	—	—	4,23	9,20	13,43	—	—	—	—	—	13,43	19,59
К25	—	—	—	—	0,72	—	5,10	5,82	5,82	—	—	—	—	—	—	—	—	29,54	—	—	29,54	29,54	35,36
К26	—	1,80	1,80	2,10	1,20	3,28	—	6,58	8,38	8,40	4,20	12,60	—	—	—	—	—	—	5,50	10,40	15,90	28,50	36,88
К27	1,18	—	1,18	—	—	—	—	—	1,18	—	—	—	—	—	—	—	—	—	—	—	—	—	1,18
К28	1,18	—	1,18	1,40	—	—	—	1,40	2,58	—	—	—	0,80	—	—	0,80	7,90	—	—	—	7,90	8,70	11,28

ГИП	Малуков	
Н. контр.	Казновская	
Рук. бр. 2	Куперман	
Гл. констр.	Рубан	
Гл. спец.	Куинов	
Рук. гр	Лавренко	
Ст. инж.	Кутнякова	

ТП 503-3-20.87 — КЖИ-К14÷К28

Ведомость дополнительного расхода стали на колонны К14÷К28

Стадия	Лист	Листов
РП		

Минавтотранс РСФСР ГИПРОАВТОТРАНС Ростовский филиал

Инв. № подл. | Подпись и дата | Взам. инв. №

Копировал

Формат А3

ФБ18 I-2В-а
Ф1

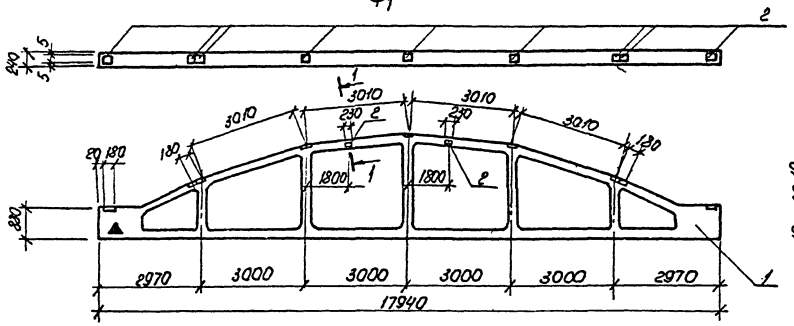

1-1

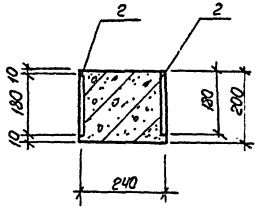

ФБ18 I-2В-б
Ф2

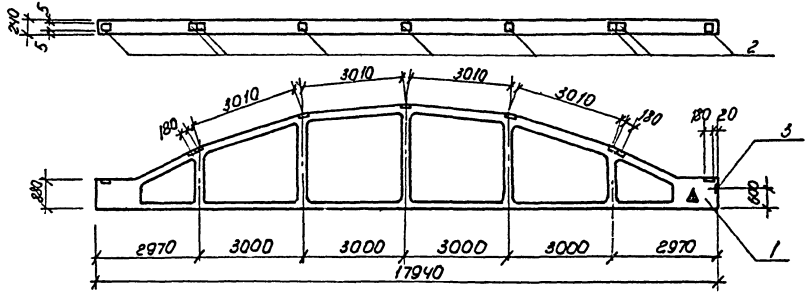

ГИП	Молчанов		ТП 503-3-20.87 - КЖИ - Ф1, Ф2, СБ		
Н.контр.	Сохновская				
Рук. бр2	Гуперман				
Рук. гр.	Рубан				
Л.спец.	Воинов В.		Фермы Ф1, Ф2	Стадия: РП	Масса: 6500
Рук. гр.	Лаврентьев				Масштаб: 1:50
Ст. инж.	Куприянова			Лист	Листов 1
				Минавтотранс РСФСР ГИПРОАВТОТРАНС Ростовский филиал	

АЛЬБОМ IV

ФБ18I-28-в

Ф3

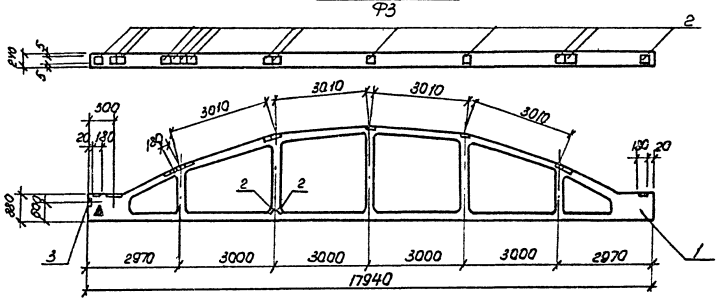

ФБ18I-48-а ; ФБ18II-58-а

Ф4

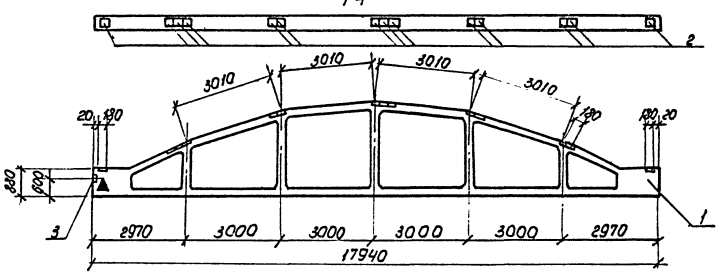

ГИП	Молчанов		
Н.контр.	Сахновска		
Рук.гр.2	Куперман		
Гл.конс.	Рубан		
Гл.спец.	Боинов		
Рук.гр.	Лебренко		
Ст.инж.	Лутчкова		

ТП 503-3-20.87-КЖИ-Ф3;Ф4.СБ

Фермы Ф3, Ф4

Стадия	Масса	Масштаб
РП	6500 7700	1:50
Лист	Листов 1	

Минавтотранс РСФСР ГИПРОАВТОТРАНС Ростовский филиал

Инв.№ подл. | Подпись и дата | Взам.инв.№

Скопировал

Формат А3

Спецификация ферм Ф1÷Ф4

Формат	Зона	Поз.	Обозначение	Наименование	Кол. на исполн. Снег III район Ф1	Ф2	Ф3	Ф4			Снег IV район Ф1	Ф2	Ф3	Ф4			Примечание
				Документация													
				Фермы													
А2		1	1.463-3, вып. II	ФБ 18 I -2В	X	X	X				X	X	X				
А2		1	1.463-3, вып. II	ФБ 18 I -4В				X									
А2		1	1.463-3, вып. II	ФБ 18 II -5В										X			
А3			ТП 503-3-20.87-КЖИ-Ф1÷Ф4	Ведомость расхода													
				дополнительной стали													
				Дополнительные													
				Сборочные единицы													
				Изделия закладные													
А4		2	1.400-6/76, вып. 1	М4-14	13	9	16	14			13	9	16	14			2,20кг
А4		3	1.400-6/76, вып. 1	М4-10-1	1	—	1	1			1	—	1	1			4,00кг

Ведомость дополнительного расхода стали на элемент, кг

Марка элемента	Изделия закладные: Арматура класса А-III, ГОСТ 5781-82*: Ф8	Ф10		Итого	Прокат марки В Ст3 кп2, ГОСТ 103-76*: -6×180		Итого	ГОСТ 8509-86: L80×7		Итого	Всего	Общий расход
Ф1 (снеговой район III; IV)	3,00	0,20		3,20	26,00		26,00	3,40		3,40	32,60	32,60
Ф2 (снеговой район III; IV)	1,80	—		1,80	18,00		18,00	—		—	19,80	19,80
Ф3 (снеговой район III; IV)	3,60	0,20		3,80	32,00		32,00	3,40		3,40	39,20	39,20
Ф4 (снеговой район III; IV)	3,20	0,20		3,40	28,00		28,00	3,40		3,40	34,80	34,80

ГИП	Молчанов	
Н. контр.	Сахновская	
Рук. бр. 2	Куперман	
Гл. констр.	Рубан	
Гл. спец.	Воинов	
Ру.: гр.	Лавренко	
Ст. инж.	Кутнякова	

ТП 503-3-20.87-КЖИ-Ф1÷Ф4

Спецификация ферм Ф1÷Ф4 Ведомость дополнительного расхода стали на фермы Ф1÷Ф4

Стадия	Лист	Листов
РП		1

Минавтотранс РСФСР
ГИПРОАВТОТРАНС
Ростовский филиал

ПРС 56.15-10 Ат V̄ т-а

ПБ5

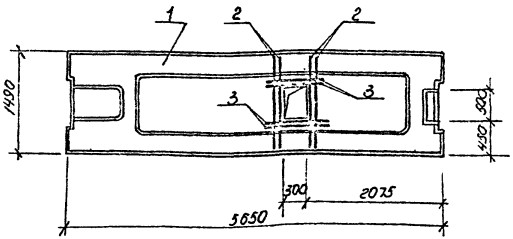

ПРС 56.15-10 Ат V̄ т-б

ПБ6

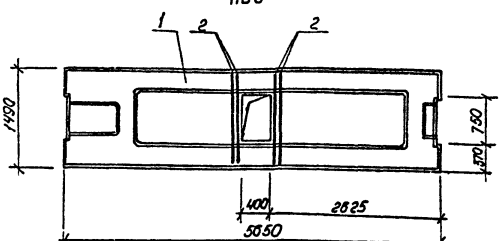

Ведомость дополнительного расхода стали на элемент, кг

Марка элемента	Изделия арматурные				Общий расход
	Арматура класса А-III ГОСТ 5781-82*			Всего	
	ф8		Итого		
ПБ5	3,48		3,48	3,48	3,48
ПБ6	2,28		2,28	2,28	2,28

Спецификация плит ПБ5, ПБ6

Формат	Зона	Поз.	Обозначение	Наименование	Кол. на исполн. ПБ5	ПБ6		Примечание
				Документация				
				Плита				
А3		1	1.041.1-2, вып.6	ПРС 56.15-10 Ат V̄ т	X	X		
А3			ТП 503-3-20.87- КЖИ-ПБ5;ПБ6.СБ	Ведомость расхода				
				Дополнительной стали	X	X		
				Дополнительные				
				Детали				
А3		2	ТП 503-3-20.87- КЖИ-ПБ5;ПБ6.СБ	ф8 А III ГОСТ 5781-82* ℓ= 1450	4	4		0,57 кг
А3		3	ТП 503-3-20.87- КЖИ-ПБ5;ПБ6.СБ	ф8 А III ГОСТ 5781-82* ℓ= 780	4	—		0,30 кг

ГИП	Молчанов		
Н.контр.	Сахновская		
Рук.бр.2	Куперман		
Гл.констр.	Рубан		
Гл.спец.	Воинов		
Рук.гр.	Лавренко		
Ст.инж.	Кутнякова		

ТП 503-3-20.86- КЖИ-ПБ5, ПБ6.СБ

Плиты ПБ5, ПБ6

Стадия	Масса	Масштаб
РП	2890	1:50

Лист | Листов 1

Минавтотранс РСФСР
ГИПРОАВТОТРАНС
Ростовский филиал

Инв. № подл. | Подпись и дата | Взам. инв. №

Копировал Мнг

Формат А3

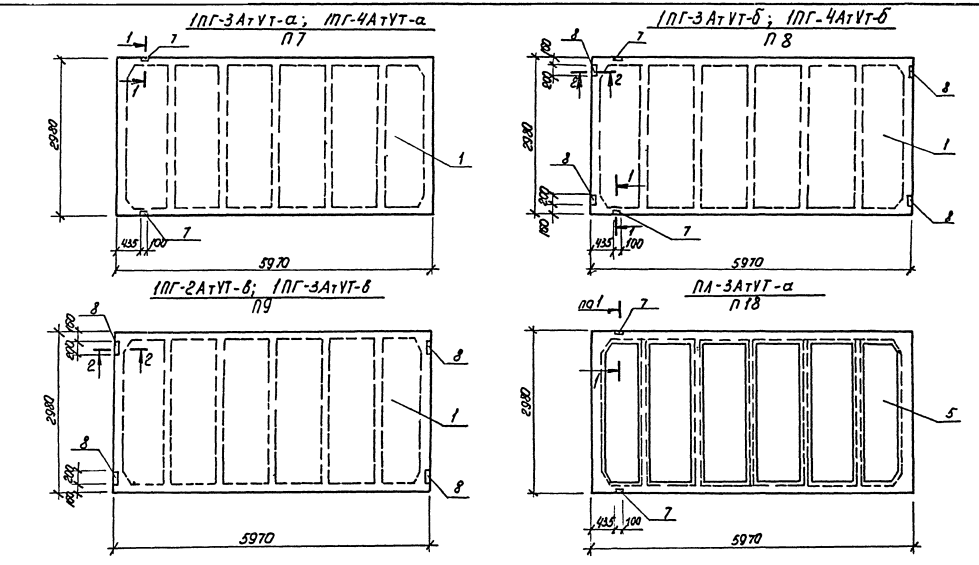

В маркировке плит в числителе дана марка плиты по ГОСТ без дополнительных индексов, принятых по серии 1.465.1-10/82 вып.1, в знаменателе - условная марка, принятая на схеме расположения элементов.

ТП 503-3-20.87-КЖИ-П7÷П9, П18, сб						
Плиты покрытия П7÷П9, П18				Стадия	Масса	Масштаб
				РП	–	1:50
				Лист	Листов 1	
ГИП	Молчанов			Минавтотранс РСФСР ГИПРОАВТОТРАНС Ростовский филиал		
Н. контр.	Сахновская					
Рук. бр-2	Куперман					
Гл. контр.	Рубан					
Гл. спец.	Воинов					
Рук. гр.	Лавренко					
Ст. инж.	Морова					

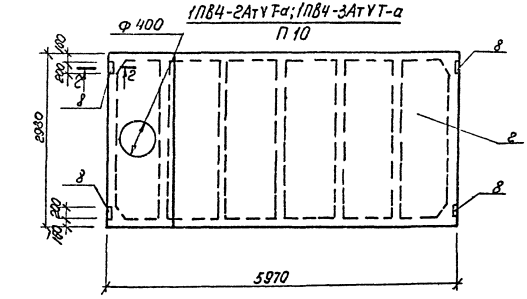

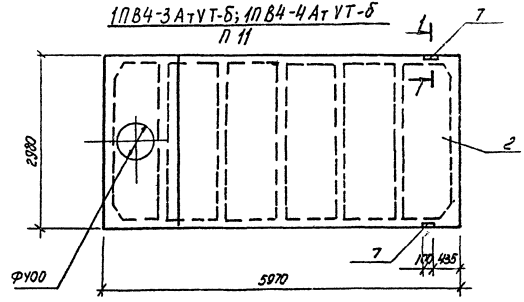

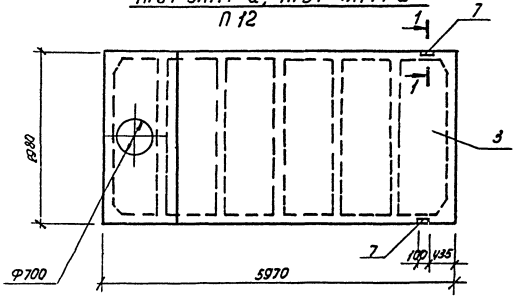

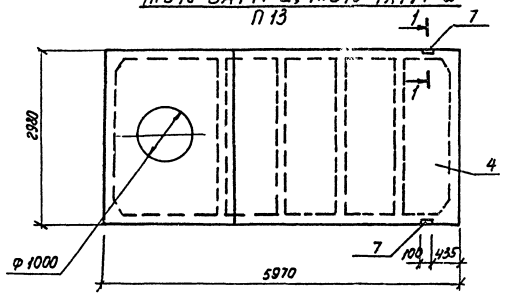

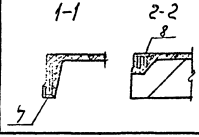

и маркировке плит в числителе дана марка плиты по ГОСТ без дополнительных индексов, принятых по серии 1.465.1-10/82 вып.1. В знаменателе – условная марка, принятая на схеме расположения элементов.

ГИП	Молчанов	
Н.контр.	Сахновская	
Рук.бр.2	Суперман	
Гл.констр.	Рубан	
Гл.спец.	Воинов	
Рук.гр.	Лавренко	
Ст.инж.	Морова	

ТП 503-3-20.87-КЖИ-П10÷П13 сб

Плиты покрытия П10 ÷ П13

Стадия	Масса	Масштаб
РП	—	1:50

Лист | Листов 1

Минавтотранс РСФСР
ГИПРОАВТОТРАНС
Ростовский филиал

Инв. № подл. | Подпись и дата | Взам. инв. №

Копировал Мыр- формат А3

1ПВ7-3АтVТ-б; 1ПВ7-4АтVТ-б
П14

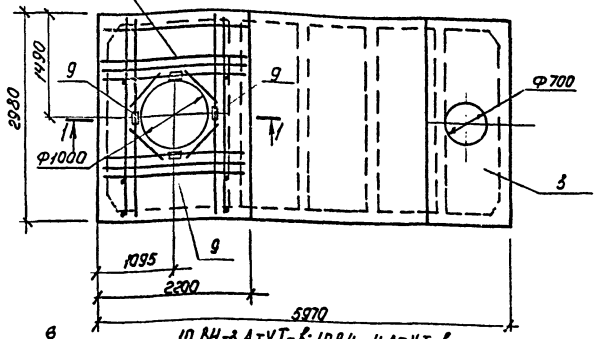

1ПВ10-3АтVТ-б; 1ПВ10-4АтVТ-б
П15

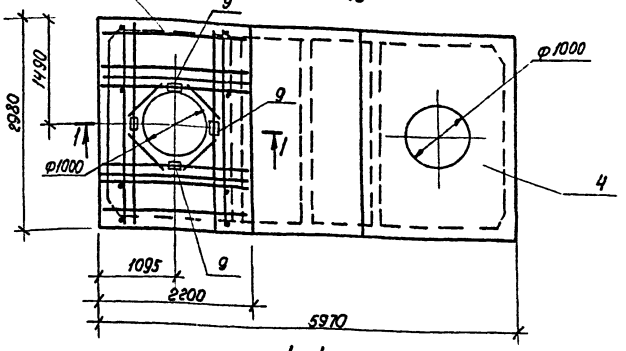

1ПВ4-3АтVТ-б; 1ПВ4-4АтVТ-б
П16

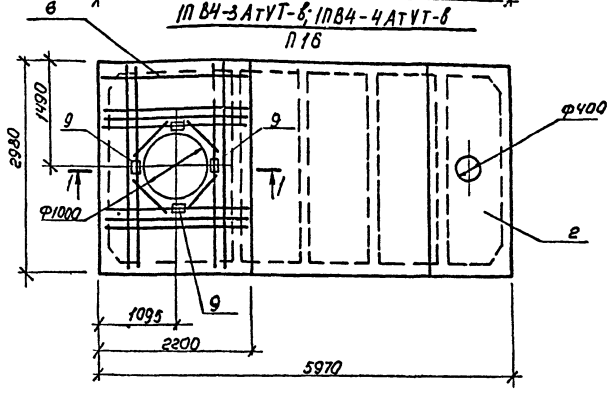

1-1

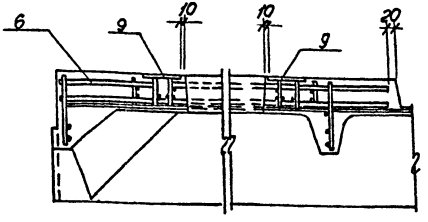

В маркировке плит в числителе дана марка плиты по ГОСТ без дополнительных индексов, принятых по серии 1.465.1-10/82 вып.1, в знаменателе – условная марка, принятая на схеме расположения элементов.

ГИП	Мальцев		
Н.контр.	Соловьева		
Рук. бр-2	Куперман		
Гл.констр.	Рубан		
Гл.спец.	Воинов		
Рук. гр.	Лаврено		
Ст.инж.	Торова		

ТП 503-3-20.87 – КЖИ-П14÷П16 сб

Плиты покрытия П14 ÷ П16

Стадия	Масса	Масштаб
РП	–	1:50

Лист 1 Листов 1

Минавтотранс РСФСР
ГИПРОАВТОТРАНС
Ростовский филиал

Спецификация плит П7 ÷ П16, П18

Формат	Зона	Поз.	Обозначение	Наименование	Кол. на исполнение П7	П8	П9	П10	П11	П12	П13	П14	П15	П16	П18
				Документация											
				Плиты											
А4		1	ГОСТ 22701.1-77*	1ПГ-2АТVT			X								
А4		1	ГОСТ 22701.1-77*	1ПГ-3АТVT	X	X	X								
А4		1	ГОСТ 22701.1-77*	1ПГ-4АТVT	X	X									
А4		2	ГОСТ 22701.2-77*	1ПВ4-2АТVT				X							
А4		2	ГОСТ 22701.2-77*	1ПВ4-3АТVT				X	X					X	
А4		2	ГОСТ 22701.2-77*	1ПВ4-4АТVT					X					X	
А4		3	ГОСТ 22701.2-77*	1ПВ7-3АТVT						X		X			
А4		3	ГОСТ 22701.2-77*	1ПВ7-4АТVT						X		X			
А4		4	ГОСТ 22701.2-77*	1ПВ10-3АТVT							X		X		
А4		4	ГОСТ 22701.2-77*	1ПВ10-4АТVT							X		X		
А4		5	ГОСТ 22701.3-77*	ПЛ-3АТVT											X
			ТП 503-3-20.87-КЖИ-П7÷П16, П18	Ведомость расхода											
				дополнительной стали	X	X	X	X	X	X	X	X	X	X	X
				Дополнительные сборочные единицы											
				Изделия арматурные											
А4		6	ГОСТ 22701.5-77*	КП3	–	–	–	–	–	–	–	1	1	1	–
				Изделия закладные											
А4		7	ГОСТ 22701.5-77*	М9	2	2	–	–	2	2	2	–	–	–	2
А4		8	ГОСТ 22701.5-77*	М8	–	4	4	4	–	–	–	–	–	–	–
А4		9	ГОСТ 22701.5-77*	М6	–	–	–	–	–	–	–	4	4	4	–

Ведомость расхода дополнительной стали на элемент, кг

Марка элемента	Изделия арматурные: Арматура класса А III ГОСТ 5781-82* ф12	Итого	Всего	Изделия закладные: Арматура класса А III ГОСТ 5781-82* ф10	ф14	Итого	Прокат марки ВСт3кп2 ГОСТ 103-76* -8×100	-8×110	Итого	ГОСТ 8509-86 L70×8	Итого	Всего	Общий расход
П7, П11 ÷ П13, П18	–	–	–	0,6	0,2	0,8	–	–	–	1,7	1,7	2,5	2,5
П8	–	–	–	2,2	0,2	2,4	5,2	–	5,2	1,7	1,7	9,3	9,3
П9, П10	–	–	–	1,6	–	1,6	5,2	–	5,2	–	–	6,8	6,8
П14 ÷ П16	56,6	56,6	56,6	1,6	–	1,6	–	3,6	3,6	–	–	5,2	61,8

ГИП	Молчанов	[signature]
Н.контр.	Сахновская	[signature]
Рук.бр.2	Куперман	[signature]
Гл.констр.	Рубан	[signature]
Гл.спец.	Волков	[signature]
Рук.гр.	Лавренко	[signature]
Ст.инж.	Морова	[signature]

ТП 503-3-20.87 – КЖИ-П7÷П16, П18

Спецификация и ведомость расхода дополнительной стали на плиты П7 ÷ П16, П18

Стадия	Лист	Листов
РП		1

Минавтотранс РСФСР
ГИПРОАВТОТРАНС
Ростовский филиал

Копировал Вахнина Формат А3

Альбом IV

ПС63.12.2,5-3.Л-1-А; ПС63,5.12.3,0-3.Л-1-А
ПС19

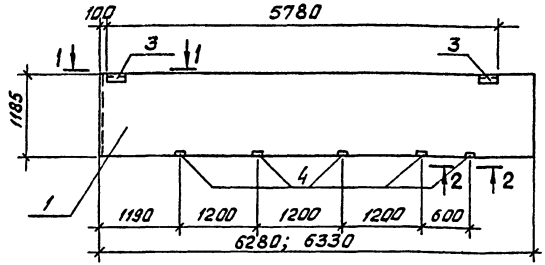

ПС60.12.2,5-3.Л-А; ПС60.12.3,0-3.Л-А
ПС20

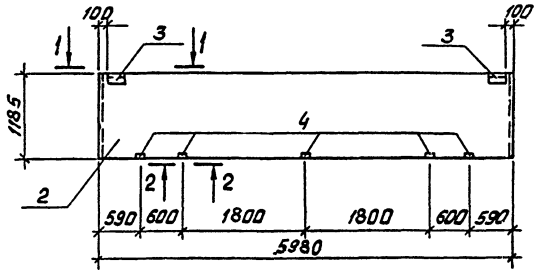

Спецификация панелей стен ПС19, ПС20

Формат	Зона	Поз.	Обозначение	Наименование	Кол. на испол. ПС19	Кол. на испол. ПС20		Примечание
				Документация				
				Панели стен				
А3		1	1.030.1-1, Вып. 1-1, ч. I	ПС63.12.2,5-3.Л-1	X			
А3		1	1.030.1-1, Вып. 1-1, ч. I	ПС63,5.12.3,0-3.Л-1	X			
А3		2	1.030.1-1, Вып. 1-1, ч. I	ПС60.12.2,5-3.Л		X		
А3		2	1.030.1-1, Вып. 1-1, ч. I	ПС60.12.3,0-3.Л		X		
А3			ТП503-3-20.87-КЖИ-ПС19,ПС20.СБ	Ведомость расхода				
				дополнительной стали	X	X		
				Дополнительные				
				сборочные единицы				
				Изделия закладные				
А4		3	1.030.1-1, Вып. 1-3	М2	2	2		
А4		4	1.030.1-1, Вып. 1-3	М9	5	5		

1-1

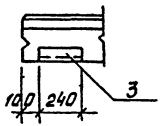

2-2

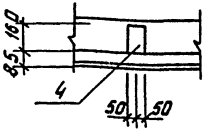

Ведомость расхода дополнительной стали на элемент, кг

Марка элемента	Изделия закладные								Всего	Общий расход
	Арматура класса			Прокат марки						
	AIII			ВСт3кп2		ВСт3пс				
	ГОСТ5781-82*			ГОСТ8509-86		ГОСТ19903-74*				
	ф10		Итого	L63×6	Итого	-6×60	-8×100	Итого		
ПС19	2,3		2,3	2,74	2,74	1,12	5,0	6,12	11,16	11,16
ПС20	2,3		2,3	2,74	2,74	1,12	5,0	6,12	11,16	11,16

ГИП	Молчанов	
Н.контр.	Сеховская	
Рук.гр.2	Куперман	
Гл.конструк.	Рубан	
Гл.спец.	Воинов	
Рук.гр.	Лаврёнко	
Ст.инж.	Морова	

ТП 503-3-20.87 - КЖИ - ПС19, ПС20. СБ

Панели стен ПС19, ПС20

Стадия	Масса	Масштаб
РП	–	1:50
Лист	Листов 1	

Типовой проект разработан ГИПРОАВТОТРАНС Ростовский филиал

АЛЬБОМ IV

ПС60.18.2,5-2Л-А ; ПС60.18.3,0-2Л-А
ПС21

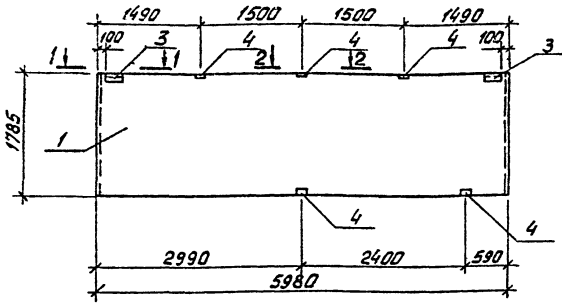

ПС30.12.2,5-6Л-А; ПС30.12.3,0-6Л-А
ПС22

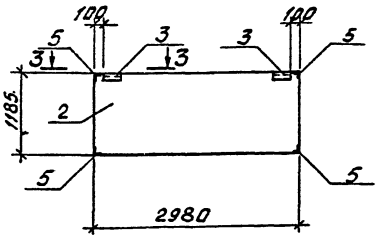

Спецификация панелей стен ПС21, ПС22

Формат	Зона	Поз.	Обозначение	Наименование	Кол. на исполн. ПС21	ПС22		Примечание
				Документация				
				Панели стен				
А3		1	1.030.1-1, Вып. 1-1, ч. I	ПС60.18.2,5-2.Л	X			
А3		1	1.030.1-1, Вып. 1-1, ч. I	ПС60.18.3,0-2.Л	X			
А3		2	1.030.1-1, Вып. 1-1, ч. I	ПС30.12.2,5-6.Л		X		
А3		2	1.030.1-1, Вып. 1-1, ч. I	ПС30.12.3,0-6.Л		X		
А3			ТП503-3-20.87-КЖИ-ПС21,ПС22.СБ	Ведомость расхода				
				дополнительной стали				
				Дополнительные				
				сборочные единицы				
				Изделия закладные				
А4		3	1.030.1-1, Вып. 1-3	М2	2	2		
А4		4	1.030.1-1, Вып. 1-3	М9	5	–		
А4		5	1.030.1-1, Вып. 1-3	М11	–	4		

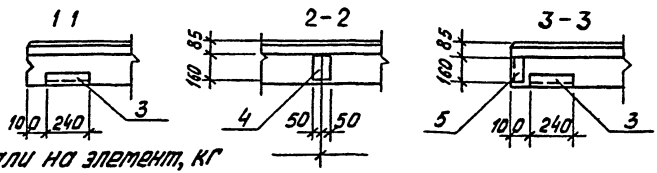

Ведомость расхода дополнительной стали на элемент, кг

Марка элемента	Изделия закладные: Арматура класса А III, ГОСТ 5781-82* ф10		итого	Прокат марки ВСт3 кп2, ГОСТ 8509-86 L63×6		итого	ВСт3 пс, ГОСТ 19903-74* -6×60	-8×100	итого	Всего	Общий расход
ПС21	2,3		2,3	2,74		2,74	1,12	5,0	6,12	11,16	11,16
ПС22	2,16		2,16	6,44		6,44	1,12	–	1,12	9,72	9,72

Гип	Молчанов	[signature]
Н.контр.	Сахновская	[signature]
Рук.бр.2	Куперман	[signature]
Ст.контр.	Рубан	[signature]
Гл.спец.	Воинов	[signature]
Рук.гр.	Лавренко	[signature]
Ст.инж.	Морова	[signature]

ТП 503-3-20.87- КЖИ -ПС21, ПС22.СБ

Панели стен ПС21, ПС22

Стадия	Масса	Масштаб
РП	–	1:50

Лист | Листов 1

Минавтотранс РСФСР
ГИПРОАВТОТРАНС
Ростовский филиал

Инв.№ подл. | Подпись и дата | Взам.инв.№

Копировал Вахнина Формат А3

2ПС15.18.2,5-Л-А; 2ПС15.18.3,0-Л-А; 2ПС15.12.2,5-Л-А; 2ПС15.12.3,0-Л-А
ПС23 ПС24
2ПС12.18.2,5-Л-А; 2ПС12.18.3,0-Л-А
ПС25

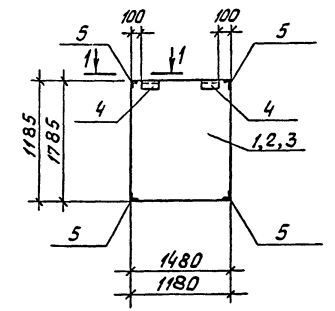

1-1

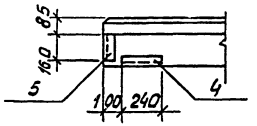

Спецификация панелей стен ПС23÷ПС25

Формат	Зона	Поз.	Обозначение	Наименование	Кол. на испол. ПС23	ПС24	ПС25		Примечание
				Документация					
				Панели стен					
А3		1	1.030.1-1, Вып.1-1, ч.II	2ПС15.18.2,5-Л	X				
А3		1	1.030.1-1, Вып.1-1, ч.II	2ПС15.18.3,0-Л	X				
А3		2	1.030.1-1, Вып.1-1, ч.II	2ПС15.12.2,5-Л		X			
А3		2	1.030.1-1, Вып.1-1, ч.II	2ПС15.12.3,0-Л		X			
А3		3	1.030.1-1, Вып.1-1, ч.II	2ПС12.18.2,5-Л			X		
А3		3	1.030.1-1, Вып.1-1, ч.II	2ПС12.18.3,0-Л			X		
А3			ТП503-3-20.87-КЖИ-ПС23÷ПС25.СБ	Ведомость расхода дополнительной стали	X	X	X		
				Дополнительные сборочные единицы					
				Изделия закладные					
А4		4	1.030.1-1, Вып.1-3	М2	2	2	2		
А4		5	1.030.1-1, Вып.1-3	М11	4	4	4		

Ведомость расхода дополнительной стали на элемент, кг

Марка элемента	Изделия закладные									Общий расход
	Арматура класса			Прокат марки					Всего	
	А III			ВСт3кп2		ВСт3пс				
	ГОСТ 5781-82*			ГОСТ 8509-86		ГОСТ 19903-74*				
	ф10		Итого	L 63×6	Итого	-6×60		Итого		
ПС23	2,16		2,16	6,44	6,44	1,12		1,12	9,72	9,72
ПС24	2,16		2,16	6,44	6,44	1,12		1,12	9,72	9,72
ПС25	2,16		2,16	6,44	6,44	1,12		1,12	9,72	9,72

ГИП	Молчанов	
Н.контр.	Сахновская	
Рук.бр.2	Куперман	
Гл.констр.	Рыбин	
Гл.спец.	Ванов	
Рук.гр.	Ладненко	
Ст.инж.	Морова	

ТП 503-3-20.87-КЖИ-ПС23÷ПС25.СБ

Панели стен ПС23÷ПС25

Стадия	Масса	Масштаб
РП	–	1:50
Лист	Листов 1	

Минавтотранс РСФСР ГИПРОАВТОТРАНС Ростовский филиал

Альбом IV

2ПС12.12.2,5-Л-А; 2ПС12.12.3,0-Л-А

ПС 26

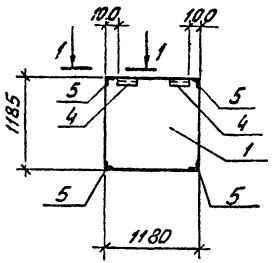

1-1

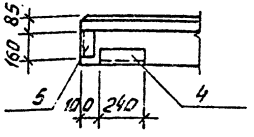

2ПС9.18.2,5-Л-А; 2ПС9,3.18.3,0-Л-А

ПС 27

2ПС9.12.2,5-Л-А; 2ПС9,3.12.3,0-Л-А

ПС 28

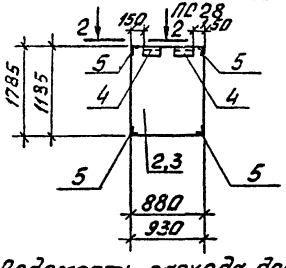

2 - 2

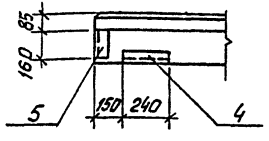

Спецификация панелей ПС26÷ПС28

Формат	Зона	Поз.	Обозначение	Наименование	Кол. на испол. ПС26	ПС27	ПС28		Примечание
				Документация					
				Панели стен					
А3		1	1.030.1-1, Вып.1-1, ч. II	2ПС12.12.2,5-Л	X				
А3		1	1.030.1-1, Вып.1-1, ч. II	2ПС12.12.3,0-Л	X				
А3		2	1.030.1-1, Вып.1-1, ч. II	2ПС9.18.2,5-Л		X			
А3		2	1.030.1-1, Вып.1-1, ч. II	2ПС9,3.18.3,0-Л		X			
А3		3	1.030.1-1, Вып.1-1, ч. II	2ПС9.12.2,5-Л			X		
А3		3	1.030.1-1, Вып.1-1, ч. II	2ПС9,3.12.3,0-Л			X		
А3			ТП503-3-20.87-КЖИ-ПС26÷ПС28.СБ	Ведомость расхода					
				дополнительной стали	X	X	X		
				Дополнительные					
				сборочные единицы					
				Изделия закладные					
А4		4	1.030.1-1, Вып.1-3	М2	2	2	2		
А4		5	1.030.1-1, Вып.1-3	М11	4	4	4		

Ведомость расхода дополнительной стали на элемент, кг

Марка элемента	Изделия закладные								Всего	Общий расход
	Арматура класса A III			Прокат марки Вст3кп2			Вст3пс			
	ГОСТ 5781-82*			ГОСТ 8509-86			ГОСТ 19903-74*			
	ф10		Итого	L63×6		Итого	-6×60	Итого		
ПС26	2,16		2,16	6,44		6,44	1,12	1,12	9,72	9,72
ПС27	2,16		2,16	6,44		6,44	1,12	1,12	9,72	9,72
ПС28	2,16		2,16	6,44		6,44	1,12	1,12	9,72	9,72

Инв.№ подл. | Подпись и дата | Взам.инв.№

ГИП	Молчанов	
Н.контр.	Сыновский	
Рук.гр.2	Куперман	
Гл.констр.	Рубан	
Гл.спец.	Воунов	
Рук.гр.	Лавренко	
Ст.инж.	Морова	

ТП 503-3-20.87- КЖИ-ПС26÷ПС28.СБ

Панели стен ПС26÷ПС28

Стадия	Масса	Масштаб
РП	–	1:50
Лист	Листов 1	

Минавтотранс РСФСР ГИПРОАВТОТРАНС Ростовский филиал

Копировал Ваханян

Формат А3

АЛЬБОМ IV

ПС60.18.2,5-2.Л-Б; ПС60.18.3,0-2.Л-Б
ПС31

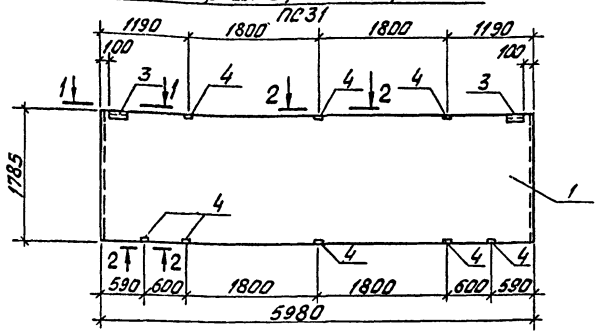

ПС60.12.2,5-3.Л-Б; ПС60.12.3,0-3.Л-Б
ПС32

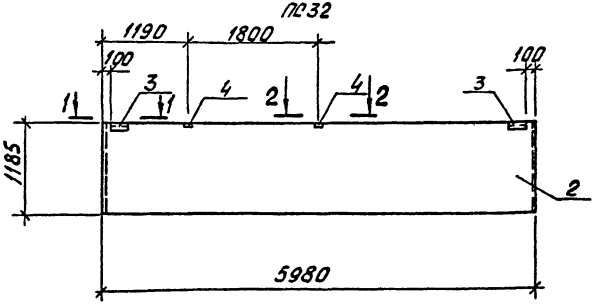

Спецификация панелей стен ПС31, ПС32

Формат	Зона	Поз.	Обозначение	Наименование	Кол. на исполн. ПС31	Кол. на исполн. ПС32		Примечание
				Документация				
				Панели стен				
А3		1	1.030.1-1, Вып.1-1 ч. I	ПС60.18.2,5-2.Л	X			
А3		1	1.030.1-1, Вып.1-1 ч. I	ПС60.18.3,0-2.Л	X			
А3		2	1.030.1-1, Вып.1-1, ч. I	ПС60.12.2,5-3.Л		X		
А3		2	1.030.1-1, Вып. 1-1, ч. I	ПС60.12.3,0-3.Л		X		
			ТП 503-3-20.87-КЖИ-ПС31, ПС32, СБ	Ведомость расхода				
				дополнительной стали	X	X		
				Дополнительные сборочные единицы				
				Изделия закладные				
А4		3	1.030.1-1, Вып. 1-3	М2	2	2		
А4		4	1.030.1-1, Вып.1-3	М9	8	2		

1-1

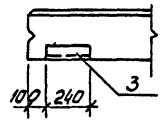

2-2

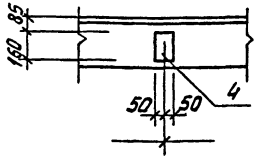

Ведомость расхода дополнительной стали на элемент, кг

Марка элемента	Изделия закладные: Арматура класса А III, ГОСТ5781-82*, ф10		Итого	Прокат марки ВСт3кп2, ГОСТ8509-86, L63×6		Итого	ВСт3пс, ГОСТ19903-74*, -6×60	-8×100	Итого	Всего	Общий расход
ПС31	3,44		3,44	2,74		2,74	1,12	8,0	9,12	15,3	15,3
ПС32	1,16		1,16	2,74		2,74	1,12	2,0	3,12	7,02	7,02

ГИП	Молчанов	
Н.контр.	Сахновская	
Рук.бр.2	Колерман	
Гл.констр.	Рубан	
Гл.спец.	Воинов	
Рук.гр.	Лавренко	
Ст.инж.	Морова	

ТП 503-3-20.87-КЖИ-ПС31, ПС32. СБ

Панели стен ПС31, ПС32

Стадия	Масса	Масштаб
РП	–	1:50

Лист | Листов 1

Минавтотранс РСФСР
ГИПРОАВТОТРАНС
Ростовский филиал

Взам. инв. №
Подпись и дата
Инв. № подл.

АЛЬБОМ IV

$\frac{ПС1А^{а}-42-Б2-а}{ПС36}$ $\frac{ПС1А^{б}-42-Б2-а}{ПС37}$; $\frac{ПС1А^{б}-42-Б2-в}{ПС35}$

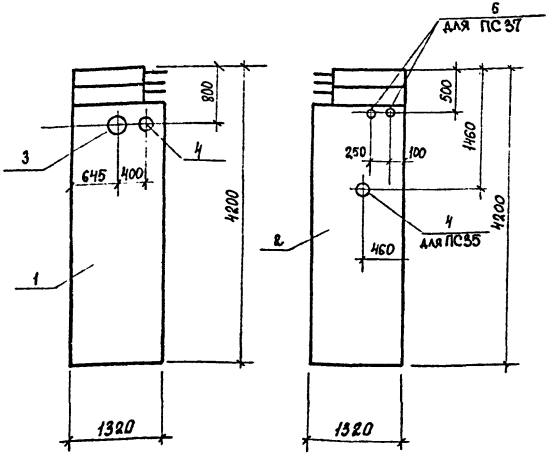

Спецификация панелей ПС35÷ПС37

Формат	Зона	Поз.	Обозначение	Наименование	Кол. на испол. ПС35	ПС36	ПС37	Примечание
				Документация				
				Панель				
А3		1	3.900-3, вып. 1/82	ПС1А^{а}-42-Б2		X		
А3		2	3.900-3, вып. 1/82	ПС1А^{б}-42-Б2	X		X	
			ТП503-3-20.87-КЖИ-ПС35÷ПС37.СБ	Ведомость расхода				
				дополнительной стали	X	X	X	
				Дополнительные				
				сборочные единицы				
				изделия закладные				
А3		3	5.900-3	D_y 200 L=200	—	1	—	
А3		4	5.900-3	D_y 150 L=200	1	1	—	
А3		5	5.900-3	D_y 50 L=200	—	—	2	

Ведомость расхода дополнительной стали на элемент, кг

Марка элемента	Изделия закладные: Прокат марки в Ст3 кп2 ГОСТ 19903-74*: D_y50	D_y150	D_y200		Итого	Всего	Общий расход
ПС 35	—	17,5	—		17,5	17,5	17,5
ПС 36	—	17,5	21,0		38,5	38,5	38,5
ПС 37	16,0	—	—		16,0	16,0	16,0

ГИП	Молчанов	
Н. контр.	Сахновская	
Рук. бр. 2	Куперман	
Гл. констр	Рубан	
Гл. спец	Воинов	
Рук. гр.	Лавренко	
Ст. инж.	Морова	

ТП 503-3-20.87-КЖИ-ПС35÷ПС37.СБ

Панели ПС35÷ПС37

Стадия	Масса	Масштаб
РП	2800	1:50

Лист | Листов 1

Минавтотранс РСФСР
ГИПРОАВТОТРАНС
Ростовский филиал

Взамен инв. №

Подпись и дата

Инв. № подл.

Копировал Мц

Формат А3

АЛЬБОМ IV

ПС1-42-Б2-а
ПС38

ПС 1А^{б} 42-Б2-б
ПС 39

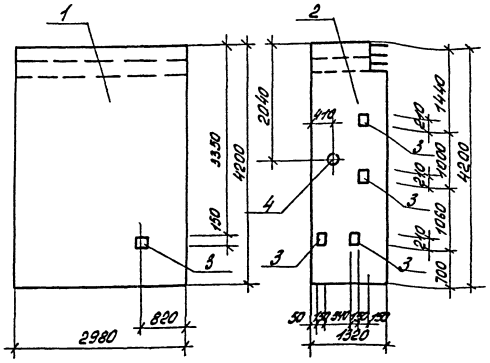

Спецификация панелей ПС38, ПС39

Формат	Зона	Поз.	Обозначение	Наименование	Кол. на изд. ПС38	Кол. на изд. ПС39	Примечан.
				Документация			
				Панель			
А3		1	3.900-3, вып. 4/82	ПС1-42-Б2	X		
А3		2	3.900-3, вып. 1/82	ПС 1А^{б}-42-Б 2		X	
А3			ТП503-3-20.87-КЖИ-ПС38,ПС39.СБ	Ведомость расхода			
				дополнительной стали	X	X	
				Дополнительные			
				сборочные единицы			
				Изделия закладные			
А4		3	1.400-6/76, вып.1	М4-36	1	4	
А3		4	5.900-3	Ду200 L=200	—	1	

Ведомость расхода дополнительной стали на элемент, кг

Марка элемента	Изделия закладные										Общий расход
	Арматура класса А III			Прокат марки В Ст3 кп2						Всего	
	ГОСТ 5781-82*			ГОСТ 19903-74*			ГОСТ 19903-74*				
	ф12		Итого	8х150		Итого	Ду200		Итого		
ПС 38	0,5		0,5	2,0		2,0	—		—	2,5	2,5
ПС 39	2,0		2,0	8,0		8,0	21,0		21,0	31,0	31,0

ГИП	Молчанов	
Н.контр.	Сахновская	
Рук.бр.2	Куперман	
Гл.контр.	Рубан	
Гл.спец.	Воинов	
Рук.гр.	Лавренко	
Ст.инж.	Морова	

ТП 503-3-20.87-КЖИ-ПС38,ПС39.СБ

Панели ПС38,ПС39

Стадия	Масса	Масштаб
РП	6330 2800	1:50

Лист | Листов 1

МИНАВТОТРАНС РСФСР
ГИПРОАВТОТРАНС
Ростовский филиал

Инв.№ подл. | Подпись и дата | Взам.инв.№

АЛЬБОМ IV

ПГ52.15-1-Л-а
ПП10

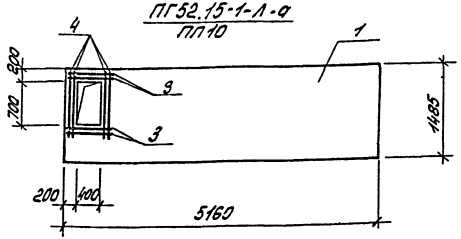

ПГ 57.15-1-Л-а
ПП 11

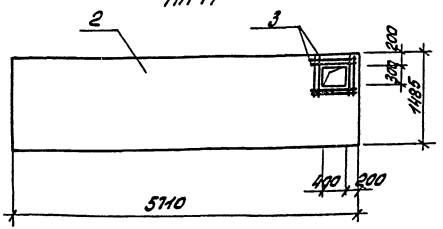

Спецификация панелей перегородок ПП10, ПП11

Формат	Зона	Поз.	Обозначение	Наименование	Кол. на испол. ПП10	Кол. на испол. ПП11		Примечание
				Документация				
				Панели перегородок				
А3		1	1.030.9-2, вып.1	ПГ52.15-1-Л	X			
А3		2	1.030.9-2, вып.1	ПГ57.15-1-Л		X		
А3			ТП503-3-20.87-КЖИ-ПП10,ПП11СБ	Ведомость расхода				
				дополнительной стали	X	X		
				Дополнительные				
				сборочные единицы				
				Стержни отдельные				
				ф8 АIII ГОСТ 5781-82*				
Б4		3	ТП503-3-20.87-КЖИ-ПП10,ПП11СБ	ℓ=800	4	8		
Б4		4	ТП503-3-20.87-КЖИ-ПП10,ПП11СБ	ℓ=1100	4	—		

Ведомость расхода дополнительной стали на элемент, кг

Марка элемента	Изделия арматурные. Арматура класса АIII ГОСТ 5781-82* ф8				Итого	Всего	Общий расход
ПП10	3,3				3,3	3,3	3,3
ПП11	2,5				2,5	2,5	2,5

ГИП	Молчанов	[signature]
Н. контр.	Сахновская	[signature]
Рук. бр. 2	Куперман	[signature]
Гл. констр.	Рубан	[signature]
Гл. спец.	Воронов	[signature]
Рук. гр.	Лавренко	[signature]
Ст. инж.	Морова	[signature]

ТП 503-3-20.87-КЖИ-ПП10,ПП11. СБ

Панели перегородок ПП10, ПП11

Стадия	Масса	Масштаб
РП	980 / 1090	1:50

Лист | Листов 1

Минавтотранс РСФСР
ГИПРОАВТОТРАНС
Ростовский филиал

Инв. № подл. | Подпись и дата | Взам. инв. №

Копировал: [signature]

Формат А3

ПГ60.12-1-Л-а
ПП12

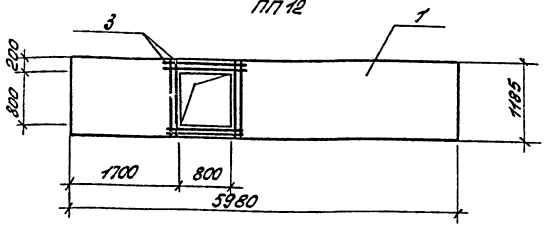

ПГ57.15-1-Л-б
ПП13

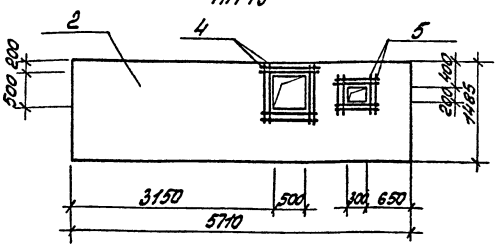

Спецификация панелей перегородок ПП12, ПП13

Формат	Зона	Поз.	Обозначение	Наименование	Кол. ПП12	Кол. ПП13		Примечание
				Документация				
				Панели перегородок				
А3		1	1.030.9-2, Вып.1	ПГ60.12-1-Л	X			
А3		2	1.030.9-2, Вып.1	ПГ57.15-1-Л		X		
А3			Т.П503-3-20.87-КЖИ-ПП12, ПП13.СБ	Ведомость расхода дополнительной стали	X	X		
				Дополнительные сборочные единицы				
				Стержни отдельные				
				ф8 AIII ГОСТ 5781-82*				
БЧ		3	Т.П503-3-20.87-КЖИ-ПП12, ПП13.СБ	ℓ = 1150	8	—		
БЧ		4	Т.П503-3-20.87-КЖИ-ПП12, ПП13.СБ	ℓ = 1000	—	8		
БЧ		5	Т.П503-3-20.87-КЖИ-ПП12, ПП13.СБ	ℓ = 800	—	8		

Ведомость расхода дополнительной стали на элемент, кг

Марка элемента	Изделия арматурные					Всего	Общий расход
	Арматура класса AIII ГОСТ 5781-82*						
	ф8				Итого		
ПП12	3,6				3,6	3,6	3,6
ПП13	5,7				5,7	5,7	5,7

ГИП	Мальцонов		
Н. контр.	Сахновская		
Рук. гр.	Куперман		
Гл. конст.	Рубан		
Гл. спец.	Воинов		
Рук. гр.	Лаврёнко		
Ст. инж.	Норова		

ТП 503-3-20.87-КЖИ-ПП12, ПП13. СБ

Панели перегородок ПП12, ПП13

Стадия	Масса	Масштаб
РП	910 1090	1:50
Лист	Листов 1	

Минмонтажспецстрой СССР ГПИ и ОМТ для стран СЭВ Ростовский филиал

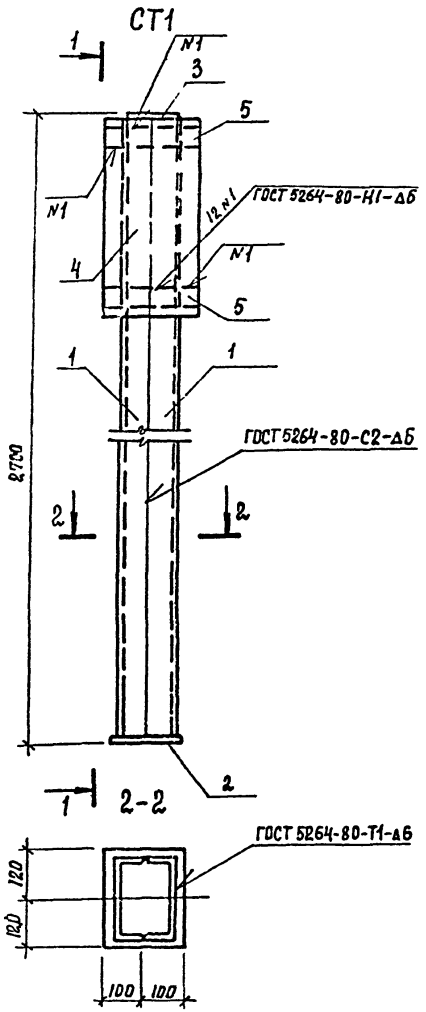

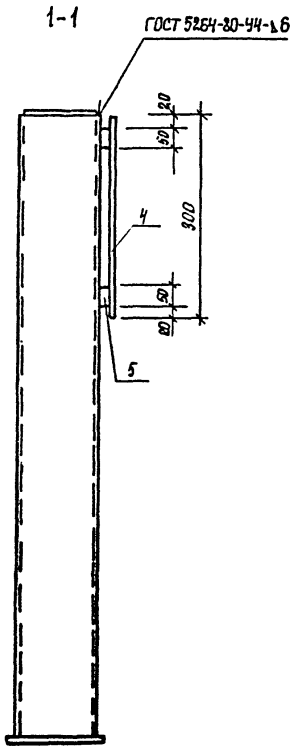

Спецификация стойки СТ1

Формат	Зона	Поз.	Обозначение	Наименование	Кол.	Примечание
				Детали		
				Швеллер 20 ГОСТ 8240-72* / В Ст3пс6 ГОСТ 380-71*		
БЧ		1	тп 503-3-20.87- КЖИ-СТ1	ℓ = 2680	2	49,31
БЧ		2	тп 503-3-20.87- КЖИ-СТ1	Полоса Б10х200 ГОСТ 103-76* / ВСт3пс6 ГОСТ 380-71* ℓ=240	1	3,77кг
БЧ		3	тп 503-3-20.87- КЖИ-СТ1	Полоса Б10х150 ГОСТ 103-76* / ВСт3пс6 ГОСТ 380-71* ℓ= 190	1	2,34 кг
БЧ		4	тп 503-3-20.87- КЖИ-СТ1	Полоса Б10х240 ГОСТ 82-70* / ВСт3пс6 ГОСТ 380-71* ℓ=300	1	5,65 кг
БЧ		5	тп 503-3-20.87- КЖИ-СТ1	Полоса Б20х50 ГОСТ 103-76* / ВСт3пс6 ГОСТ 380-71* ℓ=240	2	1,90 кг

ГИП	Молчанов	
Н. контр.	Сахновская	
Рук. гр. 2	Куперман	
Гл. констр	Рубан	
Гл. спец.	Воинов	
Рук. гр.	Лавренко	
Ст. инж.	Китнякова	

ТП 503-3-20.87- КЖИ-СТ1

Стойка СТ1

Стадия	Масса	Масштаб
РП	114,18	1:25
Лист	Листов 1	

Минавтотранс РСФСР
ГИПРОАВТОТРАНС
Ростовский филиал

Инв. № подл. | Подпись и дата | Взам. инв. №

Копировал

Формат А3

Альбом IV

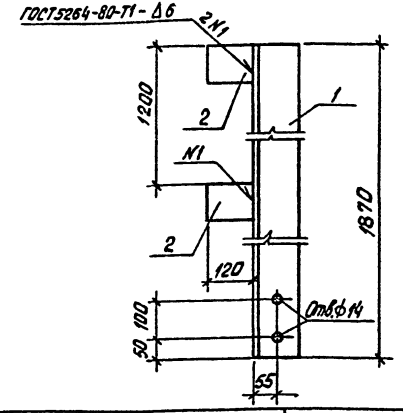

Формат	Зона	Поз.	Обозначение	Наименование	Кол.	Примечание
				Детали		
Б4		1	ТП503-3-20.87-КЖИ-НФ2-а	уголок $\frac{Б125\times125\times14\ ГОСТ8509-86}{ВСт3пс6\ ГОСТ380-71^{*}}$ ℓ=1870	1	49.0 кг
Б4		2	ТП503-3-20.87-КЖИ-НФ2-а	полоса $\frac{Б10\times100\ ГОСТ19903-74^{*}}{ВСт3пс6\ ГОСТ380-71^{*}}$ ℓ=120	2	0.9 кг

Для t=-40°С принимать сталь марки ВСтТпс по ГОСТ 14637-79

Взам. инв. №

Подп. и дата

Инв. № подл.

ГИП	Молчанов		
Н.контр.	Сахновская		
Рук.бр.2	Куперман		
Гл.спец.	Рубан		
Рук.гр.	Ворнов		
Ст.инж.	Лавренко		
	Морова		

ТП 503-3-20.87-КЖИ-НФ2-а

Насадка фахверка НФ2-а

Стадия	Масса	Масштаб
РП	50,8	б/м
Лист	Листов 1	

Минавтотранс РСФСР ГИПРОДОРТРАНС ростовский филиал

Альбом IV

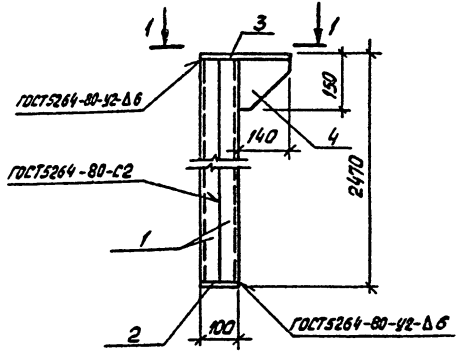

Формат	Зона	Поз.	Обозначение	Наименование	Кол.	Примечание
				Детали		
Б4		1	ТП503-3-20.87-КЖИ-Т8-а	швеллер $\frac{200\times50\times4\ ГОСТ8278-83}{ВСт3кп2\ ГОСТ380-71^{*}}$ ℓ=2450	2	22,0 кг
Б4		2	ТП503-3-20.87-КЖИ-Т8-а	полоса $\frac{Б8\times100\ ГОСТ19903-74^{*}}{ВСт3кп2\ ГОСТ380-71^{*}}$ ℓ=200	1	1,3 кг
Б4		3	ТП503-3-20.87-КЖИ-Т8-а	полоса $\frac{Б10\times200\ ГОСТ19903-74^{*}}{ВСт3кп2\ ГОСТ380-71^{*}}$ ℓ=240	1	3,8 кг
Б4		4	ТП503-3-20.87-КЖИ-Т8-а	полоса $\frac{Б8\times140\ ГОСТ19903-74^{*}}{ВСт3кп2\ ГОСТ380-71^{*}}$ ℓ=140	1	1,2 кг

Взам. инв. №

Подп. и дата

Инв. № подл.

ГИП	Молчанов		
Н.контр.	Сахновская		
Рук.бр.2	Куперман		
Гл.констр.	Рубан		
Гл.спец.	Ворнов		
Рук.гр.	Лавренко		
Ст.инж.	Морова		

ТП 503-3-20.87-КЖИ-Т8-а

Стальной элемент Т8-а

Стадия	Масса	Масштаб
РП	50,3	б/м
Лист	Листов 1	

Минавтотранс РСФСР ГИПРОДОРТРАНС ростовский филиал

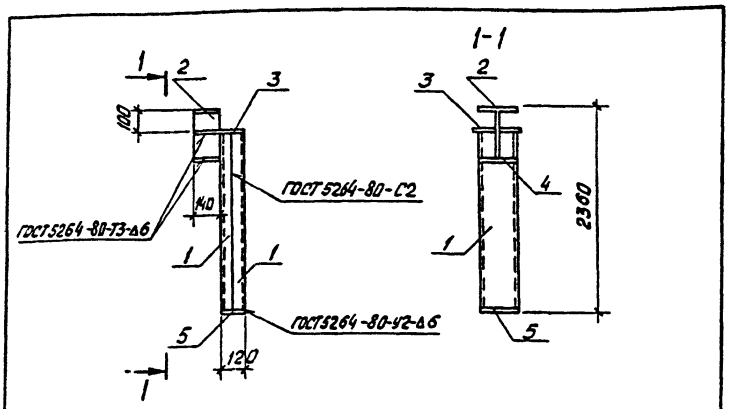

Формат	Зона	Поз.	Обозначение	Наименование	Кол.	Примечание
				Детали		
Б4		1	ТП 503-3-20.87-КЖИ-Т12-а	Швеллер $\frac{200\times60\times5\ ГОСТ8278-83}{ВСт3кп2\ ГОСТ380-71^*}\ \ell=2240$	2	26,66 кг
Б4		2	ТП 503-3-20.87-КЖИ-Т12-а	Тавр $\frac{25БТ1ТУ\ 14-2-24-72}{ВСт3кп2\ ГОСТ380-71^*}\ \ell=140$	1	5,00 кг
Б4		3	ТП 503-3-20.87-КЖИ-Т12-а	Полоса $\frac{Б10\times250\ ГОСТ19903-74^*}{ВСт3кп2\ ГОСТ380-71^*}\ \ell=250$	1	4,91 кг
Б4		4	ТП 503-3-20.87-КЖИ-Т12-а	Полоса $\frac{Б8\times140\ ГОСТ19903-74^*}{ВСт3кп2\ ГОСТ380-71^*}\ \ell=200$	1	1,76 кг
Б4		5	ТП 503-3-20.87-КЖИ-Т12-а	Полоса $\frac{Б8\times120\ ГОСТ19903-74^*}{ВСт3кп2\ ГОСТ380-71^*}\ \ell=200$	1	1,51 кг

Инв. № подл. | Подпись и дата | Взам. инв. №

ТП 503-3-20.87-КЖИ-Т12-а			
ГИП	Молчанов		
Н.контр.	Сахновская		
Рук.гр.2	Куперман		
Гл.конст.	Рубан		
Гл.спец.	Ефимов		
Рук.гр.	Лаврентко		
Ст.инж.	Кутнякова		
Стальной элемент Т12-а	Стадия: РП	Масса: 66,50	Масштаб: б/м
	Лист	Листов 1	
	Минавтотранс РСФСР ГИПРОАВТОТРАНС Ростовский филиал		

Копировал Вахнина Формат А4

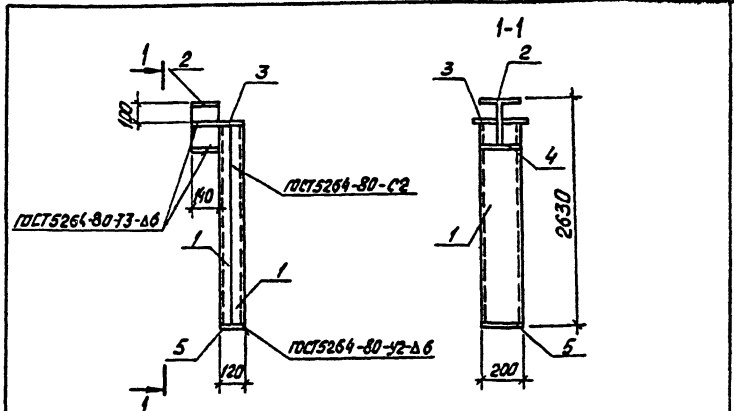

Формат	Зона	Поз.	Обозначение	Наименование	Кол.	Примечание
				Детали		
Б4		1	ТП 503-3-20.87-КЖИ-Т12-б	Швеллер $\frac{200\times80\times5\ ГОСТ8278-83}{ВСт3кп2\ ГОСТ380-71^*}\ \ell=250$	2	30,00 кг
Б4		2	ТП 503-3-20.87-КЖИ-Т12-б	Тавр $\frac{25БТ1ТУ\ 14-2-24-72}{ВСт3кп2\ ГОСТ380-71^*}\ \ell=140$	1	5,00 кг
Б4		3	ТП 503-3-20.87-КЖИ-Т12-б	Полоса $\frac{Б10\times250\ ГОСТ19903-74^*}{ВСт3кп2\ ГОСТ380-71^*}\ \ell=250$	1	4,91 кг
Б4		4	ТП 503-3-20.87-КЖИ-Т12-б	Полоса $\frac{Б8\times140\ ГОСТ19903-74^*}{ВСт3кп2\ ГОСТ380-71^*}\ \ell=200$	1	1,76 кг
Б4		5	ТП 503-3-20.87-КЖИ-Т12-б	Полоса $\frac{Б8\times120\ ГОСТ19903-74^*}{ВСт3кп2\ ГОСТ380-71^*}\ \ell=200$	1	1,51 кг

Инв. № подл. | Подпись и дата | Взам. инв. №

ТП 503-3-20.87-КЖИ-Т1-б			
ГИП	Молчанов		
Н.контр.	Сахновская		
Рук.гр.2	Куперман		
Гл.конст.	Рубан		
Гл.спец.	Ефимов		
Рук.гр.	Лаврентко		
Ст.инж.	Кутнякова		
Стальной элемент Т12-б	Стадия: РП	Масса: 73,18	Масштаб: б/м
	Лист	Листов 1	
	Минавтотранс РСФСР ГИПРОАВТОТРАНС Ростовский филиал		

Копировал Вахнина Формат А4

АЛЬБОМ IV

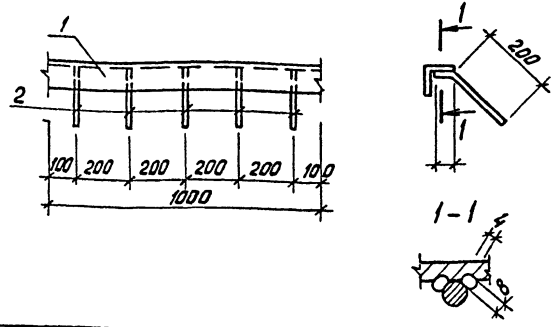

Формат	Зона	Поз.	Обозначение	Наименование	Кол.	Примечание
				Детали		
				уголок $\frac{Б\text{-}50\times5\ ГОСТ\ 8509\text{-}86}{ВСТ3\ кп2\ ГОСТ\ 380\text{-}71^*}$		
БЧ		1	ТП 503-3-20.87- КЖИ-Мн1	ℓ=1000	1	3,77 кг
БЧ		2	ТП 503-3-20.87- КЖИ-Мн1	Ф10А III ГОСТ 5781-82* ℓ=250	5	0,16 кг

Взам. инв. №

ГИП	Молчанов		
Н.контр.	Сахновская		
Рук. бр.2	Киперман		
Гл. контр.	Рубан		
Гл. спец.	Воинов		
Рук. гр.	Лавренко		
Инж.	Кривчук		

ТП 503-3-20.87- КЖИ-Мн1

Изделие закладное Мн1

Стадия	Масса	Масштаб
РП	4,6	б/м
Лист	Листов 1	

Минавтотранс РСФСР
ГИПРОАВТОТРАНС
Ростовский филиал

АЛЬБОМ IV

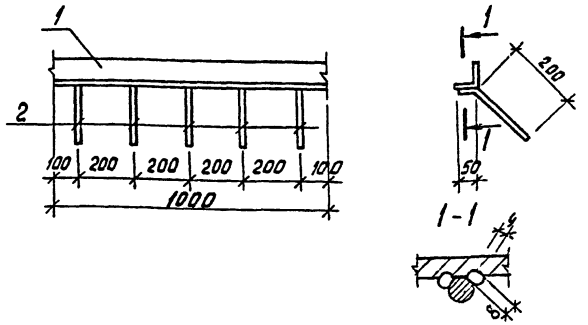

Формат	Зона	Поз.	Обозначение	Наименование	Кол.	Примечание
				Детали		
				уголок $\frac{Б\text{-}63\times5\ ГОСТ\ 8509\text{-}86}{ВСТ3\ кп2\ ГОСТ\ 380\text{-}71^*}$		
БЧ		1	ТП 503-3-20.87- КЖИ-Мн2	ℓ=1000	1	4,81 кг
БЧ		2	ТП 503-3-20.87- КЖИ-Мн2	Ф10А III ГОСТ 5781-82* ℓ=250	5	0,16 кг

Взам. инв. №

ГИП	Молчанов		
Н.контр.	Сахновская		
Рук. бр.2	Киперман		
Гл. контр.	Рубан		
Гл. спец.	Воинов		
Рук. гр.	Лавренко		
Инж.	Кривчук		

ТП 503-3-20.87- КЖИ-Мн2

Изделие закладное Мн2

Стадия	Масса	Масштаб
РП	5,6	б/м
Лист	Листов 1	

Минавтотранс РСФСР
ГИПРОАВТОТРАНС
Ростовский филиал

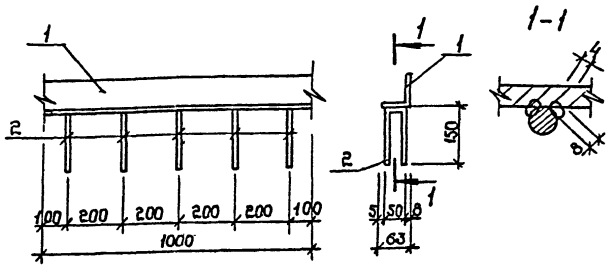

Формат	Зона	Поз.	Обозначение	Наименование	Кол.	Примечание
				Детали		
				Уголок 5-100×63×8 ГОСТ 8510-86 Ст3кп2 ГОСТ 380-71*		
БЧ		1	ТП 503-3-20.87 - КЖИ-Мн3	ℓ= 1000	1	9,87 кг
БЧ		2	ТП 503-3-20.87 - КЖИ-Мн3	ф10А-III ГОСТ 5781-82* ℓ=350	5	0,22 кг

Инв.№ подл. | Подп. и дата | Взам. инв.№

ГИП	Молчанов		
Н.контр.	Сахновская		
Рук.бр.2	Куперман		
Гл.констр	Рубан		
Гл.спец	Воинов		
Рук.гр.	Лавренко		
Инж.	Кривчук		

ТП 503-3-20.87- КЖИ-Мн3

Изделие закладное Мн3

Стадия	Масса	Масштаб
РП	10,97	М 1:10
Лист	Листов 1	

Минавтотранс РСФСР ГИПРОАВТОТРАНС Ростовский филиал

Копировал:

Формат А4

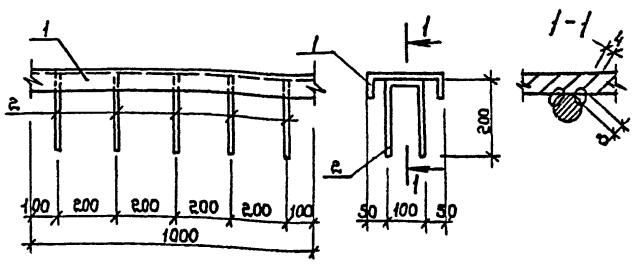

Формат	Зона	Поз.	Обозначение	Наименование	Кол.	Примечание
				Детали		
				Швеллер 20 ГОСТ 8240-72* Ст3кп2 ГОСТ 380-71*		
БЧ		1	ТП 503-3-20.87 - КЖИ-Мн4	ℓ= 1000	1	18,4 кг
БЧ		2	ТП 503-3-20.87 - КЖИ-Мн4	ф10А-III ГОСТ 5781-82* ℓ=500	8	0,31 кг

Инв.№ подл. | Подп. и дата | Взам. инв.№

ГИП	Молчанов		
Н.контр.	Сахновская		
Рук.бр.2	Куперман		
Гл.констр	Рубан		
Гл.спец	Воинов		
Рук.гр.	Лавренко		
Инж.	Кривчук		

ТП 503-3-20.87 - КЖИ-Мн4

Изделие закладное Мн4

Стадия	Масса	Масштаб
РП	19.95	б/м
Лист	Листов 1	

Минавтотранс РСФСР ГИПРОАВТОТРАНС Ростовский филиал

Копировал:

Формат А4

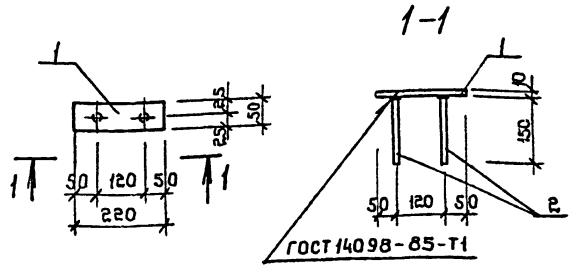

Формат	Зона	Поз.	Обозначение	Наименование	Кол.	Примечание
				Детали		
БЧ		1	ТП 503-3-20.87- КЖИ-Мн5	Полоса $\frac{5-10\times50\ ГОСТ\ 82-70^{*}}{Вст3кп2\ ГОСТ\ 380-71^{*}}$ ℓ=220	1	0,86 кг
БЧ		2	ТП 503-3-20.87- КЖИ-Мн5	ф8AIII ГОСТ 5781-82* ℓ=150	2	0,06 кг

ТП 503-3-20.87- КЖИ-Мн5			
Изделие закладное Мн 5	Стадия	Масса	Масштаб
	РП	1,1	1:10
	Лист	Листов 1	
	Минавтотранс РСФСР ГИПРОАВТОТРАНС Ростовский филиал		

ГИП	Молчанов	
Н. контр	Сахновская	
Рук. бр. 2	Куперман	
Гл. констр	Рубан	
Гл. спец.	Воинов	
Рук. гр.	Лавренко	
Инж.	Кривчук	

Инв. № подл. | Подп. и дата | Взам. инв. №

Альбом IV

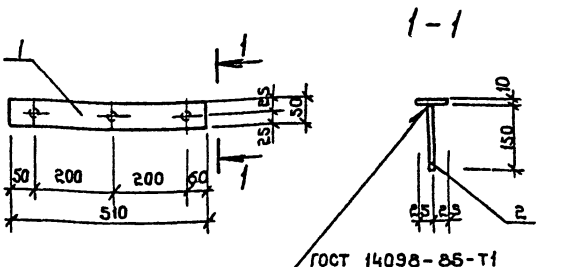

Формат	Зона	Поз.	Обозначение	Наименование	Кол	Примечание
				Детали		
БЧ		1	ТП 503-3-20.87- КЖИ-Мн6	Полоса $\frac{5-10\times50\ ГОСТ\ 82-70^{*}}{Вст3кп2\ ГОСТ\ 380-71^{*}}$ ℓ=510	1	2,0 кг
БЧ		2	ТП 503-3-20.87- КЖИ-Мн6	ф8AIII ГОСТ 5781-82* ℓ=150	3	0,06 кг

ТП 503-3-20.87- КЖИ-Мн6			
Изделие закладное Мн6	Стадия	Масса	Масштаб
	РП	2,24	1:10
	Лист	Листов 1	
	Минавтотранс РСФСР ГИПРОАВТОТРАНС Ростовский филиал		

ГИП	Молчанов	
Н. контр.	Сахновская	
Рук. бр. 2	Куперман	
Гл. констр	Рубан	
Гл. спец.	Воинов	
Рук. гр.	Лавренко	
Инж.	Кривчук	

Инв. № подл. | Подп. и дата | Взам. инв. №

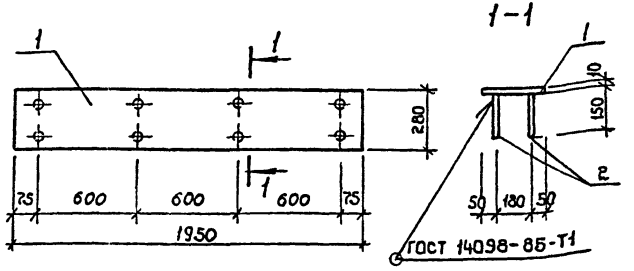

Формат	Зона	Поз.	Обозначение	Наименование	Кол.	Примечание
				Детали		
БЧ		1	ТП 503-3-20.87-КЖИ-Мн7	Полоса $\frac{\text{Б-10}\times280\ \text{ГОСТ 82-70}^{*}}{\text{ВСт3кп2 ГОСТ 380-71}^{**}}$ ℓ=1950	1	42,9 кг
БЧ		2	ТП 503-3-20.87-КЖИ-Мн7	ФВАIII ГОСТ 5781-82* ℓ=150	8	0,06 кг

ГИП	Молчанов		
Н.контр.	Сахновская		
Рук.бр.2	Куперман		
Гл.констр	Рубан		
Гл.спец.	Воинов		
Рук.гр.	Лавренко		
Инж.	Кривчук		

ТП 503-3-20.87-КЖИ-Мн7

Изделие закладное Мн7

Стадия	Масса	Масштаб
РП	43,14	1:20
Лист	Листов 1	

Минавтотранс РСФСР ГИПРОАВТОТРАНС Ростовский филиал

Копировал: Format А4

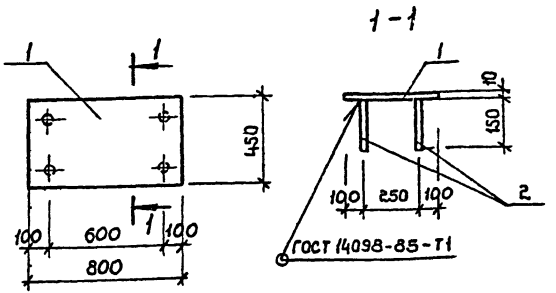

Формат	Зона	Поз.	Обозначение	Наименование	Кол.	Примечание
				Детали		
БЧ		1	ТП 503-3-20.87-КЖИ-Мн8	Полоса $\frac{\text{Б-10}\times450\ \text{ГОСТ 82-70}^{*}}{\text{ВСт3кп2 ГОСТ 380-71}^{**}}$ ℓ=800	1	28,3 кг
БЧ		2	ТП 503-3-20.87-КЖИ-Мн8	ФВАIII ГОСТ 5781-82* ℓ=150	4	0,06 кг

ГИП	Молчанов		
Н.контр.	Сахновская		
Рук.бр.2	Куперман		
Гл.констр	Рубан		
Гл.спец.	Воинов		
Рук.гр.	Лавренко		
Инж.	Кривчук		

ТП 503-3-20.87-КЖИ-Мн8

Изделие закладное Мн8

Стадия	Масса	Масштаб
РП	28,3	1:20
Лист	Листов 1	

Минавтотранс РСФСР ГИПРОАВТОТРАНС Ростовский филиал

Копировал: Format А4

Инв.№подл. | Подп. и дата | Взам.инв.№

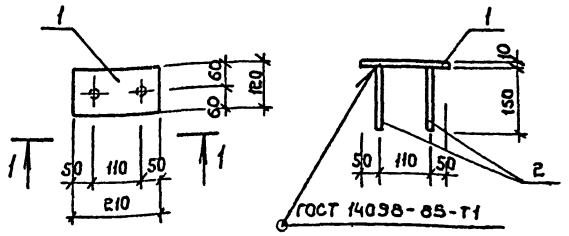

Формат	Зона	Поз.	Обозначение	Наименование	Кол.	Примечание
				Детали		
БЧ		1	ТП 503-3-20.87-КЖИ-Мн9	Полоса $\frac{б\text{-}10\times120\ ГОСТ\ 82\text{-}70^{*}\ \ell\text{-}210}{Ст3кп2\ ГОСТ\ 380\text{-}71^{*}}$	1	1,98 кг
БЧ		2	ТП503-3-20.87-КЖИ-Мн9	ф8А III ГОСТ5781-82* ℓ=150	2	0,06 кг

ГИП	Молчанов		
Н.контр.	Сахновская		
Рук.бр.2	Куперман		
Гл.констр	Рубан		
Гл.спец.	Воинов		
Рук.гр.	Лавренко		
Инж.	Кривчук		

ТП 503-3-20.87-КЖИ-Мн9

Изделие закладное Мн9

Стадия	Масса	Масштаб
РП	2,2	1:10
Лист	Листов 1	

Минавтотранс РСФСР ГИПРОАВТОТРАНС Ростовский филиал

Инв.№ подл. | Подп. и дата | Взам. инв.№

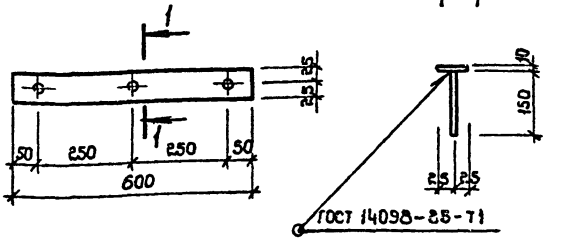

Формат	Зона	Поз.	Обозначение	Наименование	Кол.	Примечание
				Детали		
БЧ		1	ТП 503-3-20.87-КЖИ-Мн10	Полоса $\frac{б\text{-}10\times50\ ГОСТ\ 82\text{-}70^{*}\ \ell\text{-}600}{Ст3кп2\ ГОСТ\ 380\text{-}71^{*}}$	1	2,36 кг
БЧ		2	ТП 503-3-20.87-КЖИ-Мн10	ф8А III ГОСТ5781-82* ℓ=150	3	0,06 кг

ГИП	Молчанов		
Н.контр.	Сахновская		
Рук.бр.2	Куперман		
Гл.констр	Рубан		
Гл.спец.	Воинов		
Рук.гр.	Лавренко		
Инж.	Кривчук		

ТП 503-3-20.87-КЖИ-Мн10

Изделие закладное Мн10

Стадия	Масса	Масштаб
РП	2,6	1:10
Лист	Листов 1	

Минавтотранс РСФСР ГИПРОАВТОТРАНС Ростовский филиал

Инв.№ подл. | Подп. и дата | Взам. инв.№

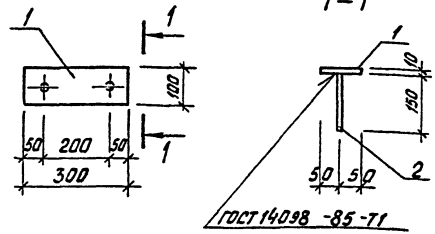

Формат	Зона	Поз.	Обозначение	Наименование	Кол.	Примечание
				Детали		
Б4		1	ТП 503-3-20.87- КЖИ -МН11	полоса $\frac{Б\text{-}10\times100\ ГОСТ\ 82\text{-}70^{*}}{ВСт3кп2\ ГОСТ\ 380\text{-}71^{*}}$ ℓ=300	1	2,36 кг
Б4		2	ТП 503-3-20.87- КЖИ -МН11	⌀8А III ГОСТ 5781-82* ℓ=150	2	0,06 кг

ТП 503-3-20.87 - КЖИ - МН11			
Изделие закладное МН11	Стадия	Масса	Масштаб
	РП	2,6	1:10
	Лист	Листов 1	
	Минавтотранс РСФСР ГИПРОАВТОТРАНС Ростовский филиал		

ГИП	Молчанов	
Н.контр.	Сахновская	
Рук.гр.2	Кипоренан	
Гл.констр.	Рубан	
Гл.спец.	Вдинов	
Рук.гр.	Лабренко	
Инж.	Кривчук	

Инв.№ подл. | Подп. и дата | Взам. инв.№

Копировал Вахнина Формат А4

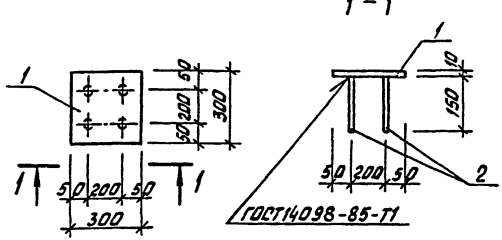

Формат	Зона	Поз.	Обозначение	Наименование	Кол.	Примечание
				Детали		
Б4		1	ТП 503-3-20.87- КЖИ -МН12	полоса $\frac{Б\text{-}10\times300\ ГОСТ\ 82\text{-}70^{*}}{ВСт3кп2\ ГОСТ\ 380\text{-}71^{*}}$ ℓ=300	1	7,08 кг
Б4		2	ТП 503-3-20.87- КЖИ -МН12	⌀8А III ГОСТ 5781-82* ℓ=150	4	0,06 кг

ТП 503-3-20.87 - КЖИ - МН12			
Изделие закладное МН12	Стадия	Масса	Масштаб
	РП	7,32	1:15
	Лист	Листов 1	
	Минавтотранс РСФСР ГИПРОАВТОТРАНС Ростовский филиал		

ГИП	Молчанов	
Н.контр	Сахновская	
Рук.гр.2	Кипоренан	
Гл.констр.	Рубан	
Гл.спец.	Вдинов	
Рук.гр.	Лабренко	
Инж.	Кривчук	

Инв.№ подл. | Подп. и дата | Взам. инв.№

Копировал Вахнина Формат А4

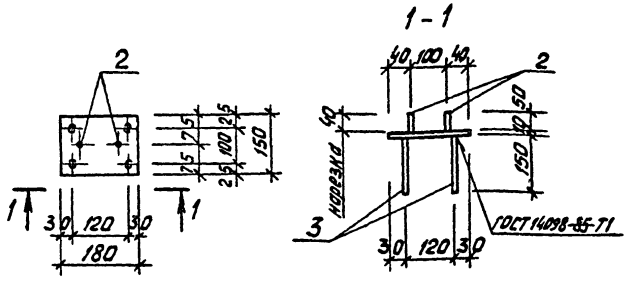

Формат	Зона	Поз.	Обозначение	Наименование	Кол.	Примечание
				Детали		
Б4		1	ТП 503-3-20.87- КЖИ -Мн13	полоса $\frac{Б-10\times150\ ГОСТ\ 82-70^{*}}{ВСт3кп2\ ГОСТ\ 380-71^{*}}$ $\ell=180$	1	2,12 кг
				ф16 А I ГОСТ 5781 -82*	2	0,08 кг
Б4		2	ТП 503-3-20.87- КЖИ -Мн13	$\ell=50$	2	0,08 кг
Б4		3	ТП 503-3-20.87- КЖИ -Мн13	ф8 А III ГОСТ 5781 -82* $\ell=150$	4	0,06 кг

			ТП 503-3-20.87- КЖИ-Мн13			
ГИП	Молчанов		Изделие закладное Мн13	Стадия	Масса	Масштаб
Н. контр.	Сазановская			РП	2,44	1:10
Рук. гр. 2	Куперман			Лист	Листов 1	
Гл. констр.	Рубин			Минавтотранс РСФСР ГИПРОАВТОТРАНС Ростовский филиал		
Гл. спец.	Соинов					
Рук. гр.	Лаврёнко					
Инж.	Кривчук					

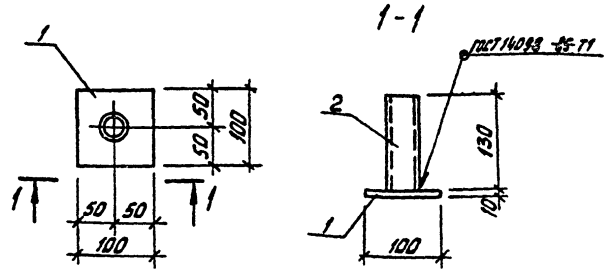

Формат	Зона	Поз.	Обозначение	Наименование	Кол.	Примечание
				Детали		
Б4		1	ТП 503-3-20.87- КЖИ -Мн14	полоса $\frac{Б-10\times100\ ГОСТ\ 82-70^{*}}{ВСт3кп2\ ГОСТ\ 380-71^{*}}$ $\ell=100$	1	0,79 кг
Б4		2	ТП 503-3-20.87 КЖИ-Мн14	труба $\frac{40\times3\ ГОСТ\ 10704-76^{*}}{ВСт3кп2\ ГОСТ\ 380-71^{*}}$ $\ell=130$	1	0,36 кг

			ТП 503-3-20.87- КЖИ-Мн14			
ГИП	Молчанов		Изделие закладное Мн14	Стадия	Масса	Масштаб
Н. контр.	Сазановская			РП	1,15	1:5
Рук. гр. 2	Куперман			Лист	Листов 1	
Гл. констр.	Рубин			Минавтотранс РСФСР ГИПРОАВТОТРАНС Ростовский филиал		
Гл. спец.	Воинов					
Рук. гр.	Лаврёнко					
Инж.	Кривчук					

Инв. № подл. | Подп. и дата | Взам. инв. №

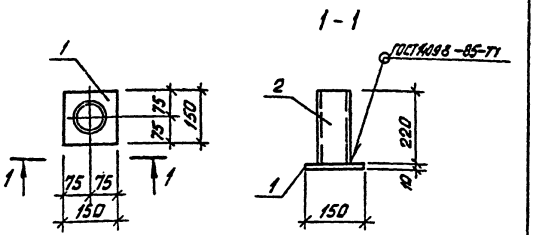

Формат	Зона	Поз.	Обозначение	Наименование	Кол.	Примечание
				Детали		
БЧ		1	ТП 503-3-20.87 – КЖИ –Мн15	полоса $\frac{6-10\times150\ ГОСТ\ 82-70^{*}}{ВСт3кп2\ ГОСТ\ 380-71^{*}}$ ℓ=150	1	1,77 кг
БЧ		2	ТП 503-3-20.87 – КЖИ –Мн15	труба $\frac{95\times4\ ГОСТ\ 10704-76^{*}}{ВСт3кп2\ ГОСТ\ 380-71^{*}}$ ℓ=220	1	1,98 кг

Инв.№ подл. | Подпись и дата | Взам. инв.№

ГИП	Молчанов		
Н.контр.	Сахновская		
Рук.бр.2	Хитерман		
Гл.констр.	Рубан		
Гл.спец.	Воинов		
Рук.гр.	Лаврёнко		
Инж.	Кривчук		

ТП 503-3-20.87 – КЖИ-Мн15

Изделие закладное Мн15

Стадия	Масса	Масштаб
РП	3,75	1:10
Лист	Листов 1	

Минавтотранс РСФСР ГИПРОАВТОТРАНС Ростовский филиал

Копировал Бахина Формат А4

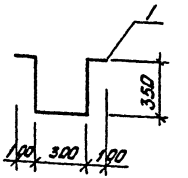

Формат	Зона	Поз.	Обозначение	Наименование	Кол.	Примечание
				Детали		
				ф 16 А I ГОСТ 5781-82*		
БЧ		1	ТП 503-3-20.87 – КЖИ – Мн16	ℓ=1200	1	1,87 кг

Инв.№ подл. | Подпись и дата | Взам. инв.№

ГИП	Молчанов		
Н.контр.	Сахновская		
Рук.бр.2	Хитерман		
Гл.констр.	Рубан		
Гл.спец.	Воинов		
Рук.гр.	Лаврёнко		
Инж.	Кривчук		

ТП 503-3-20.87 – КЖИ-Мн16

Изделие закладное Мн16

Стадия	Масса	Масштаб
РП	1,87	1:20
Лист	Листов 1	

Минавтотранс РСФСР ГИПРОАВТОТРАНС Ростовский филиал

Копировал Бахина Формат А4

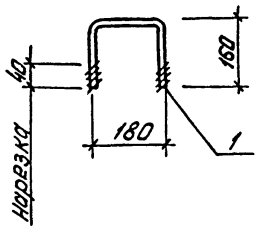

Формат	Зона	Поз.	Обозначение	Наименование	Кол.	Примечание
				Детали		
				ф16АI ГОСТ 5781-82*		
Б4		1	ТП 503-3-20.87-КЖИ-МН17	ℓ=500	1	0,78 кг

ТП 503-3-20.87 – КЖИ-МН17

ГИП	Молчанов	
Н.контр.	Сохновская	
Рук.гр.2	Куперман	
Гл.конст.	Рыбан	
Гл.спец.	Воинов	
Рук.гр.	Лаврёнко	
Инж.	Кравчук	

Изделие закладное МН17

Стадия	Масса	Масштаб
РП	0,78	1:10
Лист	Листов 1	

Минавтотранс РСФСР ГИПРОАВТОТРАНС Ростовский филиал

Инв.№ подл. | Подпись и дата | Взам.инв.№

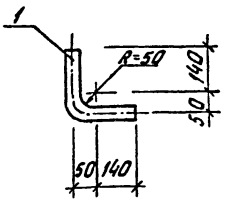

Формат	Зона	Поз.	Обозначение	Наименование	Кол.	Примечание
				Детали		
Б4		1	ТП 503-3-20.87-КЖИ-МН18	труба 25×2 ГОСТ 10704-76* / Вст3кп2 ГОСТ 380-71* ℓ=360	1	0,41 кг

ТП 503-3-20.87 – КЖИ-МН18

ГИП	Молчанов	
Н.контр.	Сохновская	
Рук.гр.2	Куперман	
Гл.конст.	Рыбан	
Гл.спец.	Воинов	
Рук.гр.	Лаврёнко	
Инж.	Кравчук	

Изделие закладное МН18

Стадия	Масса	Масштаб
РП	0,41	1:10
Лист	Листов 1	

Минавтотранс РСФСР ГИПРОАВТОТРАНС Ростовский филиал

Инв.№ подл. | Подпись и дата | Взам.инв.№

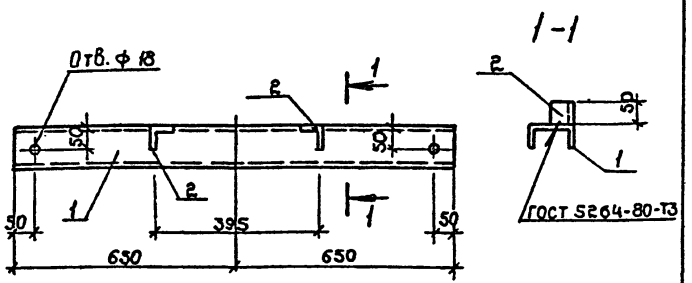

Формат	Зона	Поз.	Обозначение	Наименование	Кол.	Примечание
				Детали		
БЧ		1	ТП 503-3-20.87- КЖИ-Мн19	Швеллер 10 ГОСТ 8240-72* / Ст3кп2 ГОСТ 380-71* ℓ=1300	1	11,2 кг
БЧ		2	ТП 503-3-20.87- КЖИ-Мн19	Уголок 5-50×5 ГОСТ 8509-86 / Ст3кп2 ГОСТ 380-71* ℓ=50	2	0,19 кг

ГИП	Молчанов	ТП 503-3-20.87- КЖИ-Мн19	
Н.констр.	Сахновская	Изделие закладное Мн19	Стадия: РП; Масса: 1158; Масштаб: 1:10
Рук.бр.2	Куперман		Лист; Листов 1
Гл.констр.	Рубан		Минавтотранс РСФСР ГИПРОАВТОТРАНС Ростовский филиал
Гл.спец.	Воинов		
Рук.гр.	Лавренко		
Инж.	Кривчук		

Инв.№ подл. | Подп. и дата | Взам. инв.№

Копировал

Формат А4

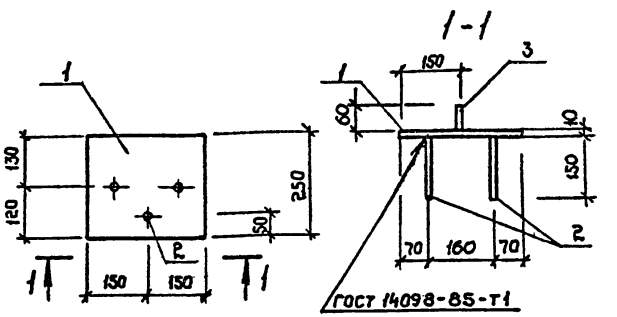

Формат	Зона	Поз.	Обозначение	Наименование	Кол.	Примечание
				Детали		
БЧ		1	ТП 503-3-20.87- КЖИ-Мн20	Полоса 6-10×250 ГОСТ 82-70* / Ст3кп2 ГОСТ 380-71* ℓ=300	1	5,89 кг
БЧ		2	ТП 503-3-20.87- КЖИ-Мн20	ф8А III ГОСТ 5781-82* ℓ=150	2	0,06 кг
БЧ		3	ТП 503-3-20.87- КЖИ-Мн20	ф16А I ГОСТ 5781-82* ℓ=60	1	0,09 кг

ГИП	Молчанов	ТП 503-3-20.87- КЖИ-Мн20	
Н.констр.	Сахновская	Изделие закладное Мн20	Стадия: РП; Масса: 6,1; Масштаб: 1:10
Рук.бр.2	Кулерман		Лист; Листов 1
Гл.констр	Бубан		Минавтотранс РСФСР ГИПРОАВТОТРАНС Ростовский филиал
Гл.спец.	Воинов		
Рук.гр.	Лавренко		
Инж.	Кривчук		

Инв.№ подл. | Подп. и дата | Взам. инв.№

Копировал

Формат А4

Формат	Зона	Поз.	Обозначение	Наименование	Кол.	Примечание
				МН21		
				Детали		
БУ		1	ТП 503-3-20.87-КЖИ-МН21	Уголок Б-100×63×7 ГОСТ 8509-86 / Ст3кп2 ГОСТ 380-71* L=400	1	2,87кг
				МН22		
				Детали		
БУ		2	ТП 503-3-20.87-КЖИ-МН22	Полоса Б-6×65 ГОСТ 103-76* / Ст3кп2 ГОСТ 380-71* L=1000	1	3,06кг
				МН23		
				Детали		
БУ		3	ТП 503-3-20.87-КЖИ-МН23	Швеллер 12П ГОСТ 8240-72* / Ст3кп2 ГОСТ 380-71* L=7160	1	10,4кг
				МН24		
				Детали		
БУ		4	ТП 503-3-20.87-КЖИ-МН24	Уголок Б-100×10 ГОСТ 8509-86 / Ст3кп2 ГОСТ 380-71* L=1320	1	22,65кг
				МН25		
				Детали		
БУ		5	ТП 503-3-20.87-КЖИ-МН25	Труба 32×4 ГОСТ 10704-76* / Ст3кп2 ГОСТ 380-71* L=150	1	4,75кг

Инв.№ подл. | Подп. и дата | Взам.инв.№

ГИП	Молчанов		
Н. контр.	Сохновская		
Рук. гр.2	Куперман		
Гл. констр.	Рубан		
Гл. спец.	Воинов		
Рук. гр.	Лоберенко		
Инж.	Коивчук		

ТП 503-3-20.87-КЖИ-МН21÷МН25

Изделия закладные МН21÷МН25

Стадия	Масса	Масштаб
РП	см. табл.	Б/м
Лист	Листов 1	

Минавтотранс РСФСР Гипроавтотранс Ростовский филиал

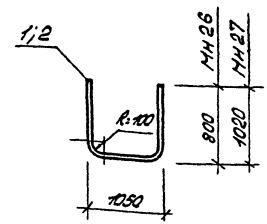

Формат	Зона	Поз.	Обозначение	Наименование	Кол.	Примечание
				МН26		
				Детали		
БУ		1	ТП 503-3-20.87-КЖИ-МН26	Труба 25×2 ГОСТ 10704-76* / Ст3кп2 ГОСТ 380-71* L=2570	1	2,9кг
				МН27		
				Детали		
БУ		2	ТП 503-3-20.87-КЖИ-МН27	Труба 16×2 ГОСТ 10704-76* / Ст3кп2 ГОСТ 380-71* L=3010	1	1,32кг

Инв.№ подл. | Подп. и дата | Взам.инв.№

ГИП	Молчанов		
Н. контр.	Сохновская		
Рук. гр.2	Куперман		
Гл. констр.	Рубан		
Гл. спец.	Воинов		
Рук. гр.	Лоберенко		
Инж.	Коивчук		

ТП 503-3-20.87-КЖИ-МН26, МН27

Изделия закладные МН26, МН27

Стадия	Масса	Масштаб
РП	2,90 1,32	Б/м
Лист	Листов 1	

Минавтотранс РСФСР Гипроавтотранс Ростовский филиал

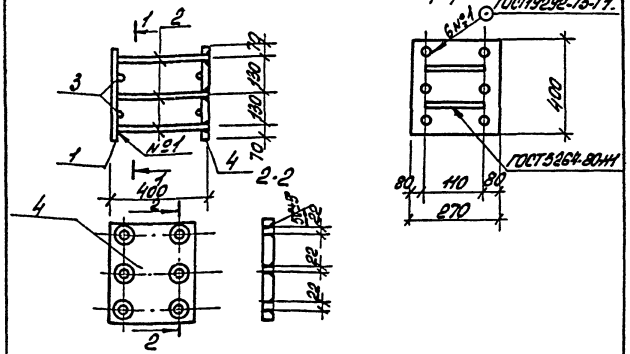

Формат	Зона	Поз.	Обозначение	Наименование	Кол.	Примечание
				Детали		
БЧ	1		ТП 503-3-20.87 - КЖИ-МН28	Полоса $\frac{Б16\times270\ ГОСТ\ 82\text{-}70^{*}}{ВСт3пс6\ ГОСТ\ 380\text{-}71^{**}}$ ℓ=400	1	13,56кг
БЧ	2		ТП 503-3-20.87 - КЖИ-МН28	ф18 AIII ГОСТ 5781-82* ℓ=385	6	0,77кг
БЧ	3		ТП 503-3-20.87 - КЖИ-МН28	ф18 AIII ГОСТ 5781-82* ℓ=140	4	0,17кг
БЧ	4		ТП 503-3-20.87 - КЖИ-МН28	Полоса $\frac{Б16\times270\ ГОСТ\ 82\text{-}70^{*}}{ВСт3пс6\ ГОСТ\ 380\text{-}71^{**}}$ ℓ=400	1	13,56кг

ТП 503-3-20.87 - КЖИ-МН28			
Изделие закладное МН28	Стадия	Масса	Масштаб
	РП	32,42	б/м
	Лист	Листов 1	
	Минавтотранс РСФСР Гипродортранс Ростовский филиал		

ГИП	Молчанов	
Н.контр.	Сачковская	
Рук.гр.	Купсанова	
Гл.констр.	Рубан	
Гл.спец.	Волнов	
Рук.гр.	Лавренко	
Ст.инж.	Кутнякова	

Инв.№подл. | Подп. и дата | Взам.инв.№ | Инв.№дубл. | Подп. и дата

Копировал: Ал

Формат А4

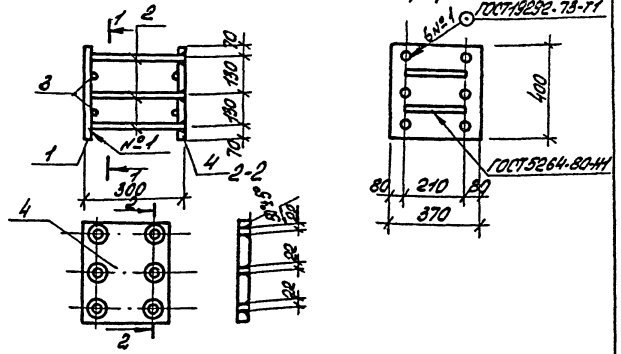

Формат	Зона	Поз.	Обозначение	Наименование	Кол.	Примечание
				Детали		
БЧ	1		ТП 503-3-20.87 - КЖИ-МН29	Полоса $\frac{Б16\times370\ ГОСТ\ 82\text{-}70^{*}}{ВСт3пс6\ ГОСТ\ 380\text{-}71^{**}}$ ℓ=400	1	19,60кг
БЧ	2		ТП 503-3-20.87 - КЖИ-МН29	ф18 AIII ГОСТ 5781-82* ℓ=385	6	0,57кг
БЧ	3		ТП 503-3-20.87 - КЖИ-МН29	ф16 AIII ГОСТ 5781-82* ℓ=210	4	0,35кг
БЧ	4		ТП 503-3-20.87 - КЖИ-МН29	Полоса $\frac{Б16\times370\ ГОСТ\ 82\text{-}70^{*}}{ВСт3пс6\ ГОСТ\ 380\text{-}71^{**}}$ ℓ=400	1	19,60кг

ТП 503-3-20.87 - КЖИ-МН29			
Изделие закладное МН29	Стадия	Масса	Масштаб
	РП	44,02	б/м
	Лист	Листов 1	
	Минавтотранс РСФСР Гипродортранс Ростовский филиал		

ГИП	Молчанов	
Н.контр.	Сачковская	
Рук.гр.	Купсанова	
Гл.констр.	Рубан	
Гл.спец.	Волнов	
Рук.гр.	Лавренко	
Ст.инж.	Кутнякова	

Инв.№подл. | Подп. и дата | Взам.инв.№ | Инв.№дубл. | Подп. и дата

Копировал: Ал

Формат А4

Альбом IV

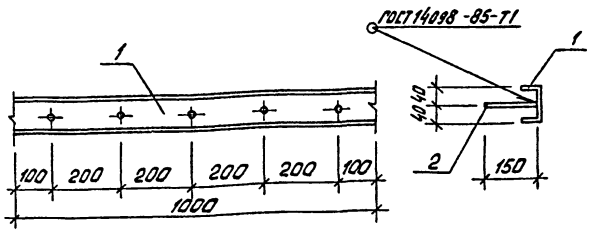

Формат	Зона	Поз.	Обозначение	Наименование	Кол.	Примечание
				Детали		
БЧ		1	ТП 503-3-20.87-КЖИ-МН30	Швеллер 8 ГОСТ 8240-72* / Ст3кп2 ГОСТ 380-71* ℓ=1000	1	7,05 кг
БЧ		2	ТП 503-3-20.87-КЖИ-МН30	ф8А III ГОСТ 5781-82* ℓ=150	5	0,06 кг

ГИП	Молчанов		
Н.контр.	Сахновская		
Рук.бр.2	Купертан		
Гл.конст.	Рубан		
Гл.спец.	Воинов		
Рук.гр.	Лавренко		
Инж.	Кривчук		

ТП 503-3-20.87 - КЖИ-МН30

Изделие закладное МН30

Стадия	Масса	Масштаб
РП	7,35	1:10
Лист	Листов 1	

Минавтотранс РСФСР ГИПРОАВТОТРАНС Ростовский филиал

Альбом IV

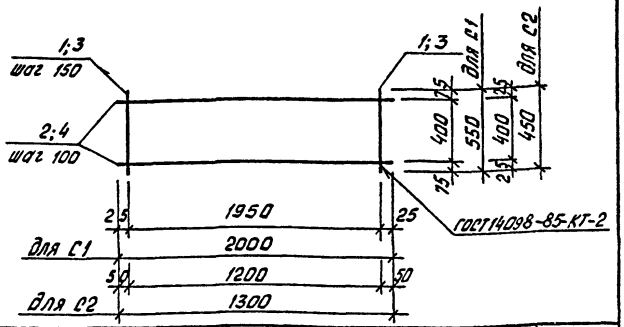

Формат	Зона	Поз.	Обозначение	Наименование	Кол.	Примечание
				С1		
				Детали		
				ф12А III ГОСТ 5781-82*		
БЧ		1	ТП 503-3-20.87-КЖИ С1, С2	ℓ=550	14	0,49 кг
БЧ		2	ТП 503-3-20.87-КЖИ С1, С2	ℓ=2000	5	1,8 кг
				С2		
				Детали		
				ф12А III ГОСТ 5781-82*		
БЧ		3	ТП 503-3-20.87-КЖИ-С1, С2	ℓ=450	9	0,4 кг
БЧ		4	ТП 503-3-20.87-КЖИ-С1, С2	ℓ=1300	5	1,16 кг

ГИП	Молчанов		
Н.контр.	Сахновская		
Рук.бр.2	Купертан		
Гл.конст.	Рубан		
Гл.спец.	Воинов		
Рук.гр.	Лавренко		
Инж.	Кривчук		

ТП 503-3-20.87 - КЖИ-С1, С2

Сетки арматурные С1; С2

Стадия	Масса	Масштаб
РП	15,86 9,40	1:25
Лист	Листов 1	

Минавтотранс РСФСР ГИПРОАВТОТРАНС Ростовский филиал

Инв.№ подл. | Подпись и дата | Взам.инв.№

Альбом IV

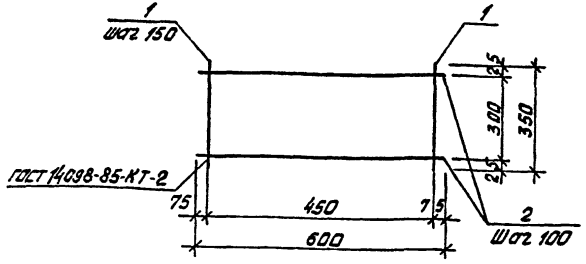

Формат	Зона	Поз.	Обозначение	Наименование	Кол.	Примечание
				Детали		
				ф12А III ГОСТ 5781-82*		
БЧ		1	ТП503-3-20.87- КЖИ-С3	ℓ=350	4	0,31кг
БЧ		2	ТП503-3-20.87- КЖИ-С3	ℓ=600	4	0,53кг

Инв.№ подл. | Подпись и дата | Взам.инв.№

ГИП	Молчанов	
Н.контр.	Сахновская	
Рук.гр.2	Куперман	
Гл.конструк.	Рубан	
Гл.спец.	Воинов	
Рук.гр.	Лобренко	
Инж.	Кривчук	

ТП 503-3-20.87- КЖИ-С3

Сетка арматурная С3

Стадия	Масса	Масштаб
РП	3,4	б/м
Лист	Листов 1	

Минавтотранс РСФСР ГИПРОАВТОТРАНС Ростовский филиал

Копировал Бакина Формат А4

Альбом IV

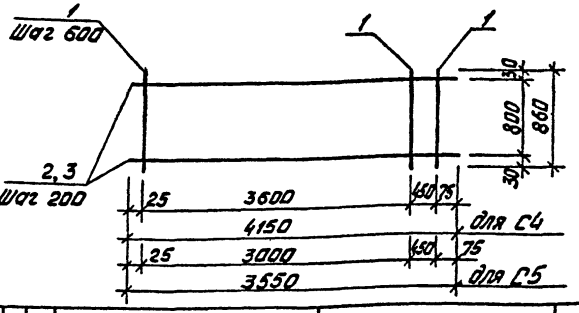

Формат	Зона	Поз.	Обозначение	Наименование	Кол.	Примечание
				С4		
				Детали		
				ф12А III ГОСТ 5781-82*		
БЧ		1	ТП503-3-20.87- КЖИ-С4,С5	ℓ=860	8	0,77кг
БЧ		2	ТП503-3-20.87- КЖИ-С4,С5	ℓ=4150	5	3,69кг
				С5		
				Детали		
				ф12А III ГОСТ 5781-82*		
БЧ		1	ТП503-3-20.87- КЖИ-С4,С5	ℓ=860	7	0,77кг
БЧ		3	ТП503-3-20.87- КЖИ-С4,С5	ℓ=3550	5	3,16

Инв.№ подл. | Подпись и дата | Взам.инв.№

ГИП	Молчанов	
Н.контр.	Сахновская	
Рук.гр.2	Куперман	
Гл.конструк.	Рубан	
Гл.спец.	Воинов	
Рук.гр.	Лобренко	
Инж.	Кривчук	

ТП 503-3-20.87- КЖИ-С4; С5

Сетки арматурные С4; С5

Стадия	Заказ	Масштаб
РП	24.6 21.2	б/м
Лист	Листов 1	

Минавтотранс РСФСР ГИПРОАВТОТРАНС Ростовский филиал

Копировал Бакина Формат А4

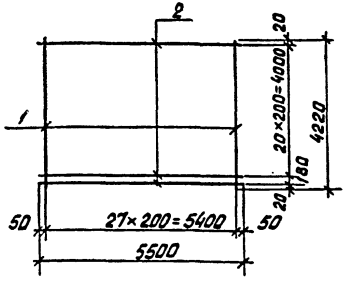

Формат	Зона	Поз.	Обозначение	Наименование	Кол.	Примечание
				Детали		
БЧ		1	ТП503-3-20.87-КЖИ-С6	ф16AIII ГОСТ5781-82* ℓ=4220	28	6,7 кг
БЧ		2	ТП503-3-20.87-КЖИ-С6	ф16AIII ГОСТ5781-82* ℓ=5500	22	8,70 кг

ГИП	Мальчанов	
Н.контр.	Сахновская	
Рук.бр.2	Китерман	
Гл.констр.	Рубан	
Гл.спец.	Воинов	
Рук.гр.	Лавренко	
Стажир.	Морова	

ТП 503-3-20.87 - КЖИ-С6

Сетка арматурная С6

Стадия	Масса	Масштаб
РП	319,0	б/м
Лист	Листов 1	

Минавтотранс РСФСР ГИПРОАВТОТРАНС Ростовский филиал

Инв. № подл. | Подпись и дата | Взам. инв. №

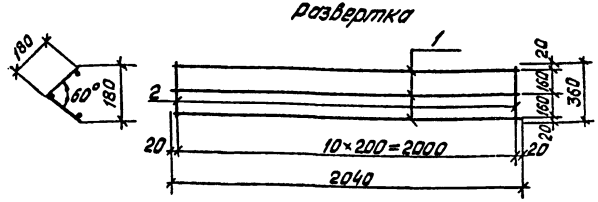

Формат	Зона	Поз.	Обозначение	Наименование	Кол.	Примечание
				Детали		
БЧ		1	ТП503-3-20.87-КЖИ-С7	ф6AI ГОСТ5781-82* ℓ=2040	3	0,45 кг
БЧ		2	ТП503-3-20.87-КЖИ-С7	ф6AI ГОСТ5781-82* ℓ=360	11	0,1 кг

ГИП	Мальчанов	
Н.контр.	Сахновская	
Рук.бр.2	Китерман	
Гл.констр.	Рубан	
Гл.спец.	Воинов	
Рук.гр.	Лавренко	
Стажир.	Морова	

ТП 503-3-20.87 - КЖИ-С7

Сетка арматурная С7

Стадия	Масса	Масштаб
РП	2,45	б/м
Лист	Листов 1	

Минавтотранс РСФСР ГИПРОАВТОТРАНС Ростовский филиал

Инв. № подл. | Подпись и дата | Взам. инв. №

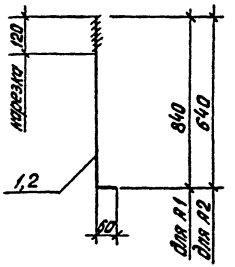

Формат	Зона	Поз.	Обозначение	Наименование	Кол.	Примечание
				А1		
				Детали		
А4		1	ТП503-3-20.87 - КЖИ-А1, А2	Круг 24-В ГОСТ2590-71* / Ст3кп2 ГОСТ380-71* ℓ=900	1	3,5 кг
				А2		
				Детали		
А4		2	ТП503-3-20.87 - КЖИ-А1, А2	Круг 16-В ГОСТ2590-71* / Ст3кп2 ГОСТ380-71* ℓ=700	1	1,1 кг

Инв.№ подл. | Подпись и дата | Взам.инв.№

			ТП 503-3-20.87 - КЖИ - А1; А2
Гип	Молчанов		Анкера А1, А2
Н.контр.	Сахновская		Стадия: РП; Масса: 3,5; 1,1; Масштаб: б/м
Рук.гр.2	Куперман		Лист; Листов 1
Гл.констр.	Рубан		Минавтотранс РСФСР ГИПРОАВТОТРАНС Ростовский филиал
Гл.спец.	Воинов		
Рук.гр.	Лаврентка		
Ст.инж.	Морова		

Копировал Вахнина Формат А4

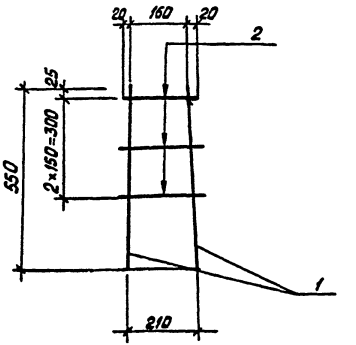

Формат	Зона	Поз.	Обозначение	Наименование	Кол.	Примечание
				Детали		
Б4		1	ТП503-3-20.87 - КЖИ-Кр1	фкл III ГОСТ5781-82* ℓ=530	2	0,9 кг
Б4		2	ТП503-3-20.87 - КЖИ-Кр1	фкл I ГОСТ5781-82* ℓ=220	3	0,05 кг

Инв.№ подл. | Подпись и дата | Взам.инв.№

			ТП 503-3-20.87 - КЖИ - Кр1
Гип	Молчанов		Каркас плоский Кр1
Н.контр.	Сахновская		Стадия: РП; Масса: 1,95; Масштаб: б/м
Рук.гр.2	Куперман		Лист; Листов 1
Гл.констр.	Рубан		Минавтотранс РСФСР ГИПРОАВТОТРАНС Ростовский филиал
Гл.спец.	Воинов		
Рук.гр	Лаврентка		
Ст.инж.	Морова		

Копировал Вахнина Формат А4

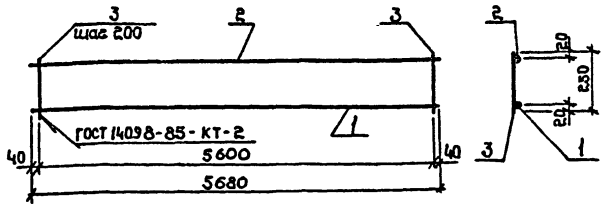

Формат	Зона	Поз.	Обозначение	Наименование	Кол.	Примечание
				Детали		
А4		1	ТП 503-3-20.87-КЖИ-КР2	ф 18 А III ГОСТ 5781-82* ℓ=5680	1	11,36 кг
А4		2	ТП 503-3-20.87-КЖИ-КР2	ф 10 А III ГОСТ 5781-82* ℓ=5680	1	3,52 кг
А4		3	ТП 503-3-20.87-КЖИ-КР2	ф 6 А I ГОСТ 5781-82* ℓ=250	29	0,06 кг

Инв.№ подл. | Подпись и дата | Взам.инв.№

ТП 503-3-20.87-КЖИ-КР2

ГИП	Молчанов		
Н.контр.	Сахновская		
Рук.бр.2	Куперман		
Гл.констр.	Рубан		
Гл.спец.	Воинов		
Рук.гр.	Лавренко		
Ст.инж.	Кутнякова		

Каркас плоский КР2

Стадия	Масса	Масштаб
РП	16,62	б/м
Лист	Листов 1	

Минавтотранс РСФСР ГИПРОДОРТРАНС Ростовский филиал

Копировал: Формат А4

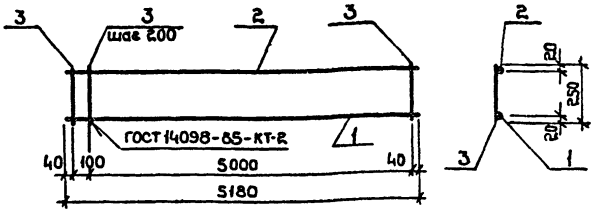

Формат	Зона	Поз.	Обозначение	Наименование	Кол.	Примечание
				Детали		
А4		1	ТП 503-3-20.87-КЖИ-КР3	ф 18 А III ГОСТ 5781-82* ℓ=5180	1	10,36 кг
А4		2	ТП 503-3-20.87-КЖИ-КР3	ф 10 А III ГОСТ 5781-82* ℓ=5180	1	3,21 кг
А4		3	ТП 503-3-20.87-КЖИ-КР3	ф 6 А I ГОСТ 5781-82* ℓ=250	27	0,06 кг

Инв.№ подл. | Подпись и дата | Взам.инв.№

ТП 503-3-20.87-КЖИ-КР3

ГИП	Молчанов		
Н.контр.	Сахновская		
Рук.бр.2	Куперман		
Гл.констр.	Рубан		
Гл.спец.	Воинов		
Рук.гр.	Лавренко		
Ст.инж.	Кутнякова		

Каркас плоский КР3

Стадия	Масса	Масштаб
РП	15,19	б/м
Лист	Листов 1	

Минавтотранс РСФСР ГИПРОДОРТРАНС Ростовский филиал

Копировал: Формат А4

АЛЬБОМ IV

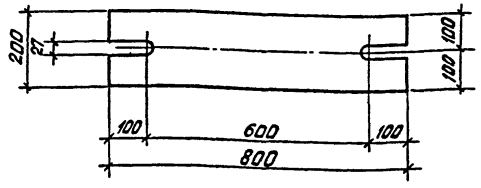

Формат	Зона	Поз.	Обозначение	Наименование	Кол.	Примечание
				Детали		
БЧ		1	ТП 503-3-20.87 -КЖИ -МС1	Полоса $\frac{Б20\times200 ГОСТ103-76^*}{ВСТ3кп2 ГОСТ380-71^*}$ $l=800$	1	25,12 кг

ГИП	Молчанов		
Н.контр.	Сахновская		
Рук.бр.2	Куперман		
Гл.констр.	Рубан		
Гл.спец.	Воинов		
Рук.гр.	Лавренко		
Ст.инж.	Кутнякова		

ТП 503-3-20.87- КЖИ -МС1

Изделие соединительное МС1

Стадия	Масса	Масштаб
РП	25,12	б/м

Лист | Листов 1

Минавтотранс РСФСР
ГИПРОАВТОТРАНС
Ростовский филиал

Инв.№подл. | Подпись и дата | Взам.инв.№

Копировал Вахнина Формат А4

АЛЬБОМ IV

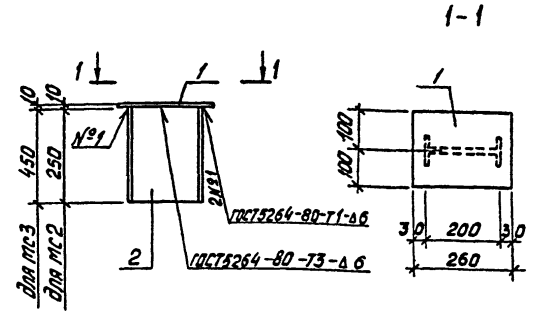

Формат	Зона	Поз.	Обозначение	Наименование	Кол.	Примечание
				МС2		
				Детали		
БЧ		1	ТП 503-3-20.87- КЖИ-МС2;МС3	Полоса $\frac{Б10\times200 ГОСТ103-76^*}{ВСТ3кп2 ГОСТ380-71^*}$ $l=260$	1	4,10 кг
БЧ		2	ТП 503-3-20.87- КЖИ-МС2;МС3	Двутавр $\frac{20 ГОСТ8239-72^*}{ВСТ3кп2 ГОСТ380-71^*}$ $l=250$	1	5,25 кг
				МС3		
				Детали		
БЧ		1	ТП 503-3-20.87- КЖИ-МС2;МС3	Полоса $\frac{Б10\times200 ГОСТ103-76^*}{ВСТ3кп2 ГОСТ380-71^*}$ $l=260$	1	4,10 кг
БЧ		3	ТП 503-3-20.87- КЖИ-МС2;МС3	Двутавр $\frac{20 ГОСТ8239-72^*}{ВСТ3кп2 ГОСТ380-71^*}$ $l=450$	1	9,45 кг

ГИП	Молчанов		
Н.контр.	Сахновская		
Рук.бр.2	Куперман		
Гл.констр.	Рубан		
Гл.спец.	Воинов		
Рук.гр.	Лавренко		
Ст.инж.	Кутнякова		

ТП 503-3-20.87- КЖИ-МС2 ; МС3

Изделия соединительные МС2; МС3

Стадия	Масса	Масштаб
РП	9,35 13,55	б/м

Лист | Листов 1

Минавтотранс РСФСР
ГИПРОАВТОТРАНС
Ростовский филиал

Инв.№подл. | Подпись и дата | Взам.инв.№

Копировал Вахнина Формат А4

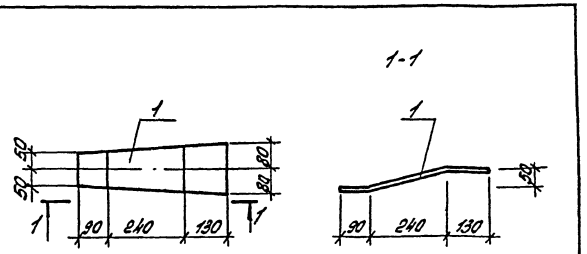

Формат	Зона	Поз.	Обозначение	Наименование	Кол.	Примечание
				Детали		
БЧ		1	ТП 503-3-20.87- КЖИ-МС4	Полоса $\frac{Б8\times160\ ГОСТ\ 103\text{-}76^{*}}{Вст3кп2\ ГОСТ\ 380\text{-}71^{*}}$ ℓ=470	1	4,72кг

ГИП	Молчанов		
Н.контр.	Сохновский		
Рук.гр.2	Куперник		
Гл.констр.	Дубан		
Гл.спец.	Воинов		
Рук.гр.	Лобденко		
Ст.инж.	Кутнякова		

ТП 503-3-20.87-КЖИ-МС4

Изделие соединительное МС4

Стадия	Масса	Масштаб
РП	4,72	б/м
Лист	Листов 1	

Инв.№подл. | Подп. и дата | Взам.инв.№

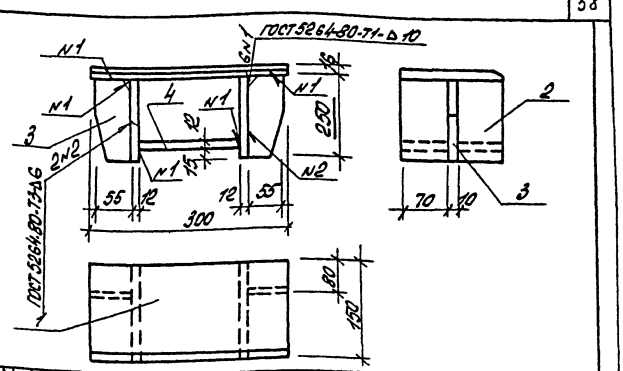
ГОСТ 5264-80-71-Б10
N1
N1
N1
N1
N2
N1
4
3
2
2
2

АЛЬБОМ IV

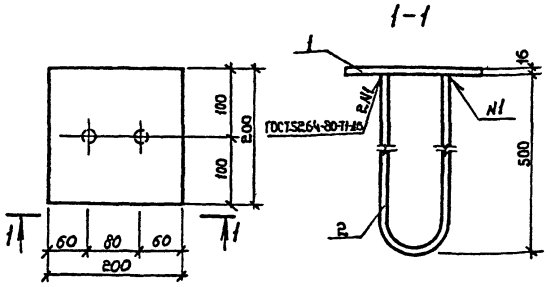

Формат	Зона	Поз.	Обозначение	Наименование	Кол.	Примечание
				Детали		
Б4		1	ТП 503-3-20.87-КЖИ-МС6	Полоса $\frac{Б16\times200\ ГОСТ\ 19903-74^{*}}{ВСт3кп2\ ГОСТ\ 380-71^{*}}$ ℓ=200	1	5,02 кг
Б4		2	ТП 503-3-20.87-КЖИ-МС6	ф16АI ГОСТ 5781-82* ℓ= 1080	1	1,7 кг

ГИП	Молчанов		
Н.контр.	Сахновская		
Рук.гр.Е	Куперман		
Гл.констр.	Рубан		
Гл.спец.	Воинов		
Рук.гр.	Лавренко		
Ст.инж.	Марова		

ТП 503-3-20.87-КЖИ-МС6

Изделие соединительное МС6

Стадия	Масса	Масштаб
РП	6.74	6/м
Лист	Листов 1	

Минавтотранс РСФСР ГИПРОДОРТРАНС Ростовский филиал

Копировал: Формат А4

Инв.№ подл. | Подпись и дата | Взам.инв.№

АЛЬБОМ IV

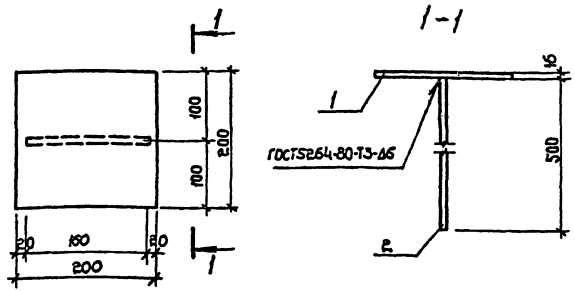

Формат	Зона	Поз	Обозначение	Наименование	Кол.	Примечание
				Детали		
Б4		1	ТП 503-3-20.87-КЖИ-МС7	Полоса $\frac{Б16\times200\ ГОСТ\ 19903-74^{*}}{ВСт3кп2\ ГОСТ\ 380-71^{*}}$ ℓ=200	1	5,02 кг
Б4		2	ТП 503-3-20.87-КЖИ-МС7	Полоса $\frac{Б10\times160\ ГОСТ\ 19903-74^{*}}{ВСт3кп2\ ГОСТ\ 380-71^{*}}$ ℓ=500	1	6,28 кг

ГИП	Молчанов		
Н.контр.	Сахновская		
Рук.бр.2	Куперман		
Гл.констр.	Рубан		
Гл.спец.	Воинов		
Рук.гр.	Лавренко		
Ст.инж.	Марова		

ТП 503-3-20.87-КЖИ-МС7

Изделие соединительное МС7

Стадия	Масса	Масштаб
РП	11.3	6/м
Лист	Листов 1	

Минавтотранс РСФСР ГИПРОДОРТРАНС Ростовский филиал

Копировал: Формат А4

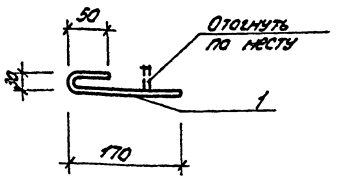

Формат	Зона	Поз.	Обозначение	Наименование	Кол.	Примечание
				Детали		
				БАТ ГОСТ 5781-82*		
А4		1	ТП503-3-20.87-КЖИ-А-1	ℓ = 250	1	0,04

ГИП	Молчанов		ТП 503-3-20.87 - КЖИ-Д1
Н.контр.	Сапковская		
Рук.гр.	Спинко		Деталь крепления Д1
Гл.спец.	Горон		
Рук.гр.	Кульбец		
Арх.	Мотросова		

Стадия	Масса	Масштаб
РП	0,04	
Лист	Листов	
Минавтотранс РСФСР Гипродортранс Ростовский филиал		

Инв.№подл. | Подпись и дата | Взам.инв.№

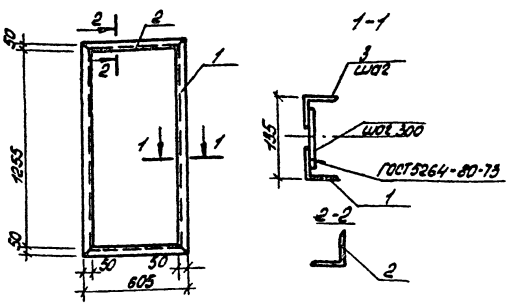

Формат	Зона	Поз.	Обозначение	Наименование	Кол.	Примечание
				Детали		
				Уголок 50×50×5 ГОСТ 8509-86		
А4		1	ТП503-3-20.87-КЖИ-РМ1	ℓ = 605	2	2,28
А4		2	ТП503-3-20.87-КЖИ-РМ1	ℓ = 1355	2	5,1
А4		3	ТП503-3-20.87-КЖИ-РМ1	ℓ = 150	6	0,57
				Полоса 4×50 ГОСТ 103-76*		
А4		4	ТП503-3-20.87-КЖИ-РМ1	ℓ = 100	6	0,157

Сварка ручная по ГОСТ 5264-80. Высота всех швов 4 мм.

ГИП	Молчанов		ТП 503-3-20.87 - КЖИ-РМ1
Н.контр.	Сапковская		
Рук.гр.	Спинко		Рама РМ1
Гл.спец.	Горон		
Рук.гр.	Кульбец		В Ст3кп2 ГОСТ 535-79
Арх.	Мотросова		

Стадия	Масса	Масштаб
РП	19,12	
Лист	Листов	
Минавтотранс РСФСР Гипродортранс Ростовский филиал		

Инв.№подл. | Подпись и дата | Взам.инв.№

Альбом IV

рм2

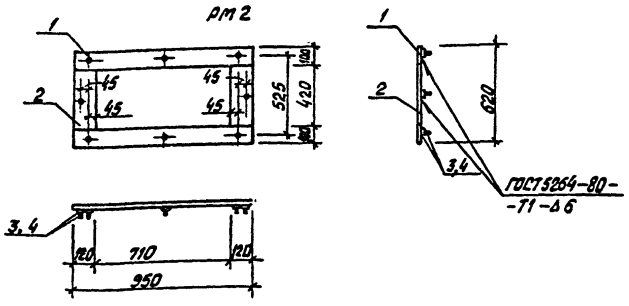

Формат	Зона	Поз.	Обозначение	Наименование	Кол.	Приме-чание
				Детали		
				Полоса 100×8 ГОСТ 103-76* / Вст3кп2 ГОСТ 380-71*		
БЧ		1	ТП503-3-20.87-КЖИ-рм2	ℓ = 950	2	7,46 кг
				Полоса 120×8 ГОСТ 103-76* / Вст3кп2 ГОСТ 380-71*		
БЧ		2	ТП503-3-20.87-КЖИ-рм2	ℓ = 420	2	3,3 кг
				Стандартные изделия		
БЧ		3	ГОСТ 15589-70*	Болт М12×35.46	8	0,05
БЧ		4	ГОСТ 12.2.028-84	Гайка М12.4	8	0,02

Инв.№ подл. | Подпись и дата | Взам.инв.№

ТП 503-3-20.87 — КЖИ — рм2			
Рама рм2	Стадия: РП	Масса: 22,1	Масштаб:
	Лист	Листов 1	
	Минавтотранс РСФСР ГИПРОАВТОТРАНС Ростовский филиал		

ГИП	Мамонов	
Н.контр.	Сапковская	
Рук.бр.	Спинко	
Гл.спец.	Горон	
Рук.гр.	Кульвец	
Вед.инж.	Дмитриева	
Арх.	Матросова	

Копировал Вахнина Формат А2

Альбом IV

рм3

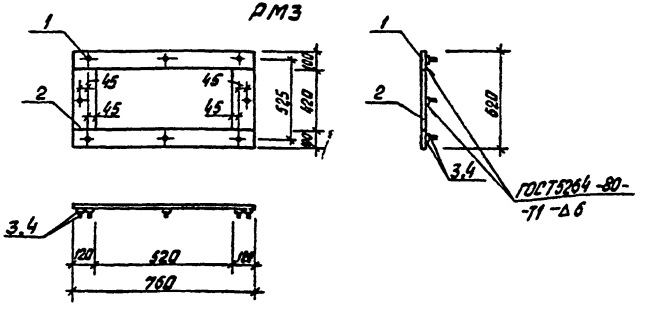

Формат	Зона	Поз.	Обозначение	Наименование	Кол.	Приме-чание
				Детали		
				Полоса 100×8 ГОСТ 103-76* / Вст3кп2 ГОСТ 380-71*		
БЧ		1	ТП503-3-20.87-КЖИ-рм3	ℓ = 760	2	4,77 кг
				Полоса 120×8 ГОСТ 103-76* / Вст3кп2 ГОСТ 380-71*		
БЧ		2	ТП503-3-20.87-КЖИ-рм3	ℓ = 420	2	3,3 кг
				Стандартные изделия		
БЧ		3	ГОСТ 15589-70*	Болт М12×35.46	8	0,05 кг
БЧ		4	ГОСТ 12.2.028-84	Гайка М12.4	8	0,02 кг

Инв.№ подл. | Подпись и дата | Взам.инв.№

ТП 503-3-20.87 — КЖИ — рм3			
Рама рм3	Стадия: РП	Масса: 16,7	Масштаб:
	Лист	Листов 1	
	Минавтотранс РСФСР ГИПРОАВТОТРАНС Ростовский филиал		

ГИП	Мамонов	
Н.контр.	Сапковская	
Рук.бр.	Спинко	
Гл.спец.	Горон	
Рук.гр.	Кульвец	
Вед.инж.	Дмитриева	
Арх.	Матросова	

Копировал Вахнина Формат А4

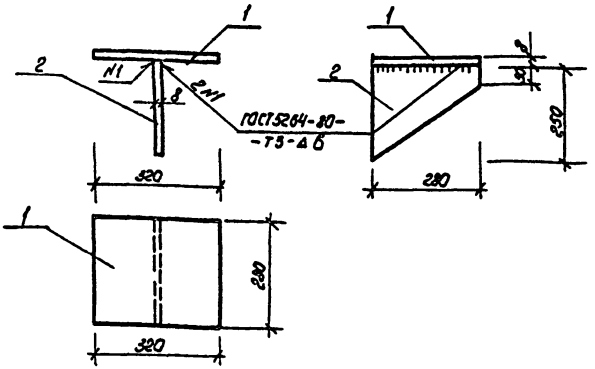

Формат	Зона	Поз	Обозначение	Наименование	Кол.	Примечание
				Детали		
				Полоса $\frac{8 \times 230 \ ГОСТ\ 82\text{-}70^{*}}{Вст3кп2\ ГОСТ\ 380\text{-}71^{*}}$		
Б4		1	ТП 503-3-20.87-КЖИ-К1	$\ell = 320$	1	5,63
Б4		2	ТП 503-3-20.87-КЖИ-К1	$\ell = 250$	1	4,40

ГИП	Молчанов		
Н.контр.	Сахновская		
Рук. бр.	Спинко		
Гл.спец.	Таран		
Рук. гр.	Кулобец		
Вед. инж.	Именбалова		
Ст. арх.	Матросова		

ТП 503-3-20.87 — КЖИ-К:1

Кронштейн К1

Стадия	Масса	Масштаб
РП	10,03	
Лист	Листов 81	

Минавтотранс РСФСР
ГИПРОАВТОТРАНС
Ростовский филиал

Инв.№ подл. | Подпись и дата | Взам. инв.№

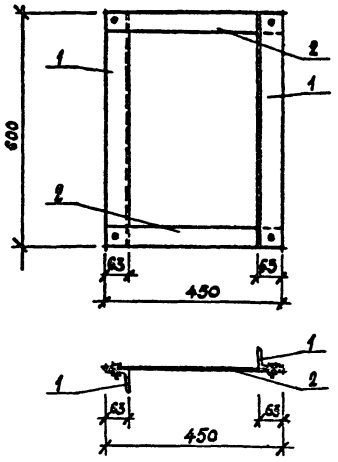

Формат	Зона	Поз.	Обозначение	Наименование	Кол	Примечание
				Детали		
Б4		1	ТП 503-3-20.87-КЖИ-К2	уголок $\frac{Б\ 63\times63\times6\ ГОСТ\ 8509\text{-}72^{*}}{Вст3кп2\ ГОСТ\ 380\text{-}71^{*}}$ ℓ=600	2	3,43 кг
Б4		2	ТП 503-3-20.87-КЖИ-К2	полоса $\frac{8\times50\ ГОСТ\ 103\text{-}76^{*}}{Вст3кп2\ ГОСТ\ 380\text{-}71^{*}}$ ℓ=450	2	1,41 кг

ГИП	Молчанов		
Н.контр.	Сахновская		
Рук. бр.	Спинко		
Гл.спец.	Таран		
Рук. гр.	Кульвец		
Вед. инж.	Именбалова		
Ст. арх.	Белова		

ТП 503-3-20.87-КЖИ-К2

Кронштейн К2

Стадия	Масса	Масштаб
РП	9,68	
Лист	Листов	

Минавтотранс УССР
ГИПРОАВТОТРАНС
Ростовский филиал

Инв.№ подл. | Подпись и дата | Взам. инв.№

Отпечатано
в Новосибирском филиале ЦИТП
630064 г. Новосибирск пр. Карла Маркса 1

Выдано в печать 30 VIII 1988 г.
Заказ Т-2432 Тираж 120

gost.e-ecolog.ru