ТИПОВОЙ ПРОЕКТ

503 – 3 – 20.87

Производственный корпус моечных и окрасочных работ
для АТП на 300 грузовых автомобилей

АЛЬБОМ II

Отопление и вентиляция. Внутренние водопровод
и канализация. Автоматическое пожаротушение.
Пожарная сигнализация

Инф 1570/02

Привязан

Инв. №

gost.e-ecolog.ru

ТИПОВОЙ ПРОЕКТ

503-3-20.87

Производственный корпус моечных и окрасочных работ для АТП на 300 грузовых автомобилей

Альбом II

Состав проекта:

Альбом I — Пояснительная записка. Технология производства. Архитектурные решения. Конструкции железобетонные Конструкции металлические

Альбом II — Отопление и вентиляция. Внутренние водопровод и канализация. Автоматическое пожаротушение. Пожарная сигнализация

Альбом III — Силовое электрооборудование. Электрическое освещение. Автоматизация. Связь и сигнализация

Альбом IV — Индустриальные строительные конструкции

Альбом V — Задание заводу изготовителю на автоматику и электрооборудование

Альбом VI — Нестандартизированное оборудование автоматического пожаротушения

Альбом VII — Спецификации оборудования

Альбом VIII — Ведомости потребности в материалах

Альбом IX — Сметы

Альбом X — Проектная документация по переводу помещений в режим СОТ

Примененные типовые проекты:

Типовой проект 704-1-158.83 „Резервуар стальной горизонтальный цилиндрический для хранения нефтепродуктов емкостью 3м³"
(распространяет Казахский филиал ЦИТП)

Разработан
Ростовским филиалом
„Гипроавтотранс"
главный инженер института Левин Э.Я.
главный инженер проекта Молчанов А.В.

Рабочий проект утвержден и введен в действие Минавтотрансом РСФСР
протокол от 29.10.87г.

Привязан

Инв. №

Содержание альбома

Лист	Наименование	Стр.
	Содержание альбома	2
	Чертежи марки ОВ	
1	Общие данные (начало)	3
2	Общие данные (продолжение)	4
3	Общие данные (продолжение)	5
4	Общие данные (продолжение)	6
5	Общие данные (продолжение)	7
6	Общие данные (окончание)	8
7	План на отм. 0.000 между осями 1-8 и А-Б/2	9
8	План на отм. 0.000 между осями 1-8 и Б/2-Г	10
9	Разрез 1-1. Планы на отм. 3.300 между осями 5-6 и А-А/2, 1-3 и В/3-Г	11
10	Схема системы отопления №1	12
11	Схема системы отопления №2 Схема системы теплоснабжения установок У1÷У8	13
12	Схема системы теплоснабжения установок П1÷П12	14
13	Схемы систем П1÷П9	15
14	Схемы систем П10÷П12, В1÷В6.	16
15	Схемы систем В7÷В9, Т1÷Т3, ВЕ1÷ВЕ18	17
16	НТП. План на отм 0,000 между осями 4-6 и А-А/1. Разрез 1-1, 2-2, 3-3, 4-4. Коллектор.	18
17	Принципиальная схема узла управления.	19
18	Установки систем П1÷П3, П9÷П11, В1, В4÷В6.	20
19	Спецификация к установкам систем П2; П3; П9 + П11	21
20	Установки систем П4÷П8, П12	22
21	Спецификация к установкам систем В5, В6; П4÷П8	23
22	Установки систем В2, В3, В7, В8, В9.	24
	Чертежи марки ВК	
1	Общие данные (начало)	25
2	Общие данные (продолжение)	26
3	Общие данные (продолжение)	27
4	Общие данные (окончание)	28
5	План на отм. 0.000. Фрагмент 1.	29
6	Схемы систем В1, В3, Т3. Узлы 1, 2, 3, 4, 7.	30
7	Схемы систем Т5, К1, К4, 1, 2. Узлы 5, 6.	31
8	План кровли. Схемы системы К2. Вариант выпуска водостоков на рельеф. Узел 7.	32

Продолжение

Лист	Наименование	Стр.
9	Технологические схемы очистки сточных вод от мойки автомобилей и окрасочного участка.	33
10	Фрагмент 2. Разрез 1-1. Схемы систем В3, В10, В11, Т5, 8, К14	34
11	Фрагмент 3. План на отм. 0.000	35
12	Разрез 1-1 к фрагменту 3.	36
13	Разрез 2-2 к фрагменту 3	37
14	Разрезы 3-4, 4-4 к фрагменту 3.	38
15	Схемы систем 1, 2, 5 к фрагменту 3.	39
16	Схемы систем 3, 4, 6, 7, 9 к фрагменту 3	40
17	Схемы систем В3, Т5, Р1, Р2, Р3, 8 к фрагменту 3.	41
	Чертежи марки-АПТ	
1	Общие данные	42
2	Станция пожаротушения План. Принципиальная схема	43
3	Станция пожаротушения. Разрез 1-1.	44
4	План на отм. 0.000 между осями 1-8 и В/2-Г План на отм. 0.000 между осями 4-6 и В/3-Г Разрез 2-2. Хомут.	45
5	План на отм. 0.000 между осями 1-3 и В/2-В/3 Разрез 3-3	46
6	План на отм. 0.000 между осями 1-8 и В/2-В/3. Разрез 4-4.	47
	Чертежи марки АПЭ	
1	Общие данные	48
2	Перечень элементов к схеме электрической принципиальной управления и сигнализации (начало)	49
3	Перечень элементов к схеме электрической принципиальной управления и сигнализации (окончание)	50
4	Схема электрическая принципиальная управления и сигнализации (начало)	51
5	Схема электрическая принципиальная управления и сигнализации (продолжение)	52
6	Схема электрическая принципиальная управления и сигнализации (продолжение)	53

Продолжение

Лист	Наименование	Стр
7	Схема электрическая принципиальная Управления и сигнализации (продолжение)	54
8	Схема электрическая принципиальная управления и сигнализации (продолжение)	55
9	Схема электрическая принципиальная управления и сигнализации (продолжение)	56
10	Схема электрическая принципиальная управления и сигнализации (окончание)	57
11	План между осями 1-3 и В/3-Г	58
12	План между осями 1-8 и В/2-Г	59
13	План помещения механика КПП	60
14	Схема электрическая подключений (начало)	61
15	Схема электрическая подключений (продолжение)	62
16	Схема электрическая подключений (продолжение)	63
17	Схема электрическая подключений (продолжение)	64
18	Схема электрическая подключений (продолжение)	65
19	Схема электрическая подключений (продолжение)	66
20	Схема электрическая подключений (окончание)	67
21	Кабельный журнал	68
22	Кабельный журнал. Трубозаготовительная ведомость.	69
23	Трубозаготовительная ведомость. Таблица заполнения труб кабелями, Сводка труб кабелей и проводов.	70
	Чертежи марки ПС	
1	Общие данные	71
2	План между осями 1-8 и Б/1-В (для t°-30) План между осями 1-8 и Б/1-В (для t°-40)	72
3	Схема электрическая подключений. Кабельный журнал. Сводка кабелей и проводов.	73

Инв. № подл. | Подписи и дата | Взам. инв. №

Привязан

Инв. №

ТП 503-3-20.87

ГНП	Молчанов	
Н. контр.	Сах[illegible]	
Рук. Бр.2	Ку[illegible]	
Рук. Бр.1	Спинко	

Содержание альбома

Стадия	Лист	Листов
РП		1

Минавтотранс РСФСР
ГИПРОАВТОТРАНС
Ростовский филиал

АЛЬБОМ II

Ведомость рабочих чертежей основного комплекта

Лист	Наименование	Примечание
1	Общие данные (начало)	
2	Общие данные (продолжение)	
3	Общие данные (продолжение)	
4	Общие данные (продолжение)	
5	Общие данные (продолжение)	
6	Общие данные (окончание)	
7	План на отм. 0.000 между осями 1-8 и А-Б/2	
8	План на отм. 0.000 между осями 1-8 и Б/2-Г	
9	Разрез 1-1. Планы на отм. 3,300 между осями 5-6 и А-А/2, 1-3 и В/3-Г.	
10	Схема системы отопления N1	
11	Схема системы отопления N2. Схема системы теплоснабжения установок У1÷У8	
12	Схема системы теплоснабжения установок П1÷П12.	
13	Схемы систем П1÷П9	
14	Схемы систем П10÷П12, В1÷В6.	
15	Схемы систем В7÷В9, Т1÷Т3, ВЕ1÷ВЕ18	
16	ИТП. План на отм. 0.000 между осями 4-6 и А-А/1. Разрез 1-1, 2-2, 3-3, 4-4. Коллектор.	
17	Принципиальная схема узла управления. Спецификация.	
18	Установки систем П1÷П3, П9÷П11, В1, В4÷В6	
19	Спецификация к установкам систем П2, П3, П9÷П11	
20	Установки систем П4÷П8, П12	
21	Спецификация к установкам систем В5; В6; П4÷П8	
22	Установки систем В2, В3, В7, В8, В9.	

Ведомость ссылочных и прилагаемых документов

Обозначение	Наименование	Примечание
	Ссылочные документы	
1.494-2 в.11	Воздушно-тепловые завесы для ворот промышленных зданий.	
1.494-8	Решетки воздухоприточные. Тип РР.	
1.494-10	Решетки щелевые регулирующие. Тип Р.	
1.494-21	Крепление решеток воздухоприточных типа „РР" и щелевых регулирующих типа „Р" к воздуховодам и строительным конструкциям.	
1.494-24 в.1	Стаканы для крепления крышных вентиляторов, дефлекторов и зонтов.	
1.494-25	Подставки под калориферы.	
1.494-26	Унифицированные конструкции приточных вентиляционных установок.	
1.494-28	Клапаны обратные общего назначения	
1.494-32	Зонты и дефлекторы вентиляционных систем.	
1.494-38 в.0	Воздухораспределители эжекционные панельные штампованные. Тип ВЭПш.	
3.904-18 в.0	Клапаны и заслонки для вентиляционных систем взрывоопасных производств	
4.903-10 в.8	Изделия и детали трубопроводов для тепловых сетей. Грязевики.	
4.904-37	Местные отсосы при ручной электросварке.	
4.904-69	Детали крепления санитарно-технических приборов и трубопроводов.	
5.903-1	Узлы обвязки регулирующих клапанов на трубопроводах теплоснабжения калориферных установок.	
5.903-2 в.0	Воздухосборники для систем отопления и теплоснабжения вентиляционных установок.	
7.903.9-3, в.0 ч. I, II.	Конструкции тепловой изоляции трубопроводов надземной и подземной канальной прокладки водяных тепловых сетей, паропроводов и конденсатопроводов.	

продолжение

Обозначение	Наименование	Примечание
5.904-1 в.0,1	Детали креплений воздуховодов.	
5.904-3	Ограждение нагревательных приборов для помещений категорий А,Б,В и Е.	
5.904-4	Двери и люки для вентиляционных камер	
5.904-38	Гибкие вставки к центробежным вентиляторам.	
5.904-1.0	Узлы прохода вентиляционных шахт через покрытия промышленных зданий. Узлы прохода общего назначения	
5.904-12, в.0,1-1; 1-2; 1-4; 1-15; 1-16; 1-18; 1-22; 1-28; 1-29; 1-31; 1-35	Приточные вентиляционные камеры производительностью от 3,5 до 125 тыс. м³/ч	
5.904-13, в.1	Заслонки воздушные унифицированные для систем вентиляции.	
Минмонтажспецстрой СССР. Главмонтажавтоматика.	Установка закладных конструкций на технологическом оборудовании и трубопроводах.	
сборник 25	Узлы и детали.	
сборник 50	Приборы для измерения и регулирования температуры. Установка закладных конструкций на технологических трубопроводах и оборудовании. Узлы и детали.	
1.469-7, в.2	Покрытия зданий с крышными вентиляторами для бесфонарных зданий и зданий с зенитными фонарями	
	Прилагаемые документы	
ТП-503-3-20.87-ОВ.СО	Спецификация оборудования.	Альбом VII
ТП-503-3-20.87-ОВ.ВП	Ведомости потребности в материалах	Альбом VIII

Согласовано:
Нач. отд. ЭО Молчанов
Гл. спец. АСО Рубан
Гл. спец. ТХ Штепин

Инв. № подл. | Подпись и дата | Взам. инв. №

Типовой проект разработан в соответствии с действующими нормами и правилами и предусматривает мероприятия, обеспечивающие взрывную, взрывопожарную и пожарную безопасность при эксплуатации здания.

Главный инженер проекта А.В. Молчанов

Привязан:

ТП 503-3-20.87 ОВ

Производственный корпус моечных и окрасочных работ для АТП на 300 грузовых автомобилей

ГИП	Молчанов	
Н.контр.	Сатновская	
Рук.бр.	Спинко	
Рук.гр.	Волощенко	
Гл.инж.	Соколенко	
Инж.	Шумарова	

Производственный корпус моечных и окрасочных работ

Стадия	Лист	Листов
РП	1	22

Общие данные (начало).

Минавтотранс РСФСР
ГИПРОАВТОТРАНС
Ростовский филиал

Альбом II

Условные обозначения

Наименование	Обозначение на плане	Обозначение на схеме
Закладная конструкция	ЗК	
Узел обвязки регулирующего клапана		
Воздухосборник горизонтальный		
Регулятор расхода		
Вентилятор центробежный крышный		
Изменение сечения воздуховода (трубопровода)		
Узел прохода через кровлю		
Лючок для замеров параметров воздуха		
Отопительный прибор		
Отопительный прибор с экраном по серии 5.904-3		
Факельный выброс (длина конфузора, прямого участка, диаметр факела		
Шайба на трубопроводе		
Трубопровод для дренажа		Т91
Трубопровод для выпуска воздуха		Т92
Трубопровод для слуска конденсата		Т93
Воздуховоды из асбестоцементных труб ф300		

Остальные условные обозначения приняты по ГОСТам, ЕСКД, СПДС

План-схема

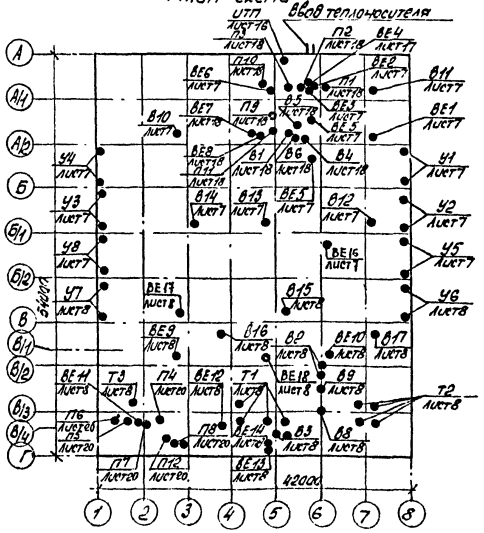

Общие указания

1. Типовой проект разработан для условий строительства в климатических районах с расчетной зимней температурой наружного воздуха -30°С, -40°С и нормальной зоны влажности.
   Основной вариант -30°С.
2. Расчеты систем отопления и вентиляции выполнены в соответствии с ГОСТ 12.1.005-76, СНиП II-Г.10-73*, СНиП II-33-75*, СНиП II-93-74, СНиП 2.03.11-85.
3. Расчетная температура наружного воздуха в °С:
   для отопления -30; -40;
   для вентиляции:
   холодный период -30; -40; -19; -28
   теплый период 22; 21
4. Внутренние температуры в холодный период приняты в производственных помещениях 15°С, в санузлах 16°С, в складах 10°С, в очистных сооружениях, электрощитовой и венткамерах 5°С, в окрасочном участке, краскоприготовительной и на посту нанесения антикоррозийных покрытий 17°С.
5. Теплоноситель принят вода с параметрами на вводе -150-70°С; в системе отопления №1 -150-70°С; в системе отопления №2 110-70°С.
6. Потери напора в системе отопления №1-87100Па (870 кгс/м²), в системе отопления №2-48000Па (480 кгс/м²), в системах теплоснабжения установок П1÷П12-100000 Па (10000 кгс/м²); У1÷У8-80500Па (8050 кгс/м²).
7. Воздуховоды систем П2, П3, В1, прокладываемые транзитом через линии Е0, П5, П7-через очистные сооружения, В3, П8, ВЕ12-через окрасочный участок, ВЕ14 через кладовую красок, выполнить плотными без разъемных соединений на сварке из стали Б толщ. 1,0 мм с изоляцией цементным раствором, по стальной сетке d-2мм.
8. Толщину стали для воздуховодов принять по приложению 17п.2 СНиП II-33-75.*
9. В проекте применены единицы системы СИ.

Основные показатели по чертежам отопления и вентиляции

Наименование здания (сооружения), помещения	Объем м³	Период. годы обесп. при t°С	Расход тепла ВТ (ккал/ч) На отопление	На вентиляцию	На горячее водоснабжение	Общий	Расход холода ВТ (ккал/ч)	Установленная мощность электродвигателей кВт
Производственный корпус моечных и окрасочных работ	20070	-30	2181660 (1875890)	2245020 (1930370)	260280 (223800)	4686960 (4030060)	—	292,95
	20292,5	-40	2841150 (2442950)	2738900 (2355030)	260280 (223800)	5840330 (5021780)	—	292,93

Расход тепла на воздушно-тепловые завесы учтен в расходах тепла на отопление в количестве: при t°н -30°С-1903330 Вт (1638720 ккал/ч); -40°С-2538950 Вт (2183400 ккал/ч).

Привязан:

Инв. №

ТП - 503-3-20.87			-ОВ
Производственный корпус моечных и окрасочных работ для АТП на 300 двухосных автомобилей			
Производственный корпус моечных и окрасочных работ	Стадия	Лист	Листов
	РП	2	
Общие данные (продолжение)	Минавтотранс РСФСР Гипроавтотранс НС Ростовский филиал		

ГИП Наконечный
Н.контр. Хохлова
Рук. группы Стельмах
Ст. инженер Безгинова

Характеристика отопительно-вентиляционных систем

Обозначение системы	Кол. систем	Наименование обслуживаемого помещения (технологического оборудования)	Тип установки	Вентилятор: Тип, исполн. взрывозащите	№	Схема исполнен	положение	L, м³/ч	P, Па (кгс/м²)	n, об/мин	Электродвигатель: Тип, исполнение по взрывозащите	N, кВт	n, об/мин	Воздухонагреватель: Тип	№	Кол.	Т-ра нагрева, °С от	до	Расход тепла, Вт (ккал/час)	ΔP, Па (кгс/м²)	Примечание
П1	1	Линия ЕО	А12,5100-2Б 2ПК40	В-Ц4-70	12,5	1	Пр0°	45130	1372 (140)	735	4А225М8	30	735	КВББ-ПУЗ	11	1	-30	17,2	713480 (613482)	58 (5,8)	Работает в холодный период
														КВББ-ПУЗ	12	1					
														КВББ-ПУЗ	11	1	-40	17,6	870680 (748680)	57 (5,7)	
														КВББ-ПУЗ	12	1					
П2	1	Линия Д1, пост шиномонтажных работ, шиномонтажный участок	А8100-2 2ПК20	В-Ц4-70	8	1	Л0°	17155	853 (87)	970	4А132М6	7,5	970	КВСБ-ПУЗ	10	3	-30	15	258570 (222330)	25 (2,5)	Резерв на складе
														КВСБ-ПУЗ	10	3	-40	15	316030 (271730)	25 (2,5)	
П3	1	Линия Д-1, пост шиномонтажных работ (канавы)	Е6,3105-2 2ПК10	В-Ц4-75	6,3	1	Пр0°	11200	1372 (140)	1455	4А132S4	7,5	1455	КВББ-ПУЗ	10	2	-30	22,5	196950 (169350)	49 (4,9)	
														КВББ-ПУЗ	10	2	-40	23,1	236720 (203540)	51 (5,1)	
П4	1	Окрасочный участок	Е10090-2 2ПК20	В-Ц4-75	10	1	Пр0°	20000	1028 (105)	975	4А160S6	11	975	КВСБ-ПУЗ	10	6	-30	21	341640 (293760)	62 (6,2)	с фильтром
														КВСБ-ПУЗ	10	6	-40	21	408630 (351360)	62 (6,2)	
П5, П6	2	Окрасочный участок	Е10090-2 2ПК20	В-Ц4-75	10	1	Пр0°	20400	1028 (105)	975	4А160S6	11	975	КВББ-ПУЗ	10	3	-30	17	321150 (276140)	70 (7,0)	с фильтром
														КВББ-ПУЗ	10	3	-40	17	389480 334890	70 (7,0)	
П7	1	Краскоприготовительная	Е5095-2 2ПК10	В-Ц4-75	5	1	Л0°	3270	686 (70)	1415	4А80В4	1,5	1415	КВСБ-ПУЗ	10	1	-30	17,5	52020 (44730)	17,6 (1,76)	В теплый период не работает
														КВСБ-ПУЗ	10	1	-40	17,5	62980 (54150)	17,6 (1,76)	
П8	1	Тамбуры-шлюзы, венткамера	Е2,5095-2а	В-Ц4-75	2,5	1	Пр0°	1150	637 (65)	2750	4АА63А2	0,37	2750	КВСБ-ПУЗ	6	1	-30	17	18100 (15570)	9 (0,9)	с резервом
														КВСБ-ПУЗ	6	1	-40	17	21960 (18880)	9 (0,9)	
П9	1	Кладовая масел	Е2,5095-2а	В-Ц4-75	2,5	1	Л0°	1100	608 (62)	2750	4АА63А2	0,37	2750	КВСБ-ПУЗ	6	1	-30	10	14730 (12670)	8 (0,8)	
														КВСБ-ПУЗ	6	1	-40	10	18420 (15840)	9 (0,9)	
П10	1	Очистные сооружения для сточных вод от мойки автомобилей	Е5105-2Б 2ПК10	В-Ц4-75	5	1	Пр0°	6630	784 (80)	1435	4А100S4	3	1435	КВСБ-ПУЗ	10	2	-19	15	75500 (64920)	15 (1,5)	работает в холодный период
														КВСБ-ПУЗ	10	2	-28	15	95490 (82110)	17 (1,7)	

10. Защиту от коррозии воздуховодов вентиляционных систем выполнить согласно СНиП 2.03.11-85 в соответствии с таблицей:

N N систем	Группа газов (паров) внутри	снаружи	Степень агрессивности внутри	снаружи	Степень очистки по ГОСТ 9.402-80 внутри	снаружи	Группа лакокрасочных покрытий внутри	снаружи
П1÷П12; В1÷В3, В5÷В9, Т1÷Т3, ВЕ1, ВЕ2, ВЕ4÷ВЕ7, ВЕ9÷ВЕ15.	А	А	неагрессивная	неагрессивная	3	4	Iп-2(55)	Iп-2(55)

Замену покрытий производить в соответствии с приложением 10 таблицы 48 СНиП 2.03.11-85.

11. В целях самокомпенсации трубопроводы не доводить на 50мм до смежных строительных конструкций.

12. Антикоррозийное покрытие и теплоизоляцию трубопроводов ИТП, теплоснабжения установок приточных систем и завес выполнить в соответствии с таблицей:

Место прокладки	Теплоизоляция: Диаметр трубопровода	Толщина изоляции	Материал изоляции	Покровный слой	Антикоррозийное покрытие
Помещение	20÷133×4	30	Холсты из штапельного волокна базальтовых пород	Стеклоцемент текстолитовый	Комбинированное покрытие краской БТ-577 в 2 слоя и грунтовкой ГФ-020

13. Диаметры трубопроводов, не указанные на схемах, принять равными 20мм.

Инв. № подл. | Подпись и дата | Взам. инв. №

Привязан:

Инв. №

ГИП	Молчанов	
Н.контр.	Сахновская	
Рук.бр.	Спинко	
Рук.гр.	Волощенко	
Ст.инж.	Соколенкова	
Вед.инж.	Безрукова	

ТП-503-3-20.87-ОВ

Производственный корпус моечных и окрасочных работ для АТП на 300 грузовых автомобилей

Производственный корпус моечных и окрасочных работ

Стадия	Лист	Листов
РП	3	

Общие данные (продолжение)

Минавтотранс РСФСР ГИПРОАВТОТРАНС Ростовский филиал

Характеристика отопительно-вентиляционных систем

Обозначение систем	Кол. систем	Наименование обслуживаемого помещения (технологического оборудования)	Тип установки	Вентилятор: Тип, исполнение взрывозащите	№	Схема исполнение	положение	L, м³/ч	P, Па (кгс/м²)	n, об/мин	Электродвигатель: Тип, исполнение по взрывозащите	N, кВт	n, об/мин	Воздухонагреватель: Тип	№	Кол	Т-ра нагрева, °С от	до	Расход тепла, Вт (ккал/час)	ΔP, Па (мм вод.ст.)	Примечание
П11	1	Вспомогательные помещения	Е2.5095-2а	В-Ц4-75	2,5	1	Л0°	650	637 (65)	2750	4АА63А2	0,37	2750	КВСБ-ПУ3	6	1	-19	23	7730 (6650)	9 (0,9)	
														КВСБ-ПУ3	6	1	-28	23	9400 (8080)	9 (0,9)	
П12	1	Станция пожаротушения, очистные сооружения для сточных вод от окрасочного участка	Е2.5095-25	В-Ц4-75	2,5	1	Пр0°	1310	539 (55)	2740	4АА63В2	0,55	2740	КВСБ-ПУ3	6	1	-19	10	12720 (10940)	8 (0,8)	работает в холодный период
														КВСБ-ПУ3	6	1	-28	10	15630 (14340)	9 (0,9)	
У1÷У4	4	Линия ЕО -30°С	Е6.3110-25	В-Ц4-75	6,3	1	Пр180 Л180°	15395	1028 (103)	1460	4А132М4	11	1460	КВББ-ПУ3	8	4	12	40,6	317640 (273120)	28 (2,8)	Завесы двухсторонние, характеристика дана на один стояк
		-40°С	Е6.3110-25	В-Ц4-75	6,3	1	Пр180 Л180°	17920	1028 (103)	1460	4А132М4	11	1460	КВББ-ПУ3	8	4	12	58,5	423160 (363850)	30 (3,0)	
У5÷У8	4	Линия Д-1, пост шиномонтажных работ -30°С	Е6.3110-25	В-Ц4-75	6,3	1	Пр180 Л180°	15395	1028 (105)	1460	4А132М4	11	1460	КВББ-ПУ3	8	4	12	49,6	317640 (273120)	28 (2,8)	Завесы двухсторонние, характеристика дана на один стояк
		-40°С	Е6.3110-25	В-Ц4-75	6,3	1	Пр180 Л180°	17920	1028 (105)	1460	4А132М4	11	1460	КВББ-ПУ3	8	4	12	58,5	423160 (363850)	30 (3,0)	
В1	1	Линия Д-1	Е2.5100-2	В-Ц4-75	2,5	1	Пр0°	1300	686 (70)	2740	4АА63В2	0,55	2740	—	—	—	—	—	—	—	
В2	1	Шиномонтажный участок	Е.5095-26 Н1-02А	В-Ц4-70	2,5	1	Л0°	1556	490 (50)	2775	В63В2 2ExdIIA3	0,55	2775	—	—	—	—	—	—	—	с резервом
В3	1	Краскоприготовительная	4105-2 Н1-03А	В-Ц4-70	4	1	Л0°	3270	490 (50)	1385	В80А4 2ExdIIA3	1,1	1385	—	—	—	—	—	—	—	с резервом
В4	1	Душевые	Е2.5100-1	В-Ц4-75	2,5	1	Пр0°	300	216 (22)	1380	4АА50А4	0,06	1380	—	—	—	—	—	—	—	
В5	1	Кладовая масел	Е2.5110-1	В-Ц4-75	2,5	1	Пр0°	740	235 (24)	1375	4АА56А4	0,12	1375	—	—	—	—	—	—	—	
В6	1	Режим сот	Е2.5110-1	В-Ц4-75	2,5	1	Пр0°	450	255 (26)	1375	4АА58А4	0,12	1375	—	—	—	—	—	—	—	В нормальном режиме не работает
В7	1	Окрасочный участок	4100-26 Н1-01А	В-Ц4-70	4	1	Л0°	2000	490 (50)	1370	В71В4 2ExdIIA3	0,75	1370	—	—	—	—	—	—	—	В режиме окраски и сушки не работает
В8, В9	1 1	Окрасочный участок	6.3105-1 Н1-01А	В-Ц4-70	6,3	1	Л0° Пр0°	9500	1961 (147)	950	В100L6 2ExdIIA3	2,2	950	—	—	—	—	—	—	—	В режиме окраски не работает
В10	1	Очистные сооружения для сточных вод от мойки автомобилей	ВКО-5.01		5	6	—	6630	45 (4,5)	1390	4А71А4У2	0,55	1390	—	—	—	—	—	—	—	
В11	1	Компрессорная	В.ГО-6,3п		6,3	6	—	10765	140 (14,0)	1415	4А80В4У2	1,5	1415	—	—	—	—	—	—	—	Работает в теплый период

14 Строительную часть вентиляционных камер, конструкцию каналов см. в строительной части проекта.

15. Схемы автоматизации вентсистем см. в электротехнической части проекта.

16. Все сантехнические работы выполнить в соответствии со СНИП 3.05-01-85

17. От поддонов крышных вентиляторов и от колец для сбора конденсата узлов прогона ВЕ опустить дренажные трубопроводы, не доводя их до пола на 1,5 м и установить в нижних точках вентили

18. Для монтажа отопительно-вентиляционного оборудования необходимо использовать подъемно-транспортные средства, предназначенные для технологических нужд всего предприятия.

19. Отопление в рабочее время очистных сооружений от мойки, компрессорной, линий ЕО, линии Д-1, шиномонтажного и окрасочного участков, краскоприготовительной принято воздушное, совмещенное с приточной вентиляцией и местными нагревательными приборами.

В бытовых помещениях, кладовых масел, красок, складе резины, в станции пожаротушения и очистных сооружениях от окрасочного участка - местными нагревательными приборами. Дежурное отопление производственных помещений принято с помощью местных нагревательных приборов

Инв.№ подл. | Подпись и дата | Взам.инв.№

Привязан:

Инв.№

ГИП	Манаков		ТП 503-3-20.87 ОВ
Н.контр.	Сахновская		Производственный корпус малярных и окрасочных работ для АТП на 300 грузовых автомобилей
Рук.бр.	Спинка		Производственный корпус малярных и окрасочных работ — Стадия: РП; Лист: 4; Листов:
Рук.гр.	Волошенко		Общие данные (продолжение)
Ст.инж.	Сапунов		Минавтотранс РСФСР ГИПРОАВТОТРАНС Ростовский филиал
Инж.	Шумская		

Характеристика отопительно-вентиляционных систем

Обозначение системы	Кол. систем	Наименование обслуживаемого помещения (технологического оборудования)	Тип установки	Вентилятор: Тип исполн. взрывозащите	№	Схема исполнен.	положение	L, м³/ч	P, Па (кгс/м²)	n, об/мин	Электродвигатель: Тип, исполнение по взрывозащите	N, кВт	n, об/мин	Воздухонагреватель: Тип	№	Кол.	Т-ра нагрева, °С от	до	Расход тепла, Вт, (ккал/час)	ΔP, Па, (кгс/м²)	Примечание
В12	1	Линия ЕО	ВКР8.00	-01	8	8	—	18050	202 (21)	700	4А112МВ8У2	3,0	700	—	—	—	—	—	—	—	Из чистой зоны
В13, В14	2	Линия ЕО	ВКР8.00	-01	8	8	—	18055	202 (21)	700	4А112МВ8У2	3,0	700	—	—	—	—	—	—	—	Из грязной зоны
В15	1	Линия Д-1, пост шиномонтажных работ	ВКР8.00	-01	8	8	—	21200	200 (2,1)	700	4А112МВ8У2	3,0	700	—	—	—	—	—	—	—	
В16	1	Шиномонтажный участок	ВКО-5.01		5	6	—	4375	120 (120)	1390	4А71А4У2	0,55	1390	—	—	—	—	—	—	—	Резерв на складе
В17	1	КТП	ВКО-4.01		4	6	—	2220	75 (7,5)	1365	4АА63В4У2	0,37	1365								работает в теплый период
ВЕ1	1	Кладовая масел	—	—	—	—	—	360	—	—	—	—	—	—	—	—	—	—	—	—	Д.00.000-01
ВЕ2		Комната персонала	—	—	—	—	—	80	—	—	—	—	—	—	—	—	—	—	—	—	Д.00.000
ВЕ3	1	Санузел	—	—	—	—	—	50	—	—	—	—	—	—	—	—	—	—	—	—	Д.00.000
ВЕ4	1	Кладовая уборочного инвентаря	—	—	—	—	—	10	—	—	—	—	—	—	—	—	—	—	—	—	Д.00.000
ВЕ5	1	Операторная	—	—	—	—	—	60	—	—	—	—	—	—	—	—	—	—	—	—	Д.00.000
ВЕ6	1	ИТП	—	—	—	—	—	50	—	—	—	—	—	—	—	—	—	—	—	—	Д.00.000
ВЕ7	1	Помещение для сушки спецодежды	—	—	—	—	—	20	—	—	—	—	—	—	—	—	—	—	—	—	Д.00.000
ВЕ8	1	Санузел	—	—	—	—	—	50	—	—	—	—	—	—	—	—	—	—	—	—	Д.00.000
ВЕ9	1	Склад резины	—	—	—	—	—	670	—	—	—	—	—	—	—	—	—	—	—	—	Д.00.000-03
ВЕ10	1	Электрощитовая	—	—	—	—	—	50	—	—	—	—	—	—	—	—	—	—	—	—	Д.00.000
ВЕ11	1	Станция пожаротушения	—	—	—	—	—	440	—	—	—	—	—	—	—	—	—	—	—	—	Д.00.000-02
ВЕ12	1	Очистные сооружения для сточных вод от окрасочного участка	—	—	—	—	—	870	—	—	—	—	—	—	—	—	—	—	—	—	Д.00.000-03
ВЕ13	1	Кладовая красок	—	—	—	—	—	40	—	—	—	—	—	—	—	—	—	—	—	—	Д.00.000
ВЕ14	1	Насосная	—	—	—	—	—	10	—	—	—	—	—	—	—	—	—	—	—	—	Д.00.000
ВЕ15	1	Венткамера в осях 5-6 и А/1-А/2	—	—	—	—	—	20	—	—	—	—	—	—	—	—	—	—	—	—	Д.00.000
ВЕ-16, ВЕ17	2	Линия Д1; пост шиномонтажных работ	—	—	—	—	—	2015	—	—	—	—	—	—	—	—	—	—	—	—	Д.00.000-03
ВЕ18	1	Шиномонтажный участок	—	—	—	—	—	—	—	—	—	—	—	—	—	—	—	—	—	—	Д.00.000-02

Вентиляторы подобраны с коэффициентом запаса 1,1.

20 Для борьбы с шумом и вибрацией все вентустановки размещаются в выгороженных венткамерах и на покрытии, монтируются на виброоснованиях, соединяются с воздуховодами гибкими вставками.

21 Вентагрегаты подобраны с низким числом оборотов.

22 Воздушно-тепловые завесы запроектированы с учетом технологии данного предприятия в соответствии со СНиП II-33-75* и СНиП II-93-74 для предотвращения врывания холодного воздуха при въезде и выезде автомобилей, для нагрева въезжающего транспорта и обеспечения нормативных температур на рабочих местах и вблизи ворот.

23 В тепловом пункте предусмотрен учет расходов тепла, распределение его по видам теплопотребления.

24 На случай пожара дымоудаление из шиномонтажного участка осуществляется системой ВЕ18.

25 Для перевода предприятия в режим работы с газобаллонными автомобилями в помещении постов шиномонтажных работ предусмотрена естественная вентиляция в объеме 1 крата (системы ВЕ16; ВЕ17).

26 Система В4 во время работы душей обслуживает душевую, в остальное время — помещение для сушки спецодежды.

Инв. № подл. | Подпись и дата | Взам. инв. №

Привязан

Инв. №

ГИП	Малчанов	
Н. контр.	Сахновская	
Рук. бр. №	Спинко	
Рук. гр.	Волощенко	
Ст. инж.	Соколенко	
Инж.	Шумарова	

ТП 503-3-20.87 ОВ

Производственный корпус моечных и окрасочных работ для АТП на 300 грузовых автомобилей

Производственный корпус моечных и окрасочных работ

Стадия	Лист	Листов
РП	5	

Общие данные (продолжение)

Минавтотранс РСФСР СИПРОАВТОТРАНС Ростовский филиал

АЛЬБОМ III

Местные отсосы от технологического оборудования

Технологическое оборудование			Характеристика выделяющихся вредностей	Объем вытяжки, м³/ч		Характеристика местного отсоса		Обозначение системы	Примечание
поз.	Наименование	кол.		На ед. оборуд.	Всего	Обозначение	Применяемые документы		
	Линия Д1								
6	Подвесной шланговый отсос (2 шланга)	1	Окись углерода (750 г/ч), Окислы азота (0,21 г/ч)	850	1300	гибкий шланг	паспорт оборудования	В1	
	Шиномонтажный участок								
7	Верстак для ремонта покрышек и камер 5102	1	Пары бензина (43 мг/м³	935	935	Панель равномерного всасывания 1ПУ	Серия 4.904-37	В2	
12	Электровулканизатор ОШЗ-48	1	Пары бензина (64,5 мг/м³)	620	620	Панель равномерного всасывания 1ПУ	Серия 4.904-37	В2	
	Помещение для сушки спецодежды Вентилируемые шкафчики	5	Влага	60	300	Шкаф	СНиП II-92-76	В4	
	Красконриготовительная								
4	Шкаф для хранения лакокрасочных материалов Л-903	1	Пары ксилола (8,1 мг/м³)	850	850	Шкафное укрытие	Паспорт оборудования	В5	
1	Плита мраморная на подставке	1	Пары ксилола (9,9 мг/м³)	1400	1400	Панель равномерного всасывания 1ПУ	Серия 4.904-37	В5	
5	Краскомешалка	1	Пары ксилола (6,7 мг/м³)	1020	1020	Зонт ф600	(3,14×0,3²)×1×3600	В5	
	Окрасочный участок								
2	Решетка с нижним отсосом воздуха ПЛ2110.12, $K_{отн}$=0,5	2	Пары ксилола (49 мг/м³)	64000	64000	гидрофильтр	Паспорт оборудования	Т1, Т2	
4	Камера для сушки автомобилей 8082	1	Пары ксилола (1250 мг/м³)	2000	2000	Камера	Паспорт оборудования	Т3	

Инв.№ подл. | Подпись и дата | Взам. инв.№

Привязан

Инв.№

ГИП	Малчанов		
Н.контр.	Сахновская		
Рук.гр.	Спинко		
Рук.ар.	Вало		
Ст.инж.	Спир		
Вед.инж.	Безруч		

ТП 503-3-20.87 ОВ

Производственный корпус моечных и окрасочных работ для АТП на 300 грузовых автомобилей

Производственный корпус моечных и окрасочных работ

Стадия	Лист	Листов
РП	6	

Общие данные (окончание)

Минавтотранс РСФСР ГИПРОАВТОТРАНС Ростовский филиал

Альбом II

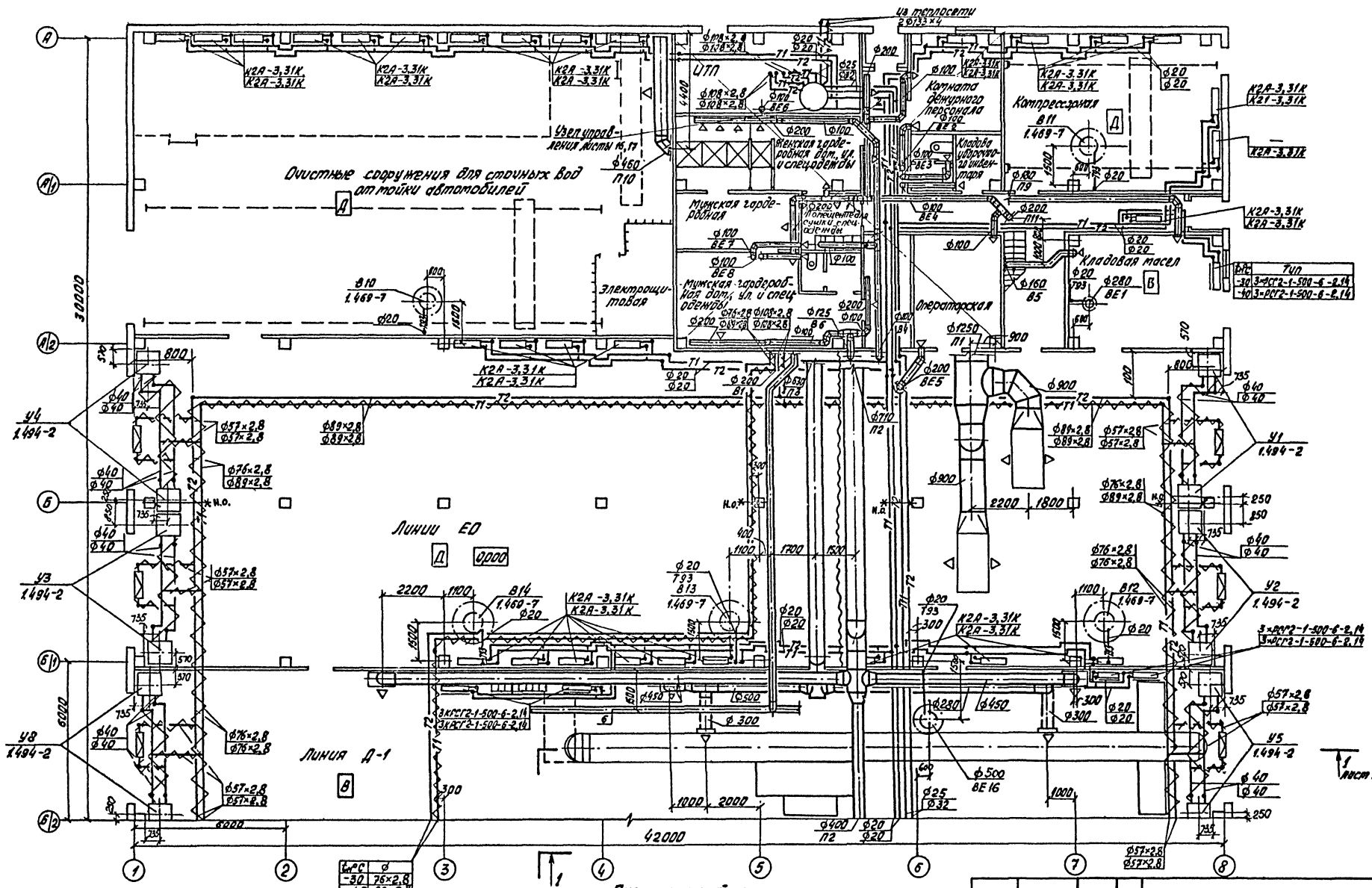

Схематический план

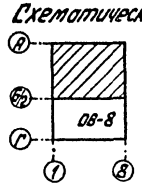

ТП- 503-3-20.87 -ОВ			
Производственный корпус моечных и окрасочных работ для АТП на 300 грузовых автомобилей			
Производственный корпус моечных и окрасочных работ	Стадия	Лист	Листов
	РП	7	
План на отм. 0,000 между осями 1-8 и А-Б/2	Минавтотранс Рефер ГИПРОАВТОТРАНС Ахтовский филиал		

Привязан:

Инв. №

ГИП	Молчанов	
Н.контр.	Сахн	
Рук. бриг.	Сотин	
Рук. гр.	Волошенко	
Ст. инж.	Соколенко	

Инв. № подл. | Подпись и дата | Взам. инв. №

Альбом II

План на отм. 0,000 между осями 1-8 и Б/2-Г.

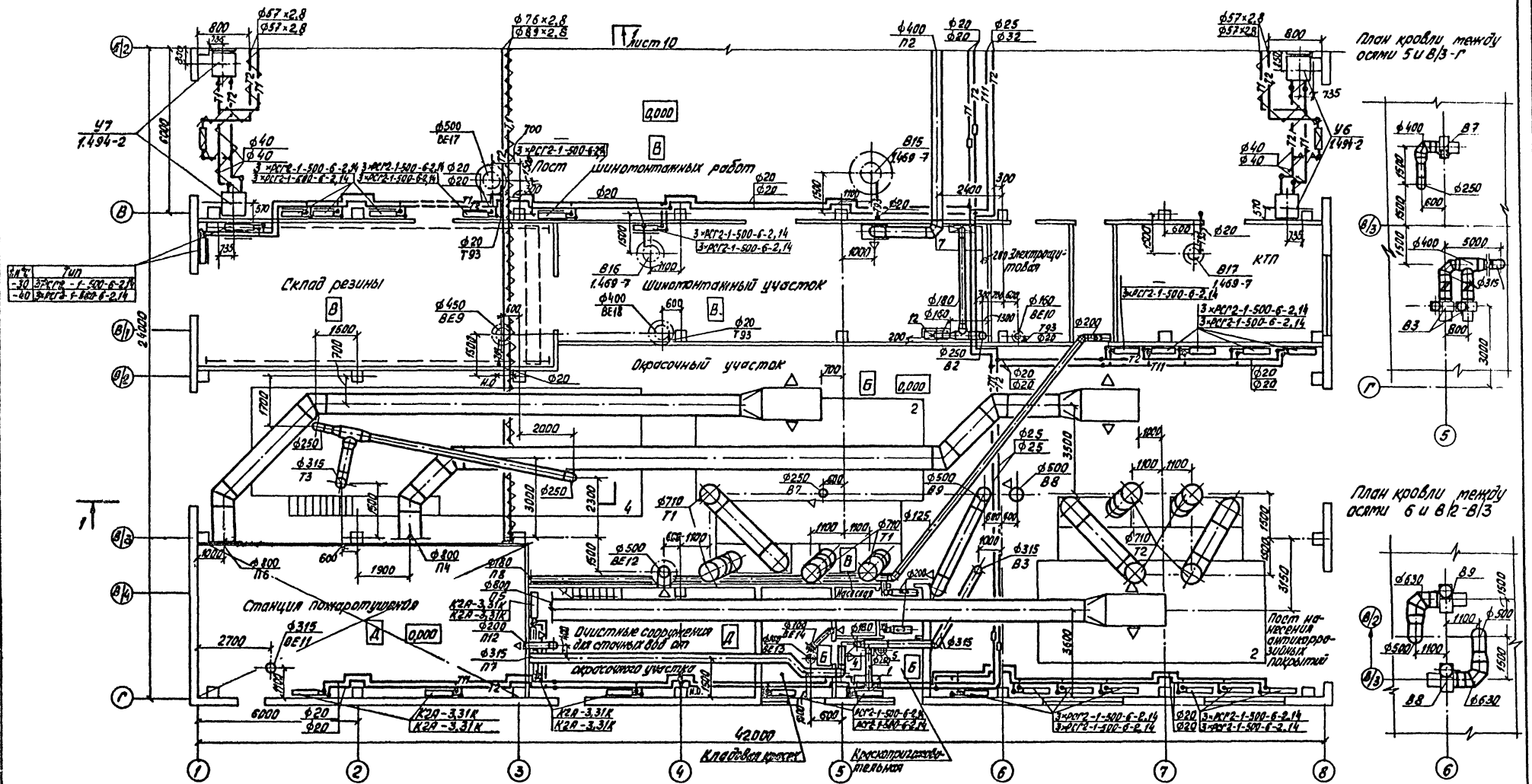

План кровли между осями 5 и В/3-Г

План кровли между осями 6 и В/2-В/3

План кровли между осями 6 и В/2-В/3

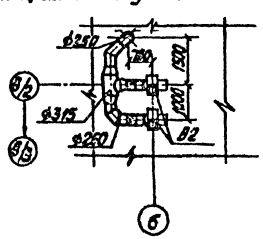

Схематический план

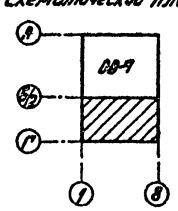

Привязан				ТП- 503-3-20.87 -ОВ	
				Производственный корпус моечных и окрасочных работ для АТП на 300 грузовых автомобилей	
	ГИП	Молчанов		Производственный корпус моечных и окрасочных работ	Стадия: РП; Лист: 8; Листов:
	Н.контр.	Сахновская			
	Рук.бриг.	Спинко		План на отм. 0,000 между осями 1-8 и Б/2-Г	Минавтотранс РСФСР ГИПРОАВТОТРАНС Ростовский филиал
	Рук.гр.	Волощенко			
Инв. №	Ст. инж.	Соколенков			

Разрез 1-1

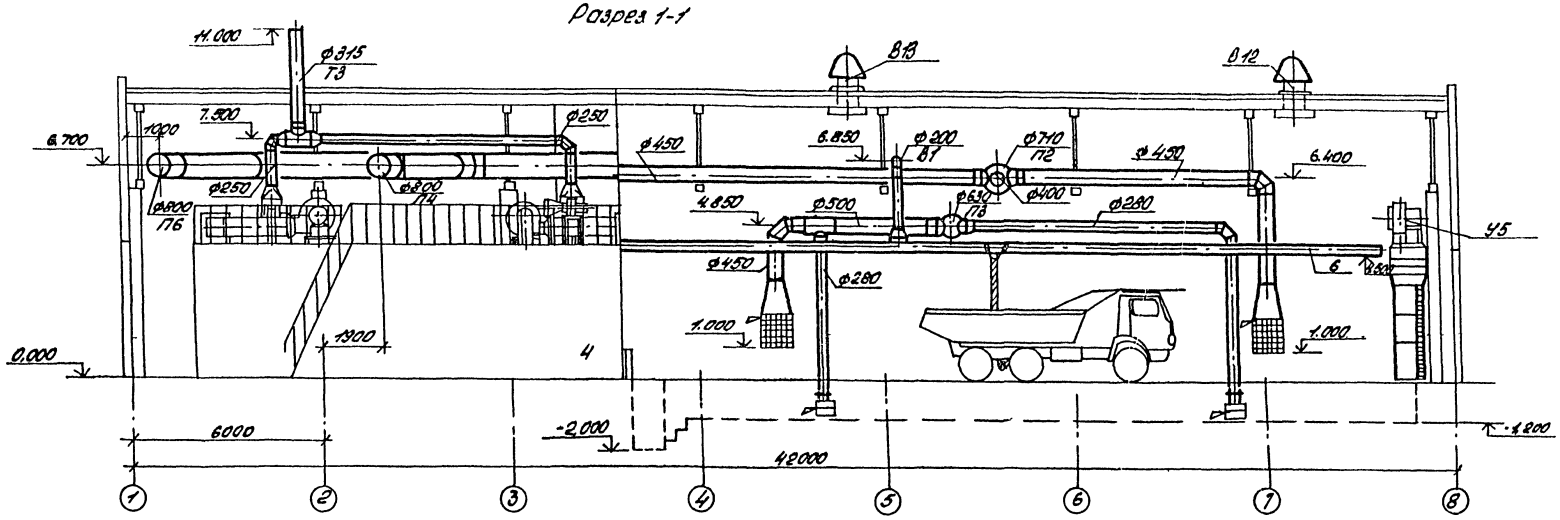

План на отн. 3.300 между осями 5-6 и А-А/2

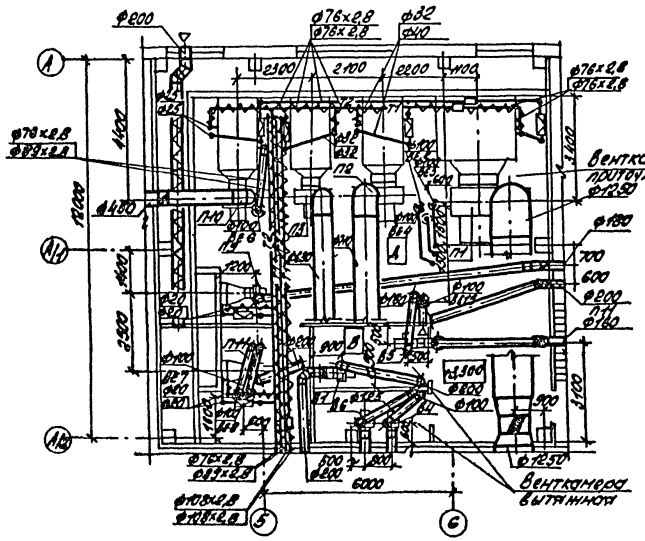

План на отм. 3.300 между осями 1-3 и В/3-Г

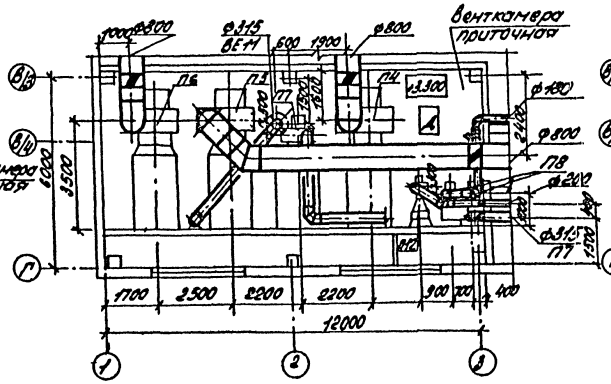

План на отм. 3.300 между осями 1-3 и В/3-Г

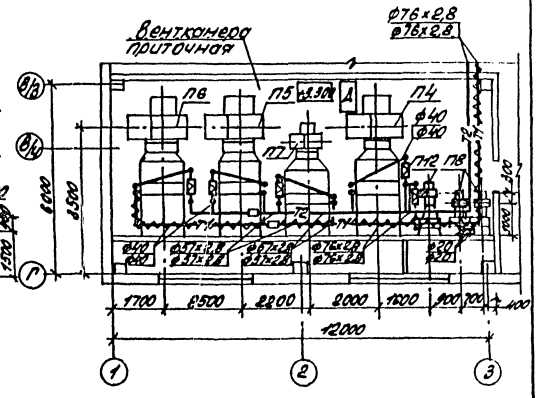

Привязан:

Инв. №

ТП- 503-3.-20.87 -ОВ			
Производственный корпус ночных и окрасочных работ для АП на 300 грузовых автомобилей			
Производственный корпус ночных и окрасочных работ	стадия	лист	листов
	РП	9	
Разрез 1-1. Планы на отм. 3.300 между осями 5-6 и А-А/2; 1-3 и В/3-Г.	Минавтотранс РСФСР Липецкавтотранс Усманский филиал		

ГИП Начальник
Н. контр. Сергейкин
Рук. гр. Стрыгин
Рук. гр. Волощенко
Ст. инж. Остроухов

АЛЬБОМ II

Система отопления N1

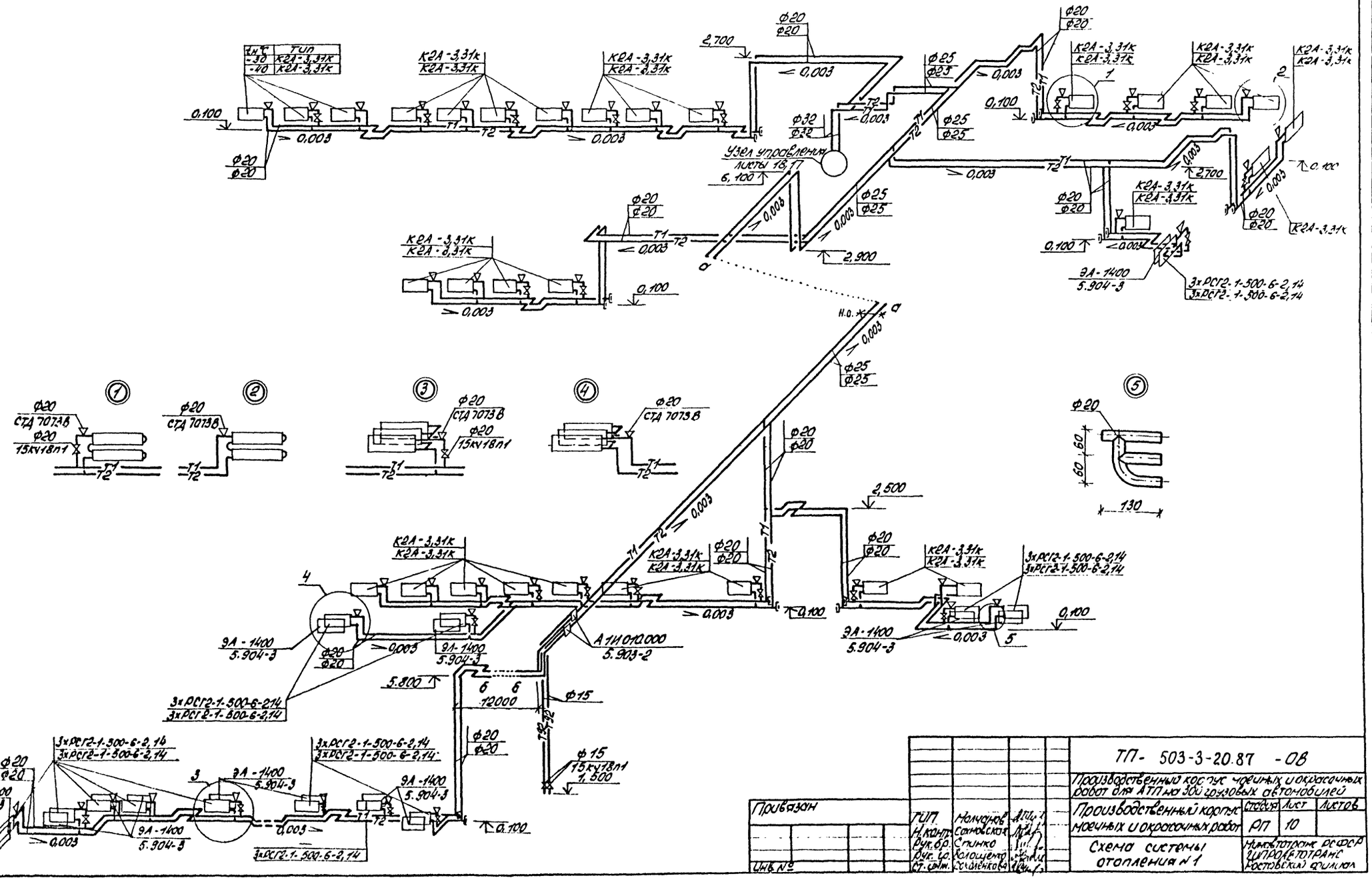

Привязан		ТП	Молчанов		ТП- 503-3-20.87 -ОВ
		Н.контр.	Сохновская		Производственный корпус моечных и окрасочных работ для АТП на 300 грузовых автомобилей
		Рук.бр.	Спинко		Производственный корпус моечных и окрасочных работ
		Рук.гр.	Болощенко		Стадия: РП; Лист: 10; Листов:
Инв. №		Ст.инж.	Соколенкова		Схема системы отопления N1
					Минавтотранс РСФСР ГИПРОАВТОТРАНС Ростовский филиал

Инв.№ подл. | Подпись и дата | Взам.инв.№

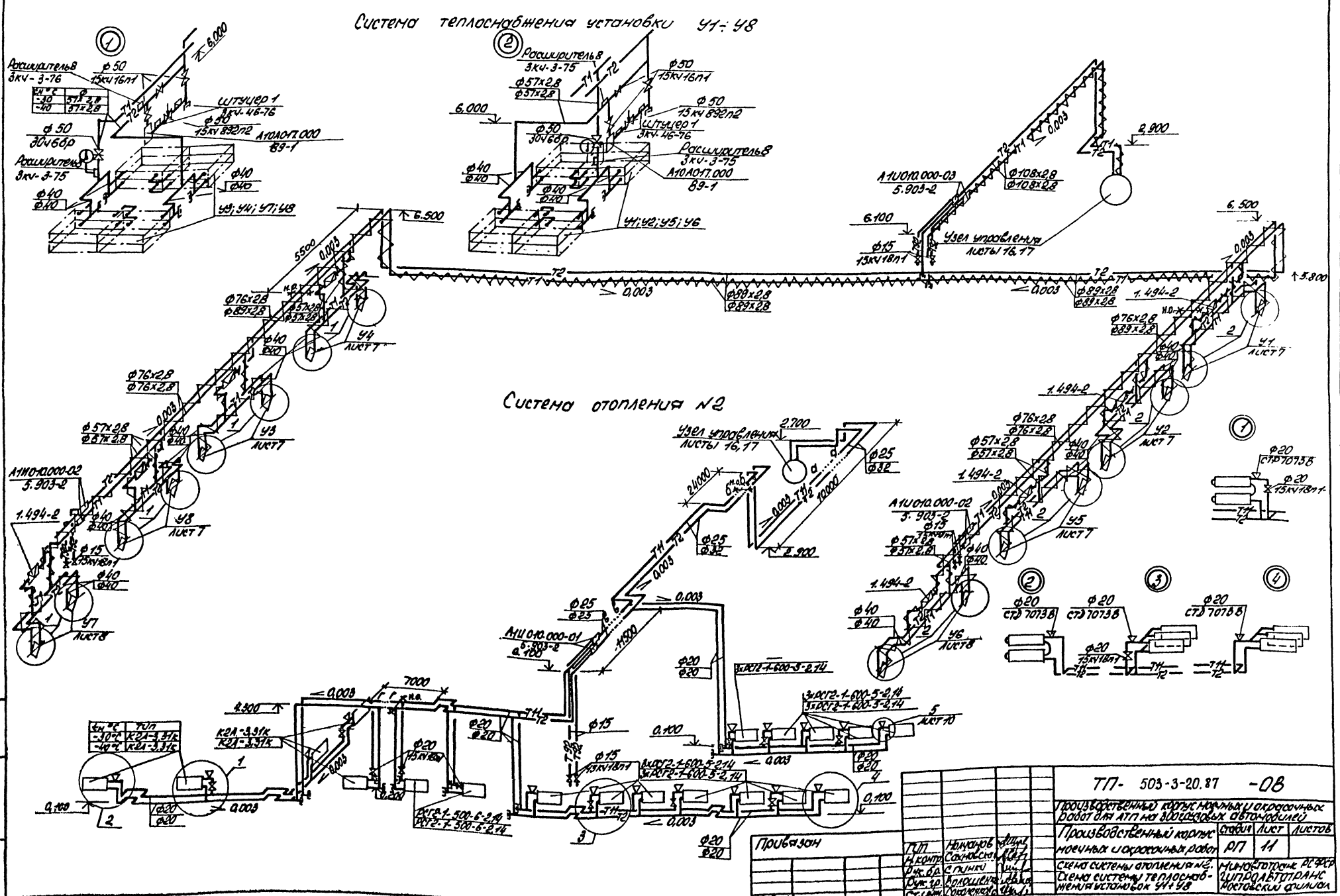
Система теплоснабжения установки У1÷У8
Система отопления №2
Расширитель 8
3кч-3-75
Штуцер 1
3кч-46-76
Узел управления
листы 16,17
А1И010.000-03
5.903-2
А1И010.000-02
5.903-2
А1И010.000-01
5.903-2
А10А017.000
89-1
У1; У2; У5; У6
У3; У4; У7; У8
У1
У2
У3
У4
У5
У6
У7
У8
Лист 7
Лист 8
Лист 10
Ф20
СТР 7073В
Ф20
15кч18п1
Ф15
15кч18п1
Ф50
15кч16п1
Ф50
15кч892п2
Ф50
30ч6бр
Ф57х2,8
Ф76х2,8
Ф89х2,8
Ф108х2,8
Ф40
Ф25
Ф32
Ф20
Ф15
3хРСГ2-1-600-5-2,14
РСГ2-1-500-6-2,14
К2А-3,31к
Т1
Т2
Т11
Т12
0,003
0,100
6,000
6,500
5,800
2,900
2,700
4,300
7000
5500
11500
24000
10000
Привязан
Инв. №
ТП- 503-3-20.87 -ОВ
Производственный корпус моечных и окрасочных работ для АТП на 300 грузовых автомобилей
Производственный корпус моечных и окрасочных работ
Стадия
Лист
Листов
РП
11
Схема системы отопления №2.
Схема системы теплоснабжения установок У1÷У8
Минавтотранс РСФСР
Гипроавтотранс
Ростовский филиал

Система теплоснабжения установок П1÷П12

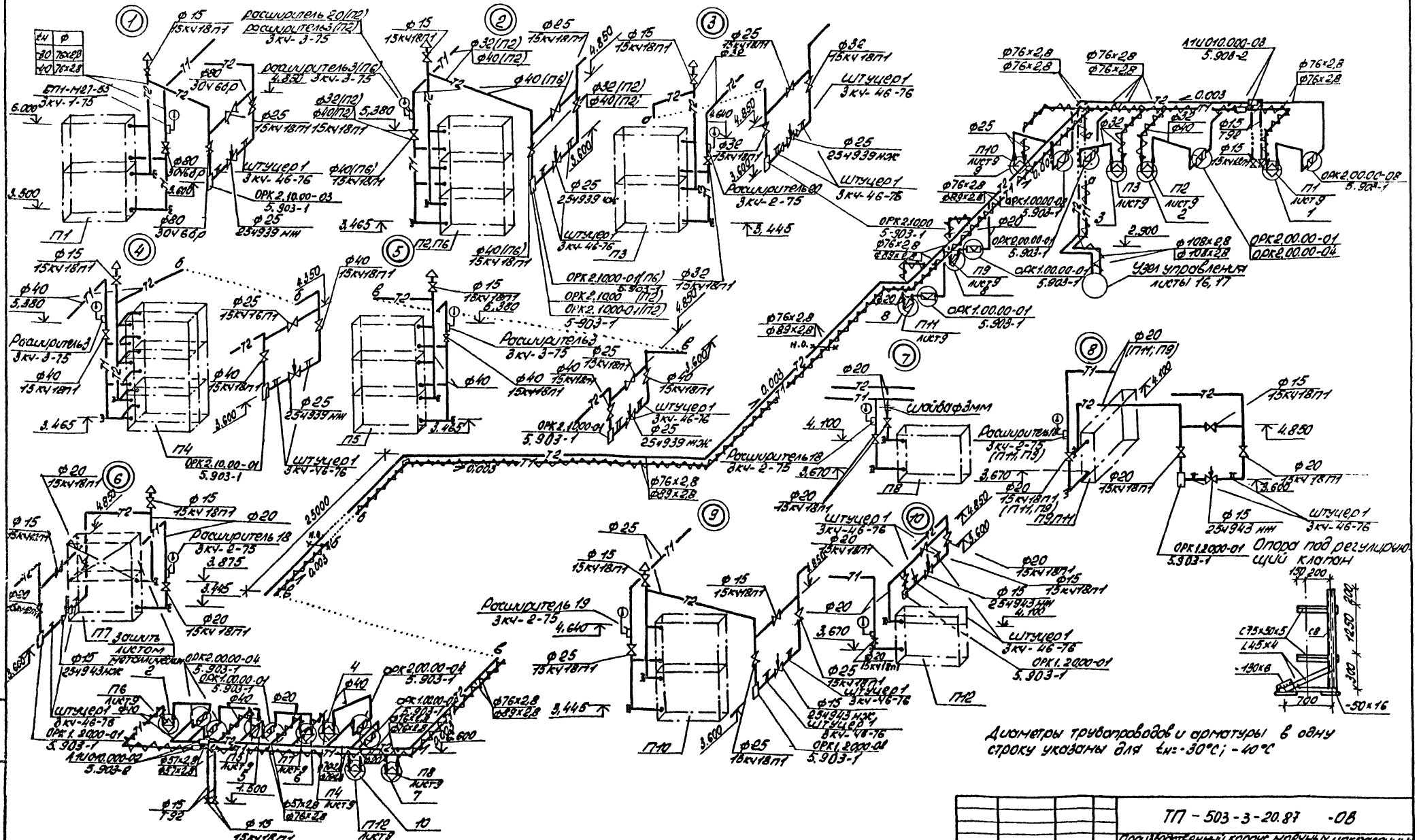

Диаметры трубопроводов и арматуры в одну строку указаны для $t_н$=-30°С; -40°С

Привязан:	ГИП	Молчанов		ТП - 503 - 3 - 20.87 -ОВ	
	Н.контр.	Сахновская		Производственный корпус моечных и окрасочных работ для АТП на 300 грузовых автомобилей	
	Рук.бр.	Спинко		Производственный корпус моечных и окрасочных работ	Стадия: РП; Лист: 12; Листов:
	Рук.гр.	Волощенко		Схема системы теплоснабжения установок П1÷П12	Минавтотранс РСФСР ГИПРОАВТОТРАНС Ростовский филиал
Инв. №	Ст.инж.	Соколенкова			
	Инж.	Николаева			

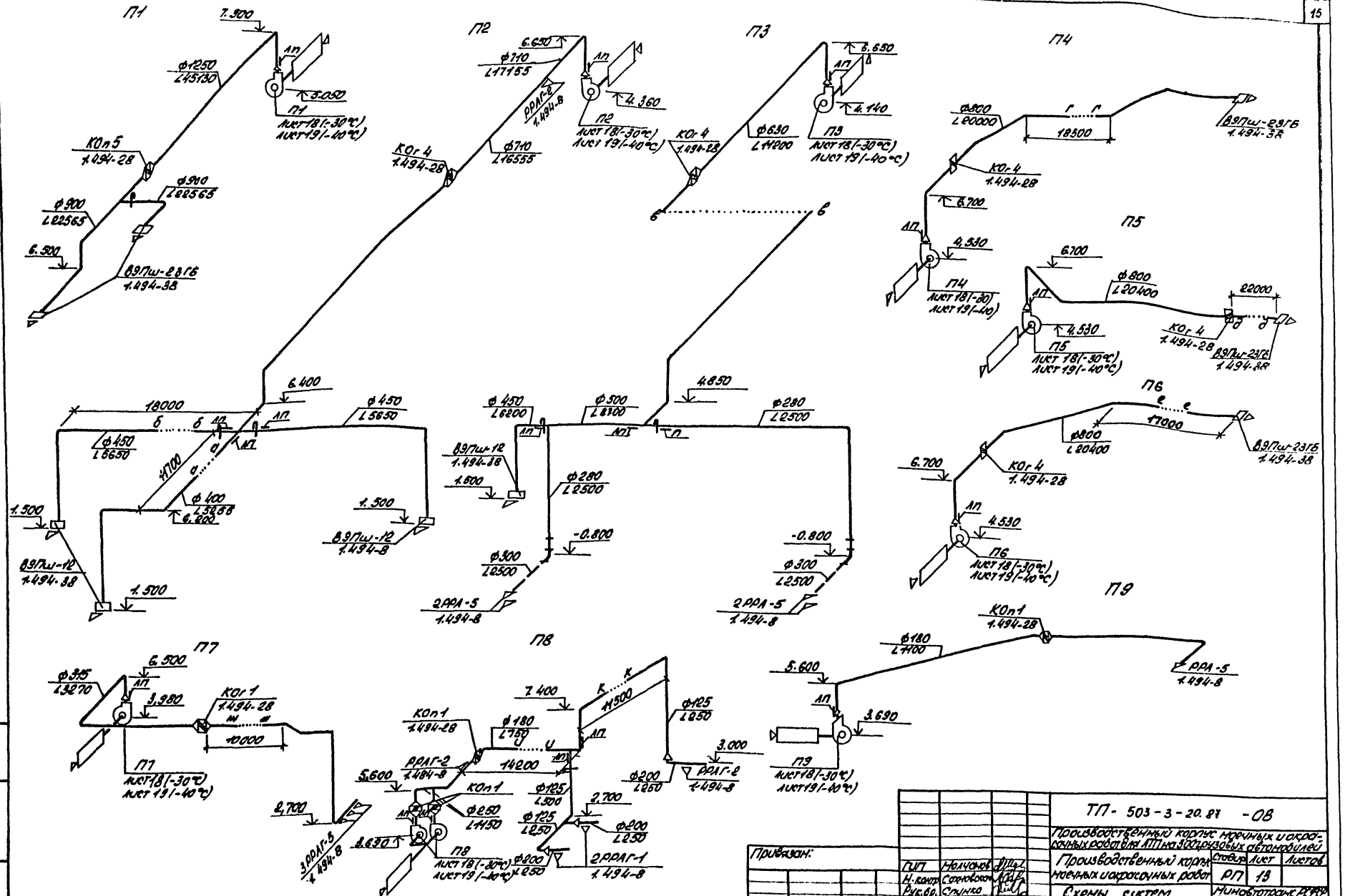
П1
7.300
ф1250
L45130
5.050
П1
Лист 18(-30°С)
Лист 19(-40°С)
КОп 5
1.494-28
ф900
L22565
ф900
L22565
6.500
В9Пш-23ГБ
1.494-38
П2
6.650
ф710
L17155
РРАГ-2
1.494-8
4.360
П2
Лист 18(-30°С)
Лист 19(-40°С)
КОг 4
1.494-28
ф710
L16555
П3
6.650
4.140
П3
Лист 18(-30°С)
Лист 19(-40°С)
КОг 4
1.494-28
ф630
L14200
П4
ф800
L20000
18500
В9Пш-23ГБ
1.494-38
КОг 4
1.494-28
6.700
4.530
П4
Лист 18(-30)
Лист 19(-40)
П5
6.700
ф800
L20400
22000
4.530
П5
Лист 18(-30°С)
Лист 19(-40°С)
КОг 4
1.494-28
В9Пш-23ГБ
1.494-38
6.400
18000
ф450
L5650
ф450
L5650
11700
ф400
L5258
6.200
1.500
В9Пш-12
1.494-38
1.500
В9Пш-12
1.494-8
1.500
ф450
L6200
ф500
L8300
4.850
ф280
L2500
В9Пш-12
1.494-38
1.500
ф280
L2500
-0.800
ф300
L2500
2РРА-5
1.494-8
-0.800
ф300
L2500
2РРА-5
1.494-8
П6
17000
ф800
L20400
В9Пш-23ГБ
1.494-38
6.700
КОг 4
1.494-28
4.530
П6
Лист 18(-30°С)
Лист 19(-40°С)
П9
КОп 1
1.494-28
ф180
L1100
РРА-5
1.494-8
5.600
3.690
П9
Лист 18(-30°С)
Лист 19(-40°С)
П7
6.500
ф315
L3270
3.980
КОг 1
1.494-28
10000
П7
Лист 18(-30°С)
Лист 19(-40°С)
2.700
3РРАГ-5
1.494-8
П8
7.400
11500
ф125
L250
КОп 1
1.494-28
ф180
L750
РРАГ-2
1.484-8
14200
5.600
КОп 1
ф250
L1150
3.690
П8
Лист 18(-30°С)
Лист 19(-40°С)
ф125
L500
ф125
L250
2.700
ф200
L250
ф200
L250
2РРАГ-1
1.494-8
3.000
ф200
L250
РРАГ-2
1.494-8
Привязан:
Инв. №
ГИП
Н. контр.
Рук. бр.
Рук. гр.
Ст. инж.
Молчанов
Сотниковский
Спинко
Волощенко
Соколенкова
ТП- 503-3-20.87 -ОВ
Производственный корпус моечных и окрасочных работ для АТП на 300 грузовых автомобилей
Производственный корпус моечных и окрасочных работ
Стадия
Лист
Листов
РП
13
Схемы систем П1÷П9
Минавтотранс РСФСР
ГИПРОАВТОТРАНС
Ростовский филиал

АЛЬБОМ II

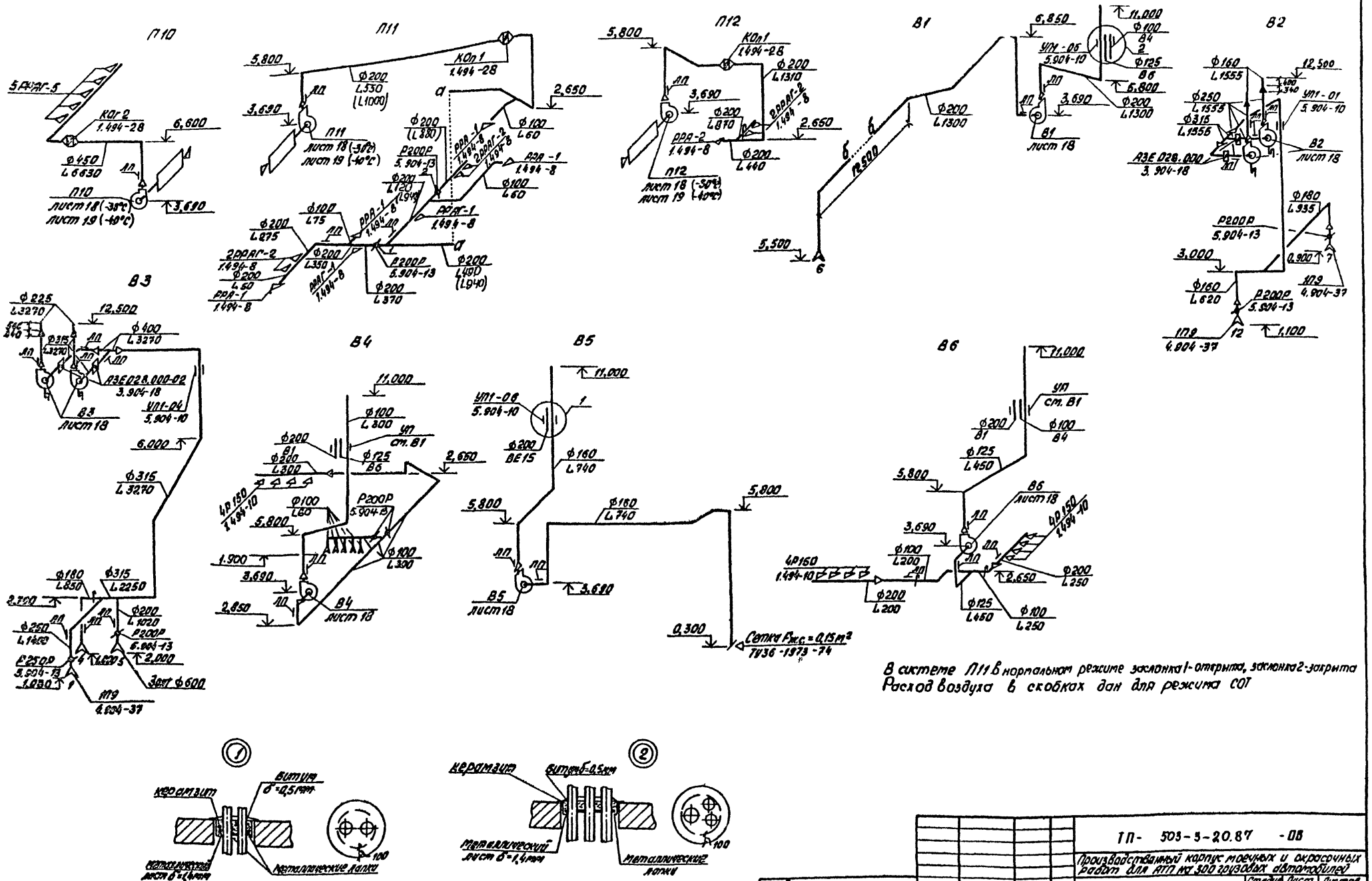

В системе П11 в нормальном режиме заслонка 1 - открыта, заслонка 2 - закрыта
Расход воздуха в скобках дан для режима СОТ

ТП- 503-3-20.87 -08					
Производственный корпус моечных и окрасочных работ для АТП на 300 грузовых автомобилей					
Производственный корпус моечных и окрасочных работ	Стадия	Лист	Листов		
	РП	14			
Схемы систем П10 ÷ П12; В1 ÷ В6.	Минавтотранс РСФСР ГИПРОАВТОТРАНС Ростовский филиал				
ГИП	Молчанов				
Н.контр.	Сахновская				
Рук.бриг.	Спинко				
Рук.гр.	Волощенко				
Ст.инж.	Соколенкова				

Привязан

Инв. №

Альбом II

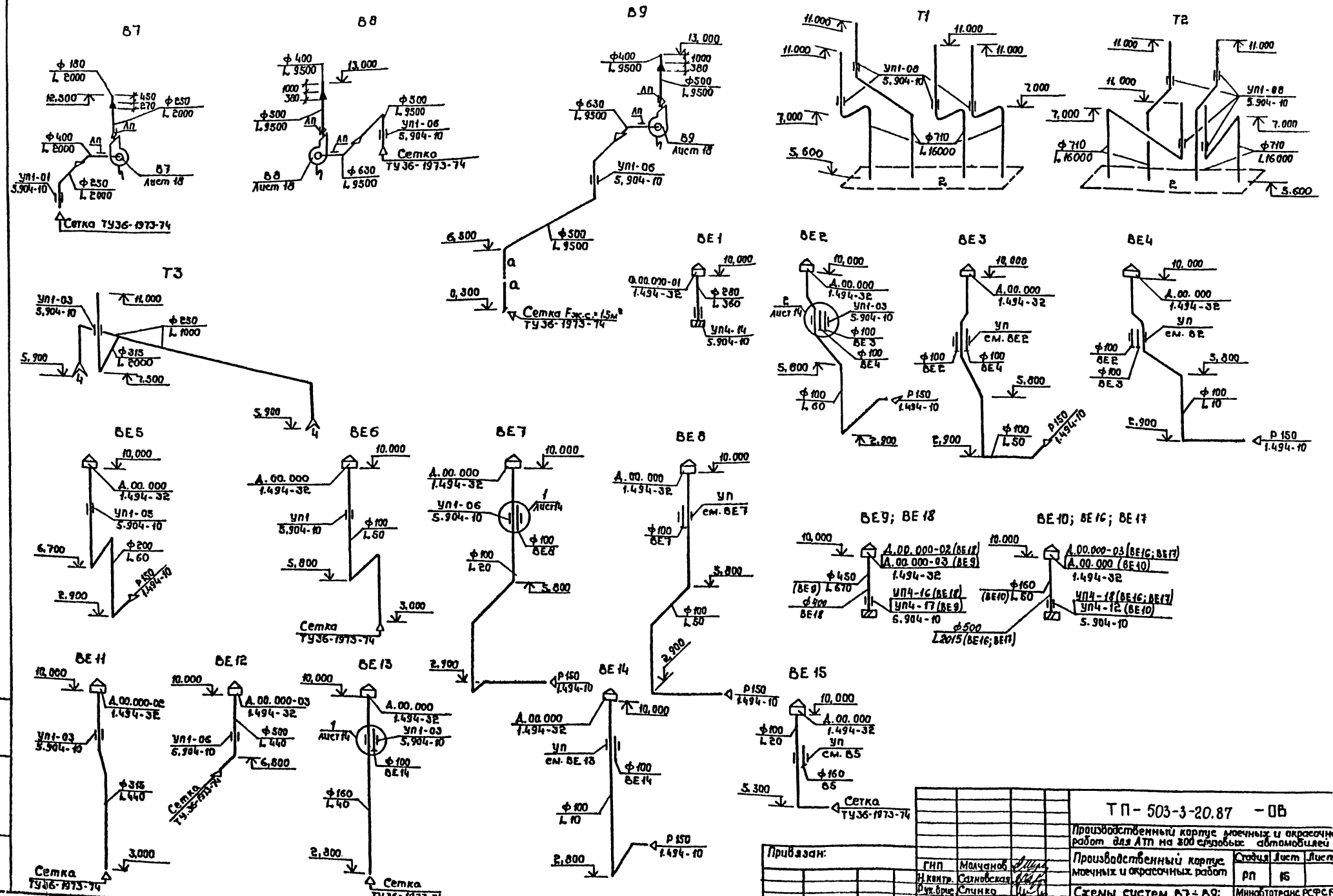

Привязан:			
Инв. №			
ГИП	Молчанов		
Н.контр.	Сахновская		
Рук.бриг.	Спинко		
Рук. гр.	Волощенко		
Ст.инж.	Соколенкова		

ТП-503-3-20.87 -ОВ

Производственный корпус моечных и окрасочных работ для АТП на 300 грузовых автомобилей

Производственный корпус моечных и окрасочных работ

Стадия	Лист	Листов
РП	15	

Схемы систем В7÷В9; Т1÷Т3; ВЕ1÷ВЕ18

Минавтотранс РСФСР ГИПРОАВТОТРАНС Ростовский филиал

Инв. № подл. | Подпись и дата | Взам. инв. №

План на отм. 0,000 между осями 4-6 и А-А/1

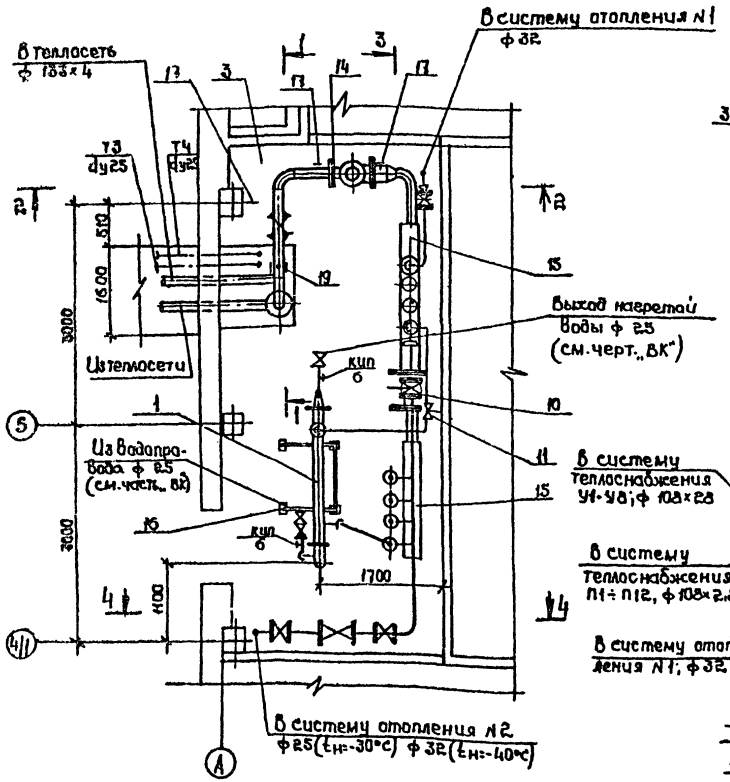

Разрез 1-1

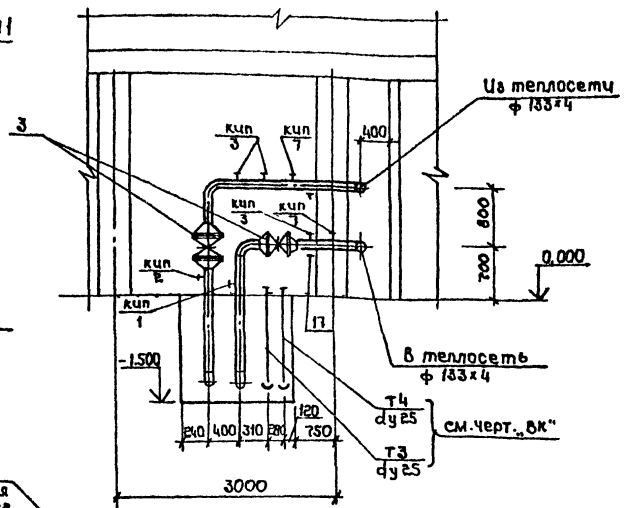

Разрез 2-2

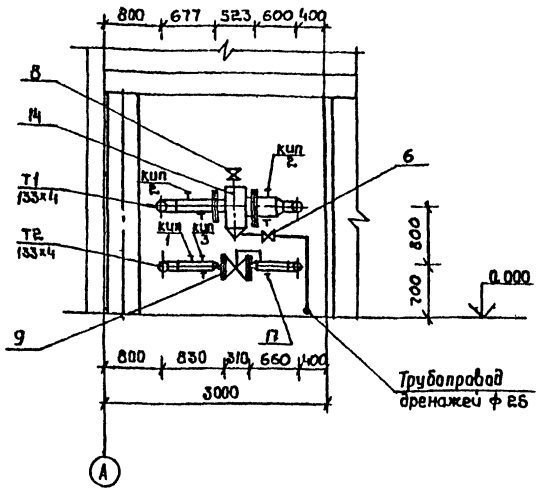

Разрез 3-3

к водоподогревателю ф 32

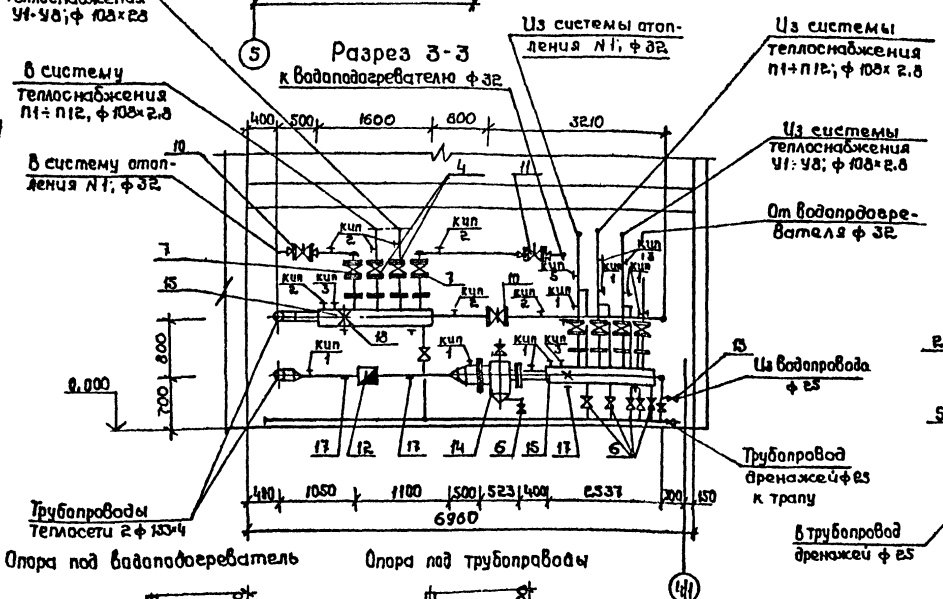

Разрез 4-4

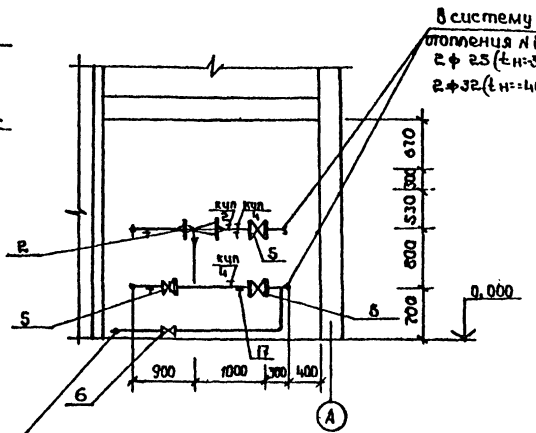

Коллектор (поз. 15)

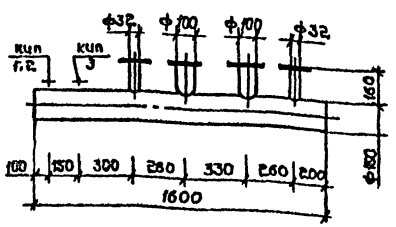

Опора под водоподогреватель

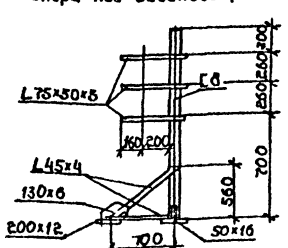

Опора под трубопроводы

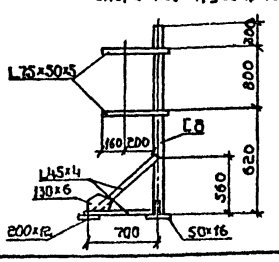

Привязан

Инв.№

ГИП	Молчанов		
Н.контр.	Сахновская		
Рук.гр.	Спинко		
Рук.ер.	Волощенко		
Вед.инж.	Коровкина		

ТП 503-3-20.87 -ОВ

Производственный корпус моечных и окрасочных работ для АТП на 300 грузовых автомобилей

Производственный корпус моечных и окрасочных работ

Стадия	Лист	Листов
РП	16	

ИТП. План на отм. 0,000 между осями 4-6 и А-А/1. Разрезы 1-1, 2-2, 3-3, 4-4. Коллектор

Минавтотранс РСФСР ГИПРОАВТОТРАНС Рославльский филиал

Инв.№ подл. | Подпись и дата | Взам.инв.№

Альбом II

Принципиальная схема узла управления

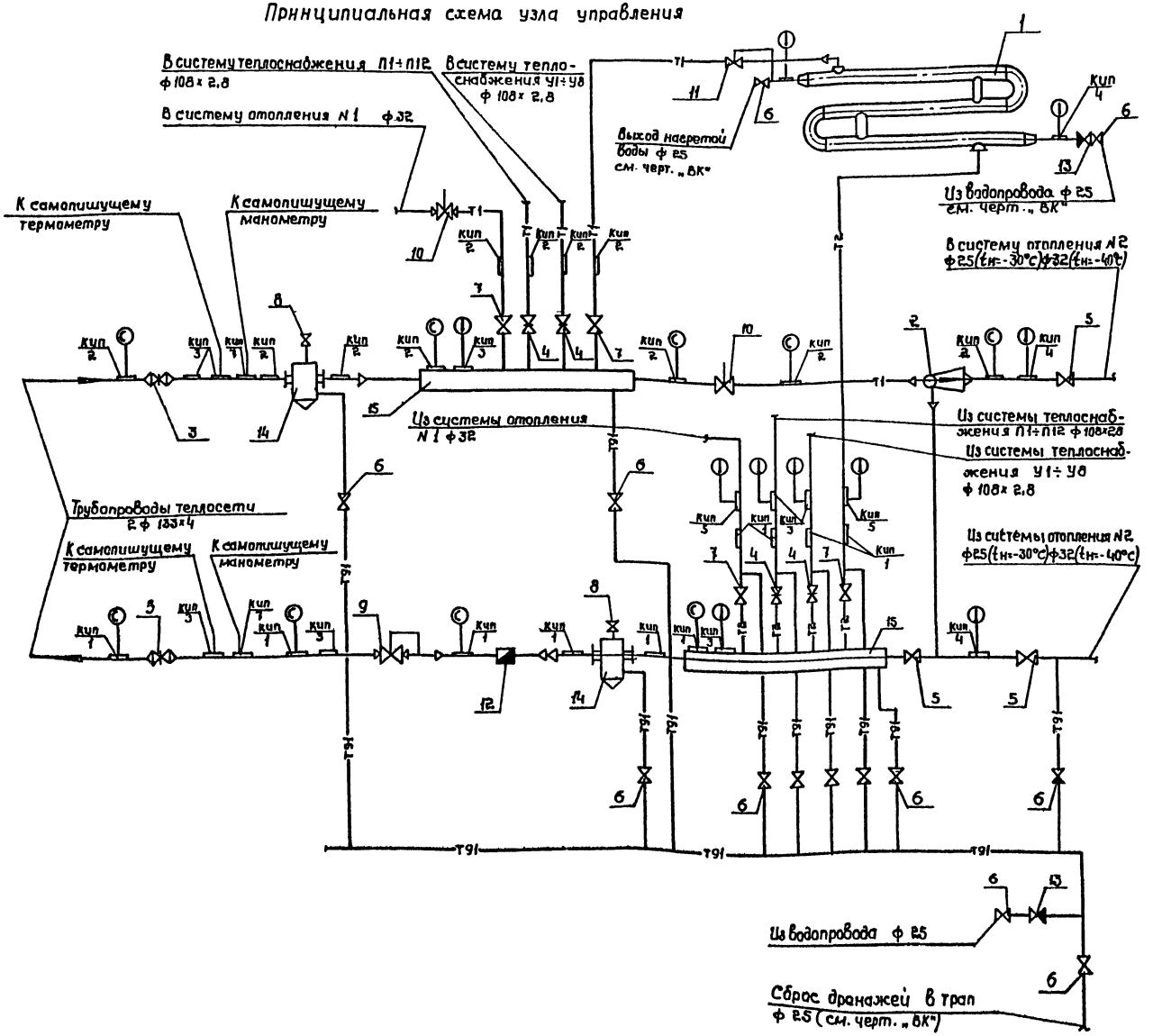

Спецификация

Марка поз.	Обозначение	Наименование	Кол.	Масса ед.кг	Примечание
1	5-89×2000-Р-3	Подогреватель водоводяной			
	ТУ 400-28-429-82 Е	L=2000мм Дн=89мм П=3	1	162,9	
2	N1; dг=15	Элеватор водоструйный			
		dс=4,3мм	1	8,9	tн=-30°С
		dс=4,5мм	1	8,9	tн=-40°С
3	30с 41нж1	Задвижка клиновая dу 150	2	97	tн=-30°С;-40°С
4	30ч 6бр	Задвижка параллельная			
		dу 100	4	39,5	tн=-30°С;-40°С
5	15кч 19п2	Вентиль фланцевый			
		dу 25	3		tн=-30°С
		dу 32	3		tн=-40°С
6	15кч 19п2	Вентиль фланцевый			
		dу 25	13		tн=-30°С;-40°С
7		dу 32	4		tн=-30°С;-40°С
8	15кч 18п	Вентиль муфтовый dу 15	2		tн=-30°С;-40°С
9	УРРД-М-80	Регулятор давления			
		„До себя" Ду 80	1	52	tн=-30°С;-40°С
10	УРРД-М-25	Регулятор расхода Ду 25	2	28	tн=-30°С;-40°С
11	РТ-15	Регулятор температуры			
		Ду 15	1	4	tн=-30°С;-40°С
12	СТВГ-80	Счетчик турбинный			
		горячей воды	1		tн=-30°С;-40°С
13	16ч 3бр	Клапан обратный Ду 25	2		tн=-30°С;-40°С
14	Т34-06	Грязевик Ду 125	2	67,7	tн=-30°С;-40°С
15		Коллектор Ду 150 L=1600	2		tн=-30°С;-40°С
Кип 1	3кч-45-70	Штуцер М20×1,5-50	10	0,23	tн=-30°С;-40°С
Кип 2	3кч-46-76	Штуцер 1	11	0,16	tн=-30°С;-40°С
Кип 1	3кч-1-75	Бобышка 10	8	0,6	tн=-30°С;-40°С
Кип 4	3кч-2-76	Расширитель 64	2		tн=-30°С
		Расширитель 65	2		tн=-40°С
Кип 5	3кч-2-75	Расширитель 20	2	2,28	tн=-30°С;-40°С
Кип 6	3кч-2-75	Расширитель 64	2		tн=-30°С;-40°С
Кип 3	3кч-47-70	Штуцер	2		tн=-30°С;-40°С
16		Опора под водоподогреватели	1	100	
17		Опора под трубопроводы		45	
18	Т11.03	Опора неподвижная	2	4,60	tн=-30°С;-40°С
19	ПТ-133	Подвеска	1	4,3	

Инв.№ подл. | Подпись и дата | Взам.инв.№

Привязан

Инв.№

ГИП	Молчанов	
Н.контр.	Сахновская	
Рук.гр.	Спинко	
Рук.гр.	Влащенко	
Вед.инж.	Коробкина	

ТП 503-3-20.87 – ОВ

Производственный корпус моечных и окрасочных работ для АТП на 300 грузовых автомобилей

Производственный корпус моечных и окрасочных работ	Стадия	Лист	Листов
	РП	17	
Принципиальная схема узла управления	Минавтотранс РСФСР ГИПРОАВТОТРАНС Ростовский филиал		

АЛЬБОМ II

Разрез 1-1

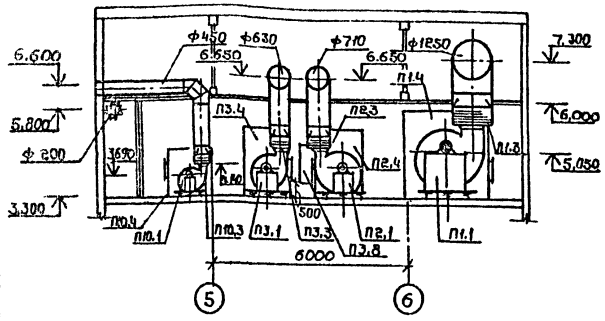

Разрез 1-1

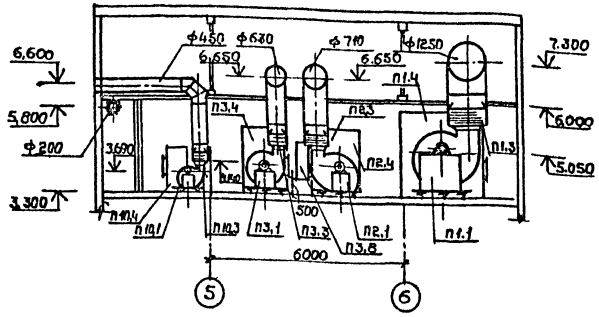

План на отм. 3.300 между осями 5-6 и А-А/2
t - 30°С

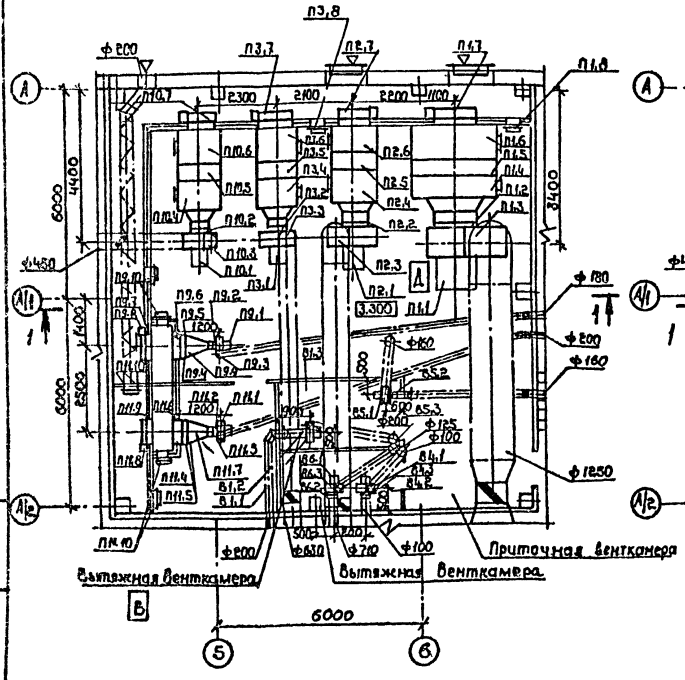

План на отм. 3.300 между осями 5-6 и А-А/2
t - 40°С

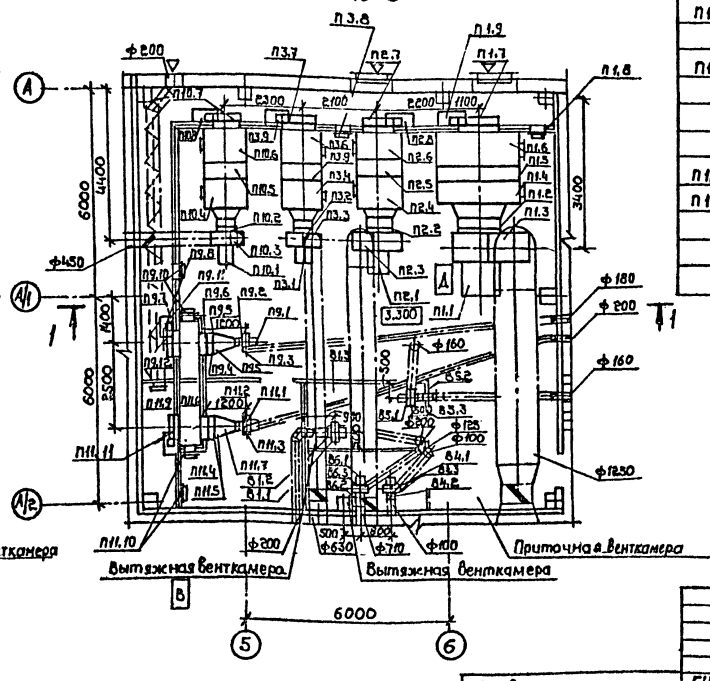

Спецификация отопительно-вентиляционных установок

Марка, позиция	Обозначение	Наименование	Кол.	Масса ед., кг.
		п1 (2ПК40, левая)		
п1.1	ГОСТ 10616-73*	Агрегат вентиляторный А12,5. 100-2Б, компл: а. вентилятор радиальный В-Ц4-70 N 12,5; исполнение 1; положение Пр0° б. Электродвигатель 4А225 М8; 735 об/мин; 30 квт	1	1245
п1.2	5,904-38	Вставка гибкая В.00.00-16	1	4,34
п1.3	5,904-38	Вставка гибкая Н.00.00-21	1	4,57
п1.4	5,904-12,в. 1-14	Секция соединительная А1А. 183.000	1	1636
п1.5	5,904-12,в. 1-18	Секция калориферная А1А 191.000-03	1	1125
п1.6	5,904-12,в. 1-31	Секция приемная А1А 228.000	1	244,5
п1.7	ТУ 22-5961-85	Заслонка утепленная КВУ 1800×1400Б с исполнительным механизмом МЭО 100/25-0,25	1	220,7
п1.8	5,904-4	Дверь сварная утепленная	1	33,6
п1.9	5,904-12,в. 1-35	Коробка утепленная $t_н$=-4в	1	91,5

Привязан:

Инв. №

ГИП	Молчанов	
Н.контр.	Сахновская	
Рук.бр.	Спинко	
Рук.гр.	Вахощенко	
Ст.инж.	Соколенко	
Инж.	Николаева	

ТП – 503-3-20.87 – ОВ

Производственный корпус моечных и окрасочных работ для АТП на 300 грузовых автомобилей

Производственный корпус моечных и окрасочных работ

Установки систем П1÷П3; П9÷П11, В1, В4÷В6

Стадия	Лист	Листов
РП	18	

Минавтотранс РСФСР
ГИПРОАВТОТРАНС
Ростовский филиал

продолжение

Марка, поз.	Обозначение	Наименование	Кол.	Масса ед, кг	Примечание
		П2 (2 ПК20, правая)			
П2.1	ГОСТ 10616-73*	Агрегат вентиляторный			
		А8100-2, компл.	1	358	
		а. вентилятор радиальный			
		В-Ц4-70 №8; исполнение 1;			
		положение Л0°;			
		б. Электродвигатель			
		4А132М6; 970 об/мин; 7,5 кВт			
П2.2	5.904-38	Вставка гибкая В.00.00-14	1	2,69	
П2.3	5.904-38	Вставка гибкая Н.00.00-17	1	2,83	
П2.4	5.904-12, В. 1-2	Секция соединительная			
		А1А. 181.000	1	750	
П2.5	5.904-12, В. 1-16	Секция калориферная			
		А1А 189.000-02	1	425	
П2.6	5.904-12, В. 1-29	Секция приемная			
		А1А. 223.000	1	148,5	
П2.7	ТУ 22-5961-85	Заслонка утепленная			
		КВУ 1600×1000 С исполнительным механизмом			
		МЭО 16/63-0,25-80	1	160,4	
П2.8	5.904-12, В. 1-35	Коробка утепленная tн-40°	1	91,5	
		П3 (2 ПК 10, левая)			
П3.1	ГОСТ 10616-73*	Агрегат вентиляторный			
		Е6,3 105-2, компл.:	1	199	
		д. Вентилятор радиальный			
		В-Ц4-75 №6,3, исполнение 1;			
		положение Пр0°;			
		б. Электродвигатель			
		4А132S4; 1455 об/мин; 7,5 кВт			
П3.2	5.904-38	Вставка гибкая В.00.00-12	1	2,09	
П3.3	5.904-38	Вставка гибкая Н.00.00-15	1	2,11	
П3.4	5.904-12, В 1-1	Секция соединительная			
		А1А 180.000-02	1	388	
П3.5	5.904-12, В. 1-15	Секция калориферная			
		А1А 188.000-03	1	347	
П3.6	5.904-12, В. 1-28	Секция приемная			
		А1А. 223.000-01	1	132,9	

Продолжение

Марка, поз.	Обозначение	Наименование	Кол.	Масса ед, кг	Примечание
П3.7	ТУ 22-5961-85	Заслонка утепленная			
		КВУ 600×1000 Б с исполнительным механизмом			
		МЭО 16/63-0,25-80	1	79	
П3.8	5.904-4	Дверь сварная утепленная	1	33,6	
П3.9	5.904-12, В. 1-35	Коробка утепленная tн-40°	1	91,5	
		П9			
П9.1	ГОСТ 10616-73*	Агрегат вентиляторный			
		Е2,5095-2а; компл.	1	28	
		д. вентилятор радиальный			
		В-Ц4-75 №2,5; исполнение 1,			
		положение Л0°;			
		б Электродвигатель			
		4АА63А2; 2750 об/мин; 0,37 кВт			
П9.2	5.904-38	Вставка гибкая В.00.00-03	1	0,91	
П9.3	5.904-38	Вставка гибкая Н.00.00.03	1	0,86	
П9.4	ТУ 22-5721-84	Калорифер мастинчатый			
		КВС 65-ПУ3	1	55	
П9.5	1.494-25	Подставка под калорифер	2	0,8	
П9.6	1.494-26	Рама под калорифер Р1	1	7,60	
П9.7	ТУ 22-5961-85	Заслонка утепленная			
		КВУ 600×1000 Б с исполнительным механизмом			
		МЭО 16/63-0,25-80	1	79	
П9.8	ГОСТ 8509-86	Рама под заслонку L32×32×3	1	4,7	
П9.9	1.494-26	Диффузор Д1	1	19,74	
П9.10	5.904-4	Дверь сварная утепленная	1	33,6	
П9.11	5.904-12, В. 1-35	Коробка утепленная tн-40°	1	91,5	
П9.12	5.904-4	Дверь сварная неутепленная	1	24	
		П10 (2 ПК 10 правая)			
П10.1	ГОСТ 10616-73*	Агрегат вентиляторный			
		Е5 105-2б; компл.	1	112,8	
		д. вентилятор радиальный			
		В-Ц4-75 №5; исполнение 1;			
		положение Пр0°;			
		б. Электродвигатель			
		4А 100 S4; 1435 об/мин;			
		3 кВт;			

Продолжение

Марка поз.	Обозначение	Наименование	Кол.	Масса ед. кг	Примечание
П10.2	5.904-38	Вставка гибкая В.00.00-09	1	1,71	
П10.3	5.904-38	Вставка гибкая Н.00.00-11	1	1,64	
П10.4	5.904-12, В. 1-1	Секция соединительная			
		А1А 180.000	1	237	
П10.5	5.904-12, В.1-15	Секция калориферная			
		А1А. 188.000-02	1	262	
П10.6	5.904-12, В. 1-28	Секция приемная			
		А1А. 223.000	1	130,5	
П10.7	ТУ 22-5961-85	Заслонка утепленная			
		КВУ 600×1000 Б с исполнительным механизмом			
		МЭО 16/63-0,25-80	1	79	
П10.8	5.904-12, В. 1-35	Коробка утепленная tн-40°	1	91,5	
		П11			
П11.1	ГОСТ 10 616-73*	Агрегат вентиляторный			
		Е2,5 095-2d; компл.	1	28	
		а. Вентилятор радиальный			
		В-Ц4-75 №2,5; исполнение 1; положение Л0°			
		б. Электродвигатель			
		4АА 63А2; 2750 об/мин; 0,37 кВт			
П11.2	5.904-38	Вставка гибкая В.00.00-03	1	0,91	
П11.3	5.904-38	Вставка гибкая Н.00.00-03	1	0,86	
П11.4	ТУ 22-5721-84	Калорифер пластинчатый			
		КВС 65-ПУ3	1	55	
П11.5	1.494-25	Подставка под калорифер	2	0,8	
П11.6	1.494-26	Рама под калорифер Р1	1	7,60	
П11.7	1.494-26	Диффузор Д1	1	19,74	
П11.8	ТУ 22-5961-85	Заслонка утепленная			
		КВУ 600×1000 Б с исполнительным механизмом			
		МЭО 16/63-0,25-80	1	79	
П11.9	ГОСТ 8509-86	Рама под заслонку L32×32×3	1	4,7	
П11.10	5.904-4	Дверь сварная утепленная	2	33,6	
П11.11	5.904-12, В. 1-35	Коробка утепленная tн-40°	1	91,5	

Привязан:

Инв. №

Инв. № подл. | Подпись и дата | Взам. инв. №

ГИП	Молчанов		
Н. контр.	Сажновская		
Рук. бр.	Спинко		
Рук. гр.	Волощенко		
Ст. инж.	Соколенкова		
Инж.	Николаева		

ТП-503-3-20.87 -ОВ

Производственный корпус моечных и окрасочных работ для АТП на 300 грузовых автомобилей

Производственный корпус моечных и окрасочных работ

Стадия	Лист	Листов
РП	19	

Спецификация к установкам систем П2, П3; П9÷П11.

Минавтотранс РСФСР СИПРОАВТОТРАНС Ростовский филиал

Альбом II

Разрез 2-2

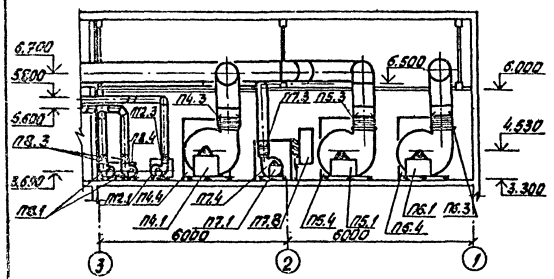

Разрез 2-2

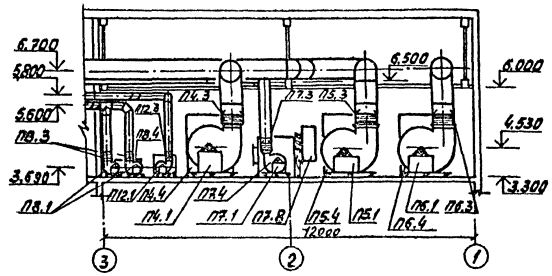

План на отм. 3.300 между осями 1-3 и Г-В/3
t=-30°C

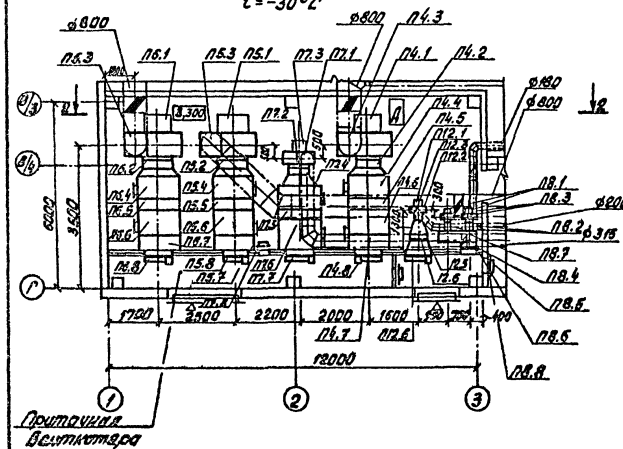

План на отм. 3.300 между осями 1-3 и Г-В/3
t=-40°C

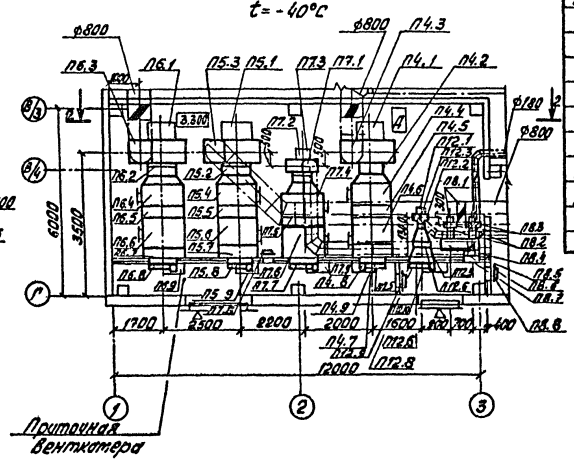

продолжение

Марка поз.	Обозначение	Наименование	Кол.	Масса ед.кг	Примечание
		В1			
В1.1	ГОСТ 10616-73 *	Агрегат вентиляторный			
		Е2,5 100-2, компл.	1	26,2	
		а. вентилятор радиальный			
		В-Ц4-75 №2,5; исполнение 1			
		положение Пр 0°;			
		б. электродвигатель			
		4АА63В2; 2740 об/мин; 0,55 кВт			
В1.2	5.904-38	Вставка гибкая В.00.00-03	1	0,91	
В1.3	5.904-38	Вставка гибкая Н.00.00-03	1	0,86	
		В4			
В4.1	ГОСТ 10616-73*	Агрегат вентиляторный			
		Е2,5 100-1; компл.	1	26,2	
		а. вентилятор радиальный			
		В-Ц4-75 №2,5; исполне-			
		ние 1; положение Пр 0°			
		б. электродвигатель			
		4АА50А4; 1380 об/мин; 0,06 кВт			
В4.2	5.904-38	Вставка гибкая В.00.00-03	1	0,91	
В4.3	5.904-38	Вставка гибкая Н.00.00-03	1	0,86	

Привязан	ГИП	Молчанов		ТП- 503-3-20.87 -ОВ
	Н.контр.	Сахновская		Производственный корпус моечных и окрасочных работ для АТП на 300 грузовых автомобилей
	Рук.бриг.	Стинко		Производственный корпус моечных и окрасочных работ — Стадия: РП; Лист: 20; Листов:
	Рук.гр.	Волошин		Установки систем П4÷П8, П12
	Ст.инж.	Соколовская		Минавтотранс РСФСР ГИПРОАВТОТРАНС Ростовский филиал
Инв. №	Инж.	Николаева		

Продолжение

Марка, поз.	Обозначение	Наименование	Кол.	Масса ед., кг	Приме-чание
		В5, В6			
В5.1;	ГОСТ 10616-73*	Агрегат вентиляторный			
В6.1		Е2,5 110-1; компл.	2	26,2	
		а. Вентилятор радиальный			
		В-Ц4-75 №2,5; исполнение 1,			
		положение Пр0°;			
		б. Электродвигатель			
		4АР56А6; 1375 об/мин 0,12 кВт			
В5.2; В5.2	5.904-38	Вставка гибкая В.00.00-03	2	0,91	
В5.3; В6.3	5.904-38	Вставка гибкая Н.00.00-03	2	0,86	
		П4 (2ПК20, левая)			
П4.1	ГОСТ 10616-73	Агрегат вентиляторный			
		Е10090-2, компл.:	1	505	
		а. Вентилятор радиаль-			
		ный В-Ц4-75 №10, испол-			
		нение 1; положение Пр0°			
		б. Электродвигатель			
		4А160S6; 975 об/мин 11 кВт			
П4.2	5.904-38	Вставка гибкая В.00.00-15	1	3,42	
П4.3	5.904-38	Вставка гибкая Н.00.00-19	1	3,47	
П4.4	5.904-12, В.1-2	Секция соединительная			
		А1А.181.000-02	1	991	
П4.5	5.904-12, В.1-15	Секция калориферная			
		А1А.189.000	1	740	
П4.6	5.904-12, В.1-28	Секция приемная А1А.223.000-01	1	130,5	
П4.7	5.904-12, В.1-12	Секция фильтра А1А.211.000	1	155	
П4.8	ТУ22-5961-85	Заслонка утепленная			
		КВУ 1600×1000Б с испол-			
		нительным механизмом			
		М30 16/63-0,25-80	1	160,4	
П4.9	5.904-12, В1-35	Коробка утепленная С-40	1	91,5	

Продолжение

Марка поз.	Обозначение	Наименование	Кол.	Масса ед. кг	Приме-чание
		П5 (2ПК20, правая)			
		П6 (2ПК20, левая)			
П5.1; П6.1	ГОСТ 10616-73*	Агрегат вентиляторный			
		Е10090-2, компл.:	2	505	
		а. Вентилятор радиальный			
		В-Ц4-75 №10, исполнение 1,			
		положение Пр0°;			
		б. Электродвигатель			
		4А160 SC; 975 об/мин; 11 кВт			
П5.2; П6.2	5.904-38	Вставка гибкая В.00.00-15	2	3,42	
П5.3; П6.3	5.904-38	Вставка гибкая Н.00.00-19	2	3,47	
П5.4; П6.4	5.904-12, В.1-2	Секция соединительная			
		А1А.181.000-02	2	991	
П5.5; П6.5	5.904-12, В.1-16	Секция калориферная			
		А1А.189.000-03	2	520	
П5.6; П6.6	5.904-12, В.1-25	Секция приемная А1А.223.000-01	2	150	
П5.7; П6.7	5.904-12, В. 1-12	Секция фильтра А1А.211.000	2	155	
П5.8; П6.8	ТУ22-5961-85	Заслонка утепленная			
		КВУ 1600×1000Б с испол-			
		нительным механизмом			
		М30 16/63-0,25-80	2	160,4	
П5.9; П6.9	5.904-12, В.1-35	Коробка утепленная С-40	1	91,5	
		П7 (2ПК10, правая)			
П7.1	ГОСТ 10616-73*	Агрегат вентиляторный			
		Е5095-2; компл.:	1	95,2	
		а. Вентилятор радиальный			
		В-Ц4-75 №5; исполнение 1;			
		положение Л0°;			
		б. Электродвигатель			

Продолжение

Марка поз.	Обозначение	Наименование	Кол.	Масса ед. кг	Приме-чание
		4АВ084; 1415 об/мин; 1,5 кВт			
П7.2	5.904-38	Вставка гибкая В.00.00-09	1	1,71	
П7.3	5.904-38	Вставка гибкая Н.00.00-11	1	1,64	
П7.4	5.904-12, В.1-1	Секция соединительная			
		А1А.180.000	1	237	
П7.5	5.904-12, В.1-15	Секция калориферная			
		А1А.188.000-02	1	282	
П7.6	5.904-12, В.1-28	Секция приемная			
		А1А.223.000	1	130,5	
П7.7	ТУ-5961-85	Заслонка утепленная			
		КВУ 600×1000Б с исполни-			
		тельным механизмом			
		М3016/63-0,25-80	1	79	
П7.8	5.904-4	Дверь сварная утепленная	1	33,6	
П7.9	5.904-12, В.1-35	Коробка утепленная С-40	1	91,5	
		П8			
П8.1	ГОСТ 10616-73*	Агрегат вентиляторный			
		Е2,5095-2а; компл.	2	28	
		а. Вентилятор радиальный			
		В-Ц4-75 №2,5; исполнение 1;			
		положение Пр0°;			
		б. Электродвигатель			
		4АА63А2; 2750 об/мин; 0,37 кВт			
П8.2	5.904-38	Вставка гибкая В.00.00-03	2	0,91	
П8.3	5.904-38	Вставка гибкая Н.00.00-03	2	0,86	
П8.4	ТУ22-5721-84	Калорифер пластинча-			
		тый КВС6Б-ПУЗ	1	55	
П8.5	1.494-25	Подставка под калорифер	2	0,8	
П8.6	1.494-26	Рама под калорифер	1	7,60	
П8.7	1.494-26	Коробка К1	1	51,3	
П8.8	5.904-5	Дверь сварная утепленная	1	33,6	

Инв.№ подл. | Подпись и дата | Взам. инв.№

Привязан

Инв.№

ГИП	Молчанов		
Н.контр.	Сапожкая		
Рук. фунп.	Спинко		
Рук. гр.	Волощенко		
Ст. инж.	Скалецкая		
Инж.	Николаева		

ТП- 503-3-20.87 -ОВ

Производственный корпус малярных и арматурных работ для АТП на 300 грузовых автомобилей

Производственный корпус малярных и арматурных работ

Спецификация к установкам систем В5; В6; П4 ÷ П8

Стадия	Лист	Листов
РП	21	

Минавтотранс РСФСР ГИПРОАВТОТРАНС Ярославский филиал

План кровли между осями 5 и В/Б-Г

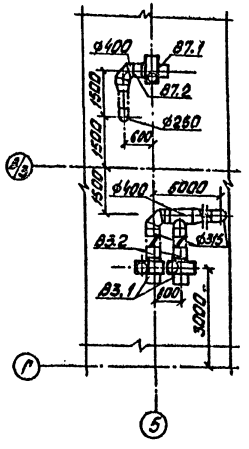

План кровли между осями 6 и В/Б-В/Г

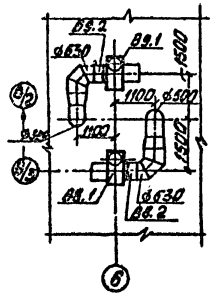

План кровли между осями 6 и В/Б-В/Г

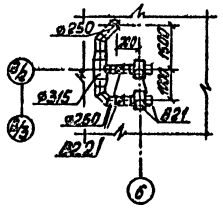

Продолжение

Марка, поз.	Обозначение	Наименование	Кол.	Масса ед.кг	Примечание
		П12			
П12.1	ГОСТ 10616 -73*	Агрегат вентиляторный			
		Е2,5 095-2б; компл.	1	28	
		а.Вентилятор радиальный			
		В-Ц4-75 №2,5; исполнение 1,			
		положение ПрО°			
		б.Электродвигатель			
		4АА63В2; 2740 об/мин; 0,56 кВт			
П12.2	5.904-38	Вставка гибкая В.00.00-03	1	0,91	
П12.3	5.904-38	Вставка гибкая Н.00.00-03	1	0,86	
П12.4	ТУ22-5721-84	Калорифер пластинчатый			
		КВС6б-ПУ3	1	55	
П12.5	1.494-25	Подставка под калорифер	2	0,8	
П12.6	1.494-26	Рама под калорифер Р1	1	7,60	
П12.7	1.494-26	Диффузор А1	1	19,74	
П12.8	ТУ22-5961-85	Заслонка утепленная			
		КВУ 600×1000Б с исполни-			
		тельным механизмом			
		МЭО 16/63-0,25-80	1	79	
П12.9	ГОСТ 8509-86	Рама под заслонку 132×132×3	1	4,7	
П12.10	5.904-12, В1-35	Коробка утепленная $t_н$ 40°	1	91,5	
П12.11	5.904-4	Дверь сборная неутепленная	1	24	
		В2			
В2.1	ГОСТ 10616-73*	Вентилятор радиальный	2	45	
		В-Ц4-70 №2,5 в искрозащи-			
		щенном исполнении,			
		исполнение 1; положение			
		ЛО°; с электродвига-			
		телем 4А63В2; 2740 об/мин;			
		0,55 кВт			
В2.2	5.904-38	Вставка гибкая В.00.00-03	2	0,91	

Продолжение

Марка поз.	Обозначение	Наименование	Кол.	Масса ед.кг	Примечание
		В3			
В3.1	ГОСТ 10616-73*	Вентилятор радиальный	2	70,5	
		В-Ц4-70 №4 в искрозащи-			
		щенном исполнении;			
		исполнение 1; положение			
		ЛО° с электродвигате-			
		лем В80А4 1385 об/мин;			
		1,1 кВт			
В3.2	5.904-38	Вставка гибкая В.00.00-06	2	1,59	
		В7			
В7.1	ГОСТ 10616-73*	Вентилятор радиальный	1	62,5	
		В-Ц4-70 №4 в искрозащи-			
		щенном исполнении;			
		исполнение 1; положе-			
		ние ЛО°; с электродвига-			
		телем В71В4; 1370 об/мин			
		0,75 кВт			
В7.2	5.904-38	Вставка гибкая В.00.00-06	1	1,59	
		В8, В9			
В8.1; В9.1	ГОСТ 10616-73*	Вентилятор радиальный	2	168	
		В-Ц4-70 №6,3 в искрозащ-			
		щенном исполнении			
		исполнение 1; положение			
		ЛО°; ПрО°; с			
		электродвигателем			
		4 100 У6; 950 об/мин.			
		2,2 кВт			
В8.2; В9.2	5.904-38	Вставка гибкая В.00.00-10	2	2,09	

Привязан:

Инв.№

ГИП	Молчанов		
Н.контр.	Сергиенко		
Рук.гр.	Сергиенко		
Рук.гр.	Антонов		
Ст.инж.	Сергиенко		
Инж.	Николаева		

ТП-503-3-20.87 -ОВ

производственный корпус моечных и окрасочных работ для АТП на 300 грузовых автомобилей

Производственный корпус моечных и окрасочных работ	Стадия	Лист	Листов
	РП	22	

Установки систем В2, В3, В7, В8, В9

Главный архитектор проекта ГИПРОАВТОТРАНС Ростовский филиал

АЛЬБОМ II

ВЕДОМОСТЬ РАБОЧИХ ЧЕРТЕЖЕЙ ОСНОВНОГО КОМПЛЕКТА

Лист	Наименование	Примечание
1	Общие данные (начало)	
2	Общие данные (продолжение)	
3	Общие данные (продолжение)	
4	Общие данные (окончание)	
5	План на отм. 0.000. Фрагмент 1.	
6	Схемы систем В1; В3; Т3. Узлы 1; 2; 3; 4; 7	
7	Схемы систем Т5; К1; К4; 1; 2. Узлы 5; 6	
8	План кровли. Схемы системы К2.	
	Вариант выпуска водостоков на рельеф.	
	Узел 7.	
9	Технологические схемы очистки сточных	
	вод от мойки автомобилей и окра-	
	сочного участка.	
10	Фрагмент 2. Разрез 1-1. Схемы систем	
	В3; В10; В11; Т5; 8.	
11	Фрагмент 3.	
12	Разрез 1-1 к фрагменту 3.	
13	Разрез 2-2 к фрагменту 3.	
14	Разрезы 3-3; 4-4 к фрагменту 3.	
15	Схемы систем 1; 2; 5 к фрагменту 3.	
16	Схемы систем 3; 4; 6; 7; 9 к фрагменту 3.	
17	Схемы систем В3; Т5; Р1; Р2; Р3; 8 к	
	фрагменту 3.	

ВЕДОМОСТЬ ССЫЛОЧНЫХ И ПРИЛАГАЕМЫХ ДОКУМЕНТОВ

Обозначение	Наименование	Примечание
	Ссылочные документы	
серия 4.904-69	Детали крепления сантехнических	
	трубопроводов и приборов	
серия 4.900-8	Альбом оборудования, фасонных	
	частей и арматуры для сетей	
	и сооружений водопровода и	
	канализации. Вып. 1; 2; 4	
серия 5.901-1	Водомерные узлы	
Серия 1.494-11	Баки прямоугольные для холод-	
	ной и отепленной воды и рассола	
	Прилагаемые документы	
	Спецификации оборудования	Альбом VII
	Ведомости потребности в	
	материалах	Альбом VIII

УСЛОВНЫЕ ОБОЗНАЧЕНИЯ И ИЗОБРАЖЕНИЯ

Наименование	Обозначение
Водопровод производственно-противопожарный	—В3—
Трубопровод в тепловой изоляции	
Трубопровод горячей воды температурой 40°	—Т31—
Трубопровод 10% раствора сернокислого алюминия	—Р1—
Трубопровод 5% раствора сернокислого алюминия	—Р2—
Трубопровод 0,2% раствора полиакриламида	—Р3—
Трубопровод сжатого воздуха	—8—
Взвешенные вещества	в.в.
Нефтепродукты	Н.П.
Трубопровод загрязненных вод оборотной системы	
окрасочного участка	—В10—
Трубопровод очищенных вод оборотной	
системы окрасочного участка	—В11—
Трубопровод сточной воды от мойки автомобилей	—1—
Трубопровод очищенной воды от мойки автомобилей	—2—
Трубопровод сливной	—3—
Трубопровод переливной	—4—
Трубопровод промывной	—5—
Трубопровод нефтепродуктов	—6—
Трубопровод осадка	—7—
Трубопровод технологической канализации	—9—
Штуцер для установки приборов и изме-	
рения давления	
Тетраэтилсвинец	ТЭС
Нестандартизированное оборудование	Н.О.

Остальные условные обозначения выполнены по ГОСТ 21.106-78

СОГЛАСОВАНО
Рук. бр 1 Спинко
Рук. бр 3 Молчанов

Инв. № подл. | Подпись и дата | Взам. инв. №

ТИПОВОЙ ПРОЕКТ РАЗРАБОТАН В СООТВЕТСТВИИ С ДЕЙСТВУЮЩИМИ НОРМАМИ И ПРАВИЛАМИ И ПРЕДУСМАТРИВАЕТ МЕРОПРИЯТИЯ, ОБЕСПЕЧИВАЮЩИЕ ВЗРЫВНУЮ, ВЗРЫВОПОЖАРНУЮ И ПОЖАРНУЮ БЕЗОПАСНОСТЬ ПРИ ЭКСПЛУАТАЦИИ ЗДАНИЯ.

ГЛАВНЫЙ ИНЖЕНЕР ПРОЕКТА МОЛЧАНОВ А.В.

Инв. №

Привязан

ТП 503-3-20.87 — ВК

Производственный корпус моечных и окрасочных работ для АТП на 300 грузовых автомобилей

ГИП	Молчанов	
Н.контр.	Сахновская	
Рук.бр 2	Куперман	
Рук.гр.	Глазова	
Вед.инж.	Шленова	
Инженер	Паращевина	

Производственный корпус моечных и окрасочных работ

Стадия	Лист	Листов
РП	1	17

Общие данные (начало)

Минавтотранс РСФСР
ГИПРОАВТОТРАНС
Ростовский филиал

Общие указания

1 Расчет систем водопровода и канализации произведен согласно СНиП 2.04.01-85; СНиП II-93-74.

2 Магистральные трубопроводы горячего водоснабжения теплоизолировать по антикоррозийному покрытию из битумного лака №577

— шнуром асбестовым по ГОСТ 1779-83 $\delta = 30$ для $\varnothing 20, 25$ покрытие принять из текстолитового стеклоцемента по ТУ 36-940-77.

3 Стальные трубы, арматуру и крепления окрасить эмалью ПФ-223 ГОСТ 14923-78* по грунтовке ФЛ-03-К ГОСТ 9109-81*.

4 Обвязку технологического оборудования трубопроводами систем ВК производить после его монтажа и установки согласно технологической части проекта.

5 Все работы по монтажу систем ВК выполнить в соответствии со СНиП 3.05.01-85 и в увязке с последовательностью проведения других строительных и монтажных работ.

6 Выпуски канализации до первого колодца учтены в спецификации оборудования.

7 Расходы воды, отмеченные знаком,* в расчетный расход не включены как не совпадающие по времени.

8 Монтаж технологического оборудования очистных сооружений производить до монтажа перекрытия помещения очистных сооружений.

9 Разводки технологических трубопроводов, пересекающие проходы, проложены в каналах, условно не показаных.

10 Конструкцию приямков, каналов, фундаментов под насосы см. чертежи марки КЖ.

11 Трубопроводы хозяйственно-питьевого, производственно-противопожарного и горячего водоснабжения проложить с уклоном 0.002 в сторону водоразборных точек.

ХАРАКТЕРИСТИКА УСТАНОВОК СИСТЕМ ВОДОПРОВОДА И КАНАЛИЗАЦИИ

Обозначение	Наименование	Насос			Электродвигатель			Кол.	Примечание
		Марка	Q м³/ч	H м	Тип	n об/мин	N квт		
	Электронасос	ГНОМ100-25	100	25		3000	15	2	
	Многоступенчатый								технологический
	насос	ЦНС-38-220	38	220	—	—	37	2	насос
	Консольный насос	К160/20	160	20	4А160В4	1450	15,0	1	
	Консольный насос	К90/20	90	20	4А112М2	2900	7,5	1	
	Насос ручной	СКФ-4	—	—	—	—	—	1	

ОСНОВНЫЕ ПОКАЗАТЕЛИ ПО ЧЕРТЕЖАМ ВОДОПРОВОДА И КАНАЛИЗАЦИИ

Наименование системы	Потребный напор на вводе, м	Расчетный расход				Установленная мощность электродвигателей, квт	Примечание
		м³/сут	м³/ч	л/с	при пожаре л/с		
Водопровод хозяйственно-питьевой, В1	17	2,20	1,02	0,57	—	—	
Водопровод производственно-противопожарный, В3	30	41,69	9,60	3,42	10,40	—	
в том числе:							
Производственные нужды		36,95	9,60	3,42			
Полив территории		4,74	1,44*	0,40*	—	—	
Трубопровод горячего водоснабжения Т3	17	2,37	1,17	0,47	—	—	
Трубопровод горячего водоснабжения для технологических процессов Т5		2,27*)	0,54*)	0,42*)	—	—	

продолжение

Наименование системы	Потребный напор на вводе, м	Расчетный расход				Установленная мощность электродвигателей, квт	Примечание
		м³/сут	м³/ч	л/с	при пожаре л/с		
Внутреннее пожаротушение	30	—	—	—	10,40		2 струи по 5,2 л/с
Наружное пожаротушение	—	—	—	—	20,0		
Оборотное водоснабжение от мойки автомобилей 1,2		233,80	64,00	21,00	—	15,0	
Оборотное водоснабжение окрасочного участка В10; В11		12,00	12,00	25,00	—	15,0	
Канализация бытовая К1	—	4,57	2,19	2,64	—		
Канализация механически загрязненных вод К4	—	0,27	0,27	0,20	—		
Канализация дождевая К2	—	—	—	48,26	—		

Инв. № подл. | Подпись и дата | Взам. инв. №

Привязан

Инв. №

ГИП	Молчанов	
Н.контр.	Сахновская	
Рук.бр.2	Купермин	
Рук.гр.	Глазов	
Вед.инж.	Шленова	
Инженер	Наращевина	

ТП 503-3-20.87-ВК

Производственный корпус моечных и окрасочных работ для АТП на 300 грузовых автомобилей

Производственный корпус моечных и окрасочных работ

Стадия	Лист	Листов
РП	2	

Общие данные (продолжение)

Минавтотранс РСФСР ГИПРОАВТОТРАНС Ростовский филиал

ДАННЫЕ ПО ПРОИЗВОДСТВЕННОМУ ВОДОПОТРЕБЛЕНИЮ И ВОДООТВЕДЕНИЮ

№ потребителя по листу	Наименование потребителя	Количество потребителей	Количество часов работы в сутки	Водопотребление: Требования к качеству воды	Потребный напор у потребителя, м вод. ст.	Режим водопотребления	Расход воды на одного потребителя, м³/ч	из производственно-противопожарного водопровода В3: м³/сут	м³/ч	л/с	из трубопровода горячего водоснабжения Т5: м³/сут	м³/ч	л/с	система оборотного водоснабжения участка мойки автомобилей: м³/сут	м³/ч	л/с	система оборотного водоснабжения окрасочного участка: м³/сут	м³/ч	л/с	Водоотведение: Характеристика сточных вод мг/л	Режим водоотведения	в канализацию механически загрязненных вод: м³/сут	м³/ч	л/с	Концентрация загрязнений сточных вод до локальных очистных сооружений, мг/л	Концентрация загрязнений сточных вод после локальных очистных сооружений, мг/л	Примечание
	Линии ЕО																										
	Туалетная мойка																										
1	Установка для мойки грузовых автомобилей М-129	1	3,70	оборотная		непрерывный	32,00	—	—	—	—	—	—	118,40	32,00	10,50	—	—	—		непрерывный	—	-	—			
2	Установка для мойки грузовых автомобилей М-127	1	2,00	оборотная		непрерывный	32,00	—	—	—	—	—	—	63,20	32,00	10,50	—	—	—		непрерывный	—	—	—			очистные
2	Питание неподвижного коллектора низкого давления	1	2,00	техническая	20	непрерывный	4,00	1,90	4,00	1,00	—	—	—	1,90**	4,00**	1,00**	—	—	—	в.в.-1400 н.п.-40 ТЭС-0,01	непрерывный	—	—	—	в.в.-1400 н.п.-40 ТЭС-0,01 СПАВ-5,6	в.в.-56 н.п.-2,5 pH=6,5÷8,5 ТЭС-0,001 СПАВ-28	сооружения для сточных вод от мойки автомобилей
	Углубленная мойка																										
1	Установка для мойки грузовых автомобилей М-129	1	7,00	оборотная		периодический	4,80	—	—	—	—	—	—	33,80	4,80*	10,50*	—	—	—		периодический	—	—	—			
2	Установка для мойки грузовых автомобилей М-127	1	3,80	оборотная		периодический	4,80	—	—	—	—	—	—	18,40	4,80*	10,50*	—	—	—		периодический	—	—	—	pH=9,4		
2	Рамка ополаскивания	1	3,80	техническая	20	периодический	0,60	2,30	0,60*	1,00*	—	—	—	2,30**	0,60**	1,00**	—	—	—		периодический	—	—	—			
3	Установка для мойки двигателей снаружи М-203	2	5,50	техническая	20	периодический	0,18	1,98	0,36	0,34	—	—	—	1,98**	0,36**	0,34**	—	—	—	СПАВ-6627 Na_3PO_4-333 Na_2SiO_3-333 Na_2CO_3-934	периодический	—	—	—			
4	Установка моечная М-125	4	5,50	техническая	20	периодический	0,09	1,98	0,36*	0,40*	0,60*)	0,11*)	0,12*)	1,98**	0,36**	0,40**	—	—	—	в.в.-1400 н.п.-40 ТЭС-0,01	периодический	—	—	—			

Привязан

Инв. №

ГИП	Молчанов	
Н.контр	Сахновская	
Рук.бр.2	Куперман	
Рук.гр.	Глазова	
Ведущ.	Шленова	

ТП 503-3-20.87 — ВК

ПРОИЗВОДСТВЕННЫЙ КОРПУС МОЕЧНЫХ И ОКРАСОЧНЫХ РАБОТ ДЛЯ АТП НА 300 ГРУЗОВЫХ АВТОМОБИЛЕЙ

Производственный корпус моечных и окрасочных работ

Стадия	Лист	Листов
РП	3	

Общие данные (продолжение)

Минавтотранс РСФСР ГИПРОАВТОТРАНС Ростовский филиал

Альбом II

Инв. № подл. | Подпись и дата | Взам. инв. №

АЛЬБОМ II

Данные по производственному водопотреблению и водоотведению

Продолжение

№ потребителя по плану	Наименование потребителя	Количество потребителей	Количество часов работы в сутки	Водопотребление: Требования к качеству воды	Потребный напор у потребителя, м	Режим водопотребления	Расход воды на одного потребителя, м³/ч	из производственно-противопожарного водопровода В3: м³/сут	м³/ч	л/с	из трубопровода горячего водоснабжения Т5: м³/сут	м³/ч	л/с	система оборотного водоснабжения участка мойки автомобилей: м³/сут	м³/ч	л/с	система оборотного водоснабжения окрасочного участка: м³/сут	м³/ч	л/с	Водоотведение: Характеристика сточных вод мг/л	Режим водоотведения	в канализацию механически загрязненных вод: м³/сут	м³/ч	л/с	Концентрация загрязнений сточных вод до локальных очистных сооружений, мг/л	Концентрация загрязнений сточных вод после локальных очистных сооружений, мг/л	Примечание
5	Щетка ручная для мойки автомобилей М-906	4	5,50	техническая	20	периодический	0,09	1,98	0,36	0,40	0,60*)	0,11*)	0,12*)	1,98**	0,36**	0,40**	—	—	—		периодический	—	—	—			
	Подпитка оборотной системы		4,70	техническая	5	периодический	0,65	5,00	0,65	0,10	—	—	—	5,00**	0,65**	0,10**	—	—	—		периодический	—	—	—			
	Смыв полов		2,00	"	5	периодический	1,13	2,26	1,13	0,30	0,68*)	0,34*)	0,09*)	2,26**	1,13**	0,30**					периодический						
	итого							23,40	6,40	2,14	1,88*)	0,34*)	0,33*)	233,80	64,00	21,00	—	—	—								
	Окрасочный участок																										
2	Решетка с нижним отсосом воздуха ПА-2Н012	2	1	оборотная	5	периодический	12,00	—	—	—	—	—	—	—	—	—	12,00	12,00	25,00	частицы лакокрасочных материалов-500	периодический	—	—	—	частицы лакокрасочных материалов-500	частицы лакокрасочных материалов-40	очистные сооружения для сточных вод от окрасочного участка.
	подпитка	2	16	техническая	5	периодический	1,60	11,50	3,20	0,88	—	—	—	—	—	—	—	—	—			—	—	—			
	Смыв полов		2	"	5	периодический	0,65	1,50	0,65*	0,30*	0,39*)	0,20*)	0,09*)	—	—	—	—	—	—			—	—	—			
	итого							12,80	3,20	0,88	0,39*)	0,20*)	0,09*)	—	—	—	12,00	12,00	25,00			—	—	—			
	Шиномонтажный участок																										
13	Ванна для проверки камер 5054	1		техническая	5	периодический	0,27	0,27	0,27	0,20	—	—	—	—	—	—	—	—	—	в.в.-400	периодический	0,27	0,27	0,20	в.в.-400	в.в.-400	в сеть производственно-дождевой канализации предприятия
	заполнение			техническая	5	периодический	0,27	0,27	0,27	0,20	—	—	—	—	—	—	—	—	—			—	—	—			
	подпитка		16	"	5	постоянный	0,03	0,48	0,03	0,20	—	—	—	—	—	—	—	—	—			—	—	—			
	итого:							0,75	0,30	0,40	—	—	—	—	—	—	—	—	—			0,27	0,27	0,20			
	Всего:							36,95	9,60	3,42	2,27*)	0,54*)	0,42*)	233,80	64,00	21,00	12,00	12,00	25,00			0,27	0,27	0,20			

Расходы воды, отмеченные знаком *, в расчетный расход не включены как не совпадающие по времени.

Расходы воды, отмеченные знаком *), потребляются в зимнее время и учтены в расходах системы В3.

Расходы воды, отмеченные знаком ** идут на подпитку оборотной сети.

Привязан

Инв. №

Инв. № подл. | Подпись и дата | Взам. инв. №

ТП 503-3-20.87 – ВК			
Производственный корпус моечных и окрасочных работ для АТП на 300 грузовых автомобилей			
Производственный корпус моечных и окрасочных работ	Стадия	Лист	Листов
	РП	4	
Общие данные (окончание)	Минавтотранс РСФСР ГИПРОАВТОТРАНС Ростовский филиал		
ГИП Молчанов			
Н.контр. Сахно			
Рук.бр.2 Купер			
Рук.гр. Главова			
Ведущ. Шленова			

АЛЬБОМ II

План на отм. 0.000

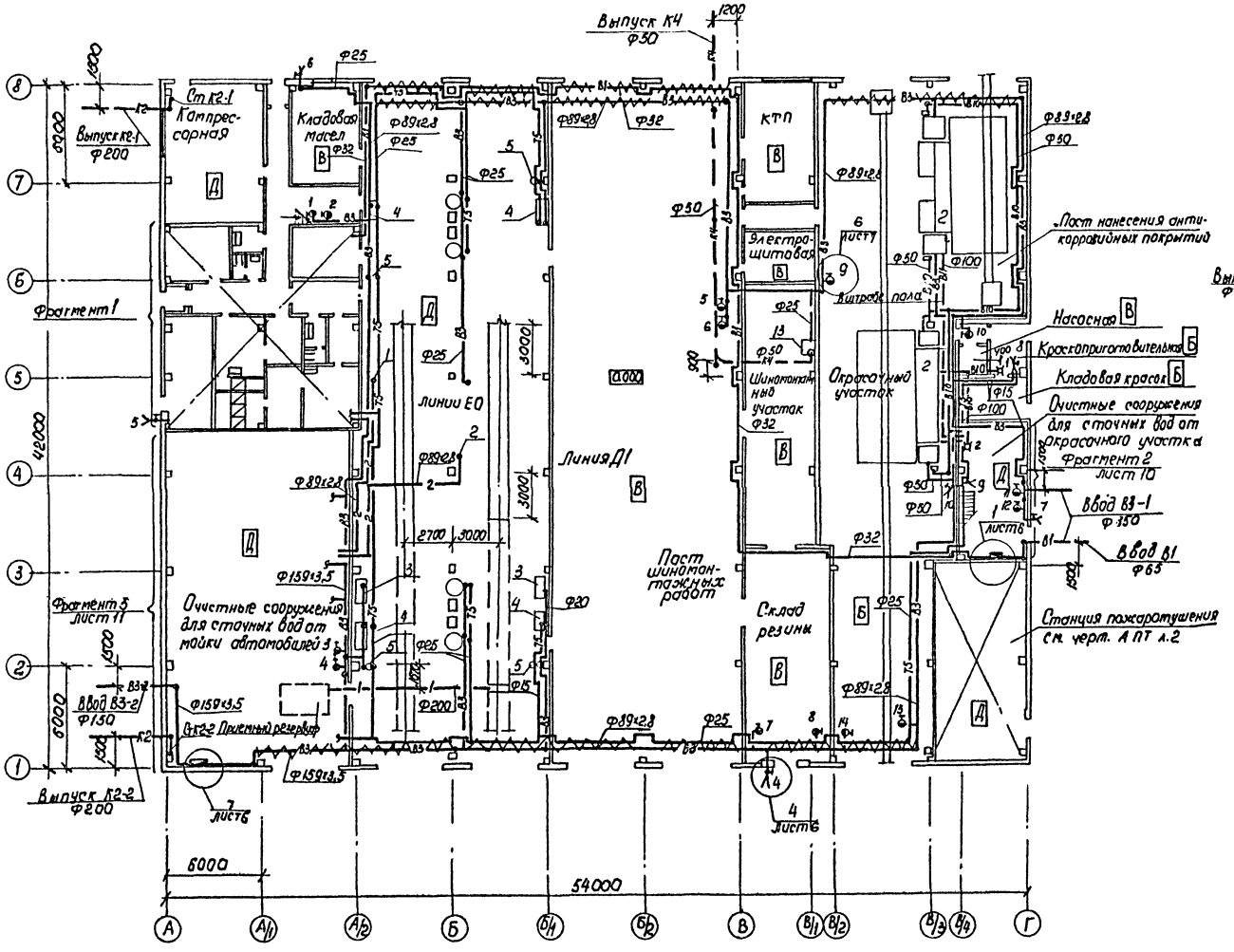

Фрагмент 1

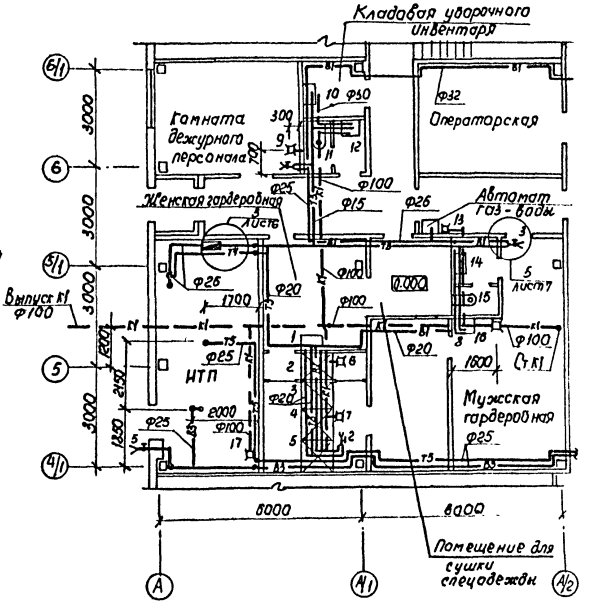

Привязан				ТП 503-3-20.87-ВК	
				Производственный корпус моечных и окрасочных работ для АТП на 300 грузовых автомобилей	
				Производственный корпус моечных и окрасочных работ	Стадия: РП; Лист: 5; Листов:
ГИП	Малчанов			План на отм. 0.000 Фрагмент 1	Минтопэнерго РСФСР ГИПРОАВТОТРАНС Ростовский филиал
Н.контр.	Сухановская				
Рук.Гр.2	Гуперман				
Рук.гр.	Глазова				
Нач.цикл	Еленова				
Инв.№					

Изм. Кол.уч. Лист № док. Подпись и дата Взам.инв.№

АЛЬБОМ II

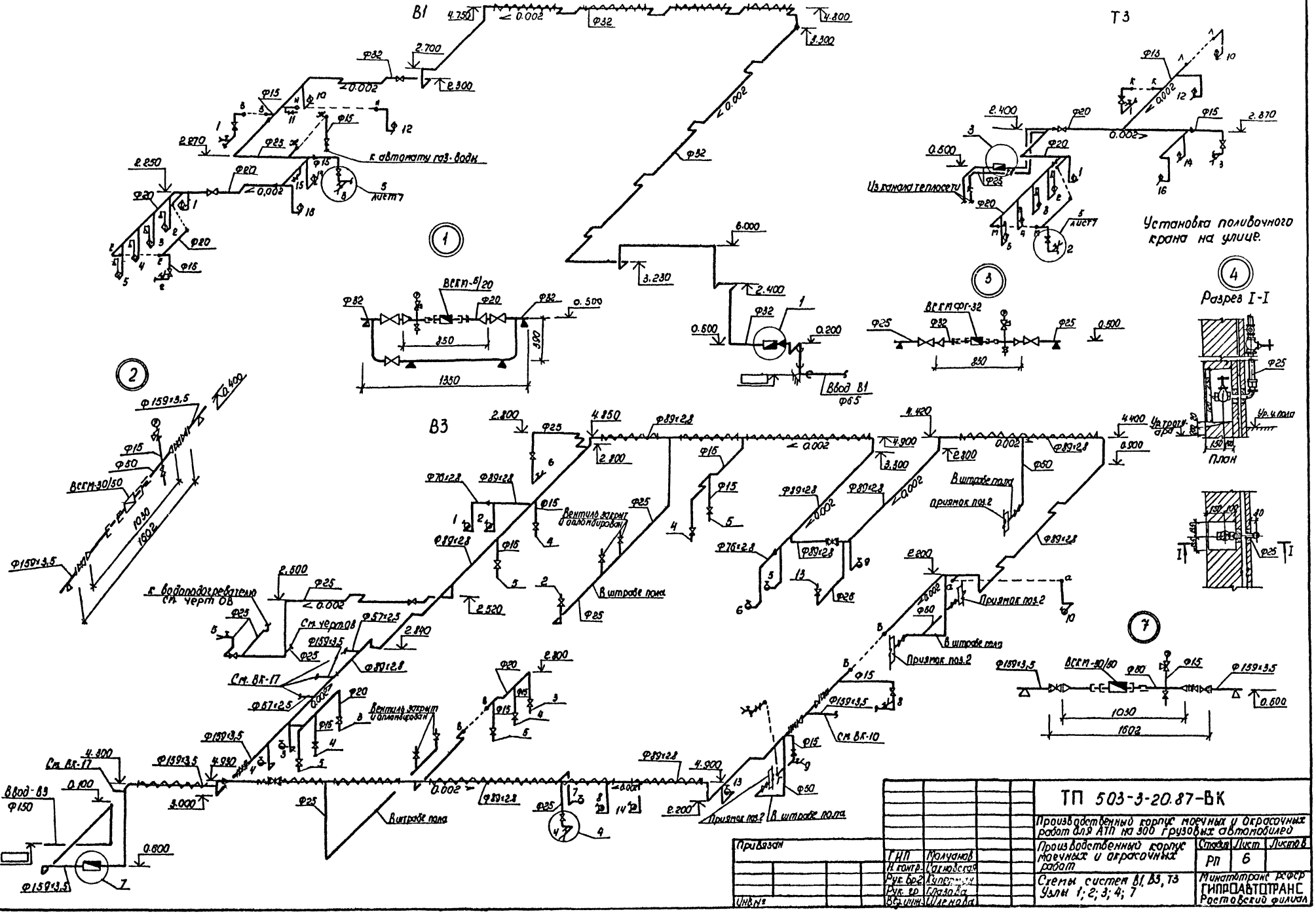

Привязан					
Инв.№					

ГИП	Молчанов		
Н.контр.	Сахновская		
Рук. бр.2	Куперман		
Рук. гр.	Глазова		
Вед.инж.	Шленова		

ТП 503-3-20.87-ВК

Производственный корпус моечных и окрасочных работ для АТП на 300 грузовых автомобилей

Производственный корпус моечных и окрасочных работ

Схемы систем В1, В3, Т3
Узлы 1; 2; 3; 4; 7

Стадия	Лист	Листов
РП	6	

Минавтотранс РСФСР
ГИПРОАВТОТРАНС
Ростовский филиал

Инв.№ подл. | Подпись и дата | Взам. инв.№

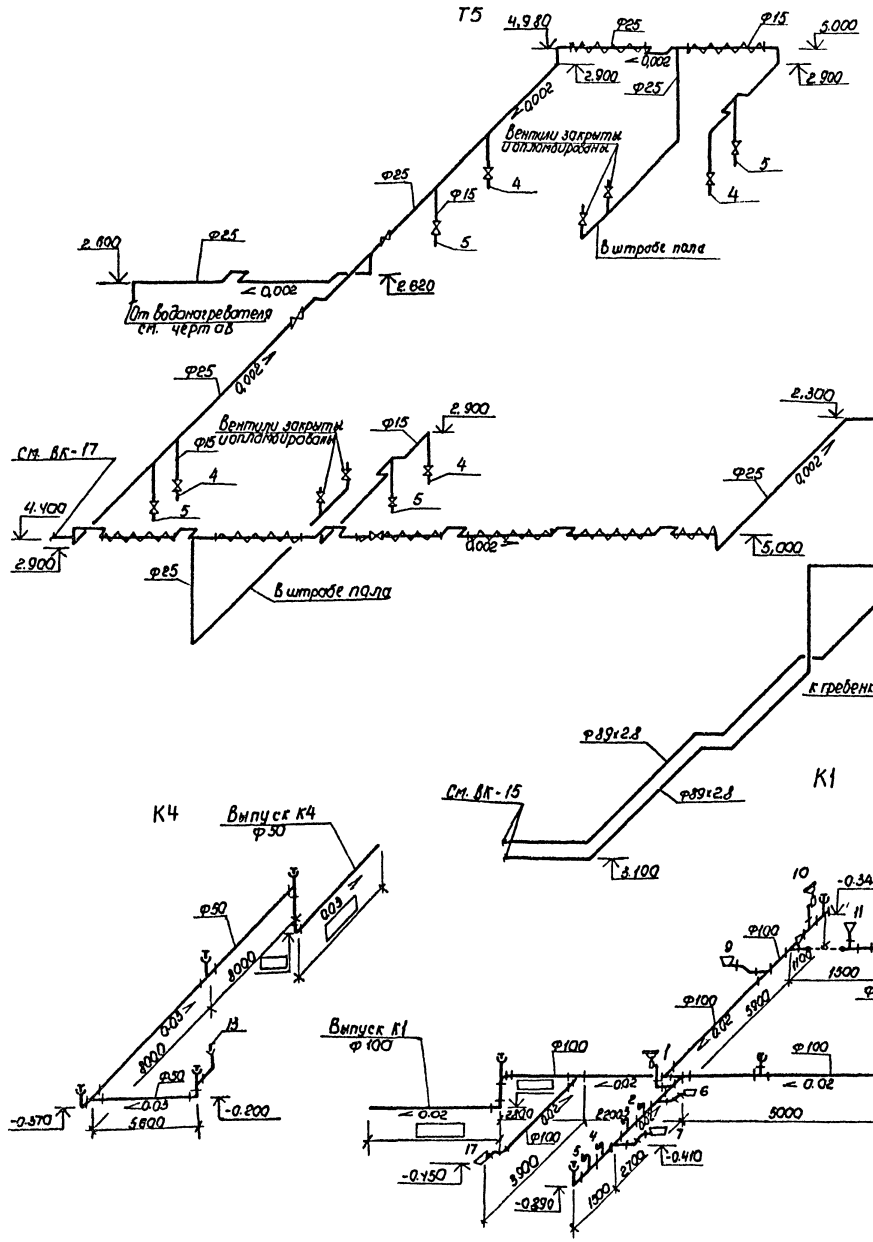

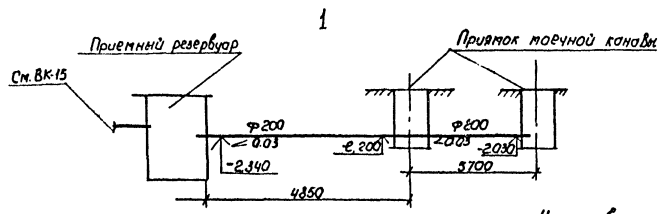

Установка пожарного крана ф70 в шкафу

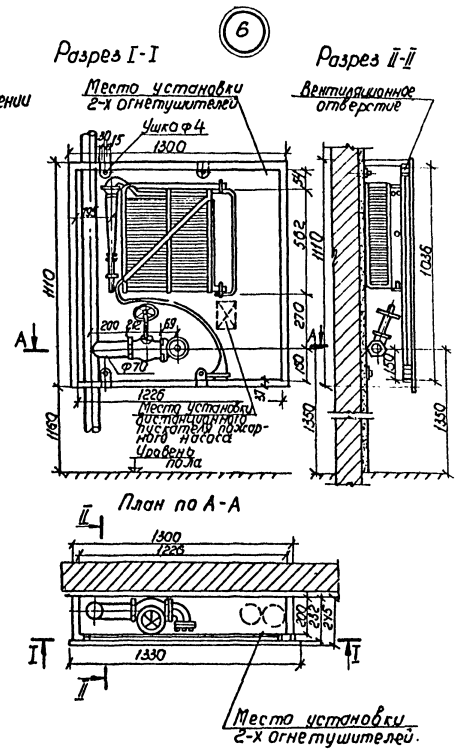

Установка поливочного крана в помещении

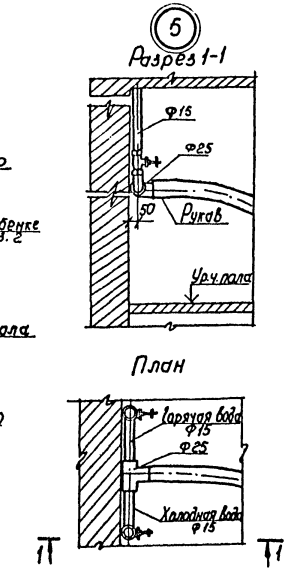

Место установки 2-х огнетушителей.

					ТП 503-3-20.87-ВК	
					Производственный корпус моечных и окрасочных работ для АТП на 300 грузовых автомобилей	
ГИП	Молчанов				Производственный корпус моечных и окрасочных работ.	Стадия: РП; Лист: 7; Листов:
Н. контр.	Соколовская					
Рук. бр.	Куперман				Схемы систем Т5; К1; К4; 1; 2. Узлы 5; 6.	Минавтотранс РСФСР ГИПРОАВТОТРАНС Ростовский филиал
Рук. гр.	Глазова					
Нач. инж.	Шепенова					
Привязан						
Инв. №						

Инв. № подл. | Подпись и дата | Взам. инв. №

АЛЬБОМ II

План кровли

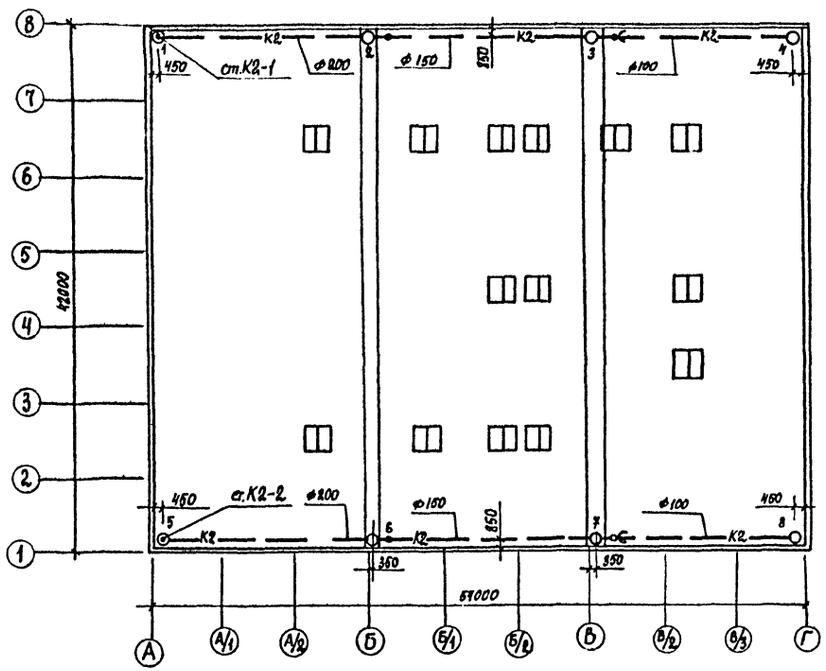

К2

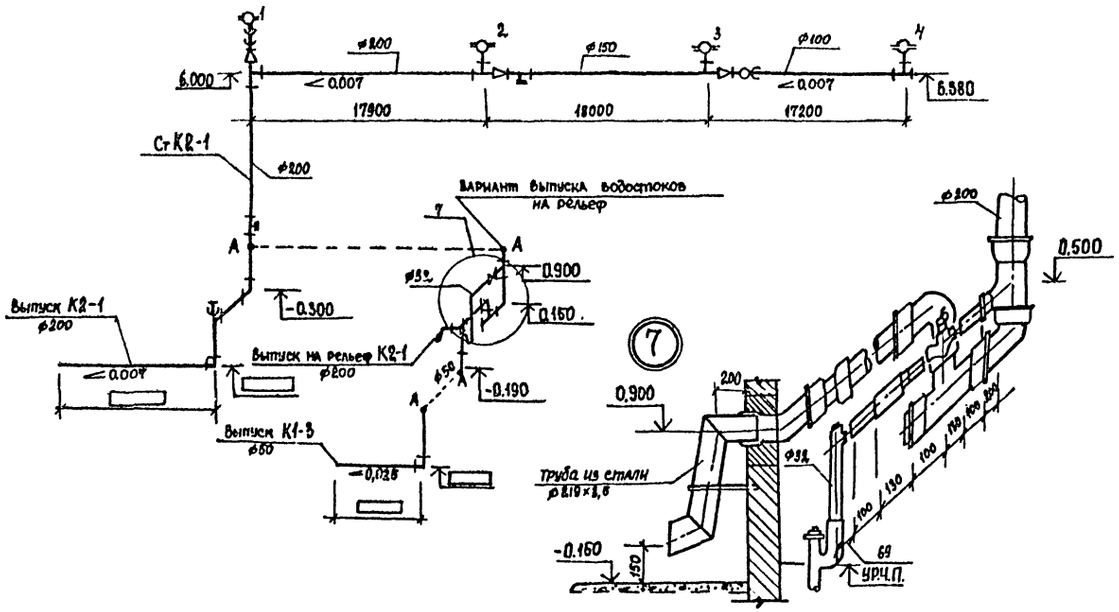

Вариант выпуска водостоков на рельеф

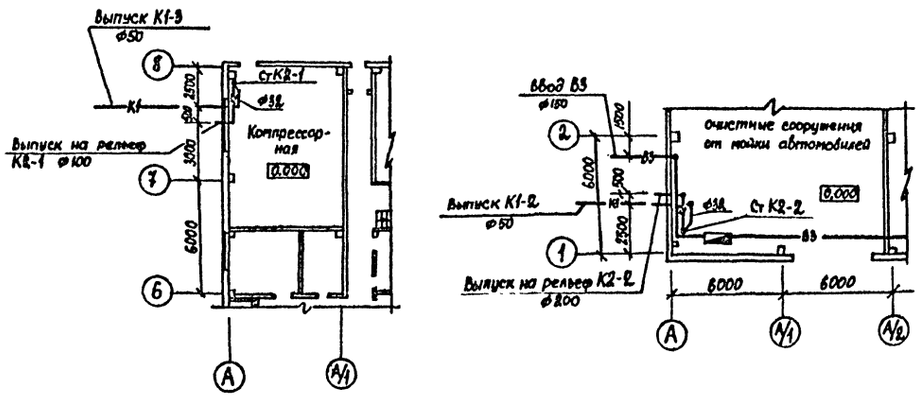

К2

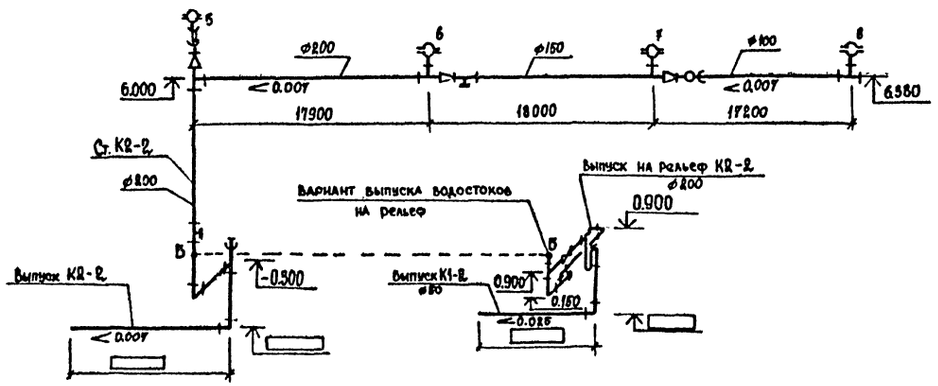

Привязан				ТП 503-3-20.87 — ВК	
				Производственный корпус моечных и окрасочных работ для АТП на 300 грузовых автомобилей	
				Производственный корпус моечных и окрасочных работ	Стадия: РП; Лист: 8; Листов:
ГИП	Малыгин			План кровли. Схемы системы К2. Вариант выпуска водостоков на рельеф. Узел 7.	Минавтотранс РСФСР ГИПРОАВТОТРАНС Ростовский филиал
Н.контр.	Сахновская				
Рук.бр.В.	Кутертан				
Рук.гр.	Глазова				
Вед.инж.	Шленова				
Инв.N					

Инв.№ подл. | Подпись и дата | Взам. инв.№

АЛЬБОМ II

Технологическая схема очистки сточных вод от мойки автомобилей

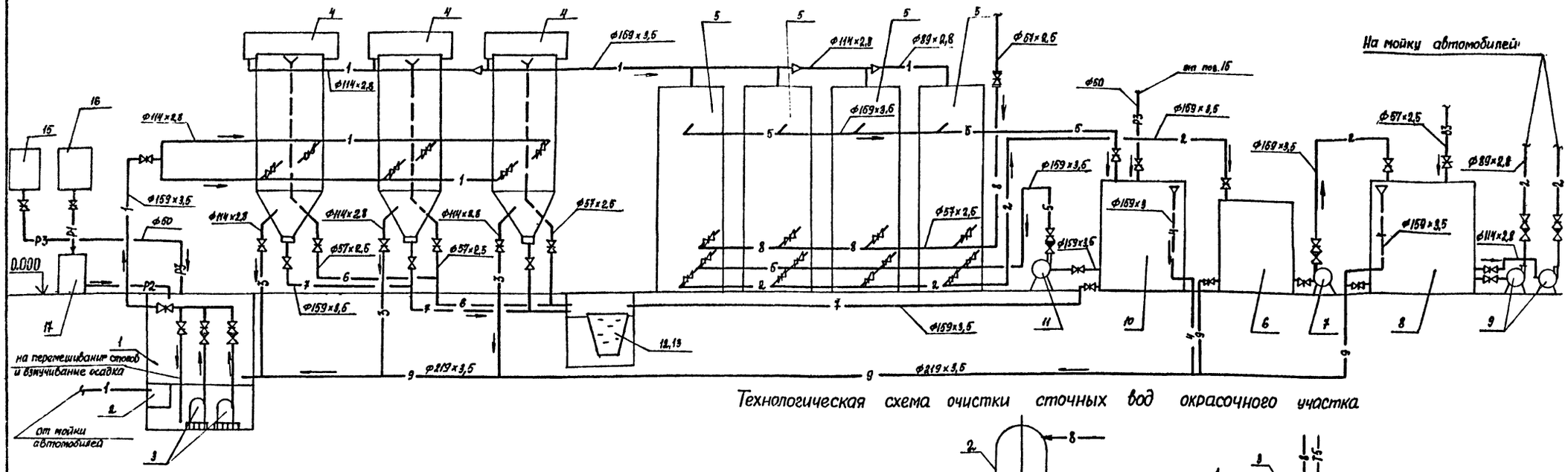

Технологическая схема очистки сточных вод окрасочного участка

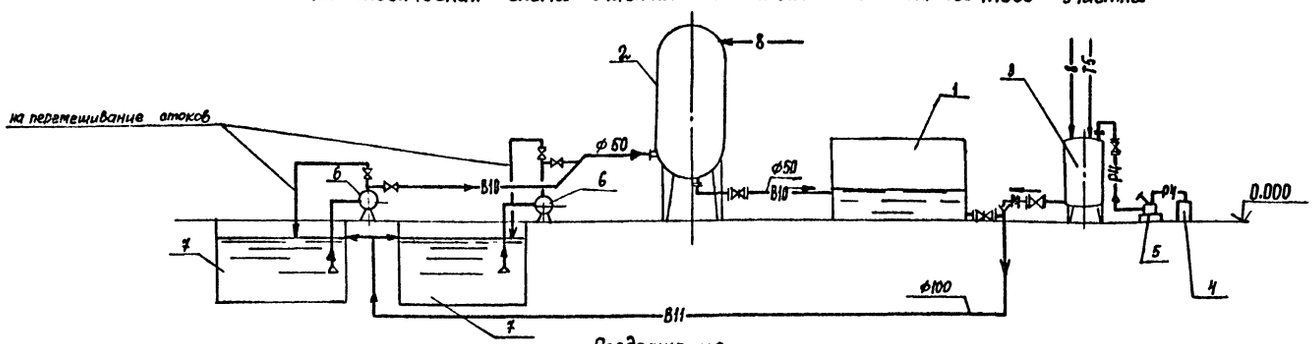

Экспликация оборудования

Поз.	Наименование	Кол.
	Очистные сооружения от мойки автомобилей	
1	Приемный резервуар (подземный)	1
2	Контейнер приемный н.о. 9486	1
3	Насос для подачи сточной воды на безнапорные гидроциклоны ГНОМ 100/25	2
4	Гидроциклон безнапорный н.о. 9394	3
5	Скорый открытый фильтр н.о. 9483	4
6	Промежуточная емкость V=6,3 м³	1
7	Насос для подачи очищенной воды в резервуар чистой воды К 90/20	1
8	Резервуар чистой воды V=22м³ н.о. 9402	1
9	Насос для подачи очищенной воды на мойку автомобилей НЦС-38/220	2
10	Емкость для приема воды от промывки фильтров н.о. 9484	1

Продолжение

Поз.	Наименование	Кол.
11	Насос для подачи воды на промывку фильтров К 160/20	1
12	Бадья для сбора нефтепродуктов н.о. 2073	1
13	Бадья для сбора осадка н.о. 2073	2
14	Кран однобалочный	1
15	Емкость для 0,2% раствора полиакриламида V=0,25 м³	1
16	Емкость для 10% раствора сернокислого алюминия V=0,25 м³	1
17	Емкость для 5% раствора сернокислого алюминия V=0,4 м³	1
	Очистные сооружения от окрасочного участка	
1	Бак – отстойник емк. 16 м³	1
2	Фильтр осветлительный скорый ФОВ-1,4-0,6	1
3	Мерник МВ-6/0,863 для 80% раствора коагулянта	1
4	Емкость для раствора коагулянта	1
5	Ручной насос СКФ-4	1
6	Технологический насос К 90/35	2
7	Решетка с нижним отсосом воздуха ПЛ-2.11012	2

Привязан

Инв. №

ГИП	Молчанов		
Н.контр.	Сахновская		
Рук.бр.2	Куперман		
Рук.гр.	Глазова		
Вед.инж.	Шленова		
Вед.инж.	Шкуратова		

ТП 503-3-20.87 – ВК

Производственный корпус моечных и окрасочных работ для АТП на 300 грузовых автомобилей

Производственный корпус моечных и окрасочных работ

Стадия	Лист	Листов
РП	9	

Технологические схемы очистки сточных вод от мойки автомобилей и окрасочного участка

Минавтотранс РСФСР
ГИПРОАВТОТРАНС
Ростовский филиал

Инв. № подл. | Подпись и дата | Взам. инв. №

АЛЬБОМ II

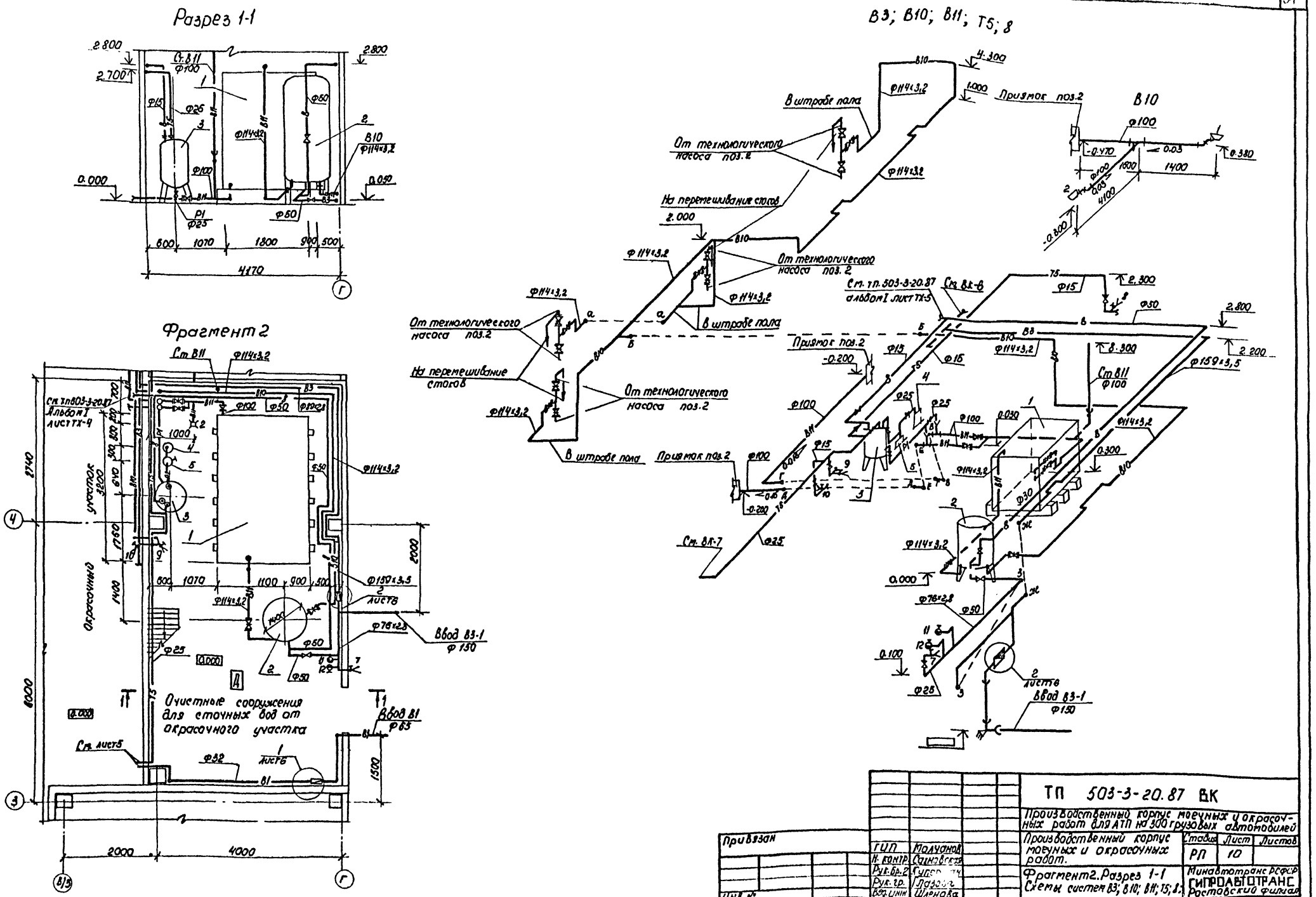

Привязан				ТП 503-3-20.87 ВК	
				Производственный корпус моечных и окрасочных работ для АТП на 300 грузовых автомобилей	
				Производственный корпус моечных и окрасочных работ.	Стадия: РП; Лист: 10; Листов:
				Фрагмент 2. Разрез 1-1. Схемы систем В3; В10; В11; Т5; 8	Минавтотранс РСФСР ГИПРОАВТОТРАНС Ростовский филиал
Инв. №	ГИП	Малуванов			
	Н. контр.	Салиновская			
	Рук. бр. 2	Купер[illegible]			
	Рук. гр.	Глазова			
	Вед. инж.	Шленова			

Инв. № подл. | Подпись и дата | Взам. инв. №

АЛЬБОМ II

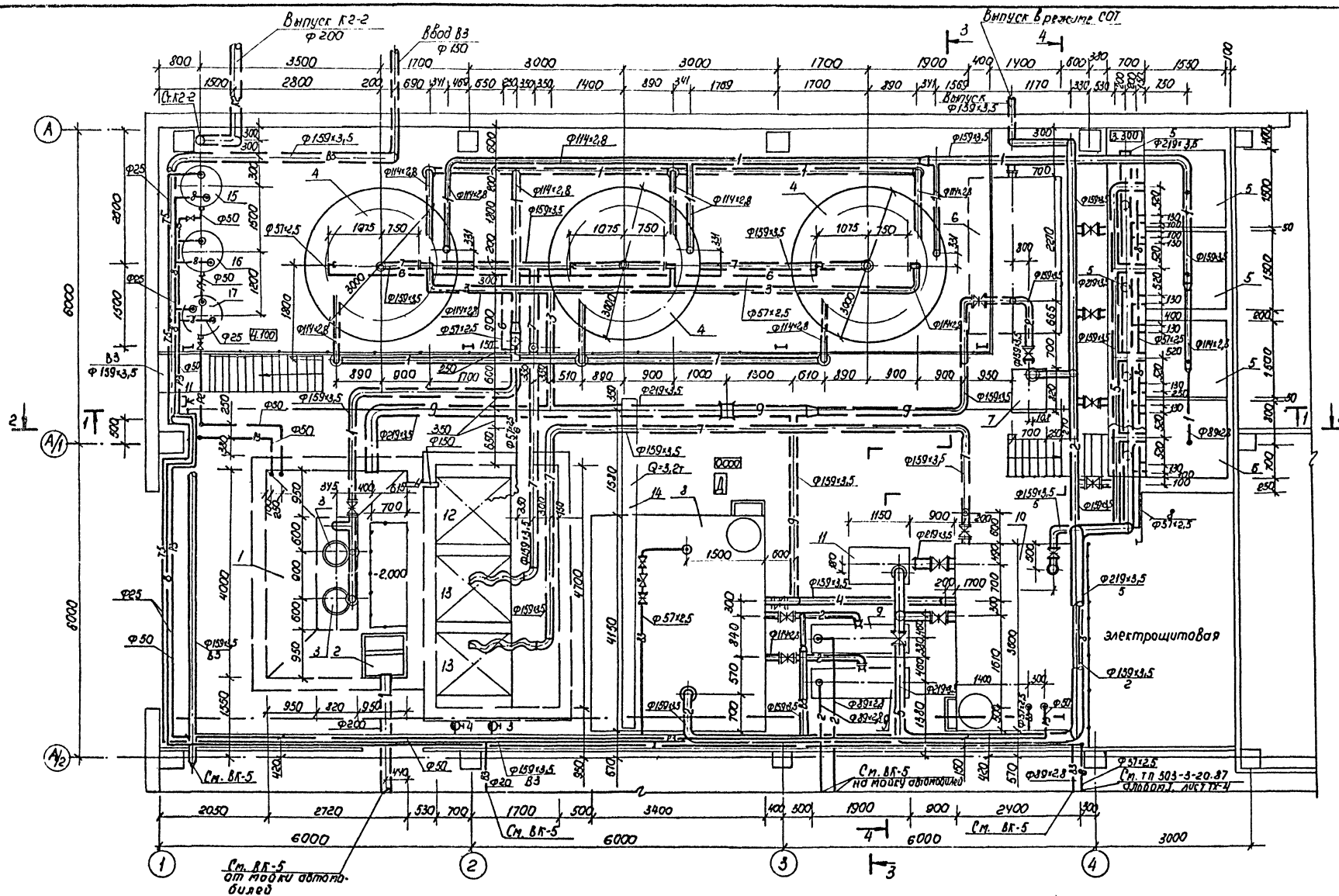

Экспликацию оборудования см. на листе 2.

ТП 503-3-20.87 – ВК			
Производственный корпус моечных и окрасочных работ для АТП на 300 грузовых автомобилей			
Производственный корпус моечных и окрасочных работ.	Стадия	Лист	Листов
	РП	11	
Фрагмент 3	Минавтотранс РСФСР ГИПРОАВТОТРАНС Ростовский филиал		

ГИП	Молчанов	
Н. контр.	Сахновская	
Рук. Бр. 2	Куперман	
Рук. гр.	Глазова	
Вед. инж.	Шленова	

Привязан

Инв. №

Инв. № подл. | Подпись и дат. | Взам. инв. №

АЛЬБОМ II

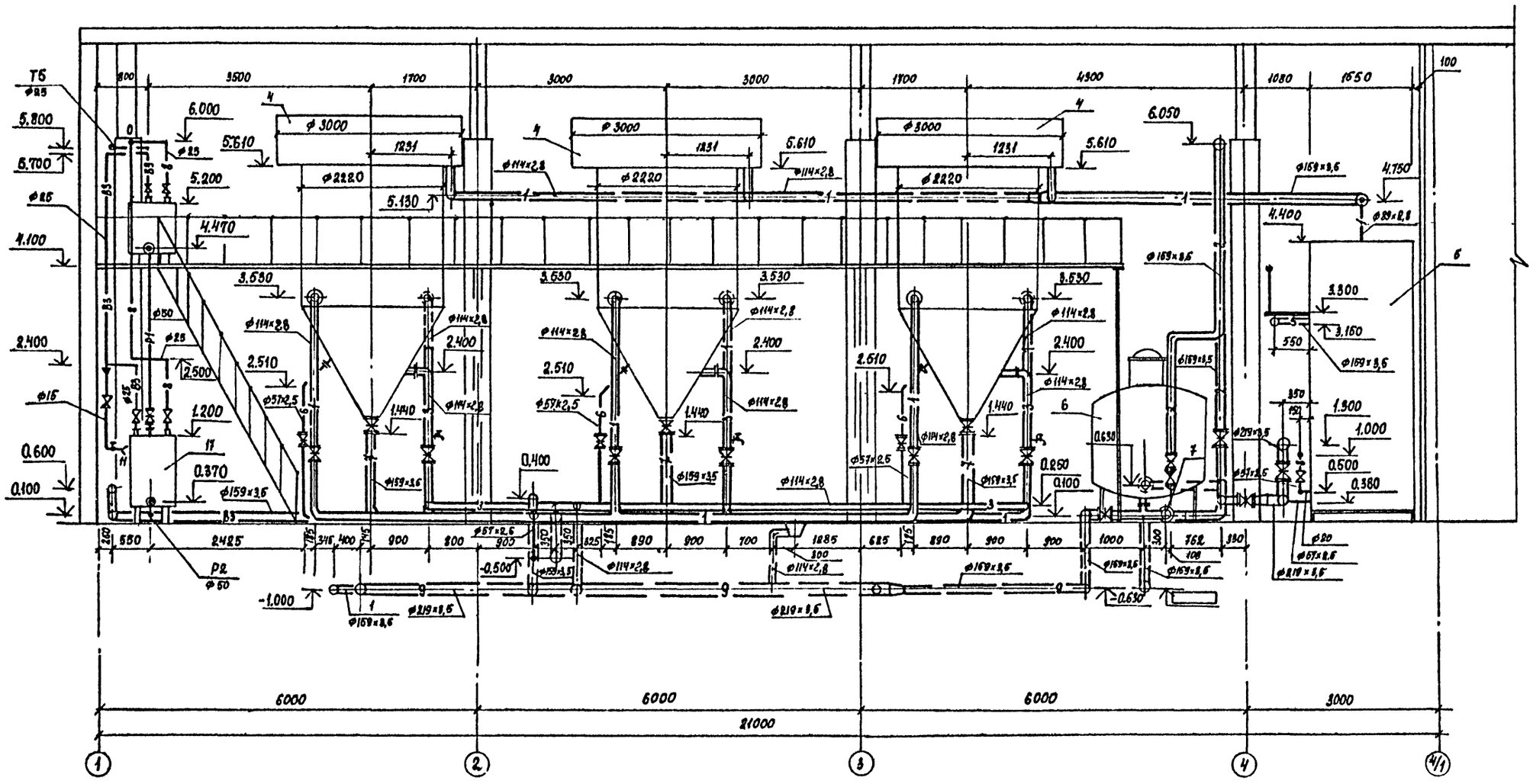

				ТП 503-3-20.87-ВК
				Производственный корпус моечных и окрасочных работ для АТП на 300 грузовых автомобилей
ГИП	Молчанов			Производственный корпус моечных и окрасочных работ
Н.контр.	Сахновская			Стадия: РП; Лист: 12; Листов:
Рук.бр.2	Куперман			Разрез 1-1 к фрагменту 3
Рук.гр.	Глазова			Минавтотранс РСФСР ГИПРОАВТОТРАНС Ростовский филиал
Вед.инж	Шленова			

Привязан

Инв. №

Инв. № подл. | Подпись и дата | Взам. инв. №

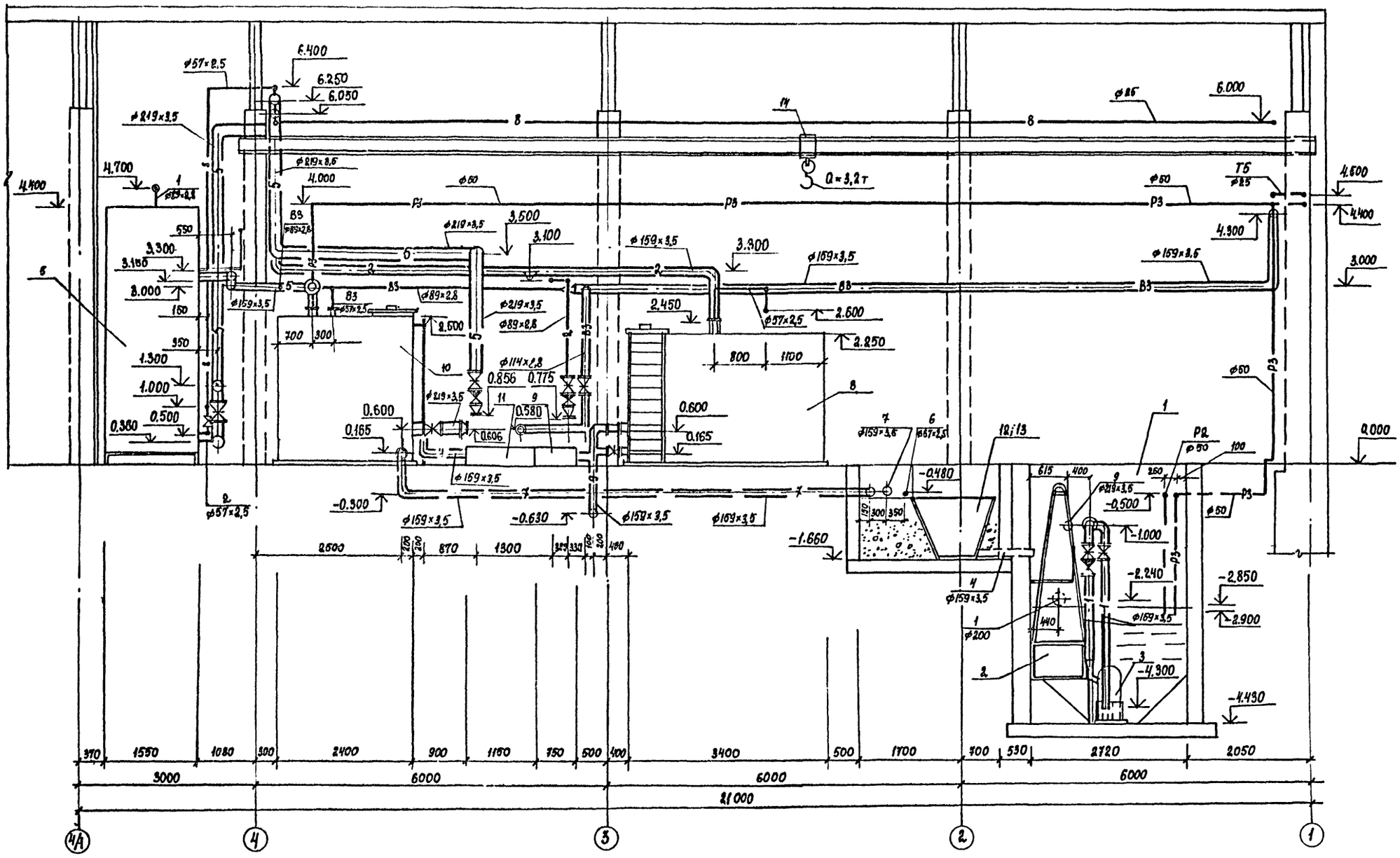

Привязан			
Инв.№			
ГИП	Молчанов		
Н.контр.	Сахновская		
Рук.бр.2	Куперман		
Рук.гр.	Глазова		
Вед.инж	Шленова		

ТП 503-3-20.87 — ВК

Производственный корпус моечных и окрасочных работ для АТП на 300 грузовых автомобилей

Производственный корпус моечных и окрасочных работ

Стадия	Лист	Листов
РП	13	

Разрез 2–2, к фрагменту 3

Минавтотранс РСФСР ГИПРОАВТОТРАНС Ростовский филиал

Инв.№ подл. | Подпись и дата | Взам.инв.№

АЛЬБОМ II

3-3

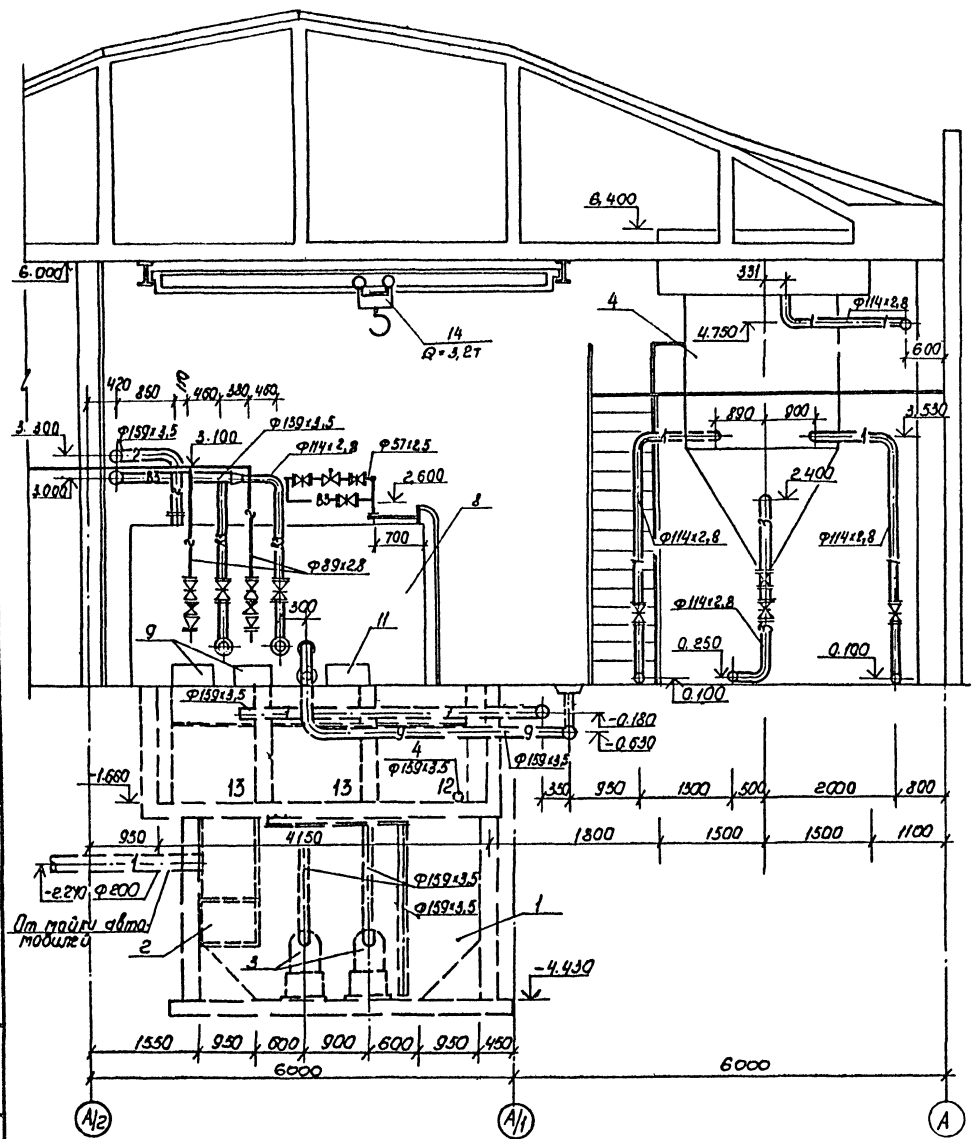

4-4

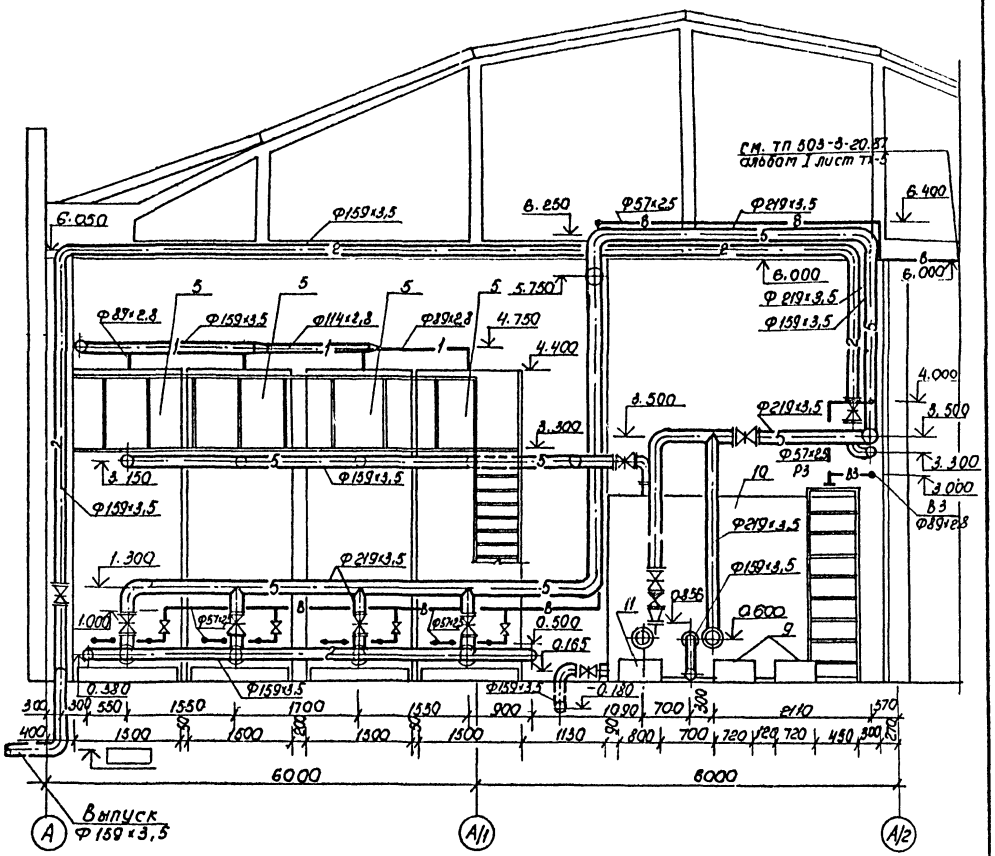

Привязан	ГИП	Молчанов		ТП 503-3-20.87 – ВК	
	Н.контр.	Сахновская		Производственный корпус моечных и окрасочных работ для АТП на 300 грузовых автомобилей	
	Рук.бр.2	Куперсон		Производственный корпус моечных и окрасочных работ.	Стадия: РП; Лист: 14; Листов:
	Рук.гр.	Глаз		Разрезы 3-3; 4-4 к фрагменту 3.	Минавтотранс РСФСР ГИПРОАВТОТРАНС Ростовский филиал
	Вед.инж.	Шленова			
Инв.№	Вед.инж.	Шкуратова			

Инв.№ подл. | Подпись и дата | Взам. инв.№

АЛЬБОМ II

1; 2; 5

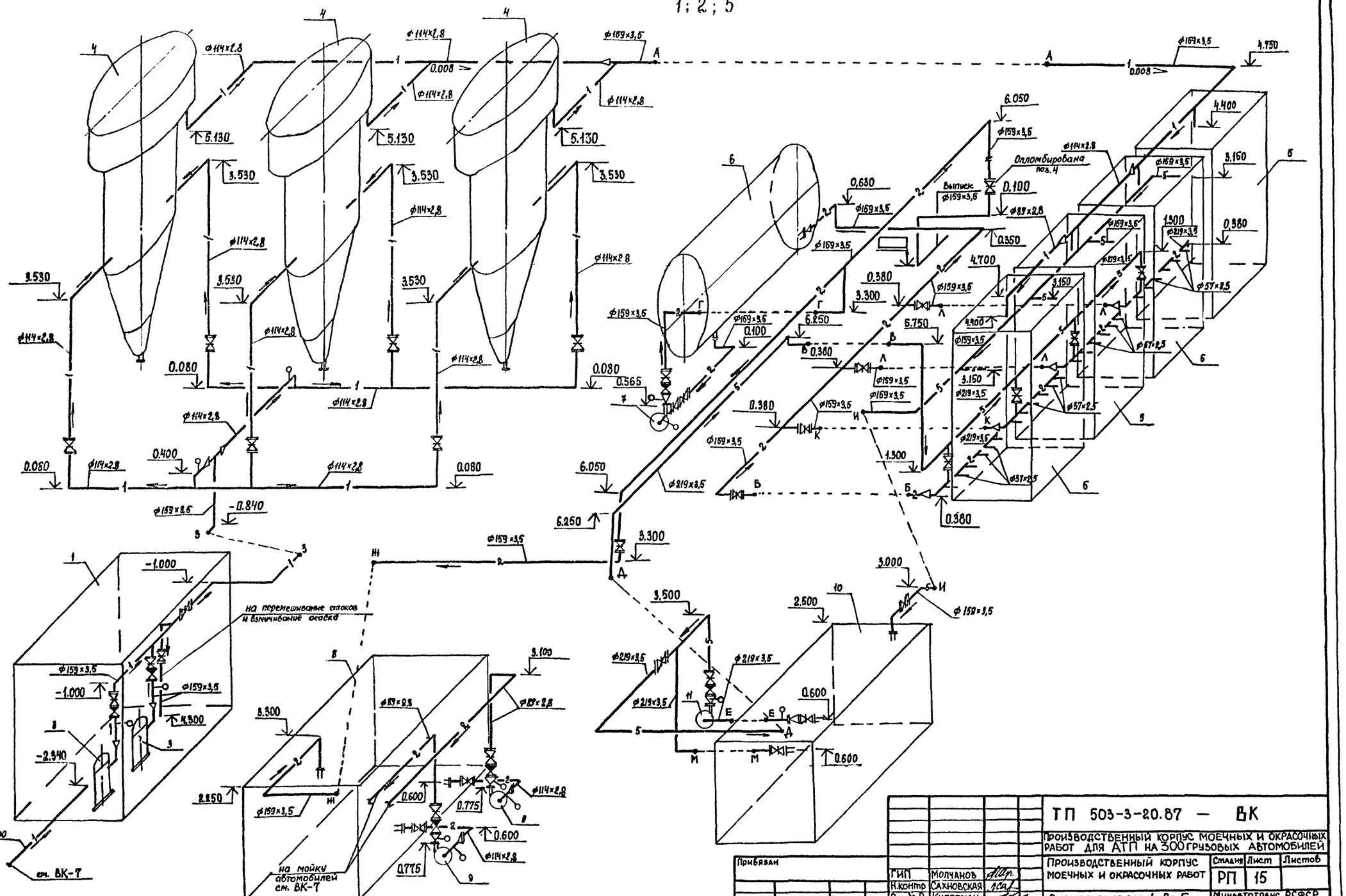

				ТП 503-3-20.87 — ВК
				Производственный корпус моечных и окрасочных работ для АТП на 300 грузовых автомобилей
Привязан				Производственный корпус моечных и окрасочных работ
	ГИП	Молчанов		Стадия: РП; Лист: 15; Листов:
	Н.контр	Сахновская		Схемы систем 1; 2; 5 к фрагменту 3.
	Рук.гр.Т.	Куперман		Минавтотранс РСФСР ГИПРОАВТОТРАНС Ростовский филиал
	Рук.гр	Глазова		
Инв.№	Вед.инж	Шленова		

Инв.№ подл. | Подпись и дата | Взам. инв.№

3; 4; 6; 7; 9

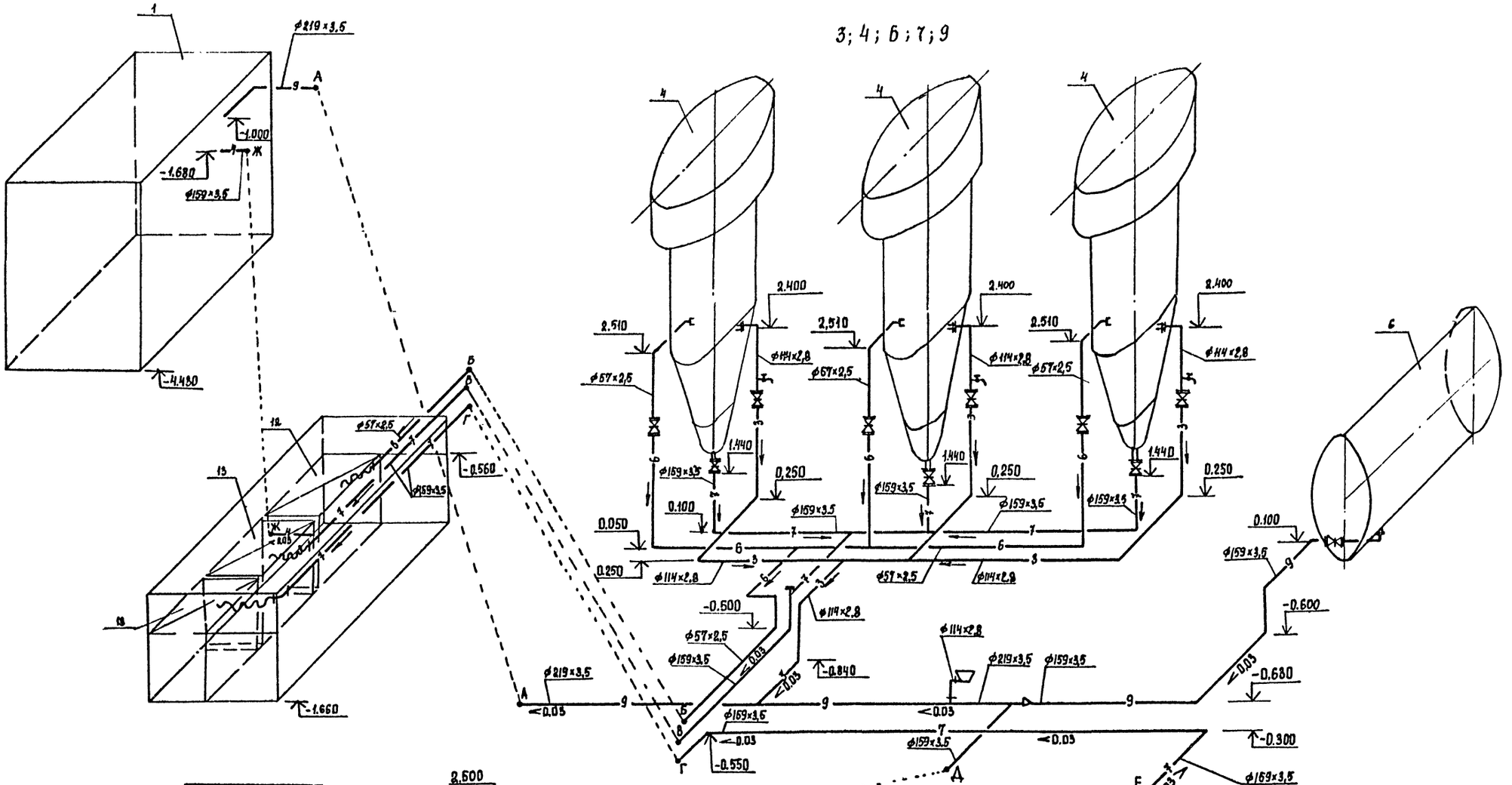

Привязан			
Инв.№			
ГИП	Мальчанов		
Н.контр.	Сахновская		
Рук.бр.2	Купермин		
Рук.гр.	Глазова		
Вед.инж.	Шленова		

ТП 503-3-20.87 – ВК

Производственный корпус моечных и окрасочных работ для АТП на 300 грузовых автомобилей

Производственный корпус моечных и окрасочных работ

Стадия	Лист	Листов
РП	16	

Схемы систем 3; 4; 6; 7; 9 к фрагменту 3.

Минавтотранс РСФСР ГИПРОАВТОТРАНС Ростовский филиал

Инв.№ подл. | Подпись и дата | Взам.инв.№

Альбом II

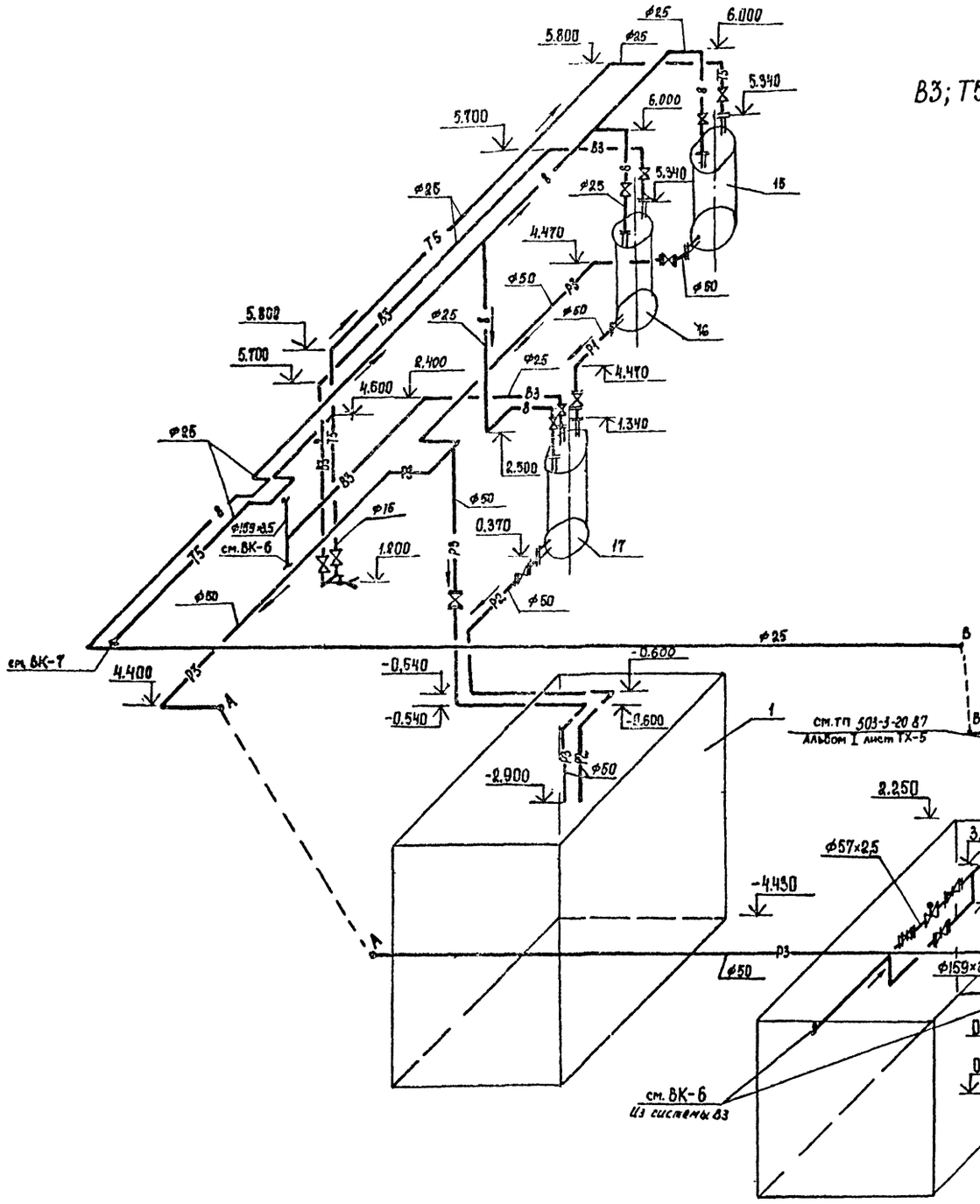

Привязан				ТП 503-3-20.87 – ВК	
				Производственный корпус моечных и окрасочных работ для АТП на 300 грузовых автомобилей	
				Производственный корпус моечных и окрасочных работ	Стадия: РП; Лист: 17; Листов:
ГИП	Молчанов			Схемы систем В3; Т5; Р1; Р2; Р3; 8 к фрагменту 3	Минавтотранс РСФСР ГИПРОАВТОТРАНС Ростовский филиал
Н.контр.	Сахновская				
Рук.бр.2	Куперман				
Рук.гр.	Глазова				
Вед.инж.	Шленова				
Инв. №					

Инв. № подл. | Подпись и дата | Взам. инв. №

АЛЬБОМ II

Ведомость рабочих чертежей основного комплекта

Лист	Наименование	Примечание
1	Общие данные	
2	Станция пожаротушения. План.	
	Принципиальная схема	
3	Станция пожаротушения. Разрез 1-1	
4	План на отм. 0,000 между осями 1-8	
	и В/2-Г. План на отм. 0,000 между	
	осями 4-6 и В/3-Г. Разрез 2-2. Хомут	
5	План на отм. 0,000 между осями 1-3 и	
	В/2-В/3. Разрез 3-3.	
6	План на отм. 0,000 между осями	
	1-8 и В/2-В/3. Разрез 4-4	

Основные показатели автоматической установки газового пожаротушения

Наименование защищаемых помещений, направлений	Номер станции пожаротушения	Количество направлений	Защищаемый объем, м³	Кол. баллонов (основное/резервное), шт.	Тип огнетушащего вещества	Тип установки пожаротушения	Пожарное оборудование: Распылитель, дренчер: тип	Ду, мм	кол., шт.	Побудители, спринклер: тип	1° разрушения замка, °С	Ду, мм	кол., шт.
Окрасочный участок Направление 1,2	—	4	3722	63/63	Углекислотно-хладоновый состав 15% - хладон 114В2, 85% - углекислый газ СО2	Автоматическая установка объемного пожаротушения	ДПо	15	44	СВЭо	72	10	34
Кладовая красок и краскоприготовительная Направление 3			54,5	1/1			ДПо	10	3	СВЭо	72	10	4
Камера сушильная Направление 4			224	4/4			ДПо	10	8	СПЭо	141	10	8

Ведомость ссылочных и прилагаемых документов

Обозначение	Наименование	Примечание
	Ссылочные документы	
ОСТ 25 329-81	Установки пожаротушения	
	автоматические и установки	
	пожарной, охранной и охранно-	
	пожарной сигнализации.	
	Обозначения условные графи-	
	ческие элементов установок	
Серия № 5.908-1	Типовые узлы крепления трубо-	
	проводов установок автомати-	
	ческого пожаротушения. Рабочие	
	чертежи.	
	Прилагаемые документы	
	Нестандартизированное оборудова-	Альбом VI
	ние автоматического пожаротушения	

(Продолжение)

Обозначение	Наименование	Примечание
	Спецификации оборудования	Альбом VII
	Ведомости потребности	Альбом VIII
	в материалах	

Ведомость спецификаций

Лист	Наименование	Примечание
3	Спецификация установки автомати-	
	ческого газового пожаротушения к	
	станции пожаротушения	
5	Спецификация установки автома-	
	тического газового пожаротушения	
	к планам на отм. 0.000	

Общие указания

1. При привязке типового проекта к конкретной площадке должно быть проверено соответствие оборудования, материалов в номенклатуре заводов-изготовителей.
2. Крепление трубопроводов пожаротушения выполнить с заделкой к кирпичным стенам, на пристрелке к ребрам плит перекрытия, в обхват нижнего пояса фермы, на приварке к металлоконструкциям. Шаг крепления трубы ф 18×2 - 2,5м; ф 32×3,5 - 3м, ф 89×5 - 6м.

Условные обозначения и изображения

Наименование	Обозначения и изображения: на планах	на разрезах и схемах
Переход трубы (завальцовкой)		
Места креплений трубопроводов		
Обрыв трубопровода		

Типовой проект разработан в соответствии с действующими нормами и правилами и предусматривает мероприятия, обеспечивающие взрывную, взрывопожарную и пожарную безопасность при эксплуатации здания.

Главный инженер проекта А.М. Карпова

Согласовано: Гл. инженер проекта Мончанов

Инв. № подл. | Подпись и дата | Взам. инв. №

Инв. №			
Н. контр.	Мороз		
ГИП	Карпова		
Нач. отд.	Осовский		
Гл. спец.	Фон[illegible]		
Нач. сект.	Лит[illegible]		
Инж.	Иванова		

Привязан:

ТП 503-3-20.87 -АПТ

Производственный корпус моечных и окрасочных работ для АТП на 300 грузовых автомобилей

Производственный корпус моечных и окрасочных работ	Стадия	Лист	Листов
	РП	1	6
Общие данные	ГПИ "Спецавтоматика" г. Ростов-на-Дону		

Станция пожаротушения
План на отм. 0,000 между осями 1-3 и В/3-Г

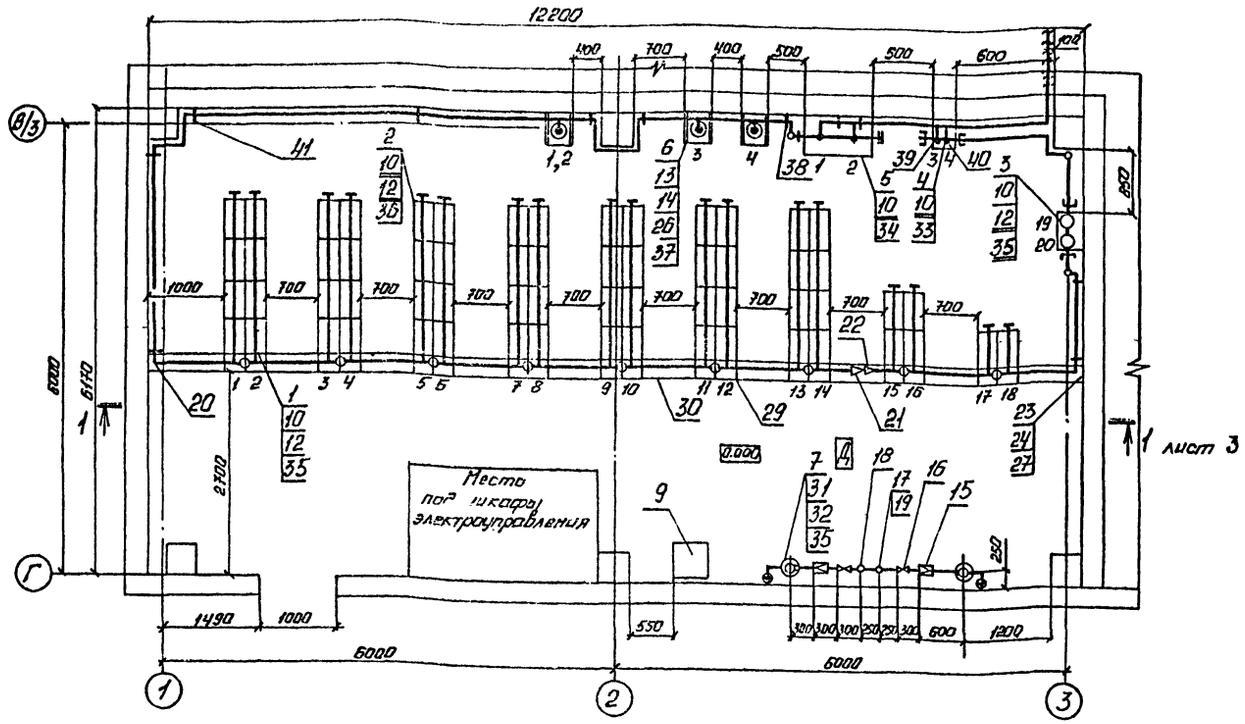

Принципиальная схема установки автоматического газового пожаротушения.

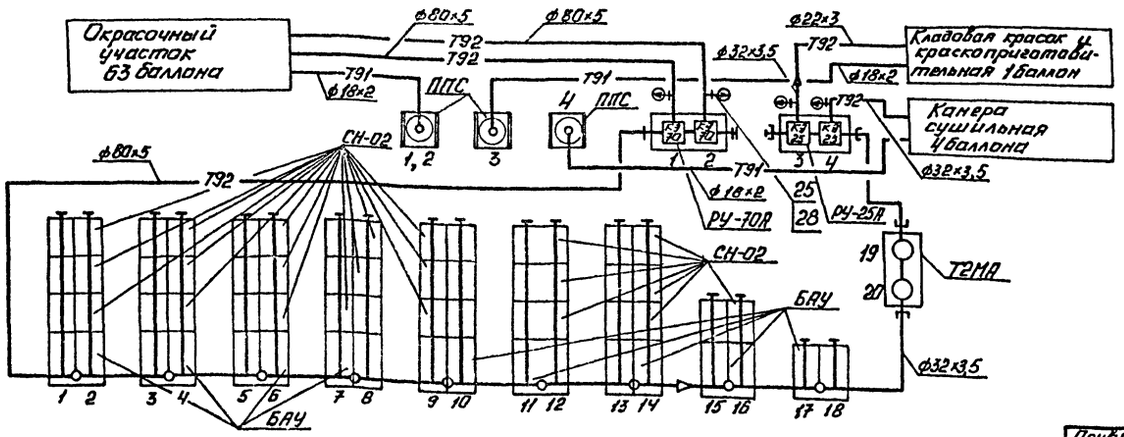

Надписи на табличках РУ и ППС

Номера направлений	Надписи на табличках РУ и ППС	Кол. баллонов: основных и резервных	Набор секций: основных	Набор секций: резервных
1,2	Окрасочный участок	63/63	1,3,5,7, 9,11,13, 15,17,19	2,4,6,8, 10,12,14, 16,18,20
3	Кладовая красок и краскоприготовительная	1/1	19	20
4	Камера сушильная	4/4	15	16

1. Надписи на табличках РУ и ППС выполнить масляной краской красного цвета шрифтом 7 по ГОСТ 2.304-81.
2. Отметки даны по осям трубопроводов.
3. Заполнение баллонов батарей секций 1,2,3,4,5, 6,7,8,9,10,11,12,13,14,15,16,17,18,19,20 углекислотно-хладоновым составом по 25 кг в каждом баллоне (3,75 кг хладона 114В2 и 21,25 кг углекислоты CO_2).
4. Баллоны БИП заполнены воздухом под давлением 150 кгс/см².
5. Рабочее давление на выходе баллона секции ППС 0,25-0,05 МПа.
6. Спецификацию смотри лист 3.

					ТП 503-3-20.87		-АПТ
					Производственный корпус моечных и окрасочных работ для АТП на 300 грузовых автомобилей		
Привязан:				Н. контр.	Мороз		
				ГИП	Карпова		
				Нач. отд.	Осовский		
				Гл. спец.	Фанина		
				Нач. сект.	Литвин		
Инв. №				Ст. инж.	Гриценко		
					Производственный корпус моечных и окрасочных работ	Стадия: РП	Лист: 2
					Станция пожаротушения. План. Принципиальная схема.	ГПИ Спецавтоматика г. Ростов-на-Дону	

Инв. № подл. | Подпись и дата | Взам. инв. №

Разрез 1-1 лист 2

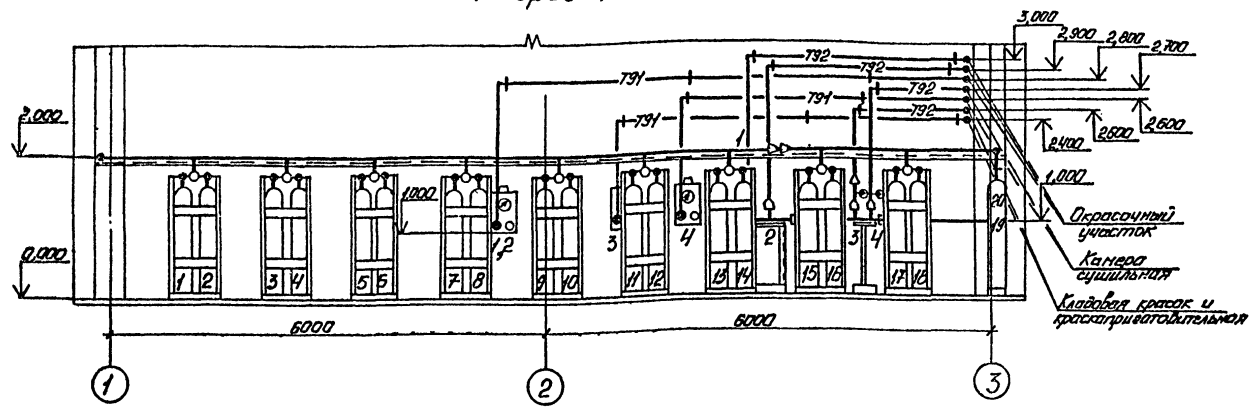

Спецификация установки автоматического газового пожаротушения к станции пожаротушения

Марка, поз.	Обозначение	Наименование	Кол.	Масса ед., кг	Примечание
1	ТУ 22-5845-84	Батарея автоматическая	9	330	
		универсальная БАУ			
2	ТУ 22-5845-84	Секция наборная СН-02	22	305	
3	ТУ 22-4651-80	Батарея автоматическая	1	165	
		с электропуском Т-2МА			
	ТУ 22-4656-80	Распределительное устрой-			
		ство с электропуском			
		на два направления			
4		РУ-25А	1	14,5	
5		РУ-70А	1	172	
6	ТУ 22-5844-84	Секция побудительно-	3	26	
		пусковая ППС			
7	ТУ 22-4652-80	Баллон испытательный	2	75	
		переносной БИП			
8	ТУ 982.930.244	Кислородно-изолирую-	2	10	
		щий противогаз КИП-8			
9	ТУ 25.02.1307-80	Весы медицинские РП-150ИГ	1	31	
10	ГОСТ 819430-80	Перепотрон ПД34.368.016ТУ	111	0,0068	
11	ТУ 22-6151-85	Пенетушитель воздуш-	2	7,5	
		но-пенный ОВП-10,01			
12	ТУ 25.02-131033-83Е	Манометр показывающий	128	0,75	
		Д40мм МЦ-12			
13	ТУ 25.02.31-75	Манометр показывающий	3	2,2	
		ЭКМ-1У-16			
14	ТУ 26-07-1061-73	Кран 14М1 РУ=16 кгс/см2	3	0,312	

Продолжение

Марка, поз.	Обозначение	Наименование	Кол.	Масса ед., кг	Примечание
15	ТУ 26-05-499-80	Редуктор БКО-25-1	2	2,0	
16	Гост 18722-73	Вентиль 15ч8П2 1-15-16	2	0,75	
17	Гост 19501-74	Клапан 16кч11р 1-15-16	1	0,5	
18	ОСТ 26-07-1023-80	Клапан 17с11нж Ду 15мм	1	2,6	
19	Гост 6286-73	Рукав 1-6-190/115-У	10		п.м.
	Гост 8734-75	Трубы стальные			
		бесшовные холодно-			
		деформированные			
		22×3	5	1,406	
		32×3,5	12	2,460	
		80×5	35	8,755	
	Гост 3262-75	Трубы стальные			
		водогазопроводные			
		Труба 15×2,5	1	1,16	
	Гост 10704-76	Трубы стальные			
		электросварные			
		18×2	23	0,789	
20	Гост 17375-83	Отвод 89×3,5	17	1,4	
21	Гост 17378-83	Переход К89×3,5-57×3,0	1	0,6	
22	Гост 17378-83	Переход К57×4-32×2,0	1	0,2	
23	Гост 6402-70	Шайба М8,04	4	0,001	
24	ТУ 36-941-68	Дюбель У661(Д60-8/14)М8×80	4		
25	Гост 8966-75	Муфта 20	4	0,086	
26	Гост 8967-75	Ниппель 15	3	0,021	
27	Гост 103-76	Полоса 4×20	0,005		

Продолжение

Марка, поз.	Обозначение	Наименование	Кол.	Масса ед., кг	Примечание
28	Гост 481-80	Паронит ПОН 0,8×300×400	2		м²
	Гост 8050-76	Углекислый газ (CO_2)			
		Основной и резервный	25,75		кг
		запас.			
		Запас на испытание	21,25		кг
	Гост 15899-79	Хладон 11482. Основной			
		и резервный запас	472,5		кг
		Запас на испытание	3,75		кг
	Гост 10503-71	Краска красная масляная	5		
29	ТП АПТ И2.0СБ	Желоб спускной шири-	18	1,404	
		ной 80мм к каркасу батарей			
30	ТП АПТ И1.0СБ	Желоб воздушный станци-	12		
		онный шириной 120мм			
31	ТП АПТ И12.0СБ	Крепление баллона-ресивера	4		
32	ТП АПТ И8.0СБ	Устройство для дозаряд-	1		
		ки установок			
33	ТП АПТ И4.0	Табличка для надписей	2		
		на Ру 25А			
34	ТП АПТ И5.0	Табличка для надписей	2		
		на Ру 70А			
35	ТП АПТ И11.0СБ	Переходник к головке ГЗСМ	40	0,29	
36	ТП АПТ И10.0СБ	Переходник к головке ГАВЗ	88	0,2	
37		Гайка накидная	3	0,001	
		Крючок для крепления труб			
		к кирпичной стене			
38	ТП АПТ И9.0	Дн 18	9	0,02	
39	ТП АПТ И9.0	Дн 25	3	0,028	
40	ТП АПТ И9.0	Дн 32	3	0,061	
	Серия № 5.908-1	Опора для крепления труб			
	АПЭ 1378.0СБ	к кирпичной стене			
41	АПЭ 1378.0-01	Дн 70-89	13	2,8	

Привязан:

Инв. №

Н.контр.	Мороз		
ГИП	Карпова		
Нач.отд.	Осовский		
Гл.спец.	Фомина		
Нач.сект.	Литвин		
Ст.инж.	Гриценко		

ТП 503-3-20.87 — АПТ

Производственный корпус моечных и окрасочных работ для АТП на 300 грузовых автомобилей

Производственный корпус моечных и окрасочных работ

Стадия	Лист	Листов
РП	3	

Станция пожаротушения

Разрез 1-1

ГПЦ „Спецавтоматика" г. Ростов-на-Дону

Инв. № подл. | Подпись и дата | Взам. инв. №

План на отм. 0,000 между осями 1-8 и В/2-Г

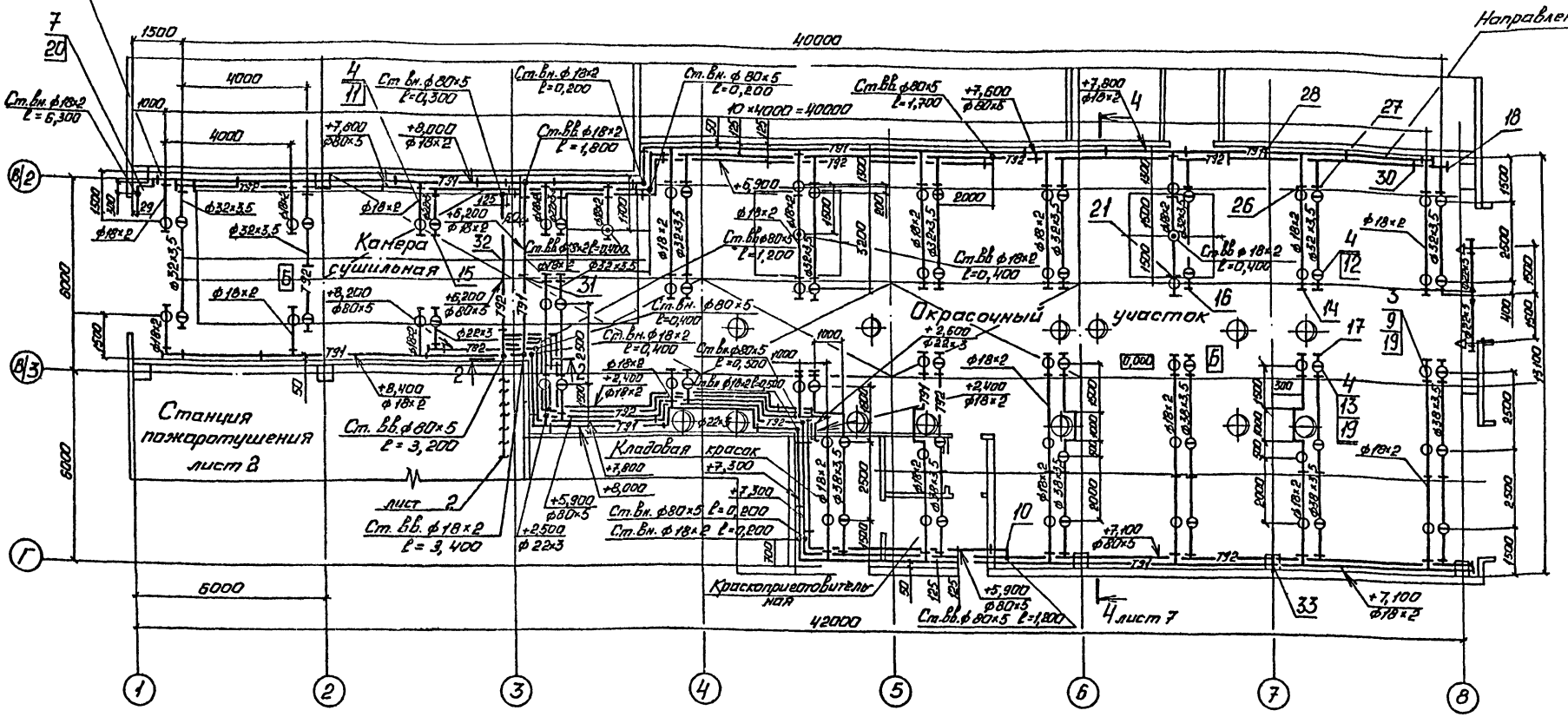

План на отм. 0,000 между осями 4-6 и В/3-Г

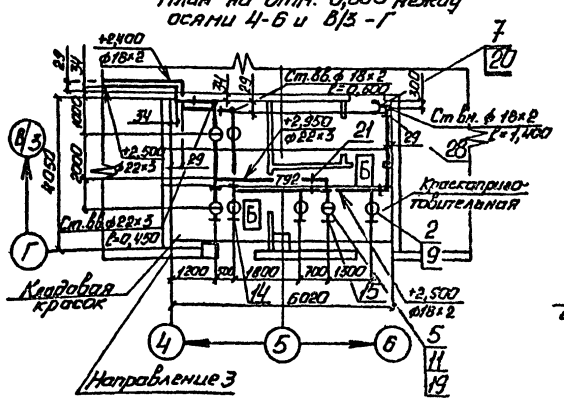

Разрез 2-2

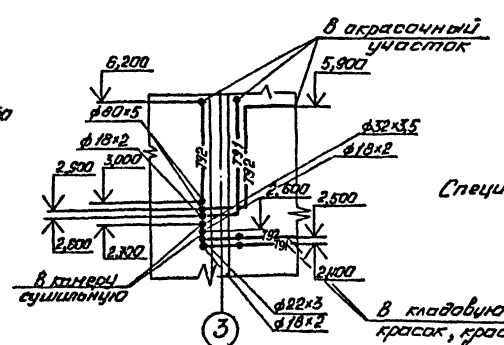

Хомут для крепления труб ф 18×2, ф 80×5, поз. 33 смотри лист 5

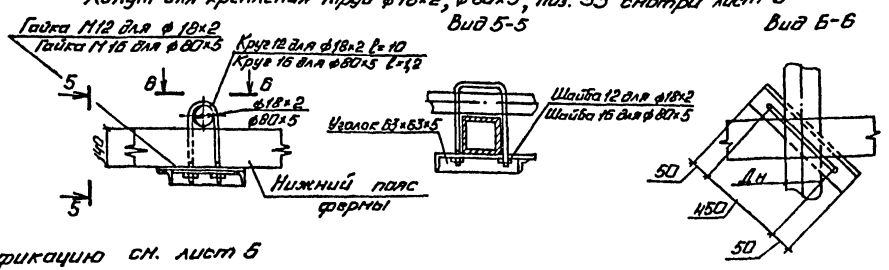

Спецификацию см. лист 6

				ТП 503-3-20.87 АПТ		
				Производственный корпус малярных и окрасочных работ для АТП на 300 грузовых автомобилей		
Н. контр.	Мороз			Производственный корпус малярных и окрасочных работ.	Стадия	Лист	Листов
ГИП	Карпова				РП	4	
Нач. отд.	Псовский			План на отм. 0,000 между осями 1-8 и В/2-Г. План на отм. 0,000 между осями 4-6 и В/3-Г. Разрез 2-2. Хомут	ГПИ Спецавтоматика г. Ростов-на-Дону		
Гл. спец.	Фоки...						
Нач. сект.	Литвин						
Ст. инж.	Гриценко						

Привязан:

Инв. № подл. | Подпись и дата | Взам. инв. №

План на отм. 0.000 между осями 1-3 и В/2-В/3

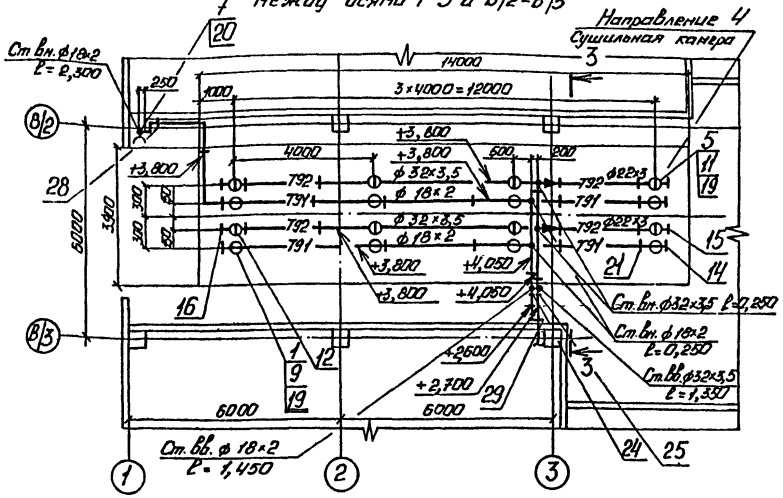

Разрез 3-3

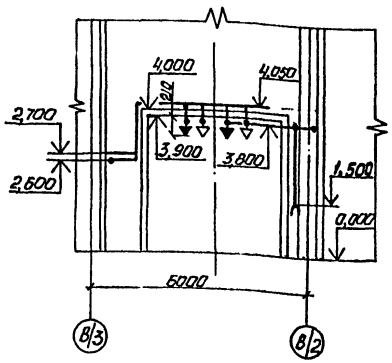

Спецификация установки автоматического газового пожаротушения к планам на отм. 0,000

Марка, поз.	Обозначение	Наименование	Кол.	Масса ед, кг	Примечание
1	Гост 14630-80	Ороситель СПЭо-10(141)	8	0,21	
2	Гост 14630-80	Ороситель СВЭо-10(72)	4	0,21	
3	Гост 14630-80	Ороситель СВЭо-10(72)	50	0,21	
4	Гост 14630-80	Ороситель ДПо-15	44	0,16	
5	Гост 14630-80	Ороситель ДПо-10	11	0,16	
7	Гост 2704-77	Кран 15-10 11Б6 бк	3	0,33	
	Гост 8734-75	Трубы стальные бесшовные холоднодеформированные			
		22×3	45	1,406	
		32×3,5	59	2,460	
		38×3,5	42	2,978	
		80×5	138	8,755	
	Гост 10704-76	Трубы стальные электросварные			
		18×2	267	0,789	
	Гост 3262-75	Трубы стальные водогазопроводные			
		Труба 15×2,5	2	1,16	

Продолжение

Марка, поз.	Обозначение	Наименование	Кол.	Масса ед, кг	Примечание
9	Гост 8966-75	Муфта 15	62	0,067	
10	Гост 17375-83	Отвод 90° 89×3,5	27	1,4	
11		Муфта	11	0,05	
12		Муфта	26	0,052	
13		Муфта	18	0,055	
14	ТП АПТ И7.0-01	Заглушка 18	32	0,03	
15	ТП АПТ И7.0-03	Заглушка 22	6	0,037	
16	ТП АПТ И7.0-07	Заглушка 32	9	0,073	
17	ТП АПТ И7.0-11	Заглушка 38	6	0,133	
18	ТП АПТ И7.0-15	Заглушка 85	4	0,67	
19	ТП АПТ И8.0	Заглушка испытательная	117	0,07	
20	ТП АПТ И3.0СБ	Шкаф навесной для крана ручного включения	3		
	Гост 10503-71	Краска красная	35	кг	
	Гост 10330-76	Лён трёпаный	2	кг	
	Гост 7931-76	Олифа натуральная	2	кг	
	Гост 8135-74	Сурик железный	3	кг	
	Серия № 5.908-1 АПЭ 1404.0СБ	Подвеска для крепления труб к металлоконструкциям			
21	АПЭ 1404.0	Дн 18-30	33	0,52	

Продолжение

Марка, поз.	Обозначение	Наименование	Кол	Масса ед, кг	Примечание
	Серия № 5.908-1 АПЭ 1383.0СБ	Опора для крепления труб к металлоконструкциям			
24	АПЭ 1383.0	Дн 18-30	3	0,4	
25	АПЭ 1383.0-01	Дн 32-48	3	0,45	
	Серия № 5.908-1 АПЭ 1409.0СБ	Подвеска для крепления труб к плитам перекрытия			
26	АПЭ 1409.0	Дн 18-30	47	0,5	
27	АПЭ 1409.0-01	Дн 32-48	38	0,6	
	Серия № 5.908-1 АПЭ 1377.0СБ	Опора для крепления труб к кирпичной стене			
28	АПЭ 1377.0	Дн 18-30	49	0,42	
29	АПЭ 1377.0-01	Дн 32-48	2	0,47	
	Серия № 5.908-1 АПЭ 1378.0СБ	Опора для крепления труб к кирпичной стене			
30	АПЭ 1378.0-01	Дн 70-89.	29	2,8	
	Серия № 5.908-1 АПЭ 1387.0СБ	Опора для крепления одной трубы в обхват			
31	АПЭ. 1387.0	Дн 18-30	3	2,43	
32	АПЭ. 1387.0-03	Дн 70-89	2	4,4	
33		Хомут для крепления труб Дн 18, Дн 80 к ферме.	8		

В спецификации учтены трубы, соединительные части, оросители и подвески по листам 4,6.

Привязан:

Инв. №

Н. контр.	Мороз		
ГИП	Карпова		
Нач. отд.	Осовский		
Гл. спец.	Фомина		
Нач. сект.	Литвин		
Ст. инж.	Гриценко		

ТП 503-3-20.87 -АПТ

Производственный корпус моечных и окрасочных работ для АТП на 300 грузовых автомобилей

Производственный корпус моечных и окрасочных работ

Стадия	Лист	Листов
РП	5	

План на отм. 0,000 между осями 1-3 и В/2-В/3 Разрез 3-3

ГПИ „Спецавтоматика" г. Ростов-на-Дону

Взам. инв. №

Подпись и дата

Инв. № подл.

Альбом II

План на отм. 0,000 между осями 1-8 и 8/2 - 8/3
Остальное — см. план лист 4

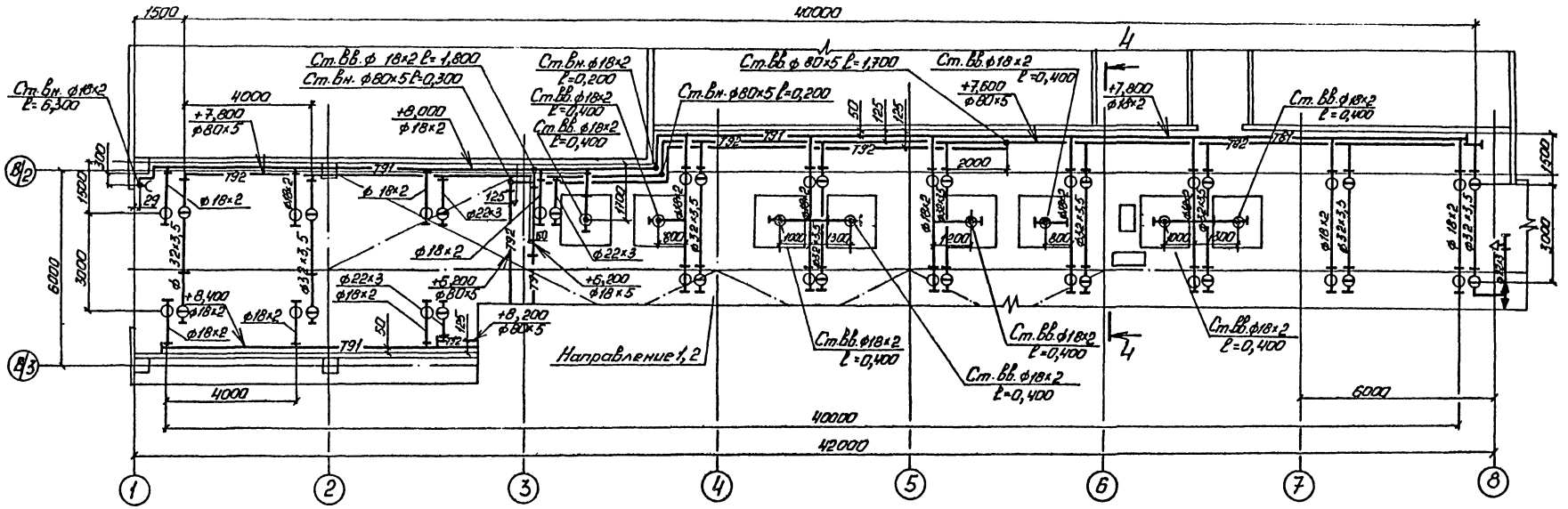

Разрез 4-4 лист 4

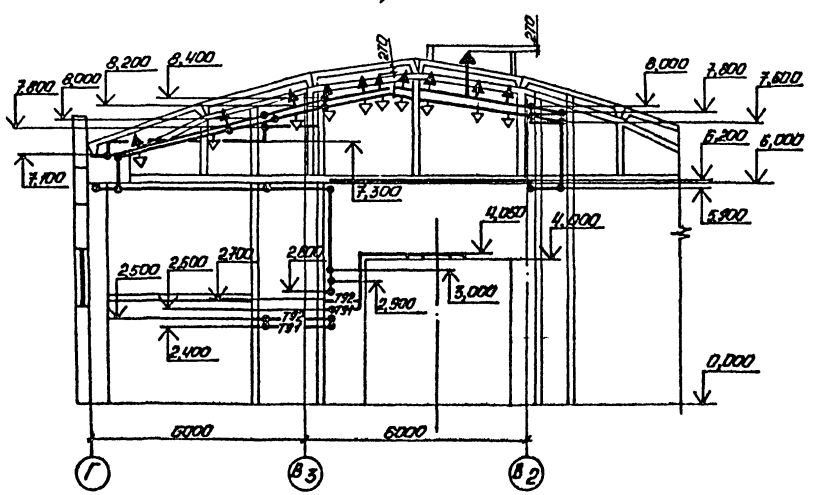

				ТП 503-3-20.87 -АПТ	
				Производственный корпус моечных и окрасочных работ для АПТ на 300 грузовых автомобилей.	
Привязан:	Н.контр	Народ		Производственный корпус моечных и окрасочных работ.	Стадия: РП; Лист: 6; Листов:
	ГИП	Карпова			
	Нач.отд.	Лобовкий			
	Гл.спец.	Фомина		План на отм. 0,000 между осями 1-8 и 8/2-8/3. Разрез 4-4	ГПИ "Спецавтоматика" г. Ростов-на-Дону
	Нач.сект.	Литвин			
Инв.№	Гл.инж.	Грищенко			

Инв.№ подл. | Подпись и дата | Взам.инв.№

Альбом III

Ведомость рабочих чертежей основного комплекта АПЭ

Лист	Наименование	Примечание
1	Общие данные.	
2	Перечень элементов к схеме электрической принципиальной управления и сигнализации (Начало)	
3	Перечень элементов к схеме электрической принципиальной управления и сигнализации (Окончание).	
4	Схема электрическая принципиальная управления и сигнализации (Начало).	
5	Схема электрическая принципиальная управления и сигнализации (Продолжение)	
6	Схема электрическая принципиальная управления и сигнализации (Продолжение).	
7	Схема электрическая принципиальная управления и сигнализации (Продолжение).	
8	Схема электрическая принципиальная управления и сигнализации (продолжение).	
9	Схема электрическая принципиальная управления и сигнализации (Продолжение).	
10	Схема электрическая принципиальная управления и сигнализации (Окончание)	
11	План между осями 1-3, В/3-Г.	
12	План между осями 1-8, В/2-Г	
13	План помещения механика КПП.	
14	Схема электрическая подключений (Начало)	
15	Схема электрическая подключений (Продолжение)	
16	Схема электрическая подключений (Продолжение)	
17	Схема электрическая подключений (Продолжение)	
18	Схема электрическая подключений (Продолжение)	
19	Схема электрическая подключений (Продолжение)	
20	Схема электрическая подключений (Окончание)	
21	Кабельный журнал.	
22	Кабельный журнал. Трубозаготовительная ведомость.	

Продолжение

Лист	Наименование	Примечание
23	Трубозаготовительная ведомость	
	Таблица заполнения труб кабелями	

Ведомость ссылочных и прилагаемых документов

Обозначение	Наименование	Примечание
	Ссылочные документы	
ОСТ25.829-81	Установки пожаротушения автоматические и установки пожарной, охранной и охранно-пожарной сигнализации.	
	Обозначения условные графические элементов установок.	
Серия 5.407-11	Заземление и зануление установок	
Серия 4.407-250	Установка щитов станций управления в шкафах.	
Шифр А608А	Рабочие чертежи узлов и деталей проводок в стальных трубах во взрывоопасных зонах.	
	Прилагаемые документы	
	Спецификация оборудования	Альбом ВИ
	Ведомость потребности в материалах	Альбом VIII

Условные обозначения и изображения

Наименование	Обозначения на планах	Обозначения на разрезах и схемах
Сигнализатор давления универсальный	СД	
Пиропатрон	ПБ, ПН	
Электроконтактный манометр	ЭКМ	
Светильник	ЛП, ЛПГ	
Сирена сигнальная	СС	
Пост управления	ПУ	
Коробка соединительная	СК	
Выключатель конечный	ВС	
Категория производства (класс пожароопасной зоны по ПУЭ)	В-II	
Контур заземления		
Выключатель автоматический	А	
Пульт пожарной сигнализации	ПС	

Общие указания

При привязке типового проекта должны быть дополнительно рассмотрены и решены вопросы проверки электрооборудования согласно номенклатуре заводов-изготовителей и обеспечения электропитанием по первой категории

Типовой проект разработан в соответствии действующими нормами и правилами и предусматривает мероприятия, обеспечивающие взрывную, взрывопожарную и пожарную безопасность при эксплуатации здания.

Главный инженер проекта. А.М. Карпова

Согласовано: Гл. инженер проекта Калугина

Инв. № подл. | Подпись и дата | Взам. инв. №

Привязан

Инв. №

ТП 503-3-20.87 АПЭ

Производственный корпус малочных и окрасочных работ для АТП на 300 грузовых автомобилей.

Н. контр.	Гецко		
ГИП	Карпова		
Нач. отд.	Осовский		
Гл. спец.	Климов		
Нач. сект.	Бондаренко		
Ст. инж.	Танибаева		

Производственный корпус малочных и окрасочных работ

Стадия	Лист	Листов
РП	1	23

Общие данные

ГПИ "Спецавтоматика" г. Ростов-на-Дону

Перечень элементов к схеме электрической принципиальной управления и сигнализации

Поз. обозначение	Наименование	Кол.	Примечание
ВК1-ВК12	Выключатель ВПВ-12112-УХЛ1		
	ТУ16-526.366-74	12	
ЛП1-ЛП4,	Светильник взрывозащищенный		
ЛПР1-ЛПР9	ВЧА-60 ТУ16-535.807-75	13	
ПБ1-1, ПБ1-2	Пиропатрон ПП-3	25	
ПБ3-1, ПБ3-2,			
ПБ5-1, ПБ5-2,			
ПБ7-1, ПБ7-2			
ПБ9-1, ПБ9-2,			
ПБ11-1, ПБ11-2			
ПБ13-1, ПБ13-2			
ПБ15-1, ПБ15-2			
ПБ17-1, ПБ17-2,			
ПБ19,			
ПН1-ПН4			
ПН1-1, ПН2-1			
СД1-СД4	Сигнализатор давления универсальный		
	СДУ ТУ25-08.026-79	4	
СС1-СС4	Сирена сигнальная взрывозащищенная		
	ВСС-4 М1УХЛ1 ТУ16-539.187-77	4	
	Шкаф 1Ш (ШОН 9702М-3044В)		
R1-1-R19-1	Резистор МЛТ-2,0-560 Ом ±10%	22	
R24, R24А,			
R30			

Продолжение

Поз. обозначение	Наименование	Кол.	Примечание
R29, R29А	Резистор МЛТ-2,0-120 Ом ±10%	3	
R29			
R1-2-R19-2	Элемент сопротивления ЭС3У35, 760м	20	Ун. =7,9А
R31*			
В1, В2	Выключатель автоматический А63М	2	Iр=10А, Iотс=27н
В3	Переключатель универсальный УП5312-Ж86	1	Рукоятка овальная
В4, В5	Выключатель автоматический АП50-2МТ	2	Iр=6,4А, б/к 1п
ВУ1	Диод кремниевый Д245	4	
ВУ2	Диод кремниевый Д242А	4	
Д1-1-Д19-1,	Диод кремниевый Д226Б	63	
Д1-2-Д19-2,			
Д1-3-Д19-3,			
Д30, Д36,			
Д39, Д39А			
Д88, Д89			
КнО	Выключатель кнопочный КЕ011У3	1	Исп.1, толкатель черный
КнСС	Выключатель кнопочный КЕ011У3	1	Исп.2, толкатель черный
КнСБ1	Выключатель кнопочный КЕ011У3	1	Исп.3, толкатель красный
Кл	Переключатель ПТИ-М	1	
ЛОП, ЛКПБ,	Арматура светосигнальная АМЕ	4	24В
ЛПР, ЛКПВ1			цвет молочный
ЛС1-ЛС4	Арматура светосигнальная АМЕ	4	220В
РЗП,	Реле времени пневматическое		цвет зеленый
РПГП	РВЛ72-3221 У4	2	~220В
РПБ1-	Реле промежуточное РПУ-4-314	19	~220В
РПБ19			

Продолжение

Поз. Обозначение	Наименование	Кол.	Примечание
РК1, РК1А	Реле промежуточное РПУ-4-314	2	-24В
РПН1,	Реле промежуточное РПЛ-2204	2	~220В
РПН2			
РПП	Пускатель электромагнитный ПМЛ2100	1	~220В
Т1, Т4	Тиристор КУ201Л	3	
Т1А			
Тр	Трансформатор ОСМ-1,0 У3	1	~220/29В
ЯС1, ЯС2	Блок резисторов ЯС3-У3	2	80м ×11(R1-2-R19-2,R31)
	Шкаф 2Ш (ШОН 9702М-3044Е)		
R11-R16,	Резистор МЛТ-2,0-560 Ом ±10%	7	
R26			
R25	Резистор МЛТ-2,0-120 Ом ±10%	1	
Д1-2-Д5-2	Диод кремниевый Д226Б	40	
Д7-2, Д21,			
Д22, Д40,			
Д11-1-Д16-1			
Д11-2-Д16-2,			
Д11-3-Д16-3,			
Д42-Д45,			
Д56-Д59,			
Д72-Д75			

*-Резисторы установить при монтаже взамен резисторов типа ЯС3-У3

Инв.№ подл. | Подпись и дата | Взам.инв.№

Привязан:

Инв.№

Н.контр.	Гецко		
ГИП	Карпова		
Нач.отд.	Осовский		
Гл.спец.	Климов		
Нач.сект.	Бондаренко		
Ст.инж.	Хижнякова		

ТП 503-3-20.87 АП9

Производственный корпус малочных и окрасочных работ для АТП на 300 грузовых автомобилей.

Производственный корпус малочных и окрасочных работ.

Стадия	Лист	Листов
РП	2	

Перечень элементов к схеме электрической принципиальной управления и сигнализации (начало)

ГПИ „Спецавтоматика" г. Ростов-на-Дону

АЛЬБОМ II

Продолжение

Поз. обозначение	Наименование	Кол.	Примечание
	Шкаф 2Ш (ШОН9702М-3044Е)		
ЛКПМ1	Арматура светосигнальная АМЕ	1	24В
РБД1-РБД4	Реле промежуточное РП256	4	~220В к 3з.2р
РС1-РС7,	Реле РПЛ 4004 с приставкой		
РН1-РН4,	ПКЛ2204	15	~220В
РПГ1-РПГ4			
РК2	Реле промежуточное РПУ-4-315	1	-24В
Т2	Тиристор КУ201Л	1	
	Шкаф 1ШС (ШОН9701М-0004А)		
R1-R3	Резистор ПЭВ-25-2,2 кОм ± 5%	3	
В1-2, В2-2	Выключатель автоматический		Jр=10А
	А63М	2	Jотс.=2Jн
Д71, Д87	Диод Д266Б	2	
ЗВ1	Сирена сигнальная СС1	1	~220В
ЗВ2	Звонок переменного тока ЗВП-220	1	~220В
КнОс1,	Выключатель кнопочный		Исп.2, толкатель
КнОС2	КЕ 011УЗ	2	черный

Продолжение

Поз. обозначение	Наименование	Кол.	Примечание
КнСБ	Выключатель кнопочный		Исп.3, толкатель
	КЕ 011УЗ	1	красный
ЛНС, ЛПС	Табло световое ТСБ-2	2	~220В
ЛП1-ЛП4,	Арматура сигнальная АМЕ	17	~220В
ЛПГ1-ЛПГ4			
ЛБД1-ЛБД5,			
ЛК1, ЛК2			
ЛС1-2, ЛС2-2			
РП1, РП3, РП5,	Реле РПЛ 4004	5	~220В
РСН, РПС,			
РПН	Пускатель ПМЛ-1100 с приставкой ПКЛ 2204	1	~220
	Ящик 1Я (ЯАН9501-0004А)		
В1-1, В2-1	Выключатель автоматический А63М	2	Jр=10А, Jотс.=2Jн
В3-1	Переключатель универсальный УП5311-Ж225	1	
Д1-Д4	Диод кремниевый Д243Б	4	
Д76	Диод кремниевый Д237Б	1	
ЛС1-1, ЛС2-1	Арматура светосигнальная АМЕ	2	~220В, цвет молочный
РПН1-1,	Пускатель электромагнитный ПМЛ1100		
РПН2-1	с приставкой ПКЛ2204	2	~220В
Р1-Р7	Реле промежуточное РПУ-4-313	7	-24В
ТР	Трансформатор ОСМ-0.1УЗ	1	~220/~29В

Продолжение

Поз. обозначение	Наименование	Кол.	Примечание
	Пост ПУ1 (ПКУ15-21-231-54УЗ)		
ЛОА1, ЛОА4	Арматура светосигнальная АЕ12/121-У2	2	
КОС1, КОС4	Переключатель ПЕ 011	4	Исп.1
КОС11, КОС14			
	Пост ПУ2 (ПКУ15-21-131-54УЗ)		
ЛОА2	Арматура светосигнальная АЕ 12/121-У2	1	
КОС2	Переключатель ПЕ 011	2	Исп.1
КОС12			
	Пост ПУ3 (ПКУ15-21-131-54УЗ)		
ЛОА3	Арматура светосигнальная		
	АЕ 12/121-У2	1	
КОС3,	Переключатель ПЕ 011	2	Исп.1
КОС13			
	Пост ПУ4 (ПКУ15-21-131-40УЗ)		
КнВА1, КнВА3	Выключатель кнопочный		Исп.1 толкатель
КнВА4	КЕ 011УЗ	3	красный

Инв. № подл. | Подпись и дата | Взам. инв. №

Привязан:

Инв. №

Н. контр.	Гецко	
ГИП	Карпова	
Нач. отд.	Осовский	
Гл. спец.	Климов	
Нач. сект.	Бондаренко	
Стр. инж.	Хакимбашева	

ТП 503-3-20.87 АПЭ

Производственный корпус моечных и окрасочных работ для АТП на 300 грузовых автомобилей

Производственный корпус моечных и окрасочных работ

Стадия	Лист	Листов
РП	3	

Перечень элементов к схеме электрической принципиальной управления и сигнализации (окончание)

ГПИ „Спецавтоматика" г. Ростов-на-Дону

АЛЬБОМ II

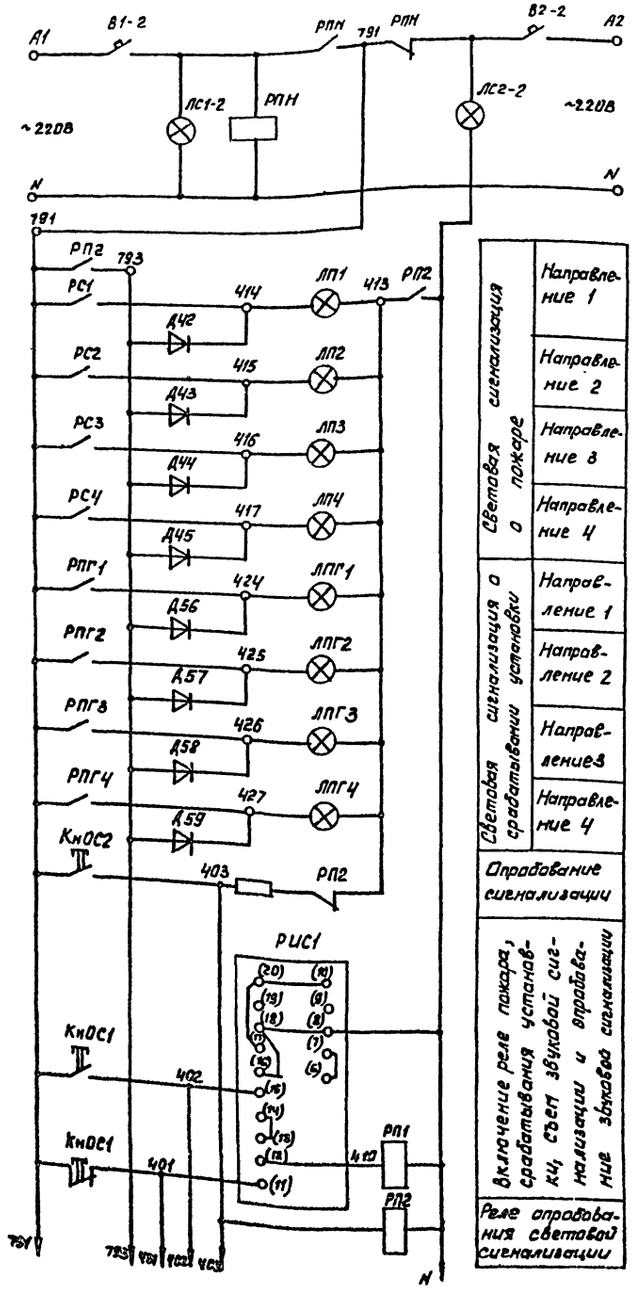

Автоматическое включение резерва (АВР)

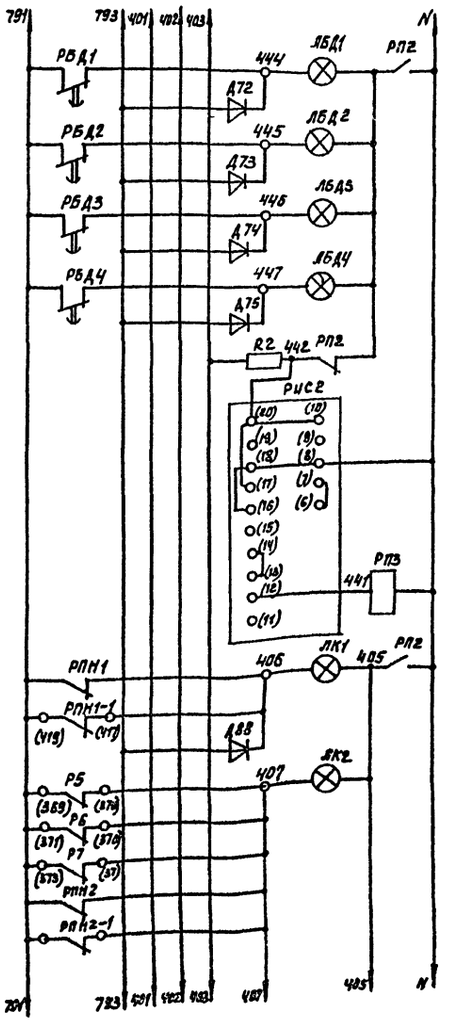

Световая сигнализация о пожаре	Направление 1
	Направление 2
	Направление 3
	Направление 4
Световая сигнализация о срабатывании установки	Направление 1
	Направление 2
	Направление 3
	Направление 4
Опробование сигнализации	
Включение реле пожара, срабатывания установки, съем звуковой сигнализации и опробование звуковой сигнализации	
Реле опробования световой сигнализации	

Световая сигнализация об отключении автоматики	Направление 1
	Направление 2
	Направление 3
	Направление 4
Включение реле общего отключения автоматики	
Световая сигнализация	Об отключении рабочего ввода
	О неисправностях в станции пожаротушения

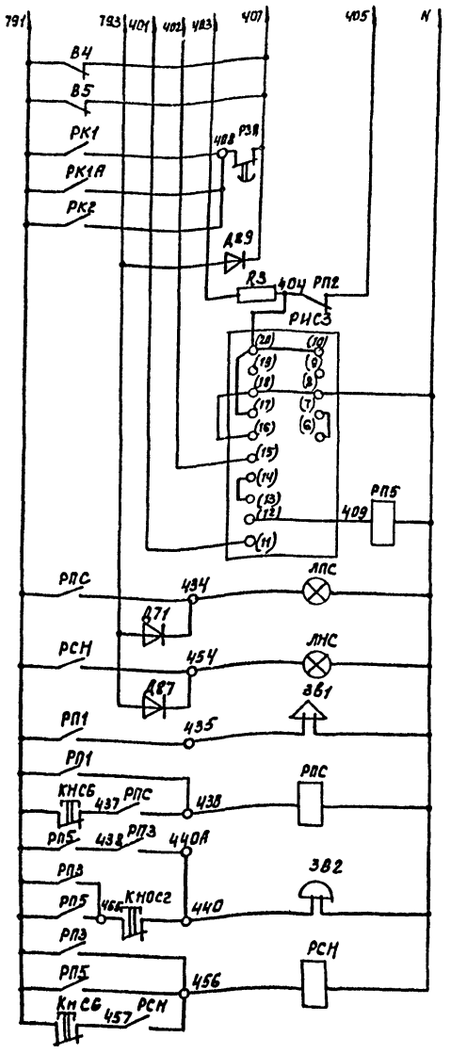

Световая сигнализация о неисправности в станции пожаротушения
Включение реле неисправности пожаротушения в станции пожаротушения
Общая световая сигнализация о пожаре срабатывании установки.
Общая световая сигнализация о неисправностях в станции пожаротушения
Звуковая сигнализация о пожаре
Реле включения общей световой сигнализации о пожаре и срабатывании установки
Звуковая сигнализация о неисправностях в станции пожаротушения
Реле включения общей световой сигнализации о неисправностях в станции пожаротушения

Привязан:

Инв. №

Н. контр.	Гецко	
ГИП	Карпова	
Нач. отд.	Осовский	
Гл. спец.	Климов	
Нач. сект.	Бондарский	
Ст. инж.	Коненко	

ТП 503-3-20.87 АПЗ

Производственный корпус малочных и окрасочных работ для АТП на 300 грузовых автомобилей.

Производственный корпус малочных и окрасочных работ.	Стадия	Лист	Листов
	РП	4	
Схема электрическая принципиальная управления и сигнализации (начало)	ГПИ „Спецавтоматика" г. Ростов-на-Дону		

Взам. инв. № | Подпись и дата | Инв. № подл.

Альбом II

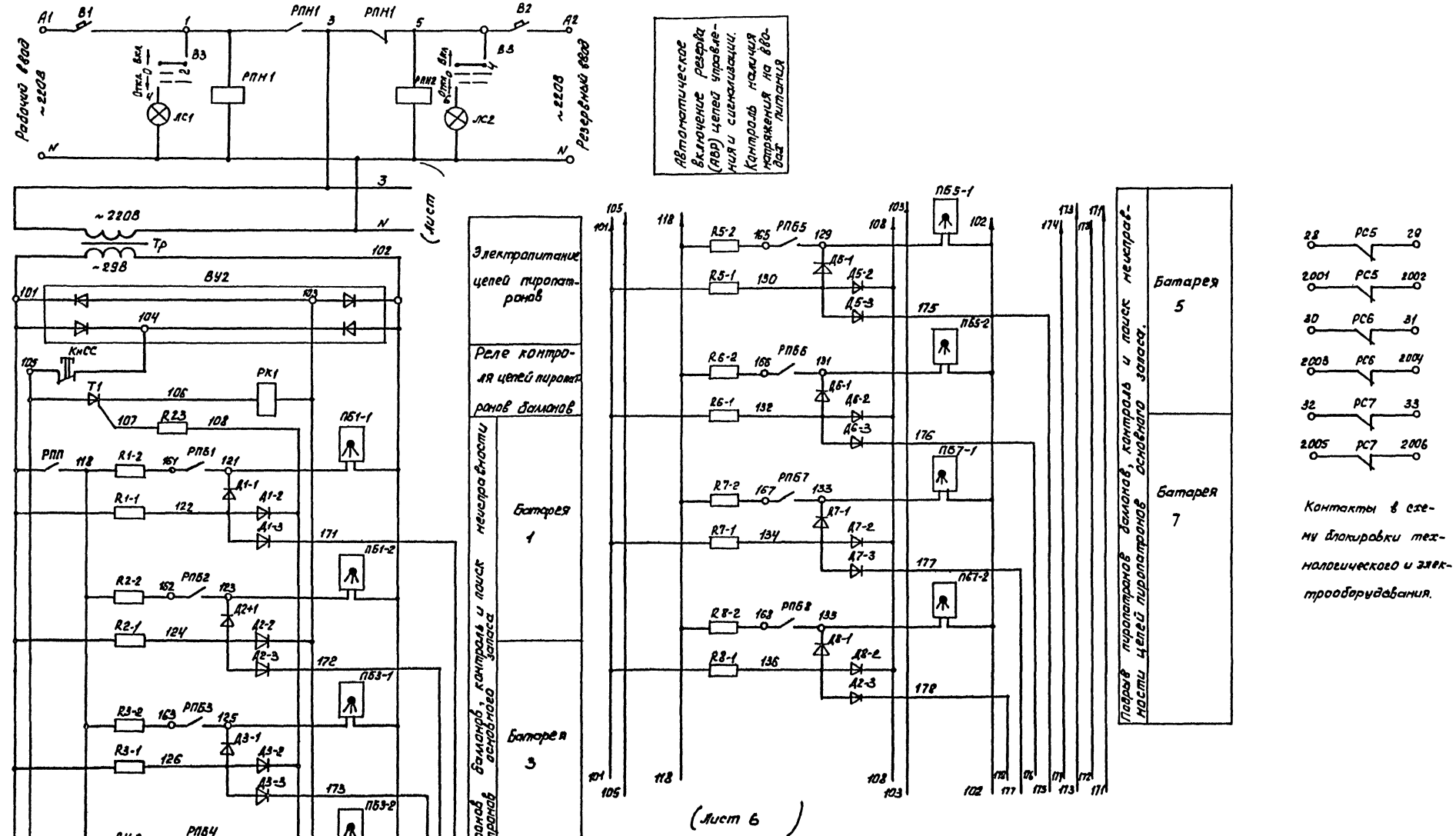

Привязан:				ТП 603-3-20.87 АПЭ		
				Производственный корпус моечных и окрасочных работ для АТП на 300 грузовых автомобилей		
				Производственный корпус моечных и окрасочных работ	Стадия: РП	Лист: 6
Н.контр.	Гецко			Схема электрическая принципиальная управления и сигнализации (продолжение)	ГПИ "Спецавтоматика" г. Ростов-на-Дону	
ГИП	Карпова					
Нач.отд.	Осевский					
Гл.спец.	Климов					
Нач.сект.	Бондаренко					
Ст.инж.	Тимофеева					

Инв.№ подл. | Подпись и дата | Взам.инв.№

АЛЬБОМ II

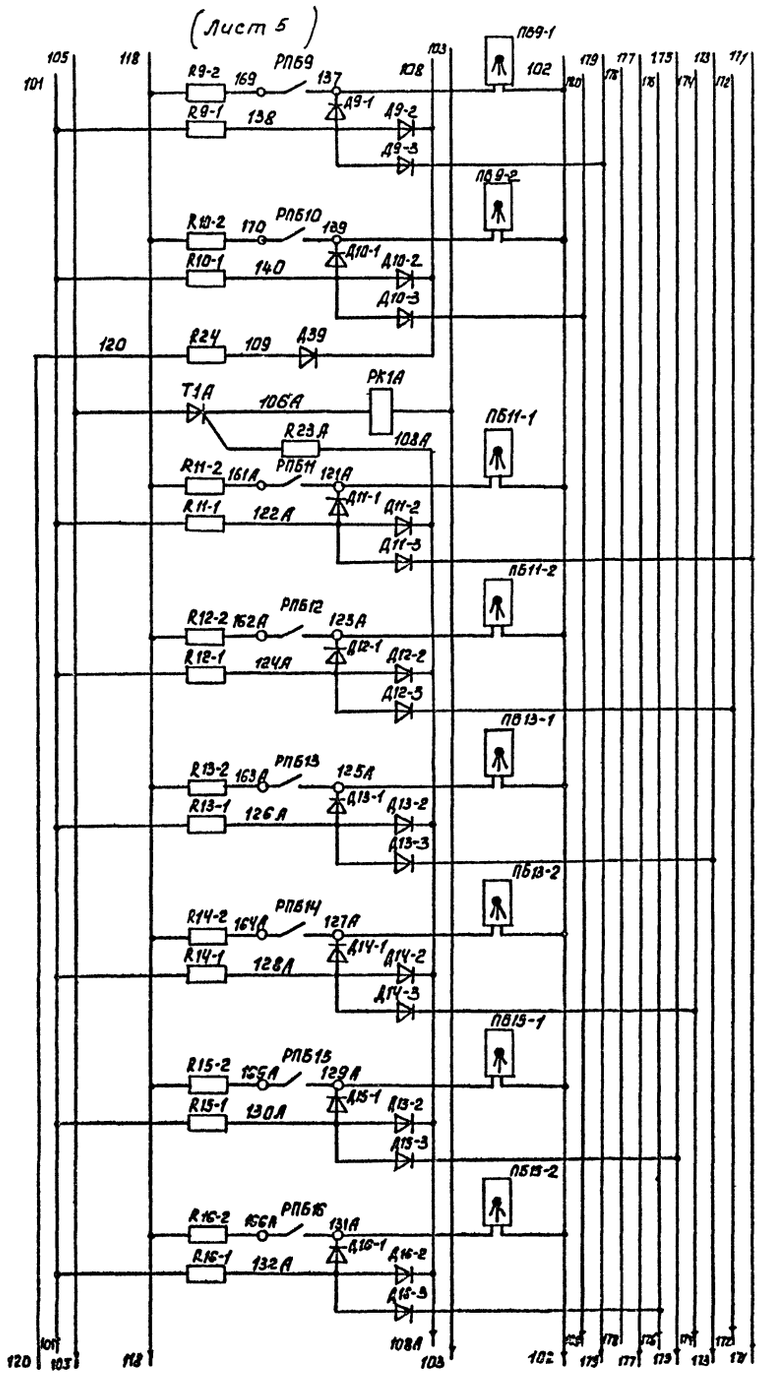

Подрыв пиропатронов баллонов, контроль основного запаса и поиск неисправности цепей пиропатронов	Батарея 9
	Реле контроля цепей пиропатронов баллонов
	Батарея 11
	Батарея 13
	Батарея 15

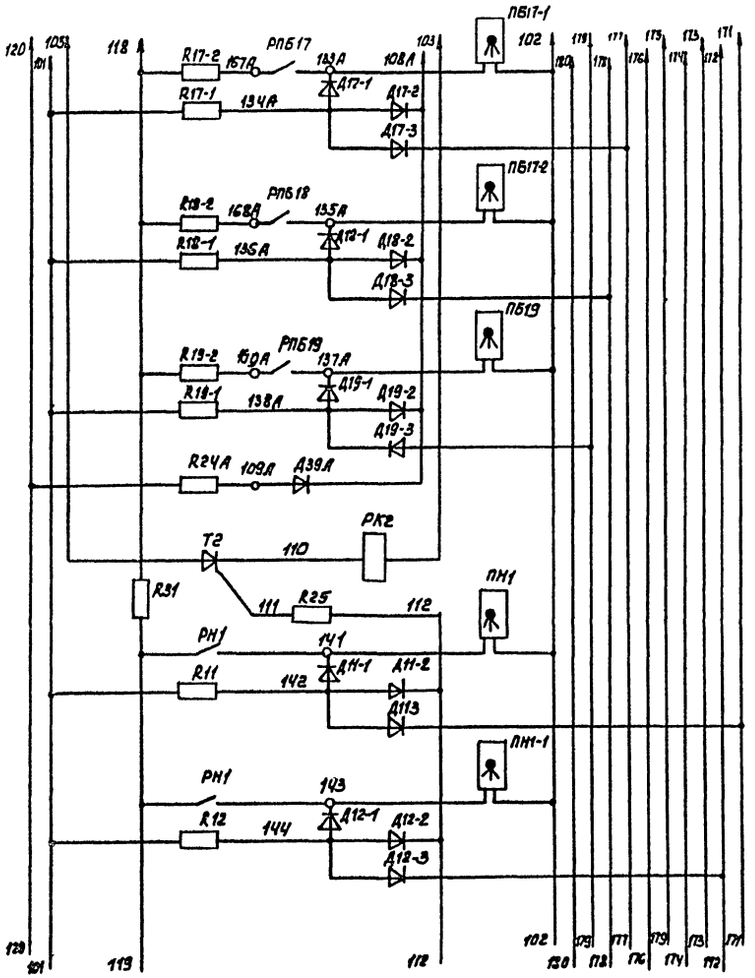

(лист 7)

Подрыв пиропатронов баллонов, контроль неисправности цепей пиропатронов основного запаса	Батарея 17
	Батарея 19
Реле контроля цепей пиропатронов направлений	
Подрыв пиропатронов направлений, контроль и поиск неисправности цепей пиропатронов направлений	Направление 1

Инв. № подл.	Подпись и дата	Взам. инв. №	

Привязан:

Инв. №

			ТП 503-3-20.87 АПЭ		
			Производственный корпус моечных и окрасочных работ для АТО на 800 грузовых автомобилей		
Н. контр.	Гецко		Производственный корпус моечных и окрасочных работ.	Стадия	Лист	Листов
ГИП	Карпова			РП	6	
Нач. отд.	Осовский					
Гл. спец.	Климов		Схема электрическая принципиальная управления и сигнализации (продолжение)	ГПИ „Спецавтоматика" г. Ростов-на-Дону		
Нач. сект.	Бондаренко					
Ст. инж.	Давидашвили					

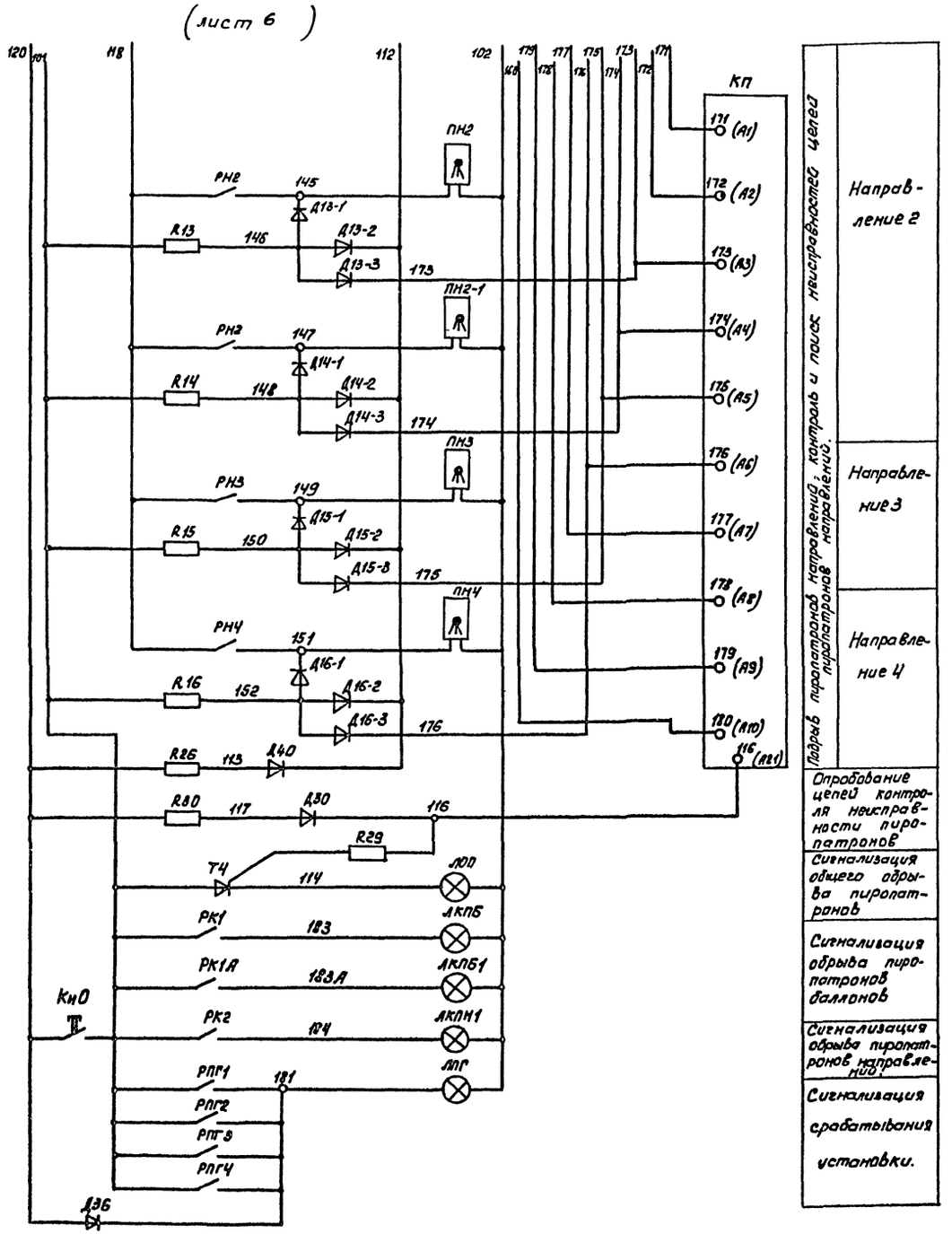

Подрыв пиропатронов направлений; контроль и поиск неисправностей цепей пиропатронов направлений:	Направление 2
	Направление 3
	Направление 4
Опробование цепей контроля неисправности пиропатронов	
Сигнализация общего обрыва пиропатронов	
Сигнализация обрыва пиропатронов баллонов	
Сигнализация обрыва пиропатронов направлений	
Сигнализация срабатывания установки.	

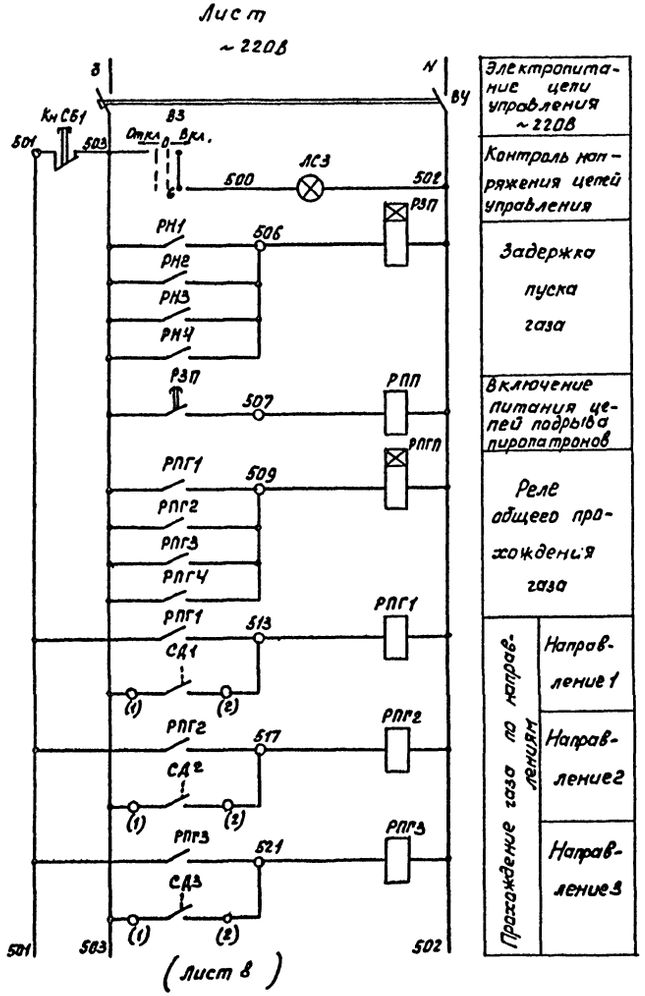

Электропитание цепи управления ~220В	
Контроль напряжения цепей управления	
Задержка пуска газа	
Включение питания цепей подрыва пиропатронов	
Реле общего прохождения газа	
Прохождение газа по направлениям	Направление 1
	Направление 2
	Направление 3

Привязан:			
Инв.№			
Н.контр.	Гецко		
ГИП	Картова		
Нач.отд.	Осовский		
Гл.спец.	Климов		
Нач.сект.	Бондаренко		
Ст.инж.	Хачикбашев		

ТП 503-3-20.87 АПЭ

Производственный корпус ногечных и окрасочных работ для АТП на 300 грузовых автомобилей

Производственный корпус ногечных и окрасочных работ

Стадия	Лист	Листов
РД	7	

Схема электрическая принципиальная управления и сигнализации (продолжение)

ГПИ «Спецавтоматика» г. Ростов-на-Дону

Инв.№ подл. | Подпись и дата | Взам.инв.№

АЛЬБОМ II

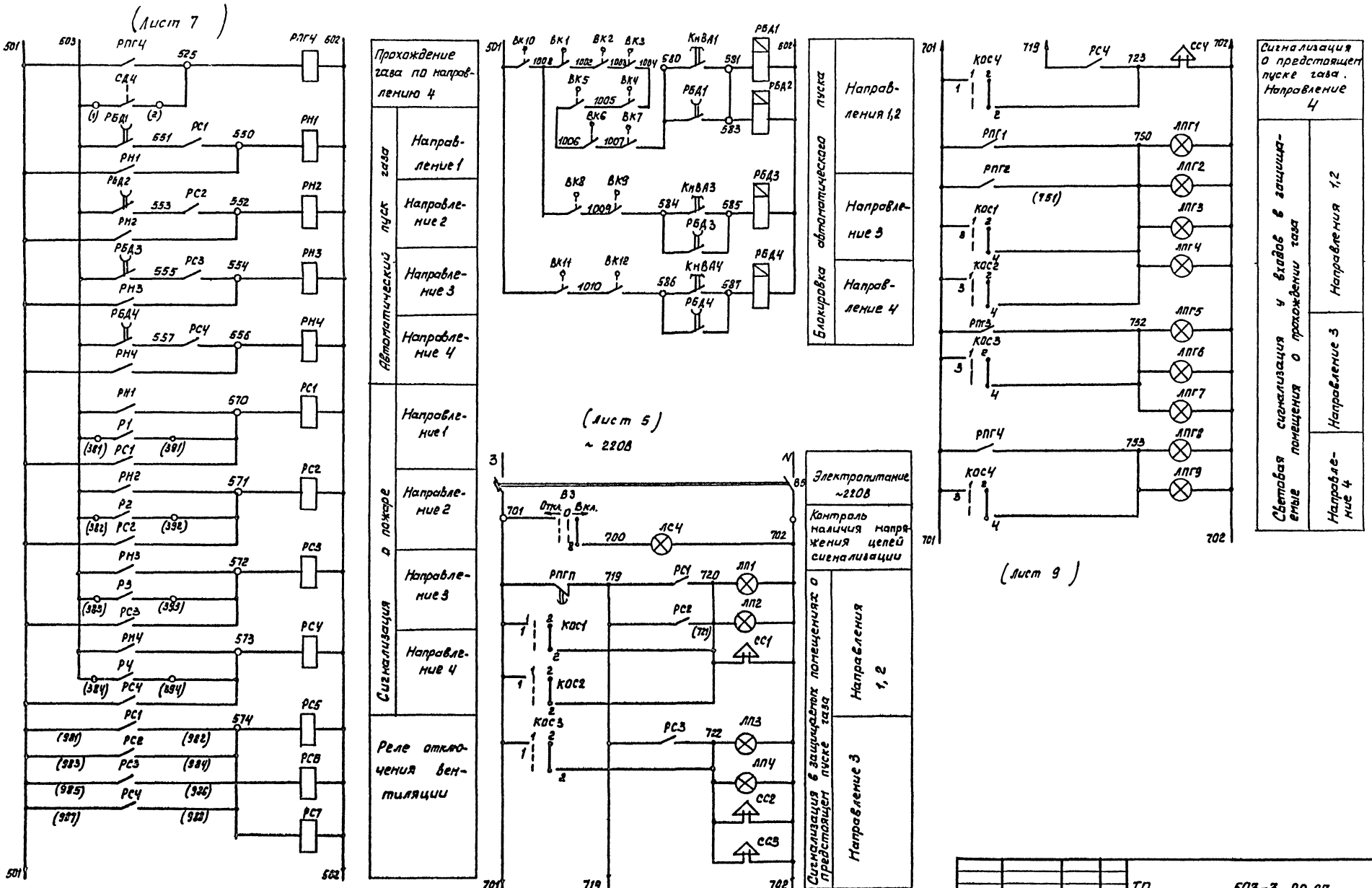

ТП 503-3-20.87 АПЭ					
Производственный корпус моечных и окрасочных работ для АТП на 300 грузовых автомобилей.					
Производственный корпус моечных и окрасочных работ	Н. контр.	Гецко		Стадия	Лист	Листов
	ГИП	Карпова		РП	8	
	Нач.отд.	Осовский				
	Гл.спец.	Климов		ГПИ „Спецавтоматика" г. Ростов-на-Дону		
	Нач.сект.	Бондаренко				
	Ст.инж.	Хлебникова				

Привязан:

Инв. №

Инв. № подл. | Подпись и дата | Взам. инв. №

АЛЬБОМ I

(Лист 8)

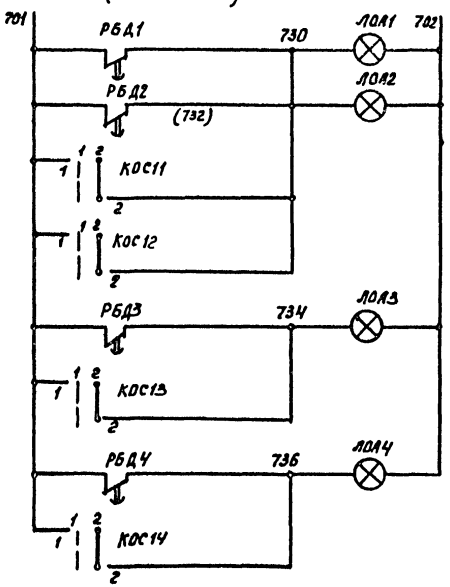

Световая сигнализация о входе в защищаемые помещения об отключении автоматического пуска установок по направлениям

Направление 1,2	
Направление 3	
Направление 4	

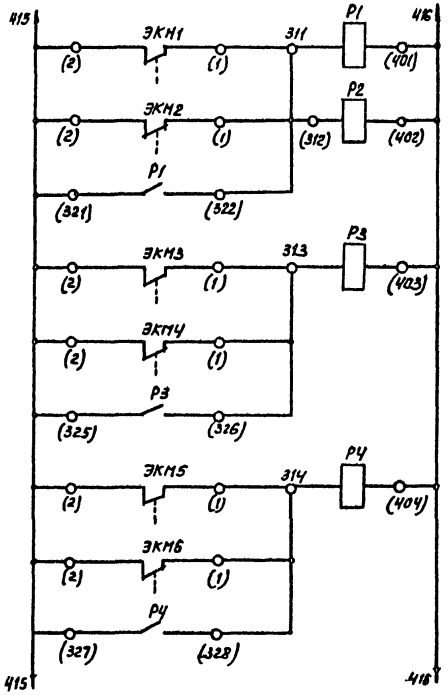

Включение промежуточных реле сигнализации о пожаре при падении давления в побудительно-пусковой секции на 1этт.

Направление 1,2	
Направление 3	
Направление 4	

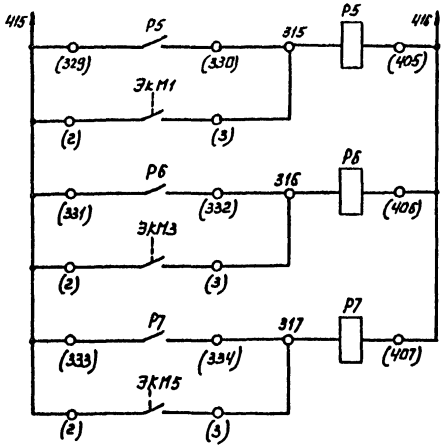

Падение давления в побудительной трубе на 0,5 атм (утечка)

Направление 1,2	
Направление 3	
Направление 4	

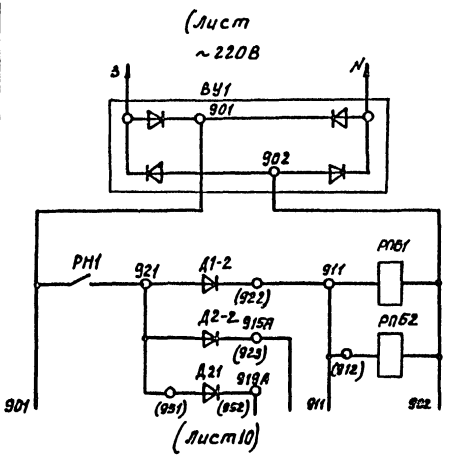

Электропитание цепей реле пуска баллонов

Включение реле пуска баллонов основного запаса	Батарея БАУ и ЗСН02	Направления 1,2

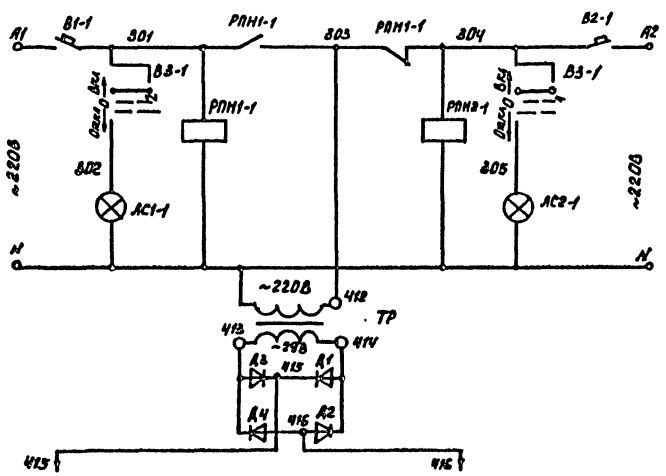

Автоматическое включение резерва (АВР)

Привязан:			ТП 503-3-20.87 АПЗ	
			Производственный корпус моечных и окрасочных работ для АТП на 300 грузовых автомобилей	
	Н. контр.	Гецко	Производственный корпус моечных и окрасочных работ	Стадия: РП; Лист: 9; Листов:
	ГИП	Карпова		
	Нач. отд.	Осовский		
	Гл. спец.	Климов	Схема электрическая принципиальная управления и сигнализации (продолжение)	ГПИ «Спецавтоматика» г. Ростов-на-Дону
Инв. №	Нач. сект.	Бондаренко		
	Ст. инж.	Панибратцева		

Инв. № подл. | Подпись и дата | Взам. инв. №

Альбом II

(Лист 9)

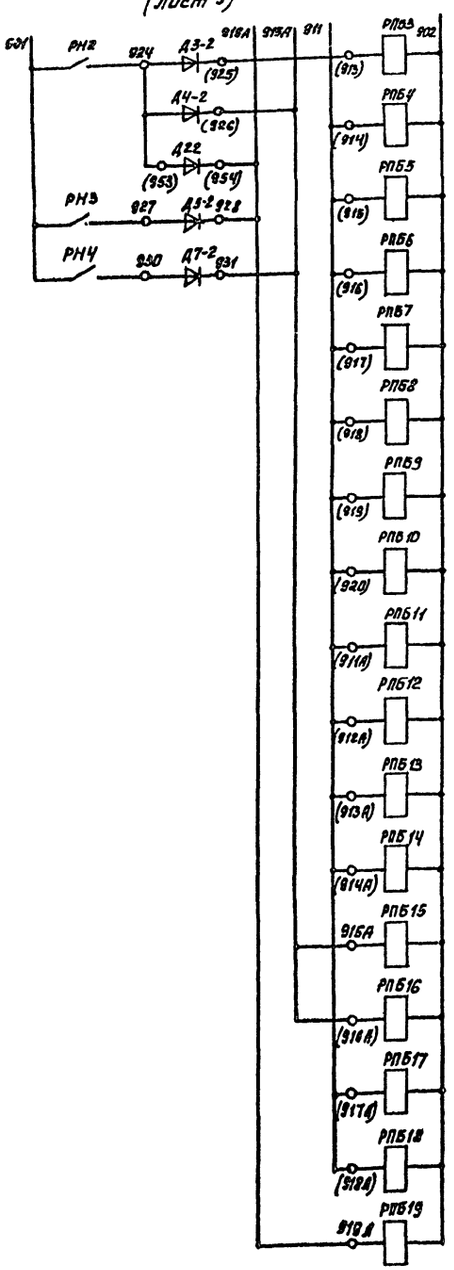

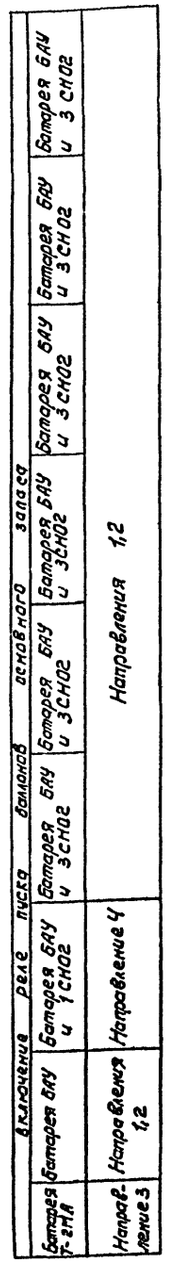

Диаграмма замыкания контактов электроконтактных манометров ЭКМ1-ЭКМ6

ЭКМ-1У								
Обозначение контакта	В побудительной трубе ППС, кгс/см²							Назначение контакта
	0		1,9		2		2,5	
З*								Сигнал о падении давления (утечка)
Р								Включение установки пожаротушения

* - не используется для ЭКМ2, ЭКМ4, ЭКМ6

Диаграмма замыкания контактов переключателей КОС1-КОС4, КОС11-КОС14

ПЕ01							
Номер секции	Номер	Номер контакта	Положение рукоятки				
			-0°	45°			
			Откл	Вкл			
			Л	П	Л	П	Л	П
I	1	2					
II*	3	4					

* не используется для КОС11-КОС14

Диаграмма замыкания контактов переключателя ВЗ-1

УП 5311-Ж 225									
Номер секции	Номер	Номер контакта	Положение рукоятки						
			-45°	0°	+45°				
			Откл	0	Вкл.				
			Л	П	Л	П	Л	П	Л	П
I	1*	2							
II	3*	4							

* - не используется

Диаграмма замыкания контактов переключателя ВЗ

УП5312-Ж86									
Номер секции	Номер	Номер контакта	Положение рукоятки						
			-45°	0°	+45°				
			Откл.	0	Вкл.				
			Л	П	Л	П	Л	П	Л	П
I	1*	2							
II	3*	4							
III	5*	6							
IV	7*	8							

* - не используется

Диаграмма замыкания контактов переключателя КП

ПТН-М																				
Обозначение контакта	Положение переключателя																			
	0	1	2	3	4	5	6	7	8	9	10	11	12	13	14	15	16	17	18	19	20
А0-А21*	⊠																				
А1-А21		⊠																			
А2-А21			⊠																		
А3-А21				⊠																	
А4-А21					⊠																
А5-А21						⊠															
А6-А21							⊠														
А7-А21								⊠													
А8-А21									⊠												
А9-А21										⊠											
А10-А21											⊠										
А11-А21*												⊠									
А12-А21*													⊠								
А13-А21*														⊠							
А14-А21*															⊠						
А15-А21*																⊠					
А16-А21*																	⊠				
А17-А21*																		⊠			
А18-А21*																			⊠		
А19-А21*																				⊠	
А20-А21*																					⊠
Цепи контроля-рующие пиропатронов: Нормально-замкнутый	—	ЛП1	ЛП2	ЛП3	ЛП4	—	—	—	—	—	—	—	—	—	—	—	—	—	—	—	—
Цепи контроля-рующие пиропатронов: Баллонов	—	ЛП1-1, ЛП11-1	ЛП1-2, ЛП11-2	ЛП3-1, ЛП19-1	ЛП3-2, ЛП13-2	ЛП5-1, ЛП5-1	ЛП5-2, ЛП15-2	ЛП7-1, ЛП17-1	ЛП7-2, ЛП17-2	ЛП9-1, ЛП19	ЛП9-2*	—	—	—	—	—	—	—	—	—	—

* - не используется

Диаграмма замыкания контактов сигнализаторов давления САУ-САД

САУ			
Обозначение контакта	Прохождение газа		Назначение Контакта
	Нет	Есть	
З	—	⊠	Сигнализация о прохождении газа
Р	⊠	—	Не используется

Диаграмма замыкания контактов Выключателей конечных ВК1-ВК12

ВПВ-121.12-УХЛ1			
Обозначение контакта	Положение двери		Назначение контакта
	Открыто	Закрыто	
З	—	⊠	Отключение автоматики
Р	⊠	—	Не используется

				ТП 503-3-20.87 АПЗ		
				Производственный корпус моечных и окрасочных работ для АТП на 800 грузовых автомобилей		
Привязан:				Производственный Корпус моечных и окрасочных работ	Стадия	Лист	Листов
					РП	10	
	Н. контр.	Гецко		Схема электрическая принципиальная управления и сигнализации (окончание)	ТПУ «Стройавтоматика» г. Ростов-на-Дону		
	ГИП	Карпова					
	Нач.отд.	Осадский					
	Гл.спец.	Климов					
Инв.№	Нач.сект.	Бондаренко					
	Ст.инж.	Хачикашева					

Инв.№ подл. | Подпись и дата | Взам.инв.№

План между осями 1-3, В/3-Г

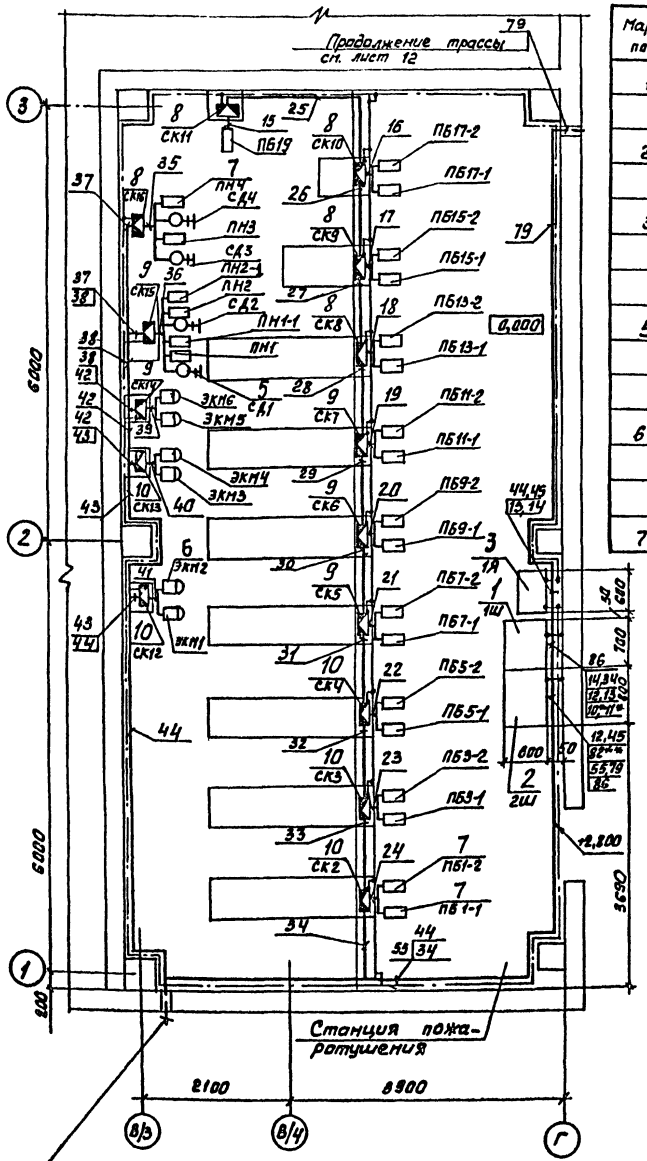

Спецификация к плану между осями 1-3, В/3-Г

Марка, поз.	Обозначение	Наименование	Кол.	Масса ед., кг	Примечание
1	ТУ16.536.741-83	1Ш - шкаф			
		ШОН9702М-30448	1		
2	ТУ16.536.741-83	2Ш - шкаф			
		ШОН9702М-3044Е	1		
3	ТУ16.536.741-83	1А - ящик			
		ЯЯИ9501-0004Д	1		
5	ТУ25-09.026-79	СД1-СДЧ-Сигнализатор давления универсальный СДУ	4		
6	ТУ25.02.31-75	ЭКМ1-ЭКМ6-манометр электроконтактный ЭКМ-1У	6		
7		***-пиропатрон ПП-3	25		

Продолжение

Марка, поз.	Обозначение	Наименование	Кол.	Масса ед., кг	Примечание
8	ТУ36-УССР 53-84	СК8-СК11, СК16-коробка соединительная			
		ККС-8 УХЛ4,2	5		
9	ТУ36-УССР 53-84	СК5-СК7, СК14, СК15-коробка соединительная			
		ККС-16 УХЛ4,2	5		
10	ТУ36-УССР 53-84	СК2-СК4, СК12, СК13-коробка соединительная			
		ККС-32 УХЛ4,2	5		
11	ГОСТ 103-76	Полоса 4×25	31,6		кг
12	ГОСТ 2590-71	Круг В6	6		кг

1. Настоящий чертеж выполнен на основании задания и черт. лист 2 комплекта АПТ.
2. Аппаратуру поз. 5-7 установить на технологическом оборудовании.
3. Кабельную трассу проложить по стене и технологическому желобу.
4. Для заземления электрооборудования предусмотрен внутренний контур заземления из полосовой стали, который в свою очередь не менее чем в двух местах соединить с нулевой шиной шкафа 1Ш. Нулевую шину шкафа 1Ш подсоединить к глухозаземленной нейтрали трансформатора специально предусмотренной для этой цели нулевой жилы на вводах электропитания. Заземление выполнить согласно ПУЭ, СН 102-76 и типовым проектам серии 5.407-11, листы 8, 29, 30, 33, 36.
5. Ящик поз. 3 установить на стене на отм. 1м от пола.
6. * Кабели см. альбом III
7. ** Длина и марка кабеля определяется при привязке проекта.
8. *** - ПН1-ПНЧ, ПН1-1, ПН2-1, ПБ1-1, ПБ1-2, ПБ3-1, ПБ3-2, ПБ5-1, ПБ5-2, ПБ7-1, ПБ7-2, ПБ9-1, ПБ9-2, ПБ11-1, ПБ11-2, ПБ13-1, ПБ13-2, ПБ15-1, ПБ15-2, ПБ17-1, ПБ17-2, ПБ19.

Привязан:

Инв.№

Н.контр.	Гецко	
ГИП	Карпова	
Нач.отд.	Осавский	
Гл.спец.	Клитов	
Нач.сект.	Бомбаренко	
Ст.инж.	Коненко	

ТП 503-3-20.87 АПЭ

Производственный корпус моечных и окрасочных работ для АТП на 300 грузовых автомобилей.

Производственный Корпус моечных и окрасочных работ	Стадия	Лист	Листов
	РП	11	
План между осями 1-3, В/3-Г	ГПИ "Специавтоматика" г. Ростов-на-Дону		

Инв.№ подл. | Подпись и дата | Взам.инв.№

План между осями 1-8, В/2-Г

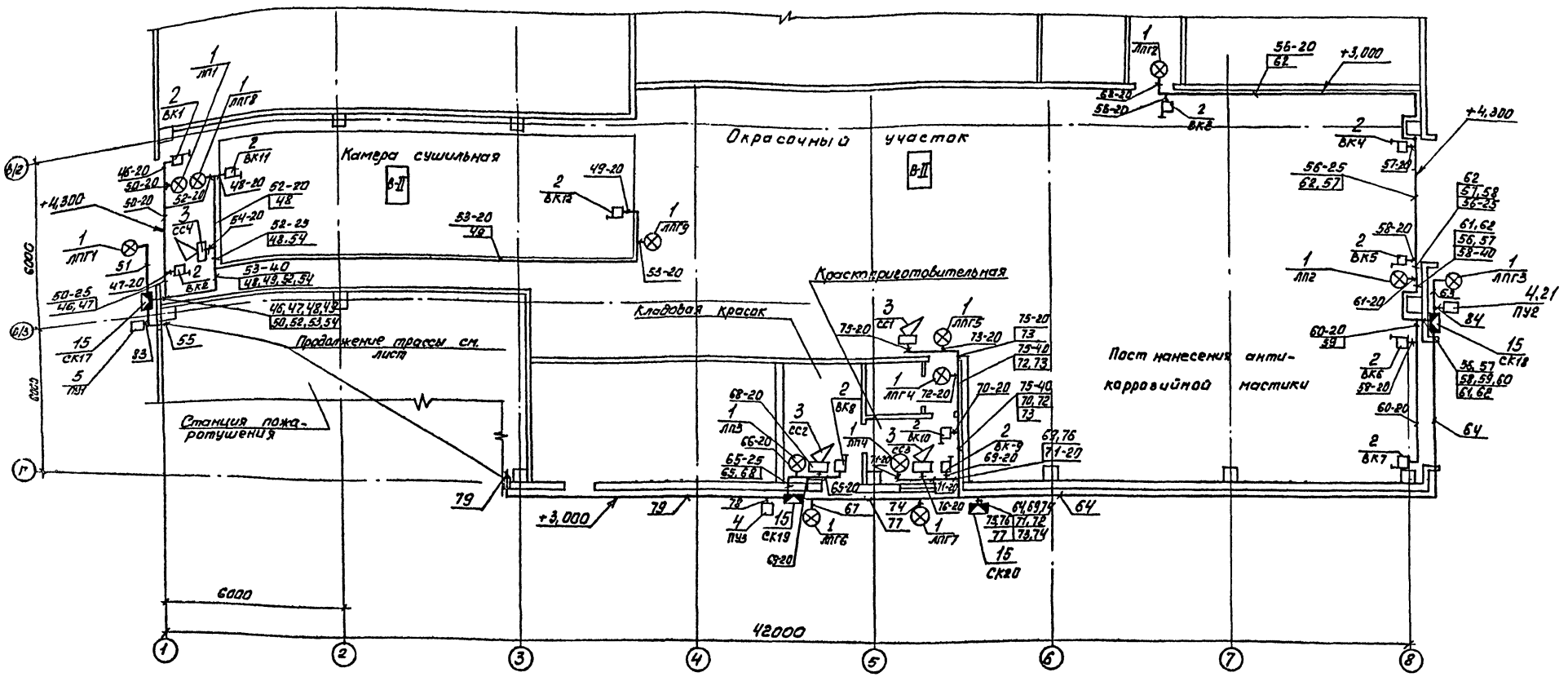

1 Технические требования см. лист 13
2. Спецификацию оборудования см. лист. 13

Привязан:			ТП 503-3-20.87 АПЭ		
			Производственный корпус моечных и окрасочных работ для АТП на 300 грузовых автомобилей.		
Инв. №			Производственный корпус моечных и окрасочных работ	Стадия: РП	Лист: 12	Листов:
			План между осями 1-8, В/2-Г	ГПИ Специавтоматика г. Ростов-на-Дону		

Н. контр.	Гецко	
ГИП	Карпова	
Нач. отд.	Осовский	
Гл. спец.	Климов	
Нач. сект.	Бондарчко	
Ст. инж.	Хачибошев	

Инв. № подл. | Подпись и дата | Взам. инв. №

План помещения механика КПП

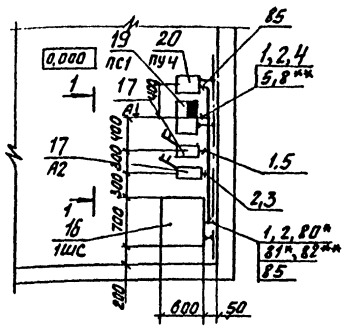

Вид 1-1

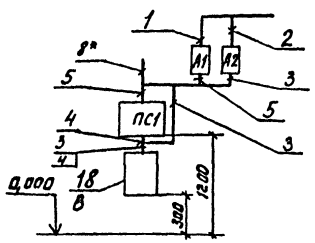

1. Для заземления электрооборудования предусмотрена сталь поз. 22, которую соединить с нулевой шиной шкафа 1ШС. Нулевую шину шкафа 1ШС подсоединить к глухозаземленной нейтрали трансформатора посредством специально предусмотренной для этой цели нулевой жилы на вводах электропитания. Заземление выполнить согласно ПУЭ, СН 102-76 и типовым проектом серии 5.407-11, листы 8, 29, 30.
2. Аппаратуру установить на стене: поз. 1,3,15 - на отм. 2,5 м, поз. 4,5, 20 - 1,5 м, поз. 17 - 1,7 м от уровня пола.
3. Коробки поз. 6, 7, 8 для выполнения разделительных уплотнений.
4. Разводку кабелей в защищаемых помещениях выполнить в трубах по типовому проекту А 608 1.
Для этой цели предусмотрены изделия поз. 9-14.
5 Сталь поз. 21 предусмотрена для выполнения защитных козырьков над постами поз. 4,5.
6. На светильниках ЛП1-ЛПЧ предусмотреть надпись „Газ - Уходи!"

Спецификация к плану между осями 1-8, В/2-Г и помещению механика КПП

Марка, поз.	Обозначение	Наименование	Кол.	Масса ед., кг	Примеч.
1	ТУ16-535.807-75	ЛП1-ЛПЧ, ЛПГ1-ЛПГ8 - Светильник взрывозащищенный ВЧА-60	13		
2	ТУ16.526.366-74	ВКЛ-8К12 - Выключатель ВПВ-121.12УХЛ1.	12		
3	ТУ16-539.187-77	СС1-ССЧ - Сирена сигнальная взрывозащищенная ВСС-ЧМ1УХЛ1	4		
4	ТУ16.526.333-83	ПУ1 - Пост управления кнопочный ПКУ 15-21.231-54У2	1		
5	ТУ16-526.333-83	ПУ2, ПУ3 - Пост управления кнопочный ПКУ15-21.131-54У2	2		
6	ТУ36-1739-82Е	Коробка проходная КПЛ-20У1.5	2		
7	ТУ36-1739-82Е	Коробка проходная КПЛ-25У1.5	1		
8	ТУ36-1739-82Е	Коробка проходная КПЛ-40У1.5	8		
9	ТУ36-1739-82Е	Коробка тройниковая ответвительная КТО-20У1.5	10		
10	ТУ36-1739-82Е	Коробка тройниковая ответвительная КТО-25У1.5	4		
11	ТУ36-1739-82Е	Коробка тройниковая ответвительная КТО-40У1.5	4		

(Продолжение)

Марка, поз.	Обозначение	Наименование	Кол.	Масса ед., кг	Примеч.
12	ГОСТ 8968-75	Контргайка 20	25		
13	ГОСТ 8957-75*	Муфта переходная 25×20	3		
14	ГОСТ 8957-75*	Муфта переходная 40×25	3		
15	ТУ36-12-80	СК11-СК20 - Коробка клеммная на 20 зажимов У-615 А42	4		
16	ТУ16.536.741-83	1ШС - Шкаф ШОН 9701М-0004А	1		
17	ТУ16-522.139-78Е	А1, А2 - Выключатель автоматический АП50Б-2МУ3.1 Ур20 1,6×3,5 U=220В	2		
18	ТУ45-83 ДЗ.214.328ТУ	В - Выпрямитель ВБ-24/6-4 ~220/-24, 6А	1		
19	ТУ25-09.031-76	ПС1 - Пульт пожарной сигнализации ППС-1	1		
20	ТУ16-526.333-83	ПУЧ - Пост управления кнопочный ПКУ15-21.131-40У2	1		
21		Сталь толщиной (мм) 270×270	3	0,6	
22	ГОСТ 103-76	Полоса 4×25	2,4		кг
23	ГОСТ 2590-71	Круг В6	1		кг

ЛПГ1-ЛПГ8 - „Газ - Не входить!"

7. * - кабели учтены в альбоме III
8. ** - Длина и марка кабелей определяется при привязке проекта.

Привязан:

Инв. №

Н. контр.	Грецко	
ГИП	Карпова	
Нач.отд.	Осовский	
Гл.спец.	Климов	
Нач.сект.	Бондаренко	
Ст.инж.	Коненко	

ТП 503-3-20.87 АПЭ

Производственный корпус малярных и окрасочных работ для АТП на 300 грузовых автомобилей.

Производственный корпус малярных и окрасочных работ

Стадия	Лист	Листов
РП	13	

План помещения механика КПП.

ГПИ „Спецавтоматика" г. Ростов-на-Дону

Инв. № подл. | Подпись и дата | Взам. инв. №

АЛЬБОМ II

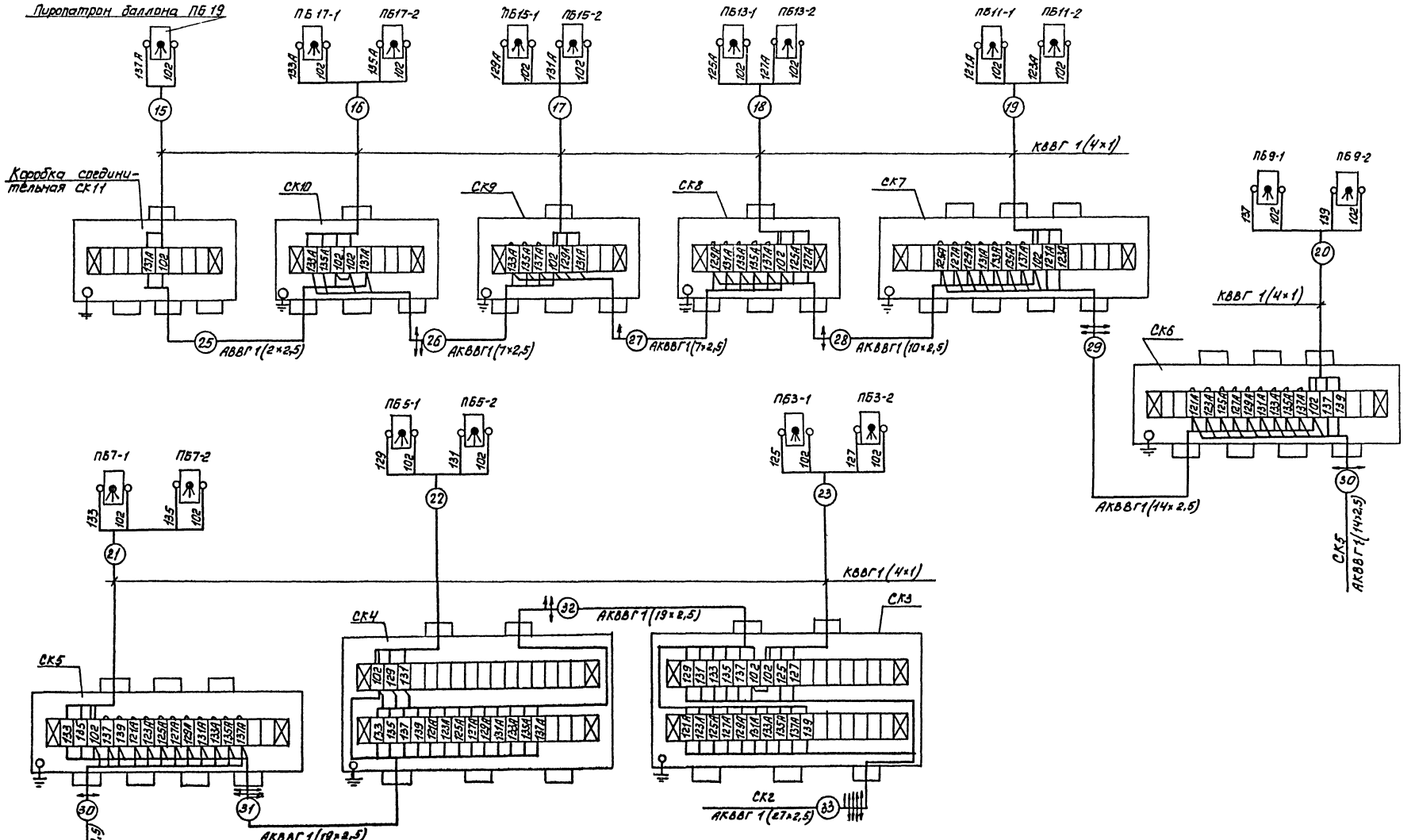

Привязан:	Н.контр.	Гецко		ТП 503-3-20.87 АПЭ	
	ГИП	Корпова		Производственный корпус моечных и окрасочных работ для АТП на 300 грузовых автомобилей	
	Нач.отд.	Осовский		Производственный корпус моечных и окрасочных работ.	Стадия: РП; Лист: 14; Листов:
	Гл.спец.	Климов		Схема электрическая подключений (начало)	ГПИ „Спецавтоматика" г. Ростов-на-Дону
Инв. №	Нач.сект.	Бондаренко			
	Ст.инж.	Хаишбашева			

АЛЬБОМ II

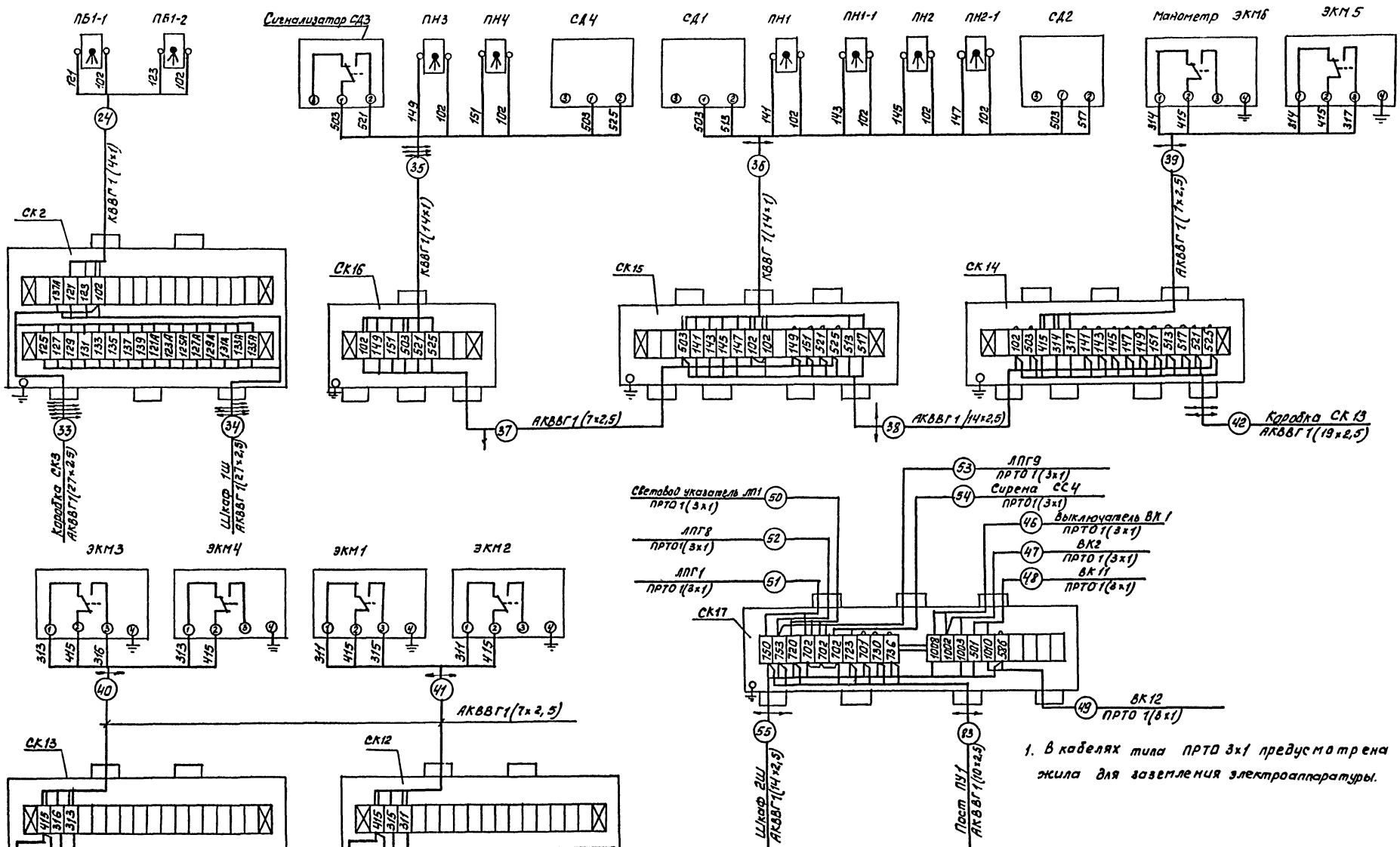

1. В кабелях типа ПРТО 3х1 предусмотрена третья жила для заземления электроаппаратуры.

Инв. № подл. | Подпись и дата | Взам. инв. №

Привязан:

Инв. №

Н. контр.	Гецко		
ГИП	Карпова		
Нач. отд.	Осовский		
Гл. спец.	Климов		
Нач. сект.	Бондаренко		
Ст. инж.	Хашбошева		

ТП 503-3-20.87 АПЗ

Производственный корпус моечных и окрасочных работ для АТП на 200 грузовых автомобилей

Производственный корпус моечных и окрасочных работ

Стадия	Лист	Листов
РП	15	

Схема электрическая подключений (продолжение)

ГПИ «Спецавтоматика» г. Ростов-на-Дону

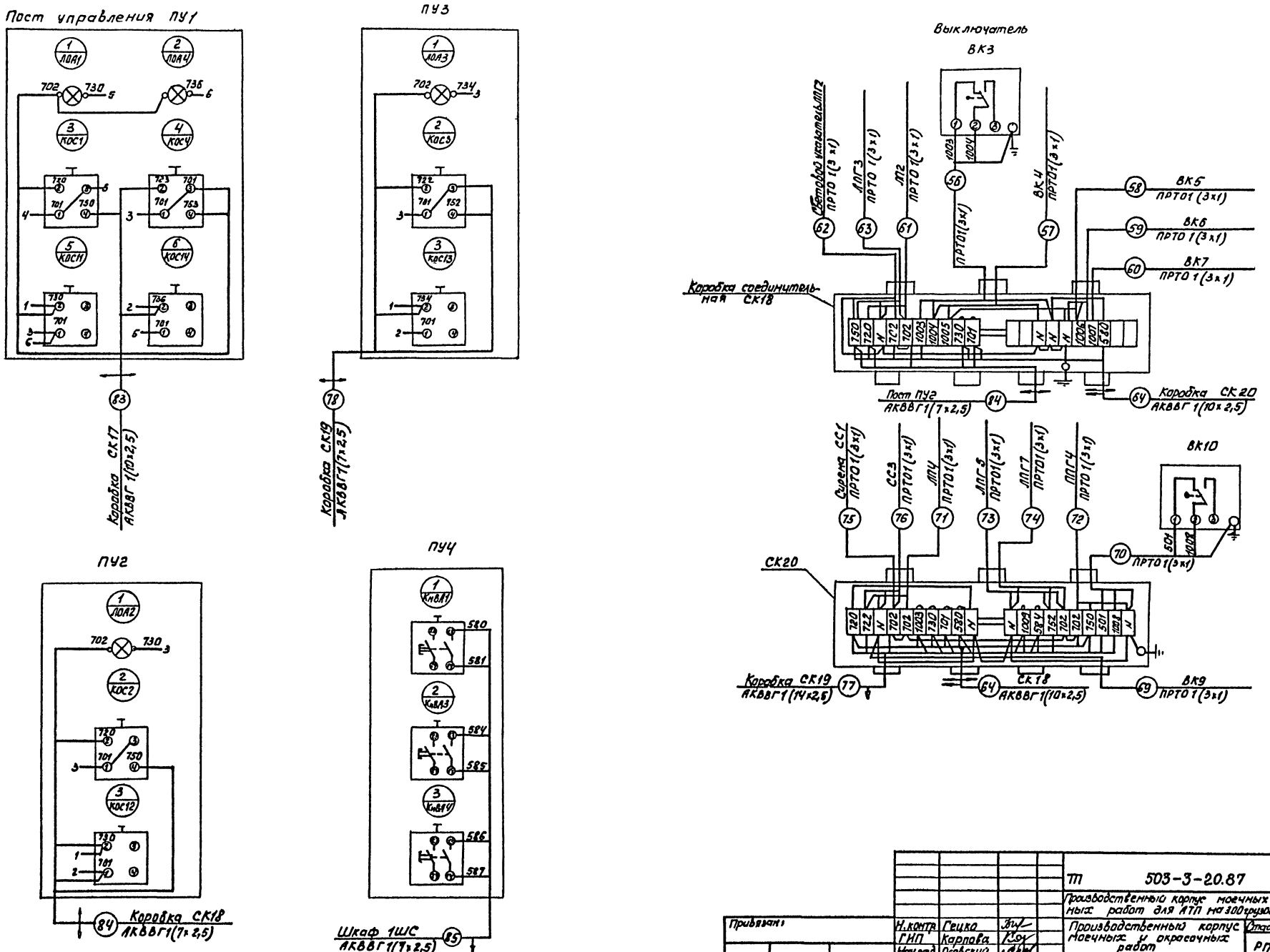

				ТП 503-3-20.87	АПЭ
				Производственный корпус моечных и окрасочных работ для АТП на 300 грузовых автомобилей.	
Привязан:	Н.контр.	Сецко		Производственный корпус моечных и окрасочных работ	Стадия: РП; Лист: 16; Листов:
	ГИП	Карпова			
	Нач.отд.	Осовский			
	Гл.спец.	Климов		Схема электрическая подключений (продолжение)	ГПИ «Спецавтоматика» г. Ростов-на-Дону
Инв.№	Нач.сект.	Бондаренко			
	Ст.инж.	Хачикашева			

Инв.№ подл. | Подпись и дата | Взам. инв.№

Альбом II

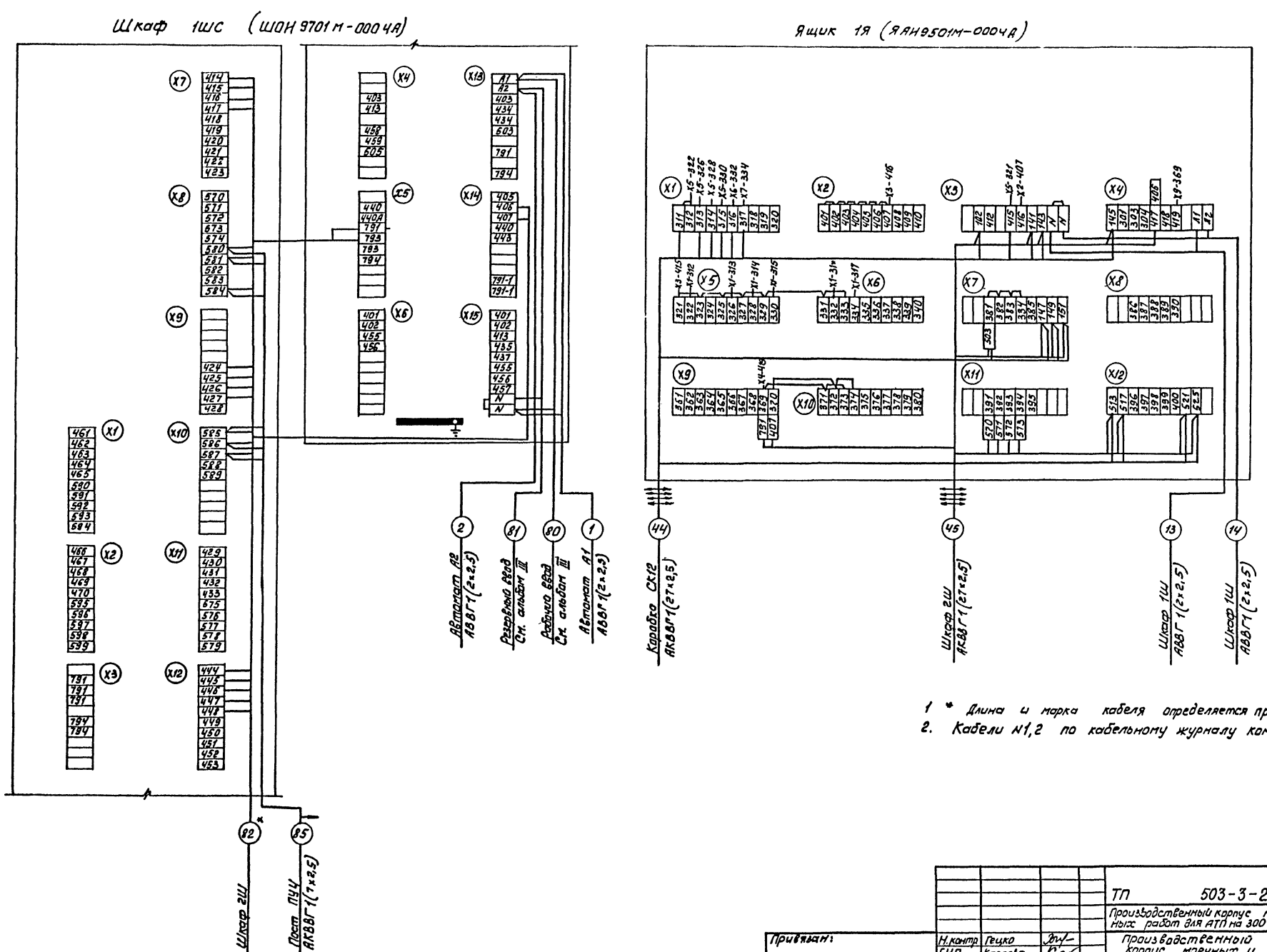

1 * Длина и марка кабеля определяется при привязке проекта.
2. Кабели №1,2 по кабельному журналу комплекта ПС

				ТП 503-3-20.87 АПЭ	
				Производственный корпус моечных и окрасочных работ для АТП на 300 грузовых автомобилей	
Привязан:	Н.контр	Гецко		Производственный корпус моечных и окрасочных работ	Стадия: РП; Лист: 17; Листов:
	ГИП	Карлова		Схема электрическая подключений (продолжение).	ГПИ «Спецавтоматика» г. Ростов-на-Дону
	Нач.отд	Осовский			
	Гл.спец.	Климов			
	Нач.сект	Бондаренко			
Инв. №	Ст.инж.	Ташибашева			

Инв.№ подл. | Подпись и дата | Взам.инв.№

АЛЬБОМ II

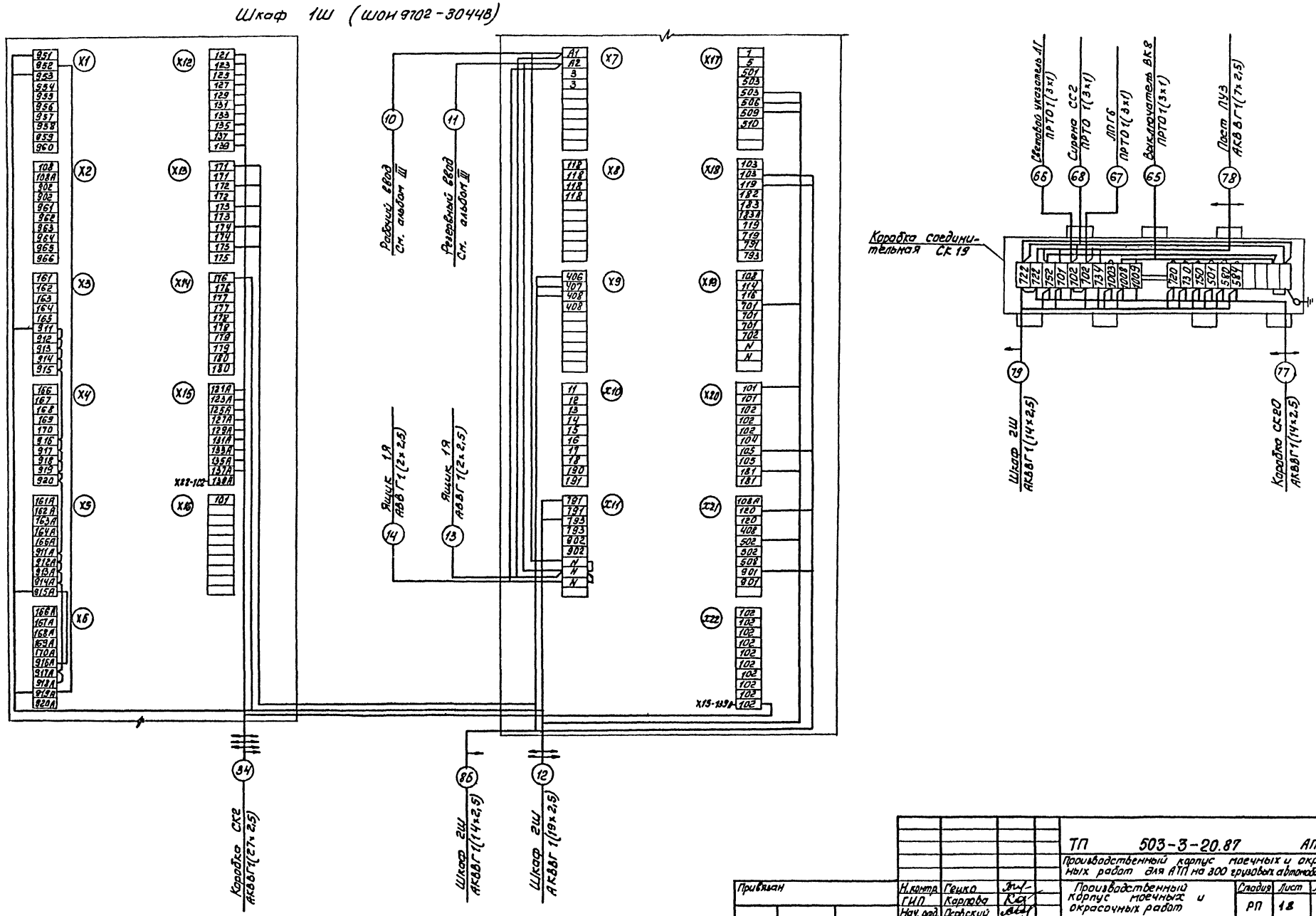

Привязан	Н.контр.	Гецко		ТП 503-3-20.87 АПЭ		
	ГИП	Карпова		Производственный корпус моечных и окрасочных работ для АТП на 300 грузовых автомобилей		
	Нач. отд.	Осовский		Производственный корпус моечных и окрасочных работ	Стадия	Лист	Листов
	Гл. спец.	Климов			РП	18	
	Нач. сект.	Бондаренко		Схема электрическая подключений (продолжение)	ГПИ „Спецавтоматика" г. Ростов-на-Дону		
Инв. №	Ст. инж.	Хачибашева					

Инв. № подл. | Подпись и дата | Взам. инв. №

Шкаф 2Ш (ШОН 9702м-3044Е)

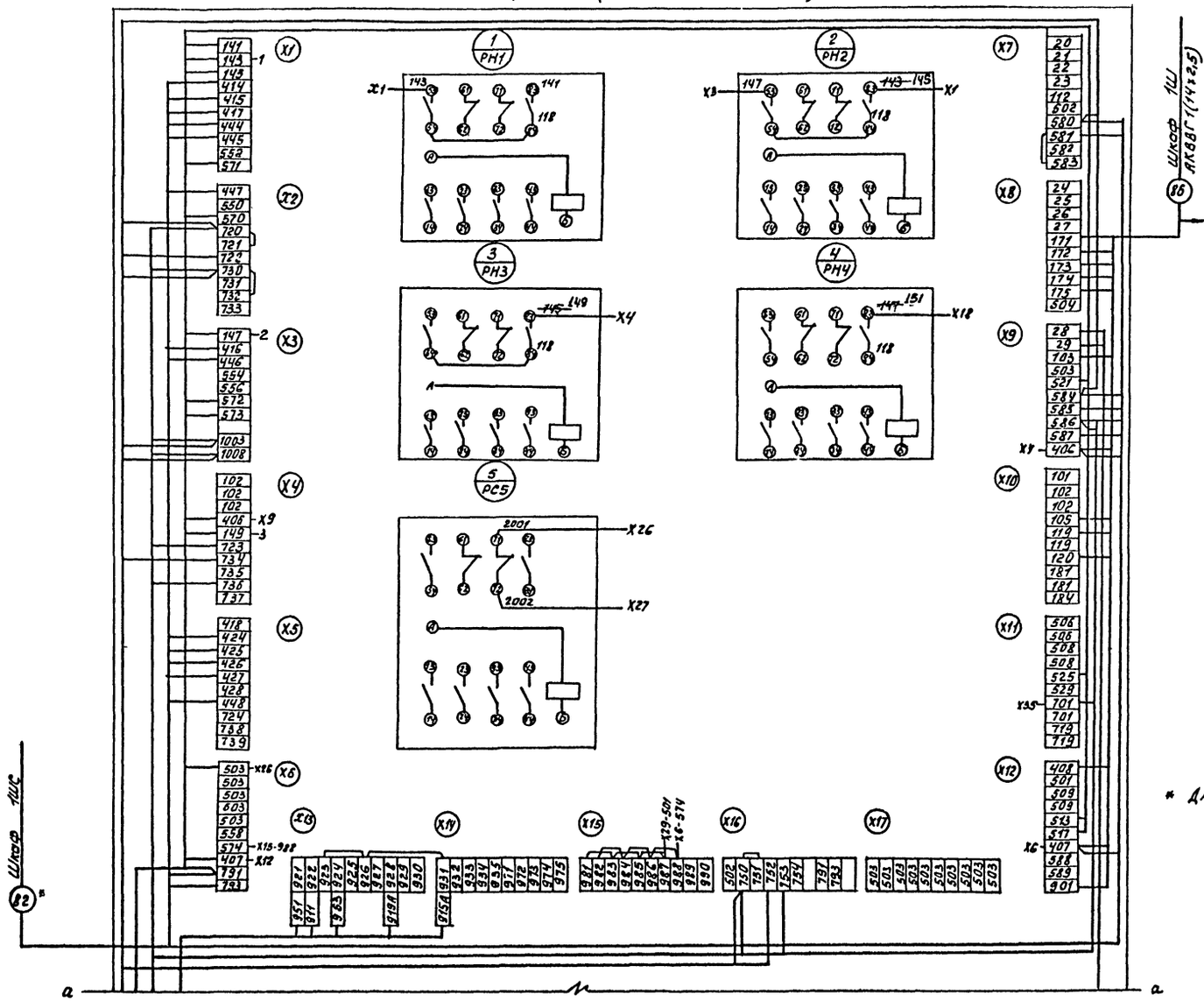

* Длина и марка кабеля определяется при привязке проекта

					ТП 503-3-20.87 АПЭ		
					Производственный корпус моечных и окрасочных работ для АТП на 300 грузовых автомобилей		
Привязан:					Производственный корпус моечных и окрасочных работ.	Стадия: РП	Лист: 19	Листов:
					Схема электрическая подключений (продолжение)	ГПИ „СпецСтатистика" г. Ростов-на-Дону		
Инв. №								
		Н. контр.	Гецко					
		ГИП	Карпова					
		Нач. отд.	Осовский					
		Гл. спец.	Климов					
		Нач. сект.	Бондаренко					
		Ст. инж.	Хачибашев					

Инв. № подл. | Подпись и дата | Взам. инв. №

АЛЬБОМ I

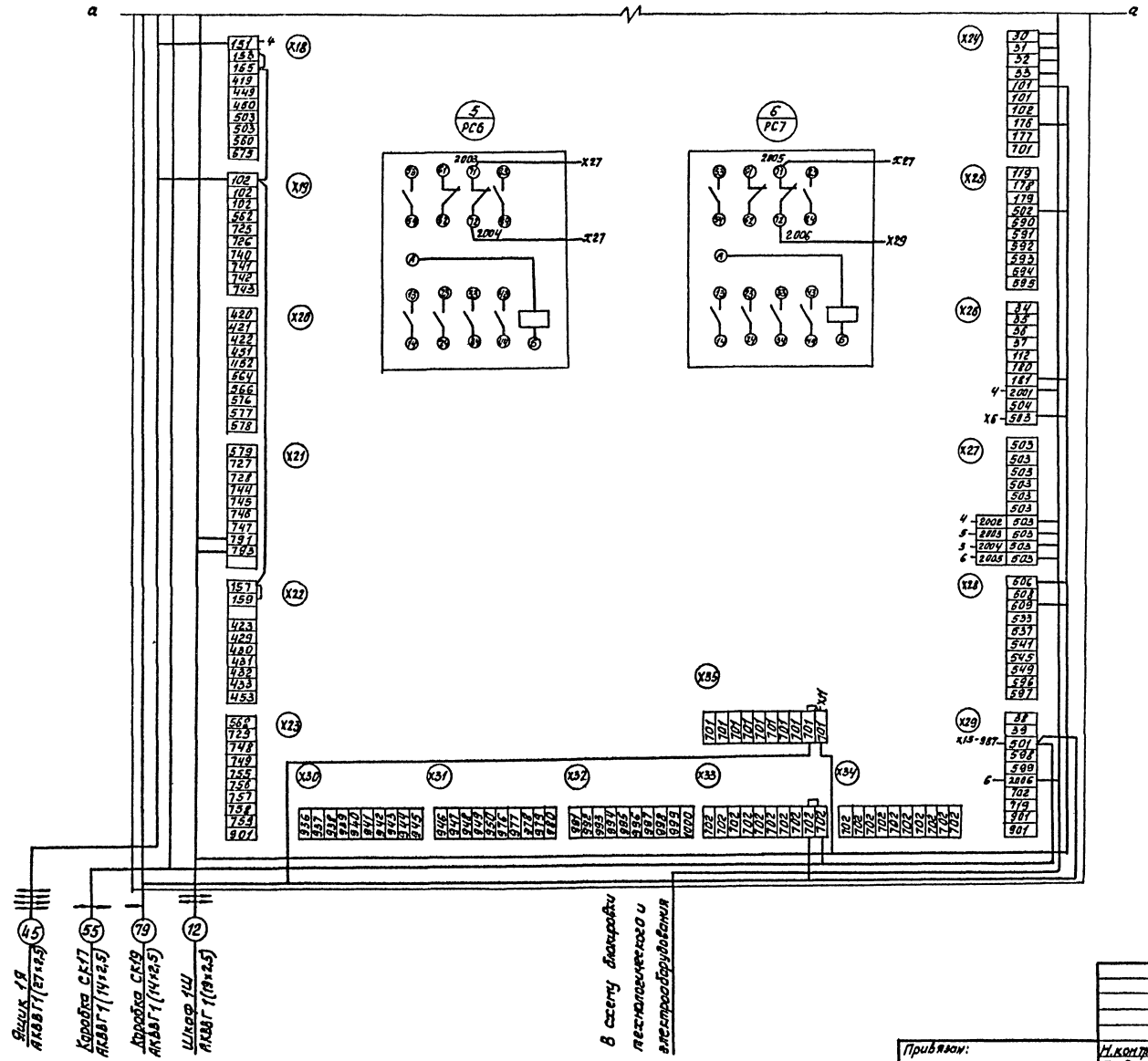

Привязан:	Н.контр.	Гецко		ТП 503-3-20.87	АПЭ
	ГИП	Карпова		Производственный корпус моечных и окрасочных работ для АТП на 300 грузовых автомобилей	
	Нач.отд.	Осовский		Производственный корпус моечных и окрасочных работ	Стадия: РП; Лист: 20; Листов:
	Гл.спец.	Климов		Схема электрическая подключений (Окончание)	ГПИ «Спецавтоматика» г. Ростов-на-Дону
Инв. №	Нач.сект.	Бондаренко			
	Ст.инж.	Хаишбаева			

Кабельный журнал

Обозначение кабеля	Трасса: Начало	Трасса: Конец	Кабель: По проекту: Марка	Кабель: По проекту: Количество кабелей, число и сечение жил, напряжение	Кабель: По проекту: Длина, м	Кабель: Проложен: Марка	Кабель: Проложен: Количество кабелей, число и сечение жил, напряжение	Кабель: Проложен: Длина, м
10	Шкаф 1Ш	Рабочий ввод	См. альбом III					
11	1Ш	Резервный ввод						
12	1Ш	Шкаф 2Ш	АКВВГ	1(19×2,5),660В	8			
13	1Ш	Ящик 1Я	АВВГ	1(2×2,5),660В	8			
14	1Ш	1Я	АВВГ	1(2×2,5),660В	8			
15	Коробка СК11	Пиропатрон ПБ19	КВВГ	1(4×1), 660В	2			
16	СК10	ПБ17-1, ПБ17-2	КВВГ	1(4×1), 660В	2			
17	СК9	ПБ15-1, ПБ15-2	КВВГ	1(4×1), 660В	2			
18	СК8	ПБ13-1, ПБ13-2,	КВВГ	1(4×1), 660В	2			
19	СК7	ПБ11-1, ПБ11-2	КВВГ	1(4×1), 660В	2			
20	СК6	ПБ9-1, ПБ9-2	КВВГ	1(4×1), 660В	2			
21	СК5	ПБ7-1, ПБ7-2	КВВГ	1(4×1), 660В	2			
22	СК4	ПБ5-1, ПБ5-2	КВВГ	1(4×1), 660В	2			
23	СК3	ПБ3-1, ПБ3-2	КВВГ	1(4×1), 660В	2			
24	СК2	ПБ1-1, ПБ1-2	КВВГ	1(4×1), 660В	2			
25	СК11	СК10	АВВГ	1(2×2,5),660В	8			
26	СК9	СК10	АКВВГ	1(7×2,5),660В	5			
27	СК9	СК8	АКВВГ	1(7×2,5),660В	5			
28	СК7	СК8	АКВВГ	1(10×2,5),660В	5			
29	СК7	СК6	АКВВГ	1(14×2,5),660В	5			
30	СК5	СК6	АКВВГ	1(14×2,5),660В	5			
31	СК5	СК4	АКВВГ	1(19×2,5),660В	5			
32	СК3	СК4	АКВВГ	1(19×2,5),660В	5			
33	СК3	СК2	АКВВГ	1(27×2,5),660В	5			
34	1Ш	СК2	АКВВГ	1(27×2,5),660В	15			
35	СК16	Пиропатрон ПН3, ПН4	КВВГ	1(14×1),660В	3			
		сигнализатор СД3, СД4						
36	СК15	ПН1, ПН2, ПН1-1, ПН2-1, СД1, СД2	КВВГ	1(14×1), 660В	3			
37	СК15	СК16	АКВВГ	1(7×2,5),660В	5			
38	СК15	СК14	АКВВГ	1(14×2,5),660В	5			

Продолжение

Обозначение кабеля	Трасса: Начало	Трасса: Конец	Кабель: По проекту: Марка	Кабель: По проекту: Количество кабелей, число и сечение жил, напряжение	Кабель: По проекту: Длина, м	Кабель: Проложен: Марка	Кабель: Проложен: Количество кабелей, число и сечение жил, напряжение	Кабель: Проложен: Длина, м
39	Коробка СК14	Манометр электроконтактный ЭКМ5, ЭКМ6	АКВВГ	1(7×2,5), 660В	2			
40	СК13	ЭКМ3, ЭКМ4	АКВВГ	1(7×2,5), 660В	2			
41	СК12	ЭКМ1, ЭКМ2	АКВВГ	1(7×2,5), 660В	2			
42	СК14	СК13	АКВВГ	1(19×2,5),660В	4			
43	СК12	СК13	АКВВГ	1(19×2,5),660В	6			
44	СК12	Ящик 1Я	АКВВГ	1(27×2,5),660В	25			
45	2Ш	1Я	АКВВГ	1(27×2,5),660В	10			
46	СК17	Выключатель ВК1	ПРТО	1(3×1), 660В	3			
47	СК17	ВК2	ПРТО	1(3×1), 660В	4			
48	СК17	ВК11	ПРТО	1(3×1), 660В	10			
49	СК17	ВК12	ПРТО	1(3×1), 660В	22			
50	СК17	Световой указатель АП1	ПРТО	1(3×1), 660В	6			
51	СК17	ЛПГ1	ПРТО	1(3×1), 660В	4			
52	СК17	ЛПГ8	ПРТО	1(3×1), 660В	10			
53	СК17	ЛПГ9	ПРТО	1(3×1), 660В	22			
54	СК17	Сирена ССЧ	ПРТО	1(3×1), 660В	6			
55	СК17	2Ш	АКВВГ	1(14×2,5),660В	15			
56	СК18	ВК3	ПРТО	1(3×1), 660В	20			
57	СК18	ВК4	ПРТО	1(3×1),660В	10			
58	СК18	ВК5	ПРТО	1(3×1), 660В	6			
59	СК18	ВК6	ПРТО	1(3×1), 660В	5			

Привязан

Инв. №

Н. контр.	Гецко	
ГИП	Карпова	
Нач. отд.	Осовский	
Гл. спец.	Климов	
Нач. сект.	Бондаренко	
Ст. инж.	Каменко	

ТП 503-3-20.87 АПЭ

Производственный корпус малярных и окрасочных работ для АТП на 300 грузовых автомобилей

Производственный корпус малярных и окрасочных работ	Стадия	Лист	Листов
	РП	21	
Кабельный журнал	ГПИ «Спецавтоматика» г. Ростов-на-Дону		

Инв. № подл. | Подпись и дата | Взам. инв. №

Кабельный журнал

Обозначение кабеля	Трасса		Кабель					
			По проекту			Проложен		
	Начало	Конец	Марка	Количество кабелей, число и сечение жил, напряжение	Длина, м	Марка	Количество кабелей, число и сечение жил, напряжение	Длина, м
60	СК18	ВК7	ПРТО	1(3х1), 660В	10			
61	СК18	ЛП2	ПРТО	1(3х1), 660В	5			
62	СК18	ЛПГ2	ПРТО	1(3х1), 660В	20			
63	СК18	ЛПГ3	ПРТО	1(3х1), 660В	4			
64	СК18	СК20	АКВВГ	1(10х2,5), 660В	25			
65	СК19	ВК8	ПРТО	1(3х1), 660В	5			
66	СК19	ЛП3	ПРТО	1(3х1), 660В	3			
67	СК19	ЛПГ6	ПРТО	1(3х1), 660В	3			
68	СК19	СС2	ПРТО	1(3х1), 660В	3			
69	СК20	ВК9	ПРТО	1(3х1), 660В	5			
70	СК20	ВК10	ПРТО	1(3х1), 660В	8			
71	СК20	ЛП4	ПРТО	1(3х1), 660В	5			
72	СК20	ЛПГ4	ПРТО	1(3х1), 660В	8			
73	СК20	ЛПГ5	ПРТО	1(3х1), 660В	10			
74	СК20	ЛПГ7	ПРТО	1(3х1), 660В	4			
75	СК20	СС1	ПРТО	1(3х1), 660В	10			
76	СК20	СС3	ПРТО	1(3х1), 660В	4			
77	СК20	СК19	АКВВГ	1(14х2,5), 660В	10			
78	СК19	Пост управления ПУ3	АКВВГ	1(7х2,5), 660В	3			
79	СК19	Шкаф 2Ш	АКВВГ	1(14х2,5), 660В	22			
80	Шкаф 1ШС	Рабочий ввод	См.	Альбом III				
81	1ШС	Резервный ввод						
82*	1ШС	2Ш						
83	СК17	ПУ1	АКВВГ	1(10х2,5), 660В	3			
84	СК18	ПУ2	АКВВГ	1(7х2,5), 660В	3			
85	1ШС	ПУ4	АКВВГ	1(7х2,5), 660В	5			
86	1Ш	2Ш	АКВВГ	1(14х2,5), 660В	8			

* Длина и марка кабеля определяется при привязке проекта

Трубозаготовительная ведомость

Труба				Трасса		Участок трассы трубы	Примечание
Обозначение	Диаметр по стандарту	Длина, м					
		Стальная	Пластмассовая	Начало	Конец		
46-20	А-М20х2,5	3		Коробка СК17	Выключатель ВК1		
47-20	А-М20х2,5	2		СК17	ВК2		
48-20	А-М20х2,5	1		СК17	ВК11		
49-20	А-М20х2,5	2		СК17	ВК12		
50-20	А-М20х2,5	3		СК17	Световой указатель ЛП1		
50-25	А-М25х2,8	1		СК17	ЛП1		
52-20	А-М20х2,5	3		СК17	ЛПГ8		
52-25	А-М25х2,8	1		СК17	ЛПГ8		
53-20	А-М20х2,5	16		СК17	ЛПГ9		
53-40	А-М40х3,0	3		СК17	ЛПГ9		
54-20	А-М20х2,5	0,5		СК18	Сирена ССЧ		
56-20	А-М20х2,5	12		СК18	ВК3		
56-25	А-М25х2,8	4		СК18	ВК3		
57-20	А-М20х2,5	2		СК18	ВК4		
58-20	А-М20х2,5	2		СК18	ВК5		
58-40	А-М40х3,0	3		СК18	ВК5		
59-20	А-М20х2,5	2		СК18	ВК6		
60-20	А-М20х2,5	7		СК18	ВК7		
61-20	А-М20х2,5	0,5		СК18	ЛП2		
62-20	А-М20х2,5	0,5		СК18	ЛПГ2		

Привязан:

Инв. №

Н. контр.	Гецко	
ГИП	Карпова	
Нач. отд.	Осевский	
Гл. спец.	Климов	
Нач. сект.	Бондаренко	
Ст. инж.	Коненко	

ТП 503-3-20.87 АПЭ

Производственный корпус моечных и окрасочных работ для АТП на 300 грузовых автомобилей

Производственный корпус моечных и окрасочных работ

Стадия	Лист	Листов
РП	22	

Кабельный журнал. Трубозаготовительная ведомость.

ГПИ «Стецавтоматика» г. Ростов-на-Дону

Инв. № подл. | Подпись и дата | Взам. инв. №

Трубозаготовительная ведомость

Труба				Трасса		Участок трассы трубы	Примечание
Обозначение	Диаметр по стандарту	Длина, м: Стальная	Длина, м: Пластмассовая	Начало	Конец		
65-20	Д-М20×2,5	4	—	СК19	ВК8		
66-20	Д-М20×2,5	0,5	—	СК19	ЛП3		
66-25	Д-М25×2,8	1	—	СК19	СС2		
68-20	Д-М20×2,5	0,5	—	СК19	ЛП3		
69-20	Д-М20×2,5	2	—	СК20	ВК9		
70-20	Д-М20×2,5	2	—	СК20	ВК10		
71-20	Д-М20×2,5	3	—	СК20	ЛП4		
72-20	Д-М20×2,5	0,5	—	СК20	ЛПГ4		
73-20	Д-М20×2,5	0,5	—	СК20	ЛПГ5		
75-20	Д-М20×2,5	3	—	СК20	СС1		
75-40	Д-М40×3,0	4	—	СК20	СС1		
76-20	Д-М20×2,5	0,5	—	СК20	СС3		

Таблица заполнения труб кабелями

Обозначение					
Труба	Кабель	Труба	Кабель	Труба	Кабель
46-20	46	56-25	56, 57, 58,	68-20	68
47-20	47		62	69-20	69
48-20	48	57-20	57	70-20	70
49-20	49	58-20	58	71-20	69, 71, 76
50-20	46, 50	58-40	56, 57, 58,	72-20	72
50-25	46, 47, 50		61, 62	73-20	73
52-20	48, 52	59-20	59	75-20	73, 75
52-25	48, 52, 54	60-20	59, 60	75-40	70, 72, 73
53-20	49, 53	61-20	61		75
53-40	48, 49, 53,	62-20	62	76-20	76
	53, 54	65-20	65		
54-20	54	66-20	66		
56-20	56, 62	66-25	65, 66, 68		

Сводка кабелей и проводов

Число жил, сечение, напряжение	Марка				
	АВВГ	АКВВГ	ПРТО	КВВГ	
2×2,5	24	—	—	—	
7×2,5	—	32	—	—	
10×2,5	—	33	—	—	
14×2,5	—	70	—	—	
19×2,5	—	28	—	—	
27×2,5	—	55	—	—	
3×1	—	—	240	—	
4×1	—	—	—	20	
14×1	—	—	—	6	

Сводка труб

Обозначение по стандарту	Диаметр по стандарту	Длина, м
Д-М20×2,5	20	70
Д-М25×2,8	25	7,5
Д-М40×3,5	40	9

Инв. № подл. | Подпись и дата | Взам. инв. №

Привязан

Инв. №

Н. контр.	Гешка		
ГИП	Карпова		
Нач. отд.	Осовский		
Гл. спец.	Климов		
Нач. сект.	Бондаренко		
Ст. инж.	Каменко		

ТП 503-3-20.87 АПЗ

Производственный корпус малярных и окрасочных работ для АТП на 300 грузовых автомобилей.

Производственный корпус малярных и окрасочных работ.	Стадия	Лист	Листов
	РП	23	
Трубозаготовительная ведомость. Таблица заполнения труб кабелями. Сводка кабелей и проводов. Сводка труб	ГПИ „Спецавтомонтаж" г. Ростов-на-Дону		

Ведомость рабочих чертежей основного комплекта ПС

Лист	Наименование	Примечание
1	Общие данные	
2	План между осями 1-8, Б/1-В (для t° -30°). План между осями 1-8, Б/1-В (для t° -40°).	
3	Схема электрическая подключений. Кабельный журнал. Сводка кабелей и проводов	

Ведомость ссылочных и прилагаемых документов

Обозначение	Наименование	Примечание
	Ссылочные документы	
ОСТ 25.329-81	Установки пожаротушения автоматические и установки пожарной, охранной и охранно-пожарной сигнализации. Обозначения условные графические элементов установок.	
	Прилагаемые документы	
	Спецификация оборудования	Альбом VII
	Ведомость потребности в материалах	Альбом VIII

Основные показатели автоматической установки сигнализации

Номер шлейфа	Наименование защищаемых помещений	Защищаемая площадь, м²	Вид защиты	Извещатель, датчик		Приемная станция	
				Тип	Кол.	Тип	кол.
1,2	Линия А-1	252	Пожарная сигнализация	ИП 105-2/1	36	ППС-1	1
	Пост шиномонтажных работ	252					

Условные обозначения и изображения

Наименование	Обозначения	
	На планах	на разрезах и схемах
Извещатель пожарный автоматический	1/5	
Коробка соединительная	СК	
Категория производства (класс пожароопасной зоны по ПУЭ)	П-II	

Общие указания

При привязке типового проекта должны быть дополнительно рассмотрены и решены вопросы проверки электрооборудования согласно номенклатуре заводов-изготовителей и обеспечения электропитанием по первой категории.

Типовой проект разработан в соответствии с действующими нормами правилами и предусматривает мероприятия обеспечивающие взрывную, взрывопожарную и пожарную безопасность при эксплуатации здания.

Главный инженер проекта А.М. Карпова

Привязан

Инв. №

ТП 503-21-20.87 ПС

Производственный корпус малярных и арокрасочных работ для АТП на 300 грузовых автомобилей.

				Стадия	Лист	Листов
Н. контр.	Гецко		Производственный Корпус малярных и окрасочных работ	РП	1	3
ГИП	Карпова					
Нач. отд	Осовский					
Гл. спец.	Климов		Общие данные	ГПИ "Спецавтоматика" г. Ростов-на-Дону		
Н. сект.	Бондаренко					
Ст. инж.	Коненко					

Согласовано:
Гл. инженер проекта
Нач. отд.
Гл. инженер
Нач. сект.
Ст. инж.
Подпись и дата
Инв. № подл.

План между осями 1-8, б/1-в (для t - -30°)

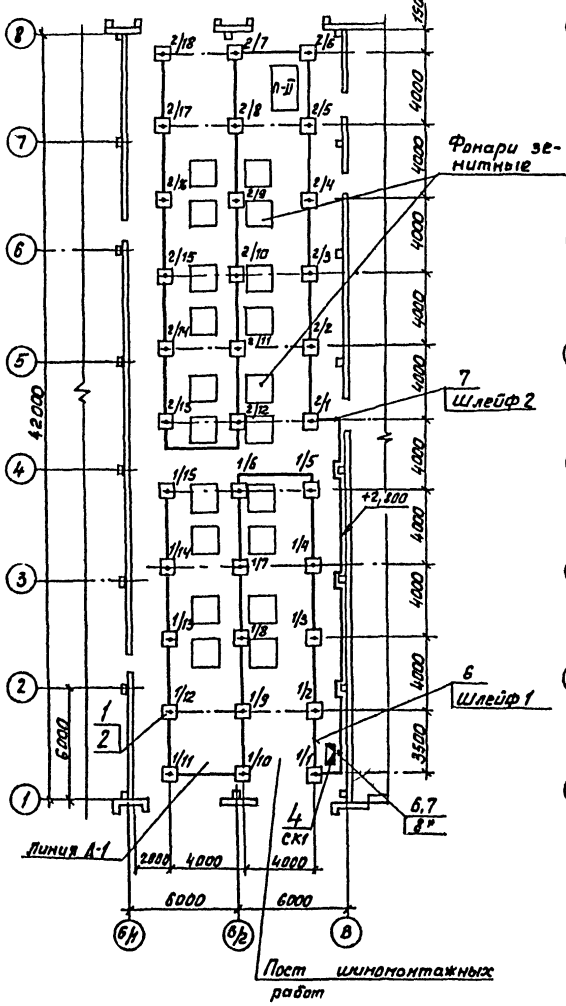

План между осями 1-8, б/1-в (для t - -40°)

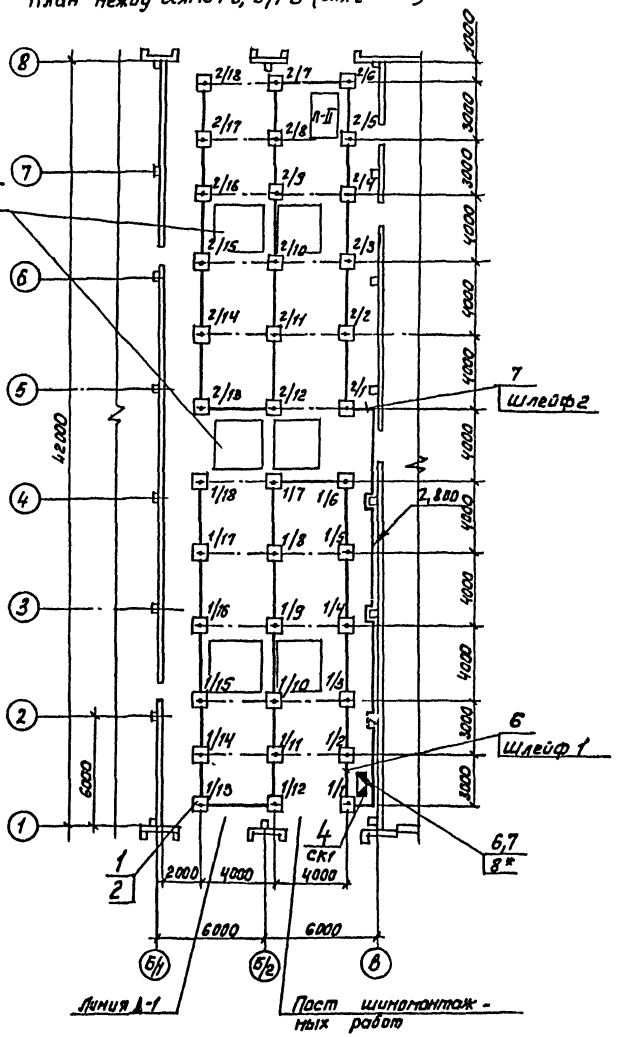

Спецификация к плану между осями 1-8, б/1-в (для t° - -40°)

Марка, поз.	Обозначение	Наименование	Кол.	Масса ед., кг	Примечание
1	11-83, 12.МО.082.033ТУ	1/1-1/18, 2/1-2/18 - извещатель пожарный			
		ИП 105-2/1	36		
2	ТУ11-85.ОЖО.467.180	R1-R36 - резистар			
		МЛТ-0,5-2 кОм ±5%	36		
3	ТУ 11-85 ОЖО.467.180	R37, R38 - резистор			
		МЛТ-0,5-1,5 кОм ±5%	2		
4	ТУ36-УССР53-84	СК1 - коробка соединительная ККС-8УХЛ4,2	1		
5	ГОСТ 10040-75	Коробка ответвительная УК-217	4		

1. При использовании плана для t° - 30° количество извещателей в первом шлейфе 15, общее количество - 33.
2. Извещатели установить на потолках защищаемых помещений
3. В конце каждого шлейфа установить резистор поз. 3 в коробке поз. 5.
4. Параллельно контактам извещателей поз. 1 установить резистор поз. 2.
5. В обозначении извещателей в числителе указан номер шлейфа, в знаменателе - номер извещателя.
6. Через каждые 10 извещателей и в конце шлейфа установить коробку поз. 5.
   Коробку поз. 4 установить на отм. 2,5 м от пола.
7. * - Длина и марка кабеля определяется при привязке проекта.

Привязан:

Инв. №

Н. контр.	Гецко		
ГИП	Карпова		
Нач. отд.	Осовский		
Гл. спец.	Климаё		
Нач. сект.	Бондаренко		
Ст. инж.	Коненко		

ТП 503-3-20.87 ПС

Производственный корпус малярных и окрасочных работ для АТП на 800 грузовых автомобилей

Производственный корпус малярных и окрасочных работ.

Стадия	Лист	Листов
РП	2	

План между осями 1-8, б/1-в (для t° - -30°). План между осями 1-8, б/1-в (для t° - -40°)

ГПИ „Спецавтоматика" г. Ростов-на-Дону

Инв. № подл. | Подпись и дата | Взам. инв. №

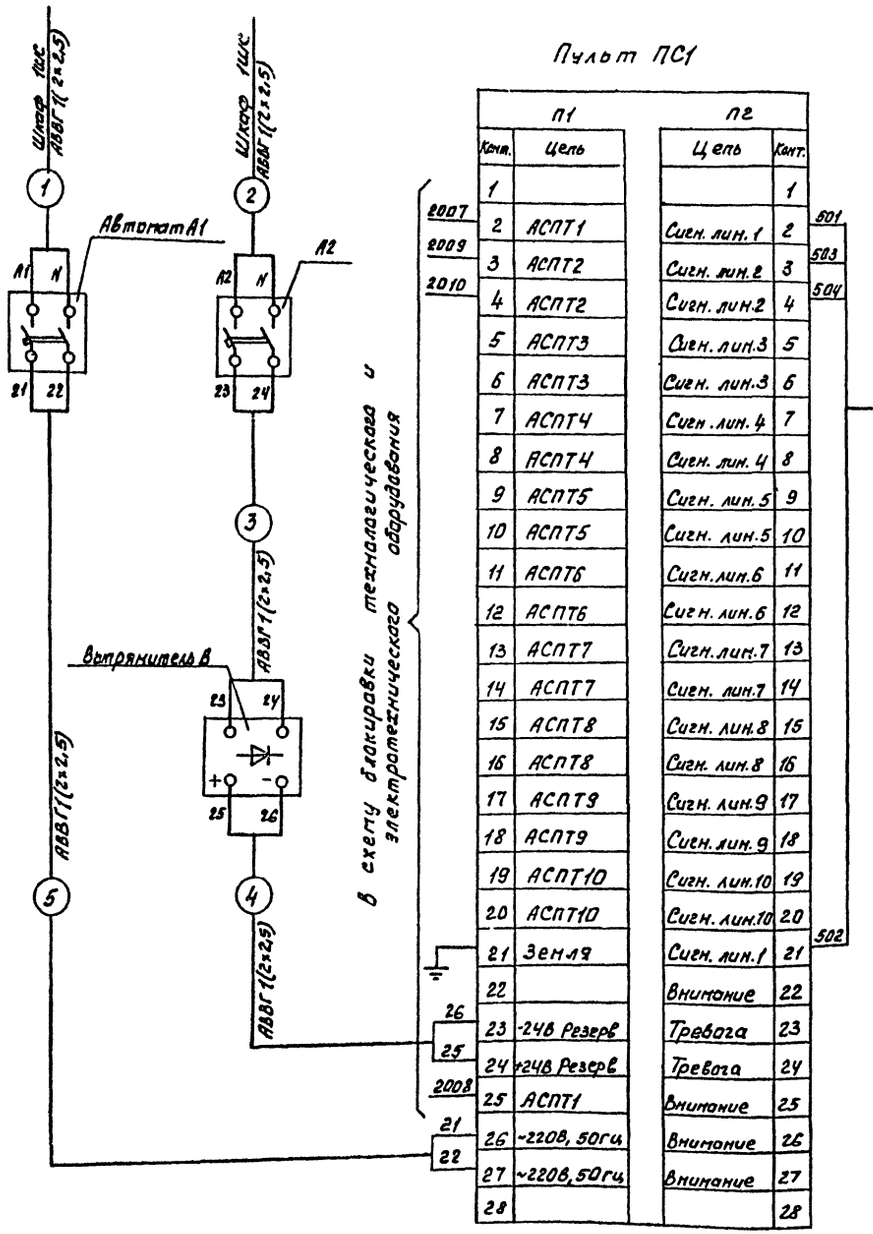

Пульт ПС1

	П1		П2		
	Конт.	Цепь	Цепь	Конт.	
	1			1	
2007	2	АСПТ1	Сиген. лин. 1	2	501
2009	3	АСПТ2	Сиген. лин.2	3	503
2010	4	АСПТ2	Сиген. лин.2	4	504
	5	АСПТ3	Сиген. лин.3	5	
	6	АСПТ3	Сиген. лин.3	6	
	7	АСПТ4	Сиген. лин. 4	7	
	8	АСПТ4	Сиген. лин. 4	8	
	9	АСПТ5	Сиген. лин.5	9	
	10	АСПТ5	Сиген. лин.5	10	
	11	АСПТ6	Сиген. лин.6	11	
	12	АСПТ6	Сиген. лин.6	12	
	13	АСПТ7	Сиген. лин.7	13	
	14	АСПТ7	Сиген. лин.7	14	
	15	АСПТ8	Сиген. лин.8	15	
	16	АСПТ8	Сиген. лин.8	16	
	17	АСПТ9	Сиген. лин.9	17	
	18	АСПТ9	Сиген. лин.9	18	
	19	АСПТ10	Сиген. лин.10	19	
	20	АСПТ10	Сиген. лин.10	20	
	21	Земля	Сиген. лин.1	21	502
	22		Внимание	22	
26	23	-24В Резерв	Тревога	23	
25	24	+24В Резерв	Тревога	24	
2008	25	АСПТ1	Внимание	25	
21	26	~220В, 50Гц	Внимание	26	
22	27	~220В, 50Гц	Внимание	27	
	28			28	

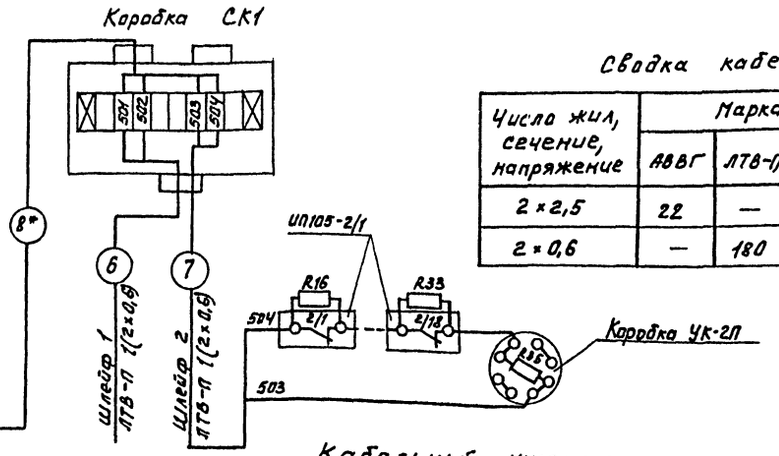

Сводка кабелей и проводов

Число жил, сечение, напряжение	Марка				
	АВВГ	ЛТВ-П			
2×2,5	22	—			
2×0,6	—	180			

Кабельный журнал

Маркировка кабеля	Трасса		Кабель					
			по проекту			проложен		
	Начало	Конец	Марка	Количество кабелей, число и сечение жил, напряжение	Длина, м	Марка	Количество кабелей, число и сечение жил, напряжение	Длина, м
1	Шкаф 1ШС	Автомат А1	АВВГ	1(2×2,5), 660В	6			
2	Шкаф 1ШС	Автомат А2	АВВГ	1(2×2,5), 660В	6			
3	Выпрямитель В	А2	АВВГ	1(2×2,5), 660В	3			
4	В	Пульт ПС1	АВВГ	1(2×2,5), 660В	3			
5	А1	ПС1	АВВГ	1(2×2,5), 660В	4			
6	Шлейф 1	Коробка СК1	ЛТВ-П	1(2×0,6)	105			
7	Шлейф2	СК1	ЛТВ-П	1(2×0,6)	75			
8*	ПС1	СК1						

* Длина и марка кабеля определяется при привязке проекта.

1. Пульт ПС1, выпрямитель В, автоматы А1, А2 предусмотрены в комплекте АПЭ.

Привязан:

Инв. №

Н.контр.	Гецко	
ГИП	Карпова	
Нач.отд.	Осевский	
Гл.спец.	Климов	
Нач.сект.	Бондаренко	
Ст.инж.	Коненко	

ТП 503-3-20.87 ПС

Производственный корпус малечных и окрасочных работ для АТП на 300 грузовых автомобилей.

Производственный корпус малечных и окрасочных работ

Стадия	Лист	Листов
РП	3	

Схема электрическая подключений. Кабельный журнал. Сводка кабелей и проводов

ГПИ „СпецАвтоматика" г. Ростов-на-Дону

Инв. № подл. | Подпись и дата | Взам. инв. №

Отпечатано
в Новосибирском филиале ЦИТП
630061 г. Новосибирск пр. Карла Маркса 1
Выдано в печать „30" VIII 1988г.
Заказ П-2430 Тираж 180

gost.e-ecolog.ru