Типовые проектные
решения
503-04-30.84

КАНАВЫ ИЗ СБОРНЫХ ЖЕЛЕЗОБЕТОННЫХ ЭЛЕМЕНТОВ ДЛЯ ТЕХНИЧЕСКОГО ОБСЛУЖИВАНИЯ И РЕМОНТА АВТОБУСОВ „ЛИАЗ" И „ИКАРУС" /ПО КАТАЛОГАМ ГЛАВМОСПРОМСТРОЙМАТЕРИАЛОВ/

АЛЬБОМ II

ИЗДЕЛИЯ ЗАВОДСКОГО ИЗГОТОВЛЕНИЯ

Привязан:

gost.e-ecolog.ru

Отпечатано
в Новосибирском филиале ЦИТП
630064 г. Новосибирск пр. Карла Маркса 1

Выдано в печать "19" II 1986 г.
Заказ I-562 Тираж 120

Типовые проектные решения 503-04-30.84

Канавы из сборных железобетонных элементов для технического обслуживания и ремонта автобусов „ЛиАЗ" и „Икарус" /по каталогам Главмоспромстройматериалов/

Альбом II

Изделия заводского изготовления

Разработан институтом Мосгортранс НИИпроект

Утвержден и введен в действие Мосгорисполкомом
Решение №401
от 22.02.1984 г.

Главный инженер института /Каплун Г.Ф./
Главный инженер проекта /Дехтеринский С.В./

Привязан:

Обозначение	Наименование	Стр.
	Титульный лист	1
	Опись альбома	2,3
00.00.00ТТ	Технические требования	4,5
003.00.000	Изделие закладное МН-3	6
003.00.000СБ	Изделие закладное МН-3	7
	Сборочный чертеж	
086.00.000	Изделие закладное ЗД-2	8
086.00.000СБ	Изделие закладное ЗД-2	9
	Сборочный чертеж	
087.00.000	Изделие закладное ЗД-3	10
087.00.000СБ	Изделие закладное ЗД-3	11
	Сборочный чертеж	
088.00.000СБ	Изделие закладное ЗД-5	12
089.00.000	Закладная деталь ЗД-6	13
089.00.000СБ	Закладная деталь ЗД-6	14
	Сборочный чертеж	
090.00.000СБ	Закладная деталь ЗД-7	15
	Сборочный чертеж	
091.00.000	Закладная деталь ЗД-8	16
091.00.000СБ	Закладная деталь ЗД-8	17
	Сборочный чертеж	
092.00.000	Скоба СК-1	18
092.00.000СБ	Скоба СК-1	19
	Сборочный чертеж	
093.00.000	Рамка РМ-1	20
093.00.000СБ	Рамка РМ-1	21
	Сборочный чертеж	
094.00.000	Решетка РШ-1	22
094.00.000СБ	Решетка РШ-1	23
	Сборочный чертеж	

Инв.№подл. | Подп. и дата | Взам.инв.№

Обозначение	Наименование	Стр.
095.00.000	Переходной мостик МП-1	24
095.00.000СБ	Переходной мостик МП-1	25
	Сборочный чертеж	
096.00.000	Металлическая крышка МК-1	26
096.00.000 СБ	Металлическая крышка МК-1	27
	Сборочный чертеж	
097.00.000	Направляющие Н1÷Н5	28
097.00.000СБ	Направляющие Н1÷Н5	29
	Сборочный чертеж	

Инв.№подл. | Подп. и дата | Взам.инв.№

1. Настоящие применяемые документы содержат чертежи на металлические изделия, на сварные арматурные сетки, закладные изделия. Арматурные и закладные изделия должны изготобляться в соответствии с требованиями слеующих документов:
- ГОСТ 10922-75 „Арматура и закладные детали сварные для железобетонных конструкций. Технические требования и методы их испытаний;"
- ГОСТ 14098-68 „Соединения сварные арматуры железобетонных изделий и конструкций. Контактная и ванная сварка. Основные типы и конструктивные элементы;"
- СН 393-78 „Указания по сварке соединений арматуры и закладных изделий железобетонных конструкций".
2. Изготовление сеток должно выполняться в кондукторах. Плоские сетки свариваются во всех точках пересечения стержней контактной сваркой.

				Т.П. 503-04-30 84	00.00.ООТТ	
Нач.отд	Яковлева				Стадия	Лист	Листов
Н.контр	Крючкова				Р.П.	1	2
Гл.конст	Сучкова						
Рук.гр.	Лебедева			Технические требования	Мосгортранспроект		
Инж.	Гинзбура						

3. Соединение элементов закладных изделий производить в соответствии с чертежами электродуговой сваркой электродами типа э-42 диаметром 2-3мм или полуавтоматической сваркой. Качество их должно соответствовать требованиям ГОСТ 10922-75.
4. Приварку стержней к прокатной стали производить в тавр под слоем флюса.
5. Толщину сварных швов принять по наименьшей толщине свариваемых элементов. Пережог металла не допускается. Все наплывы и набрызги на лицевой стороне изделий должны быть удалены.
6. Для изготовления закладных изделий принят прокат из хорошо свариваемой стали Вст3кп2 по ГОСТ 380-71*.
7. Транспортировка и хранение изделий должны быть организованы таким образом, чтобы оградить их от механических повреждений и загрязнения.

Альбом II

Типовой проект 503-

Формат	Зона	Поз.	Обозначение	Наименование	Кол.	Прим.
				Документация		
А4			00.00.00ТТ	Технические требования		
А4			003.00.000СБ	Сборочный чертеж		
				Детали		
Б.Ч		1	003.00.001	Уголок Е-63×63×5 ГОСТ 8509-72 / Ст.3 ГОСТ 535-79		
				L=1040		4.81кг
Б.Ч		2	003.00.002	Стержень ГОСТ 5781-82		
				Ф6 АI L=150	3	0.03кг

Инв.№подл. | Подп. и дата | Взам.инв.№

Нач.отд.	Яковлева		Т.П. 503-04-30.84 003.00.000
Н.контр.	Крючкова		
Гл.конс.	Сучкова		Изделие закладное МН3
Рук.гр.	Лебедева		
Ст.техн.	Ткачева		

Стадия	Лист	Листов
Р.П.		1

Мосгортранспроект

Копировал: Морозов

Альбом II

Типовой проект

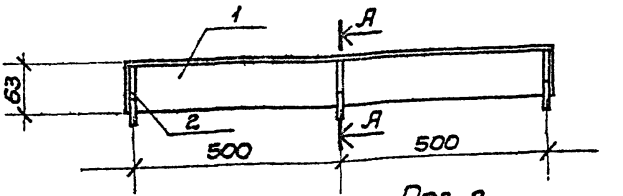

Поз. 2

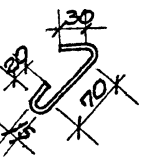

Сварка ручная дуговая

А-А

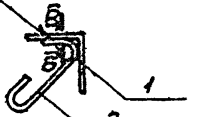

Б-Б

1:1



Развертка L=150мм.

				Т.П. 503-04-30.84	003.00.000СБ	
				Изделие закладное МН3 Сборочный чертеж	Стадия	Масса	Масш.:
					Р.П.	4,9кг	1:10
Нач. отд.	Яковлева				Лист	Листов 1	
Н. контр.	Крючкова				Мосгортранспроект		
Гл. конст.	Сучкова						
Рук. гр.	Сабринбекова						
Инж.	Кузенкова						

Формат 54

Альбом II

Типовой проект 503-

Формат	Зона	Поз.	Обозначение	Наименование	Кол.	Прим.
				Документация		
А4			00.00.00ТТ	Технические требования		
А4			086.00.000СБ	Сборочный чертеж		
				Детали		
Б.Ч.		1	086.00.001	Полоса Б-2-100×6 ГОСТ 103-76		
				Ст.3 ГОСТ 535-79		
				L = 160	1	0.75кг
Б.Ч.		2	086.00.002	Стержень ГОСТ 5781-82		
				ф8 AI L = 120	2	0.05кг

Инв.№подл. | Подп. и дата | Взам.инв.№

Нач.отд	Якоблева		Т.П. 503-04-30.84 086.00.000
Н.контр.	Крючкова		
Гл.конст.	Сучкова		Закладная деталь ЗД-2
Рук.гр.	Лебедева		Стадия: Р.П. Лист: Листов: 1
Ст.техн.	Ткачева		Мосгортранспроект

Копировал: Формат А4

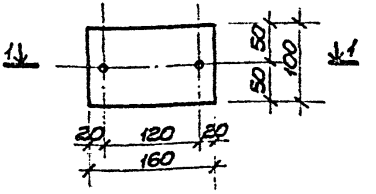

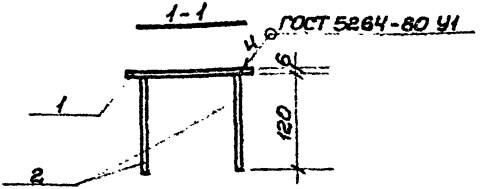

				Т.П. 503-04-30 84	086.00.000СБ	
					Стадия	Масса	Масш.т.
Нач.отд	Яковлева			Закладная деталь ЗД-2 Сборочный чертеж	Р.П.	0,85	1:50
Н.контр.	Крючкова				Лист	Листов 1	
Гл.конст.	Сучкова						
Рук.гр.	Лебедева				Мосоргтранспроект		
Ст.техн.	Ткачева						

Альбом II

Типовой проект 503-

Формат	Зона	Поз.	Обозначение	Наименование	Кол.	Прим.
				Документация		
А4			00.00.00ТТ	Технические требования		
А4			087.00.000СБ	Сборочный чертеж		
				Детали		
Б.Ч		1	087.00.001	Стержень ГОСТ 5781-82		
				ф20 А I L=2100	1	5,1кг
Б.Ч		2	087.00.002	Полоса Б-2-40×4 ГОСТ 103-76 Ст.3 ГОСТ 535-79		
				L=190	2	0,24кг

Инв.№ подл. | Подп. и дата | Взам.инв.№

Нач.отд	Яковлева		Т.П. 503-04·30.84 087.00.000
Н.контр	Крючкова		
Гл.конс	Сучкова		Закладная деталь ЗД-3
Рук.гр	Лебедева		Стадия: Р.П. Лист: Листов: 1
Ст.техн	Ткачева		Мосгортранспроект

Копировал: Морозов

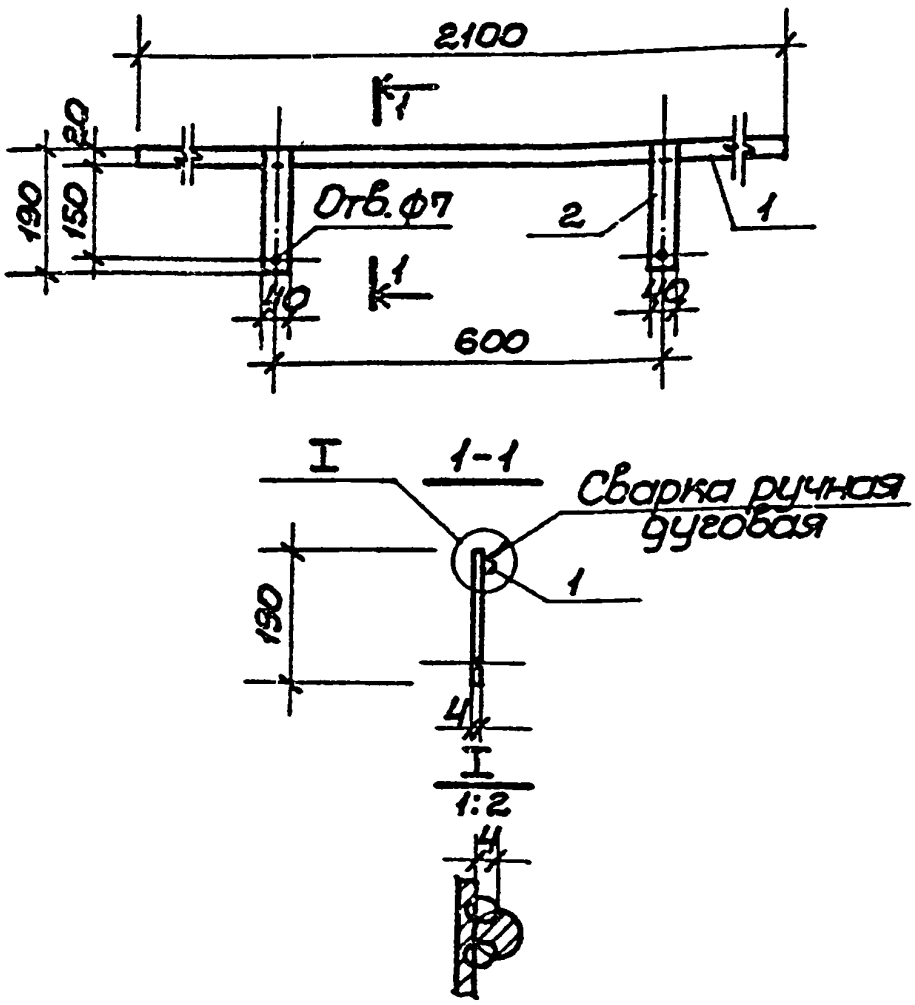

				Т.П.503-04-30.84	087.00.000СБ	
				Закладная деталь ЗД-3. Сборочный чертеж	Стадия	Масса	Масштаб
					Р.П.	5,7кг	1:10
					Лист	Листов 1	
Нач.отд	Яковлева				Мосгортранспроект		
Н.конт.	Крючкова						
Гл.конс	Сучкова						
Рук.гр.	Лебедева						
Ст.техн.	Ткачева						

Типовой проект 503- Альбом II

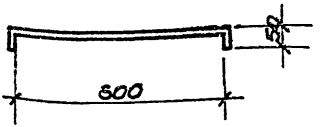

Развертка L = 700мм.

Инв.№подл.	Подп.и дата	Взам.инв.№					
			Нач.отд.	Яковлева		Т.П. 503-04-30.84	088.00.000СБ
			Н.конт.	Крючкова		Закладная деталь ЗД-5 Сборочный чертеж.	Стадия: Р.П. Масса: 2,0кг Масшт.: 1:10
			Гл.конс.	Сучкова			Лист Листов 1
			Рук.гр.	Гребцева			
			Ст.техн.	Ткачева		Полоса Б-2-60×6 ГОСТ 103-76 / Ст.3 ГОСТ 535-79	Мосгортранспроект

Копировал: Морозов

Формат А4

Формат	Зона	Поз.	Обозначение	Наименование	Кол.	Примеч.
				Документация		
А4			00.00.00ТТ	Технические требования		
А4			089.00.000СБ	Сборочный чертеж		
				Детали		
Б.Ч.		1	089.00.001	Полоса Б-2-200×10 ГОСТ 103-76 / Ст.3 ГОСТ 535-79		
				L = 240	1	3,8кг
Б.Ч.		2	089.00.002	Стержень ГОСТ 5781-82		
				Ф10 АI L = 150	2	0,1кг

Нач.отд.	Яковлева		Т.П.503-04-30.84 089.00.000
Н.контр.	Крючкова		
Гл.спец.	Сучкова		Закладная деталь ЗД-6
Рук.гр.	Лебедева		Стадия: Р.П. Лист: 1 Листов:
Ст.техн.	Ткачева		Мосгортрансниипроект

Копировал: Морозов- 19950-02 14 Формат А4

Типовой проект 503- Альбом II

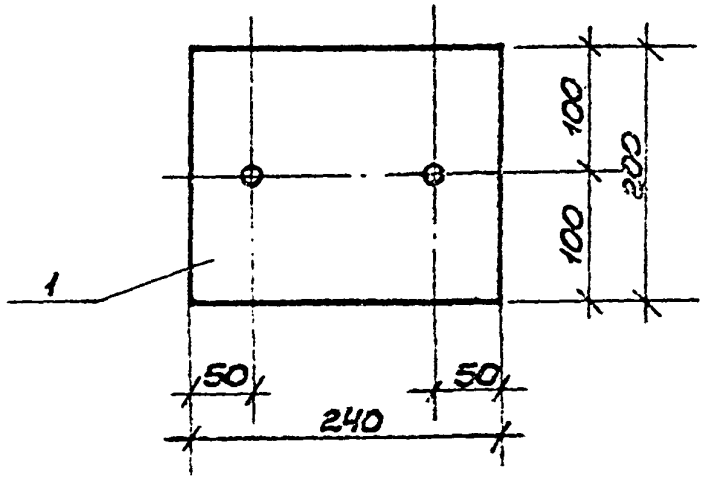

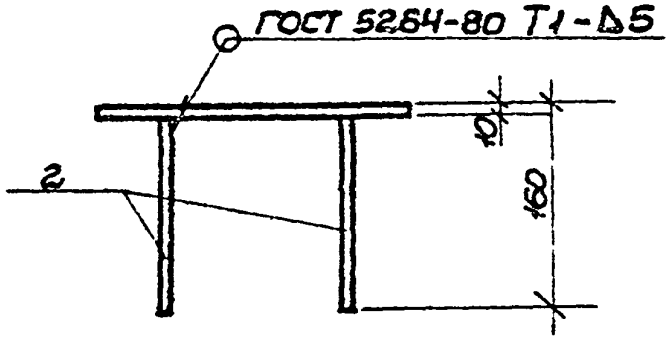

Инв.№подл. | Подп. и дата | Взам.инв.№

Нач.отд.	Яковлева		
Н.контр.	Крючкова		
Гл.конст.	Сучкова		
Рук.гр.	Лебедева		
Ст.техн.	Ткачева		

Т.П. 503-04-30.84 089.00.000СБ

Закладная деталь ЗД-6
Сборочный чертеж.

Стадия	Масса	Масштаб
Р.П.	4,0кг	1:50
Лист	Листов 1	

Росагротрансинпроект

Копировал: Морозов 19950-02 15 Формат А4

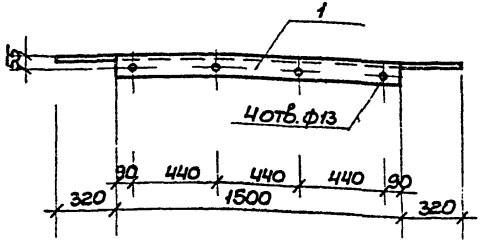

			Т.П. 503-04-30.84		090.00.000СБ	
			Закладная деталь ЗД-7	Стадия	Масса	Масшт.
				Р.П.	32,3кг	1:2,0
			Сборочный чертеж	Лист	Листов 1	
Нач.отд.	Яковлева		Уголок Б-50х50х5 ГОСТ 8509-72* / Ст.3 ГОСТ 535-79	Мосгортранспроект		
Н.контр.	Крючкова					
Гл.конс.	Сучкова					
Рук.гр.	Лебедева					
Ст.техн.	Ткачева					

Формат А4

Альбом II

Типовой проект 503-

Формат	Зона	Поз.	Обозначение	Наименование	Кол.	Прим.
				Документация		
А4			СО.00.00ТТ	Технические требования		
А4			091.00.СООС5	Сборочный чертеж		
				Детали		
Б.Ч.		1	091.00.001	Уголок Б-32х32х3 ГОСТ 8509-72 / Ст.3 ГОСТ 535-79		
				L=1040		1,46кг
Б.Ч.		2	091.00.002	Стержень ГОСТ 5781-82		
				ф6 AI L=140	3	0,03кг

Инв.№подл. | Подп.и дата | Взам.инв.№

Нач.отд.	Яковлева	
Н.контр.	Крючкова	
Гл.конст.	Сучкова	
Рук.гр.	Лебедева	
Инж.	Кузенкова	

Т.П. 503-04-30.84 091.00.000

Изделие закладное ЗД-8

Стадия	Лист	Листов
Р.П.		1

Мосгортранспроект

Типовой проект 503-
Альбом II

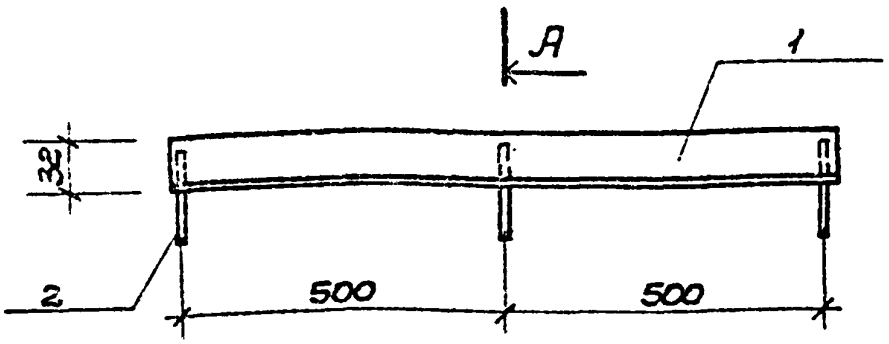

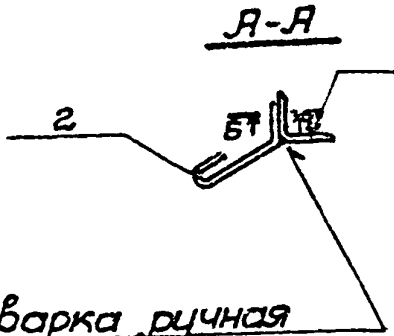

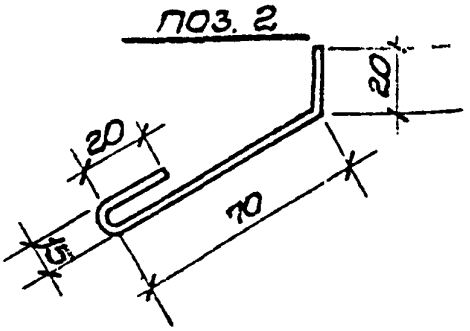



Развертка L=140мм.

			Т.П. 503-04-30.84		091.00.000СБ	
Нач. отд.	Яковлева		Изделие закладное ЗД-8 Сборочный чертеж	Стадия	Масса	Масштаб
Н. контр.	Крючкова			Р.П.	1,55кг	1:10
Гл. спец.	Сучкова			Лист	Листов	
Рук. гр.	Лебедева					
Инж.	Кузенкова			Мосгортрансстрой		

Альбом II

Типовой проект 503-

Формат	Зона	Поз.	Обозначение	Наименование	Кол.	Прим.
				Документация		
А4			00.00.00ТТ	Технические требования		
А4			092.00.000СБ	Сборочный чертеж		
				Детали		
Б.4		1	092.00.001	Стержень ГОСТ 5781-82		
				ф16 АI L=1100	1	1.74кг
Б.4		2	092.00.002	Полоса Б-2-60х4 ГОСТ 103-76		
				Ст. 3 ГОСТ 535-79		
				L=100	2	0.19кг.

Взам.инв.№ | Подп.и дата | Инв.№ подл.

Нач.отд.	Яковлева		
Н.конт.	Крючкова		
Гл.конт.	Сычкова		
Рук.гр.	Лебедева		
Ст.техн.	Ткачева		

Т. П. 503-04-30 84 092.00.000

Скоба СК-1

Стадия	Лист	Листов
Р.П.		1

Мосгортрансниипроект

Копировал: Морозов 19950-02 19 Формат А4

Альбом II

Типовой проект 503-

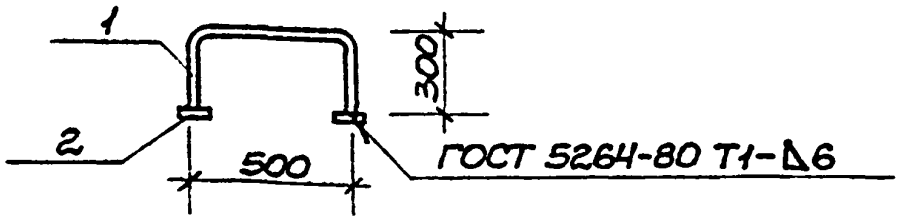

Развертка поз. 1 L=1100мм.

		Т.П. 503-04-30.84	092.00.000СБ
Нач. отд.	Яковлева	Скоба СК-1. Сборочный чертеж	Стадия: Р.П. Масса: 2,1кг Масшт.: 1:20
Н.контр.	Крючкова		Лист Листов 1
Гл. конс.	Сучкова		Мосеортранспроект
Рук. гр.	Лебедева		
Ст. техн.	Ткачева		

Формат А4

Типовой проект 503- Альбом II

Формат	Зона	Поз.	Обозначение	Наименование	Кол.	Прим.
				Документация		
А4			00.00.00ТТ	Технические требования		
А4			093.00.000СБ	Сборочный чертеж		
				Детали		
Б.Ч		1	093.00.001	Уголок Б-63×63×5 ГОСТ 8509-72 Ст.3 ГОСТ 535-79		
				L = 726	2	3,5кг
Б.Ч		2	093.00.002	Уголок Б-63×63×5 ГОСТ 8509-72 Ст.3 ГОСТ 535-79		
				L = 566	2	2,7кг

Инв.№подл. | Подп. и дата | Взам.инв.№

Нач.отд.	Яковлева		Т.П. 503-04-3084 093.00.000
Н.контр.	Крючкова		
Гл.конст.	Сучкова		Рамка РМ-1
Рук.гр.	Лебедева		Стадия: Р.П. Лист: Листов: 1
Ст.техн.	Ткачева		Мосгортранспроект

Копировал: Мороз

Формат А4

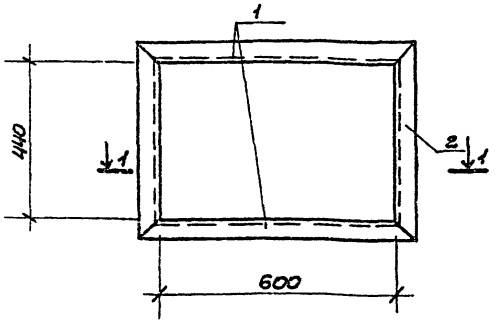

1-1

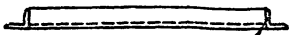

ГОСТ 5264-80-С2

Нач.отд.	Яковлева		
Н.контр.	Крючкова		
Гл.конст.	Сычкова		
Рук.гр.	Лебедева		
Ст.техн.	Ткачева		

Т.П. 503-04-30.84 093.00.000СБ

Рамка РМ-1
Сборочный чертеж

Стадия	Масса	Масштаб
Р.П.	12,4кг	1:10
Лист	Листов 1	

Мосгортранспроект

Копировал: Морозов 19950-02 22 Формат А4

Альбом II

Типовой проект 503-

Формат	Зона	Поз.	Обозначение	Наименование	Кол.	Прим.
				Документация		
А4			00.00.00ТТ	Технические требования		
А4			094.00.000 СБ	Сборочный чертеж		
				Детали		
Б.4		1	094.00.001	Уголок $\frac{Б\text{-}50\times50\times5\ ГОСТ\ 8509\text{-}72}{Ст.3\ ГОСТ\ 535\text{-}79}$		
				L = 1500	2	6,0кг
Б.4		2	094.00.002	Уголок $\frac{Б\text{-}50\times50\times5\ ГОСТ\ 8509\text{-}72}{Ст.3\ ГОСТ\ 535\text{-}79}$		
				L=520	2	2,0кг
				Стандартные изделия		
		3		Сетка РN°20-1.6		
				ГОСТ 5336-80 F=0,6м²	1	1,1кг

Взам.инв.№ | Подп.и дата | Инв.№ подл.

Нач.отд.	Яковлева		
Н.контр.	Коючкова		
М.конст.	Сучкова		
Рук.гр.	Лебедева		
Ст.техн.	Ткачева		

Т.П. 503-04-30.84 094.00.000

Решетка РШ-1

Стадия	Лист	Листов
Р.П.		1

Мосгортрансниипроект

Копировал: Морозов 19950-02 23 Формат А4

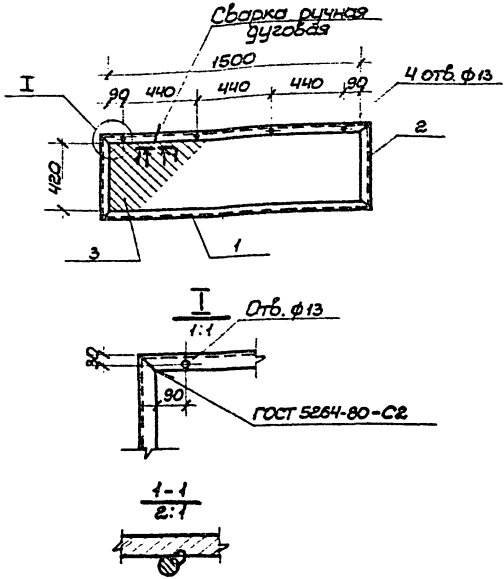

				Т.П. 503-04-30.84	094.00.000 СБ
				Решетка РШ-1 Сборочный чертеж	Стадия: Р.П. Масса: 17,1кг Масшт.
Нач.отд.	Яковлева				Лист Листов 1
Н.контр.	Крючкова				Мосоргтрансниипроект
Гл.конс.	Сучкова				
Рук.гр.	Лебедева				
Ст.техн.	Ткачева				

Формат А4

Альбом II

Типовой проект 503-

Формат	Зона	Поз.	Обозначение	Наименование	Кол.	Прим.
				Документация		
А4			00.00.00 ТТ	Технические требования		
А4			095.00.000 СБ	Сборочный чертеж		
				Детали		
Б4		1	095.00.001	Уголок Б-75х75х8 ГОСТ 8509-72 / Ст.3 ГОСТ 535-79		
				L = 1610	2	14,5 кг
Б4		2	095.00.002	Уголок Б-75х75х8 ГОСТ 8509-72 / Ст.3 ГОСТ 535-79		
				L = 1000	2	9,02 кг
Б4		3	095.00.003	Стержень ГОСТ 5781-82		
				ф16 AI L = 1000	32	1,58 кг

Инв.№подл. | Подп. и дата | Взам.инв.№

Нач.отд.	Яковлева		
Гл.конст.	Сучкова		
Рук.гр.	Лезерева		
Ст.инж.	Сафронова		

Т.П. 503-04-30.84 095.00.000

Переходной мостик МП-1

Стадия	Лист	Листов
Р.П.		1

Мосгортрансинипроект

Копировал:

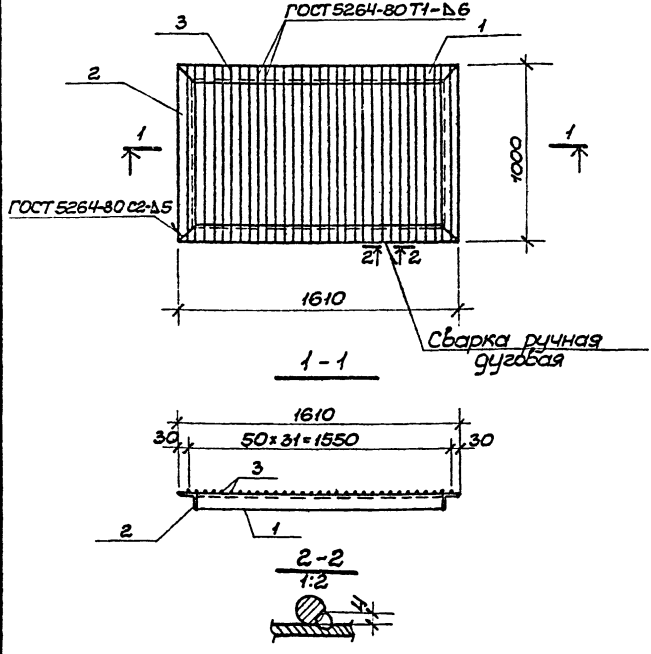

			Т.П. 503-04-30.84	095.00.000СБ	
			Переходной мостик МП-1 Сборочный чертеж	Стадия	Масса	Масшт.
				Р.П.	97,6	1:20
				Лист	Листов 1	
Нач.отд.	Яковлева			Мосгортранспроект		
Н.контр.	Крючкова					
Гл.конст.	Сучкова					
Рук.гр.	Лебедева					
Ст.инж.	Сафронова					

Альбом II

Типовой проект 503-

Формат	Зона	Поз.	Обозначение	Наименование	Кол.	Примеч.
				Документация		
А4			00.00.00ТТ	Технические требования		
А4			096.00.000СБ	Сборочный чертеж		
				Детали		
Б.Ч.		1	096.00.001	Лист ромб. 0-ПН-4,0×700×770	1	18,4кг
				СТ.3 СП ГОСТ 8567-77*		
Б.Ч.		2	096.00.002	Уголок Б-50×50×5 ГОСТ 8509-72		
				СТ.3 ГОСТ 535-79		
				L=50	4	0,2кг

Нач.отд.	Яковлева			Т.П. 503-04-30.84	096.00.000		
Н.контр.	Крючкова			Металлическая крышка МК-1	Стадия	Лист	Листов
Гл.конст.	Сучкова				Р.П.		1
Рук.гр.	Лебедева				Мосгортрансниипроект		
Ст.инж.	Сафронова						

Инв.№подл. | Подп.и дата | Взам.инв.№

Копировал: Морозов 19950-02 27 Формат А4

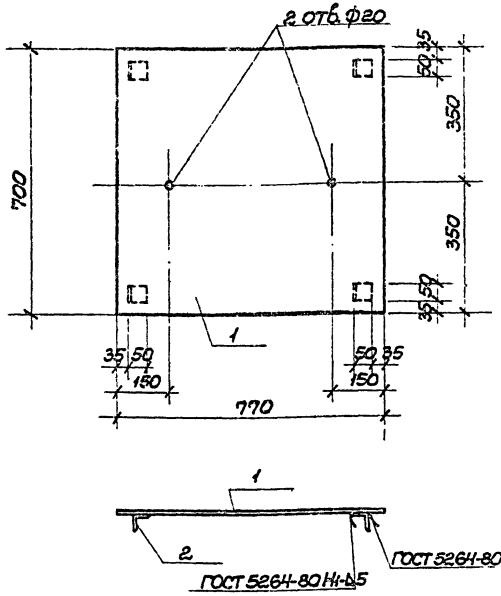

Т.П. 503-04-30.84		096.00.000 СБ	
Металлическая крышка МК-1 Сборочный чертеж		Стадия: Р.П.	Масса: 19.2	Масштаб: 1:10
		Лист	Листов 1
Нач. отд. Яковлева		Мосгортранспроект	
Н. контр. Крючкова			
Гл. конс. Сучкова			
Рук. гр. Лебедева			
Ст. инж. Сафронова			

Инв.№ подл.	Подп. и дата	Взам.инв.№

Формат	Зона	Поз.	Обозначение	Наименование	Кол. на исполн. 097.00.000									Примеч.
					–	01	02	03	04					
				Документация										
А4			00.00.00ТТ	Технические требования										
А4			097.00.000СБ	Сборочный чертеж										
				Детали										
А4		1	097.00.001	Уголок Б-200×200×20 ГОСТ 8509-72 / Ст.3 ГОСТ 535-79	1									198,26кг
А4		2	097.00.002			1								261,95кг
А4		3	097.00.003				1							253,54кг
А4		4	097.00.004					1						288,38кг
А4		5	097.00.005						1					207,38кг
А4		6	097.00.006	Полоса Б-2-150×10 ГОСТ 103-70 / Ст.3 ГОСТ 535-79										
				L = 250	2	2	2	2	2					2,95кг

Нач.отд.	Яковлева		
Н.контр.	Крючкова		
Гл.конст.	Сучкова		
Рук.гр.	Лебедева		
Ст.инж.	Сафронова		

Т. П. 503-04-30.84 097.00.000

Направляющие Н-1 ÷ Н-5

Стадия	Лист	Листов
Р.П.		1

Мосгортрансниипроект

Копировал: Морозов

Формат А4

Типовой проект 503- Альбом II

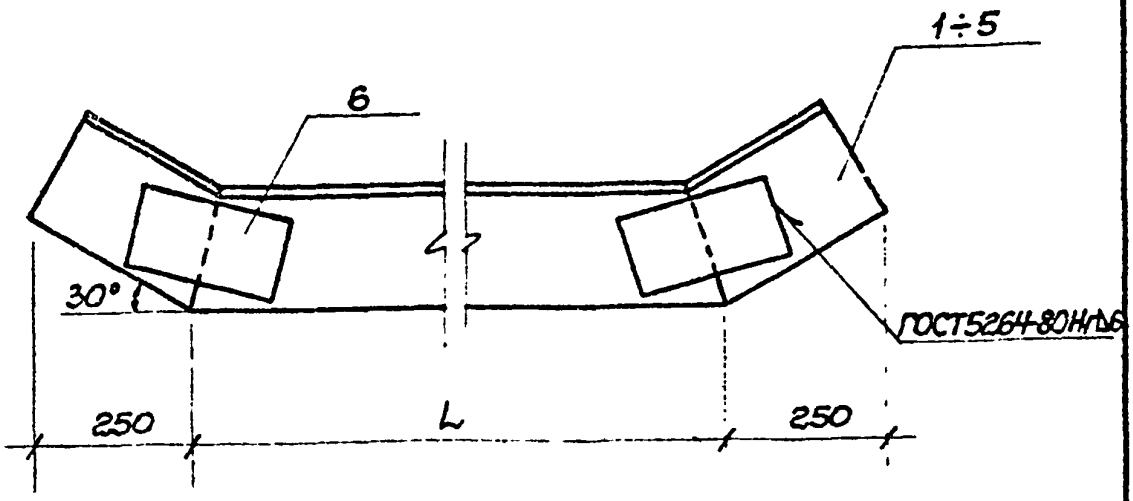

Обозначение	Марка	L	Масса ед.кг
097.00.000	Н-1	2740	204.2
097.00.000-01	Н-2	3800	267.9
097.00.000-02	Н-3	3660	259.4
097.00.000-03	Н-4	4250	294.3
097.00.000-04	Н-5	2900	213.8

Инв.№подл. | Подп.и дата | Взам.инв.№

gost.e-ecolog.ru

Т.П. 503-04-30.84		097.00.000 СБ
Направляющая (Н-1÷Н-5) Сборочный чертеж	Стадия: Р.П.	Масса: см. табл. / Масштаб: 1:10
	Лист	Листов 1
Уголок Б-200×200×20 ГОСТ 8509-72 / Ст.3 ГОСТ 535-79	Мосгортранспроект	

Н.контр. Крючкова
Гл.конс. Сычкова
Рук.гр. Лебедева
Ст.техн. Ткачева

Копировал: Морозов 11950-02   Формат А4