ТИПОВЫЕ ПРОЕКТНЫЕ РЕШЕНИЯ

503-04-30.84

КАНАВЫ ИЗ СБОРНЫХ ЖЕЛЕЗОБЕТОННЫХ ЭЛЕМЕНТОВ ДЛЯ ТЕХНИЧЕСКОГО ОБСЛУЖИВАНИЯ И РЕМОНТА АВТОБУСОВ „ЛИАЗ" И „ИКАРУС" ПО КАТАЛОГАМ ГЛАВМОСПРОМСТРОЙМАТЕРИАЛОВ

АЛЬБОМ I

Архитектурно-строительная, технологическая, электротехническая части

gost.e-ecolog.ru

Отпечатано
в Новосибирском филиале ЦИТП
630064 г. Новосибирск пр. Карла Маркса 1

Выдано в печать "19" II 1986 г.
Заказ Т-561 Тираж 120

ТИПОВЫЕ ПРОЕКТНЫЕ РЕШЕНИЯ

503-04-30.84

КАНАВЫ ИЗ СБОРНЫХ ЖЕЛЕЗОБЕТОННЫХ ЭЛЕМЕНТОВ ДЛЯ ТЕХНИЧЕСКОГО ОБСЛУЖИВАНИЯ И РЕМОНТА АВТОБУСОВ „ЛИАЗ" И „ИКАРУС" ПО КАТАЛОГАМ ГЛАВМОСПРОМСТРОЙМАТЕРИАЛОВ

АЛЬБОМ I

СОСТАВ ПРОЕКТА:

Альбом I - АРХИТЕКТУРНО-СТРОИТЕЛЬНАЯ, ТЕХНОЛОГИЧЕСКАЯ, ЭЛЕКТРОТЕХНИЧЕСКАЯ ЧАСТИ
Альбом II - ИЗДЕЛИЯ ЗАВОДСКОГО ИЗГОТОВЛЕНИЯ
Альбом III - СПЕЦИФИКАЦИИ ОБОРУДОВАНИЯ
Альбом IV - СМЕТЫ
Альбом V - ВЕДОМОСТИ ПОТРЕБНОСТИ В МАТЕРИАЛАХ

Разработаны институтом „Мосгортрансниипроект"
Главный инженер института Каплун Г.Ф.
Главный инженер проекта Дехтеринский С.В.

Утверждены и введены в действие Мосгорисполкомом, решение №401 от 22 февраля 1984г.

Альбом I

Типовые проектные решения

Содержание альбома.

Наименование чертежей	Марка листа	Стр. альб.
Титульный лист		1
Содержание альбома		2
Пояснительная записка	ПЗ	3
Архитектурно-строительная часть		
Общие данные	КЖ-1	4
Схема расположения элементов стен	КЖ-2	5
канавы / тип 1/		
Схема расположения элементов стен	КЖ-3	6
канавы / тип 2/		
Сечения к листам КЖ-2; КЖ-3	КЖ-4	7
Спецификации к схемам расположения	КЖ-5	8
элементов стен канав / тип1, тип 2/		
Схемы расположения установки направляющих канав / тип 1 и тип 2/	КЖ-6	9
Схема расположения плит перекрытия канав / тип 1 и тип 2/.	КЖ-7	10
Опалубка и армирование днищ ДМ-1; ДМ-2	КЖ-8	11
Опалубка и армирование днищ ДМ-3; ДМ-4.	КЖ-9	12
У-1.		

Технологическая часть		
Канава /тип1/ для ТО и ремонта автобусов „Икарус 280"	ТХ-1	13
План. Разрезы I-I, II-II. Общие данные.		
Канава /тип 2/ для ТО и ремонта автобусов „ЛиАЗ-5256". План. Разрезы I-I; II-II.	ТХ-2	14
Электротехническая часть		
Общие данные	ЭМ-1	15
Канавы тип1, 2. Силовое электрооборудование	ЭМ-2	16
Канава тип1. Электроосвещение	ЭМ-3	17
Канава тип 2. Электроосвещение	ЭМ-4	18

ГИП	Дехтеринский	
Нач. отд.	Дехтеринский	
Н. контр.	Кусков	
Гл. техн.	Кусков	
Рук. гр.	Сысоев	
Инж.	Саутхина	

ТП 503-04-30.84

Канавы из сборных жел. бет. элементов для технического обслуживания и ремонта автобусов „ЛиАЗ и Икарус."

Стадия	Лист	Листов
Р.П.	1	1

Содержание альбома.

Мосгортрансиипроект

Инв. № подл. | Подпись и дата | Взам. инв. №

Пояснительная записка.

Типовые проектные решения „Канавы из сборных железобетонных элементов для технического обслуживания и ремонта автобусов„ЛиАЗ"и „Икарус" разработаны Мосгортрансниипроектом на основании плана типового проектирования на 1983 г. по Мосгорисполкому, утвержденного Госстроем СССР/постановление №1 от 10 января 1983 года/ в соответствии с заданием на проектирование, утвержденным Исполкомом Московского Совета.

Канавы предназначаются для проведения технического обслуживания №2/ТО-2/ и текущих ремонтов /ТР/ автобусов ЛиАЗ-5256 и Икарус-280 в производственных помещениях автотранспортных предприятий.

Канавы запроектированы для районов с обычными геологическими условиями, сейсмичностью не выше 6 баллов.

Грунты непучинистые, непросадочные со следующими нормативными характеристиками: $\varphi^n = 28°$; $C^n = 2$ кПа; $E = 14$ МПа; $\gamma_d = 1{,}8$ т/м³. Грунтовые воды отсутствуют.

Технологическая часть.

Проектными решениями предусматриваются два типа канав.

Канавы типа 1 предназначаются для проведения ТО-2 и ТР автобусов Икарус 280. Канавы типа 2 предназначаются для проведения ТО-2 и ТР автобусов ЛиАЗ-5256.

При привязке типовых проектных решений параллельно расположенные канавы следует объединять траншеями или тоннелями. Лестницы для выхода из канав предусматриваются из траншей или тоннелей, кроме того канавы в торцах оборудуются запасными выходами по металлическим скобам. Канавы предусматриваются шириной 1400 мм и имеют наружные направляющие для фиксации автобусов при заезде на канаву и выезде. В направляющих имеются разрывы для удобства монтажа и демонтажа колес. Канавы имеют глубину 1.30 м, пол канав устроен с уклоном в сторону трапов. Канавы оборудованы люминесцентным освещением и имеют розетки низковольтного освещения для переносных ламп.

В соответствии с маркой автобусов канава типа 1 оборудуется передвижным электромеханическим подъемником грузоподъемностью 50 кН, обеспечивающим вывешивание автобусов, а также замену и транспортировку агрегатов. Длина канавы для автобусов Икарус-280 предусматривается более его габарита на 2м. для обеспечения подъема и опускания агрегатов из канавы цеховыми грузоподъемными устройствами.

Канава тип 2 оборудуется передвижным электромеханическим подъемником грузоподъемностью 100 кН обеспечивающим вывешивание автобусов и демонтаж агрегатов с использованием дополнительных приспособлений.

Конструктивные решения

Конструкция стен канав принята из сборных железобетонных стеновых блоков по серии РК-2301-72 и сборных бетонных блоков по ГОСТ 13579-78.

Перекрытие - сборные железобетонные плиты по сериям РК2303-72, ИЖ 173-77.

Электрическая часть

Электропитание силовых электроприемников и электроосвещения осуществляется от ближайших силовых и осветительных шкафов напряжением 380/220 В.

Электрооборудование пуска и управления электродвигателями подъемников поступает в комплекте с технологическим оборудованием.

Места установки шкафов управления, определение трасс сетей от шкафов управления до электроприемников решаются при привязки данного проекта.

Электроосвещение канав предусматривается светильниками с люминисцентными лампами типа ПВЛП-2×40, установленными в нишах канав.

При привязке проекта, для питания сети переносного освещения, необходимо установить на ближайшей стене или колонне ящик типа ЯТП-0,25 с понижающим трансформатором 220/36 В мощностью 250 в.а.

Выключатели для управления электроосвещением канав устанавливаются на стенах или колоннах у входа в канавы.

Сеть общего и переносного освещения в канавах выполнить проводом марки АПВ-660 в стальных водогазопроводных трубах. Трубы предусмотрены в строительной части проекта. Сеть от щитков освещения решается при привязке проекта.

Сантехническая часть.

В канавы предусматривается подача воздуха. Температура подаваемого воздуха в холодный период года должна быть не ниже 16°С и не выше 25°С. Количество подаваемого воздуха принимается 126 м³/ч на 1 м³ объема канавы и составляет для канавы типа 1 - 4350 м³/ч, для канавы тип 2 - 2900 м³/ч.

Подача воздуха в канавы осуществляется через жалюзийные решетки, расположенные в стенах канав, от централизованной системы вентиляции предприятия подпольными каналами.

В днище канавы предусмотрено устройство колодца с решеткой для отвода воды после мойки полов. Вода поступает в водосточную систему предприятия, которая присоединяется к очистным сооружениям. Колодец с водоприемной решеткой учитывается в проекте производственной канализации при привязке проекта.

Вентиляционные жалюзийные решетки устанавливаемые в канавах, учитываются в общей спецификации к системе вентиляции при привязке проекта канав.

Проект составлен в соответствии с действующими нормами и правилами строительства и предусматривает мероприятия, обеспечивающие взрывную, взрывопожарную и пожарную безопасность при эксплуатации.

Гл. инж. проекта /Дехтеринский С.В/

Инв.№ подл. | Подпись и дата

				ТП 503-04-30.84	
				Канавы из сборных жел.бет. элементов для технического обслуживания и ремонта автобусов ЛиАЗ, Икарус	
Гип	Дехтеринский			Стадия	Лист	Листов
Нач.отд	Дехтеринский			РП	1	1
Н.контр.	Кускова		11.84			
Гл.техн.	Кускова					
Рук.гр.	Сысоев			Пояснительная записка.	Мосгортрансниипроект	
Инж.	Сенткина					

13950-01

Альбом I

Типовые проектные решения

Ведомость основных комплектов

Обозначение	Наименование	Примеч.
КЖ	Архитектурно-строительная часть	
ТХ	Технологическая часть	
ЭЛ	Электротехническая часть	

Ведомость спецификаций

Лист	Наименование	Примеч.
КЖ-6	Спецификации к схемам расположения элементов стен канав / тип 1 и тип 2/	
КЖ-8	Спецификация на днища ДМ-1; ДМ-2	
КЖ-9	Спецификация на днища ДМ-3; ДМ-4. Упор У-1	

Ведомость ссылочных и прилагаемых документов

Обозначение	Наименование	Примеч.
	Ссылочные документы	
Гост 13579-78	Блоки бетонные для стен подвала	
серия ИЖ-173-77	Плиты для непроходных каналов	
РК 2303-72	Плиты перекрытия каналов и камер.	
Гост 948-76	Перемычки железобетонные для зданий с кирпичными стенами.	
РК-2301-72	Стеновые блоки.	
	Прилагаемые документы	
Т.П. 503- Альбом II	Изделия заводского изготовления.	
Т.П. 503- Альбом	Ведомость потребности в материалах.	

Ведомость рабочих чертежей основного комплекта марки КЖ

Лист	Наименование	Примеч.
КЖ-1	Общие данные	
КЖ-2	Схема расположения элементов стен канав / тип 1/	
КЖ-3	Схема расположения элементов стен канавы / тип 2/	
КЖ-4	Сечения к листам КЖ-2; КЖ-3	
КЖ-5	Спецификация к схемам расположения элементов стен канав / тип 1 и тип 2/	
КЖ-6	Схемы расположения установки направляющих канав / тип 1 и тип 2/	
КЖ-7	Схема расположения плит перекрытия канав / тип 1 и тип 2/	
КЖ-8	Опалубка и армирование днищ ДМ-1; ДМ-2.	
КЖ-9	Опалубка и армирование днищ ДМ-3; ДМ-4. У У-1.	

Ведомость объемов сборных бетонных и железобетонных конструкций по рабочим чертежам основного комплекта марки КЖ

Наименование группы элементов конструкций	Код	Кол. м³	Примечание
Перемычки	582800	0,1	
Блоки стен подвалов	583500	25,6	
Конструкции и детали каналов	585900	23,5	
Всего бетона и железобетона		48,8	

1. За относительную отметку 0.000 принят уровень чистого пола помещения.
2. Под основание канав устраивается щебеночная подготовка толщиной 100 мм из бетона м.100"
3. Все боковые поверхности стен канав соприкасающиеся с грунтом обмазать горячей битумной мастикой за 2 раза.
4. Сварку вести электродами Э-42, h шва не более наименьшей толщины свариваемых элементов.
5. Все металлоконструкции окрасить масляной краской за 2 раза по грунтовке из железного сурика на олифе в 1 слой.
6. Монтаж сборных конструкций вести согласно указаний соответствующих серий.

Согласовано

Инв.№подл. | Подпись и дата | Взам.инв.№

Проект разработан в соответсвии с действующими нормами и правилами и предусматривает мероприятия обеспечивающие взрывную, взрывопожарную, пожарную безопасность при эксплуатации.

Главный инженер проекта /Дехтеринский С.В/

Нач.отд.	Яковлева		
Н.контр.	Крючкова		
Гл.спец.	Сучкова		
Рук.гр.	Лебедева		
Ст.тех.	Ткачева		

Т.П. 503-04-30.84 КЖ

Канавы из сборных ж.б. элементов для технического обслуживания и ремонта автобусов "ЛиАЗ" и "Икарус"

Стадия	Лист	Листов
Р.П.	1	

Общие данные

Мосгортрансмипроект

19950-01 5

Альбом I

Типовой проект 503-

Схема расположения элементов стен канавы /тип 1/

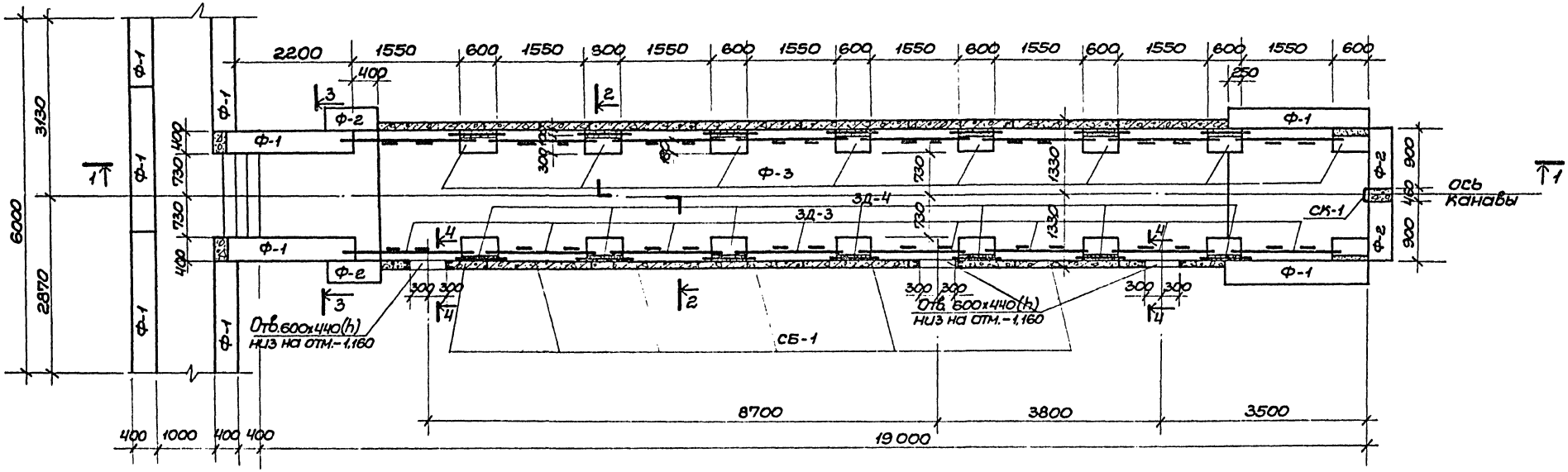

1 - 1

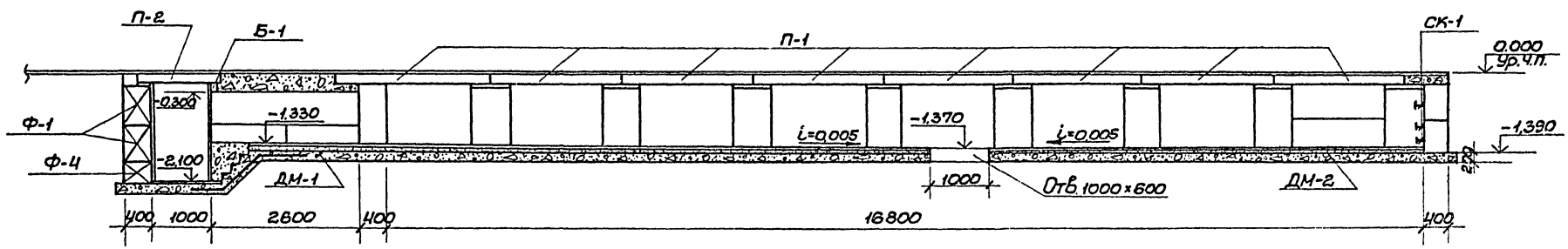

Согласовано:

Отд.технолог.		Сысоев
Отд.сантехн.		Савельников
Отд.эс и эо		Фишман

Инв.№подл. | Подп.и дата | Взам.инв.№

Привязан:

Инв.№

Нач.отд.	Яковлева	
Н.контр.	Крючкова	
Гл.конст.	Сучкова	
Рук.гр.	Лебедева	
Ст.техн.	Ткачева	

Т.П. 503-04-30.84 КЖ

Канавы из сб.ж.б. элементов для технического обслуживания и ремонта автобусов „ЛиАЗ" и „Икарус"

Стадия	Лист	Листов
Р.П.	2	

Схема расположения элементов стен канав /тип 1/

Мосгортрансниипроект

Альбом I

Типовой проект 503-

Схема расположения элементов стен канавы /тип 2/

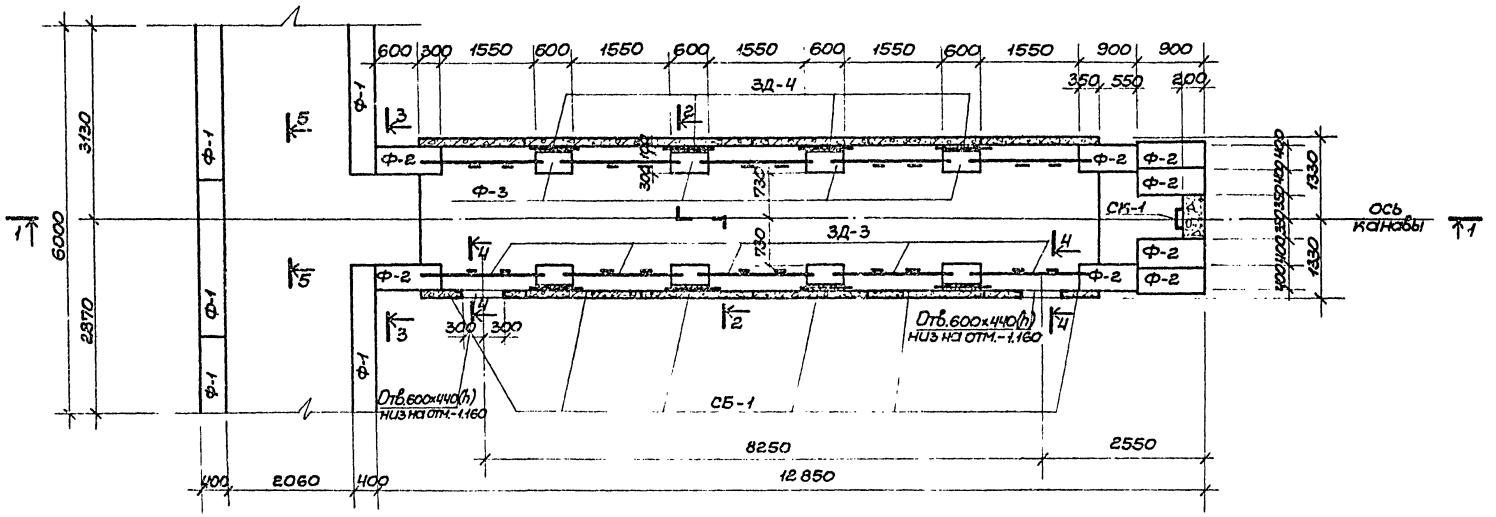

1 - 1

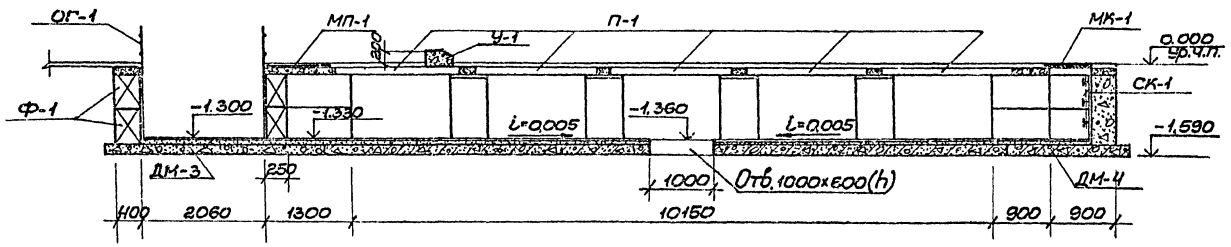

Согласовано:

Отд.технологии		Высоев
Отд.сантехн.		Савельев
Отд.эс.и эо		Фишман

Инв.№ подл. | Подп. и дата | Взам.инв.№

Нач.отд.	Яковлева		
Н.контр.	Крючкова		
Гл.конс.	Сучкова		
Рук.гр.	Лебедева		
Ст.инж.	Крючкова		
Ст.техн.	Ткачева		

Т.П. 503-04-30.84 КЖ

Канавы из сб.ж.б. элементов для технического обслуживания и ремонта автобусов „Лиаз" и „Икарус"

Стадия	Лист	Листов
Р.П.	3	

Схема расположения элементов стен канавы /тип 2/

Мосгортрансниипроект

Копировал: Морозов- 19950-01 7 Формат А2

Альбом I

Типовой проект 503-

2 - 2

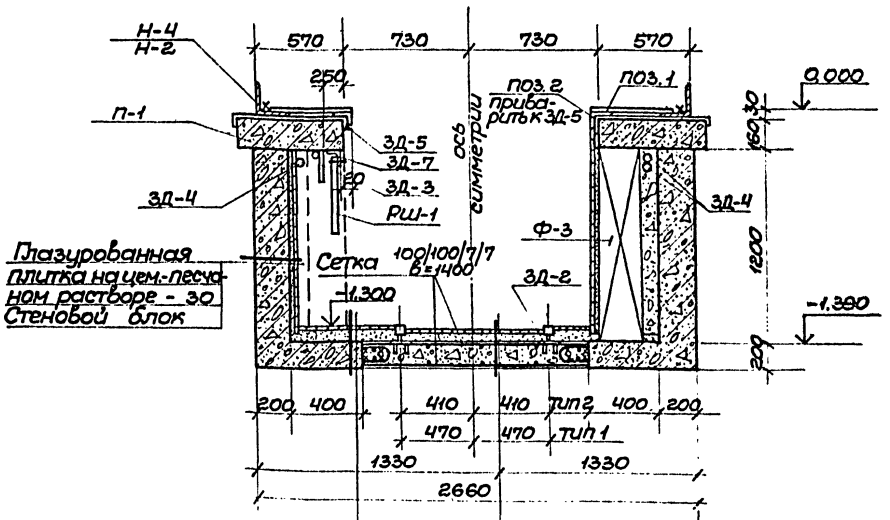

Керамическая плитка на цем.-песч. растворе - 30
Бетон М„100" - 200
Стеновой блок - 200

Керамическая плитка на цем-песч.р-ре-30
Бетон М„100" - 30÷60
Бетон М„200" - 200

4 - 4

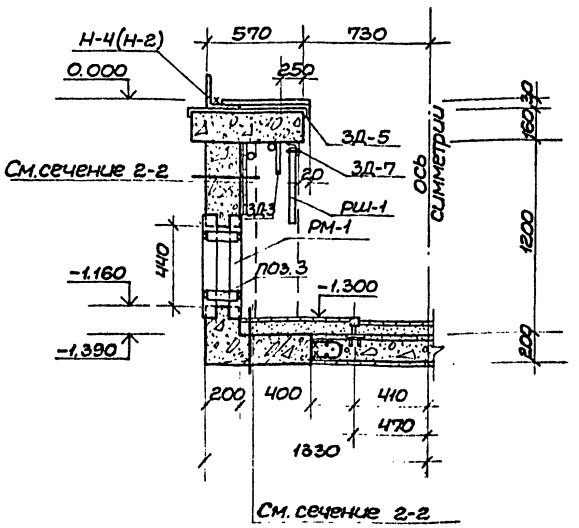

См. сечение 2-2

5 - 5

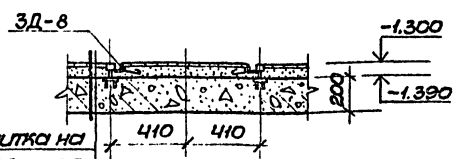

Керамическая плитка на цем.-песчаном р-ре -30
Бетон М„100"
Монолитное днище - 200

3 - 3

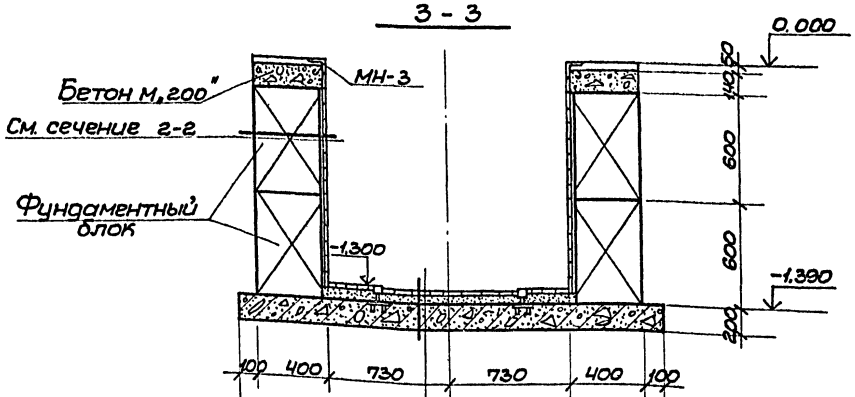

Керамическая плитка на цем.-песч.растворе -30
Бетон М„100" - 30÷60
Монолитное днище - 200

Согласовано:
Отд. технологии — Гусев
Отд. 30,30 — Филимон
Отд. КЖиКМ — Казанцев
Инв. № подл. | Подп. и дата | Взам. инв. №

Привязан:

Нач. отд.	Яковлева		
Н. контр.	Крючкова		
Гл. конст.	Сучкова		
Рук. гр.	Лебедева		
ИИЖ	Кузенкова		

Т. П. 503-04-30.84 КЖС

Канавы из сб. ж.б. элементов для технического обслуживания и ремонта автобусов, лиэ и, ихтуг

Стадия	Лист	Листов
Р.П.	4	

Сечения к листам КЖ-2 КЖ-3

Мосгортранспроект

Копировал: Марова

Спецификация к схемам расположения элементов стен канав

Марка поз.	Обозначение	Наименование	Кол.	Масса ед. кг	Прим.
		Канава тип 1			
Ф-1	Гост 13579-78	Фундаментный блок ФБС 24.4.6т	16	1300	0.543
Ф-2	"	" ФБС 9.4.6т	8	470	0.195
Ф-3	"	" ФБС 12.6.3т	16	460	0.191
Ф-4	"	" ФБС 12.4.3т	14	310	0.127
П-1	РК 2303-72	Плита перекрытия ВП19-6	16	430	0.17
П-2	НН-173-77	" В-10 ВI	6	345	0.138
Б-1	Гост 948-76	перемычка 1ПР3-19-12-14	1	82	0.03
СБ-1	РК 2301-72	стеновой блок БС-1к	16	1620	0.65
ДМ-1	Альбом I л.8	Днище монолитное ДМ-1	1		
ДМ-2	"	" ДМ-2	1		
МН-3	Альбом II	Закладная деталь МН-3	17.1 п.м	4.9	
ЗД-2	"	" ЗД-2	38	0.85	
ЗД-3	"	" ЗД-3	16	5.34	
ЗД-4	Гост 8732-78	труба ф60 L=700	21	3.9	
ЗД-5	Альбом II	Закладная деталь ЗД-5	32	2.0	
ЗД-6	"	" ЗД-6	16	4.0	
ЗД-7	"	" ЗД-7	14	32,3	
СК-1	"	скобы СК-1	3	2.12	
РМ-1	"	Рамка РМ-1	6	12.4	
поз.1	Гост 8568-77*	рифл. сталь δ=6	23.9 м²	47.1	
поз.2	Гост 8509-72	L 50×5	34.6 п.м	3.77	
поз.3	Гост 103-76	-180×6 L=50	12	0.42	
Н-1	Альбом II	Направляющая Н-1	2	204.2	
Н-2	"	" Н-2	4	267.9	
Н-3	"	" Н-3	2	259.4	
РШ-1	"	Решетка РШ-1	14	17.1	

Марка поз.	Обозначение	Наименование	Кол.	Масса ед.кг	Прим.
		Канава тип 2			
Ф-1	Гост 13579-78	Фундаментный блок ФБС 24.4.6т	10	1300	0.543
Ф-2	"	" ФБС 9.4.6т	16	470	0.195
Ф-3	"	ФБС 12.6.3т	8	460	0.191
П-1	РК 2303-72	Плита перекрытия ВП19-6	10	430	0.17
СБ-1	РК 2301-72	Стеновой блок БС-1к	12	1620	0.65
ДМ-3	Альбом I л. 9	Днище монолитное ДМ-3	1		
ДМ-4	"	" ДМ-4	1		
У-1	"	Упор У-1	2		
МН-3	Альбом II	Закладная деталь МН-3	17.0 п.м.	4.9	
ЗД-2	"	" ЗД-2	28	0.85	
ЗД-3	"	" ЗД-3	10	5.34	
ЗД-4	Гост 8732-78	труба ф60 L=700	12	3.9	
ЗД-5	Альбом II	Закладная деталь ЗД-5	26	2.0	
ЗД-6	"	" ЗД-6	8	4.0	
ЗД-7	"	" ЗД-7	10	32,3	
ЗД-8	"	" ЗД-8	4.4 п.м.	1.55	вес 1 п.м
СК-1		скобы СК-1	3	2.12	
РМ-1		Рамка РМ-1	4	12.4	
поз.1	Гост 8568-77*	рифл. сталь δ=6	10.7 м²	47.1	
поз.2	Гост 8509-72	L 50×5	21.6 п.м	3.77	
поз.3	Гост 103-76	-180×6 L=50	8	0.42	
Н-4	Альбом II	Направляющая Н-4	2	294.3	
Н-5	"	" Н-5	2	213.8	
ОГ-1	серия НА-224	ограждение ЛО-342 У	8	20.0	
НП-1	Альбом II	Настил переходной МП-1	1	68.6	
НК-1	"	Металлическая крышка МК-1	1	19.2	
РЩ-1	"	Решетка РШ-1	10	17.1	

Привязан:

Нач. отд.	Яковлева	
Н. контр.	Крючкова	
Гл. спец.	Сичкова	
Рук. гр.	Лебедева	
Инж.	Кузенкова	

Т.п. 503-04-30.84 КЖ

Канавы из сборных ж.б. элементов для технического обслуживания и ремонта автобусов ЛиАЗ и „Икарус".

Стадия	Лист	Листов
Р.П	5	

Спецификация к схеме расположения элементов стен канав. Тип 1, тип 2.

Госоргтрансниипроект

Инв. № подл. | Подпись и дата | Взам. инв. №

Согласовано:

Типовой проект 503- Альбом I

Схема расположения установки направляющих канавы /тип 1/

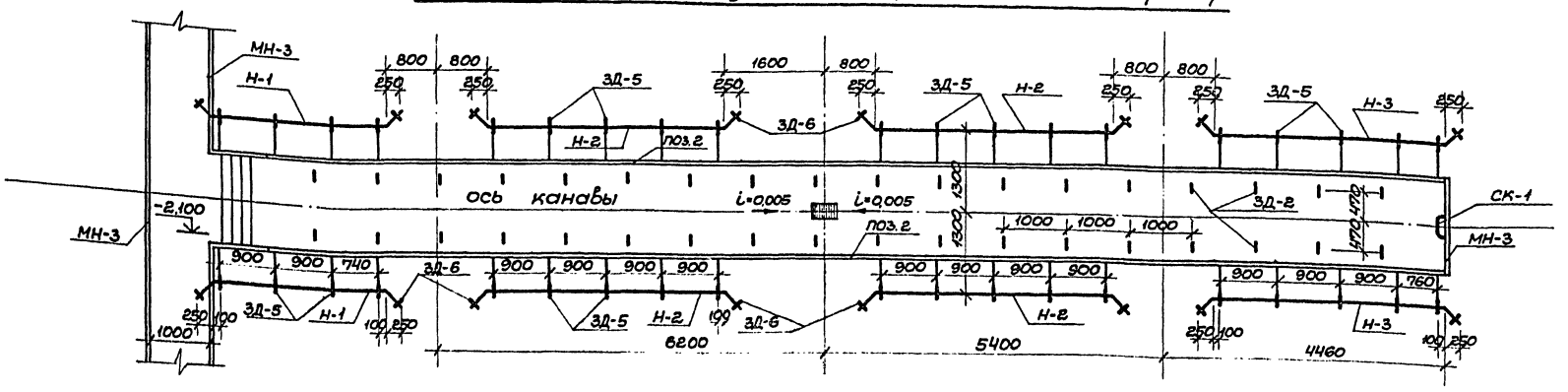

Схема расположения установки направляющих канавы /тип 2/

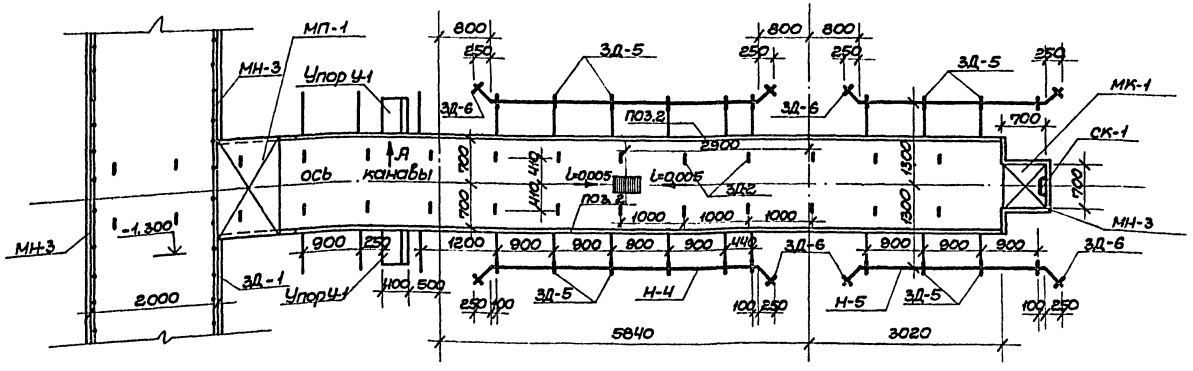

Согласовано:
Отд. технологии
Отд. сантехники
Сысоев
Сабельников

Инв. № подл.	Подп. и дата	Взам. инв. №	

Нач. отд.	Яковлева		
Н. контр.	Крючкова		
Гл. конст.	Сучкова		
Рук. гр.	Лебедева		
Ст. техн.	Ткачева		

Т.П. 503-04-30.84 КЖ

Канавы из сб. ж.б. элементов для технического обслуживания и ремонта автобусов „ЛИАЗ" и „ИКАРУС"

Стадия	Лист	Листов
Р.П.	6	

Схемы расположения установки направляющих канав тип 1 и 2

Мосгортрансниипроект

Привязан:

Инв. №

Копировал: Морозов 19950-01 10 Формат А2

Альбом I

Типовые проектные решения

Схема расположения плит перекрытия канавы /тип 1/

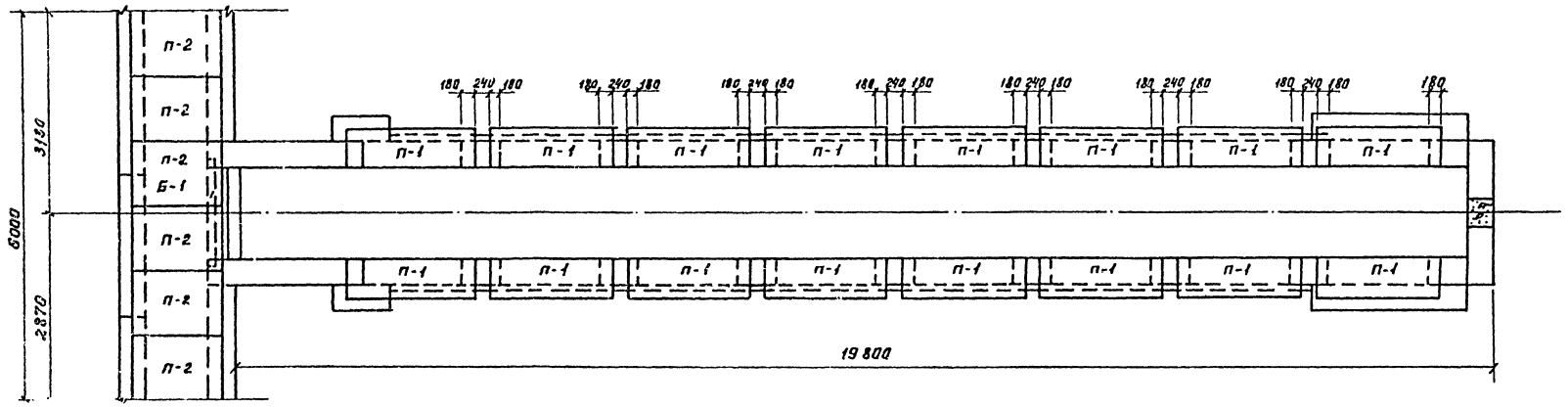

Схема расположения плит перекрытия канавы /тип 2/

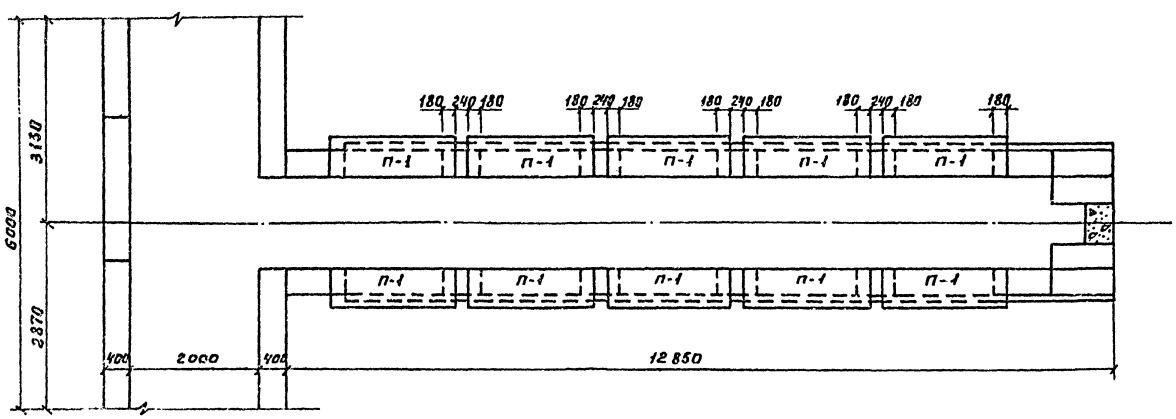

Согласовано

Инв.№ подл. | Подпись и дата | Взам.инв.№

Привязан:			
	Нач.отд.	Яковлева	
	Н.контр.	Кончков	
	Гл.спец.	Сучкова	
	Рук. гр.	Лебедева	
	Ст.тех.	Ткачева	

ТП 503-04-30.84 КЖС

Канавы из сборных ж.б. элементов для технического обслуживания и ремонта автобусов „ЛиАЗ" и „Икарус".

Стадия	Лист	Листов
Р.П.	7	

Схема расположения плит перекрытия канавы /тип 1, тип 2/

Госстройтрансниипроект

19950-01 11

Альбом I

Типовые проектные решения

ДМ-1

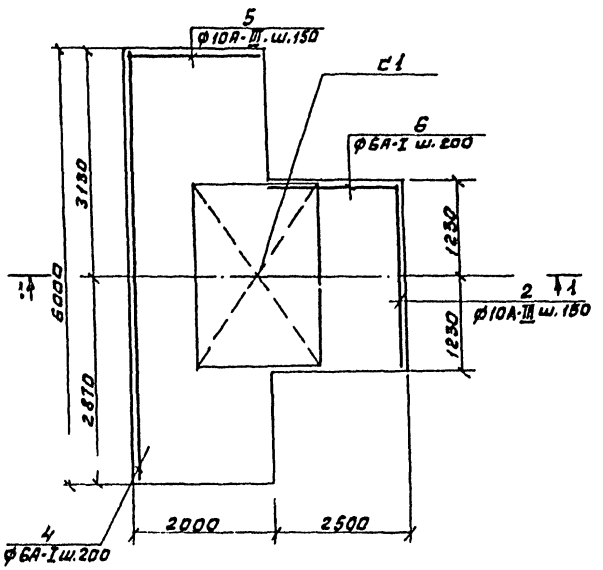

ДМ-2

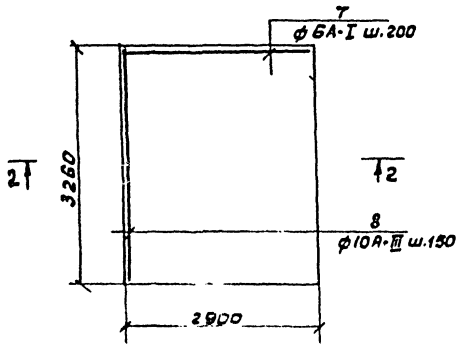

1-1

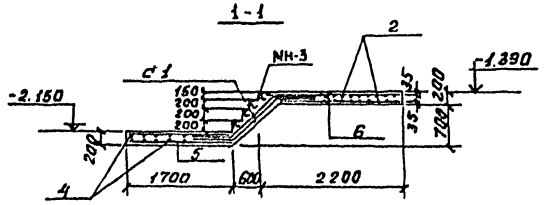

2-2

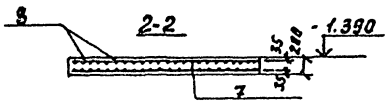

Схема нагрузок на стенки и днище канала

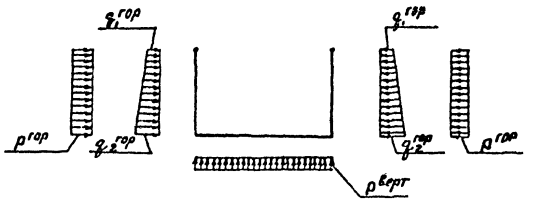

Нагрузки:

$p^{гор} = 1{,}4$ тс/м²

$p^{верт} = 5{,}0$ тс/м²

$q_1^{гор} = 0{,}2$ тс/м²

$q_2^{гор} = 1{,}15$ тс/м²

Спецификация на днища ДМ-1 ÷ ДМ-2

Формат	Зона	Поз.	Обозначение	Наименование	Кол.	Прим.
				Днище ДМ-1		
				Сборочные единицы и детали		
		с1	Гост 8476-78*	Сетка $\frac{100/100/7/7}{Б=2500}$ L=1500	2	
				ф10А-III Гост 5781-82		
		2		L=2430	34	
		5		L=1870	82	
				ф6А-I Гост 5781-82		
		4		L=5970	22	
		6		L=2490	28	
				Материалы		
				Бетон М"200"		3,56 м³
				Днище ДМ-2		
				Детали		
				ф6А-I Гост 5781-82		
		7		L=2870	34	
				ф10А-III Гост 5781-82		
		8		L=3230	40	
				Материалы		
				Бетон М"200"		1,89 м³

Ведомость расхода стали на элемент, кг

Марка элемента	Изделия арматурные											Общий расход
	Арматура класса						Всего	Сетка $\frac{100/100/7/7}{Б=2500}$ Гост 8476-78*			Всего	
	А-III Гост 5781-82			А-I Гост 5781-82								
	ф10		итого	ф6		итого		ф7		итого		
ДМ-1	146.5		146.5	45.0		45.0	191.5	25.2		25.2	25.2	216.7
ДМ-2	76.9		76.9	22		22	98.9					98.9

Согласовано:

Инв. № подл. | Подпись и дата | Взам. инв. №

Т.П. 503-04-30.84 КЖ

Канавы из сборных ж.б. элементов для технического обслуживания и ремонта автобусов „ЛиАЗ" и „Икарус"

Привязан:

Нач. отд.	Яковлева	
Н. конт.	Крючкова	
Гл. спец.	Сучкова	
Рук. гр.	Лебедева	
Ст. инж.	Крючкова	
Инж.	Кузенкова	

Стадия	Лист	Листов
Р.П.	8	

Опалубка и армирование днищ ДМ-1 ÷ ДМ-2

Мосгортрансинпроект

19950-01 17

Альбом I

Типовые проектные решения

503-04-30.84.0

Инв. №

ДМ-3

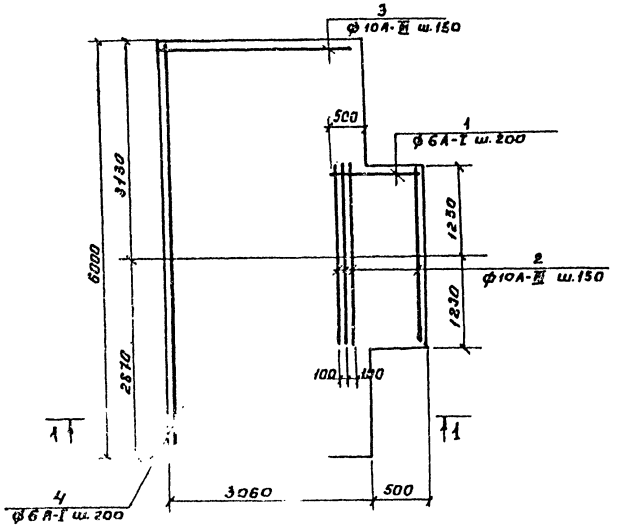

Вид по стрелке А

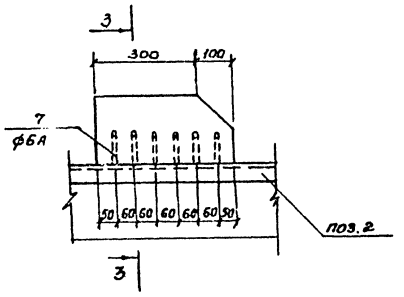

3-3

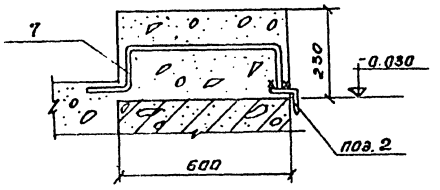

1-1

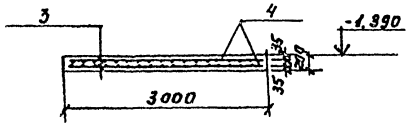

ДМ-4

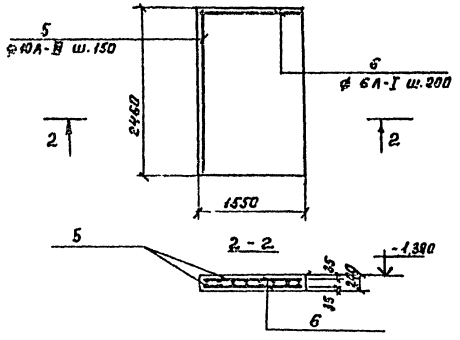

Ведомость расхода стали на элемент, кг

Марка элемента	Изделия арматурные						Всего	Общий расход
	Арматура класса A-III ГОСТ 5781-82			A-I ГОСТ 5781-82				
	ф10		итого	ф6		итого		
ДМ-3	176.1		176.1	48.7		48.7	223.8	223.8
ДМ-4	33.4		33.4	8.6		8.6	42.0	42.0
У-1	–		–	1.2		1.2	1.2	1.2

Спецификация на днища ДМ-3÷ДМ-4; упор У-1

Формат	Зона	Поз.	Обозначение	Наименование	Кол.	Прим.
				Днище ДМ-3		
				Детали		
				ф6А-I ГОСТ 5781-82		
		1		L = 990	28	6.2
		4		L = 5970	32	42.5
				ф10А-III ГОСТ 5781-82		
		3		L = 3030	82	4
		2		L = 2430	14	21.1
				Материалы		
				Бетон М "200"		3.92м³
				Днище ДМ-4		
				Детали		
				ф6А-I ГОСТ 5781-82		
		6		L = 1520	26	8.6
				ф10А-III ГОСТ 5781-82		
		5		L = 2430	22	33.4
				Материалы		
				Бетон М "200"		0,77м³
				Упор У-1		
				Детали		
				ф6АI ГОСТ 5781-82		
		7		L = 900	6	
				Материалы		
				Бетон М "200"		0.05м³

Привязан:

Нач.отд.	Яковлева	
Н.контр.	Крючкова	
Гл.спец.	Сучкова	
Рук.гр.	Лебедева	
Ст.инж.	Крючкова	
Инж.	Кузенкова	

Т.П 503-04-30.84 КЖ

Канавы из сборных ж.б. элементов для технического обслуживания и ремонта автобусов „Лиаз" и „Икарус"

Стадия	Лист	Листов
Р.П.	9	

Опалубка и армирование днищ ДМ-3; ДМ4, У-1.

Насосртранснииипроект

19950-01 13

Альбом I

Типовые проектные решения

Согласовано.

Инв.№подл. | Подпись и дата | Взам.инв.№

План

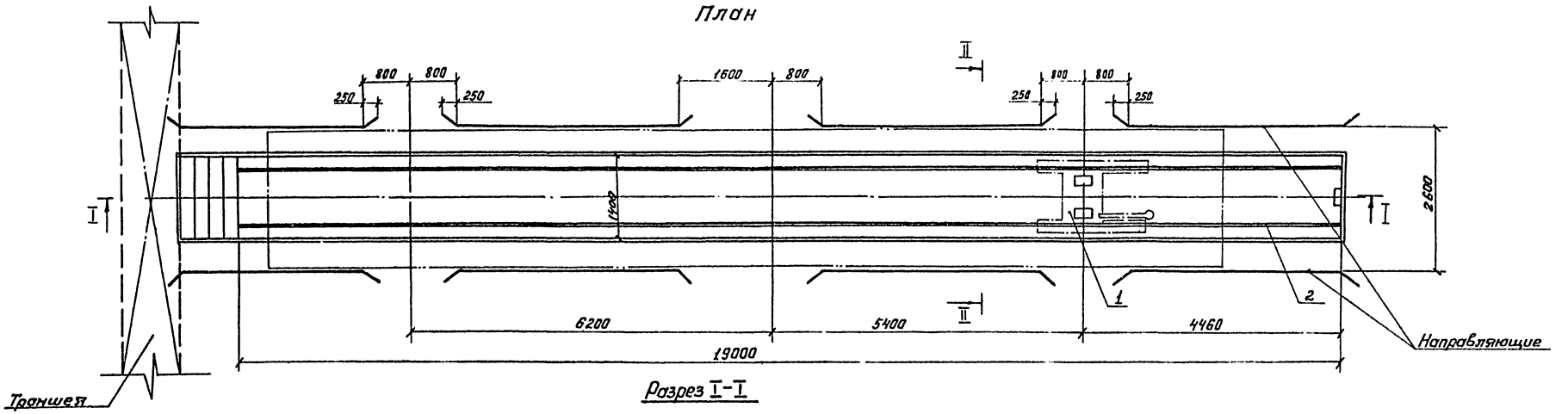

Разрез I-I

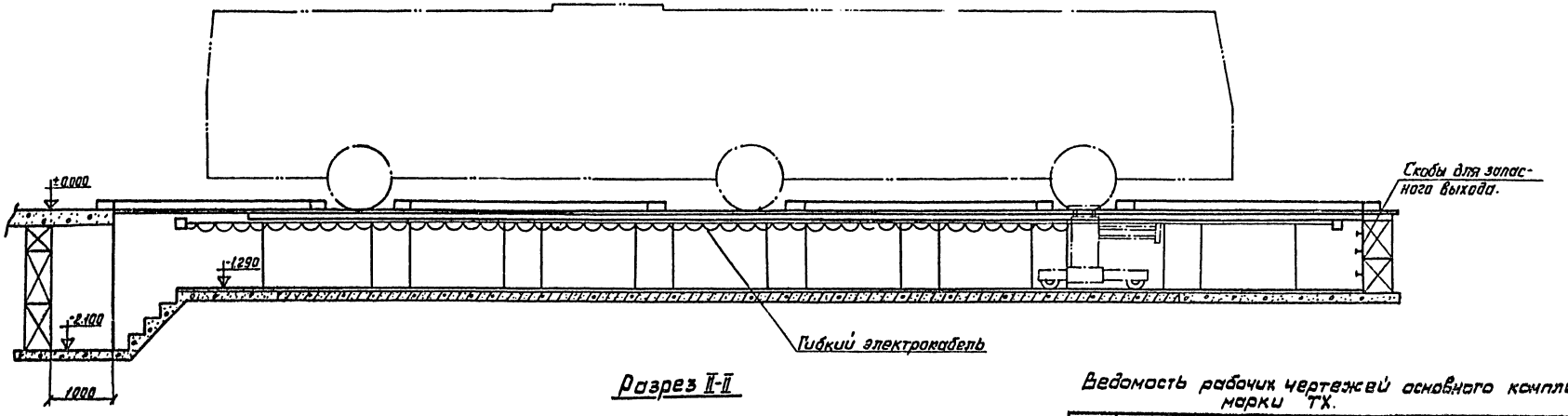

Разрез II-II

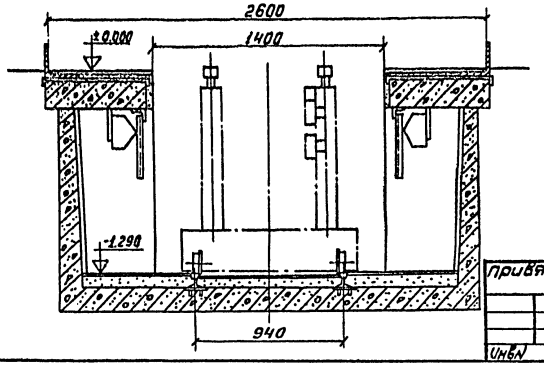

привязан

Инв.№

Ведомость рабочих чертежей основного комплекта марки ТХ.

Лист	Наименование	Примечание
ТХ-1	Канава/тип1/для ТО и ремонта автобусов	
	Икарус-280. План. Разрезы I-I; II-II. Общие данные	
ТХ-2	Канава/тип2/для ТО и ремонта автобусов ЛиАЗ-5256	
	План. Разрезы I-I; II-II.	

ГИП	Екатеринский		ТП 503-04-30.84 ТХ-1
Нач.отд.	Екатеринский		Канавы из сборных ж.б.элементов для технического обслуживания и ремонта автобусов "ЛиАЗ" и "Икарус"
Н.контр.	Кускова		Стадия: РП; Лист: 1; Листов: 2
Гл.техн.	Кускова		
Рук.гр.	Сысоева		Канава/тип1/для ТО и ремонта автобусов Икарус-280. План. Разрезы I-I, II-II. Общие данные.
Проект.	Сауткина		Росгортранспроект

19950-01 14

Типовые проектные решения

План

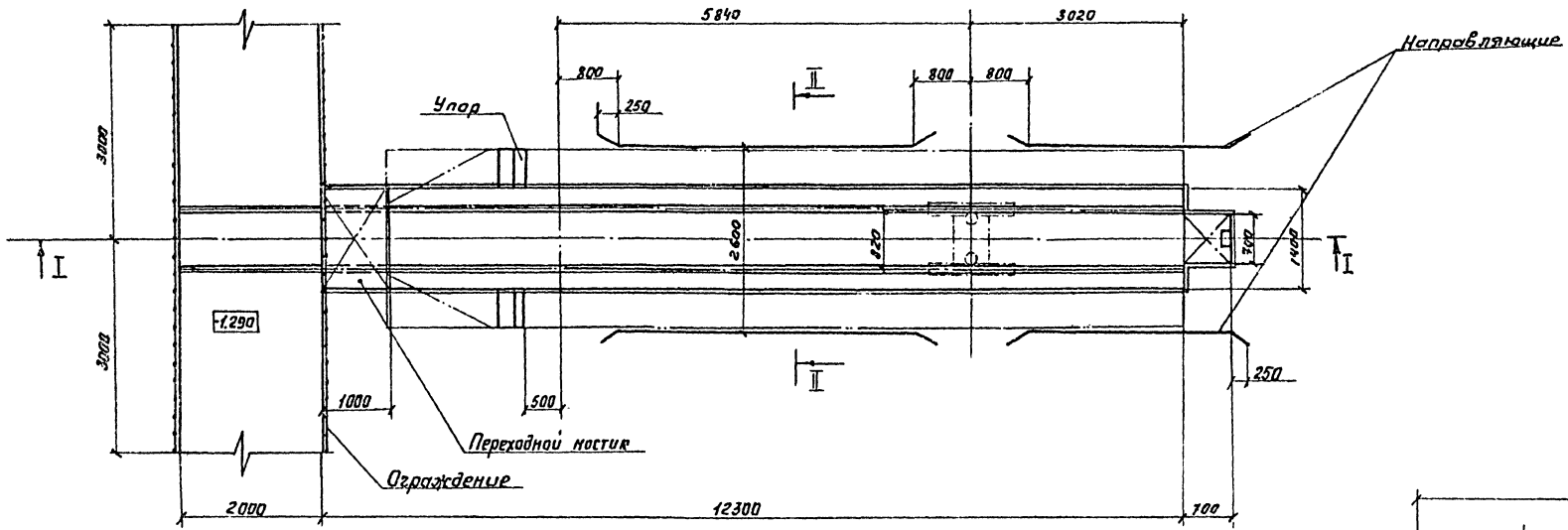

Разрез I-I

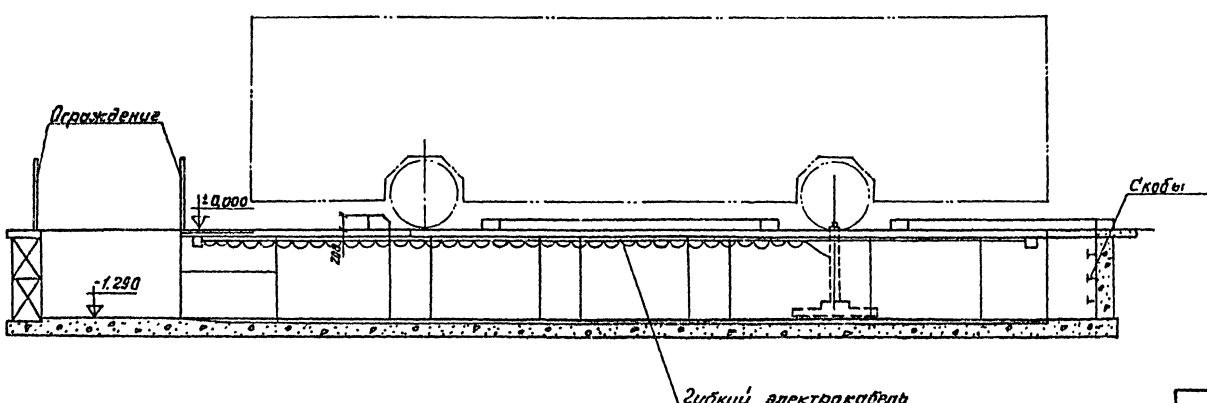

Разрез II-II м1:20

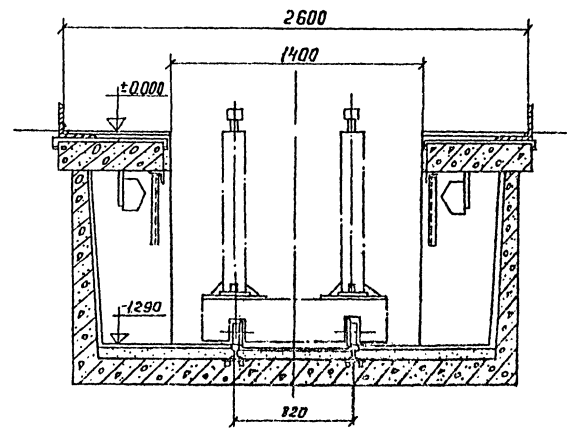

					ТП 503-04-30.84	ТХ-2
ГИП	Дехтеринский				Канавы из сборных ж.б. элементов для технического обслуживания и ремонта автобусов „ЛиАЗ", „Икарус"	
Нач.отд.	Дехтеринский					
Н.контр.	Кускова				Технологическая часть	Стадия: — Лист: 2 Листов: —
Гл.технол.	Кускова					
Рук.гр.	Сысоев				Канавы (гл2) для ТО и ремонта автобусов ЛиАЗ-5256. План. Разрезы I-I; II-II	Мосгортрансниипроект
Провер.	Сысоев					
Проект.	Сенткина					

Привязан

Инв.

Инв.№ подл. | Подпись и дата | Взам.инв.№

Альбом I

Типовые проектные решения

Ведомость чертежей основного комплекта ЭМ			
Формат	Лист	Наименование	Примечание
	1	Общие данные	
	2	Канавы тип I и II. Силовое электрооборудование	
	3	Канава тип I. Электроосвещение	
	4	Канава тип II. Электроосвещение	

Ведомость примененных и ссылочных документов		
Обозначение	Наименование	Примечание
Серия 5.407-11	Заземление и зануление	
	электроустановок	лист 27
ГОСТ 2-754-72	ЕСКД. Обозначения условные,	
	графические электрического	
	оборудования и проводок на планах	
	Прилагаемые документы:	
ТП Альбом	Спецификация оборудования	

Наименование		Содержание
Электроснабжение		
Категория электроприемников		Третья
Напряжение питающ. сети		~380/220В
Учет электроэнергии		Решается при привязке проекта
cosφ	до компенсации	0,83
	после компенсации	Решается при привязке проекта
Силовое электрооборудование		
Напряжение	Силовой сети	~380/220В
	Цепей управления	220В
Источник питания		Местные сети ~380/220В
Установленная мощность		3,74 кВт (I тип), 4,0 кВт (II тип)
Способ прокладки сети		Кабель марки КРПТ по тросу
Силовые шкафы		Решаются при привязке проекта
Защита от коррозии		Окраска металлических частей эмалью марки ПР в два слоя
Защитное заземление	Части, подлежащие заземлению	Металлические корпуса электрооборудования
	Заземляющие проводники	Четвертые жилы питающих проводников
	Особые указания при последовательном питании токопр.	Заземление специально проложенным нулевым проводом с присоединением его к заземляющему болту аппарата зажимов
Защита кабельной сети от механических повреждений		Стальным уголком 40×40×4 мм на высоту 2 м от пола и в местах, где возможны повреждения

Наименование		Содержание
Электроосвещение		
Напряжение	Общей сети	~380/220В
	У ламп	~220В
	Переносного	~36В
Установленная мощность		Рабочее-1280 Вт (I тип), 800 Вт (II тип) переносного-80 Вт (I тип)
Способ прокладки сети		Провод марки АПВ-0,66 в винипластовых трубах
Щитки		Решаются при привязке проекта
Защитное заземление	Части подлежащие занулению	Корпуса щитков. Металлические корпуса светильников. Один из выводов 36В тр-ров
	Заземляющие проводники	Работающий нулевой провод осветительной сети

Проект разработан в соответствии с действующими нормами и правилами и предусматривает мероприятия обеспечивающие взрывную, взрывопожарную и пожарную безопасность при эксплуатации.

Главный инженер проекта /С.В. Дехтеринский/

Инв. № подл. | Подп. и дата | Взам. инв. №

Привязан

Инв. №

ГИП	Дехтеринский	
Нач. отд.	Финкельштейн	
Ч. контр.	Фишман	
Гл. спец.	Фишман	
Ст. инж.	Орохова	

ТП 503-04-30.84 ЭМ-1

Канавы из сборных ж.б. элементов для технического обслуживания и ремонта автобусов „ЛИАЗ" и „ИКАРУС"

Стадия	Лист	Листов
РП	1	4

Общие данные

МОСГОРТРАНСНИИПРОЕКТ

Копировал: Мороз- 19950-01 16 Формат А2

Альбом I

Типовые проектные решения

Тип I

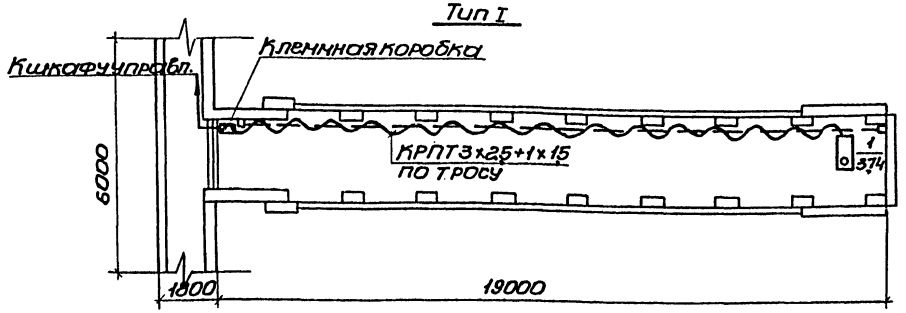

Тип II

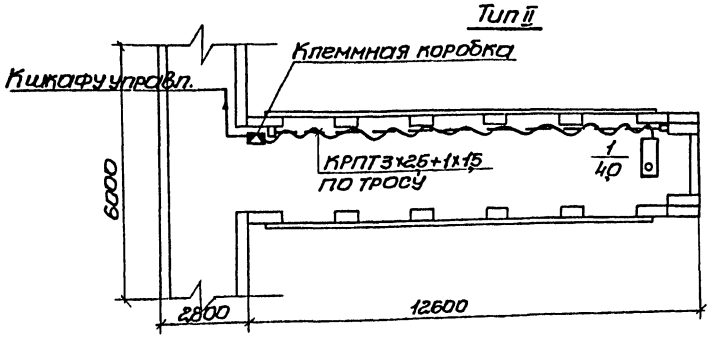

Поз	Обозначение или тип изделия	Наименование	Кол	Примечание
1	КРПТ3х2,5+1х1,5	Кабель гибкий с резиновой изоляцией сеч. 3х2,5+1х1,5 ГОСТ 13497-77	25м 15м	Тип I Тип II
2		Трос 6мм	25м 15м	Тип I Тип II

1. В проекте даны только схемы элементов канав, полностью схемы выше указанных канав см. технологическую часть проекта.
2. Места установки шкафов управления у потребителей, сечение распределительных сетей решаются при привязке данного проекта.
3. Шкафы управления под'емников поставляются комплектно.

Распределительная сеть 380/220В

Схема принципиальная

Данные питающей сети					
Аппарат ввода	Тип				
	Номинальн. ток, А				
	Расцепитель, А				
Аппарат, шина проходящ. вод, распределит. линии	Напряжение				
	Обозначение, тип				
	Номин. ток				
	Установленная мощность				
	Расчетный ток				
	Тип				
	Номинальн. ток, А				
	Расцепитель, А				
Марка и сечение проводника	Марка и сечение проводника	Маркировка или длина участка сети			
Пусковой аппарат	Тип				
	Номинальн. ток, А				
	Расцепитель автомата, А				
	Уставка, А				
	Нагревательный элемент теплового реле				
	Т-тепловой уставка, А				
Марка и сечение проводника	Марка и сечение проводника	Маркировка или длина участка сети			
Электроприемник	Условное графическое изображение				
	Обозначение номер по плану		1		1
	Тип		мод. Р638.01		
	Номинальная мощность кВт		3,74		4,0
	Ток, А	$I_р$ / $I_п$	7,6		7,8
	Наименование механизма по плану		Под'емник электромеханический передвижн.		Передвижной канавный электромеханическ. под'емник

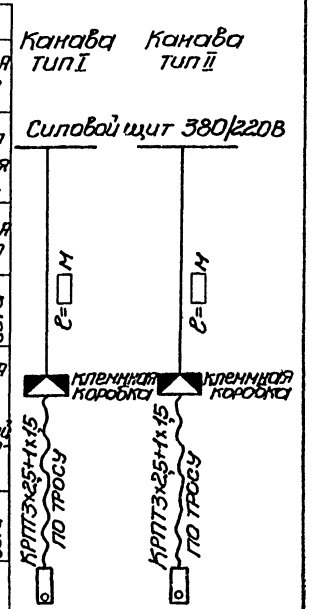

Тип	Дехтеринский		ТП 503-04-30.84 ЭМ-2		
Нач.отд.	Финкельштейн		Канавы из сборных ж.б. элементов для технического обслуживания и ремонта авт. ЛиАЗ и Икар		
Н.контр.	Фишман			Стадия	Лист	Листов
Гл.спец.	Фишман			РП	2	
Ст.инж.	Горохова		Канавы тип I и II. Силовое электрооборудование.	МОСГОРТРАНСНИИПРОЕКТ		

Согласовано: ЯСО Яковлева; Отд. техн. Дехтеринский

Инв.№ подл. | Подп. и дата | Взам. инв.№

Привязан

Инв.№

Копировал: Сейя

Формат: А2

Альбом I

Типовые проектные решения

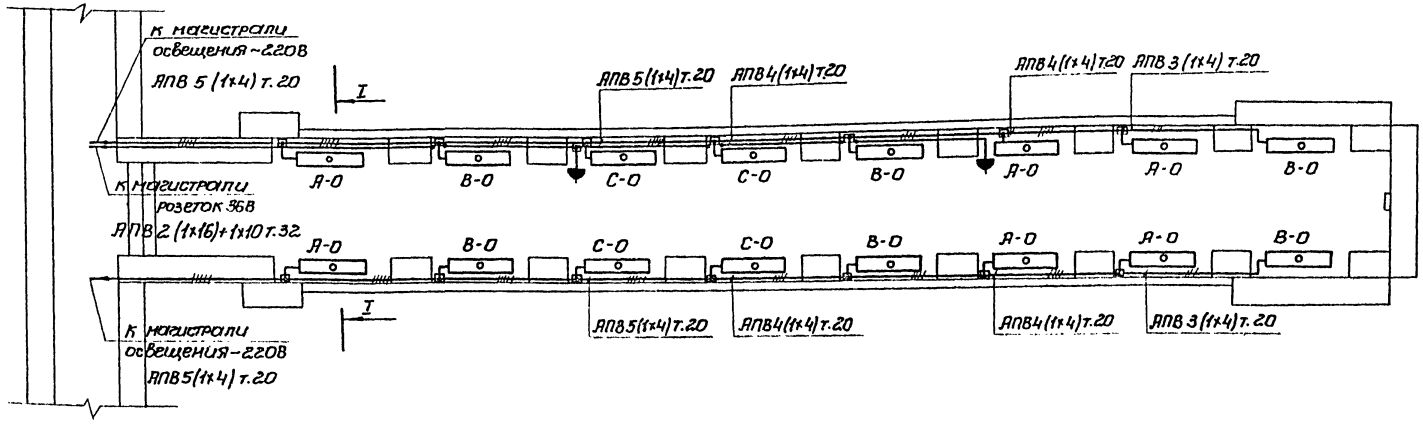

Установка электроаппаратуры

Разрез I-I

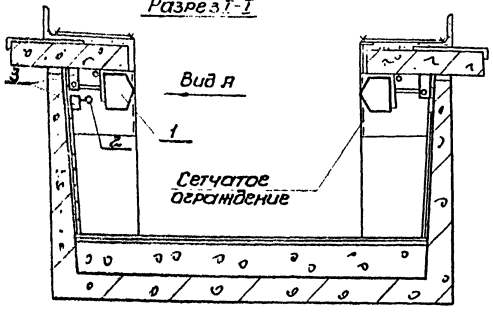

Вид А

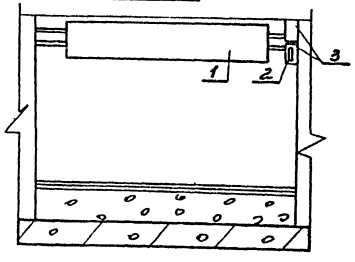

Поз.	Обозначение или тип изделия	Наименование	Кол.	Примечание
1	ПВЛП-2-2×40	Светильник пылевлагозащищённый с 2-мя люминесц. лампами ГОСТ 15543-70	16	шт.
2	РШ-п-2-0/Р43-01-10/42	Розетка штепсельная брызгонепроницаемая ГОСТ 7396-76*	2	шт.
3	У76	Коробка ответвительная для ответвления проводов ТУ36-1689-73	16	шт.
4	АПВ-660 сеч. 1×4 мм²	Провод установочный с алюминиев. жилой сеч. 1×4 мм² ГОСТ 6323-79	180	м
5	АПВ-660 сеч. 1×10 мм²	То же, сеч. 1×10 мм²	35	м
6	АПВ-660 сеч. 1×16 мм²	То же, сеч. 1×16 мм²	70	
7		Трубы винипластовые ТУ6-05-1573-77	45 15	фвн 20мм фвн 32мм
8	Р1-Ц-А	Рукав гибкий металлический ГОСТ 3575-75	10	м
9	80С-220	Стартер для люмисцентных ламп мощностью 40 Вт. ГОСТ 8799-75	32	
10	ЛБ-40	Лампа люмисцентная прямая белого цвета мощностью 40 Вт. ГОСТ 6825-74	32	

К магистрали освещения ~220В ← Руст.=1280 Вт АПВ5 (1×4) т.20

К магистрали розеток ~36В ← Руст.=80 Вт АПВ2(1×16)+1×10 т. 32
штепсельные розетки 36В

Сечение и длина линии сети уточняется при привязке.
Электроосвещение соединительной траншеи решается при привязке проекта.

ГИП	Лехтеринский		
Нач. отд.	Финкельштейн		
Н. контр.	Фишман		
Гл. спец.	Фишман		
Ст. инж.	Горохова		

Привязан

Инв. №

ТП 503-04-30.84 ЭМ-3

Канавы из сборных ж.б. элементов для технического обслуживания и ремонта автобусов „ЛиАЗ" и „Икарус"

Стадия	Лист	Листов
РП	3	

Канавы тип I
Электроосвещение

МОСГОРТРАНСНИИПРОЕКТ

Инв. № подл. | Подп. и дата | Взам. инв. №

согласовано
АСО | Яковлева
Отд. техн. | Лехтеринский

19950-01 18 Копировал: [illegible] Формат: 2

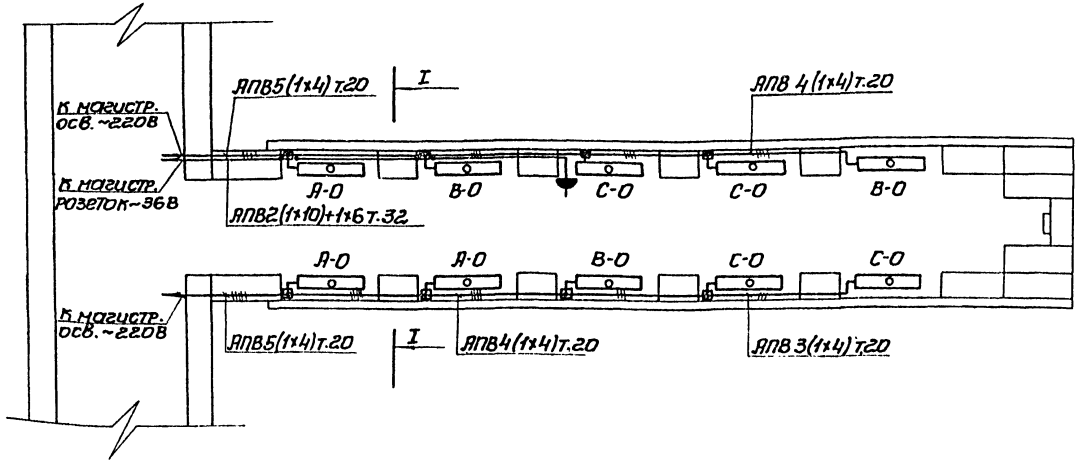

Поз.	Обозначение или тип изделия	Наименование	Кол.	Примечание
1	ПВЛП-2-2×40	Светильник пылебрызгозащищенный с 2-мя люминесц. лампами ГОСТ 15543-70	10	шт
2	РШ-п-2-0/Р43-01-10/42	Розетка штепсельная брызгонепроницаемая ГОСТ 7396-76	1	шт
3	У76	Коробка ответвительная для ответвления проводов ТУ36-1689-73	8	шт
4	АПВ-660 сеч. 1×4 мм²	Провод установочный с алюминиевой жилой сеч. 1×4 мм² ГОСТ 6323-79	110	м
5	АПВ-660 сеч. 1×6 мм	То же, сеч. 1×6 мм²	15	м
6	АПВ-660 сеч. 1×10 мм²	То же, сеч. 1×16 мм²	30	м
7		Трубы винипластовые ТУ6-05-1573-77	30 10	Фвн 20мм Фвн 32мм
8	Р1-Ц-А	Рукав гибкий металлический ГОСТ 3575-75	8	
9	80С-220	Стартер для люминесцентных ламп мощностью 40Вт ГОСТ 8799-75	20	
10	ЛБ-40	Лампа люминесцентная прямая белого цвета мощностью 40Вт ГОСТ 6825-74	20	

Установка электроаппаратуры

Разрез I-I

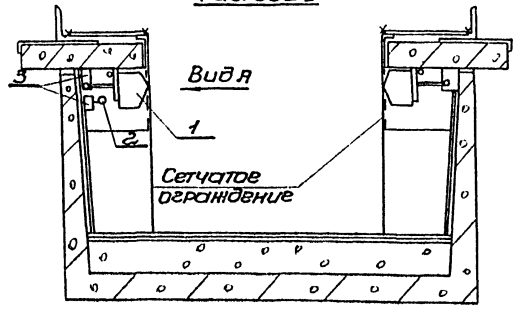

Вид А

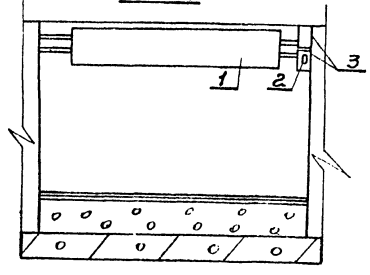

К магистрали освещения ~220В — Руст.=800Вт АПВ5(1×4) т.20

К магистрали розеток ~36В — Руст.=40Вт. АПВ2(1×10)+1×6 т.32
штепсельные розетки 36В

Сечение и длина линии сети уточняются при привязке.

Альбом I

Типовые проектные решения

Согласовано: АСО, Яковлева, Отд. техн., Лехтеринский

Инв.№ | Подп. и дата | Взам. инв.

ТП 503-04-30.84 ЭМ-4

Канавы из сборных ж.б. элементов технического обслуживания и ремонта авт. ЛиАЗ "и Икарус"

Гип	Лехтеринский		
Нач.отд.	Финкельштейн		
Н.контр.	Фишман		
Гл.спец.	Фишман		
Ст.инж.	Горохова		

Привязан

Инв.№

Стадия: РП | Лист: 4 | Листов:

Канавы тип II. Электроосвещение.

МОСГОРТРАНСНИИПРОЕКТ

19950-01 (19) Копировал: Формат: А2

gost.e-ecolog.ru