ТИПОВЫЕ ПРЕКТНЫЕ РЕШЕНИЯ 503-04-29.84

КАНАВЫ ИЗ СБОРНЫХ ЖЕЛЕЗОБЕТОННЫХ ЭЛЕМЕНТОВ ДЛЯ ТЕХНИЧЕСКОГО ОБСЛУЖИВАНИЯ И РЕМОНТА АВТОБУССВ „ЛИАЗ" И „ИКАРУС"

АЛЬБОМ II

ИЗДЕЛИЯ ЗАВОДСКОГО ИЗГОТОВЛЕНИЯ

Цена 0-59

Привязан:

Инв.№

gost.e-ecolog.ru

ТИПОВЫЕ ПРЕКТНЫЕ РЕШЕНИЯ
503-04-29.84

КАНАВЫ ИЗ СБОРНЫХ ЖЕЛЕЗОБЕТОННЫХ ЭЛЕМЕНТОВ ДЛЯ ТЕХНИЧЕСКОГО ОБСЛУЖИВАНИЯ И РЕМОНТА АВТОБУСОВ „ЛИАЗ" И „ИКАРУС"

АЛЬБОМ II

ИЗДЕЛИЯ ЗАВОДСКОГО ИЗГОТОВЛЕНИЯ

Разработан институтом
МосгортрансНИИпроект

Утвержден и введен в действие
Мосгорисполкомом
Решение № 401
от 22.02.1984

Главный инженер института /Каплун Г.Ф./
Главный инженер проекта /Дехтеринский С.В./

				Привязан:	

1. Настоящие применяемые документы содержат чертежи на металлические изделия, на сварные арматурные сетки, закладные изделия. Арматурные и закладные изделия должны изготовляться в соответствии с требованиями следующих документов:
   – ГОСТ 10922-75 „Арматура и закладные детали сварные для железобетонных конструкций. Технические требования и методы испытаний;"
   – ГОСТ 14098-68 „Соединения сварные арматуры железобетонных изделий и конструкций. Контактная и ванная сварка. Основные типы и конструктивные элементы;"
   – СН 393-78 „Указания по сварке соединений арматуры и закладных изделий железобетонных конструкций".
2. Изготовление сеток должно выполняться в кондукторах. Плоские сетки сваривают во всех точках пересечения стержней контактной сваркой.

			Т.П. 503-	00.00.ООТТ		
Нач.отд	Яковлева			Стадия	Лист	Листов
Н.контр	Крючкова			Р.П.	1	2
Рук.гр.	Лебедева		Технические требования	Мосгортранспроект		
Инж.	Гинзбург					

3. Соединение элементов закладных изделий производить в соответствии с чертежами электродуговой сваркой электродами типа Э-42 диаметром 2-3мм или полуавтоматической сваркой. Качество их должно соответствовать требованиям ГОСТ 10922-75.
4. Приварку стержней к прокатной стали производить в тавр под слоем флюса.
5. Толщину сварных швов принять по наименьшей толщине свариваемых элементов. Пережог металла не допускается. Все наплывы и набрызги на лицевой стороне изделий должны быть удалены.
6. Для изготовления закладных изделий принят прокат из хорошо свариваемой стали Вст3кп2 по ГОСТ 380-71*.
7. Транспортировка и хранение изделий должны быть организованы таким образом, чтобы оградить их от механических повреждений и загрязнения.

Обозначение	Наименование	Стр.
	Титульный лист	1
	Опись альбома	2,3
00.00.00ТТ	Технические требования	4,5
003.00.000	Изделие закладное МН-3	6
003.00.000СБ	Изделие закладное МН-3	7
	Сборочный чертеж	
086.00.000	Изделие закладное ЗД-2	8
086.00.000СБ	Изделие закладное ЗД-2	9
	Сборочный чертеж	
087.00.000	Изделие закладное ЗД-3	10
087.00.000СБ	Изделие закладное ЗД-3	11
	Сборочный чертеж	
088.00.000СБ	Изделие закладное ЗД-5	12
089.00.000	Закладная деталь ЗД-6	13
089.00.000СБ	Закладная деталь ЗД-6	14
	Сборочный чертеж	
090.00.000СБ	Закладная деталь ЗД-7	15
	Сборочный чертеж	
091.00.000	Закладная деталь ЗД-8	16
091.00.000СБ	Закладная деталь ЗД-8	17
	Сборочный чертеж	
092.00.000	Скоба СК-1	18
092.00.000СБ	Скоба СК-1	19
	Сборочный чертеж	
093.00.000	Рамка РМ-1	20
093.00.000СБ	Рамка РМ-1	21
	Сборочный чертеж	
094.00.000	Решетка РШ-1	22
094.00.000СБ	Решетка РШ-1	23
	Сборочный чертеж	

Типовой проект 503-04-29.84 Альбом II

Обозначение	Наименование	Стр.
095. 00. 000	Переходной мостик МП-1	24
095. 00. 000СБ	Переходной мостик МП-1	25
	Сборочный чертеж	
096. 00. 000	Металлическая крышка МК-1	26
096. 00. 000СБ	Металлическая крышка МК-1	27
	Сборочный чертеж	
097. 00. 000	Направляющие Н1 ÷ Н5	28
097. 00. 000СБ	Направляющие Н1 ÷ Н5	29
	Сборочный чертеж	

Инв.№подл. | Подпись и дата | Взам.инв.№

Типовой проект 503-04-29.84 Альбом II

Формат	Зона	Поз.	Обозначение	Наименование	Кол.	Прим.
				Документация		
А4			00.00.00ТТ	Технические требования		
А4			003.00.000СБ	Сборочный чертеж		
				Детали		
Б.Ч.		1	003.00.001	Уголок Б-63×63×5 ГОСТ 8509-72 / Ст.3 ГОСТ 535-79		
				L=1040		4,81кг
Б.Ч.		2	003.00.002	Стержень ГОСТ 5781-82		
				Ф6 AI L=150	3	0,03кг

Инв.№ подл. | Подп. и дата | Взам.инв.№

Нач.отд.	Яковлева	
Н.контр.	Крючкова	
Гл.конс.	Сучкова	
Рук.гр.	Лебедева	
Ст.техн.	Ткачева	

Т.П.503- 003.00.000

Изделие закладное МН-3

Стадия	Лист	Листов
Р.П.		1

Мосеортранспроект

Копировал: Морозов- Формат А4

Типовой проект 503-04-29.84 Альбом II

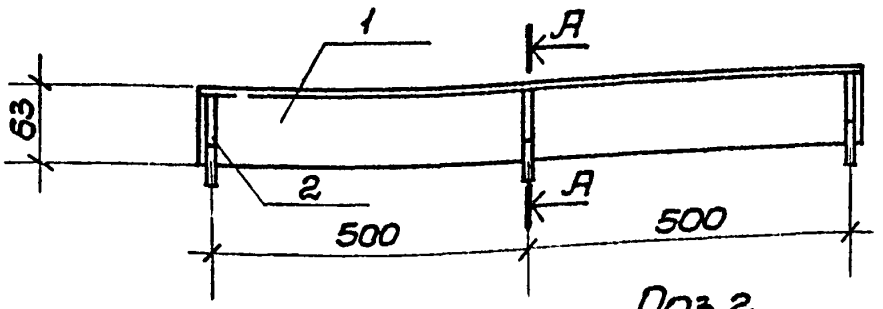

Поз. 2

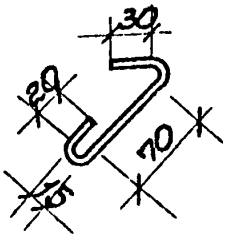

Сварка ручная дуговая

А-А

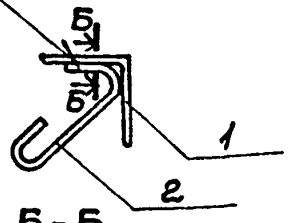

Б-Б

1:1

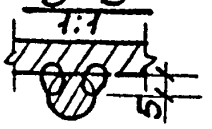

Развертка L=150мм.

Взам.инв.№					
Подп. и дата					
Инв.№подл.					
Нач.отд.	Яковлева		Т.П. 503-	003.00.000СБ	
Н.контр.	Крючкова		Изделие закладное МН3. Сборочный чертеж	Стадия: Р.П.	Масса: 4,9кг
Рук.гр.	Севриновская			Масштаб: 1:10	
Инж.	Кузенкова			Лист	Листов 1
				Мосгортранспроект	

Копировал: Морозов

Формат А4

Альбом II

Типовой проект 503-04-29.84

Формат	Зона	Поз.	Обозначение	Наименование	Кол.	Прим.
				Документация		
А4			00.00.00ТТ	Технические требования		
А4			086.00.000СБ	Сборочный чертеж		
				Детали		
Б.Ч.		1	086.00.001	Полоса Б-2-100×6 ГОСТ 103-76 Ст.3 ГОСТ 535-79		
				L=160	1	0,75кг
Б.Ч.		2	086.00.002	Стержень ГОСТ 5781-82		
				ф8 AI L=120	2	0,05кг

Инв.№подл. | Подп. и дата | Взам.инв.№

Нач.отд.	Яковлева		Т.П. 503- 086.00.000
Н.контр.	Крючкова		
Гл.конст.	Сучкова		Закладная деталь ЗД-2
Рук.гр.	Лебедева		Стадия: Р.П. Лист: Листов: 1
Ст.техн.	Ткачева		Мосоргтранспроект

Копировал: Морозов

Формат А4

Типовой проект 503-04-29.84 Альбом II

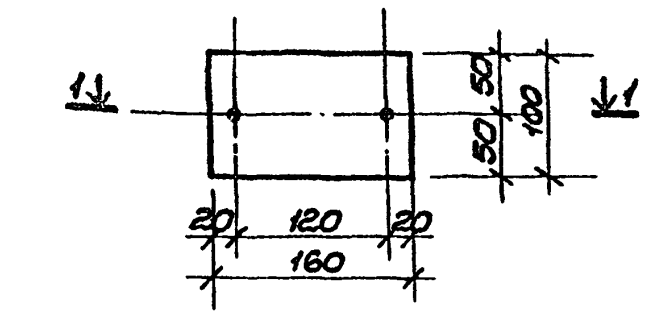

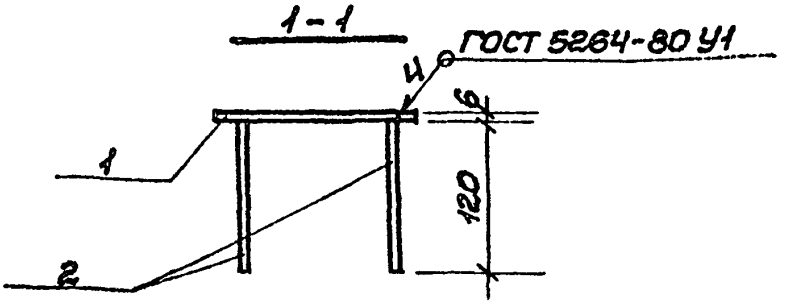

Инв.№подл. | Подп. и дата | Взам.инв.№

Нач.отд.	Яковлева		
Н.контр.	Крючкова		
Гл.конструктор	Сучкова		
Рук.гр.	Лебедева		
Ст.техн.	Ткачева		

Т.П. 503- 086.00.000СБ

Закладная деталь ЗД-2
Сборочный чертеж

Стадия	Масса	Масштаб
Р.П.	0,85	1:50
Лист	Листов 1	

Мосгортранспроект

Копировал: Морозов

Формат А4

Формат	Зона	Поз.	Обозначение	Наименование	Кол.	Прим.
				Документация		
А4			00.00.00ТТ	Технические требования		
А4			087.00.000СБ	Сборочный чертеж		
				Детали		
Б.Ч.		1	087.00.001	Стержень ГОСТ 5781-82		
				Ф20.АI L=2100	1	5,1кг
Б.Ч.		2	087.00.002	Полоса Б-2-40×4 ГОСТ 103-76 Ст. 3 ГОСТ 535-79		
				L=190	2	0,24кг

Типовой проект 503-04-29.84 Альбом II

Инв.№подл. | Подп. и дата | Взам.инв.№

Нач.отд.	Яковлева		Т.П. 503- 087.00.000
Н.контр.	Крючкова		
Гл.конс.	Сучкова		Закладная деталь ЗД-3
Рук.гр.	Лебедева		Стадия: Р.П. Лист: 1 Листов:
Ст.техн.	Ткачева		Мосгортранспроект

Копировал: Морозов

Формат А4

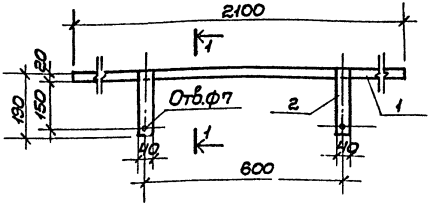

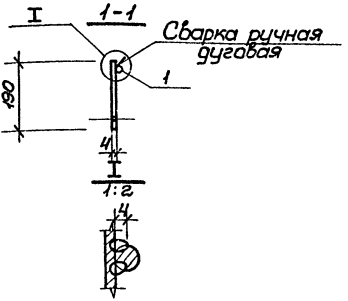

Инв.№ подл.	Подп. и дата	Взам.инв.№	

Нач. отд.	Яковлева		
Н. контр.	Крючкова		
Гл.констр.	Сычкова		
Рук.гр.	Лебедева		
Ст. техн.	Ткачева		

Т.П. 503- 087.00.000СБ

Закладная деталь
ЗД-3
Сборочный чертеж

Стадия	Масса	Масштаб
Р.П.	5,7кг	1:10
Лист	Листов 1	

Мосгортранспроект

Копировал: Морозов

Формат А4

Типовой проект 503-044.9.84 Альбом II

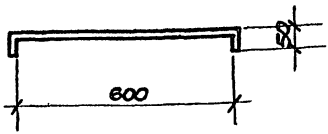

Развертка L=700мм.

Инв.№подл. | Подп. и дата | Взам.инв.№

			Т.П. 503- 088.00.000СБ
			Закладная деталь ЗД-5 Сборочный чертеж
			Полоса В-г-60×8 ГОСТ 103-76 (т.3 ГОСТ 535-79

Стадия	Масса	Масшт.
Р.П.	2.0кг	1:10
Лист	Листов 1	
Мосгортрансниипроект		

нач.отд.	Яковлева	
Н.контр.	Крючкова	
Гл.конс.	Сычкова	
Рук.гр.	Лебедева	
Ст.техн.	Ткачева	

Копировал: Морозов

Формат А4

Типовой проект 503-04-29.84 Альбом II

Формат	Зона	Поз.	Обозначение	Наименование	Кол.	Прим.
				Документация		
А4			00.00.00ТТ	Технические требования		
А4			089.00.000СБ	Сборочный чертеж		
				Детали		
Б.Ч.		1	089.00.001	Полоса Б-2-200×10 ГОСТ 103-76 Ст.3 ГОСТ 380-79 L=240	1	3,8 кг
Б.Ч.		2	089.00.002	Стержень ГОСТ 5781-82 Ф10 AI L=150	2	0,1 кг

Инв.№подл. | Подп. и дата | Взам.инв.№

Нач.отд.	Яковлева	
Н.контр.	Крючкова	
Гл.спец.	Сучкова	
Рук.гр.	Лебедева	
Ст.техн.	Ткачева	

Т.П. 503- 089.00.000

Закладная деталь ЗД-6

Стадия	Лист	Листов
Р.П.		1

Мосгортранспроект

Копировал: Морозов

Формат А4

Типовой проект 503-04-29.84 Альбом II

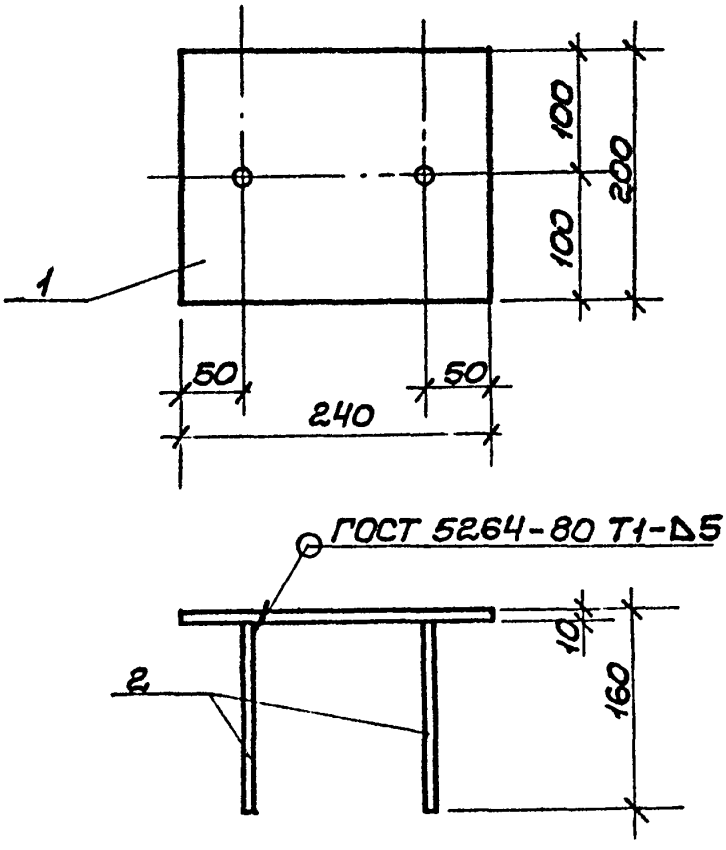

Инв.№подл. | Подп.и дата | Взам.инв.№

Нач.отд.	Яковлева		
Н.конт.	Крючкова		
Гл.конст.	Сучкова		
Рук.гр.	Лебедева		
Ст.техн.	Ткачева		

Г.П. 503- 089.00.000СБ

Закладная деталь ЗД-6
Сборочный чертеж

Стадия	Масса	Масшт.
Р.П.	6.0кг	1:50
Лист	Листов 1	

Мосгортранспроект

Копировал: Морозов

Формат А4

Типовой проект 503-04-29.84 Альбом II

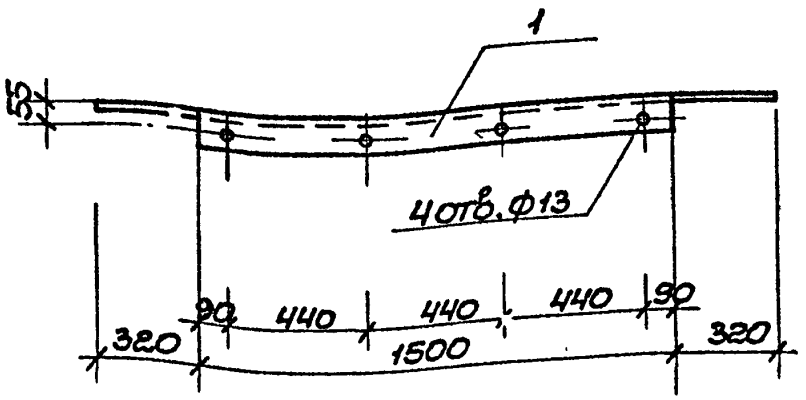

Инв. № подл.	Подп. и дата	Взам. инв. №	

Нач. отд.	Я. Ковлева	
Н. контр.	Крючкова	
Гл. спец.	Сучкова	
Рук. гр.	Лебедева	
Ст. техн.	Ткачева	

Т.П. 503- 090.00.000СБ

Закладная деталь ЗД-7

Сборочный чертеж

Стадия	Масса	Масштаб
Р.П.	32,3кг	1:20
Лист	Листов 1	

Уголок Б-50х50х5 ГОСТ 8509-72 / Ст.3 ГОСТ 535-79

Мосгортрансниипроект

Копировал: Морозов

Формат	Зона	Поз.	Обозначение	Наименование	Кол.	Прим.
				Документация		
А4			00.00.00ТТ	Технические требования		
А4			091.00.000СБ	Сборочный чертеж		
				Детали		
Б.Ч.		1	091.00.001	Уголок Б-32х32х3 ГОСТ 8509-72 / Ст.3 ГОСТ 535-79		
				L=1040		1,46кг
Б.Ч.		2	091.00.002	Стержень ГОСТ 5781-82		
				Ф6 АI L=140	3	0,03кг

Типовой проект 503-04.29.84 Альбом II

				Т.П. 503-	091.00.000	
Нач.отд.	Яковлева			Изделие закладное ЗД-8	Стадия	Лист	Листов
Н.контр.	Крючкова				Р.П.		1
Гл.конст.	Сучкова				Мосгортрансниипроект		
Рук.гр.	Лебедева						
Инж.	Кузенкова						

Инв.№ подл. | Подп. и дата | Взам.инв.№

Копировал: Морозов

Формат А4

Типовой проект 503-0429.84 Альбом II

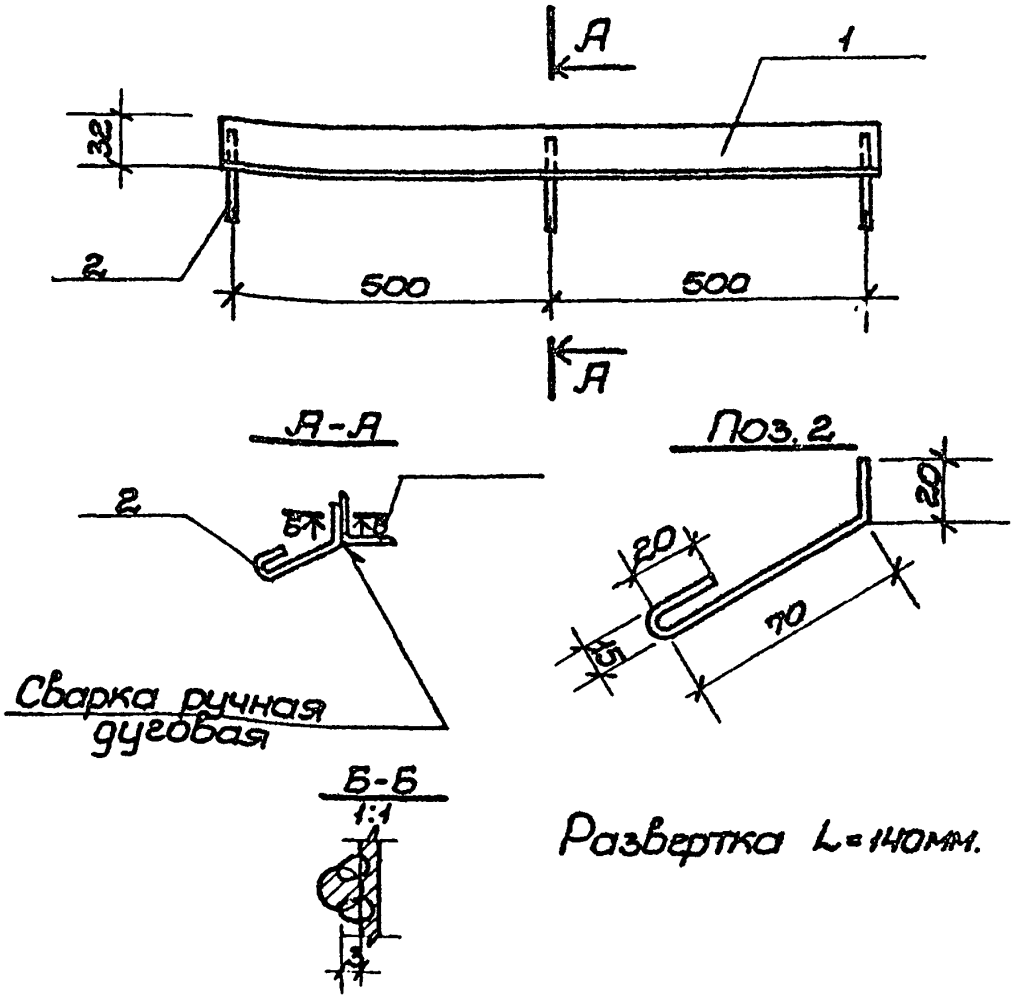

Развертка L=140мм.

Нач.отд.	Яковлева			Т.П. 503-	091.00.000СБ		
Н.контр.	Крючкова			Изделие закладное ЗД-8 Сборочный чертеж	Стадия	Масса	Масшт.
Гл.конст.	Сучкова				Р.П.	1,55кг	1:10
Рук.гр.	Лебедева				Лист	Листов 1	
Инж.	Кузенкова				Мосгортрансниипроект		

Инв.№подл. | Подп.и дата | Взам.инв.№

Копировал: Морозов

Формат А4

Альбом II

Типовой проект 503-04-29.84

Формат	Зона	Поз.	Обозначение	Наименование	Кол.	Прим.
				Документация		
А4			00.00.00ТТ	Технические требования		
А4			092.00.000 СБ	Сборочный чертеж		
				Детали		
Б4		1	092.00.001	Стержень ГОСТ 5781-82		
				ф16 А-II L=1100	1	1,74кг
Б4		2	092.00.002	Полоса Б-2-80×4 ГОСТ 103-76		
				Ст.3 ГОСТ 535-79		
				L=100	2	0,19кг

Инв.№подл. | Подп. и дата | Взам.инв.№

Нач.отд	Яковлева		Т.П. 503- 092.00.000
Н.контр.	Крючкова		
Гл.конс.	Сычкова		Скоба СК-1
Рук.гр.	Лебедева		Стадия: Р.П. Лист: Листов: 1
Ст.техн.	Ткачева		Мосгортрансниипроект

Копировал: Морозов Формат А4

Типовой проект 503-04-28.84 Альбом II

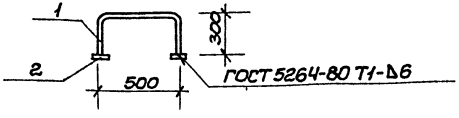

Развертка поз. 1 L=1100мм.

Инв.№подл. | Подп. и дата | Взам.инв.№			
Нач.отд.	Яковлева		
Н.контр.	Крючкова		
Гл.конст.	Сикэва		
Рук.гр.	Лебедева		
Ст.техн.	Ткачева		

Т.П. 503 092.00.000 СБ

Скоба СК-1
Сборочный чертеж

Стадия	Масса	Масшт.
Р. П.	2,1кг	1:20

Лист Листов 1

Мосгортранспроект

Копировал: Морозов

Формат А4

Типовой проект 503-04-29.84 Альбом II

Формат	Зона	Поз.	Обозначение	Наименование	Кол.	Прим.
				Документация		
А4			00.00.00ТТ	Технические требования		
А4			093.00.000СБ	Сборочный чертеж		
				Детали		
Б.Ч.		1	093.00.001	Уголок Б-63×63×5 ГОСТ 8509-72 / Ст.3 ГОСТ 535-79		
				L = 726	2	3,5кг
Б.Ч.		2	093.00.002	Уголок Б-63×63×5 ГОСТ 8509-72 / Ст.3 ГОСТ 535-79		
				L = 566	2	2,7кг

Инв.№подл. | Подп. и дата | Взам.инв.№

Нач.отд.	Яковлева	
Н.контр.	Крючкова	
Гл.конст.	Сучкова	
Рук.гр.	Лебедева	
Ст.техн.	Ткачева	

Т.П. 503- 093.00.000

Рамка РМ-1

Стадия	Лист	Листов
Р.П.		1

Мосгортранспроект

Копировал: Морозов

Формат А4

Типовой проект 503-04-29.84 Альбом II

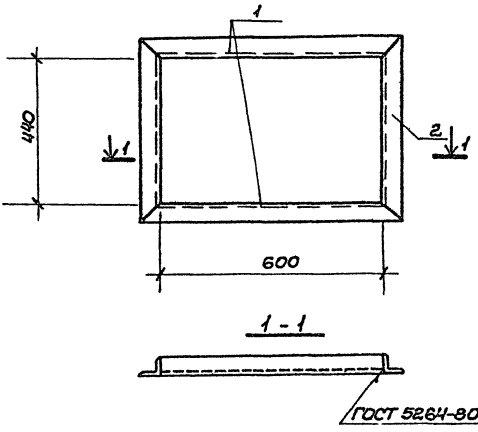

Инв.№подл. | Подп. и дата | Взам.инв.№

				Т.П. 503-	093.00.000 СБ	
					Стадия	Масса	Масштаб
Нач.отд.	Яковлева		Рамка РМ-1	Р.П.	12,4кг	1:10
Н.контр.	Крючкова		Сборочный чертеж	Лист	Листов 1	
Гл.конст.	Сучкова					
Рук.гр.	Лебедева			Мосгортранспроект		
Ст.техн.	Ткачева					

Копировал: Морозов

Формат А4

Типовой проект 503-04-29.84 Альбом II

Формат	Зона	Поз.	Обозначение	Наименование	Кол.	Прим.
				Документация		
А4			00.00.00 ТТ	Технические требования		
А4			094.00.000 СБ	Сборочный чертеж		
				Детали		
Б4		1	094.00.001	Уголок Б-50×50×5 ГОСТ 8509-72 Ст.3 ГОСТ 535-79 L=1500	2	6,0 кг
Б4		2	094.00.002	Уголок Б-50×50×5 ГОСТ 8509-72 Ст.3 ГОСТ 535-79 L=520	2	2,0 кг
		3		Сетка Р№ 20-1.6 ГОСТ 5336-80 F=0.6 м²	1	1,1 кг

Инв.№подл. | Подп. и дата | Взам.инв.№

Нач.отд.	Яковлева		Т.П. 503- 094.00.000
Н.контр.	Крючкова		Решетка РШ-1
Гл.конст.	Сучкова		Стадия: Р.П. Лист: Листов: 1
Рук.гр.	Лебедева		Мосгортранспроект
Ст.техн.	Ткачева		

Копировал: Морозов

Формат А4

Типовой проект 503-04-29.84 Альбом II

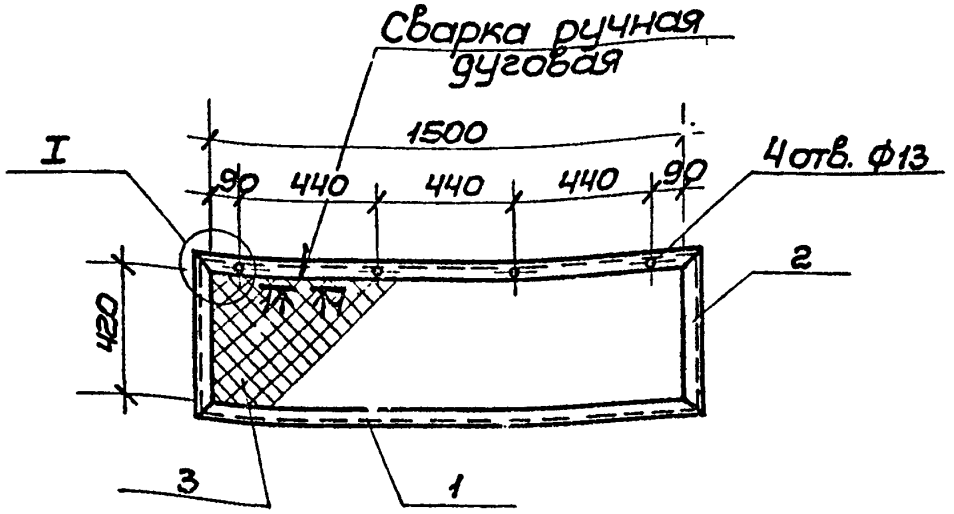

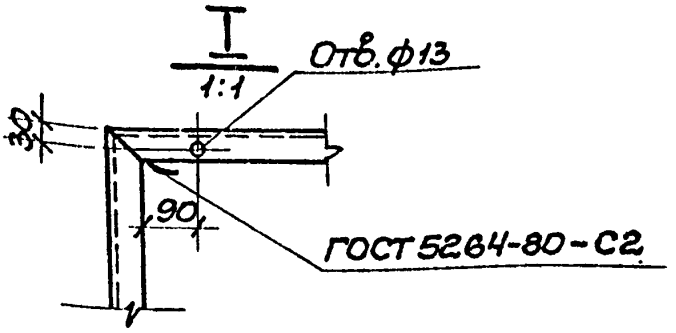

1-1
2:1

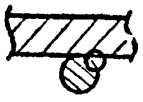

Нач.отд	Яковлева		Т.П. 503-	094.00.000 СБ		
Н.контр.	Крючкова		Решетка РШ-1 Сборочный чертеж	Стадия	Масса	Масштаб
Гл.конст	Сучкова			Р.П.	17,1кг	
Рук.гр.	Лебедева			Лист	Листов 1	
Ст.техн.	Ткачева			Мосгортрансниипроект		

Инв.№ подл. | Подп. и дата | Взам.инв.№

Копировал: Морозов

Формат А4

Типовой проект 503-04-29.84 Альбом II

Формат	Зона	Поз.	Обозначение	Наименование	Кол.	Прим.
				Документация		
А4			00.00.00 ТТ	Технические требования		
А4			095.00.000 СБ	Сборочный чертеж		
				Детали		
Б.Ч.		1	095.00.001	Уголок Б-75×75×8 ГОСТ 8509-72 / Ст.3 ГОСТ 535-79		
				L = 1610	2	14,5 кг
Б.Ч.		2	095.00.002	Уголок Б-75×75×8 ГОСТ 8509-72 / Ст.3 ГОСТ 535-79		
				L = 1000	2	9,02 кг
Б.Ч.		3	095.00.003	Стержень ГОСТ 5781-82		
				Ф16 AI L = 1000	32	1,58 кг

Инв.№ подл. | Подп. и дата | Взам. инв.№

Нач. отд.	Яковлева	
Н. контр.	Крючкова	
Вед. конст.	Сучкова	
Рук. гр.	Лебедева	
Ст. инж.	Сафронова	

Т.П. 503- 095.00.000

Переходной мостик МП-1

Стадия	Лист	Листов
Р.П.		1

Мосгортранспроект

Копировал: Морозов

Формат А4

Типовой проект 503-04-29.84 Альбом II

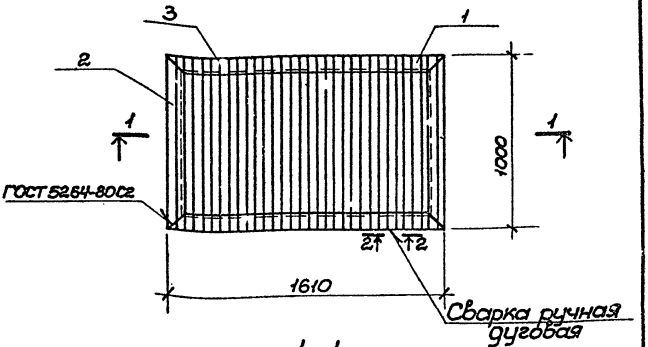

1 - 1

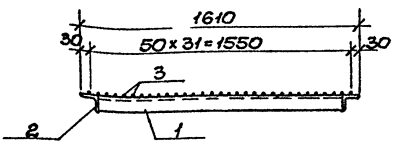

2-2
1:2

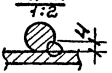

Нач.отд.	Яковлева			Т.П. 503-	095.00.000СБ		
Н.контр.	Крючкова			Переходной мостик МП-1 Сборочный чертеж	Стадия	Масса	Масшт.
Гл.конст.	Сичкова				Р.П.	97,6кг	1:20
Рук.гр.	Лебедева				Лист	Листов 1	
Ст.инж.	Сафронова				Мосгортрансниипроект		

Инв.№подл. | Подп.и дата | Взам.инв.№

Копировал: Морозов

Формат А4

Типовой проект 503-04-29.84 Альбом II

Формат	Зона	Поз.	Обозначение	Наименование	Кол.	Примеч.
				Документация		
А4			00.00.00ТТ	Технические требования		
А4			096.00.000СБ	Сборочный чертеж		
				Детали		
Б.Ч.		1	096.00.001	Лист ромбО-ПН-Ц.0×700×770 ст. 3 сп ГОСТ 8567-77*	1	18,4кг
Б.Ч.		2	096.00.002	Уголок Б-50×5-Ж×5 ГОСТ 8509-72 / ст. 3 ГОСТ 535-79		
				L = 50	4	0,2кг

Инв.№подл. | Подп. и дата | Взам.инв.№

Нач.отд.	Яковлева	
Н.контр.	Крючкова	
Гл.конст.	Сучкова	
Рук.гр.	Лебедева	
Ст.инж.	Сафронова	

Т.П. 503- 096.00.000

Металлическая крышка МК-1

Стадия	Лист	Листов
Р.П.		1

Мосгортранспроект

Копировал: Морозов

Формат А4

Типовой проект 503-04-29.84 Альбом II

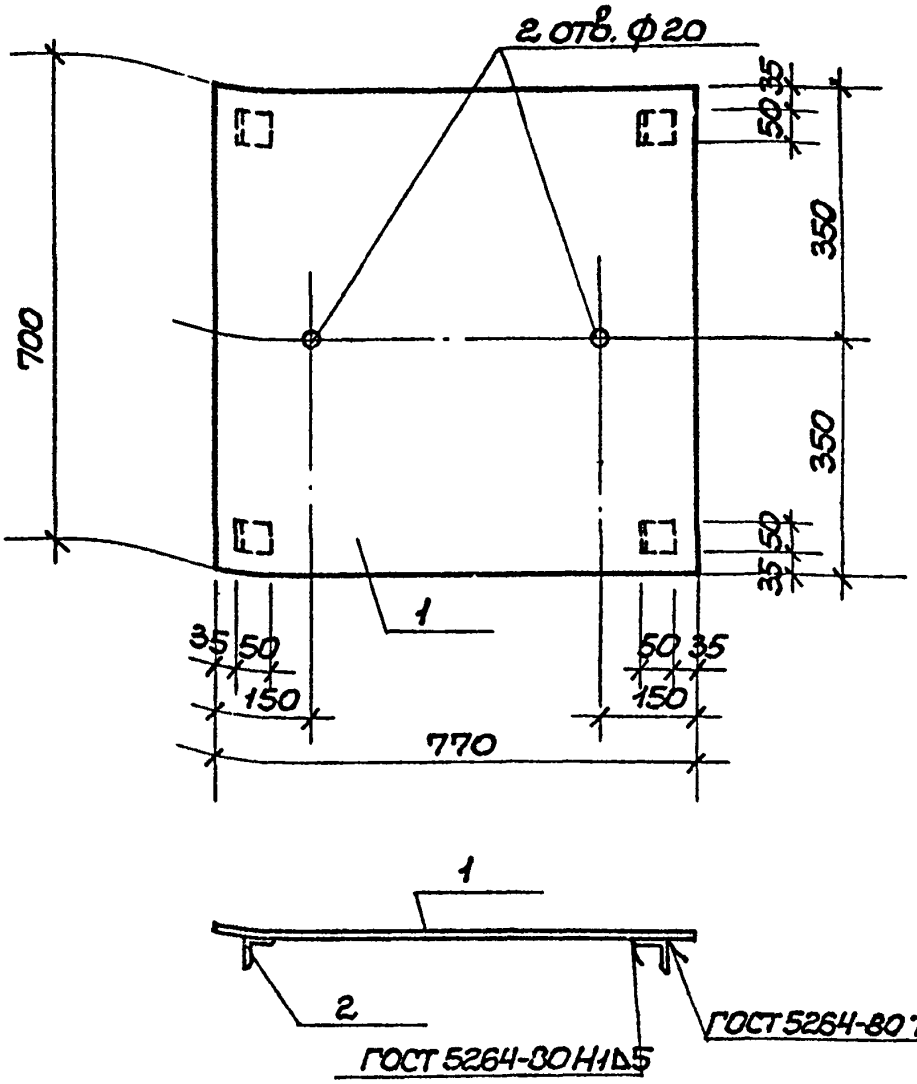

Инв. № подл. | Подп. и дата | Взам. инв. №

Нач. отд.	Яковлева	
Н. контр.	Крючкова	
Гл. конст.	Сучкова	
Рук. гр.	Лебедева	
Ст. инж.	Сафронова	

Т. П. 503- 096. 00. 000 СБ

Металлическая крышка МК-1

Сборочный чертеж

Стадия	Масса	Масшт.
Р.П.	19,2кг	1:10
Лист	Листов 1	

Мосгортрансниипроект

Копировал: Морозов

Формат А4

Инв.№ подл.	Подп. и дата	Взам.инв.№

Типовой проект 503-04-29.84 Альбом II

Формат	Зона	Поз.	Обозначение	Наименование	Кол-на-исполн 097.00.000 –	01	02	03	04					Примеч.
				Документация										
А4			00.00.00ТТ	Технические требования										
А4			097.00.000СБ	Сборочный чертеж										
				Детали										
А4		1	097.00.001	Уголок Б-200×200×20 ГОСТ 8509-72 / Ст. 3 ГОСТ 535-79	1									198,28кг
А4		2	097.00.002			1								261,95кг
А4		3	097.00.003				1							253,54кг
А4		4	097.00.004					1						288,38кг
А4		5	097.00.005						1					207,88кг
А4		6	097.00.006	Полоса Б-2-150×10 ГОСТ 103-76 / Ст. 3 ГОСТ 535-79										
				L = 250	2	2	2	2	2					2,95кг

Нач.отд.	Яковлева	[signature]	
Н.контр.	Крючкова	[signature]	
Гл.конс.	Сучкова	[signature]	
Рук.гр.	Лебедева	[signature]	
Ст.инж.	Сафронова	[signature]	

Т.П. 503- 097.00.000

Направляющие Н-1 ÷ Н-5

Стадия	Лист	Листов
Р.П.		1

Мосгортрансниипроект

Копировал: Морозов

Формат А4

Типовой проект 503-04-29.84 Альбом II

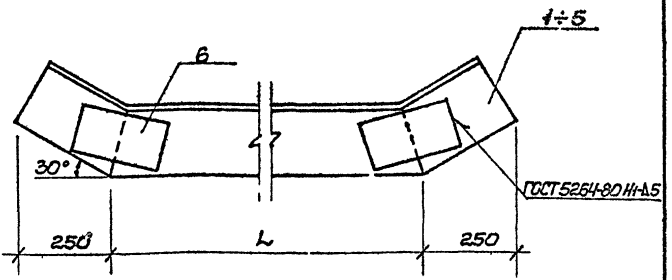

Обозначение	Марка	L	Масса ед. кг
097.00.000	Н-1	2740	204,2
097.00.000-01	Н-2	3800	267,9
097.00.000-02	Н-3	3660	259,4
097.00.000-03	Н-4	4250	294,3
097.00.000-04	Н-5	2900	213,8

Т.П. 503-				097.00.000СБ			
Нач.отд.	Я.Ковлева		Направляющая (Н-1÷Н-5) Сборочный чертеж	Стадия	Масса	Масштаб	
Н.контр.	Крючкова			Р.П.	см. табл.	1:10	
Гл.конст.	Сучкова			Лист	Листов 1		
Рук.гр.	Лебедева		Уголок Б-200х200х20 ГОСТ 8509-72 / Ст. 3 ГОСТ 535-79	Мосгортрансниипроект			
Ст.техн.	Ткачева						

Инв.№ подл. | Подп. и дата | Взам.инв.№

Копировал: Морозов

Формат А4

Отпечатано
в Новосибирском филиале ЦИТП
630064 г. Новосибирск пр. Карла Маркса 1

Выдано в печать 10" VI 1987 г.
Заказ 1444 Тираж 70

gost.e-ecolog.ru