ТИПОВОЙ ПРОЕКТ

503-3-19.87

МЕХАНИЗИРОВАННАЯ МОЙКА ДЛЯ ГРУЗОВЫХ АВТОМОБИЛЕЙ НА ОДНУ ЛИНИЮ

АЛЬБОМ IV

ЗАДАНИЯ ЗАВОДАМ – ИЗГОТОВИТЕЛЯМ

Привязан

Инв. №

gost.e-ecolog.ru

Отпечатано
в Новосибирском филиале ЦИТП
630064 г. Новосибирск, пр Карла Маркса 1
Выдано в печать: "12" VIII 1988г.
Заказ Г-2295 Тираж 260

ТИПОВОЙ ПРОЕКТ

503-3-19.87

МЕХАНИЗИРОВАННАЯ МОЙКА ДЛЯ ГРУЗОВЫХ АВТОМОБИЛЕЙ НА ОДНУ ЛИНИЮ

АЛЬБОМ IV

СОСТАВ ПРОЕКТА

АЛЬБОМ I ОБЩАЯ ПОЯСНИТЕЛЬНАЯ ЗАПИСКА

АЛЬБОМ II ТЕХНОЛОГИЧЕСКИЕ РЕШЕНИЯ. АРХИТЕКТУРНО-СТРОИТЕЛЬНЫЕ РЕШЕНИЯ. КОНСТРУКЦИИ ЖЕЛЕЗОБЕТОННЫЕ И МЕТАЛЛИЧЕСКИЕ. ВНУТРЕННИЙ ВОДОПРОВОД И КАНАЛИЗАЦИЯ. ОТОПЛЕНИЕ И ВЕНТИЛЯЦИЯ. СИЛОВОЕ ЭЛЕКТРООБОРУДОВАНИЕ. ЭЛЕКТРИЧЕСКОЕ ОСВЕЩЕНИЕ. АВТОМАТИЗАЦИЯ. СВЯЗЬ И СИГНАЛИЗАЦИЯ.

АЛЬБОМ III СТРОИТЕЛЬНЫЕ ИЗДЕЛИЯ.

АЛЬБОМ IV ЗАДАНИЯ ЗАВОДАМ-ИЗГОТОВИТЕЛЯМ

АЛЬБОМ V СПЕЦИФИКАЦИИ ОБОРУДОВАНИЯ

АЛЬБОМ VI ВЕДОМОСТИ ПОТРЕБНОСТИ В МАТЕРИАЛАХ

АЛЬБОМ VII СМЕТЫ

АЛЬБОМ VIII ПОКАЗАТЕЛИ РЕЗУЛЬТАТОВ ПРИМЕНЕНИЯ НАУЧНО-ТЕХНИЧЕСКИХ ДОСТИЖЕНИЙ В СТРОИТЕЛЬНЫХ РЕШЕНИЯХ ПРОЕКТА

ПРИМЕНЕННЫЕ МАТЕРИАЛЫ

ТИПОВОЙ ПРОЕКТ 503-9-6.84 „УСТАНОВКА ДЛЯ ОБЕЗВОЖИВАНИЯ ОСАДКА СТОЧНЫХ ВОД ОТ МОЙКИ АВТОМОБИЛЕЙ"
/РАСПРОСТРАНЯЕТ НОВОСИБИРСКИЙ ФИЛИАЛ ЦИТП/

ТИПОВОЙ ПРОЕКТ 902-2-401.86 „ОЧИСТНЫЕ СООРУЖЕНИЯ ДЛЯ СТОЧНЫХ ВОД ОТ МОЙКИ АВТОМОБИЛЕЙ С БЕЗНАПОРНЫМИ ГИДРОЦИКЛОНАМИ Q=10 л/сек. /В ЖЕЛЕЗОБЕТОННЫХ КОНСТРУКЦИЯХ/
/РАСПРОСТРАНЯЕТ ЦИТП/

РАЗРАБОТАН
ПРОЕКТНЫМ ИНСТИТУТОМ
„ГИПРОАВТОТРАНС"

ГЛАВНЫЙ ИНЖЕНЕР ИНСТИТУТА /В.Н. КРЮКОВ/
ГЛАВНЫЙ ИНЖЕНЕР ПРОЕКТА /Ю.Г. ДМИТРИЕВ/

УТВЕРЖДЕН И ВВЕДЕН
В ДЕЙСТВИЕ МИНАВТО-
ТРАНСОМ РСФСР
ПРОТОКОЛ ОТ 25.07.85 №17

Привязан

Инв. №

Альбом IV

Типовой проект

В данном томе представлены задания заводам-изготовителям Главмонтажавтоматики (перечень см. чертеж ТП -АН000ПЧ), и Минэлектромехпрома (перечень см. чертеж ТП -ЭЛ000ПЧ)

Задания заводам-изготовителям Главмонтажавтоматики

Задания выполнены в соответствии с ОСТ 3613-76 и руководящим материалом РМ4-107-82 „Системы автоматизации технологических процессов. Требования к выполнению проектной документации на щиты и пульты."

Задания заводам-изготовителям Минэлектромехпрома

Задания выполнены в соответствии с ОСТ 160.800.485-77.

Зоны аппаратов приняты по таблице 3-2 рекомендаций по проектированию ОЛХ684.002-82 для рам с шагом перфорации 25мм, так как принятый шаг перфорации подлежит внедрению на всех щитостроительных заводах

				ТП 503-3-19.87 -000			
				Механизированная мойка для грузовых автомобилей на одну линию	Стадия	Лист	Листов
Нач.отд.	Огурцов				Р	1	1
Н.контр.	Кузнецов			Пояснение к проекту	ГИПРОАВТОТРАНС г. Москва		
Рук.гр.	Федорков						
Инж.	Мирошниченко						

Инв.№ подл. | Подпись и дата | Взам. инв.№

Формат А3

Обозначение	Наименование	Кол. л-ов	Примеч.
ТП 503-3-19.87 -АС0	Спецификация щитов и пультов	4	
ТП 503-3-19.87 -АН001	Приточная система П1(П2÷П5) щит автоматизации АД32 (АД34, АД30, АД26, АД28) Общий вид	5	
ТП 503 3-19.87 -АН002	Приточная система П1(П2÷П5) щит автоматизации АД32 (АД34, АД30, АД26, АД28) Таблица соединений	7	
ТП 503-3-19.87 -АН003	Приточная система П1(П2÷П5) щит автоматизации АД32 (АД34, АД30, АД26, АД28) Таблица подключения	4	
ТП 503-3-19.87 -АН004	Щит автоматизации АД1. Общий вид	5	
ТП 503-3-19.87 -АН005	Щит автоматизации АД1. Таблица соединений	2	
ТП 503-3-19.87 -АН006	Щит автоматизации АД1. Таблица подключения	1	

				ТП 503-3-19.87 -АН 000ПЧ			
				Механизированная мойка для грузовых автомобилей на одну линию	Стадия	Лист	Листов
Нач.отд.	Огурцов				Р		1
Н.контр.	Кузнецов			Перечень чертежей шкафов управления	ГИПРОАВТОТРАНС г. Москва		
Рук.гр.	Федорков						
Инж.	Мирошниченко						

Инв.№ подл. | Подп. и дата | Взам. инв.№

Формат А4

Наименование	Кол. Нку	Кол. приведенных панелей	Обозначение таблицы аппаратов	Примечание
1. Щит автоматизации АД36	1	1	ТП -ЭЛ001	

				ТП 503-3-19.87 -ЭЛ000ПЧ			
				Механизированная мойка для грузовых автомобилей на одну линию	Стадия	Лист	Листов
Нач.отд.	Огурцов				Р		1
Н.контр.	Кузнецов			Перечень комплектных устройств	ГИПРОАВТОТРАНС г. Москва		
Рук.гр.	Федорков						
Инж.	Мирошниченко						

Инв.№ подл. | Подпись и дата | Взам. инв.№

Копировал Волкова

Формат А4

Альбом IV

Типовой проект ТП

Позиция	Наименование и техническая характеристика оборудования и материалов Завод-изготовитель (для импортного оборудования страна, фирма)	Тип, марка оборудования. Обозначение документа и номер опросного листа	Единица измерения: Наименование	Единица измерения: Код	Код завода-изготовителя	Код оборудования, материала	Цена единицы оборудования, тыс. руб.	Количество	Масса единицы оборудования, кг
1	2	3	4	5	6	7	8	9	10
	Щиты и пульты								
1	Щит автоматизации приточной системы П1(П2÷П5), состоящий из щита шкафного малогабаритного ЩШМ-1000×600-II УЧIР30 (по плану: АД32, АД34, АД30, АД26, АД28).	ОСТ 36.13-76	компл.	670		3433194600		5	51
2	Щит автоматизации смесительного клапана, состоящий из щита шкафного малогабаритного ЩШМ-1000×600-II УЧIР30 (по плану АД1)	ОСТ 36.13-76	компл.	670		3433194600		1	51

Нач. отд.	Огурцов		
Н. контр.	Кузнецов		
Рук. гр.	Федорков		
Инж.	Чирошниченко		

ТП 503-3-19.87 -АСО

Механизированная мойка для грузовых автомобилей на одну линию

Стадия	Лист	Листов
Р	1	4

Спецификация щитов и пультов

Гипроавтотранс г. Москва

Формат А3

Инв. № подл. | Подп. и дата | Взам. инв. №

Позиция	Наименование и техническая характеристика оборудования и материалов Завод-изготовитель (для импортного оборудования страна, фирма)	Тип, марка оборудования. Обозначение документа и номер опросного листа	Единица измерения: Наименование	Единица измерения: Код	Код завода-изготовителя	Код оборудования, материала	Цена единицы оборудования, тыс. руб.	Количество	Масса единицы оборудования, кг
1	2	3	4	5	6	7	8	9	10
	Аппаратура и приборы, поставляемые комплектно со щитами и пультами								
1	Регулятор температуры	РТ-3	шт.	796		4218823802		2	2,5
2	Регулятор температуры	РТ-3	шт.	796		4218823802		1	2,5
3	Универсальный переключатель ~220В	УП5311-А23 ТУ16-524.074-75	шт.	796		3428210001		3	0,85
4	Универсальный переключатель ~220В	УП5311-С23 ТУ16-524.074-75	шт.	796		3428210001		2	0,85
5	Универсальный переключатель ~220В	УП5312-С29 ТУ16-524.074-75	шт.	796		3428210001		2	1,2
6	Универсальный переключатель ~220В	УП5314-Л254 ТУ16-524.074-75	шт.	796		3428210001		2	1,85
7	Кнопка управления, исполнение 2, черный толкатель, надпись „пуск"	КЕ0НУ3 ТУ16-526.407-76	шт.	796		3428421000		4	0,2

Инв. № подл. | Подп. и дата | Взам. инв. №

ТП 503-3-19.87 -АСО

Лист 2

Формат А3

Альбом V

Позиция	Наименование и техническая характеристика оборудования и материалов. Завод-изготовитель (для импортного оборудования страна, фирма)	Тип, марка оборудования. Обозначение документа и номер опросного листа	Единица измерения: Наименование	Единица измерения: Код	Код завода-изготовителя	Код оборудования, материала	Цена единицы оборудования, тыс. руб.	Количество	Масса единицы оборудования, кг
1	2	3	4	5	6	7	8	9	10
8	Кнопка управления, исполнение 2, красный толкатель, надпись „стоп"	КЕ0НУ3 ТУ16-526.407-76	шт	796		3412841000		4	0,1
9	Кнопка управления, исполнение 2, красный толкатель, без надписи	КЕ0НУ3 ТУ16-526.407-76	шт	796		3412841000		2	0,1
10	Арматура ~ 220 В	АС-180Н4У2 ТУ16-535.930-76	шт	796		3461610842		2	0,1
11	Арматура ~ 660 В	АС-180Г3У2 ТУ16-535.930-76	шт	796		3461610892		4	0,1
12	Реле времени электромеханическое программное ~ 220 В	ВС-10-33 ТУ16-523.476-74	шт	796		3425341040		2	3,0

Типовой проект ТП

Инв. № подл. | Подп. и дата | Взам. инв. №

ТП 503-3-19.87 -АСО Лист 3

Формат А3

Позиция	Наименование и техническая характеристика оборудования и материалов Завод-изготовитель (для импортного оборудования страна, фирма)	Тип, марка оборудования. Обозначение документа и номер опросного листа	Единица измерения: Наименование	Единица измерения: Код	Код завода-изготовителя	Код оборудования, материала	Цена единицы оборудования, тыс. руб.	Количество	Масса единицы оборудования, кг
1	2	3	4	5	6	7	8	9	10
13	Прерыватель регулируемый импульсный, ~ 220 В	РИП-2М ТУ50-58-76	шт	796		4218900030		3	2,7
14	Реле электромагнитное универсальное, ~ 220 В	РПУ-2-36220У3Б ТУ16-523.331-78	шт	796		3425130000		4	0,95
15	Реле электромагнитное универсальное, ~ 220 В	РПУ-0-36420У3Б ТУ16-523.331-78	шт	796		3425130000		10	0,45
16	Выключатель автоматический Iн = 1 А, Iотс = 1,3 Iн	А63-М ТУ16-522.410-74	шт	796		3424301000		3	0,3
17	Выключатель пакетный однополюсный, исполнение 3, ~ 220 В	ПВ1-10 ОСТ16.0526.004-74	шт	796		3424610000		2	0,16

Инв. № подл. | Подп. и дата | Взам. инв. №

ТП 503-3-19.87 -АСО Лист 4

Формат А3

Альбом IV

Типовой проект

Поз.	Обозначение	Наименование	Кол.	Прим.
		Документация		
	ТП 503-3-19.87 АН001	Таблица соединений		
	ТП 503-3-19.87 АН003	Таблица подключения		
		Стандартные изделия		
1		Шкаф щита ЩШМ-1000х600-II УЧ1Р30 ОСТ 3613-76	1	
2		Рейка РБ 500	1	
3		Рейка Р 600	1	
		Прочие изделия		
4	В1	Регулятор температуры электрический трехпозиционный РТ-3 Гр. 23; 0°÷+40°С; ~220В	1	
5	SB1, SB6	Кнопка управления КЕ011У3 исп. 2 черный „пуск"	2	
6	SB2, SB7	Кнопка управления КЕ011У3 исп. 2 красный „стоп"	2	

Поз.	Обозначение	Наименование	Кол.	Прим.
7	SB8	Кнопка управления КЕ011У3, исп. 2 красный б/н	1	
8	HL1, HL2	Арматура АС12013У2 ~220В	2	
9	HL3	Арматура АС12011У2 ~220В	1	
10	SA2	Переключатель универсальный УП5314-А254 ~220В	1	
11	SA3	Переключатель универсальный УП5311-С23 ~220В	1	
12	SA4	Переключатель универсальный УП5312-С29 ~220В	1	
13	SA5	Переключатель универсальный УП5311-А23 ~220В	1	
14	SA1	Выключатель пакетный однополюсный ПВ1-10 исп.3 ~220В	1	
15	SF1	Выключатель автоматический А63М Iн=1А; Iотс=1,3Iн	1	
16	К1÷К5	Реле промежуточное РПУ-2-36420У3Б ~220В	5	
17	К6, К7	Реле промежуточное РПУ-2-36220У3Б ~220В	2	
18	КТ1	Реле времени ВС-1033 ~220В	1	
19	SK1	Прерыватель регулируемый импульсный РИП-2М, ~220В	1	
20		Блок Б310	10	
21		Упор	4	
22		Рамка 66х26	11	
		Материалы		
23		Провод ПВ1 1 380	150м	

ТП 503-3-19.87 -АН001

Нач. отд.	Огурцов		
Н. контр.	Кузнецов		
Рук. гр.	Федорков		
Инж.	Мурашниченко		

Механизированная мойка для грузовых автомобилей на одну линию

Приточная система П1(П2÷П5) Щит автоматизации АД32 (АД34, АД30, АД26, АД28) общий вид.

Стадия	Лист	Листов
Р	1	5

Гипроавтотранс г. Москва

Формат А4

Инв. N подл. | Подп. и дата | Взам. инв. N

Изм	Лист	N докум.	Подп.	Дата	ТП 503-3-19.87 -АН001	Лист 2

Формат А4

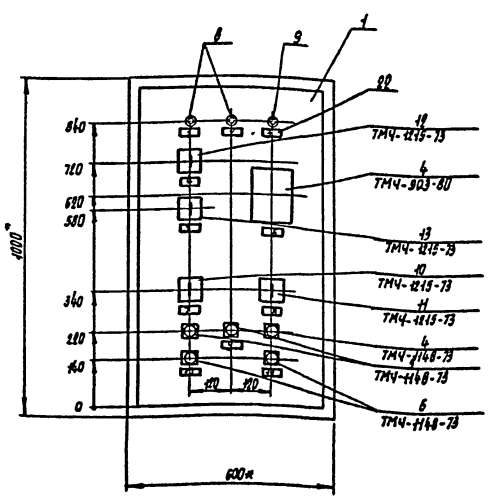

1. * Размеры для справок
2. По данному чертежу изготовить 5 щитов

Изм	Лист	N докум.	Подп.	Дата	ТП 503-3-19.87 -АН001	Лист 3

Формат А3

Инв. N подл. | Подп. и дата | Взам. инв. N

Альбом 1

Типовой проект 777

Инв. № подл. | Подп. и дата | Взам. инв. №

Вид на внутренние плоскости (развернуто)

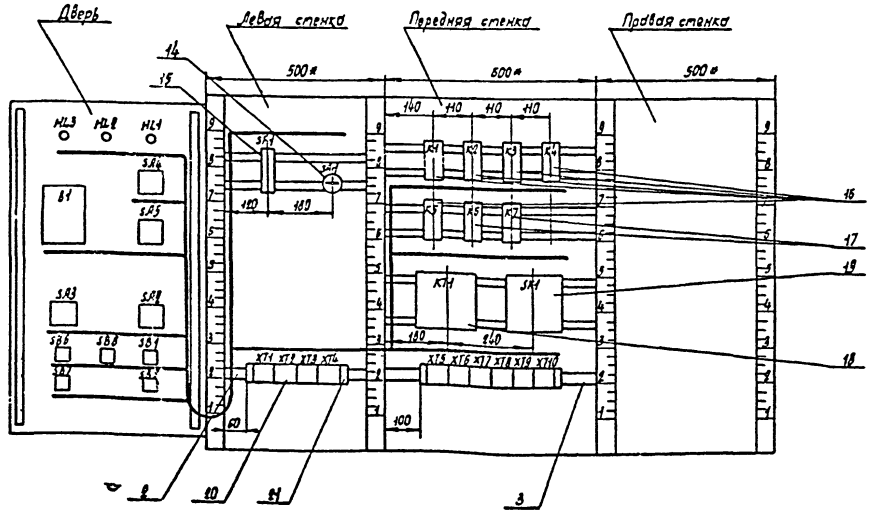

Изм.	Лист	№ докум.	Подп.	Дата	ТП 503-3-19.87 -АН001

Лист 4

Формат А3

Надписи на табло и в рамках

N надписи	Текст надписи	Кол.	N надписи	Текст надписи	Кол.
	Рамка 66х26				
1	Нормальная работа приточной системы	1			
2	Нормальная работа электронагревателя	1			
3	Авария	1			
4	Схема регулирования Избиратель управления руч.-о-двт.	1			
5	Управление клапаном на теплоносителе понизить-повысить	1			
6	Регулятор температуры приточного воздуха	1			
7	Избиратель управления вентилятора мест-дист-откл.-опроб	1			
8	Избиратель управления электронагревателя мест.-откл.-дист.	1			
9	Съем сигнала	1			
10	Управление вентилятором	1			
11	Управление электронагревателем	1			

Изм.	Лист	№ докум.	Подп.	Дата	ТП 503-3-19.87 -АН001

Лист 5

Формат А4

Проводник	Откуда идет	Куда поступает	Данные провода	Примечание
	Технические	требования		
	Таблица соединений основании схем	выполнена на А5÷А7, А11, А13 альбома II		
1	XT1:8	K1:8		
1	K1:8	K2:14		
1	K2:14	K4:11		
1	K4:11	K4:14		
1	K4:14	K5:11		
1	K5:11	K5:14		п
1	K5:14	XT6:1		
			ПВ1 1	
3	XT1:3	XT6:8		
5	XT1:4	K1:11		
5	K1:11	K1:14		п
5	K1:14	K2:11		
5	K2:11	KT1:3		
5	KT1:3	XT6:3		
5	XT6:3	XT6:4		п
7	SA1:11	K1:13		

Изм.	Лист	№ докум.	Подп.	Дата	ТП 503-3-19.87 -АН002

Нач. отд.	Огурцов			Механизированная мойка для грузовых автомобилей на одну линию	Стадия	Лист	Листов
Н. контр.	Кузнецов				Р	1	7
Рук. гр.	Федорков			Приточная система П1(т2-п5) Щит автоматизации АЭ38 (АЭ 34, АЭ30, АЭ28, АЭ29) Таблица соединений	Гипродортранс г. Москва		
Инж.	Журомиченко						

Формат А4

Проводник	Откуда идет	Куда поступает	Данные провода	Примечание
9	SA1:C1	XT1:5		
9	XT1:5	K6:5		
9	K6:5	KT1:4		
9	KT1:4	XT6:5		
11	K2:13	K6:10		
13	XT1:6	K2:3		
13	K2:3	XT6:6		
15	XT1:7	K2:5		
17	XT1:8	XT6:7		
19	XT1:9	K1:12		
19	K1:12	KT1:7		
21	K1:A	KT1:8		
21	KT1:8	KT1:9	ПВ1 1	
23	XT1:10	K1:10		
23	K1:10	XT6:8		
23	XT6:8	XT6:9		п
25	K2:A	XT7:1		
25	XT7:1	XT7:2		п
27	XT2:1	K2:12		
27	K2:12	K3:A		
29	XT2:2	XT7:3		
33	K2:10	K5:3		
33	K5:3	XT7:4		
37	K2:6	K4:3		
37	K4:3	XT7:5		
39	K5:5	XT7:6		
41	K4:A	XT7:7		
43	K4:5	XT7:8		
45	K5:A	XT7:9		

Инв.N подл. | Подп. и дата | Взам. инв.N

Проводник	Откуда идет	Куда поступает	Данные провода	Примечание
47	K4:13	K5:13		
47	K5:13	XT7:10		
49	K4:12	K5:8		
49	K5:8	XT8:1		
51	K4:8	K5:12		
51	K5:12	XT8:2		
53	XT2:4	XT8:3		
55	XT2:5	XT8:4		
57	XT2:6	XT8:5	ПВ1 1	
59	XT2:7	XT8:6		
61	XT2:8	XT8:7		
61	XT8:7	XT8:8		п
63	XT2:9	XT8:9		
63	XT8:9	XT8:10		п
65	XT2:10	XT9:1		
65	XT9:1	XT9:2		п
71	XT3:1	K2:4		
71	K2:4	K2:9		п
101	SF1:2	XT3:3		
101	XT3:3	K1:4		
101	K1:4	K1:3		п
101	K1:3	K3:3		

Инв.N подл. | Подп. и дата | Взам. инв.N

Проводник	Откуда идет	Куда поступает	Данные провода	Примечание
101	K3:3	K3:7		п
101	K3:7	K3:8		п
101	K3:8	K3:11		п
103	XT3:4	K3:13		
105	XT3:5	SK1:1		
105	SK1:1	SK1:4		п
109	XT3:6	SK1:5		
111	XT3:7	K6:2		
111	K6:2	XT9:5		
113	XT3:8	K6:1		
113	K6:1	XT9:6	ПВ1 1	
115	K3:5	K6:6		
115	K6:6	K6:7		п
117	K3:9	K1:5		
117	K1:5	XT9:7		
119	K3:10	XT9:8		
121	K6:A	XT9:9		
121	XT9:9	XT9:10		п
123	K1:6	K3:14		
125	K3:12	K6:4		
127	XT3:9	K6:9		
127	K6:9	K7:2		
127	K7:2	K7:A		п
127	K7:A	XT10:1		
129	XT3:10	K7:7		

Инв.N подл. | Подп. и дата | Взам. инв.N

Проводник	Откуда идет	Куда поступает	Данные провода	Примечание
201	XT4:1	XT10:5		
201	XT4:2	XT10:6		
203	XT4:3	XT10:7		
111	SF1:1	XT5:9		
N	XT1:1	K1:B		
N	K1:B	K2:B		
N	K2:B	K3:B		
N	K3:B	K4:10		
N	K4:10	K4:B	ПВ1 1	п
N	K4:B	K5:10		
N	K5:10	K5:B		п
N	K5:B	K6:B		
N	K6:B	K7:B		
N	K7:B	KT1:10		
N	XT1:10	SK1:3		
N	SK1:3	XT5:4		
N	XT5:4	XT5:5		п
N	XT5:5	XT5:6		п
земля	XT3:1	XT5:2		п
земля	XT5:2	XT5:3		п
земля	XT5:3	XT5:4		п

Инв.N подл. | Подп. и дата | Взам. инв.N

Альбом II

Типовой проект ТП

Проводник	Откуда идет	Куда поступает	Данные провода	Примечание
		Дверь		
1	XT1:2	SA4:7		
1	SA4:7	SA2:6A		
1	SA2:6A	SA2:14A		п
1	SA2:14A	SB2:3		
3	XT1:3	SA2:4		
5	XT1:4	SB1:1		
9	XT1:5	SA2:9		
13	XT1:6	SA2:10A		
15	XT1:7	SA2:4		
15	SA2:4	SB1:2		
17	XT1:8	SA2:2		
19	XT1:9	SA2:2A		
23	XT1:10	HL1:1		
27	XT2:1	SA4:8	ПВ1 1	
29	XT2:2	SA2:13		
53	XT2:4	SB7:3		
55	XT2:5	SB7:4		
57	XT2:6	SA3:1		
57	SA3:1	SA3:3		п
59	XT2:7	SA3:4		
59	SA3:4	SB6:1		
61	XT2:8	SB6:2		
63	XT2:9	HL2:1		
65	XT2:10	SA3:2		

Взам. инв. N | Подп. и дата | Инв. N подл.

Изм | Лист | N докум. | Подп. | Дата

ТП 503-3-19.87 -АН002 Лист 6

Формат А4

Проводник	Откуда идет	Куда поступает	Данные провода	Примечание
71	XT3:1	SA2:6		
71	SA2:6	SA2:8		п
101	XT3:3	SB8:3		
103	XT3:4	SA4:1		
103	SA4:1	SA4:5		п
105	XT3:5	B1:16		
105	B1:16	SA4:2		
107	SA4:6	SA5:1		
107	SA5:1	SA5:3		п
109	XT3:6	B1:12		
109	B1:12	B1:13		п
111	XT3:7	B1:22		
111	B1:22	SA5:2	ПВ1 1	
113	XT3:8	B1:21		
113	B1:21	SA5:4		
127	XT3:9	HL3:1		
129	XT3:10	SB8:4		
201	XT4:1	B1:9		
202	XT4:2	B1:20		
203	XT4:3	B1:29		
N	XT1:1	HL3:2		
N	HL3:2	HL2:2		
N	HL2:2	HL1:2		
N	HL1:2	B1:5		

Взам. инв. N | Подп. и дата | Инв. N подл.

Изм | Лист | N докум. | Подп. | Дата

ТП 503-3-19.87 -АН002 Лист 7

Формат А4

Технические требования

Таблицы подключения выполнена на основании схем А5÷А7; А12, А13 альбома II и таблицы соединений

АН002

Проводник	Вывод	Вид контакта	Вывод	Проводник
		Левая стенка		
		SF1		
Л11	1		2	101
		SA1		
7	Л1		С1	9
		XT1		
N*	1		2	1*
3*	3		4	5*
9*	5		6	13*
15*	7		8	17*
19*	9		10	23*

Проводник	Вывод	Вид контакта	Вывод	Проводник
		XT2		
27*	1		2	29*
	3		4	53*
55*	5		6	57*
59*	7		8	61*
63*	9		10	65*
		XT3		
71*	1		2	
101*	3		4	103*
105*	5		6	109*
111*	7		8	113*
127*	9		10	129*

Взам. инв. N | Подп. и дата | Инв. N подл.

ТП 503-3-19.87 -АН003

Нач. отд.	Огурцов	
Н. контр.	Кузнецов	
Рук. гр.	Федорков	
Инж.	Чирошниченко	

Механизированная мойка для грузовых автомобилей на одну линию

Приточная система П1 (П2÷П5) щит автоматизации АD31 (АD34, АD30, АD26, АD28.) Таблица подключения

Стадия	Лист	Листов
□	1	4

Гипроавтотранс г. Москва

Формат А4

Проводник	Вывод	Вид контакта	Вывод	Проводник
		XT4		
201*	1		2	202*
203*	3		4	
	5		6	
	7		8	
	9		10	
		Передняя стенка		
		K1		
101*	3 п	р	5	117*
	7	з	9	
23*	10	з	8	1*
123	6	р	п 4	101*
5*	11 п	з	13	7
5*	14 п	з	12	19*
21	А	к	8	N*
		K2		
13*	3	р	5	15
	7	з	9	
33	10	з	п 8	71
37	6	р	п 4	71*
5*	11	з	13	11
1*	14	з	12	27*
25	А	к	8	N*
		K3		
101*	3 п	р	5	115

Проводник	Вывод	Вид контакта	Вывод	Проводник
101*	7 п	з	9	117
119	10	з	п 8	101*
	6	р	4	
101*	11 п	з	13	103
123	14	з	12	125
27	А	к	8	N*
		K4		
37*	3	р	5	43
	7	з	9	
N*	10 п	з	8	51
	6	р	4	
1*	11 п	з	13	47
1*	14 п	з	12	49
41	А	к	п 8	N*
		K5		
33*	3	р	5	39
	7	з	9	
N*	10 п	з	8	49*
	6	р	4	
1*	11 п	з	13	47*
1*	14 п	з	12	51*
45	А	к	п 13	N*
		K6		
113*	1	з	п 6	115*
111*	2	р	п 7	115
125	4	р	9	127*
9	5	з	10	11
121	А	к	8	N*

Взам. инв. N | Подп. и дата | Инв. N подл.

Изм | Лист | N докум. | Подп. | Дата

ТП 503-3-19.87 -АН003 Лист 2

Формат А4

Альбом IV

Типовой проект 503

Проводник	Вывод	Вид контакта	Вывод	Проводник
		К7		
	1	з	6	
127*	2 п	р	7	129
	4	р	9	
	5	з	10	
127*	9 п	к	8	N*
		КТ1		
5*	3	з	4	9*
	4	р	5	
	13	з	14	
	14	р	15	
	6	з	7	
19	7	р	п 8	21*
	1	к	п 9	61
N*	10			
		ХК1		
105*	1 п		3	N*
105	4 п		5	109
		ХТ5		
3*	1 п		п 2	3*
3*	3 п		п 4	0*
0*	5 п		п 6	0*
	7		8	
N+1*	8		10	
		ХТ6		
1*	1		2	3*
5*	3 п		п 4	5*

Проводник	Вывод	Вид контакта	Вывод	Проводник
9*	5		6	13*
17*	7		п 8	23*
23*	9 п		10	
		XT7		
25*	1 п		п 2	25*
29*	3		4	33*
37*	5		6	39*
41*	7		8	43*
45*	9		10	47*
		XT8		
49*	1		2	51*
53*	3		4	55*
57*	5		6	59*
61*	7 п		п 8	61*
63*	9 п		п 10	63*
		XT9		
65*	1 п		п 2	65*
	3		4	
111*	5		6	113*
117*	7		8	119*
121*	9 п		п 10	121*
		XT10		
127*	1		2	
	3		4	
201*	5		6	202*
203*	7		8	
	9		10	

Инв. № подл. | Подп. и дата | Взам. инв. №

Изм.	Лист	N докум.	Подп.	Дата

ТП 503-3-19.87 -АН003

Лист 3

Формат А4

Проводник	Вывод	Вид контакта	Вывод	Проводник
	Дверь			
		НК3		
117	1		2	N*
		НК2		
63	1		2	N*
		НК1		
23	1		2	N*
		В1		
105*	16		5	N
111*	12		п 13	109*
113*	11		12	109
			9	201
			10	202
			11	203
		SQ4		
103*	1 п		2	105
	3		4	
103	5 п		6	107
1*	7		8	67
		SA5		
107*	1 п		2	111
107	3 п		4	113
		SA3		
57*	1 п		2	65
57	3 п		4	59*
		SA2		
	1		2	17
			2А	19
	3		4	19*
			4А	

Проводник	Вывод	Вид контакта	Вывод	Проводник
	5		п 6	7*
			п 6А	1*
	7		п 8	7
			8А	
9	9		10	
			10А	13
	11		12	
			12А	
19	13		14	
			п 14А	1*
	15		16	
			16А	
		SB6		
59	1	з	2	61
	3	р	4	
		SB8		
	1	з	2	
101	3	р	4	119
		SB1		
5	1	з	2	13
	3	р	4	
		SB7		
	1	з	2	
53	3	р	4	55
		SB2		
	1	з	2	
1	3	р	4	3

Инв. № подл. | Подп. и дата | Взам. инв. №

Изм.	Лист	N докум.	Подп.	Дата

ТП 503-3-19.87 -АН003

Лист 4

Формат А4

Поз.	Обозначение	Наименование	Кол.	Примеч.
		Документация		
	ТП АН005	Таблица соединений		
	ТП АН006	Таблица подключения		
		Стандартные изделия		
1		Шкаф щита		
		ШШМ-1000х600-II УЧ1 Р30		
		ОСТ 36.13-76	1	
2		Рейка Р600	1	
		Прочие изделия		
3	В1	Регулятор температуры		
		электрический трехпозиционный РТ-3; Гр. 100П, 20°÷60°С		
		~220В	1	

Инв. № подл. | Подп. и дата | Взам. инв. №

Нач. отд.	Огурцов		
Н. контр.	Кузнецов		
Рук. гр.	Федорков		
Инж.	Мурашниченко		

ТП 503-3-19.87 -АН004

Механизированная мойка для грузовых автомобилей на одну линию

Стадия	Лист	Листов
Р	1	5

Щит автоматизации АД1 Общий вид

Гипроавтотранс г. Москва

Формат А4

Поз.	Обозначение	Наименование	Кол.	Прим.
4	SA1	Переключатель универсальный		
		УП 5311-А83 ~220В	1	
5	SK1	Прерыватель регулируемый		
		импульсный РИП-2М ~220В	1	
6	SF1	Выключатель автоматический		
		А63 М Iн=1А, Iотс=1,3Iн	1	
7		Блок Б310	3	
8		Упор	2	
9		Рамка 65х26	2	
		Материалы		
10		Провод ПВ1 1 380	50м	

Инв. № подл. | Подп. и дата | Взам. инв. №

Изм.	Лист	N докум.	Подп.	Дата

ТП 503-3-19.87 -АН004

Лист 2

Формат А4

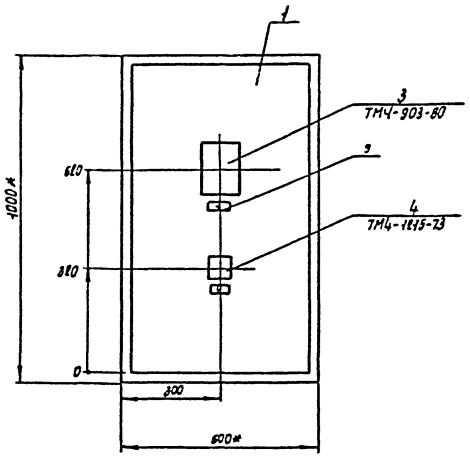

1.* Размеры для справок

Вид на внутренние плоскости (развернуто)

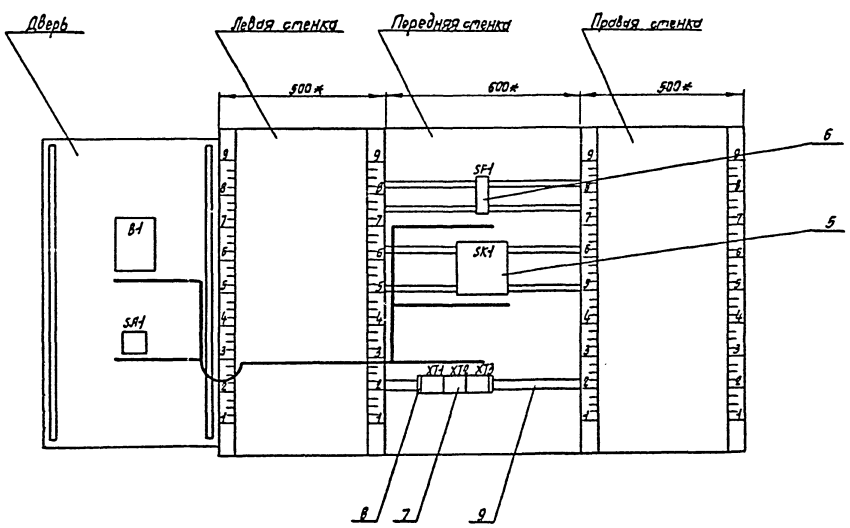

Альбом IV

Типовой проект ТП

Надписи на табло и в рамках

N надписи	Текст надписи	Кол.	N надписи	Текст надписи	Кол.
1	Регулятор температуры горячей воды	1			
2	Избиратель управления руч.-о-авт.	1			

Взам. инв. N | Подп. и дата | Инв. N подл.

Изм	Лист	N докум.	Подп.	Дата	ТП 503-3-19.87 -АН004	Лист 5

Формат А4

Проводник	Откуда идет	Куда поступает	Данные провода	Примечание
	Технические	требования		
	Таблица соединений	выполнена на		
	основании схем АН,	А16		
1	SF1:2	XT3:1		
2	SK1:1	SK1:4		п
3	SK1:4	XT3:2		
5	SK1:5	XT3:3		
N	SK1:3	XT1:1	ПВ1 1	
N	XT1:1	XT1:2		п
земля	XT1:2	XT1:3		п
Л1	SF1:1	XT1:4		

Взам. инв. N | Подп. и дата | Инв. N подл.

Нач. отд.	Огурцов		
Н. контр.	Кузнецов		
Рук. гр.	Федорков		
Инж.	Мирошниченко		

ТП 503-3-19.87 -АН005

Механизированная мойка для грузовых автомобилей на одну линию

Стадия	Лист	Листов
Р	1	2

Щит автоматизации АД1 Таблица соединений

Гипроавтотранс г. Москва

Формат А4

Проводник	Откуда идет	Куда поступает	Данные провода	Примечание
		Дверь		
1	XT3:1	SA1:1		
1	SA1:1	SA1:3		п
3	XT3:2	B1:16		
3	B1:16	SA1:2		
5	XT3:3	B1:12		
5	B1:12	B1:13		п
7	XT1:5	SA1:4	ПВ1 1	
11	XT1:6	XT1:7		п
11	XT1:7	B1:22		
15	XT1:8	XT1:9		п
15	XT1:9	B1:21		
21	XT2:1	B1:9		
22	XT2:2	B1:20		
23	XT2:3	B1:29		

Взам. инв. N | Подп. и дата | Инв. N подл.

Изм	Лист	N докум.	Подп.	Дата	ТП 503-3-19.87 -АН005	Лист 2

Формат А4

Проводник	Вывод	Вид контакта	Вывод	Проводник	Проводник	Вывод	Вид контакта	Вывод	Проводник
			Технические	требования					
	Таблица		подключения		выполнена на основании			схем АН,	
	А16 альбома II			и таблицы соединений АН005					
		SF1					XT3		
Л1	1		2	1	1*	1		2	3*
		SK1			5*	3		4	
3*	1 п		3	N*		5		6	
3	4 п		5	5		7		8	
		XT1				9		10	
N*	1 п		2 п	N*					
3*	3 п		4	Л1*		Дверь			
7*	5		п 6	11*			B1		
N*	7 п		п 8	15*	3	16		5	N
15*	9 п		10		11	22		13	5*
		XT2			15	21		12	5
21*	1		2	22*				9	21
23*	3		4					20	22
	5		6					29	23
	7		8				SA1		
	9		10		1*	1 п		2	3
					1	3 п		4	7

Взам. инв. N | Подп. и дата | Инв. N подл.

Нач. отд.	Огурцов		
Н. контр.	Кузнецов		
Рук. гр.	Федорков		
Инж.	Мирошниченко		

ТП 503-3-19.87 -АН006

Механизированная мойка для грузовых автомобилей на одну линию

Стадия	Лист	Листов
Р	1	1

Щит автоматизации АД1. Таблица подключения

Гипроавтотранс г. Москва

Формат А4

Альбом IV

Типовой проект ТП

Формат	Зона	Поз.	Обозначение	Наименование		Прим.
				Документация		
			ТП -ЭЛ001ВО	Чертеж общего вида		
			ТП -ЭЛ001ЭЗ	Схема электрическая соединений		
			ТП -ЭЛ001ТБ	Таблица перечня надписей		
				Оборочные единицы		
				Н1 01		
		01		Выключатель автоматический А63М ~220В	01	QF
		02		Реле времени РВП72-3221-05У3 ~220В	01	KT
		03		Реле промежуточное РПУ-2-3Е4003У3 ~220В	02	KV1, KV2
				Н51 01		
		04		Избиратель управления УП5313-Ф150	01	SA
				Колодка из 10 зажимов на ток 15А	2	

Изм.	Лист	N докум.	Подп.	Дата
Разраб.		Мирошниченко		
Провер.		Федорков		
Н.контр.		Кузнецов		
Утв.		Огурцов		

ТП -ЭЛ001

Щит автоматизации АД3Б. Технические данные аппаратов

Лит	Лист	Листов
		1

Гипроавтотранс г. Москва

Формат А4

Панель	Строка	Надпись	Поз. обозначение	Место надписи	Текст	Кол.	Вид шрифта	Заготовка
		1	SA	Табличка	Избиратель управления	1		
			SA	ключ	36 раб.-мест-34 раб.	1		

Изм.	Лист	N докум.	Подп.	Дата
Разраб.		Мирошниченко		
Провер.		Федорков		
Н.контр.		Кузнецов		
Утв.		Огурцов		

ТП -ЭЛ001ТБ

Щит автоматизации АД3Б. Таблица перечня надписей

Лит	Лист	Листов
		1

Гипроавтотранс г. Москва

Формат А4

ТП -ЭЛ001ВО

Вид спереди
Дверь не показана

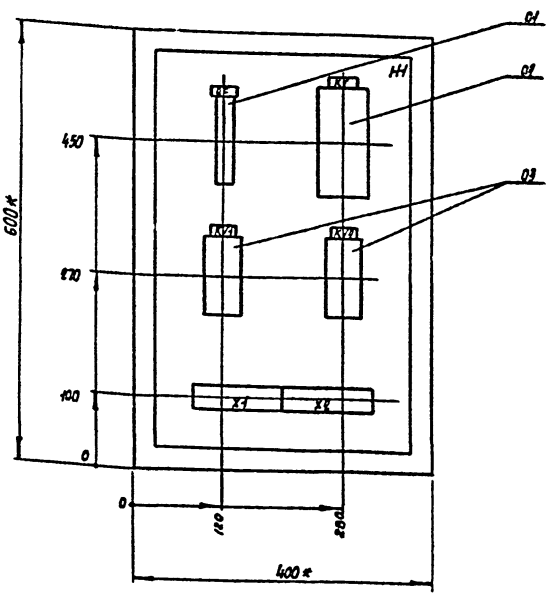

Дверь ящика
Вид спереди

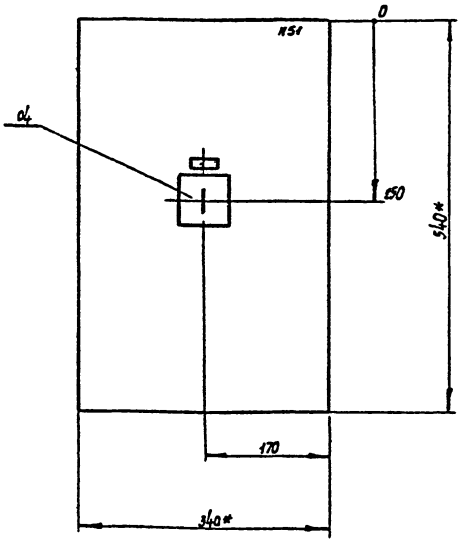

Изм.	Лист	N докум.	Подп.	Дата
Разраб.		Мирошниченко		
Провер.		Федорков		
Т.контр.		Федорков		
Н.контр.		Кузнецов		
Утв.		Огурцов		

ТП -ЭЛ001ВО

Щит автоматизации АД3Б
Чертеж общего вида

Лит	Масса	Масшт.
		1:5

Лист | Листов 1

Гипроавтотранс г. Москва

Формат А3

Инв. N подл. | Подп. и дата | Взам. инв. N | Инв. N дубл. | Подп. и дата

ТП 503-3-19.87 -ЭЛ00134

Альбом 5

Типовой проект ТП

Вид спереди

Дверь ящика
Вид со стороны монтажа

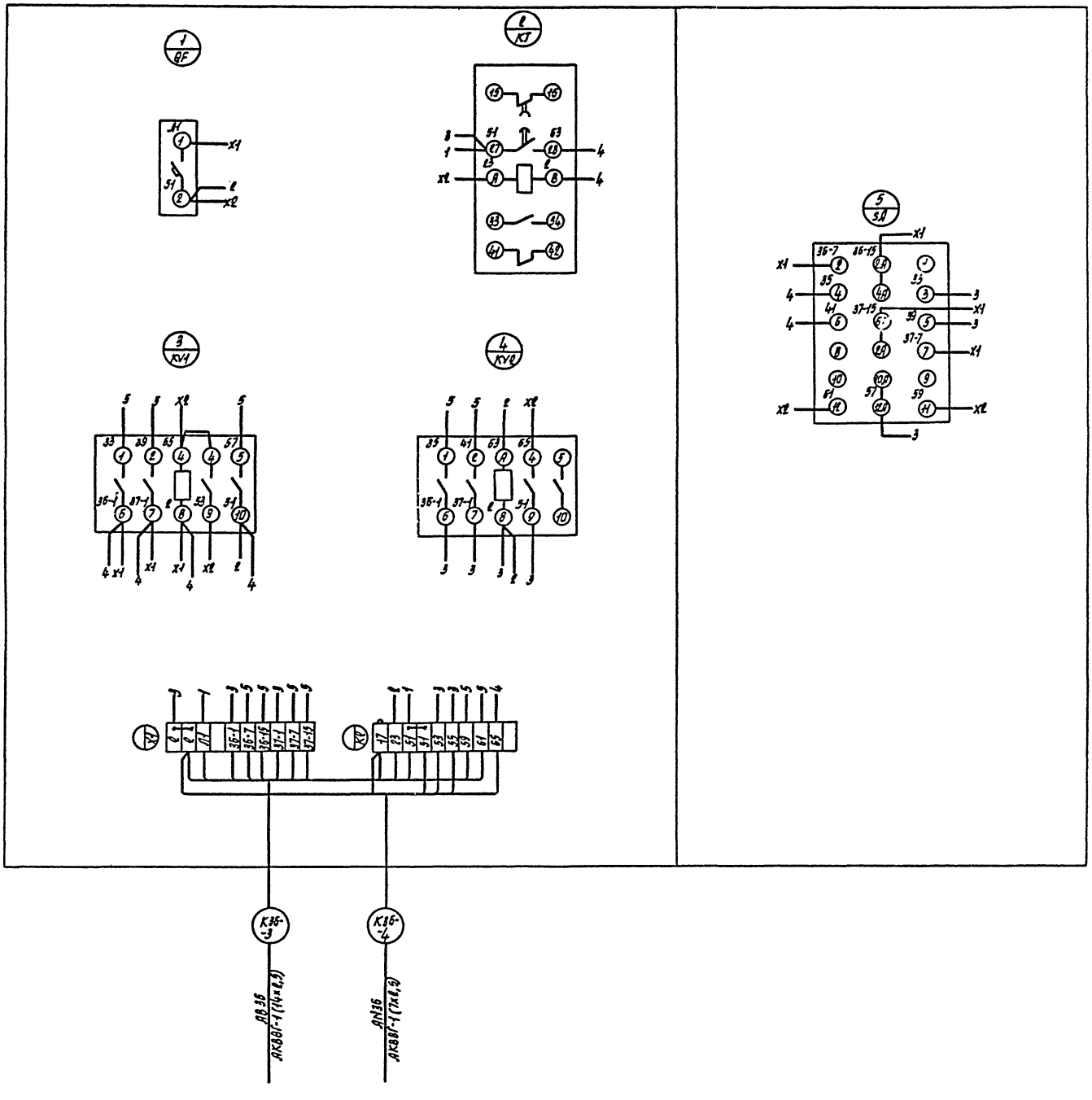

					ТП 503-3-19.87 -ЭЛ00134			
Изм.	Лист	N докум.	Подп.	Дата	Щит автоматизации АД36. Схема электрическая соединений	Лит	Масса	Масшт
Разраб.		Мирошниченко						—
Провер.		Федорков				Лист	Листов 1	
Т.контр.		Федорков				Гипроавтотранс г. Москва		
Н.контр.		Кузнецов						
Утв.		Сгурцов						

Формат А2

Инв. N подл. | Подп. и дата | Взам. инв. N | Инв. N дубл. | Подп. и дата

gost.e-ecolog.ru