ТИПОВОЙ ПРОЕКТ

503-3-19.87

# МЕХАНИЗИРОВАННАЯ МОЙКА ДЛЯ ГРУЗОВЫХ АВТОМОБИЛЕЙ НА ОДНУ ЛИНИЮ

## АЛЬБОМ III

## СТРОИТЕЛЬНЫЕ ИЗДЕЛИЯ

| | | | | |
|---|---|---|---|---|
| | | | | Привязан |
| | | | | |
| | | | | |
| | | | | |
| Инв. № | | | | |

gost.e-ecolog.ru

Отпечатано
в Новосибирском филиале ЦИТП
630064 г. Новосибирск пр. Карла Маркса 1

Выдана в печать "2" II 1988 г.
Заказ 7-312 Тираж 260

# ТИПОВОЙ ПРОЕКТ
503-3-19.87

## АЛЬБОМ III

## МЕХАНИЗИРОВАННАЯ МОЙКА ДЛЯ ГРУЗОВЫХ АВТОМОБИЛЕЙ НА ОДНУ ЛИНИЮ

## СОСТАВ ПРОЕКТА

| | | |
|---|---|---|
| АЛЬБОМ | I | ОБЩАЯ ПОЯСНИТЕЛЬНАЯ ЗАПИСКА |
| АЛЬБОМ | II | ТЕХНОЛОГИЧЕСКИЕ РЕШЕНИЯ. АРХИТЕКТУРНО-СТРОИТЕЛЬНЫЕ РЕШЕНИЯ. КОНСТРУКЦИИ ЖЕЛЕЗОБЕТОННЫЕ И МЕТАЛЛИЧЕСКИЕ. ВНУТРЕННИЙ ВОДОПРОВОД И КАНАЛИЗАЦИЯ. ОТОПЛЕНИЕ И ВЕНТИЛЯЦИЯ. СИЛОВОЕ ЭЛЕКТРООБОРУДОВАНИЕ ЭЛЕКТРИЧЕСКОЕ ОСВЕЩЕНИЕ. АВТОМАТИЗАЦИЯ СВЯЗЬ И СИГНАЛИЗАЦИЯ. |
| АЛЬБОМ | III | СТРОИТЕЛЬНЫЕ ИЗДЕЛИЯ |
| АЛЬБОМ | IV | ЗАДАНИЯ ЗАВОДАМ-ИЗГОТОВИТЕЛЯМ |
| АЛЬБОМ | V | СПЕЦИФИКАЦИИ ОБОРУДОВАНИЯ |
| АЛЬБОМ | VI | ВЕДОМОСТИ ПОТРЕБНОСТИ В МАТЕРИАЛАХ |
| АЛЬБОМ | VII | СМЕТЫ |
| АЛЬБОМ | VIII | ПОКАЗАТЕЛИ РЕЗУЛЬТАТОВ ПРИМЕНЕНИЯ НАУЧНО-ТЕХНИЧЕСКИХ ДОСТИЖЕНИЙ В СТРОИТЕЛЬНЫХ РЕШЕНИЯХ ПРОЕКТА |

### ПРИМЕНЕННЫЕ МАТЕРИАЛЫ

ТИПОВОЙ ПРОЕКТ 503-9-6.84 „УСТАНОВКА ДЛЯ ОБЕЗВОЖИВАНИЯ ОСАДКА СТОЧНЫХ ВОД ОТ МОЙКИ АВТОМОБИЛЕЙ"
/РАСПРОСТРАНЯЕТ НОВОСИБИРСКИЙ ФИЛИАЛ ЦИТП/

ТИПОВОЙ ПРОЕКТ 902-2-401.86„ОЧИСТНЫЕ СООРУЖЕНИЯ ДЛЯ СТОЧНЫХ ВОД ОТ МОЙКИ АВТОМОБИЛЕЙ С БЕЗНАПОРНЫМИ ГИДРОЦИКЛОНАМИ Q=10 л/сек./ В ЖЕЛЕЗОБЕТОННЫХ КОНСТРУКЦИЯХ/
РАСПРОСТРАНЯЕТ ЦИТП/

УТВЕРЖДЕН И ВВЕДЕН В ДЕЙСТВИЕ
МИНАВТОТРАНСОМ РСФСР
ПРОТОКОЛ ОТ 25.07.88 №17

РАЗРАБОТАН
ПРОЕКТНЫМ ИНСТИТУТОМ „ГИПРОАВТОТРАНС"
ГЛАВНЫЙ ИНЖЕНЕР ИНСТИТУТА В.Н.КРЮКОВ
ГЛАВНЫЙ ИНЖЕНЕР ПРОЕКТА Ю.Г. ДМИТРИЕВ

Привязан

Инв. №

Альбом II

Типовой проект 503-3-19.87

| Обозначение | Наименование | Страница |
|---|---|---|
| | Титульный лист | 1 |
| | Содержание альбома | 2 |
| | | |
| ТП 503-3-19.87 КМН. ОДО. ТУ | Технические условия | 3 |
| .010 | Колонна К1, К2 | 4 |
| .020 | Колонна К3, К4 | 5 |
| .030 | Колонна К5, К6 | 6 |
| .040 | Колонна К7, К10 | 7 |
| .050 | Колонна К8, К9 | 8 |
| .060 | Панель стеновая ПС1, ПС14 | 9 |
| .070 | Панель стеновая ПС3, ПС4 | 10 |
| .080 | Панель стеновая ПС4, ПС5, ПС9 | 11 |
| .090 | Панель стеновая ПС6, ПС10 | 12 |
| .100 | Панель стеновая ПС7, ПС8 | 13 |
| .110 | Панель стеновая ПС12, ПС13 | 14 |
| .120 | Плита П4, П6, П9 | 15 |
| .130 | Плита П10, П11 | 16 |
| .140 | Плита П12, П13 | 17 |
| .150 | Плита П15, П17 | 18 |
| .160 | Плита П19, П20 | 19 |
| .170 | Плита П21, П22 | 20 |
| .180 | Плита П23, П24 | 21 |
| .190 | Плита П25, П28 | 22 |
| .200 | Сетка С1, С3, С4, С6, С9 | 23 |
| .210 | Сетка С2, С5, С7 | 24 |
| .220 | Сетка С8, С10 | 24 |
| .230 | Изделие закладное МН1, МН2 | 25 |
| .240 | Изделие закладное МН4 | 25 |
| .250 | Изделие закладное МН3 | 26 |
| | | |
| | | |

| Обозначение | Наименование | Страница |
|---|---|---|
| .260 | Изделие закладное МН5 | 26 |
| .270 | Каркас Кр1 | 27 |
| .280 | Решетка Р1 | 27 |
| .290 | Щит ЩС1, ЩС3 | 28 |
| .300 | Щит ЩС2 | 29 |
| .310 | Рама РВ1 | 29 |
| .320 | Щит ЩС4 | 30 |
| .330 | Рамка Рм1, Рм2, Рм3 | 31 |
| .340 | Рамка Рм4, Рм10 | 32 |
| .350 | Рамка Рм8, Рм9 | 33 |
| .360 | Рамка Рм5, Рм6, Рм7 | 33 |

Инв. № подл. | Подпись и дата | Взам. инв. №

Копировал Максимова Формат А3

Альбом III

Типовой проект

## 1. Изделия закладные

1. 1. Для анкеров из горячекатанных стержней периодического профиля класса А-III применяется сталь марки 35 ГС по ГОСТ 5632-72.

1. 2. Сварку производить электродами типа 942 по ГОСТ 9467-75

1. 3. Щиты металлические и изделия закладные покрыть грунтом ГФ-0119 за 2 раза по ТУ5-10-1399-73. Изделия закладные со стороны анкеров не грунтовать.

1. 4. Рабочие узлы установки закладных изделий в колоннах выполнять по сериям 1.423-3 вып. 1; 1.427.1-3 вып. 1; 1.020-1/83 вып. 0-1; в ригелях - 1.020-1/83 вып. 0-1; в плитах 1.041.1-2 выпуск 6.

## 2. Арматурные изделия.

2. 1. Для стержней периодического профиля класса А-III принять сталь марки 35 ГС по ГОСТ 5632-72; для гладкой арматуры класса А-I применять сталь марки В ст3 кп2 по ГОСТ 380-71.

2. 2. Арматурные сетки изготавливать с применением контактной точечной сварки. Сварке подлежат все места пересечения стержней.

| | | | | | | | |
|---|---|---|---|---|---|---|---|
| | | | | ТП-503-3-19.87 | -КЖИ.000.ТУ | | |
| Нач. отд. | Винклер | | | Технические условия | Стадия | Лист | Листов |
| Н. контр. | Хрупало | | | | Р | | 1 |
| Гл. конст. | Хрупало | | | | Гипроавтотранс г. Москва | | |
| Гл. спец. | Лисичкин | | | | | | |
| Вед. инж. | Кривошапова | | | | | | |

Инв. № подл. | Подпись и дата | Взам. инв. №

Копировал Марченко

Формат А3

Альбом III

Типовой проект

Рис. 1

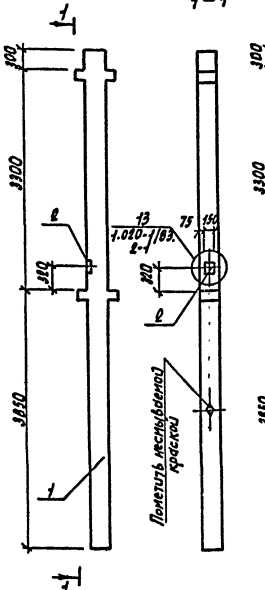


Рис. 2

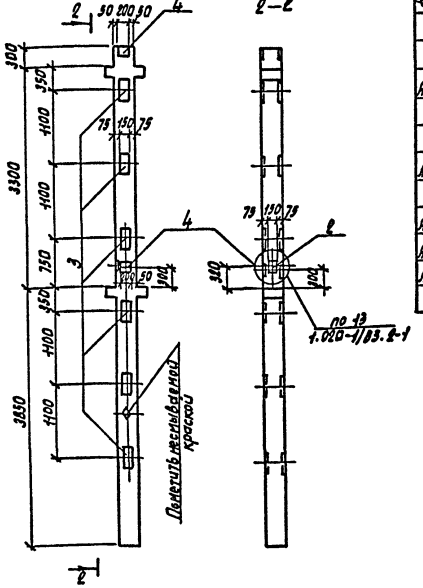


| Формат | Зона | Позиц. | Обозначение | Наименование | Кол. на изд. ТП 503-3-19.87 -КЖИ.010 — | -01 | Примечание |
|---|---|---|---|---|---|---|---|
| | | | | Документация | | | |
| А3 | | | ТП 503-3-19.87 КЖИ 000ТУ | Технические условия | X | X | |
| | | | | Сборочные единицы | | | |
| А3 | | 1 | 1.020-1/83.2-1 | Колонна 2КД.3,33-1.1 | 1 | 1 | |
| | | | | Изделия закладные | | | |
| А4 | | 2 | 1.020-1/83.2-15 2Д4-08 | МН40 | 1 | 1 | |
| А3 | | 3 | 1.020-1/83.2-15 2Д3-01 | МН14 | | 6 | |
| А4 | | 4 | 1.020-1/83.2-15 2Д4-01 | МН80 | | 2 | |

| Обозначение | Марка | Рис. | Масса кг |
|---|---|---|---|
| ТП 503-3-19.87 -КЖИ.010 | К1 | 1 | 1746,53 |
| -01 | К2 | 2 | 1819,97 |

Ведомость расхода стали на дополнительные закладные элементы, кг

| Марка элемента | Изделия закладные: Арматура класса AIII ГОСТ 5781-82* ф18 | ф16 | | Итого | Прокат марки Вст3кп2 ГОСТ 103-76* -8х150 | -12х150 | | Итого | Всего | Общий расход |
|---|---|---|---|---|---|---|---|---|---|---|
| К1 | 1,12 | | | 1,12 | 1,41 | | | 1,41 | 2,53 | 2,53 |
| К2 | 4,24 | 19,80 | | 24,04 | 1,41 | 60,52 | | 61,93 | 85,97 | 85,97 |

| | | |
|---|---|---|
| Нач. АСО | Винклер | |
| Н. контр. | Хрупало | |
| Гл. конст. | Хрупало | |
| Гл. спец. | Лосичкин | |
| Рук. гр. | Алехова | |
| Инж. | Крынкина | |

ТП 503-3-19.87 -КЖИ.010

Колонна К1, К2

| Стадия | Масса | Масштаб |
|---|---|---|
| Р | См. табл. | 1:50 |
| Лист | Листов 1 | |

Гипродортранс г. Москва

Копировал Марченко

Формат А3

Инв. № подл. | Подпись и дата | Взам. инв. №

Альбом III

Типовой проект

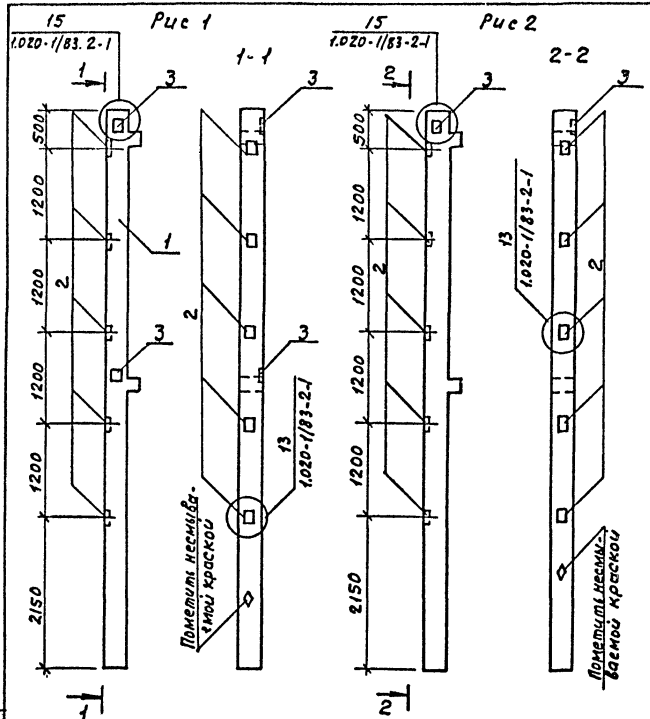


| Формат | Зона | Поз. | Обозначение | Наименование | Кол. на исп. ТП | Кол. на исп. КЖИ.020 | Примечание |
|---|---|---|---|---|---|---|---|
| | | | | Документация | | | |
| А3 | | | ТП 503-3-19.87 КЖИ 000. ТУ | Технические условия | | | |
| | | | | Сборочные единицы | | | |
| А3 | | 1 | 1.020-1/83.2-1 | Колонна 2К03.33-1,2 | 1 | 1 | |
| | | | | Изделия закладные | | | |
| АЧ | | 2 | 1.020-1/83.2-15.24-06 | МН33 | 5 | 5 | |
| АЧ | | 3 | 1.020-1/83.2-15.24-09 | МН41 | 2 | 1 | |

Ведомость расхода стали на дополнительные закладные изделия, кг

| Марка элемента | Изделия закладные | | | | | | | | Всего | Общий расход |
|---|---|---|---|---|---|---|---|---|---|---|
| | Арматура класса AIII ГОСТ 5781-82* | | | | Прокат марки Вст3 кп2 ГОСТ 103-76* | | | | | |
| | ф8 | ф12 | | Итого | -6х100 | -8х150 | | Итого | | |
| К3 | 2,00 | 2,08 | | 4,08 | 5,65 | 5,64 | | 11,29 | 15,37 | 15,37 |
| КЧ | 2,00 | 1,04 | | 3,04 | 5,65 | 2,82 | | 8,47 | 11,51 | 11,51 |

| Обозначение | Марка | Масса кг | Рис. |
|---|---|---|---|
| ТП 503-3-19.87 КЖИ.020 | К3 | 1726 | 1 |
| -01 | КЧ | 1722 | 2 |

| | | | |
|---|---|---|---|
| Нач. АСО | Винклер | | |
| Н. контр. | Хрупало | | |
| Гл. конст. | Хрупало | | |
| Гл. спец. | Лисичкин | | |
| Вед. инж. | Кривошапова | | |
| Ст. инж. | Элькинд | | |

ТП 503-3-19.87 КЖИ.020

Колонна К3, КЧ

| Стадия | Масса | Масштаб |
|---|---|---|
| Р | см. табл. | 1:50 |
| Лист | Листов 1 | |

Гипроавтотранс г. Москва

Копировал Максимова Формат А3

Инв. № подл. | Подпись и дата | Взам. инв. №

Рис. 2

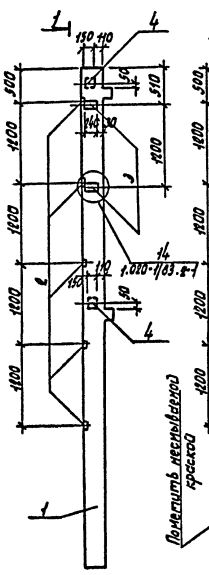


Рис. 1

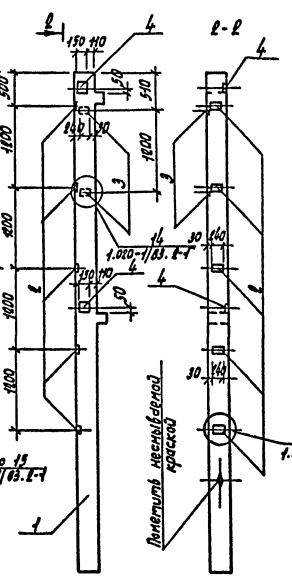


| Формат | Зона | Позиц. | Обозначение | Наименование | Кол. на изд. ТП 503-3-19.87 КЖИ 030 — | Кол. на изд. ТП 503-3-19.87 КЖИ 030 -01 | Примечание |
|---|---|---|---|---|---|---|---|
| | | | | Документация | | | |
| А3 | | | ТП 503-3-19.87 КЖИ 000.ТУ | Технические условия | X | X | |
| | | | | Сборочные единицы | | | |
| А3 | | 1 | 1.020-1/83.2-1 07-04 | Колонна 2КО3.33-1.2 | 1 | 1 | |
| | | | | Изделия закладные | | | |
| А4 | | 1 | 1.020-1/83.2-15 24-05 | МН 33 | 5 | 5 | |
| А4 | | 3 | 1.020-1/83.2-15 24-07 | МН 34 | 2 | 2 | |
| А4 | | 4 | 1.020-1/83.2-15 24-08 | МН 40 | 2 | 2 | |

| Обозначение | Марка | Рис. | Масса кг |
|---|---|---|---|
| ТП 503-3-19.87 -КЖИ.030 | К5 | 1 | 1715,77 |
| -01 | К6 | 2 | 1715,77 |

Ведомость расхода стали на дополнительные закладные элементы, кг

| Марка элемента | Изделия закладные: Арматура класса AIII: ф8 | ф12 | | Итого | Прокат марки ВСт3кп2 ГОСТ 103-76*: -6х х100 | -8х х150 | | Итого | Всего | Общий расход |
|---|---|---|---|---|---|---|---|---|---|---|
| К5 | 2,8 | 2,24 | | 5,04 | 7,91 | 2,82 | | 10,73 | 15,77 | 15,77 |
| К6 | 2,8 | 2,24 | | 5,04 | 7,91 | 2,82 | | 10,73 | 15,77 | 15,77 |

| | | |
|---|---|---|
| Нач. ЛСО | Винклер | |
| Н. контр. | Хрупало | |
| Гл. конст. | Хрупало | |
| Гл. спец. | Лисичкин | |
| Рук. гр. | Алехова | |
| Инж. | Крикунна | |

ТП 503-3-19.87 -КЖИ. 030

Колонна К5, К6

| Стадия | Масса | Масштаб |
|---|---|---|
| Р | См. табл. | 1:50 |
| Лист | Листов 1 | |

Гипроавтотранс г. Москва

Копировал Марченко

Формат А3

Альбом III

Типовой проект

Инв. № подл. | Подпись и дата | Взам. инв. №

Альбом III

Типовой проект

Рис 1

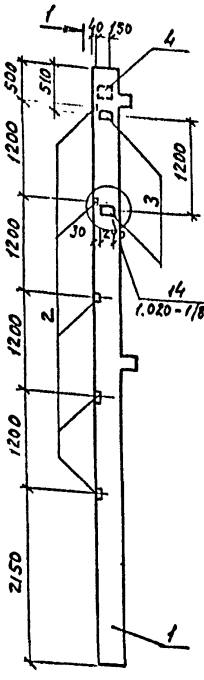

1-1

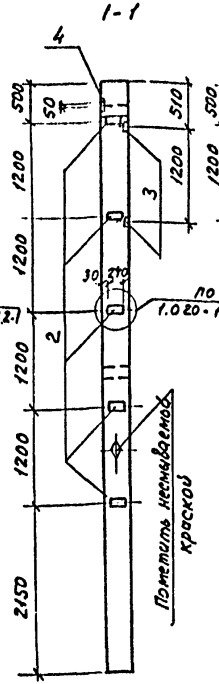

Рис 2

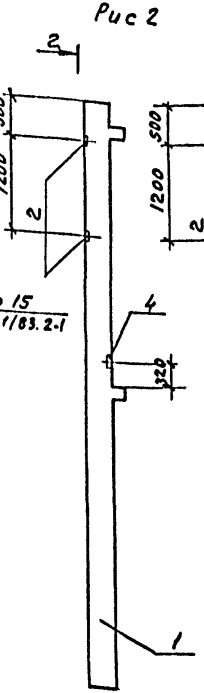

2-2

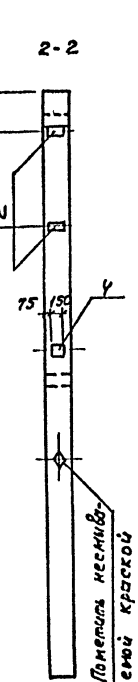

| Формат | Зона | Позиц. | Обозначение | Наименование | Кол. на изд. | | Примечание |
|---|---|---|---|---|---|---|---|
| | | | | | — | 01 | |
| | | | | Документация | | | |
| А3 | | | ТП 503-3-19.87 КЖИ.000.ТУ | Технические условия | X | X | |
| | | | | Сборочные единицы | | | |
| А3 | | 1 | 1.020-1/83. 2-1 07-04 | Колонна 2К03.33-1.2 | 1 | 1 | |
| | | | | Изделия закладные | | | |
| АУ | | 2 | 1.020-1/83. 2-15 2У-06 | МН 33 | 5 | 2 | |
| АУ | | 3 | 1.020-1/83. 2-15 2У-07 | МН 34 | 2 | | |
| АУ | | 4 | 1.020-1/83 2-15 2У-08 | МН 40 | 1 | 1 | |

| Обозначение | Марка | Рис | Масса кг |
|---|---|---|---|
| ТП 503-3-19.87 -КЖИ.ОУО | К7 | 1 | 1723,24 |
| -01 | К10 | 2 | 1715.59 |

Ведомость расхода стали на дополнительные закладные элементы, кг

| Марка элемента | Изделия закладные | | | | | | | | Общий расход |
|---|---|---|---|---|---|---|---|---|---|
| | Арматура класса A III ГОСТ 5781-82* | | | | Прокат марки Вст.3 кл2 ГОСТ 103-76* | | | Всего | |
| | ф 8 | ф 12 | | Итого | -6 х 100 | -8 х 150 | Итого | | |
| К7 | 2.80 | 1.12 | | 3.92 | 7.91 | 1.41 | 9.32 | 13.24 | 13.24 |
| К10 | 0.8 | 1.12 | | 1.92 | 2.26 | 1.41 | 3.67 | 5.59 | 5.59 |

Инв.№ подл. | Подпись и дата | Взам.инв.№

| | | | |
|---|---|---|---|
| Нач. АСО | Винклер | | |
| Н.контр. | Хрупало | | |
| Гл. конст. | Хрупало | | |
| Гл.спец. | Лисичкин | | |
| Рук. гр. | Алехова | | |
| Инжен. | Кринкина | | |

ТП 503-3-19.87 КЖИ ОУО

Колонна К7, К10

| Стадия | Масса | Масштаб |
|---|---|---|
| Р | см. табл. | 1:50 |
| Лист | Листов 1 | |

ГИПРОАВТОТРАНС г. Москва

Копировал Максимова Формат А3

Альбом III

Типовой проект

Рис. 1

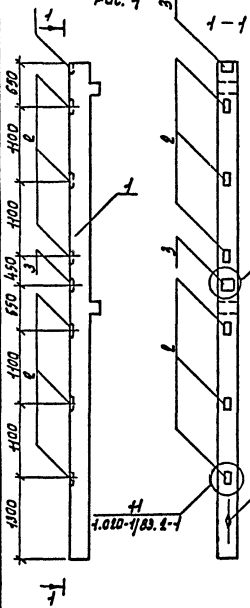


Рис. 2

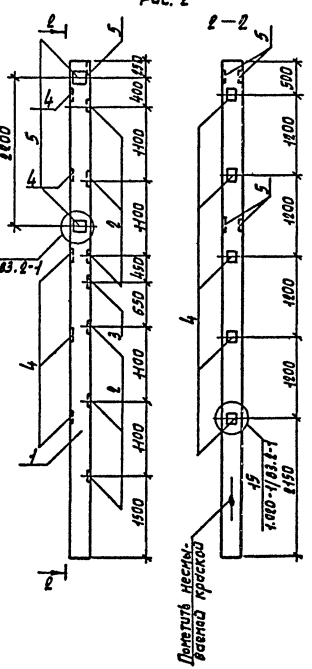


| Формат | Зона | Поз. | Обозначение | Наименование | Кол. на исп. КЖИ 050 | | Примечание |
|---|---|---|---|---|---|---|---|
| | | | | | – | 01 | |
| | | | | Документация | | | |
| А3 | | | ТП 503-3-19.87 КЖИ 000.ТУ | Технические условия | X | X | |
| | | | | Сборочные единицы | | | |
| А3 | | 1 | 1.020-1/83.2-1 | Колонна 2КЭ3.33-1.2 | | | |
| А3 | | 1 | 1.020-1/83.2-1 | Колонна 2КЭ.33-1 | | | |
| | | | | Изделия закладные | | | |
| А4 | | 2 | 1.020-1/83.2-15.23 | МН13 | 6 | 6 | |
| А4 | | 3 | 1.020-1/83.2-15.24 | МН19 | 2 | 2 | |
| А4 | | 4 | 1.020-1/83.2-15.24-06 | МН33 | | 5 | |
| А4 | | 5 | 1.020-1/83.2-15.24-09 | МН41 | | 2 | |

Ведомость расхода стали на дополнительные закладные изделия, кг

| Марка элемента | Изделия закладные | | | | | | | | Всего | Общий расход |
|---|---|---|---|---|---|---|---|---|---|---|
| | Арматура класса А-III ГОСТ 5781-82* | | | | Прокат марки Вст3 кп 2 ГОСТ 103-76* | | | | | |
| | ф8 | ф12 | ф16 | Итого | 6×100 | 8×150 | 12×150 | Итого | | |
| К8 | | 1,56 | 22,68 | 24,24 | | | 30,26 | 30,26 | 54,50 | 54,50 |
| К9 | 1,00 | 3,64 | 22,68 | 28,32 | 5,65 | 5,64 | 30,26 | 41,58 | 69,90 | 69,90 |

| Обозначение | Марка | Масса кг | Рис. |
|---|---|---|---|
| ТП 503-3-19.87 КЖИ.050 | К8 | 1764,5 | 1 |
| -01 | К9 | 1779,9 | 2 |

| | | | |
|---|---|---|---|
| Нач. ОСО | Винклер | | |
| Н. контр. | Хрупало | | |
| Гл. конст. | Хрупало | | |
| Гл. спец. | Лисицкин | | |
| Вед. инж. | Кривощапова | | |
| Ст. инж. | Элькина | | |

ТП 503-3-19.87 КЖИ 050

Колонна К8, К9

| Стадия | Масса | Масшт. |
|---|---|---|
| Р | См. табл. | 1:50 |
| Лист | Листов 1 | |

Гипроавтотранс г. Москва

Инв. № подл. | Подпись и дата | Взам. инв. №

Копировал Марченко

Формат А3

Альбом III

Типовой проект

Рис. 1

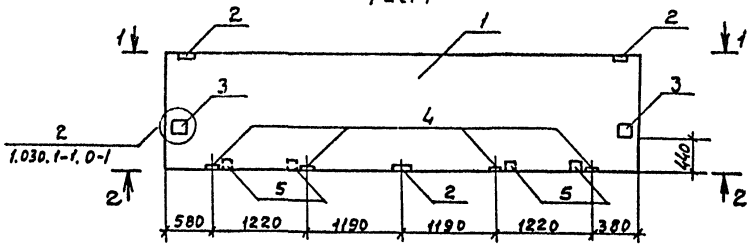


1 – 1

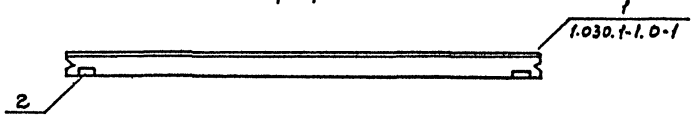


2 – 2

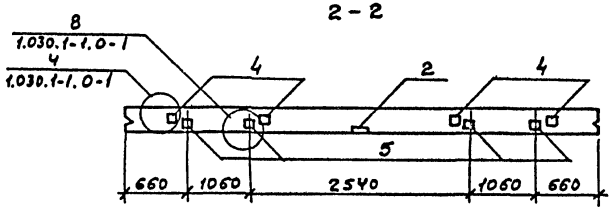


Рис 2

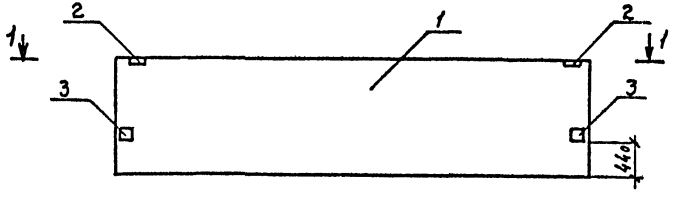


| Формат | Зона | Поз. | Обозначение | Наименование | Кол. на исп. ТП КЖИ.060 – | 01 | Примечание |
|---|---|---|---|---|---|---|---|
| | | | | Документация | | | |
| А3 | | | ТП 503-3-19.87 КЖИ 000 ТУ | Технические условия | Х | Х | |
| | | | | Сборочные единицы | | | |
| А3 | | 1 | 1.030.1-1. 1-4.06-07 | Панель Пс 60.15.3.0-3А | 1 | 1 | |
| | | | | Изделия закладные | | | |
| АУ | | 2 | 1.030.1-1. 1-3.30 | М1 | 3 | 2 | |
| АУ | | 3 | 1.030.1-1. 1-3.3У | М5 | 2 | 2 | |
| АУ | | 4 | 1.030.1-1. 1-3.36 | М9 | 4 | | |
| А3 | | 5 | 1.030.1-1, 0-1 | Брус деревянный, сосна | 4 | | |
| | | | | сорт I ГОСТ 8486-66* | | | |
| | | | | 80×120×160 | | | |

Ведомость расхода стали на дополнительные закладные изделия, кг

| Марка элемента | Изделия закладные: Арматура класса AIII ГОСТ 5781-82* ф10 | Итого | Прокат марки Ст.3 кп2 ГОСТ 19903-74* δ=6 | δ=8 | δ=10 | δ=12 | Итого | ГОСТ 8509-72* L63×6 | Итого | Всего | Общий расход |
|---|---|---|---|---|---|---|---|---|---|---|---|
| Пс 1 | 3.80 | 3.80 | 1.12 | 5.0 | 6.32 | 7.58 | 20.02 | 3.00 | 3.00 | 27.00 | 27.00 |
| Пс 14 | 1.40 | 1.40 | 1.12 | | 6.32 | 7.58 | 15.02 | 2.06 | 2.06 | 18.50 | 18.50 |

| Обозначение | Марка | Масса | Рис |
|---|---|---|---|
| ТП 503-3-19.87 КЖИ.060 | Пс 1 | 4037.0 | 1 |
| 01 | Пс 14 | 4028.5 | 2 |

| | | |
|---|---|---|
| Нач. АСО | Винклер | |
| Н. контр. | Хрупало | |
| Гл. констр. | Хрупало | |
| Гл. спец. | Лисичкин | |
| Рук. гр. | Алехова | |
| Ст. инж. | Элькинд | |

ТП 503-3-19.87 КЖИ.060

Панель стеновая Пс1, Пс14

| Стадия | Масса | Масштаб |
|---|---|---|
| Р | см. табл. | 1:50 |
| Лист | Листов 1 | |

ГИПРОАВТОТРАНС г. Москва

Копировал Максимова

Формат А3

Инв. № подл. | Подпись и дата | Взам. инв. №

Альбом III

Типовой проект

Рис 1

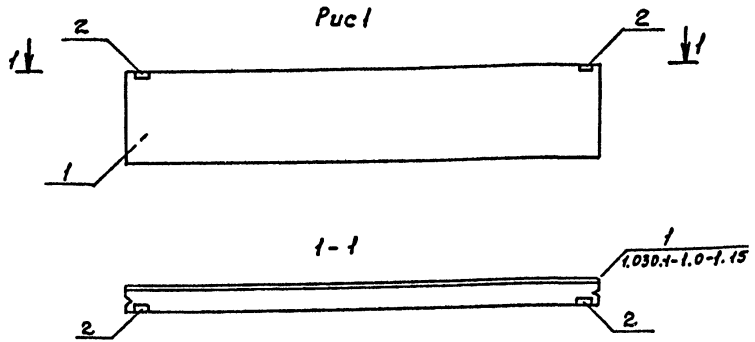


Рис 2

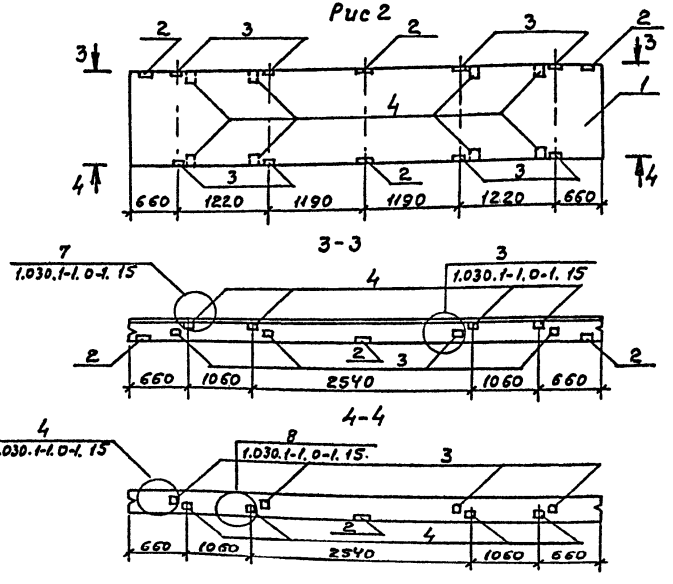


| Формат | Зона | Поз. | Обозначение | Наименование | Кол. на изд. ТП | Кол. на изд. КЖИ.070 | Примечание |
|---|---|---|---|---|---|---|---|
| | | | | Документация | | | |
| А3 | | | ТП503-3-19.87 КЖИ.000ТУ | Технические условия | X | X | |
| | | | | Сборочные единицы | | | |
| А3 | | 1 | 1.030.1-1. 1-1. 05-06 | Панель ПС60.12-3.0-3Л | 1 | 1 | |
| | | | | Изделия закладные | | | |
| АУ | | 2 | 1.030. 1-1. 1-3. 30 | М1 | 4 | 2 | |
| АУ | | 3 | 1.030. 1-1. 1-3. 36 | М9 | 8 | — | |
| АУ | | 4 | 1.030. 1-1. 0-1 | Брус деревянный, сосна | 8 | — | |
| | | | | сорт I ГОСТ 8486-66* | | | |
| | | | | 80×120×160 | | | |

| Обозначение | Марка | Масса кг | Рис |
|---|---|---|---|
| ТП503-3-19.87 КЖИ.070 | ПС 3 | 3227.5 | 2 |
| -01 | ПС 11 | 3212.7 | 1 |

Ведомость расхода стали на дополнительные закладные изделия, кг

| Марка элемента | Изделия закладные | | | | | | | | | Общий расход |
|---|---|---|---|---|---|---|---|---|---|---|
| | Арматура класса AIII | | | Прокат марки Вст.3 кп2 | | | | | Всего | |
| | ГОСТ 5781-82* | | | ГОСТ 8509-72* | | ГОСТ 19903-74* | | | | |
| | ф10 | | Итого | L63×6 | Итого | -6=3 | -8=6 | Итого | | |
| ПС 3 | 5.10 | | 5.10 | 3.90 | 3.90 | 10.00 | 1.12 | 11.12 | 20.12 | 20.12 |
| ПС 11 | 0.52 | | 0.52 | 1.06 | 1.06 | — | 1.12 | 1.12 | 2.70 | 2.70 |

| | | | |
|---|---|---|---|
| Нач. АСО | Винклер | | |
| Н. контр. | Хрупало | | |
| Гл. конст. | Хрупало | | |
| Гл. спец. | Лисичкин | | |
| Рук. гр. | Алехова | | |
| Ст. инж. | Элькинд | | |

ТП 503-3-19.87 КЖИ 070

Панель стеновая ПС3, ПС11

| Стадия | Масса | Масштаб |
|---|---|---|
| Р | см. табл. | 1:50 |
| Лист | Листов 1 | |

ГИПРОАВТОТРАНС г. Москва

Копировал Максимова Формат А3

Инв. № подл. | Подпись и дата | Взам. инв. №

Альбом III

Типовой проект

Рис. 1

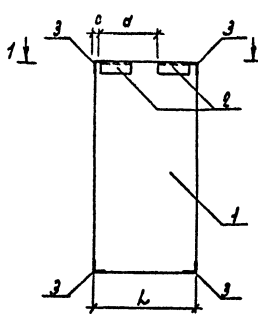


Рис. 2

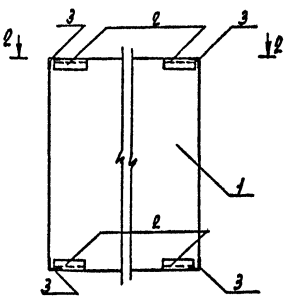


1—1

2—2

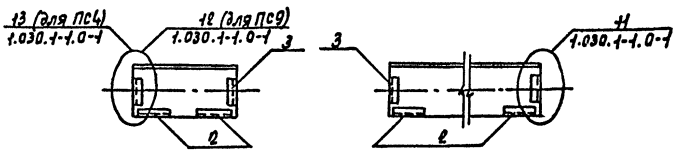


| Формат | Зона | Поз. | Обозначение | Наименование | Кол. на исп. ТП — | КЖИ.080 01 | 02 | Примечание |
|---|---|---|---|---|---|---|---|---|
| | | | | Документация | | | | |
| | | | | | | | | |
| А3 | | | ТП 503-3-19.87 - КЖИ.000.ТУ | Технические условия | X | X | X | |
| | | | | Сборочные единицы | | | | |
| | | | | Панели | | | | |
| А3 | | 1 | 1.030.1-1.1-1.58-02 | 2ПСБ 12.3.0-3Л | 1 | | | |
| А3 | | 1 | 1.030.1-1.1-1.60-02 | 2ПС12.12.3.0-Л | | 1 | 1 | |
| | | | | | | | | |
| | | | | Изделия закладные | | | | |
| А4 | | 2 | 1.030.1-1.1-3.30 | М1 | 2 | 4 | 2 | |
| А4 | | 3 | 1.030.1-1.1-3.35-01 | М11 | 4 | 4 | 4 | |
| | | | | | | | | |

| Обозначение | Марка | L мм | c мм | d мм | Масса кг | Рис. |
|---|---|---|---|---|---|---|
| ТП 503-3-19.87 КЖИ.080 | Пс4 | 580 | 43 | 310 | 319,2 | 1 |
| -01 | Пс5 | — | — | — | 635,4 | 2 |
| -02 | Пс9 | 1180 | 320 | 360 | 639,1 | 1 |

Ведомость расхода стали на дополнительные на закладные изделия, кг

| Марка элемента | Изделия закладные: Арматура класса А-III ГОСТ 5781-82* ф10 | | Итого | Прокат марки Вст3 кп2 ГОСТ 19903-74* б=6 | Итого | ГОСТ 8509-72 L63×6 | Итого | Всего | Общий расход |
|---|---|---|---|---|---|---|---|---|---|
| Пс4 | 2,28 | | 2,28 | 1,12 | 1,12 | 5,74 | 5,74 | 6,14 | 9,14 |
| Пс5 | 2,80 | | 2,80 | 2,16 | 2,16 | 7,80 | 7,80 | 12,76 | 12,76 |
| Пс9 | 2,28 | | 2,28 | 1,12 | 1,12 | 5,74 | 5,74 | 9,14 | 9,14 |

| | | |
|---|---|---|
| Нач. АСО | Винклер | |
| Н. контр. | Хрупало | |
| Гл. конст. | Хрупало | |
| Гл. спец | Лисичкин | |
| Рук. гр. | Алехова | |
| Ст. инж. | Элькина | |

ТП 503-3-19.87 КЖИ. 080

Панель стеновая Пс4 Пс5, Пс9

| Стадия | Масса | Масшт. |
|---|---|---|
| Р | См. табл. | 1:20 |

Лист | Листов 1

Гипроавтотранс г. Москва

Инв. № подл. | Подпись и дата | Взам. инв. №

Копировал Марченко

Формат А3

Альбом III

Типовой проект

Рис. 1

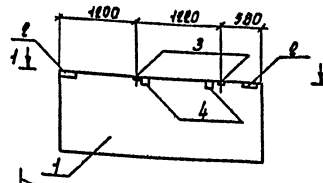


Рис. 2

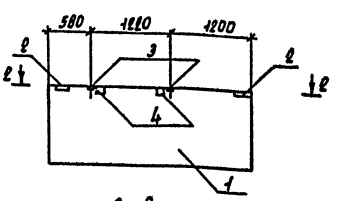


1–1

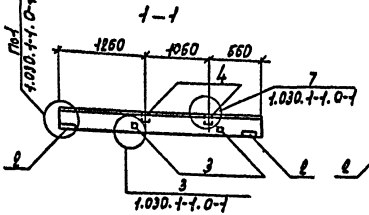


2–2

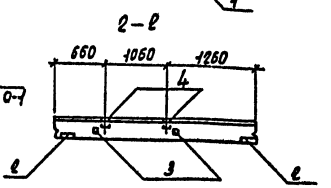


| Формат | Зона | Поз. | Обозначение | Наименование | Кол. | Примечание |
|---|---|---|---|---|---|---|
| | | | | Документация | | |
| А3 | | | ТП 503-3-19.87 -КЖИ.090.ТУ | Технические условия | | |
| | | | | Сборочные единицы | | |
| А3 | | 1 | 1.030.1-1.1-1.01-11 | Панель ПС30.12.3,0-6А | 1 | 1 |
| | | | | Изделия закладные | | |
| А4 | | 2 | 1.030.1-1.1-3.30 | М1 | 2 | 2 |
| А4 | | 3 | 1.030.1-1.1-3.35 | М9 | 2 | 2 |
| А4 | | 4 | 1.030.1-1.0-1 | Брус деревянный сосновый, сорт I, ГОСТ 8486-66* 80×120×160 | 2 | 2 |

Ведомость расхода стали на дополнительные закладные изделия, кг

| Марка элемента | Изделия закладные | | | | | | | | Общий расход |
|---|---|---|---|---|---|---|---|---|---|
| | Арматура класса А-III ГОСТ 5781-82* | | | Прокат марки Вст3 кп2 ГОСТ 19903-74* | | | ГОСТ 8509-72* | Всего | |
| | ф10 | | Итого | -5×5 | -5×8 | Итого | L63×5 | Итого | |
| Пс6 | 1,02 | | 1,02 | 0,56 | 2,00 | 2,56 | 1,03 | 1,03 | 4,61 | 4,61 |
| Пс10 | 1,02 | | 1,02 | 0,56 | 2,00 | 2,56 | 1,03 | 1,03 | 4,61 | 4,61 |

| Обозначение | Марка | Масса, кг | Рис |
|---|---|---|---|
| ТП 503-3-19.87 КЖИ 090 | Пс6 | 1604,6 | 1 |
| -01 | Пс10 | 1604,6 | 2 |

| | | | |
|---|---|---|---|
| Нач. АСО | Винклер | | |
| Н. контр. | Хрупало | | |
| Гл. конст. | Хрупало | | |
| Гл. спец. | Лисичкин | | |
| Рук. гр. | Алехова | | |
| Ст. инж. | Элькина | | |

ТП 503-3-19.87 КЖИ. 090

Панель стеновая Пс6, Пс10

| Стадия | Масса | Масштаб |
|---|---|---|
| Р | См. табл. | 1:50 |
| Лист | Листов 1 | |

Гипродортранс г. Москва

Инв. № подл. | Подпись и дата | Взам. инв. №

Копировал Марченко

Формат А3

Альбом III

Типовой проект

Рис 1

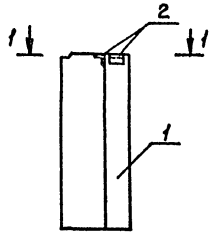


Рис 2

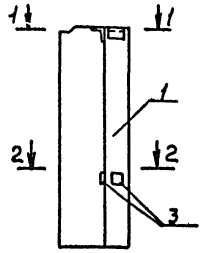


1 — 1

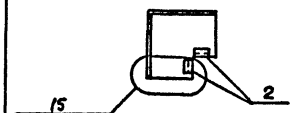


2 — 2

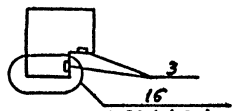


| Обозначение | Марка | Масса кг |
|---|---|---|
| ТП 503-3-19.87 КЖН.100 | ПС 7 | 332.9 |
| -01 | ПС 8 | 426.4 |

| Формат | Зона | Поз. | Обозначение | Наименование | Кол. на изд. ТП — | Кол. на изд. КЖН 100 0.1 | Примечание |
|---|---|---|---|---|---|---|---|
| | | | | Документация | | | |
| А3 | | | ТП 503-3-19.87 КЖН 000.ТУ | Технические условия | X | X | |
| | | | | Сборочные единицы | | | |
| | | | | Панели | | | |
| А3 | | 1 | 1.030.1-1. 1-1. 69-16 | ЗПС 46.120.3.0-А | 1 | | |
| А3 | | 1 | 1.030.1-1. 1-1. 69-18 | ЗПС 46.150.3.0-А | | 1 | |
| | | | | Изделия закладные | | | |
| А4 | | 2 | 1.030.1-1. 1-3. 30-04 | М18 | 2 | 2 | |
| А4 | | 3 | 1.030.1-1. 1-3. 34-02 | М19 | | 2 | |

Ведомость расхода стали на дополнительные закладные изделия, кг

| Марка элемента | Изделия закладные | | | | | | | | Всего | Общий расход |
|---|---|---|---|---|---|---|---|---|---|---|
| | Арматура класса AIII ГОСТ 5781-82* | | | Прокат марки Вст.3 кп2 ГОСТ 19903-74* | | | | | | |
| | ф8 | ф10 | Итого | -б=6 | -б=8 | Итого | L63×6 | Итого | | |
| ПС 7 | | 0.40 | 0.40 | 1.12 | | 1.12 | 1.38 | 2.90 | 2.90 | 2.90 |
| ПС 8 | 0.36 | 0.40 | 0.76 | 1.80 | 2.52 | 4.32 | 1.38 | 1.38 | 6.46 | 6.46 |

| | | | |
|---|---|---|---|
| Нач. АСО | Винклер | | |
| Н. контр. | Хрупало | | |
| Гл. комп. | Хрупало | | |
| Гл. спец. | Лисичкин | | |
| Рук. гр. | Алехова | | |
| Ст. инж. | Элькина | | |

ТП 503-3-19.87 КЖН. 100

Панель стеновая ПС 7, ПС 8

| Стадия | Масса | Масштаб |
|---|---|---|
| Р | см. табл. | 1:25 |
| | Лист 1 | Листов 1 |

ИПРОАВТОТРАНС г. Москва

Копировал Максимова Формат А3

Инв. № подл. | Подпись и дата | Взам. инв. №

Альбом III

Типовой проект

Рис 1

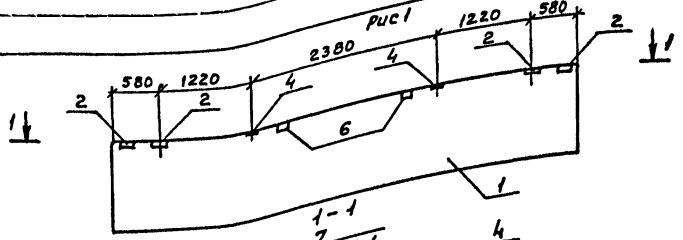


Рис 2

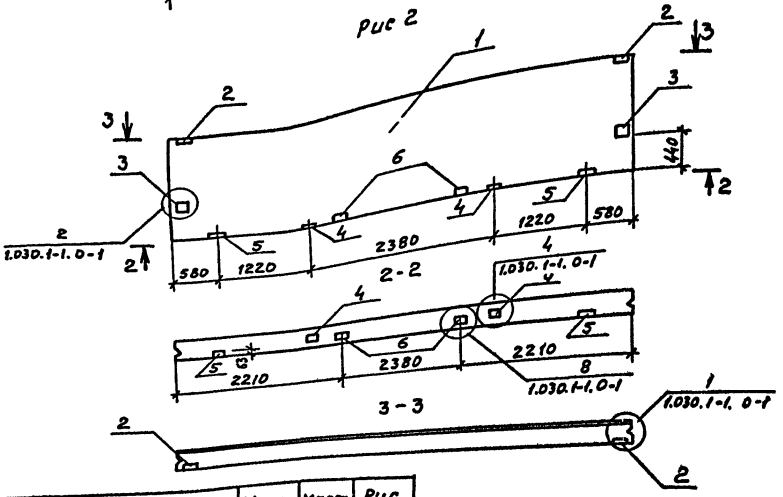


| Формат | Зона | Поз. | Обозначение | Наименование | Кол. на изд. | | Примечание |
|---|---|---|---|---|---|---|---|
| | | | | | — | 01 | |
| | | | | Документация | | | |
| А3 | | | ТП503-3-19.87 КЖИ 000 ТУ | Технические условия | X | X | |
| | | | | Сборочные единицы | | | |
| | | | | Панели | | | |
| А3 | | 1 | 1.030.1-1. 1-1. 05-06 | ПС 60. 12. 3.0-3 Л | 1 | | |
| А3 | | 1 | 1.030.1-1. 1-1. 06-07 | ПС 60. 15. 3.0 -3Л. | | 1 | |
| | | | | Изделия закладные | | | |
| А4 | | 2 | 1.030.1-1. 1-3. 30 | М1 | 4 | 4 | |
| А4 | | 3 | 1.030.1-1. 1-3. 31 | М5 | | 2 | |
| А4 | | 4 | 1.030.1-1. 1-3. 36 | М9 | 2 | 2 | |
| А3 | | 5 | 1.030.1-1. 0-1 | Брус деревянный, сосна сорт I ГОСТ 8486-66* | 2 | 2 | |
| | | | | 80×120×160 | | | |

Ведомость расхода стали на дополнительные закладные изделия, кг

| Марка элемента | Изделия закладные | | | | | | | | | Общий расход |
|---|---|---|---|---|---|---|---|---|---|---|
| | Арматура класса A III, ГОСТ 5781-82* | | Прокат марки, ГОСТ 19903-74* | | | | | | Всего | |
| | ф10 | Итого | δ=6 | δ=8 | δ=10 | δ=12 | Итого | ГОСТ 8509-72* L63×6 | Итого | |
| ПС 12 | 2.04 | 2.04 | 1.12 | 4.00 | | | 5.12 | 2.06 | 2.06 | 9.22 | 9.22 |
| ПС 13 | 2.92 | 2.92 | 1.12 | 4.00 | 6.32 | 7.58 | 19.02 | 2.06 | 2.06 | 21.00 | 21.00 |

| Обозначение | Марка | Масса кг | Рис |
|---|---|---|---|
| ТП503-3-19.87 КЖИ.110 | ПС12 | | 1 |
| -01 | ПС13 | | 2 |

| | | |
|---|---|---|
| Нач. лсо | Винклер | |
| Н. контр. | Хрупало | |
| Гл. конст. | Хрупало | |
| Гл. спец. | Лисицкин | |
| Рук. гр. | Алехова | |
| Ст. инж. | Элькинд | |

ТП503-3-19.87 КЖИ 110

Панель стеновая ПС 12, ПС 13

| Стадия | Масса | Масштаб |
|---|---|---|
| Р | см. табл. | 1:50 |
| Лист | Листов 1 | |

Гипроавтотранс г. Москва

Копировал Максимова Формат А3

Инв. № подл. | Подпись и дата | Взам. инв. №

Альбом III

Типовой проект

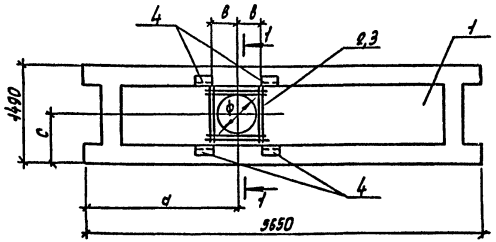


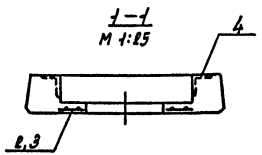


| Формат | Зона | Позиц. | Обозначение | Наименование | Кол. на испол. ТП -КЖИ.120 — | 01 | 02 | Примечание |
|---|---|---|---|---|---|---|---|---|
| | | | | Документация | | | | |
| А3 | | | ТП503-3-19.87 -КЖИ.000.ТУ | Технические условия | X | X | X | |
| | | | | Сборочные единицы | | | | |
| А3 | | 1 | 1.041.1-2 вып.6 | Плита ПРС56-15-6АIVТ | 1 | 1 | 1 | |
| | | | | Сетки арматурные | | | | |
| А3 | | 2 | ТП503-3-19.87 -КЖИ.200 | С1 | 1 | | | |
| А3 | | 3 | .210 | С2 | | 1 | 1 | |
| А4 | | 4 | 1.141.1-2 вып.6 | Изделие закладное Мн4 | 4 | 4 | 4 | |

| Обозначение | Марка | ф мм | а мм | в мм | с мм | Масса кг |
|---|---|---|---|---|---|---|
| ТП503-3-19.87 КЖИ.120 | П4 | 300 | 1325 | 220 | 510 | 2509,6 |
| -01 | П6 | 700 | 825 | 370 | 750 | 2510,5 |
| -02 | П9 | 700 | 2325 | 370 | 750 | 2510,5 |

Ведомость расхода стали на дополнительные арматурные и закладные изделия, кг

| Марка элемента | Изделия арматурные: Арматура класса АIII ГОСТ 5781-82* ф6 | | Итого | Всего | Изделия закладные: Арматура класса АIII ГОСТ 5781-82* ф10 | | Итого | Прокат марки Вст3кп2 ГОСТ 8510-72* L110×70×8 | Итого | Всего | Общий расход |
|---|---|---|---|---|---|---|---|---|---|---|---|
| П4 | 0,73 | | 0,73 | 0,73 | 2,28 | | 2,28 | 6,56 | 6,56 | 8,84 | 9,57 |
| П6 | 1,6 | | 1,6 | 1,6 | 2,28 | | 2,28 | 6,56 | 6,56 | 8,84 | 10,44 |
| П9 | 1,6 | | 1,6 | 1,6 | 2,28 | | 2,28 | 6,56 | 6,56 | 8,84 | 10,44 |

| | | |
|---|---|---|
| Нач.АСО | Винклер | |
| Н.контр | Хрупало | |
| Гл.конст | Хрупало | |
| Гл.спец | Лисичкин | |
| Рук.гр. | Алехова | |
| Инж. | Крынкина | |

ТП 503-3-19.87 КЖИ.120

Плита П4, П6, П9

| Стадия | Масса | Масшт. |
|---|---|---|
| Р | См. табл. | 1:50 |
| Лист | Листов 1 | |

Гипроавтотранс г. Москва

Инв.№ подл. | Подпись и дата | Взам.инв.№

Копировал Марченко

Формат А3

Альбом III

Типовой проект

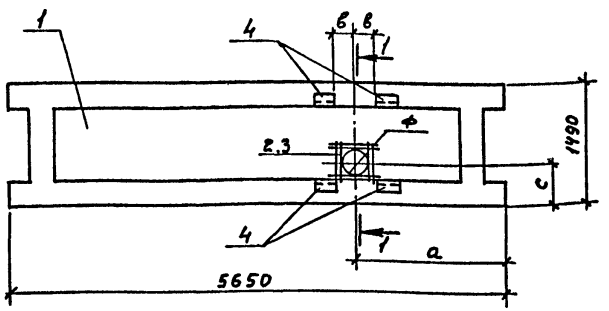


1-1
м 1:25

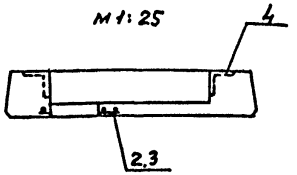


| Формат | Зона | Позиц. | Обозначение | Наименование | Кол. на изд. ТП КНИ 130 — | Кол. на изд. ТП КНИ 130 01 | Примечание |
|---|---|---|---|---|---|---|---|
| | | | | Документация | | | |
| А3 | | | ТП 503-3-19.87 - КНИ.000.ТУ | Технические условия | X | X | |
| | | | | Сборочные единицы | | | |
| А3 | | 1 | 1.041.1-2 Вып. 6 | Плита ПРС 56-15-6АIVТ | 1 | 1 | |
| | | | | Сетки арматурные | | | |
| А3 | | 2 | ТП 503-3-19.87 -КНИ 200-01 | С3 | 1 | | |
| А3 | | 3 | .200-02 | С4 | | 1 | |
| А4 | | 4 | 1.041.1-2 Вып. 6 | Изделие закладное МНУ | 4 | 4 | |

| Обозначение | Марка | ф мм | a мм | в мм | ℓ мм | Масса кг |
|---|---|---|---|---|---|---|
| ТП 503-3-19.87 КНИ 130 | П10 | 270 | 1825 | 220 | 480 | 2509.50 |
| -01 | П11 | 350 | 1025 | 220 | 535 | 2509.64 |

Ведомость расхода стали на дополнительные арматурные и закладные изделия, кг

| Марка элемента | Изделия арматуры | | | | Изделия закладные | | | | | Общий расход |
|---|---|---|---|---|---|---|---|---|---|---|
| | Арматура класса AIII ГОСТ 5781-82* | | | Всего | Арматура класса AI ГОСТ 5781-82* | | Прокат марки Вст.3кп2 ГОСТ 8510-72* | | Всего | |
| | ф6 | | Итого | | 10 | Итого | ∠110×70×8 | Итого | | |
| П10 | 0.66 | | 0.66 | 0.66 | 2.28 | 2.28 | 6.56 | 6.56 | 8.84 | 9.50 |
| П11 | 0.80 | | 0.80 | 0.80 | 2.28 | 2.28 | 6.56 | 6.56 | 8.84 | 9.64 |

| | | | |
|---|---|---|---|
| Нач. АСО | Винклер | ТП 503-3-19.87 КНИ 130 | |
| Н. контр. | Хрупало | Плита П10, П11 | Стадия: Р; Масса: см. табл.; Масштаб: 1:50 |
| Гл. конст. | Хрупало | | Лист; Листов 1 |
| Гл. спец. | Лисичкин | | ГИПРОАВТОТРАНС г. Москва |
| Рук. гр. | Алехова | | |
| Инж. | Крынкина | | |

Копировал Максимова Формат А3

Инв. № подл. | Подпись и дата | Взам. инв. №

Альбом III

Типовой проект

Рис. 1

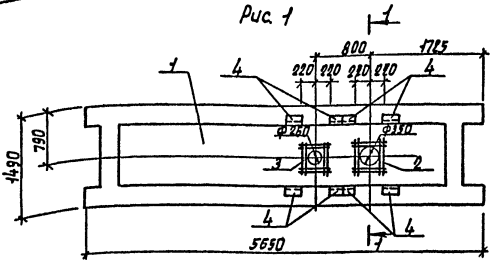


Рис. 2

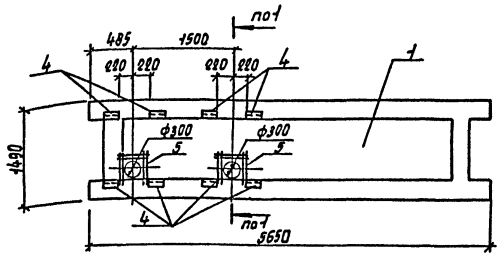


| Формат | Зона | Позиц. | Обозначение | Наименование | Кол. на усп. ТП КЖИ-140 — | 01 | Примечание |
|---|---|---|---|---|---|---|---|
| | | | | Документация | | | |
| А3 | | | ТП 503-3-19.87 -КЖИ.000.ТУ | Технические условия | X | X | |
| | | | | Сборочные единицы | | | |
| А3 | | 1 | 1.041.1-2 вып. 6 | Плита ПРС 56-15-6АIVТ | 1 | 1 | |
| | | | | Сетки арматурные | | | |
| А3 | | 2 | ТП 503-3-19.87 -КЖИ.200-01 | С4 | 1 | | |
| А3 | | 3 | .210-01 | С5 | 1 | | |
| А3 | | 5 | .200 | С1 | | 2 | |
| А4 | | 4 | 1.041.1-2 вып. 6 | Изделие закладное Мн4 | 8 | 8 | |

1 — 1
М 1:25

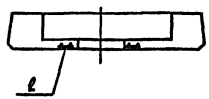


| Обозначение | Марка | Рис. | Масса кг |
|---|---|---|---|
| ТП 503-3-19.87 -КЖИ.140 | П12 | 1 | 2519,28 |
| -01 | П13 | 2 | 2519,14 |

Ведомость расхода стали на дополнительные арматурные и закладные изделия, кг

| Марка элемента | Изделия арматурн. Арматура класса АIII ГОСТ 5781-82* ф6 | | Итого | Всего | Изделия закладные Арматура класса АIII ГОСТ 5781-82* ф10 | Итого | Прокат марки В ст3кп2 ГОСТ 8510-72* L40x70x8 | | Итого | Всего | Общий расход |
|---|---|---|---|---|---|---|---|---|---|---|---|
| П12 | 1,6 | | 1,6 | 1,6 | 4,56 | 4,56 | 13,12 | | 13,12 | 17,68 | 19,28 |
| П13 | 1,46 | | 1,46 | 1,46 | 4,56 | 4,56 | 13,12 | | 13,12 | 17,68 | 19,14 |

| | | |
|---|---|---|
| Нач. АСО | Винклер | |
| Н.контр. | Хрупало | |
| Гл.конст. | Хрупало | |
| Гл.спец | Лисичкин | |
| Рук. ср. | Алехова | |
| Инж. | Крынкина | |

ТП 503-3-19.87 -КЖИ.140

Плита П12, П13

| Стадия | Масса | Масшт |
|---|---|---|
| Р | См. табл. | 1:50 |
| Лист | Листов 1 | |

Гипроавтотранс г. Москва

Инв. № подл. | Подпись и дата | Взам. инв. №

Копировал Марченко

Формат А3

Альбом III

Рис 1

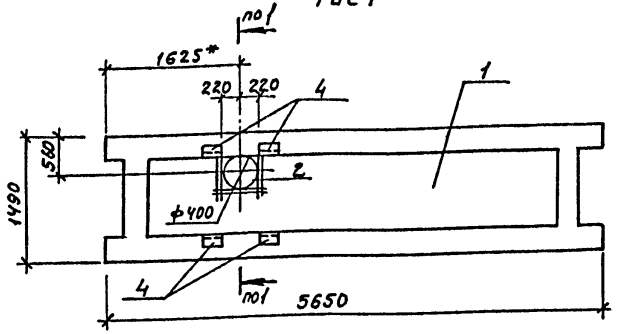


| Формат | Зона | Позиц. | Обозначение | Наименование | Кол. на изд. ТП | Кол. на изд. КНН.150 | Примечание |
|---|---|---|---|---|---|---|---|
| | | | | | – | 01 | |
| | | | | Документация | | | |
| А3 | | | ТП503-3-19.87 -КНН.000.ТУ | Технические условия | | | |
| | | | | Сборочные единицы | | | |
| А3 | | 1 | 1.041.1-2 Вып. 6 | Плита ПРС 56-15-6АIVТ | 1 | 1 | |
| | | | | Сетки арматурные | | | |
| А3 | | 2 | ТП503-3-19.87 КНН200-03 | С6 | 1 | | |
| А3 | | 3 | .210-02 | С7 | | 3 | |
| А4 | | 4 | 1.041.1-2 Вып. 6 | Изделие закладное МН4 | 4 | 12 | |

Рис 2

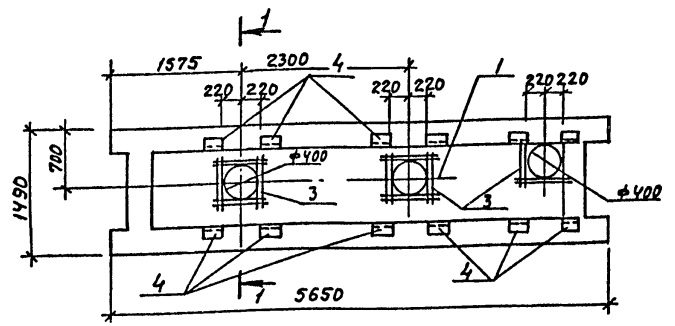


1-1
М 1:25

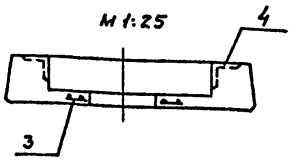


| Обозначение | Марка | Рис. | Масса кг |
|---|---|---|---|
| ТП503-3-19.87 -КНН.150 | П15 | 1 | 2509.7 |
| -01 | П17 | 2 | 2529.6 |

Ведомость расхода стали на дополнительные арматурные и закладные изделия, кг

| Марка элемента | Изделия арматурные: Арматура класса AIII ГОСТ 5781-82* ф6 | | Итого | Всего | Изделия закладные: Арматура класса AIII ГОСТ 5781-82* ф10 | Итого | Прокат марки Вст.3 кп2 ГОСТ 8510-72* L110×x70×8 | | Итого | Всего | Общий расход |
|---|---|---|---|---|---|---|---|---|---|---|---|
| П15 | 0.87 | | 0.87 | 0.87 | 2.28 | 2.28 | 6.56 | | 6.56 | 8.84 | 9.71 |
| П17 | 3.12 | | 3.12 | 3.12 | 6.84 | 6.84 | 19.68 | | 19.68 | 26.52 | 29.64 |

| | | |
|---|---|---|
| Нач. АСО | Винклер | |
| Н. контр. | Хрупало | |
| Гл. конст | Хрупало | |
| Гл. спец. | Лисичкин | |
| Рук. гр. | Алехова | |
| Инж. | Крынкина | |

ТП 503-3-19.87 КНН. 150

Плита П15, П17

| Стадия | Масса | Масштаб |
|---|---|---|
| Р | см. табл. | 1:50 |
| Лист | Листов 1 | |

ГИПРОАВТОТРАНС г. Москва

Копировал Максимова Формат А3

Инв. № подл. | Подпись и дата | Взам. инв. №

Рис. 1

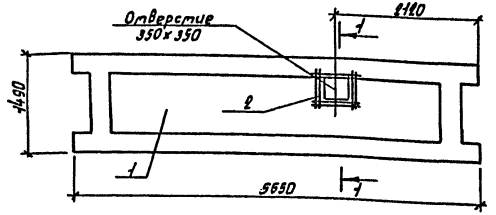


Рис. 2

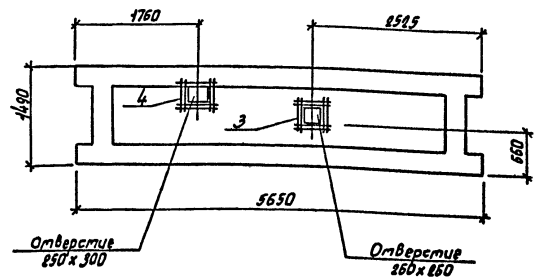


| Формат | Зона | Позиц. | Обозначение | Наименование | Кол. на исп. ТП КЖИ.160 — | Кол. на исп. ТП КЖИ.160 01 | Примечание |
|---|---|---|---|---|---|---|---|
| | | | | Документация | | | |
| А3 | | | ТП 503-3-19.87 - КЖИ.000.ТУ | Технические условия | | | |
| | | | | Сборочные единицы | | | |
| А3 | | 1 | 1.041.1-2 вып. 6 | Плита ПРС 56-15-16АIVТ | 1 | 1 | |
| | | | | Сетки арматурные | | | |
| А3 | | 2 | ТП 503-3-19.87 - КЖИ.200-02 | С4 | 1 | | |
| А3 | | 3 | .210-02 | С5 | | 1 | |
| А3 | | 4 | .200 | С1 | | 1 | |

1—1
М 1:25

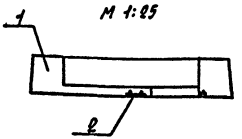


| Обозначение | Марка | Рис. | Масса кг |
|---|---|---|---|
| ТП 503-3-19.87 - КЖИ.160 | П19 | 1 | 2500,8 |
| -01 | П20 | 2 | 2501,5 |

Ведомость расхода стали на дополнительные арматурные изделия

| Марка элемента | Изделия арматурные: Арматура класса А III ГОСТ 5781-82* ф6 | | Итого | Всего | Общий расход |
|---|---|---|---|---|---|
| П19 | 0,8 | | 0,8 | 0,8 | 0,8 |
| П20 | 1,53 | | 1,53 | 1,53 | 1,53 |

| | | |
|---|---|---|
| Нач. АСО | Вунклер | |
| Н. контр. | Хрупало | |
| Гл. конст. | Хрупало | |
| Гл. спец. | Лисичкин | |
| Рук. гр. | Алехова | |
| Инж. | Крынкина | |

ТП 503-3-19.87 - КЖИ. 160

Плита П19, П20

| Стадия | Масса | Масшт. |
|---|---|---|
| Р | См. табл. | 1:50 |

Лист | Листов 1

Гипроавтотранс г. Москва

Копировал Марченко

Формат А3

Альбом III

Типовой проект

Инв. № подл. | Подпись и дата | Взам. инв. №

Альбом III

Типовой проект

Рис 1

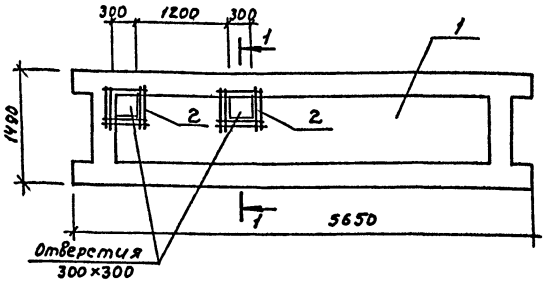


Рис 2

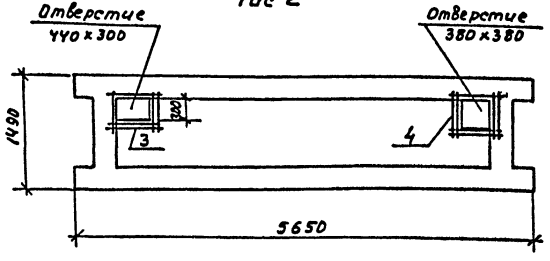


| Формат | Зона | Позич. | Обозначение | Наименование | Кол. на исп. Тп. | Кол. на исп. КМИ.170 | Примечание |
|---|---|---|---|---|---|---|---|
| | | | | | – | 01 | |
| | | | | Документация | | | |
| А3 | | | ТП 503-3-19.87 -КМИ.000ТУ | Технические условия | | | |
| | | | | Сборочные единицы | | | |
| А3 | | 1 | 1.041. 1-2, вып. 6 | Плита ПРС 56-15-16А IV-Т | 1 | 1 | |
| | | | | Сетки арматурные | | | |
| А3 | | 2 | ТП 503-3-19.87 -КМИ. 200 | С1 | 2 | | |
| А3 | | 3 | .220 | С8 | | 1 | |
| А3 | | 4 | .200-03 | С6 | | 1 | |
| | | | | | | | |

1-1
М 1:25

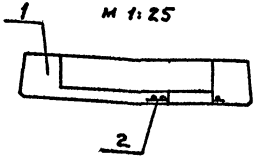


| Обозначение | Марка | Рис. | Масса кг |
|---|---|---|---|
| ТП 503-3-19.87 КМИ. 170 | П21 | 1 | 2501.5 |
| 01 | П22 | 2 | 2501.6 |

Ведомость расхода стали на дополнительные арматурные изделия

| Марка элемента | Изделия арматурные | | | | Общий расход |
|---|---|---|---|---|---|
| | Арматура класса А III ГОСТ 5781-82* | | | Всего | |
| | Ф6 | | Итого | | |
| П21 | 1.46 | | 1.46 | 1.46 | 1.46 |
| П22 | 1.57 | | 1.57 | 1.57 | 1.57 |
| | | | | | |

| | | |
|---|---|---|
| Нач. А СО | Винклер | |
| Н. контр. | Хрупало | |
| Гл. конс. | Хрупало | |
| Гл. спец. | Лисичкин | |
| Рук. гр. | Алехова | |
| Инж. | Крынкина | |

ТП 503-3-19.87 КМИ 170

Плита П21, П22

| Стадия | Масса | Масштаб |
|---|---|---|
| Р | см. табл. | 1:50 |

Лист | Листов 1

ГИПРОАВТОТРАНС г. Москва

Копировал Максимова Формат А3

Взам. инв. н | Подпись и дата | Инв. н подл.

Альбом III

Типовой проект

Рис. 1

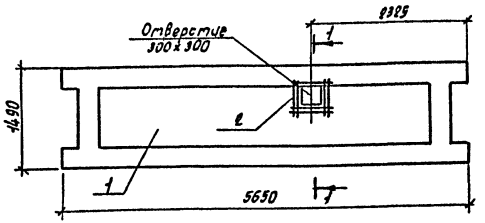


Рис. 2

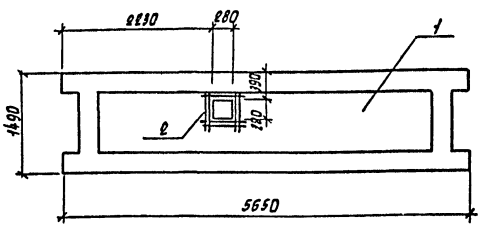


| Формат | Зона | Позиц. | Обозначения | Наименование | Кол. на исп. ТП -КЖИ180 — | 01 | Примечание |
|---|---|---|---|---|---|---|---|
| | | | | Документация | | | |
| А3 | | | ТП503-3-19.87 -КЖИ.000.ТУ | Технические условия | X | X | |
| | | | | Сборочные единицы | | | |
| А3 | | 1 | 1.041.1-2 вып. 6 | Плита ПРС56-15-16АIVТ | 1 | 1 | |
| А3 | | 2 | ТП503-3-19.87 -КЖИ.200 | Сетка арматурная С1 | 1 | 1 | |

1—1

М 1:25

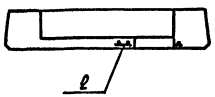


| Обозначение | Марка | Рис | Масса кг |
|---|---|---|---|
| ТП503-3-19.87 КЖИ.180 | П23 | 1 | 2500,7 |
| -01 | П24 | 2 | 2500,7 |

Ведомость расхода стали на дополнительные арматурные изделия

| Марка элемента | Изделия арматурные: Арматура класса А III, ГОСТ 5781-82*, Ф6 | | Итого | Всего | Общий расход |
|---|---|---|---|---|---|
| П 23 | 0,73 | | 0,73 | 0,73 | 0,73 |
| П 24 | 0,73 | | 0,73 | 0,73 | 0,73 |

| | | |
|---|---|---|
| Нач. АСО | Винклер | |
| Н. контр | Хрупало | |
| Гл. конст | Хрупало | |
| Гл. спец | Лисичкин | |
| Рук. гр. | Алехова | |
| Инж. | Крынкина | |

ТП 503-3-19.87 - КЖИ. 180

Плита П23, П24

| Стадия | Масса | Масшт. |
|---|---|---|
| Р | См. табл. | 1:50 |

Лист | Листов 1

Гипроавтотранс г. Москва

Инв. № подл. | Подпись и дата | Взам. инв. №

Копировал Марченко

Формат А3

Альбом III

Типовой проект

Рис 1

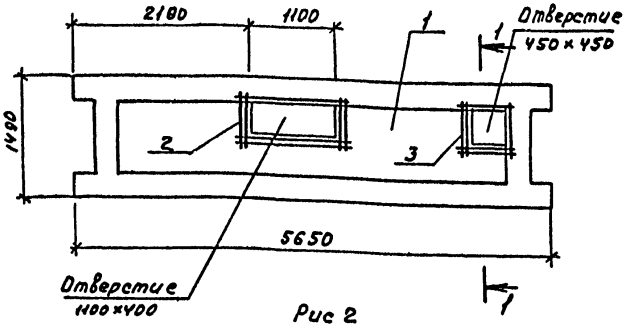


Рис 2

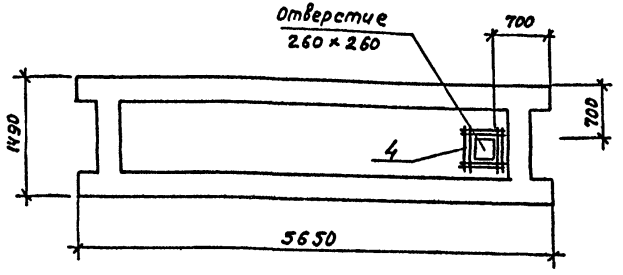


| Формат | Зона | Позиц. | Обозначение | Наименование | Кол. на эл. ТП | Кол. на эл. КЖИ.МК 01 | Примечание |
|---|---|---|---|---|---|---|---|
| | | | | Документация | | | |
| А3 | | | ТП 503-3-19.87 -КЖИ.000.ТУ | Технические условия | X | X | |
| | | | | Сборочные единицы | | | |
| А3 | | 1 | 1.041.1-2 Вып. 6 | ПРС 56-15-16 А IV-Т | 1 | 1 | |
| | | | | Сетки арматурные | | | |
| А3 | | 2 | ТП-503-3-19.87- КЖИ. 200-04 | С9 | 1 | | |
| А3 | | 3 | . 220-01 | С10 | 1 | | |
| А3 | | 4 | . 210-01 | С5 | | 1 | |
| | | | | | | | |

1-1

М 1:25

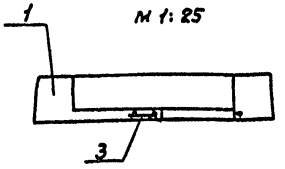


| Обозначение | Марка | Рис | Масса кг |
|---|---|---|---|
| ТП 503-3-19.87 КЖИ. 190 | П25 | 1 | |
| -01 | П28 | 2 | |

Ведомость расхода стали на дополнительные арматурные изделия, кг

| Марка элемента | Изделия арматурные | | | Всего | Общий расход |
|---|---|---|---|---|---|
| | Арматура класса | | | | |
| | A III | | | | |
| | ГОСТ 5781-82* | | | | |
| | ф6 | | Итого | | |
| П25 | 2.0 | | 2.0 | 2.0 | 2.0 |
| П28 | 0.8 | | 0.8 | 0.8 | 0.8 |
| | | | | | |

| | | |
|---|---|---|
| Нач. лсо | Винклер | |
| Н. контр. | Хрупало | |
| Гл. конст. | Хрупало | |
| Гл. спец. | Лисичкин | |
| Рук. гр. | Алехова | |
| Инж. | Крынкина | |

ТП 503-3-19.87 КЖИ 190

Плита П25, П28

| Стадия | Масса | Масштаб |
|---|---|---|
| Р | см. табл. | 1:50 |
| Лист | Листов 1 | |

ГИПРОАВТОТРАНС г. Москва

Копировал Максимова Формат А3

Инв. № подл. | Подпись и дата | Взам. инв. №

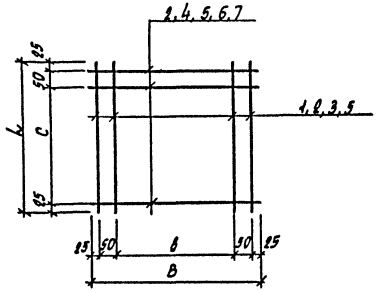


| Формат | Зона | Позиц. | Обозначение | Наименование | Колич. на исполнен. ТП -КЖИ.200 — | 01 | 02 | 03 | 04 | Примечание |
|---|---|---|---|---|---|---|---|---|---|---|
| | | | | Документация | | | | | | |
| А3 | | | ТП 503-3-19.87 -КЖИ.000.ТЧ | Технические условия | X | X | X | X | X | |
| | | | | Детали | | | | | | |
| | | | | А-III-6 ГОСТ 5781-82* | | | | | | |
| Б.Ч | | 1 | .201 | l=450 | 4 | | | | | |
| Б.Ч | | 2 | .202 | l=500 | 3 | | 4 | | | |
| Б.Ч | | 3 | .203 | l=390 | | 4 | | | | |
| Б.Ч | | 4 | .204 | l=440 | | 3 | | | | |
| Б.Ч | | 5 | .205 | l=550 | | | 3 | 4 | 4 | |
| Б.Ч | | 6 | .206 | l=600 | | | | 3 | | |
| Б.Ч | | 7 | .207 | l=1300 | | | | | 3 | |

| Обозначение | Марка | B мм | b мм | c мм | L мм | Масса кг |
|---|---|---|---|---|---|---|
| ТП 503-3-19.87 -КЖИ.200 | С1 | 350 | 500 | 350 | 450 | 0.73 |
| -01 | С3 | 290 | 440 | 290 | 390 | 0.66 |
| -02 | С4 | 400 | 550 | 400 | 500 | 0.80 |
| -03 | С5 | 450 | 600 | 450 | 550 | 0.87 |
| -04 | С9 | 1150 | 1300 | 450 | 550 | 1.35 |
| | | | | | | |
| | | | | | | |

| | | |
|---|---|---|
| Нач. ДСО | Винклер | |
| Н. контр. | Хрупало | |
| Гл. конст. | Хрупало | |
| Гл. спец. | Лысичкин | |
| Рук. гр. | Алехова | |
| Инж. | Крынкина | |

ТП 503-3-19.87 КЖИ. 200

Сетка С1, С3, С4, С5, С9

| Стадия | Масса | Масш. |
|---|---|---|
| Р | См. табл. | — |
| Лист | Листов 1 | |

Гипродортранс г. Москва

Копировал Марченко

Формат А3

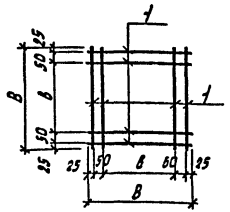


| Обозначение | Марка | в мм | В мм | Масса кг |
|---|---|---|---|---|
| ТП 503-3-19.87 -КЖИ. 210 | С2 | 750 | 900 | 1,60 |
| -01 | С5 | 310 | 460 | 0,80 |
| -02 | С7 | 450 | 600 | 1,04 |

| Формат | Зона | Позиц. | Обозначение | Наименование | Кол. на исп. ТП — | Кол. на исп. КЖИ.210 01 | Кол. на исп. КЖИ.210 02 | Примечание |
|---|---|---|---|---|---|---|---|---|
| | | | | Документация | | | | |
| А3 | | | ТП 503-3-19.87 -КЖИ.000.ТУ | Технические условия | X | X | X | |
| | | | | Детали | | | | |
| | | | | А-III-6 ГОСТ 5781-82* | | | | |
| 6Ч | 1 | | .211 | ℓ=900 | 8 | | | |
| 6Ч | 1 | | .212 | ℓ=460 | | 8 | | |
| 6Ч | 1 | | .213 | ℓ=600 | | | 8 | |

ТП -КЖИ. 210

Сетка С2, С5, С7

| Стадия | Масса | Масштаб |
|---|---|---|
| Р | см. табл. | - |
| Лист | Листов | |
| Гипроавтотранс г. Москва | | |

| | | |
|---|---|---|
| Нач. ЛСО | Винклер | |
| Н. контр. | Хрупало | |
| Гл. конст. | Хрупало | |
| Гл. спец. | Лисичкин | |
| Рук. гр. | Алехова | |
| Инж. | Крынкина | |

Инв. № подл. | Подпись и дата | Взам. инв. №

Копировал Марченко

Формат А3



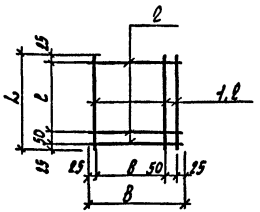


| Обозначение | Марка | в мм | В мм | ℓ мм | L мм | Масса кг |
|---|---|---|---|---|---|---|
| ТП 503-3-19.87 -КЖИ. 220 | С8 | 500 | 600 | 350 | 450 | 0,70 |
| -01 | С10 | 500 | 600 | 500 | 600 | 0,80 |

| Формат | Зона | Позиц. | Обозначение | Наименование | Кол. на исп. ТП — | Кол. на исп. КЖИ.220 01 | Примечание |
|---|---|---|---|---|---|---|---|
| | | | | Документация | | | |
| А3 | | | ТП 503-3-19.87 -КЖИ.000.ТУ | Технические условия | X | X | |
| | | | | Детали | | | |
| | | | | А-III-6 ГОСТ 5781-82* | | | |
| 6Ч | 1 | | .221 | ℓ=450 | 3 | | |
| 6Ч | 2 | | .222 | ℓ=600 | 3 | 6 | |

ТП 503-3-19.87 -КЖИ. 220

Сетка С8, С10

| Стадия | Масса | Масштаб |
|---|---|---|
| Р | см. табл. | - |
| Лист | Листов 1 | |
| Гипроавтотранс г. Москва | | |

| | | |
|---|---|---|
| Нач. ЛСО | Винклер | |
| Н. контр. | Хрупало | |
| Гл. конст. | Хрупало | |
| Гл. спец. | Лисичкин | |
| Рук. гр. | Алехова | |
| Инж. | Крынкина | |

Инв. № подл. | Подпись и дата | Взам. инв. №

Копировал Марченко

Формат А3

Альбом III

Типовой проект

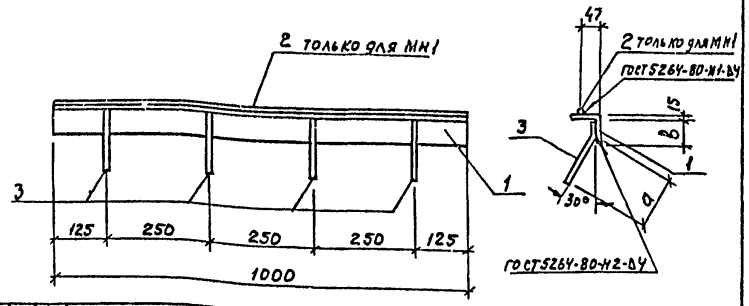


| Формат | Зона | Позиция | Обозначение | Наименование | Кол. на исп. ТП -КЖИ.230 | -01 | Примечание |
|---|---|---|---|---|---|---|---|
| | | | | Документация | | | |
| А3 | | | ТП 503-3-19.87 -КЖИ000-ТУ | Технические условия | X | X | |
| | | | | Детали | | | |
| | | | | Уголок 63×63×5 ГОСТ 8509-72* / ст.3 ГОСТ 535-79* | | | |
| Б.Ч | | 1 | .231 | ℓ=1000 | 1 | — | |
| | | | | Уголок 100×100×8 ГОСТ 8509-72* / ст.3 ГОСТ 535-79* | | | |
| Б.Ч | | 1 | .232 | ℓ=1000 | — | 1 | |
| Б.Ч | | 2 | .234 | А-I-8 ГОСТ 5781-82* ℓ=1000 | 1 | — | |
| Б.Ч | | 3 | .235 | А III-8 ГОСТ 5781-82* ℓ=170 | 4 | — | |
| Б.Ч | | 3 | .236 | А III-8 ГОСТ 5781-82* ℓ=330 | — | 4 | |

| Обозначение | Марка | а мм | в мм | Масса кг |
|---|---|---|---|---|
| ТП-503-3-19.87 КЖИ.230 | МН1 | 120 | 50 | 5.48 |
| -01 | МН2 | 200 | 80 | 12.72 |

| | | | |
|---|---|---|---|
| Нач. АСО | Винклер | | |
| Н. контр. | Хрупало | | |
| Гл. конст. | Хрупало | | |
| Гл. спец. | Лисичкин | | |
| Рук. гр. | Алехова | | |
| Вед. инж. | Кривощапова | | |
| Инж. | Лисичкина | | |

ТП 503-3-19.87 КЖИ. 230

Изделие закладное МН1, МН2

| Стадия | Масса | Масштаб |
|---|---|---|
| Р | см. табл. | 1:10 |
| Лист | Листов 1 | |

ГИПРОАВТОТРАНС г. Москва

Копировал Максимова Формат А4

Взам. инв. N | Подпись и дата | Инв. N подл.

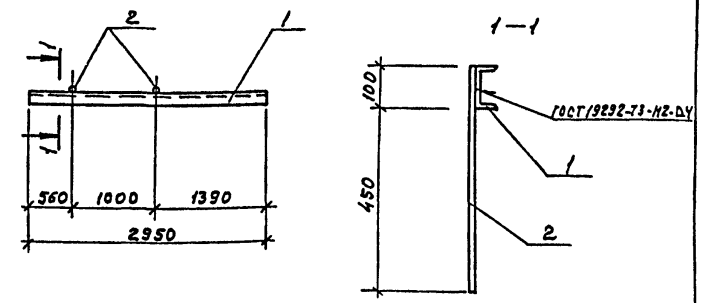


| Формат | Зона | Позиция | Обозначение | Наименование | Кол. | Примечание |
|---|---|---|---|---|---|---|
| | | | | Документация | | |
| А3 | | | ТП 503-3-19.87 КЖИ 000-ТУ | Технические условия | | |
| | | | | Детали | | |
| | | | | Швеллер С10 ГОСТ 8240-72* / ст.3 ГОСТ 535-79* | | |
| Б.Ч | | 1 | .241 | ℓ=2950 | 1 | 25.34кг |
| | | | | А-I-10 ГОСТ 5781-82* | | |
| Б.Ч | | 2 | .242 | ℓ=550 | 2 | 0.34кг |

| | | | |
|---|---|---|---|
| Нач. АСО | Винклер | | |
| Н. контр. | Хрупало | | |
| Гл. конст. | Хрупало | | |
| Гл. спец. | Лисичкин | | |
| Рук. гр. | Алехова | | |
| Вед. инж. | Кривощапова | | |
| Инж. | Лисичкина | | |

ТП 503-3-19.87 КЖИ 240

Изделие закладное МН4

| Стадия | Масса | Масштаб |
|---|---|---|
| Р | 26,02 | 1:50 1:10 |
| Лист | Листов 1 | |

ГИПРОАВТОТРАНС г. Москва

Копировал Максимова Формат А4

Взам. инв. N | Подпись и дата | Инв. N подл.

Альбом III

Типовой проект

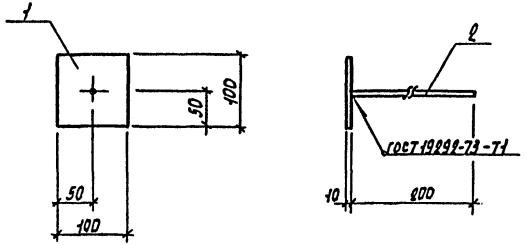


| Формат | Зона | Позиция | Обозначение | Наименование | Кол. | Примечание |
|---|---|---|---|---|---|---|
| | | | | Документация | | |
| А3 | | | ТП-503-3-19.87-КЖИ.000-ТУ | Технические условия | | |
| | | | | Детали | | |
| | | | | Полоса 10х100 ГОСТ 103-76* / Ст.3 ГОСТ 535-79* | | |
| Б4 | | 1 | .251 | l=100 | 1 | 0,8 кг |
| | | | | Анкер Ф10 А III ГОСТ 5781-82* | | |
| Б4 | | 2 | .252 | l=200 | 1 | 0,13 кг |

| | | | |
|---|---|---|---|
| Нач. АСО | Винклер | | |
| Н. контр. | Хрупало | | |
| Гл. конст. | Хрупало | | |
| Гл. спец. | Лисичкин | | |
| Рук. гр. | Алехова | | |
| Вед. инж. | Кривощапова | | |
| Инж. | Лисичкина | | |

ТП 503-3-19.87 -КЖИ. 250

Изделие закладное МН3

| Стадия | Масса | Масшт. |
|---|---|---|
| Р | 0.93 | 1:5 |

Лист | Листов 1

Гипроавтотранс г. Москва

Взам. инв. N | Подпись и дата | Инв. N подл.

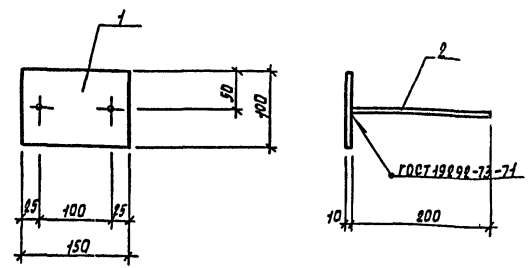


| Формат | Зона | Позиция | Обозначение | Наименование | Кол. | Примечание |
|---|---|---|---|---|---|---|
| | | | | Документация | | |
| А3 | | | ТП 503-3-19.87-КЖИ.000.ТУ | Технические условия | | |
| | | | | Детали | | |
| | | | | Полоса 100х10 ГОСТ 103-76* / Ст3 ГОСТ 535-79* | | |
| Б4 | | 1 | .261 | l=150 | 1 | 1,18 кг |
| | | | | Анкер Ф10 А-III ГОСТ 5781-82* | | |
| Б4 | | 2 | .262 | l=200 | 2 | 0,13 кг |

| | | | |
|---|---|---|---|
| Нач. АСО | Винклер | | |
| Н. контр. | Хрупало | | |
| Гл. конст. | Хрупало | | |
| Гл. спец. | Лисичкин | | |
| Рук. гр. | Алехова | | |
| Вед. инж. | Кривощапова | | |
| Инж. | Лисичкина | | |

ТП 503-3-19.87 -КЖИ. 250

Изделие закладное МН5

| Стадия | Масса | Масшт. |
|---|---|---|
| Р | 1,44 | 1:5 |

Лист | Листов 1

Гипроавтотранс г. Москва

Взам. инв. N | Подпись и дата | Инв. N подл.

Копировал Марченко

Формат А3

Альбом III

Типовой проект

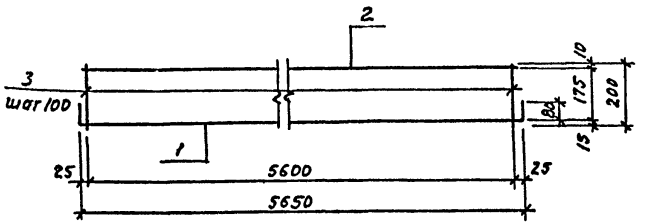


| Формат | Зона | Позиция | Обозначение | Наименование | Кол. | Примечание |
|---|---|---|---|---|---|---|
| | | | | Документация | | |
| А3 | | | ТП 503-3-19.87 КЖИ.000ТУ | Технические условия | | |
| | | | | Детали | | |
| Б.Ч | | 1 | .271 | А III-16 ГОСТ 5781-82* | | |
| | | | | ℓ = 5810 | 1 | 9.17 кг |
| Б.Ч | | 2 | .272 | А I-10 ГОСТ 5781-82* | | |
| | | | | ℓ = 5650 | 1 | 3.49 кг |
| Б.Ч | | 3 | .273 | А I-6 ГОСТ 5781-82* | | |
| | | | | ℓ = 200 | 57 | 0.044 кг |

Инв.№ подл. | Подпись и дата | Взам.инв.№

| | | | |
|---|---|---|---|
| Нач.АСО | Винклер | ТП 503-3-19.87 КЖИ 270 | |
| Н.контр. | Хрупало | Каркас КР1 | Стадия: Р; Масса: 15,17; Масштаб: — |
| Гл.конст. | Хрупало | | Лист; Листов 1 |
| Гл.спец. | Лисичкин | | ГИПРОАВТОТРАНС г. Москва |
| Рук.гр. | Алехова | | |
| Инж. | Крынкина | | |

Копировал Максимова Формат А4

Альбом III

Типовой проект

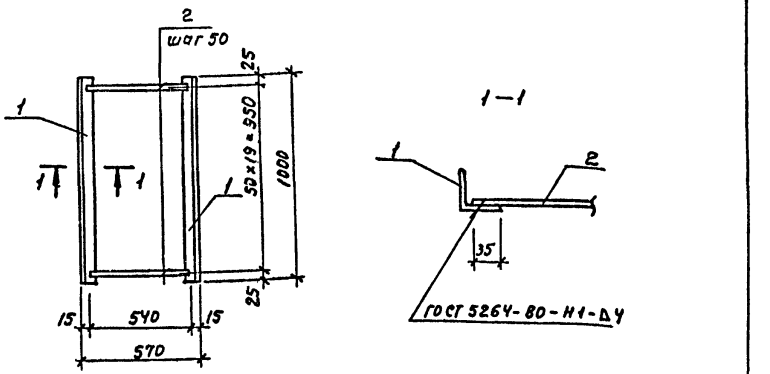


| Формат | Зона | Позиция | Обозначение | Наименование | Кол. | Примечание |
|---|---|---|---|---|---|---|
| | | | | Документация | | |
| А3 | | | ТП 503-3-19.87 -КЖИ.000.ТУ | Технические условия | | |
| | | | | Детали | | |
| Б.Ч | | 1 | .281 | Уголок 50х50х5 ГОСТ 8509-72* / Вст.3кп2 ГОСТ 380-71* | | |
| | | | | ℓ = 1000 | 2 | 3.77 кг |
| Б.Ч | | 2 | .282 | А-I-22 ГОСТ 5781-82* | | |
| | | | | ℓ = 540 | 20 | 1.61 кг |

Инв.№ подл. | Подпись и дата | Взам.инв.№

| | | | |
|---|---|---|---|
| Нач. АСО | Винклер | ТП 503-3-19.87 КЖИ 280 | |
| Н.контр | Хрупало | Решетка Р1 | Стадия: Р; Масса: 39.74; Масштаб: 1:20 / 1:5 |
| Гл. конст | Хрупало | | Лист; Листов 1 |
| Гл. спец. | Лисичкин | | ГИПРОАВТОТРАНС г. Москва |
| Рук. гр. | Алехова | | |
| Инж. | Крынкина | | |

Копировал Максимова Формат А4

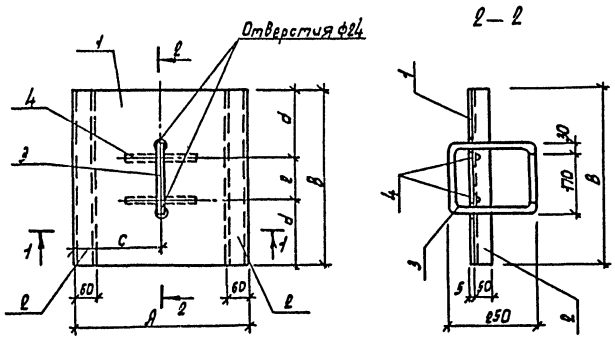


| Формат | Зона | Позиция | Обозначение | Наименование | Кол. на изд. ТП | Кол. на изд. КЖИ.290 | Примечание |
|---|---|---|---|---|---|---|---|
| | | | | Документация | | | |
| А3 | | | ТП 503-3-19.87 КЖИ000.ТЧ | Технические условия | | | |
| | | | | Детали | | | |
| | | | | Сталь листовая рифленая ромбическая 5 ГОСТ 8568-77* | | | |
| БЧ | 1 | | .291 | 490×500 | 1 | | 10,46 |
| БЧ | 1 | | .292 | 540×450 | | 1 | 10,88 |
| | | | | 50×50×5 ГОСТ 8509-72* | | | |
| | | | | Уголок Вст3кп2 ГОСТ 380-71* | | | |
| БЧ | 2 | | .293 | ℓ=500 | 2 | | 1,89 |
| БЧ | 2 | | .294 | ℓ=450 | | 2 | 1,70 |
| | | | | А-I-ВЗ ГОСТ 5781-82* | | | |
| БЧ | 3 | | .295 | ℓ=1100 | 1 | 1 | 3,28 |
| БЧ | 4 | | .296 | ℓ=200 | 2 | 2 | 0,60 |

| Обозначение | Марка | A мм | B мм | C мм | d мм | e мм | Масса кг |
|---|---|---|---|---|---|---|---|
| ТП 503-3-19.87-КЖИ 290 | Щс1 | 490 | 500 | 245 | 190 | 120 | 18,78 |
| -01 | Щс3 | 540 | 450 | 270 | 170 | 110 | 18,15 |

| | | | |
|---|---|---|---|
| Нач. ЛСО | Винклер | | |
| Н. контр. | Хрупало | | |
| Гл. конст. | Хрупало | | |
| Гл. спец. | Лисичкин | | |
| Рук. гр. | Алехова | | |
| Инж. | Крынкина | | |

ТП 503-3-19.87 -КЖИ.290

Щит щс1, щс3

| Стадия | Масса | Масштаб |
|---|---|---|
| Р | См. табл. | 1:10 |
| Лист | Листов 1 | |

Гипроавтотранс г. Москва

Копировал Марченко

Формат А3

Инв. № подл. | Подпись и дата | Взам. инв. №

Альбом III

Типовой проект

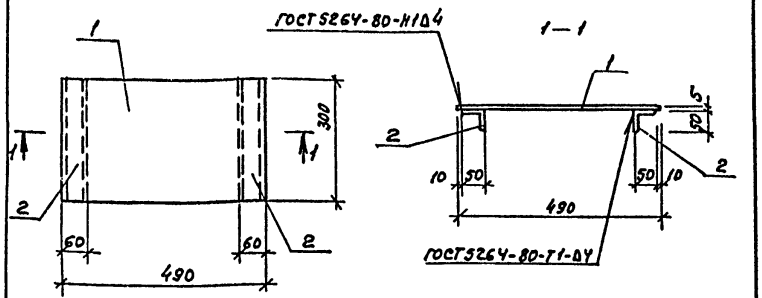


| | | | Обозначение | Наименование | Кол. | Примечание |
|---|---|---|---|---|---|---|
| | | | | Документация | | |
| А3 | | | ТП 503-3-19.87 КЖИ.000 ТУ | Технические условия | | |
| | | | | Детали | | |
| БУ | | 1 | .301 | сталь листовая рифленая ромбическая 5 ГОСТ 8568-77* | | |
| | | | | 490×300 | 1 | 6.22 |
| БУ | | 2 | .302 | Уголок 50×50×5 ГОСТ 8509-72* / В ст.3 кп2 ГОСТ 380-71 | | |
| | | | | ℓ=300 | 2 | 1.13 |

| | | | |
|---|---|---|---|
| Нач. отд. | Винклер | | |
| Н. контр. | Хрупало | | |
| Гл. конст. | Винклер | | |
| Гл. спец. | Лисичкин | | |
| Рук. гр. | Алехова | | |
| Инж. | Крынкина | | |

ТП 503-3-19.87 КЖИ 300

Щит Щс 2

| Стадия | Масса | Масштаб |
|---|---|---|
| Р | 8.48 | 1:10 |
| Лист | Листов | |

ГИПРОАВТОТРАНС г. Москва

Копировал Максимова Формат А4

Взам. инв. N | Подпись и дата | Инв. N подл.

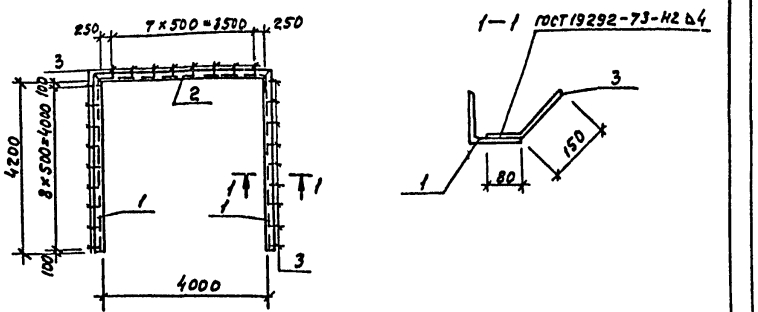


| Формат | Зона | Позич. | Обозначение | Наименование | Кол. | Примечание |
|---|---|---|---|---|---|---|
| | | | | Документация | | |
| А3 | | | ТП 503-3-19.87 КЖИ.000 ТУ | Технические условия | | |
| | | | | Детали | | |
| | | | | Уголок 125×125×6 ГОСТ 8509-72* / В ст3 пс6-1 ТУ 14-1-3023-80 | | |
| БУ | | 1 | .311 | ℓ=4325 | 2 | 67.43 кг |
| БУ | | 2 | .312 | ℓ=4250 | 1 | 65.88 кг |
| БУ | | 3 | .313 | А III-8 ГОСТ 5781-82* | | |
| | | | | ℓ=230 | 26 | 0.09 кг |

| | | | |
|---|---|---|---|
| Нач. АСО | Винклер | | |
| Н. контр. | Хрупало | | |
| Гл. конст. | Хрупало | | |
| Гл. спец. | Лисичкин | | |
| Рук. гр. | Алехова | | |
| Инж. | Крынкина | | |

ТП 503-3-19.87 КЖИ 310

Рама Рв1

| Стадия | Масса | Масштаб |
|---|---|---|
| Р | 203.08 | 1:100 1:10 |
| Лист | Лист 1 | |

ГИПРОАВТОТРАНС г. Москва

Копировал Максимова Формат А4

Взам. инв. N | Подпись и дата | Инв. N подл.

Альбом III

Типовой проект

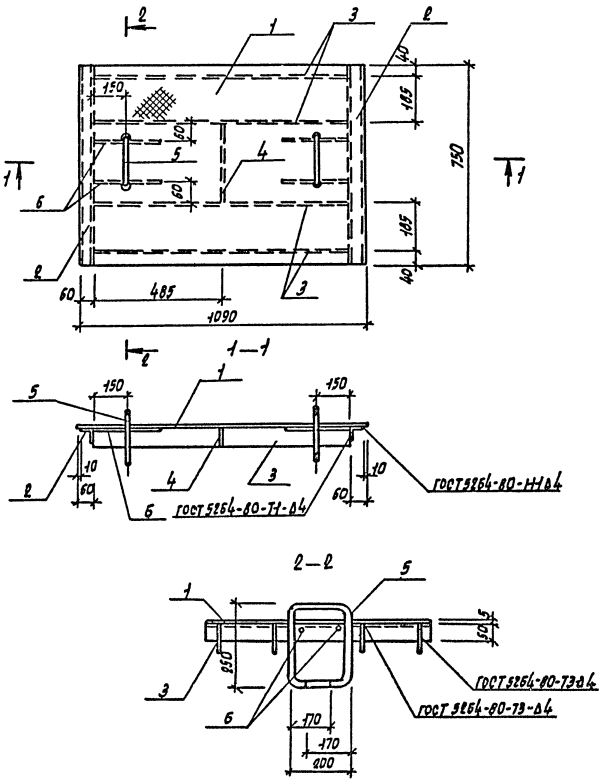


| Формат | Зона | Позиция | Обозначение | Наименование | Кол. | Примечание |
|---|---|---|---|---|---|---|
| | | | | | | |
| | | | | Документация | | |
| | | | | | | |
| А3 | | | ТП 503-3-19.87 - КЖИ.000.ТУ | Технические условия | | |
| | | | | | | |
| | | | | Детали | | |
| | | | | | | |
| БЧ | 1 | | .321 | Сталь листовая рифленая ромбическая 5 ГОСТ 8568-77* | | |
| | | | | 750х1090 | 1 | 34,68 кг |
| БЧ | 2 | | .322 | Уголок 50х50х5 ГОСТ 8509-72* / Вст3кп2 ГОСТ 535-79* | | |
| | | | | ℓ=750 | 2 | 2,83 кг |
| | | | | Полоса 4х80 ГОСТ 103-76* / Вст3кп2 ГОСТ 535-79* | | |
| БЧ | 3 | | .323 | ℓ=970 | 4 | 2,49 кг |
| БЧ | 4 | | .324 | ℓ=300 | 1 | 0,75 кг |
| | | | | А-I-22 ГОСТ 5781-82* | | |
| БЧ | 5 | | .325 | ℓ=1100 | 2 | 3,28 кг |
| БЧ | 6 | | .326 | ℓ=300 | 4 | 0,90 кг |

| | | | |
|---|---|---|---|
| Нач. ЛСО | Хрупало | ТП 503-3-19.87 - КЖИ.320 | |
| Н. контр. | Винклер | Щит Щс4 | Стадия: Р; Масса: 60,87; Масшт.: 1:10 |
| Гл. констр. | Винклер | | Лист; Листов 1 |
| Гл. спец. | Лисичкин | | |
| Рук. гр. | Ивехова | | Гипродортранс г. Москва |
| Вед. инж. | Кривошапова | | |
| Инж. | Крынкина | | |

Копировал Марченко

Формат А3

Инв. № подл. | Подпись и дата | Взам. инв. №

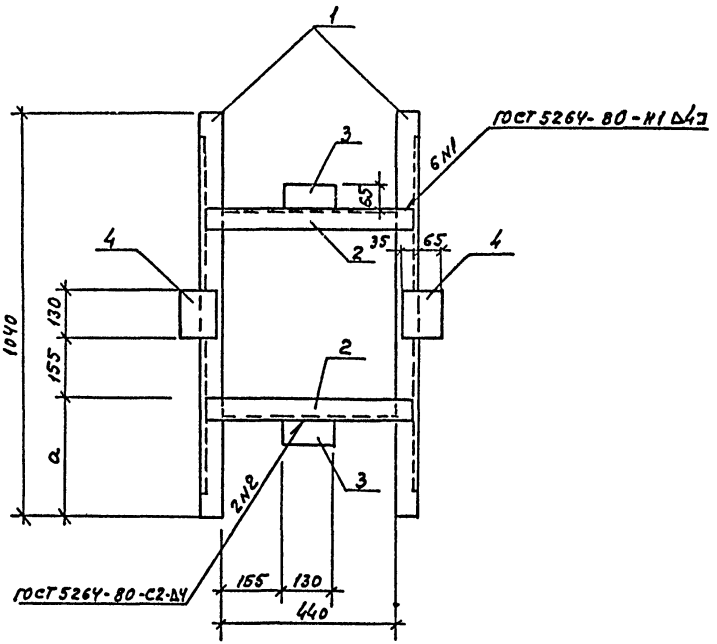


| Формат | Зона | Позиция | Обозначение | Наименование | Кол. на исп. ТП — | Кол. на исп. КЖИ330 01 | Кол. на исп. КЖИ330 02 | Примечание |
|---|---|---|---|---|---|---|---|---|
| | | | | Документация | | | | |
| А3 | | | ТП 503-3-19.87 КЖИ.000.ТУ | Технические условия | X | X | X | |
| | | | | Детали | | | | |
| | | | | Швеллер 10 ГОСТ 8240-72* / В ст.3 кп2 ГОСТ 535-79* | | | | |
| БУ | | 1 | .331 | ℓ = 1040 | 2 | 2 | 2 | |
| БУ | | 2 | .332 | ℓ = 520 | 2 | 2 | 2 | |
| | | | | Полоса 10×130 ГОСТ 103-76* / В ст.3 кп2 ГОСТ 535-79* | | | | |
| БУ | | 3 | .333 | ℓ = 65 | 2 | 2 | 2 | |
| БУ | | 4 | .334 | ℓ = 100 | 2 | 2 | 2 | |

| Обозначение | Марка | a мм. | Масса кг |
|---|---|---|---|
| ТП 503-3-19.87 КЖИ 330 | Рм1 | 300 | 30.1 |
| -01 | Рм2 | 220 | 30.1 |
| -02 | Рм3 | 330 | 30.1 |

| | | | |
|---|---|---|---|
| Нач. АСО | Хрупало | | |
| Н. контр. | Винклер | | |
| Гл. конс. | Винклер | | |
| Гл. спец. | Лисичкин | | |
| Рук. гр. | Алехова | | |
| Ст. инж. | Элькинд | | |

ТП 503-3-19.87 КЖИ 330

Рамка Рм1, Рм2 Рм3

| Стадия | Масса | Масштаб |
|---|---|---|
| Р | см. табл. | 1:10 |
| Лист | Листов 1 | |

ГИПРОАВТОТРАНС г. Москва

Копировал Максимова Формат А3

Инв. № подл. | Подпись и дата | Взам. инв. №

Альбом №

Типовой проект

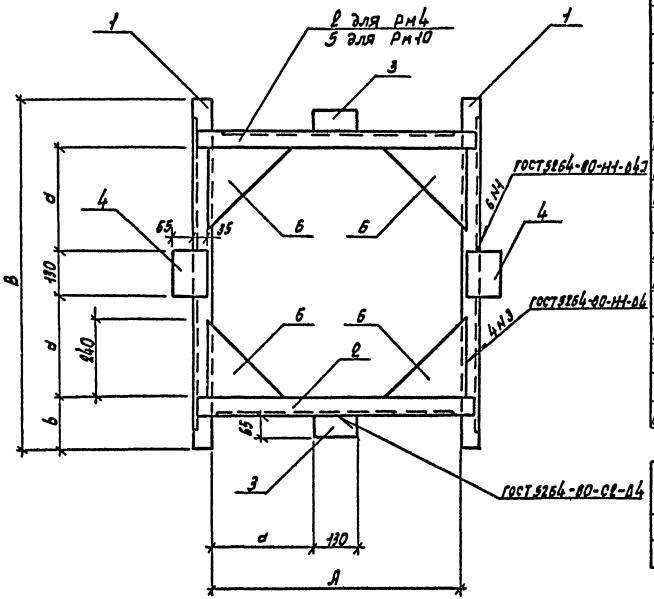


| Формат | Зона | Позиция | Обозначение | Наименование | Кол. на сборку ТП | Кол. на сборку книзу | Примечание |
|---|---|---|---|---|---|---|---|
| | | | | Документация | | | |
| А3 | | | ТП-503-3-19.87-КЖИ.000.ТУ | Технические условия | | | |
| | | | | Детали | | | |
| | | | | Швеллер 10 ГОСТ 8240-72* Ст.3 ГОСТ 535-79* | | | |
| БЧ | | 1 | .341 | ℓ=1040 | 2 | — | |
| БЧ | | 1 | .342 | ℓ=1160 | — | 2 | |
| БЧ | | 2 | .343 | ℓ=820 | 2 | — | |
| БЧ | | 2 | .344 | ℓ=1120 | — | 1 | |
| | | | | Полоса 10×130 ГОСТ 103-76 Ст3 ГОСТ 535-79* | | | |
| БЧ | | 3 | .345 | ℓ=65 | 2 | 2 | |
| БЧ | | 4 | .346 | ℓ=100 | 2 | 2 | |
| | | | | Полоса 10×40 ГОСТ 103-76 Ст3 ГОСТ 535-79* | | | |
| БЧ | | 5 | .347 | ℓ=1120 | | 1 | |
| | | | | Косынка | | | |
| | | | | Полоса 10×240 ГОСТ 82-70* Ст3 ГОСТ 535-79* | | | |
| БЧ | | 6 | .348 | ℓ=240 | 4 | 4 | |

| Обозначение | Марка | А мм | В мм | а мм | б мм | Масса кг |
|---|---|---|---|---|---|---|
| ТП-503-3-19.87 -КЖИ.340 | рм4 | 740 | 1040 | 305 | 110 | 53,84 |
| -01 | рм10 | 1040 | 1160 | 455 | 60 | 48,80 |

| | | | |
|---|---|---|---|
| Нач. АСО | Винклер | | |
| Н. контр. | Хрулало | | |
| Гл. конст. | Хрулало | | |
| Гл. спец. | Лисичкин | | |
| Рук. гр. | Алехова | | |
| Ст. инж. | Лисичкина | | |

ТП-503-3-19.87 -КЖИ.340

Рамка рм4, рм10

| Стадия | Масса | Масшт. |
|---|---|---|
| Р | см. табл. | 1:10 |
| Лист | Листов 1 | |

Гипроавтотранс г. Москва

Копировал Марченко

Формат А3

Инв. № подл. | Подпись и дата | Взам. инв. №

Альбом III

Типовой проект

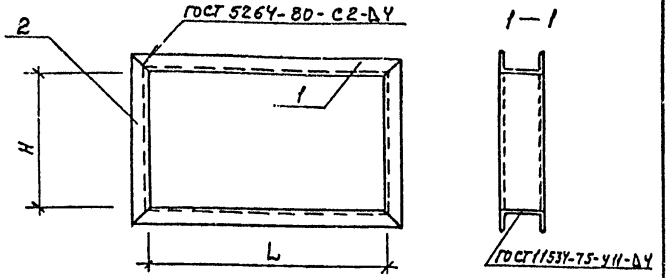


| Формат | Зона | Позиция | Обозначение | Наименование | Кол. на исп. ТП — | Кол. на исп. КЖИ.360 01 | Примечание |
|---|---|---|---|---|---|---|---|
| | | | | Документация | | | |
| А3 | | | ТП 503-3-19.87 КЖИ.000.ТУ | Технические условия | X | X | |
| | | | | Детали | | | |
| | | | | Швеллер 85 ГОСТ 8240-72* ст.3 ГОСТ 535-79* | | | |
| БУ | | 1 | .351 | ℓ = 1102 | 2 | — | |
| БУ | | 2 | .352 | ℓ = 472 | 2 | — | |
| | | | | Швеллер 12 ГОСТ 8240-72* ст.3 ГОСТ 535-79* | | | |
| БУ | | 1 | .353 | ℓ = 1260 | — | 2 | |
| БУ | | 2 | .354 | ℓ = 754 | — | 2 | |

| Обозначение | Марка | L мм | H мм | Масса кг |
|---|---|---|---|---|
| ТП 503-3-19.87 КЖИ. 350 | РМ8 | 950 | 420 | 18.9 |
| -01 | РМ9 | 1156 | 650 | 62.84 |

Взам. инв. №

Подпись и дата

Инв. № подл.

| | | |
|---|---|---|
| Нач. АСО | Винклер | |
| Гл. спец. | Лисичкин | |
| Рук. гр. | Алехова | |
| Ст. инж. | Лисичкина | |

ТП 503-3-19.87 КЖИ. 350

Рамка РМ8, РМ9

| Стадия | Масса | Масштаб |
|---|---|---|
| Р | см. табл. | 1:5 |
| Лист | Листов 1 | |

ГИПРОАВТОТРАНС г. Москва

Копировал Максимова Формат А4

gost.e-ecolog.ru

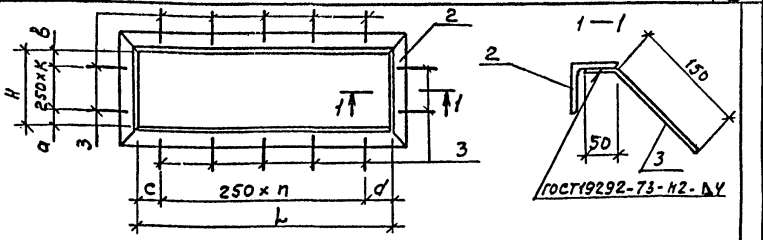


| Формат | Зона | Позиция | Обозначение | Наименование | Кол. на исполн. ТП — | Кол. на исполн. КЖИ.360 01 | Кол. на исполн. КЖИ.360 02 | Примечание |
|---|---|---|---|---|---|---|---|---|
| | | | | Документация | | | | |
| А3 | | | ТП 503-3-19.87 -КЖИ.000.ТУ | Технические условия | X | X | X | |
| | | | | Детали | | | | |
| | | | | Уголок 53×53×5 ГОСТ 8509-72* ст.3 ГОСТ 535-79* | | | | |
| БУ | | 1 | .361 | ℓ = 1650 | 2 | — | — | |
| БУ | | 1 | .362 | ℓ = 1150 | — | 2 | — | |
| БУ | | 1 | .363 | ℓ = 1355 | — | — | 2 | |
| БУ | | 2 | .364 | ℓ = 1150 | 2 | — | — | |
| БУ | | 2 | .365 | ℓ = 760 | — | 2 | — | |
| БУ | | 2 | .366 | ℓ = 605 | — | — | 2 | |
| БУ | | 3 | .367 | А-III-8 ГОСТ 5781-82* ℓ=210 | 20 | 14 | 14 | |

| Обозначение | Марка | L мм | H мм | n | K | a мм | b мм | c мм | d мм | Масса кг |
|---|---|---|---|---|---|---|---|---|---|---|
| ТП 503-3-19.87 КЖИ.360 | РМ5 | 1550 | 1050 | 5 | 3 | 150 | 150 | 150 | 150 | 28.5 |
| -01 | РМ6 | 1050 | 660 | 3 | 2 | 80 | 80 | 150 | 150 | 19.5 |
| -02 | РМ7 | 1255 | 505 | 4 | 1 | 130 | 125 | 130 | 125 | 19.98 |

Взам. инв. №

Подпись и дата

Инв. № подл.

| | | |
|---|---|---|
| Нач. АСО | Винклер | |
| Н. контр. | Хрупало | |
| Гл. конст. | Хрупало | |
| Гл. спец. | Лисичкин | |
| Рук. гр. | Алехова | |
| Ст. инж. | Лисичкина | |

ТП 503-3-19.87 КЖИ. 360

Рамка РМ5, РМ6, РМ7

| Стадия | Масса | Масштаб |
|---|---|---|
| Р | см. табл. | 1:20 1:5 |
| Лист | Листов 1 | |

ГИПРОАВТОТРАНС г. Москва

Копировал Максимова Формат А4